ТИПОВАЯ ДОКУМЕНТАЦИЯ НА КОНСТРУКЦИИ, ИЗДЕЛИЯ И УЗЛЫ ЗДАНИЙ И СООРУЖЕНИЙ

СЕРИЯ 5.903-11

БЛОКИ ТЕПЛОМЕХАНИЧЕСКОГО ОБОРУДОВАНИЯ ДЛЯ ПАРОВЫХ КОТЕЛЬНЫХ

ВЫПУСК 1-4

КРУПНОБЛОЧНАЯ ДЕАЭРАЦИОННО-ПИТАТЕЛЬНАЯ УСТАНОВКА КБДПУ-50-76

ЧАСТЬ 2
СТР. 74÷144

23205-14

gost.e-ecolog.ru

Формат	Зона	Поз.	Обозначение	Наименование	Кол.	Примеч.
				Документация		
А2			Т01Б.004.200.000 СБ	Сборочный чертеж		
				Сборочные единицы		
А3		1	Т01Б.004.201.000	Паропровод	1	
А3		2	Т01Б.004.202.000	Паропровод	1	
А4		3	Т01Б.004.203.000	Трубопровод	1	
А4		4	Т01Б.004.204.000	Трубопровод	1	
А4		5	Т01Б.004.205.000	Трубопровод	1	
А3		6	Т01Б.004.206.000	Трубопровод	1	
А3		7	Т01Б.004.207.000	Трубопровод	1	
А4		8	Т01Б.004.208.000	Трубопровод	1	
А4		9	Т01Б.004.209.000	Трубопровод	1	
А4		10	Т01Б.004.210.000	Опора	1	
А4		11	Т01Б.004.211.000	Опора	1	
А2		12	Т01Б.004.220.000	Металлоконструкция	1	
				Детали		
А3		14	Т01Б.004.200.001	Патрубок	1	
А4		15	Т01Б.004.200.002	Стойка	5	
А4		16	-01	Стойка	3	
А4		17	-02	Стойка	4	
А4		18	Т01Б.004.100.001	Фланец	1	

Изм	Лист	N докум.	Подп.	Дата
Разраб.		Комолова		
Пров.		Павлов		
Н.контр.		Молоткова		
Утв.		Кагерманяц		

Т01Б.004.200.000

Блок верхний

Лит	Лист	Листов
	1	3

Гипротехмонтаж Москва

Формат А4

Формат	Зона	Поз.	Обозначение	Наименование	Кол.	Примеч.
				Стандартные изделия		
				Болты ГОСТ 7798-70		
		20		М16-60х65.58	8	
		21		М12-6g х 50.58	12	
		22		М10-6g х 45.58	4	
				Гайки ГОСТ 5915-70		
		26		М16-64,5	8	
		27		М12-6Н.5	12	
		28		М10-6Н.5	4	
				Шайбы ГОСТ 11371-78		
		32		16.01.08 кп	8	
		33		12.01.08 кп	12	
		34		10.01.08 кп	4	
				Прокладки ГОСТ 15180-70		
		36		А-200-6	1	
		37		А-65-6	2	
		38		А-50-6	1	
		39		А-20-6	1	

Т01Б.004.200.000 — Лист 2

Формат А4

Формат	Зона	Поз.	Обозначение	Наименование	Кол.	Примеч.
				Опоры ГОСТ 14911-82		
		41		ОПБ 2-26,8	5	
		42		ОПБ 2-57	3	
		43		ОПБ 2-89	4	
				Прочие изделия		
		47	Т186 04.00.000	Бак деаэраторный 15м³*	1	

* Изготовление и поставку производит заказчик. Калькодержатель: Ленинградский филиал „Энергомонтажпроект".

Т01Б.004.200.000 — Лист 3

Формат А4

Т01Б.004.129.002

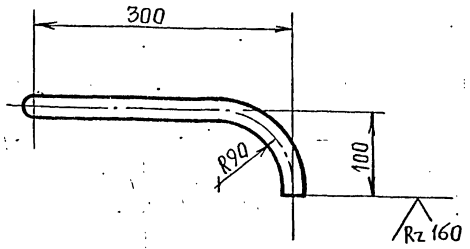

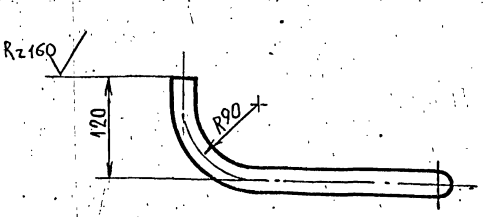

1. Предельные отклонения размеров $\pm \frac{t_2}{2}$.
2. Длина трубной заготовки $L = 482 \pm 0{,}8$ мм.

Изм	Лист	N докум.	Подп.	Дата
Разраб.		Комолова		
Пров.		Павлов		
Т. контр.		Сидоров		
Н. контр.		Молоткова		
Утв.		Кагерманяц		

Т01Б.004.129.002

Патрубок

Лит.	Масса	Масшт.
	0,71	1:5
Лист	Листов 1	

Труба 32х2 ГОСТ 8734-78 / Б 20 ГОСТ 8733-74

Гипротехмонтаж Москва

23205-14 2

Формат А4

Т01Б. 004. 200.000 СБ

Серия 5.903-11 выпуск 1-4

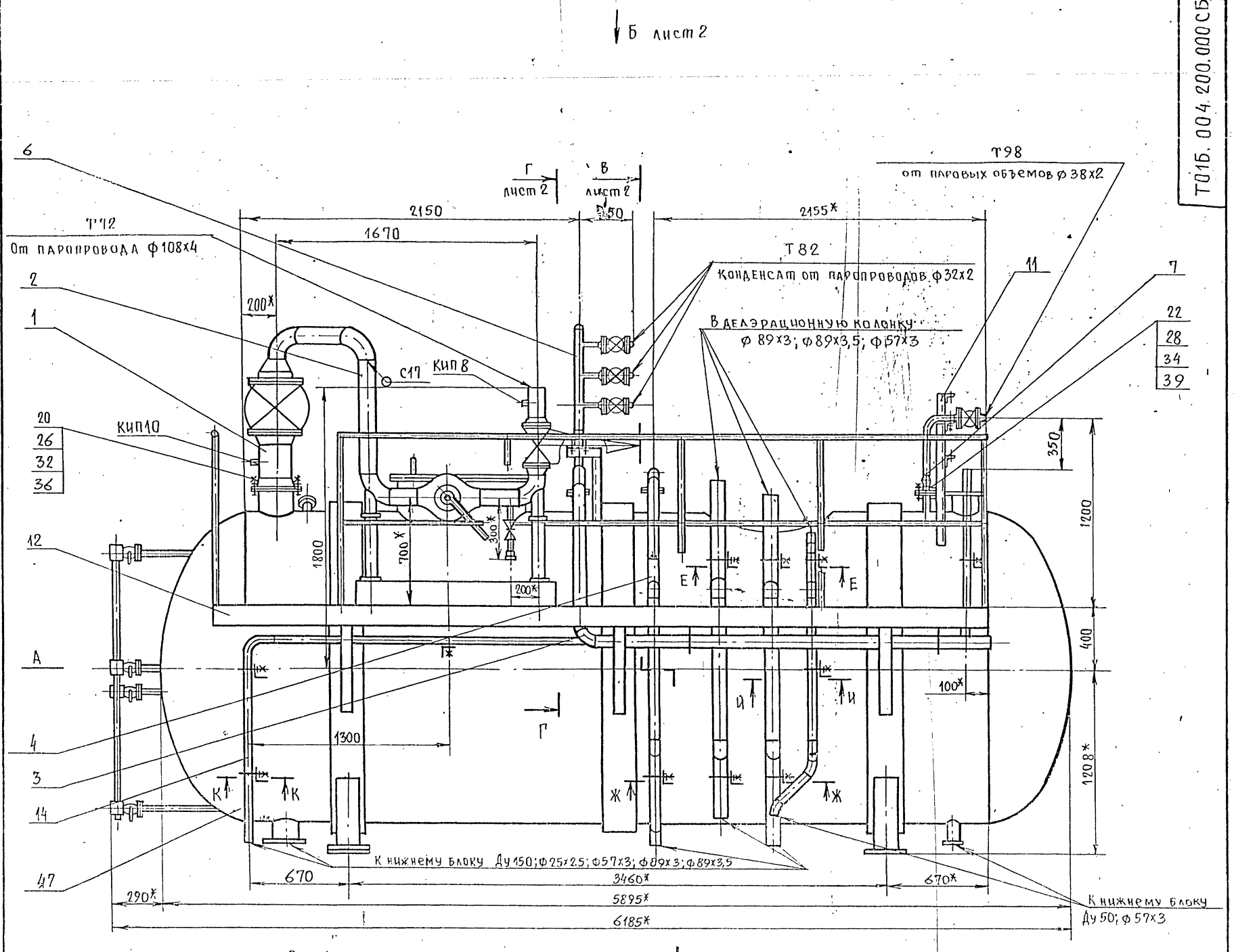

1. Сварные швы по ГОСТ 16037-80 для трубопроводов и по ГОСТ 5264-80 для металлоконструкции.
2. Неуказанные предельные отклонения размеров $\pm\frac{t_2}{2}$.
3*. Размеры для справок.

					Т01Б 004 200.000 СБ.			
Изм	Лист	№ докум.	Подп.	Дата	Блок верхний	Лит.	Масса	Масшт.
Разраб.		Павлов					4580	1:20
Пров.		Сидоров			Сборочный чертеж	Лист 1	Листов 2	
Гл. констр.		Сидоров				Гипротехмонтаж		
Н. контр.		Молоткова				Москва		
Утв.		Кагерманянц						

Вид Б лист 1

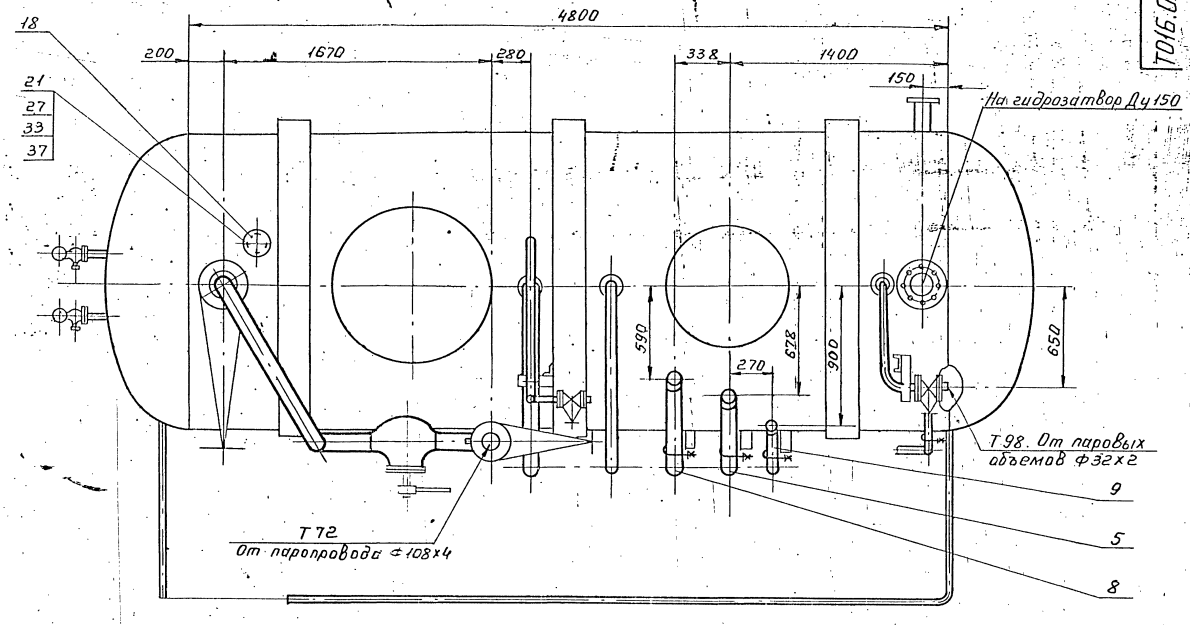

В - В лист 1

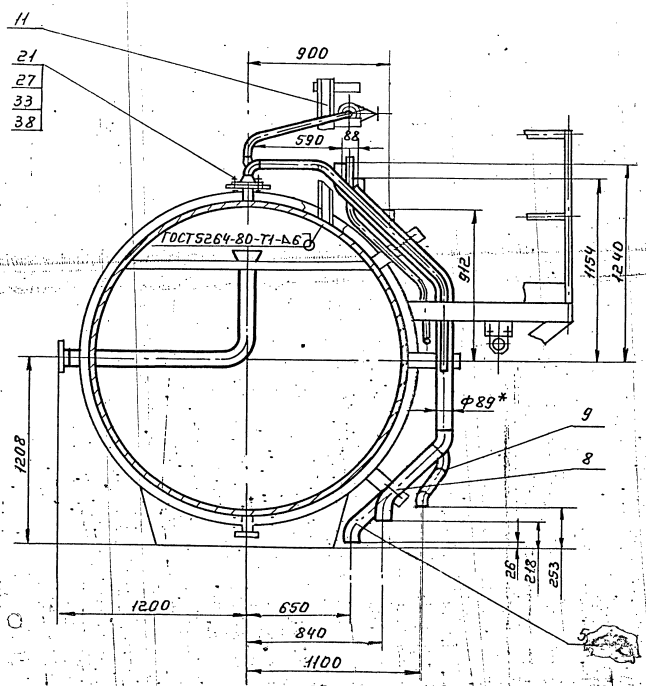

Г - Г лист 1

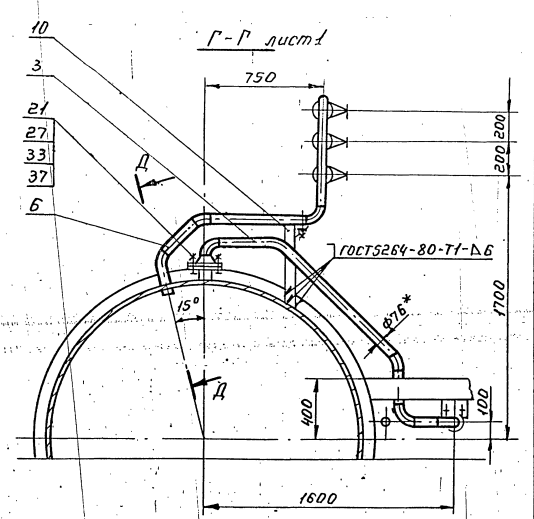

Д - Д
М1:4

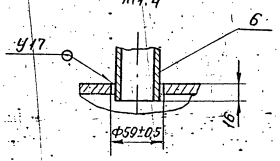

Формат	Зона	Поз.	Обозначение	Наименование	Кол.	Прим.
				Документация		
А3			ТО16.004 201.000 СБ	Сборочный чертеж		
				Детали		
А4		1	ТО16.004 201.001	Патрубок		
Б4		2	ТО16.004 201.002	Патрубок		
				Труба 108х4 ГОСТ 8732-78 Б20 ГОСТ 8731-74		
				L=860-16	1	8,8кг
				Стандартные изделия		
		3		Отвод 90°108х4		
				ГОСТ 17375-83	2	
		4		Переход К219х6-108х4		
				ГОСТ 17378-83	1	
		5		Фланец 1-200-6 ВСт3сп5		
				ГОСТ 12821-80	1	
		6		Фланец 1-200-16 ВСт3сп5		
				ГОСТ 12821-80	2	

Изм.	Лист	№ докум.	Подп.	Дата
Разраб.		Комолова		
Пров.		Павлов		
Гл. констр.		Сидоров		
Н. контр.		Истребов		
Утв.		Кузнецов		

ТО16.004 201.000

Паропровод

Лит.	Лист	Листов
	1	2

Гипротехмонтаж Москва

Формат А4

Формат	Зона	Поз.	Обозначение	Наименование	Кол.	Прим.
		7		Болт М20-6g х 70.58		
				ГОСТ 7798-70	24	
		8		Гайка М20-6Н.5		
				ГОСТ 5915-70	24	
		9		Шайба 20.01.08 кп		
				ГОСТ 11371-78	24	
		10		Прокладка А-200-16		
				ГОСТ 15180-70	2	
		11		Задвижка 30с 41нж 1		
				Ду200 Ру16 ГОСТ 10194-78	1	
				Прочие изделия		
		12		Штуцер М20х1,5-50		Сборник 25 ПМА ММСС СССР
				3К4-33-76	1	
		13		Колпачок М20х1,5		Сборник 50 ПМА ММСС СССР
				3К4-31-76	1	
		14		Прокладка 18		Сборник 25 ПМА ММСС СССР
				3К4-36-76	1	

Инв. № подл. | Подп. и дата | Взам. инв. № | Инв. № дубл. | Подп. и дата

Изм.	Лист	№ докум.	Подп.	Дата

ТО16.004 201.000 Лист 2

Формат А4

Формат	Зона	Поз.	Обозначение	Наименование	Кол.	Прим.
				Документация		
А3			ТО16.004 202.000 СБ	Сборочный чертеж		
				Детали		
А4		1	ТО16.004 202.001	Патрубок	1	
А4		2	ТО16.004.201.001-01	Патрубок	1	
А4		3	ТО16.004.201.001-02	Патрубок	1	
Б4		4	ТО16.004.202.002	Патрубок		
				Труба 108х4 ГОСТ 8732-78 Б20 ГОСТ 8731-74		
				L=733-1.6	1	7.5кг
Б4		5	ТО16.004.202.003	Патрубок		
				Труба 108х4 ГОСТ 8732-78 Б20 ГОСТ 8731-74		
				L=155-1	1	1.6кг
				Стандартные изделия		
		6		Отвод 90° 108х4		
				ГОСТ 17375-83	2	

Изм.	Лист	№ докум.	Подп.	Дата
Разраб.		Комолова		
Пров.		Павлов		
Н. контр.		Мелоткова		
Утв.		Кугерманов		

ТО16.004 202.000

Паропровод

Лит.	Лист	Листов
	1	2

Гипротехмонтаж Москва

Формат А4

Формат	Зона	Поз.	Обозначение	Наименование	Кол.	Примеч.
		7		Фланец 1-100-16 ВСт3сп5		
				ГОСТ 12821-80	2	
		8		Болт М16-6g х 60.58		
				ГОСТ 7798-70	16	
		9		Гайка М16-6Н.5		
				ГОСТ 5915-70	16	
		10		Шайба 16.01.08 кп		
				ГОСТ 11371-78	16	
		11		Прокладка 1-100-16		
				ГОСТ 15180-70	2	
		12		Задвижка 30с 41нж 1		
				Ду100 Ру16 ГОСТ 10194-78	1	
		13		Муфта 15 ГОСТ 8966-75	1	
		14		Сгон 15 ГОСТ 8965-75	1	
		15		Контргайка 15 ГОСТ 8968-75	1	
		16		Вентиль 15 кч 18п 1		
				Ду15 Ру16 ГОСТ 18161-72	1	
				Прочие изделия		
		17		Клапан регулирующий 6с-9-2 Ду 100 Ру 100 ТУ 404-728-80		
		18		Штуцер М20х1,5-50		Сборник 25 ПМА ММСС СССР
				3К4-33-76	1	
		19		Колпачок М20х1.5		Сборник 50 ПМА ММСС СССР
				3К4-31-76	1	
		20		Прокладка 18		Сборник 25 ПМА ММСС СССР
				3К4-36-76	1	

Инв. № подл. | Подп. и дата | Взам. инв. № | Инв. № дубл. | Подп. и дата

Изм.	Лист	№ докум.	Подп.	Дата

ТО16.004 202.000 Лист 2

Формат А4

ТО16.004.201.000 СБ

Серия 5.903-11 Выпуск 1-4

Инв.№ подл. | Подп. и дата | Взам. инв.№ | Инв.№ дубл. | Подп. и дата

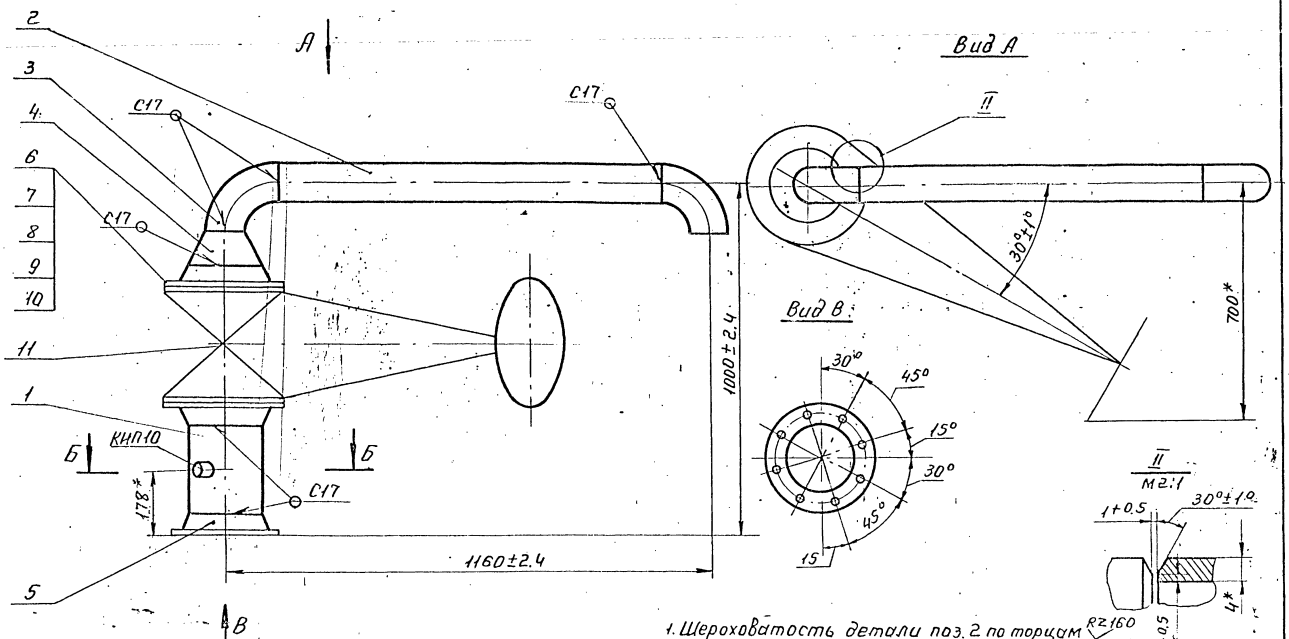

1. Шероховатость детали поз. 2 по торцам Rz160
2. Сварные швы по ГОСТ 16037-80.
3.* Размеры для справок.

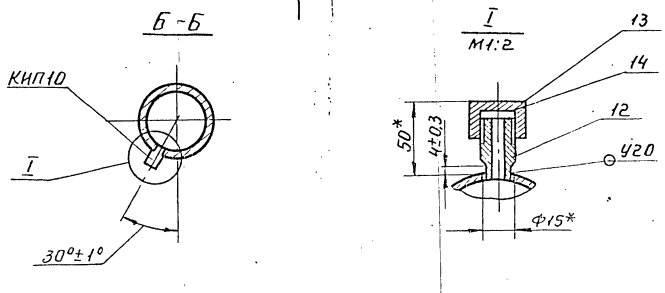

Изм.	Лист	№ докум.	Подп.	Дата	ТО16.004.201.000 СБ			
Разраб.		Комолова			Паропровод. Сборочный чертеж.	Лит.	Масса	Масшт.
Пров.		Павлов					203	1:10
Гл.констр.		Сидоров				Лист	Листов 1	
Н.контр.		Астребов				Гипротехмонтаж Москва		
Утв.		Кузнецов						

Формат А3

ТО16.004.202.000 СБ

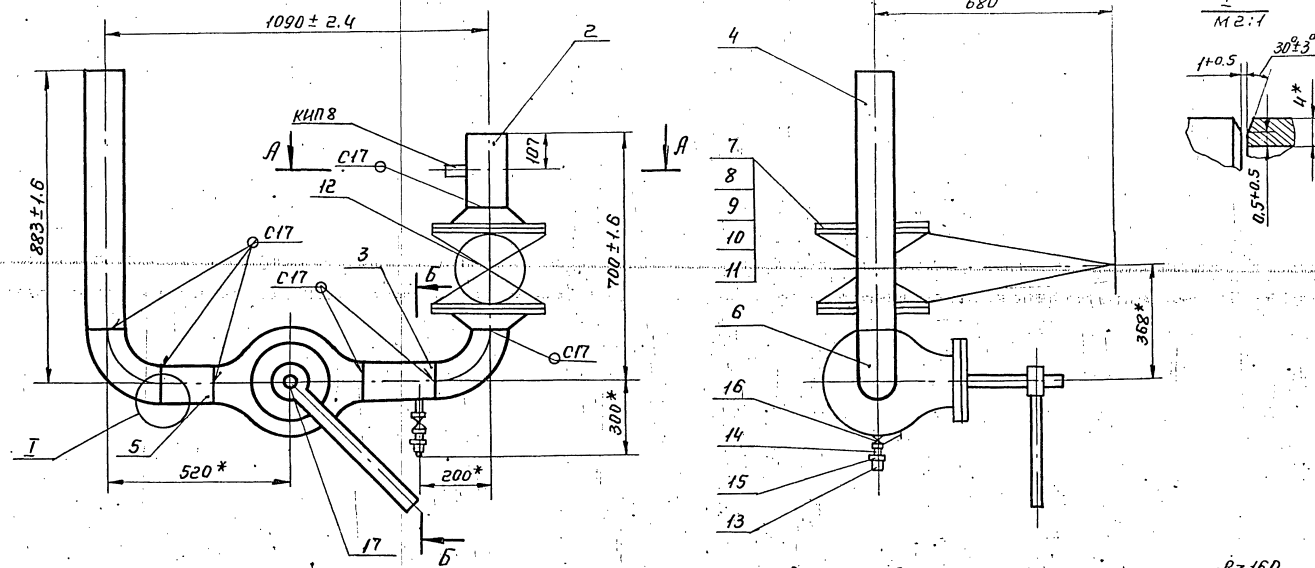

1. Шероховатость деталей поз. 4; 5 по торцам Rz160
2. Сварные швы по ГОСТ 16037-80.
3.* Размеры для справок.

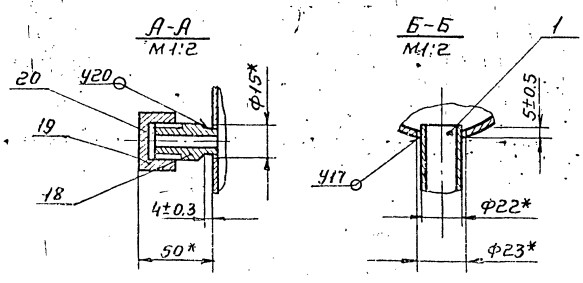

Изм.	Лист	№ докум.	Подп.	Дата	ТО16.004.202.000 СБ			
Разраб.		Комолова			Паропровод. Сборочный чертеж.	Лит.	Масса	Масшт.
Пров.		Павлов					176	1:10
Гл.констр.		Сидоров				Лист	Листов 1	
Н.контр.		Астребов				Гипротехмонтаж Москва		
Утв.		Кузнецов						

23205-14 С Формат А3

Серия 5.903-11 выпуск 1-4

Т01Б.004.200.001

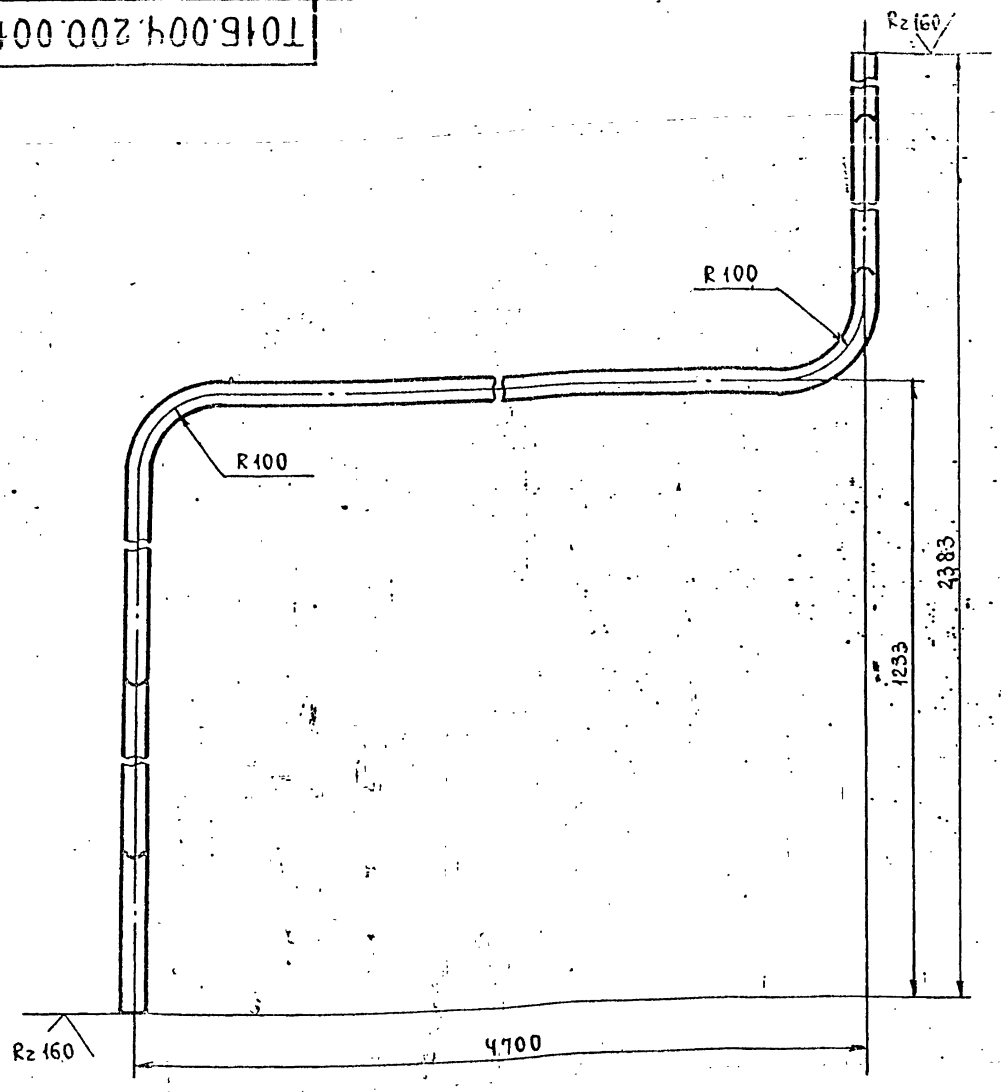

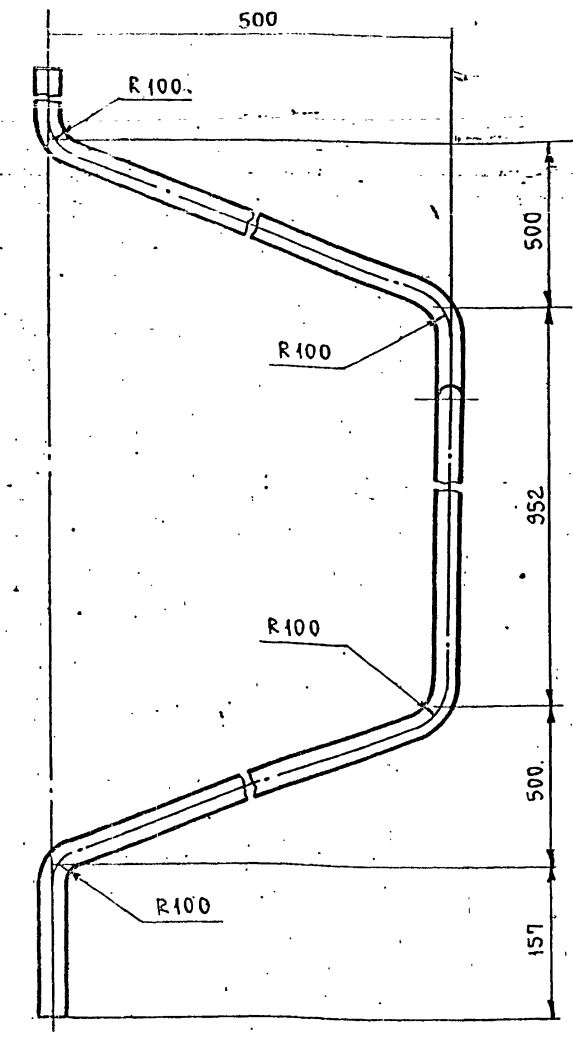

1. Неуказанные предельные отклонения размеров $\pm \frac{t_2}{2}$.
2. Длина заготовки детали L = 7564 ± 2мм.

Изм.	Лист	№ докум.	Подп.	Дата	Т01Б.004.200.001			
Разраб.		Комолова			Патрубок	Лит.	Масса	Масштаб
Пров.		Павлов					13,9	1:5
Гл.конст.		Сидоров				Лист	Листов 1	
Н.контр.		Молоткова			Труба 25×2,5-12×18Н12Т ГОСТ 9941-83	ГИПРОТЕХМОНТАЖ Москва		
Утв.		Кагерманя						

Формат А3

Т01Б.004.200.002

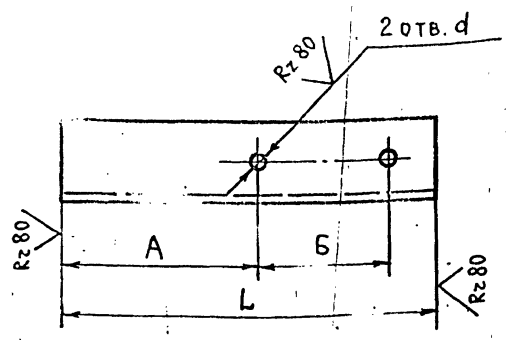

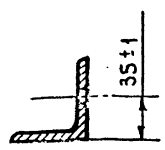

Обозначение	Размеры, мм				Масса, кг
	L	A	Б	d	
Т01Б.004.200.002	190	131	38	10	1,10
- 01	305	180	70	14	1,74
- 02	325	197	106	14	1,86
- 03	300	210	70	14	1,73
- 04	230	104	106	14	1,31
- 05	205	135	54	12	1,17

Изм.	Лист	№ докум.	Подп.	Дата	Т01Б.004.200.002			
Разраб.		Павлов			Опора	Лит.	Масса	Масштаб
Пров.		Сидоров					см. табл.	
Гл.конст.		Сидоров				Лист	Листов 1	
Н.контр.		Молоткова			Уголок 63×63×6-Б-ГОСТ 8509-72 / Вст3сп2-1-ГОСТ 535-79	ГИПРОТЕХМОНТАЖ Москва		
Утв.		Кагерманя						

Формат А4

Т01Б.004.202.001

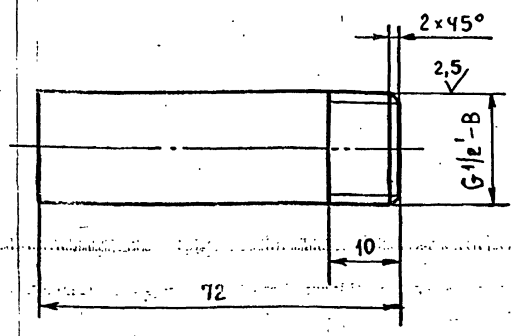

1. Неуказанные предельные отклонения размеров $\pm \frac{t_2}{2}$.
2. Шероховатость поверхности детали по торцам Rz 80

Изм.	Лист	№ докум.	Подп.	Дата	Т01Б.004.202.001			
Разраб.		Павлов			Патрубок	Лит.	Масса	Масштаб
Пров.		Сидоров					0,1	1:1
Гл.конст.		Сидоров				Лист	Листов: 1	
Н.контр.		Молоткова			Труба 22×2,8 ГОСТ 8734-75 / Б20 ГОСТ 8738-74	ГИПРОТЕХМОНТАЖ Москва		
Утв.		Кагерманя						

Инв.№ подл. | Подп. и дата | Взам.инв.№ | Инв.№ дубл. | Подп. и дата

Формат А4

Формат	Поз.	Обозначение	Наименование	Кол.	Примечание
			Документация		
А4		Т016.004.203.000 СБ	Сборочный чертеж		
			Детали		
Б4	1	Т016.004.203.001	Патрубок		
			Труба 76×3 ГОСТ 10704-76 / Вст3сп5 ГОСТ 10705-80		
			L = 2530-Ч	1	13,7 кг
Б4	2	Т016.004.203.002	Патрубок		
			Труба 76×3 ГОСТ 10704-76 / Вст3сп5 ГОСТ 10705-80		
			L = 926-1.6	1	5 кг
Б4	3	Т016.004.203.003	Патрубок		
			Труба 76×3 ГОСТ 10704-76 / Вст3сп5 ГОСТ 10705-80		
			L = 370-1.6	1	2 кг
Б4	4	Т016.004.203.004	Патрубок		
			Труба 76×3 ГОСТ 10704-76 / Вст3сп5 ГОСТ 10705-80		
			L = 283-1	1	1,53 кг

Т016.004.203.000

Изм	Лист	№ докум.	Подп.	Дата
Разраб.		Качалова		
Пров.		Павлов		
Гл.конст.		Сидоров		
Н.контр.		Ястребов		
Утв.		Кузнецов		

Трубопровод

Лит.	Лист	Листов
	1	2

Гипротехмонтаж Москва

Формат А4

Формат	Поз.	Обозначение	Наименование	Кол.	Примечание
Б4	5	Т016.004.203.005	Патрубок		
			Труба 76×3 ГОСТ 10704-76 / Вст3сп5 ГОСТ 10705-80		
			L = 142-1	1	0,8 кг
			Стандартные изделия		
	6		Отвод 90° 76×3.5		
			ГОСТ 17375-83	3	
	7		Отвод 45° 76×3,5		
			ГОСТ 17375-83	2	
	8		Фланец 1-65-6 В-Вст3сп5		
			ГОСТ 12821-80	1	

Т016.004 203.000

Изм	Лист	№ докум.	Под.	Дата

Лист 2

Формат А4

Формат	Поз.	Обозначение	Наименование	Кол.	Примечание
			Документация		
А4		Т016.004.204.000 СБ	Сборочный чертеж		
			Детали		
Б4	1	Т016.004.204.001	Патрубок		
			Труба 57×3 ГОСТ 8732-78 / Б20 ГОСТ 8731-74		
			L = 988-1.6	1	4 кг
Б4	2	Т016.004.204.002	Патрубок		
			Труба 57×3 ГОСТ 8732-78 / Б20 ГОСТ 8731-74		
			L = 901-1.6	1	3,6 кг
Б4	3	Т016.004.204.003	Патрубок		
			Труба 57×3 ГОСТ 8732-78 / Б20 ГОСТ 8731-74		
			L = 800-1.6	1	3,2 кг
Б4	4	Т016.004.204.004	Патрубок		
			Труба 57×3 ГОСТ 8732-78 / Б20 ГОСТ 8731-74		
			L = 431-1.6	1	1,7 кг

Т016.004.204.000

Изм	Лист	№ докум.	Подп.	Дата
Разраб.		Комолова		
Пров.		Павлов		
Гл.констр.		Сидоров		
Н.контр.		Ястребов		
Утв.		Кузнецов		

Трубопровод

Лит	Лист	Листов
	1	2

Гипротехмонтаж Москва

Формат А4

Формат	Поз.	Обозначение	Наименование	Кол.	Примечание
			Стандартные изделия		
	5		Отвод 90° 57×3		
			ГОСТ 17375-83	1	
	6		Отвод 45° 57×3		
			ГОСТ 17375-83	4	
	7		Фланец 1-50-6 Вст3сп5		
			ГОСТ 12821-80	1	

Т016.004 204.000

Изм	Лист	№ докум.	Подп.	Дата

Лист 2

Формат А4

Формат	Зона	Поз.	Обозначение	Наименование	Кол.	Примеч.
				Документация		
А4			Т01Б.004.205.000	Сборочный чертеж		
				Детали		
				Патрубки		
				Труба 89×3,5 ГОСТ 8732-78 / Б 20 ГОСТ 8731-74		
Б4		1	Т01Б.004.205.001	L = 948 -1,6	1	7,0 кг
Б4		2	Т01Б.004.205.002	L = 760 -1,6	1	5,6 кг
Б4		3	Т01Б.004.205.003	L = 720 -1,6	1	5,3 кг
				Стандартные изделия		
		4		Отвод 45° 89×3,5		
				ГОСТ 17375-83	4	

Изм.	Лист	№ докум.	Подп.	Дата	Т01Б.004.205.000			
Разраб.		Павлов			Трубопровод	Лит.	Лист	Листов
Пров.		Сидоров						1
Н.контр.		Молоткова				ГИПРОТЕХМОНТАЖ Москва		
Утв.		Кагерманян						

Формат А4

Формат	Зона	Поз.	Обозначение	Наименование	Кол.	Примеч.
				Документация		
А3			Т01Б.004.207.000 СБ	Сборочный чертеж		
				Детали		
А4		1	Т01Б.004.207.001	Патрубок	1	
				Стандартные изделия		
				Переходы ГОСТ 17378-83		
		2		К 57×4 - 38×2	1	
		3		К 57×4 - 45×2,5	1	
		4		К 45×2,5 - 25×1,6	1	
				Фланцы ГОСТ 12821-80		
		5		1-20-6 Вст3сп5	1	
		6		1-32-16 Вст3сп5	2	
		7		Болт М16-6g×55.58		
				ГОСТ 7798-70	8	
		8		Гайка М16-6Н.5		
				ГОСТ 5915-70	8	
		9		Шайба 16.01.08 кп		
				ГОСТ 11371-78	8	
		10		Прокладка А-32-16		
				ГОСТ 15180-70	2	
		11		Вентиль 15кч 19п2		
				Ду 32 Ру 16 ГОСТ 18162-72	1	

Инв.№ подл. | Подпись и дата | Взам. инв.№ | Инв.№ дубл. | Подпись и дата

Изм.	Лист	№ докум.	Подп.	Дата	Т01Б.004.207.000			
Разраб.		Павлов			Трубопровод	Лит.	Лист	Листов
Пров.		Сидоров						1
Н.контр.		Молоткова				ГИПРОТЕХМОНТАЖ Москва		
Утв.		Кагерманян						

Формат А4

Формат	Зона	Поз.	Обозначение	Наименование	Кол.	Примеч.
				Документация		
А3			Т01Б.004.206.000 СБ	Сборочный чертеж		
				Детали		
А4		1	Т01Б.004.206.001	Патрубок	1	
Б4		2	Т01Б.004.206.002	Патрубок		
				Труба 57×3 ГОСТ 10704-76 / Вст3сп5 ГОСТ 10705-80		
				L = 700 -1,6	1	2,7 кг
Б4		3	Т01Б.004.206.003	Патрубок		
				Труба 57×3 ГОСТ 10704-76 / Вст3сп5 ГОСТ 10705-80		
				L = 360 -1,6	1	1,4 кг
Б4		4	Т01Б.005.206.004	Патрубок		
				Труба 32×2 ГОСТ 10704-76 / Вст3сп5 ГОСТ 10705-80		
				L = 126,5 -0,5	3	0,2 кг
Б4		5	Т01Б.004.206.005	Патрубок		
				Труба 57×3 ГОСТ 10704-76 / Вст3сп5 ГОСТ 10705-80		
				L = 62 -0,5	1	0,23 кг

Изм.	Лист	№ докум.	Подп.	Дата	Т01Б.004.206.000			
Разраб.		Комолова			Трубопровод	Лит	Лист	Листов
Пров.		Павлов					1	2
Гл.конст.		Сидоров				ГИПРОТЕХМОНТАЖ Москва		
Н.контр.		Ястребов						
Утв.		Кузнецов						

Формат А4

Формат	Зона	Поз.	Обозначение	Наименование	Кол.	Примеч.
				Стандартные изделия		
		6		Отвод 90° 57×3		
				ГОСТ 17375-83	1	
		7		Отвод 60° 57×3		
				ГОСТ 17375-83	1	
		8		Отвод 45° 57×3		
				ГОСТ 17375-83	1	
		9		Заглушка 57×3		
				ГОСТ 17379-83	1	
		10		Фланец 1-25-16 Вст3сп5		
				ГОСТ 12821-80	6	
		11		Болт М12-6g×50.58		
				ГОСТ 7798-70	24	
		12		Гайки М12-6Н.5		
				ГОСТ 5915-70	24	
		13		Шайба 12.01.08 кп		
				ГОСТ 11371-78	24	
		14		Прокладка А-25-16		
				ГОСТ 15180-70	6	
		15		Вентиль запорный 15кч 19п		
				Ду25 Ру16 ГОСТ 18162-72	3	

Инв.№ подл. | Подпись и дата | Взам. инв.№ | Инв.№ дубл. | Подпись и дата

Изм.	Лист	№ докум.	Подп.	Дата	Т01Б.004.206.000	Лист 2

Серия 5.903-11 Выпуск 1-4

Т015.004.201.002

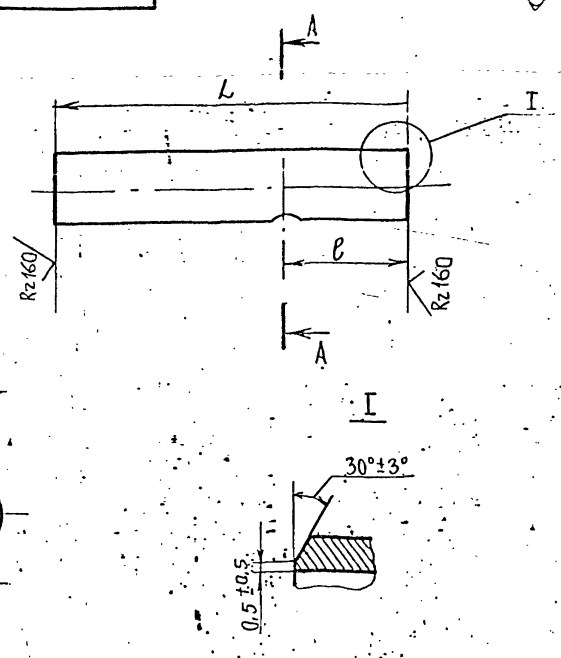

Обозначение	Размеры, мм L	e	d	Материал	Масса, кг
Т01Б.004.201.001	250	125	15	Труба 219×5 ГОСТ 8732-78 / Б20 ГОСТ 8731-74	6,6
-01	214	107	15	Труба 108×4 ГОСТ 8732-78 / Б20 ГОСТ 8731-74	2,2
-02	205	50	23	Труба 108×4 ГОСТ 8732-78 / Б20 ГОСТ 8731-74	1,1

Неуказанные предельные отклонения размеров $\pm \frac{t2}{2}$.

Т01Б.004.201.001

Изм.	Лист	№ докум.	Подп.	Дата
Разраб.		Комолова		
Пров.		Павлов		
Гл. констр.		Сидоров		
Н. контр.		Ястребов		
Утв.		Кузнецов		

Патрубок

см. таблицу

Лит.	Масса	Масшт.
	см. табл.	
Лист	Листов 1	

Гипротехмонтаж Москва

Формат А4

Подп. и дата | Инв. № подл. | Взам. инв. № | Инв. № дубл. | Подп. и дата

Т015.004.203.000СБ

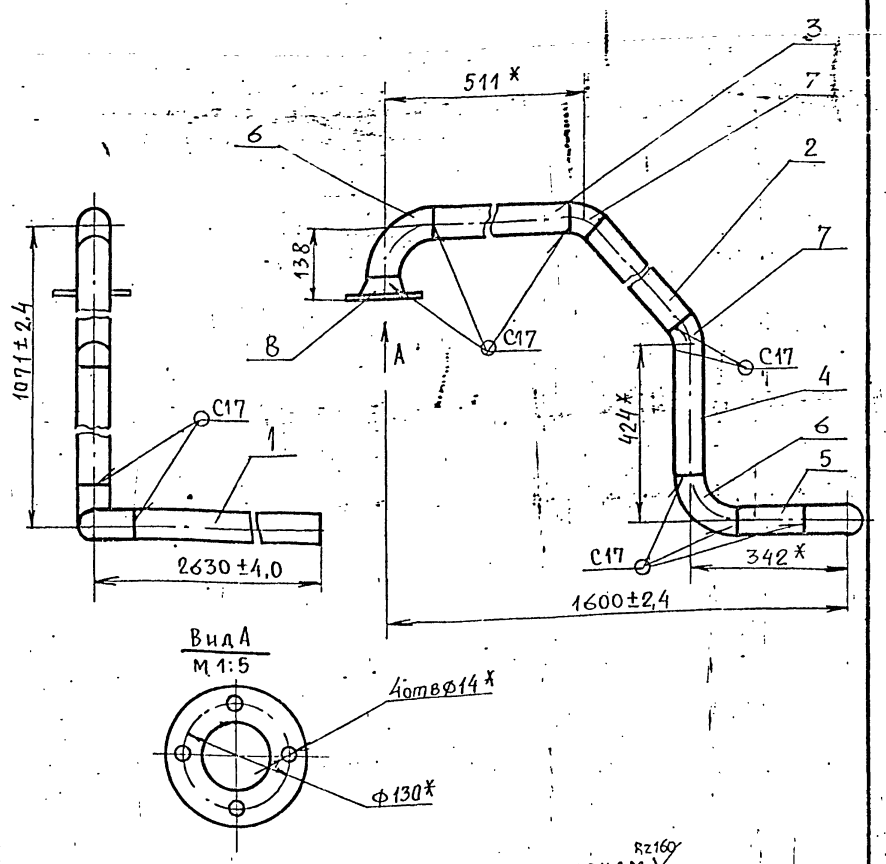

1. Шероховатость деталей поз. 1÷5 по торцам $Rz160$.
2. Сварные швы по ГОСТ 16037-80
3. * Размеры для справок.

Т01Б.004.203.000СБ

Изм.	Лист	№ докум.	Подп.	Дата
Разраб.		Комолова		
Пров.		Павлов		
Гл. констр.		Сидоров		
Н. контр.		Ястребов		
Утв.		Кузнецов		

Трубопровод
Сборочный чертеж

Лит.	Масса	Масшт.
	28	1:10
Лист	Листов 1	

Гипротехмонтаж Москва

Формат А4

Подп. и дата | Инв. № подл. | Взам. инв. № | Инв. № дубл. | Подп. и дата

Т015.004.204.000СБ

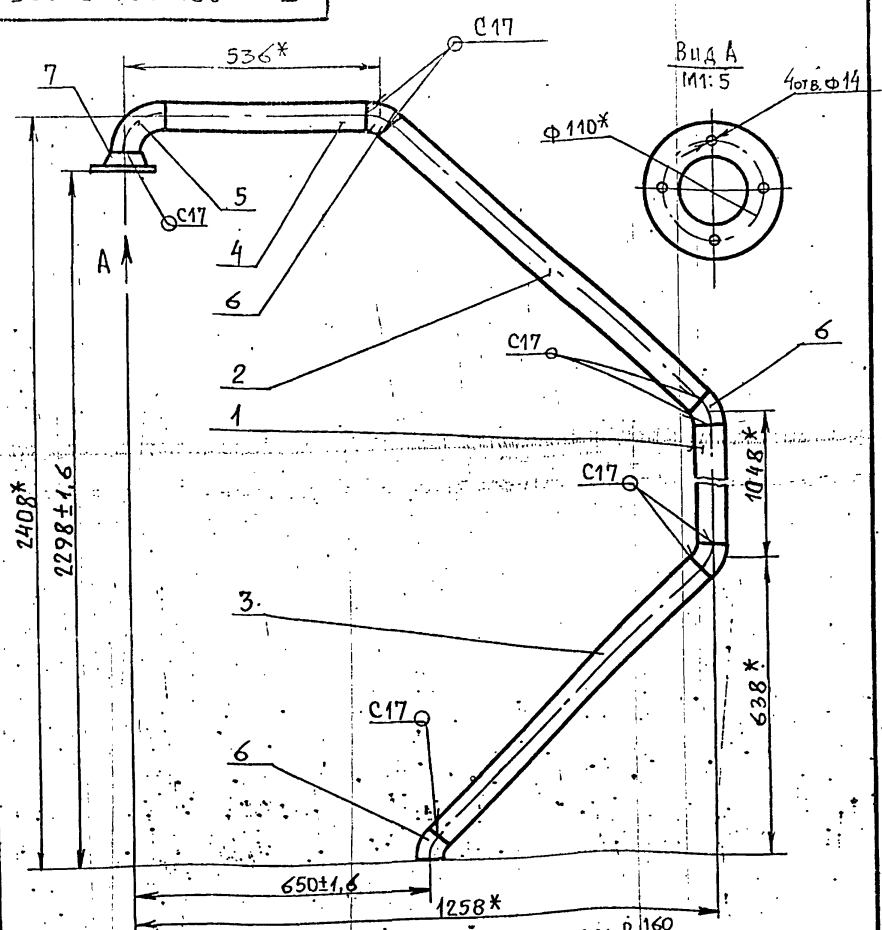

1. Шероховатость деталей поз. 1÷4 по торцам $Rz160$.
2. Сварные швы по ГОСТ 16037-80
3. Размеры для справок.

Т01Б.004.204.000СБ

Изм.	Лист	№ докум.	Подп.	Дата
Разраб.		Комолова		
Пров.		Павлов		
Гл. констр.		Сидоров		
Н. контр.		Ястребов		
Утв.		Кузнецов		

Трубопровод
Сборочный чертеж

Лит.	Масса	Масшт.
	15,75	1:10
Лист	Листов 1	

Гипротехмонтаж Москва

Формат А4

Подп. и дата | Инв. № подл. | Взам. инв. № | Инв. № дубл. | Подп. и дата

Т015.004.205.000СБ

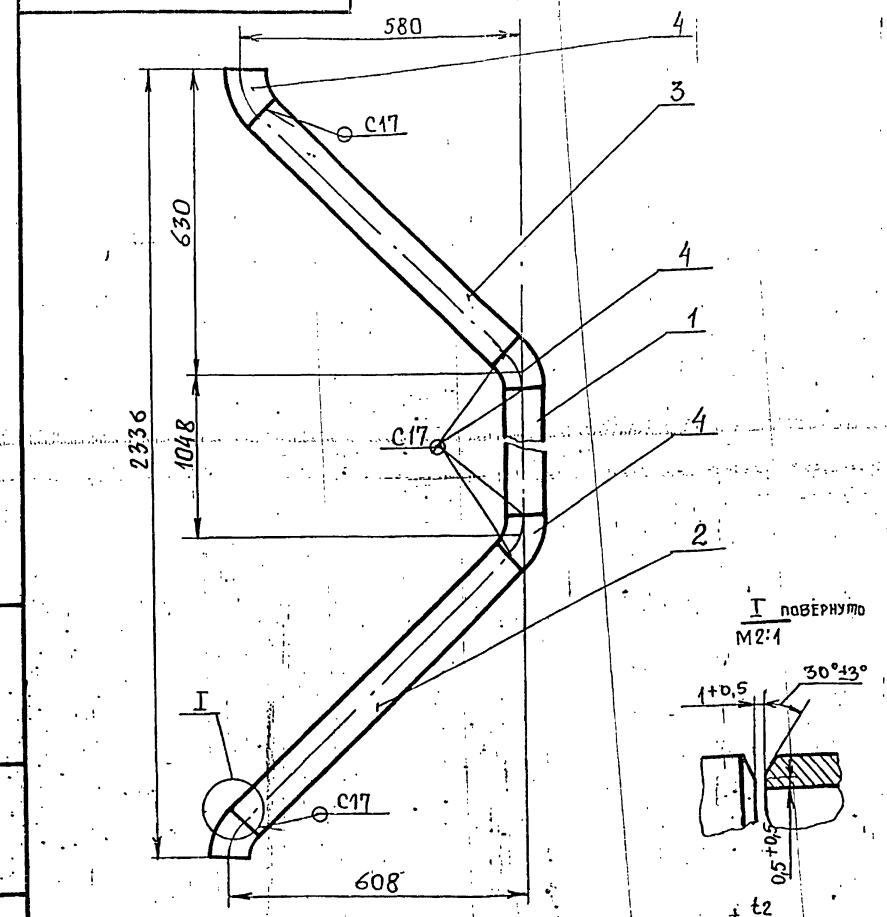

1. Неуказанные предельные отклонения размеров $\pm \frac{t2}{2}$.
2. Сварные швы по ГОСТ 16037-80.
3. Шероховатость деталей поз. 1÷3 по торцам $Rz160$.

Т01Б.004.205.000СБ

Изм.	Лист	№ докум.	Подп.	Дата
Разраб.		Комолова		
Пров.		Павлов		
Гл. констр.		Сидоров		
Н. контр.		Ястребов		
Утв.		Кузнецов		

Трубопровод
Сборочный чертеж

Лит.	Масса	Масшт.
	20,7	1:10
Лист	Листов 1	

Гипротехмонтаж Москва

Формат А4

Подп. и дата | Инв. № подл. | Взам. инв. № | Инв. № дубл. | Подп. и дата

Т016 004 206.000СБ

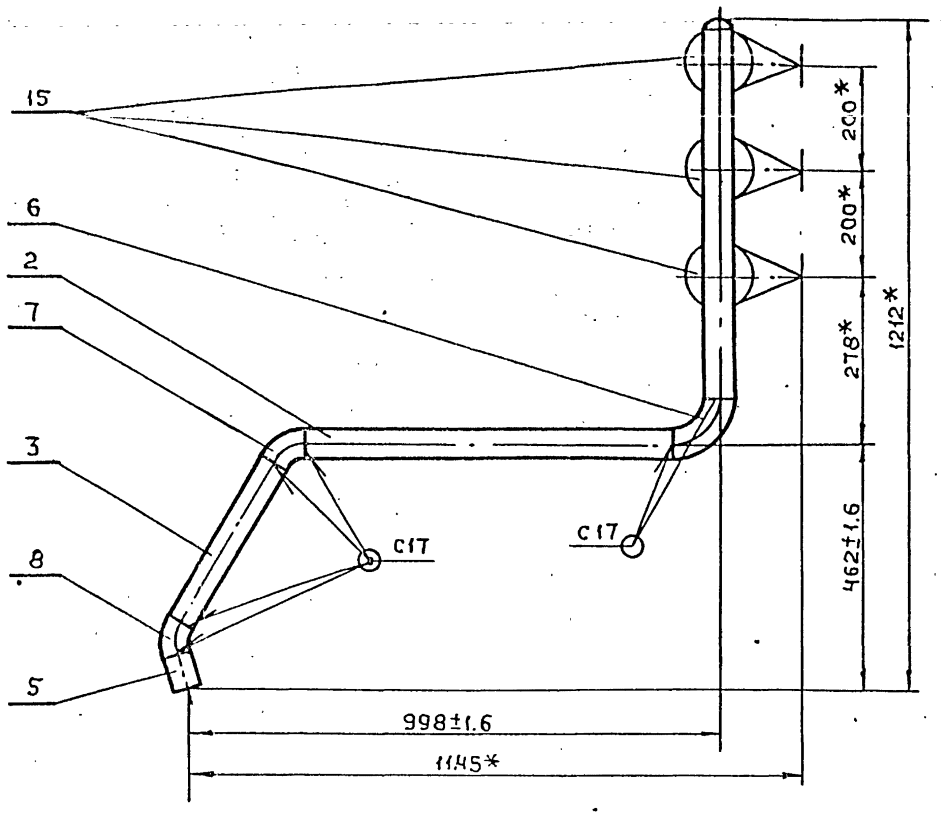

А - А
М1:1

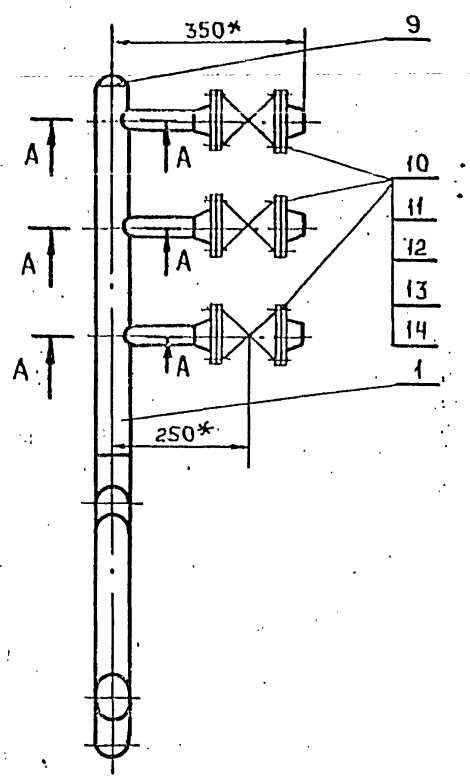

Rz 160

1. Шероховатость деталей поз.2÷5 по торцам ✓
2. Сварные швы по ГОСТ 16037-80.
3. *Размеры для справок.

					Т016.004 206.000 СБ	
Изм	Лист	№докум	Подп.	Дата	Трубопровод	Лит. / Масса 24,7 / Масшт 1:10
Разраб.		Павлов				
Пров.		Сидоров			Сборочный чертеж	Лист / Листов 1
Гл.конст.		Сидоров				
Н.контр		Молоткова				ГИПРОТЕХМОНТАЖ Москва
Утв.		Капергянц				

Формат А3

Т016.004.207.000 СБ

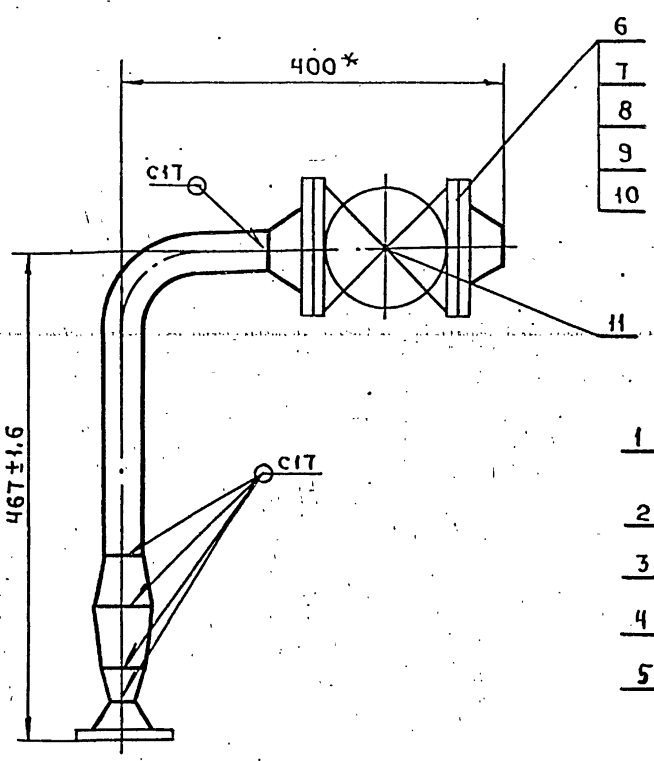

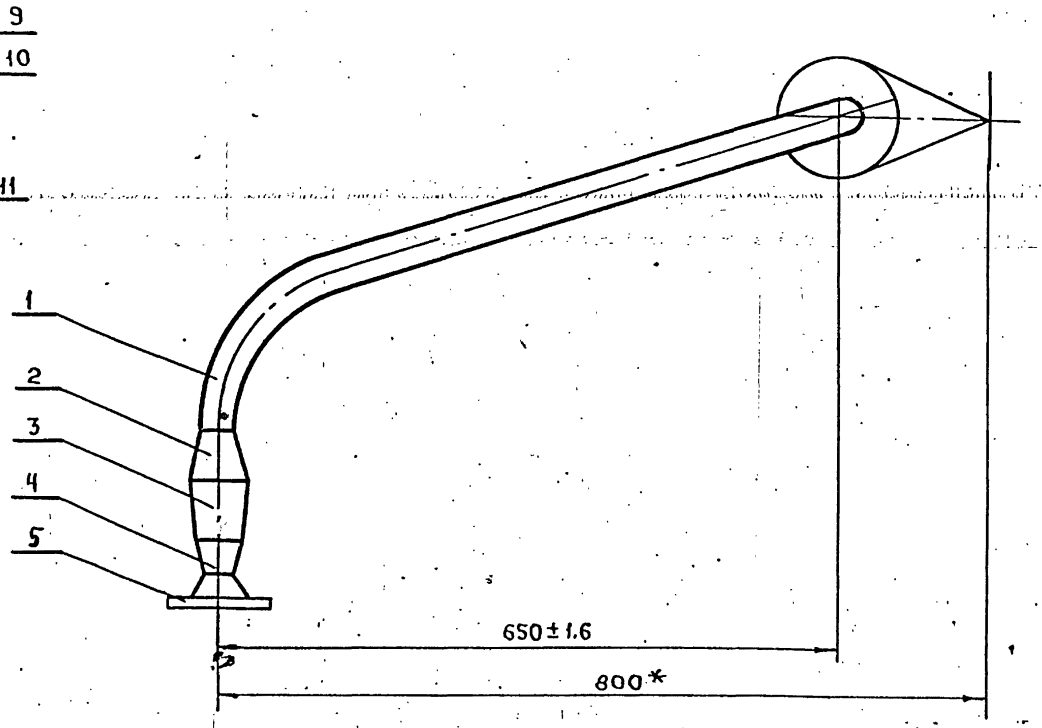

1. Сварные швы по ГОСТ 16037-80.
2. *Размеры для справок.

					Т016.004.207.000 СБ	
Изм	Лист	№докум.	Подп.	Дата	Трубопровод	Лит. / Масса 12 / Масшт 1:5
Разраб.		Комолова				
Пров.		Павлов			Сборочный чертеж	Лист / Листов 1
Гл.констр		Сидоров				
Н.контр		Ясиребов				Гипротехмонтаж Москва
Утв.		Капергянц				

Формат	Зона	Поз.	Обозначение	Наименование	Кол.	Примеч.
				Документация		
А4			ТО1Б.004.208.000СБ	Сборочный чертеж		
				Детали		
				Патрубки		
				Труба 89х3 ГОСТ10704-76 / ВСт3сп5 ГОСТ10705-80		
Б4		1	ТО1Б.004 208.001	L = 948-1.6	1	6.9кг
Б4		2	ТО1Б.004 208.002	L = 843-1.6	1	6.2кг
Б4		3	ТО1Б.004 208.003	L = 489-1.6	1	3.5кг
				Стандартные изделия		
		4		Отвод 45° 89х3.5 ГОСТ 17375-83	4	

Изм. Лист № докум. Подп. Дата
Разраб. Павлов
Пров. Сидоров
Н. контр. Молоткова
Утв. Кигерманяц

ТО1Б.004 208.000

Трубопровод

Лит. | Лист | Листов 1

Гипротехмонтаж Москва

Формат А4

Инв. № подл. | Подп. и дата | Взам. инв. № | Инв. № дубл. | Подп. и дата

Формат	Зона	Поз.	Обозначение	Наименование	Кол.	Примеч.
				Документация		
А4			ТО1Б.004.209.000СБ	Сборочный чертеж		
				Детали		
				Патрубки		
				Труба 57х3 ГОСТ10704-76 / ВСт3сп5 ГОСТ10705-80		
Б4		1	ТО1Б.004.209.001	L = 1073-2.4	1	4.3кг
Б4		2	ТО1Б.004.209.002	L = 461-1.6	1	1.8кг
Б4		3	ТО1Б.004.209.003	L = 387-1.6	1	1.5кг
				Стандартные изделия		
		4		Отвод 45° 57х3 ГОСТ 17375-83	4	

Изм. Лист № докум. Подп. Дата
Разраб. Павлов
Пров. Сидоров
Н. контр. Молоткова
Утв. Кигерманяц

ТО1Б.004 209.000

Трубопровод

Лит. | Лист | Листов 1

Гипротехмонтаж Москва

Формат А4

Инв. № подл. | Подп. и дата | Взам. инв. № | Инв. № дубл. | Подп. и дата

Форм.	Зона	Поз.	Обозначение	Наименование	Кол.	Примеч.
				Документация		
А4			ТО1Б.004.210.000СБ	Сборочный чертеж		
				Детали		
А4		1	ТО1Б.004.210.001	Стойка	1	
А4		2	ТО1Б.004.200.002-03	Опора	1	
				Стандартные изделия		
		3		[illegible]-57 ГОСТ 14911-82	1	

Изм. Лист № докум. Подп. Дата
Разраб. Павлов
Пров. Сидоров
Н. контр. Молоткова
Утв. Кигерманяц

ТО1Б.004 210.000

Опора.

Лит. | Лист | Листов 1

Гипротехмонтаж Москва

Формат А4

Инв. № подл. | Подп. и дата | Взам. инв. № | Инв. № дубл. | Подп. и дата

Формат	Зона	Поз.	Обозначение	Наименование	Кол.	Примеч.
				Документация		
А4			ТО1Б.004.211.000СБ	Сборочный чертеж		
				Детали		
А4		1	ТО1Б.004.211.001	Стойка	1	
А4		2	ТО1Б.004.200.002-04	Опора	2	
А4		3	ТО1Б.004.200.002-05	Опора	1	
				Стандартные изделия		
				Опоры ГОСТ 14911-82		
		4		ОПБ2-38	1	
		5		ОПБ2-89	2	

Изм. Лист № докум. Подп. Дата
Разраб. Павлов
Пров. Сидоров
Н. контр. Молоткова
Утв. Кигерманяц

ТО1Б.004 211.000

Опора.

Лит. | Лист | Листов 1

Гипротехмонтаж Москва

Формат А4

Инв. № подл. | Подп. и дата | Взам. инв. № | Инв. № дубл. | Подп. и дата

Т016.004.208.000СБ

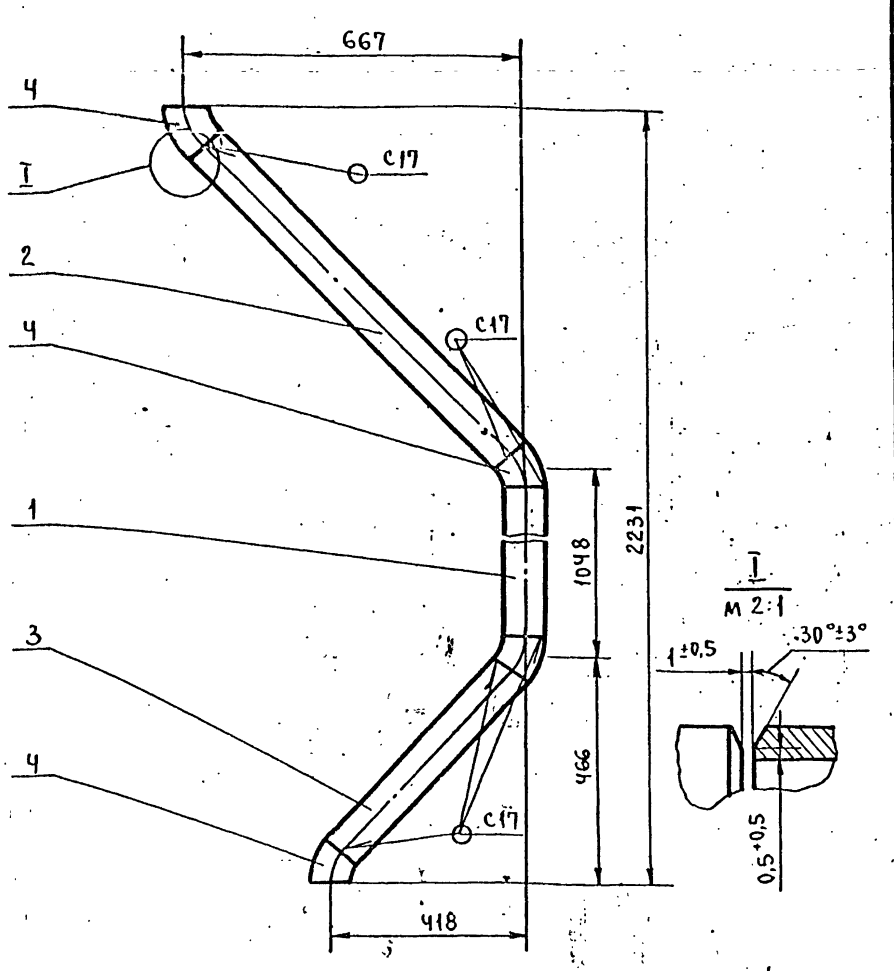

1. Неуказанные предельные отклонения размеров $\pm \frac{t_2}{2}$.
2. Сварные швы по ГОСТ 16037-80.
3. Шероховатость деталей поз. 1÷3 по торцам Rz 160.

Изм.	Лист	№ докум.	Подп.	Дата	Т016.004.208.000СБ.			
Разраб.		Комолова			Трубопровод. Сборочный чертеж.	Лит.	Масса	Масштаб
Пров.		Павлов					19,4	1:10
Гл.констр.		Сидоров				Лист	Листов 1	
Н.контр.		Ястребов				ГИПРОТЕХМОНТАЖ Москва		
Утв.		Кузнецов						

Формат А4

Т016.004.209.000СБ

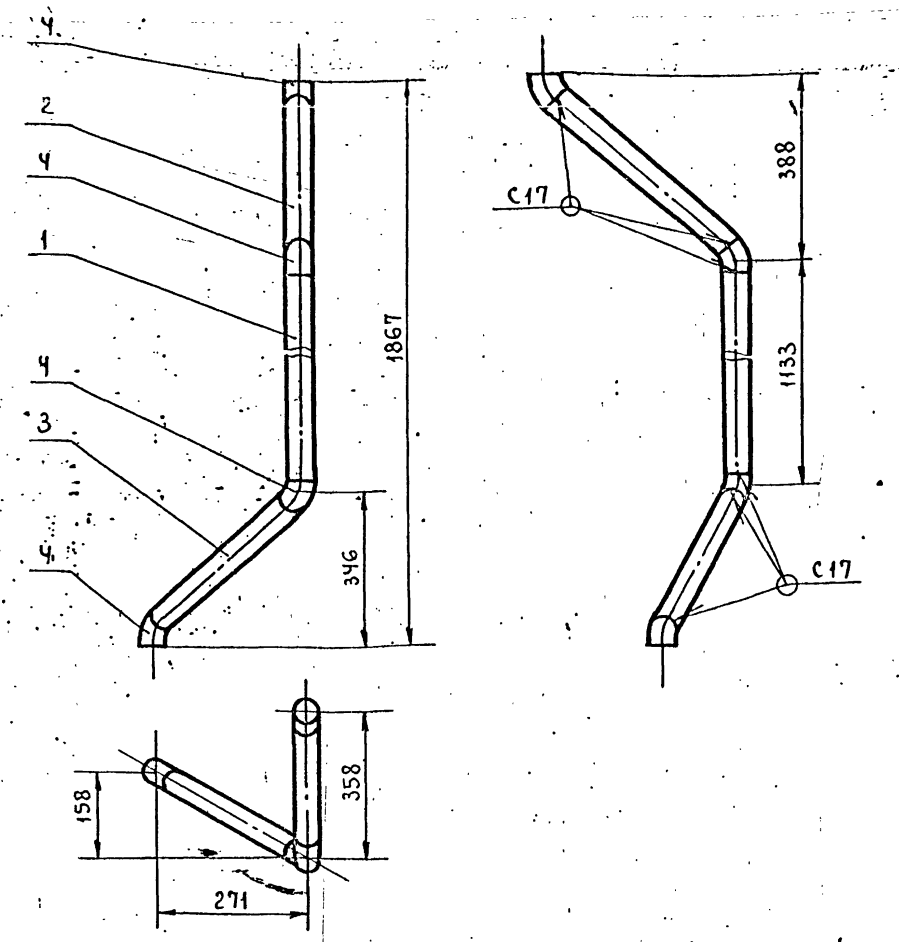

1. Неуказанные предельные отклонения размеров $\pm \frac{t_2}{2}$.
2. Сварные швы по ГОСТ 16037-80.
3. Шероховатость деталей поз. 1÷3 по торцам Rz 160.

Изм.	Лист	№ докум.	Подп.	Дата	Т016.004.209.000СБ			
Разраб.		Комолова			Трубопровод. Сборочный чертеж.	Лит.	Масса	Масштаб
Пров.		Павлов					9	1:10
Гл.конст.		Сидоров				Лист	Листов 1	
Н.контр.		Ястребов				ГИПРОТЕХМОНТАЖ Москва		
Утв.		Кузнецов						

Формат А4

Т016.004.206.001

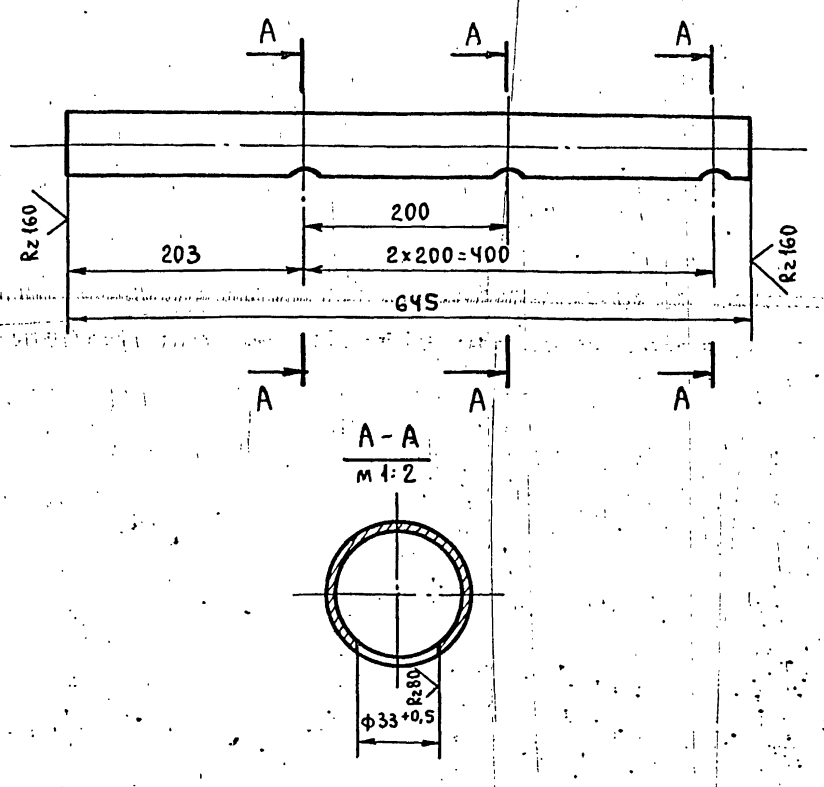

Неуказанные предельные отклонения размеров $\pm \frac{t_2}{2}$.

Изм.	Лист	№ докум.	Подп.	Дата	Т016.004.206.001			
Разраб.		Павлов			Патрубок	Лит.	Масса	Масштаб
Пров.		Сидоров					2,6	1:5
Гл.конст.		Сидоров				Лист	Листов 1	
Н.контр.		Молоткова			Труба 57×3 ГОСТ 10704-76 / Вст3сп5 ГОСТ 10705-80	ГИПРОТЕХМОНТАЖ Москва		
Утв.		Кагерманян						

Формат А4

Т016.004.207.001

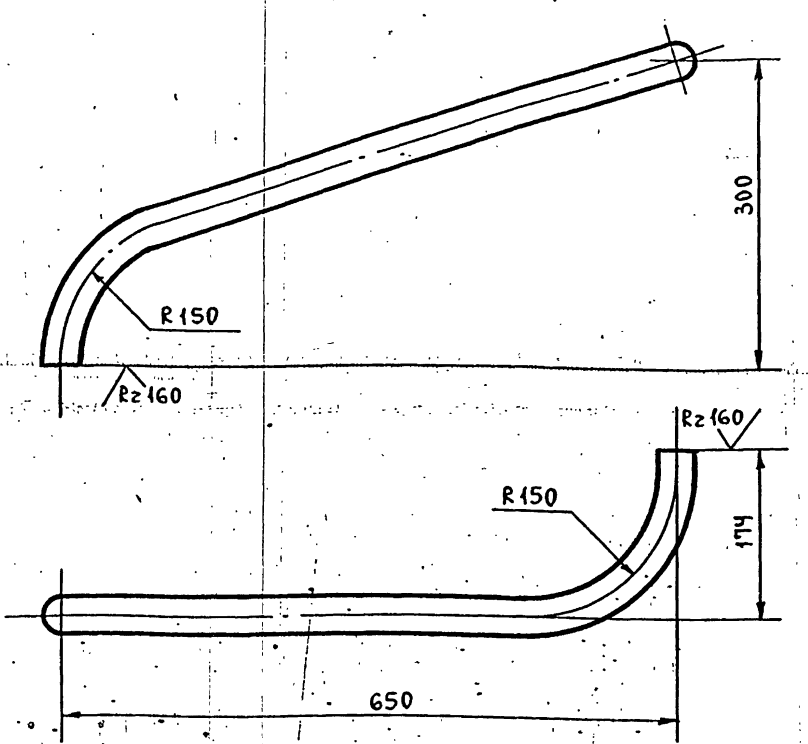

1. Неуказанные предельные отклонения размеров $\pm \frac{t_2}{2}$.
2. Длина трубной заготовки L=860мм.

Изм.	Лист	№ докум.	Подп.	Дата	Т016.004.207.001			
Разраб.		Павлов			Патрубок	Лит.	Масса	Масштаб
Пров.		Сидоров					1,5	1:5
Гл.конст.		Сидоров				Лист	Листов 1	
Н.контр.		Молоткова			Труба 38×2 ГОСТ 10704-76 / Вст3сп5 ГОСТ 10705-80	ГИПРОТЕХМОНТАЖ Москва		
Утв.		Кагерманян						

Формат А4

Инв.№ подл. | Подп. и дата | Взам.инв.№ | Инв.№ дубл. | Подп. и дата

Т015.004.210.000СБ

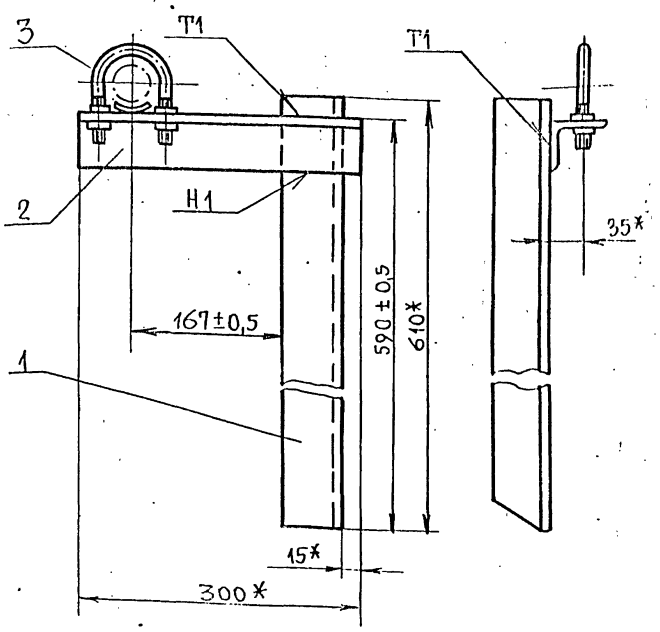

1.* Размеры для справок.

2. Сварные швы по ГОСТ 5264-80. Катет шва 6мм.

Изм.	Лист	N докум.	Подп.	Дата	Т01Б.004.210.000СБ
Разраб.		Павлов			Опора. Сборочный чертеж
Пров.		Сидоров			Лит. / Масса 5,6 / Масшт. 1:5
Гл.констр.		Сидоров			Лист / Листов 1
Н. контр.		Молоткова			Гипротехмонтаж Москва
Утв.		Кагерманян			Формат А4

Т015.005.244.000СБ

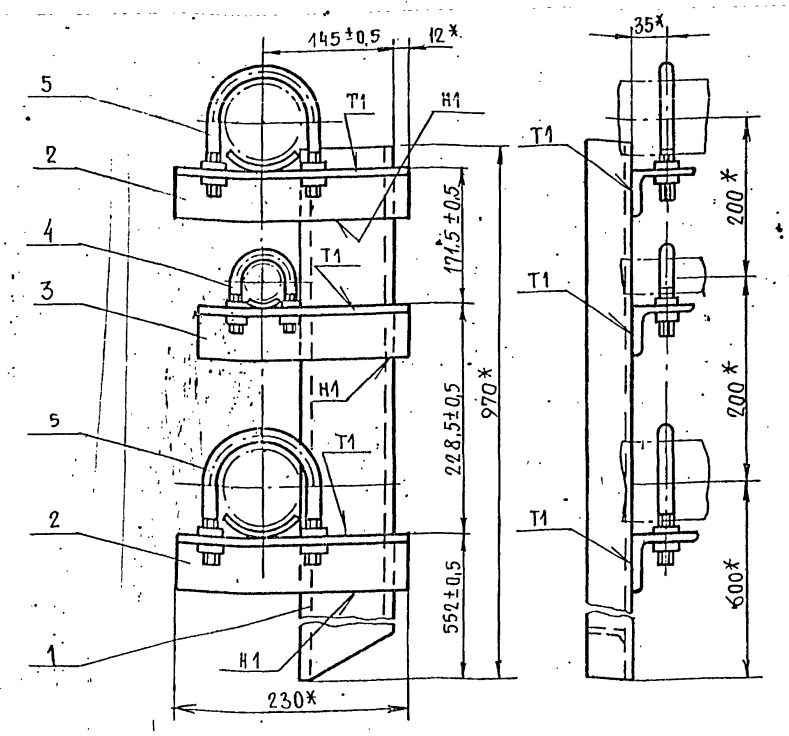

1.* Размеры для справок

2. Сварные швы по ГОСТ 5264-80. Катет шва 6мм.

Изм.	Лист	N докум.	Подп.	Дата	Т01Б.004.211.000СБ
Разраб.		Павлов			Опора. Сборочный чертеж
Пров.		Сидоров			Лит. / Масса 13,3 / Масшт. М1:5
Гл.констр.		Сидоров			Лист / Листов 1
Н. контр.		Молоткова			Гипротехмонтаж Москва 1987
Утв.		Кагерманян			Формат А4

Т015.004.210.001

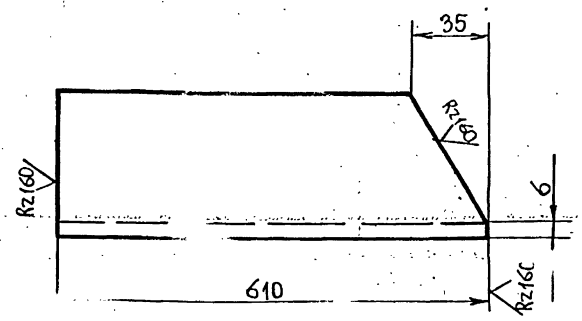

Неуказанные предельные отклонения размеров $\pm \frac{t_2}{2}$

Изм.	Лист	N докум.	Подп.	Дата	Т01Б.004.210.001
Разраб.		Павлов			Стойка
Пров.		Сидоров			Лит. / Масса 3,5 / Масштаб 1:2
Гл.констр.		Сидоров			Лист / Листов 1
Н. контр.		Молоткова			Гипротехмонтаж Москва
Утв.		Кагерманян			Формат А4

Уголок 63х63х6-Б ГОСТ 8509-72 / ВСт3сп2-Т-ГОСТ 535-79

Т015.004.211.001

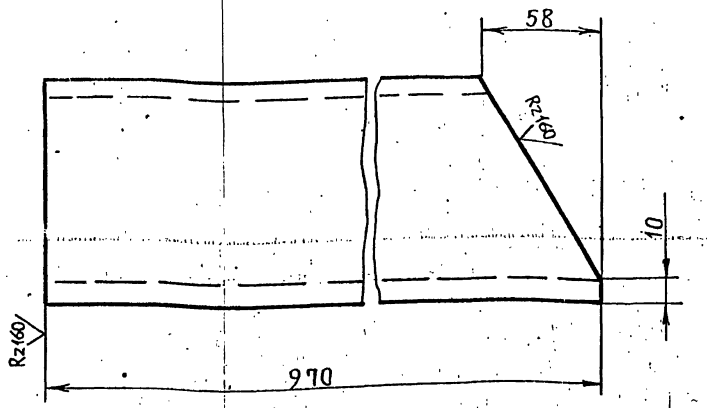

Неуказанные предельные отклонения размеров $\pm \frac{t_2}{2}$

Изм.	Лист	N докум.	Подп.	Дата	Т01Б.004.211.001
Разраб.		Павлов			Стойка
Пров.		Сидоров			Лит. / Масса 8,3 / Лист 1:2
Гл.констр.		Сидоров			Лист / Листов 1
Н. контр.		Молоткова			Гипротехмонтаж Москва
Утв.		Кагерманян			Формат А4

Швеллер 10-ГОСТ 8240-72 / В.Ст.3пс 5-Т-ГОСТ 535-79

Формат	Зона	Поз.	Обозначение	Наименование	Кол.	Примеч.
				Документация		
А2			Т01Б.004.220.000 СБ	Сборочный чертеж		
				Детали		
Б.Ч.		1	Т01Б.004.220.001	Балка		
				Швеллер 16 ГОСТ 8240-72 / Вст3пс6-1 ТУ14-1-3023-80		
				L=4800±3,0мм	1	68,2 кг
Б.Ч.		2	Т01Б.004.220.002	Элемент ограждения		
				Уголок 25×25×3 ГОСТ 8509-86 / Вст.3кп2 ГОСТ 535-79		
				L=1120±1,2мм	2	1,3 кг
Б.Ч.		3	Т01Б.004.220.003	Ребро жесткости		
				Полоса Б-ПН-0-6,0 ГОСТ 103-76 / Вст3кп2 ГОСТ 535-79		
				80×780	8	2,9 кг
Б.Ч.		4	Т01Б.004.220.004	Ребро жесткости		
				Полоса Б-ПН-0-6,0 ГОСТ 103-76 / Вст3кп2 ГОСТ 535-79		
				80×585	2	2,2 кг
Б.Ч.		5	Т01Б.004.220.005	Ребро жесткости		
				Полоса Б-ПН-0-6,0 ГОСТ 103-76 / Вст.3кп2 ГОСТ 535-79		
				80×520	2	2,0 кг
Б.Ч.		6	Т01Б.004.220.006	Элемент ограждения		
				Полоса Б-ПН-0-7,0 ГОСТ 103-76 / Вст3кп2 ГОСТ 535-79		
				140×3670	1	24,2 кг
Б.Ч.		7	Т01Б.004.220.007	Элемент ограждения / Швеллер неравнополочный		
				L 50×40×12×2,5 ГОСТ 8281-69 / Вст3кп2 ГОСТ 11474-79		
				L=1120±1,2мм	2	2,1 кг

Изм. Лист № докум. Подп. Дата — Т01Б.004.220.000

Разраб. Ручкина; Пров. Котова; Н.контр. Чекалина; Утв. Катерманян

Металлоконструкция

Литера 1 | Лист 1 | Листов 3

Гипротехмонтаж Ленинград

Формат А4

Формат	Зона	Поз.	Обозначение	Наименование	Кол.	Примеч.
А4		8	Т01Б.004.220.008	Балка	4	
А4		9	Т01Б.004.220.009	Балка	3	
А4		10	Т01Б.004.220.010	Подкос	2	
А4		11	Т01Б.004.220.011	Подкос	4	
А4		12	Т01Б.004.220.012	Элемент ограждения	1	
А4		13	Т01Б.004.220.013	Косынка	3	
А4		14	Т01Б.004.220.014	Косынка	1	
А4		15	Т01Б.004.220.015	Косынка	4	
А4		16	Т01Б.004.220.016	Элемент ограждения	1	
А4		17	Т01Б.004.220.017	Элемент ограждения	9	
А4		18	Т01Б.004.220.018	Настил	1	
Б.Ч.		19	Т01Б.004.220.019	Пластина		
				Полоса 10.0 ГОСТ 103-76 / Вст3кп2 ГОСТ 380-71		
				95×70	6	0,52
А4		20	Т01Б.004.220.020	Балка	1	
Б.Ч.		21	Т01Б.004.220.021	Балка		
				Швеллер 10 ГОСТ 8240-72 / Вст3пс6-1 ТУ14-1-3023-80		
				L=1960±2мм	1	16,8 кг
Б.Ч.		22	Т01Б.004.220.022	Пластина		
				Лист 6-ПН-0-8,0 ГОСТ 19903-74 / Вст3пс6-1 ТУ14-1-3023-80		
				140×140	4	1,23 кг
Б.Ч.		23	Т01Б.004.220.023	Стойка		
				Труба 108×4 ГОСТ 10704-76 / В-Вст3сп ГОСТ 10705-80		
				L=365±0,5	2	3,75 кг
				Стандартные изделия		
		24		Опора 108-04		
				ОСТ 34-42-622-84	2	

Инв.№ подл. | Подп. и дата | Взам.инв.№ | Инв.№ дубл. | Подп. и дата

Изм. Лист № докум. Подп. Дата — Т01Б.004.220.000 — Лист 2

Формат А4

Формат	Зона	Поз.	Обозначение	Наименование	Кол.	Примеч.
		25		Болт М16-6g×55.58		
				ГОСТ 7798-70	8	
		26		Гайка М16-6Н.5		
				ГОСТ 5915-70	16	
		27		Шайба 16.01.08 кп		
				ГОСТ 11371-78	16	

Изм. Лист № докум. Подп. Дата — Т01Б.004.220.000 — Лист 3

Формат А4

Т01Б.004.140.090

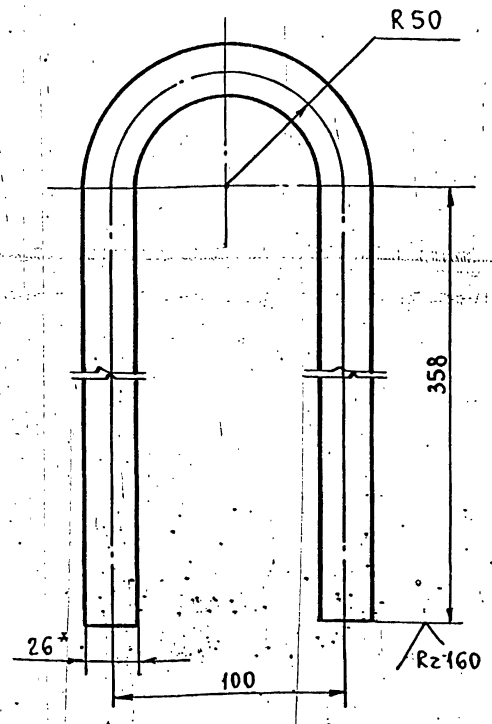

1. Предельные отклонения размеров $\pm \frac{t_2}{2}$.
2. L заготовки 873 мм.

Инв.№ подл. | Подп. и дата | Взам.инв.№ | Инв.№ дубл. | Подп. и дата

Изм. Лист № докум. Подп. Дата — Т01Б.004.140.090

Разраб. Мерзенина; Пров. Котова; Гл.конст. Сидоров; Н.контр. Ястребов; Утв. Катерманн

Петля

Литера | Масса 3,1 | Масштаб 1:2

Лист | Листов: 1

Круг 26-В ГОСТ 2590-71 / Вст3кп2 ГОСТ 535-79

Гипротехмонтаж Ленинград

23205-14 15 Формат А4

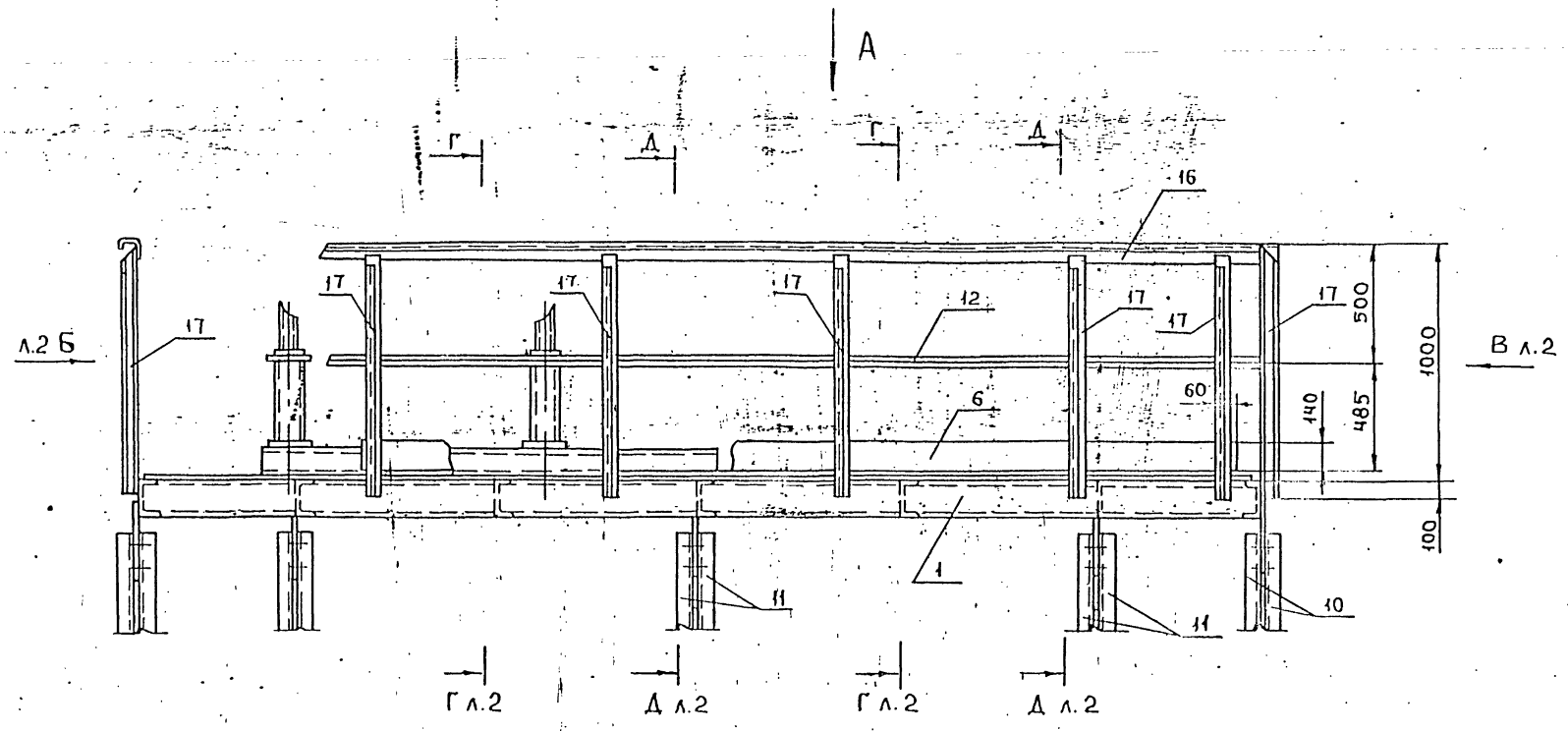

ВИД А

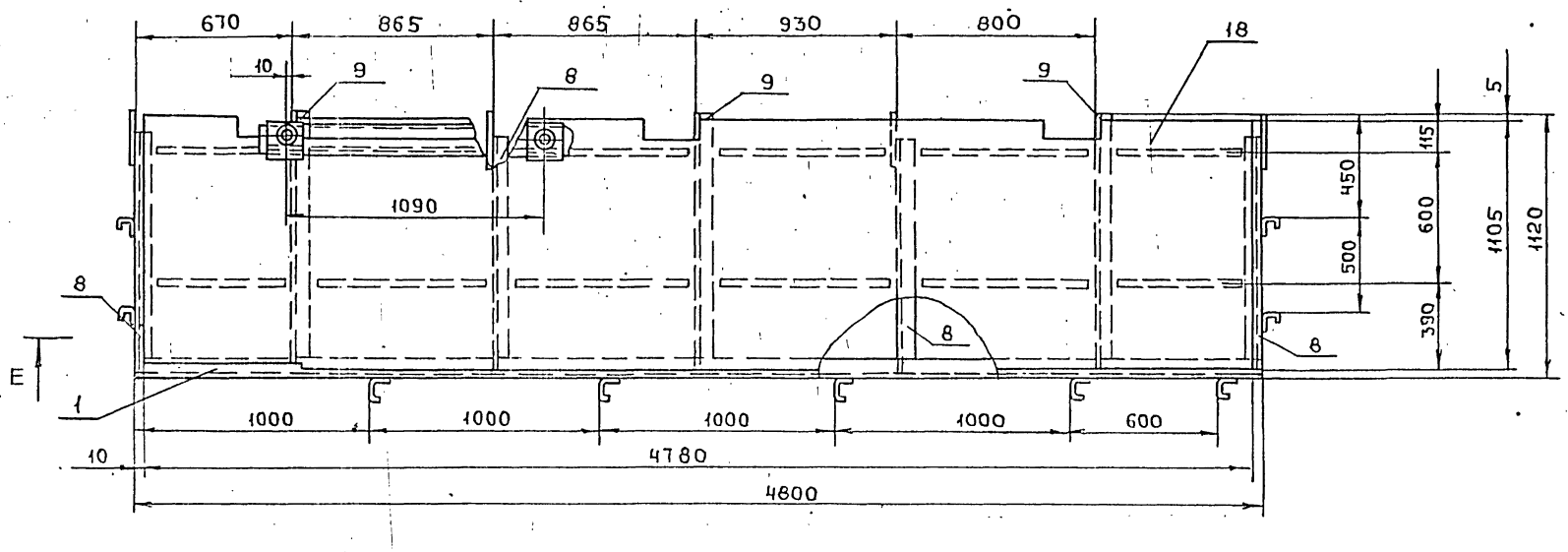

ВИД Б

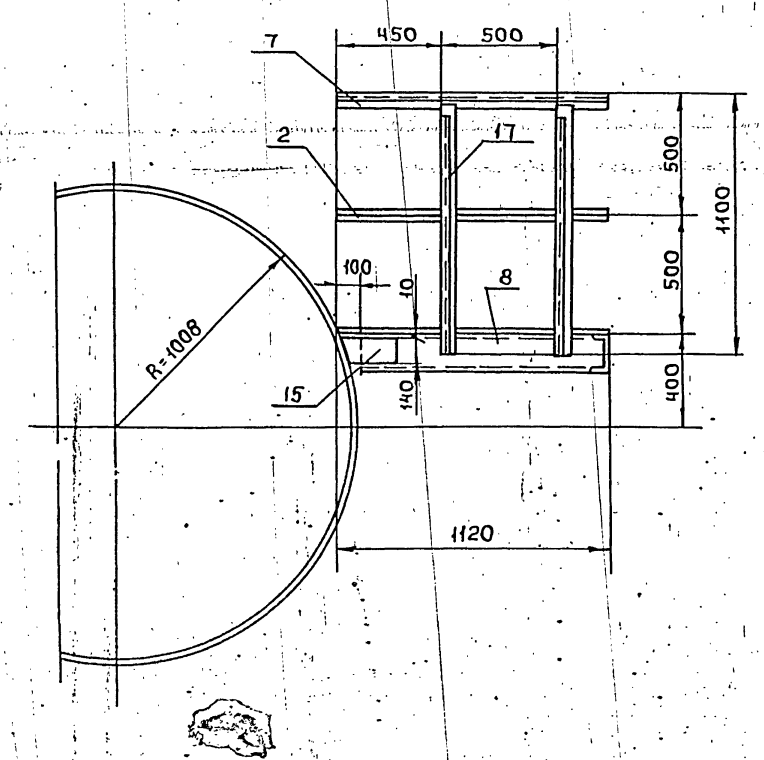

1. Сварные швы по ГОСТ 5264-80.
2. Электроды Э-46; Э-50; ГОСТ 9467-75.
3. Сварные швы сплошные по контуру прилегания свариваемых деталей. Катет сварных швов по наименьшей толщине свариваемых деталей.
4. Сварные швы очистить от шлака и окалины. Шероховатость сварных швов $Rz\,160$
5. Неуказанные предельные отклонения размеров $\pm \frac{t_2}{2}$.

Изм.	Лист	№докум.	Подп.	Дата	Т01Б.004, 220.000 СБ
Разраб.		Ручкина			Металлоконструкция. Сборочный чертеж
Провер.		Котова			Литера: — Масса: 558,5 Масштаб: 1:20
Гл.инст.		Сидоров			Лист 1 Листов 2
Н.контр.		Чекалина			Гипротехмонтаж Ленинград
Утв.		Кагерманянц			

Инв.№подл. | Подп. и дата | Взам.инв.№ | Инв.№дубл. | Подп. и дата

Вид В

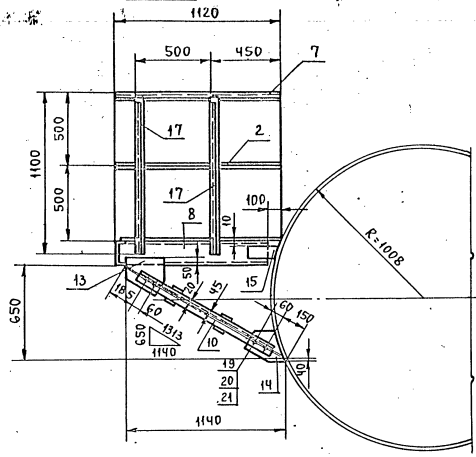
1120
500
450
7
17
2
1100
500
500
17
100
8
10
R=1008
13
185
50
45
15
60
150
650
60
1313
650
1140
10
19
20
21
14
90
1140

Г - Г

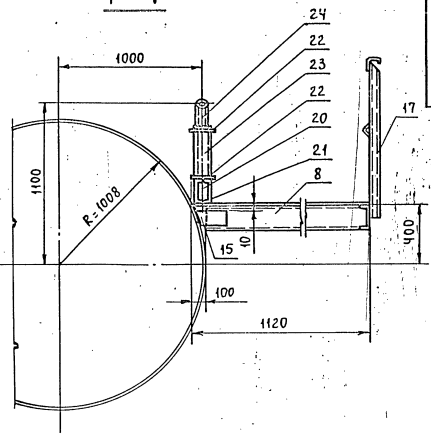
24
22
23
22
20
21
8
17
1000
1100
R=1008
15
10
400
100
1120

Д - Д

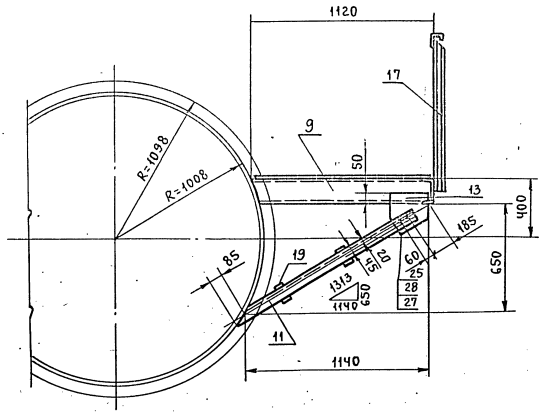
1120
17
9
50
13
400
R=1098
R=1008
185
85
19
60
25
28
27
650
1313
650
1140
11
1140

Е - Е

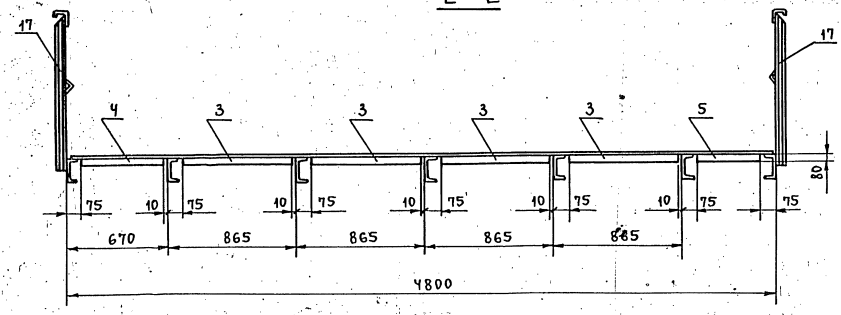
17
17
4
3
3
3
3
5
80
75
10
75
10
75
10
75
10
75
10
75
75
670
865
865
865
865
4800

Серия 5.903-11 Выпуск 1-4

Т01Б 004 220 008

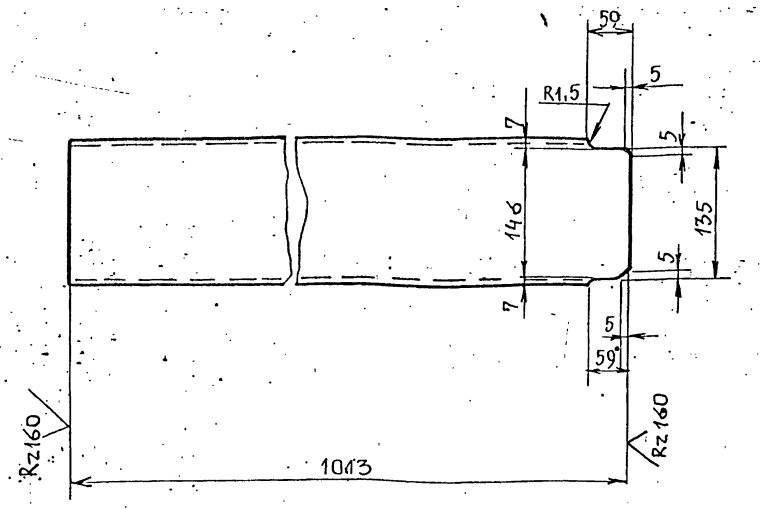

Предельные отклонения размеров $\pm \frac{t_2}{2}$.

					Т01Б. 004. 220. 008		
Изм.	Лист	№ докум.	Подп.	Дата	Балка	Лит	Масса	Масшт.
Разраб.		Ручкина					14,4	1:5
Пров.		Котова				Лист	Листов 1
Гл. констр.		Сидоров			Швеллер 16 ГОСТ 8240-72 ВСт3пс6-1 ТУ14-1-3023-80	Гипротехмонтаж Ленинград	
Н. контр.		Ястребов					
Утв.		Кагерманянц					

Формат А4

Т01Б 004 220 009

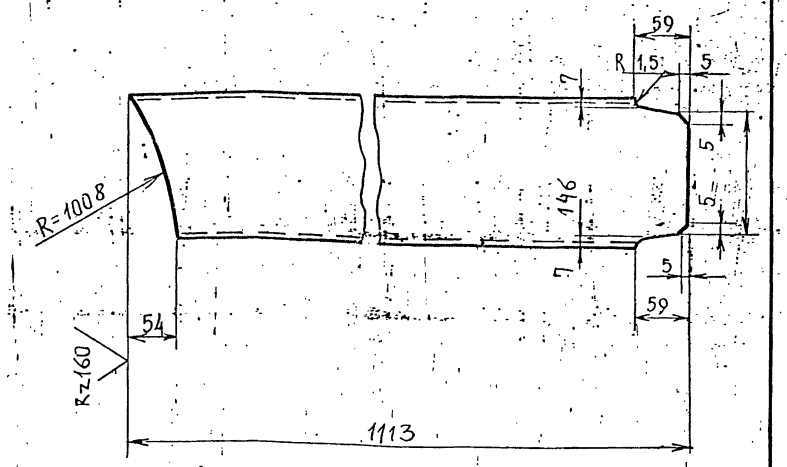

Предельные отклонения размеров $\pm \frac{t_2}{2}$.

					Т01Б. 004. 220. 009		
Изм.	Лист	№ докум.	Подп.	Дата	Балка	Лит	Масса	Масшт.
Разраб.		Ручкина						1:5
Пров.		Котова				Лист	Листов 1
Гл. констр.		Сидоров			Швеллер 16 ГОСТ 8240-72 ВСт3пс6-1 ТУ14-1-3023-80	Гипротехмонтаж Ленинград	
Н. контр.		Ястребов					
Утв.		Кагерманянц					

Формат А4

Т01Б 004 220 010

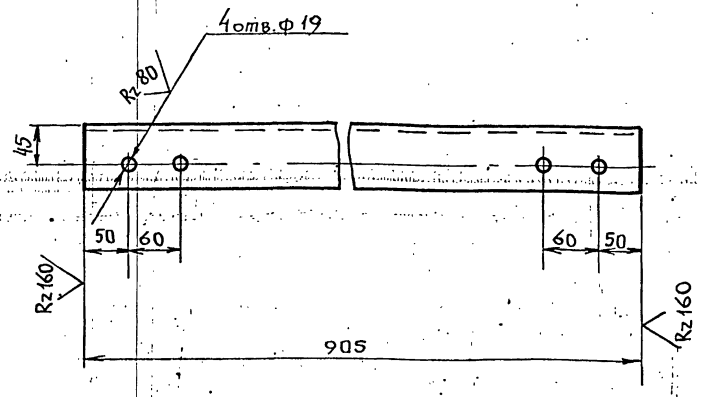

Предельные отклонения размеров отверстий H14; остальных $\pm \frac{t_2}{2}$.

					Т01Б. 004. 220. 010		
Изм.	Лист	№ докум.	Подп.	Дата	Подкос	Лит.	Масса	Масшт.
Разраб.		Ручкина					6,2	1:20
Пров.		Котова				Лист	Листов 1
Гл. констр.		Сидоров			Уголок 75х75х6 ГОСТ 8509-86 ВСт3пс6-1 ТУ14-1-3023-80	Гипротехмонтаж Ленинград	
Н. контр.		Ястребов					
Утв.		Кагерманянц					

Формат А4

Т01Б 004 220 010

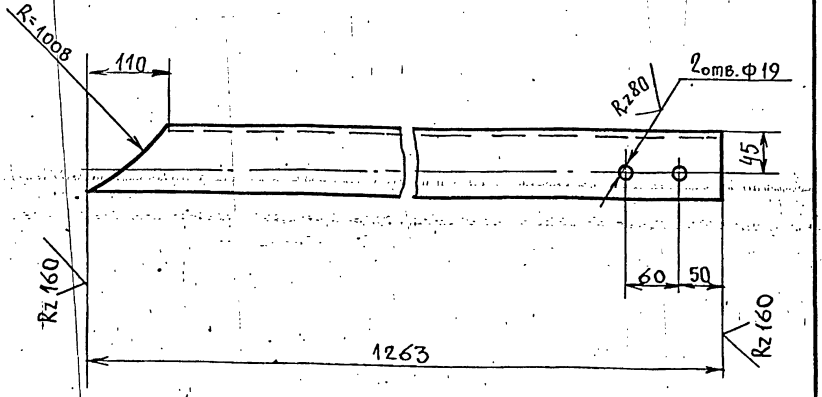

Предельные отклонения размеров отверстий H14; остальных $\pm \frac{t_2}{2}$.

					Т01Б. 004. 220. 011		
Изм.	Лист	№ докум.	Подп.	Дата	Подкос	Лит.	Масса	Масшт.
Разраб.		Ручкина					8,7	1:20
Пров.		Котова				Лист	Листов 1
Гл. конст.		Сидоров			75х75х6 ГОСТ 8509-86 Уголок ВСт3пс6-1 ТУ14-1-3023-80	Гипротехмонтаж Ленинград	
Н. контр.		Ястребов					
Утв.		Кагерманянц					

Формат А4

Т016.004 220.012

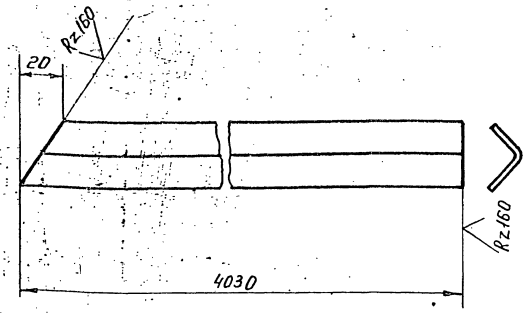

Предельные отклонения размеров $\pm \frac{t_2}{2}$.

Изм.	Лист	№ докум.	Подп.	Дата	Т016.004 220.012		
Разраб.		Ручкина			Элемент ограждения.	Лит.	Масса: 4.5 кг; Масштаб: 1:2
Пров.		Котова				Лист	Листов 1
Гл.конст.		Сидоров			Уголок 25х25х3 ГОСТ 8509-86 / ВСт3кп2-1 ГОСТ 535-79	Гипротехмонтаж Ленинград	
Н.контр.		Ястребов					
Утв.		Катерманяк					

Формат А4

Т016.004 220.013

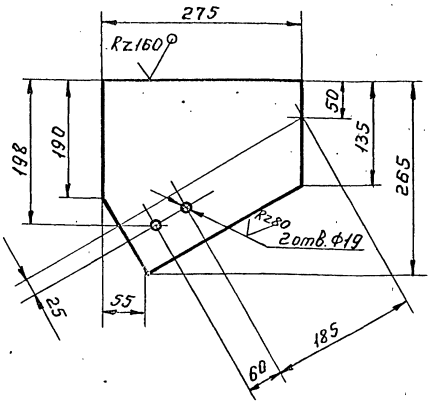

Предельные отклонения размеров; отверстий H14; остальных $\pm \frac{t_2}{2}$.

Изм.	Лист	№ докум.	Подп.	Дата	Т016.004 220.013		
Разраб.		Ручкина			Косынка.	Лит.	Масса: 3,5 кг; Масштаб: 1:5
Пров.		Котова				Лист	Листов 1
Гл.конст.		Сидоров			Лист Б-ПН-0-10,0 ГОСТ 19903-74 / ВСт3пс6-1 ТУ14-1-3023-80	Гипротехмонтаж Ленинград	
Н.контр.		Ястребов					
Утв.		Катерманяк					

Формат А4

Инв.№ подл. | Подп. и дата | Взам. инв.№ | Инв.№ дубл. | Подп. и дата

Т016.004 220.014

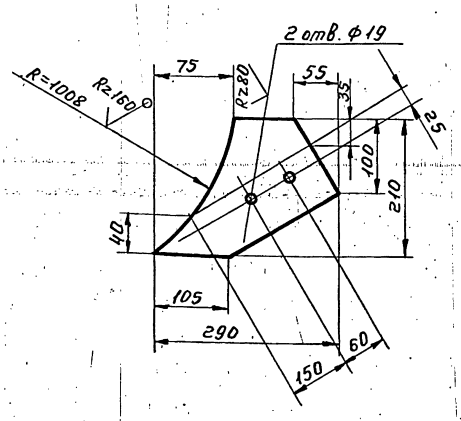

Предельные отклонения размеров: отверстий H14; остальных $\pm \frac{t_2}{2}$.

Изм.	Лист	№ докум.	Подп.	Дата	Т016.004 220.014		
Разраб.		Ручкина			Косынка	Лит.	Масса: 2,2 кг; Масштаб: 1:5
Пров.		Котова				Лист	Листов 1
Гл.конс.		Сидоров			Лист Б-ПН-0-10,0 ГОСТ 19903-74 / ВСт3пс6-1 ТУ14-1-3023-80	Гипротехмонтаж Ленинград	
Н.контр.		Ястребов					
Утв.		Катерманяк					

Формат А4

Т016.004 220.015

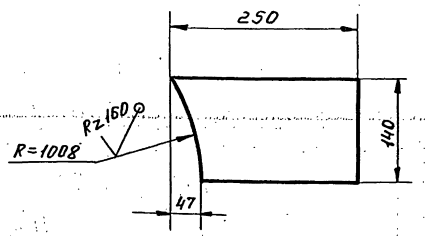

Предельные отклонения размеров $\pm \frac{t_2}{2}$.

Изм.	Лист	№ докум.	Подп.	Дата	Т016.004 220.015		
Разраб.		Ручкина			Косынка	Лит.	Масса: 1.6 кг; Масштаб: 1:5
Пров.		Котова				Лист	Листов 1
Гл.кон.		Сидоров			Лист Б-ПН-0-10,0 ГОСТ 19903-74 / ВСт3пс6-1 ТУ14-1-3023-80	Гипротехмонтаж Ленинград	
Н.контр.		Ястребов					
Утв.		Катерманяк					

Формат А4

Инв.№ подл. | Подп. и дата | Взам. инв.№ | Инв.№ дубл. | Подп. и дата

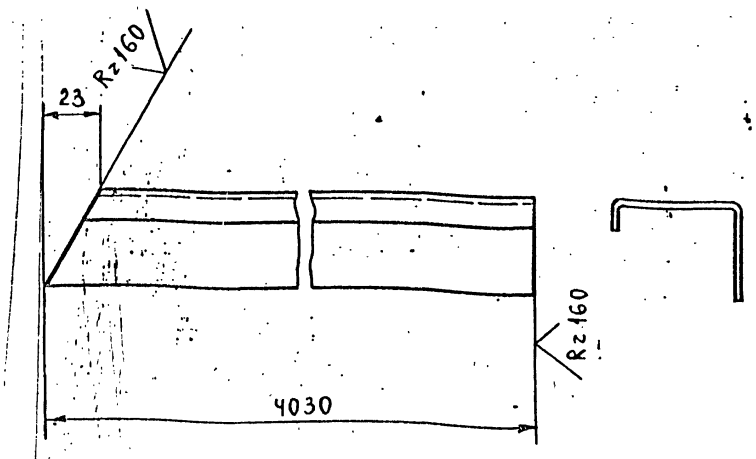

Предельные отклонения размеров $\pm \frac{t_2}{2}$.

Изм.	Лист	№ докум.	Подп.	Дата	Т016.004.220.016			
Разраб.		Ручкина			Элемент ограждения	Лит.	Масса	Масштаб
Пров.		Котова					7,5	1:2
Гл.конст.		Сидоров				Лист	Листов 1	
Н.контр.		Чекалина			Швеллер неравнополочный 50×40×12×2,5 ГОСТ 8281-80 / ВСт3сп2 ГОСТ 380-71	ГИПРОТЕХМОНТАЖ Ленинград		
Утв.		Кагерманян						

Инв.№ подл. | Подп. и дата | Взам.инв.№ | Инв.№ дубл. | Подп. и дата

Формат А4

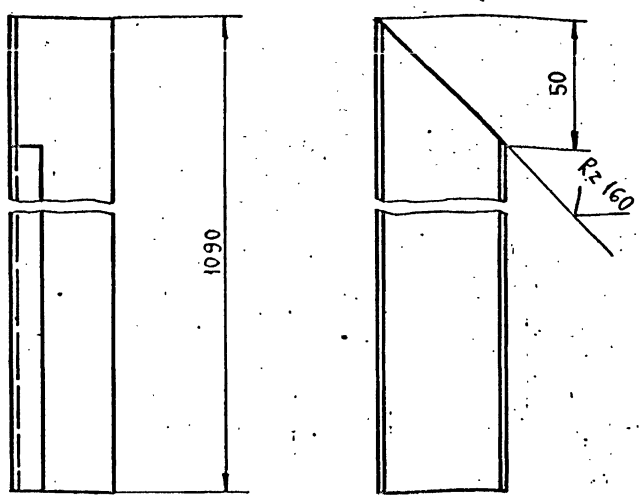

Предельные отклонения размеров $\pm \frac{t_2}{2}$.

Изм.	Лист	№ докум.	Подп.	Дата	Т016.004.220.017			
Разраб.		Ручкина			Элемент ограждения	Лит.	Масса	Масштаб
Пров.		Котова					2,0	1:2
Гл.конст.		Сидоров				Лист	Листов 1	
Н.контр.		Чекалина			Швеллер неравнополочный 150×40×12×2,5 ГОСТ 8281-80 / ВСт3кп2 ГОСТ 380-71	ГИПРОТЕХМОНТАЖ Ленинград		
Утв.		Кагерманян						

Инв.№ подл. | Подп. и дата | Взам.инв.№ | Инв.№ дубл. | Подп. и дата

Формат А4

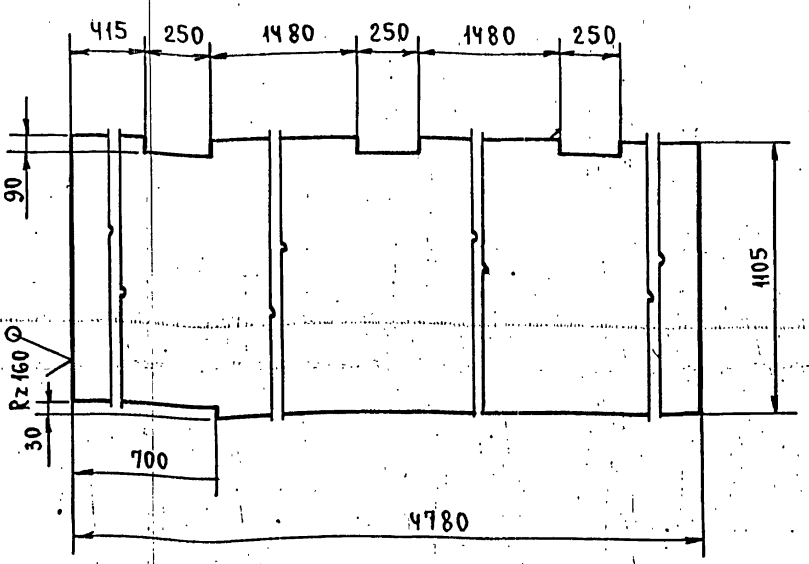

Предельные отклонения размеров $\pm \frac{t_2}{2}$.

Изм.	Лист	№ докум.	Подп.	Дата	Т016.004.220.018			
Разраб.		Ручкина			Настил	Лит.	Масса	Масштаб
Пров.		Котова					223,4	1:20
Гл.конст.		Сидоров				Лист	Листов 1	
Н.контр.		Чекалина			Лист ромб. К-ПУ-5×1105×4780 / БСт3сп ГОСТ 8568-77	ГИПРОТЕХМОНТАЖ Ленинград		
Утв.		Кагерманян						

Инв.№ подл. | Подп. и дата | Взам.инв.№ | Инв.№ дубл. | Подп. и дата

Формат А4

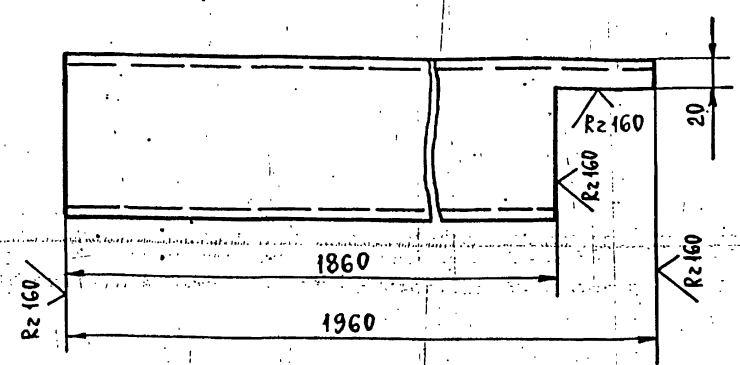

Изм.	Лист	№ докум.	Подп.	Дата	Т016.004.220.020			
Разраб.		Павлов			Балка	Лит.	Масса	Масштаб
Пров.		Сидоров					17	1:5
Гл.конст.		Сидоров				Лист	Листов 1	
Н.контр.		Чекалина			Швеллер 10 ГОСТ 8240-72 / ВСт3пс6-1 ТУ14-1-3023-80	ГИПРОТЕХМОНТАЖ Ленинград		
Утв.		Кагерманян						

Инв.№ подл. | Подп. и дата | Взам.инв.№ | Инв.№ дубл. | Подп. и дата

Формат А4

Формат	Зона	Поз.	Обозначение	Наименование		Примечание
				Документация		
А2			Т01Б.004 300.000 СБ	Сборочный чертеж		
				Сборочные единицы		
А4		1	Т01 Б.004 301. 000	Трубопровод	1	
А4		2	Т01 Б.004 302. 000	Трубопровод	1	
А4		3	Т01 Б.004 303. 000	Кронштейн	1	
А4		4	Т01 Б.004 303.000-01	Кронштейн	1	
				Детали		
А4		5	Т01 Б.004 300. 001	Отвод	1	
А4		6	Т01 Б.004 300. 002	Патрубок	1	
				Прочие изделия		
		7		Устройство предохранительное ДА-50*	1	462 кг

* Поставляется в комплекте с деаэрационной колонкой заказчиком.

Изм.	Лист	№ докум.	Подп.	Дата	Т01Б.004300. 000			
Разраб.		Павлов			Установка гидрозатвора	Лит.	Лист	Листов 1
Пров.		Сидоров				ГИПРОТЕХМОНТАЖ Москва		
Н.контр.		Ястребов						
Утв.		Кузнецов						

Копировал Липович Формат А4

Формат	Зона	Поз.	Обозначение	Наименование	Кол.	Примечание
				Документация		
А4			Т01Б.004 301. 000СБ	Сборочный чертеж		
				Детали		
Б4		1	Т01 Б.004 301. 001	Патрубок		
				Труба 108×3,5 ГОСТ 10704-76 / ВСт3сп5 ГОСТ 10705-80		
				L = 180-1,0	1	1,85 кг
				Стандартные изделия		
		2		Отвод 90° 108×4 ГОСТ 17375-83	1	2,8 кг
		3		Переход К108×4-89×3,5 ГОСТ 17378-83	1	1 кг
		4		Фланец 1-80-2,5 ВСт3сп5 ГОСТ 12821-80	1	2,43 кг

Инв. № подл. | Подпись и дата | Взам. инв. № | Инв. № дубл. | Подпись и дата

Изм.	Лист	№ докум.	Подп.	Дата	Т01Б.004301.000			
Разраб.		Павлов			Трубопровод	Лит.	Лист	Листов 1
Пров.		Сидоров				ГИПРОТЕХМОНТАЖ Москва		
Н.контр.		Ястребов						
Утв.		Кузнецов						

Копировал Липович Формат А4

Формат	Зона	Поз.	Обозначение	Наименование	Кол.	Примечание
				Документация		
А4			Т01Б.004 302. 000СБ	Сборочный чертеж		
				Детали		
Б4		1	Т01 Б.004 302. 001	Патрубок		
				Труба 108×3,5 ГОСТ 10704-76 / ВСт3сп5 ГОСТ 10705-80		
				L = 730-1,6	1	7,5 кг
Б4		2	Т01 Б.004 302. 002	Патрубок		
				Труба 108×3,5 ГОСТ 10704-76 / ВСт3сп5 ГОСТ 10705-80		
				L = 670-1,6	1	6,9 кг
				Стандартные изделия		
		3		Отвод 90° 108×4 ГОСТ 17375-83	1	2,5 кг

Изм.	Лист	№ докум.	Подп.	Дата	Т01Б.004302.000			
Разраб.		Павлов			Трубопровод	Лит.	Лист	Листов 1
Пров.		Сидоров				ГИПРОТЕХМОНТАЖ Москва		
Н.контр.		Ястребов						
Утв.		Кузнецов						

Копировал Липович Формат А4

Формат	Зона	Поз.	Обозначение	Наименование	Кол.	Примечание
				Документация		
А4			Т01Б.004 303. 000СБ	Сборочный чертеж		
А4			Т01Б.004 303. 000-01СБ	Сборочный чертеж		
				Детали		
А4		1	Т01Б.004 303. 001	Консоль	1	
А4		1	Т01Б.004 303. 001-01	Консоль	1	
А4		2	Т01Б.004 303. 002	Подкос	1	
А4		2	Т01Б.004 303.002-01	Подкос	1	

Инв. № подл. | Подпись и дата | Взам. инв. № | Инв. № дубл. | Подпись и дата

Изм.	Лист	№ докум.	Подп.	Дата	Т01Б.004303.000			
Разраб.		Павлов			Кронштейн	Лит.	Лист	Листов 1
Пров.		Сидоров				ГИПРОТЕХМОНТАЖ Москва		
Н.контр.		Молоткова						
Утв.		Кагерманянц						

23205-14 21 Копировал Липович Формат А4

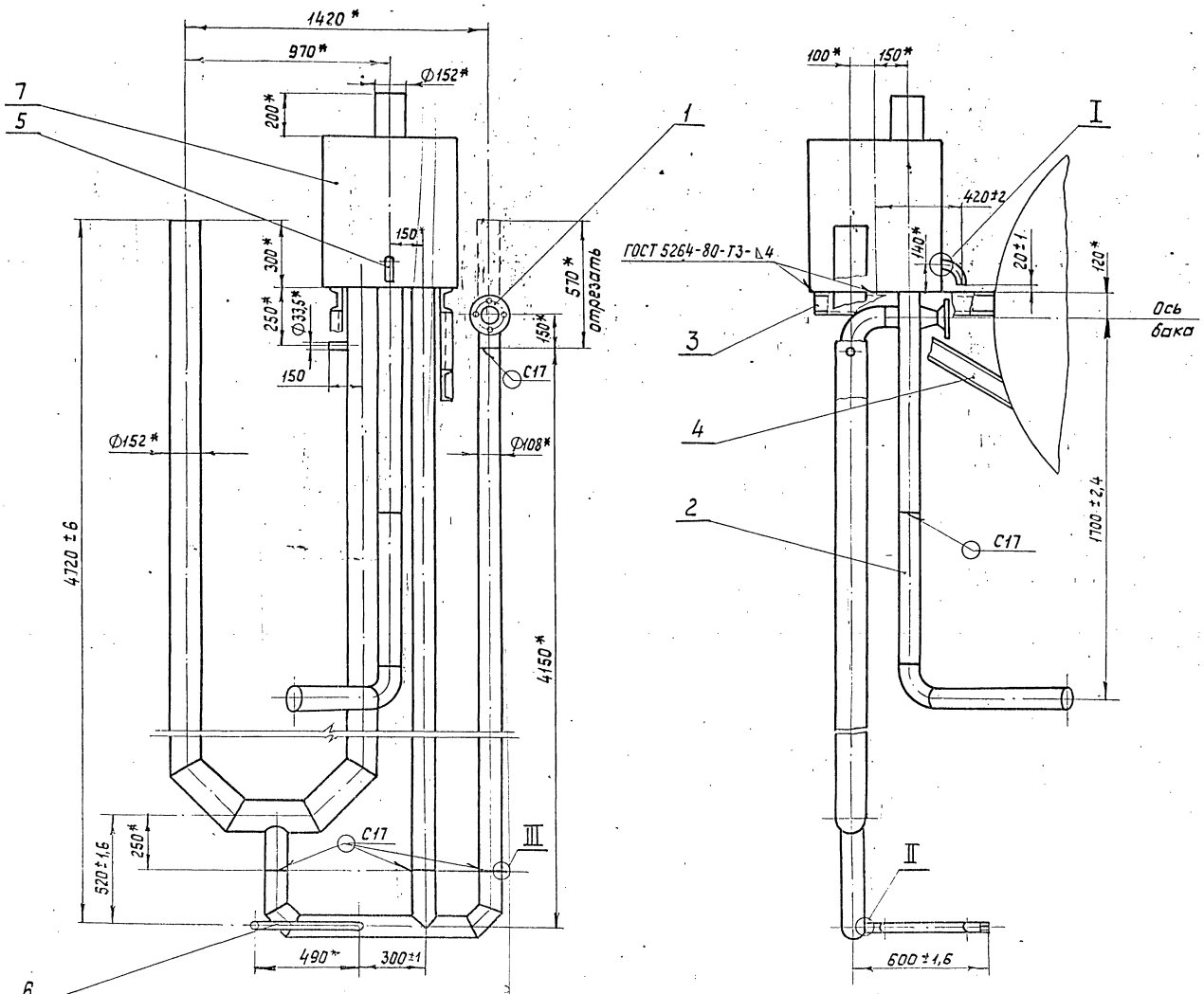

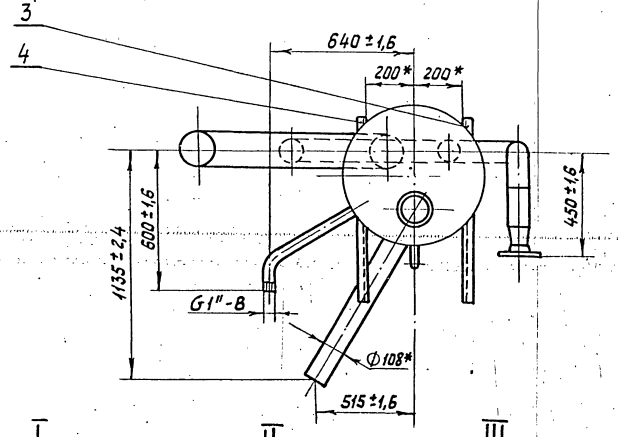

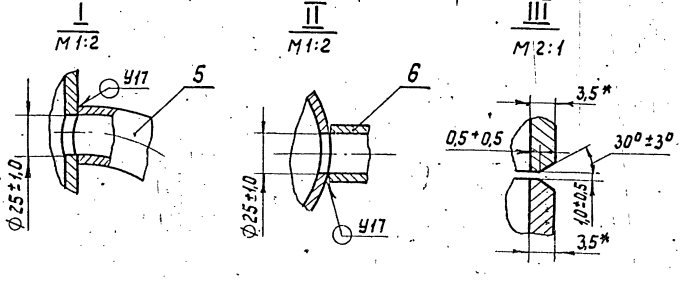

1.* Размеры для справок.

2. Сварные швы трубных соединений по ГОСТ 16037-80.

3. Сварные швы соединений деталей поз. 3; 4 и 7 по ГОСТ 5264-80. Сварные швы сплошные по контуру прилегания свариваемых деталей.

Изм.	Лист	№ докум.	Подп.	Дата	Т01Б.004.300.000СБ		
Разраб.		Павлов			Установка гидрозатвора Сборочный чертеж	Лит.	Масса 545	Масштаб 1:15
Пров.		Сидоров				Лист	Листов 1	
Т.контр.		Сидоров				ГИПРОТЕХМОНТАЖ Москва 1987		
Н.контр.		Молоткова						
Утв.		Когерманчиц						

Инв.№ подл. | Подпись и дата | Взам.инв.№ | Инв.№ дубл. | Подпись и дата

ТО16.004 301.000 СБ

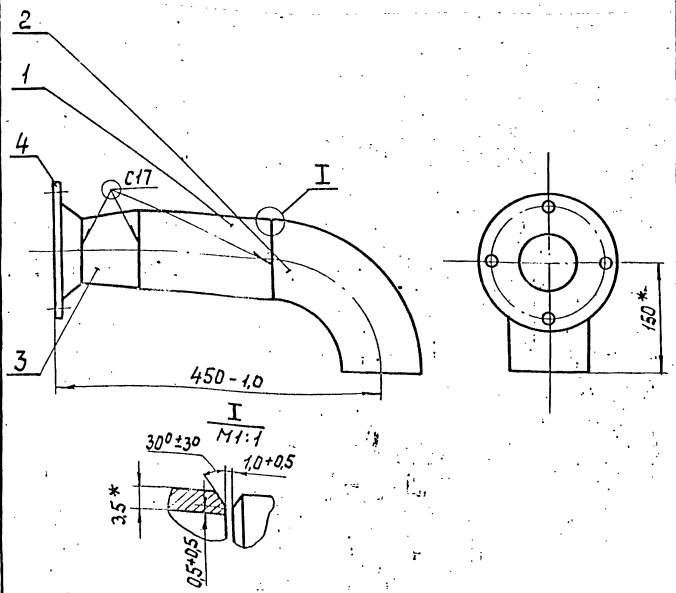

1. Сварные швы по ГОСТ 16037-80.
2. * Размеры для справок.

Изм.	Лист	№ докум.	Подп.	Дата
Разраб.		Комолова		
Пров.		Павлов		
Гл.констр.		Сидоров		
Н.контр.		Молоткова		
Утв.		Кагерманян		

ТО16.004 301.000 СБ

Трубопровод
Сборочный чертеж

Лит.	Масса	Масштаб
	8,1	1:5
Лист	Листов 1	

ГИПРОТЕХМОНТАЖ
Москва

Формат А4

ТО16.004 302.000 СБ

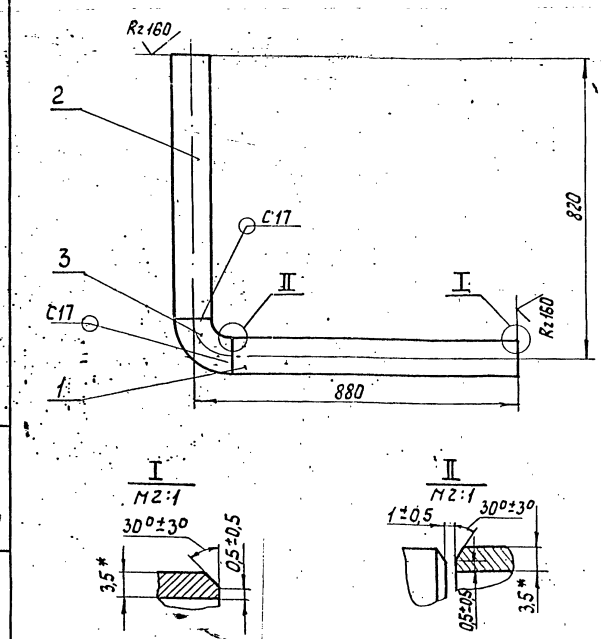

1. Неуказанные предельные отклонения размеров $\pm \frac{t_2}{2}$
2. Сварные швы по ГОСТ 16037-80.
3. * Размеры для справок.

Изм.	Лист	№ докум.	Подп.	Дата
Разраб.		Комолова		
Пров.		Павлов		
Гл.констр.		Сидоров		
Н.контр.		Молоткова		
Утв.		Кагерманян		

ТО16.004 302.000 СБ

Трубопровод
Сборочный чертеж

Лит.	Масса	Масштаб
	17,2	1:10
Лист	Листов 1	

ГИПРОТЕХМОНТАЖ
Москва

Формат А4

Инв.№ подл. | Подпись и дата | Взам.инв.№ | Инв.№ дубл. | Подпись и дата

ТО16.004 300.001

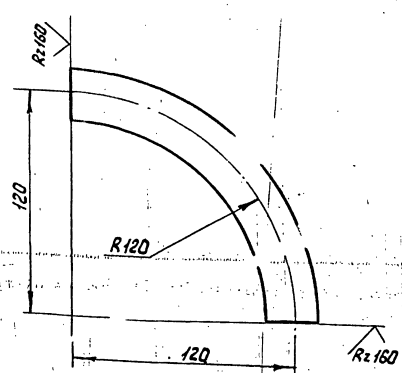

1. Неуказанные предельные отклонения размеров $\pm \frac{t_2}{2}$
2. Длина трубной заготовки 190 мм.

Изм.	Лист	№ докум.	Подп.	Дата
Разраб.		Комолова		
Пров.		Павлов		
Гл.констр.		Сидоров		
Н.контр.		Молоткова		
Утв.		Кагерманян		

ТО16.004 300.001

Отвод

Труба 25×3,2 ГОСТ 3262-75

Лит.	Масса	Масштаб
	0,45	1:2
Лист	Листов 1	

ГИПРОТЕХМОНТАЖ
Москва

Формат А4

ТО16.004 300.002

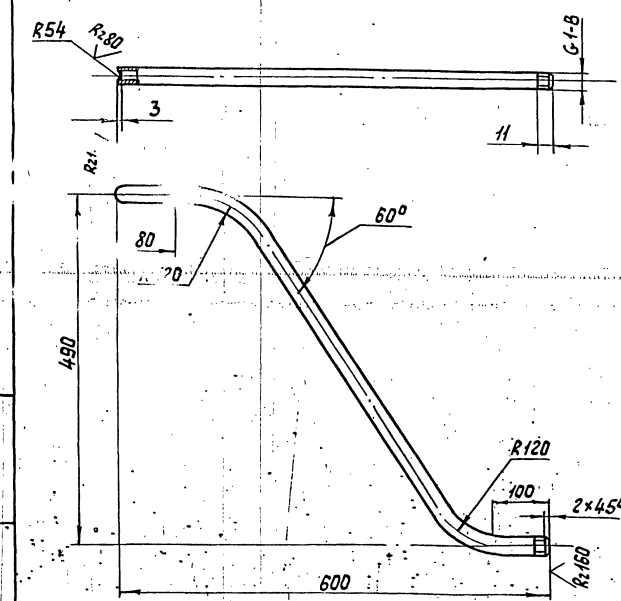

1. Неуказанные предельные отклонения размеров $\pm \frac{t_2}{2}$
2. Длина трубной заготовки 930 мм.

Изм.	Лист	№ докум.	Подп.	Дата
Разраб.		Комолова		
Пров.		Павлов		
Гл.констр.		Сидоров		
Н.контр.		Молоткова		
Утв.		Кагерманян		

ТО16.004 300.002

Патрубок

Труба 25×3,2 ГОСТ 3262-75

Лит.	Масса	Масштаб
	2,2	1:5
Лист	Листов 1	

ГИПРОТЕХМОНТАЖ
Москва

Формат А4

ТО1Б.004303.000СБ

ТО1Б.004303.000СБ

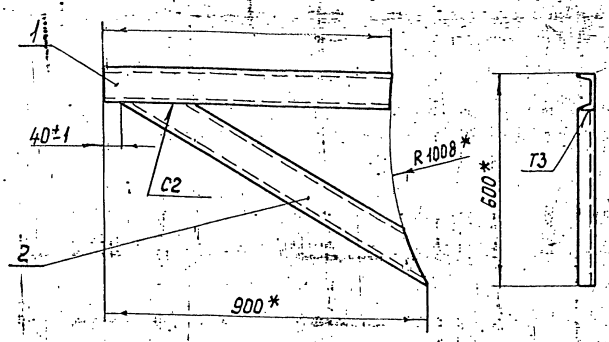

ТО1Б.004303.000-01СБ - зеркальное отражение
Остальное - см. ТО1Б.004303.000
М 1:20

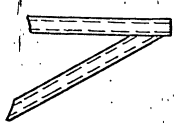

1. * Размеры для справок.
2. Сварные швы по ГОСТ 5264-80. Сварные швы сплошные по контуру прилегания. Катет шва 6 мм.

Изм.	Лист	№ докум.	Подп.	Дата	ТО1Б.004303.000СБ			
Разраб.		Павлов			Кронштейн сборочный чертеж	Лит.	Масса	Масштаб
Пров.		Сидоров					15,1	1:10
Гл.констр.		Сидоров				Лист	Листов 1	
Н.контр.		Молоткова				ГИПРОТЕХМОНТАЖ Москва		
Утв.		Когерманян						

Формат А4

Инв.№ подл. | Подпись и дата | Взам.инв.№ | Инв.№ дубл. | Подпись и дата

ТО1Б.004303.001

ТО1Б.004303.001

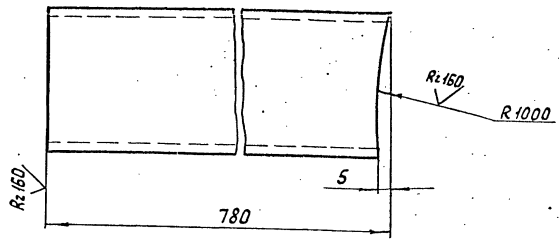

ТО1Б.004303.001-01 - зеркальное отражение
Остальное - см. ТО1Б.004303.001
М 1:10

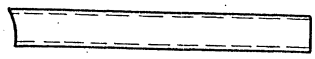

Неуказанные предельные отклонения размеров $\pm \frac{t_z}{2}$

Изм.	Лист	№ докум.	Подп.	Дата	ТО1Б.004303.001			
Разраб.		Павлов			Консоль	Лит.	Масса	Масштаб
Пров.		Сидоров					6,5	1:2,5
Гл.констр.		Сидоров				Лист	Листов 1	
Н.контр.		Молоткова			Швеллер 10-ГОСТ 8240-72 ВСт3сп2-1 ГОСТ 535-79	ГИПРОТЕХМОНТАЖ Москва		
Утв.		Когерманян						

Формат А4

Инв.№ подл. | Подпись и дата | Взам.инв.№ | Инв.№ дубл. | Подпись и дата

ТО1Б.004303.002

ТО1Б.004303.002

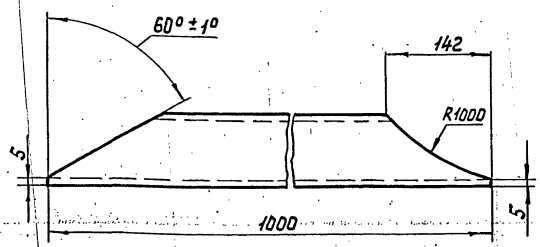

ТО1Б.004303.002-01 - зеркальное отражение
Остальное см. ТО1Б.004303.002

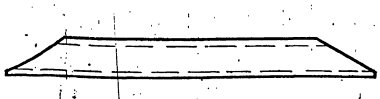

Изм.	Лист	№ докум.	Подп.	Дата	ТО1Б.004.303.002			
Разраб.		Павлов			Подкос	Лит.	Масса	Масштаб
Пров.		Сидоров					8,6	1:5
Гл.констр.		Сидоров				Лист	Листов 1	
Н.контр.		Молоткова			Швеллер 10-ГОСТ 8240-72 ВСт3сп2-1 ГОСТ 535-79	ГИПРОТЕХМОНТАЖ Москва		
Утв.		Когерманян						

Формат А4

Инв.№ подл. | Подпись и дата | Взам.инв.№ | Инв.№ дубл. | Подпись и дата

Формат	Зона	Поз.	Обозначение	Наименование	Кол.	Примеч.
				Документация		
А2			Т01Б.004403.000СБ	Сборочный чертеж		
				Детали		
Б.Ч.		1	Т01Б.004403.001	Балка Швеллер 15 ГОСТ 8240-72 / В Ст3пс6-1ТУ14-1-3023-80 L=955±1,0мм	1	13,6кг
Б.Ч.		2	Т01Б.004403.002	Балка Швеллер 15 ГОСТ 8240-72 / В Ст3пс6-1ТУ14-1-3023-80 L=950±1,0мм	1	13,5кг
Б.Ч.		3	Т01Б.004403.003	Уголок Уголок 75×75×6-В ГОСТ 8509-86 / В Ст3пс6-1ТУ14-1-3023-80 L=140±0,2мм	3	1,0кг
Б.Ч.		4	Т01Б.004403.004	Уголок Уголок 75×75×6-В ГОСТ 8509-86 / В Ст3пс6-1ТУ14-1-3023-80 L=110±0,1мм	1	0,8кг
Б.Ч.		5	Т01Б.004403.005	Элемент ограждения Полоса 4,0 ГОСТ 103-76 / В Ст3кп2 ГОСТ 535-79 140×1,560	1	6,9кг
Б.Ч.		6	Т01Б.004403.006	Настил Лист ромб. К-ПУ-5×955×2310 / В Ст3сп ГОСТ 8568-77	1	93,3кг

Изм.	Лист	№докум.	Подп.	Дата	Т01Б.004403.000		
Разраб.		Ручкина			Металлоконструкция	Лит.	Лист 1 / Листов 2
Провер.		Котова				Гипротехмонтаж Ленинград	
Н.контр.		Чекалина					
Утв.		Кагерманян					

Копировал Смирнова — Формат А4

Формат	Зона	Поз.	Обозначение	Наименование	Кол.	Примеч.
А4		7	Т01Б.004403.007	Балка	1	
А4		8	Т01Б.004403.008	Балка	2	
А4		9	Т01Б.004403.009	Подкос	4	
А4		10	Т01Б.004403.010	Косынка	2	
А4		11	Т01Б.004403.011	Косынка	1	
А4		12	Т01Б.004403.012	Элемент ограждения	1	
А4		13	Т01Б.004403.013	Элемент ограждения	1	
А4		14	Т01Б.004403.014	Элемент ограждения	3	
А4		15	Т01Б.004403.015	Косынка	1	
Б.Ч.		19		Пластина Полоса 80 ГОСТ 103-76 / В Ст3кп2 ГОСТ 535-79 95×70	2	
				Стандартные изделия		
		16		Болт М16-6g×55.58 ГОСТ 7798-70	8	
		17		Гайка М16-6Н5 ГОСТ 5915-70	16	
		18		Шайба 16.01.08 КП ГОСТ 11371-78	16	

Подп. и дата | Инв. № дубл. | Взам. инв. № | Подп. и дата | Инв. № подл.

Изм.	Лист	№докум.	Подп.	Дата	Т01Б.004403.000	Лист 2

Копировал Смирнова — Формат А4

Формат	Зона	Поз.	Обозначение	Наименование	Кол.	Примеч.
				Документация		
			Т01Б.004401.000СБ	Сборочный чертеж		
				Сборочные единицы		
		1	1.450.3-3.1 1.2.1.0.0СБ	Лестничный марш МЛХШ 60-12,6		Серия 1.450.3-3 Выпуск 1 обрезать на 395мм
		2	1.450.3-3.1 4.1.2.1.0СБ	Ограждение лестничного марша ОГл МЛХ60-10.12	1	Серия 1.450.3-3 Выпуск 1
		3	1.450.3-3.1 4.1.2.1.0СБ	Ограждение лестничного марша ОГп МЛХ60-10.12		Серия 1.450.3-3 Выпуск 1
Б.Ч.		4	Т01Б.004401.004	Стойка Уголок 75×75×6 В ГОСТ 8509-86 / В Ст3пс6-1ТУ14-1-3023-80 L=794±0,8мм	4	5,5кг
Б.Ч.		5	Т01Б.004401.005	Элемент ограждения Уголок 25×25×3-В ГОСТ 8509-86 / В Ст3кп2 ГОСТ 380-71 L=950±0,9мм	3	1,1кг

Изм.	Лист	№докум.	Подп.	Дата	Т01Б.004401.000		
Разраб.		Каневская			Металлоконструкция	Лит.	Лист 1 / Листов 2
Пров.		Котова				Гипротехмонтаж Ленинград	
Н.контр.		Ястребов					
Утв.		Кагерманян					

Копировал Смирнова — Формат А4

Формат	Зона	Поз.	Обозначение	Наименование	Кол.	Примеч.
Б.Ч.		6	Т01Б.004401.006	Элемент ограждения Швеллер 50×40×12×2,5 ГОСТ 8281-80 / В Ст3кп2 ГОСТ 11474-76 L=950±0,9мм	3	1,8кг
Б.Ч.		7	Т01Б.004401.007	Пластина Лист Б-ПН-0-6,0 ГОСТ 19903-74 / В Ст3пс6-1-ТУ14-1-3023-80 95×95	4	42,5кг
Б.Ч.		8	Т01Б.004401.008	Настил Лист ромб. К-ПУ-5×860×890 / В Ст3сп ГОСТ 8568-74	1	32,4кг
А4		9	Т01Б.004401.009	Уголок	4	
А4		10	Т01Б.004401.010	Элемент ограждения	6	
А4		11	Т01Б.004401.011	Косынка	6	

Подп. и дата | Инв. № дубл. | Взам. инв. № | Подп. и дата | Инв. № подл.

Изм.	Лист	№докум.	Подп.	Дата	Т01Б.004401.000	Лист 2

ВИД Б

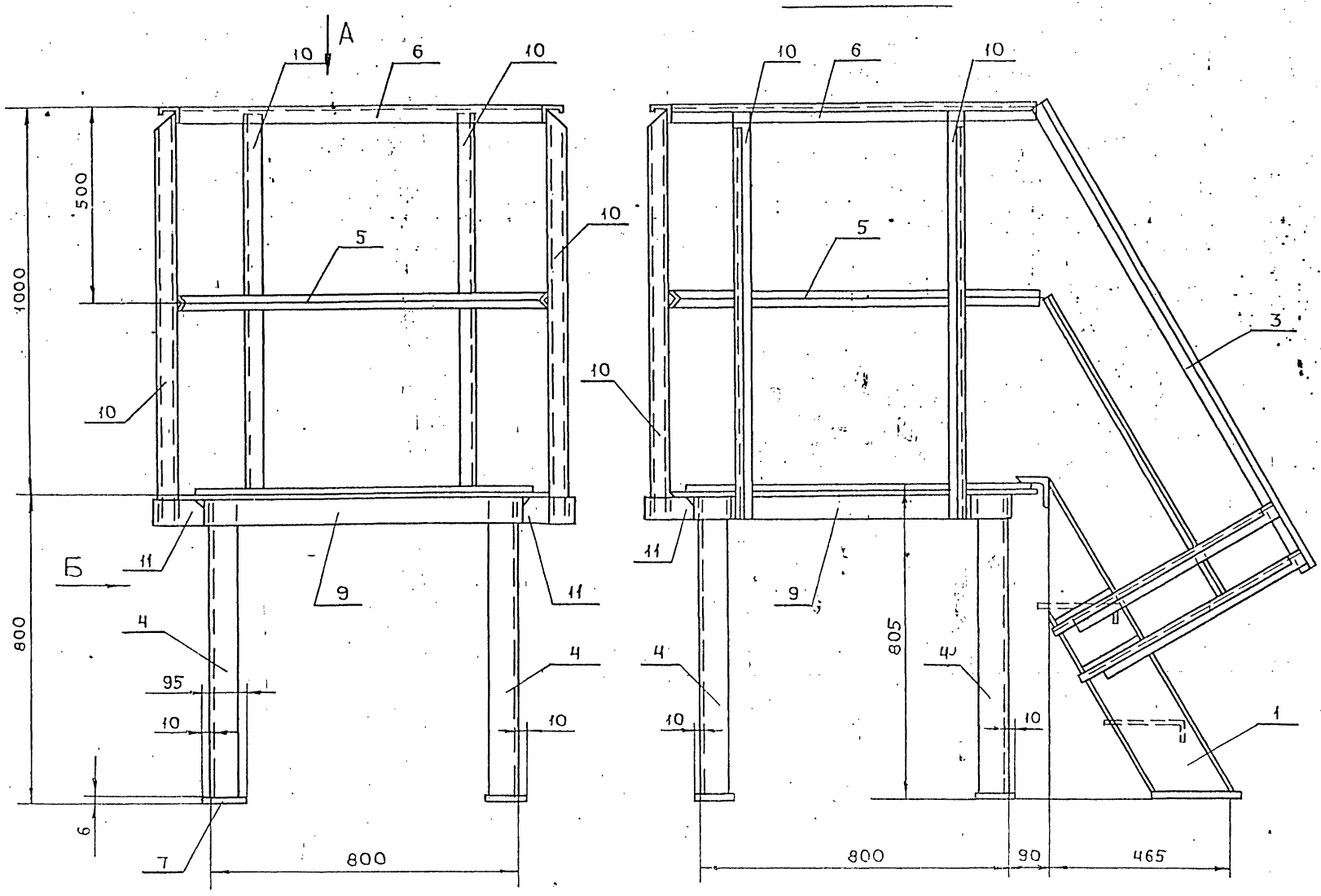

ВИД А

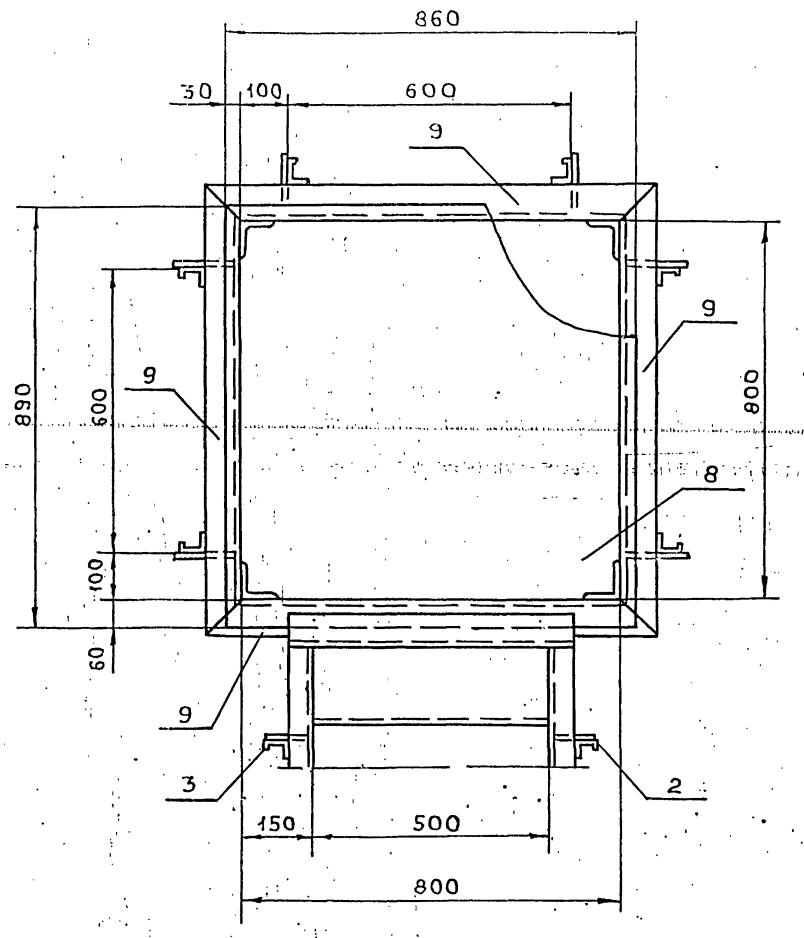

1. Сварные швы по ГОСТ 5264-80.
2. Сварные швы сплошные по контуру. прилегания свариваемых деталей. Катет сварных швов по наименьшей толщине свариваемых деталей.
3. Электроды Э-46, Э-50 ГОСТ 9467-75.
4. Сварные швы очистить от шлака и окалины. Шероховатость сварных швов $R_z 160$
5. Неуказанные предельные отклонения размеров $\pm \frac{t_2}{2}$.
6. * Размер для справок.

					Т01Б.004.401-000 СБ		
Изм.	Лист	№докум.	Подп.	Дата	Металлоконструкция сборочный чертеж	Лит.	Масса 273.5 / Масшт 1:20
Разраб.		Бирюкова					
Пров.		Котова				Лист	Листов 1
Гл.конст.		Сидоров				Гипротехмонтаж Ленинград	
Н.контр.		Ястребов					
Утв.		Касермацянц					

Инв.№ подл. | Подп. и дата | Взам. инв.№ | Инв.№ дубл. | Подп. и дата

Серия 5.903-11 выпуск 1-4

Т016 004 401 009

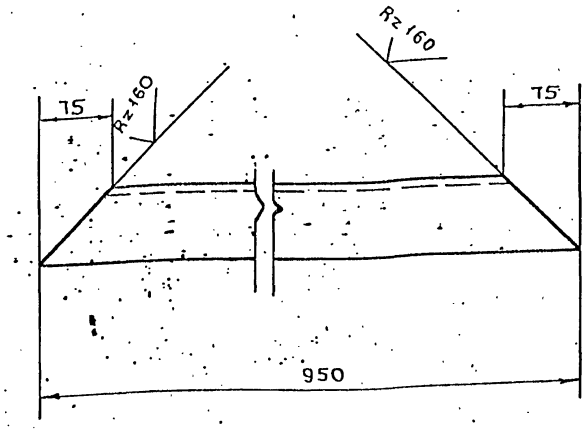

Предельные отклонения размеров $\pm \frac{t_2}{2}$

Изм	Лист	№ докум.	Подп.	Дата
Разраб.		Каневская		
Пров.		Котова		
Гл.конст.		Сидоров		
Н.контр.		Ястребов		
Утв.		Кагерманянц		

Т016.004.401.009

Уголок

Лит.	Масса	Масштаб
	6,5	1:5
Лист	Листов 1	

Уголок 75×75×6В ГОСТ 8509-86 / ВСт3пс5-1 ТУ 14-1-3023-80

Гипротехмонтаж Ленинград

Формат А4

Т016 004 401 010

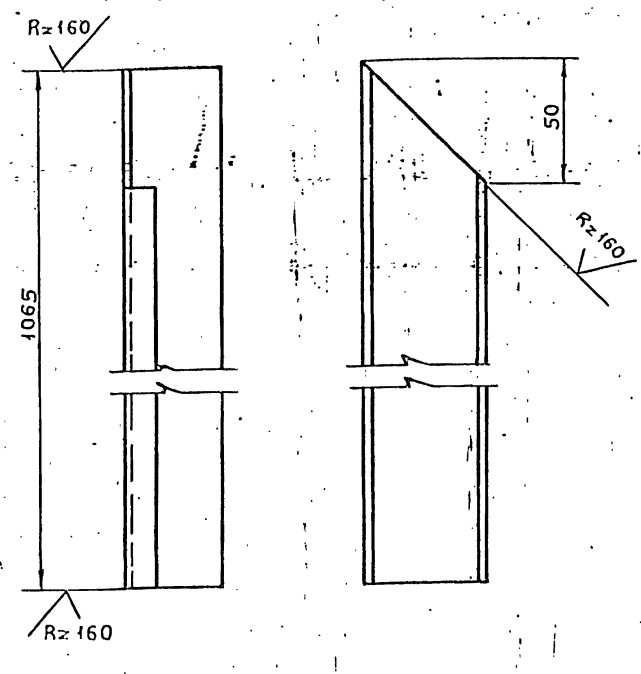

Предельные отклонения размеров $\pm \frac{t_2}{2}$

Изм	Лист	№ докум.	Подп.	Дата
Разраб.		Каневская		
Пров.		Котова		
Гл.констр.		Сидоров		
Н.контр.		Ястребов		
Утв.		Кагерманянц		

Т016.004.401.010

Элемент ограждения

Лит.	Масса	Масшт.
	2,0	1:2
Лист	Листов 1	

Швеллер 850×40×12×2,5 ГОСТ 8281-80 / ВСт3кп2 ГОСТ 14474-76

Гипротехмонтаж Ленинград

Формат А4

Т016 004 401 011

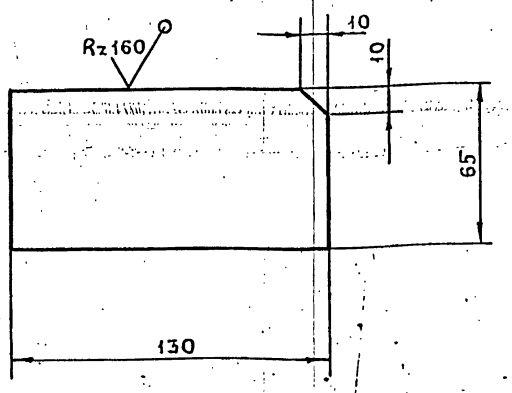

Изм	Лист	№ докум.	Подп.	Дата
Разраб.		Каневская		
Пров.		Котова		
Гл.конст.		Сидоров		
Н.контр.		Ястребов		
Утв.		Кагерманянц		

Т016.004.401.011

Косынка

Лит.	Масса	Масштаб
	0,4	1:2
Лист	Листов 1	

Лист 6-ПН-0-80 ГОСТ 19903-74 / ВСт3пс6-1 ТУ 14-1-3023-80

Гипротехмонтаж Ленинград

Формат А4

Формат	Зона	Поз.	Обозначение	Наименование	Кол	Примеч.
				Документация		
			Т016.004 402.000СБ	Сборочный чертеж		
				Сборочные единицы		
		1	1.450.3-3.1 12.1.0.0СБ	Марш лестничный МЛХШ 60-30.6		Серия 1.450.3-3 Выпуск 1 обрезать на 295мм
		2	1.450.3-3.1 4.1.2.1.0СБ	Ограждение лестничного марша ОГл МЛХ60-10.30		Серия 1.450.3-3. Выпуск 1 обрезать на 295мм
		3	1.450.3-3.1 4.1.2.1.0СБ	Ограждение лестничного марша ОГп МЛХ60-10.30		Серия 1.450.3-3 Выпуск 1 обрезать на 295мм.

Изм	Лист	№ докум.	Подп.	Дата
Разраб.		Ручкина		
Провер.		Котова		
Н.контр.		Чекалина		
Утв.		Кагерманянц		

Т016.004 402.000

Металлоконструкция

Литера	Лист	Листов
		1

Гипротехмонтаж Ленинград

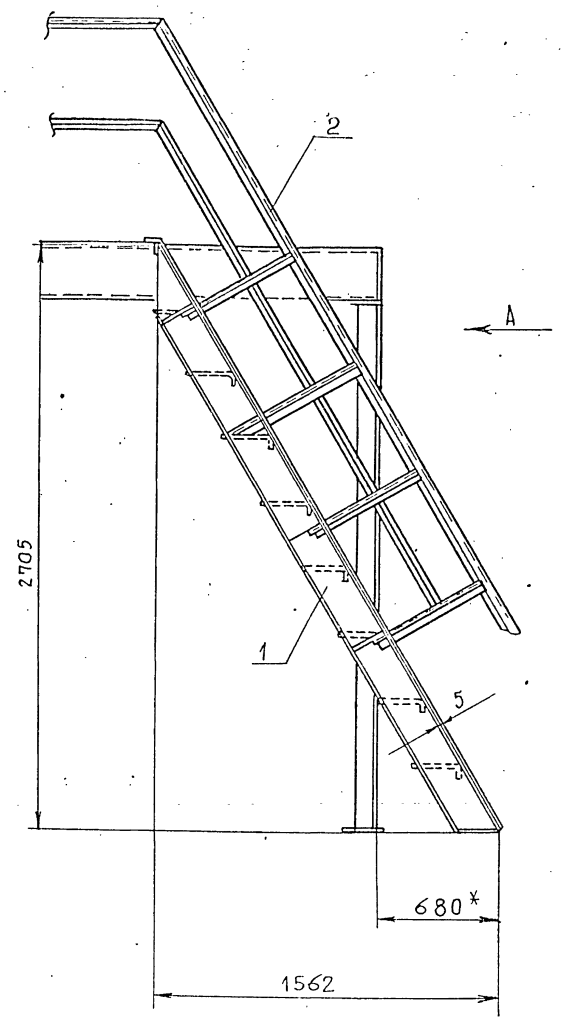

Вид А

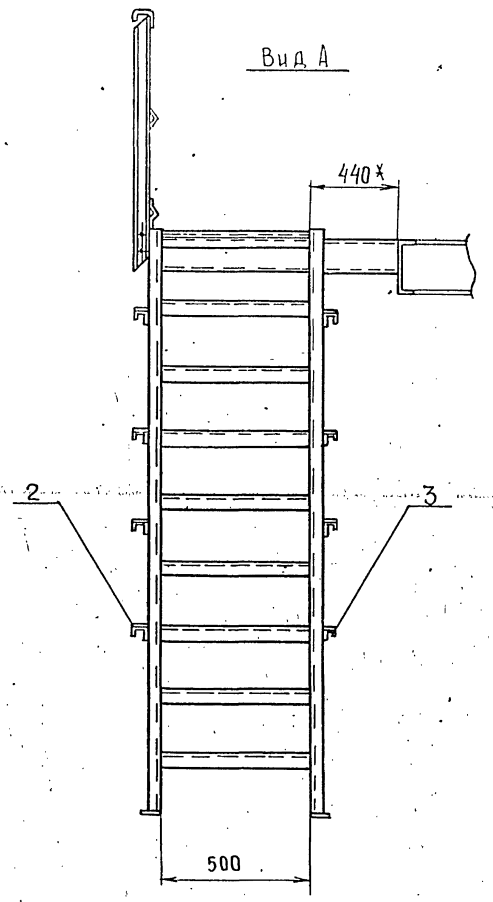

1. Сварные швы по ГОСТ 5264-80.
2. Электроды Э-46; Э-50 ГОСТ 9467-75.
3. Сварные швы сплошные по контуру прилегания свариваемых деталей Катет сварных швов по наименьшей толщине свариваемых деталей.
4. Сварные швы очистить от шлака и окалины Шероховатость сварных швов $R_z 160$
5. Неуказанные предельные отклонения размеров $\pm \frac{t}{2}$.
6. * Размер для справок.

					Т016.004.402.000 СБ		
Изм	Лист	N докум.	Подп.	Дата			
Разраб		Ручкина			Металлоконструкция	Лит.	Масса 136	Масшт. 1:20
Пров		Котова			Сборочный чертеж			
Гл.констр.		Сидоров				Лист	Листов 1	
Н.контр.		Ястребов				Гипротехмонтаж Ленинград		
Утв.		Катермандщ						

Инв.N подл. | Подпись и дата | Взам.инв.N | Инв.N дубл. | Подп. и дата

Формат	Зона	Поз.	Обозначение	Наименование	Кол.	Примеч.
				Документация		
				Сборочный чертеж		
				Сборочные единицы		
		1	1.450.3-3.1 1.2.1.0СБ	Марш лестничный МЛХШ 60-24.6	1	Серия 1.450.3-3 выпуск 1 обрезать на 95мм
		2	1.450.3-3.1 4.1.2.1.0СБ	Ограждение лестничного марша ОГ1 МЛХ-10.24	1	Серия 1.450.3-3 выпуск 1 обрезать на 95мм
		3	1.450.3-3.1 4.1.2.1.0СБ	Ограждение лестничного марша ОГ1 МЛХ-10.24	1	Серия 1.450.3-3 выпуск 1 обрезать на 95мм

Т015.004.404.000

Изм.	Лист	№докум.	Подп.	Дата
Разраб.		Ручкина		
Пров.		Котова		
Т.контр.		Сидоров		
Н.контр.		Чекалина		
Утв.		Катермановс		

Металлоконструкция

Литера	Лист	Листов
		1

Гипротехмонтаж Ленинград

Формат А4

Т015.004.403.015

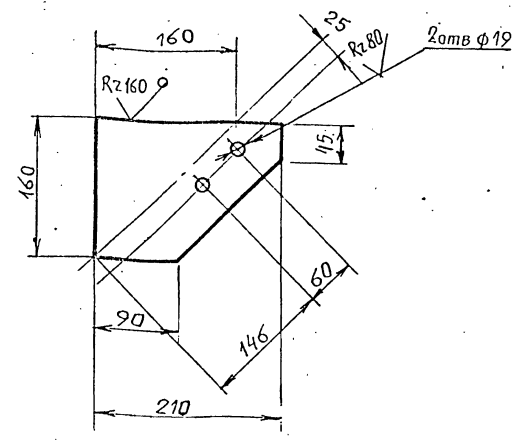

Предельные отклонения размеров отверстий H14, остальных $\pm \frac{t_2}{2}$.

Изм.	Лист	№докум.	Подп.	Дата
Разраб.		Ручкина		
Пров.		Котова		
Т.контр.		Сидоров		
Н.контр.		Чекалина		
Утв.		Катермановс		

Косынка

Лит.	Масса	Масшт
	1,5	1:5

Лист	Листов 1

Гипротехмонтаж Москва

Лист Б-ПН-0-10,0 ГОСТ 19903-74 Вст Зпс 6-1ТУ 14-3023-80

Формат А4

Формат	Зона	Поз.	Обозначение	Наименование	Кол.	Примеч.

Инв. № подл. | Подпись и дата | Взам. инв. № | Инв. № дубл. | Подп. и дата

Изм.	Лист	№докум.	Подп.	Дата

Лист

Формат	Зона	Поз.	Обозначение	Наименование	Кол.	Примеч.

Инв. № подл. | Подпись и дата | Взам. инв. № | Инв. № дубл. | Подп. и дата

Изм.	Лист	№докум.	Подп.	Дата

Лист

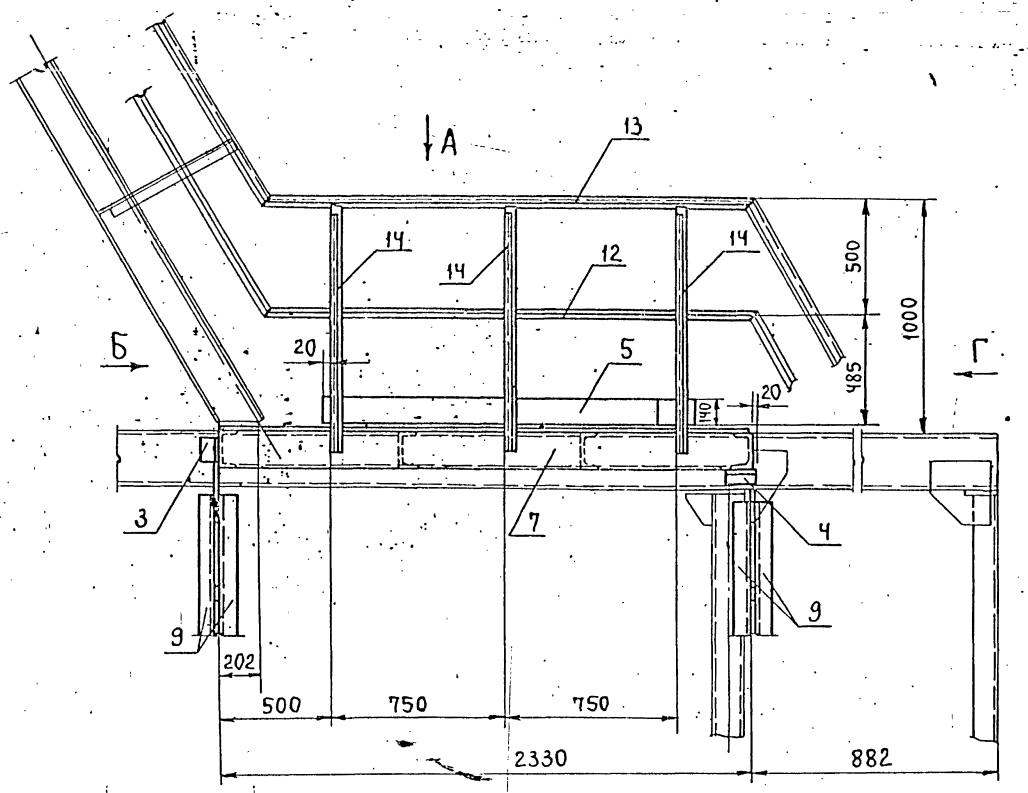

Вид А

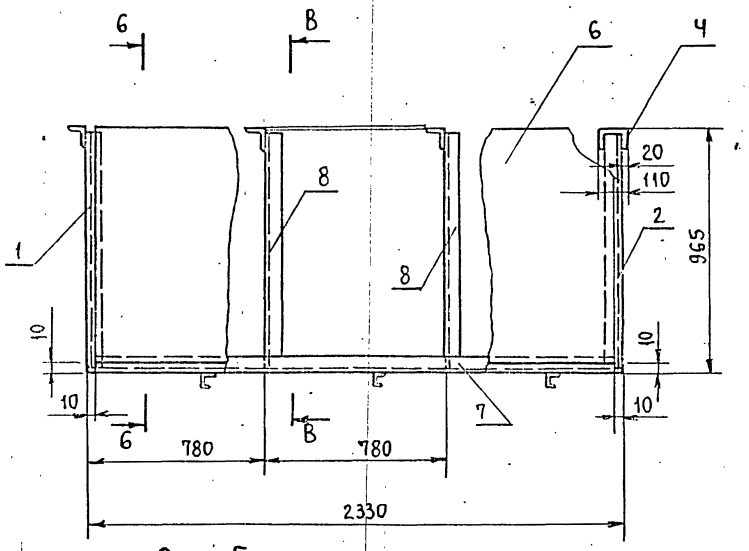

Вид Б

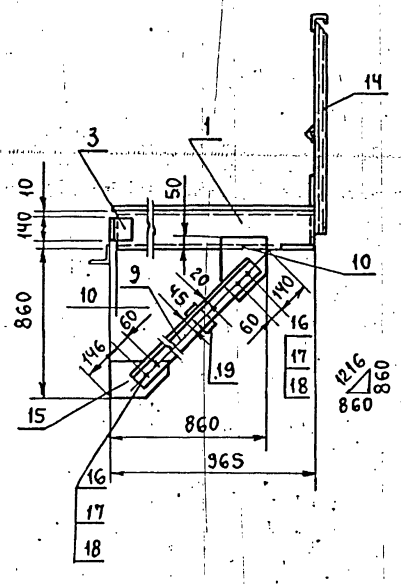

Вид Г

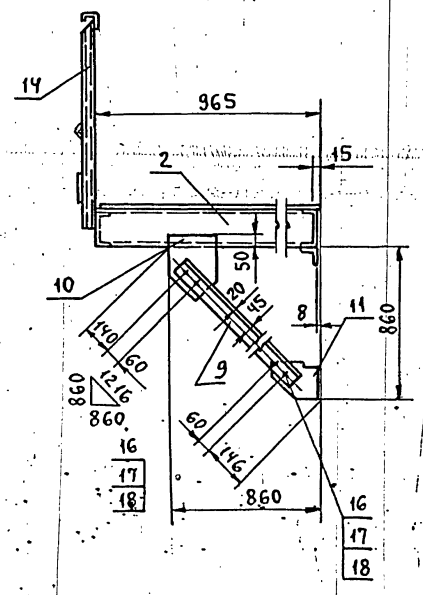

В-В

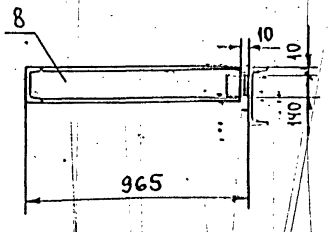

1. Сварные швы по ГОСТ 5264-80.
2. Электроды Э-46, Э-50 ГОСТ 9467-75.
3. Сварные швы сплошные по контуру прилегания свариваемых деталей. Катет сварных швов по наименьшей толщине свариваемых деталей.
4. Сварные швы очистить от шлака и окалины. Шероховатость сварных швов $R_z 160$.
5. Неуказанные предельные отклонения размеров $\pm \frac{t}{2}$.
6. *Размер для справок.

Изм.	Лист	№ докум.	Подп.	Дата	Т.016.004.403.000 СБ		
Разраб.		Ручкина			Металлоконструкция. Сборочный чертеж.	Лит.	Масса	Масштаб
Пров.		Котова					227,8	1:20
Гл.конст.		Сидоров				Лист:	Листов 1	
Н.контр.		Ястребов				ГИПРОТЕХМОНТАЖ Ленинград		
Утв.		Кагерманян						

Инв.№ подл. | Подпись и дата | Взам.инв.№ | Инв.№ дубл. | Подпись и дата

Т01Б.004.403.007

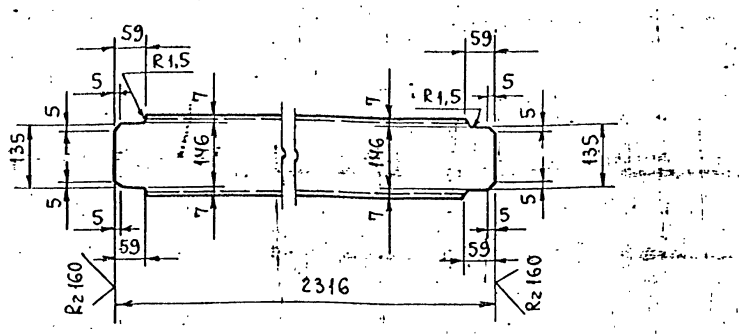

Предельные отклонения размеров $\pm \frac{t_2}{2}$.

					Т01Б.004.403.007				
Изм.	Лист	№ докум.	Подп.	Дата	Балка	Лит.	Масса	Масштаб	
Разраб.		Ручкина					32,9	1:10	
Пров.		Котова				Лист 1	Листов 1		
Гл.конст.		Сидоров							
Н.контр.		Ястребов			Швеллер 16 ГОСТ 8240-72 / Вст3пс6-1 ТУ14-1-3023-80	ГИПРОТЕХМОНТАЖ Ленинград			
Утв.		Кагерманяц							

Формат А4

Т01Б.004.403.008

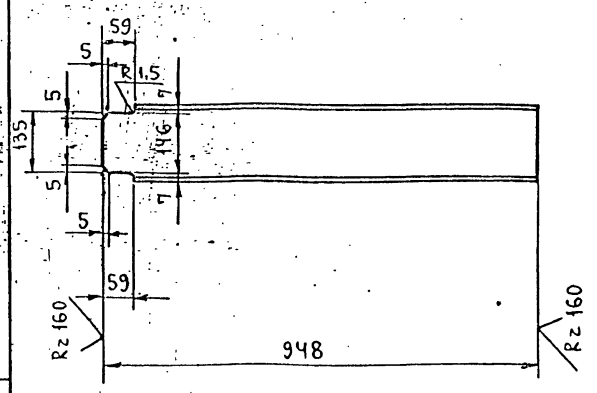

Предельные отклонения размеров $\pm \frac{t_2}{2}$.

					Т01Б.004.403.008				
Изм.	Лист	№ докум.	Подп.	Дата	Балка	Лит	Масса	Масштаб	
Разраб.		Ручкина					13,5	1:10	
Пров.		Котова				Лист	Листов 1		
Гл.конст.		Сидоров							
Н.контр.		Ястребов			Швеллер 16 ГОСТ 8240-72 / Вст3пс6-1 ТУ14-1-3023-80	ГИПРОТЕХМОНТАЖ Ленинград			
Утв.		Кагерманяц							

Формат А4

Т01Б.004.403.009

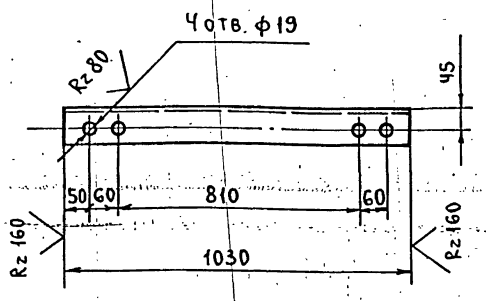

Предельные отклонения размеров:
отверстий H14; остальных $\pm \frac{t_2}{2}$.

					Т01Б.004.403.009				
Изм.	Лист	№ докум.	Подп.	Дата	Подкос	Лит.	Масса	Масштаб	
Разраб.		Ручкина					7,1	1:10	
Пров.		Котова				Лист	Листов 1		
Гл.конст.		Сидоров							
Н.контр.		Ястребов			Уголок 75×75×6 ГОСТ 8509-86 / Вст3пс6-1 ТУ14-1-3023-80	ГИПРОТЕХМОНТАЖ Ленинград			
Утв.		Кагерманяц							

Формат А4

Т01Б.004.403.010

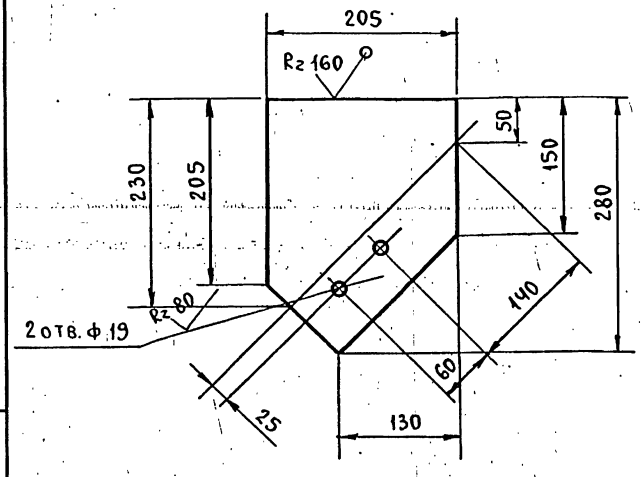

Предельные отклонения размеров:
отверстий H14, остальных $\pm \frac{t_2}{2}$.

					Т01Б.004.403.010				
Изм.	Лист	№ докум.	Подп.	Дата	Косынка	Лит.	Масса	Масштаб	
Разраб.		Ручкина					3,6	1:5	
Пров.		Котова				Лист	Листов 1		
Гл.конст.		Сидоров							
Н.контр.		Ястребов			Лист Б-ПН-0-10,0 ГОСТ 19903-74 / Вст3пс6-1 ТУ14-1-3023-80	ГИПРОТЕХМОНТАЖ Ленинград			
Утв.		Кагерманяц							

Инв.№ подл. | Подп. и дата | Взам.инв.№ | Инв.№ дубл. | Подп. и дата

Формат А4

Серия 5.903-11 выпуск 1-4

Т.016.004.403.011

(V)

Предельные отклонения размеров $\pm\frac{t_2}{2}$

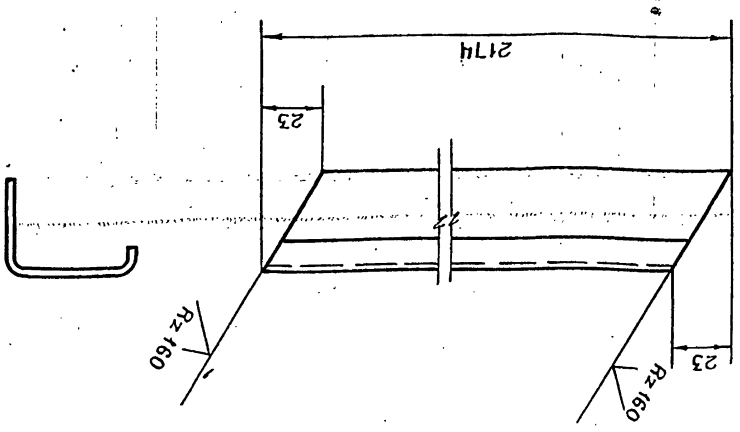

Изм.	Лист	№ докум.	Подп.	Дата

Т.016 004 403 013

Заземляющий проводник

Лит.	Масса	Масштаб
	4,0	1:2

Лист 1 Листов 4

ГИПРОМЕХМОНТАЖ Ленинград

Разработ. Сидоров
Пров. Комова
Гл.констр. Сидоров
Н.контр. Иванова
Утв. Калеманный

Шина 650х40х12х2,5 ГОСТ 8281-80
Всм3кп2 ГОСТ 8713-76

Инв.№ подл. | Подп. и дата | Взам.инв.№ | Инв.№ дубл. | Подп. и дата

Т.016.004.403.012

(V)

Предельные отклонения размеров $\pm\frac{t_2}{2}$

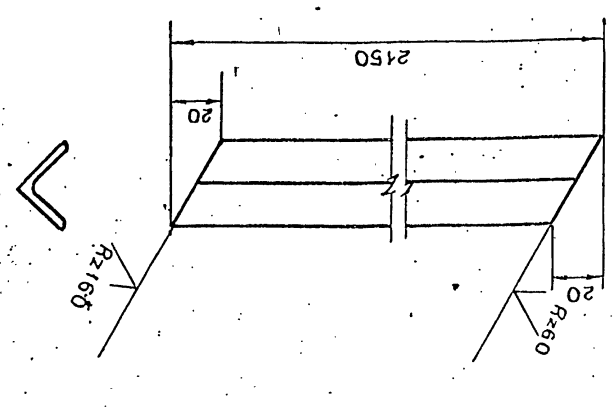

Изм.	Лист	№ докум.	Подп.	Дата

Т.016 004 403 012

Заземляющий проводник

Лит.	Масса	Масштаб
	2,4	1:2

Лист 1 Листов 4

ГИПРОМЕХМОНТАЖ Ленинград

Разработ. Сидоров
Пров. Комова
Гл.констр. Сидоров
Н.контр. Иванова
Утв. Калеманный

Шина 25х25х3-В ГОСТ 8509-86
Всм3кп2-1 ГОСТ 535-79

Инв.№ подл. | Подп. и дата | Взам.инв.№ | Инв.№ дубл. | Подп. и дата

Т.016.004.403.014

(V)

Предельные отклонения размеров $\pm\frac{t_2}{2}$

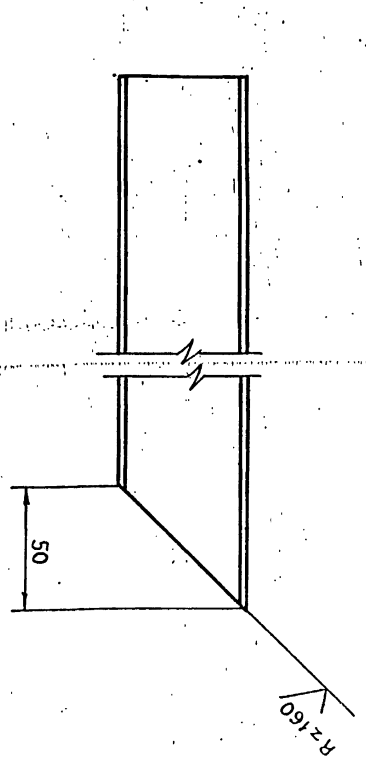

Изм.	Лист	№ докум.	Подп.	Дата

Т.016 004 403 014

Заземляющий проводник

Лит.	Масса	Масштаб
	2,0	1:2

Лист 1 Листов 4

ГИПРОМЕХМОНТАЖ Ленинград

Разработ. Сидоров
Пров. Комова
Гл.констр. Сидоров
Н.контр. Иванова
Утв. Калеманный

Шина 650х40х12х2,5 ГОСТ 8281-80
Всм3кп2 ГОСТ 8713-76

Инв.№ подл. | Подп. и дата | Взам.инв.№ | Инв.№ дубл. | Подп. и дата

23205-14 32

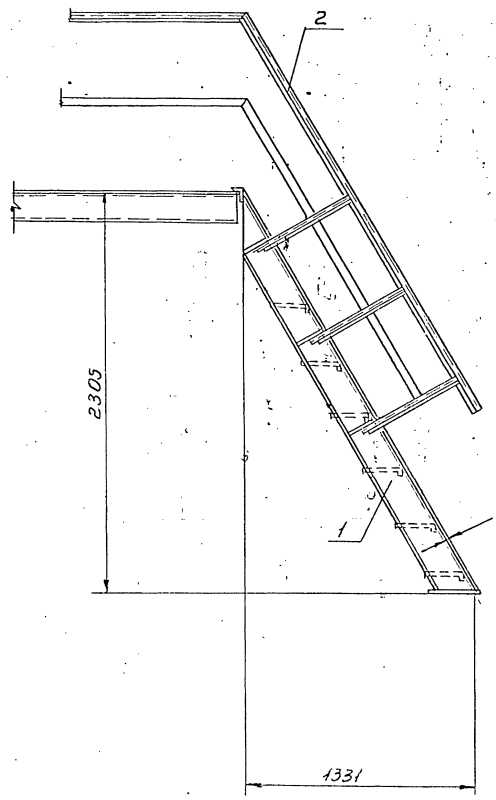

А

Вид А

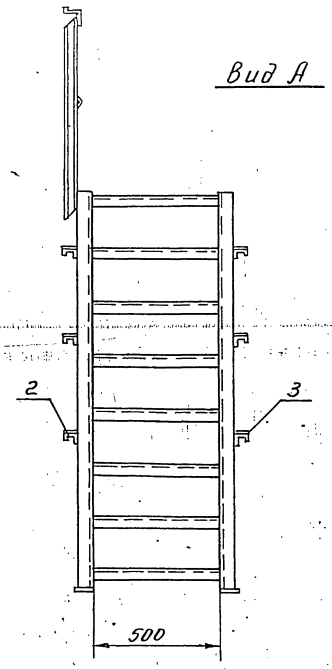

1. Сварные швы по ГОСТ 5264-80.
2. Электроды Э-46, Э-50 ГОСТ 9467-75.
3. Сварные швы сплошные по контуру прилегания свариваемых деталей. Катет сварных швов по наименьшей толщине свариваемых деталей.
4. Сварные швы очистить от шлака и окалины.
   Шероховатость сварных швов $Rz\,160$.
5. Неуказанные предельные отклонения размеров $\pm \frac{t}{2}$.

Изм.	Лист	N докум.	Подп.	Дата	ТО16.004.404.000 СБ			
Разраб.		Ручкина			Металлоконструкция	Лит.	Масса	Масштаб
Провер.		Котова					114	1:20
Гл.конст.		Сидоров				Лист	Листов 1	
Н.контр.		Ястребов				Гипротехмонтаж Ленинград		
Утв.		Кагерманян						

Формат А2

Серия 5.903-11 Выпуск 1-4

Формат	Зона	Поз.	Обозначение	Наименование	Кол.	Примеч.
				Документация		
А2			Т01Б. 004 405.000 СБ	Сборочный чертеж		
				Детали		
Б.Ч		1	Т01Б. 004 405. 001	Балка		
				Швеллер 16 ГОСТ 8240-72 / Вст3пс6-1 ТУ14-1-3023-80		
				L=1766±1,8мм	1	26,3 кг
Б.Ч		2	Т01Б. 004 405. 002	Балка		
				Швеллер 16 ГОСТ 8240-72 / Вст3пс6-1 ТУ14-1-3023-80		
				L=735±0,8мм	1	10,4 кг
Б.Ч		3	Т01Б. 004 405. 003	Уголок		
				Уголок 75х75х6 ГОСТ 8509-86 / Вст3пс6-1 ТУ14-1-3023-80		
				L=140±0,2мм	1	0,9 кг
Б.Ч		4	Т01Б. 004 405. 004	Элемент ограждения		
				Уголок 25х25х3 ГОСТ 8509-86 / Вст3кп2 ГОСТ 380-71		
				L=800±0,8мм	1	0,9 кг
Б.Ч		5	Т01Б. 004 405. 005	Косынка		
				Лист Б-ПН-0-6,0 ГОСТ 19903-74 / Вст3пс6-1 ТУ14-1-3023-80		
				150 х 180	4	1,3 кг
Б.Ч		6	Т01Б. 004 405. 006	Ребро жесткости		
				Полоса 6,0 ГОСТ 103-76 / Вст3кп2 ГОСТ 380-71		
				80 х 585	1	2,2 кг
Б.Ч		7	Т01Б. 004 405. 007	Элемент ограждения		
				∟50х40х12х2,5 ГОСТ 8281-69 / Вст3кп2 ГОСТ 11474-76		
				L=800±0,8мм	1	1,5 кг

Т01Б. 004. 405. 000

Изм.	Лист	№ докум.	Подп.	Дата
Разраб.		Ручкина		
Провер.		Котова		
Н.контр.		Ястребов		
Утв.		Кагерманяц		

Металлоконструкция

Литер	Лист	Листов
	1	2

Гипротехмонтаж Ленинград

Подп. и дата | Инв. № дубл. | Взам. инв. № | Подп. и дата | Инв. № подл.

Формат А4

Формат	Зона	Поз.	Обозначение	Наименование	Кол.	Примеч.
Б.Ч		8	Т01Б. 004 405 008	Настил		
				Лист ромб К-ПУ-5х715х810 / Вст3сп ГОСТ 8568-77	1	24,5
А.Ч		9	Т01Б. 004. 405. 009	Балка	1	
А.Ч		10	Т01Б. 004 405. 010	Балка	2	
А.Ч		11	Т01Б. 004 405. 011	Подкос	2	
А.Ч		12	Т01Б. 004 405. 012	Подкос	2	
А.Ч		13	Т01Б 004 405. 013	Элемент ограждения	1	
А.Ч		14	Т01Б. 004 405. 014	Косынка	2	
А.Ч		15	Т01Б. 004 405. 015	Косынка	1	
А.Ч		16	Т01Б. 004 405. 016	Косынка	1	
А.Ч		17	Т01Б. 004 405. 017	Элемент ограждения	1	
А.Ч		18	Т01Б. 004 405. 018	Элемент ограждения	4	
Б.Ч		22		Пластина		
				Полоса 10,0 ГОСТ 103-76 / Вст3кп2 ГОСТ		0,52
				95х70	2	
				Стандартные изделия		
		19		Болт М16-6g х 55.58 ГОСТ 7798-70	6	
		20		Гайка М16-6Н.5 ГОСТ 5915-70	12	
		21		Шайба 16.01.08 кп ГОСТ 11371-78	12	

Т01Б. 004 405. 000

Лист 2

Изм. | Лист | № докум. | Подп. | Дата

Подп. и дата | Инв. № дубл. | Взам. инв. № | Подп. и дата | Инв. № подл.

Формат А4

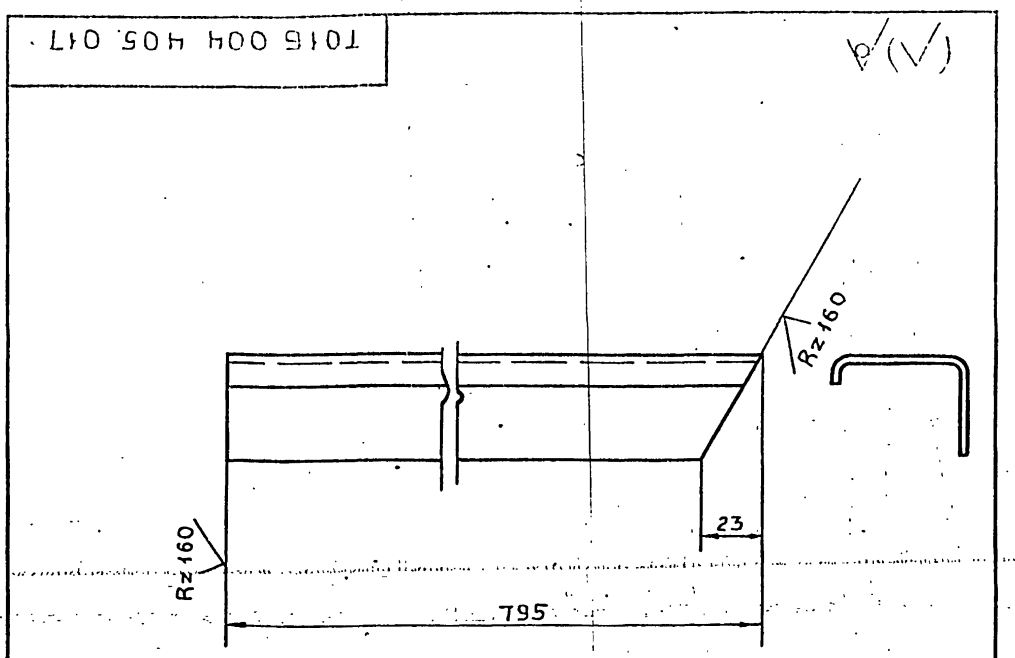

Предельные отклонения размеров $\pm \frac{t_2}{2}$

Т01Б. 004 405. 017

Изм.	Лист	№ докум.	Подп.	Дата
Разраб.		Ручкина		
Пров.		Котова		
Гл.констр.		Сидоров		
Н.контр.		Ястребов		
Утв.		Кагерманяц		

Элемент ограждения

Лит	Масса	Масштаб
	1,5	1:2
Лист	Листов 1	

Швеллер ∟50х40х12х2,5 ГОСТ 8281-80 неравнополоч. Вст3кп2 ГОСТ 11474-76

Гипротехмонтаж Ленинград

Подп. и дата | Инв. № дубл. | Взам. инв. № | Подп. и дата | Инв. № подл.

Формат А4

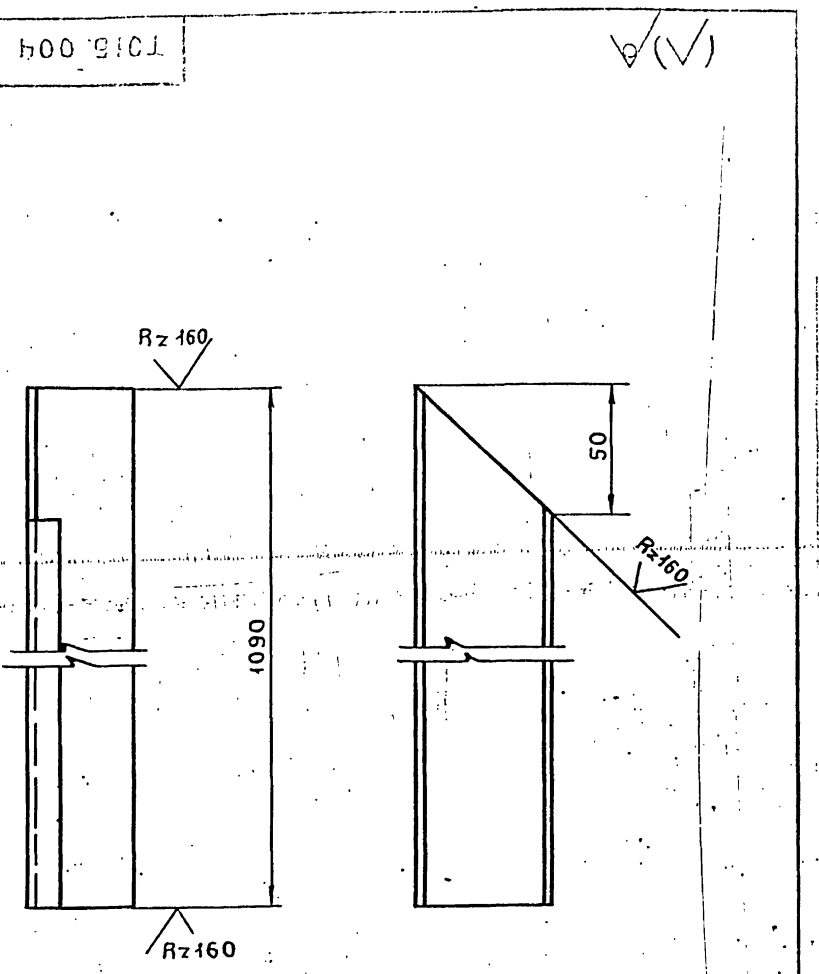

Предельные отклонения размеров $\pm \frac{t_2}{2}$

Т01Б. 004 405. 018

Изм.	Лист	№ докум.	Подп.	Дата
Разраб.		Ручкина		
Пров.		Котова		
Гл.констр.		Сидоров		
Н.контр.		Ястребов		
Утв.		Кагерманяц		

Элемент ограждения

Лит	Масса	Масштаб
	2,0	1:2
Лист	Листов 1	

Швеллер ∟50х40х12х2,5 ГОСТ 8281-80 неравнополоч. Вст3кп2 ГОСТ 11474-76

Гипротехмонтаж Ленинград

Подп. и дата | Инв. № дубл. | Взам. инв. № | Подп. и дата | Инв. № подл.

Формат А4

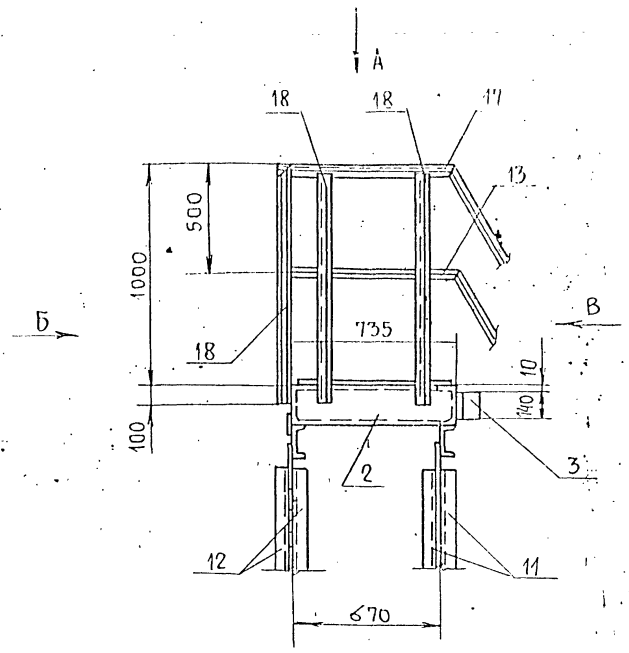

Г - Г

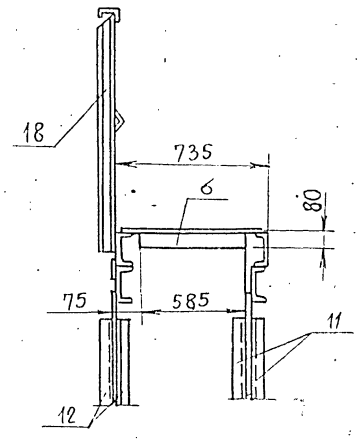

Вид А

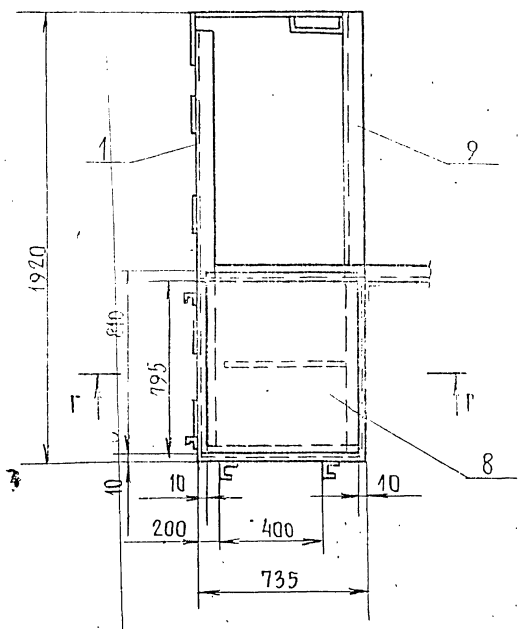

Вид Б

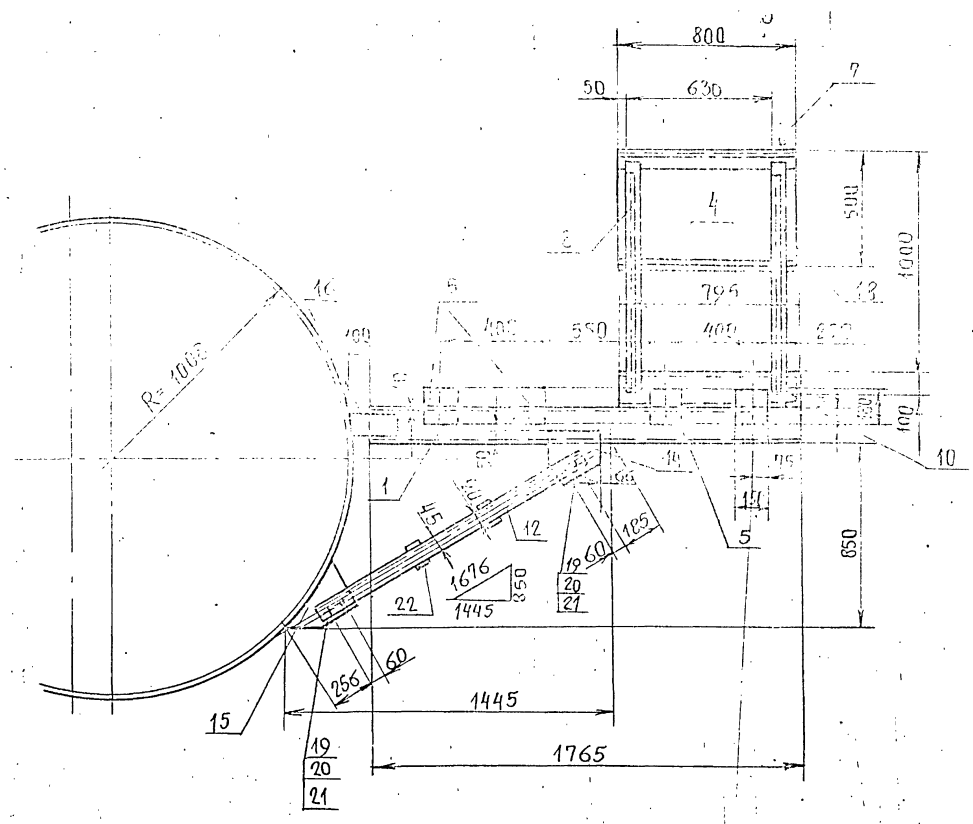

Вид В

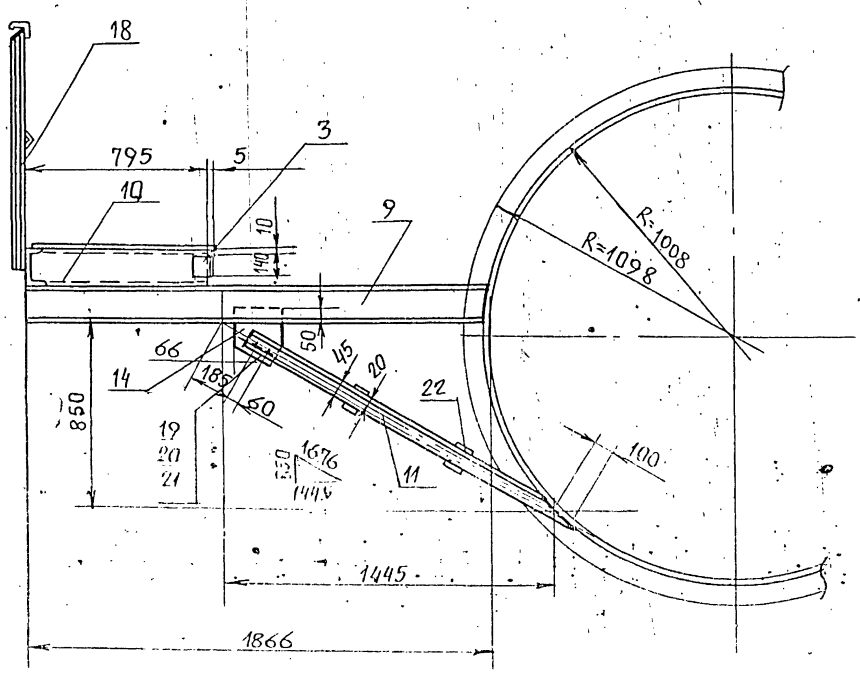

1. Сварные швы по ГОСТ 5264-80.
2. Электроды Э-46, Э-50 ГОСТ 9467-75.
3. Сварные швы сплощные по контуру прилегания свариваемых деталей. Катет сварных швов по наименьшей толщине свариваемых деталей.
4. Сварные швы очистить от шлака и окалины. Шероховатость сварных швов $R_z 160$.
5. Неуказанные предельные отклонения размеров $\pm \frac{t_2}{2}$.

Изм.	Лист	№ докум.	Подп.	Дата	Т01.Б.004.405.000 СБ			
Разраб.		Ручкина			Металлоконструкция Сборочный чертеж	Лит	Масса	Масшт.
Пров.		Котова					178,2	1:20
Гл. констр.		Сидоров				Лист	Листов 1	
Н. контр.		Ястребов				ЦПРОТЕХМОНТАЖ Лен. отдел		
Утв.		Катерманян						

Серия 5.903-11 Выпуск 1-4

Инв.№подл. | Подп. и дата | Взам.инв.№ | Инв.№дубл. | Подп. и дата

Т01Б.004.405.009

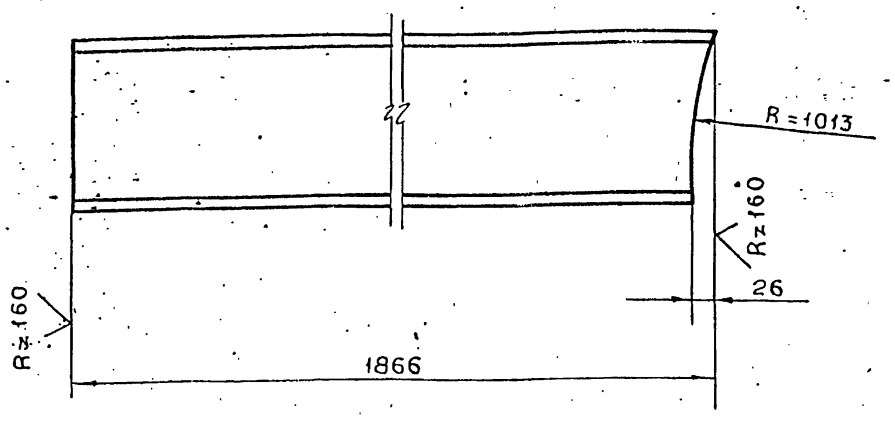

Предельные отклонения размеров $\pm \frac{t_2}{2}$

Изм	Лист	№докум.	Подп.	Дата
Разраб.		Ручкина		
Пров.		Котова		
Гл.конст.		Сидоров		
Н.контр.		Ястребов		
Утв.		Кагерманянц		

Балка

Лит.	Масса	Масшт.
	27,7	1:5
Лист	Листов 1	

Швеллер 16 ГОСТ 8240-72 / Вст3пс6-1 ТУ14-1-3023-80

Гипротехмонтаж Ленинград

Формат А4

Инв.№подл. | Подп. и дата | Взам.инв.№ | Инв.№дубл. | Подп. и дата

Т01Б.004.405.010

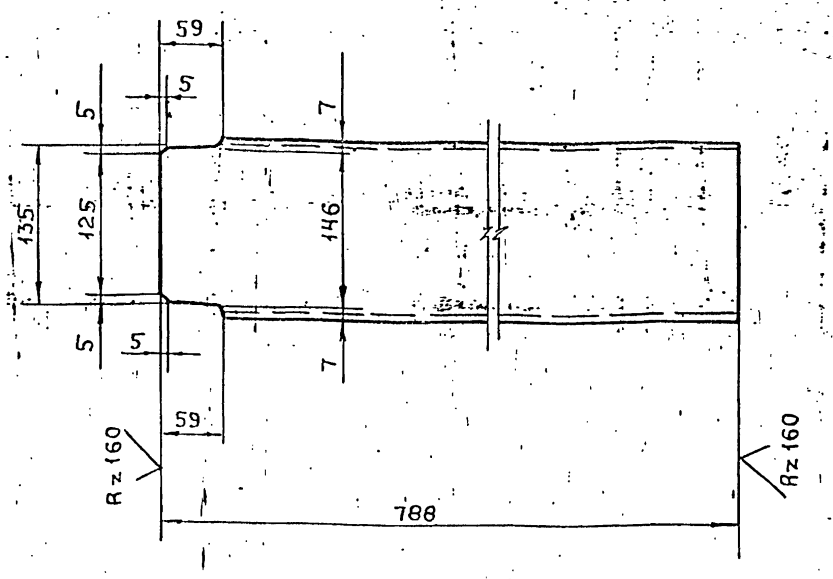

Предельные отклонения размеров $\pm \frac{t_2}{2}$

Изм	Лист	№докум.	Подп.	Дата
Разраб.		Ручкина		
Пров.		Котова		
Гл.конст.		Сидоров		
Н.контр.		Ястребов		
Утв.		Кагерманянц		

Балка

Лит.	Масса	Масшт.
	11,2	1:5
Лист	Листов 1	

Швеллер 16 ГОСТ 8240-72 / Вст3пс6-1 ТУ14-1-3023-80

Гипротехмонтаж Ленинград

Формат А4

Инв.№подл. | Подп. и дата | Взам.инв.№ | Инв.№дубл. | Подп. и дата

Т01Б.004.405.011

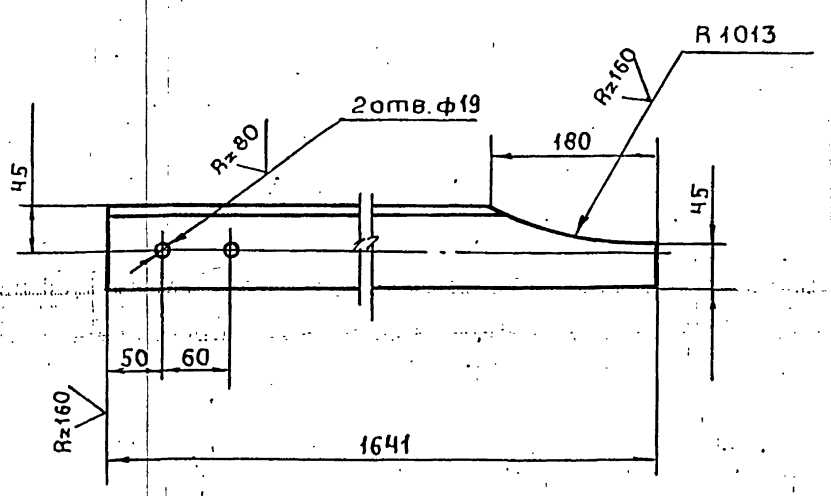

Предельные отклонения размеров отверстий H14; остальных $\pm \frac{t_2}{2}$

Изм	Лист	№докум.	Подп.	Дата
Разраб.		Ручкина		
Пров.		Котова		
Гл.констр.		Сидоров		
Н.контр.		Ястребов		
Утв.		Кагерманянц		

Подкос

Лит.	Масса	Масшт.
	12,5	1:5
Лист	Листов 1	

Уголок 75×75×6 ГОСТ 8509-86 / Вст3пс6-1 ТУ14-1-3023-80

Гипротехмонтаж Ленинград

Формат А4

Инв.№подл. | Подп. и дата | Взам.инв.№ | Инв.№дубл. | Подп. и дата

Т01Б.004.405.012

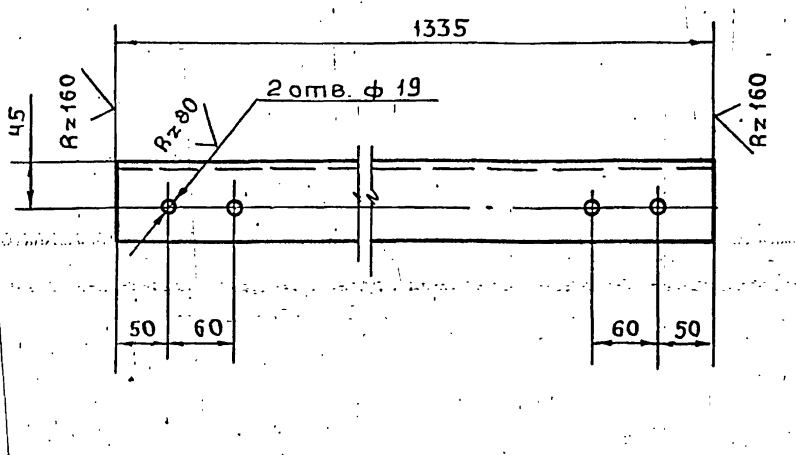

Предельные отклонения размеров отверстий H14; остальных $\pm \frac{t_2}{2}$

Изм	Лист	№докум.	Подп.	Дата
Разраб.		Ручкина		
Пров.		Котова		
Гл.констр.		Сидоров		
Н.контр.		Ястребов		
Утв.		Кагерманянц		

Подкос

Лит.	Масса	Масшт.
	9,6	1:5
Лист	Листов 1	

Уголок 75×75×6 ГОСТ 8509-86 / Вст3пс6-1 ТУ14-1-3023-80

Гипротехмонтаж Ленинград

Формат А4

Серия 5.903-11 выпуск 144

Т016.004.405.013

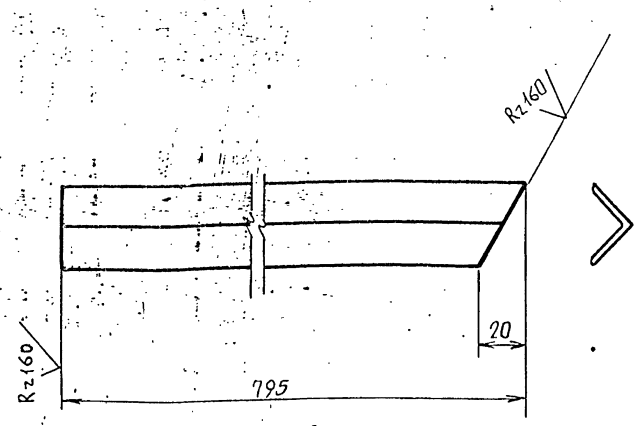

Предельные отклонения размеров $\pm \frac{t2}{2}$.

Изм.	Лист	№ докум.	Подп.	Дата
Разраб.		Ручкина		
Пров.		Котова		
Гл. констр.		Сидоров		
Н. контр.		Ястребов		
Утв.		Катерманянц		

Т016.004.405.013

Элемент ограждения

Лит	Масса	Масшт.
	0,9	1:2
Лист	Листов	

Уголок 25х25х3 ГОСТ8509-72 / Вст3кп2-1 ГОСТ535-79

Гипротехмонтаж Ленинград

Формат А4

Т016.004.405.014

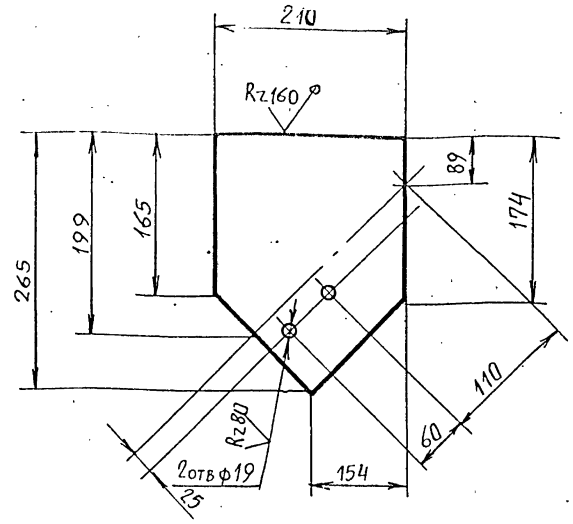

Предельные отклонения размеров отверстий Н14, остальных $\pm \frac{t2}{2}$.

Инв. N подл. | Подп. и дата | Взам. инв. N | Инв. N дубл. | Подп. и дата

Изм.	Лист	№ докум.	Подп.	Дата
Разраб.		Ручкина		
Пров.		Котова		
Гл. конст.		Сидоров		
Н. контр.		Ястребов		
Утв.		Катерманянц		

Т016.004.405.014

Косынка

Лит	Масса	Масшт.
	2,6	1:5
Лист	Листов 1	

Лист Б-ПН-О-10,0 ГОСТ19903-74 / Вст3пс6-1 ТУ14-1-3923-80

Гипротехмонтаж Ленинград

Формат А4

Т016.004.405.015

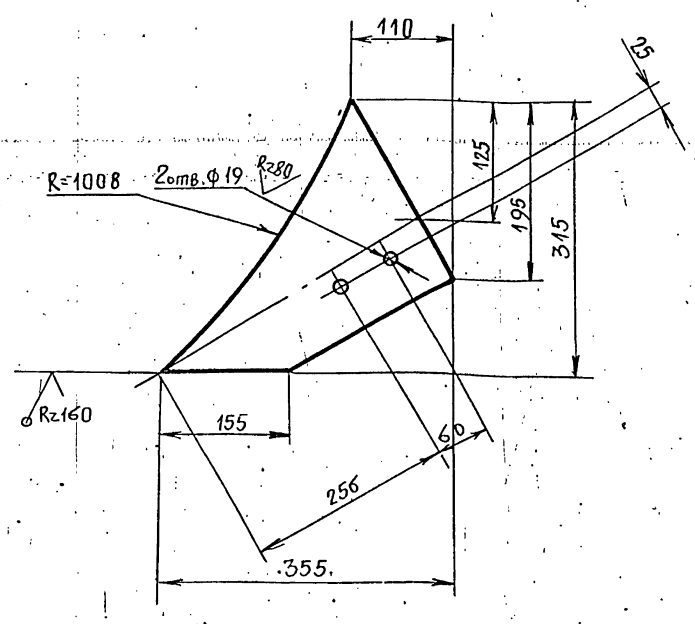

Предельные отклонения размеров отверстий Н14; остальных $\pm \frac{t2}{2}$.

Изм.	Лист	№ докум.	Подп.	Дата
Разраб.		Ручкина		
Пров.		Котова		
Гл. констр.		Сидоров		
Н. контр.		Ястребов		
Утв.		Катерманянц		

Т016.004.405.015

Косынка

Лит.	Масса	Масшт.
	4,5	1:5
Лист	Листов 1	

Лист Б-ПН-О-10,0 ГОСТ19903-74 / Вст3пс6-1 ТУ14-1-3923-80

Гипротехмонтаж Ленинград

Формат А4

Т016.004.405.016

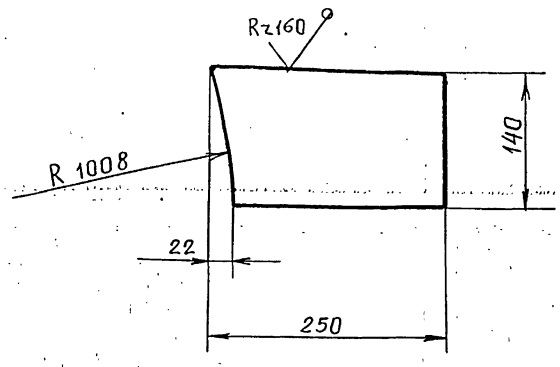

Предельные отклонения размеров $\pm \frac{t2}{2}$.

Инв. N подл. | Подп. и дата | Взам. инв. N | Инв. N дубл. | Подп. и дата

Изм.	Лист	№ докум.	Подп.	Дата
Разраб.		Ручкина		
Пров.		Котова		
Гл. констр.		Сидоров		
Н. контр.		Ястребов		
Утв.		Катерманянц		

Т016.004.405.016

Косынка

Лит	Масса	Масшт.
	1,6	1:5
Лист	Листов 1	

Лист Б-ПН-О-10,0 ГОСТ19903-74 / Вст3пс6-ПН14-1-3023-80

Гипротехмонтаж Ленинград

Формат А4

Формат	Зона	Поз.	Обозначение	Наименование	Кол.	Примечание
				Документация		
А4			Т01Б.004.501.000 СБ	Сборочный чертеж		
				Детали		
Б4		1	Т01Б.004.501.001	Патрубок		
				Труба 76×3 ГОСТ 10704-76 / Ст3сп5 ГОСТ 10705-80		
				ℓ = 1682-2,4	1	9,1 кг
Б4		2	Т01Б.004.501.002	Патрубок		
				Труба 76×3 ГОСТ 10704-76 / Ст3сп5 ГОСТ 10705-80		
				ℓ = 100-0,6	1	0,54 кг
				Стандартные изделия		
		3		Отвод 90° 76×3,5		
				ГОСТ 17375-83	2	
		4		Переход К 108×4-76×3,5		
				ГОСТ 17378-83	1	
		5		Фланец 1-100-6 Ст3сп5		
				ГОСТ 12821-80	1	

Подп. и дата | Инв. № дубл. | Взам. инв. № | Подп. и дата | Инв. № подл.

Изм.	Лист	№ докум.	Подп.	Дата
Разраб.		Комолова		
Пров.		Павлов		
Гл. конст.		Сидоров		
Н. контр.		Ястребов		
Утв.		Кузнецов		

Т01Б.004.501.000

Трубопровод

Лит.	Лист	Листов
		1

ГИПРОТЕХМОНТАЖ Москва

Формат А4

Формат	Зона	Поз.	Обозначение	Наименование	Кол.	Примечание
				Документация		
А4			Т01Б.004.502.000 СБ	Сборочный чертеж		
			-01СБ	Сборочный чертеж		
				Детали		
Б4		1	Т01Б.004.502.001	Патрубок		
				Труба 89×3 ГОСТ 10704-76 / Ст3сп5 ГОСТ 10705-80		
				L = 1476-2,4	1	10,9 кг
			-01	Патрубок		
				Труба 89×3,5 ГОСТ 8732-78 / Б20 ГОСТ 8731-74		
				L = 1563-2,4	1	11,5 кг
				Стандартные изделия		
		2		Отвод 90° 89×3,5		
				ГОСТ 17373-83	1	1,4 кг

Подп. и дата | Инв. № дубл. | Взам. инв. № | Подп. и дата | Инв. № подл.

Изм.	Лист	№ докум.	Подп.	Дата
Разраб.		Комолова		
Пров.		Павлов		
Гл. конст.		Сидоров		
Н. контр.		Ястребов		
Утв.		Кузнецов		

Т01Б.004.502.000

Трубопровод

Лит.	Лист	Листов
		1

ГИПРОТЕХМОНТАЖ Москва

Формат А4

Т01Б.004.501.000 СБ

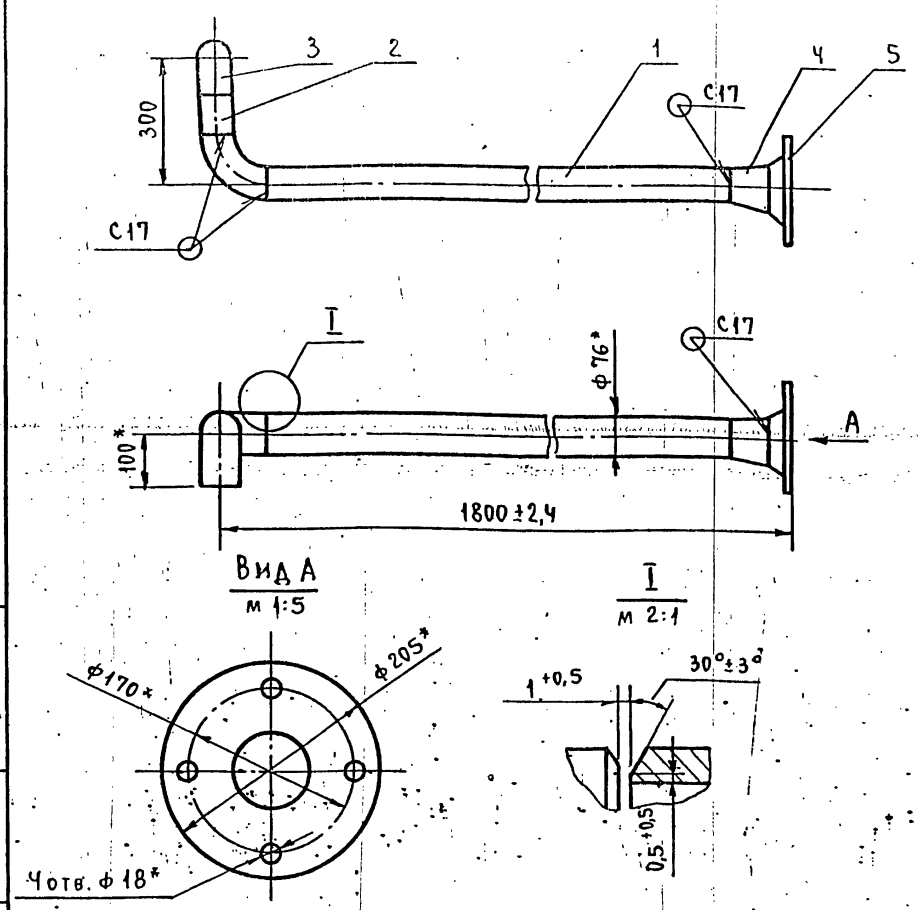

1. Шероховатость деталей поз. 1÷2 по торцам $R_z 160$
2. Сварные швы по ГОСТ 16037-80.
3. *Размеры для справок.

Изм.	Лист	№ докум.	Подп.	Дата
Разраб.		Комолова		
Пров.		Павлов		
Гл. конст.		Сидоров		
Н. контр.		Ястребов		
Утв.		Кузнецов		

Т01Б.004.501.000 СБ

Трубопровод. Сборочный чертеж.

Лит.	Масса	Масштаб
	15,9	1:10
Лист	Листов 1	

ГИПРОТЕХМОНТАЖ Москва

Формат А4

Т01Б.004.502.000 СБ

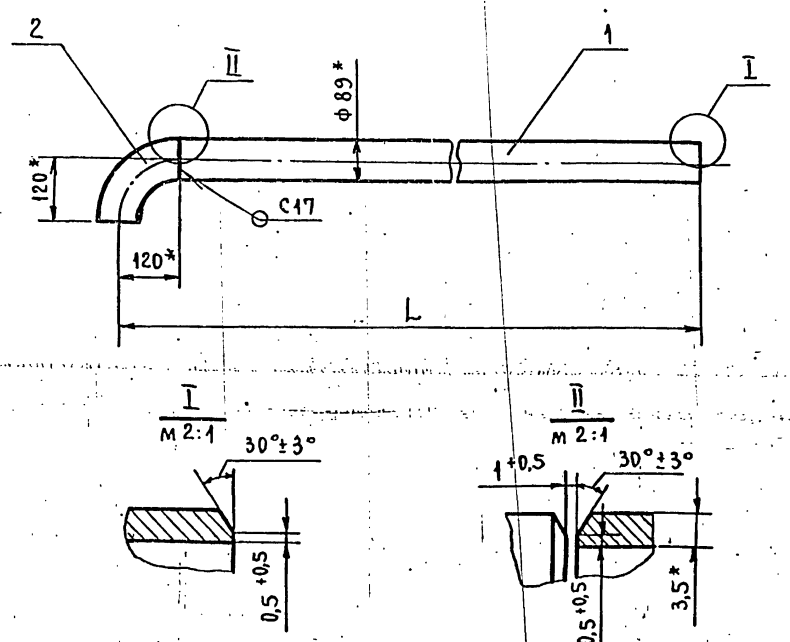

Обозначение	L, мм	Масса, кг
Т01Б.004.502.000 СБ	1596±1,6	10,9
-01СБ	1683±1,6	11,5

Изм.	Лист	№ докум.	Подп.	Дата
Разраб.		Комолова		
Пров.		Павлов		
Гл. конст.		Сидоров		
Н. контр.		Ястребов		
Утв.		Кузнецов		

Т01Б.004.502.000 СБ

Трубопровод. Сборочный чертеж.

Лит.	Масса	Масштаб
	см. табл.	1:10
Лист	Листов 1	

ГИПРОТЕХМОНТАЖ Москва

Формат А4

Серия 5.903-11 выпуск 1-4

Форм.	Зона	Поз.	Обозначение	Наименование	Кол.	Примечание
				Документация		
А3			ТО16.004 503.000 СБ	Сборочный чертеж		
				Детали		
Б4		1	ТО16.004 503.001	Патрубок		
				Труба 57х3 ГОСТ10704-6 / ВСт3сп5 ГОСТ10705-80		
				L = 1272 - 2.4	1	5,1 кг
Б4		2	ТО16.004 503.002	Патрубок		
				Труба 57х3 ГОСТ10704-76 / ВСт3сп5 ГОСТ10705-80		
				L = 750 - 1.6	1	3 кг
Б4		3	ТО16.004 503.003	Патрубок		
				Труба 57х3 ГОСТ10704-76 / ВСт3сп5 ГОСТ10705-80		
				L = 697 - 1.6	1	2.8 кг
Б4		4	ТО16.004 503.004	Патрубок		
				Труба 57х3 ГОСТ10704-76 / ВСт3сп5 ГОСТ10705-80		
				L = 323 - 1.6	1	1,3 кг

Изм.	Лист	№ докум.	Подп.	Дата
Разраб.		Комолова		
Пров.		Павлов		
Гл. констр.		Сидоров		
Н. контр.		Ястребов		
Ут. В.		Кузнецов		

ТО16.004 503.000

Трубопровод

Лит.	Лист	Листов
	1	2

Гипротехмонтаж Москва

Формат А4

Инв. № подл. | Подп. и дата | Взам. инв. № | Инв. № дубл. | Подп. и дата

Форм.	Зона	Поз.	Обозначение	Наименование	Кол.	Примечание
Б4		5	ТО16.004 503.005	Патрубок		
				Труба 57х3 ГОСТ10704-76 / ВСт3сп5 ГОСТ10105-80		
				L = 90 - 0.6	1	0,4 кг
				Стандартные изделия		
		6		Отвод 90° 57х3		
				ГОСТ 17375 - 83	3	
		7		Отвод 45° 57х3		
				ГОСТ 17375 - 83	2	
		8		Тройник 57х3		
				ГОСТ 17375 - 83	1	
		9		Фланец 1-50-10 ВСт3сп5		
				ГОСТ 12821 - 80	2	
		10		Болт М16-6g х 55, 58		
				ГОСТ 7798 - 70	8	
		11		Гайки М16 - 6Н.5		
				ГОСТ 5915 - 70	8	
		12		Шайба 16.01.08 кп		
				ГОСТ 11371 - 78	8	
		13		Прокладка А - 50 - 10		
				ГОСТ 15180 - 70	2	
		14		Задвижка 30ч 6бр.		
				Ду 50 Ру 10 ГОСТ 8437 - 75	1	

Инв. № подл. | Подп. и дата | Взам. инв. № | Инв. № дубл. | Подп. и дата

Изм.	Лист	№ докум.	Подп.	Дата

ТО16.004 503.000

Лист 2

Формат А4

Форм.	Зона	Поз.	Обозначение	Наименование	Кол.	Прим.
				Документация		
А3			ТО16.004 504.000 СБ	Сборочный чертеж		
				Детали		
А4		1	ТО16.004 504.001	Патрубок	1	
Б4		2	ТО16.004 504.002	Патрубок		
				Труба 89х3 ГОСТ10704-76 / ВСт3сп5 ГОСТ10705-80		
				L = 1197 - 2.4	1	7.6 кг
Б4		3	ТО16.004 504.003	Патрубок		
				Труба 89х3 ГОСТ10704-76 / ВСт3сп5 ГОСТ10705-80		
				L = 200 - 1.0	1	1,3 кг
Б4		4	ТО16.004.504.004	Патрубок		
				Труба 25х2.5 - 12Х18Н12Т		
				ГОСТ 9941 - 81		
				L = 105.5 - 1.0	1	0,12 кг

Изм.	Лист	№ докум.	Подп.	Дата
Разраб.		Комолова		
Пров.		Павлов		
Гл. констр.		Сидоров		
Н. контр.		Ястребов		
Ут. В.		Кузнецов		

ТО16.004 504.000

Трубопровод

Лит.	Лист	Листов
	1	2

Гипротехмонтаж Москва

Инв. № подл. | Подп. и дата | Взам. инв. № | Инв. № дубл. | Подп. и дата

Форм.	Зона	Поз.	Обозначение	Наименование	Кол.	Примеч.
				Стандартные изделия		
		5		Отвод 90° 89х3,5		
				ГОСТ 17375 - 83	2	
		6		Переход К 89х3,5 - 76х3,5		
				ГОСТ 17378 - 83	1	
		7		Фланец 1-80-10 ВСт3сп5		
				ГОСТ 12821 - 80	2	
		8		Болт М16-6g х 60. 58		
				ГОСТ 7798 - 70	8	
		9		Гайки М16 - 6Н.5		
				ГОСТ 5915 - 70	8	
		10		Шайба 16.01.08 кп		
				ГОСТ 11371 - 78	8	
		11		Прокладка А-80-10		
				ГОСТ 15180 - 70	2	
		12		Задвижка 30ч 6бр.		
				Ду 80 Ру 10 ГОСТ 8437 - 75	1	

Инв. № подл. | Подп. и дата | Взам. инв. № | Инв. № дубл. | Подп. и дата

Изм.	Лист	№ докум.	Подп.	Дата

ТО16.004 504.000

Лист 2

ТО1Б.004.503.000СБ

Серия 5.903-11 выпуск 1-4

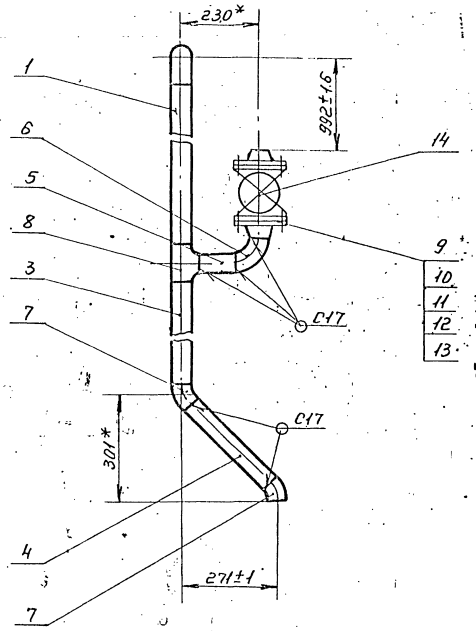

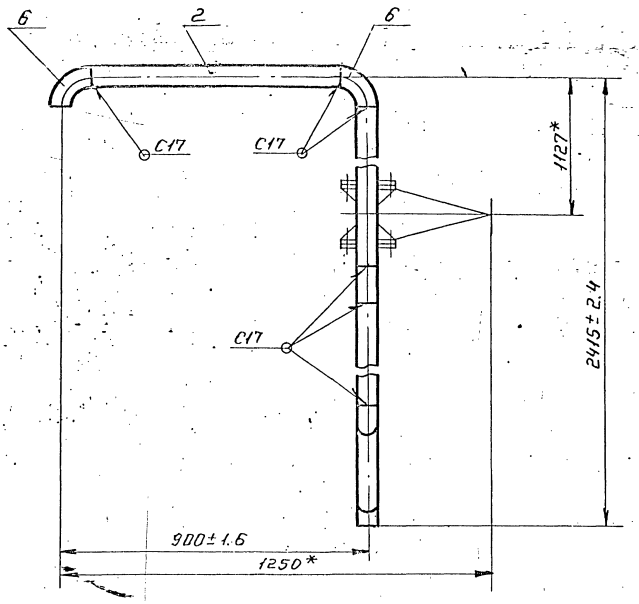

Rz 160

1. Шероховатость деталей поз. 1÷5 по торцам.
2. Сварные швы по ГОСТ 16037-80.
3. *Размеры для справок.

				ТО1Б.004 503.000 СБ			
Изм.	Лист	№ докум.	Подп.	Дата	Трубопровод	Лит.	Масса	Масшт.
Разраб.		Павлов					39	1:10
Пров.		Сидоров			Сборочный чертеж		Лист	Листов 1
Гл. конс.		Сидоров						
Н. контр.		Малоткова				Гипротехмонтаж Москва		
Утв.		Погромянец						

Формат А4

Инв.№ подл. | Подп. и дата | Взам. инв.№ | Инв.№ дубл. | Подп. и дата

ТО1Б.004.504.000СБ

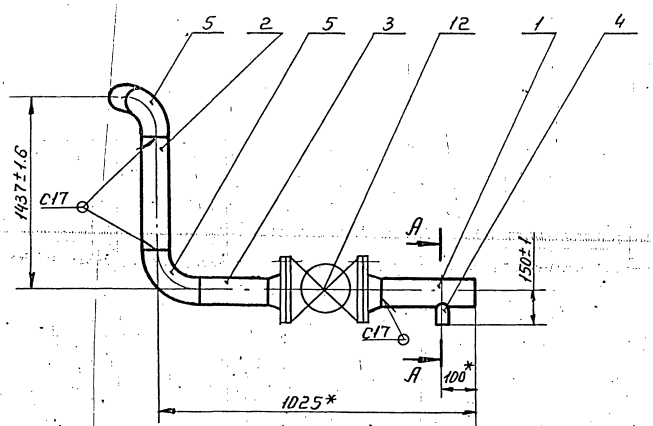

А-А
М1:2

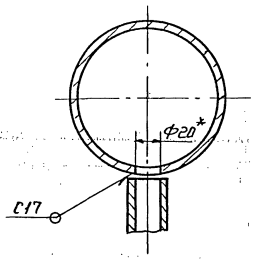

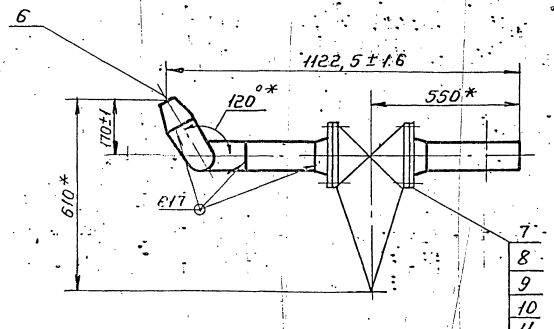

Rz 160

1. Шероховатость деталей поз. 2÷3 по торцам.
2. Сварные швы по ГОСТ 16037-80.
3. *Размеры для справок.

				ТО1Б.004 504.000 СБ			
Изм.	Лист	№ докум.	Подп.	Дата	Трубопровод	Лит.	Масса	Масшт.
Разраб.		Павлов					52	1:10
Пров.		Сидоров			Сборочный чертеж		Лист	Листов 1
Гл. констр.		Сидоров						
Н. контр.		Мороткова				Гипротехмонтаж Москва		
Утв.		Погромянец						

Формат	Зона	Поз.	Обозначение	Наименование	Кол.	Примеч.
				Документация		
А4			ТО1Б 004.505 000 СБ	Сборочный чертеж		
				Детали		
Б4		1	ТО1Б. 004.505.001	Патрубок		
				Труба 89х3 ГОСТ 10704-76 / ВСт3сп5 ГОСТ 10705-80		
				L=79.7-1.6	1	5,9 кг
Б4		2	ТО1Б 004.505.002	Патрубок		
				Труба 89х3 ГОСТ 10704-76 / ВСт3сп5 ГОСТ 10705-80		
				L=395-1.6	1	2,9 кг
Б4		3	ТО1Б 004.505.003	Патрубок		
				Труба 89х3 ГОСТ 10704-76 / ВСт3сп5 ГОСТ 10705-80		
				L=154-1	1	1,1 кг
Б4		4	ТО1Б.004.505.004	Патрубок		
				Труба 89х3 ГОСТ 10704-76 / ВСт3сп5 ГОСТ 10705-80		
				L=7.8-0.6	1	0,3

Изм.	Лист	№ докум.	Подп.	Дата	ТО1Б.004.505.000			
Разраб.		Комолова			Трубопровод	Лит.	Лист 1	Листов 2
Пров.		Павлов				Гипротехмонтаж Москва		
Гл.констр.		Сидоров						
Н.контр.		Ястребов						
Утв.		Кагерманян						

Формат А4

Формат	Зона	Поз.	Обозначение	Наименование	Кол.	Примеч.
				Стандартные изделия		
		5		Отвод 90° 89х3,5		
				ГОСТ 17375-83	3	
		6		Фланец 1-80-10 ВСт3сп5		
				ГОСТ 12821-80	2	
		7		Болт М16-6gх60,58		
				ГОСТ 7798-70	8	
		8		Гайка М16-6Н.5		
				ГОСТ 5915-70	8	
		9		Шайба 16.01.08 кп		
				ГОСТ 11371-78	8	
		10		Прокладка А-80-10		
				ГОСТ 15180-70	2	
		11		Задвижка 30ч6бр.		
				Ду 80 Ру 10 ГОСТ 8437-75	1	

Подпись и дата | Инв. № подл. | Взам. инв. № | Подпись и дата | Инв. № дубл.

Изм.	Лист	№ докум.	Подп.	Дата	ТО1Б.004.505.000	Лист 2

Формат А4

ТО1Б.004.504.001

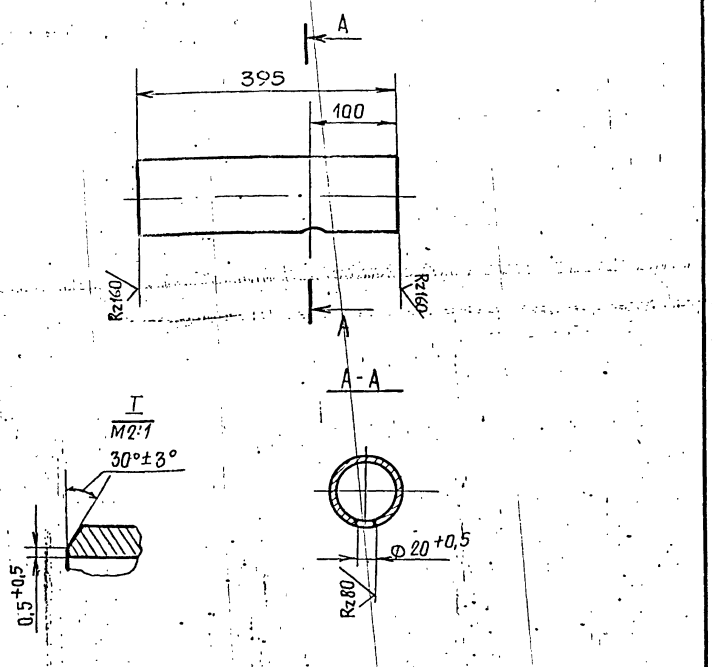

Неуказанные предельные отклонения размеров ± $\frac{t_2}{2}$.

Изм.	Лист	№ докум.	Подп.	Дата	ТО1Б.004.504.001			
Разраб.		Комолова			Патрубок	Лит.	Масса 0,12	Масшт. 1:5
Пров.		Павлов				Лист	Листов 1	
Гл.констр.		Сидоров				Гипротехмонтаж Москва		
Н.контр.		Ястребов						
Утв.		Кузнецов						

Труба 89х3 ГОСТ 10704-78 / ВСт3сп5 ГОСТ 10705-80

Формат А4

ТО1Б.004.505.000СБ

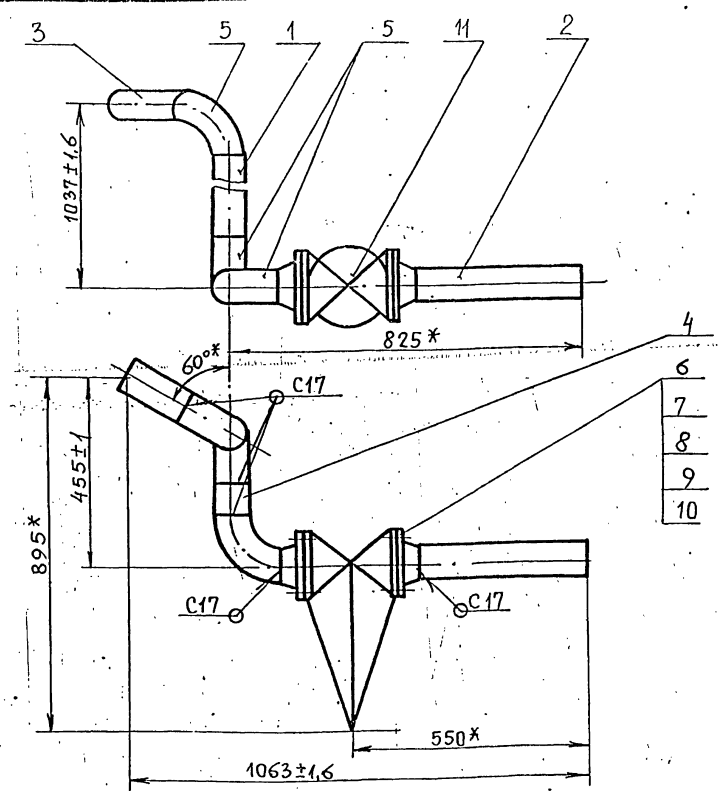

1. Шероховатость деталей поз. 1÷4 по торцам ± $\frac{t_2}{2}$.
2. Сварные швы по ГОСТ 16037-80.
3. * Размеры для справок.

Подп. и дата | Инв. № дубл. | Взам. инв. № | Подп. и дата | Инв. № подл.

Изм.	Лист	№ докум.	Подп.	Дата	ТО1Б.004.505.000 СБ			
Разраб.		Комолова			Трубопровод	Лит.	Масса 52,2	Масшт. 1:10
Пров.		Павлов			Сборочный чертеж	Лист	Листов 1	
Гл.констр.		Сидоров				Гипротехмонтаж Москва		
Н.контр.		Ястребов						
Утв.		Кузнецов						

Формат А4

Формат	Зона	Поз.	Обозначение	Наименование	Кол.	Примеч.
				Документация		
А4			Т01Б.004.506.000СБ	Сборочный чертеж		
				Детали		
Б4		1	Т01Б.004.506.001	Патрубок		
				Труба 159×4,5 ГОСТ 10704-76 / Вст3сп5 ГОСТ 10705-80		
				ℓ = 1727-2,4	1	29,6 кг
Б4		2	Т01Б.004.506.002	Патрубок		
				Труба 159×4,5 ГОСТ 10704-76 / Вст3сп5 ГОСТ 10705-80	1	13 кг
				ℓ = 758-1,6		
				Стандартные изделия		
		3		Отвод 90° 159×4,5		
				ГОСТ 17375-83	2	

Т01Б.004.506.000

Изм.	Лист	№ докум.	Подп.	Дата
Разраб.	Чарыйская			
Пров.	Павлов			
Н.контр.	Молоткова			
Утв.	Кагерманян			

Трубопровод

Лит. | Лист | Листов 1

ГИПРОТЕХМОНТАЖ Москва

Формат А4

Формат	Зона	Поз.	Обозначение	Наименование	Кол.	Примеч.
				Документация		
А3			Т01Б.004.507.000СБ	Сборочный чертеж		
				Детали		
А3		1	Т01Б.004.507.001	Патрубок	1	
				Стандартные изделия		
		2		Вентиль 15кч 18п1		
				Ду 25 Ру 16 ГОСТ 18161-72	1	

Т01Б.004.507.000

Изм.	Лист	№ докум.	Подп.	Дата
Разраб.	Павлов			
Пров.	Сидоров			
Н.контр.	Молоткова			
Утв.	Кагерманян			

Трубопровод

Лит. | Лист | Листов 1

ГИПРОТЕХМОНТАЖ Москва

Формат А4

Формат	Зона	Поз.	Обозначение	Наименование	Кол.	Примеч.
				Документация		
А3			Т01Б.004.508.000СБ	Сборочный чертеж		
				Детали		
А3		1	Т01Б.004.508.001	Патрубок	1	
				Стандартные изделия		
		2		Муфта 25		
				ГОСТ 8966-75	1	
		3		Контргайка 25		
				ГОСТ 8968-75	1	

Т01Б.004.508.000

Изм.	Лист	№ докум.	Подп.	Дата
Разраб.	Павлов			
Пров.	Сидоров			
Н.контр.	Молоткова			
Утв.	Кагерманян			

Трубопровод

Лит. | Лист | Листов 1

ГИПРОТЕХМОНТАЖ Москва

Формат А4

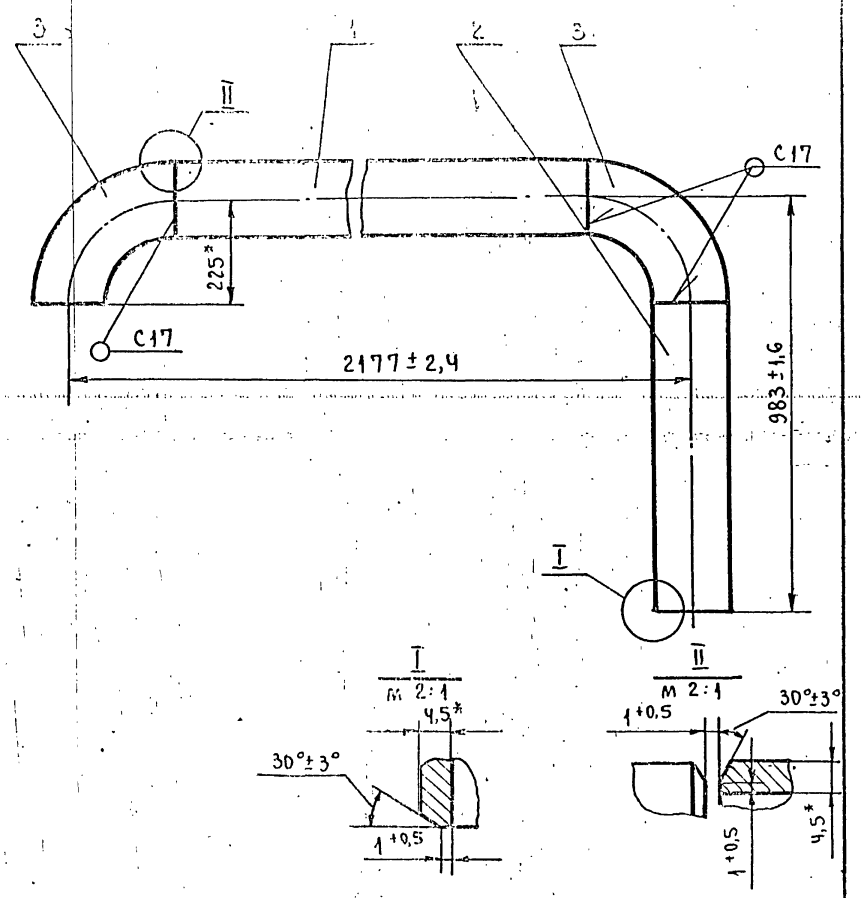

1. Шероховатость деталей поз. 1÷2 по торцам Rz 160.
2. Сварные швы по ГОСТ 16037-80.
3. *Размеры для справок.

Т01Б.004.506.000СБ

Изм.	Лист	№ докум.	Подп.	Дата
Разраб.	Комолова			
Пров.	Павлов			
Гл.конст.	Сидоров			
Н.контр.	Остребов			
Утв.	Кузнецов			

Трубопровод. Сборочный чертеж.

Лит. | Масса 54,8 | Масштаб 1:10

Лист | Листов 1

ГИПРОТЕХМОНТАЖ Москва

Формат А4

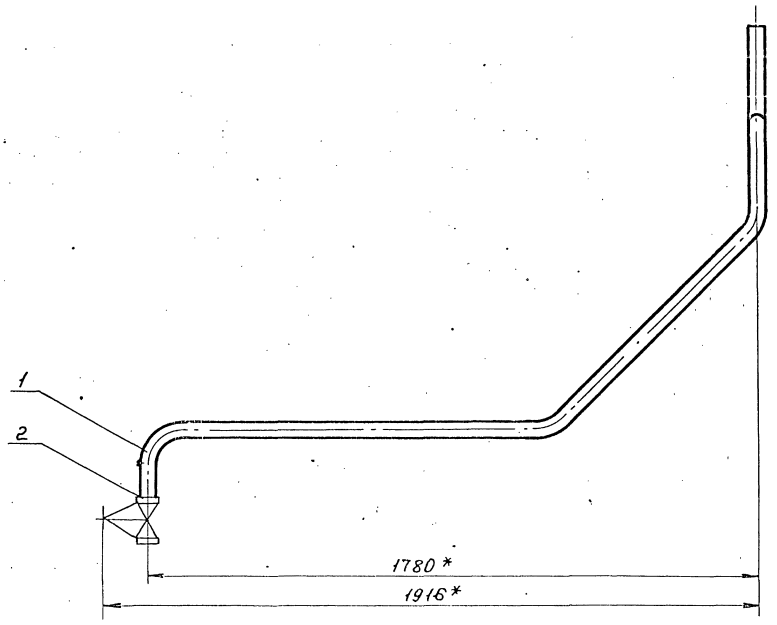

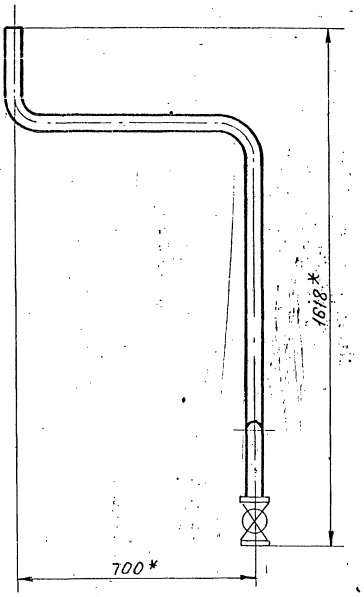

*Размеры для справок

					Т016.004.507.000СБ		
Изм.	Лист	№ докум.	Подп.	Дата			
Разраб.		Павлов			Трубопровод. Сборочный чертеж.	Лит.	Масса / Масшт.
Пров.		Сидоров					12,2 / 1:10
Гл.конс.		Сидоров				Лист	Листов 1
Н.контр.		Молоткова				Гипротехмонтаж Москва	
Утв.		Кугерминяни					

Формат А3

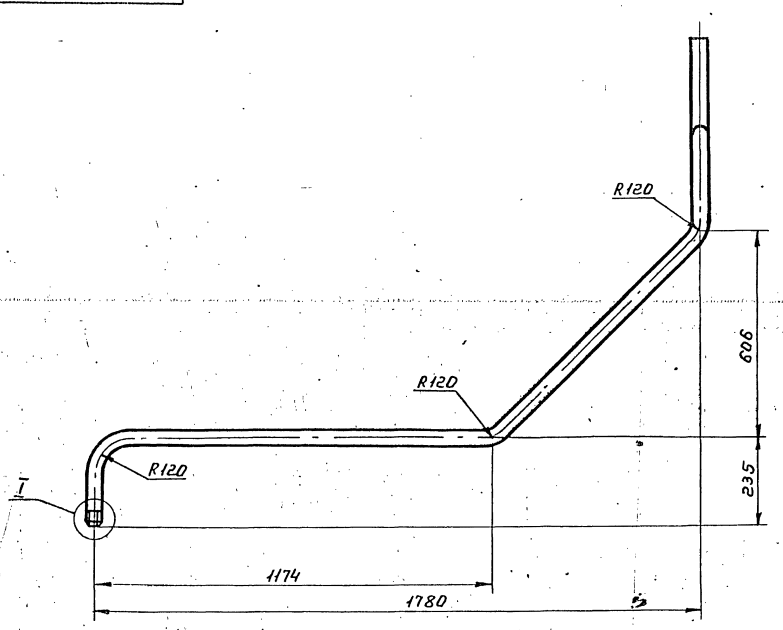

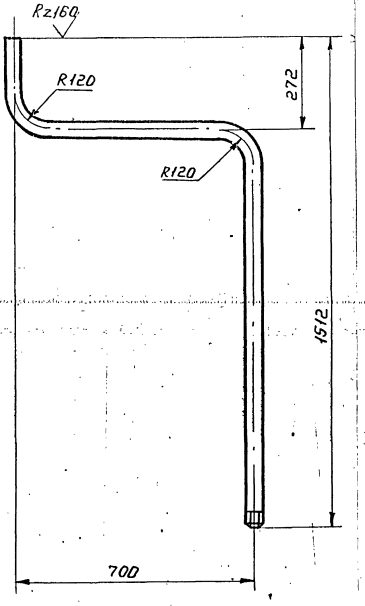

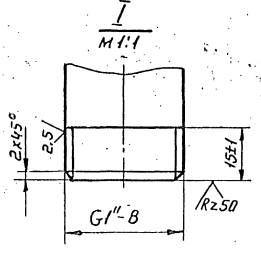

1. Неуказанные предельные отклонения размеров $\pm \frac{t_2}{2}$.
2. Длина трубной заготовки L = 3470 мм.

					Т016.004.507.001		
Изм.	Лист	№ докум.	Подп.	Дата			
Разраб.		Павлов			Патрубок.	Лит.	Масса / Масшт.
Пров.		Сидоров					10,8 / 1:10
Гл.конс.		Сидоров				Лист	Листов 1
Н.контр.		Молоткова			Труба 25х3,2 ГОСТ 3262-70	Гипротехмонтаж Москва	
Утв.		Кугерминяни					

ТО15.004.508.000 СБ

Серия 5.903-11 Вып 1-4

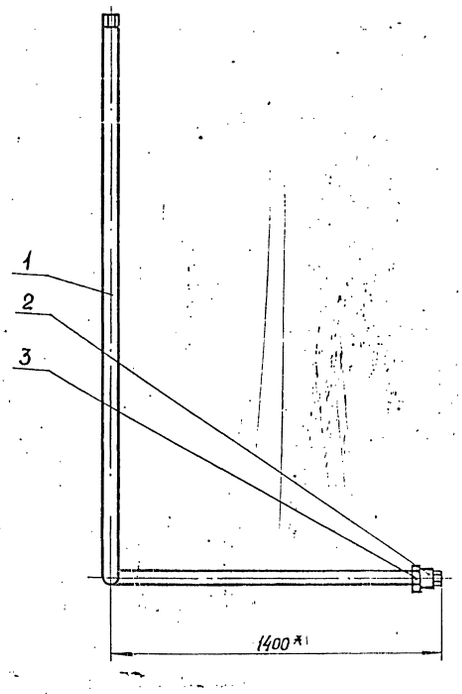

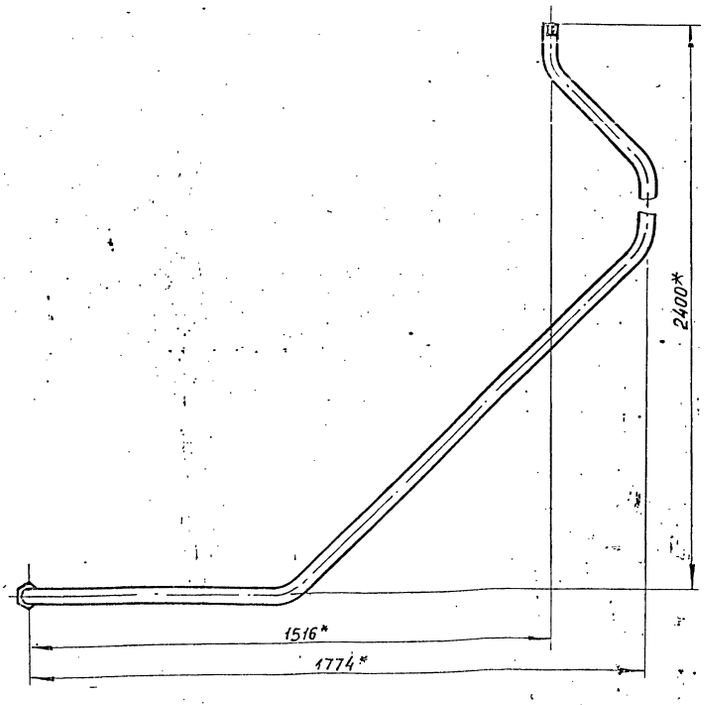

* Размеры для справок

Изм.	Лист	№ докум.	Подп.	Дата
Разраб.		Павлов		
Пров.		Сидоров		
Гл. конст.		Сидоров		
Н. контр.		Колотилова		
Утв.		Катерманиц		

ТО15.004.508.000 СБ

Трубопровод

Сборочный чертеж

Лит.	Масса	Масштаб
	7.0	1:10
Лист	Листов 1	

ГИПРОТЕХМОНТАЖ г. Москва

Формат А3

Инв. № подл. | Подп. и дата | Взам. инв. № | Инв. № дубл. | Подпись и дата

ТО15.004.508.001

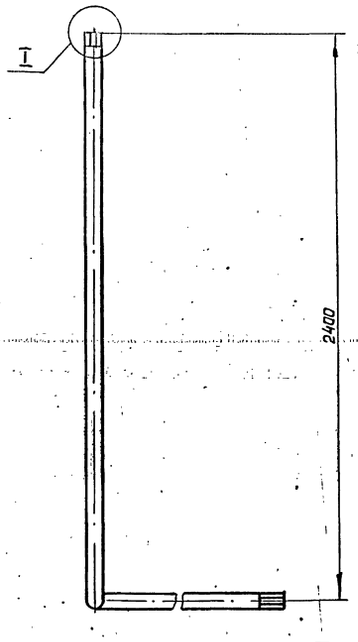

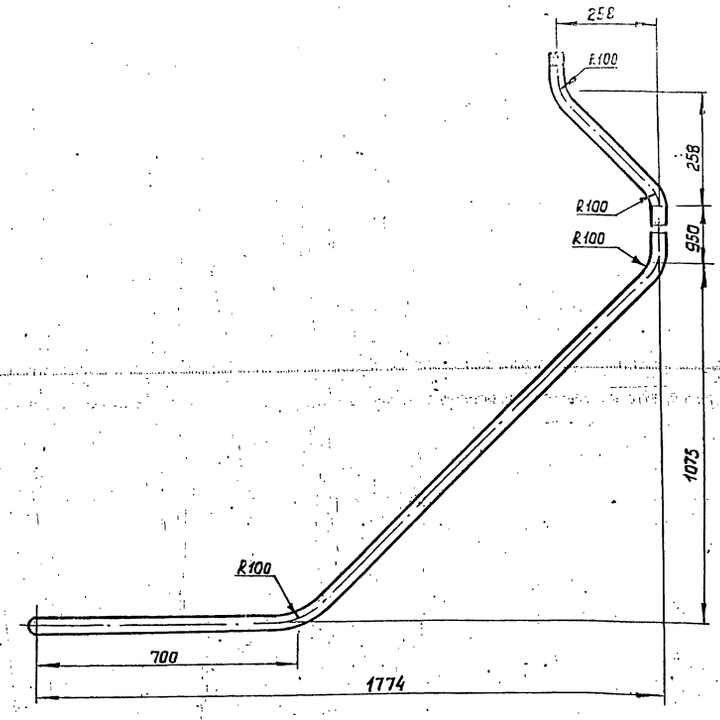

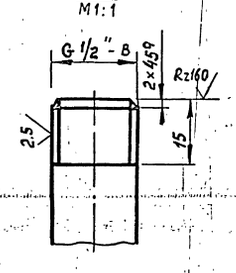

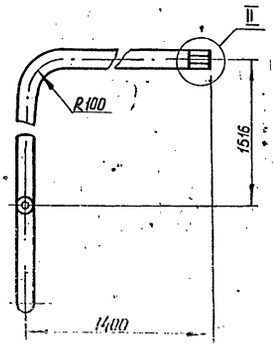

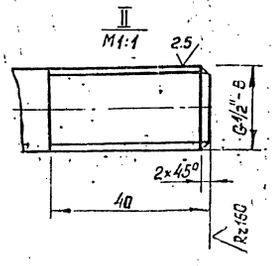

1. Неуказанные предельные отклонения размеров $\pm \frac{t_2}{2}$.
2. Длина трубной заготовки L = 4976 мм.

ТО15.004.508.001

Изм.	Лист	№ докум.	Подп.	Дата
Разраб.		Павлов		
Провер.		Сидоров		
Гл. конст.		Сидоров		
Н. контр.		Колотилова		
Утв.		Катерманиц		

Патрубок

Лит.	Масса	Масштаб
	6.6	1:10
Лист	Листов 1	

Труба 22×2,8 ГОСТ 8734-75 / Б20 ГОСТ 8733-74

ГИПРОТЕХМОНТАЖ г. Москва

Формат	Зона	Поз.	Обозначение	Наименование	Кол.	Примечание
				Документация		
А2			А12В061.000 СБ	Сборочный чертеж		
А2			А12В061.000 СО	Схема автоматизации		
А2			А12В.061.000 ЭЗ	Схема электрических соединений		
				Сборочные единицы		
А4		1	А12В 058.010	Статив	1	
А4		2	А12В.058.020	Статив	1	
А4		3	А12В.058.030-02	Сочленение исполнительного механизма МЭО-100/25-0,25 Р с регулирующим клапаном Т-33 б	1	
А4		4	А12В058.060-01	Сочленение исполнительного механизма МЭО-100/25-0,25 Р с регулирующим клапаном	1	
А4		5	А12В 060.010	Сочленение исполнительного механизма МЭО-100/25-0,25 Р с регулирующим клапаном	1	

Изм.	Лист	N докум.	Подп.	Дата	А12В061.000		
Разраб.		Чеботсаров			Крупноблочная деаэрационно-питательная установка КБДПУ 50-76 Установка приборов контроля и автоматизации	Лит.	Лист 1	Листов
Пров.		Фрадкин						
Рук.гр.		Фрадкин						
Н.контр.		Грановский				СИНТЕХПРОМАТ		
Утв.		Спивак						

Формат А3

Формат	Зона	Поз.	Обозначение	Наименование	Кол.	Примечание
				Стандартные изделия		
		6		Сосуд уравнительный СУМ-63 ОСТ 25-1160-84	2	
				Прочие изделия		
		7		Установка В-16-80 манометра МТП 160×6 ТК4-3137-70	1	
		8		Установка В-16-225 манометра МТП 160×1 ТК4-3139-70	2	
		9		Установка Г-16-225 манометра МТП 160×6 ТК4-3138-70	1	
		10		Установка Г-16-225 манометра МТП 160×10 ТК4-3138-70	1	
		11		Установка Г-16-225 мановакуумметра МВТП 160×1,5 ТК4-3138-70	1	
		12		Установка В-200-450 мановакуумметра МВТП 160×1,5 ТК4-3138-70	1	
		13		Установка 1 датчика ДПЭ-1 ТМ4-113-74	4	

Инв.N подл. | Подп. и дата | Взам. инв.N | Инв.N дубл. | Подп. и дата

Инв.N подл.	Изм.	Лист	N докум.	Подп.	Дата	А12В061.000	Лист 2

Формат А4

Формат	Зона	Поз.	Обозначение	Наименование	Кол.	Примечание
		14		Установка термометра ТЛ-1240103 в оправе на Ру 6 кгс/см² ТМ4-142-75	5	
		15		Установка термометра ТЛ 1240103 в оправе на Ру 6 кгс/см² ТМ4-142-75	2	
				Материалы		
		16		Труба 14×2 ГОСТ 8734-75 / Д ГОСТ 8733-74	64	м
				Приборы контроля и автоматизации заказываются по заказной спецификации раздела автоматизации рабочего проекта котельной. Изделия, изготавливаемые по типовым монтажным чертежам ТМ и отраслевым нормалям, типовые конструкции ТК поставляются Главмонтажавтоматикой Минмонтажспецстроя СССР.		

Инв.N подл. | Подп. и дата | Взам. инв.N | Инв.N дубл. | Подп. и дата

Инв.N подл.	Изм.	Лист	N докум.	Подп.	Дата	А12В061.000	Лист 3

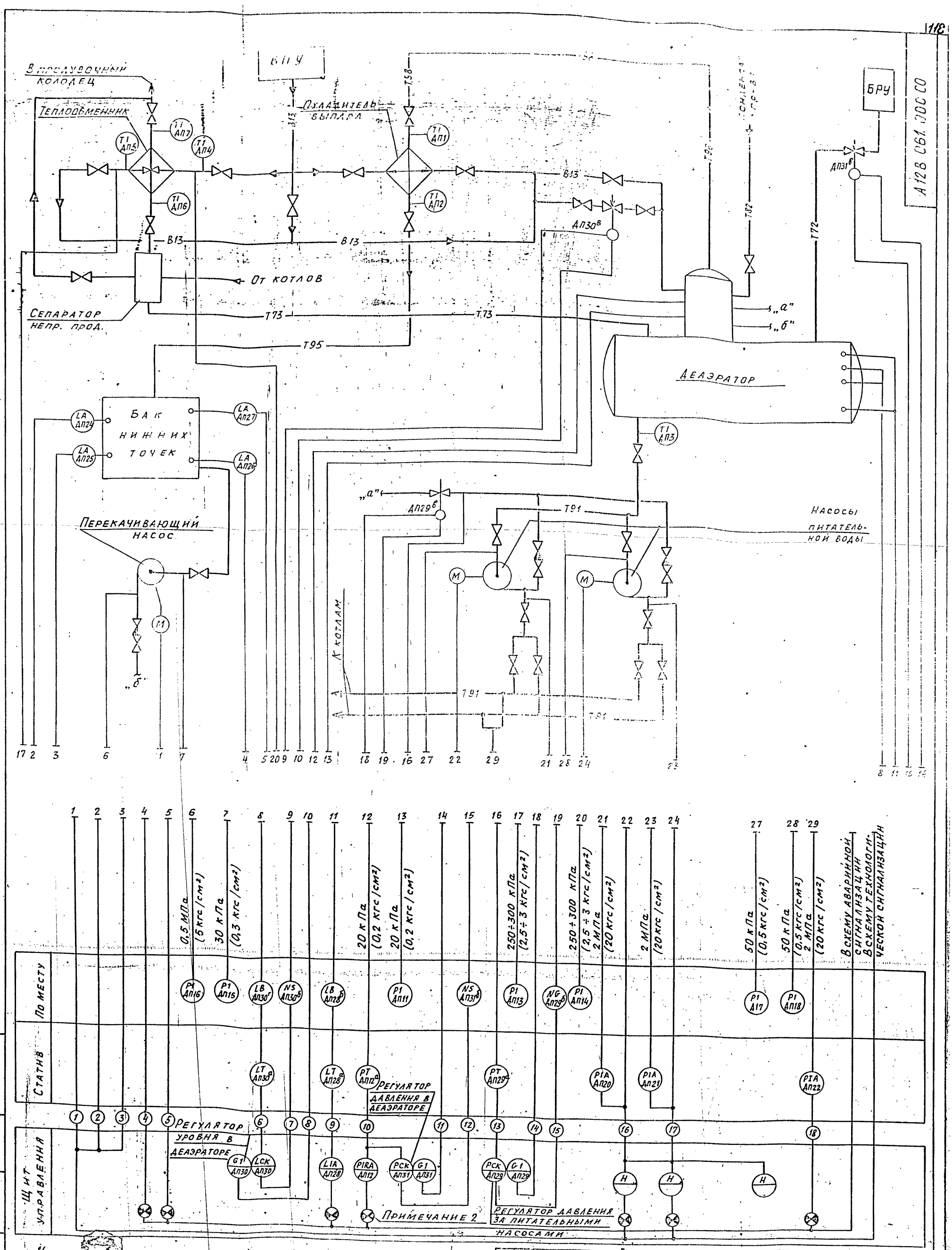

1. Условные обозначения приборов приняты по ГОСТ 21.404-85.
2. Маркировка электроаппаратуры определяется по проекту автоматизации котельной.
3. Резервные буквы: „N" - усилитель; „В" - сосуд.
4. Установка приборов с указанием их типов приведена на листах данного альбома.
5. Щит управления с установленными на нем приборами и аппаратурой с блоком не поставляется.

Изм.	Лист	№ докум.	Подп.	Дата
Разраб.		Нагли		
Пров.		Этинген		
Рук. гр.		Нагли		
Гл. спец.		Этинген		
Н. контр.		Черных		
Утв.		Файнштейн		IX.87г

А 12 В 061.000 СО

Крупноблочная деаэрационно-питательная установка КБДПУ 50-76. Установка приборов контроля и автоматизации. Схема автоматизации.

Лит.	Масса	Масшт.
И		

Лист 1 | Листов 1

САНТЕХПРОЕКТ

Серия 5.903-11 выпуск 1-4

Инв. № подл. | Подп. и дата | Взам. инв. № | Инв. № дубл. | Подп. и дата

Копировал: 23205-14 46 Формат А2

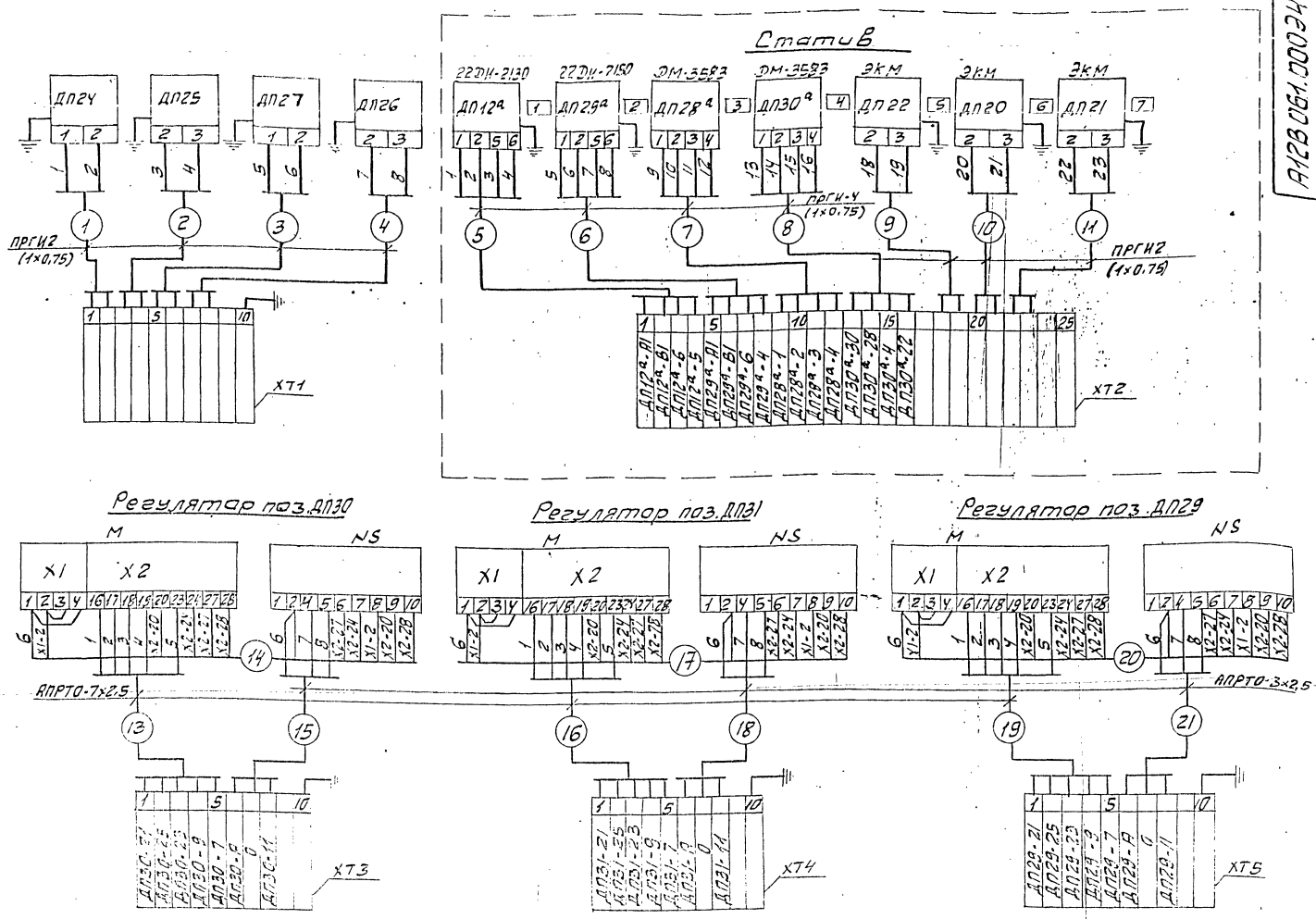

Перечень надписей в рамках

N рамки	Текст надписи	к-во	Примеч.
1	Давление в деаэраторе	1	
2	Давление питательной воды	1	
3	Уровень в деаэраторе (контроль)	1	
4	Уровень в деаэраторе (регулирование)	1	
5	Давление в питательных магистралях	1	
6	Насос N1	1	
7	Насос N2	1	

Перечень элементов схемы

Обозн.	Наименование	Тип	К-во	Примеч.
ДП12а ДП29а	Преобразователь	сапфир 22ДИ	2	
ДП26а ДП30а	Дифманометр	ДМ	2	
ДП20... ДП29	Манометр эл. контактный	ЭКМ	4	
ДП24... ДП27	Датчик уровня поплавковый	ЭПЭ	4	
ХТ2	Коробка соединительная	КСП-25	1	
ХТ1; ХТ3÷ХТ5	То же	КС-10-1	4	
М	Исполнительный механизм	МЭО	3	
NS	Усилитель	У29	3	
—	Провод	ПРГИ1×0,75		
—	Провод	АПРТО-3×2,5		
—	Провод	АПРТО-7×2,5		

1. Маркировка цепей дана условно. В нижней части соединительных коробок при монтаже проставляется отсутствующая маркировка в соответствии с реальным проектом.
2. Провод ПРГИ и АПРТО прокладывается в предусмотренном для этого металлорукаве.
3. В одном из кабелей подводимых к коробке от щита управления предусмотреть жилу для заземления статива.

Изм	Лист	N докум.	Подпись	Дата
Разраб.		Нагли		
Пров.		Этинген		
Рук. гр.		Нагли		
Т. спец.		Этинген		
Н. конт.		Черных		
Утв.		[illegible]		

А12В 061.00ОЭ4

Крупноблочная деаэрационно-питательная установка КБДПУ 50-76
Установка приборов контроля и автоматизации
Схема электрических соединений

Лит	Масса	Масштаб
И		

Лист 1 | Листов 2

сантехпроект

Серия 5.903-11 выпуск 1-4

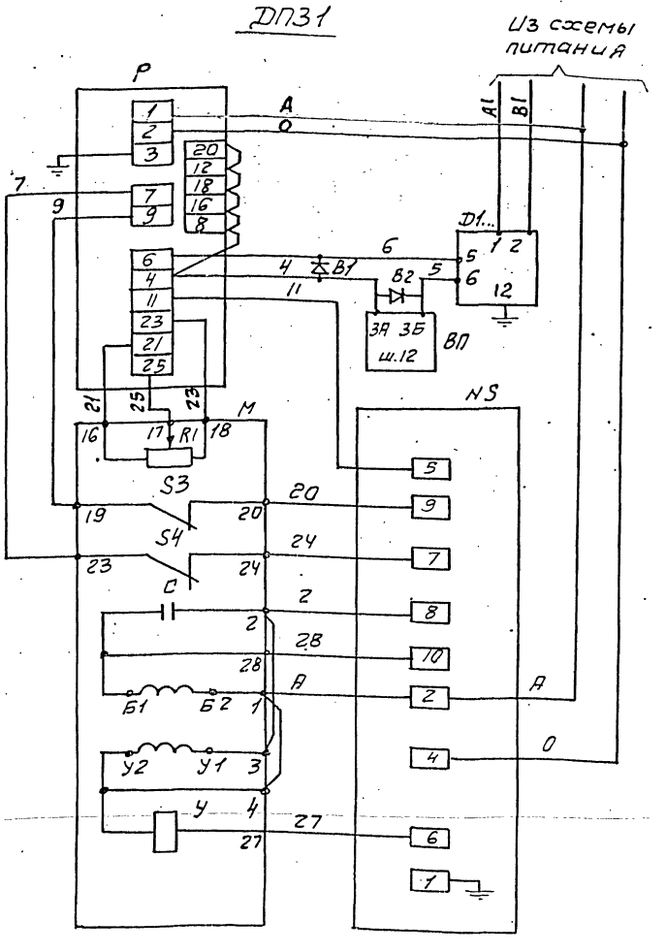

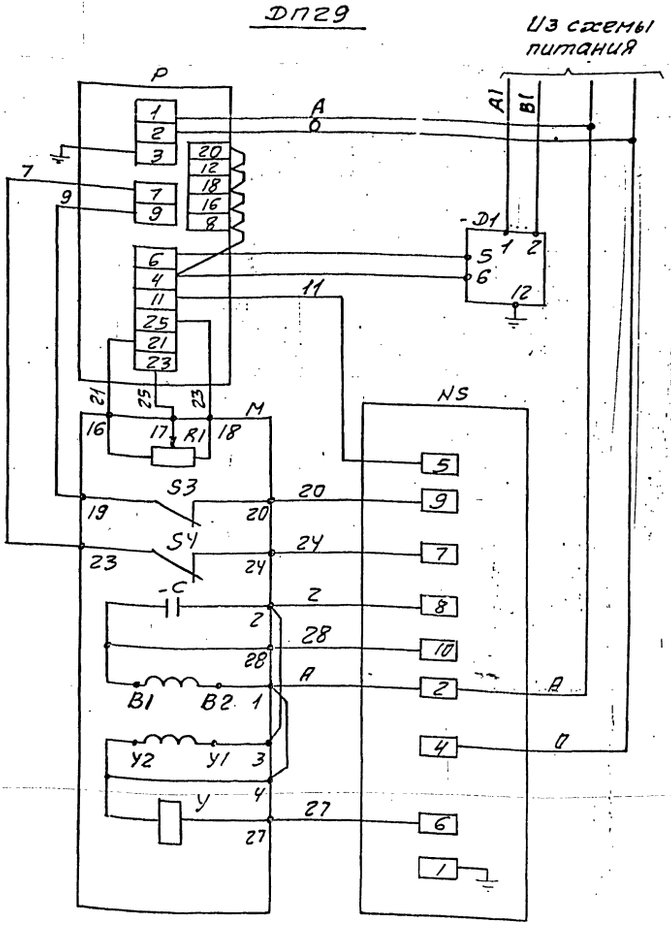

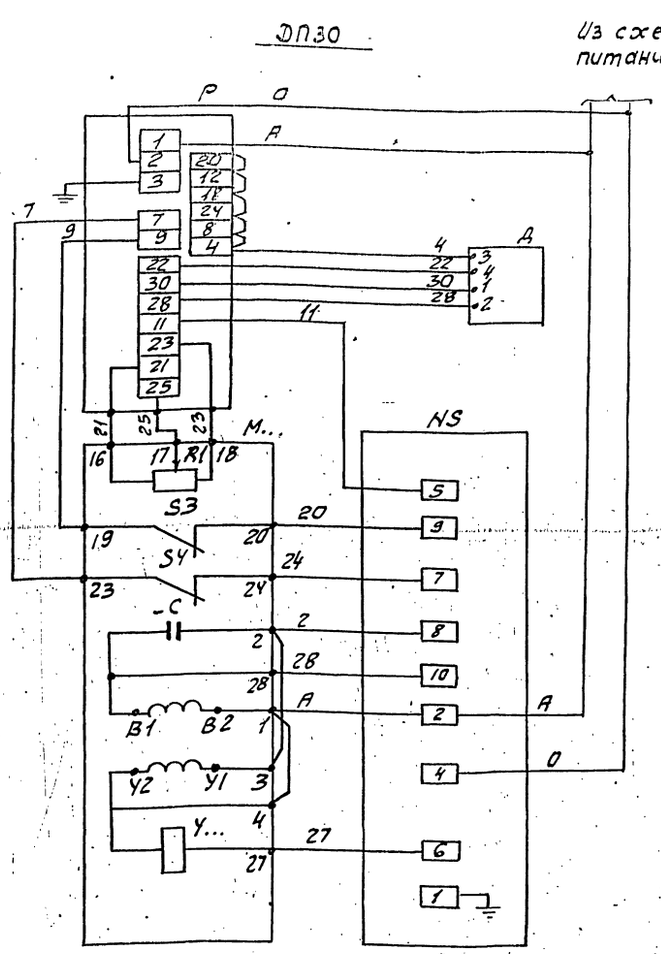

Перечень элементов схемы

Обозначение	Наименование	к-во	Примеч.
	Аппаратура на щите управления		
Р	Регулирующий прибор РС-29	1	
ВП	Вторичный прибор	1	
В1; В2	Защитное устройство В-01	2	
	Аппаратура по месту.		
М	Механизм электрический однооборотный МЭО-	1	
R1	Датчик реостатный	1	Комплект исполнительного механизма
S3; S4	Микропереключатель	2	
У	Электромагнит	1	
С	Конденсатор	1	
NS	Усилитель трехпозиционный У29.3	1	
Д1	Датчик „Сапфир"	1	
D	Дифференциально-трансформаторный датчик	1	

В схеме регулятора перед маркировкой жил проставить индекс, соответствующий позиции регулирующего прибора.

Изм	Лист	N докум.	Подп.	Дата	А12В061.000Э4	Лист 2

Инв. N подл. | Подпись и дата | Взам. инв. N | Инв. N дубл. | Подпись и дата

А12В 061.000 СБ

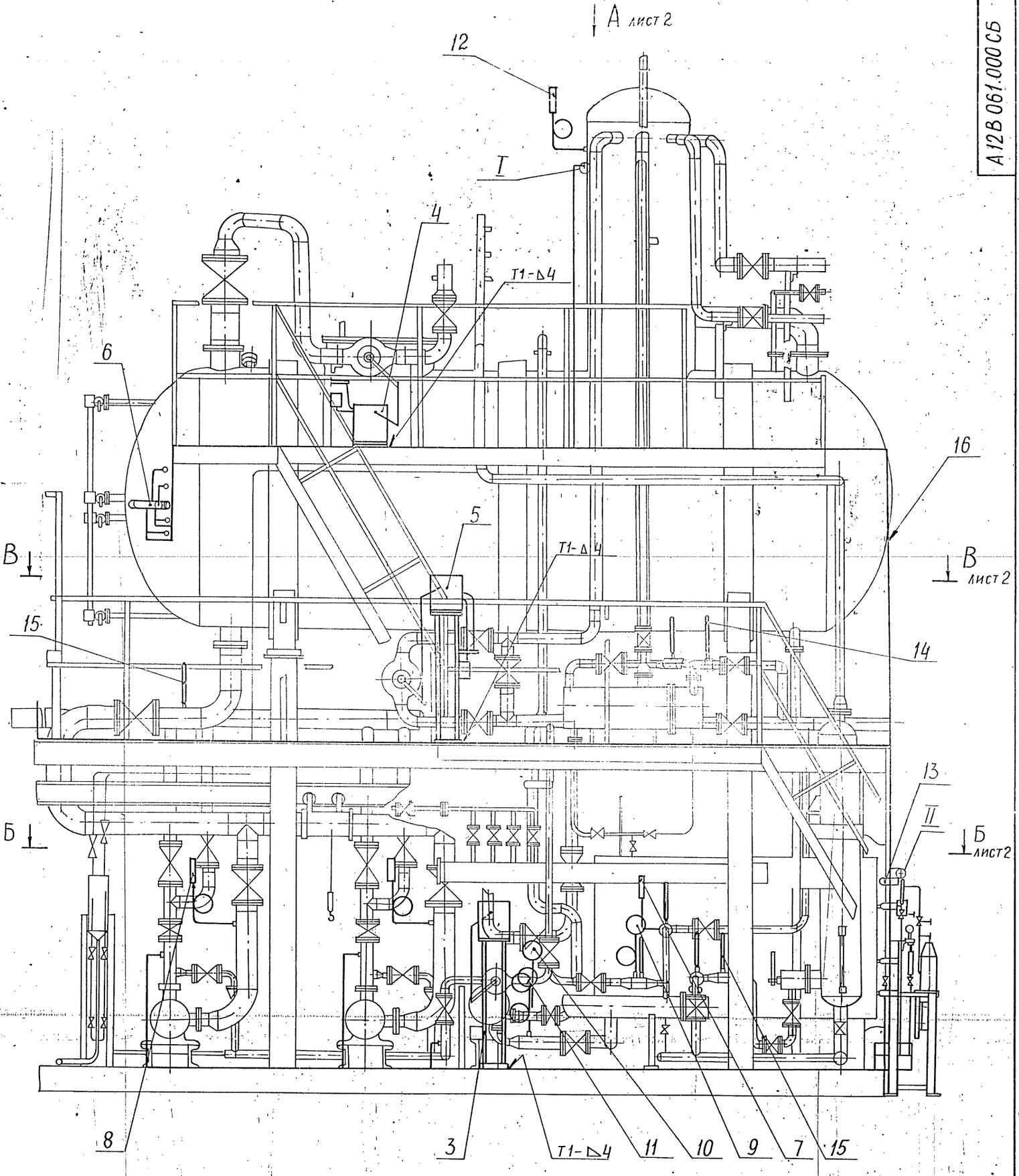

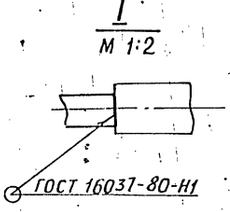

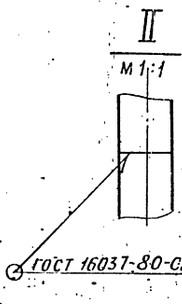

Сварные швы по ГОСТ 5264-80

					А-12 В 061.000 СБ		
Изм.	Лист	№ докум.	Подп.	Дата	Крупноблочная деаэрационно-питательная установка КБДПУ 50-76 Установка приборов контроля и автоматизации	Лит.	Масса	Масштаб
Разраб.		Чебоксаров		IX-87		И	385	1:20
Пров.		Фрадкин				Лист 1	Листов 2	
Рук. гр.		Фрадкин				САНТЕХПРОЕКТ		
Гл. спец.		Грановский						
Н. контр.		Литвак						
Утв.		Сливак						

Серия 5.903-11 выпуск 1-4

А12В 061.000 СБ

Вид А

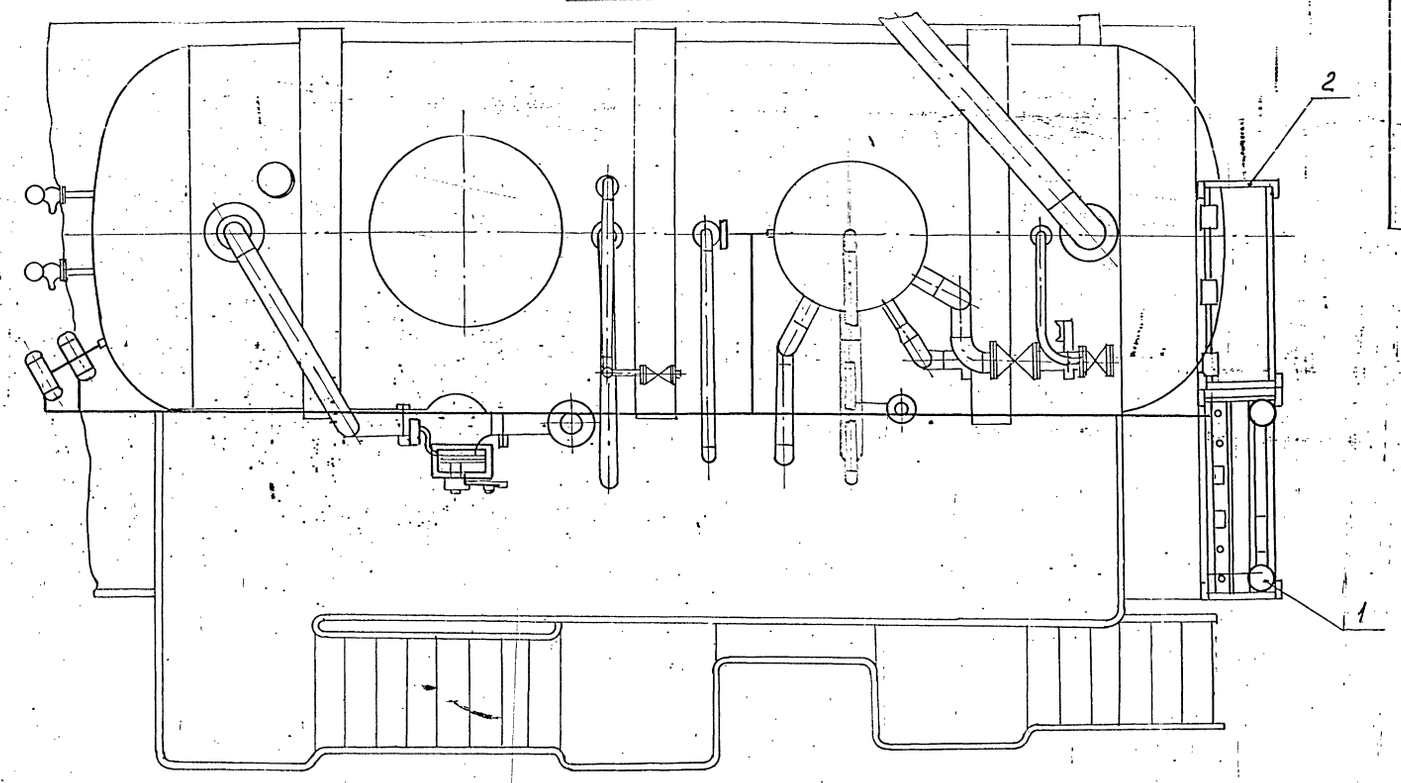

Б-Б

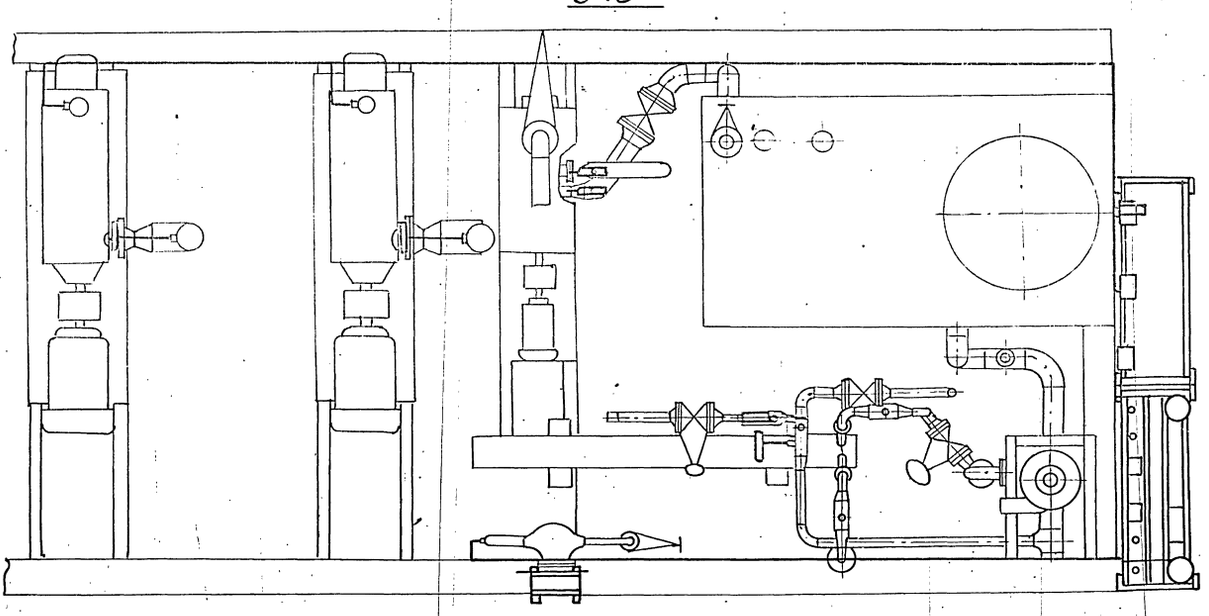

В-В

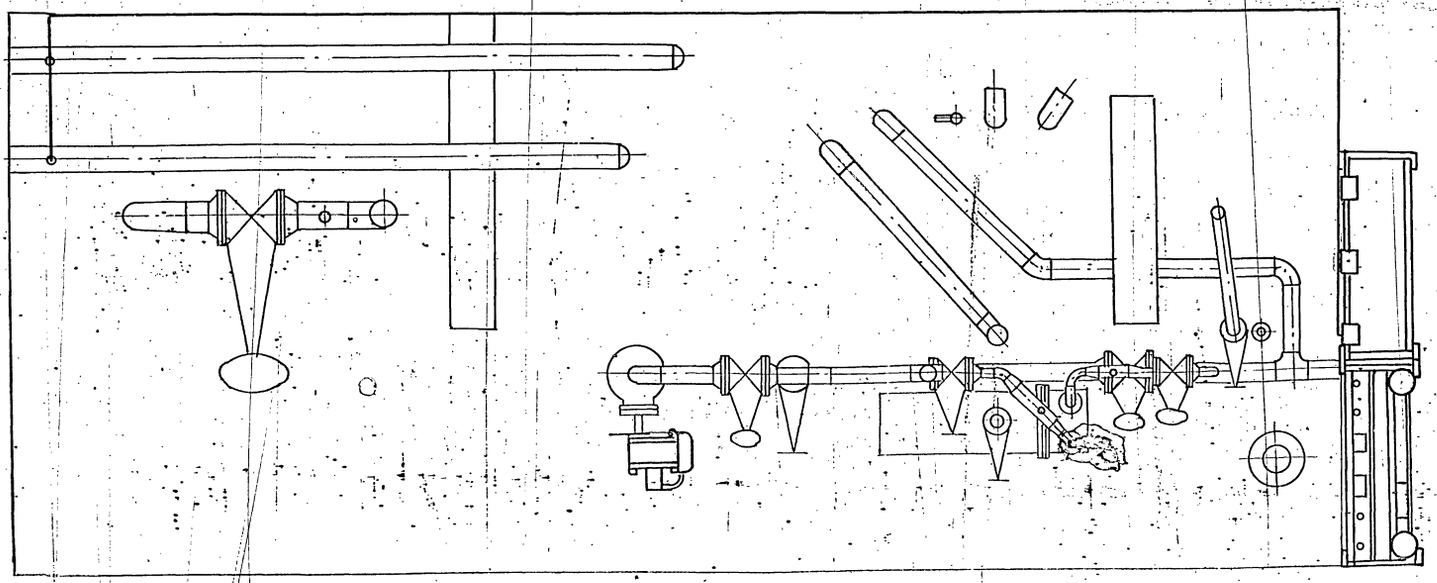

Изм	Лист	№ докум.	Подп.	Дата	А12В 061.000 СБ	Лист 2

Инв.№ подл. | Подп. и дата | Взам. инв.№ | Инв.№ дубл. | Подп. и дата

Формат	Зона	Поз.	Обозначение	Наименование	Кол.	Примечание
				Документация		
А2			А12В058.010СБ	Сборочный чертеж		
				Стандартные изделия		
		1		Болт М6х25.36		
				ГОСТ 7798-70	4	
		2		Гайка М6.4		
				ГОСТ 5915-70	4	
		3		Шайба 6.02		
				ГОСТ 11371-78	4	
				Прочие изделия		
		4		Установка 1 дифманометра ДМ		С одной обвязкой
				модели 3583 перепад		
				25кПа (0,25кгс/см²)		
				ТМ4-390-86	1	
		5		Установка 1 дифманометра ДМ		С одной обвязкой
				модели 3583 перепад		
				4кПа (400кгс/м²)		
				ТМ4-390-86	1	

Инв.№подл. | Подпись и дата | Взам.инв.№ | Инв.№дубл. | Подпись и дата

Изм.	Лист	№ докум.	Подп.	Дата
Разраб.		Меднова		X-87
Пров.		Фрадкин		
Рук. гр.		Фрадкин		
Н.контр.		Литвак		
Утв.		Спивак		

А12В058.010

Статив

Лит.	Лист	Листов
И	1	2

САНТЕХПРОЕКТ

Копировал: Формат А4

Формат	Зона	Поз.	Обозначение	Наименование	Кол.	Примечание
		6		Установка 1 преобразователя Сапфир		
				22ДИ-2130-02-4ХЛ		
				3,1-0,5/25кПа-05		
				ТМ4-411-86	1	
		7		Установка 1 преобразователя Сапфир		
				22ДИ-2150-02-4ХЛ		
				3,1-0,5/2,5мПа-05		
				ТМ4-411-86	1	
		8		Установка 2 коллектора КС-1100		
				ТМ4-419-86	1	
		9		Рама РПП-2		
				ТМ4-546-81	1	
		10		Коробка соединительная КСП-25		
				0.528.012 ТУ	1	
				Материалы		
		11		Провод ПРГИ 1х0,75		
				ГОСТ 20520-80	16	м
		12		Трубка ПВХ 9х1		
				ТУ6-05-1342-76	4	м

Инв.№подл. | Подпись и дата | Взам.инв.№ | Инв.№дубл. | Подпись и дата

Изм.	Лист	№ докум.	Подп.	Дата

А12В058.010

Лист 2

Копировал

Формат А4

Формат	Зона	Поз.	Обозначение	Наименование	Кол.	Примечание
				Документация		
А2			А12В058.020СБ	Сборочный чертеж		
				Прочие изделия		
		1		Установка 2 монометра ЭКМ-160х14		
				ТМ4-413-86	3	
		2		Установка 2 коллектора КС-1100		
				ТМ4-419-86	1	
		3		Рама РПП-2		
				ТМ4-546-81	1	

Инв.№подл. | Подпись и дата | Взам.инв.№ | Инв.№дубл. | Подпись и дата

Изм.	Лист	№ докум.	Подп.	Дата
Разраб.		Меднова		X-87
Пров.		Фрадкин		
Рук. гр.		Фрадкин		
Н.контр.		Литвак		
Утв.		Спивак		

А12В058.020

Статив

Лит.	Лист	Листов
И		1

САНТЕХПРОЕКТ

Серия 5.903-11 Выпуск 1-4

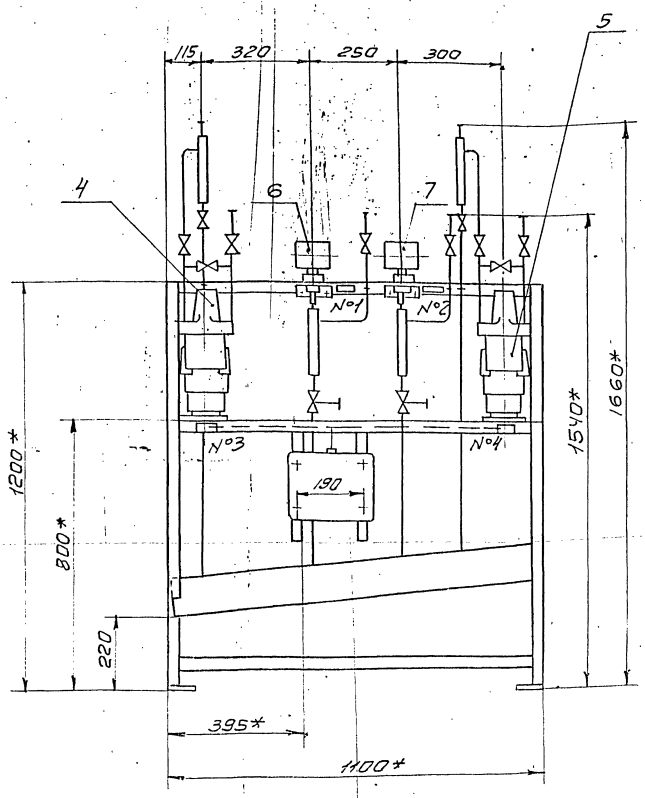

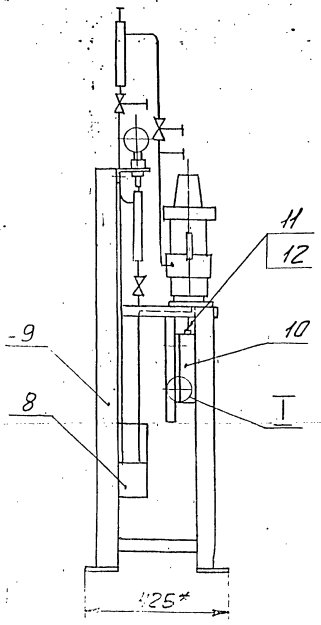

I
М1:1

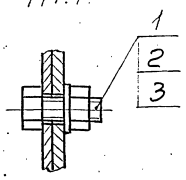

№ рамки	Текст надписи в рамке	Кол.	Пр	ечч.
1	Давление в деаэраторе	1		
2	Давление питательной воды	1		
3	Уровень в деаэраторе (контроль)	1		
4	Уровень в деаэраторе (регулирующие)	1		

1. * Размеры для справок.

3. Провода (поз. 11) прокладывать в трубках (поз. 12)

					А12В058.010СБ		
Изм.	Лист	№ докум.	Подп.	Дата	Статив	Лит.	Масса	Масшт.
Разр.		Медноба				И	10.5	1:10
Пров.		Фрадкин				Лист	Листов 1	
Рук. гр.		Фрадкин						
Гл. спец.		Романовский				сантехпроект		
Н. контр.		Литвак						
Утв.		Спивак						

Инв. № подл. | Подпись и дата | Взам. инв. № | Инв. № дубл. | Подпись и дата

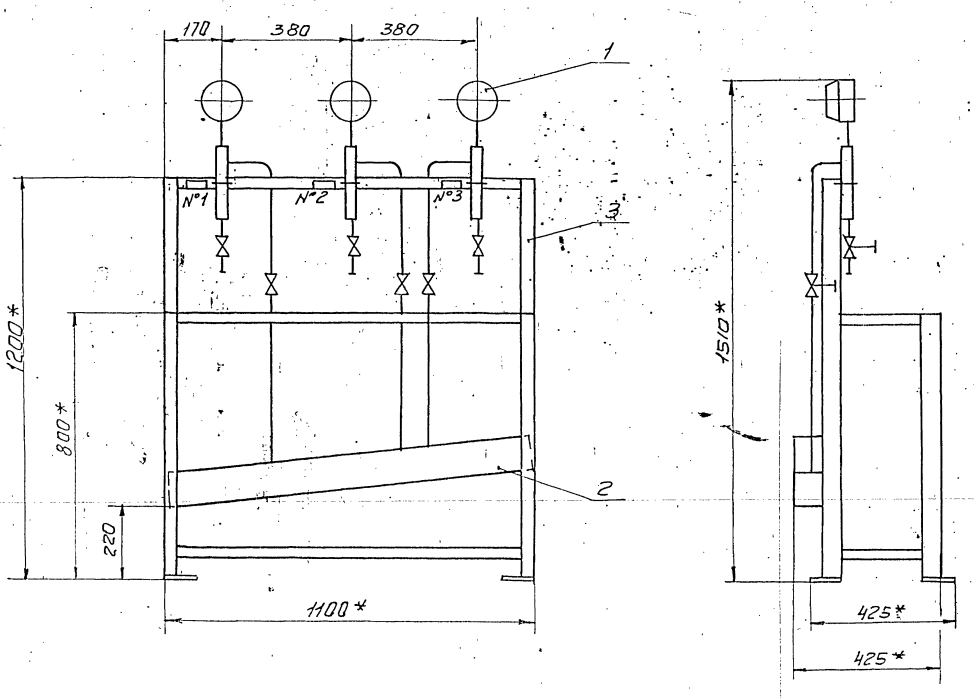

№ рамки	Текст надписи в рамке	Кол	Примеч.
N1	Давление в питательных магистралях	1	
N2	Насос №1	1	
N3	Насос №2	1	

1.* Размеры для справок.

2. $\pm \frac{t_2}{2}$

					А12В.058.020 СБ	
Изм.	Лист	N докум.	Подп.	Дата		
Разр.		Медова			Статив	
Пров.		Фадкин				
Рук. гр.		Фадкин				
Н. спец.		Грановский				
Н. контр.		Литвак				
Утв.		Спивак				

Лит.	Масса	Масшт.
И	48	1:10
Лист	Листов 1	
сантехпроект		

Серия 5.903-11 Выпуск 1-4

А12В058.005

6.3

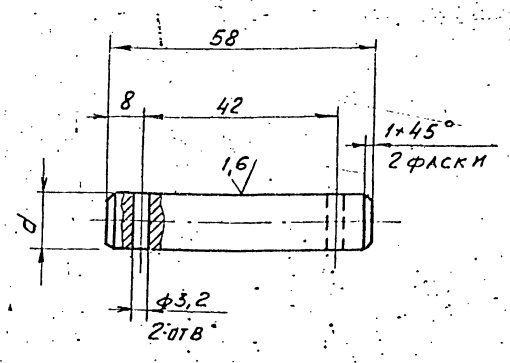

Обозначение	d, мм	Масса кг
А12В058.005	12	0,06
-01	15	0,08

Неуказанные предельные отклонения размеров: H14; h14; $\pm \frac{t2}{2}$.

Изм.	Лист	№ докум.	Подп.	Дата
Разраб.	Волобуева			9-81
Пров.	Фрадкин			
Рук. гр.	Мерзлякова			
Гл. спец.	Грановская			
Н. контр.	Литвак			
Утв.	Сливак			

А12В058.005

Ось

Лит. И | Масса | см. | табл. | Масшт. 1:1

Лист | Листов 1

Ст. 3 ГОСТ 380-71

Госстрой СССР САНТЕХПРОЕКТ г. Москва

Формат А4

Формат	Зона	Поз.	Обозначение	Наименование	Кол.	Примечание
				Документация		
А2			А12В058.030СБ	Сборочный чертеж		
				Сборочные единицы		
А4		1	А12В058.040	Опора	1	
				Детали		
А4		2	А12В058.005	Ось	1	
		3	-01	Ось	1	
				Стандартные изделия		
				Болты ГОСТ 7798-70		
		4		М6×25.36	4	
		5		М12×40.36	4	
		6		Винт М4×20.36 ГОСТ 17473-80	4	
				Гайки ГОСТ 5915-70		
		7		М4.4	4	
		8		М6.4	4	
		9		М12.4	4	

Изм.	Лист	№ докум.	Подп.	Дата
Разраб.	Волобуева			9-81
Пров.	Фрадкин			
Рук. гр.	Мерзлякова			
Н. контр.	Литвак			
Утв.	Сливак			

А12В058.030

Сочленение исполнительного механизма МЭО-100/25-0,25Р с регулирующим клапаном Т-33б

Лит. И | Лист 1 | Листов 3

САНТЕХПРОЕКТ

Формат А4

Формат	Зона	Поз.	Обозначение	Наименование	Кол.	Примечание
				Шайбы ГОСТ 11371-78		
		10		6.02	4	
		11		12.02	2	
		12		16.02	2	
		13		Шплинт 3,2×22 ГОСТ 397-79	4	
				Прочие изделия		
		14		Механизм электрический исполнительный МЭО-100/25-0,25Р ТУ 25-02.191401-81	1	
		15		Усилитель трехпозиционный У29.3 ТУ25.02 (61)-84	1	
		16		Коробка соединительная КС-10-1 ТУ 36.2568-83	1	
				Материалы		
				Провода ГОСТ 20520-80		
		17		АПРТО-1×2,5	2,0	м
		18		АПРТО-3×2,5	0,5	м

Изм.	Лист	№ докум.	Подп.	Дата

А12В058.030

Лист 2

Формат А4

Формат	Зона	Поз.	Обозначение	Наименование	Кол.	Примечание
				Металлорукав ТУ22-3988-77		
		19		Р3-ЦХ-Ш ф18мм	0,5	м
		20		Р3-ЦХ-Ш ф25мм	1,5	м
				Переменные данные для исполнений:		
				А12В058.030 Сборочные единицы		
А4		21	А12В058.050	Штанга	1	
				А12В058.030-01 Сборочные единицы		
А4		21	А12В058.050-01	Штанга	1	
				А12В058.030-02 Сборочные единицы		
А4		21	А12В058.050-02	Штанга	1	

Изм.	Лист	№ докум.	Подп.	Дата

А12В058.030

Лист 3

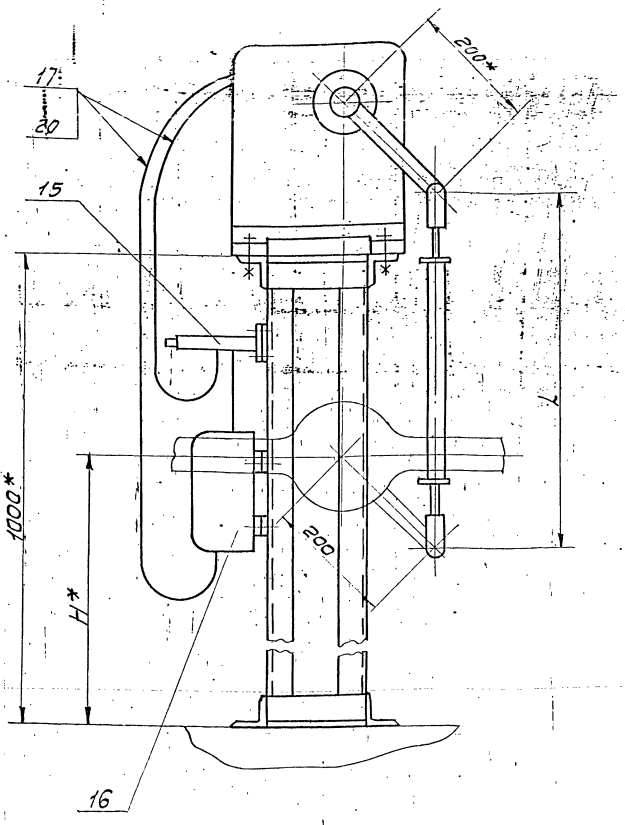

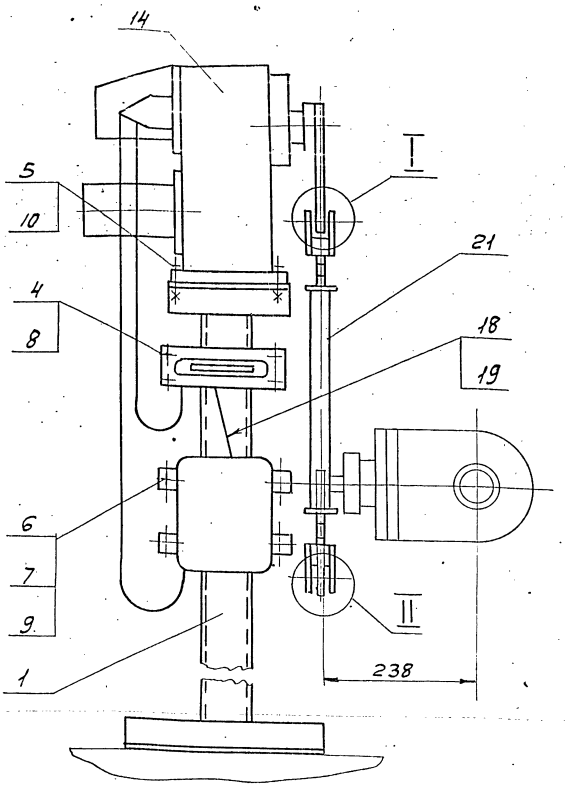

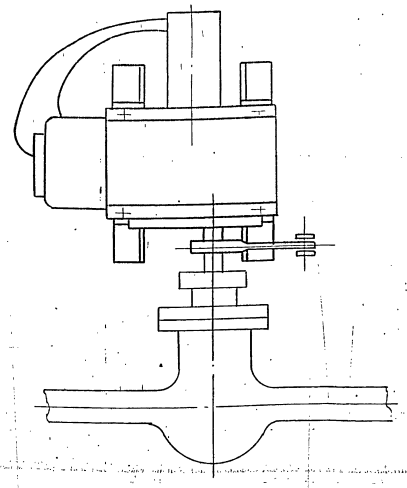

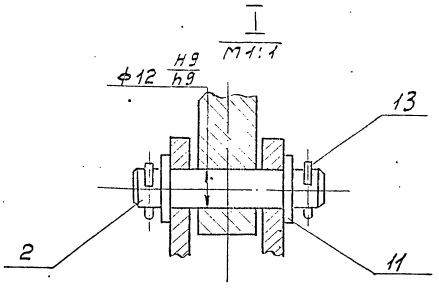

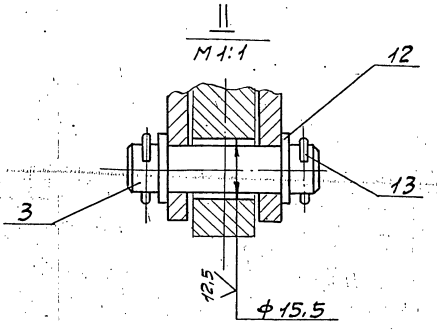

Обозначение	Тип блока КБДПУ	Размеры, мм		Масса, кг
		H*	L	
А12В058.030	15-20	700	540	54,9
	15-30			
-01	25-76	690	650	54,95
-02	50-76	740	500	54,8
	50-114			
	100-114			
	100-120			
	100-180			

1*. Размеры для справок.
2. H14; h14; $\pm \frac{t_2}{2}$.
3. Провода поз. 17 прокладывать в металлорукаве поз. 20; провода поз. 18 прокладывать в металлорукаве поз. 19

					А12В058.030СБ			
Изм.	Лист	N докум.	Подп.	Дата	Сочленение исполнительного механизма МЭО-100/25-0,25Р с регулирующим клапаном Т-33Б	Лит.	Масса	Масшт.
Разраб.		Волобуева		9-87		И	см. табл	—
Пров.		Фрадкин				Лист	Листов 1	
Рук. гр.		Мерзляков						
Гл. спец.		Грановский				сантехпроект		
Н-контр.		Литвак						
Утв.		Спивак						

Серия 5.903-11 Выпуск 1-4

Формат	Зона	Поз.	Обозначение	Наименование	Кол.	Примечание
				Документация		
А3	А3		А128058.040СБ	Сборочный чертеж		
				Детали		
Б4	Б4	1	А128058.018	Уголок		
				Уголок 50×50×5-Б ГОСТ 8509-86 / Ст3-I ГОСТ 535-79		
				L=144-1,0	4	0,54кг
Б4		2	А128058.019	Уголок		
				Уголок 50×50×5-Б ГОСТ 8509-86 / Ст3-I ГОСТ 535-79		
				L=180-1,0	2	0,68кг
Б4		3	А128058.021	Уголок		
				Уголок 50×50×5-Б ГОСТ 8509-86 / Ст3-I ГОСТ 535-79		
				L=300-1,3	2	1,13кг
А4		4	А128058.022	Плита	1	
Б4		5	А128058.023	Полоса		
				Полоса ПП-30 ТУ36.1113-75		
				L=200-1,1	2	0,52кг

Изм.	Лист	№ докум.	Подп.	Дата
Разраб.		Волобуева		9-87
Пров.		Фрадкин		
Рук. гр.		Мерзлякова		
Н. контр.		Литвак		
Утв.		Сливак		

А128058.040

Опора

Лит.	Лист	Листов
И	1	2

САНТЕХПРОЕКТ

Формат А4

Инв. № подл. | Подп. и дата | Взам. инв. № | Инв. № дубл. | Подп. и дата

Формат	Зона	Поз.	Обозначение	Наименование	Кол.	Примечание
		6	А128058.024	Швеллер		
				Швеллер 8 ГОСТ 8240-72 / В ст3-I-ГОСТ 535-79		
				L=980-2,3	2	6,9кг

А128058.040

Лист 2

Формат А4

Инв. № подл. | Подп. и дата | Взам. инв. № | Инв. № дубл. | Подп. и дата

А128058.040 СБ

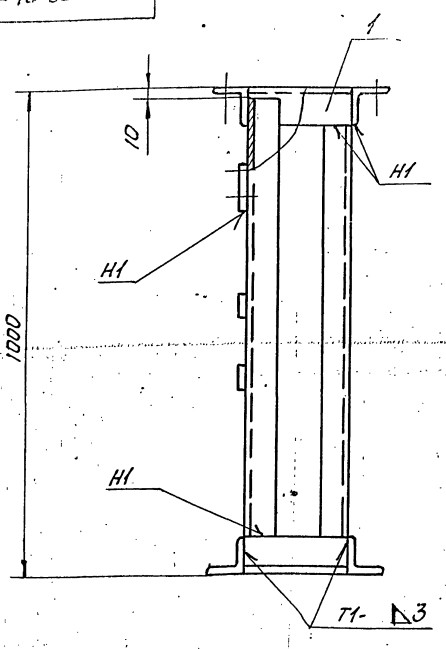

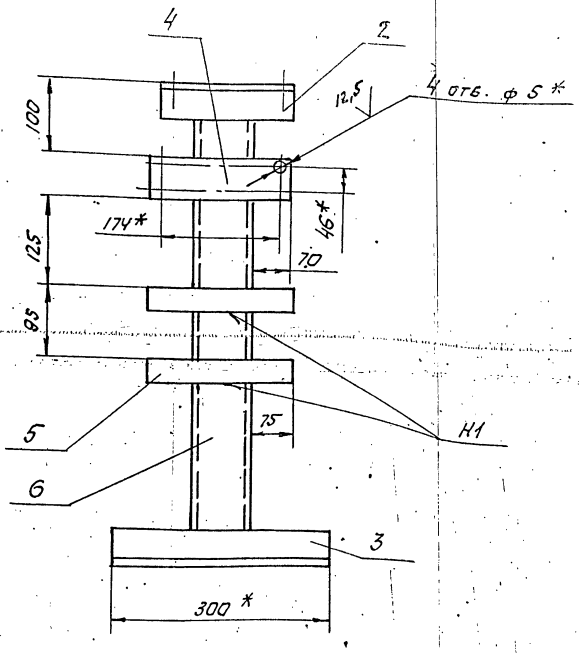

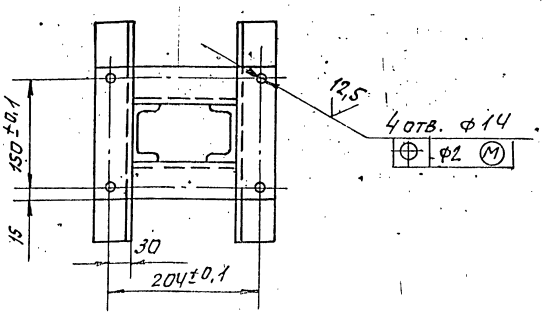

1. * Размер для справок.
2. Н14; h14; $\pm \frac{t2}{2}$.
3. Сварные швы по ГОСТ 5264-80.

А128058.040 СБ

Изм.	Лист	№ докум.	Подп.	Дата
Разраб.		Волобуева		9-87
Пров.		Фрадкин		
Рук. гр.		Мерзлякова		
Гл. спец.		Грановский		
Н. контр.		Литвак		
Утв.		Сливак		

Опора.

Лит.	Масса	Масштаб
И	См. табл.	—
Лист	Листов 1	

САНТЕХПРОЕКТ

23205-14 56 Копировал: Рожкова

Формат А3

Инв. № подл. | Подп. и дата | Взам. инв. № | Инв. № дубл. | Подп. и дата

Формат	Зона	Поз.	Обозначение	Наименование	Кол.	Примечание
				Документация		
А3			А12В058.050 СБ	Сборочный чертеж		
				Детали		
А4		1	А12В032.008	Ушко	2	
		2	— 01	Ушко	2	
А4		3	А12В032.009	Винт	1	
		4	— 01	Винт	1	
А4		5	А12В032.011	Втулка	1	
		6	— 01	Втулка	1	
А4		7	А12В032.012	Бобышка	2	
			Переменные данные для исполнений			
				А12В058.050		
				Детали		
БЧ		8	А12В058.031	Труба		
				Труба 32х4 ГОСТ 8734-75 / Д ГОСТ 8733-74		
				ℓ = 290 - 1,3	1	0,8 кг
				А12В058.050-01		
				Детали		
БЧ		8	А12В058.032	Труба ℓ=300-1,3		
				Труба 32х4 ГОСТ 8734-75 / Д ГОСТ 8733-74	1	0,83 кг

Изм.	Лист	№ докум.	Подп.	Дата	А12В058.050		
Разраб.		Волобуева		9-87	Штанга	Лит.	Лист 1	Листов 2
Пров.		Фрядкин					САНТЕХПРОЕКТ	
Рук.гр.		Мерзлякова						
Н.контр.		Литвак						
Утв.		Сливак						

Формат А4

Формат	Зона	Поз.	Обозначение	Наименование	Кол.	Примечание
				А12В058.050-02		
				Детали		
БЧ		8	А12В058.032	Труба		
				Труба 32х4 ГОСТ 8734-75 / Д ГОСТ 8733-74		
				ℓ = 250 - 1,3	1	0,69 кг
				А12В058.050-03		
				Детали		
БЧ		8	А12В058.033	Труба		
				Труба 32х4 ГОСТ 8734-75 / Д ГОСТ 8733-74		
				ℓ = 205 - 1,15	1	0,6 кг
				А12В058.050-04		
				Детали		
БЧ		8	А12В058.034	Труба		
				Труба 32х4 ГОСТ 8734-75 / Д ГОСТ 8733-74		
				ℓ = 430 - 1,55	1	1,2 кг
				А12В058.050-05		
				Детали		
БЧ		8	А12В058.035	Труба		
				Труба 32х4 ГОСТ 8734-75 / Д ГОСТ 8733-74		
				ℓ = 470	1	1,3 кг

Инв. № подл. | Подп. и дата | Взам. инв. № | Инв. № дубл. | Подп. и дата

А12В058.050 Лист 2

Изм. Лист № докум. Подп. Дата

Формат А4

А12В058.050 СБ

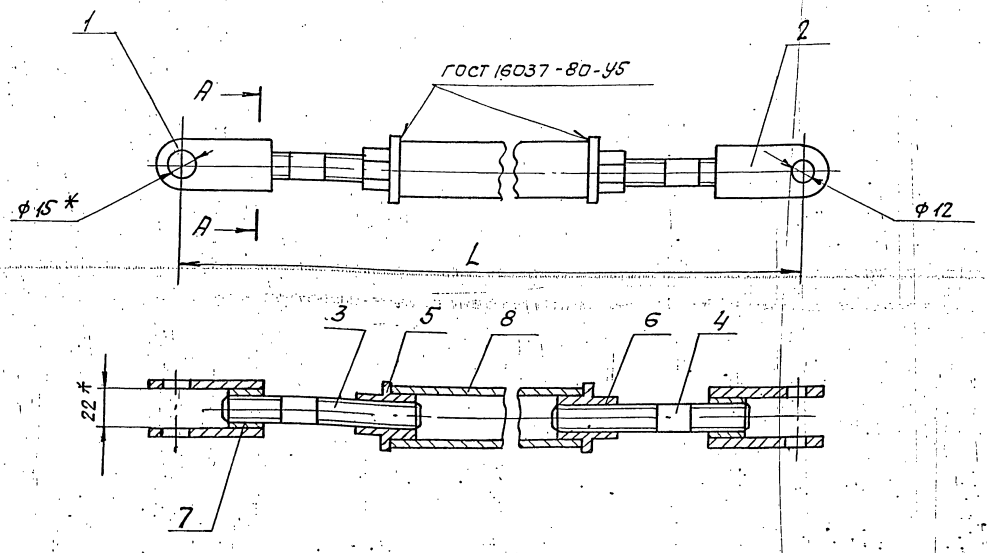

А — А
М 1:1

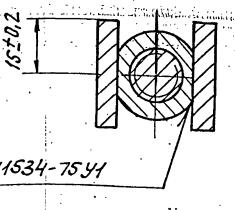

Обозначение	L, мм	Масса, кг
А12В058.050	540-1,75	1,95
— 01	550-1,75	2,00
— 02	500-1,75	1,85
— 03	455-1,55	1,75
— 04	680-2,0	2,35
— 05	720-2,0	2,45

* Размеры для справок.

Изм.	Лист	№ докум.	Подп.	Дата	А12В058.050 СБ			
Разраб.		Волобуева		9-87	Штанга	Лит. И	Масса	Масштаб
Пров.		Фрядкин					См. табл.	—
Рук.гр.		Мерзлякова				Лист	Листов 1	
Гл.спец.		Грановский						
Н.контр.		Литвак				САНТЕХПРОЕКТ		
Утв.		Сливак						

Копировал Ранжирова 2805-14 Формат А3

А12В032.008

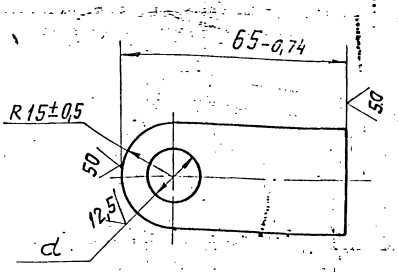

Обозначение	d, мм	Масса, кг
А12В032.008	$15^{+0,43}$	0,11
-01	$12^{+0,43}$	0,12

Изм.	Лист	№ докум.	Подп.	Дата	А12В032.008			
Разраб.		Волобуева		9-87	Ушко	Лит.	Масса	Масштаб
Пров.		Фрадкин				И	см. табл.	1:1
Рук. гр.		Мерзлякова				Лист	Листов 1	
Гл. спец.		Рановский						
Н. контр.		Лейтес		10.87	Полоса 30х6-Б ГОСТ 103-76 / ВСт3-I-ГОСТ 535-79	Госстрой СССР СантехПроект г. Москва		
Утв.		Спивак						

Копировал: Тужилкина Формат: А4

А12В032.009

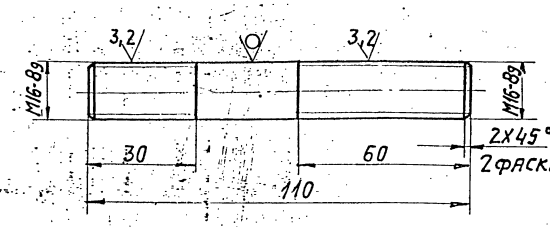

А12В032.009-01

Остальное - см. А12В032.009

М1:2

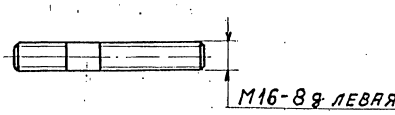

Неуказанные предельные отклонения размеров: $h14; \pm \frac{t2}{2}$.

Изм.	Лист	№ докум.	Подп.	Дата	А12В032.009			
Разраб.		Волобуева		9-87	Винт	Лит.	Масса	Масштаб
Пров.		Фрадкин				И	0,17	1:1
Рук. гр.		Мерзлякова				Лист	Листов 1	
Гл. спец.		Рановский						
Н. контр.		Лейтес		10.87	Круг 16-В ГОСТ 2590-71 / ВСт3-I ГОСТ 535-79	Госстрой СССР СантехПроект г. Москва		
Утв.		Спивак						

Копировал: Формат: А4

А12В032.011

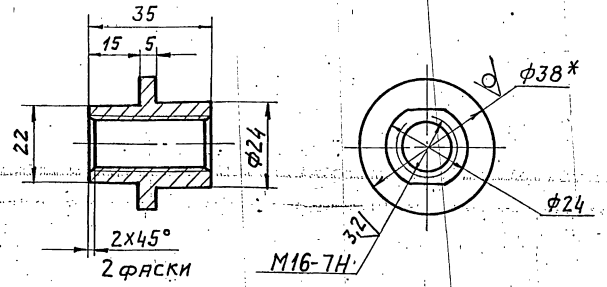

А12В032.011-01

Остальное - см. А12В032.011

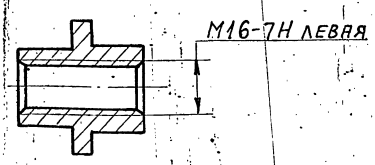

1.* Размер для справок.
2. $h14; \pm \frac{t2}{2}$

Изм.	Лист	№ докум.	Подп.	Дата	А12В032.011			
Разраб.		Волобуева		9-87	Втулка	Лит.	Масса	Масштаб
Пров.		Фрадкин				И	0,1	1:1
Рук. гр.		Мерзлякова				Лист	Листов 1	
Гл. спец.		Рановский						
Н. контр.		Лейтес		10.87	Круг 38-В ГОСТ 2590-71 / ВСт3-II ГОСТ 535-79	Госстрой СССР СантехПроект г. Москва		
Утв.		Спивак						

Копировал: Тужилкина Формат: А4

А12В032.012

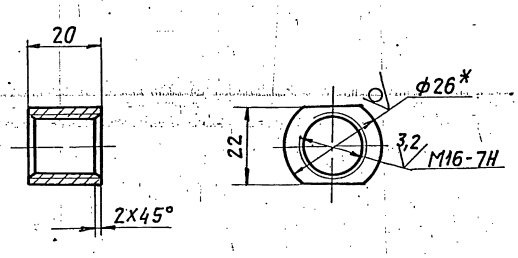

1.* Размер для справок
2. h14

Изм.	Лист	№ докум.	Подп.	Дата	А12В032.012			
Разраб.		Волобуева		9-87	Бобышка	Лит.	Масса	Масштаб
Пров.		Фрадкин				И	0,07	1:1
Рук. гр.		Мерзлякова				Лист	Листов 1	
Гл. спец.		Рановский						
Н. контр.		Лейтес		10.87	Круг 26-В ГОСТ 2590-71 / ВСт3-II ГОСТ 535-79	Госстрой СССР СантехПроект г. Москва		
Утв.		Спивак						

Копировал: Тужилкина 23205-14 58 Формат: А4

Инв. N подл. | Подп. и дата | Взам. инв. N | Инв. N дубл. | Подп. и дата

А12В058:022

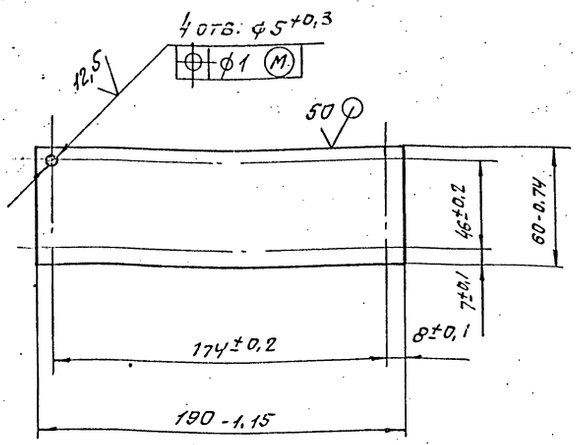

Изм	Лист	№ докум.	Подп.	Дата
Разраб.		Волобуева		9-87
Пров.		Фрадкин		
Рук.гр.		Мерзлякова		
Гл.спец.		Грановский		
Н.контр.		Литвак		
Утв.		Спивак		

А12В058.022

Плита

Лит.	Масса	Масштаб
И	0,28	1:2

Лист | Листов 1

Лист 53 ГОСТ 19903-74
4-IV-В Ст.3 ГОСТ 16523-70

САНТЕХПРОЕКТ

Формат А4

Формат	Зона	Поз.	Обозначение	Наименование	Кол.	Примечание
				Документация		
А2			А12В058.060 СБ	Сборочный чертеж		
				Детали		
А4		1	А12В058.005	Ось	1	
		2	-01	Ось	1	
А4		3	А12В058.022	Плита	1	
Б4		4	А12В058.041	Плита		
				Лист Б5 ГОСТ 19903-74		
				В Ст.3 ГОСТ 14637-79		
				180-1 × 248-1,15	1	1,6 кг
				Стандартные изделия		
				Болты ГОСТ 7758-70		
		5		М6×25.36	4	
		6		М12×40.36	4	
		7		Винт М4×20.36		
				ГОСТ 17473-80	4	
				Гайки ГОСТ 5915-70		
		8		М4.4	4	
		9		М6.4	4	
		10		М12.4	4	

Подп. и дата | Инв. № дубл. | Взам. инв. № | Подп. и дата | Инв. № подл.

Изм	Лист	№ докум.	Подп.	Дата
Разраб.		Волобуева		9-87
Пров.		Фрадкин		
Рук.гр.		Мерзлякова		
Н.контр.		Литвак		
Утв.		Спивак		

А12В058.060

Сочленение исполнительного механизма МЭО-100/25-0,25Р с регулирующим клапаном.

Лит.	Лист	Листов
И	1	3

САНТЕХПРОЕКТ

Формат А4

Формат	Зона	Поз.	Обозначение	Наименование	Кол.	Примечание
				Шайбы ГОСТ 11371-78		
		11		6.02		
		12		12.02		
		13		16.02		
		14		Шплинт 3,2×2,2		
				ГОСТ 397-79		
				Прочие изделия		
		15		Механизм		
				электрический		
				исполнительный		
				МЭО-100/25-0,25Р		
				ТУ25-02.191401-81	1	
		16		Усилитель трехпози-		
				ционный У29.3		
				ТУ25.02 (61)-84	1	
		17		Коробка соедини-		
				тельная КС-10-1		
				ТУ36.2568-83	1	
				Материалы		
				Провода		
				ГОСТ 20520-80		
		18		АПРТО-7×2,5	2,0	м
		19		АПРТО-3×2,5	0,5	м

Изм	Лист	№ докум.	Подп.	Дата

А12В058.060

Лист 2

Формат А4

Формат	Зона	Поз.	Обозначение	Наименование	Кол.	Примечание
				Металлорукав		
				ТУ22-3988-77		
		20		Р3-ЦХ-Ш ⌀18мм	0,5	м
		21		Р3-ЦХ-Ш ⌀25мм	1,5	м
		22		Полоса ПП-30		
				ТУ36.1113-75	0,41	м
			Переменные данные для исполнений:			
				А12В058.060		
				Сборочные единицы		
А4		23	А12В058.050-01	Штанга	1	
				А12В058.060-01		
				Сборочные единицы		
А4		23	А12В058.050-03	Штанга	1	

Подп. и дата | Инв. № дубл. | Взам. инв. № | Подп. и дата | Инв. № подл.

Изм	Лист	№ докум.	Подп.	Дата

А12В058.060

Лист 3

А12В058.060СБ

Серия 5.903-11 выпуск 1-4

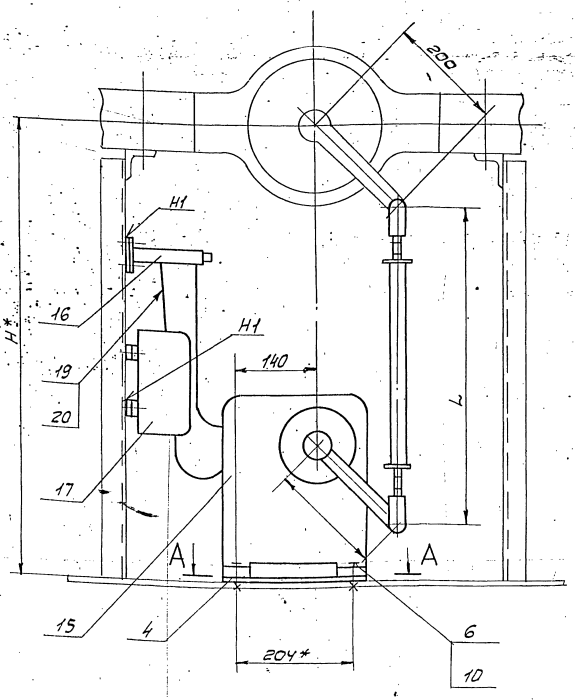

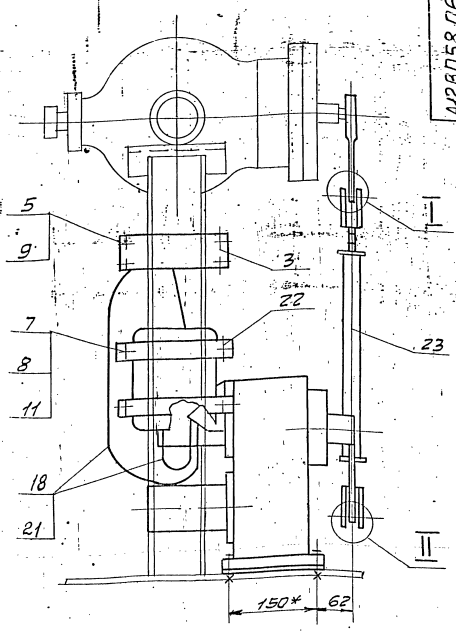

I
M1:1

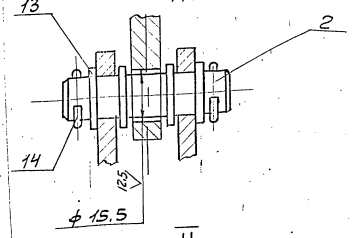

II
M1:1

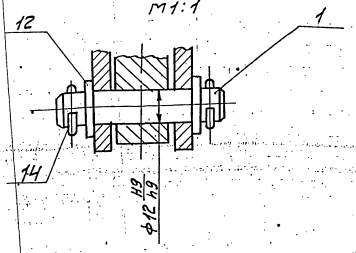

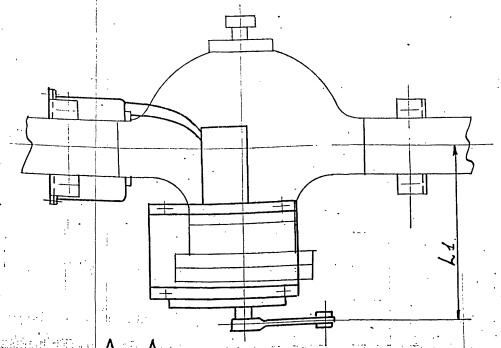

А–А

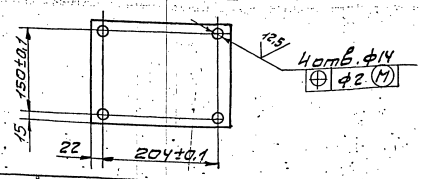

1* Размеры для справок.
2. H14; h14; ± t2/2.
3. Сварные швы по ГОСТ 5264-80.
4. Провода поз. 18 прокладывать в металлорукаве поз. 21; провода поз. 19 прокладывать в металлорукаве поз. 20

Обозначение	Тип блока КБДПУ	Тип клапана	Размеры, мм H*	L	L1	Масса, кг
А12В058.060	15-20	6с-9-1	800	555	302	36.0
	15-30					
	25-76	6с-9-2	700	455	333	35.7
	50-76					
-01	50-114					
	100-114	6с-9-3				
	100-120					
	100-180					

Изм.	Лист	№ докум.	Подп.	Дата
Разраб.		Волобуева		9-81
Пров.		Фрадкин		
Рук. гр.		Мерзлякова		
Гл. спец.		Грановский		
Н. контр.		Литвак		
Утв.		Спивак		

А12В058.060СБ

Сочленение исполнительного механизма МЭО-100/25-0,25Р с регулирующим клапаном

Лит.	Масса	Масшт.
И	см. табл.	1:5

Лист | Листов 1

сантехпроект

Инв. № подл. | Подпись и дата | Взам. инв. № | Инв. № дубл. | Подпись и дата

Формат	Зона	Поз.	Обозначение	Наименование	Кол.	Примечание
				Документация		
А2			А12В058.0 ОСБ	Сборочный чертеж		
				Сборочные единицы		
А4		1	А12В058.040	Опора	1	
				Детали		
А4		2	А12В058.005	Ось	1	
		3	-01	Ось	1	
				Стандартные изделия		
				Болты ГОСТ 7798-70		
		4		М6×25.36	4	
		5		М12×40.36	4	
		6		Винт М4×20.36 ГОСТ 17473-80	4	
				Гайки ГОСТ 5915-70		
		7		М4.4	4	
		8		М6.4	4	
		9		М12.4	4	

Инв.№подл. | Подп. и дата | Взам.инв.№ | Инв.№дубл. | Подп. и дата

Изм.	Лист	№ докум.	Подп.	Дата
Разраб.	Волобуева		9-84	
Пров.	Фрадкин			
Рук.гр.	Мерзлякова			
Н.контр.	Литван			
Утв.	Сливак			

А12В060.010

Сочленение исполнительного механизма МЭО-100/25-0,25Р с регулирующим клапаном.

Лит.	Лист	Листов
И	1	3

СЛНТЕХПРОЕКТ

Формат А4

Формат	Зона	Поз.	Обозначение	Наименование	Кол.	Примечание
				Шайбы ГОСТ 11371-78		
		10		6.02		
		11		12.02		
		12		16.02		
		13		Шплин 3,2×22 ГОСТ 397-79		
				Прочие изделия		
		14		Механизм электрический исполнительный МЭО-100/25-0.25Р ТУ 25-02.191401-81	1	
		15		Усилитель трехпозиционный У29.3 ТУ 25.02(61)-84	1	
		16		Коробка соединительная КС-10-1 ТУ 36.25.68-83	1	
				Материалы		
				Провода ГОСТ 20520-80		
		17		АПРТО-7×2,5	2,0	м
		18		АПРТО-3×2,5	0,5	м

Инв.№подл. | Подп. и дата | Взам.инв.№ | Инв.№дубл. | Подп. и дата

А12В060.010

Лист 2

Формат А4

Формат	Зона	Поз.	Обозначение	Наименование	Кол.	Примечание
				Металлорукав ТУ 22-3988-77		
		19		Р3-Цх-Ш ф18 мм	0,5	м
		20		Р3-Цх-Ш ф25 мм	1,5	м
				Переменные данные для исполнений:		
				А12В060.010		
				Сборочные единицы		
А4		21	А12В058.050-05	Штанга	1	
				А12В060.010-01		
				Сборочные единицы		
А4		21	А12В058.050	Штанга	1	

Инв.№подл. | Подп. и дата | Взам.инв.№ | Инв.№дубл. | Подп. и дата

Изм.	Лист	№ докум.	Подп.	Дата

А12В060.010

Лист 3

Серия 5.903-11 выпуск 1-4

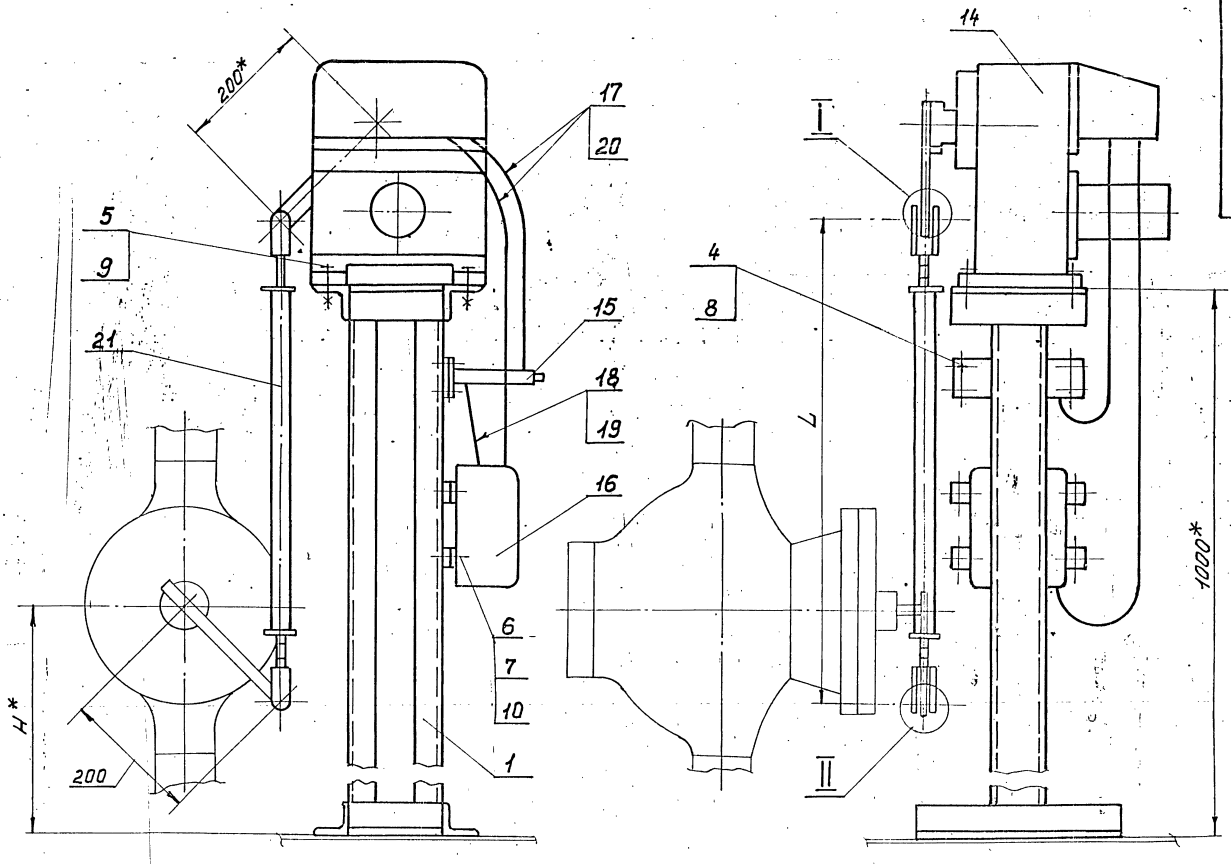

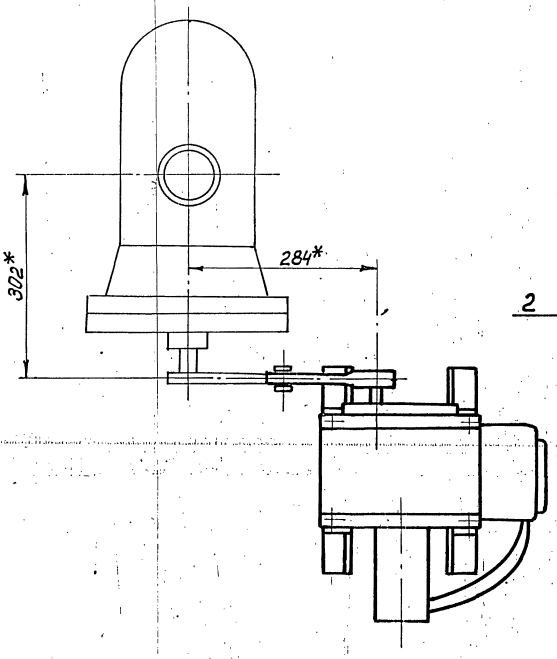

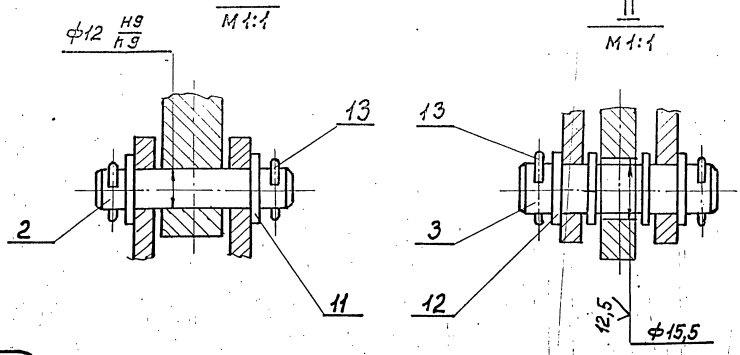

1* Размеры для справок.

2 H14; h14; $\pm\frac{t_2}{2}$

3 Провода поз.17 прокладывать в металлорукаве поз.20; провода поз.18 прокладывать в металлорукаве поз.19.

Обозначение	Тип блока КВДПУ	Тип клапана	Размеры, мм H*	Размеры, мм L	Масса кг
А12В060.010	25-76	Бс-9-1	520	720	55,4
	50-76				
	50-114				
-01	100-114	Бс-9-2	700	540	54,9
	100-120				
	100-180				

Изм.	Лист	№ докум.	Подп.	Дата	А12В060.010СБ
Разраб.		Волобуева		9-87	Сочленение исполнительного механизма МЭО-100/25-0,25Р с регулирующим клапаном.
Пров.		Фрадкин			
Рук.гр.		Мерзлякова			
Гл.спец		Гранавский			
Н.конт.		Литвак			
Утв.		Спивак			

Лит.	Масса	Масштаб
И	см. табл.	—
Лист	Листов 1	

Сантехпроект

Инв.№подл. | Подп. и дата | Взам. инв.№ | Инв.№дубл. | Подп. и дата

А12В 050.000СБ

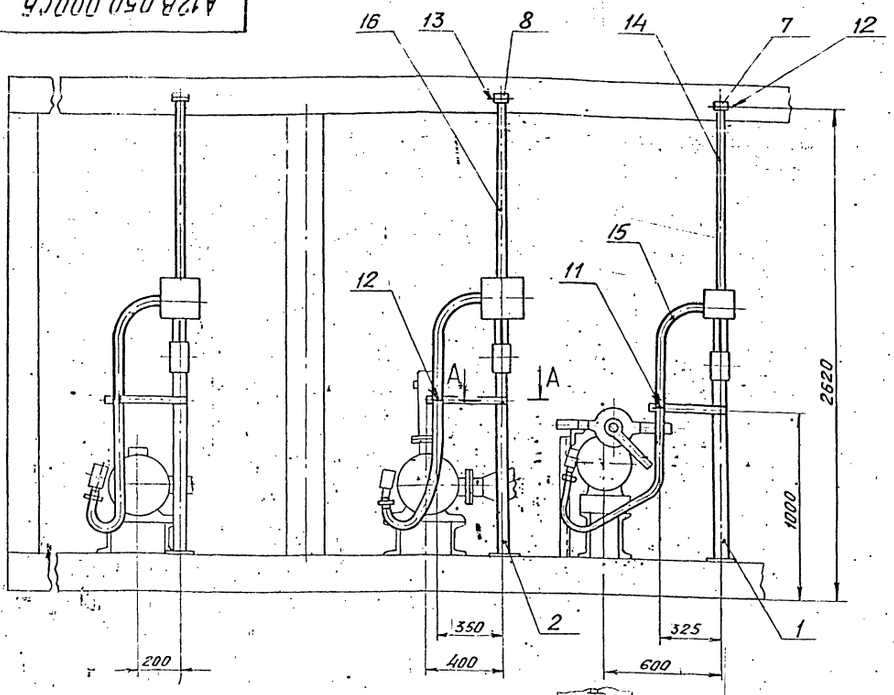

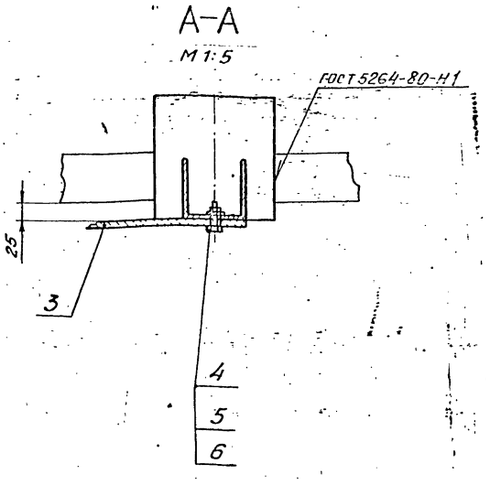

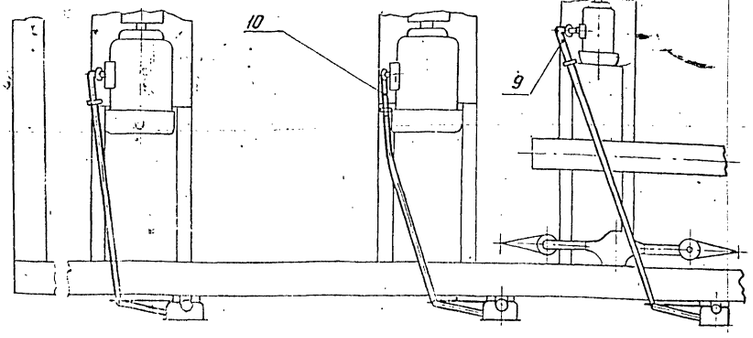

1. $\pm \frac{t_2}{2}$

2. Минимальный радиус гибки труб R 250 мм

Изм	Лист	N. докум.	Подп.	Дата	А12В 050.000СБ			
Разраб.		Чебоксарова		IX-87	Крупноблочная деаэрационно-питательная установка КБДПУ-50-76 Установка электрооборудования	Лит	Масса	Масшт.
Пров.		Фрадкин				И	72.3	1:20
Рук.гр.		Фрадкин				Лист	Листов 1	
Гл.спец		Грановский				САНТЕХПРОЕКТ		
Н.контр		Литвак						
Утв.		Спивак						

Формат А3

Формат	Зона	Поз.	Обозначение	Наименование	Кол.	Примечание
				Документация		
А3			А12В [illegible]0.000СБ	Сборочный чертеж		
				Сборочные единицы		
		1	А12В 04[illegible]10	Стойка	1	
А4		2	А12В 047.01[illegible]	Стойка	2	
				Детали		
Б4		3	А12В.050.001	Полоса перфорированная 8К106 ТУ36-1447-77 L=445-1,55	3	0,94 кг
				Стандартные изделия		
		4		Болт М8×30.36 ГОСТ 7798-70	3	
		5		Гайка М8.4 ГОСТ 5915-70	3	
		6		Шайба 8 ГОСТ 11371-78	3	
		7		Муфта короткая 32 ГОСТ 8954-75	1	
		8		Муфта короткая 50 ГОСТ 8954-75	2	

Изм	Лист	№ докум.	Подп.	Дата	А12В 050.000			
Разраб.		Чебоксарова		IX-87	Крупноблочная деаэрационно-питательная установка КБДПУ-50-76 Установка электрооборудования	Лит.	Лист	Листов
Пров.		Фрадкин				И	1	2
Рук.гр.		Фрадкин				САНТЕХПРОЕКТ		
Н.контр		Литвак						
Утв.		Спивак						

Формат	Зона	Поз.	Обозначение	Наименование	Кол.	Примечание
				Прочие изделия		
		9		Гибкий ввод К1086У3 ТУ36-1684-81	1	
		10		Гибкий ввод К1088У3 ТУ36-1684-81	2	
				Хомутик С439У2 ТУ36-1448-82	1	
		12		Хомутик С440У2 ТУ36-1448-82	3	
		13		Хомутик С441У2 ТУ36-1448-82	2	
				Материалы		
		14		Труба 32×2,8 ГОСТ 3262-75	1	м
		15		Труба 40×3,0 ГОСТ 3262-75	3	м
		16		Труба 50×3,0 ГОСТ 3262-75	7	м

Инв. N подл. | Подп. и дата | Взам. инв. N | Инв. N дубл. | Подп. и дата

Изм	Лист	№ докум.	Подп.	Дата	А12В 050.000	Лист 2

Серия 5.903-11 Выпуск 1-4

Формат	Зона	Поз.	Обозначение	Наименование	Кол.	Примечание
				Документация		
А4			А12В0У3.010 СБ	Сборочный чертеж		
				Детали		
Б4		1	А12В0У3.011 *	Труба 15х2,5 ГОСТ 3262-75		
				L=230-1,15	1	0,27кг
А4		2	А12В0У3.012	Скоба	1	
Б4		3	А12В0У3.013	Шайба		
				Лист $\frac{\text{Б3,0 ГОСТ 19903-74}}{\text{4-В-В ст-3 ГОСТ 16523-70}}$		
				ф7.036 х ф22.052	1	0,01кг
				Стандартные изделия		
				Болт ГОСТ 7798-70		
		4		М6х40.36	1	
		5		М10х30.36	2	
		6		Винт М5х30.36		
				ГОСТ 1491-72	2	
				Гайки ГОСТ 5915-70		
		7		М6.4	1	
		8		М10.4	2	
		9		Шайба 10		
				ГОСТ 11371-78	2	

Изм	Лист	№ докум.	Подп.	Дата
Разраб.		Чебоксарова		IX-87
Пров.		Фрадкин		
Рук. гр.		Фрадкин		
Н. контр.		Литвак		
Утв.		Спивак		

А12В0У3.010

Стойка

Лит.	Лист	Листов
И	1	2

САНТЕХПРОЕКТ

Формат А4

Формат	Зона	Поз.	Обозначение	Наименование	Кол.	Примечание
				Прочие изделия		
		10		Стойка КЗ10М ТУ36-22-88	1	
		11		Коробка У995м УЗ ТУ36-2415-81	1	
		12		Пост кнопочного управления ПКУ15-21.111-40УЗ ТУ16-526.333-83	1	

А12В0У3.010

Лист 2

Формат А4

А12В0У3.010 СБ

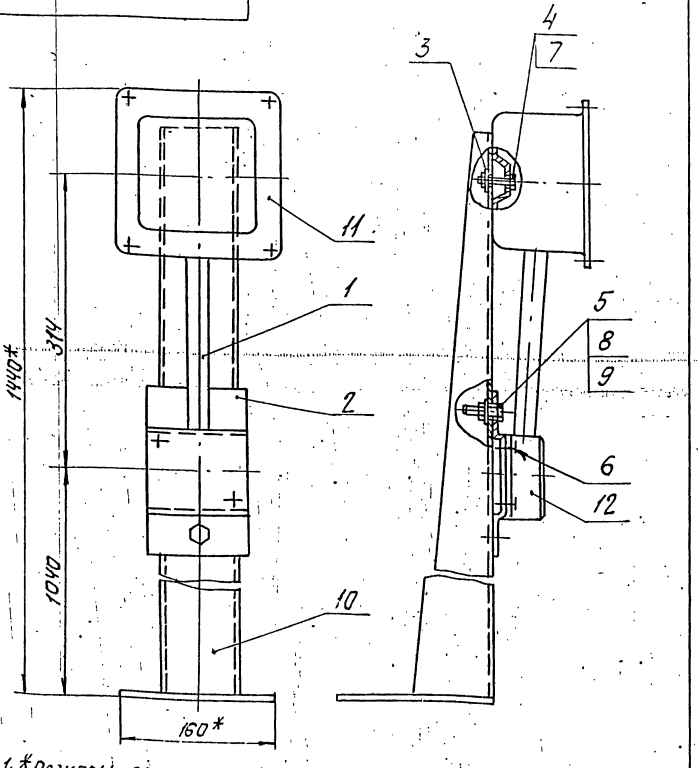

1. * Размеры для справок.
2. ± $\frac{t2}{2}$.

Изм	Лист	№ докум.	Подп.	Дата
Разраб.		Чебоксарова		IX-87
Пров.		Фрадкин		
Рук. гр.		Фрадкин		
Гл. спец.		Грановский		
Н. контр.		Литвак		
Утв.		Спивак		

А12В0У3.010 СБ

Стойка

Лит.	Масса	Масштаб
И	6,5	1:4
Лист	Листов 1	

САНТЕХПРОЕКТ

Формат А4

А12В0У3.012

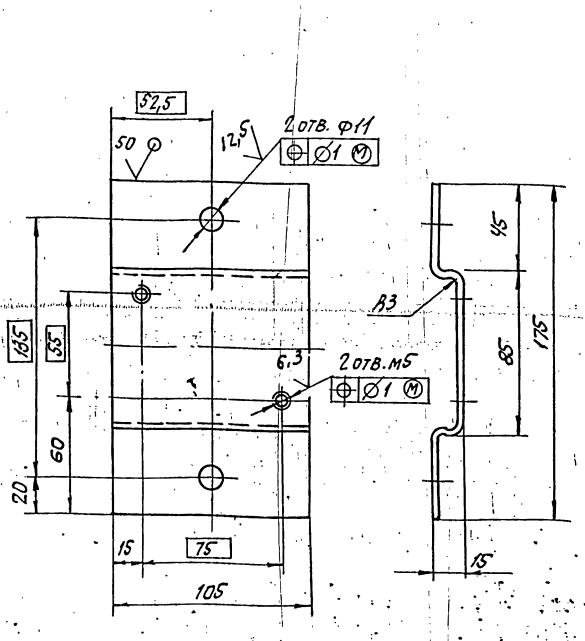

Неуказанные предельные отклонения размеров: H14; h14; ± $\frac{t2}{2}$.

Изм	Лист	№ докум.	Подп.	Дата
Разраб.		Чебоксарова		IX-87
Пров.		Фрадкин		
Рук. гр.		Фрадкин		
Гл. спец.		Грановский		
Н. контр.		Литвак		
Утв.		Спивак		

А12В0У3.012

Скоба

Лит.	Масса	Масштаб
И	0,45	1:2
Лист	Листов 1	

Лист Б3,0 ГОСТ 19903-74 4-В-В Ст-3 ГОСТ 16523-70

САНТЕХПРОЕКТ

Формат А4

Инв. № подл. | Подп. и дата | Взам. инв. № | Инв. № дубл. | Подп. и дата

А12В047.010СБ

Серия 3.903-11 выпуск 7-4

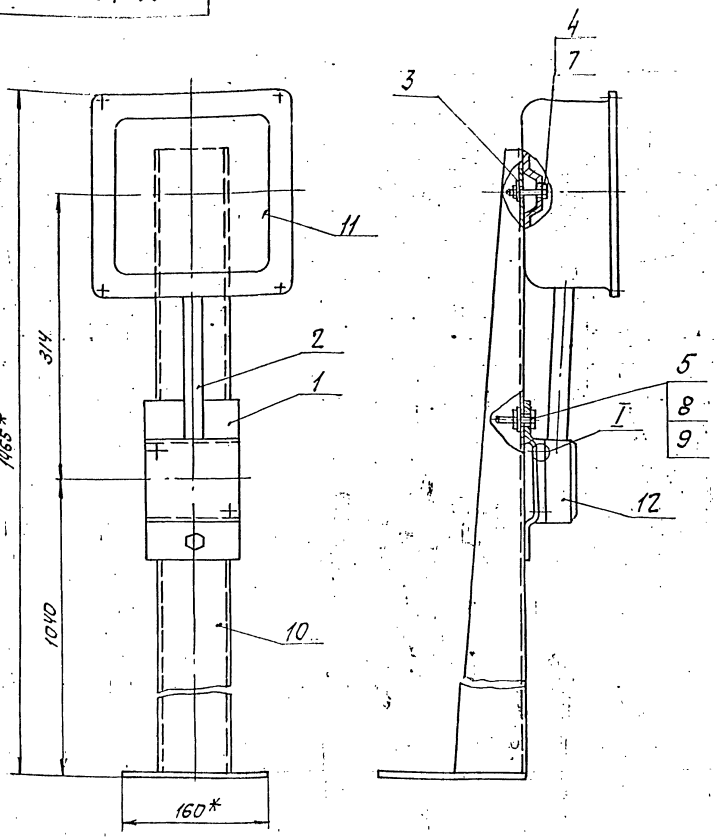

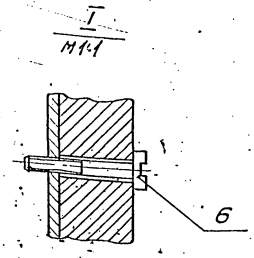

1. * Размеры для справок.
2. $\pm \frac{t2}{2}$.

Изм.	Лист	№ докум.	Подп.	Дата
Разраб.		Чебоксарова		
Пров.		Фрадкин		
Рук. гр.		Фрадкин		
Гл. спец.		Грановский		
Н. контр.		Литвак		
Утв.		Спивак		

А12В047.010СБ

Стойка

Лит.	Масса	Масштаб
И	72	1:4
Лист	Листов 1	

САНТЕХПРОЕКТ

Формат А3

Формат	Зона	Поз.	Обозначение	Наименование	Кол.	Примечание
				Документация		
А3			А12В047010СБ	Сборочный чертеж		
				Детали		
А4		1	А12В043.012	Скоба	1	
Б4		2	А12В047.011	Труба 15×2,5 ГОСТ 3262-75		
				L=205-1.15	1	0,2кг
Б4		3	А12В047012	Шайба		
				Лист 63.0 ГОСТ 19903-74		
				4-В-В Ст.3 ГОСТ 16523-70		
				ф7-0.36×ф22-0,52	1	0,01кг
				Стандартные изделия		
				Болт ГОСТ 7798-70		
		4		М6×40.36	1	
		5		М10×30.36	2	
		6		Винт М5×30.36		
				ГОСТ 1491-72	2	
				Гайки ГОСТ 5915-70		
		7		М6.4	1	
		8		М10.4	2	
		9		Шайба 10		
				ГОСТ 11371-78	2	

Изм.	Лист	№ докум.	Подп.	Дата
Разраб.		Чебоксарова		
Пров.		Фрадкин		
Рук. гр.		Фрадкин		
Н. контр.		Литвак		
Утв.		Спивак		

А12В047.010

Стойка

Лит.	Лист	Листов
И	1	2

САНТЕХПРОЕКТ

Формат А4

Формат	Зона	Поз.	Обозначение	Наименование	Кол.	Примечание
				Прочие изделия		
		10		Стойка К3/ОМ		
				ТУ36-22-88	1	
		11		Коробка У996м У3		
				ТУ36-2415-81	1	
		12		Пост кнопочного		
				управления		
				ПКУ15-21.111-40У3		
				ТУ16-526.333-83	1	

Инв. № подл. | Подп. и дата | Взам. инв. № | Инв. № дубл. | Подп. и дата

Изм.	Лист	№ докум.	Подп.	Дата

А12В047.010

Лист 2

Серия 5.903-11 выпуск 1-4

Обозначение изолируемого оборудования и трубопровода	Наименование изолируемого оборудования трубопровода	Кол-во	Размеры: Наружн. диаметр или размеры сечения мм	Размеры: Длина или высота м	Расположение	t теплоносителя °С	Теплоизоляционная конструкция: Назначение	Теплоизоляционная конструкция: Наименование основных элементов	Толщина мм	Поверхность м²	Объем теплоизоляционного слоя м³	Лист основного комплекта обозначение основных или прилагаемых документов	Примечание
1	2	3	4	5	6	7	8	9	10	11	12	13	14
	Оборудование												
Т186.04.00.000.СБ	Бак деаэраторный V=15 м³	1	ф2000	4,8	горизонт	104°	от теплопотерь	Изделия минераловатные с гофрированной структурой 2ИГС-100	120		4,8	7.903.9-3.08 Выпуск 1, часть 1	
								Алюминиевое защитное покрытие	0,8	39,4		7.903.9-2.1-33	
	Днище деаэратора	2	ф2000			104°	от теплопотерь	Изделия минераловатные с гофрированной структурой 2ИГС-100	120		0,647	7.903.9-3.08 Выпуск 1, часть 1	
								Алюминиевое защитное покрытие	0,8	6,2		3.903-11.45	
Т.О.-419-02.СБ	Колонка деаэрационная ДА-50	1	ф800	2,025	вертик.	104°	от теплопотерь	Изделия минераловатные с гофрированной структурой 2ИГС 100	120		0,865	7.903.9-3.08 Выпуск 1, часть 1	
								Алюминиевое защитное покрытие	0,8	6,8		7.903.9-2.1-34	
	Днище деаэрационной колонки ДА-50	1	ф800			104°	от теплопотерь	Изделия минераловатные с гофрированной структурой 2ИГС 100	120		0,13	7.903.9-3.08 Выпуск 1, часть 1	
								Алюминиевое защитное покрытие	0,8	1,38		3.903-11.44	
	Предохранительное устройство ДА-50	1	ф600	0,7	вертик.	104°	от теплопотерь	Изделия минераловатные с гофрированной структурой 2ИГС 100	120		0,4	7.903.9-3.08 Выпуск 1, часть 1	
								Алюминиевое защитное покрытие	0,8	3,5		7.903.9-2.1-34	
	Охладитель выпара ОВА-2	1	ф325	1,2	гориз.	104°	от теплопотерь	Изделия минераловатные с гофрированной структурой 2ИГС 100	70		0,25	7.903.9-3.08 Выпуск 1, часть 1	
								Алюминиевое защитное покрытие	0,5	2,3		7.903.9-2.1-33	
ОСТ24.838.11-72	Сепаратор непрерывной продувки Ду 300	1	ф325	2,0	вертик.	104°	от теплопотерь	Изделия минераловатные с гофрированной структурой 2ИГС 100	70		0,33	7.903.9-3.08 Выпуск 1, часть 1	
								Алюминиевое защитное покрытие	0,5	2,99		7.903.9-2.1-34	
ОСТ34-42-559-82	Бак нижних точек V=2,5 м³	1	2130×1220	2,0	вертик.	104°	от теплопотерь	Изделия минераловатные с гофрированной структурой 2ИГС 100	120		[illegible]	7.903.9-3.08 Выпуск 1, часть 1	
								Алюминиевое защитное покрытие	0,8	18,6		7.903.9-2.1-34	
	Подогреватель водоводяной F=1,6 м² Q=5-10 т/ч	1	ф159	2	горизонт	104°	от теплопотерь	Изделия минераловатные с гофрированной структурой 2ИГС 100	70		[illegible]	7.903.9-3.08 Выпуск 1, часть 1	
								Алюминиевое защитное покрытие	[illegible]	1,79		7.903.9-2.1-33	
	Днище подогревателя водоводяного	2	ф159			104°	от теплопотерь	Изделия минераловатные с гофрированной структурой 2ИГС 100	70		[illegible]	7.903.9-3.08 Выпуск 1, часть 1	
								Алюминиевое защитное покрытие	0,5	[illegible]		3.903-11.30	
	Трубопроводы												
	Трубопровод		ф159	3	гориз.	104°	от теплопотерь	Изделия минераловатные с гофрированной структурой 2ИГС 100	120		0,246	7.903.9-3.08 Выпуск 1, часть 1	
								Алюминиевое защитное покрытие	0,5	5,28		7.903.9-2.1-33	
	Трубопровод		ф159	7	гориз.	104°	от теплопотерь	Изделия минераловатные с гофрированной структурой 2ИГС 100	60		0,287	7.903.9-3.08 Выпуск 1, часть 1	
								Алюминиевое защитное покрытие	0,5	6,2		7.903.9-2.1-33	
	Трубопровод		ф159	15	вертик.	104°	от теплопотерь	Изделия минераловатные с гофрированной структурой 2ИГС 100	60		0,617	7.903.9-3.08 Выпуск 1, часть 1	
								Алюминиевое защитное покрытие	0,5	13,9		7.903.9-2.1-34	
	Отвод 90°	9	ф159			104°	от теплопотерь	Изделия минераловатные с гофрированной структурой 2ИГС 100	60		0,132	7.903.9-3.08 Выпуск 1, часть 1	
								Алюминиевое защитное штампованное покрытие	0,5	2,8		3.903-11.03	
	Трубопровод		ф133	8	гориз.	104°	от теплопотерь	Изделия минераловатные с гофрированной структурой 2ИГС 100	60		0,288	7.903.9-3.08 Выпуск 1, часть 1	
								Алюминиевое защитное покрытие	0,5	6,4		7.903.9-2.1-33	
	Трубопровод		ф108	3	гориз.	165°	от теплопотерь	Изделия минераловатные с гофрированной структурой 2ИГС 100	120		0,192	7.903.9-3.08 Выпуск 1, часть 1	
								Алюминиевое защитное покрытие	0,5	4,32		7.903.9-2.1-33	

1. Теплоизоляцию крупноблочной деаэрационно питательной установки КБДПУ-50-76 производить по ТИ.004.000.ТМВ-ТК.
2. Потребность в теплоизоляционных материалах на КБДПУ-50-76 см. ТИ.004.000.ТМВ-М.
3. Объёмы теплоизоляционных работ по КБДПУ-50-76 см. ТИ.004.000.ТМВ-ОР.
4. Штампы привязки приведены в целях уточнения типа изоляции для конкретных условий монтажа.

Инв. № подл.	Подп. и дата	Взам. инв. №	Инв. № дубл.	Подп. и дата

Привязан:

Инв. №

Изм.	Лист	№ докум.	Подп.	Дата
Нач. отд.	Кладов			
Гл. спец.	Лурье			
Рук. гр.	Иванова			
Ст. инж.	Калинина			
Н. контр.	Камушкина			

ТИ.004.000.ТМВ-ТК

КБДПУ-50-76 ведомость теплоизоляционных конструкций

Лит.	Лист	Листов
	1	4

САНТЕХПРОЕКТ

Обозначение изолируемого оборудования и трубопровода	Наименование изолируемого оборудования и трубопровода	Кол-во	Размеры: наружный диаметр или размеры сечения мм	Размеры: длина или высота м	Расположение	t теплоносителя °С	Теплоизоляционная конструкция: Назначение	Теплоизоляционная конструкция: Наименование основных элементов	Толщина мм	Поверхность м²	Объем теплоизоляционного слоя м³	Лист основного комплекта обозначение сопроч. или прилагаемых документов	Примечание
1	2	3	4	5	6	7	8	9	10	11	12	13	14
	Трубопровод		ф 108	2	вертик.	165°	от тепло-	Изделия минераловатные с гоф-				7.903.9-3.08	
							потерь	рированной структурой 2ИГС 100	120		0,13	выпуск 1, часть I	
								Алюминиевое защитное покрытие	0,5	2,88		7.903.9-2.1-34	
	Отвод 90°	4	ф 108			165°	от тепло-	Изделия минераловатные с гоф-				7.903.9-3.08	
							потерь	рированной структурой 2ИГС 100	120		0,06	выпуск 1, часть I	
								Алюминиевое защитное штампо-	0,5	1,353			
								ванное покрытие				3.903-11.03	
	Трубопровод		ф 108	16	гориз.	104°	от тепло-	Изделия минераловатные с гоф-				7.903.9-3.08	
							потерь	рированной структурой 2ИГС 100	60		0,512	выпуск 1, часть I	
								Алюминиевое защитное покрытие	0,5	11,52		7.903.9-2.1-33	
	Трубопровод		ф 108	6	вертик.	104°	от тепло-	Изделия минераловатные с гоф-				7.903.9-3.08	
							потерь	рированной структурой 2ИГС 100	60		0,192	выпуск 1, часть I	
								Алюминиевое защитное покрытие	0,5	4,32		7.903.9-2.1-34	
	Отвод 90°	6	ф 108			104°	от тепло-	Изделия минераловатные с гоф-				7.903.9-3.08	
							потерь	рированной структурой 2ИГС 100	60		0,045	выпуск 1, часть I	
								Алюминиевое защитное штампован-					
								ное покрытие	0,5	1,014		3.903-11.03	
	Отвод 60°	2	ф 108			104°	от тепло-	Изделия минераловатные с гоф-				7.903.9-3.08	
							потерь	рированной структурой 2ИГС 100	60		0,01	выпуск 1, часть I	
								Алюминиевое защитное штампо-					
								ванное покрытие	0,5	0,23		3.903-11.03	
	Трубопровод		ф 89	5	гориз.	104°	от тепло-	Холстопрошивное полотно ХПС-Т-5	70		0,14	7.903.9-2.1-11	
							потерь	Алюминиевое защитное покрытие	0,5	3,3		7.903.9-2.1-33	
	Трубопровод		ф 89	20	вертик.	104°	от тепло-	Холстопрошивное полотно ХПС-Т-5	70		0,56	7.903.9-2.1-12	
							потерь	Алюминиевое защитное покрытие	0,5	13,2		7.903.9-2.1-34	
	Отвод 90°	17	ф 89			104°	от тепло-	Холстопрошивное полотно ХПС-Т-5	70		0,0697	7.903.9-2.1-11	
							потерь	Алюминиевое защитное штампован-					
								ное покрытие	0,5	1,91		3.903-11.03	
	Отвод 60°	6	ф 89			104°	от тепло-	Холстопрошивное полотно ХПС-Т-5	70		0,015	7.903.9-2.1-11	
							потерь	Алюминиевое защитное штампо-					
								ванное покрытие	0,5	0,502		3.903-11.03	
	Отвод 45°	1	ф 89			104°	от тепло-	Холстопрошивное полотно ХПС-Т-5	70		0,002	7.903.9-2.1-11	
							потерь	Алюминиевое защитное штам-					
								пованное покрытие	0,5	0,05		3.903-11.03	
	Трубопровод		ф 89	9	гориз.	90°	от тепло-	Холстопрошивное полотно ХПС-Т-5	60		0,252	7.903.9-2.1-11	
							потерь	Алюминиевое защитное покрытие	0,5	5,94		7.903.9-2.1-33	
	Трубопровод		ф 89	8	вертик.	90°	от тепло-	Холстопрошивное полотно ХПС-Т-5	60		0,224	7.903.9-2.1-12	
							потерь	Алюминиевое защитное покрытие	0,5	5,28		7.903.9-2.1-34	
	Отвод 90°	9	ф 89			90°	от тепло-	Холстопрошивное полотно ХПС-Т-5	60		0,037	7.903.9-2.1-11	
							потерь	Алюминиевое защитное штампо-					
								ванное покрытие	0,5	1,01		3.903-11.03	
	Отвод 60°	4	ф 89			90°	от тепло-	Холстопрошивное полотно ХПС-Т-5	60		0,01	7.903.9-2.1-11	
							потерь	Алюминиевое защитное штам-					
								пованное покрытие	0,5	0,368		3.903-11.03	
	Трубопровод		ф 76	5	гориз.	113°	от тепло-	Холстопрошивное полотно ХПС-Т-5	60		0,13	7.903.9-2.1-11	
							потерь	Алюминиевое защитное покрытие	0,5	3,1		7.903.9-2.1-33	
	Трубопровод		ф 76	3	вертик.	113°	от тепло-	Холстопрошивное полотно ХПС-Т-5	60		0,078	7.903.9-2.1-12	
							потерь	Алюминиевое защитное покрытие	0,5	1,86		7.903.9-2.1-34	
	Отвод 90°	5	ф 76			113°	от тепло-	Холстопрошивное полотно ХПС-Т-5	60		0,013	7.903.9-2.1-11	
							потерь	Алюминиевое защитное штам-					
								пованное покрытие	0,5	0,39		3.903-11.03	
	Отвод 60°	2	ф 76			113°	от тепло-	Холстопрошивное полотно ХПС-Т-5	60		0,005	7.903.9-2.1-11	
							потерь	Алюминиевое защитное штам-					
								пованное покрытие	0,5	0,14		3.903-11.03	
	Трубопровод		ф 57	12	гориз.	104	от тепло-	Холстопрошивное полотно ХПС-Т-5	50		0,264	7.903.9-2.1-11	
							потерь	Алюминиевое защитное покрытие	0,5	6,75		7.903.9-2.1-33	
	Трубопровод		ф 57	21	вертик.	104°	от тепло-	Холстопрошивное полотно ХПС-Т-5	50		0,465	7.903.9-2.1-12	
							потерь	Алюминиевое защитное покрытие	0,5	11,8		7.903.9-2.1-34	
	Отвод 90°	28	ф 57			104°	от тепло-	Холстопрошивное полотно ХПС-Т-5	50		0,154	7.903.9-2.1-11	
							потерь	Алюминиевое защитное штампо-					
								ное покрытие	0,5	3,87		3.903-11.03	

Привязан:

Инв. №

Обозначение изолируемого оборудования и трубопровода	Наименование изолируемого оборудования и трубопровода	Кол-во	Размеры: Наружный диаметр или размеры сечения мм	Размеры: Длина или высота м	Расположение	t теплоносителя °С	Теплоизоляционная конструкция: Назначение	Теплоизоляционная конструкция: Наименование основных элементов	Теплоизоляционная конструкция: Толщина мм	Поверхность м²	Объем теплоизоляционного слоя м³	Лист основного комплекта обозначения ссылочных или прилагаемых документов	Примечание
1	2	3	4	5	6	7	8	9	10	11	12	13	14
	Отвод 45°	8	ф57			104°	от тепло-	Холстопрошивное полотно ХПС-Т-5	50		0,018	7.903.9-2.1-11	
							потерь	Алюминиевое защитное штампованное покрытие	0,5	0,8		3.903-11.03	
	Трубопровод		ф45	3	горизонт	104°	от тепло-	Холстопрошивное полотно ХПС-Т-5	50		0,06	7.903.9-2.1-11	
							потерь	Алюминиевое защитное покрытие	0,5	1,56		7.903.9-2.1-33	
	Трубопровод		ф45	3	вертик.	104°	от тепло-	Холстопрошивное полотно ХПС-Т-5	50		0,06	7.903.9-2.1-12	
							потерь	Алюминиевое защитное покрытие	0,5	1,56		7.903.9-2.1-34	
	Отвод 90°	4	ф45			104°	от тепло-	Холстопрошивное полотно ХПС-Т-5	50		0,012	7.903.9-2.1-11	
							потерь	Алюминиевое защитное штампованное покрытие	0,5	0,36		3.903-11.03	
	Трубопровод		ф38	4	горизонт	104°	от тепло-	Холстопрошивное полотно ХПС-Т-5	50		0,072	7.903.9-2.1-11	
							потерь	Алюминиевое защитное покрытие	0,5	2,0		7.903-2.1-33	
	Трубопровод		ф38	3	вертик.	104°	от тепло-	Холстопрошивное полотно ХПС-Т-5	50		0,054	7.903-2.1-12	
							потерь	Алюминиевое защитное покрытие	0,5	1,5		7.903-2.1-34	
	Отвод 90°	7	ф38			104°	от тепло-	Холстопрошивное полотно ХПС-Т-5	50		0,011	7.903.9-2.1-11	
							потерь	Алюминиевое защитное штампованное покрытие	0,5	0,41		3.903-11.03	
	Трубопровод		ф32	5	гориз.	194°	от тепло-	Холстопрошивное полотно ХПС-Т-5	50		0,11	7.903.9-2.1-11	
							потерь	Алюминиевое защитное покрытие	0,5	2,7		7.903-2.1-33	
	Трубопровод		ф32	2	вертик.	194°	от тепло-	Холстопрошивное полотно ХПС-Т-5	50		0,044	7.903-2.1-12	
							потерь	Алюминиевое защитное покрытие	0,5	1,08		7.903-2.1-34	
	Отвод 90°	7	ф32			194°	от тепло-	Холстопрошивное полотно ХПС-Т-5	50		0,009	7.903.9-2.1-11	
							потерь	Алюминиевое защитное штампованное покрытие	0,5	0,033		3.903-11.03	
	Трубопровод		ф32	6	гориз.	104°	от тепло-	Холстопрошивное полотно ХПС-Т-5	50		0,078	7.903.9-2.1-11	
							потерь	Алюминиевое защитное покрытие	0,5	2,46		7.903-2.1-33	
	Трубопровод		ф32	5	вертик	104°	от тепло-	Холстопрошивное полотно ХПС-Т-5	50		0,065	7.903-2.1-12	
							потерь	Алюминиевое защитное покрытие	0,5	2,05		7.903-2.1-34	
	Отвод 90°	10	ф32			104°	от тепло-	Холстопрошивное полотно ХПС-Т-5	50		0,012	7.903.9-2.1-11	
							потерь	Алюминиевое защитное штампованное покрытие	0,5	0,46		3.903-11.03	
	Трубопровод		ф26,8	3	гориз.	90°	от тепло-	Холстопрошивное полотно ХПС-Т-5	40		0,036	7.903.9-2.1-11	
							потерь	Алюминиевое защитное покрытие	0,5	1,17		7.903-2.1-33	
	Трубопровод		ф26,8	3	вертик.	90°	от тепло-	Холстопрошивное полотно ХПС-Т-5	40		0,036	7.903.9-2.1-12	
							потерь	Алюминиевое защитное покрытие	0,5	1,17		7.903-2.1-34	
	Трубопровод		ф21,3	10	гориз.	104°	от теп-	Холстопрошивное полотно ХПС-Т-5	40		0,07	7.903.9-2.1-11	
							лопотерь	Алюминиевое защитное покрытие	0,5	31		7.903-2.1-33	
	Трубопровод		ф21,3	20	вертик.	104°	от тепло-	Холстопрошивное полотно ХПС-Т-5	40		0,14	7.903.9-2.1-12	
							потерь	Алюминиевое защитное покрытие	0,5	6,2		7.903.9-2.1-34	
	Отвод 90°	10	ф21,3			104°	от тепло	Холстопрошивное полотно ХПС-Т-5	40		0,008	7.903.9-2.1-11	
							потерь	Алюминиевое защитное штампованное покрытие	0,5	0,33		3.903-11.03	

Инв.№ подл. | Подп. и дата | Взам. инв.№ | Инв.№ дубл. | Подп. и дата

Привязан:

Инв.№

Изм.	Лист	№ докум.	Подп.	Дата

Обозначение изолируемого оборудования и трубопровода	Наименование изолируемого оборудования и трубопровода	Кол-во	Размеры: Наружный диаметр или размеры сечения Ду	Размеры: Длина или высота м	Расположение	t теплоносителя °С	Теплоизоляционная конструкция: Назначение	Теплоизоляционная конструкция: Наименование основных элементов	Толщина мм	Поверхность м²	Объем теплоизоляционного слоя м³	Лист основного комплекта. Обозначение ссылочных или прилагаемых документов	Примечание
1	2	3	4	5	6	7	8	9	10	11	12	13	14
	Арматура	1	ф200			165°		Матрацы минераловатные в об-					
								кладке из стеклоткани	120		0,192	7.903.9-22.06	
								Алюминиевое защитное покры-	0,5	3,28		7.903.9-22.11.12	
								тие. Отделка торцов гофрирован					
								ными диафрагмами.				7.903.9-22.34	
	Арматура	3	ф150			104°		Матрацы минераловатные в об-					
								кладке из стеклоткани	60		0,25	7.903.9-22.06	
								Алюминиевое защитное покрытие	0,5	4,28		7.903.9-22.11.12	
								Отделка торцов гофрированны-					
								ми диафрагмами				7.903.9-22.34	
	Арматура	2	ф100			165°		Матрацы минераловатные в об-					
								кладке из стеклоткани	120		0,212	7.903.9-22.06	
								Алюминиевое защитное покрытие	0,5	4		7.903.9-22.11.12	
								Отделка торцов гофрированны-					
								ми диафрагмами.				7.903.9-22.34	
	Арматура	1	ф100			104°		Матрацы минераловатные в об-					
								кладке из стеклоткани	60		0,053	7.903.9-22.06	
								Алюминиевое защитное покрытие	0,5	1		7.903.9-22.11.12	
								Отделка торцов гофрированны-					
								ми диафрагмами				7.903.9-22.34	
	Арматура	18	ф80			104°		Матрацы минераловатные в об-					
								кладке из стеклоткани	60		1,001	7.903.9-22.06	
								Алюминиевое защитное покрыт.	0,5	17,9		7.903.9-22.11.12	
								Отделка торцов гофрированны-					
								ми диафрагмами				7.903.9-22.34	
	Арматура	14	ф50			104°		Матрацы минераловатные в об-					
								кладке из стеклоткани	60		0,59	7.903.9-22.06	
								Алюминиевое защитное покрытие	0,5	10,92		7.903.9-22.11.12	
								Отделка торцов гофрированны-					
								ми диафрагмами				7.903.9-22.34	
	Арматура	4	ф40			104°		Матрацы минераловатные в об-					
								кладке из стеклоткани	60		0,064	7.903.9-22.06	
								Алюминиевое защитное покрыт.	0,5	1,33		7.903.9-22.11.12	
								Отделка торцов гофрированны-					
								ми диафрагмами				7.903.9-22.34	
	Арматура	3	ф32			104°		Матрацы минераловатные в об					
								кладке из стеклоткани	60		0,04	7.903.9-22.06	
								Алюминиевое защитное покрыт	0,5	0,93		7.903.9-22.11.12	
								Отделка торцов гофрированны-					
								ми диафрагмами				7.903.9-22.34	
	Арматура	11	ф25			194°		Матрацы минераловатные в об					
								кладке из стеклоткани	60		0,87	7.903.9-22.06	
								Алюминиевое защитное покрыт	0,5	3,52		7.903.9-22.11.12	
								Отделка торцов гофрир. диафрагм				7.903.9-22.34	
	Арматура	3	ф25			104°		Матрацы минераловатные в об-					
								кладке из стеклоткани	50		0,0048	7.903.9-22.06	
								Алюминиевое защитное покрытие	0,5	0,69		7.903.9-22.11.12	
								отделка торцов. гофрир. диафрагм				7.903.9-22.34	
	Арматура	10	ф15			104°		Матрацы минераловатные в					
								обкладке из стеклоткани	40		0,06	7.903.9-22.06	
								Алюминиевое защитное покрыт.	0,5	2,12		7.903.9-22.11.12	
								Отделка торцов гофрир. диафр.				7.903.9-22.34	
	Фланцевое соединение	1	ф50			104°		Матрацы минераловатные в					
								обкладке из стеклоткани	60		0,027	7.903.9-22.16.17	
								Алюминиевое защитное покрыт.	0,5	0,55			
	Фланцевое соединение	4	ф32			104°		Матрацы минераловатные в об-					
								кладке из стеклоткани	40		0,06	7.903.9-22.16.17	
								Алюминиевое защитное покрыт	0,5	1,2		7.903.9-22.16.17	
								Разгружающее устройство				7.903.9-21.47	
								Элемент разгружающего устрой				7.903.9-21.46	
								ства. Кольцо опорное				7.903.9-21.45	

Привязан

Инв. № подл. | Подп. и дата | Взам. инв. № | Инв. № дубл. | Подп. и дата

Инв. №

Изм.	Лист	№ докум.	Подп.	Дата

ТИ. 004. 000. ТМВ-ТК

Лист 4

№ строки	Наименование материала и единица измерения	Код материала	Код ед. изм.	Кол.	Примечание
	Изделия минераловатные с гофрированной структурой на синтетическом связующем ТУ 36.16.22-8-86				
	2ИГС-100 335 000.500.60	576202		335	
	2ИГС-100 28000.500.70	576202		28	
	м		006		
	Маты минераловатные прошивные 2м-100 ГОСТ 21880-76 м3	576212	113	3,9	
	Холстопрошивное полотно ХПС-Т-5 ТУ6-11-454-77 м3	595280	113	3,4	
	Алюминиевое защитное покрытие ГОСТ 21631-76	181110			
	δ = 0,8			76	
	δ = 0,5			207	
	м2		055		
	Элемент покрытия штампованный ТУ-36-2427-81	181110			
	δ = 0,5			17	
	м2		055		

Привязан:

Инв. №

Подп. и дата | Инв. № подл. | Взам. инв. № | Инв. № дубл. | Подп. и дата

Изм. Лист № докум. Подп. Дата

ТИ. 004. 000 ТМВ-М

Нач. отд.	Кладов	
Гл. спец.	Лурье	
Рук. гр.	Иванова	
Ст. инж.	Калинина	
Н. контр.	Камушкина	

КПДУ-50-76
Ведомость материалов теплоизоляции

Лит.	Лист	Листов
	1	4

САНТЕХПРОЕКТ

Формат А4

№ строки	Наименование материала и единица измерения	Код материала	Код ед. изм.	Кол.	Примечание
	Лента 2х30 Ст 3 пс ГОСТ 6009-74 кг	093500	116	965	
	Лента 3х30 Ст 3 пс ГОСТ 6009-74 кг	093500	116	135	
	Лента 0,8х20 ТУ 48-21-636-79 кг	181110	116	90	
	Лист АД 1Н-1 ГОСТ 21631-76 кг	090202	116	105	
	Лист АД 1Н-0,8 ГОСТ 21631-76 кг	090202	116	520	
	Лист АД 1Н-0,5 ГОСТ 21631-76 кг	090202	116	250	
	Картон асбестовый КАОН 1-8 ГОСТ 2850-80 кг	257631	116	9,1	
	Проволока 3-О-Ч ГОСТ 3282-74 кг	121100	116	2	
	Проволока 2-О-Ч ГОСТ 3282-74 кг	121100	116	225	
	Проволока 0,8-О-Ч ГОСТ 3282-74 кг	121100	116	2,5	

Привязан:

Инв. №

Инв. № подл. | Подп. и дата | Взам. инв. № | Инв. № дубл. | Подп. и дата

Изм. Лист № докум. Подп. Дата

ТИ. 004. 000 ТМВ-М

Лист 2

Формат А4

№ строки	Наименование материала и единица измерения	Код материала	Код ед. изм.	Кол.	Примечание
	Пряжка тип I-А ТУ 36-1492-77 кг	181110	116	5,6	
	Пряжка тип II-А ТУ 36-1492-77 кг	181110	116	266	
	Уголок 32х32х3-Б ГОСТ 8509-72 L = 30 кг	093200	116	30	
	Болт М8-30.36.019 ГОСТ 7798-70 кг	128100	116	13	
	Гайка М8.4.019 ГОСТ 10621-80 кг	128100	116	5,5	
	Винт 4х12 04.019 ГОСТ 10621-80 кг	128401	116	9,8	
	Заклепка комбинированная СТД 985 кг	128500	116	2,5	
	ТУ 36-1598-77 шт		796	568	
	Диафрагма тип II кг	181110	116	0,8	
	ТУ 36-25 43-83 шт		796	260	
	Нить стеклянная крученная комплексная БС-10-160х1х3 (50)				

Привязан:

Инв. №

Инв. № подл. | Подп. и дата | Взам. инв. № | Инв. № дубл. | Подп. и дата

Изм. Лист № докум. Подп. Дата

ТИ. 004. 000 ТМВ-М

Лист 3

№ строки	Наименование материала и единица измерения	Код материала	Код ед. изм.	Кол.	Примечание
	ГОСТ 8325-78 кг		116	0,12	

Привязан:

Инв. №

Инв. № подл. | Подп. и дата | Взам. инв. № | Инв. № дубл. | Подп. и дата

Изм. Лист № докум. Подп. Дата

ТИ. 004. 000 ТМВ-М

Лист 4

Устроки	Наименование вида работ	Ед. изм.	Код вида работ	Код ед. изм.	Количество
1	Изоляция трубопроводов и оборудования изделиями минераловатными с гофрированной структурой 2ИГС100	$м^3$		113	11
2	Изоляция трубопроводов холотопрошивным полотном ХПС-Т-5	$м^3$		113	3,4
3	Изоляция арматуры матрацами минераловатными в обкладке из стеклоткани.	$м^3$		113	3,9
4	Покрытие поверхности изоляции трубопроводов, оборудования и арматуры алюминиевым защитным покрытием	$м^2$		0,55	283
5	Покрытие поверхности изоляции отводов алюминиевым защитным штампованным покрытием	$м^2$		0,55	17

Привязан:

Инв. №

Изм. Лист

Инв. № подл. | Подп. и дата | Взам. инв. № | Инв. № дубл. | Подп. и дата

ТИ 004.000.ТМВ-ОР

КБ ДПУ – 50–76

Ведомость объемов работ теплоизоляции

Лит.	Лист	Листов
	1	1

Сантехпроект

Формат А4

Устроки	Наименование вида работ	Ед. изм.	Код вида работ	Код ед. изм.	Количество

Изм. | Лист | № докум. | Подп. | Дата

Лист

Устроки	Наименование вида работ	Ед. изм.	Код вида работ	Код ед. изм.	Количество

Изм. | Лист | № докум. | Подп. | Дата

Лист

Устроки	Наименование вида работ	Ед. изм.	Код вида работ	Код ед. изм.	Количество

Изм. | Лист | № докум. | Подп. | Дата

Лист

План на отм. 2.700

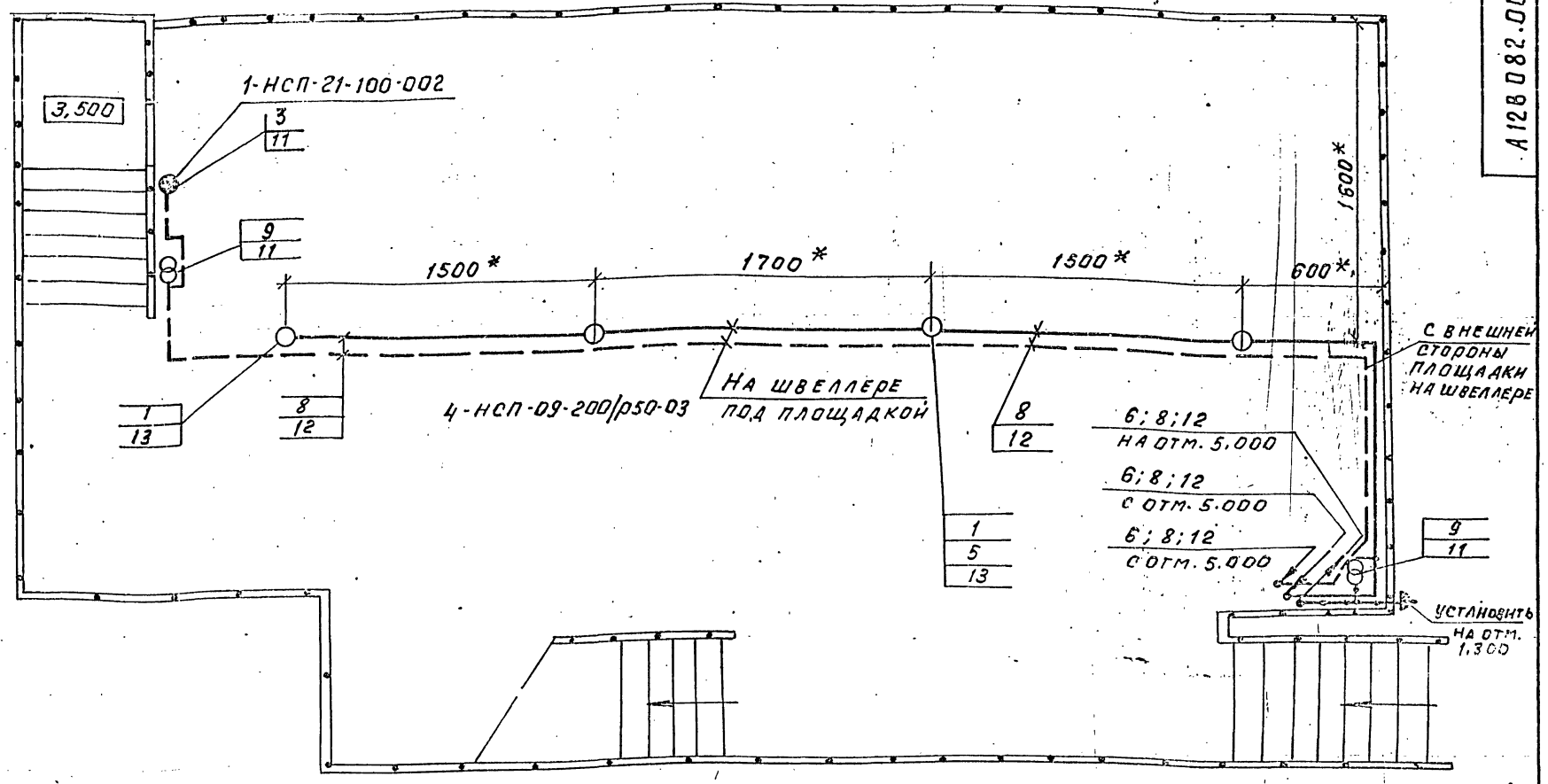

План на отм. 5.000

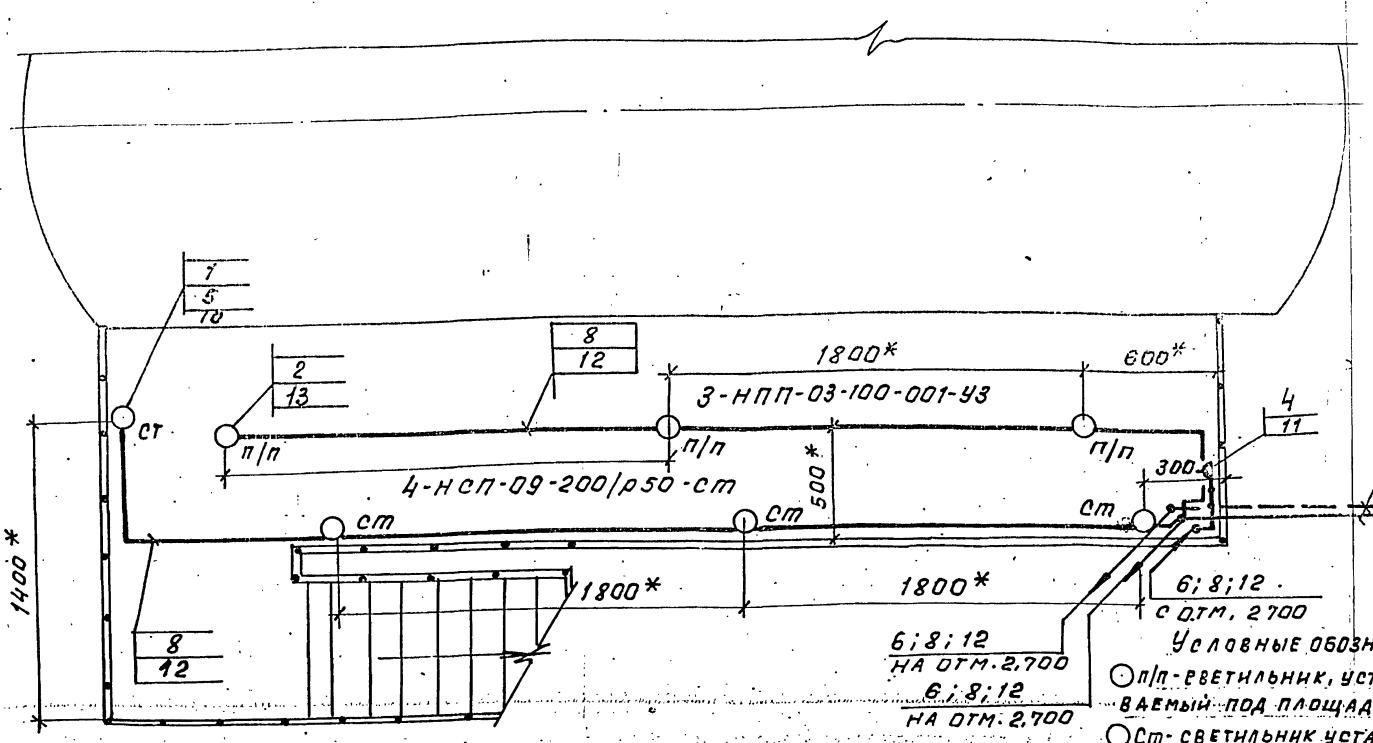

Условные обозначения

п/п - светильник, устанавливаемый под площадкой

ст - светильник устанавливаемый на стойке

1. * Размеры уточняются при монтаже
2. Стойку (поз. 11) приварить к металлоконструкций блока швом Т1-Δ3 ГОСТ 5264-80.
3. Швеллер (поз. 12) приварить к металлоконструкции блока швом Т1-Δ3-50/150 ГОСТ 5264-80
4. Крюки (поз. 13) приварить к нижней поверхности площадки швом Т1-Δ3 ГОСТ 5264-80
5. Изделия и материалы поз. 1...9 заказываются по спецификации электротехнической части проекта котельной.

Марка поз	Обозначение	Наименование	Кол	Масса ед. кг	Примечание
1	2	3	4	5	6
1	НСП09-200/р50-03	Светильник подвесной			
	-	для ламп накаливания	8		
2	ШПП-03-100-001	Светильник потолочный			
		для ламп накаливания	3		
3	НСП21-100-002-У3	Светильник местного			
		освещения	1		
4	ТР43-01С-10/42	Розетка штепсельная			

1	2	3	4	5	6
		2-х полюсная, Тр43	2		
5	КОР73	Коробка ответвительная	11		
6	КОР74	Коробка ответвительная	5		
7	АПВ-380-1×2,5	Провод ГОСТ 6323-79	124 м		
8	АВВГ-660-2×4	Кабель ГОСТ 16442-80	40м		
9	ЯТП-0,25; 220/12В	Ящик с понижающим			
		трансформатором	2		
10	К987	Стойка	4	Крепление к перилам площадк	
11	К310М	Стойка	5	приварить	
12	К347У2	Швеллер	20	приварить	
13	У=25м	Крюк	4	приварить уголо для держателя	
				светильника	

Изм.	Лист	№докум.	Подп.	Дата
Разраб.		Никошкова		
Провер.		Немец		
Рук. гр.		Никошкова		
Гл. спец.		Немец		
Н. контр.		Гохбойм		
Утв.		Файерштейн		

А126082.000 ЭТ

Крупноблочная деаэрационно-питательная установка КБДПУ-50-76

Электроосвещение

Лит	Масса	Масшт.
Лист	Листов 1	

Госстрой СССР САНТЕХПРОЕКТ г. Москва

gost.e-ecolog.ru