ТИПОВАЯ ДОКУМЕНТАЦИЯ НА КОНСТРУКЦИИ, ИЗДЕЛИЯ И УЗЛЫ ЗДАНИЙ И СООРУЖЕНИЙ

СЕРИЯ 5.903-11

БЛОКИ ТЕПЛОМЕХАНИЧЕСКОГО ОБОРУДОВАНИЯ ДЛЯ ПАРОВЫХ КОТЕЛЬНЫХ

ВЫПУСК-1-3

КРУПНОБЛОЧНАЯ ДЕАЭРАЦИОННО-ПИТАТЕЛЬНАЯ УСТАНОВКА КБДПУ-25-76

ЧАСТЬ 2
СТР. 70÷143

23205-12
ЦЕНА

gost.e-ecolog.ru

Серия 5.903-11 выпуск 1-3

Формат	Зона	Поз.	Обозначение	Наименование	Кол.	Примеч.
				Документация		
А2			ТО16.003 200.000	Сборочный чертеж	2	
				Сборочные единицы		
А4		1	ТО16.003.201.000*	Паропровода	1	
А4		2	ТО16.003.202.000	Паропровода	1	
А4		3	ТО16.003.203.000	Трубопровода	1	
А4		4	ТО16.003.204.000	Трубопровода	1	
А4		5	ТО16.003.205.000	Трубопровода	1	
А4		6	ТО16.003.206.000	Трубопровода	1	
А4		7	ТО16.003.207.000	Металлоконструкция	1	
А4		8	ТО16.003.208.000	Узел вентиля	1	
				Детали		
		9	ТО16.003.200.001	Заглушка фланцевая	1	
		10	ТО16.003.200.002	Опора	2	
		11	ТО16.003.200.002-01	Опора	1	
		12	ТО16.003.200.002-02	Опора	2	
		13	ТО16.003.200.003	Хомут	2	
		14	ТО16.003.200.003-01	Хомут	1	
		15	ТО16.003.200.003-02	Хомут	2	

Формат	Зона	Поз.	Обозначение	Наименование	Кол.	Примеч.
				Стандартные изделия		
				Болты ГОСТ 7798-70		
		16		М16-6g х 60.58	8	
		17		М12-6g х 50.58	4	
		18		М10-6g х 45.58	4	
				Гайки ГОСТ 5915-70		
		19		М16-6Н.5	8	
		20		М12-6Н.5	4	
		21		М10-6Н.5	4	
				Шайбы ГОСТ 11371-78		
		22		16.01.08 кп	8	
		23		12.01.08 кп	4	
		24		10.01.08 кп	4	
				Прокладки ГОСТ 15180-70		
		25		А-150-6	1	
		26		А-65-6	1	
		27		А-20-6	1	
				Прочие изделия		
		28	Т/86.03.00.000СБ*	Бак деаэраторный V=8,0 м³	1	2400

* Изготовление и поставку производит заказчик. Калькодержатель-Ленинградский филиал „Энергомонтажпроект"

Изм.	Лист	№ докум.	Подп.	Дата	ТО16.003 200.000	Лит	Лист	Листов
Разраб.		Самохвалов			Блок верхний		1	2
Пров.		Сидоров				ГИПРОТЕХМОНТАЖ Москва		
Н. контр.		Ястребов						
Утв.		Кагерманян						

Инв. № подл. | Подп. и дата | Инв. № дубл. | Взам. инв. № | Инв. № докум. | Подпись и дата

Формат А4

ТО16.003200.001

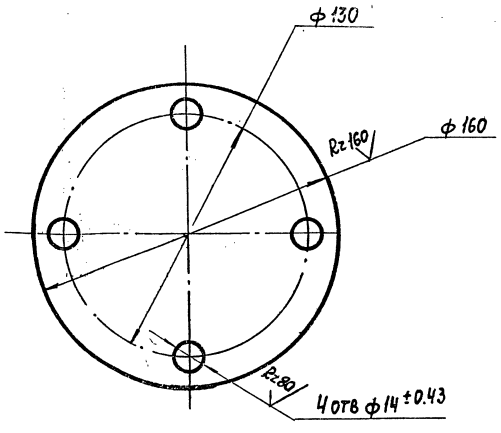

Предельные отклонения размеров $\pm \frac{t_2}{2}$

Изм.	Лист	№ докум.	Подп.	Дата	ТО16.003200.001	Лит	Масса	Масштаб
Разраб.		Жигарева			Заглушка фланцевая Ду 65 Ру6		1,54	1:2
Пров.		Самохвалов				Лист	Листов 1	
Т.контр.		Сидоров			Лист 6-ПН-3 ГОСТ 19903-74 Вст3пс6-1 ГУ14-1-3023-80	ГИПРОТЕХМОНТАЖ Москва		
Н.контр.		Ястребов						
Утв.		Кагерманян						

Инв. № подл. | Подп. и дата | Инв. № дубл. | Взам. инв. № | Подп. и дата

Формат А4

ТО16.003207.023

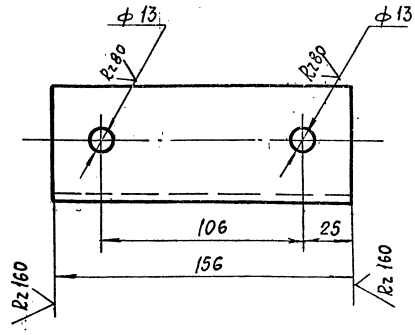

Предельные отклонения размеров $\pm \frac{t_2}{2}$

Изм.	Лист	№ докум.	Подп.	Дата	ТО16.003207.023	Лит	Масса	Масштаб
Разраб.		Баркова			Опора			1:2
Пров.		Самохвалов				Лист	Листов 1	
Т.контр.		Самохвалов			Уголок 50х50х5 В ГОСТ 8509-86 Вст3сп2-1 ГОСТ 535-79	ГИПРОТЕХМОНТАЖ Москва		
Н.контр.		Ястребов						
Утв.		Кагерманян						

23205-12 2 Копировал

Инв. № подл. | Подп. и дата | Инв. № дубл. | Взам. инв. № | Подп. и дата

Формат А4

ТМ6.003 200.000 СБ

Серия 5.903-11. Выпуск 1-3.

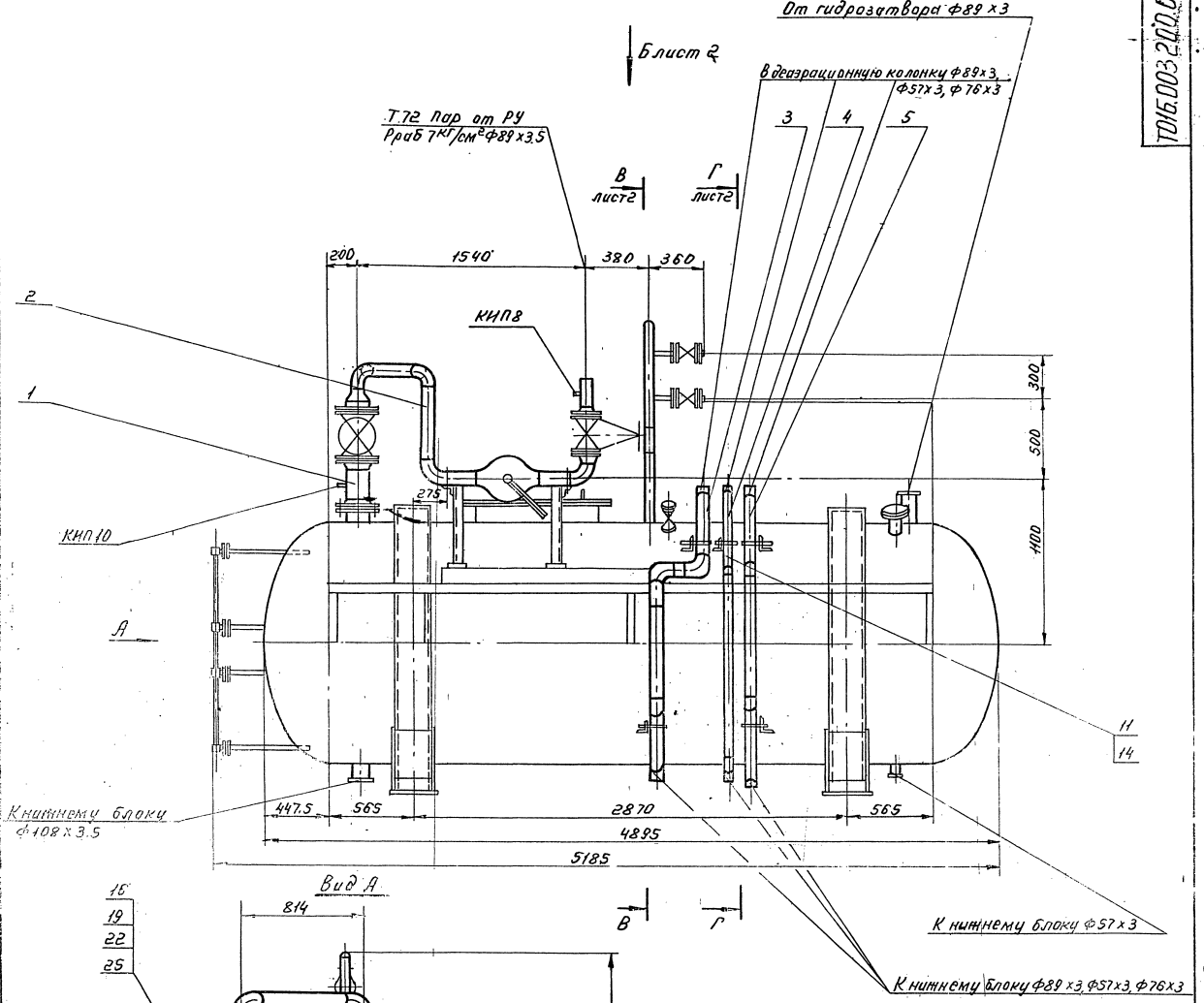

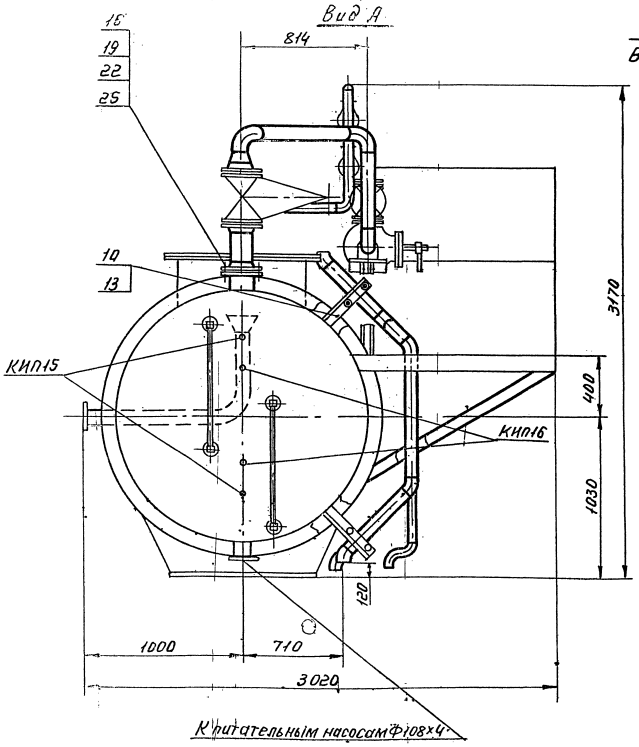

1. Сварные швы по ГОСТ 16037-80 для трубопроводов и по ГОСТ 5264-80 для металлоконструкции t_2
2. Неуказанные предельные отклонения размеров ± 2.
3. Размеры для справок.

						ТМ6.003 200.000 СБ	
Изм.	Лист	№ докум.	Подп.	Дата			
Разраб.		Самохвалов			Блок верхний. Сборочный чертеж.	Лит.	Масса	Масшт.
Пров.		Сидоров					3175,0	1:20
Т.контр.		Сидоров				Лист 1	Листов 2	
Н.контр.		Эстребов				Гипротехмонтаж Москва		
Утв.		Кагерманов						

23205-12 3

Инв. № подл. | Подп. и дата | Взам. инв. № | Инв. № дубл. | Подп. и дата

Вид Б
лист 1

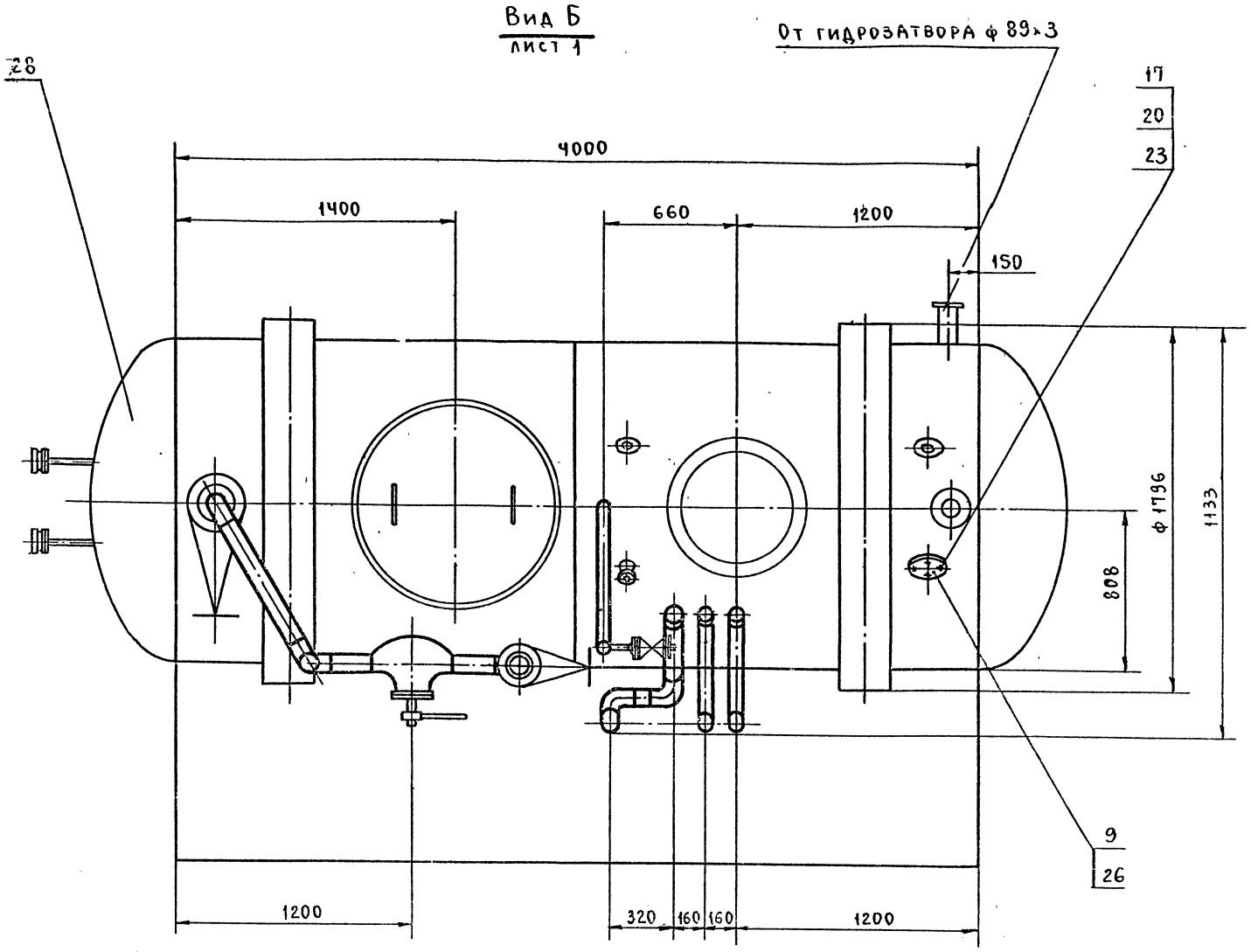

В - В

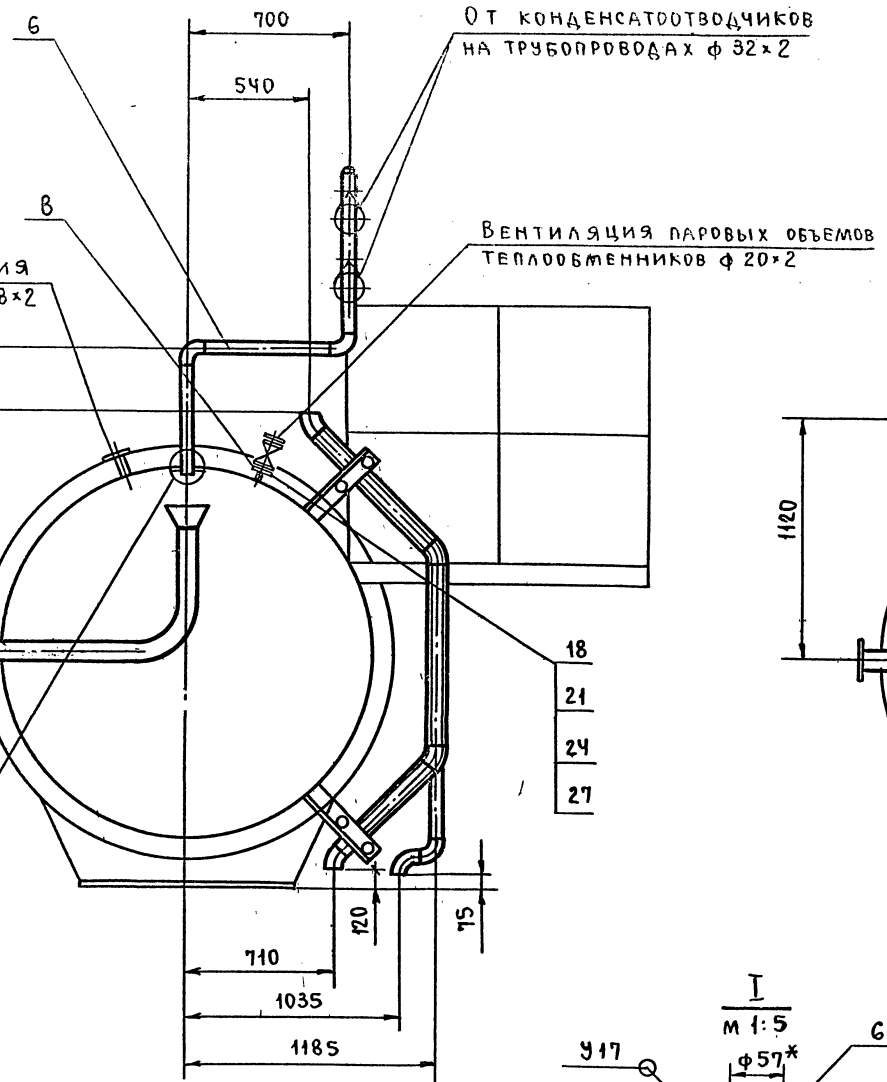

Г - Г

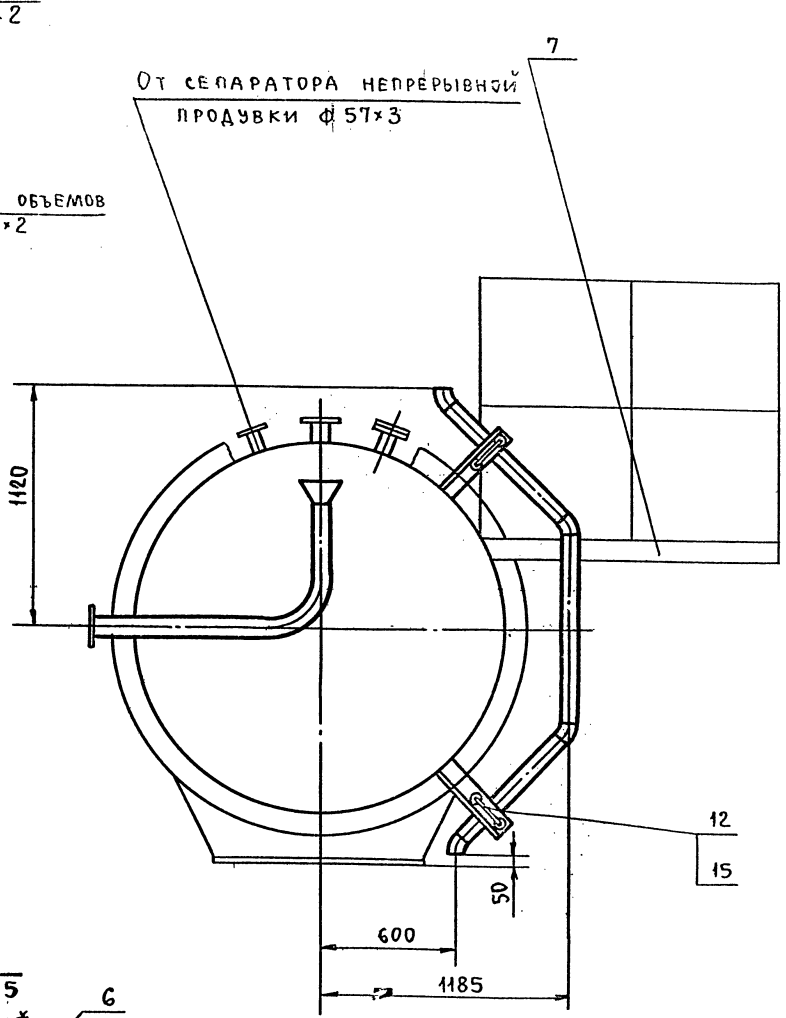

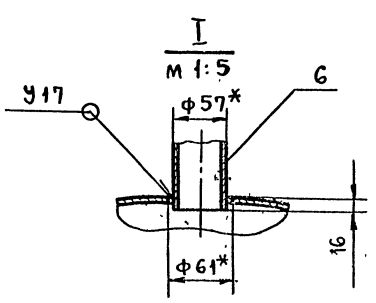

Изм	Лист	№ докум	Подп	Дата	Т016.003.200.000СБ	Лист 7

Серия 5.903-11, выпуск 1-3

Формат	Зона	Поз.	Обозначение	Наименование	Кол.	Примеч.
				Документация		
А3			Т01Б.003.201.000 СБ	Сборочный чертеж		
				Детали		
А4		1	Т01Б.003.201.001	Патрубок		
Б4		2	Т01Б.003.201.002	Патрубок		
				Труба 89х3 ГОСТ 10704-76 / В-Вст3сп ГОСТ 10705-80	1	
				L = 700 ± 0,8м	1	4,5 кг
				Стандартные изделия		
		3		Отвод 90° 89х3,5		
				ГОСТ 17375-83	2	
		4		Переход К159х4,5-89х3,5		
				ГОСТ 17378-83	1	
				Фланцы ГОСТ 12821-80 ВСт3сп2		
		5		1-150-6	1	
		6		1-150-16	2	
		7		Болт М20-6gх70.58		
				ГОСТ 7798-70	16	
		8		Гайка М20-6Н.5		
				ГОСТ 5915-70	16	
		9		Шайба 20.01.08 кп		
				ГОСТ 11371-78	16	

Изм.	Лист	N докум.	Подп.	Дата	Т01Б.003.201.000		
Разраб.		Аникина			Паропровод	Лит.	Лист 1 / Листов 2
Пров.		Самохвалов				Гипротехмонтаж Москва	
Гл.констр.		Сидоров					
Н.контр.		Ястребов					
Утв.		Кагерманян					

Инв.№ подл. | Подп. и дата | Взам. инв.№ | Инв.№ дубл. | Подп. и дата

Формат А4

Формат	Зона	Поз.	Обозначение	Наименование	Кол.	Примеч.
		10		Прокладка А-150-16 ГОСТ 15180-70	2	
				Прочие изделия		
		11		Задвижка 30с41нж Ду150, Ру16 ТУ 26-07-1260-80	1	
		12		Штуцер М20х1,5-50 3КЧ-33-76	1	Сборник 25 пмамиссссср
		13		Колпачок М20х1,5 3КЧ-31-76	1	Сборник 50 пмаммсс ссср
		14		Прокладка 18 3КЧ-36-70	1	Сборник 25 пмаммсссссср

Инв.№ подл. | Подп. и дата | Взам. инв.№ | Инв.№ дубл. | Подп. и дата

Изм.	Лист	N докум.	Подп.	Дата	Т01Б.003.201.000	Лист 2

Формат А4

Т01Б.003.201.000СБ

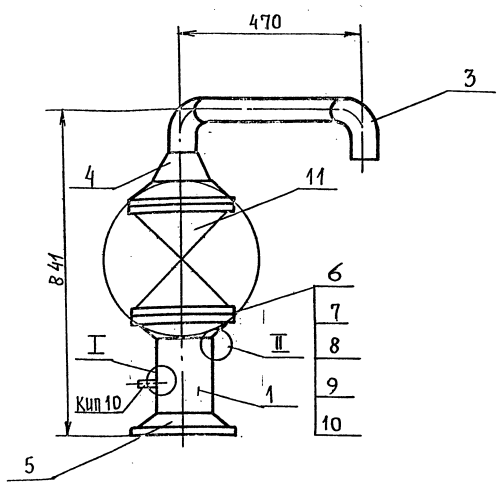

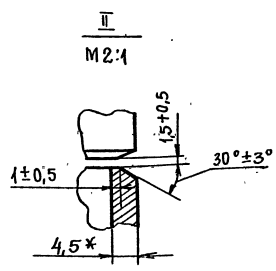

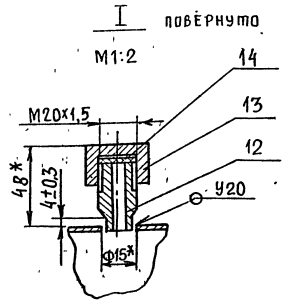

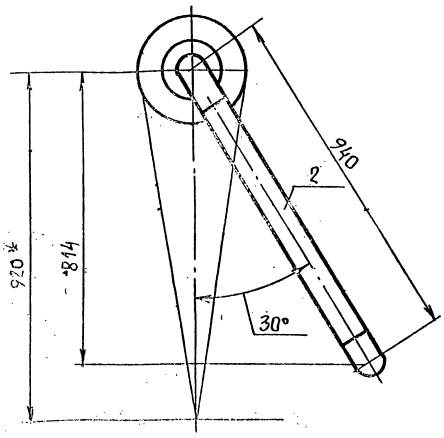

1. Неуказанные предельные отклонения размеров $\pm \frac{t_2}{2}$
2. Сварные швы С17 по ГОСТ 16037-80.
3. Шероховатость поверхности детали поз. 2 по торцам Rz160
4. *Размеры для справок.

Изм.	Лист	N докум.	Подп.	Дата	Т01Б.003.201.000 СБ			
Разраб.		Аникина			Паропровод	Лит.	Масса	Масшт.
Пров.		Самохвалов			Сборочный чертеж		128,0	1:10
Гл.констр.		Сидоров				Лист	Листов 1	
Н.контр.		Ястребов				Гипротехмонтаж Москва		
Утв.		Кагерманян						

Подпись и дата | Инв.№ дубл. | Взам. инв.№ | Инв.№ подл. | Подпись и дата

Формат А3

Серия 5.903-11. Выпуск 1-3

Формат	Зона	Поз.	Обозначение	Наименование	Кол.	Прим.
				Документация		
А3			Т016.003 202.000 СБ	Сборочный чертеж		
				Детали		
А4		1	Т016.003 202.001	Патрубок	1	
А4		2	Т016.003 202.002	Отвод	1	
Б4		3	Т016.003 202.003	Патрубок		
				Труба 89×3 ГОСТ10704-75 / В-ВСт3сп ГОСТ10705-80		
				L=460±0,8 мм	1	3.0кг
Б4		4	Т016.003 202.004	Патрубок		
				Труба 89×3 ГОСТ10704-75 / В-ВСт3сп ГОСТ10705-80		
				L=200±0.5 мм	2	1.3кг
				Стандартные изделия		
		5		Фланец 1-80-16 ВСт3сп2		
				ГОСТ 12821-80	2	
		6		Болт М16-6g×55.58		
				ГОСТ 7798-70	8	
		7		Гайка М16-6Н.5		
				ГОСТ 5915-70	8	

Изм.	Лист	№ докум.	Подп.	Дата
Разраб.	Аникина			
Пров.	Самохвалов			
Гл. констр.	Сидоров			
Н. контр.	Ястребов			
Утв.	Кагерманян			

Т016.003 202.000

Паропровод

Лит.	Лист	Листов
	1	2

Гипротехмонтаж Москва

Формат А4

Формат	Зона	Поз.	Обозначение	Наименование	Кол.	Прим
		8		Шайба 16.01.08кг		
				ГОСТ 11371-78	8	
		9		Прокладка А-80-16		
				ГОСТ 15180-70	2	
				Прочие изделия		
		10		Клапан 6с-9-1 Ду80, Ру100		
				ТУ 404-728-80	1	
		11		Задвижка 30с41нж Ду80, Ру16		
				ТУ26-07-1260-80	1	
		1		Штуцер М20×1.5-50		Сборник 25
				ЗК4-33-76	1	ПМА ММСС СССР
		13		Колпачок М20×1.5		Сборник 50
				ЗК4-31-76	1	ПМА ММСС СССР
		14		Прокладка 18		Сборник 25
				ЗК4-36-70	1	ПМА ММСС СССР

Изм.	Лист	№ докум.	Подп.	Дата

Т016.003 202.000

Лист 2

Формат А4

Т016.003 202.000 СБ

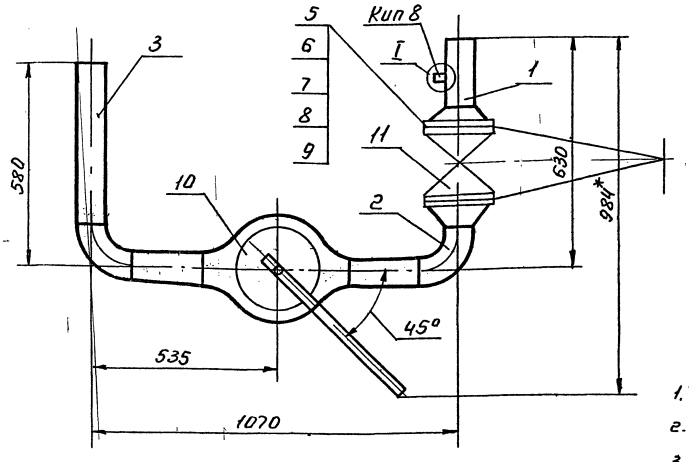

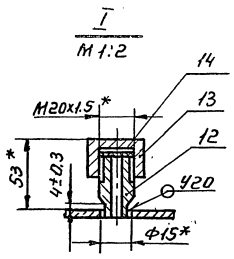

1. Неуказанные предельные отклонения размеров $\pm \frac{t_2}{2}$.
2. Сварные швы С17 по ГОСТ 16037-80.
3. Шероховатость поверхности деталей поз. 2,3 по торцам Rz160.
4. *Размеры для справок.

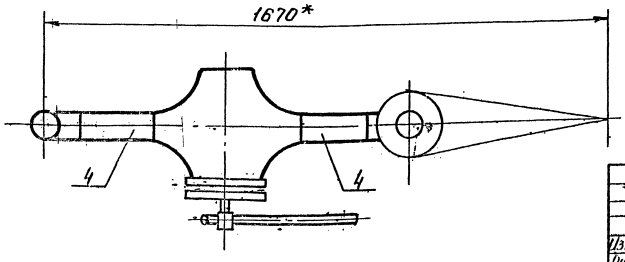

Изм.	Лист	№ докум.	Подп.	Дата
Разраб.	Аникина			
Пров.	Самохвалов			
Гл. констр.	Сидоров			
Н. контр.	Ястребов			
Утв.	Кагерманян			

Т016.003 202.000 СБ

Паропровод

Сборочный чертеж.

Лит.	Масса	Масшт.
	156.0	1:10

Лист | Листов 1

Гипротехмонтаж Москва

Формат А3

Серия 5.903-11 Выпуск 1-3

Инв.№ подл. | Подп. и дата | Взам. инв.№ | Инв.№ дубл. | Подп. и дата

ТО1Б.003 202.001

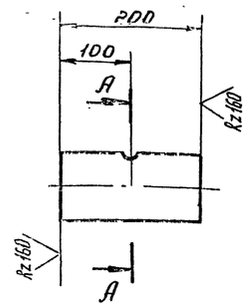

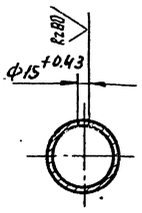

Неуказанные предельные отклонения размеров $\pm \frac{t_2}{2}$.

Изм.	Лист	№ докум.	Подп.	Дата	ТО1Б.003 202.001	
Разраб.		Аникина			Патрубок	Лит. / Масса 3.0 / Масшт 1:5
Пров.		Симохвалов				Лист / Листов 1
Т.контр.					Труба 89х3 ГОСТ 10704-76 / В-ВСт3сп ГОСТ 10705-80	Гипротехмонтаж Москва
Н.контр.		Остребов				
Утв.		Нагермянин				

Формат А4

ТО1Б.003 202.002

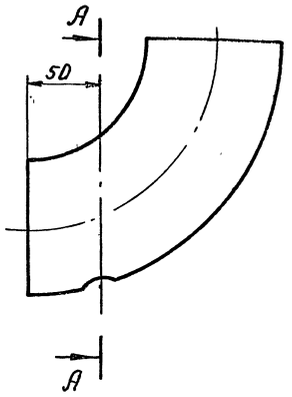

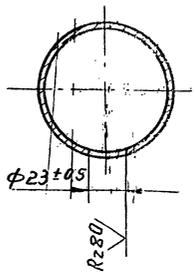

Неуказанные предельные отклонения размеров $\pm \frac{t_2}{2}$.

Изм.	Лист	№ докум.	Подп.	Дата	ТО1Б.003 202.002	
Разраб.		Аникина			Отвод	Лит. / Масса 1.4 / Масшт 1:4
Пров.		Симохвалов				Лист / Листов 1
Т.контр.		Сидоров				
Н.контр.		Остребов			Отвод 90° 89 х 3.5 ГОСТ 17375-83	Гипротехмонтаж Москва
Утв.		Нагермянин				

Формат А4

ТО1Б.003 201.001

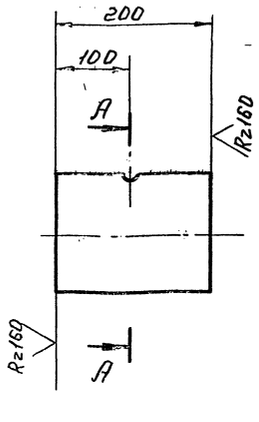

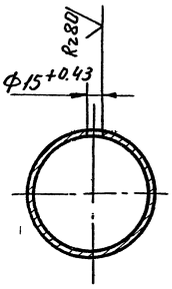

Изм.	Лист	№ докум.	Подп.	Дата	ТО1Б.003 201.001	
Разраб.		Аникина			Патрубок	Лит. / Масса 3.43 / Масшт 1:5
Пров.		Симохвалов				Лист / Листов 1
Т.контр.		Сидоров				
Н.контр.		Остребов			Труба 159х4.5 ГОСТ 10704-76 / В-ВСт3сп ГОСТ 10705-80	Гипротехмонтаж Москва
Утв.		Нагермянин				

Формат А4

Формат	Зона	Поз.	Обозначение	Наименование	Кол.	Прим.
				Документация		
А3			ТО1Б.003 203.000 СБ	Сборочный чертеж		
				Детали		
				Патрубки		
				Труба 89х3 ГОСТ 10704-76 / В-ВСт3сп ГОСТ 10705-80		
Б4		1	ТО1Б.003 203.001	L = 95 ± 0.3 мм	1	0.6 кг
Б4		2	ТО1Б.003 203.002	L = 452 ± 0.8 мм	1	2.87 кг
Б4		3	ТО1Б.003 203.003	L = 481 ± 0.8 мм	1	3.3 кг
Б4		4	ТО1Б.003 203.004	L = 859 ± 0.8 мм	1	5.46 кг
				Стандартные изделия		
				Отводы ГОСТ 17375-83		
		5		90°89 х 3.5	2	
		6		45°89 х 3.5	4	

Изм.	Лист	№ докум.	Подп.	Дата	ТО1Б.003 203.000	
Разраб.		Мигорава			Трубопровод.	Лит. / Лист / Листов 1
Пров.		Симохвалов				
Т.контр.		Сидоров				Гипротехмонтаж Москва
Н.контр.		Остребов				
Утв.		Нагермянин				

Формат А4

ТО1Б.003.104.000СБ

Серия 5.903-11 выпуск 1-3

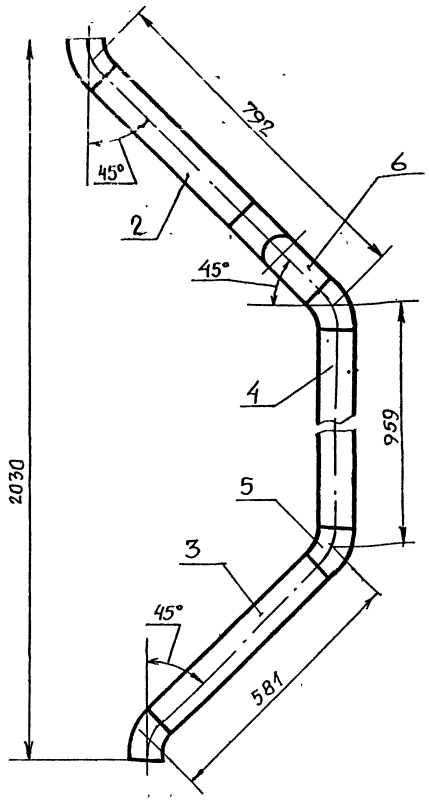

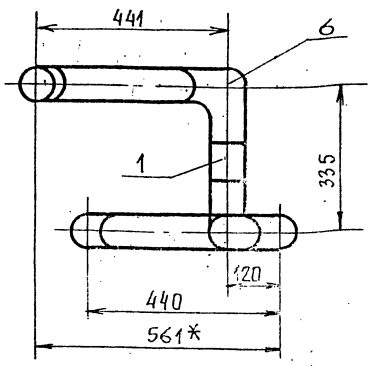

1. Предельные отклонения размеров $\pm \frac{t_2}{2}$.
2. Сварные швы С17 по ГОСТ 16037-80.
3. Шероховатость деталей поз. 1,2,3,4 по торцам — Rz160
4. *Размеры для справок.

Изм.	Лист	№ докум.	Подп.	Дата
Разраб.		Жигарева		
Пров.		Самохвалов		
Гл. констр.		Сидоров		
Н. контр.		Ястребов		
Утв.		Кагерманянц		

ТО1Б.003.203.000СБ

Трубопровод. Сборочный чертеж

Лит.	Масса	Масшт.
	17,83	1:10
Лист	Листов 1	

ГИПРОТЕХМОНТАЖ Москва

Формат А3

Взам. инв. № | Инв. № дубл. | Подп. и дата | Инв. № подл. | Подп. и дата

ТО1Б.003.204.000СБ

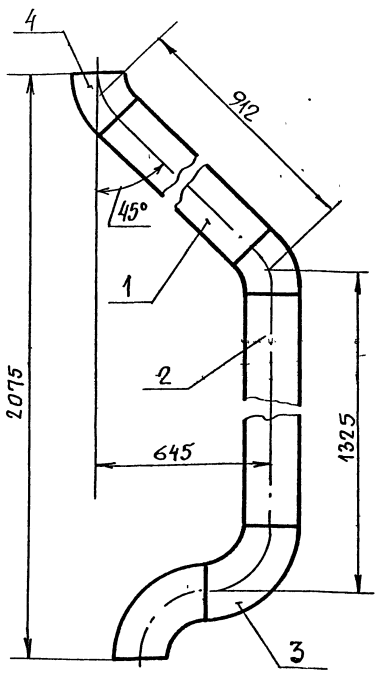

1. Предельные отклонения размеров $\pm \frac{t_2}{2}$.
2. Сварные швы С17 по ГОСТ 16037-80.
3. Шероховатость деталей поз. 1,2 по торцам Rz160

Изм.	Лист	№ докум.	Подп.	Дата
Разраб.		Жигарева		
Пров.		Самохвалов		
Гл. констр.		Сидоров		
Н. контр.		Ястребов		
Утв.		Кагерманянц		

ТО1Б.003.204.000СБ

Трубопровод. Сборочный чертеж

Лит.	Масса	Масшт.
	979	1:5
Лист	Листов 1	

ГИПРОТЕХМОНТАЖ Москва

Формат А4

Формат	Зона	Поз.	Обозначение	Наименование	Кол.	Примеч.
				Документация		
А4			ТО1Б.003.204.000СБ	Сборочный чертеж		
				Детали		
				Патрубки		
				Труба 57×3 ГОСТ 10704-76 / В-ВСт3сп ГОСТ 10705-80		
Б4		1	ТО1Б.003.204.001	L = 798 ± 0,8 мм	1	2,87кг.
Б4		2	ТО1Б.003.204.002	L 1175 ± 1,2 мм	1	5,32кг.
				Стандартные изделия		
				Отводы ГОСТ 17375-83:		
		3		90° 57×3	2	
		4		45° 57×3	2	

Изм.	Лист	№ докум.	Подп.	Дата
Разраб.		Жигарева		
Пров.		Самохвалов		
Гл. констр.		Сидоров		
Н. контр.		Ястребов		
Утв.		Кагерманянц		

ТО1Б.003.204.000

Трубопровод

Лит.	Лист	Листов
		1

ГИПРОТЕХМОНТАЖ Москва

23205-12 8

Формат А4

Взам. инв. № | Инв. № дубл. | Подп. и дата | Инв. № подл. | Подп. и дата

Серия 5.903-11 выпуск 1-3

Формат	Зона	Поз.	Обозначение	Наименование	Кол.	Примеч.
				Документация		
А4			Т01Б.003.205.000СБ	Сборочный чертеж		
				Детали		
Б4		1	Т01Б.003.205.001	Патрубок		
				Труба 76х3 ГОСТ 10704-76 / В-ВСт3сп ГОСТ 10705-80		
				L = 798 ± 0,8 мм	1	3,8 кг
Б4		2	Т01Б.003.205.002	Патрубок		
				Труба 76х3 ГОСТ 10704-76 / В-ВСт3сп ГОСТ 10705-80		
				L = 642 ± 0,8 мм	1	4,3 кг
Б4		3	Т01Б.003.205.003	Патрубок		
				Труба 76х3 ГОСТ 10704-76 / В-ВСт3сп ГОСТ 10705-80		
				L = 713 ± 0,8 мм	1	3,2 кг
				Стандартные изделия		
		4		Отвод 45° 76х3,5		
				ГОСТ 17375-83	4	

Т01Б.003.205.000

Изм. Лист. №докум. Подп. Дата
Разраб. Аникина
Пров. Самохвалов
Гл.констр. Сидоров
Н.контр. Ястребов
Утв. Кагерманянц

Трубопровод

Лит. | Лист | Листов 1
ГИПРОТЕХМОНТАЖ Москва

Формат А4

Т01Б.003.205.000СБ

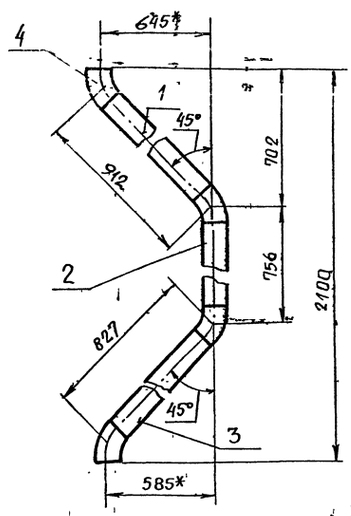

1. Предельные отклонения размеров ± t2/2.
2. Сварные швы С17 по ГОСТ 16037-80.
3. Шероховатость поверхности деталей поз. 1,2,3 по торцам Rz160.
4* Размеры для справок.

Т01Б.003.205.000СБ

Изм. Лист. №докум. Подп. Дата
Разраб. Аникина
Пров. Самохвалов
Т.контр. Сидоров
Н.контр. Ястребов
Утв. Кагерманянц

Трубопровод
Сборочный чертеж

Лит.	Масса	Масшт.
	13,3	1:10

Лист | Листов 1
ГИПРОТЕХМОНТАЖ Москва

Формат А4

Формат	Зона	Поз.	Обозначение	Наименование	Кол.	Примеч.
				Документация		
А3			Т01Б.003.206.000СБ	Сборочный чертеж		
				Детали		
А4		1	Т01Б.003.206.001	Патрубок	2	
А4		2	Т01Б.003.206.002	Патрубок	1	
Б4		3	Т01Б.003.206.003	Патрубок		
				Труба 57х3 ГОСТ 10704-76 / В-ВСт3сп ГОСТ 10705-80		
				L = 550 ± 0,8 мм	1	2,2 кг
Б4		4	Т01Б.003.206.004	Патрубок		
				Труба 57х3 ГОСТ 10704-76 / В-ВСт3сп ГОСТ 10705-80		
				L = 465 ± 0,8 мм	1	1,86 кг
				Стандартные изделия		
		5		Отвод 90° 57х3		
				ГОСТ 17375-83	2	
		6		Заглушка 57х3		
				ГОСТ 17379-83	1	
		7		Фланец 1-25-16		
				ГОСТ 12821-80 ВСт3сп2	2	
		8		Болт М12-6g х 45,58		
				ГОСТ 7798-70	8	

Т01Б.003.206.000

Изм. Лист. №докум. Подп. Дата
Разраб. Резцова
Пров. Самохвалов
Гл.констр. Сидоров
Н.контр. Ястребов
Утв. Кагерманянц

Трубопровод

Лит. | Лист 1 | Листов 2
ГИПРОТЕХМОНТАЖ Москва

Формат А4

Формат	Зона	Поз.	Обозначение	Наименование	Кол.	Примеч.
		9		Гайка М12-6Н.5		
				ГОСТ 5915-70	8	
		10		Прокладка А-25-16		
				ГОСТ 15180-70	2	
		11		Шайба 12.01.08 кп		
				ГОСТ 11371-78	8	
		12		Вентиль 15кч 19п2		
				Ду 25, Ру16 ГОСТ 18162-72	2	

Т01Б.003.206.000

Изм. Лист. №докум. Подп. Дата

Лист 2

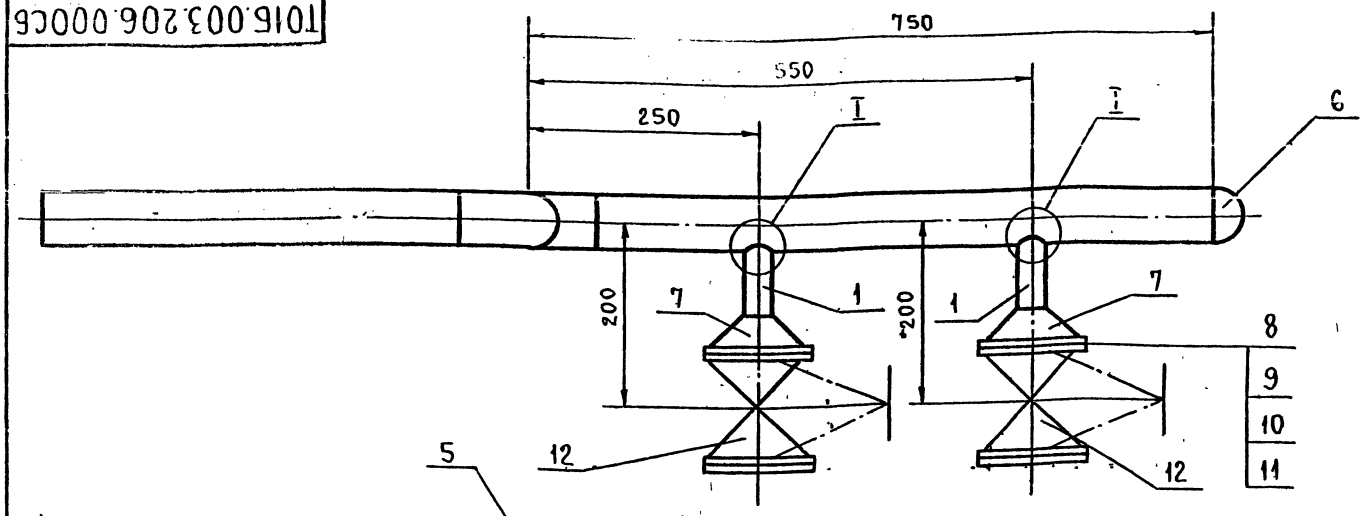

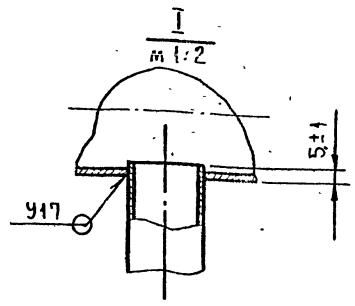

1. Неуказанные предельные отклонения размеров $\pm \frac{t_2}{2}$.
2. Шероховатость поверхности деталей поз. 3 и 4 по торцам $Rz\,160$.
3. Сварные швы по ГОСТ 16037-80.
4. * Размеры для справок.

					Т.01Б.003.206.000СБ	
Изм.	Лист	№ докум.	Подп.	Дата	Трубопровод. Сборочный чертеж.	Лит. / Масса / Масштаб: 16,3 / 1:5
Разраб.		Резцова				Лист / Листов 1
Пров.		Самохвалов				ГИПРОТЕХМОНТАЖ Москва
Гл.конст.		Сидоров				
Н.контр.		Эстребов				
Утв.		Кагерманянц				

Формат А4

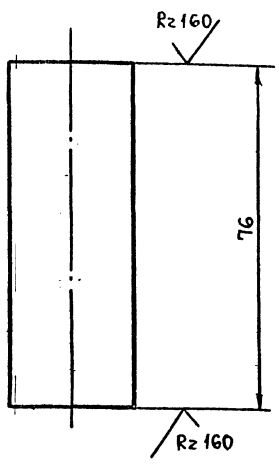

Предельные отклонения размеров $\pm \frac{t_2}{2}$.

					Т.01Б.003.206.001	
Изм.	Лист	№ докум.	Подп.	Дата	Патрубок	Лит. / Масса / Масштаб: 0,11 / 1:1
Разраб.		Резцова				Лист / Листов 1
Пров.		Самохвалов				Труба 32×2 ГОСТ 10704-76 / В-Ст3сп ГОСТ 10705-80
Гл.конст.		Сидоров				ГИПРОТЕХМОНТАЖ Москва
Н.контр.		Молоткова				
Утв.		Кагерманянц				

Формат А4

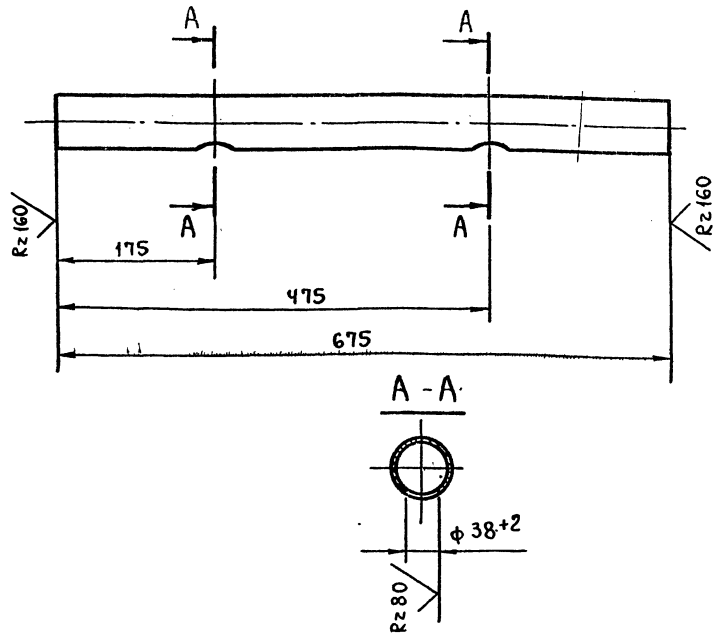

Неуказанные предельные отклонения размеров $\pm \frac{t_2}{2}$.

					Т.01Б.003.206.002	
Изм.	Лист	№ докум.	Подп.	Дата	Патрубок	Лит. / Масса / Масштаб: 2,7 / 1:5
Разраб.		Резцова				Лист / Листов 1
Пров.		Самохвалов				Труба 57×3 ГОСТ 10704-76 / В-Ст3сп ГОСТ 10705-80
Гл.конст.		Сидоров				ГИПРОТЕХМОНТАЖ Москва
Н.контр.		Эстребов				
Утв.		Кагерманянц				

Формат А4

Инв. № подл. | Подп. и дата | Взам. инв. № | Инв. № дубл. | Подп. и дата

Серия 5.903-11. Выпуск 1-3

Т01Б.003.200.002

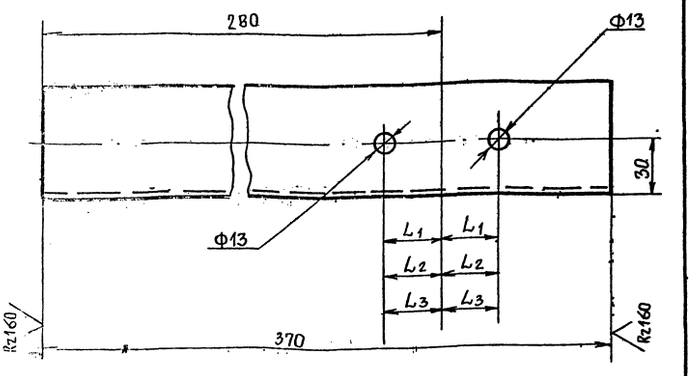

Обозначение	L1	L2	L3
Т01Б.003.200.002	53	—	—
-01	—	35	—
-02	—	—	45

Предельные отклонения размеров $\pm \frac{t2}{2}$

Изм.	Лист	№ докум.	Подп.	Дата	Т01Б.003.200.002
Разраб.		Резцова			Опора
Пров.		Самохвалов			
Гл.констр.		Сидоров			
Н.контр.		Ястребов			
Утв.		Кагерманянц			

Лит.	Масса	Масшт.
	1,4	1:2
Лист	Листов 1	

Уголок 50х50хБ-В.гост 8509-86 / Вст.3сп2-I гост 535-79

ГИПРОТЕХМОНТАЖ Москва

Формат А4

Т01Б.003.200.003

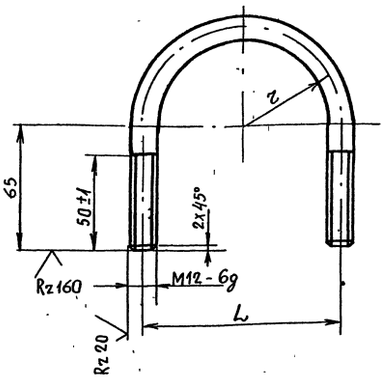

Обозначение	L	r	Масса, кг
Т01Б:003.200.003	106	51	0,45
-01	70	34	0,3
-02	90	44	0,35

Неуказанные предельные отклонения размеров $\pm \frac{t2}{2}$.

Изм.	Лист	№ докум.	Подп.	Дата	Т01Б.003.200.003
Разраб.		Жигарева			Хомут
Пров.		Самохвалов			
Гл.констр.		Сидоров			
Н.контр.		Ястребов			
Утв.		Кагерманянц			

Лит.	Масса	Масшт
	См.табл.	1:2
Лист	Листов 1	

Круг 12-В гост 2590-71 / Вст.3пс2-II гост 535-79

ГИПРОТЕХМОНТАЖ Москва

Формат А4

Обозначение	Наименование	Кол.	Примеч.
	Документация		
Т01Б.003.208.000СБ	Сборочный чертеж		
	Стандартные изделия		
1	Переход К45х2,5-25х1,6 ГОСТ 17378-83	1	
2	Переход К45х2,5-32х2 ГОСТ 17378-83	1	
	Фланцы ГОСТ 12821-80 ВСт3сп2		
3	1-20-6	1	
4	1-25-16	2	
5	Болт М12-6gх45.58 ГОСТ 7798-70	8	
6	Гайка М12-6Н.5 ГОСТ 5915-70	8	
7	Прокладка А-25-16 ГОСТ 15180-70	2	
8	Шайба 12.01.08 кп ГОСТ 11371-78	8	
9	Вентиль 15К4 19п.2 Ду 25, Ру16. ГОСТ 18162-72	1	

Изм.	Лист	№ докум.	Подп.	Дата	Т01Б.003.208.000
Разраб.		Резцова			Узел вентиля
Пров.		Самохвалов			
Гл.констр.		Сидоров			
Н.контр.		Ястребов			
Утв.		Кагерманянц			

Лит.	Лист	Листов
		1

ГИПРОТЕХМОНТАЖ Москва

Формат А4

Т01Б.003.208.000СБ

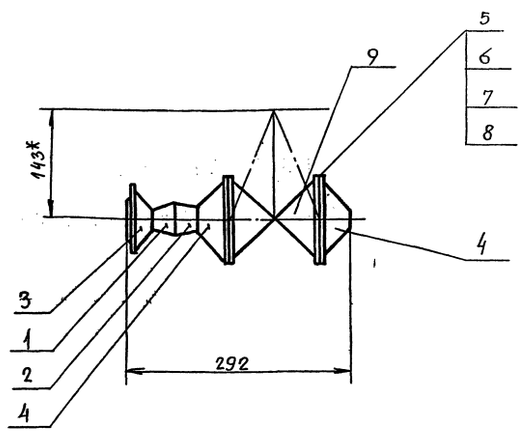

1. Неуказанные предельные отклонения размеров $\pm \frac{t2}{2}$.
2. Сварные швы С17 по ГОСТ 16037-80.
3. * Размеры для справок.

Изм.	Лист	№ докум.	Подп.	Дата	Т01Б.003.208.000СБ
Разраб.		Резцова			Узел вентиля. Сборочный чертеж
Пров.		Самохвалов			
Гл.констр.		Сидоров			
Н.контр.		Ястребов			
Утв.		Кагерманянц			

Лит.	Масса	Масшт.
	6,2	1:5
Лист	Листов 1	

ГИПРОТЕХМОНТАЖ Москва

Серия 5.903-1.Ч Выпуск 1-3

Формат	Зона	Поз.	Обозначение	Наименование	Кол.	Прим.
				Документация		
			Т01Б.003.207.000 СБ	Сборочный чертеж		
				Детали		
Б4		1	Т01Б.003 207.001	Балка Швеллер 16 ГОСТ 8240-72 Вст3пс6-1 ТУ14-1-3023-80 L = 3955±3.0 мм	1	56.2кг
Б4		2	Т01Б.003 207.002	Элемент ограждения Уголок 25х25х3 ГОСТ 8509-85 Вст3кп2-1 ГОСТ 535-79 L = 1130±1.2мм	2	1.3кг
Б4		3	Т01Б.003 207.003	Ребро жесткости Полоса Б-ПН-0-6.0 ГОСТ 103-76 Вст3кп2 ГОСТ 535-79 80х1240	2	4.7кг
Б4		4	Т01Б.003 207.004	Ребро жесткости Полоса Б-ПН-0-6.0 ГОСТ 103-76 Вст3кп2 ГОСТ 535-79 80х1180	2	4.4кг
Б4		5	Т01Б.003 207.005	Ребро жесткости Полоса Б-ПН-0-6.0 ГОСТ 103-76 Вст3кп2 ГОСТ 535-79 80х565	4	2.1кг
Б4		6	Т01Б.003 207.006	Элемент ограждения Полоса Б-ПН-0-6.0 ГОСТ 103-76 Вст3кп2 ГОСТ 535-79 140х2770мм	1	12.2кг
Б4		7	Т01Б.003 207.007	Элемент ограждения Швеллер неравнополочный 8.50х40х12х2.5 ГОСТ 8281-80 Вст3кп2 ГОСТ 11474-76 L = 1130±1.2	2	2.1кг

Изм. Лист № докум. Подп. Дата — Т01Б.003.207.000

Разраб. Бирюкова — Провер. Котова — Н.контр. Осиповев — Утв. Кагерманов

Металлоконструкция

Литер | Лист 1 | Листов 3

Гипротехмонтаж Ленинград

Инв.№ подл. | Подп. и дата | Взам. инв.№ | Инв.№ дубл. | Подп. и дата

Формат А4

Формат	Зона	Поз.	Обозначение	Наименование	Кол.	Прим.
А4		8	Т01Б.003 207.008	Балка	1	
А4		9	-01	Балка	1	
А4		10	Т01Б.003.207.010	Балка	2	
А4		11	Т01Б.003 207.011	Подкос	2	
А4		12	Т01Б.003 207.012	Подкос	4	
А4		13	Т01Б.003 207.013	Элемент ограждения	1	
А4		14	Т01Б.003 207.014	Косынка	3	
А4		15	Т01Б.003 207.015	Косынка	2	
А4		16	Т01Б.003 207.016	Косынка	2	
А4		17	Т01Б.003 207.017	Элемент ограждения	1	
А4		18	Т01Б.003 207.018	Элемент ограждения	8	
А4		19	Т01Б.003 207.019	Настил	7	
Б4		23		Пластина Полоса 20 ГОСТ 103-76 Вст3кп2 ГОСТ 535-79 95х70	3	
Б4		24	Т01Б.003 207.020	Балка Швеллер 10 ГОСТ 8240-72 Вст3пс6-1 ТУ14-1-3023-80 L = 1450±1.2	2	
Б4		25	Т01Б.003 207.021	Пластина Полоса 80 ГОСТ 103-76 Вст3кп2 ГОСТ 535-79 120х120	2	
Б4		26	Т01Б.003 207.022	Стойка Швеллер 10 ГОСТ 8240-72 Вст3пс6-1 ТУ14-1-3023-80 L = 555±	2	
А4		27	Т01Б.003 207.028	Опора	2	
А4		28	Т01Б.003.200.003	Хомут	2	
				Стандартные изделия		
		29		Болт М16-6g х 50.58 ГОСТ 7798-70	10	

Инв.№ подл. | Подп. и дата | Взам. инв.№ | Инв.№ дубл. | Подп. и дата

Изм. Лист № докум. Подп. Дата — Т01Б.003 207.000 — Лист 2

Формат А4

Формат	Зона	Поз.	Обозначение	Наименование	Кол.	Прим.
				Гайки ГОСТ 5915-70		
		30		М16-6Н.5	20	
		31		М12-6Н.5	4	
				Шайба ГОСТ 11371-78		
		32		16.01.08 кп	20	
		33		12.01.08 кп	4	

Инв.№ подл. | Подп. и дата | Взам. инв.№ | Инв.№ дубл. | Подп. и дата

Изм. Лист № докум. Подп. Дата — Т01Б.003 207.000 — Лист 3

Формат А4

Формат	Зона	Поз.	Обозначение	Наименование	Кол.	Прим.
				Документация		
А2			Т01Б.003 402.000 СБ	Сборочный чертеж		
				Детали		
Б4		1	Т01Б.003 402.001	Балка Швеллер 16 ГОСТ 8240-72 Вст3пс6-1 ТУ14-1-3023-80 L = 850±0.8 мм	2	12,1
Б4		2	Т01Б.003 402.002	Уголок Уголок 25х25х8-В ГОСТ 8509-86 Вст3пс6-1 ТУ14-1-3023-80 L = 1400±0,5мм	2	1.0
Б4		3	Т01Б.003 402.003	Настил Лист ромб. К-ПУ-5х850х980 1 Вст3сп ГОСТ 535-79	1	35.2
А4		4	Т01Б.003 402.004	Балка	1	
А4		5	Т01Б.003 402.005	Подкос	2	
А4		6	Т01Б.003 402.006	Элемент ограждения	1	
А4		7	Т01Б.003 402.007	Элемент ограждения	2	
А4		8	Т01Б.003 402.008	Элемент ограждения	1	
А4		9	Т01Б.003 402.009	Косынка	2	
А4		10	Т01Б.003 402.010	Косынка	2	
				Стандартные изделия		
		11		Болт М16-6g х 50.58 ГОСТ 7798-70	8	
		12		Гайка М16-6Н.5 ГОСТ 5915-70	16	
		13		Шайба 16.01.08 кп ГОСТ 11371-78	16	

Инв.№ подл. | Подп. и дата | Взам. инв.№ | Инв.№ дубл. | Подп. и дата

Изм. Лист № докум. Подп. Дата — Т01Б.003 402.000

Разраб. Бирюкова — Провер. Котова — Н.контр. Сидоров — Н.контр. Осиповев — Утв. Кагерманов

Металлоконструкция

Литера | Лист 1 | Листов 2

Гипротехмонтаж Ленинград

23205-12 12

Формат А4

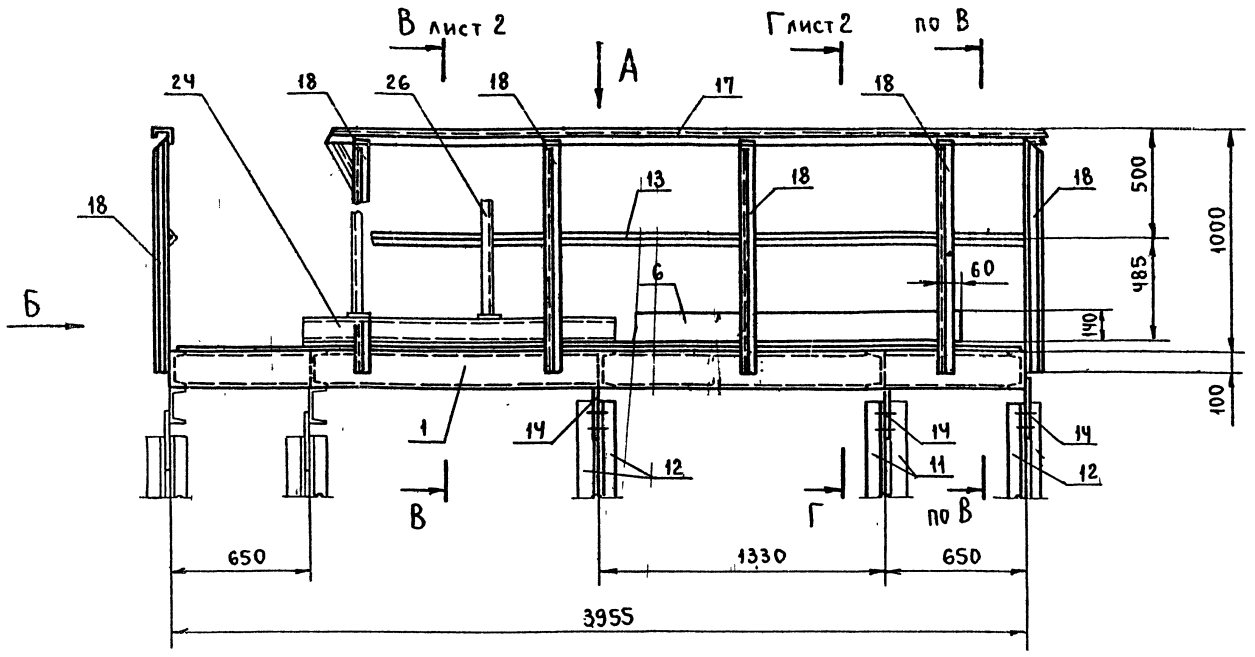

Вид А

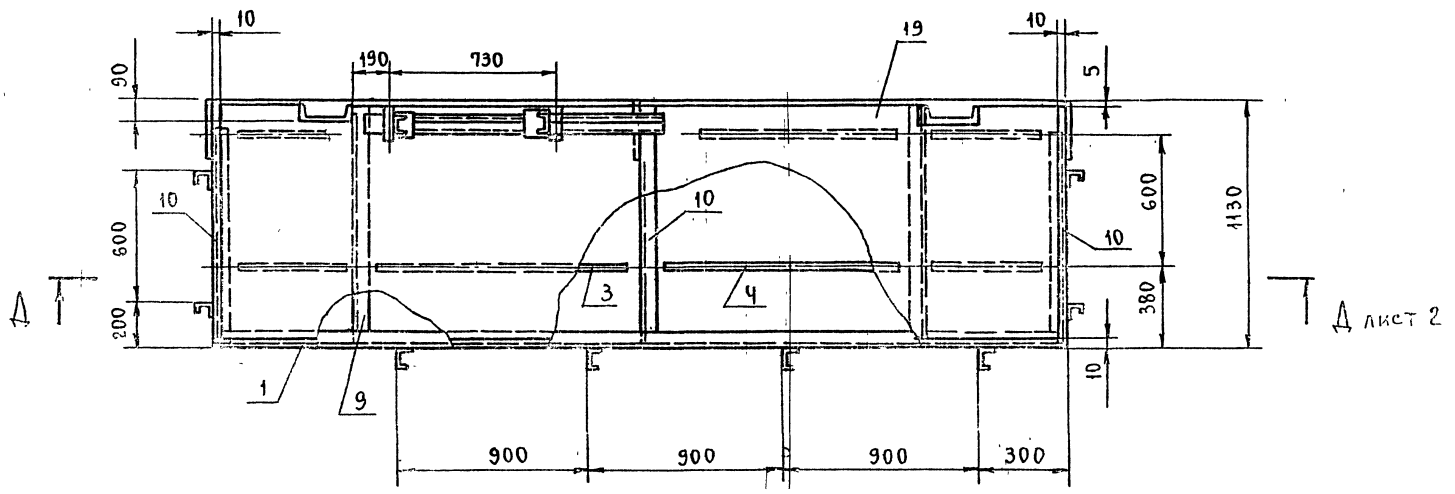

Вид Б

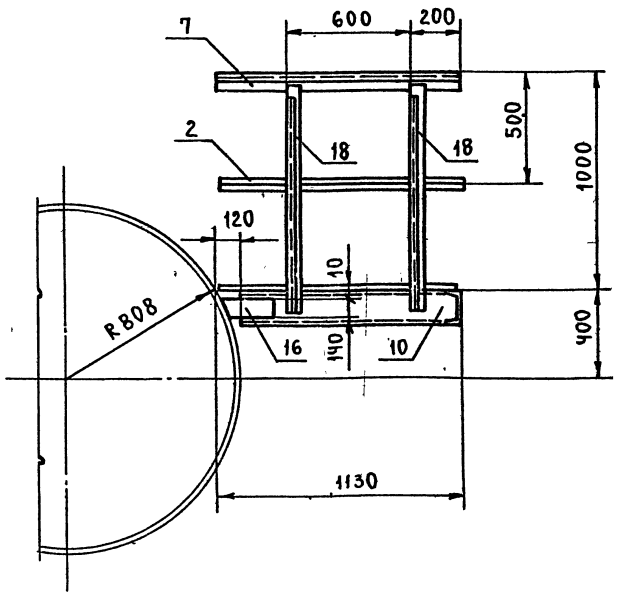

1. Сварные швы по ГОСТ 5264-80.
2. Сварные швы сплошные по катету прилегания свариваемых деталей.
   Катет сварных швов по наименьшей толщине свариваемых деталей.
3. Электроды типа Э-46, Э-50 ГОСТ 9467-75.
4. Сварные швы очистить от шлака и окалины. Шероховатость сварных швов $R_z 160$.
5. Неуказанные предельные отклонения размеров $\pm \frac{t_2}{2}$.

					Т016.003.207.000 СБ		
Изм.	Лист	№ докум.	Подп.	Дата	Металлоконструкция. Сборочный чертеж.	Лит.	Масса: 415,5 / Масштаб: 1:20
Разраб.		Бирюкова				Лист 1	Листов 2
Пров.		Котова				ГИПРОТЕХМОНТАЖ Ленинград	
Гл. конст.		Сидоров					
Н. контр.		Ястребов					
Утв.		Кагерманян					

Инв. № подл. | Подп. и дата | Взам. инв. № | Инв. № дубл. | Подп. и дата

В - В лист 1

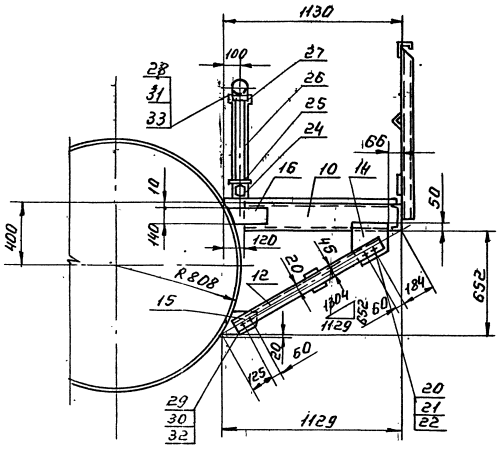

Г - Г лист 1

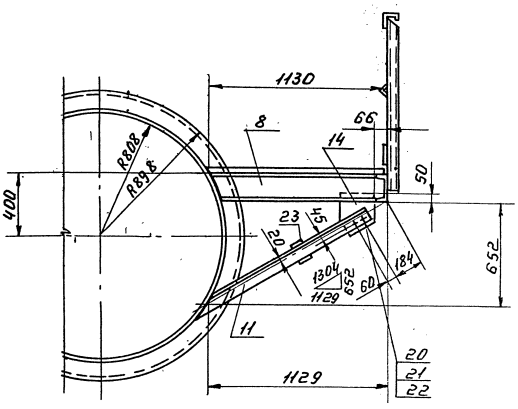

Д - Д лист 1

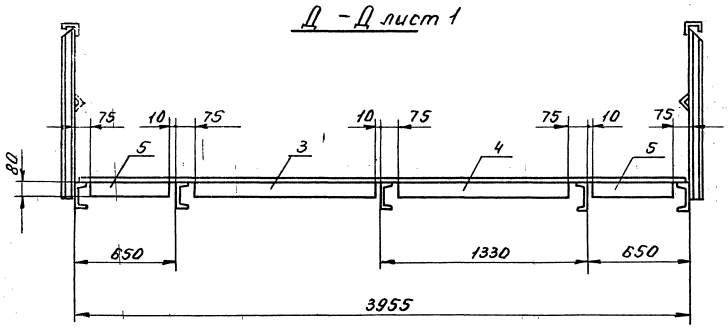

Т016.003.207.008

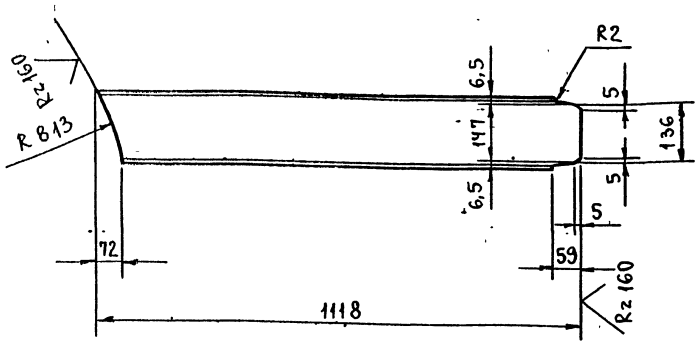

Обозначение	Масса
Т016.003.207.008	15,9
-01	15,9

Предельные отклонения размеров $\pm \frac{t_2}{2}$.

Т016.003.207.008

Изм.	Лист	№ докум.	Подп.	Дата
Разраб.		Бирюкова		
Пров.		Котова		
Гл.конст.		Сидоров		
Н.контр.		Ястребов		
Утв.		Кагерманянц		

Балка

Лит.	Масса	Масштаб
	см. табл.	1:10
Лист	Листов 1	

Швеллер 16 ГОСТ 8240-72 / Вст3пс6-1ТУ14-1-3023-80

ГИПРОТЕХМОНТАЖ Ленинград

Формат А4

Т016.003.207.010

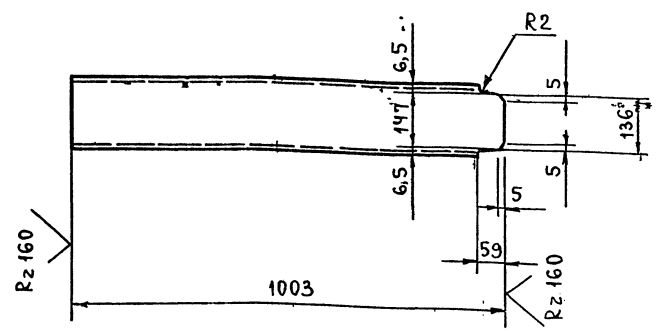

Предельные отклонения размеров $\pm \frac{t_2}{2}$.

Т016.003.207.010

Изм.	Лист	№ докум.	Подп.	Дата
Разраб.		Бирюкова		
Пров.		Котова		
Гл.конст.		Сидоров		
Н.контр.		Ястребов		
Утв.		Кагерманянц		

Балка

Лит.	Масса	Масштаб
	14,2	1:10
Лист	Листов 1	

Швеллер 16 ГОСТ 8240-72 / Вст3пс6-1ТУ14-1-3023-80

ГИПРОТЕХМОНТАЖ Ленинград

Формат А4

Т016.003.207.011

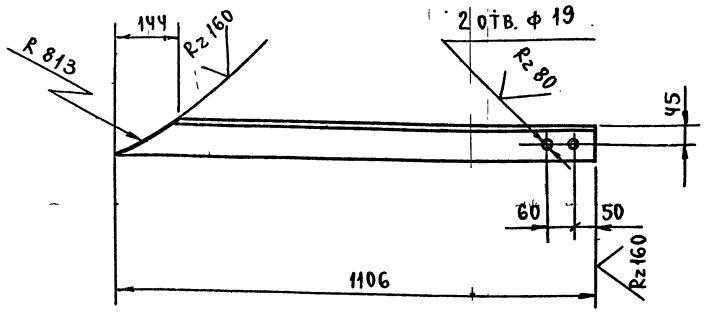

Предельные отклонения размеров отверстий Н14, остальных $\pm \frac{t_2}{2}$.

Т016.003.207.011

Изм.	Лист	№ докум.	Подп.	Дата
Разраб.		Бирюкова		
Пров.		Котова		
Гл.конст.		Сидоров		
Н.контр.		Ястребов		
Утв.		Кагерманянц		

Подкос

Лит.	Масса	Масштаб
	7,7	1:10
Лист	Листов 1	

Уголок 75×75×6-В ГОСТ 8509-86 / Вст3пс6-1ТУ14-1-3023-80

ГИПРОТЕХМОНТАЖ Ленинград

Формат А4

Т016.003.207.012

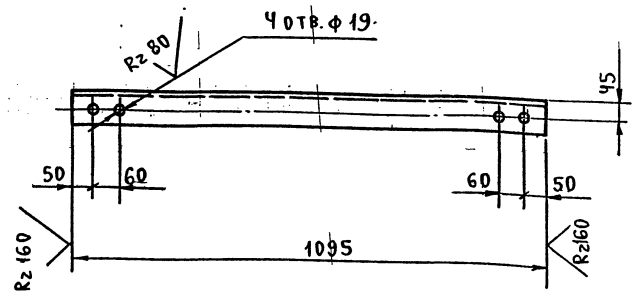

Предельные отклонения размеров отверстий Н14; остальных $\pm \frac{t_2}{2}$.

Т016.003.207.012

Изм.	Лист	№ докум.	Подп.	Дата
Разраб.		Бирюкова		
Пров.		Котова		
Гл.конст.		Сидоров		
Н.контр.		Ястребов		
Утв.		Кагерманянц		

Подкос

Лит.	Масса	Масштаб
	7,5	1:10
Лист	Листов 1	

Уголок 75×75×6-В ГОСТ 8509-86 / Вст3пс6-1ТУ14-1-3023-80

ГИПРОТЕХМОНТАЖ Ленинград

23205-12 15

Формат А4

Инв.№ подл. | Подп. и дата | Взам. инв.№ | Инв.№ дубл. | Подп. и дата

Т015.003.207.013

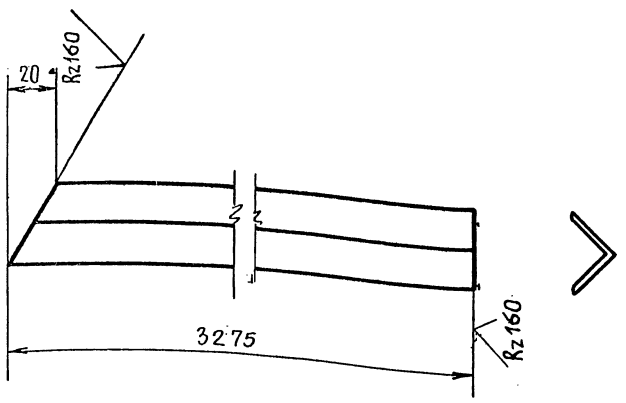

Предельные отклонения размеров $\pm \frac{t_z}{2}$.

Изм.	Лист	№ докум.	Подп.	Дата	Т01Б.003.207.013	
Разраб.		Бирюкова			Элемент ограждения	Лит. / Масса 3,7 / Масштаб 1:2
Пров.		Котова				Лист / Листов 1
Гл.констр.		Сидоров			Уголок 25х25х3-В ГОСТ 8509-86 / Вст 3кп 2-I ГОСТ 535-79	Гипротехмонтаж Ленинград
Н.контр.		Ястребов				
Утв.		Кагерманянц				

Формат А4

Т015.003.207.014

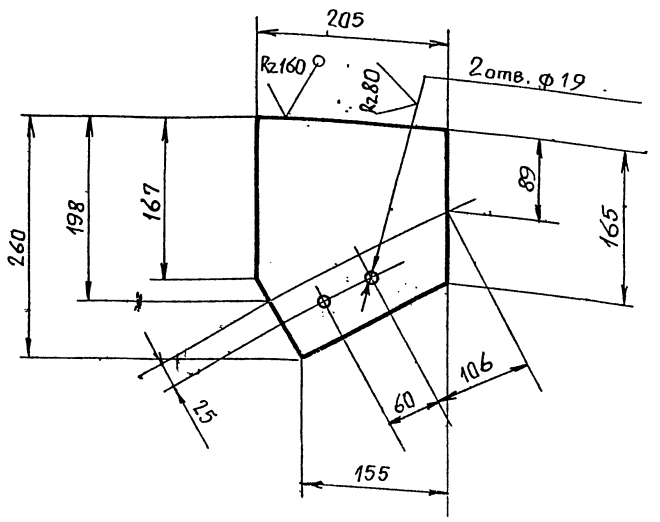

Предельные отклонения размеров отверстий: H14, остальных $\pm \frac{t_z}{2}$.

Изм.	Лист	№ докум.	Подп.	Дата	Т01Б.003.207.014	
Разраб.		Бирюкова			Косынка	Лит. / Масса 3,3 / Масшт. 1:5
Пров.		Котова				Лист / Листов 1
Гл.констр.		Сидоров			Б-ПН-О-100 ГОСТ 19903-74 / Лист Вст 3пс Б-1ТУ 14-1-3023-80	Гипротехмонтаж Ленинград
Н.контр.		Ястребов				
Утв.		Кагерманянц				

Формат А4

Т015.003.207.015

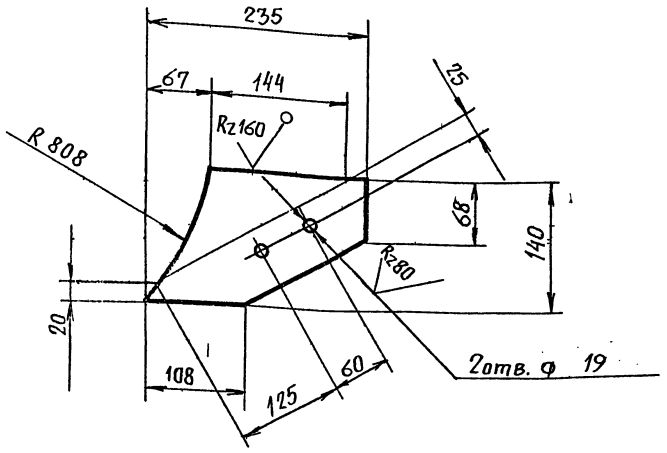

Предельные отклонения размеров отверстий: H14, остальных $\pm \frac{t_z}{2}$.

Изм.	Лист	№ докум.	Подп.	Дата	Т01Б.003.207.015	
Разраб.		Бирюкова			Косынка	Лит. / Масса 2,1 / Масшт. 1:5
Пров.		Котова				Лист / Листов 1
Т.контр.		Сидоров			Лист Б-ПН-О-10,0 ГОСТ 19903-74 / Вст.3пс Б-1ТУ14-1-3023-80	Гипротехмонтаж Ленинград
Н.контр.		Ястребов				
Утв.		Кагерманянц				

Формат А4

Т015.003.207.016

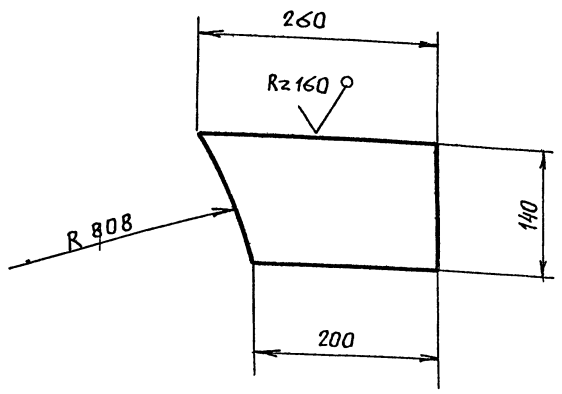

Предельные отклонения размеров $\pm \frac{t_z}{2}$.

Изм.	Лист	№ докум.	Подп.	Дата	Т01Б.003.207.016	
Разраб.		Бирюкова			Косынка	Лит. / Масса 1,7 / Масшт. 1:5
Пров.		Котова				Лист / Листов 1
Гл.констр.		Сидоров			Лист Б-ПН-О-100 ГОСТ 19903-74 / Вст 3пс Б-1ТУ 14-1-3023-80	Гипротехмонтаж Ленинград
Н.контр.		Ястребов				
Утв.		Кагерманянц				

13305-19. 16

Формат А4

Инв.№ подл. | Подп. и дата | Взам.инв.№ | Инв.№ дубл. | Подп. и дата

Серия 5.903-11 выпуск 1-3

Т016.003.207.017

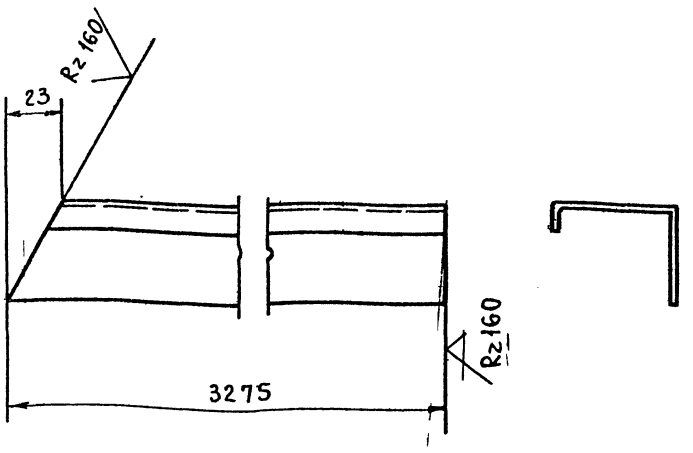

Предельные отклонения размеров $\pm \frac{t_2}{2}$.

Изм.	Лист	№ докум.	Подп.	Дата	Т01Б.003.207.017			
Разраб.		Бирюкова			Элемент ограждения	Лит.	Масса	Масштаб
Пров.		Котова					6,1	1:2
Гл.конст.		Сидоров				Лист	Листов 1	
Н.контр.		Ястребов			Швеллер неравнополочный 50×40×12×2,5-В ГОСТ 8281-80 / Вст3кп2 ГОСТ 11474-76	ГИПРОТЕХМОНТАЖ Ленинград		
Утв.		Кагерманянц						

Инв.№ подл. | Подпись и дата | Взам.инв.№ | Инв.№ дубл. | Подпись и дата

Формат А4

Т016.003.207.018

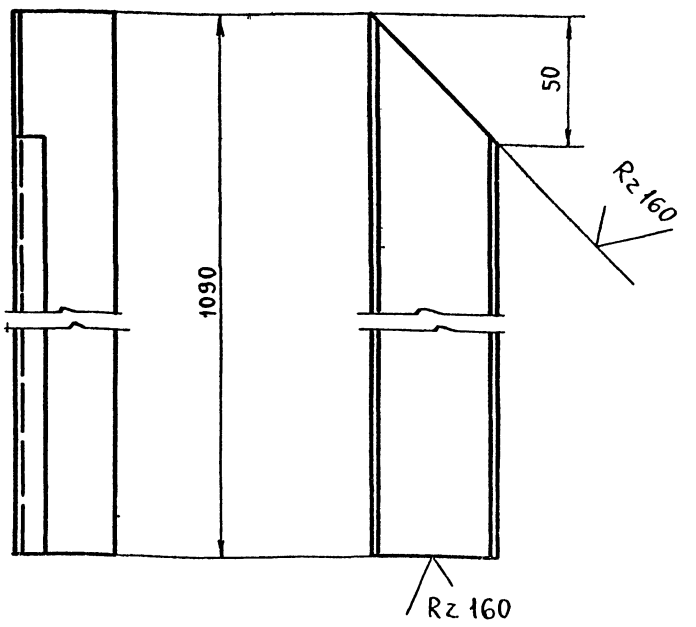

Предельные отклонения размеров $\pm \frac{t_2}{2}$.

Изм.	Лист	№ докум.	Подп.	Дата	Т01Б.003.207.018			
Разраб.		Бирюкова			Элемент ограждения	Лит.	Масса	Масштаб
Пров.		Котова					2,0	1:2
Гл.конст.		Сидоров				Лист	Листов 1	
Н.контр.		Ястребов			Швеллер неравнополочный 50×40×12×2,5-В ГОСТ 8281-80 / Вст3кп2 ГОСТ 11474-76	ГИПРОТЕХМОНТАЖ Ленинград		
Утв.		Кагерманянц						

Инв.№ подл. | Подпись и дата | Взам.инв.№ | Инв.№ дубл. | Подпись и дата

Формат А4

Т016.003.207.019

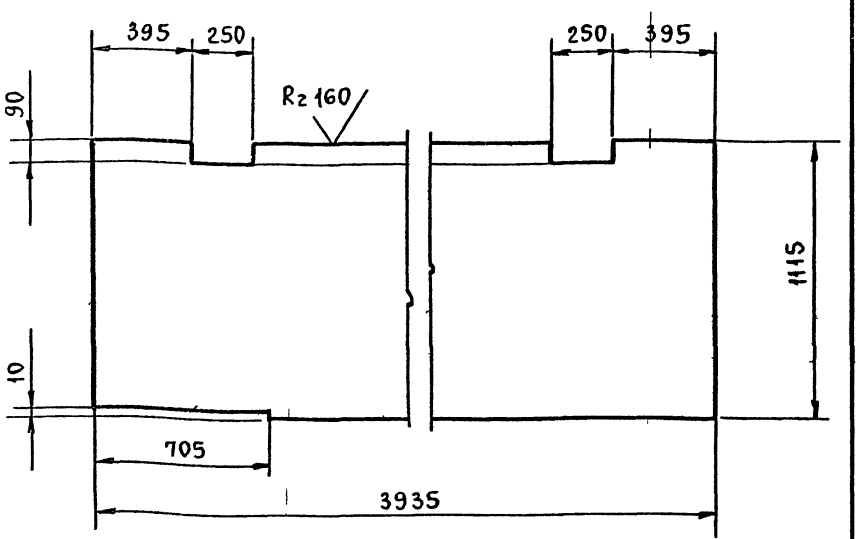

Предельные отклонения размеров $\pm \frac{t_2}{2}$.

Изм.	Лист	№ докум.	Подп.	Дата	Т01Б.003.207.019			
Разраб.		Бирюкова			Настил	Лит.	Масса	Масштаб
Пров.		Котова					185,6	1:20
Гл.конст.		Сидоров				Лист	Листов 1	
Н.контр.		Ястребов			Лист ромб. К-ПУ-5×1115×3935 / Бст3сп ГОСТ 8568-77	ГИПРОТЕХМОНТАЖ Ленинград		
Утв.		Кагерманянц						

Инв.№ подл. | Подпись и дата | Взам.инв.№ | Инв.№ дубл. | Подпись и дата

Формат А4

Формат	Зона	Поз.	Обозначение	Наименование	Кол.	Примечан.
				Документация		
*			Т01Б.003.401.000 СБ	Сборочный чертеж		А2
				Сборочные единицы		
		1	1.450.3-3.1 1.2.1.0.0СБ	Марш лестничный		Серия 1.450.3-3
				МЛХШ 60-30.6	1	Выпуск 1 обрезать на 295мм
		2.	1.450.3-3.1 Ч.1.2.1.0СБ	Ограждение лестничного марша		Серия 1.450.3-3 Выпуск 1 обрезать на
				ОГл МЛХ60-10.30	1	295мм
		3.	1.450.3-3.1 Ч.1.2.1.0СБ	Ограждение лестничного марша		Серия 1.450.3-3 Выпуск 1 обрезать на
				ОГп МЛХ60-10.30	1	295мм.

Изм.	Лист	№ докум.	Подп.	Дата	Т01Б.003.401.000			
Разраб.		Бирюкова			Металлоконструкция	Литера	Лист	Листов
Пров.		Котова						1
Гл.констр.		Сидоров				ГИПРОТЕХМОНТАЖ Ленинград		
Н.контр.		Ястребов						
Утв.		Кагерманянц						

Инв.№ подл. | Подпись и дата | Взам.инв.№ | Инв.№ дубл. | Подпись и дата

Серия 5.903-11 выпуск 1-3

Формат	Зона	Поз.	Обозначение	Наименование	Кол.	Примеч.
				Документация		
А2			Т01Б.003300.000СБ	Сборочный чертеж		
				Сборочные единицы		
А4		1	Т01Б.003301.000	Трубопровод	1	
А4		2	Т01Б.003302.000	Трубопровод	1	
А4		3	Т01Б.003303-000	Кронштейн	1	
А4		4	Т01Б.003303.000-01	Кронштейн	1	
				Прочие изделия		
		5		Устройство предохранительное ДА-25*	1	
		*	Поставляется в комплекте с колонкой			

Инв. № подл. | Подпись и дата | Взам. инв. № | Инв. № дубл. | Подпись и дата

Изм.	Лист	№ докум.	Подп.	Дата
Разраб.		Самохвалов		
Пров.		Сидоров		
Гл. конст.		Сидоров		
Н. контр.		Ястребов		
Утв.		Кагерманянц		

Т01Б.003300.000

Установка гидрозатвора

Лит	Лист	Листов
		1

ГИПРОТЕХМОНТАЖ Москва

Формат А4

Формат	Зона	Поз.	Обозначение	Наименование	Кол.	Примеч.
				Документация		
А3			Т01Б.003301.000СБ	Сборочный чертеж		
				Детали		
				Патрубки		
				Труба $\frac{89\times3\ ГОСТ10704-76}{В-ВСт3сп\ ГОСТ10705-80}$		
Б4		1	Т01Б.003301.001	L=100±0,3 мм.	1	0,65кг
Б4		2	Т01Б.003301.002	L=850±0,8 мм.	1	5,4кг
Б4		3	Т01Б.003301.003	L=1125±1,2 мм.	1	7,15кг
				Стандартные изделия		
		4		Отвод 45° 89х3,5 ГОСТ17375-83	1	
		5		Отвод 90° 89х3,5 ГОСТ 17375-83	2	

Инв. № подл. | Подпись и дата | Взам. инв. № | Инв. № дубл. | Подпись и дата

Изм.	Лист	№ докум.	Подп.	Дата
Разраб.		Самохвалов		
Пров.		Сидоров		
Гл. конст.		Сидоров		
Н. контр.		Ястребов		
Утв.		Кагерманянц		

Т01Б.003301.000

Трубопровод

Лит	Лист	Листов
		1

ГИПРОТЕХМОНТАЖ Москва

Формат А4

Формат	Зона	Поз.	Обозначение	Наименование	Кол.	Примеч.
				Документация		
А2			Т01Б.003302.000СБ	Сборочный чертеж		
				Детали		
Б4		1	Т01Б.003.302.001	Патрубок		
				Труба $\frac{89\times3\ ГОСТ10704-76}{В.ВСт3сп\ ГОСТ10705-80}$		
				L=232±0,5 мм.	1	1,5кг
				Стандартные изделия		
		2		Отвод 90° 89х3,5 ГОСТ 17375-83	1	
		3		Фланец 1-80-2,5 ГОСТ12821-80 ВСт3сп2	1	

Инв. № подл. | Подпись и дата | Взам. инв. № | Инв. № дубл. | Подпись и дата

Изм.	Лист	№ докум.	Подп.	Дата
Разраб.		Самохвалов		
Пров.		Сидоров		
Гл. конст.		Сидоров		
Н. контр.		Ястребов		
Утв.		Кагерманянц		

Т01Б.003302.000

Трубопровод

Лит	Лист	Листов
		1

ГИПРОТЕХМОНТАЖ Москва

Формат А4

Т01Б.003302.000СБ

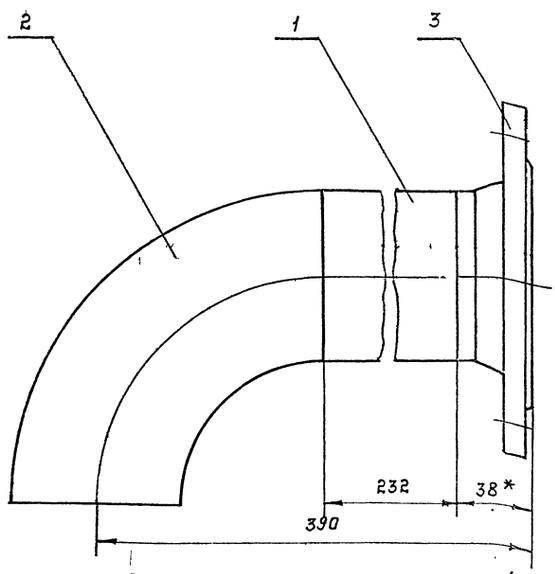

1. Неуказанные предельные отклонения размеров $\pm\frac{t_2}{2}$
2. Сварные швы С17 по ГОСТ 16037-80.
3. Шероховатость поверхностей реза детали поз. 1 Rz160
4.* Размер для справок.

Инв. № подл. | Подпись и дата | Взам. инв. № | Инв. № дубл. | Подпись и дата

Изм.	Лист	№ докум.	Подп.	Дата
Разраб.		Самохвалов		
Пров.		Сидоров		
Гл. конст.		Сидоров		
Н. контр.		Ястребов		
Утв.		Кагерманянц		

Т01Б.003302.000СБ

Трубопровод. Сборочный чертеж.

Лит	Масса	Масшт.
	5,3	1:2

Лист | Листов 1

ГИПРОТЕХМОНТАЖ Москва

Копир 23205-12 18 Формат А4

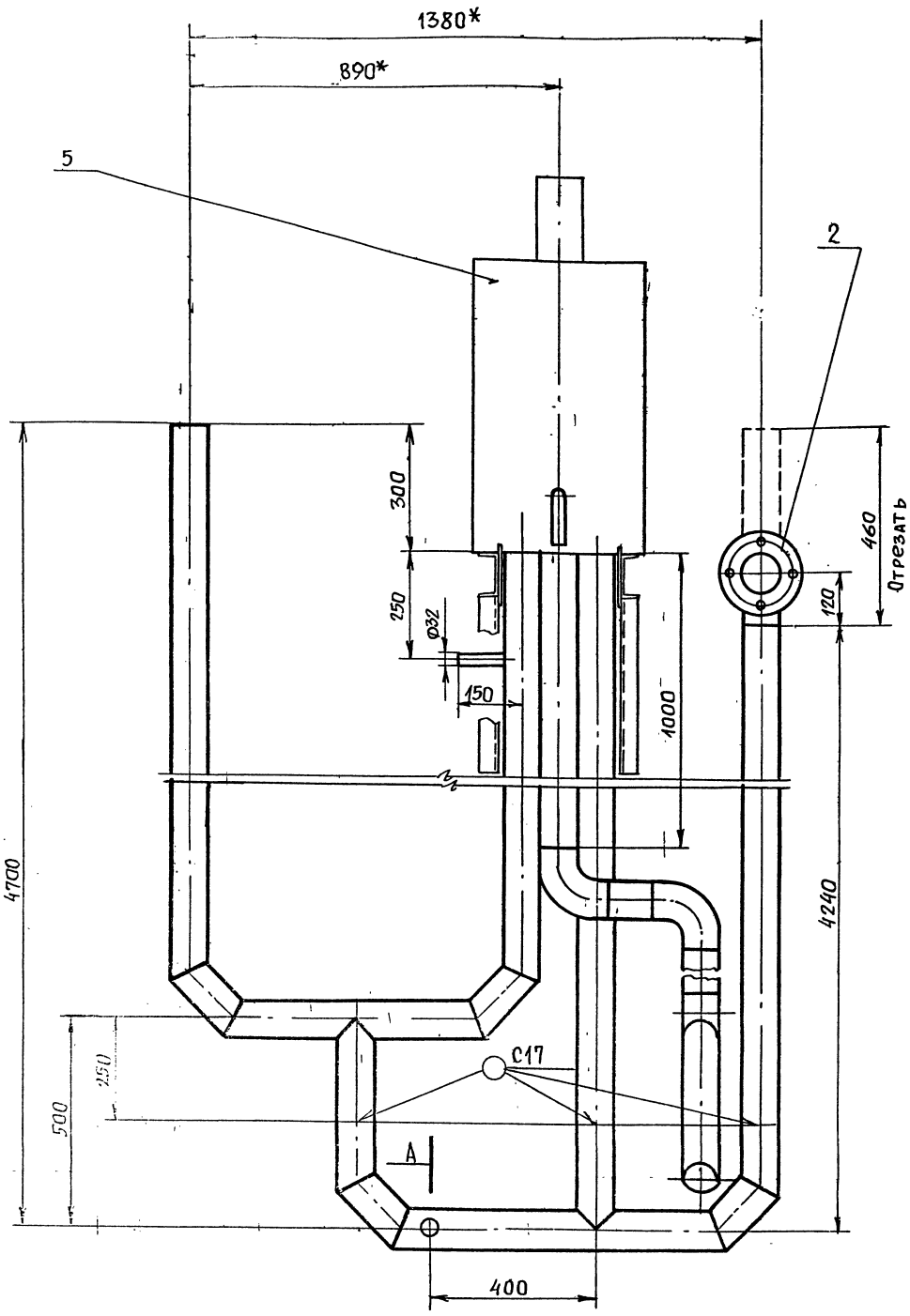

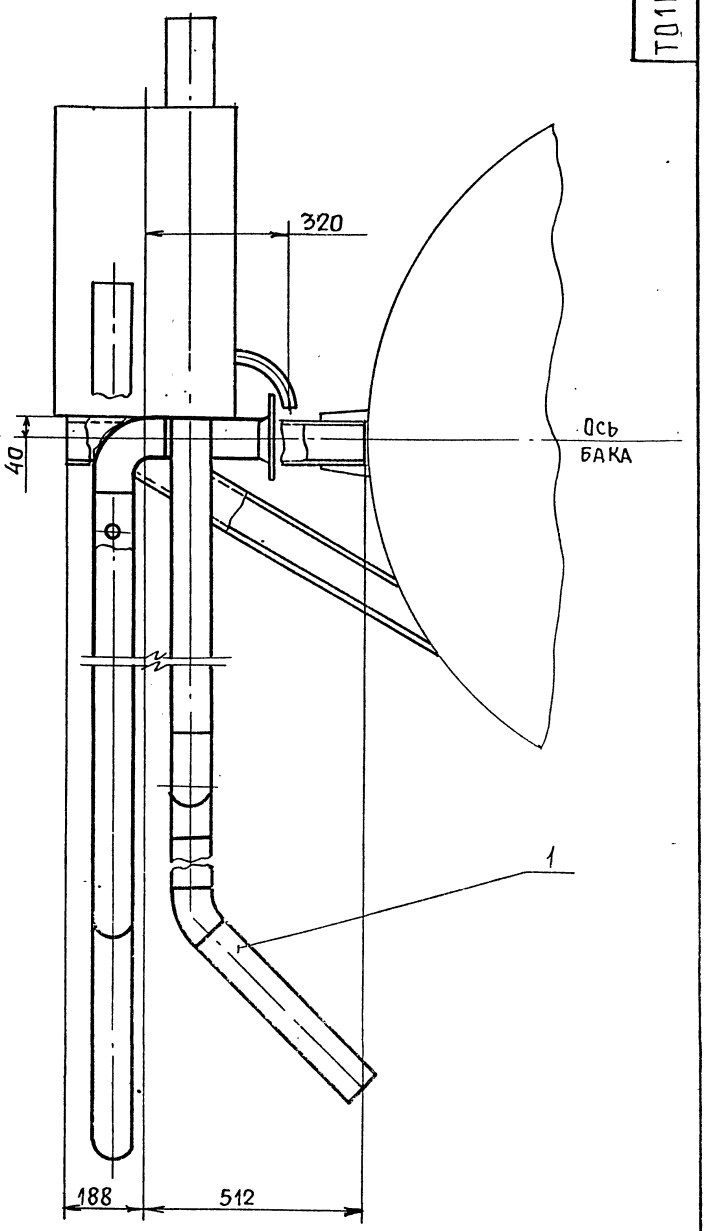

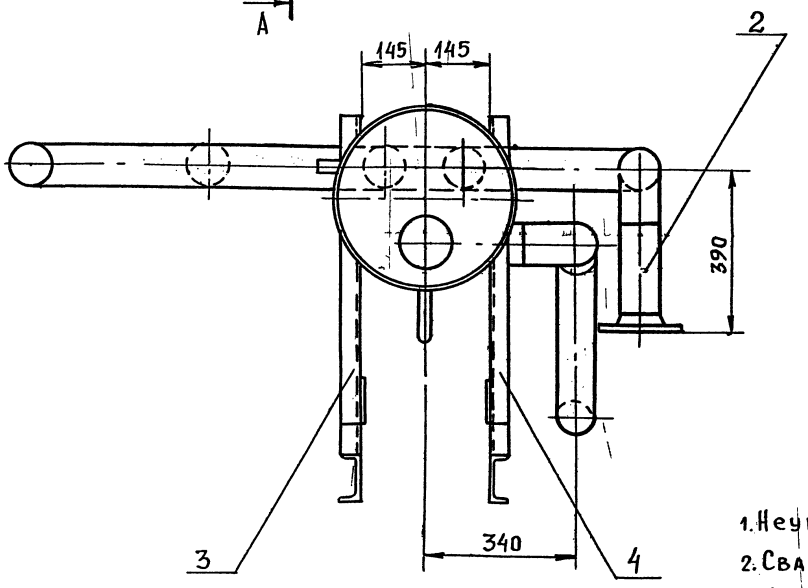

A - A
M1:2

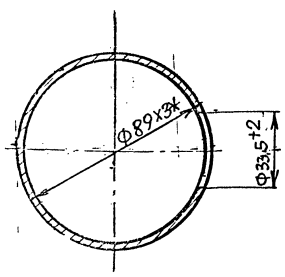

1. Неуказанные предельные отклонения размеров $\pm \frac{t2}{2}$.
2. Сварные швы С17 по ГОСТ 16037-80.
3. *Размеры для справок.

Изм.	Лист	№докум.	Подп.	Дата	Т01Б.003.300.000СБ			
Разраб.		Самохвалов			Установка гидрозатвора Сборочный чертеж	Лит.	Масса	Масшт.
Пров.		Сидоров					286,5	1:10
Гл. констр.		Сидоров				Лист	Листов 1	
Т. контр.		Ястребов				Гипротехмонтаж Москва		
Утв.		Катермакин						

Инв. № подл. | Подп. и дата | Взам. инв. № | Инв. № дубл. | Подп. и дата

Формат А4

Т01Б.003.513.000СБ

Серия 5.903-11 выпуск 1-3

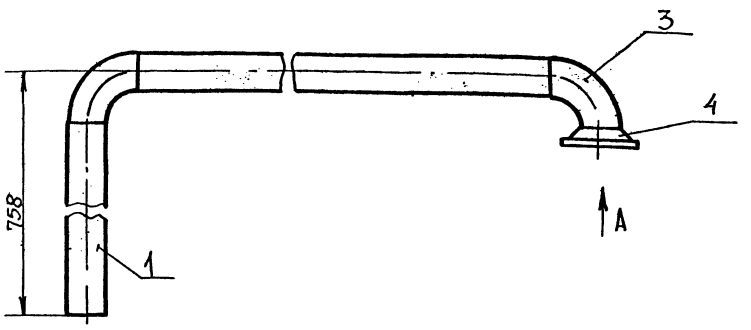

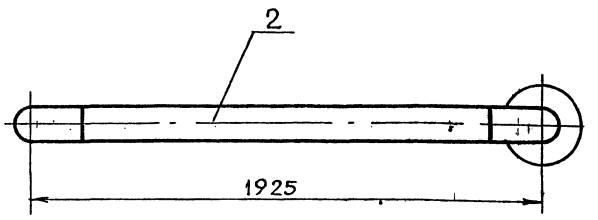

Вид А

М 1:2

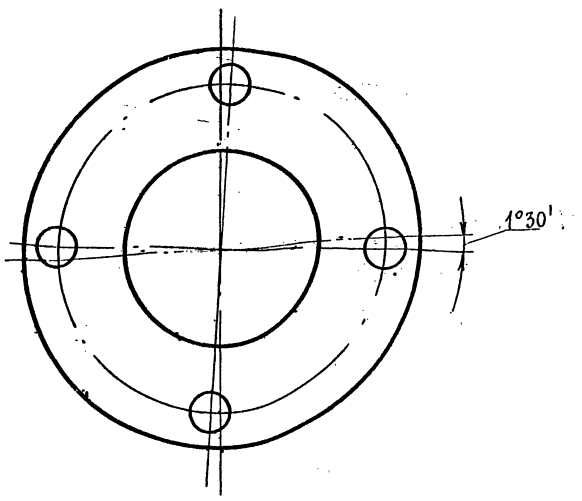

1. Предельные отклонения размеров $\pm \frac{t_2}{2}$.
2. Сварные швы С17 по ГОСТ 16037-80.
3. Шероховатость детали поз. 1,2 по торцам — Rz160

Изм.	Лист	№ докум.	Подп.	Дата	Т01Б.003.513.000 СБ			
Разраб.		Жигарева			Трубопровод Сборочный чертеж	Лит.	Масса	Масшт
Пров.		Самохвалов					20,83	1:10
Гл.констр.		Сидоров				Лист	Листов 1	
Н.контр.		Ястребов				Гипротехмонтаж Москва		
Утв.		Капермаянц						

Формат А3

Т01Б.003.301.000СБ

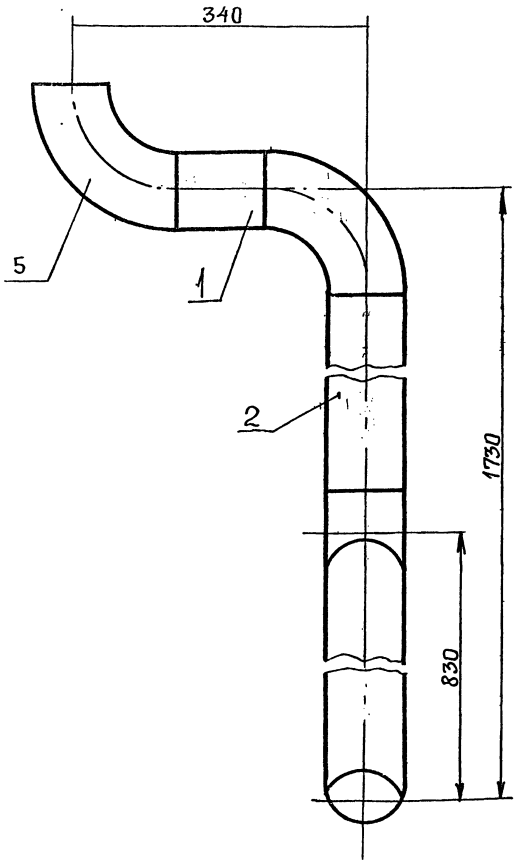

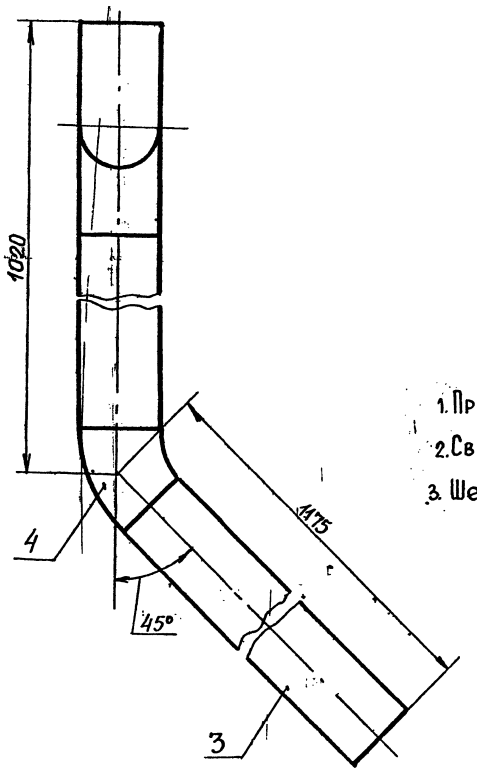

1. Предельные отклонения размеров $\pm \frac{t_2}{2}$
2. Сварные швы С17 по ГОСТ 16037-80.
3. Шероховатость деталей поз. 1,2,3 по торцам — Rz160

Изм.	Лист	№ докум.	Подп.	Дата	Т01Б.003.301.000СБ			
Разраб.		Жигарева			Трубопровод Сборочный чертеж	Лит.	Масса	Масшт.
Пров.		Самохвалов					15,3	1:5
Т.контр.		Сидоров				Лист	Листов 1	
Н.контр.		Ястребов				Гипротехмонтаж Москва		
Утв.		Капермаянц						

23205-12 20

Инв.№ подл. | Подп. и дата | Взам. инв.№ | Инв.№ дубл. | Подп. и дата

Т01Б.003.303.000 СБ

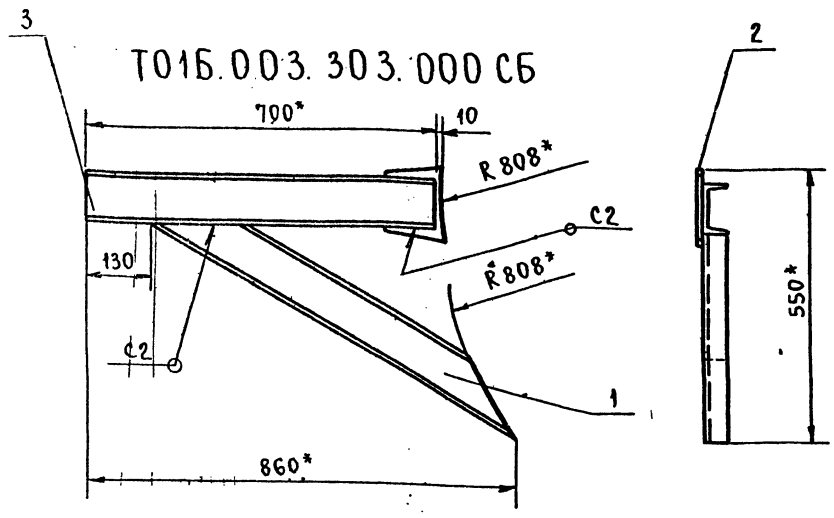

Т01Б.003.303.000-01 СБ - зеркальное отражение.
Остальное см. Т01Б.003.303.000 СБ

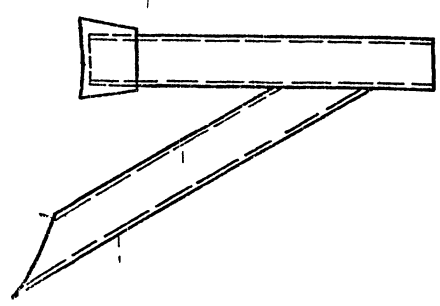

1. Сварные швы по ГОСТ 16037-80. Сварные швы сплошные по контуру прилегания. Катет шва 6мм.
2. *Размеры для справок.

Формат	Зона	Поз.	Обозначение	Наименование	Кол.	Примеч.
				Документация		
А4			Т01Б.003.303.000СБ	Сборочный чертеж	1	
А4			-01СБ	Сборочный чертеж	1	
				Детали		
А4		1	Т01Б.003.303.001	Подкос	1	
А4			-01	Подкос	1	
А4		2	Т01Б.003.303.002	Косынка	2	
Б.Ч.		3	Т01Б.003.303.003	Консоль		
				Швеллер 10 ГОСТ 8240-72 / Ст3сп2-1ГОСТ535-79		
				L=700±0,8мм	2	

Изм.	Лист	№ докум.	Подп.	Дата	Т01Б.003.303.000 СБ			
Разраб.		Самохвалов			Кронштейн. Сборочный чертеж.	Лит.	Масса	Масштаб
Пров.		Сидоров						1:10
Гл.констр.		Сидоров				Лист	Листов 1	
Н.контр.		Ястребов				ГИПРОТЕХМОНТАЖ Москва		
Утв.		Кагерманян						

Формат А4

Изм.	Лист	№ докум.	Подп.	Дата	Т01Б.003.303.000			
Разраб.		Самохвалов			Кронштейн	Лит.	Лист	Листов
Пров.		Сидоров						1
Гл.констр.		Сидоров				ГИПРОТЕХМОНТАЖ Москва		
Н.контр.		Ястребов						
Утв.		Кагерманян						

Формат А4

Т01Б.003.303.001

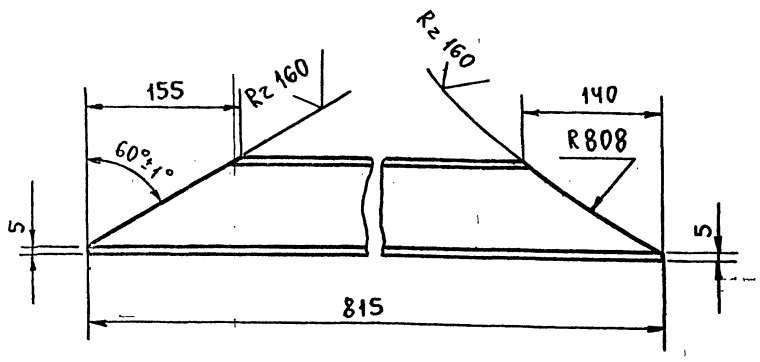

Т01Б.003.303.001-01 - зеркальное отражение
Остальное см. Т01Б.003.303.001

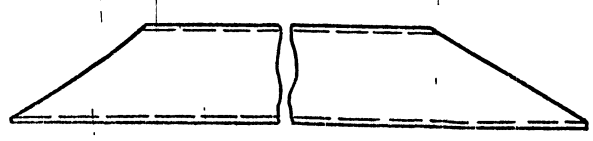

Неуказанные предельные отклонения размеров $\pm \frac{t_2}{2}$.

Изм.	Лист	№ докум.	Подп.	Дата	Т01Б.003.303.001			
Разраб.		Самохвалов			Подкос	Лит.	Масса	Масштаб
Пров.		Сидоров						1:5
Гл.конст.		Сидоров				Лист	Листов 1	
Н.контр.		Ястребов			Швеллер 10 ГОСТ 8240-72 / Ст3сп2-1ГОСТ535-79	ГИПРОТЕХМОНТАЖ Москва		
Утв.		Кагерманян						

Формат А4

Т01Б.003.303.002

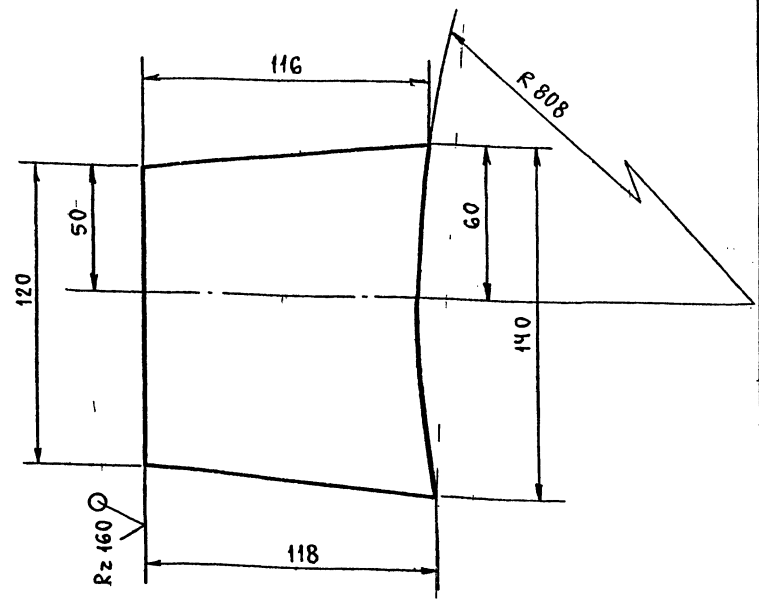

Предельные отклонения размеров $\pm \frac{t_2}{2}$.

Изм.	Лист	№ докум.	Подп.	Дата	Т01Б.003.303.002			
Разраб.		Самохвалов			Косынка	Лит.	Масса	Масштаб
Пров.		Сидоров						1:2
Гл.конст.		Сидоров				Лист	Листов 1	
Н.контр.		Ястребов			Лист Б-ПН-8 ГОСТ 19903-74 / Ст3пс6-1ТУ14-1-3023-80	ГИПРОТЕХМОНТАЖ Москва		
Утв.		Кагерманян						

Формат А4

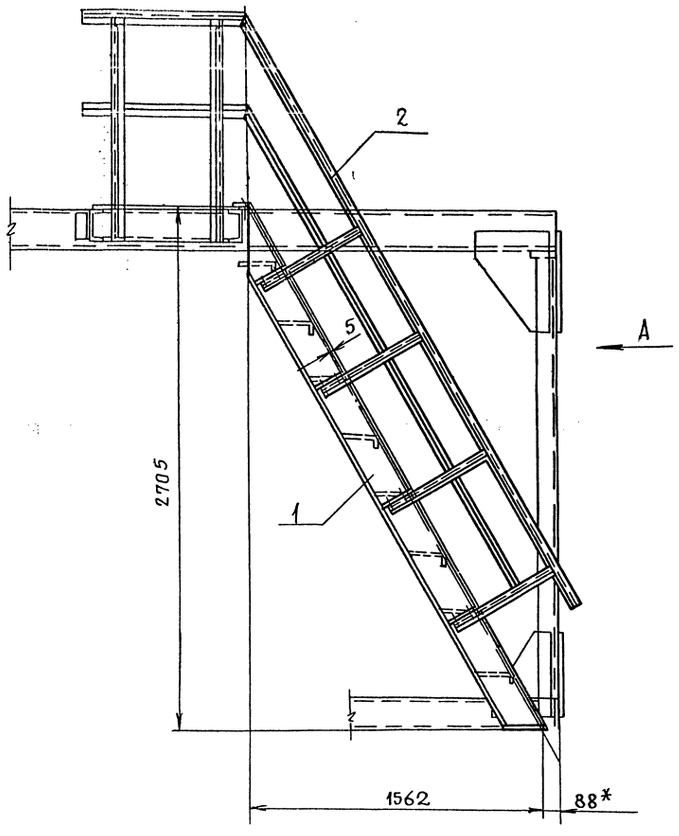

Вид А

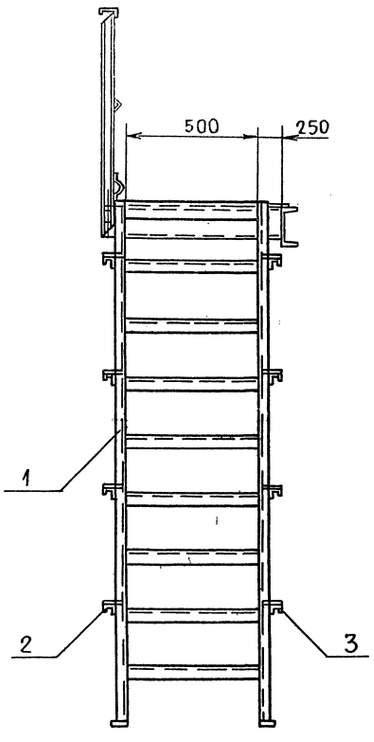

1. Сварные швы по ГОСТ 5264-80.
2. Сварные швы сплошные по контуру прилегания свариваемых деталей.
   Катет сварных швов по наименьшей толщине свариваемых деталей.
3. Электроды типа Э-46, Э-50 ГОСТ 9467-75.
4. Сварные швы очистить от шлака и окалины.
   Шероховатость сварных швов $R_z 160$.
5. Неуказанные предельные отклонения размеров $\pm\frac{t_2}{2}$.
6. *Размер для справок.

					Т01Б.003.401.000СБ		
Изм.	Лист	№докум.	Подп.	Дата			
Разраб.		Бирюкова			Металлоконструкция	Лит.	Масса	Масшт.
Пров.		Котова					115,2	1:20
Гл.констр.		Сидоров			Сборочный чертеж	Лист	Листов 1
Н.контр.		Ястребов				Гипротехмонтаж Ленинград	
Утв.		Кагермазянц					

Инв.№ подл. | Подп. и дата | Взам.инв.№ | Инв.№ дубл. | Подп. и дата

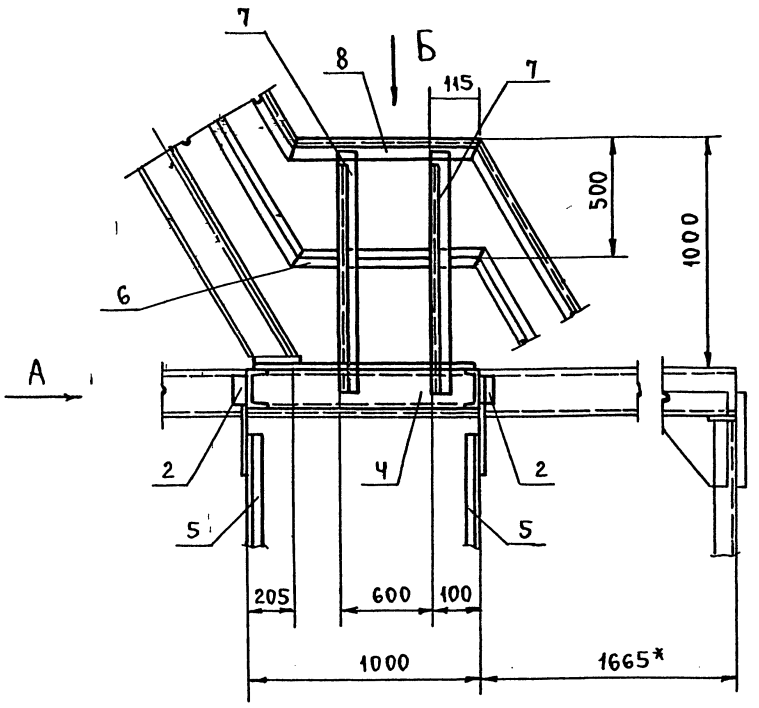

Вид А

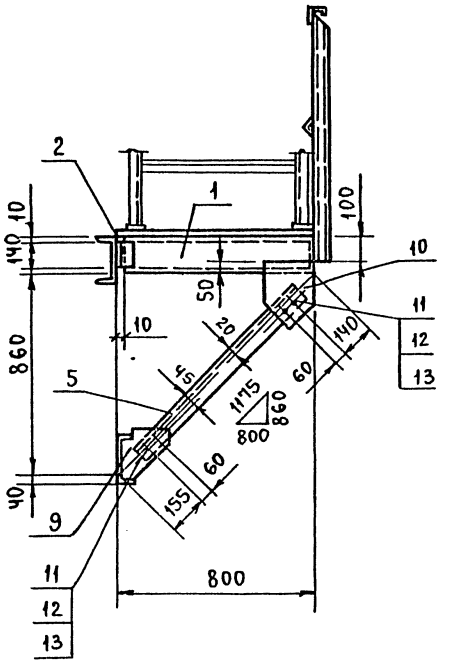

Вид Б

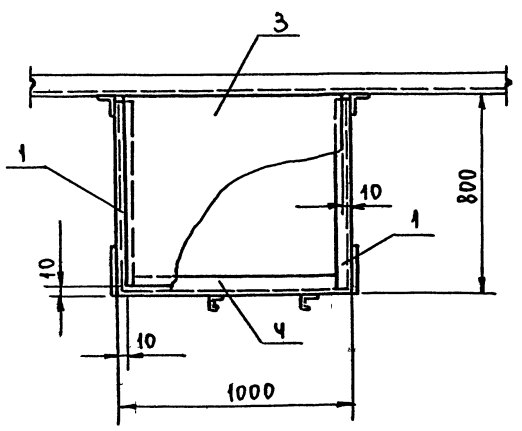

1. Сварные швы по ГОСТ 5264-80.
2. Сварные швы сплошные по контуру прилегания свариваемых деталей.
   Катет сварных швов по наименьшей толщине свариваемых деталей.
3. Электроды типа Э-46, Э-50 ГОСТ 9467-75.
4. Сварные швы очистить от шлака и окалины.
   Шероховатость сварных швов $Rz\ 160$.
5. Неуказанные предельные отклонения размеров $\pm \frac{t_2}{2}$.
6. *Размер для справок.

					Т016.003.402.000СБ		
Изм.	Лист	№ докум.	Подп.	Дата	Металлоконструкция. Сборочный чертеж.	Лит.	Масса 110,2 / Масштаб 1:20
Разраб.		Бирюкова				Лист	Листов 1
Пров.		Котова					
Гл.конст.		Сидоров					
Н.контр.		Ястребов					Гипротехмонтаж Ленинград
Утв.		Кагерманян					

Формат А2

Инв.№ подл. | Подпись и дата | Взам. инв.№ | Инв.№ дубл. | Подпись и дата

Серия 5.903-11 Выпуск 1-3

Т01Б.003.402.004

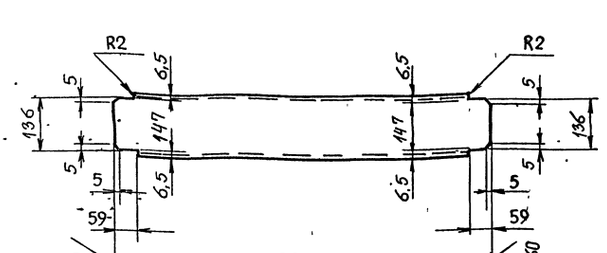

Предельные отклонения размеров $\pm \frac{t_2}{2}$.

Изм.	Лист	№ докум.	Подп.	Дата	Т01Б.003.402.004	
Разраб.		Бирюкова			Балка	Лит. / Масса 14.0 / Масшт. 1:10
Пров.		Котова				Лист / Листов 1
Гл. констр.		Сидоров				
Н. контр.		Ястребов			Швеллер 16 ГОСТ 8240-72 / ВСт3пс6-1 ТУ 14-1-3023-80	Гипротехмонтаж Ленинград
Утв.		Катермандяц				

Формат А4

Т01Б.003.402.005

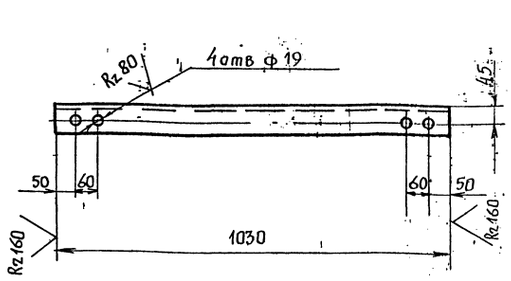

Предельные отклонения размеров отверстий Н14, остальных $\pm \frac{t_2}{2}$

Изм.	Лист	№ докум.	Подп.	Дата	Т01Б.003.402.005	
Разраб.		Бирюкова			Подкос	Лит. / Масса 7,1 / Масшт. 1:10
Пров.		Котова				Лист / Листов 1
Гл. констр.		Сидоров				
Н. контр.		Ястребов			Уголок 75х75х6-В ГОСТ 8509-86 / ВСт3пс6-1 ТУ 14-1-3023-80	Гипротехмонтаж Ленинград
Утв.		Катермандяц				

Формат А4

Т01Б.003.402.006

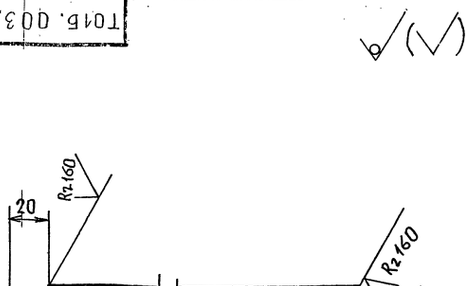

Предельные отклонения размеров $\pm \frac{t_2}{2}$

Изм.	Лист	№ докум.	Подп.	Дата	Т01Б.003.402.006	
Разраб.		Бирюкова			Элемент ограждения	Лит. / Масса 0,9 / Масшт. 1:2
Пров.		Котова				Лист / Листов 1
Гл. констр.		Сидоров				
Н. контр.		Ястребов			Полок 25х25х3-В ГОСТ 8509-86 / ВСт3кп2-1 ГОСТ 535-79	Гипротехмонтаж Ленинград
Утв.		Катермандяц				

Формат А4

Т01Б.003.402.007

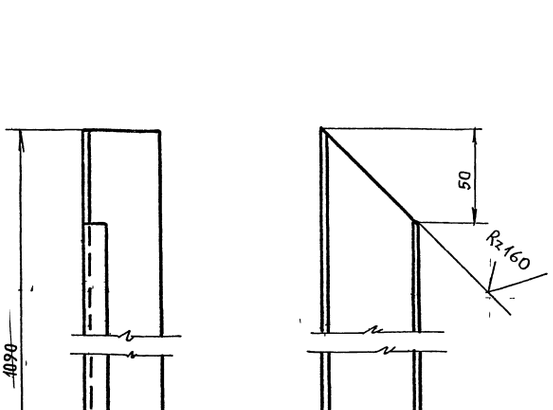

Предельные отклонения размеров $\pm \frac{t_2}{2}$

Изм.	Лист	№ докум.	Подп.	Дата	Т01Б.003.402.007	
Разраб.		Бирюкова			Элемент ограждения	Лит. / Масса 2,0 / Масшт. 1:2
Пров.		Котова				Лист / Листов 1
Гл. констр.		Сидоров				
Н. контр.		Ястребов			Швеллер неравнополочный 50х40х12х2,5 ВСт3кп2 ГОСТ 8281-80 / ГОСТ 11474-76	Гипротехмонтаж Ленинград
Утв.		Катермандяц				

Серия 5.903-11 Выпуск 1-3

ТО16.003 402.008

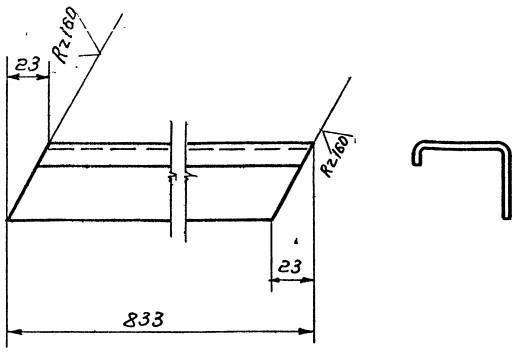

Предельные отклонения размеров $\pm \frac{t_2}{2}$

Изм	Лист	№ докум.	Подп.	Дата	ТО16.003 402.008			
Разраб.		Бирюкова			Элемент ограждения	Лит.	Масса 1.5	Масшт 1:2
Пров.		Котова				Лист	Листов 1	
Гл.констр.		Сидоров			Швеллер неравнополочный 50х40х12х2,5 Б ГОСТ 8281-80 Вст3кп2 ГОСТ 14637-76	Гипротехмонтаж Ленинград		
Н.контр.		Ястребов						
Утв.		Когерманян						

Инв.№ подл. | Подп. и дата | Взам. инв.№ | Инв.№ дубл. | Подп. и дата

Формат А4

ТО16.003 402.009

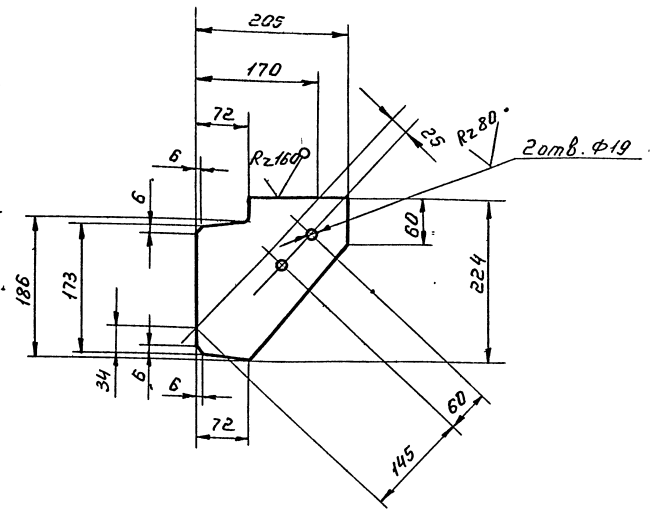

Предельное отклонение размеров $\pm \frac{t_2}{2}$.

Изм	Лист	№ докум.	Подп.	Дата	ТО16.003 402.009			
Разраб.		Бирюкова			Косынка	Лит.	Масса 2.9	Масшт 1:5
Пров.		Котова				Лист	Листов 1	
Гл.констр.		Сидоров			Лист Б-ПК-0-10 ГОСТ 19903-74 Вст3пс6-1 ТУ 14-1-3023-80	Гипротехмонтаж Ленинград		
Н.контр.		Ястребов						
Утв.		Когерманян						

Инв.№ подл. | Подп. и дата | Взам. инв.№ | Инв.№ дубл. | Подп. и дата

Формат А4

ТО16.003 402.010

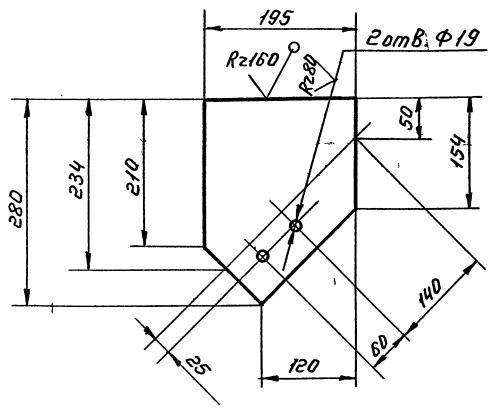

Предельные отклонения размеров $\pm \frac{t_2}{2}$.

Изм	Лист	№ докум.	Подп.	Дата	ТО16.003 402.010			
Разраб.		Бирюкова			Косынка	Лит.	Масса 3.4	Масшт 1:5
Пров.		Котова				Лист	Листов 1	
Гл.констр.		Сидоров			Лист Б-ПК-0-10 ГОСТ 19903-74 Вст3пс6-1 ТУ 14-1-3023-80	Гипротехмонтаж Ленинград		
Н.контр.		Ястребов						
Утв.		Когерманян						

Инв.№ подл. | Подп. и дата | Взам. инв.№ | Инв.№ дубл. | Подп. и дата

Формат А4

Формат	Зона	Поз.	Обозначение	Наименование	Кол	Примеч.
				Документация		
А2			ТО16.003 403.000 СБ	Сборочный чертеж		
				Сборочные единицы		
		1	1.450.3-3.1 1.2.1.00 СБ	Марш лестничный МЛХ Ш60-24.6	1	Серия 1.450.3-3 выпуск 1 обрезать на 95мм
		2	1.450.3-3.1 4.1.2.1.0 СБ	Ограждение лестничного марша ОГл МЛХ-10.24	1	Серия 1.450.3-3 выпуск 1 обрезать на 95мм
		3	1.450.3-3.1 4.1.2.1.0 СБ	Ограждение лестничного марша ОГл МЛХ-10.24	1	Серия 1.450.3-3 выпуск 1 обрезать на 95мм

Изм	Лист	№ докум.	Подп.	Дата	ТО16.003 403.000			
Разраб.		Бирюкова			Металлоконструкция	Литера	Лист	Листов 1
Провер.		Котова				Гипротехмонтаж Ленинград		
Гл.констр.		Сидоров						
Н.контр.		Ястребов						
Утв.		Когерманян						

Инв.№ подл. | Подп. и дата | Взам. инв.№ | Инв.№ дубл. | Подп. и дата

Формат А4

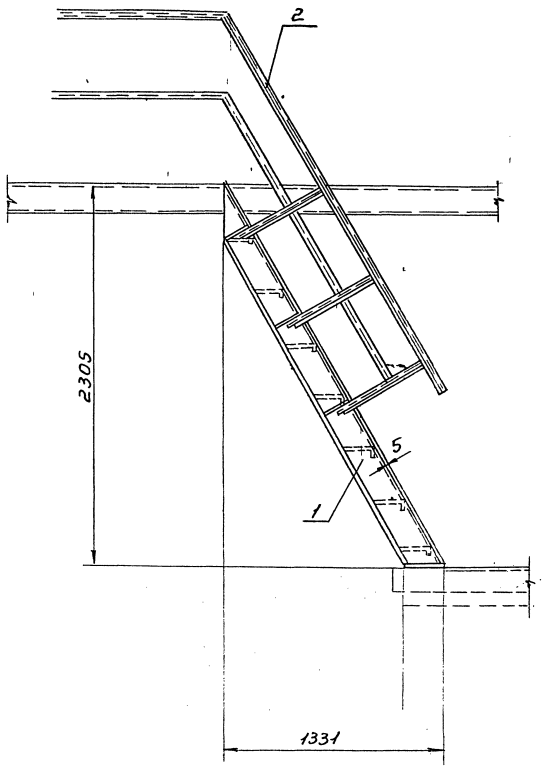

Вид А

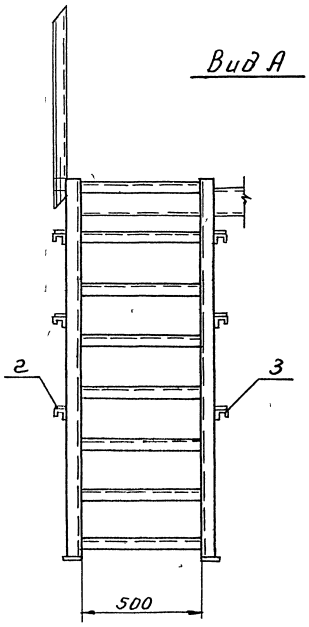

1. Сварные швы по ГОСТ 5264-80
2. Электроды типа Э-46, Э-50 ГОСТ 9467-75
3. Сварные швы сплошные по контуру прилегания свариваемых деталей. Катет сварных швов по наименьшей толщине свариваемых деталей.
4. Сварные швы очистить от шлака окалины.
   Шероховатость сварных швов $R_z 160$.
5. Неуказанные предельные отклонения размеров $\pm \frac{t_2}{2}$.

					ТО16.003 403 000СБ		
Изм.	Лист	№ докум.	Подп.	Дата			
Разраб.		Бирюкова			Металлоконструкция	Лит.	Масса 91.1	Масшт. 1:20
Провер.		Котова						
Н. контр.		Сидоров			Сборочный чертеж	Лист	Листов 1
Н. контр.		Ястребов				Гипротехмонтаж Ленинград	
Утв.		Когерманян					

Инв. № подл. | Подп. и дата | Взам. инв. № | Инв. № дубл. | Подп. и дата

Серия 5.903-11 Выпуск 1-3

Формат	Зона	Поз	Обозначение	Наименование	Кол.	Прим.
				Документация		
А2			Т01Б.003 404.000 СБ	Сборочный чертеж		
Б4		1	Т01Б.003 404.001	Балка		
				Швеллер 16 ГОСТ 8240-72 / Вст3пс6-1 ТУ14-1-3023-80		
				L = 1780 ± 1,2 мм	1	25,3 кг
Б4		2	Т01Б.003 404.002	Балка		
				Швеллер 16 ГОСТ 8240-72 / Вст3пс6-1 ТУ14-1-3023-80		
				L = 798 ± 0,8 мм	1	11,3 кг
Б4		3	Т01Б.003 404.003	Балка		
				Швеллер 16 ГОСТ 8240-72 / Вст3пс6-1 ТУ14-1-3023-80		
				L = 790 ± 0,8 мм	1	11,2 кг
Б4		4	Т01Б.003 404.004	Уголок		
				Уголок 75×75×6-В ГОСТ 8509-86 / Вст3пс6-1 ТУ14-1-3023-80		
				L = 120 ± 0,3 мм	1	0,8 кг
Б4		5	Т01Б.003 404.005	Элемент ограждения		
				Уголок 25×25×3-В ГОСТ 8509-86 / Вст3кп2-1 ГОСТ 535-79		
				L = 850 ± 0,8 мм	1	1,0 кг
Б4		6	Т01Б.003 404.006	Косынка		
				Лист Б-ПН-0-6,0 ГОСТ 19903-74 / Вст3пс6-1 ТУ14-1-3023-80		
				150 × 180	2	1,3 кг
Б4		7	Т01Б.003 404.007	Ребро жесткости		
				Полоса Б-ПН-0-6,0 ГОСТ 103-76 / Вст3кп2 ГОСТ 535-79		
				80 × 565	1	2,1 кг
Б4		8	Т01Б.003 404.008	Элемент ограждения		
				Швеллер неравнополочный 50×40×12×2,5-В ГОСТ 8281-80		
				Вст3кп2 ГОСТ 11474-76 L = 850 ± 0,8 мм	1	1,6 кг

Т01Б.003.404.000

Изм	Лист	№ докум.	Подп	Дата
Разраб.		Бирюкова		
Провер.		Котова		
Гл.констр.		Сидоров		
Н.контр.		Ястребов		
Утв.		Катерманян		

Металлоконструкция

Литера	Лист	Листов
	1	2

Гипротехмонтаж Ленинград

Формат А4

Формат	Зона	Поз	Обозначение	Наименование	Кол.	Прим.
Б4		9	Т01Б.003 404.009	Настил		
				Лист ромб К-ПУ-5×695×800 / Б Ст3сп ГОСТ 8568-77	1	23,5 кг
А4		10	Т01Б.003 404.010	Балка	1	
А4		11	Т01Б.003 404.011	Балка	1	
А4		12	Т01Б.003 404.012	Подкос	4	
А4		13	Т01Б.003 404.013	Подкос	2	
А4		14	Т01Б.003 404.014	Элемент ограждения	1	
А4		15	Т01Б.003 404.015	Косынка	2	
А4		16	Т01Б.003 404.016	Косынка	1	
А4		17	Т01Б.003 404.017	Косынка	1	
А4		18	Т01Б.003 404.018	Элемент ограждения	1	
А4		19	Т01Б.003 404.019	Элемент ограждения	2	
Б4		23	Т01Б.003 404.020	Пластина		
				Полоса 10,0 ГОСТ 103-76 / Вст3кп2 ГОСТ 535-79		
				95 × 70	2	
				Стандартные изделия		
		20		Болт М16-6g × 50.58	6	
				ГОСТ 7798-70		
		21		Гайка		
				М16-6Н 5	12	
				ГОСТ 5915-90		
		22		Шайба		
				16.01.08 КП	12	
				ГОСТ 11371-78		

Т01Б.003 404.000

Лист 2

Формат А4

Т01Б.003 404.018

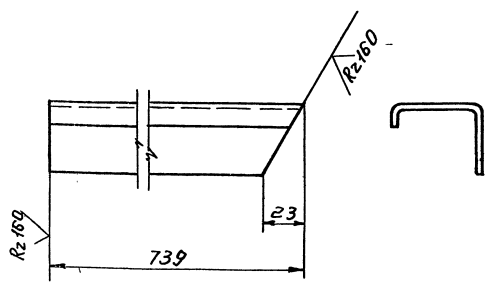

Предельные отклонения размеров $\pm \frac{t_2}{2}$

Т01Б.003 404.018

Изм	Лист	№ докум.	Подп	Дата
Разраб.		Бирюкова		
Пров.		Котова		
Гл.констр.		Сидоров		
Н.контр.		Ястребов		
Утв.		Катерманян		

Элемент ограждения

Лит.	Масса	Масшт.
	1.4	1:2

Лист | Листов 1

Швеллер неравнополочный В 50×40×12×2,5 ГОСТ 8281-80 / Вст3кп2 ГОСТ 11474-76

Гипротехмонтаж Ленинград

Т01Б.003 404.019

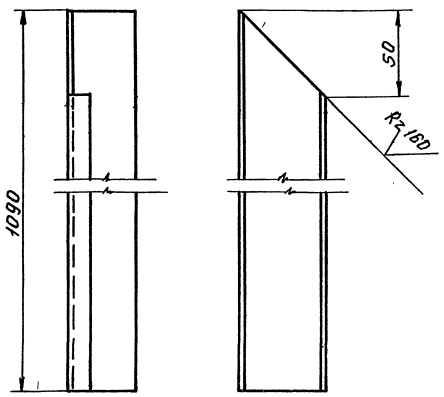

Предельные отклонения размеров $\pm \frac{t_2}{2}$.

Т01Б.003 404.019

Изм	Лист	№ докум.	Подп.	Дата
Разраб.		Бирюкова		
Пров.		Котова		
Гл.констр.		Сидоров		
Н.контр.		Ястребов		
Утв.		Катерманян		

Элемент ограждения

Лит	Масса	Масшт
	2.0	1:2

Лист | Листов 1

Швеллер неравнополочный В 50×40×12×2,5 ГОСТ 8281-80 / Вст3кп2 ГОСТ 11474-76

Гипротехмонтаж Ленинград

23005-12 27

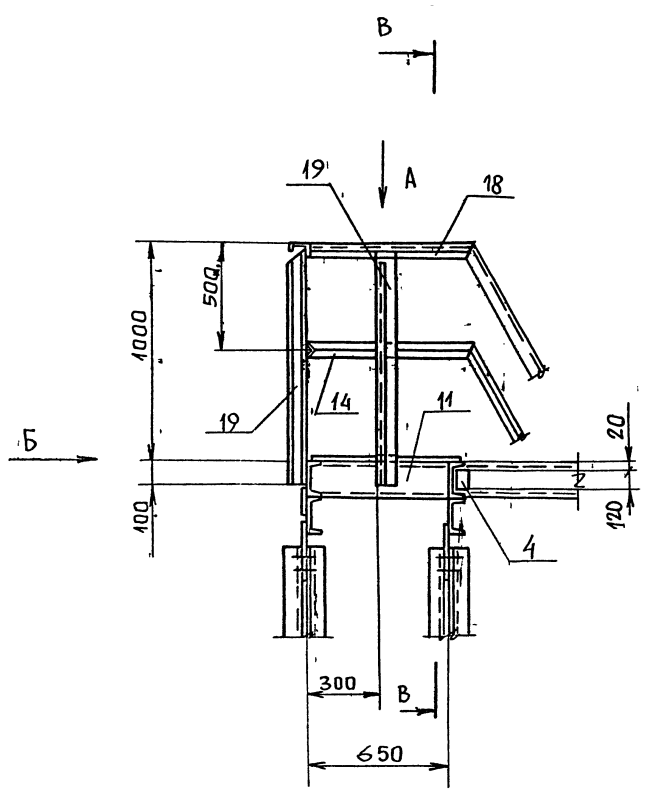

Вид А

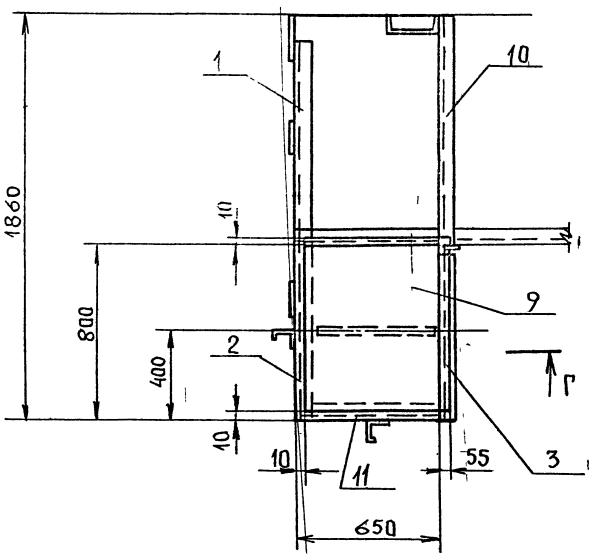

В - В

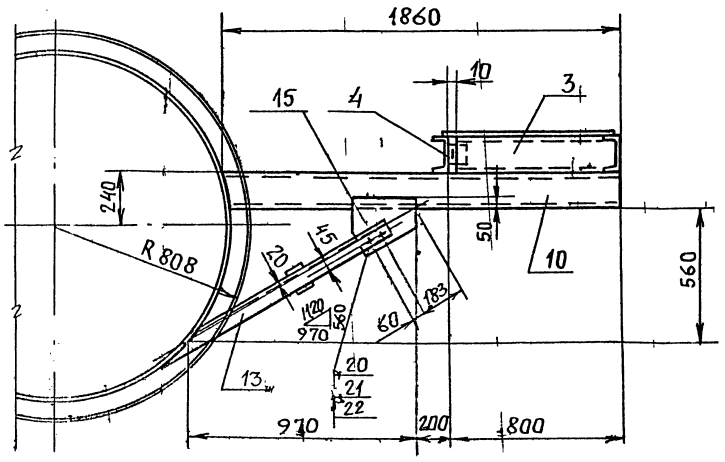

Вид Б

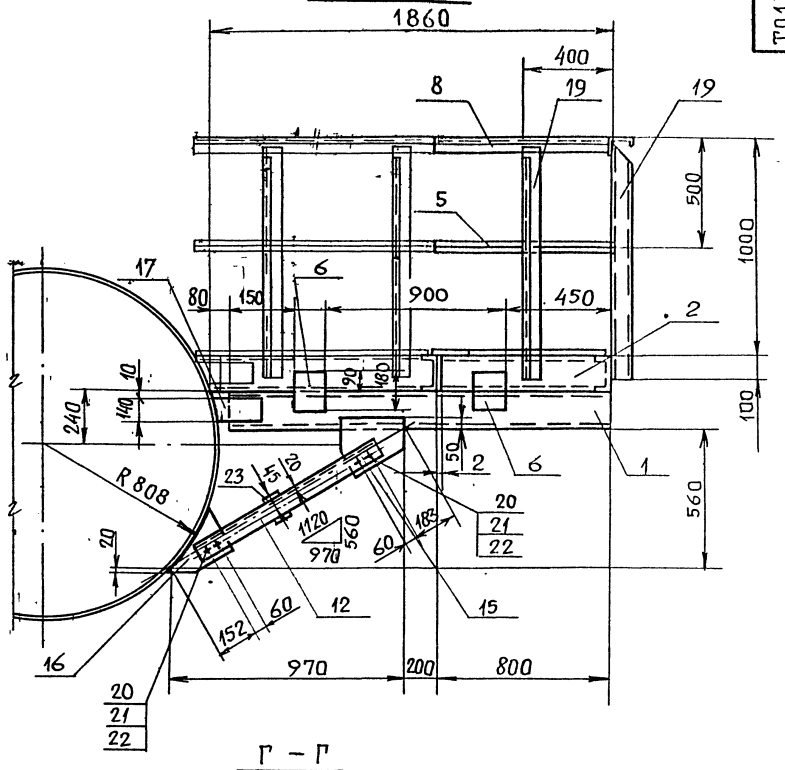

Г - Г

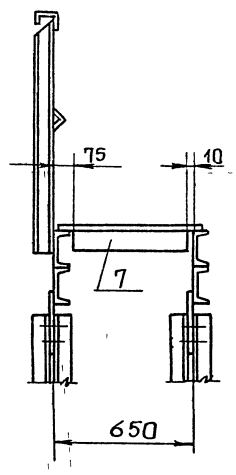

1. Сварные швы по ГОСТ 5264-80.
2. Сварные швы сплошные по катету прилегания свариваемых деталей.
   Катет сварных швов по наименьшей толщине свариваемых деталей.
3. Электроды типа Э-46, Э-50 ГОСТ 9467-75.
4. Сварные швы очистить от шлака и окалины!
   Шероховатость сварных швов $R_z 160$
5. Неуказанные предельные отклонения размеров $\pm \frac{t_2}{2}$.

					Т01Б.003.404.000 СБ			
Изм.	Лист	№докум.	Подп.	Дата	Металлоконструкция Сборочный чертеж	Лит.	Масса	Масшт.
Разраб.		Бурюкова					151.5	1:20
Пров.		Котова				Лист	Листов 1	
Гл. констр.		Сидоров				Гипротехмонтаж Ленинград		
Н. контр.		Ястребов						
Утв.		Кагерманянц						

Подл. | Дата | Инв. № дубл. | Взам. инв. № | Инв. № подл. | Подп. и дата

Серия 5.903-11 выпуск 1-3

Т016.003.ЧОЧ.010

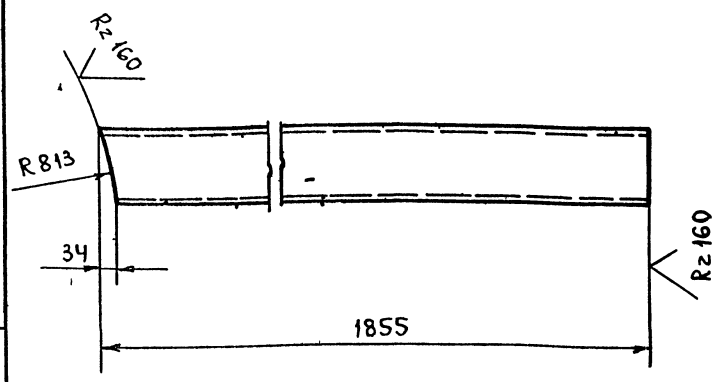

Предельные отклонения размеров $\pm \frac{t_2}{2}$

Изм.	Лист	№ докум.	Подп.	Дата	Т016.003.ЧОЧ.010
Разраб.		Бирюкова			Балка
Пров.		Котова			Швеллер 16 ГОСТ 8240-72 / Вст3пс6-1 ТУ14-1-3023-80
Гл.конст.		Сидоров			Лит. — Масса 26,3 — Масштаб 1:10
Н.контр.		Ястребов			Лист — Листов 1
Утв.		Кагерманян			ГИПРОТЕХМОНТАЖ Ленинград

Инв.№ подл. | Подп. и дата | Взам. инв.№ | Инв.№ дубл. | Подп. и дата

Формат А4

Т016.003.ЧОЧ.011

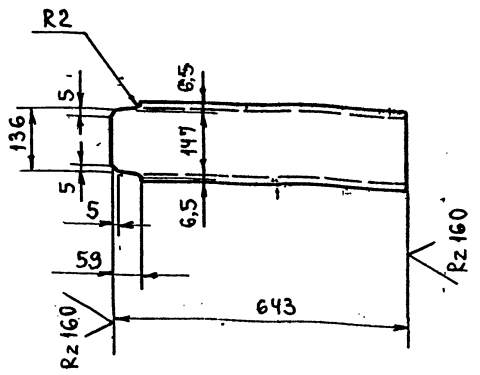

Предельные отклонения размеров $\pm \frac{t_2}{2}$.

Изм.	Лист	№ докум.	Подп.	Дата	Т016.003.ЧОЧ.011
Разраб.		Бирюкова			Балка
Пров.		Котова			Швеллер 16 ГОСТ 8240-72 / Вст3пс6-1 ТУ14-1-3023-80
Гл.конст.		Сидоров			Лит. — Масса 9,1 — Масштаб 1:10
Н.контр.		Ястребов			Лист — Листов 1
Утв.		Кагерманян			ГИПРОТЕХМОНТАЖ Ленинград

Инв.№ подл. | Подп. и дата | Взам. инв.№ | Инв.№ дубл. | Подп. и дата

Формат А4

Т016.003.ЧОЧ.012

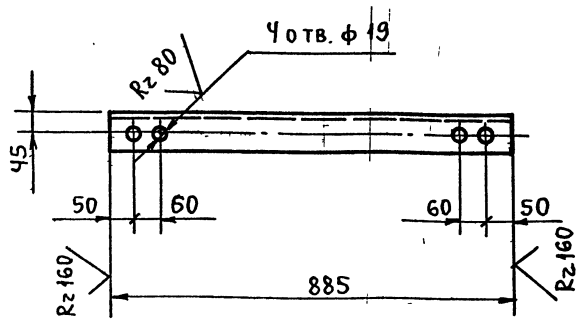

Предельные отклонения размеров $\pm \frac{t_2}{2}$

Изм.	Лист	№ докум.	Подп.	Дата	Т016.003.ЧОЧ.012
Разраб.		Бирюкова			Подкос
Пров.		Котова			Уголок 75×75×6-В ГОСТ 8509-86 / Вст3пс6-1 ТУ14-1-3023-80
Гл.конст.		Сидоров			Лит. — Масса 6,1 — Масштаб 1:10
Н.контр.		Ястребов			Лист — Листов 1
Утв.		Кагерманян			ГИПРОТЕХМОНТАЖ Ленинград

Инв.№ подл. | Подп. и дата | Взам. инв.№ | Инв.№ дубл. | Подп. и дата

Формат А4

Т016.003.ЧОЧ.013

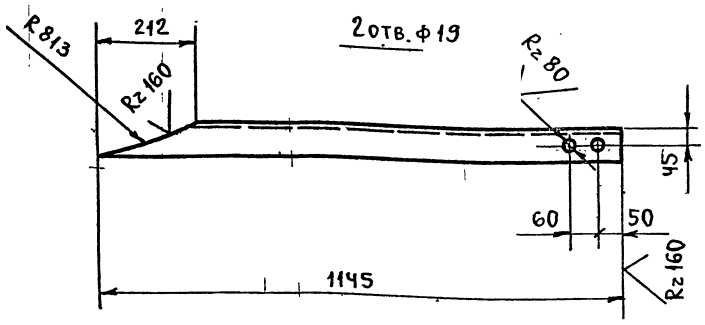

Предельные отклонения размеров $\pm \frac{t_2}{2}$.

Изм.	Лист	№ докум.	Подп.	Дата	Т016.003.ЧОЧ.013
Разраб.		Бирюкова			Подкос
Пров.		Котова			Уголок 75×75×6-В ГОСТ 8509-86 / Вст3пс6-1 ТУ14-1-3023-80
Гл.конст.		Сидоров			Лит. — Масса 7,9 — Масштаб 1:10
Н.контр.		Ястребов			Лист — Листов 1
Утв.		Кагерманян			ГИПРОТЕХМОНТАЖ Ленинград

Инв.№ подл. | Подп. и дата | Взам. инв.№ | Инв.№ дубл. | Подп. и дата

Формат А4

Серия 5.903-11 Выпуск 1-3

Инв.№ подл. | Подп. и дата | Взам. инв.№ | Инв.№ дубл. | Подп. и дата

Т016.003 404.014

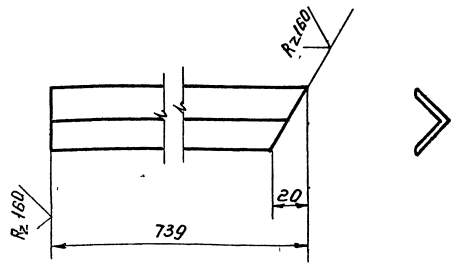

Предельные отклонения размеров $\pm \frac{t_2}{2}$.

Изм.	Лист	№ докум.	Подп.	Дата	Т016.003 404.014			
Разраб.		Бирюкова			Элемент ограждения.	Лит.	Масса	Масшт.
Пров.		Котова					0,8	1:2
Гл. констр.		Сидоров				Лист	Листов 1	
Н. контр.		Астребов			Уголок 25×25×3 В ГОСТ 8509-86 / Вст3кп2-I ГОСТ 535-79	Гипротехмонтаж Ленинград		
Утв.		Катермякин						

Формат А4

Т016.003 404.015

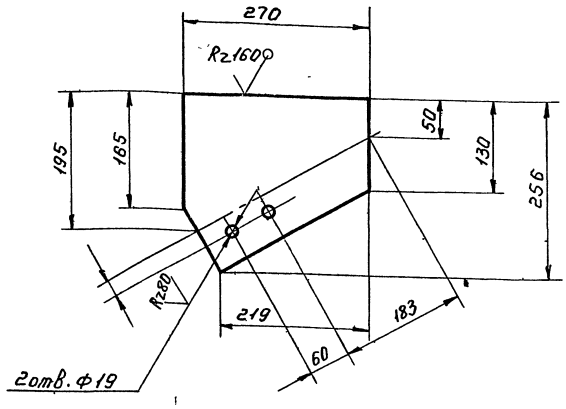

Предельные отклонения размеров $\pm \frac{t_2}{2}$.

Изм.	Лист	№ докум.	Подп.	Дата	Т016.003 404.015			
Разраб.		Бирюкова			Косынка	Лит.	Масса	Масшт.
Пров.		Котова					4,3	1:5
Гл. констр.		Сидоров				Лист	Листов 1	
Н. контр.		Ясырёв			Лист Б-ПН-0-10,0 ГОСТ 19903-74 / Вст3пс6-ПУ14-1-3023-80	Гипротехмонтаж Ленинград		
Утв.		Катермяк-н						

Формат А4

Т016.003 404.016

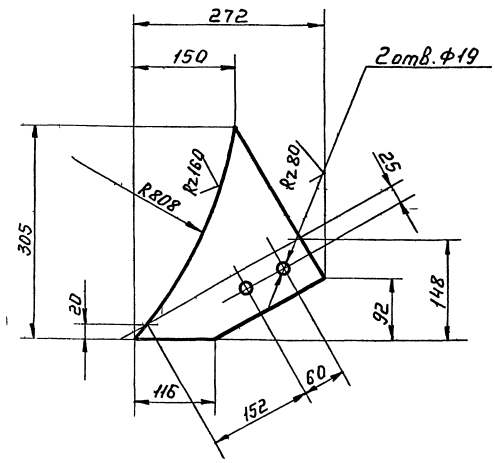

Предельные отклонения размеров $\pm \frac{t_2}{2}$.

Изм.	Лист	№ докум.	Подп.	Дата	Т016.003 404.016			
Разраб.		Бирюкова			Косынка	Лит.	Масса	Масшт.
Пров.		Котова					5,2	1:5
Гл. констр.		Сидоров				Лист	Листов 1	
Н. контр.		Астребов			Лист Б-ПН-0-10,0 ГОСТ 19903-74 / Вст3пс6-ПУ14-1-3023-80	Гипротехмонтаж Ленинград		
Утв.		Катермякин						

Формат А4

Т016.003 404.017

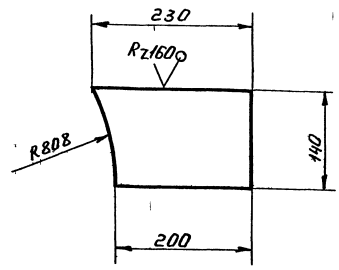

Предельные отклонения размеров $\pm \frac{t_2}{2}$.

Изм.	Лист	№ докум.	Подп.	Дата	Т016.003 404.017			
Разраб.		Бирюкова			Косынка	Лит.	Масса	Масшт.
Пров.		Котова					1,5	1:5
Гл. констр.		Сидоров				Лист	Листов 1	
Н. контр.		Астребов			Лист Б-ПН-0-10,0 ГОСТ 19903-74 / Вст3пс6-ПУ14-1-3023-80	Гипротехмонтаж Ленинград		
Утв.		Катермякин						

Серия 5.903-11 выпуск 1-3

Формат	Зона	Поз.	Обозначение	Наименование	Кол.	Примеч.
				Документация		
А3			Т01Б.003.502.000СБ	Сборочный чертеж		
				Детали		
Бч		1	Т01Б.003.502.001	Патрубок		
				89×3 ГОСТ 10704-76		
				В-Вст3сп ГОСТ 10705-80		
				L=780±0.8мм	1	
Бч		2	Т01Б.003.502.002	Патрубок		
				89×3 ГОСТ 10704-76		
				В-Вст3сп ГОСТ 10705-80		
				L=694±0.8мм	1	
				Стандартные изделия		
		3		Отвод 90° 89×3,5		
				ГОСТ 17375-83	2	
		4		Переход К 89×3,5-57×3		
				ГОСТ 17378-83	1	
		5		Фланец 1-80-10		
				ГОСТ 12821-80 Вст3сп2	2	
		6		Болт М16-6g×55.58		
				ГОСТ 7798-78	8	
		7		Гайка М16-6Н.5		
				ГОСТ 5915-70	8	

Подп. и дата | Инв. № дубл. | Взам. инв. № | Подпись и дата | Инв. № подл.

Изм.	Лист	№ докум.	Подп.	Дата
Разраб.		Резцова		
Пров.		Самохвалов		
Гл. констр.		Сидоров		
Н. контр.		Остребов		
Утв.		Кагерманянц		

Т01Б.003.502.000

Трубопровод

Лит.	Лист	Листов
	1	2

Гипротехмонтаж Москва

Формат А4

Формат	Зона	Поз.	Обозначение	Наименование	Кол.	Примеч.
		8		Прокладка А-80-10 ГОСТ 15180-70	2	
		9		Шайба 16.01.08КП ГОСТ 11371-78	8	
		10		Задвижка 30ч6бр Ду 80, Ру10 ГОСТ 8437-75	1	

Подп. и дата | Инв. № дубл. | Взам. инв. № | Подпись и дата | Инв. № подл.

Изм.	Лист	№ докум.	Подп.	Дата

Т01Б.003.502.000

Лист 2

Формат А4

Т01Б.003.506.005

(V)

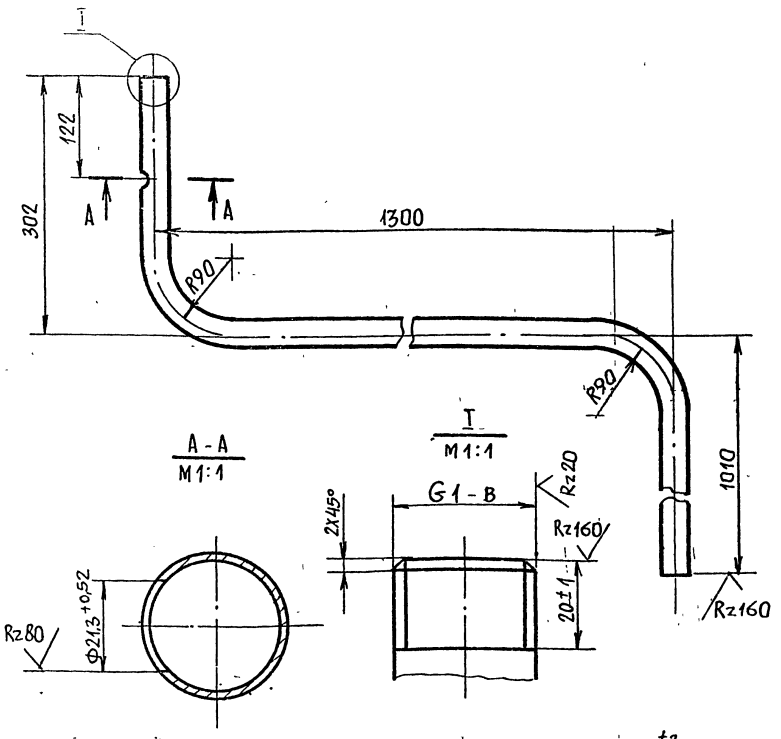

1. Неуказанные предельные отклонения размеров $\pm \frac{t_2}{2}$.
2. Длина трубной заготовки L= 2534±2,0 мм.

Подп. и дата | Инв. № дубл. | Взам. инв. № | Подпись и дата | Инв. № подл.

Изм.	Лист	№ докум.	Подп.	Дата
Разраб.		Жигарева		
Пров.		Самохвалов		
Гл. констр.		Сидоров		
Н. контр.		Остребов		
Утв.		Кагерманянц		

Т01Б.003.506.005

Патрубок

Лит.	Масса	Масштаб
	6,05	1:5
Лист	Листов 1	

Труба 25×3,2 ГОСТ 3262-75

Гипротехмонтаж Москва

Формат А4

Формат	Зона	Поз.	Обозначение	Наименование	Кол.	Примеч.
				Документация		
А3			Т01Б.003.501.000СБ	Сборочный чертеж		
				Детали		
				Патрубки		
				57×3 ГОСТ 10704-76		
				В-Вст3сп ГОСТ 10705-80		
Бч		1	Т01Б.003.501.001	L=335±0.8мм	1	1,48кг
Бч		2	Т01Б.003.501.002	L=979±0.8мм	1	2.63кг
Бч		3	Т01Б.003.501.003	L=2235±2.0мм	1	9.0кг
Бч		4	Т01Б.003.501.004	L=350±0.8мм	1	1.39кг
				Стандартные изделия		
		5		Отвод 90° 57×3 ГОСТ 17375-83	5	
		6		Переход К 108×4-57×3 ГОСТ 17376-83	1	
				Фланцы ГОСТ 12821-80 Вст3сп2		
		7		1-50-6	1	
		8		1-100-6	1	

Подп. и дата | Инв. № дубл. | Взам. инв. № | Подпись и дата | Инв. № подл.

Изм.	Лист	№ докум.	Подп.	Дата
Разраб.		Резцова		
Пров.		Самохвалов		
Гл. констр.		Сидоров		
Н. контр.		Остребов		
Утв.		Кагерманянц		

Т01Б.003.501.000

Трубопровод

Лит.	Лист	Листов
		1

Гипротехмонтаж Москва

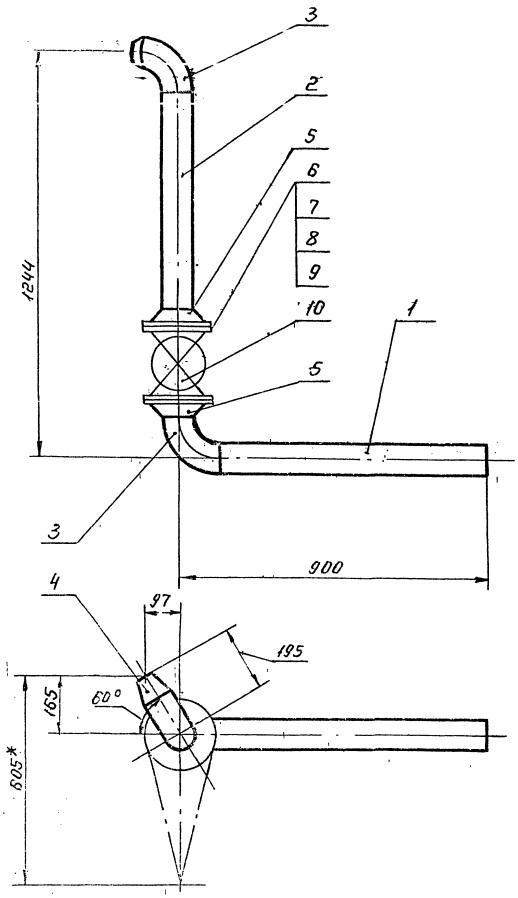

1. Неуказанные предельные отклонения размеров $\pm \frac{t_2}{2}$.
2. Шероховатость поверхности деталей поз.1 и 2 по торцам Rz160.
3. Сварные швы С17 по ГОСТ 16037-80.
4. *Размеры для справок.

					ТП16.003.502.000СБ			
Изм.	Лист	№ докум.	Подп.	Дата		Лит.	Масса	Масшт.
Разраб.		Резцова			Трубопровод. Сборочный чертеж.		50,1	1:10
Пров.		Самохвалов				Лист	Листов 1	
Гл.конструк.		Сидоров				Гипротехмонтаж Москва		
Н.контр.		Ястребов						
Утв.		Катерманич						

Формат А3

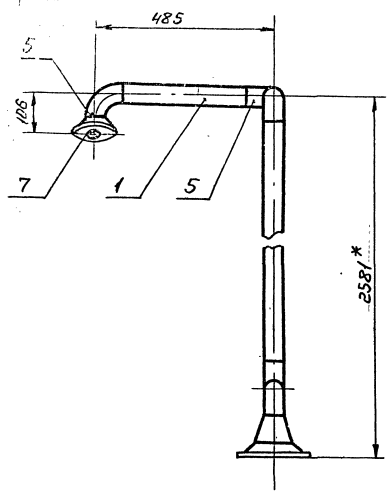

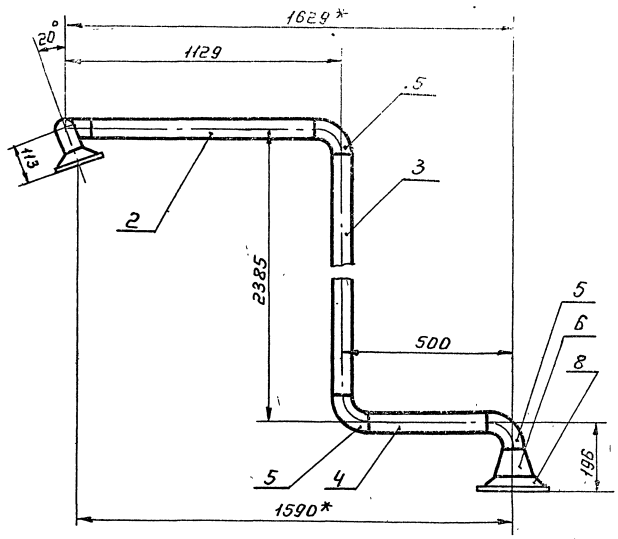

1. Неуказанные предельные отклонения размеров $\pm \frac{t_2}{2}$.
2. Шероховатость поверхности деталей поз. 1; 2; 3 и 4 по торцам Rz160.
3. Сварные швы С17 по ГОСТ 16037-80.
4. *Размеры для справок.

					ТП16.003.501.000СБ			
Изм.	Лист	№ докум.	Подп.	Дата		Лит.	Масса	Масшт.
Разраб.		Резцова			Трубопровод Сборочный чертеж.		22,8	1:10
Пров.		Самохвалов				Лист	Листов 1	
Гл.констр.		Сидоров				Гипротехмонтаж Москва		
Н.контр.		Ястребов						
Утв.		Катерманич						

Формат А3

Инв.№ подл. | Подп. и дата | Взам.инв.№ | Инв.№ дубл. | Подп. и дата

Серия 5.903-11 выпуск 1-3

Формат	Зона	Поз.	Обозначение	Наименование	Кол.	Примеч.
				Документация		
А3			Т01Б.003.503.000 СБ	Сборочный чертеж		
				Детали		
				Патрубки		
				Труба 57х3 ГОСТ 10704-76 / В-ВСт3сп ГОСТ 10705-80		
БЧ		1	Т01Б.003.070.001	L= 100±0,3мм	1	0,4кг
БЧ		2	Т01Б.003.070.002	L= 390±0,8мм	1	1,56кг
БЧ		3	Т01Б.003.070.003	L= 730±0,8мм	1	2,92кг
БЧ		4	Т01Б.003.070.004	L= 755±0,8мм	1	3,02кг
БЧ		5	Т01Б.003.070.005	L= 947±0,8мм	1	3,92кг
				Стандартные изделия		
		6		Отвод 90° 57х3		
				ГОСТ 17375-83	3	
		7		Тройник 57х3		
				ГОСТ 17376-83	1	
		8		Фланец -1-50-10		
				ГОСТ 12821-80 ВСт3сп2	2	
		9		Болт М16-6g х 50,58		
				ГОСТ 7798-70	8	
				Гайка М16-6Н5		
				ГОСТ 5915-70	8	

Т01Б.003.503.000

Трубопровод

Лит.	Лист.	Листов
		2

ГИПРОТЕХМОНТАЖ Москва

Изм. Лист № докум. Подп. Дата

Разраб. Аникина
Пров. Самохвалов
Т.контр. Сидоров
Н.контр. Ястребов
Утв. Катриданич

Формат А4

Формат	Зона	Поз.	Обозначение	Наименование	Кол.	Примеч.
		11		Шайба 16 01.08 КП		
				ГОСТ 11371-78	8	
		12		Прокладка А-50-10		
				ГОСТ 15180-70	2	0,026
		13		Задвижка Ду 50 Ру 10		
				30ч6бр ГОСТ 8437-75	1	18,4

Т01Б.003.503.000

Лист 2

Изм. Лист № докум. Подп. Дата

Формат А4

Формат	Зона	Поз.	Обозначение	Наименование	Кол.	Примеч.
				Документация		
А4			Т01Б.003.505.000 СБ	Сборочный чертеж		
				Детали		
БЧ		1	Т01Б.003.505.001	Патрубок		
				Труба 76х3 ГОСТ 10704-76 / В-ВСт3сп ГОСТ 10705-80		
				L= 1424±1,2мм	1	8,7кг
				Стандартные изделия		
		2		Отвод 90° 76х3,5		
				ГОСТ 17375-83	1	

Т01Б.003.505.000

Трубопровод

Лит.	Лист	Листов
		1

ГИПРОТЕХМОНТАЖ Москва

Изм. Лист № докум. Подп. Дата

Разраб. Аникина
Пров. Самохвалов
Т.контр. Сидоров
Н.контр. Ястребов
Утв. Катриданич

Формат А4

Т01Б.003.505.000СБ

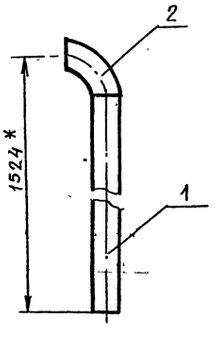

1. Предельные отклонения размеров $\pm \frac{t_2}{2}$.
2. Сварные швы С17 по ГОСТ 16037-80.
3. Шероховатость поверхности детали поз. 1 по торцам Rz160.
4. *Размеры для справок.

Т01Б.003.505.000СБ

Трубопровод.
Сборочный чертеж.

Изм.	Лист	№ докум.	Подп.	Дата
Разраб.		Аникина		
Пров.		Самохвалов		
Т.контр.		Сидоров		
Н.контр.		Ястребов		
Утв.		Катриданич		

Лит.	Масса	Масшт.
	9,7	1:10
Лист	Листов 1	

ГИПРОТЕХМОНТАЖ Москва

Формат А4

Инв.№ подл. | Подп. и дата | Взам. инв.№ | Инв.№ дубл. | Подп. и дата

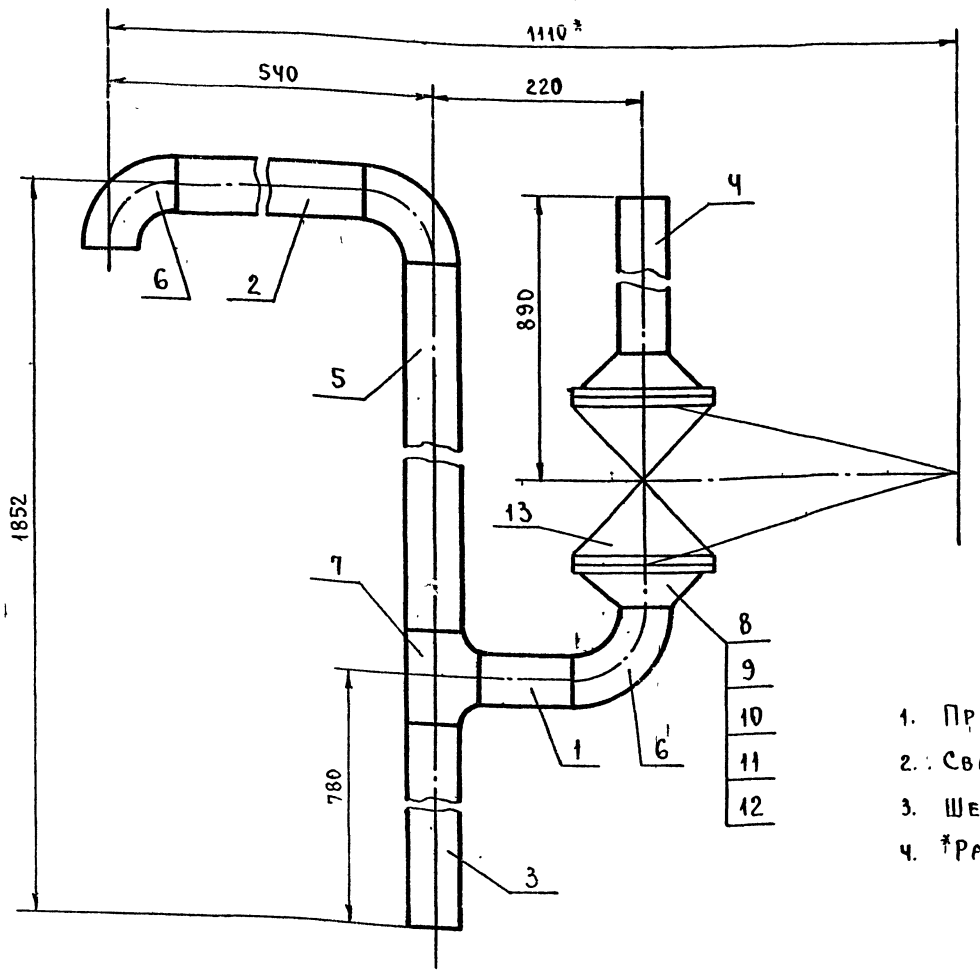

1. Предельные отклонения размеров $\pm \frac{t_2}{2}$.
2. Сварные швы С17 по ГОСТ 16037-80
3. Шероховатость деталей поз 1, 2, 3, 4, 5 по торцам $Rz\,160$
4. *Размеры для справок.

					Т016.003.503.000 СБ		
					Трубопровод Сборочный чертеж.	Лит.	Масса 38,26 / Масштаб 1:5
Изм.	Лист	№ докум.	Подп.	Дата		Лист	Листов 1
Разраб.		Нигарева				ГИПРОТЕХМОНТАЖ Москва	
Пров.		Самохвалов					
Гл.конст.		Сидоров					
Н.контр.		Ястребов					
Утв.		Кагерманян					

Формат А3

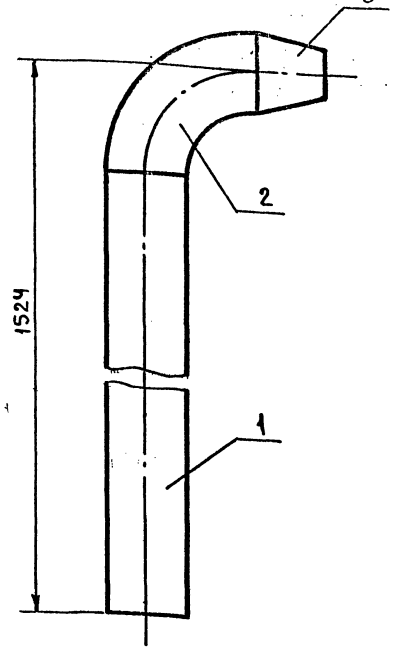

1. Предельные отклонения размеров $\pm \frac{t_2}{2}$.
2. Сварные швы С17 по ГОСТ 16037-80.
3. Шероховатость детали поз. 1 по торцам $Rz\,160$

					Т01Б.003.504.000 СБ		
					Трубопровод Сборочный чертеж.	Лит.	Масса 10,59 / Масштаб 1:5
Изм.	Лист	№ докум.	Подп.	Дата		Лист	Листов 1
Разраб.		Шигарева				ГИПРОТЕХМОНТАЖ Москва	
Пров.		Самохвалов					
Гл.конст.		Сидоров					
Н.контр.		Ястребов					
Утв.		Кагерманян					

Формат А4

Формат	Зона	Поз.	Обозначение	Наименование	Кол.	Примеч.
				Документация		
А4			Т01Б.003.504.000 СБ	Сборочный чертеж		
				Детали		
Б4		1	Т01Б.003.504.001	Патрубок		
				Труба $\frac{89\times3\ \text{ГОСТ}\ 10704\text{-}76}{\text{В.-ВСт3сп ГОСТ}\ 10705\text{-}80}$		
				L=1404±1,2 мм	1	8,59кг
				Стандартные изделия		
		2		Отвод 90° 89×3,5		
				ГОСТ 17375-83	1	
		3		Переход К89×3,5-57×3		
				ГОСТ 17378-83	1	

					Т01Б.003.504.000		
					Трубопровод	Лит.	Лист	Листов 1
Изм.	Лист	№ докум.	Подп.	Дата		ГИПРОТЕХМОНТАЖ Москва	
Разраб.		Шигарева					
Пров.		Самохвалов					
Гл.конст.		Сидоров					
Н.контр.		Ястребов					
Утв.		Кагерманян					

Формат А4

Серия 5.903-11. Выпуск 1-3

Формат	Зона	Поз.	Обозначение	Наименование	Кол.	Примеч.
				Документация		
А3			Т01Б.003.506.000СБ	Сборочный чертеж		
				Детали		
А4		1	Т01Б.003.506.001	Патрубок	2	
А4		2	Т01Б.003.506.002	Патрубок	1	
А4		3	Т01Б.003.506.003	Патрубок	1	
А4		4	Т01Б.003.506.004	Патрубок	1	
А4		5	Т01Б.003.506.005	Патрубок	1	
				Стандартные изделия		
		6		Муфта 15 ГОСТ 8966-75	2	
		7		Муфта 25 ГОСТ 8966-75	1	
		8		Контргайка 15 ГОСТ 8968-75	2	
		9		Контргайка 25 ГОСТ 8968-75	1	
		10		Сгон 15 ГОСТ 8969-75	2	
		11		Сгон 25 ГОСТ 8969-75	1	
		12		Вентиль муфтовый Ду 15 Ру16 15кч18п ГОСТ 5761-74	2	
		13		Вентиль муфтовый Ду 15 Ру16 15кч18п ГОСТ 18161-72*		

Т01Б.003.506.000

Изм. Лист N докум. Подп. Дата

Разраб. Самохвалов
Пров. Сидоров
Гл.констр. Сидоров
Н.контр. Ястребов
Утв. Катермакин

Трубопровод дренажный

Лит. | Лист 1 | Листов 2

Гипротехмонтаж Москва

Формат А4

Инв.N подл. | Подпись и дата | Взам.инв.N | Инв.N дубл. | Подп. и дата

Т01Б.003.506.000СБ

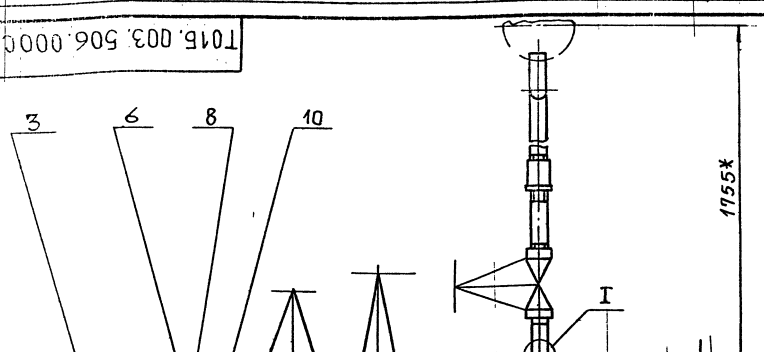

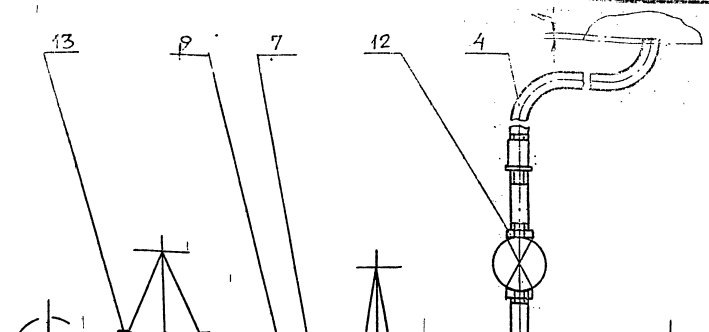

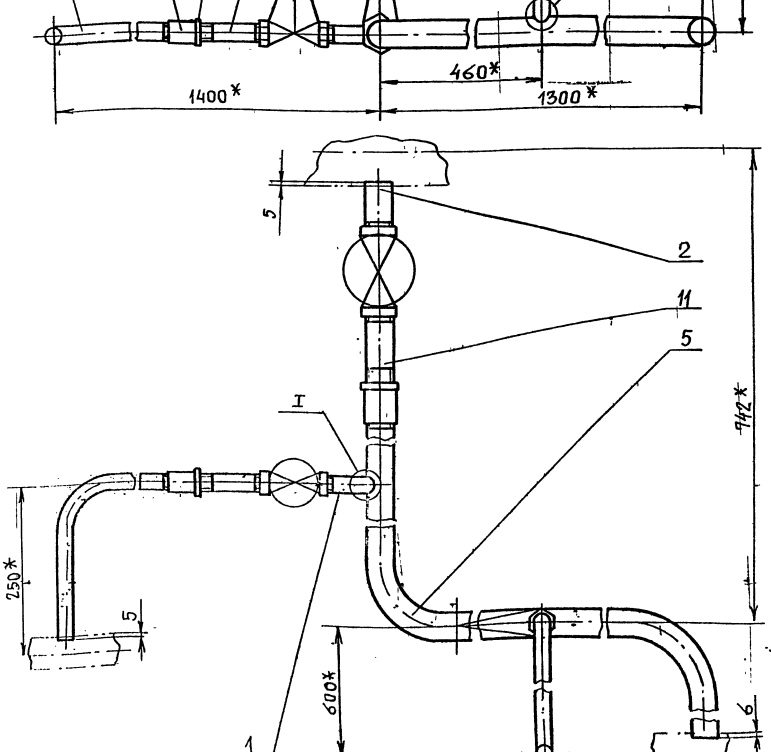

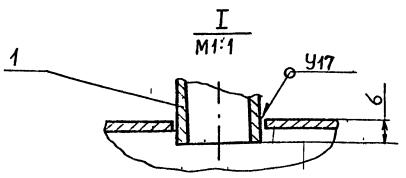

1. Предельные отклонения размеров $\pm \frac{t_2}{2}$
2. *Размеры для справок.

Т01Б.003.506.000СБ

Изм. Лист N докум. Подп. Дата

Разраб. Самохвалов
Пров. Сидоров
Гл.конструктор Сидоров
Н.контр. Ястребов
Утв. Катермакин

Трубопровод дренажный. Сборочный чертеж.

Лит	Масса	Масштаб
	13,82	1:5

Лист | Листов 1

Гипротехмонтаж Москва

Инв.N подл. | Подпись и дата | Взам.инв.N | Инв.N дубл. | Подпись и дата

Т016.003.506.001

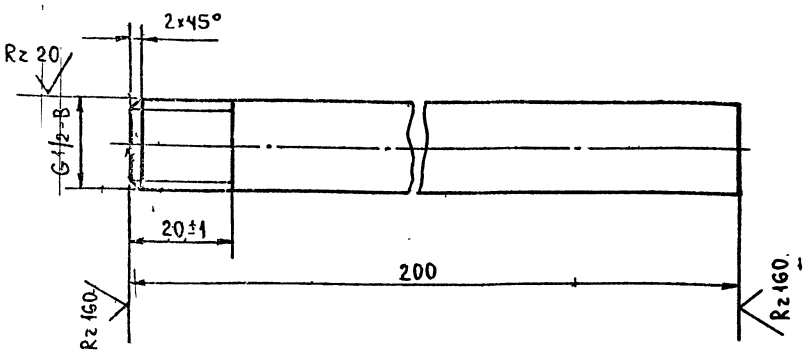

Неуказанные предельные отклонения размеров $\pm \frac{t_2}{2}$.

Изм.	Лист	№ докум.	Подп.	Дата	Т016.003.506.001	
Разраб.		Жигарева			Патрубок	Лит. / Масса 0,256 / Масштаб 1:1
Пров.		Самохвалов				Лист / Листов 1
Гл.конст.		Сидоров				
Н.контр.		Ястребов			Труба 15×2,8 ГОСТ 3262-75	ГИПРОТЕХМОНТАЖ Москва
Утв.		Кагерманян				

Формат А4

Т016.003.506.002

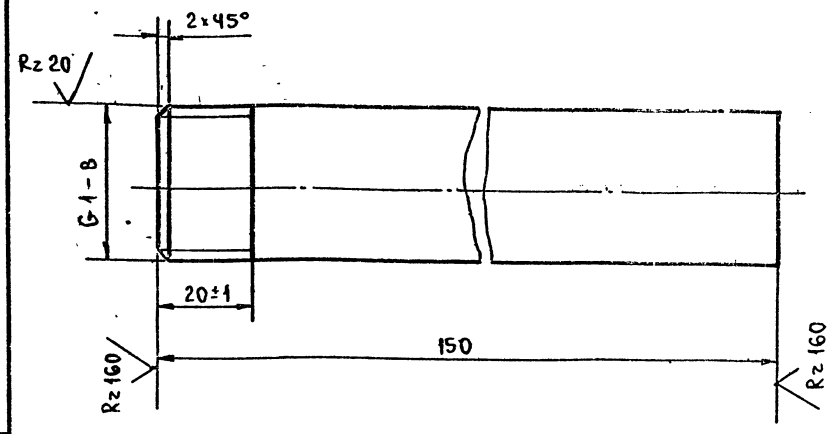

Неуказанные предельные отклонения размеров $\pm \frac{t_2}{2}$.

Изм.	Лист	№ докум.	Подп.	Дата	Т016.003.506.002	
Разраб.		Жигарева			Патрубок	Лит. / Масса 0,192 / Масштаб 1:1
Пров.		Самохвалов				Лист / Листов 1
Гл.конс.		Сидоров				
Н.контр.		Ястребов			Труба 25×3,2 ГОСТ 3262-75	ГИПРОТЕХМОНТАЖ Москва
Утв.		Кагерманян				

Формат А4

Т016.003.506.003

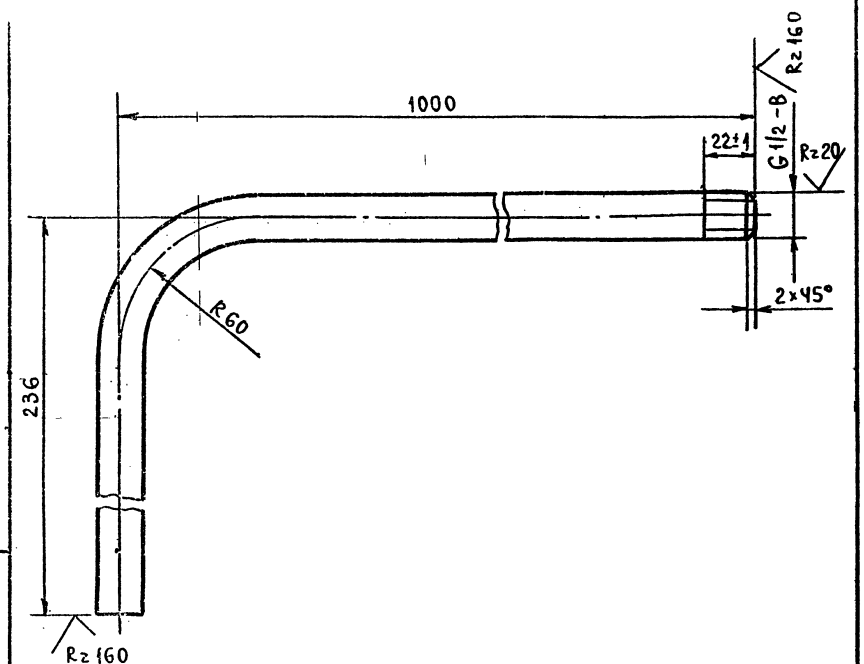

1. Неуказанные предельные отклонения размеров $\pm \frac{t_2}{2}$.
2. Длина трубной заготовки L=1210±1,2 мм.

Изм.	Лист	№ докум.	Подп.	Дата	Т016.003.506.003	
Разраб.		Жигарева			Патрубок	Лит. / Масса 1,54 / Масштаб 1:2
Пров.		Самохвалов				Лист / Листов 1
Гл.конст.		Сидоров				
Н.контр.		Ястребов			Труба 15×2,8 ГОСТ 3262-75	ГИПРОТЕХМОНТАЖ Москва
Утв.		Кагерманян				

Формат А4

Т016.003.506.004

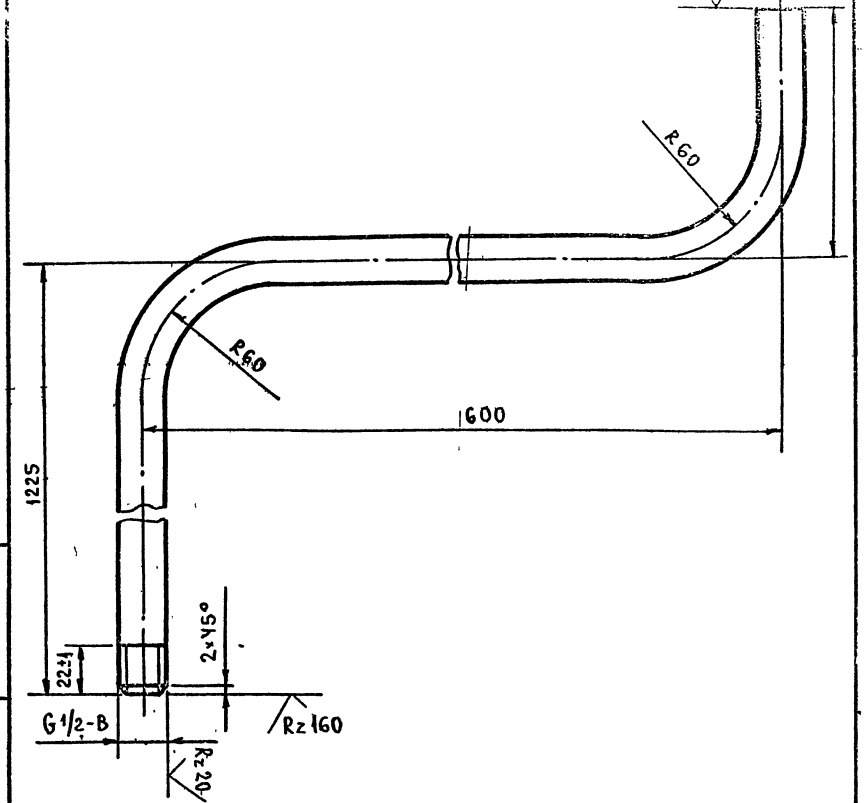

1 Неуказанные предельные отклонения размеров $\pm \frac{t_2}{2}$.
2 Длина трубной заготовки L=1883±1,2 мм.

Изм.	Лист	№ докум.	Подп.	Дата	Т016.003.506.004	
Разраб.		Жигарева			Патрубок	Лит. / Масса 2,41 / Масштаб 1:2
Пров.		Самохвалов				Лист / Листов 1
Гл.конст.		Сидоров				
Н.контр.		Ястребов			Труба 15×2,8 ГОСТ 3262-75	ГИПРОТЕХМОНТАЖ Москва
Утв.		Кагерманян				

Формат	Зона	Поз.	Обозначение	Наименование	Кол.	Примеч.
				Документация		
А2			Т01Б.003.511.000 СБ	Сборочный чертеж		
				Детали		
А3		1	Т01Б.003.511.001	Патрубок	1	
А3		2	Т01Б.003.511.002	Патрубок	1	
–		3	Т01Б.003.511.003	Патрубок		см. черт. Т01Б.003.511.000 СБ
				Труба 21,3х2,8 ГОСТ 3262-75		
				L = 327 ± 0,8 мм	1	0,4 кг
				Стандартные изделия		
		4		Муфта 15		
				ГОСТ 8966-75	1	
		5		Контргайка 15		
				ГОСТ 8968-75	1	
		6		Сгон 15		
				ГОСТ 8969-75	1	
		7		Вентиль 15КЧ 18П		
				Ду15, Ру16 ГОСТ 18161-72	1	

Изм.	Лист	№ докум.	Подп.	Дата	Т01Б.003.511.000			
Разраб.		Жигарева			Трубопровод	Лит.	Лист	Листов
Пров.		Самохвалов						1
Гл. констр.		Сидоров				Гипротехмонтаж, Москва		
Н. контр.		Ястребов						
Утв.		Кагерманянц						

Формат А4

Формат	Зона	Поз.	Обозначение	Наименование	Кол.	Примеч.
				Документация		
А3			Т01Б.003.512.000СБ	Сборочный чертеж		
				Детали		
А4		1	Т01Б.003.512.001	Патрубок	1	
А4		2	Т01Б.003.512.002	Патрубок	1	
А4		3	Т01Б.003.512.003	Патрубок	1	
А4		4	Т01Б.003.512.004	Патрубок	1	
				Стандартные изделия		
		5		Фланец 20-20-63		
				ГОСТ 12821-80 сталь 09Г2С	1	

Изм.	Лист	№ докум.	Подп.	Дата	Т01Б.003.512.000			
Разраб.		Жигарева			Трубопровод в БХОП	Лит.	Лист	Листов
Пров.		Самохвалов						1
Гл. констр.		Сидоров				Гипротехмонтаж, Москва		
Н. контр.		Ястребов						
Утв.		Кагерманянц						

Формат А4

Формат	Зона	Поз.	Обозначение	Наименование	Кол.	Примеч.
				Документация		
А3			Т01Б.003.513.000 СБ	Сборочный чертеж		
				Детали		
				Патрубки		
				Труба 89х3 ГОСТ 10704-76 / Б-ВСт3сп ГОСТ 10705-80		
БЧ		1	Т01Б.003.513.001	L = 638 ± 0,8 мм	1	3,98 кг
БЧ		2	Т01Б.003.513.002	L = 1685 ± 1,2 мм	1	11,62 кг
				Стандартные изделия		
		3		Отвод 90° 89х3,5		
				ГОСТ 17375-83	2	
		4		Фланец 1-80-2,5		
				ГОСТ 12821-80 ВСт3сп2	1	

Изм.	Лист	№ докум.	Подп.	Дата	Т01Б.003.513.000			
Разраб.		Жигарева			Трубопровод	Лит.	Лист	Листов
Пров.		Самохвалов						1
Гл. констр.		Сидоров				Гипротехмонтаж, Москва		
Н. контр.		Ястребов						
Утв.		Кагерманянц						

Формат А4

Инв. № подл. | Подп. и дата | Взам. инв. № | Инв. № дубл. | Подп. и дата

Серия 5.903-11 Выпуск 1-3

Формат	Зона	Поз.	Обозначение	Наименование	Кол.	Примеч.
				Документация		
А2			Т01Б.003.507.000 СБ	Сборочный чертеж		
				Детали		
А2		1	Т01Б.003.507.001	Патрубок		См. черт. Т01Б
				Труба 25×3,2 ГОСТ 3262-75	1	003.507.000СБ
						0,83 кг
А4		2	Т01Б.003.507.002	Патрубок	1	
А4		3	Т01Б.003.507.003	Патрубок	1	
А3		4	Т01Б.003.507.004	Патрубок	1	
				Стандартные изделия		
		5		Муфта 25 ГОСТ 8966-75	1	
		6		Контргайка 25 ГОСТ 8968-75	1	
		7		Сгон 25 ГОСТ 8969-75	1	
		8		Вентиль 15кч18п1 Ду25, Ру16 ГОСТ 18161-72	1	

Подпись и дата | Инв. № дубл. | Взам. инв. № | Подп. и дата | Инв. № подл.

Изм.	Лист	№ докум.	Подп.	Дата
Разраб.		Аникина		
Пров.		Самохвалов		
Гл. конст.		Сидоров		
Н. контр.		Ястребов		
Утв.		Кагерманянц		

Т01Б.003.507 000

Трубопровод дренажный

Лит	Лист	Листов
		1

ГИПРОТЕХМОНТАЖ Москва

Формат А4

Формат	Зона	Поз.	Обозначение	Наименование	Кол.	Примеч.
				Документация		
А3			Т01Б.003.508.000 СБ	Сборочный чертеж		
				Детали		
А4		1	Т01Б.003.508.001	Патрубок	1	
А4		2	Т01Б.003.508.002	Патрубок	1	
				Стандартные изделия		
		3		Вентиль 15кч18п1 Ду25, Ру16 ГОСТ 18161-72	1	

Подп. и дата | Инв. № дубл. | Взам. инв. № | Подп. и дата | Инв. № подл.

Изм.	Лист	№ докум.	Подп.	Дата
Разраб.		Аникина		
Пров.		Самохвалов		
Гл. конст.		Сидоров		
Н. контр.		Ястребов		
Утв.		Кагерманянц		

Т01Б 003 508.000

Трубопровод дренажный

Лит.	Лист	Листов
		1

ГИПРОТЕХМОНТАЖ Москва

Формат А4

Т01Б 003 512 000 СБ

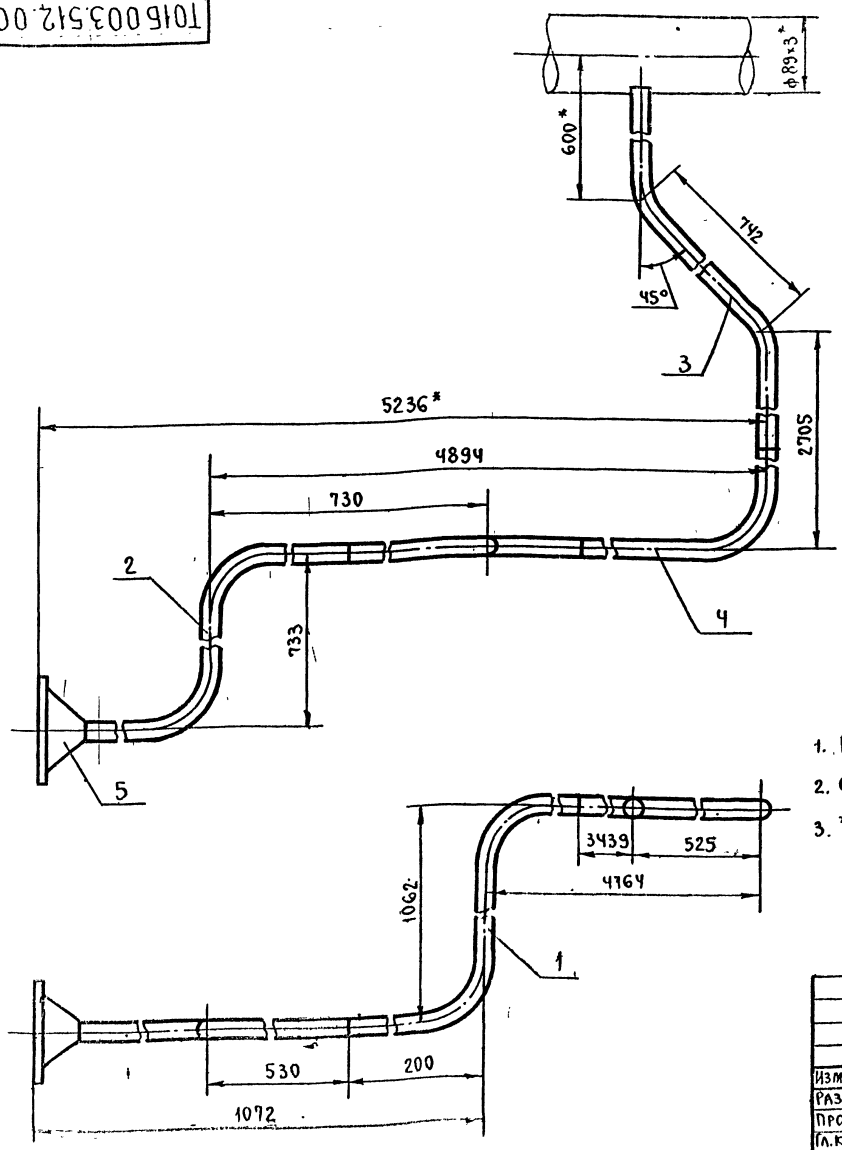

1. Предельные отклонения размеров $\pm \frac{t_2}{2}$.
2. Сварные швы С17 по ГОСТ 16037-80.
3. * Размеры для справок.

Подпись и дата | Инв. № дубл. | Взам. инв. № | Подп. и дата | Инв. № подл.

Изм.	Лист	№ докум.	Подп.	Дата
Разраб.		Жигарева		
Пров.		Самохвалов		
Гл. конст.		Сидоров		
Н. контр.		Ястребов		
Утв.		Кагерманянц		

Т01Б.003.512.000 СБ

Трубопровод в БХОЛ. Сборочный чертеж.

Лит	Масса	Масштаб
	14,04	1:5
Лист	Листов 1	

ГИПРОТЕХМОНТАЖ Москва

Формат А3

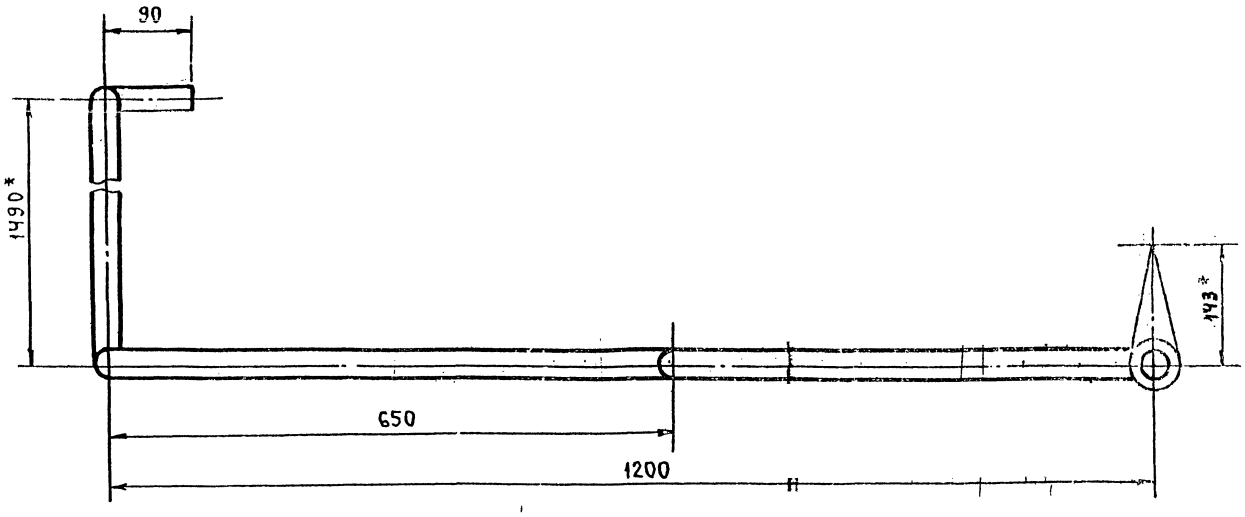

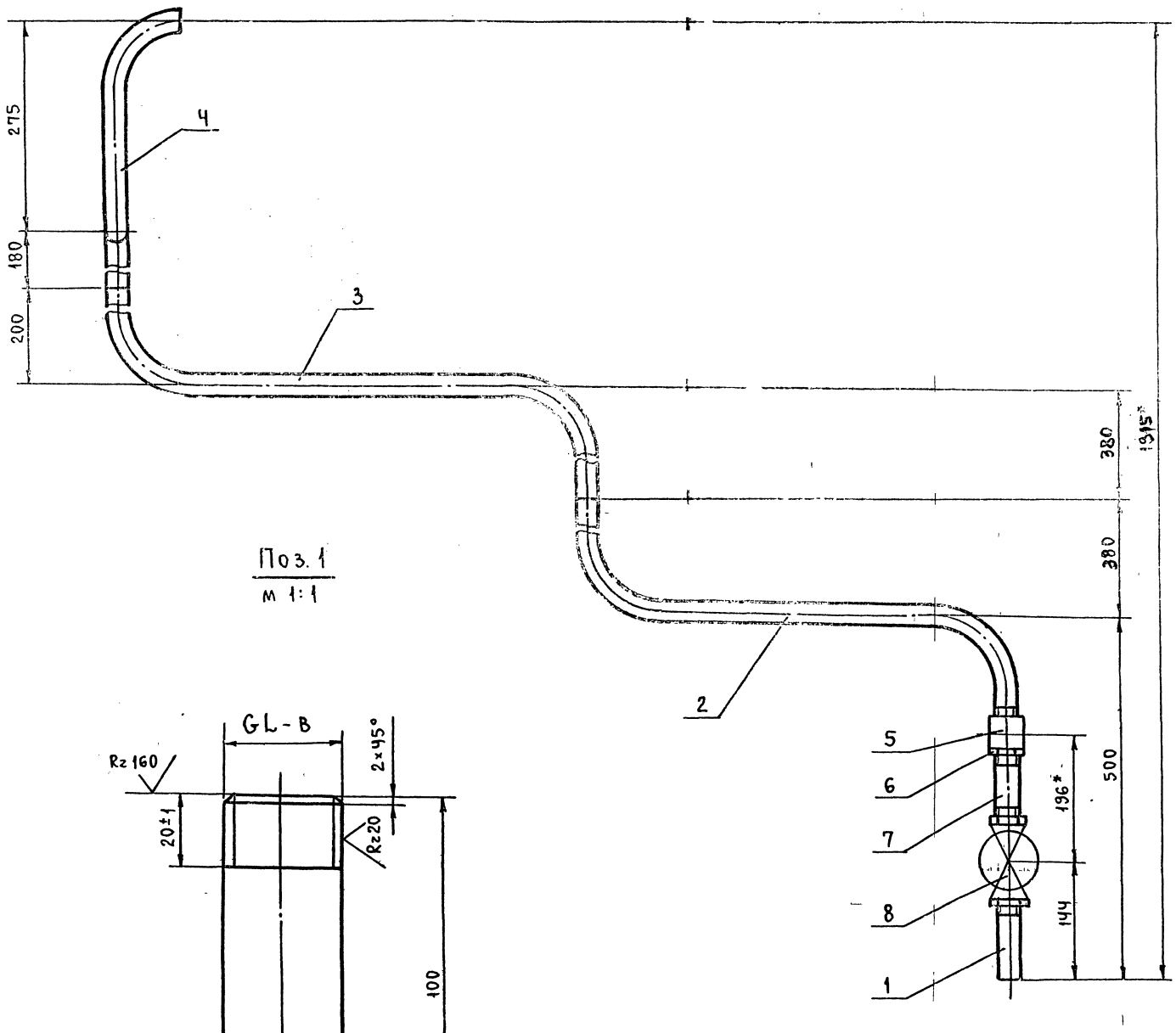

Поз. 1
м 1:1

1. Неуказанные предельные отклонения размеров $\pm \frac{t_2}{2}$.
2. Сварные швы С17 по ГОСТ 16037-80.
3. * Размеры для справок.

Изм.	Лист	№ докум.	Подп.	Дата	Т016.003.507.000СБ			
Разраб.		Аникина			Трубопровод дренажный. Сборочный чертеж.	Лит.	Масса	Масштаб
Пров.		Самохвалов					11,84	1:5
Гл. конст.		Сидоров				Лист	Листов 1	
Н. контр.		Эстребов				ГИПРОТЕХМОНТАЖ Москва		
Утв.		Кагерманян						

Инв. № подл. | Подпись и дата | Взам. инв. № | Инв. № дубл. | Подпись и дат.

ТО16.003.507.004

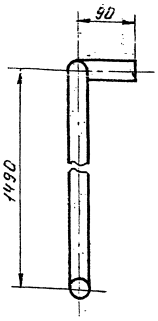

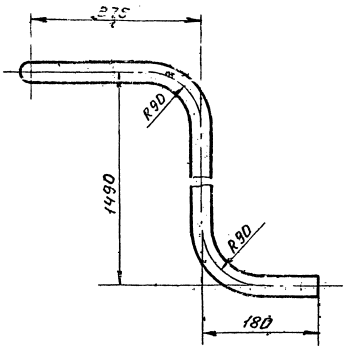

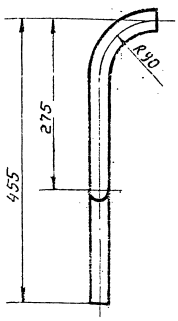

1. Неуказанные предельные отклонения размеров $\pm \frac{t_2}{2}$.
2. Длина трубной заготовки $L = 1918 \pm 1,2$ мм.

					ТО16.003.507.004				
Изм.	Лист	№ докум.	Подп.	Дата	Патрубок.	Лит.	Масса	Масшт.	
Разраб.		Аникина					4,58	1:5	
Пров.		Тимохвалов				Лист	Листов 1		
Гл. конс.		Сидоров							
Н. контр.		Ястребов			Труба 25×3,2 ГОСТ 3262-75	Гипротехмонтаж Москва			
Утв.		Когерманян							

Инв. № подл. | Подп. и дата | Взам. инв. № | Инв. № дубл. | Подп. и дата

ТО16.003.507.002

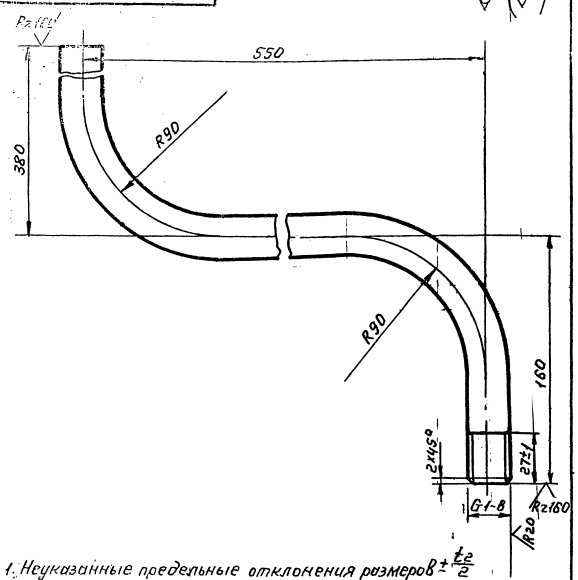

1. Неуказанные предельные отклонения размеров $\pm \frac{t_2}{2}$.
2. Длина трубной заготовки $L = 1012 \pm 1,2$ мм.

					ТО16.003.507.002				
Изм.	Лист	№ докум.	Подп.	Дата	Патрубок.	Лит.	Масса	Масшт.	
Разраб.		Нигарева					2,4	1:2	
Пров.		Тимохвалов				Лист	Листов 1		
Гл. констр.		Сидоров							
Н. контр.		Ястребов			Труба 25×3,2 ГОСТ 3262-75	Гипротехмонтаж Москва			
Утв.		Когерманян							

Формат А4

Инв. № подл. | Подп. и дата | Взам. инв. № | Инв. № дубл. | Подп. и дата

ТО16.003.507.003

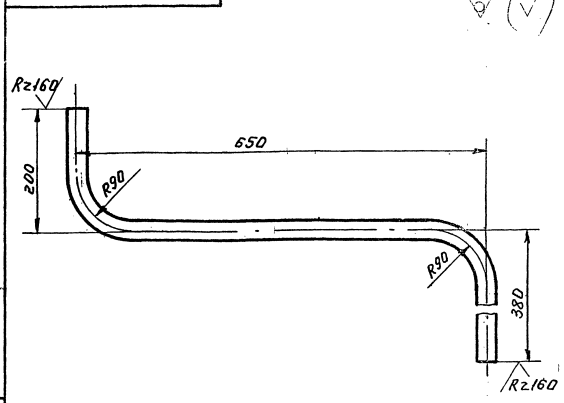

1. Предельные отклонения размеров $\pm \frac{t_2}{2}$.
2. Длина трубной заготовки $L = 1152 \pm 1,2$ мм.

					ТО16.003.507.003				
Изм.	Лист	№ докум.	Подп.	Дата	Патрубок	Лит.	Масса	Масшт.	
Разраб.		Аникина					2,75	1:5	
Пров.		Тимохвалов				Лист	Листов 1		
Гл. конс.		Сидоров							
Н. контр.		Ястребов			Труба 25×3,2 ГОСТ 3262-75	Гипротехмонтаж Москва			
Утв.		Когерманян							

 Формат А4

Инв.№ подл. | Подп. и дата | Взам. инв.№ | Инв.№ дубл. | Подп. и дата

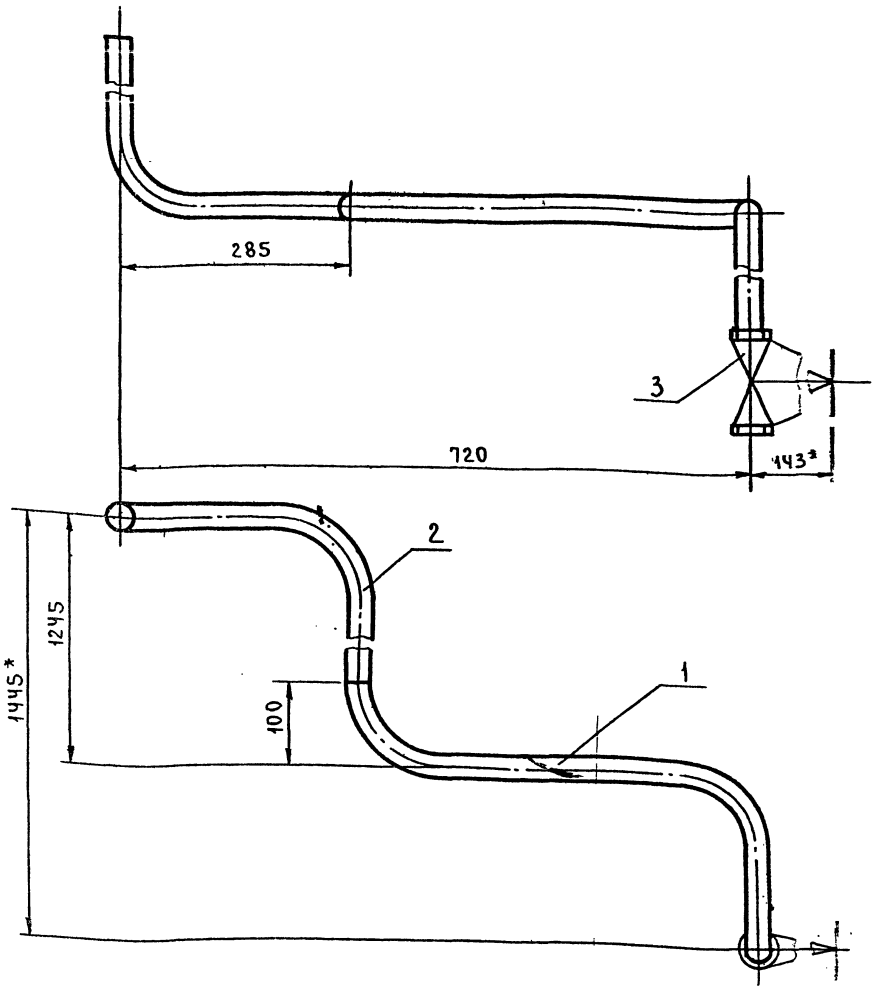

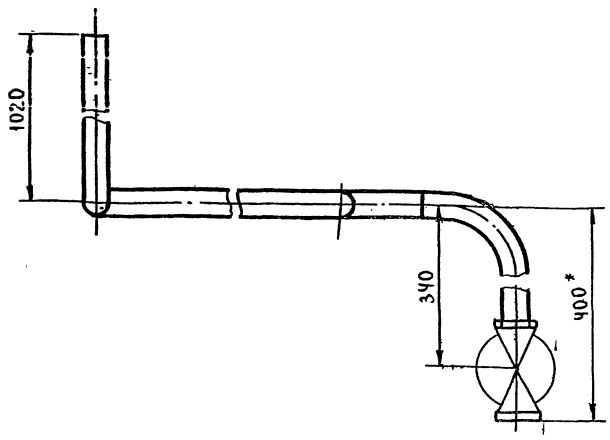

1. Неуказанные предельные отклонения размеров $\pm \frac{t2}{2}$.
2. Сварные швы С17 по ГОСТ 16037-80
3. *Размеры для справок

Изм.	Лист	№ докум.	Подп.	Дата	Т01Б.003.508.000СБ		
Разраб.		Аникина			Трубопровод дренажный. Сборочный чертеж.	Лит.	Масса: 9,18 / Масштаб: 1:5
Провер.		Самохвалов				Лист	Листов 1
Гл.конст.		Сидоров				Гипротехмонтаж Москва	
Н.контр.		Ястребов					
Утв.		Кагерманянц					

Формат А3

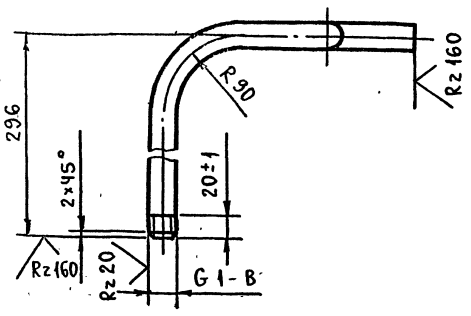

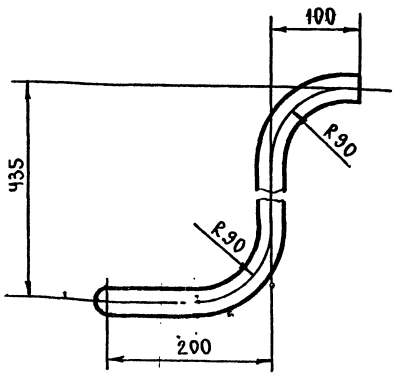

1. Неуказанные предельные отклонения размеров $\pm \frac{t2}{2}$.
2. Длина трубной заготовки $\tilde{L} = 914 \pm 0,8$ мм.

Изм.	Лист	№ докум.	Подп.	Дата	Т01Б.003.508.001		
Разраб.		Аникина			Патрубок	Лит.	Масса: 2,18 / Масштаб: 1:5
Пров.		Самохвалов				Лист	Листов 1
Гл.конст.		Сидоров				Гипротехмонтаж Москва	
Н.контр.		Ястребов					
Утв.		Кагерманянц			Труба 25×3,2 ГОСТ 3262-75		

Формат А4

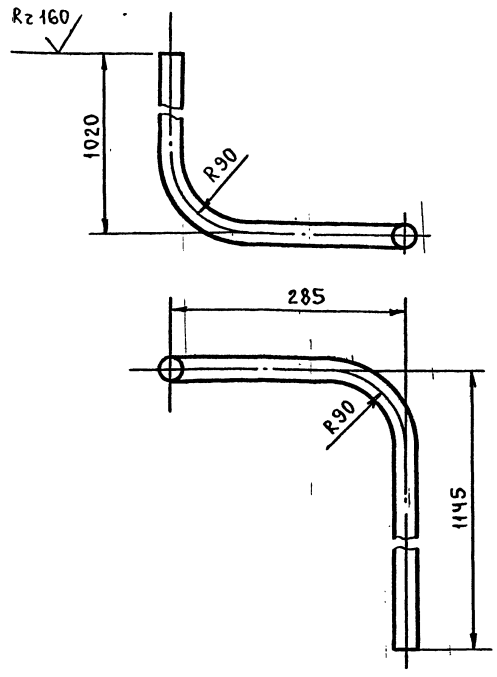

1. Неуказанные предельные отклонения размеров $\pm \frac{t2}{2}$.
2. Длина трубной заготовки $\tilde{L} = 2372 \pm 2,0$ мм.

Изм.	Лист	№ докум.	Подп.	Дата	Т01Б.003.508.002		
Разраб.		Аникина			Патрубок	Лит.	Масса: 5,6 / Масштаб: 1:5
Пров.		Самохвалов				Лист	Листов 1
Гл.конст.		Сидоров				Гипротехмонтаж Москва	
Н.контр.		Ястребов					
Утв.		Кагерманянц			Труба 25×3,2 ГОСТ 3262-75		

Формат А4

Серия 5.903-11 выпуск 1-3

Формат	Зона	Поз.	Обозначение	Наименование	Кол.	Примеч.
				Документация		
А3			Т01Б. 003.509. 000СБ	Сборочный чертеж		
				Детали		
А4		1	Т01Б. 003.509. 001	Патрубок	2	
А4		2	Т01Б. 003.509. 002	Патрубок	2	
А4		3	Т01Б. 003.509. 003	Патрубок	1	
А4		4	Т01Б. 003.509. 004	Патрубок	1	
Б4		5	Т01Б. 003.509. 005	Патрубок		
				Труба 57×3 ГОСТ 10704-76 / В-ВСт3сп ГОСТ 10705-80		
				L = 1575 ± 1,2 мм	1	6,3 кг
				Стандартные изделия		
		6		Отвод 90° 57×3		
				ГОСТ 17375-83	1	
		7		Заглушка - 57×3		
				ГОСТ 17379-83	1	
		8		Муфта 15		
				ГОСТ 8966-75	2	
		9		Контргайка		
				ГОСТ 8968-75	2	
		10		Сгон 15		
				ГОСТ 8969-75	2	

Инв. № подл. | Подпись и дата | Взам. инв. № | Инв. № дубл. | Подп. и дата

Изм	Лист	№ докум.	Подп.	Дата
Разраб.		Агеева		
Пров.		Самохвалов		
Гл. констр.		Сидоров		
Н. контр.		Ястребов		
Утв.		Кагерманян		

Т01Б. 003.509. 000

Трубопровод дренажный

Лит.	Лист	Листов
	1	2

Гипротехмонтаж Москва

Формат А4

Формат	Зона	Поз.	Обозначение	Наименование	Кол.	Примеч.
		11		Вентиль 15кч 18п		
				Ду 15, Ру16 ГОСТ 18161-72	2	

Инв. № подл. | Подпись и дата | Взам. инв. № | Инв. № дубл. | Подп. и дата

Изм	Лист	№ докум.	Подп.	Дата

Т01Б. 003. 509. 000 — Лист 2

Формат А4

Т01Б. 003.509. 000СБ

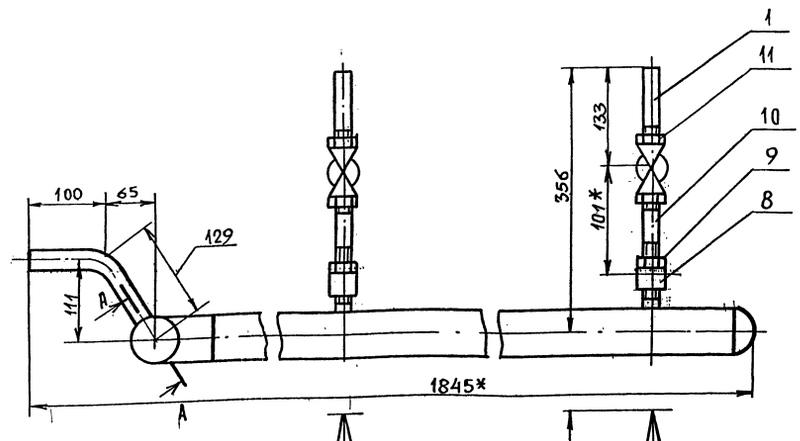

I
М1:1

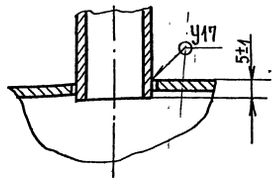

А - А повернуто
М1:2

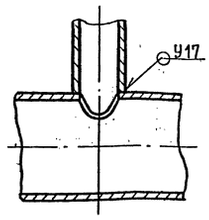

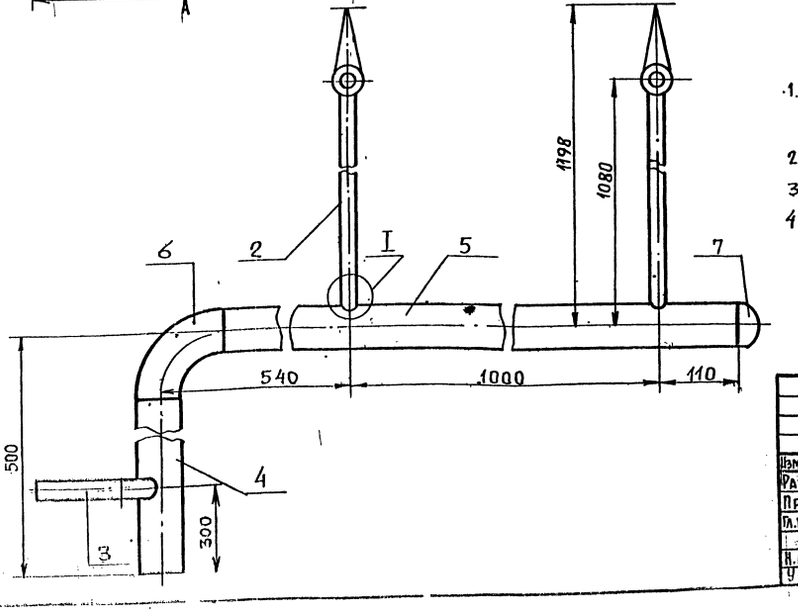

1. Шероховатость поверхности деталей поз. 4 и 5 по торцам Rz 160
2. Неуказанные предельные отклонения размеров $\pm \frac{t_2}{2}$.
3. Сварные швы С17 по ГОСТ 16037-80.
4. * Размеры для справок.

Изм	Лист	№ докум.	Подп.	Дата
Разраб.		Агеева		
Пров.		Самохвалов		
Гл. констр.		Сидоров		
Н. контр.		Ястребов		
Утв.		Кагерманян		

Т01Б. 003.509. 000СБ

Трубопровод дренажный
Сборочный чертеж

Лит.	Масса	Масшт.
	14,0	1:5

Лист | Листов 1

Гипротехмонтаж Москва

Инв. № подл. | Подпись и дата | Взам. инв. № | Инв. № дубл. | Подп. и дата

ТО16.003 509.001

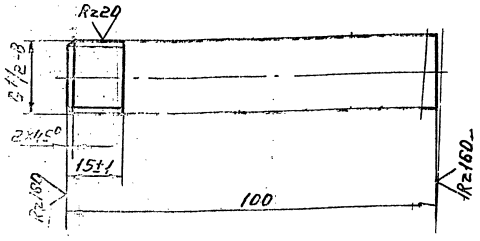

Неуказанные предельные отклонения размеров $\pm\frac{t_2}{2}$.

					ТО16.003 509.001
Изм.	Лист	№ докум.	Подп.	Дата	
Разраб.		Агеева			Патрубок
Пров.		Самохвалов			Лит. / Масса 0,1 / Масшт. 1:1
Т.контр.		Сидоров			Лист / Листов 1
Н.контр.		Ястребов			Труба 15×2,8 ГОСТ 3262-75
Утв.		Катермина			Гипротехмонтаж Москва

ТО16.003 509.002

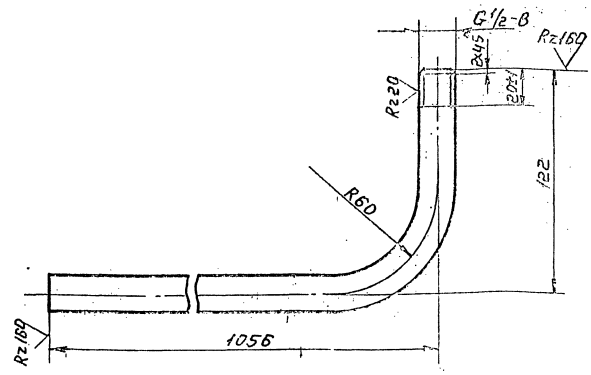

1. Неуказанные предельные отклонения размеров $\pm\frac{t_2}{2}$.
2. Длина трубной заготовки $L = 1152 \pm 1,2$ мм.

					ТО16.003 509.002
Изм.	Лист	№ докум.	Подп.	Дата	
Разраб.		Агеева			Патрубок
Пров.		Самохвалов			Лит. / Масса / Масшт.
Т.контр.		Сидоров			Лист / Листов
Н.контр.		Ястребов			Труба 15×2,8 ГОСТ 3262-75
Утв.		Катермина			Гипротехмонтаж Москва

ТО16.003 509.003

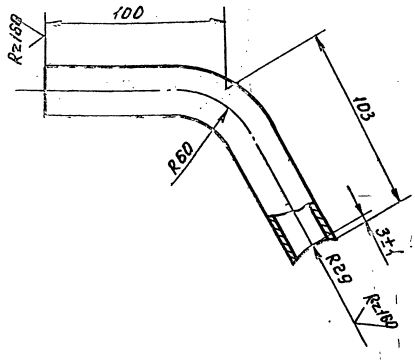

1. Неуказанные предельные отклонения размеров $\pm\frac{t_2}{2}$.
2. Длина трубной заготовки $L = 177 \pm 0,5$ мм.

					ТО16.003 509.003
Изм.	Лист	№ докум.	Подп.	Дата	
Разраб.		Агеева			Патрубок
Пров.		Самохвалов			Лит. / Масса 0,3 / Масшт. 1:2
Т.контр.		Сидоров			Лист / Листов 1
Н.контр.		Ястребов			Труба 27×2,8-12×18Н10Т ГОСТ 9941-81
Утв.					Гипротехмонтаж Москва

ТО16.003.509.004

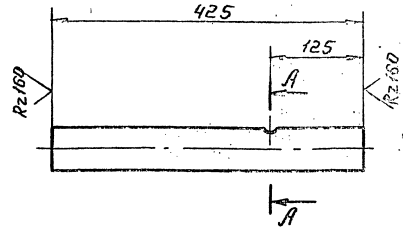

А-А
М 1:25

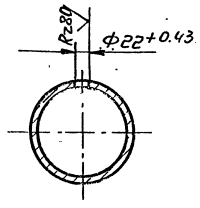

Неуказанные предельные отклонения размеров $\pm\frac{t_2}{2}$.

					ТО16.003.509.004
Изм.	Лист	№ докум.	Подп.	Дата	
Разраб.		Агеева			Патрубок
Пров.		Самохвалов			Лит. / Масса 1,7 / Масшт. 1:5
Т.контр.		Сидоров			Лист / Листов 1
Н.контр.		Ястребов			Труба 57×3 ГОСТ 10704-76 / В ВСт3сп ГОСТ 10705-80
Утв.					Гипротехмонтаж Москва

Серия 5.903-11 Выпуск 1-3

Инв. № подл. | Подп. и дата | Взам. инв. № | Инв. № дубл. | Подп. и дата

Серия 5.903-11 Выпуск 1-3

Формат	Зона	Поз.	Обозначение	Наименование	Кол.	Прим.
				Документация		
А3			Т016.003 510.000 СБ	Сборочный чертеж		
				Детали		
				Патрубки		
				Труба 89×3 ГОСТ 10704-76 / В-ВСт3сп ГОСТ 10705-80		
Б4		1	Т016.003 510.001	L = 220 ± 0.5 мм	1	1.4 кг
Б4		2	Т016.003 510.002	L = 640 ± 0.8 мм	1	4.07 кг
Б4		3	Т016.003 510.003	L = 120 ± 0.5 мм	1	0.76 кг
		4	Т016.003 510.004	L = 170 ± 0.5 мм	1	см. черт. Т016.003 510.000 СБ
				Стандартные изделия		
		5		Отвод 90° 89×3.5 ГОСТ 17375-83	3	
		6		Фланец 1-80-10 ГОСТ 12821-80 ВСт3сп2	2	
		7		Болт М16-6д×55.58 ГОСТ 7798-70	8	
		8		Гайка М16-6Н.5 ГОСТ 5915-70	8	
		9		Прокладка А-80-10 ГОСТ 15180-70	2	
		10		Шайба 16.01.08 кп ГОСТ 11371-78	8	

Т016.003 510.000

Трубопровод

Изм.	Лист	№ докум.	Подп.	Дата
Разраб.	Резцова			
Пров.	Самохвалов			
Гл.констр.	Сидоров			
Н.контр.	Ястребов			
Утв.	Чистяковская			

Лит. | Лист 1 | Листов 2

Гипротехмонтаж Москва

Формат А4

Формат	Зона	Поз.	Обозначение	Наименование	Кол.	Прим.
		11		Задвижки 30ч 6бр Ду80, Ру10 ГОСТ 8437-75	1	

Т016.003 510.000

Лист 2

Формат А4

Инв. № подл. | Подп. и дата | Взам. инв. № | Инв. № дубл. | Подп. и дата

Т016.003 510.000 СБ

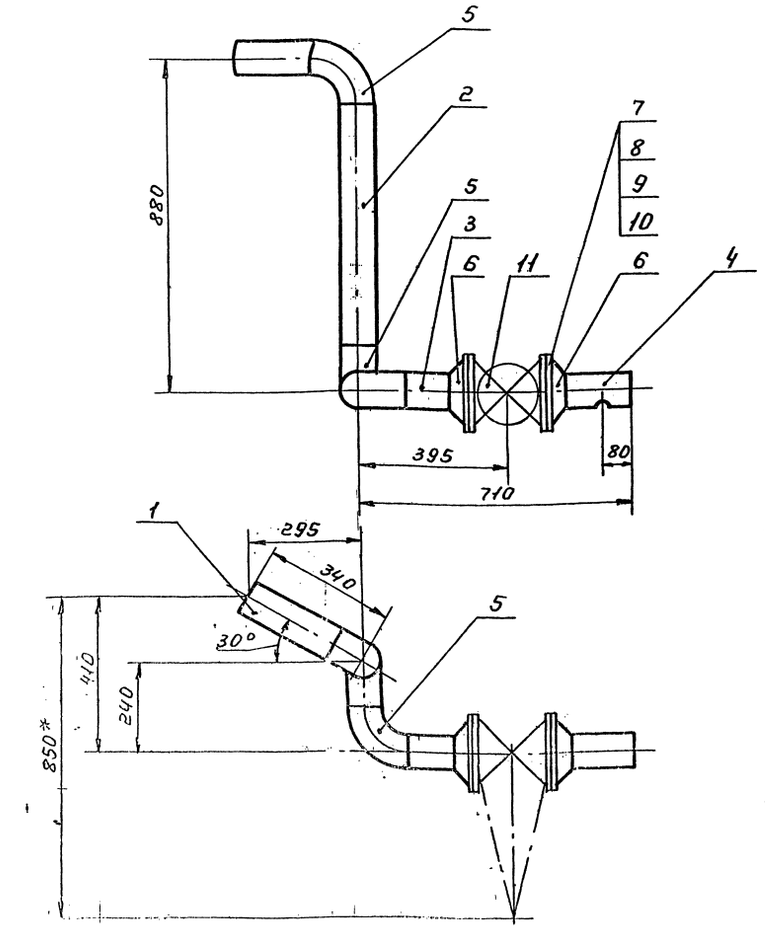

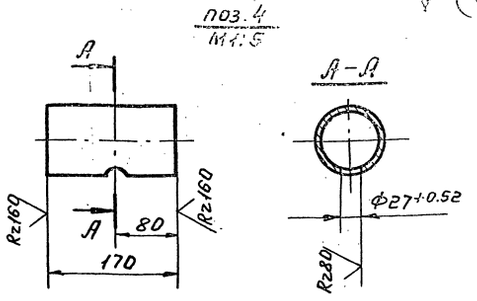

1. Неуказанные предельные отклонения размеров $\pm\frac{t_2}{2}$.
2. Шероховатость поверхности деталей поз. 1; 2; 3 и 4 по торцам Rz160.
3. Сварные швы С17 по ГОСТ 16037-80.
4. *Размеры для справок.

Изм.	Лист	№ докум.	Подп.	Дата
Разраб.	Резцова			
Пров.	Самохвалов			
Гл.констр.	Сидоров			
Н.контр.	Ястребов			
Утв.	Чистяковская			

Т016.003 510.000 СБ

Трубопровод

Сборочный чертеж

Лит.	Масса	Масшт.
	49.2	1:10

Лист | Листов 1

Гипротехмонтаж Москва

Инв. № подл. | Подп. и дата | Взам. инв. № | Инв. № дубл. | Подп. и дата

23205-12 44

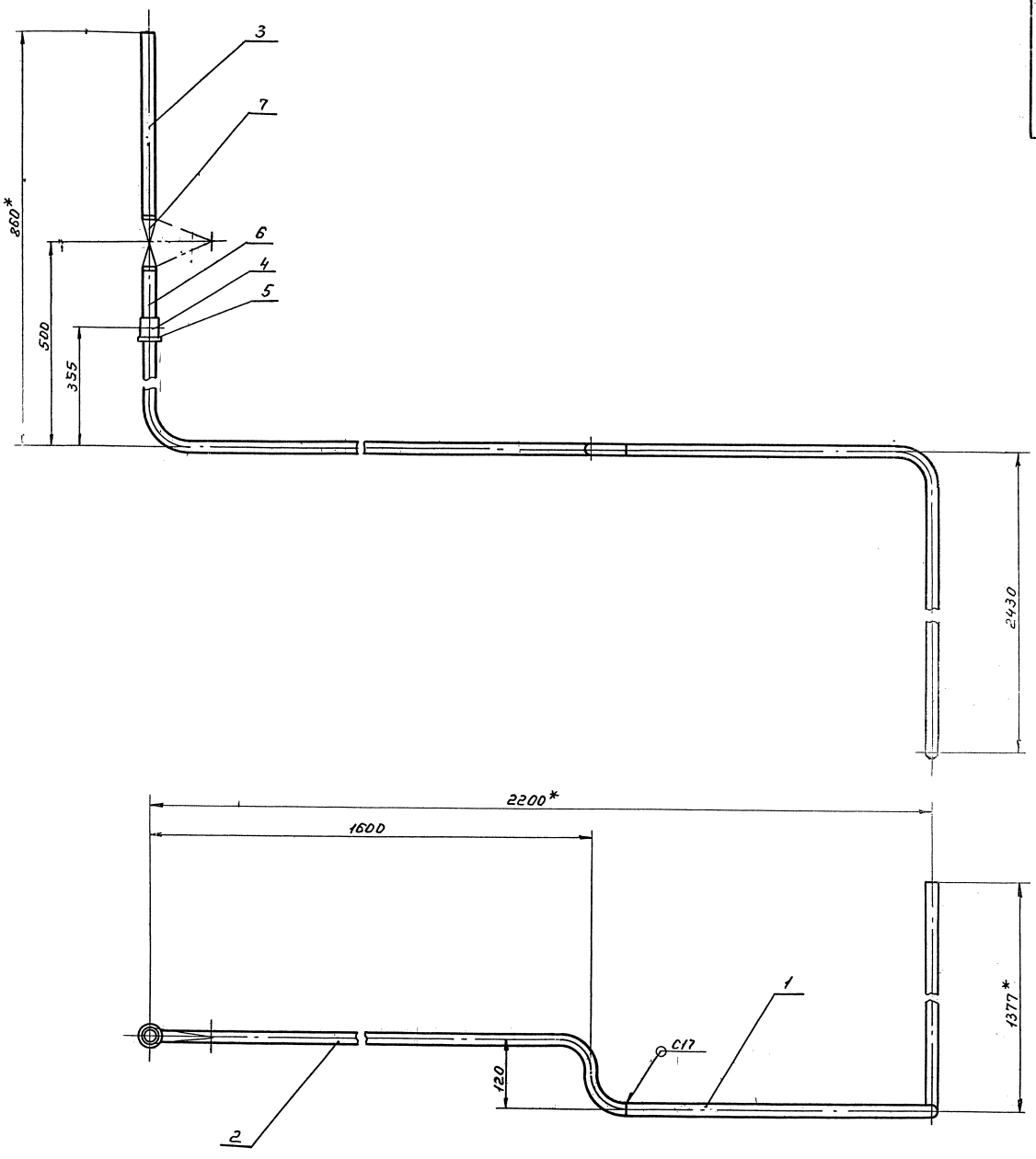

1. Неуказанные предельные отклонения размеров $\pm \frac{t_2}{2}$.
2. Сварные швы по ГОСТ 16037-80.
3. *Размеры для справок.

поз. 3

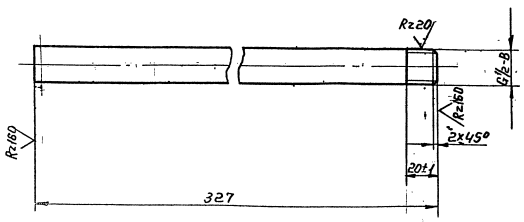

					Т01Б.003 511.000 СБ.			
Изм.	Лист	№ докум.	Подп.	Дата		Лит.	Масса	Масшт.
Разраб.		Резцова			Трубопровод. Сборочный чертеж.		8.7	1:5
Пров.		Семехвилов				Лист	Листов 1	
Т.контр.		Сидоров						
Н.контр.		Ястребов				Гипротехмонтаж Москва		
Утв.		Интернет						

Инв.№ подл. | Подп. и дата | Взам. инв.№ | Инв.№ дубл. | Подп. и дата

Т016.003.511.001

Серия 5.903-11. Выпуск 1-3

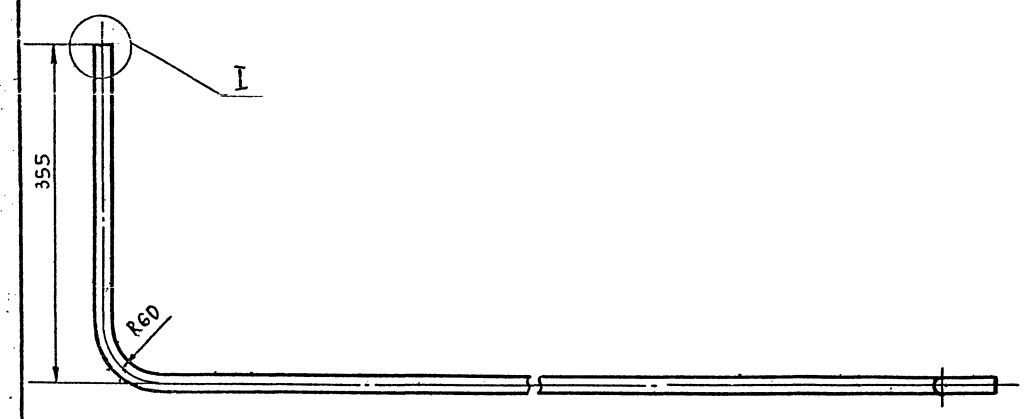

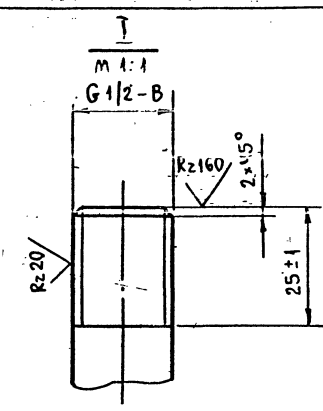

1. Неуказанные предельные отклонения размеров $\pm \frac{t_2}{2}$.
2. Длина трубной заготовки $L = 1997 \pm 1,2$ мм.

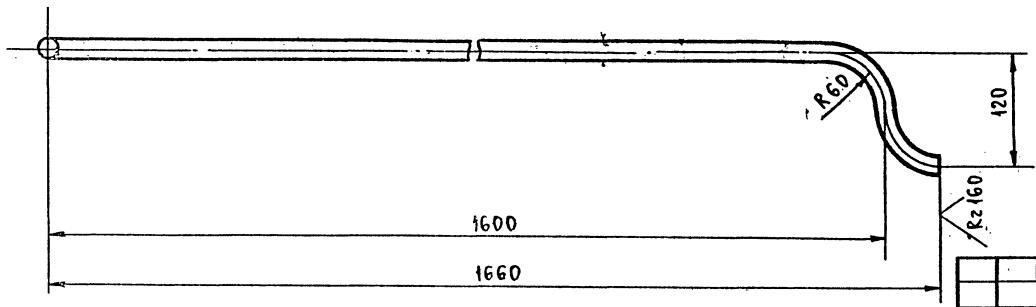

Изм.	Лист	№ докум.	Подп.	Дата
Разраб.		Резцова		
Пров.		Самохвалов		
Гл. конст.		Сидоров		
Н. контр.		Ястребов		
Утв.		Кагерманян		

Т016.003.511.001

Патрубок

Лит.	Масса	Масштаб
	2,4	1:5
Лист	Листов 1	

Труба 15×2,8 ГОСТ 3262-75

ГИПРОТЕХМОНТАЖ Москва

Формат А3

Инв.№ подл. | Подпись и дата | Взам. инв.№ | Инв.№ дубл. | Подпись и дата

Т016.003.511.002

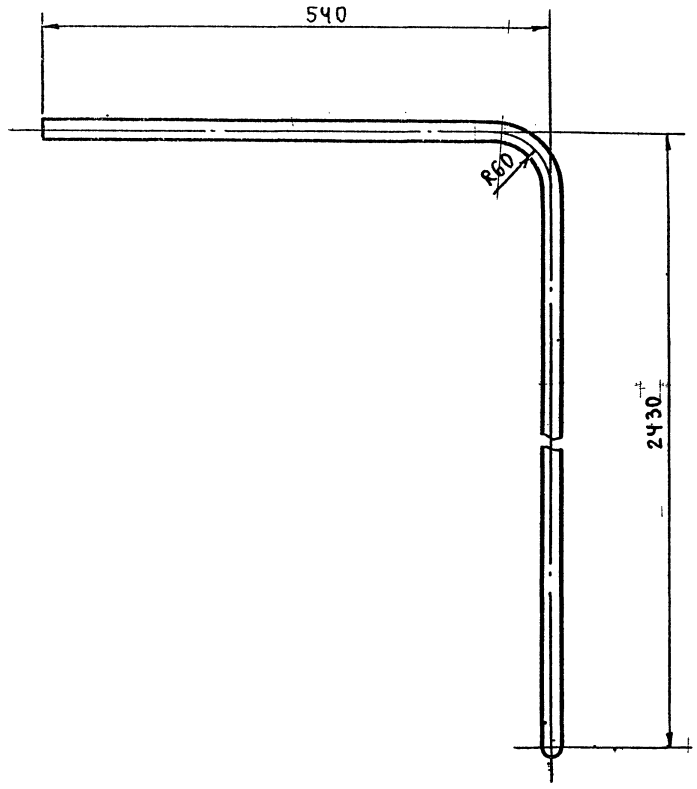

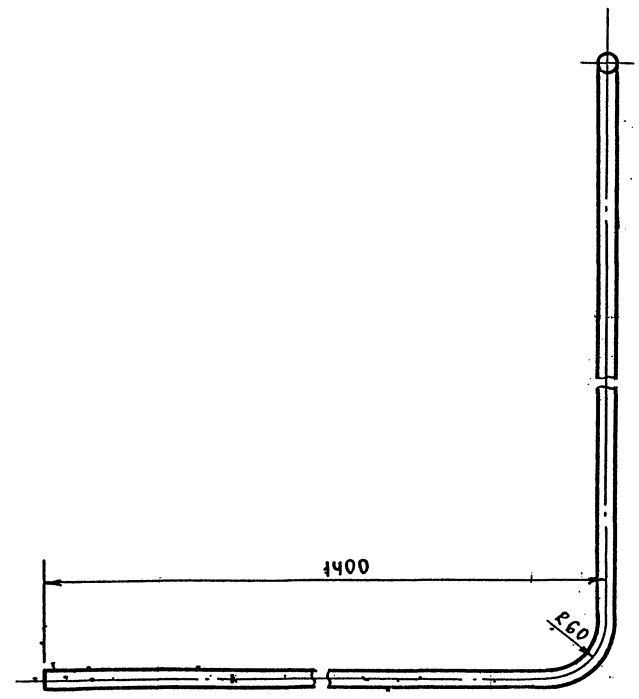

1. Неуказанные предельные отклонения размеров $\pm \frac{t_2}{2}$.
2. Длина трубной заготовки $L = 4318 \pm 3,0$ мм.

Изм.	Лист	№ докум.	Подп.	Дата
Разраб.		Резцова		
Пров.		Самохвалов		
Гл. конст.		Сидоров		
Н. контр.		Ястребов		
Утв.		Кагерманян		

Т016.003.511.002

Патрубок

Лит.	Масса	Масштаб
	5,0	1:5
Лист	Листов 1	

Труба 15×2,8 ГОСТ 3262-75

ГИПРОТЕХМОНТАЖ Москва

Инв.№ подл. | Подпись и дата | Взам. инв.№ | Инв.№ дубл. | Подпись и дата

Т016.003.512.001

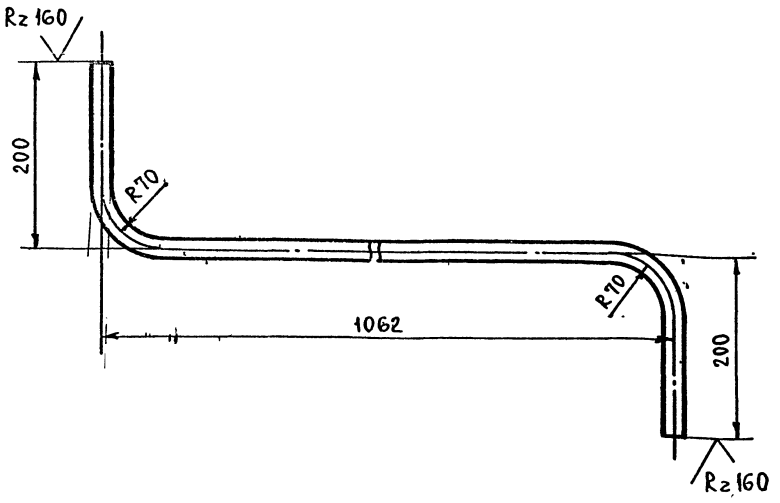

1. Предельные отклонения размеров $\pm \frac{t_2}{2}$.
2. Длина трубной заготовки L=1402±1,2 мм.

					Т016.003.512.001		
Изм.	Лист	№ докум.	Подп.	Дата	Патрубок	Лит	Масса / Масштаб
Разраб.		Жигарева					1,58 / 1:5
Пров.		Самохвалов				Лист	Листов 1
Т.контр.		Сидоров			Труба 25×2-12Х18Н10Т ГОСТ 9941-81	ГИПРОТЕХМОНТАЖ Москва	
Н.контр.		Ястребов					
Утв.		Кагерманян					

Инв.№ подл. | Подп. и дата | Взам. инв.№ | Инв.№ дубл. | Подп. и дата

Формат А4

Т016.003.512.002

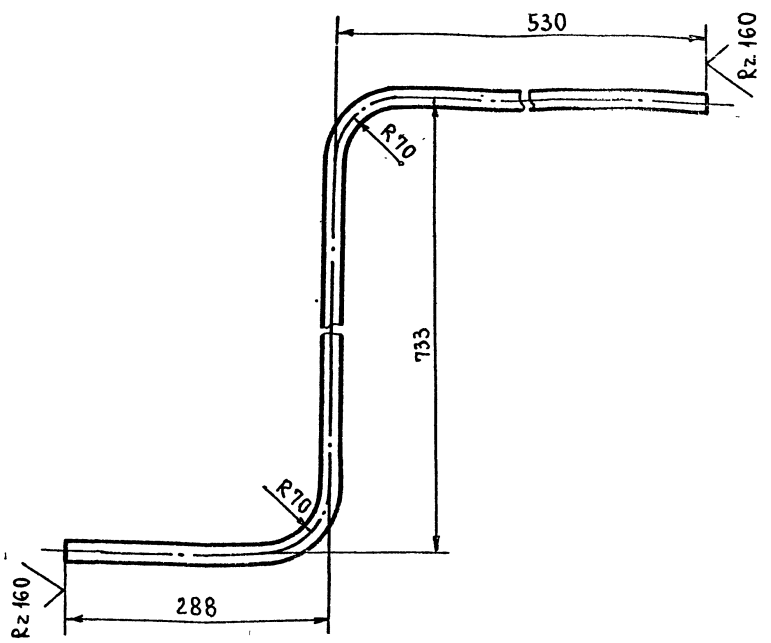

1. Предельные отклонения размеров $\pm \frac{t_2}{2}$.
2. Длина трубной заготовки L=1491±1,2 мм.

					Т016.003.512.002		
Изм.	Лист	№ докум.	Подп.	Дата	Патрубок	Лит	Масса / Масштаб
Разраб.		Жигарева					1,68 / 1:5
Пров.		Самохвалов				Лист	Листов 1
Т.контр.		Сидоров			Труба 25×2-12Х18Н10Т ГОСТ 9941-81	ГИПРОТЕХМОНТАЖ Москва	
Н.контр.		Ястребов					
Утв.		Кагерманян					

Инв.№ подл. | Подп. и дата | Взам. инв.№ | Инв.№ дубл. | Подп. и дата

Формат А4

Т016.003.512.003

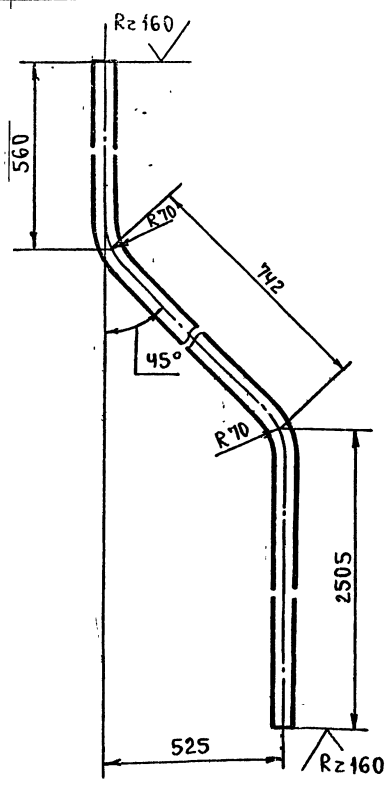

1. Предельные отклонения размеров $\pm \frac{t_2}{2}$.
2. Длина трубной заготовки L=3807±3,0 мм.

					Т016.003.512.003		
Изм.	Лист	№ докум.	Подп.	Дата	Патрубок	Лит.	Масса / Масштаб
Разраб.		Жигарева					4,3 / 1:5
Пров.		Самохвалов				Лист	Листов 1
Т.контр.		Сидоров			Труба 25×2-12Х18Н10Т ГОСТ 9941-81	ГИПРОТЕХМОНТАЖ Москва	
Н.контр.		Ястребов					
Утв.		Кагерманян					

Инв.№ подл. | Подп. и дата | Взам. инв.№ | Инв.№ дубл. | Подп. и дата

Формат А4

Т016.003.512.004

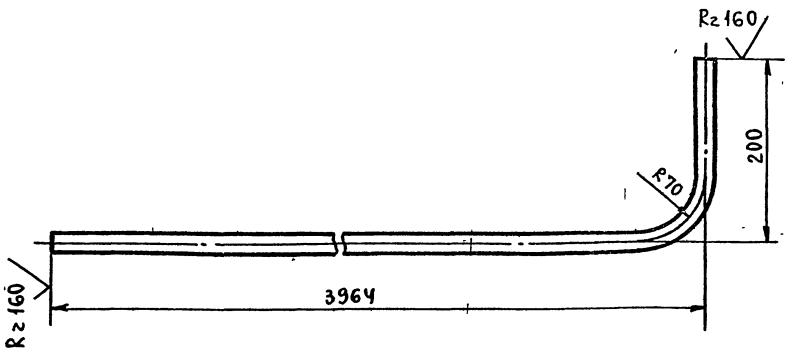

1. Предельные отклонения размеров $\pm \frac{t_2}{2}$.
2. Длина трубной заготовки L=4134±3,0 мм.

					Т016.003.512.004		
Изм.	Лист	№ докум.	Подп.	Дата	Патрубок	Лит.	Масса / Масштаб
Разраб.		Жигарева					4,67 / 1:5
Пров.		Самохвалов				Лист	Листов 1
Т.контр.		Сидоров			Труба 25×2-12Х18Н10Т ГОСТ 9941-81	ГИПРОТЕХМОНТАЖ Москва	
Н.контр.		Ястребов					
Утв.		Кагерманян					

Инв.№ подл. | Подп. и дата | Взам. инв.№ | Инв.№ дубл. | Подп. и дата

Формат А4

Серия 5.903-11 выпуск 1-3

Формат	Зона	Поз.	Обозначение	Наименование	Кол.	Примечание
				Документация		
А2			А12В 060 000 СБ	Сборочный чертеж		
А2			А12В 060 000 СО	Схема автоматизации		
А2			А12В 060 000 Э4	Схема электрических соединений		
				Сборочные единицы		
А4		1	А12В 058.010	Статив	1	
А4		2	А12В 058.020	Статив	1	
А4		3	А12В 058.030-01	Сочленение исполнительного механизма МЭО-100/25-0,25 Р с регулирующим клапаном Г-33 б	1	
А4		4	А12В 058.060-01	Сочленение исполнительного механизма МЭО-100/25-0,25 Р с регулирующим клапаном	1	
А4		5	А12В 060.010	Сочленение исполнительного механизма МЭО-100/25-0,25 Р с регулирующим клапаном	1	

Инв. № подл. | Подп. и дата | Взам. инв. № | Инв. № дубл. | Подп. и дата

А12В 060.000

Изм. Лист N докум. Подп. Дата

Разраб. Чеботарь
Пров. Брайкин
Рук. гр. Брайкин
Н. контр. Литвак
Утв. Спивак

Крупноблочная дезаэрационная питательная установка КБДПУ 25-76
Установка приборов контроля и автоматизации

Лит. И | Лист 1 | Листов 3

САНТЕХПРОЕКТ

Формат А4

Формат	Зона	Поз.	Обозначение	Наименование	Кол.	Примечание
				Стандартные изделия		
		6		Сосуд уравнительный СУМ-63 ОСТ25-1160-84	2	
				Прочие изделия		
		7		Установка Г-16-80 манометра МТП 160×6 ТКЧ-3136-70	1	
		8		Установка В-16-225 манометра МТП 160×1 ТКЧ-3139-70	2	
		9		Установка Г-16-225 манометра МТП 160×6 ТКЧ-3138-70	1	
		10		Установка Г-16-225 манометра МТП 160×10 ТКЧ-3138-70	1	
		11		Установка Г-16-225 мановакуумметра МВТП 160×1,5 ТКЧ-3138-70	1	
		12		Установка В-200-450 мановакуумметра МВТП 160×1,5 ТКЧ-3141-70	1	
		13		Установка 1 датчика ДПЭ-1 ТМ4-113-74	4	

Инв. № подл. | Подп. и дата | Взам. инв. № | Инв. № дубл. | Подп. и дата

А12В060.000

Изм. Лист N докум. Подп. Дата

Лист 2

Формат А4

Формат	Зона	Поз.	Обозначение	Наименование	Кол.	Примечание
		14		Установка термометра П41240 103 в оправе на Ру6 кгс/см² ТМ4-142-75	5	
		15		Установка термометра П5 1240 103 в оправе на Ру6 кгс/см² ТМ4-142-75	2	
				Материалы		
		16		Труба 14×2 ГОСТ 8734-75 / ДГОСТ 8733-74	64	м

Приборы контроля и автоматизации заказываются по заказной спецификации раздела автоматизации рабочего проекта котельной

Изделия, изготавливаемые по типовым монтажным чертежам ТМ и отраслевым нормалям, типовые конструкции ТК поставляются Главмонтажавтоматикой Минмонтажспецстроя СССР.

Инв. № подл. | Подп. и дата | Взам. инв. № | Инв. № дубл. | Подп. и дата

А12В060.000.

Изм. Лист N докум. Подп. Дата

Лист 3

Серия 5.903-11 Выпуск 1-3

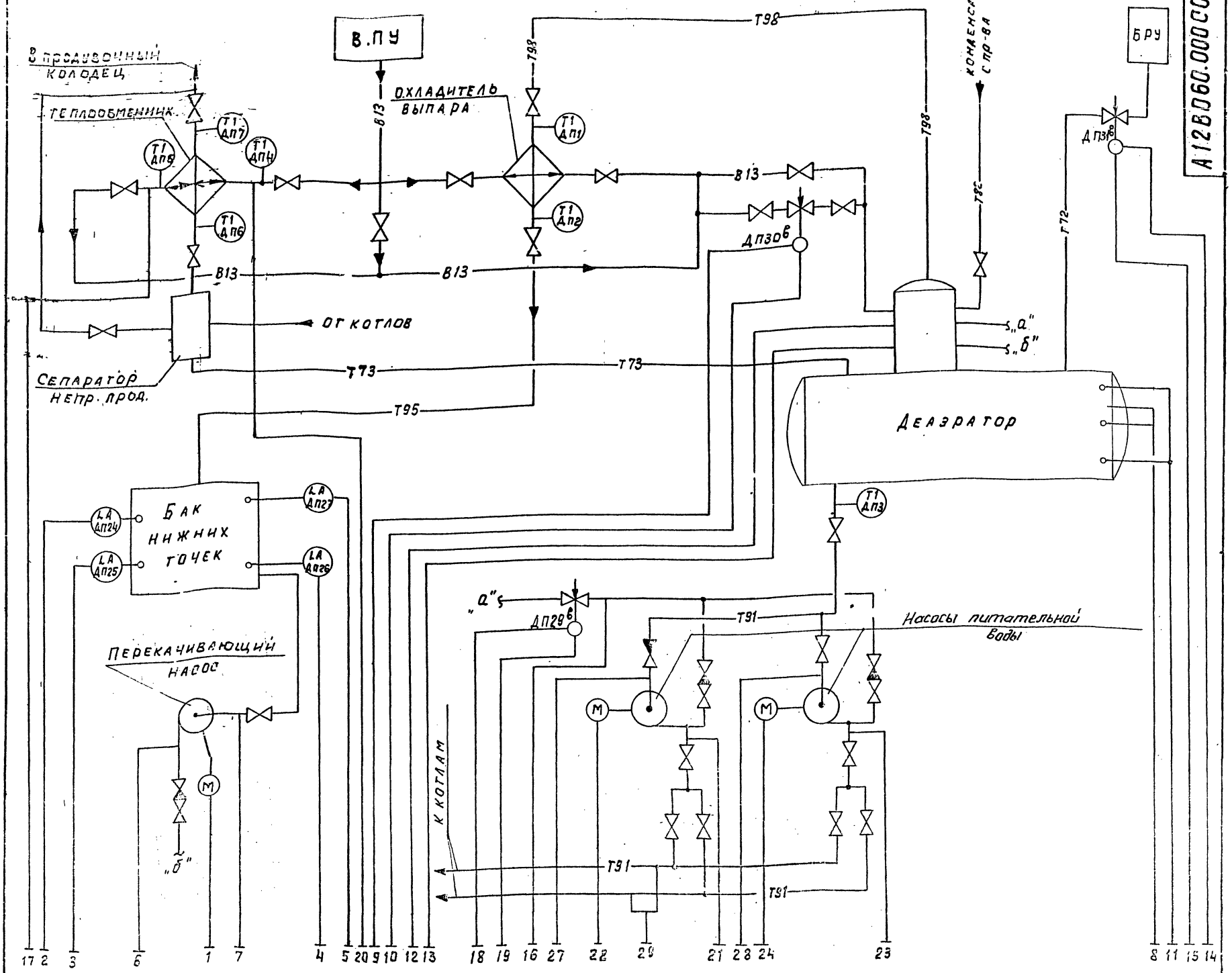

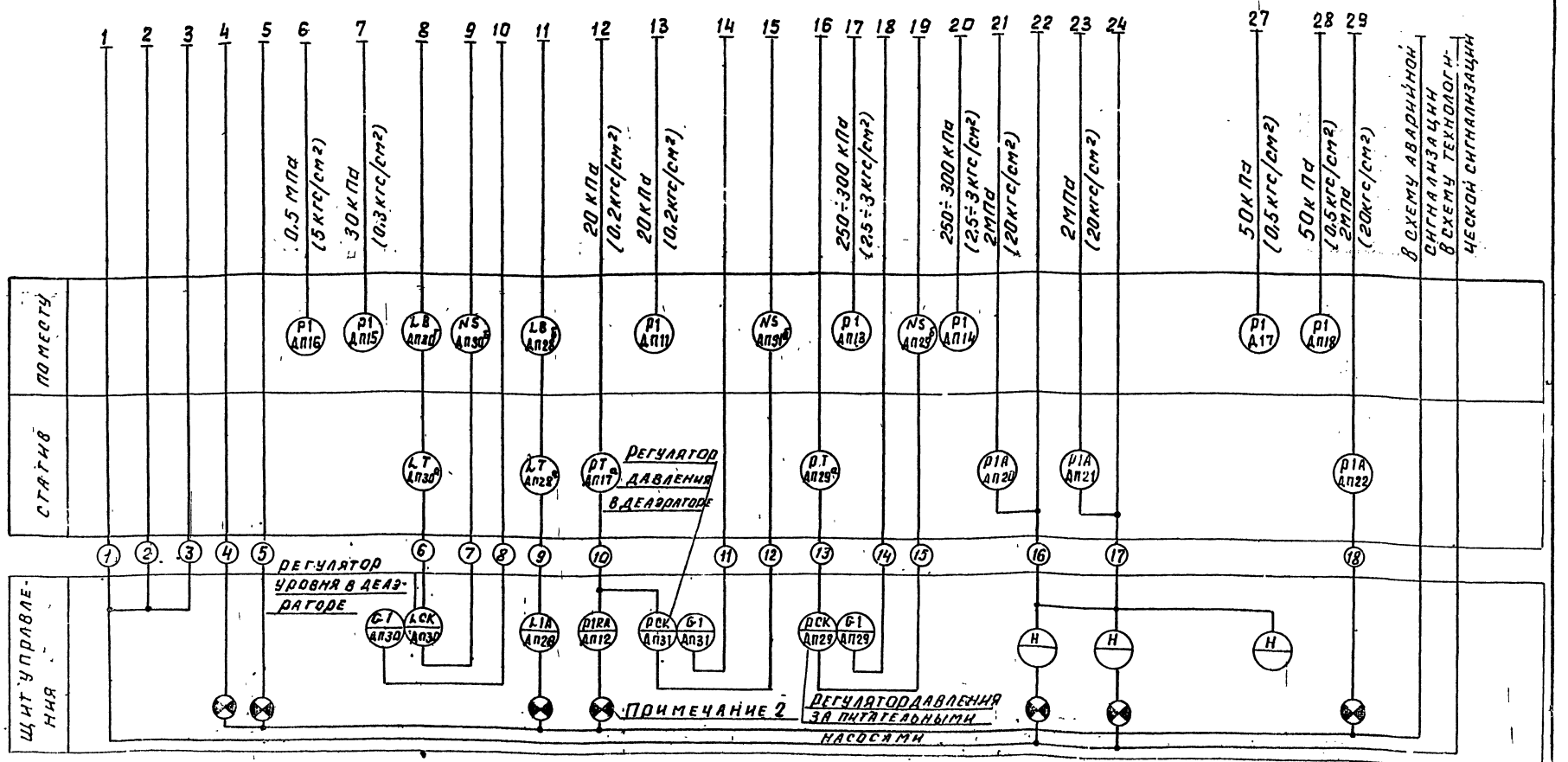

1. Условные обозначения приборов приняты по ГОСТ 21.404-85.
2. Маркировка электроаппаратуры определяется по проекту автоматизации котельной.
3. Резервные буквы: "N" усилитель; "В" - сосуд.
4. Установка приборов с указанием их типов приведена на листах данного альбома.
5. Щит управления с установленными на нем приборами и аппаратурой с блоком не поставляется.

Изм.	Лист	№ докум.	Подп.	Дата
Разраб.		Нагин		
Пров.		Этинген		
Рук. гр.		Нагин		
Гл. спец.		Этинген		
Н. контр.		Черных		
Утв.		Райерштейн		

А12В060.000СО

Крупноблочная деаэрационно-питательная установка КБДПУ 25-76
Установка приборов контроля и автоматизации
Схема автоматизации.

Лит.	Масса	Масшт.
Лист 1	Листов 1	

САНТЕХПРОЕКТ

Копировал Иванова 23205-12 49 Формат А2

Инв. № подл. | Подп. и дата | Взам. инв. № | Инв. № дубл. | Подп. и дата

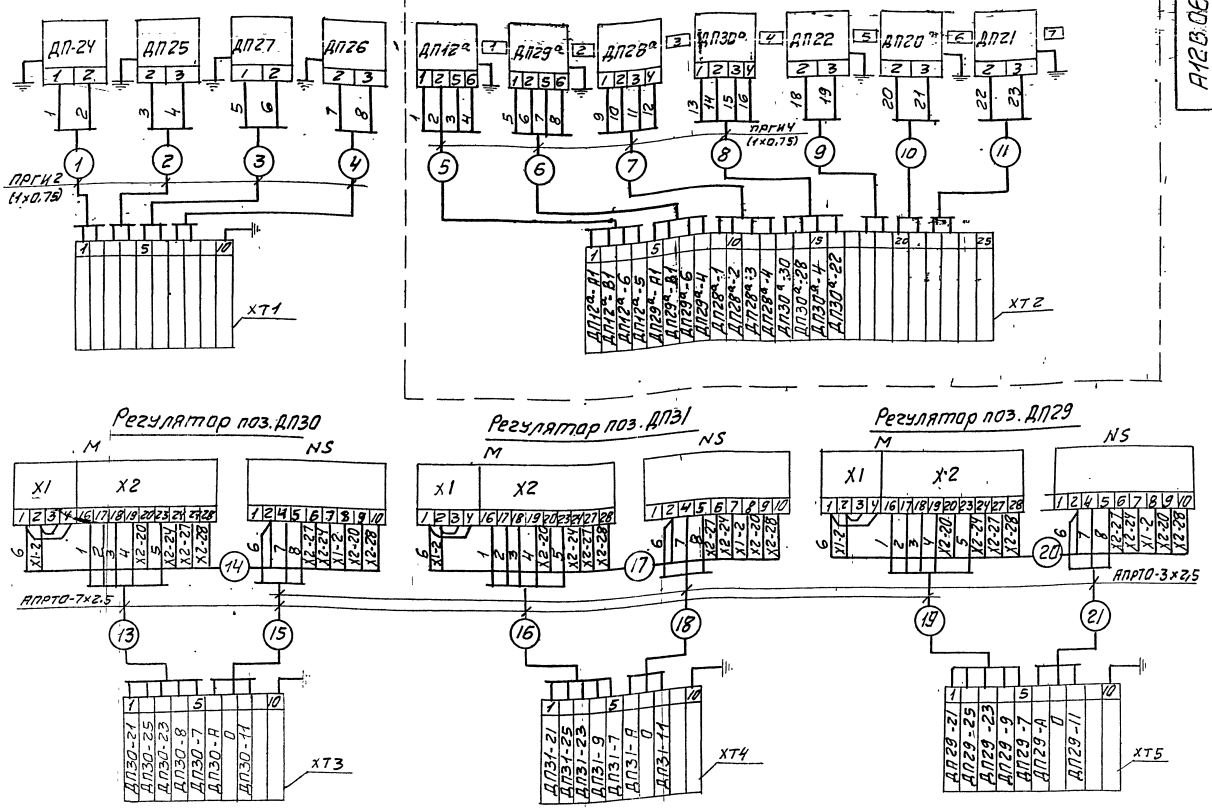

Перечень надписей в рамках

N рамки	Текст надписи	К-во	Примеч.
1	Давление в деаэраторе	1	
2	Давление питательной воды	1	
3	Уровень в деаэраторе (контроль)	1	
4	Уровень в деаэраторе (регулирование)	1	
5	Давление в питательных магистралях	1	
6	Насос N1	1	
7	Насос N2	1	

Перечень элементов схемы.

Обозн.	Наименование	Тип	К-во	Примеч.
ДП12а ДП29а	Преобразователь	сапфир 22ДИ	2	
ДП28а ДП30а	Дифманометр	ДМ	2	
ДП20... ДП22	Манометр эл. контактный	ЭКМ	3	
ДП24... ДП27	Датчик уровня поплавковый	ДПЭ	4	
ХТ2	Коробка соединительная	КСП-25	1	
ХТ1... ХТ3...ХТ5	То же	КС-10-1	4	
М	Исполнительный механизм	МЭО	3	
NS	Усилитель	У29	3	
—	Провод	ПРГИ1×0.75		
—	Провод	АПРТО-3×2,5		
—	Провод	АПРТО-7×2,5		

1. Маркировка цепей дана условно. В нижней части соединительных коробок при монтаже проставляется отсутствующая маркировка в соответствии с реальным проектом.
2. Провод ПРГИ и АПРТО прокладывается в предусмотренном для этого металлорукаве.
3. В одном из кабелей подводимых к коробке от щита управления предусмотреть жилу для заземления статив.

				А12В 060.000Э4			
Изм.	Лист	N докум.	Подп.	Дата	Крупноблочная деаэрационно питательная установка КБДПУ 25-76 Установка приборов контроля и автоматизации Схема электрических соединений	Лит	Масса	Масшт
Разр.		Нагли				И		
Пров.		Этиген						
Рук. гр.		Нагли				Лист 1	Листов 2	
Гл. спец		Этиген						
Н. конт		Фрадкин						
Утв.		Файерштейн						

Инв. N подл. | Подпись и дата | Взам. инв. N | Инв. N дубл. | Подпись и дата

ДП31

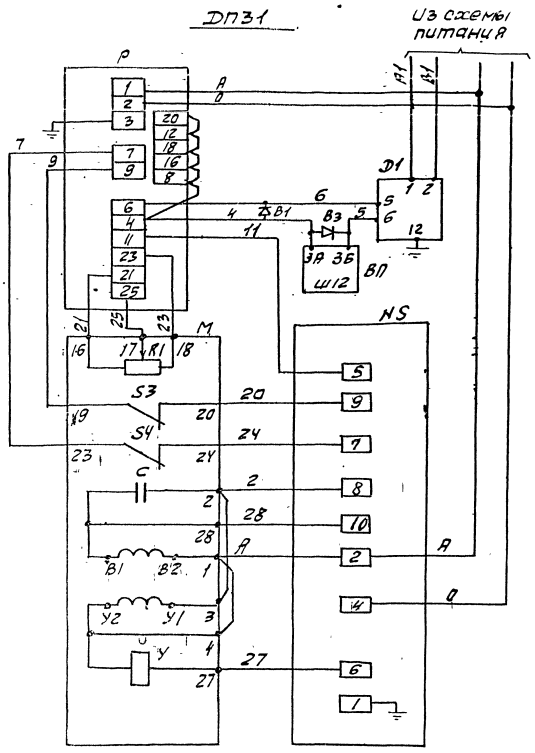

ДП29

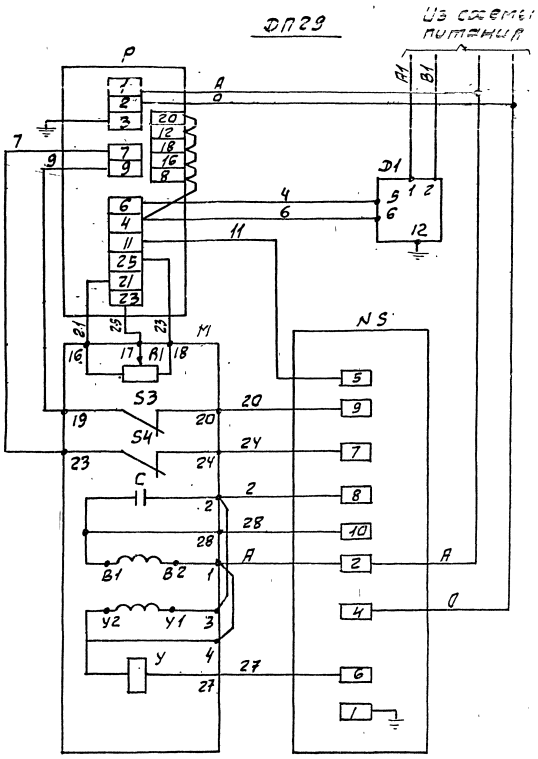

ДП30

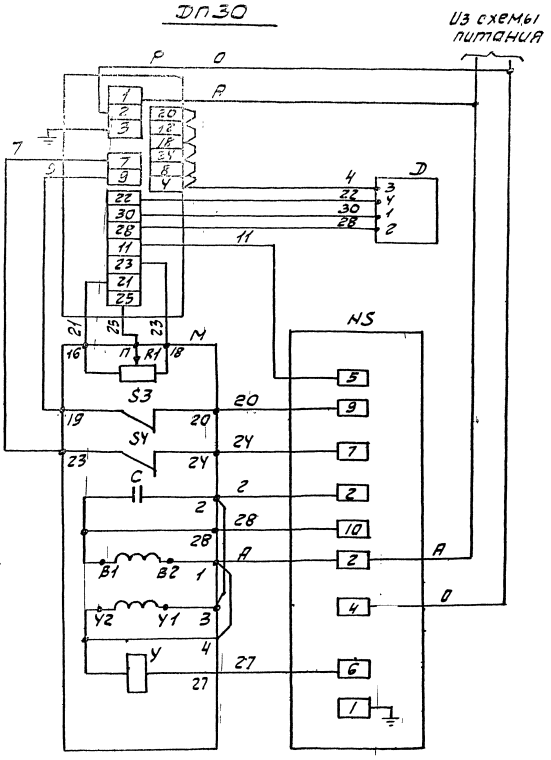

Перечень элементов схемы

Обозначение	Наименование	К-во	Примечан.
	Аппаратура на щите управления		
Р	Регулирующий прибор РС-29	1	
ВП	Вторичный прибор	1	
В1, В2	Защитное устройства В-01	2	
	Аппаратура по месту		
М	Механизм электрический однооборотный МЭО	1	
R1	Датчик реостатный	1	Комплект исполнительного механизма
S3, S4	Микропереключатель	2	
У	Электромагнит	1	
С	Конденсатор	1	
NS	Усилитель трехпозиционный У29.3	1	
А1	Датчик „Сапфир"	1	
А	Дифференциально-трансформаторный датчик.	1	

В схеме регулятора перед маркировкой жил поставить индекс, соответствующий позиции регулирующего прибора.

Серия 5.903-11 Выпуск 1-3

Инв.№подл. | Подп. и дата | Взам.инв.№ | Инв.№дубл. | Подп. и дата

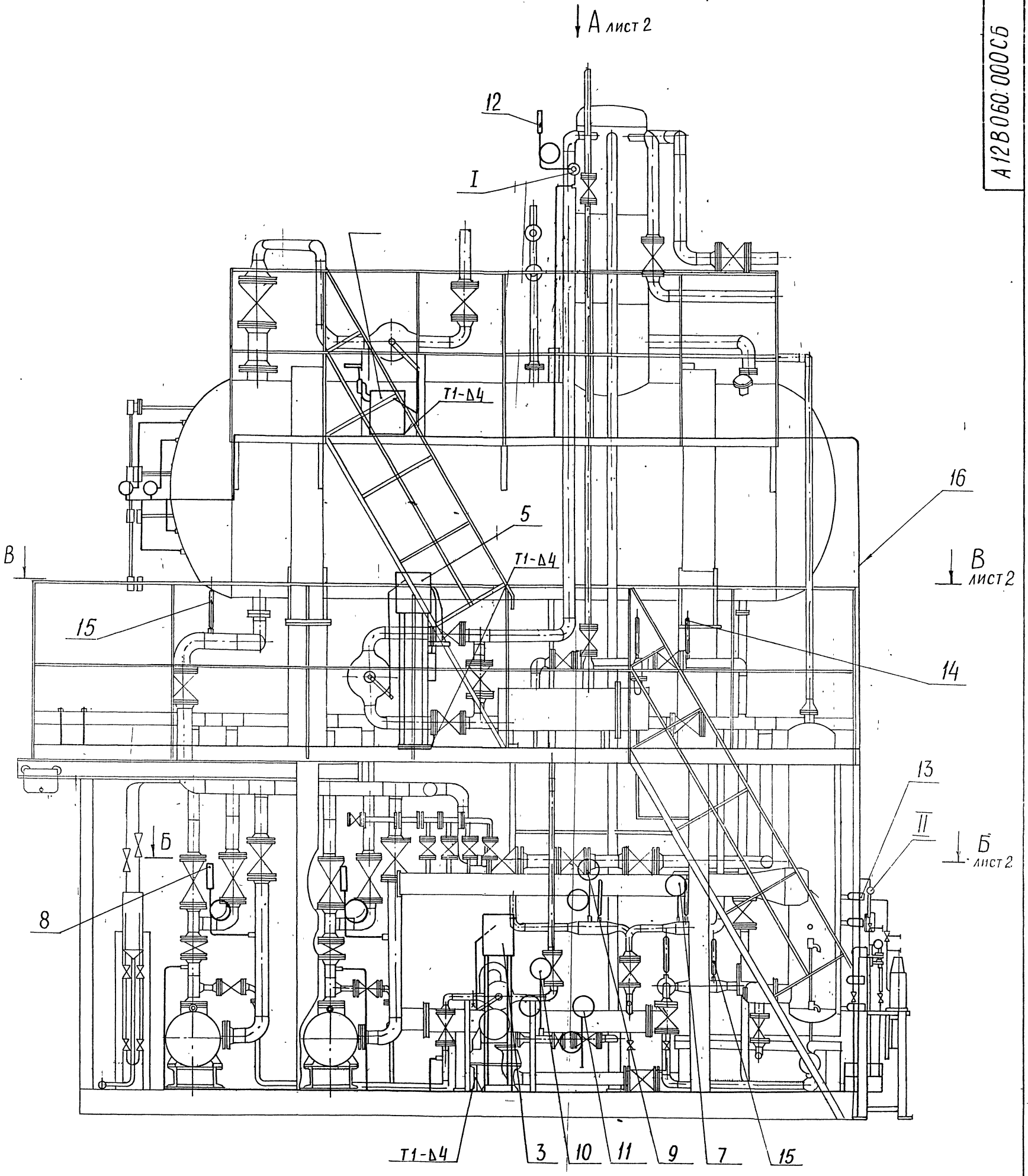

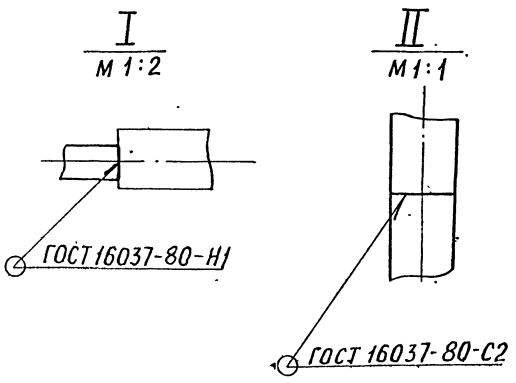

Сварные швы: по ГОСТ 5264-80

					А12В 060.000 СБ			
Изм.	Лист	№ докум.	Подп.	Дата	Крупноблочная деаэрационно-питательная установка КБДПУ 25-76 Установка приборов контроля и автоматизации	Лит.	Масса	Масштаб
Разраб.		Чебоксаров		12-87		И	384,5	1:20
Пров.		Фрадкин				Лист 1	Листов 2	
Рук.гр.		Фрадкин						
Гл.спец.		Грановский				САНТЕХПРОЕКТ		
Н. контр.		Литвак						
Утв		Спивак						

Вид А

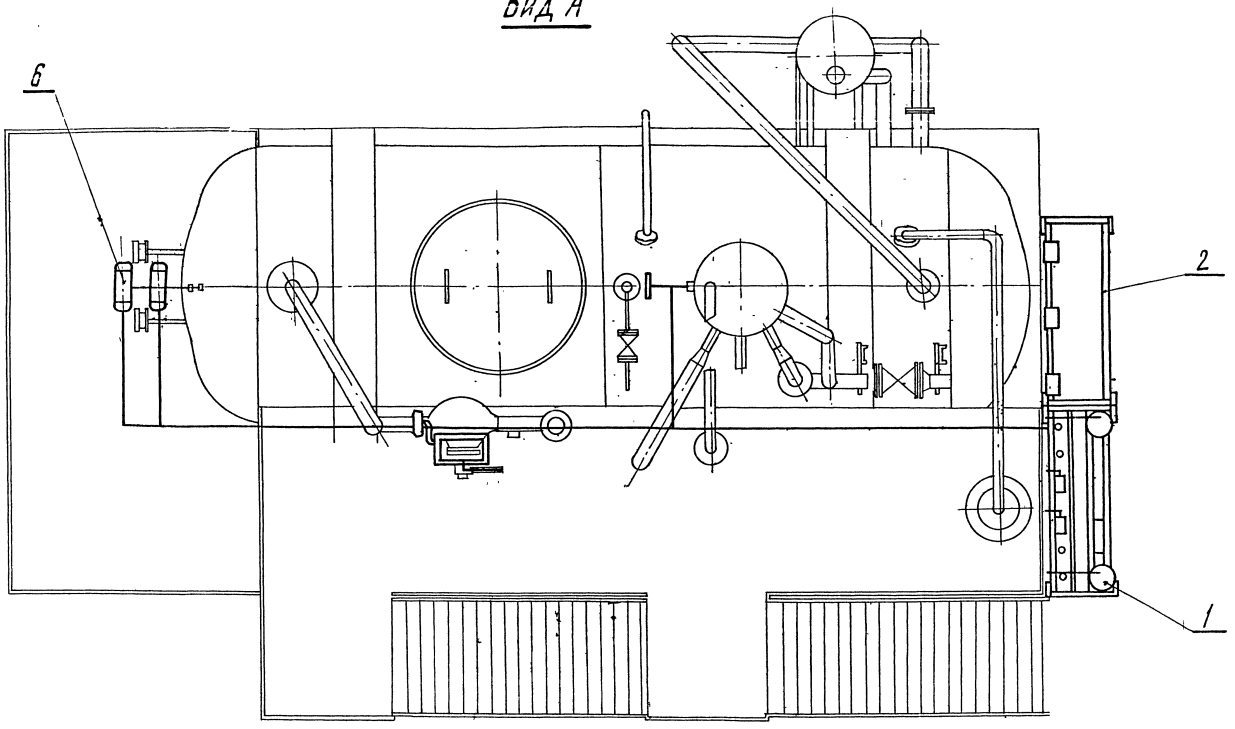

Б-Б

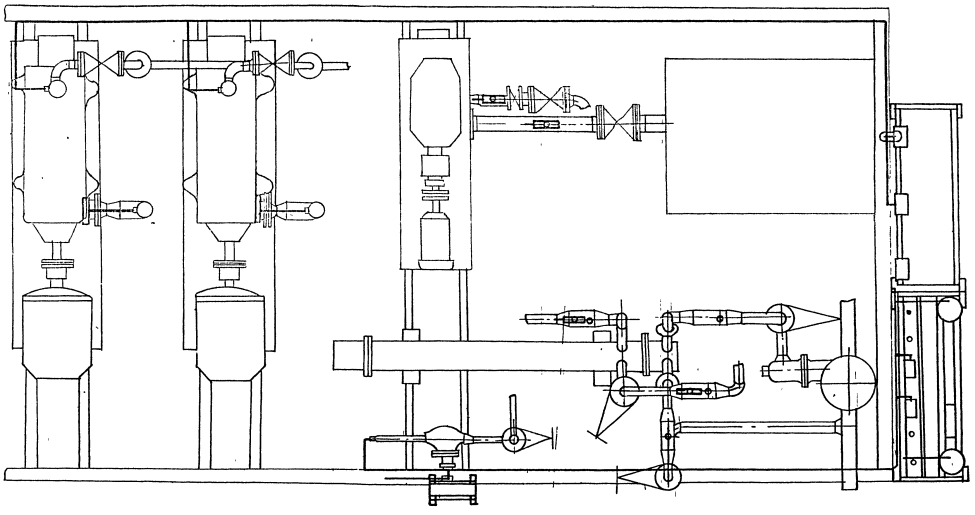

В-В

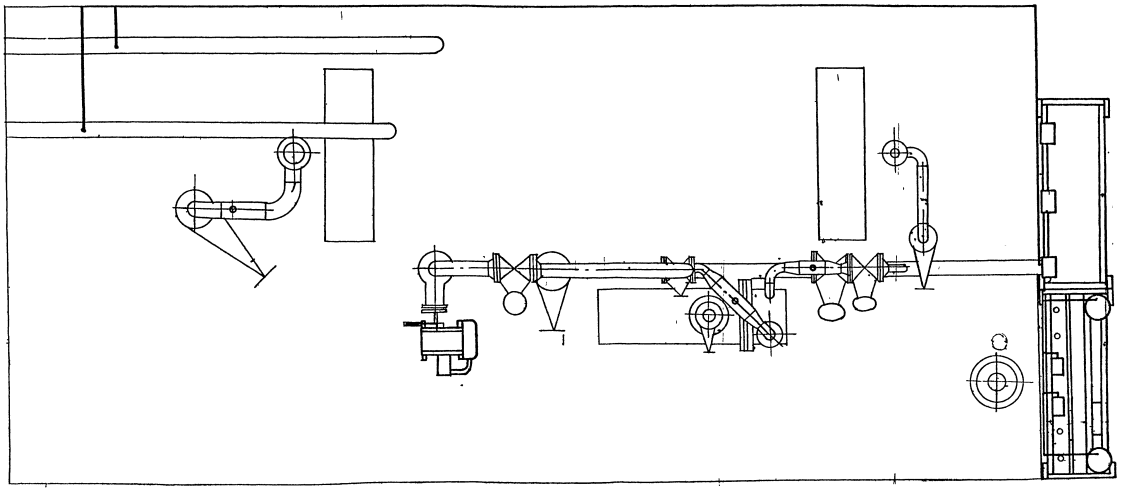

Формат	Зона	Поз.	Обозначение	Наименование	Кол.	Примечание
				Документация		
А2			А12В058.010 СБ	Сборочный чертеж		
				Стандартные изделия		
		1		Болт М6×25.36		
				ГОСТ 7798-70	4	
		2		Гайка М6.4		
				ГОСТ 5915-78	4	
		3		Шайба 6.02		
				ГОСТ 11371-78	4	
				Прочие изделия		
		4		Установка 1 дифма-		С одной
				нометра ДМ		обвязкой
				модели 3583 перепад		
				25к Па (0,25 кгс/см²)		
				ТМ4-390-86	1	
		5		Установка 1 дифма-		С одной
				нометра ДМ		обвязкой
				модели 3583 перепад		
				4к Па (400 кгс/м²)		
				ТМ4-390-86	1	

Подп. и дата | Инв. N подл. | Взам. инв. N | Инв. N дубл. | Подп. и дата

Изм.	Лист	N докум.	Подп.	Дата
Разраб.		Медникова		X-87
Пров.		Фрайкин		
Рук. гр.		Фрайкин		
Н. контр.		Литвак		
Утв.		Спивак		

А12В058.010

Статив

Лит.	Лист	Листов
И	1	2

САНТЕХПРОЕКТ

Формат А4

Формат	Зона	Поз.	Обозначение	Наименование	Кол.	Примечание
		6		Установка 1 преобра-		
				зователя Сапфир		
				22ДИ-2130-02-УХЛ		
				3,1-0,5/25к Па-05		
				ТМ4-411-86	1	
		7		Установка 1 преобра-		
				зователя Сапфир		
				22ДИ-2150-02-УХЛ		
				3,1-0,5/2,5 МПа-05		
				ТМ4-411-86	1	
		8		Установка 2 коллек-		
				тора КС-1100		
				ТМ4-419-86	1	
		9		Рама РПП-2		
				ТМ4-546-81	1	
		10		Коробка соединитель-		
				ная КСП-25		
				0,528.012 ТУ	1	
				Материалы		
		11		Провод ПРГИ 1×0,75		
				ГОСТ 20520-80	16	м
		12		Трубка ПВХ 9×1		
				ТУ6-05-1342-76	4	м

Подп. и дата | Инв. N подл. | Взам. инв. N | Инв. N дубл. | Подп. и дата

Изм.	Лист	N докум.	Подп.	Дата

А12В058.010

Лист 2

Формат А4

Формат	Зона	Поз.	Обозначение	Наименование	Кол.	Примечание
				Документация		
А2			А12В058.020 СБ	Сборочный чертеж		
				Прочие изделия		
		1		Установка 2 мано-		
				метра ЭКМ-160×1У		
				ТМ4-413-86	3	
		2		Установка 2 коллек-		
				тора КС-1100		
				ТМ4-419-86	1	
		3		Рама РПП-2		
				ТМ4-546-81	1	

Подп. и дата | Инв. N подл. | Взам. инв. N | Инв. N дубл. | Подп. и дата

Изм.	Лист	N докум.	Подп.	Дата
Разраб.		Медникова		X-87
Пров.		Фрайкин		
Рук. гр.		Фрайкин		
Н. контр.		Литвак		
Утв.		Спивак		

А12В058.020 СБ

Статив

Лит.	Лист	Листов
И		1

САНТЕХПРОЕКТ

А12В058.010СБ

Серия 5.903-11 выпуск 1-3

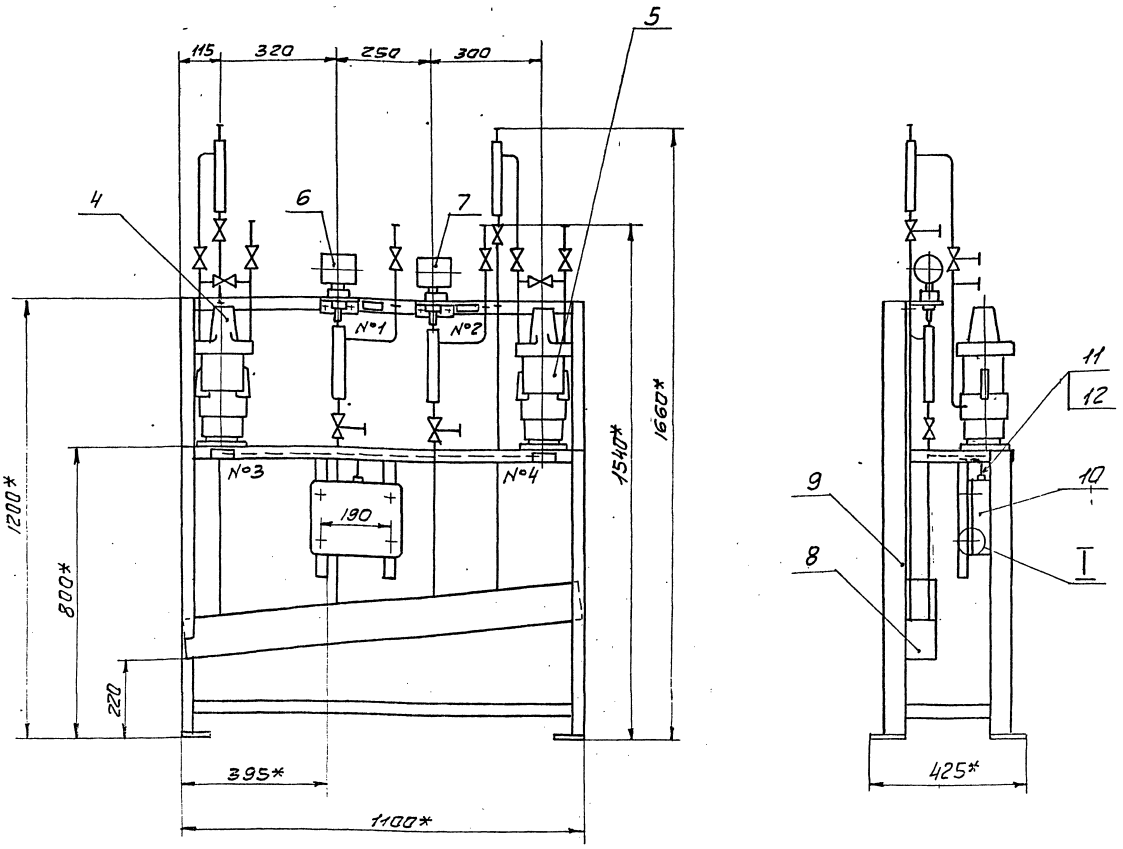

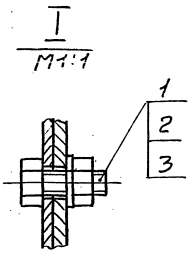

№ рамки	Текст надписи в рамке	Кол.	Примеч.
1	Давление в деаэраторе	1	
2	Давление питательной воды	1	
3	Уровень в деаэраторе (контроль)	1	
4	Уровень в деаэраторе (регулирование)	1	

1. * Размеры для справок.
2. $\pm \frac{tr}{2}$.
3. Провода (поз. 11) прокладывать в трубках (поз. 12)

Изм.	Лист	N докум.	Подп.	Дата	А12В058.010СБ		
Разр.		Меднова			Статив	Лит. И	Масса 105	Масшт 1:10
Пров.		Фрадкин				Лист	Листов 1
Рук.гр.		Фрадкин				сантехпроект	
Гл.спец		Грановский					
Н-конт		Литвак					
Утв.		Сливак					

Инв.N подл. | Подпись и дата | Взам. инв.N | Инв.N дубл. | Подпись и дата

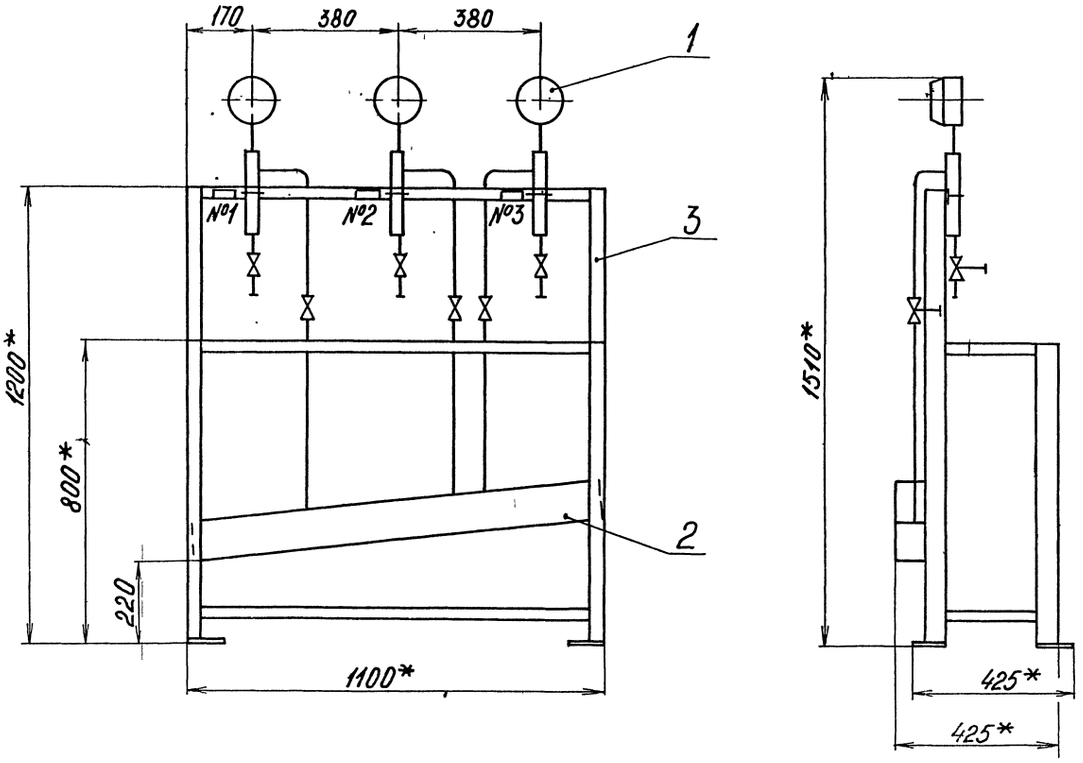

№ рамки	Текст. надписи в рамке	Кол.	Примеч.
N1	Давление в питательных магистралях	1	
N2	Насос №1	1	
N3	Насос №2	1	

1* Размеры для справок.

2 $\pm\frac{t_2}{2}$.

					А12В058.020СБ	
Изм.	Лист	№ докум.	Подп.	Дата		
Разраб.		Меднова			Статив	Лит. И; Масса 48; Масш. 1:10
Пров.		Фрадкин				Лист; Листов 1
Рук. гр.		Фрадкин				
Гл. спец.		Грановский				САНТЕХПРОЕКТ
Н. контр.		Литвак				
Утв.		Спивак				

Серия 5.903-11 Выпуск 1-3

А12В058.005

6,3 (V)

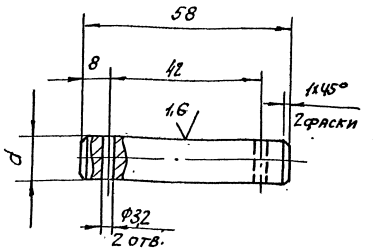

Обозначение	d, мм	Масса, кг
А12В058.005	12	0,06
—01	15	0,08

Неуказанные предельные отклонения размеров: H14; h14; $\pm \frac{t2}{2}$.

Изм	Лист	№ докум.	Подп.	Дата	А12В058.005	Лит.	Масса	Масштаб
Разраб.		Волобуева		9.87	Ось	И	см. табл.	1:1
Пров.		Фрадкин				Лист	Листов 1	
Рук. гр.		Мерзлякова						
Гл. спец.		Грановский						
Н. контр.		Литвак			Ст.3 ГОСТ 380-71	САНТЕХПРОЕКТ		
Утв.		Спивак						

Инв. № подл. | Подп. и дата | Взам. инв. № | Инв. № дубл. | Подп. и дата

Формат	Зона	Поз.	Обозначение	Наименование	Кол.	Примечание
				Документация		
А2			А12В058.030СБ	Сборочный чертеж.		
				Сборочные единицы		
А4		1	А12В058.040	Опора	1	
				Детали		
А4		2	А12В058.005	Ось	1	
		3	—01	Ось	1	
				Стандартные изделия		
				Болты ГОСТ 7798-70		
		4		М6×25.36	4	
		5		М12×40.36	4	
		6		Винт М4×20.36		
				ГОСТ 17473-80	4	
				Гайки ГОСТ 5915-70		
		7		М4.4	4	
		8		М6.4	4	
		9		М12.4	4	

Изм	Лист	№ докум.	Подп.	Дата	А12В058.030	Лит.	Лист	Листов
Разраб.		Волобуева		9.87	Сочленение исполнительного механизма МЭО-100/25-0,25Р с регулирующим клапаном Т-33б	И	1	3
Пров.		Фрадкин				САНТЕХПРОЕКТ		
Рук. гр.		Мерзлякова						
Н. контр.		Литвак						
Утв.		Спивак						

Инв. № подл. | Подп. и дата | Взам. инв. № | Инв. № дубл. | Подп. и дата

Формат А4

Формат	Зона	Поз.	Обозначение	Наименование	Кол.	Примечание
				Шайбы ГОСТ 11371-78		
		10		6.02	4	
		11		12.02	2	
		12		16.02	2	
		13		Шплинт 3,2×2,2		
				ГОСТ 397-79	4	
				Прочие изделия		
		14		Механизм электрический исполнительный МЭО-100/25-0,25Р ТУ25-02.191401-81	1	
		15		Усилитель трехпозиционный У29.3 ТУ25.02(61)-84	1	
		16		Коробка соединительная КС-10-1 ТУ36.256В-83	1	
				Материалы		
				Провода ГОСТ 20520-80		
		17		АПРТО-7×2,5	2,0	м
		18		АПРТО-3×2,5	0,5	м

Изм	Лист	№ докум.	Подп.	Дата	А12В058.030	Лист 2

Формат А4

Формат	Зона	Поз.	Обозначение	Наименование	Кол.	Примечание
				Металлорукав ТУ22-3988-77		
		19		РЗ-ЦХ-Ш ф18мм	0,5	м
		20		РЗ-ЦХ-Ш ф25мм	1,5	м
			Переменные данные для исполнений:			
				А12В058.030		
				Сборочные единицы		
А4		21	А12В058.050	Штанга	1	
				А12В058.030-01		
				Сборочные единицы		
А4		21	А12В058.050-01	Штанга	1	
				А12В058.030-02		
				Сборочные единицы		
А4		21	А12В058.050-02	Штанга	1	

Изм	Лист	№ докум.	Подп.	Дата	А12В058.030	Лист 3

Инв. № подл. | Подп. и дата | Взам. инв. № | Инв. № дубл. | Подп. и дата

Формат А4

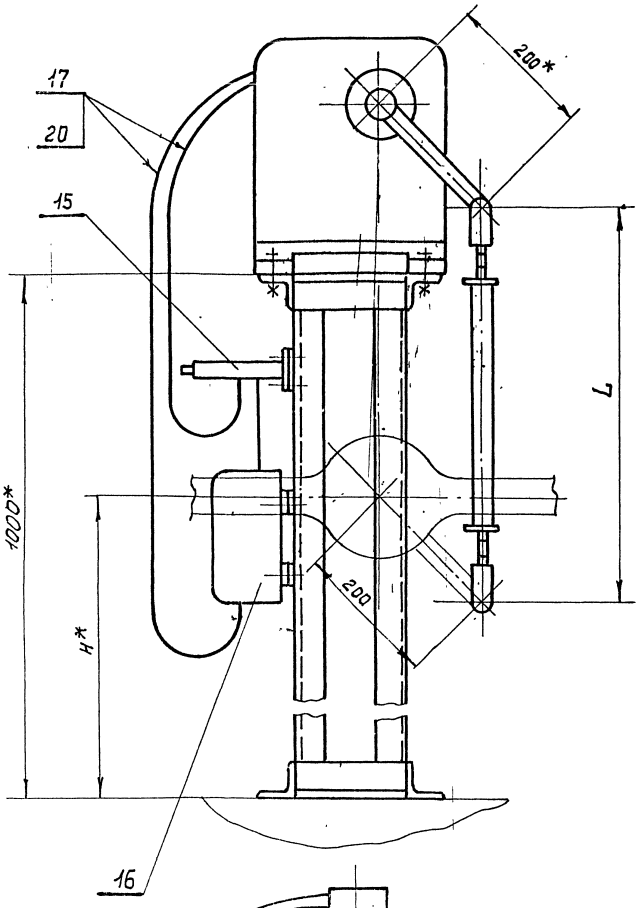

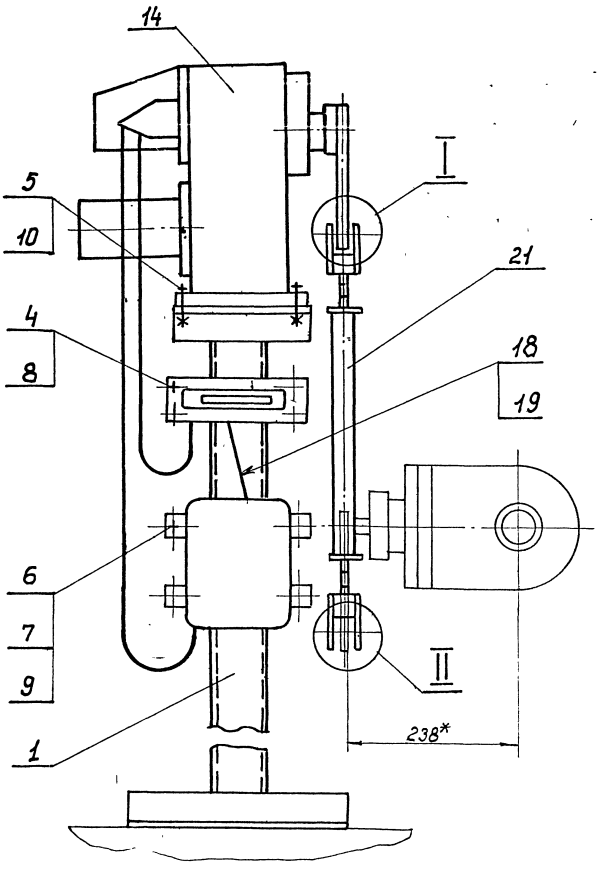

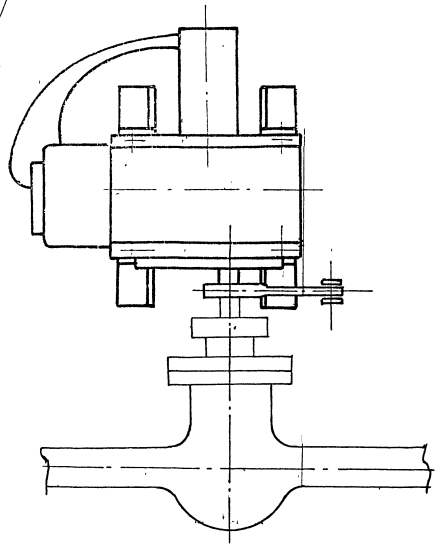

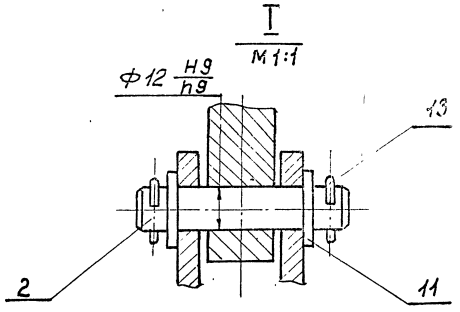

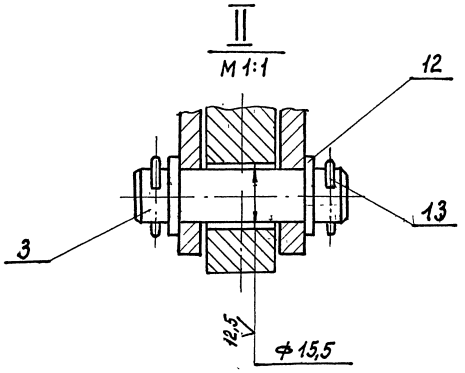

Обозначение	Тип блока КБДПУ	Размеры, мм H*	Размеры, мм L	Масса, кг
А12В058.030	15-20	700	540	54,9
	15-30			
-01	25-76	690	550	54,95
-02	50-76	740	300	54,8
	50-114			
	100-114			
	100-120			
	100-180			

1. * Размеры для справок.
2. H 14; h 14; $\pm\frac{t_2}{2}$.
3. Провода поз. 17 прокладывать в металлерукаве поз. 20; провода поз. 18 прокладывать в металлорукаве поз. 19

					А 12В058.030 СБ		
Изм.	Лист	№ докум.	Подп.	Дата	Сочленение исполнительного механизма МЭО-100/25-0,25Р с регулирующим клапаном Т-336	Лит.	Масса / Масштаб
Разраб.		Волобуева		9.87			см. / табл.
Пров.		Фрадкин				11	—
Рук.гр.		Мерзлякова				Лист.	Листов 1
Гл.спец.		Грановский					
Н.контр.		Литвак				Сантехпроект	
Утв.		Сливак					

Формат А2

Инв.№ подл. | Подп. и дата | Взам.инв.№ | Инв.№дубл. | Подп. и дата

Серия 5.903-11 выпуск 1-3

Формат	Зона	Поз.	Обозначение	Наименование	Кол.	Примечание
				документация		
А3			А12 В058.040 СБ	Сборочный чертеж		
				Детали		
Б4		1	А12 В058.018	Уголок		
				Уголок 50×50×5-Б ГОСТ 8509-86 / ВСш3-I ГОСТ 535-79		
				L = 144 - 1,0	4	0,54кг
Б4		2	А12 В058.019	Уголок		
				Уголок 50×50×5-Б ГОСТ 8509-86 / ВСш3-I ГОСТ 535-79		
				L = 180 - 1,0	2	0,68кг
Б4		3	А12 В058.021	Уголок		
				Уголок 50×50×5-Б ГОСТ 8509-86 / ВСш3 I ГОСТ 535-79		
				L = 300 - 1,3	2	1,13кг
А4		4	А12 В058.022	Плита	1	
Б4		5	А12 В058.023	Полоса		
				Полоса ПП-30		
				ТУ36.1113-75		
				ℓ = 200 - 1,1	2	0,52кг

Изм	Лист	№ докум.	Подп.	Дата
Разраб		Волобуева		9.87
Пров		Фрадкин		
Рук.гр		Мерзлякова		
Н.контр		Литвак		
Утв.		Спивак		

А12 В058.040

Опора

Лит.	Лист	Листов
И	1	2

САНТЕХПРОЕКТ

Копировал Диденкова

Формат: А4

Формат	Зона	Поз.	Обозначение	Наименование	Кол.	Примечание
		6	А12 В058.024	Швеллер		
				Швеллер 8 ГОСТ 8240-72 / ВСш3-I-ГОСТ 535-79		
				L = 980 - 2,3	2	6,9кг

Изм	Лист	№ докум.	Подп.	Дата

А12 В058.040

Лист 2

Формат А4

А12 В058.040СБ

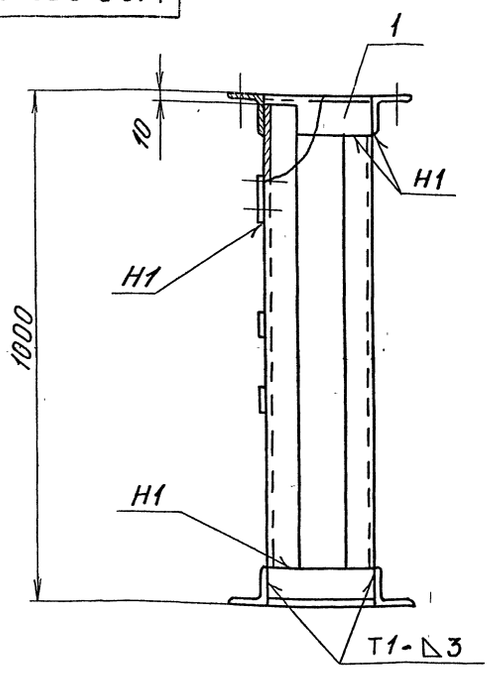

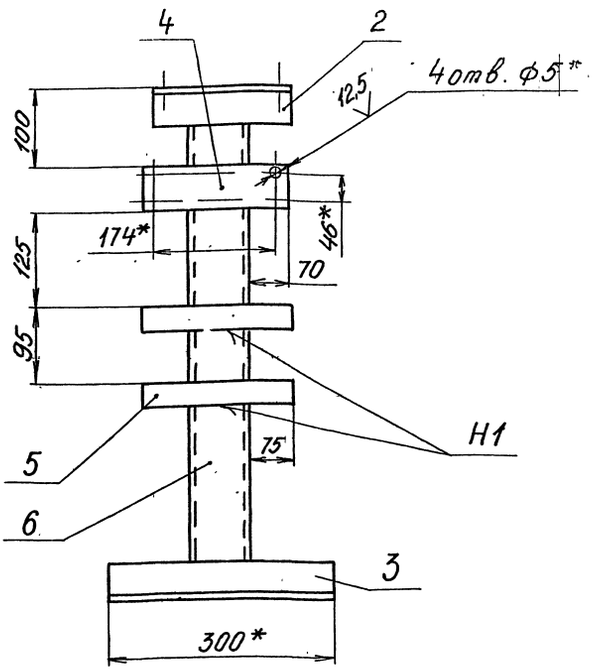

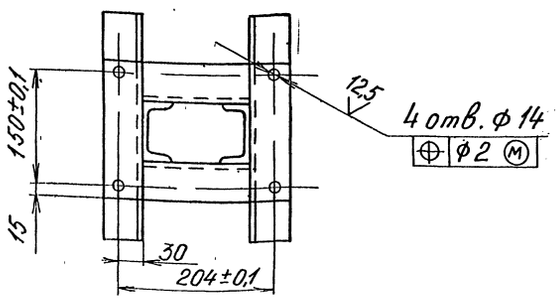

1. * Размер для справок.
2. Н14: h14; $\pm\frac{t_2}{2}$.
3. Сварные швы по ГОСТ 5264-80

Изм	Лист	№ докум.	Подп.	Дата
Разраб.		Волобуева		9.87
Пров.		Фрадкин		
Рук.гр		Мерзлякова		
Гл.спец		Грановский		
Н.контр.		Литвак		
Утв.		Спивак		

А12 В058.040 СБ

Опора

Лит	Масса	Масш.
И	см. табл.	

Лист | Листов 1

САНТЕХПРОЕКТ

Серия 5.903-11 выпуск 1-3

Формат	Зона	Поз.	Обозначение	Наименование	Кол.	Примечание
				Документация		
А3			А12А058.050СБ	Сборочный чертеж		1
				Детали		
АУ		1	А12В032.008	Ушко	2	
		2	—01	Ушко	2	
АУ		3	А12В032.009	Винт	1	
		4	—01	Винт	1	
АУ		5	А12В032.011	Втулка	1	
		6	—01	Втулка	1	
АУ		7	А12В032.012	Бобышка	2	
			Переменные данные для исполнений			
				А12В058.050		
				Детали		
БУ		8	А12В058.031	Труба		
				Труба 32хЧ ГОСТ 8734-75 Д ГОСТ 8733-74		
				ℓ=290-1,3	1	0,8 кг
				А12В058.050-01		
				Детали		
БУ		8	А12В058.032	Труба ℓ=300-1,3.		
				Труба 32хЧ ГОСТ 8734-75 Д ГОСТ 8733-74	1	0,83 кг

Инв.№ подл. | Подп. и дата | Взам. инв.№ | Инв.№ дубл. | Подп. и дата

Изм.	Лист	№ докум.	Подп.	Дата
Разраб.		Волобуева		9-87
Пров.		Фрадкин		
Рук. гр.		Мерзлякова		
Н. контр.		Литвак		
Утв.		Спивак		

А12В058.050

Штанга

Лит.	Лист	Листов
К	1	2

САНТЕХПРОЕКТ

Формат А4

Формат	Зона	Поз.	Обозначение	Наименование	Кол.	Примечание
				А12В058.050-02		
				Детали		
БУ		8	А12В058.032	Труба		
				Труба 32хЧ ГОСТ 8734-75 Д ГОСТ 8733-74		
				ℓ=250-1,3	1	0,69 кг
				А12В058.050-03		
				Детали		
БУ		8	А12В058.033	Труба		
				Труба 32хЧ ГОСТ 8734-75 Д ГОСТ 8733-74		
				ℓ=205-1,15	1	0,6 кг
				А12В058.050-04		
				Детали		
БУ		8	А12В058.034	Труба		
				Труба 32хЧ ГОСТ 8734-75 Д ГОСТ 8733-74		
				ℓ=430-1,55	1	1,2 кг
				А12В058.050-05		
				Детали		
БУ		8	А12В058.035	Труба		
				Труба 32хЧ ГОСТ 8734-75 Д ГОСТ 8733-74		
				ℓ=470	1	1,3 кг

Инв.№ подл. | Подп. и дата | Взам. инв.№ | Инв.№ дубл. | Подп. и дата

Изм.	Лист	№ докум.	Подп.	Дата

А12В058.050

Лист 2

Формат А4

А12В058.050СБ

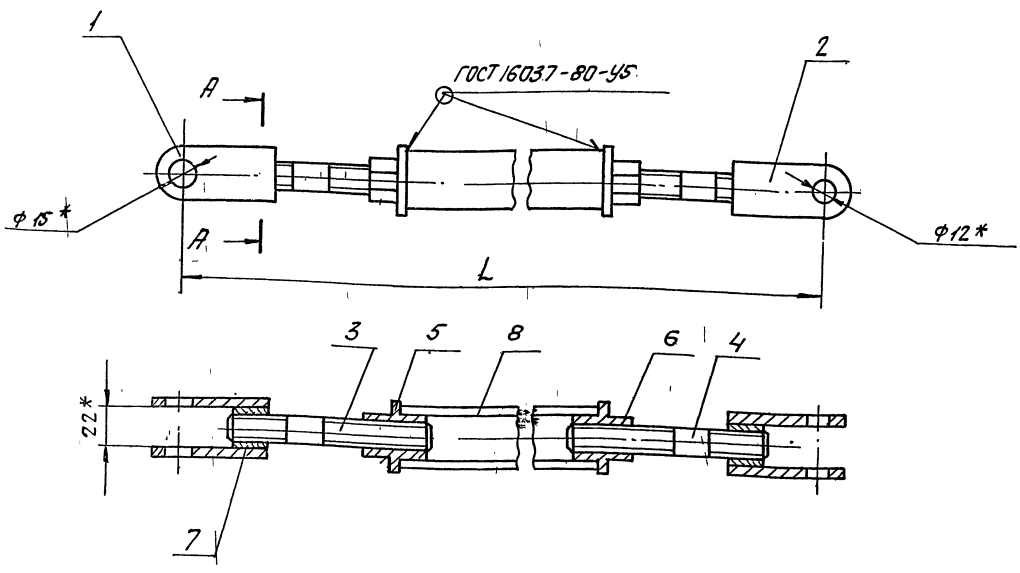

А—А
М1:1

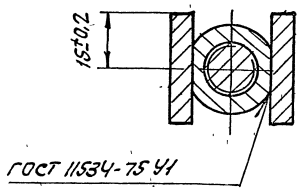

Обозначение	L, мм	Масса, кг
А12В058.050	540-1,75	1,95
—01	350-1,75	2,00
—02	500±1,75	1,85
—03	455-1,55	1,75
—04	680-2,0	2,35
—05	720-2,0	2,45

* Размеры для справок.

Инв.№ подл. | Подп. и дата | Взам. инв.№ | Инв.№ дубл. | Подп. и дата

Изм.	Лист	№ докум.	Подп.	Дата
Разраб.		Волобуева		9-87
Пров.		Фрадкин		
Рук. гр.		Мерзлякова		
Гл. спец.		Фраковский		
Н. контр.		Литвак		
Утв.		Спивак		

А12В058.050СБ

Штанга

Лит.	Масса	Масштаб
И	См. табл.	—
Лист	Листов 1	

САНТЕХПРОЕКТ

Серия 5.903-11 Выпуск 1-3

А12В032.008

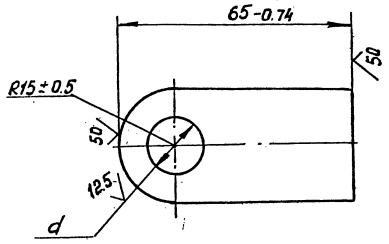

Обозначение	d, мм	Масса, кг
А12В032.008	15 + 0,43	0,11
-01	12 + 0,43	0,12

Изм.	Лист	№ докум.	Подп.	Дата	А12В032.008			
Разраб.		Волобуева			Ушко	Лит.	Масса	Масшт.
Пров.		Фрадкин				Н	см. табл.	1:1
Рук. гр.		Мерзлякова				Лист	Листов 1	
Н. контр.		Лейтес			Полоса 30х6-Б ГОСТ 103-76 / ВСт3-I-ГОСТ 535-79	Сантехпроект		
Утв.		Спивак						

Формат А4

А12В032.009

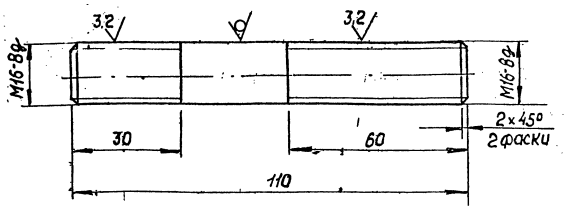

А12В032.009-01

Остальное см. А12В032.009

М1:2

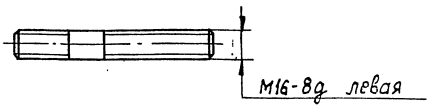

Неуказанные предельные отклонения размеров: h 14; $\pm\frac{t_2}{2}$.

Изм.	Лист	№ докум.	Подп.	Дата	А12В032.009			
Разраб.		Волобуева			Винт	Лит.	Масса	Масшт.
Пров.		Фрадкин				Н	0,17	1:1
Рук. гр.		Мерзлякова				Лист	Листов 1	
Н. контр.		Лейтес			Круг 16-В ГОСТ 2590-71 / ВСт3-I ГОСТ 535-79	Сантехпроект		
		Спивак						

Формат А4

А12В032.011

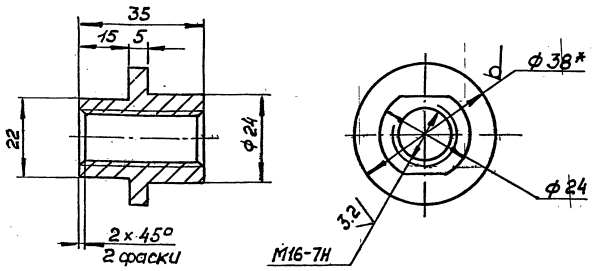

А12В032.011-01

Остальное см. А12В032.011

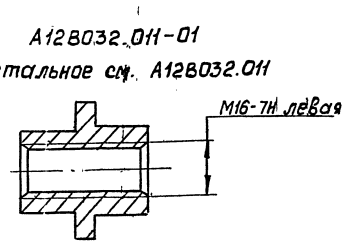

1* Размер для справок.

2. h14; $\pm\frac{t_2}{2}$

Изм.	Лист	№ докум.	Подп.	Дата	А12В032.011			
Разраб.		Волобуева			Втулка	Лит.	Масса	Масшт.
Пров.		Фрадкин				Н	0,1	1:1
Рук. гр.		Мерзлякова				Лист	Листов 1	
Н. контр.		Лейтес			Круг 38-В ГОСТ 2590-71 / ВСт3-II ГОСТ 535-79	Сантехпроект		
Утв.		Спивак						

Формат А4

А12В032.012

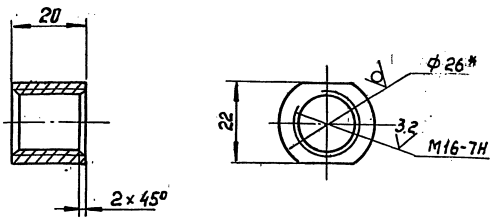

1* Размер для справок.

2. h14

Изм.	Лист	№ докум.	Подп.	Дата	А12В032.012			
Разраб.		Волобуева			Бабышка	Лит.	Масса	Масшт.
Пров.		Фрадкин				Н	0,07	1:1
Рук. гр.		Мерзлякова				Лист	Листов 1	
Н. контр.		Лейтес			Круг 26-В ГОСТ 2590-71 / ВСт3-II ГОСТ 535-79	Сантехпроект		
Утв.		Спивак						

Формат А4

А12В058-022

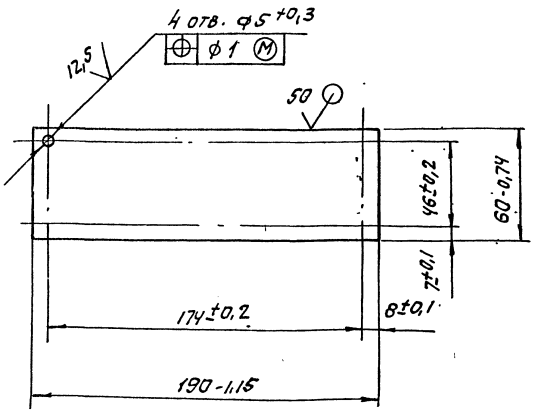

Изм	Лист	№ докум.	Подп.	Дата
Разраб.	Волобуева			9-87
Пров.	Фрадкин			
Рук.гр.	Мерзлякова			
Гл.спец.	Грановский			
Н.контр.	Литвак			
Утв.	Спивак			

А12В058.022

Плита

Лит.	Масса	Масштаб
И	0,28	1:2

Лист | Листов 1

Лист Б3 ГОСТ 19903-74
4-IV-В ст.3 ГОСТ 16523-70

САНТЕХПРОЕКТ

Формат А4

Формат	Зона	Поз.	Обозначение	Наименование	Кол.	Примечание
				Документация		
А2			А12В058.060СБ	Сборочный чертеж		
				Детали		
А4		1	А12В058.005	Ось	1	
		2	—01	Ось	1	
А4		3	А12В058.022	Плита	1	
Б4		4	А12В058.041	Плита		
				Лист Б5 ГОСТ 19903-74 / В ст.3 ГОСТ 14637-79		
				180-1 × 248 - 1,15	1	1,6 кг
				Стандартные изделия		
				Болты ГОСТ 7758-70		
		5		М6 × 25.36	4	
		6		М12 × 40.36	4	
		7		Винт М4 × 20.36		
				ГОСТ 17473-80	4	
				Гайки ГОСТ 5915-70		
		8		М4.4	4	
		9		М6.4	4	
		10		М12.4	4	

Изм	Лист	№ докум.	Подп.	Дата
Разраб.	Волобуева			9-87
Пров.	Фрадкин			
Рук.гр.	Мерзлякова			
Н.контр.	Литвак			
Утв.	Спивак			

А12В058.060

Сочленение исполнительного механизма МЭО-100/25-0,25Р с регулирующим клапаном.

Лит.	Лист	Листов
И	1	3

САНТЕХПРОЕКТ

Формат А4

Формат	Зона	Поз.	Обозначение	Наименование	Кол.	Примечание
				Шайбы ГОСТ 11371-78		
		11		6.02		
		12		12.02		
		13		16.02		
		14		Шплинт 3,2 × 2,2		
				ГОСТ 397-79		
				Прочие изделия		
		15		Механизм электрический исполнительный МЭО-100/25-0,25Р		
				ТУ25-02.191401-81	1	
		16		Усилитель трехпозиционный У29.3		
				ТУ 25.02(61)-84	1	
		17		Коробка соединительная КС-10-1		
				ТУ36.2568-83	1	
				Материалы		
				Провода		
		18		ГОСТ 20520-80		
		19		АПРТО-7 × 2,5	2,0	м
				АПРТО-3 × 2,5	0,5	м

Изм	Лист	№ докум.	Подп.	Дата

А12В058.060

Лист 2

Формат А4

Формат	Зона	Поз.	Обозначение	Наименование	Кол.	Примечание
				Металлорукав		
				ТУ22-3988-77		
		20		Р3-ЦХ-Ш ⌀18 мм	0,5	м
		21		Р3-ЦХ-Ш ⌀25 мм	1,5	м
		22		Полоса ПП-30		
				ТУ36.1113-75	0,41	м
			Переменные данные для исполнений:			
				А12В058.060		
				Сборочные единицы		
А4		23	А12В058.050-01	Штанга	1	
				А12В058.060-01		
				Сборочные единицы		
А4		23	А12В058.050-03	Штанга	1	

Изм	Лист	№ докум.	Подп.	Дата

А12В058.060

Лист 3

Формат А4

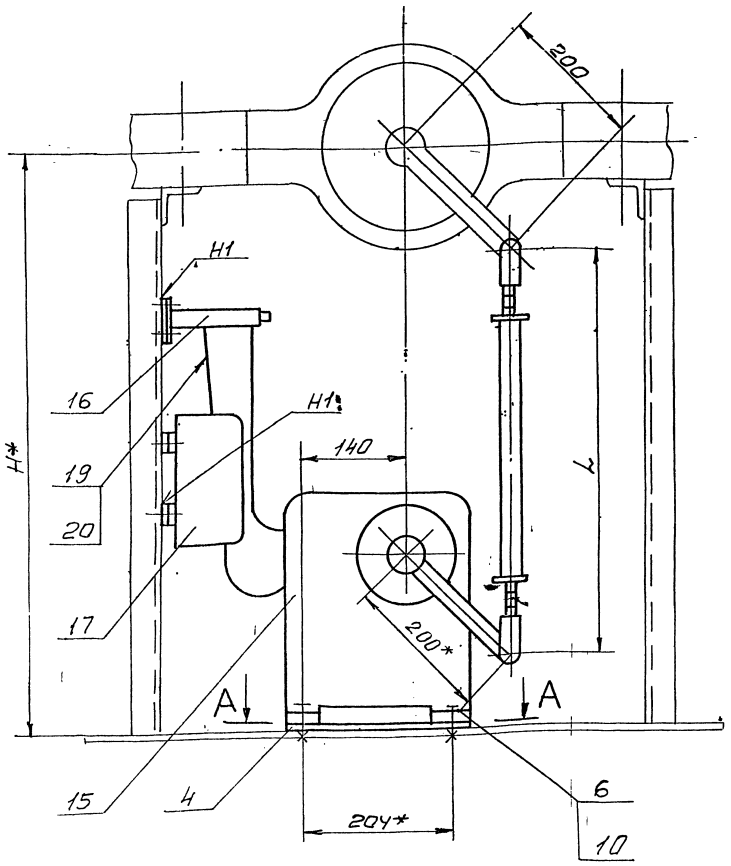

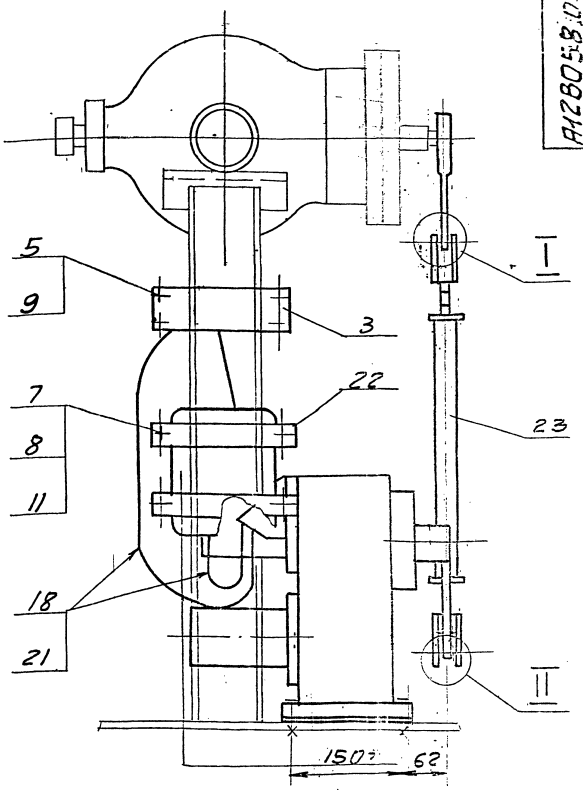

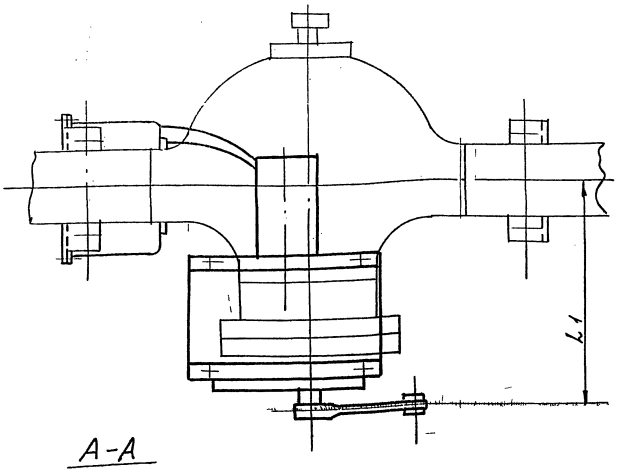

I
M1:1

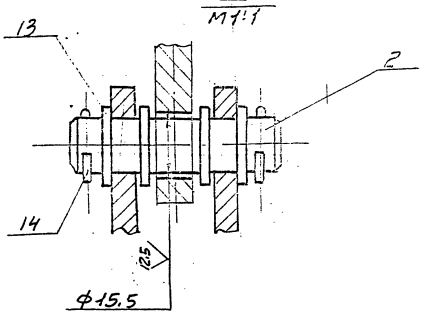

II
M1:1

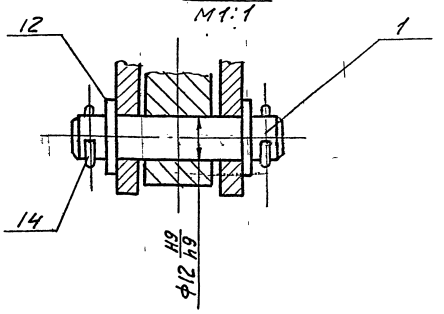

А-А

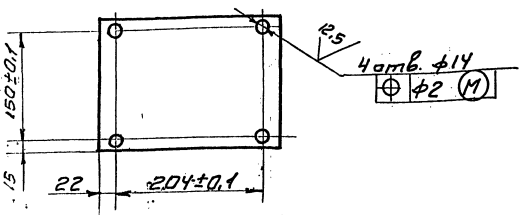

Обозначение	Тип блока КБДПУ	Тип клапана	Размеры, мм H*	L	L1	Масса кг
А12В058.060	15-20	6с-9-1	800	555	302	36,0
	15-30					
-01	25-76	6с-9-2	700	455	333	35,7
	50-76					
	50-114					
	100-114					
	100-120	6с-9-3				
	100-180					

1. * Размеры для справок.
2. $H14; h14; \pm\frac{t_2}{2}$.
3. Сварные швы по ГОСТ 5264-80.
4. Провода поз. 18. прокладывать в металлорукаве поз. 21, провода поз. 19. прокладывать в металлорукаве поз. 20.

Изм.	Лист	№ докум.	Подп.	Дата	А12В.058.060.СБ		
Разр.		Волобуева		9-84	Сочленение исполнительного механизма МЭО-100/25-0,25Р с регулирующим клапаном	Лит.	Масса
Пров.		Фрайкин					
Рук. гр.		Мерзлятева					Масшт. 1:5
Гл. спец.		Гриновский					
Н. контр.		Литвак				Лист	Листов 1
Утв.		Гликберг				сантехпроект	

Инв. № подл. | Подпись и дата | Взам. инв. № | Инв. № дубл. | Подпись и дата

Формат	Зона	Поз.	Обозначение	Наименование	Кол.	Примечание
				Документация		
А2			А12В058.00СБ	Сборочный чертеж		
				Сборочные единицы		
А4		1	А12В058.040	Опора	1	
				Детали		
А4		2	А12В058.005	Ось	1	
		3	— 01	Ось	1	
				Стандартные изделия		
				Болты ГОСТ 7798-70		
		4		М6×25.36	4	
		5		М12×40.36	4	
		6		Винт М4×20.36 ГОСТ 17473-80	4	
				Гайки ГОСТ 5915-70		
		7		М4.4	4	
		8		М6.4	4	
		9		М12.4	4	

Инв.№ подл. | Подп. и дата | Взам. инв.№ | Инв.№ дубл. | Подп. и дата

Изм	Лист	№ докум.	Подп.	Дата	А12В060.010			
Разраб.	Белозубов				Сочленение исполнительного механизма МЭО-100/25-0,25Р с регулирующим клапаном	Лит.	Лист	Листов
Пров.	Фрадкин					И	1	3
Рук. гр.	Мерзляков					ОРГТЕХПРОЕКТ		
Н.контр.	Литвак							
Утв.	Спивак							

Формат А4

Формат	Зона	Поз.	Обозначение	Наименование	Кол.	Примечание
				Шайбы ГОСТ 11371-78		
		10		6.02		
		11		12.02		
		12		16.02		
		13		Шплинт 3,2×22 ГОСТ 397-79		
				Прочие изделия		
		14		Механизм электрический исполнительный МЭО-100/25-0,25Р ТУ25-02.13401-81	1	
		15		Усилитель трехпозиционный У29.3 ТУ25.02 (61)-84	1	
		16		Коробка соединительная КС-10-1 ТУ36.2568-53	1	
				Материалы		
				Провода ГОСТ 20520-80		
		17		АПРТО-7×2,5	2,0	м
		18		АПРТО-3×2,5	0,5	м

Инв.№ подл. | Подп. и дата | Взам. инв.№ | Инв.№ дубл. | Подп. и дата

Изм	Лист	№ докум.	Подп.	Дата	А12В060.010	Лист 2

Формат	Зона	Поз.	Обозначение	Наименование	Кол.	Примечание
				Металлорукав ТУ22-3988-77		
		19		РЗ-ЦХ-Ш ф 18мм	0,5	м
		20		РЗ-ЦХ-Ш ф 25мм	1,5	м
				Переменные данные для исполнений:		
				А12В060.010		
				Сборочные единицы		
А4		21	А12В058.050-05	Штанга	1	
				А12В060.010-01		
				Сборочные единицы		
А4		21	А12В058.050	Штанга	1	

Инв.№ подл. | Подп. и дата | Взам. инв.№ | Инв.№ дубл. | Подп. и дата

Изм	Лист	№ докум.	Подп.	Дата	А12В060.010	Лист 3

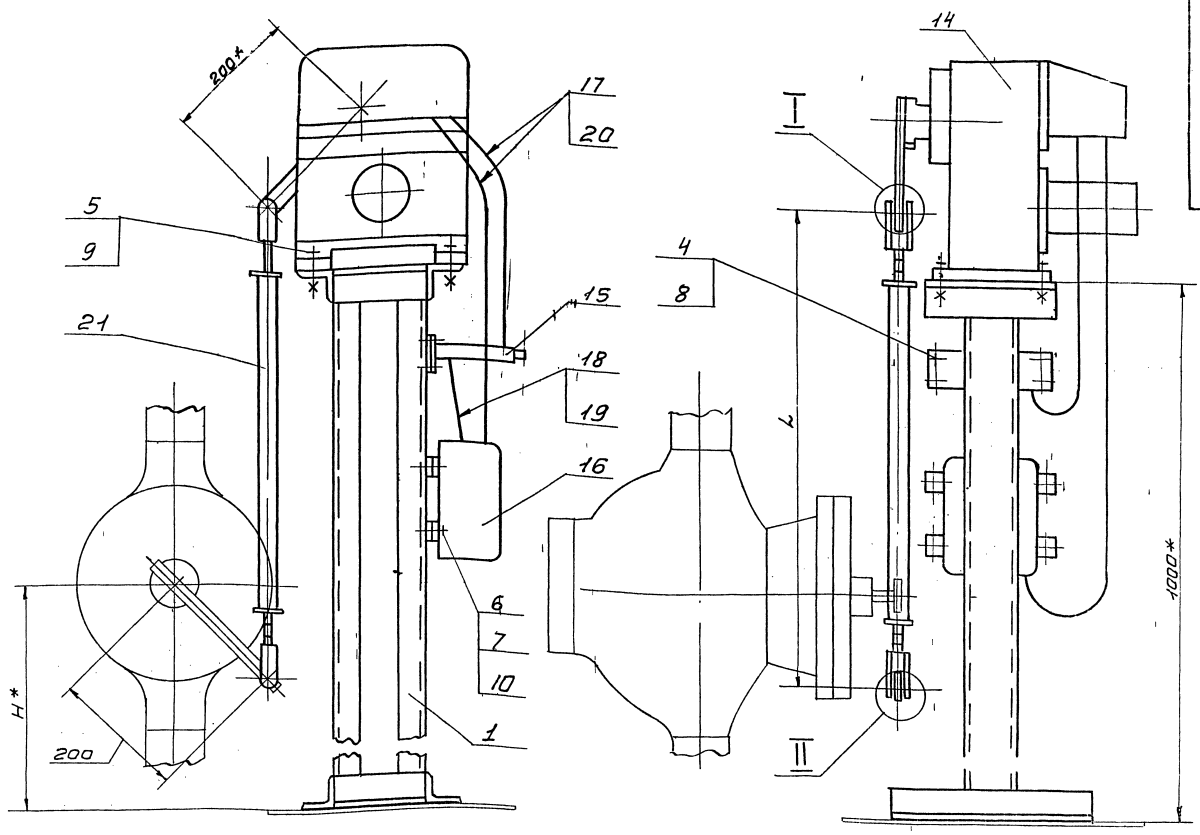

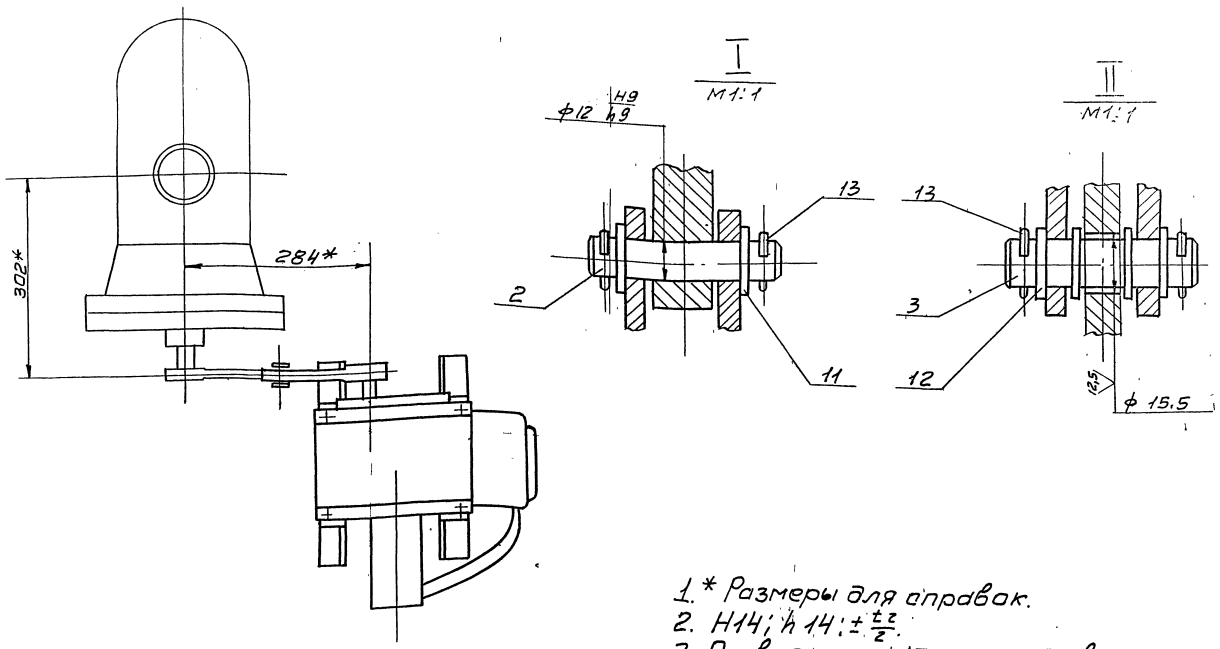

1.* Размеры для справок.
2. H14; h14; $\pm\frac{t_2}{2}$.
3. Провода поз. 17 прокладывать в металлорукаве поз. 20; провода поз. 18 прокладывать в металлорукаве поз. 19.

Обозначение	Тип блока КБДПУ	Тип клапана	Размеры, мм		Масса, кг
			H*	L	
А12В060.010	25-76	6с-9-1	520	720	55,4
	50-76				
	50-114				
-01	100-114	6с-9-2	700	540	54,9
	100-120				
	100-180				

					А12В060.010СБ.			
Изм.	Лист	N докум.	подпись	дата	Сочленение исполнительного механизма МЭО-100/25-0,25Р с регулирующим клапаном.	Лит.	Масса	Масшт
Разраб.		Валабуева		9-87		И	см. табл.	–
Провер.		Фрадкин				Лист	Листов 1	
Рук. гр.		Мерзлякова						
Гл. спец.		Гранавский				сантехпроект		
Н-контр.		Литвак						
Утв.		Спивак						

А12В 049.000 СБ

Серия 5.903-11 Выпуск 1-3

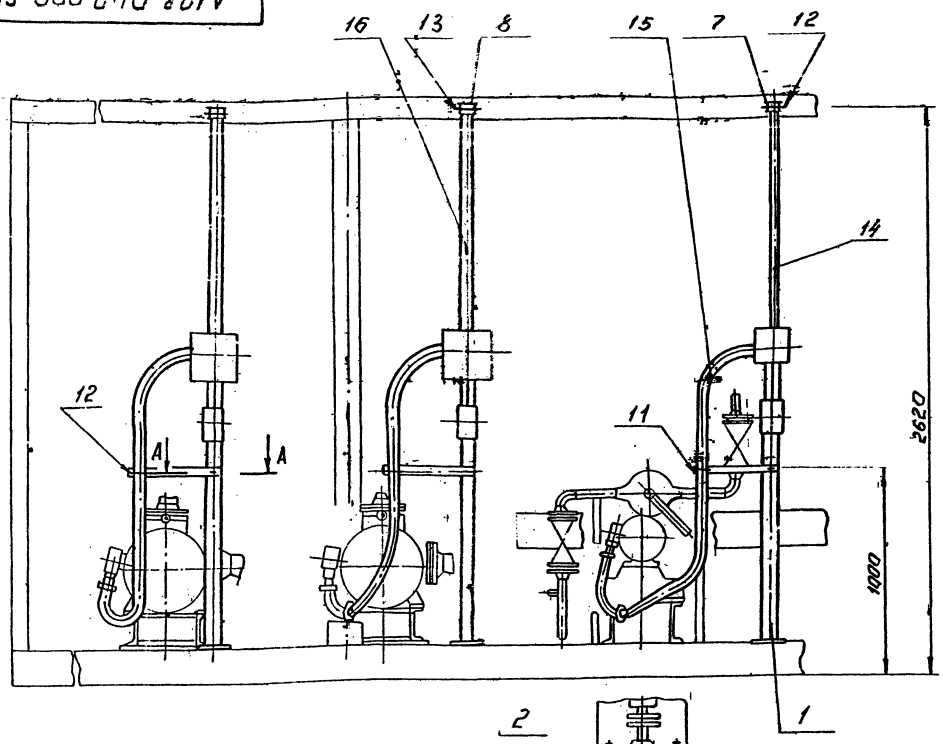

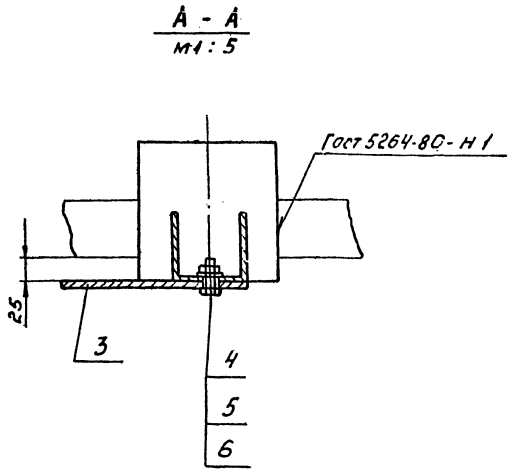

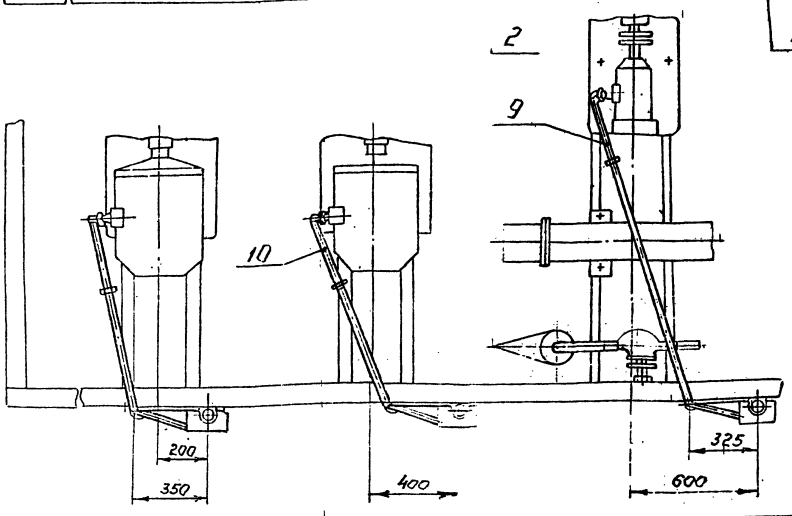

$1 \pm \frac{t_2}{2}$

2 Минимальный радиус гибких труб R 250 мм

Изм.	Лист	N докум.	Подп.	Дата
Разраб.		Чебоксаров		IX-87
Пров.		Фрадкин		
Рук.гр.		Фрадкин		
Гл.спец.		Грановский		
Н.контр.		Литвак		
Утв.		Спивак		

А12В 049.000 СБ

Крупноблочная деаэрационно питательная установка КБДПУ-25-76
Установка электрооборудования

Лит.	Масса	Масштаб
И	63,8	1:20
Лист	Листов 1	

САНТЕХПРОЕКТ

Копировал: Формат А3

Формат	Зона	Поз.	Обозначение	Наименование	Кол.	Примечание
				Документация		
А3			А12В 049.000 СБ	Сборочный чертеж		
				Сборочные единицы		
А4		1	А12В 043.010	Стойка	1	
А4		2	А12В 047.010	Стойка	2	
				Детали		
Б.4		3	А12В 049.001	Полоса перфорированная		
				8к 106 ТУ 36-1447-77		
				L = 445 - 1,55	3	0,94 кг.
				Стандартные изделия		
		4		Болт М8х30.36		
				Гост 7798-70	3	
		5		Гайка М8.4		
				Гост 5915-70	3	
		6		Шайба 8 Гост 11371-78	3	
		7		Муфта короткая 32		
				Гост 8954-75	1	
		8		Муфта короткая 50		
				Гост 8954-75	2	

Изм.	Лист	N докум.	Подп.	Дата
Разраб.		Чебоксаров		IX-87
Пров.		Фрадкин		
Рук.гр.		Фрадкин		
Н.контр.		Литвак		
Утв.		Спивак		

А12В 049.000

Крупноблочная деаэрационно-питательная установка КБДПУ-25-76
Установка электрооборудования

Лит.	Лист	Листов
И	1	2

САНТЕХПРОЕКТ

Копировал: Формат А4

Формат	Зона	Поз.	Обозначение	Наименование	Кол.	Примечание
				Прочие изделия		
		9		Гибкий ввод К108Б43		
				ТУ 36-1684-81	1	
		10		Гибкий ввод К108Б43		
				ТУ 36-1684-81	2	
		11		Хомутик С439У2		
				ТУ 36-1448-82	1	
		12		Хомутик С440У2		
				ТУ 36-1448-82	3	
		13		Хомутик С441У2		
				ТУ 36-1448-82	2	
				Материалы		
		14		Труба 32х2,8 Гост 3262-75	1	м
		15		Труба 40х3,0 Гост 3262-75	3	м
		16		Труба 50х3,0 Гост 3262-75	5	м

Изм.	Лист	N докум.	Подп.	Дата

А12В 049.000

Лист 2

Копировал: 23105-12 66 Формат А4

Инв. N подл. | Подп. и дата | Взам. инв. N | Инв. N дубл. | Подп. и дата

Серия 5.903-11 выпуск 1-3

Формат	Зона	Поз.	Обозначение	Наименование	Кол.	Примечание
				Документация		
А4			А12В043.010СБ	Сборочный чертеж		
				Детали		
Б4		1	А12В043.011	Труба 15×2,5 ГОСТ3262-75		
				L=230-1,15	1	0,27 кг
А4		2	А12В043.012	Скоба	1	
Б4		3	А12В043.013	Шайба		
				Лист Б3,0 ГОСТ19903-74 / Ч-Н-В Ст.3 ГОСТ16523-70		
				Ф7-0,36 × Ф22-0,52	1	0,01 кг
				Стандартные изделия		
				Болт ГОСТ 7798-70		
		4		М6×40.36	1	
		5		М10×30.36	2	
		6		ВИНТ М5×30.36		
				ГОСТ1491-72	2	
				Гайки ГОСТ5915-70		
		7		М6.4	1	
		8		М10.4	2	
		9		Шайба 10		
				ГОСТ 11371-78	2	

Инв.№подл. | Подп. и дата | Взам.инв.№ | Инв.№дубл. | Подп. и дата

Изм.	Лист	№ докум.	Подп.	Дата
Разраб.		Чебоксарова		IX-87
Пров.		Фрадкин		
Рук.гр.		Фрадкин		
Н.контр.		Литвак		
Утв.		Сливак		

А12В043.010

Стойка

Лит.	Лист	Листов
И	1	2

САНТЕХПРОЕКТ

Формат А4

Формат	Зона	Поз.	Обозначение	Наименование	Кол.	Примечание
				Прочие изделия		
		10		Стойка КЗ10М		
				ТУ36-22-88	1	
		11		Коробка У995М У3		
				ТУ36-2415-81	1	
		12		Пост кнопочного		
				управления		
				ПКУ15-21.111-У0У3		
				ТУ16-526.333-83	1	

Инв.№подл. | Подп. и дата | Взам.инв.№ | Инв.№дубл. | Подп. и дата

Изм.	Лист	№ докум.	Подп.	Дата

А12В043.010

Лист 2

Формат А4

А12В043.010СБ

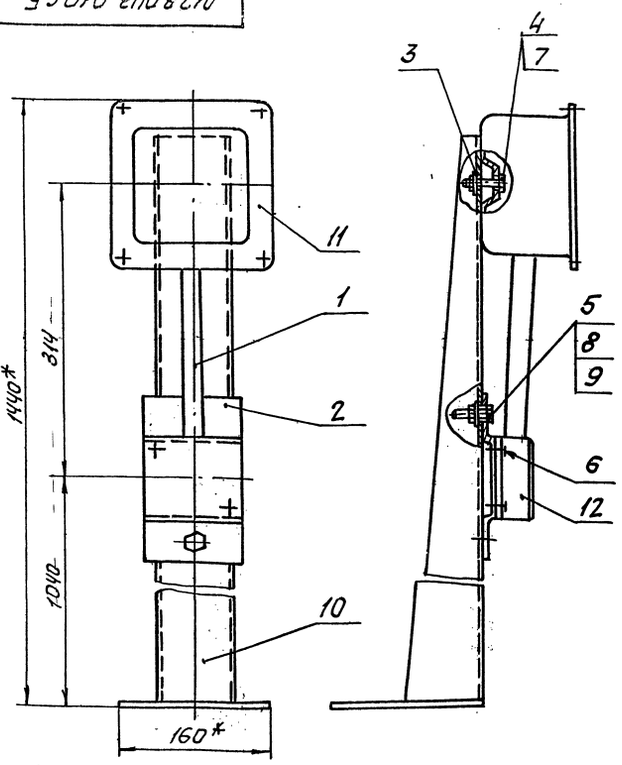

1. * Размеры для справок.
2. $\pm\frac{t_2}{2}$.

Изм.	Лист	№ докум.	Подп.	Дата
Разраб.		Чебоксарова		IX-87
Пров.		Фрадкин		
Рук.гр.		Фрадкин		
Гл.спец.		Грановский		
Н.контр.		Литвак		
Утв.		Сливак		

А12В043.010СБ

Стойка

Лит.	Масса	Масштаб
И	6,5	1:4
Лист	Листов 1	

САНТЕХПРОЕКТ

Инв.№подл. | Подп. и дата | Взам.инв.№ | Инв.№дубл. | Подп. и дата

А12В043.012

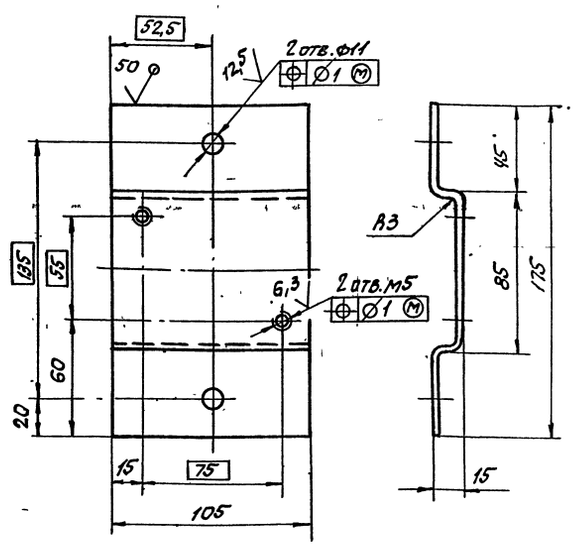

Неуказанные предельные отклонения размеров: H14; h14; $\pm\frac{t_2}{2}$.

Изм.	Лист	№ докум.	Подп.	Дата
Разраб.		Чебоксарова		IX-87
Пров.		Фрадкин		
Рук.гр.		Фрадкин		
Гл.спец.		Грановский		
Н.контр.		Литвак		
Утв.		Сливак		

А12В043.012

Скоба

Лит.	Масса	Масштаб
И	0,45	1:2
Лист	Листов 1	

Лист Б3,0 ГОСТ19903-74 / Ч-Н-В Ст.3 ГОСТ16523-70

САНТЕХПРОЕКТ

Инв.№подл. | Подп. и дата | Взам.инв.№ | Инв.№дубл. | Подп. и дата

А12В047.010СБ

Серия 5.903-11 Выпуск 1-3

Инв.№ подл. | Подп. и дата | Взам.инв.№ | Инв.№ дубл. | Подп. и дата

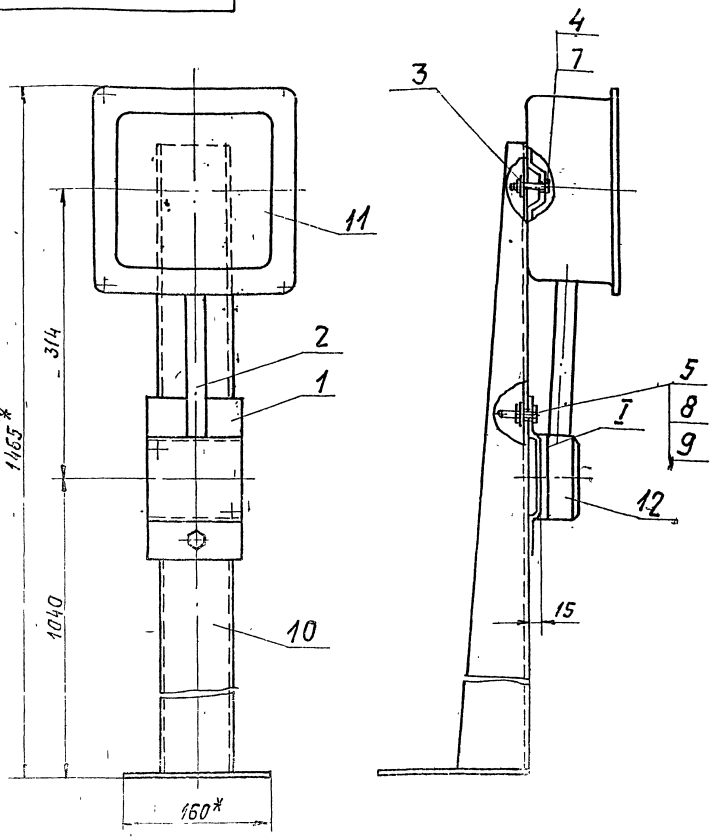

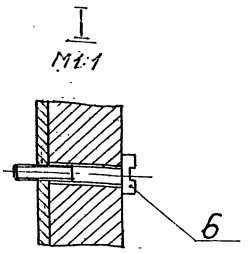

Дет. поз. 1
М1:5

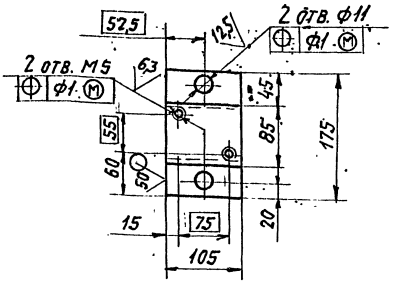

1.* Размеры для справок.
2. H14; h14; $\pm\frac{t2}{2}$.
3. Неуказанные радиусы гибки R3 мм

Изм.	Лист	№ докум.	Подп.	Дата	А12В047.010СБ		
Разраб.		Чебоксарова			Стойка	Лит.	Масса	Масштаб
Пров.		Фрядкин				И	7,2	1:4
Рук. гр.		Фрядкин				Лист	Листов 1	
Гл. спец.		Грановский				САНТЕХПРОЕКТ		
Н. контр.		Литвак						
Утв.		Спивак						

Копировал: Тужилкина Формат: А3

Формат	Зона	Поз.	Обозначение	Наименование	Кол.	Примечание
				Документация		
А3			А12В047.010СБ	Сборочный чертеж		
				Детали		
Б4		1	А12В047.011	Скоба		
				Лист Б3.0 ГОСТ 19903-74		
				4-IV-ВСт3ПС ГОСТ 16523-70	1	0,45 кг
Б4		2	А12В047.012	Труба 15х2,5 ГОСТ 3262-75		
				L = 205 - 1,15	1	0,24 кг
Б4		3	А12В047.013	Шайба		
				Лист Б3.0 ГОСТ 19903-74		
				4-IV-ВСт3ПС ГОСТ 16523-70		
				ф7 - 0,36 х ф22 - 0,52	1	0,01 кг
				Стандартные изделия		
				Болт ГОСТ 7798-70		
		4		М6х40.36	1	
		5		М10х30.36	2	
		6		Винт М5х30.36		
				ГОСТ 1491-72	2	
				Гайки ГОСТ 5915-70		
		7		М6.4	1	
		8		М10.4	2	
		9		Шайба 10		
				ГОСТ 11371-78	2	

Изм.	Лист	№ докум.	Подп.	Дата	А12В047.010		
Разраб.		Чебоксарова			Стойка	Лит.	Лист	Листов
Пров.		Фрядкин				И	1	2
Рук. гр.		Фрядкин				САНТЕХПРОЕКТ		
Н. контр.		Литвак						
Утв.		Спивак						

Формат	Зона	Поз.	Обозначение	Наименование	Кол.	Примечание
				Прочие изделия		
		10		Стойка К310М		
				ТУ36-22-88	1	
		11		Коробка 9996 МУЗ		
				ТУ36-2415-81	1	
		12		Пост кнопочного управления		
				ПКУ15-21.111-40УЗ		
				ТУ16-526.333-83	1	

Инв.№ подл. | Подп. и дата | Взам.инв.№ | Инв.№ дубл. | Подп. и дата

Изм.	Лист	№ докум.	Подп.	Дата	А12В047.010	Лист 2

Серия 5.903-11 Выпуск 1-3

Обозначение изолируемого оборудования и трубопровода	Наименование изолируемого оборудования трубопровода	Кол-во	Размеры: Наружн. диаметр или размеры сечения мм	Размеры: Длина или высота м	Расположение	t теплоносителя °С	Теплоизоляционная конструкция: Назначение	Теплоизоляционная конструкция: Наименование основных элементов	Толщина мм	Поверхность м²	Объем теплоизоляционного слоя м³	Лист основного комплекта или обозначение ссылочных и прилагаемых документов	Примечание
1	2	3	4	5	6	7	8	9	10	11	12	13	14
	Оборудование												
Т.186.03.000000СБ	Бак деаэраторный V=8 м³	1	Ф1600	4,0	горизонт	104°	от тепло	Изделия минераловатные с				7.903.9-3.08	
							потерь	гофрированной структурой 2ИГС-100	120		2,85	Выпуск 1, часть 1	
								Алюминиевое защитное покрытие	0,8	27,2		7.903.9-2.1-33	
	Днище деаэратора	2	Ф1600			104°	от тепло	Изделия минераловатные с гоф-				7.903.9-3.08	
							потерь	рированной структурой 2ИГС-100	120		0,426	Выпуск 1, часть 1	
								Алюминиевое защитное покрытие	0,8	4,15		3.903-11.45	
Т.О.-419СБ	Колонка деаэрационная ДА-25	1	Ф530	1,84	вертик.	104°	от тепло	Изделия минераловатные с гоф-				7.903.9-3.08	
							потерь	рированной структурой 2ИГС 100	120		0,588	Выпуск 1, часть 1	
	Днище деаэрационной колонки ДА-25	1	Ф530			104°		Алюминиевое защитное покрытие	0,8	4,86		7.903.9-2.1-34	
							от тепло	Изделия минераловатные с гоф-				7.903.9-3.08	
							потерь	рированной структурой 2ИГС 100	120		0,081	Выпуск 1, часть 1	
								Алюминиевое защитное покрытие	0,8	0,9		3.903-11.44	
	Предохранительное устройство ДА-25	1	Ф400	0,7	вертик.	104°	от тепло	Изделия минераловатные с гоф-				7.903.9-3.08	
							потерь	рированной структурой 2 ИГС 100	120		0,317	Выпуск 1, часть 1	
								Алюминиевое защитное покрытие	0,8	2,463		7.903.9-2.1-34	
	Охладитель выпара ОВА-2	1	Ф325	1,2	гориз.	104°	от тепло	Изделия минераловатные с гоф-				7.903.9-3.08	
							потерь	рированной структурой 2ИГС 100	70		0,25	Выпуск 1, часть 1	
								Алюминиевое защитное покрытие	0,5	2,3		7.903.9-2.1-33	
ОСТ 24.838.11-72	Сепаратор непрерывной продувки Ду 300	1	Ф325	2,0	вертик.	104°	от тепло	Изделия минераловатные с гоф-				7.903.9-3.08	
							потерь	рированной структурой 2ИГС 100	70		0,33	Выпуск 1, часть 1	
								Алюминиевое защитное покрытие	0,5	2,99		7.903.9-2.1-34	
ОСТ34-42-559-82	Бак нижних точек V=1,0м³	1	895х1220	1,3	вертик	104°	от тепло	Изделия минераловатные с гоф-				7.903.9-3.08	
							потерь	рированной структурой 2ИГС 100	120		1,232	Выпуск 1, часть 1	
								Алюминиевое защитное покрытие	0,8	10,6		7.903.9-2.1-34	
	Подогреватель водоводяной F=1,6м2 Q=5-10 Т/ч	1	Ф159	2	горизонт	104°	от тепло	Изделия минераловатные с гоф-				7.903.9-3.08	
							потерь	рированной структурой 2ИГС 100	70		0,082	Выпуск 1, часть 1	
								Алюминиевое защитное покрытие	0,5	1,76		7.903.9-2.1-33	
	Днище подогревателя водаводяного	2	Ф159			104°	от тепло	Изделия минераловатные с гоф-				7.903.9-3.08	
							потерь	рированной структурой 2ИГС 100	70		0,039	Выпуск 1, часть 1	
								Алюминиевое защитное покрытие	0,5	0,26		3.903-11.30	
	Трубопроводы												
	Трубопровод		Ф159	3	гориз.	194°	от тепло	Изделия минераловатные с гоф-				7.903.9-3.08	
							потерь	рированной структурой 2ИГС 100	120		0,192	Выпуск 1, часть 1	
								Алюминиевое защитное покрытие	0,5	4,32		7.903.9-2.1-33	
	Трубопровод		Ф108	6	гориз.	104°	от тепло	Изделия минераловатные с гоф-				7.903.9-3.08	
							потерь	рированной структурой 2ИГС 100	60		0,192	Выпуск 1 часть 1	
								Алюминиевое защитное покрытие	0,5	4,32		7.903.9-2.1-33	
	Трубопровод		Ф108	6	вертик	104°	от тепло	Изделия минераловатные с гоф-				7.903.9-3.08	
							потерь	рированной структурой 2ИГС 100	60			Выпуск 1, часть 1	
								Алюминиевое защитное покрытие	0,5			7.903.9-2.1-34	
	Отвод 90°	7	Ф108			104°	от тепло	Изделия минераловатные с гоф-				7.903.9-3.08	
							потерь	рированной структурой 2ИГС 100	60		0,11	Выпуск 1, часть 1	
								Алюминиевое защитное штампованное покрытие	0,5	2,5		3.903-11.03	
	Трубопровод		Ф89	2	гориз.	165°	от тепло	Холстопрошивное полотно ХПС-Т-5	120		0,112	7.903.9-2.1-11	
							потерь	Алюминиевое защитное покрытие	0,5	2,64		7.903.9-2.1-33	
	Трубопровод		Ф89	2	вертик	165°	от тепло	Холстопрошивное полотно ХПС-Т-5	120		0,112	7.903.9-2.1-12	
							потерь	Алюминиевое защитное покрытие	0,5	2,64		7.903.9-2.1-34	
	Отвод 90°	4	Ф89			165°	от тепло	Холстопрошивное полотно ХПС-Т-5	120		0,09	7.903.9-2.1-11	
							потерь	Алюминиевое защитное штампованное покрытие	0,5	2,1		3.903-11.03	

1. Теплоизоляцию крупно-блочной деаэрационно-питательной установки КБДПУ-25-76 производить по ТИ.003.000.ТМВ-ТК.
2. Потребность в теплоизоляционных материалах на КБДПУ-25-76 см. ТИ.003.000.ТМВ-М.
3. Объем теплоизоляционных работ на КБДПУ-25-76 см. ТИ.003.000.ТМВ-ОР
4. Штампы привязки приведены в целях уточнения типа изоляции для конкретных условий монтажа.

Привязан:

Инв. №

Изм.	Лист	№ докум.	Подп.	Дата
Нач. отд.		Кладов		
Гл. спец.		Лурье		
Рук. гр.		Иванова		
Ст. инж.		Калинина		
Н. контр.		Камушкин		

ТИ. 003. 000. ТМВ - ТК

КБДПУ-2,5-16

Ведомость теплоизоляционных конструкций

Лит.	Лист	Листов
	1	4

САНТЕХПРОЕКТ

Инв. № подл. | Подп. и дата | Взам. инв. № | Инв. № дубл. | Подп. и дата

Обозначение изолируемого оборудования и трубопровода	Наименование изолируемого оборудования и трубопровода	Кол-во	Размеры: Наружный диаметр или размеры сечения	Размеры: Длина или высота м	Расположение	t теплоносителя °С	Теплоизоляционная конструкция: назначение	Теплоизоляционная конструкция: Наименование основных элементов	Толщина мм	Поверхность м²	Объем теплоизоляционного слоя м³	Лист основного комплекта обозначение ссылочных или прилагаемых документов	Примечание
1	2	3	4	5	6	7	8	9	10	11	12	13	14
	Трубопровод		ф89	16	гориз.	104°	от тепло	Холстопрошивное полотно ХПС-Т-5	70		0,448	7.903.9-2.1-11	
							потерь	Алюминиевое защитное покрытие	0,5	10,56		7.903.9-2.1-33	
	Трубопровод		ф89	24	вертик.	104°	от тепло	Холстопрошивное полотно ХПС-Т-5	70		0,672	7.903.9-2.1-12	
							потерь	Алюминиевое защитное покрытие	0,5	15,84		7.903.9-2.1-34	
	Отвод 90°	13	ф89			104°	от тепло	Холстопрошивное полотно ХПС-Т-5	70		0,146	7.903.9-2.1-11	
							потерь	Алюминиевое защитное штампованное покрытие	0,5	3,41		3.903-11.03	
	Отвод 45°	1	ф89			104°	от тепло	Холстопрошивное полотно ХПС-Т-5	70		0,012	7.903.9-2.1-11	
							потерь	Алюминиевое защитное штампованное покрытие	0,5	0,262		3.903-11.05	
	Трубопровод		ф89	8	горизонт	90°	от тепло	Холстопрошивное полотно ХПС-Т-5	50		0,226	7.903.9-2.1-11	
							потерь	Алюминиевое защитное покрытие	0,5	5,28		7.903.9-2.1-33	
	Трубопровод		ф89	7	вертик.	90°	от тепло	Холстопрошивное полотно ХПС-Т-5	50		0,197	7.903.9-2.1-12	
							потерь	Алюминиевое защитное покрытие	0,5	4,62		7.903.9-2.1-34	
	Отвод 90°	10	ф89			90°	от тепло	Холстопрошивное полотно ХПС-Т-5	50		0,112	7.903.9-2.1-11	
							потерь	Алюминиевое защитное штампованное покрытие	0,5	2,62		3.903-11.03	
	Трубопровод		ф76	3	горизонт	104°	от тепло	Холстопрошивное полотно ХПС-Т-5	60		0,078	7.903.9-2.1-11	
							потерь	Алюминиевое защитное покрытие	0,5	1,66		7.903.9-2.1-33	
	Трубопровод		ф76	10	вертик.	104°	от тепло	Холстопрошивное полотно ХПС-Т-5	60		0,26	7.903.9-2.1-12	
							потерь	Алюминиевое защитное покрытие	0,5	6,2		7.903.9-2.1-34	
	Отвод 90°	8	ф76			104°	от тепло	Холстопрошивное полотно ХПС-Т-5	60		0,063	7.903.9-2.1-11	
							потерь	Алюминиевое защитное штампованное покрытие	0,5	1,544		3.903-11.03	
	Трубопровод		ф57	4	горизонт	104	от тепло	Холстопрошивное полотно ХПС-Т-5	60		0,088	7.903.9-2.1-11	
							потерь	Алюминиевое защитное покрытие	0,5	2,24		7.903.2.1-33	
	Трубопровод		ф57	12	вертик.	104°	от тепло	Холстопрошивное полотно ХПС-Т-5	60		0,27	7.903-2.1-12	
							потерь	Алюминиевое защитное покрытие	0,5	6,72		7.903-2.1-34	
	Отвод 90°	23	ф57			104°	от тепло	Холстопрошивное полотно ХПС-Т-5	60		0,127	7.903.9-2.1-11	
							потерь	Алюминиевое защитное штампованное покрытие	0,5	3,174		3.9.	
	Отвод 45°	8	ф57			104°	от тепло	Холстопрошивное полотно ХПС-Т-5	60		0,044	7.903.9-2.1-11	
							потерь	Алюминиевое защитное штампованное покрытие	0,5	1,104		3.903-11.03	
	Трубопровод		ф45	1	гориз.	104°	от тепло	Холстопрошивное полотно ХПС-Т-5	60		0,024	7.903.9-2.1-11	
							потерь	Алюминиевое защитное покрытие	0,5	0,52		7.903-2.1-33	
	Трубопровод		ф45	1	вертик.	104°	от тепло	Холстопрошивное полотно ХПС-Т-5	60		0,024	7.903.9-2.1-12	
							потерь	Алюминиевое защитное покрытие	0,5	0,52		7.903-2.1-34	
	Отвод 90°	6	ф45			104°		Холстопрошивное полотно ХПС-Т-5	60		0,017	7.903.9-2.1-11	
								Алюминиевое защитное штампованное покрытие	0,5	0,55		3.903-11.03	
	Трубопровод		ф38	8	гориз.	104°	от тепло	Холстопрошивное полотно ХПС-Т-5	60		0,108	7.903.9-2.1-11	
							потерь	Алюминиевое защитное покрытие	0,5	3		7.903-2.1-33	
	Трубопровод		ф38	10	вертик.	104°	от тепло	Холстопрошивное полотно ХПС-Т-5	60		0,18	7.903.9-2.1-12	
							потерь	Алюминиевое защитное покрытие	0,5	5		7.903-2.1-34	
	Отвод 90°	10	ф38			104°		Холстопрошивное полотно ХПС-Т-5	60		0,015	7.903.9-2.1-11	
								Алюминиевое защитное штампованное покрытие	0,5	0,58		3.903-11.03	
	Трубопровод		ф32	4	гориз.	104°		Холстопрошивное полотно ХПС-Т-5	60		0,088	7.903.9-2.1-11	
								Алюминиевое защитное покрытие	0,5	2,16		7.903-2.1-33	
	Трубопровод		ф32	2	вертик.	104°		Холстопрошивное полотно ХПС-Т-5	60		0,044	7.903.9-2.1-12	
								Алюминиевое защитное покрытие	0,5	0,108		7.903.9-2.1-34	
	Отвод 90°	7	ф32			104°		Холстопрошивное полотно ХПС-Т-5	60		0,008	7.903.9-2.1-11	
								Алюминиевое защитное штампованное покрытие	0,5	0,33		3.903-11.05	
	Трубопровод		ф32	5	гориз.	104°	от тепло	Холстопрошивное полотно ХПС-Т-5	50		0,065	7.903-2.1-11	
							потерь	Алюминиевое защитное покрытие	0,5	2,05		7.903-2.1-33	
	Трубопровод		ф32	2	вертик.	104°	от тепло	Холстопрошивное полотно ХПС-Т-5	50		0,026	7.903-2.1-12	
							потерь	Алюминиевое защитное покрытие	0,5	0,82		7.903-2.1-34	

Инв. № подл. | Подп. и дата | Взам. инв. № | Инв. № дубл. | Подп. и дата

Привязан:

Обозначение изолируемого оборудования и трубопровода	Наименование изолируемого оборудования и трубопровода	Кол-во	Размеры: Наружный диаметр или размеры сечения мм	Размеры: Длина или высота м	Расположение	t теплоносителя °С	Теплоизоляционная конструкция: Назначение	Теплоизоляционная конструкция: Наименование основных элементов	Толщина мм	Поверхность м²	Объем теплоизоляционного слоя м3	Лист основного комплекта обозначение ссылочных или прилагаемых документов	Примечание
1	2	3	4	5	6	7	8	9	10	11	12	13	14
	Отвод 90°	5	ф32			104°	от теплопотерь	Холстопрошивное полотно ХПС-Т-5	50		0,006	7.903.9-2.1-11	
								Алюминиевое защитное штампованное покрытие	0,5	0,23		3.903-11.03	
	Трубопровод		ф26,8	3	гориз.	90°	от теплопотерь	Холсто прошивное полотно ХПС-Т-5	40		0,036	7.903.9-2.1-11	
								Алюминиевое защитное покрытие	0,5	1,17		7.903-2.1-33	
	Трубопровод		ф26.8	3	вертик.	90°	от теплопотерь	Холстопрошивное полотно ХПС-Т-5	40		0,036	7.903.9-2.1-12	
								Алюминиевое защитное покрытие	0,5	1,17		7.903-2.1-34	
	Трубопровод		ф25	3	гориз.	194°	от теплопотерь	Холстопрошивное полотно ХПС-Т-5	40		0,024	7.903.9-2.1-11	
								Алюминиевое защитное покрытие	0,5	0,99		7.903-2.1-33	
	Трубопровод		ф25	3	вертик.	194°	от теплопотерь	Холстопрошивное полотно ХПС-Т-5	40		0,024	7.903.9-2.1-12	
								Алюминиевое защитное покрытие	0,5	0,99		7.903-2.1-34	
	Отвод 90°	4	ф25			194°	от теплопотерь	Холстопрошивное полотно ХПС-Т-5	40		0,004	7.903.9-2.1-11	
								Алюминиевое защитное штампованное покрытие	0,5	0,13		3.903-11.03	
	Трубопровод		ф21,3	10	Гориз.	104°	от теплопотерь	Холстопрошивное полотно ХПС-Т-5	40		0,07	7.903.9-2.1-11	
								Алюминиевое защитное покрытие	0,5	31		7.903-2.1-33	
	Трубопровод		ф21,3	20	вертик.	104°	от теплопотерь	Холстопрошивное полотно ХПС-Т-5	40		0,14	7.903.9-2.1-12	
								Алюминиевое защитное покрытие	0,5	6,2		7.903.9-2.1-3	
	Отвод 90°	10	ф21,3			104°	от теплопотерь	Холстопрошивное полотно ХПС-Т-5	40		0,008	7.903.9-2.1-11	
								Алюминиевое защитное штампованное покрытие	0,5	0,33		3.903-11.03	
	Арматура		Ду										
	Арматура	1	ф150			165°		Матрацы минераловатные в обкладке из стеклоткани	120		0,08	7.903.9-22.06	
								Алюминиевое защитное покрытие	0,5	1,88		7.903.9-22.11.12	
								Отделка торцов гофрированными диафрагмами				7.903.9-22.34	
	Арматура	3	ф100			104°		Матрацы минераловатные в обкладке из стеклоткани	60		0,084	7.903.9-22.06	
								Алюминиевое защитное покрытие	0,5	2,13		7.903.9-22.11.12	
								Отделка торцов гофрированными диафрагмами				7.903.9-22.34	
	Арматура	2	ф80			165°		Матрацы минераловатные в обкладке из стеклоткани	120		0,1	7.903.9-22.06	
								Алюминиевое защитное покрытие	0,5	2,64		7.903.9-22.11.12	
								Отделка торцов гофрированными диафрагмами				7.903.9-22.34	
	Арматура	11	ф80			104°		Матрацы минераловатные в обкладке из стеклоткани	60		0,275	7.903.9-22.06	
								Алюминиевое защитное покрытие	0,5	7,26		7.903.9-22.11.12	
								Отделка торцов гофрированными диафрагмами				7.903.9-22.34	
	Арматура	6	ф80			90°		Матрацы минераловатные в обкладке из стеклоткани	60		0,15	7.903.9-22.06	
								Алюминиевое защитное покрытие	0,5	3,96		7.903.9-22.11.12	
								Отделка торцов гофрированными диафрагмами				7.903.9-22.34	
	Арматура	15	ф50			104°		Матрацы минераловатные в обкладке из стеклоткани	60		0,306	7.903.9-22.06	
								Алюминиевое защитное покрытие	0,5	8,25		7.903.9-22.11.12	
								Отделка торцов гофрированными диафрагмами				7.903.9-22.34	
	Арматура	6	ф40			104°		Матрацы минераловатные в обкладке из стеклоткани	60		0,072	7.903.9-22.06	
								Алюминиевое защитное покрытие	0,5	2,76		7.903.9-22.11.12	
								Отделка торцов гофрированными диафрагмами				7.903.9-22.34	

Привязан

Инв. № подл. | Подп. и дата | Взам. инв. № | Инв. № дубл. | Подп. и дата

ТИ.003.000.ТМВ-ТК

Лист 3

23205-12 71

Обозначение изолируемого оборудования и трубопровода	Наименование изолируемого оборудования и трубопровода	Кол-во	Размеры: наружный диаметр или размеры сечения Ду	Размеры: длина или высота м	Расположение	t теплоносителя °С	Теплоизоляционная конструкция: Назначение	Наименование основных элементов	Толщина мм	Поверхность м²	Объем теплоизоляционного слоя м3	Лист основного комплекта обозначение ссылочных или прилагаемых документов	Примечание
1	2	3	4	5	6	7	8	9	10	11	12	13	14
	Арматура	2	Ф32			104°		Матрацы минераловатные в обкладке из стеклоткани	60		0,026	7.903.9-22.06	
								Алюминиевое защитное покрытие	0,5	0,62		7.903.9-22.11.12	
								Отделка торцов гофрированными диафрагмами				7.903.9-22.34	
	Арматура	8	Ф25			194°		Матрацы минераловатные в обкладке из стеклоткани	60		0,152	7.903.9-22.06	
								Алюминиевое защитное покрытие	0,5	2,64		7.903.9-22.11.12	
								Отделка торцов гофрированными диафрагмами				7.903.9-22.34	
	Арматура	2	Ф25			104°		Матрацы минераловатные в обкладке из стеклоткани	60		0,022	7.903.9-22.06	
								Алюминиевое защитное покрытие	0,5	0,56		7.903.9-22.11.12	
								Отделка торцов гофрированными диафрагмами				7.903.9-22.34	
	Арматура	10	Ф15			104°		Матрацы минераловатные в обкладке из стеклоткани	60		0,1	7.903.9-22.06	
								Алюминиевое защитное покрытие	0,5	2,7		7.903.9-22.11.12	
								Отделка торцов гофрированными диафрагмами				7.903.9-22.34	
	Фланцевое соединение	1	Ф38			104°		Матрацы минераловатные в обкладке из стеклоткани	60		0,012	7.903.9-22.15.17	
								Алюминиевое защитное покрытие	0,5	0,46			
	Фланцевое соединение	4	Ф32			194°		Матрацы минераловатные в обкладке из стеклоткани	40		0,048	7.903.9-22.16.17	
								Алюминиевое защитное покрытие	0,5	1,84		7.903.9-22.16.17	
								Разгружающее устройство				7.903.9-21.47	
								Элемент разгружающего устр-ва				7.903.9-21.48	
								Кольцо опорное				7.903.9-21.45	

Серия 5.903-11 Выпуск 1-3

Инв. № подл. | Подп. и дата | Взам. инв. № | Инв. № дубл. | Подп. и дата

Привязан

Инв. №

Изм.	Лист	№ докум.	Подп.	Дата

ТИ. 003. 000. ТМВ-ТК

Лист 4

Серия 5.903-11 Выпуск 1-3

№ строки	Наименование материала и единица измерения	Код материала	Ед. изм.	Кол.	Примечание
	Изделия минераловатные с				
	гофрированной структурой на				
	синтетическом связующем				
	ТУ 36-16.22-8-86				
	2ИГС-100 235 000.500-60	576202		235	
	2ИГС-100 27000.500.70	576202		27	
	м.		006		
	Маты минераловатные	576212			
	прошивные 2М-100				
	ГОСТ 21880-76 м3		113	2	
	Холстопрошивное полотно	595280			
	ХПС-Т-5 ТУ6-11-454-77				
	м3		113	2,4	
	Алюминиевое защитное	181110			
	покрытие ГОСТ 21631-76				
	δ=0,8			52	
	δ=0,5			180	
	м2		0.55		
	Элемент покрытия	181110			
	штампованный				
	ТУ-36-2427-81				
	δ=0,5			19	
	м2		055		

Подп. и дата | Инв. № док. | Взам. инв. № | Подп. и дата | Инв. № подл.

Изм	Лист	№ докум.	Подп.	Дата
Нач отд	Кладов			
Гл. спец	Лурье			
Рук гр	Иванова			
Ст. инж	Калинина			
Н. контр	Камушкина			

ТИ. 003.000 ТМВ-М

КПДПУ-25-76

Ведомость материалов теплоизоляции

Лит.	Лист	Листов
	1	4

САНТЕХПРОЕКТ

Формат А4

№ строки	Наименование материала и единица измерения	Код материала	Ед. изм.	Кол.	Примечание
	Лента 2х30 Ст 3 ПС	093500			
	ГОСТ 6009-74 кг		116	600	
	Лента 3х30 Ст3 ПС	093500			
	ГОСТ 6009-74 кг		116	71	
	Лента 0,8х20	181110			
	ТУ 48-21-636-79 кг		116	75	
	Лист АД1Н-1	090202			
	ГОСТ 21631-76 кг		116	51	
	Лист АД 1Н-0,8	09 0202			
	ГОСТ 21631-76 кг		116	465	
	Лист АД1Н-0,5	09 0202			
	ГОСТ 21631-76 кг		116	240	
	Картон асбестовый	257631			
	КАОН 1-8				
	ГОСТ 2850-80 кг		116	7,7	
	Проволока	121100			
	3-0-4				
	ГОСТ 3282-74 кг		116	1,6	
	Проволока	121100			
	2-0-4				
	ГОСТ 3282-74 кг		116	210	
	Проволока 0,8-0-4	121100			
	ГОСТ 3282-74 кг		116	0,1	

Подп. и дата | Инв. № док. | Взам. инв. № | Подп. и дата | Инв. № подл.

Привязан

Инв. №

Изм	Лист	№ докум.	Подп.	Дата

ТИ. 003.000 ТМВ-М

Лист 2

Формат А4

№ строки	Наименование материала и единица измерения	Код материала	Ед. изм.	Кол.	Примечание
	Пряжка тип I-А	181110			
	ТУ 36-1492-77 кг		116	5,0	
	Пряжка тип II-А	18 1110			
	ТУ 36-1492-77 кг		116	300	
	Уголок 32х32х3-Б	09 3200			
	ГОСТ 8509-72				
	L =30 кг		116	10	
	Болт М8-30.36.019	12 8100			
	ГОСТ 7798-70 кг		116	13	
	Гайка М8.4.019	128100			
	ГОСТ 10621-80 кг		116	5	
	Винт 4х12 04.019	12 8401			
	ГОСТ 10621-80 кг		116	8	
	Заклепка комбинирован-	128500			
	ная				
	СТД 985 кг		116	7	
	ТУ36-1598-77 шт		796	1600	
	Диафрагма тип II кг	181110	116	0,9	
	ТУ 36-2543-83 шт.		795	280	
	Нить стеклянная круче-	59 5220			
	ная комплексная				
	БС-10-160х1х3 (50				

Подп. и дата | Инв. № док. | Взам. инв. № | Подп. и дата | Инв. № подл.

Привязан:

Инв. №

Изм	Лист	№ докум	Подп	Дата

ТИ. 003.000 ТМВ-М

Лист 3

Формат А4

№ строки	Наименование материала и единица измерения	Код материала	Ед. изм.	Кол.	Примечание
	ГОСТ 8325-78 кг		116	0,19	

Подп. и дата | Инв. № док. | Взам. инв. № | Подп. и дата | Инв. № подл.

Привязан:

Инв. №

Изм	Лист	№ докум	Подп.	Дата

ТИ 003.000 ТМВ-М

Лист 4

№строки	Наименование вида работ	Ед. изм.	Код вида работ	Код ед. изм.	Количество
1	Изоляция трубопроводов и оборудования изделиями минераловатными с гофрированной структурой 2ИГС100	м3		113	7
2	Изоляция трубопроводов холстопрошивным полотном ХПС-Т-5	м3		113	4
3	Изоляция арматуры матрацами минераловатными в обкладке из стеклоткани	м3		113	2
4	Покрытие поверхности изоляции трубопроводов, оборудования и арматуры алюминиевым защитным покрытием	м2		055	222
5	Покрытие поверхности изоляции отводов алюминиевым защитным штампованным покрытием	м2		056	19

Привязан:

Инв. №

ТИ.003.000.ТМВ-ОР

Изм.	Лист			
Нач. отд.	Кладов		КБДПУ-25-76	Лит. / Лист 1 / Листов 1
Гл. спец.	Дурье		Ведомость объемов работ теплоизоляции	Сантехпроект
Рук. гр.	Квалкова			
Ст. инж.	Калинина			
Н. контр.	Камушкина			

Инв. № подл. | Подп. и дата | Взам. инв. № | Инв. № дубл. | Подп. и дата

Формат А4

№строки	Наименование вида работ	Ед. изм.	Код вида работ	Код ед. изм.	Количество

Инв. № подл. | Подп. и дата | Взам. инв. № | Инв. № дубл. | Подп. и дата

Изм. | Лист | № докум. | Подп. | Дата | Лист

Формат А4

№строки	Наименование вида работ	Ед. изм.	Код вида работ	Код ед. изм.	Количество

Инв. № подл. | Подп. и дата | Взам. инв. № | Инв. № дубл. | Подп. и дата

Изм. | Лист | № докум. | Подп. | Дата | Лист

Формат А4

№строки	Наименование вида работ	Ед. изм.	Код вида работ	Код ед. изм.	Количество

Инв. № подл. | Подп. и дата | Взам. инв. № | Инв. № дубл. | Подп. и дата

Изм. | Лист | № докум. | Подп. | Дата | Лист

План на отм. 2.700

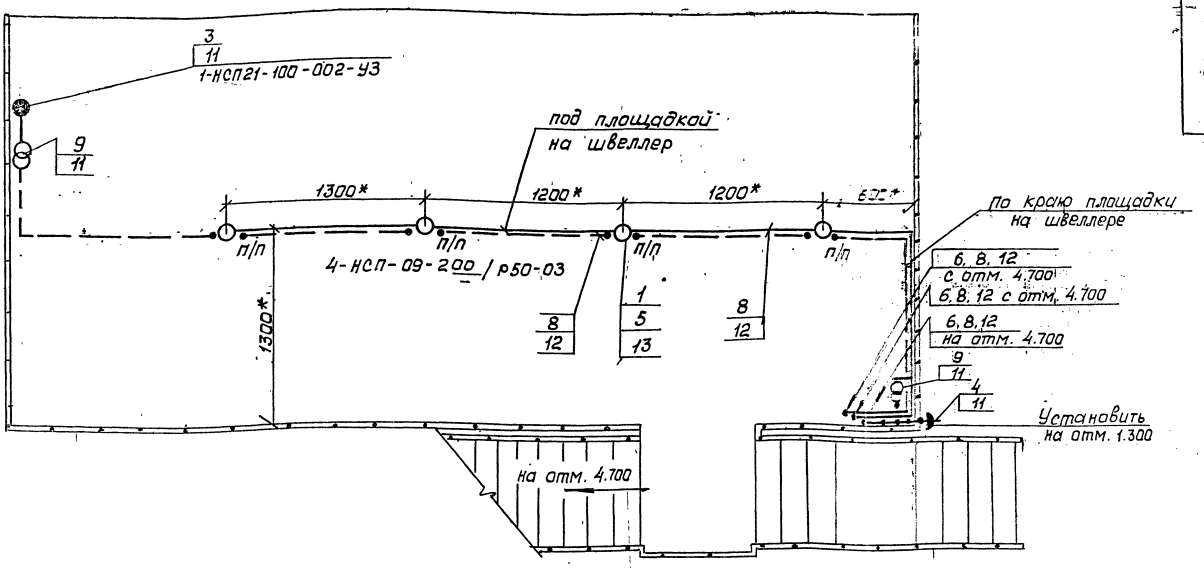

План на отм. 4.700

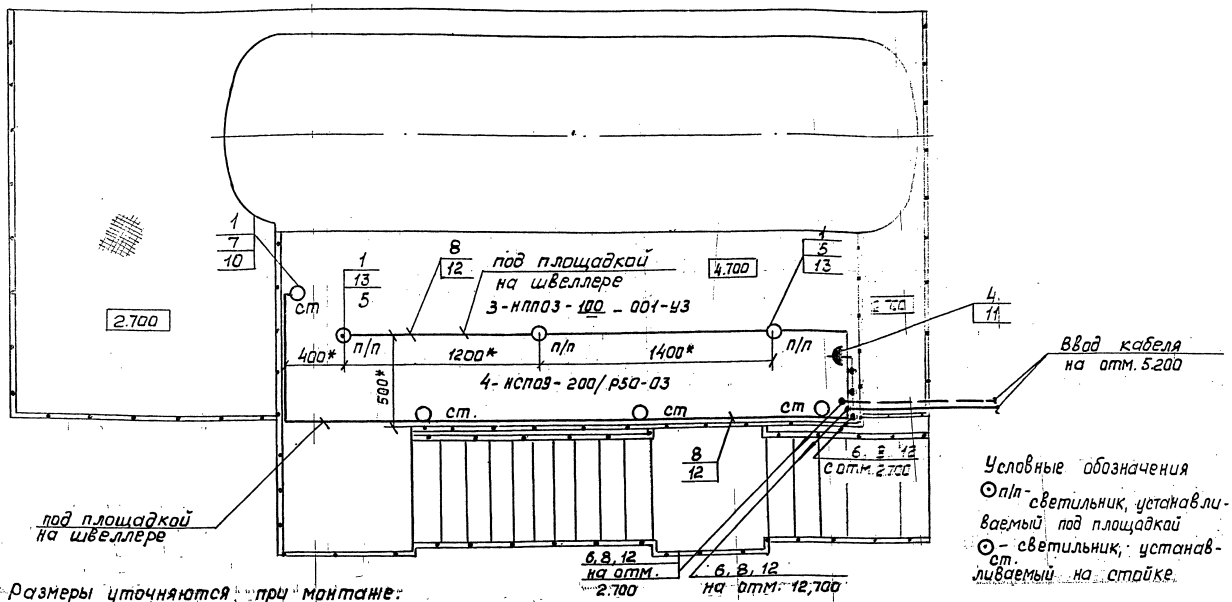

Условные обозначения

⊙п/п - светильник, устанавливаемый под площадкой

⊙ст - светильник, устанавливаемый на стойке

1* Размеры уточняются при монтаже.

2. Стойки (поз.11) приварить к металлоконструкции блока швом Т1-Δ3 ГОСТ 5264-80.

3. Швеллер (поз.12) приварить к металлоконструкции блока швом Т1-Δ3 50/150 ГОСТ 5264-80.

4. Крюки (поз.13) приварить к нижней поверхности площадки Т1-Δ3 ГОСТ 5264-80.

5. Изделия и материалы поз.1..9 заказываются по спецификации электротехнической части проекта котельной.

1	2	3	4	5	6
6	КОР 74	Коробка ответвительная	5		
7	АПВ-380-1×2.5	Провод ГОСТ 6323-79	20	м	
8	АВВГ-660-2×4	Кабель ГОСТ 16442-80	45	м	
9	ЯТП-0.25/220/12 Е	Ящик с понижающим трансформатором	21		
10	К987	Стойка	4		Крепление к перилам площадки приварить
11	К310М	Стойка	5		
12	К347У2	Швеллер	20		приварить
13	У625М	Крюк	4		приварить уголок для держателя светильника

Марка поз.	Обозначение	Наименование	Кол.	Масса ед,кг	Примечание
1	2	3	4	5	6
1	НСП09-200/Р50-03	Светильник подвесной для ламп накаливания	8		
2	НПП-03-100-001-	Светильник потолочный для ламп накаливания	3		
3	НСП21-100-002-У3	Светильник местного освещения	1		
4	IP43-01С-10/42	Розетка штепсельная 2ˣполюсная, IP43	2		
5	КОР 73	Коробка ответвительная	11		

Изм.	Лист	№ докум.	Подп.	Дата
Разраб.		Никошкова		
Пров.		Немец		
Нач.гр.		Никошкова		
Гл.спец.		Немец		
Н.контр.		Гохбойм		
Утв.		Файерштейн		

А12 8081.000 ЭТ

Крупноблочная двухсекционная питательная установка КБДПУ-25

Электроосвещение

Электроосвещение

Лит.	Масса	Масштаб
		1:20
Лист	Листов 1	

Сантехпроект г. Москва

23205-12

gost.e-ecolog.ru