ТИПОВЫЕ КОНСТРУКЦИИ, ИЗДЕЛИЯ И УЗЛЫ ЗДАНИЙ И СООРУЖЕНИЙ

СЕРИЯ 1.450.3-3

СТАЛЬНЫЕ ЛЕСТНИЦЫ, ПЛОЩАДКИ, СТРЕМЯНКИ И ОГРАЖДЕНИЯ

ВЫПУСК 2

КОНСТРУКЦИИ ИЗ ГОРЯЧЕКАТАНЫХ ПРОФИЛЕЙ

ЧЕРТЕЖИ КМД

Часть 1

Стр 1-146

1gost.e-ecolog.ru

ТИПОВЫЕ КОНСТРУКЦИИ, ИЗДЕЛИЯ И УЗЛЫ ЗДАНИЙ И СООРУЖЕНИЙ

СЕРИЯ 1.450.3-3

СТАЛЬНЫЕ ЛЕСТНИЦЫ, ПЛОЩАДКИ, СТРЕМЯНКИ И ОГРАЖДЕНИЯ

ВЫПУСК 2

КОНСТРУКЦИИ ИЗ ГОРЯЧЕКАТАНЫХ ПРОФИЛЕЙ

ЧЕРТЕЖИ КМД

Разработаны
ВГПКТИ Гипроспецлегконструкция
Гл инженер института — В.И.Шилов
Гл конструктор проекта — В.В.Ефимов
ГПИ Укрпроектстальконструкция
Гл. инженер проекта — Ю.Ф.Шеверницкий

Утверждены
Постановлением Госстроя СССР
от 09.08.84 № 133
Введены в действие с
01.11.84

Обозначение	Наименование	Стр.
1.450.3-3.2 0.0.00.00 ТО	Техническое описание	6
1.450.3-3.2 1.2.1.1.0.0	Марш лестничный МЛГШ 45	8
1.450.3-3.2 1.2.1.1.0.2	Уголок опорный	10
1.450.3-3.2 1.2.1.1.0.0СБ	Марш лестничный МЛГШ 45	
	Сборочный чертеж	11
1.450.3-3.2 1.2.1.1.1.0	Косоур	13
1.450.3-3.2 1.2.1.1.1.0СБ	Косоур. Сборочный чертеж	14
1.450.3-3.2 1.2.1.1.1.1	Ребро	15
1.450.3-3.2 1.2.1.1.1.2	Планка опорная	15
1.450.3-3.2 1.2.1.1.1.3	Косоур	16
1.450.3-3.2 1.2.1.1.2.0	Косоур	17
1.450.3-3.2 1.2.1.1.2.0СБ	Косоур. Сборочный чертеж	18
1.450.3-3.2 1.2.1.1.2.1	Косоур	19
1.450.3-3.2 1.2.1.1.0.1	Ступень	20
1.450.3-3.2 1.2.1.2.0.0	Марш лестничный МЛГФ45	22
1.450.3-3.2 1.2.1.2.0.1	Ступень	24
1.450.3-3.2 1.2.1.2.0.0СБ	Марш лестничный МЛГФ45	
	Сборочный чертеж	25
1.450.3-3.2 1.2.1.3.0.0	Марш лестничный МЛГРВ 45	27
1.450.3-3.2 1.2.1.3.0.0СБ	Марш лестничный МЛГРВ45	
	Сборочный чертеж	29
1.450.3-3.2 1.2.1.3.1.0	Косоур	31
1.450.3-3.2 1.2.1.3.1.1	Планка опорная	32
1.450.3-3.2 1.2.1.3.1.0СБ	Косоур. Сборочный чертеж	33
1.450.3-3.2 1.2.1.3.1.2	Косоур	35
1.450.3-3.2 1.2.1.3.2.0	Косоур	36
1.450.3-3.2 1.2.1.3.2.0СБ	Косоур. Сборочный чертеж	38
1.450.3-3.2 1.2.1.3.2.1	Косоур	40
1.450.3-3.2 1.2.1.3.3.0	Ступень	41
1.450.3-3.2 1.2.1.3.3.0СБ	Ступень. Сборочный чертеж	42
1.450.3-3.2 1.2.1.4.0.0	Марш лестничный МЛГРБ45	43
1.450.3-3.2 1.2.1.4.0.0СБ	Марш лестничный МЛГРБ 45	
	Сборочный чертеж	46
1.450.3-3.2 1.2.1.4.1.0	Косоур	48
1.450.3-3.2 1.2.1.4.1.0СБ	Косоур. Сборочный чертеж	49
1.450.3-3.2 1.2.1.4.1.1	Планка опорная	50
1.450.3-3.2 1.2.1.4.1.2	Ребро	50
1.450.3-3.2 1.2.1.4.1.3	Косоур	51
1.450.3-3.2 1.2.1.4.2.0	Косоур	52
1.450.3-3.2 1.2.1.4.0.1	Уголок опорный	53
1.450.3-3.2 1.2.1.4.2.0СБ	Косоур. Сборочный чертеж	54
1.450.3-3.2 1.2.1.4.2.1	Косоур	55
1.450.3-3.2 1.2.1.5.0.0	Марш лестничный МЛГВ 45	56
1.450.3-3.2 1.2.1.5.0.1	Ступень	58
1.450.3-3.2 1.2.1.5.0.0СБ	Марш лестничный МЛГВ 45	
	Сборочный чертеж	59
1.450.3-3.2 1.2.1.5.1.0	Косоур	61
1.450.3-3.2 1.2.1.5.1.0СБ	Косоур. Сборочный чертеж	63
1.450.3-3.2 1.2.1.5.2.0	Косоур	65
1.450.3-3.2 1.2.1.5.2.0СБ	Косоур. Сборочный чертеж	67
1.450.3-3.2 1.2.1.6.0.0	Марш лестничный МЛГС 45	69

1.450.3-3.2 0.0.0.0.0.0

Утв.	Кашкина		12.01.84
Н.контр.	Чиркава		12.01.84
Рук.пр.	Ефимов		12.01.84
Пров.	Агапова		12.01.84
Разраб.	Кордецкий		12.01.84

Содержание

Стадия	Лист	Листов
Р	1	4

Гипроспецстройконструкция

Обозначение	Наименование	Стр.
1.450.3-3.2 1.2.1.6.0.1	Скоба	73
1.450.3-3.2 1.2.1.6.0.0 СБ	Марш лестничный МЛГС 45	
	Сборочный чертеж	74
1.450.3-3.2 1.2.2.1.0.0	Марш лестничный МЛГШ 60	76
1.450.3-3.2 1.2.2.1.0.0СБ	Марш лестничный МЛГШ 60	
	Сборочный чертеж	80
1.450.3-3.2 1.2.2.1.1.0	Косоур	82
1.450.3-3.2 1.2.2.1.0.1	Уголок опорный	83
1.450.3-3.2 1.2.2.1.1.0 СБ	Косоур. Сборочный чертеж	84
1.450.3-3.2 1.2.2.1.1.1	Косоур	85
1.450.3-3.2 1.2.2.1.1.2	Ребро	86
1.450.3-3.2 1.2.2.1.1.3	Планка опорная	86
1.450.3-3.2 1.2.2.1.2.0	Косоур	87
1.450.3-3.2 1.2.2.1.2.0 СБ	Косоур. Сборочный чертеж	88
1.450.3-3.2 1.2.2.1.2.1	Косоур	89
1.450.3-3.2 1.2.2.2.0.0	Марш лестничный МЛГФ 60	90
1.450.3-3.2 1.2.2.2.0.0СБ	Марш лестничный МЛГФ 60	
	Сборочный чертеж	93
1.450.3-3.2 1.2.2.2.1.0	Косоур	95
1.450.3-3.2 1.2.2.2.1.1	Планка опорная	96
1.450.3-3.2 1.2.2.2.1.0 СБ	Косоур. Сборочный чертеж	97
1.450.3-3.2 1.2.2.2.1.2	Косоур	98
1.450.3-3.2 1.2.2.2.2.0	Косоур	99
1.450.3-3.2 1.2.2.2.2.0 СБ	Косоур. Сборочный чертеж	100
1.450.3-3.2 1.2.2.2.2.1	Косоур	101
1.450.3-3.2 1.2.2.3.0.0	Марш лестничный МЛГРВ 60	102
1.450.3-3.2 1.2.2.3.0.0СБ	Марш лестничный МЛГРВ 60	
	Сборочный чертеж	105
1.450.3-3.2 1.2.2.3.1.0	Косоур	108
1.450.3-3.2 1.2.2.3.1.0 СБ	Косоур. Сборочный чертеж	109
1.450.3-3.2 1.2.2.3.1.1	Косоур	111
1.450.3-3.2 1.2.2.3.2.0	Косоур	112
1.450.3-3.2 1.2.2.3.2.0 СБ	Косоур. Сборочный чертеж	114
1.450.3-3.2 1.2.2.3.2.1	Косоур	116
1.450.3-3.2 1.2.2.4.0.0	Марш лестничный МЛГРБ 60	117
1.450.3-3.2 1.2.2.4.0.0СБ	Марш лестничный МЛГРБ 60	
	Сборочный чертеж	120
1.450.3-3.2 1.2.2.4.1.0	Косоур	122
1.450.3-3.2 1.2.2.4.1.1	Планка опорная	123
1.450.3-3.2 1.2.2.4.1.0 СБ	Косоур. Сборочный чертеж	124
1.450.3-3.2 1.2.2.4.1.2	Косоур	125
1.450.3-3.2 1.2.2.4.2.0	Косоур	126
1.450.3-3.2 1.2.2.4.2.0 СБ	Косоур. Сборочный чертеж	127
1.450.3-3.2 1.2.2.4.2.1	Косоур	128
1.450.3-3.2 1.2.2.5.0.0	Марш лестничный МЛГВ 60	129
1.450.3-3.2 1.2.2.5.0.0СБ	Марш лестничный МЛГВ 60	
	Сборочный чертеж	131
1.450.3-3.2 1.2.2.5.1.0	Косоур	133
1.450.3-3.2 1.2.2.5.1.0 СБ	Косоур. Сборочный чертеж	135
1.450.3-3.2 1.2.2.5.2.0	Косоур	137
1.450.3-3.2 1.2.2.5.2.0 СБ	Косоур. Сборочный чертеж	139
1.450.3-3.2 1.2.2.6.0.0	Марш лестничный МЛГС 60	143
1.450.3-3.2 1.2.2.6.0.0 СБ	Марш лестничный МЛГС 60	
	Сборочный чертеж	145
1.450.3-3.2 2.2.1.0.0.0	Площадка ПМГШ	147

Обозначение	Наименование	Стр.
1.450.3-3.2 2.21.0.0.0 СБ	Площадка ПМГЩ	
	Сборочный чертеж	152
1.450.3-3.2 2.21.0.1.0	Балка	155
1.450.3-3.2 2.21.0.1.0 СБ	Балка. Сборочный чертеж	156
1.450.3-3.2 2.21.0.1.1	Ребро	157
1.450.3-3.2 2.21.0.1.2	Балка	157
1.450.3-3.2 2.21.0.0.1	Настил	159
1.450.3-3.2 2.21.0.0.2	Настил	161
1.450.3-3.2 2.22.0.0.0	Площадка ПМГРВ	163
1.450.3-3.2 2.22.0.0.0 СБ	Площадка ПМГРВ. Сборочный чертеж	166
1.450.3-3.2 2.22.0.1.0	Балка	169
1.450.3-3.2 2.22.0.1.0 СБ	Балка. Сборочный чертеж	171
1.450.3-3.2 2.22.0.0.1	Скоба	172
1.450.3-3.2 2.22.0.1.1	Балка	172
1.450.3-3.2 2.23.0.0.0	Площадка ПМГРБ	174
1.450.3-3.2 2.23.0.0.0 СБ	Площадка ПМГРБ	
	Сборочный чертеж	177
1.450.3-3.2 2.23.0.1.0	Балка	180
1.450.3-3.2 2.23.0.1.1	Ребро	182
1.450.3-3.2 2.23.0.1.0 СБ	Балка. Сборочный чертеж	183
1.450.3-3.2 2.23.0.0.1	Скоба	184
1.450.3-3.2 2.23.0.1.2	Балка	184
1.450.3-3.2 2.24.0.0.0	Площадка ПМГФ	186
1.450.3-3.2 2.24.0.0.0 СБ	Площадка ПМГФ	
	Сборочный чертеж	192
1.450.3-3.2 2.24.0.1.0	Балка	195
1.450.3-3.2 2.24.0.1.0 СБ	Балка. Сборочный чертеж	197
1.450.3-3.2 2.25.0.0.0	Площадка ПМГВ	198
1.450.3-3.2 2.25.0.0.0 СБ	Площадка ПМГВ	
	Сборочный чертеж	203
1.450.3-3.2 2.26.0.0.0	Площадка ПМГС	206
1.450.3-3.2 2.26.0.0.0 СБ	Площадка ПМГС	
	Сборочный чертеж	210
1.450.3-3.2 3.2.0.0.1.0	Стремянка СГ	213
1.450.3-3.2 3.2.0.0.1.5	Плита	215
1.450.3-3.2 3.2.0.0.1.0 СБ	Стремянка СГ	
	Сборочный чертеж	216
1.450.3-3.2 3.2.0.0.1.1	Стойка	218
1.450.3-3.2 3.2.0.0.1.2	Стойка	219
1.450.3-3.2 3.2.0.0.1.3	Уголок	220
1.450.3-3.2 3.2.0.0.1.4	Уголок	220
1.450.3-3.2 4.2.1.0.1.0	Ограждение лестничного марша ОГлМЛГ45 и ОГпМЛГ45	221
1.450.3-3.2 4.2.1.0.1.0 СБ	Ограждение лестничного марша ОГлМЛГ45 и ОГпМЛГ45	
	Сборочный чертеж	223
1.450.3-3.2 4.2.1.0.1.1	Стойка	225
1.450.3-3.2 4.2.1.0.2.0	Ограждение лестничного марша ОГлМЛГ3Б45 и ОГпМЛГ3Б45	226
1.450.3-3.2 4.2.1.0.2.1	Элемент бортовой	228
1.450.3-3.2 4.2.1.0.2.0 СБ	Ограждение лестничного марша ОГлМЛГ3Б45 и ОГпМЛГ3Б45	
	Сборочный чертеж	229
1.450.3-3.2 4.2.2.0.1.0	Ограждение лестничного марша ОГлМЛГ60 и ОГпМЛГ60	231

Обозначение	Наименование	Стр.
1.450.3-3.2 4.2.2.0.1.0СБ	Ограждение лестничного марша	
	ОГлМЛГ60 и ОГпМЛГ60	
	Сборочный чертеж	234
1.450.3-3.2 4.2.2.0.2.0	Ограждение лестничного марша	
	ОГлМЛГ3660 и ОГпМЛГ3Б 60	236
1.450.3-3.2 4.2.2.0.2.1	Элемент бортовой	239
1.450.3-3.2 4.2.2.0.2.0СБ	Ограждение лестничного марша	
	ОГлМЛГ3Б 60	
	Сборочный чертеж	240
1.450.3-3.2 5.2.0.0.1.0	Ограждение площадок ОГПМГ3Б	242
1.450.3-3.2 5.2.0.0.1.1	Стойка	247
1.450.3-3.2 5.2.0.0.1.0СБ	Ограждение площадок ОГПМГ3Б	
	Сборочный чертеж	248
1.450.3-3.2 5.2.0.0.2.0	Ограждения перекрытий	
	ОГПБГ3Б	250
1.450.3-3.2 5.2.0.0.2.0СБ	Ограждения перекрытий ОГПБГ3Б	
	Сборочный чертеж	251
1.450.3-3.2 7.2.0.0.0.0	Комплект монтажных частей	252
1.450.3-3.2 7.2.0.0.1.2	Ступень	255
1.450.3-3.2 7.2.0.0.1.0	Монтажный элемент МГ	256
1.450.3-3.2 7.2.0.0.1.0СБ	Монтажный элемент МГ	
	Сборочный чертеж	258

Обозначение	Наименование	Стр.
1.450.3-3.2 7.2.0.0.1.1	Щека	259
1.450.3-3.2 7.2.0.0.2.0	Монтажный элемент МГ	260
1.450.3-3.2 7.2.0.0.2.1	Скоба	262
1.450.3-3.2 7.2.0.0.2.0СБ	Монтажный элемент МГ	
	Сборочный чертеж	263
1.450.3-3.2 7.2.0.0.0.1	Дополнительный элемент ДГ	264
1.450.3-3.2 7.2.0.0.0.2	Дополнительный элемент ДГ	264
1.450.3-3.2 7.2.0.0.0.3	Дополнительный элемент ДГ	265
1.450.3-3.2 7.2.0.0.0.7	Дополнительный элемент ДГ	265
1.450.3-3.2 7.2.0.0.0.4	Дополнительный элемент ДГ	266
1.450.3-3.2 7.2.0.0.0.5	Дополнительный элемент ДГ	267
1.450.3-3.2 7.2.0.0.0.6	Дополнительный элемент ДГ	268

Инв.№ подл. | Подпись и дата | Взам. инв.№

19931-04 6

Настоящее техническое описание распространяется на стальные маршевые лестницы, площадки, стремянки и ограждения к ним, разработанные в соответствии с требованиями СНиП II-23-81.

1. Назначение и область применения

Стальные лестницы, площадки, стремянки и ограждения к ним предназначены для применения в производственных зданиях и сооружениях, возводимых и эксплуатируемых в районах с расчетной температурой минус 65°С и выше со взрывобезопасными категориями производств.

2. Технические данные

2.1. Лестницы маршевые выполнены с углом наклона 45° и 60°.

2.2. Конструкции лестниц маршевых и прямоугольных переходных площадок рассчитаны на действие нормативных временных нагрузок 200, 300 и 400 кгс/м².

2.3. Комплект конструкций выполнен из горячекатанных профилей.

2.4. Серия предусматривает применение ступеней маршевых лестниц и настилов прямоугольных площадок двух типов:

1– сплошные из рифленной стали (Ф)

2– решетчатые, исполнений:

				1.450.3-3.2 0.0.0.0.0.0 ТО		
Утв.	Кашкинов		22.02.89	Техническое описание	Стадия	Лист	Листов
Н.контр.	Чиркова		22.02.89		Р	1	4
Рук.пр.	Ефимов		22.02.89				
Провер.	Агапова		22.02.89		Гипроспецлегконструкция		
Разраб.	Корденок		22.02.89				

Инв.№ подл. | Подпись и дата | Взам. инв.№

Ш – из штампованных элементов;

Р – из полос на ребро и круглой стали типа „ВИСП" (РВ) и „Батайск" (РБ);

С – из полос на ребро в одном направлении;

В – из просечно-вытяжной стали

3. Технические требования

3.1. Конструкции должны изготавливаться в соответствии с требованиями ГОСТ 23120-78, и настоящей серии.

3.2. Материал конструкций: Вст3кп2 – для районов строительства с расчетной температурой наружного воздуха минус 40°С и выше; Вст3сп5 – для районов строительства с расчетной температурой наружного воздуха ниже минус 40°С до минус 65°С включительно.

3.3. Комплект конструкций должен иметь защитное покрытие: огрунтован в один слой грунтовкой ГФ-021 по ТУ6-10-1042-77 и ГОСТ 25129-82 для конструкций, эксплуатируемых при расчетных температурах

Инв.№ подл. | Подпись и дата | Взам. инв.№

наружного воздуха минус 40°С и выше или огрунтован в один слой грунтовкой ГФ-017 по ТУ 16-10-1185-76 для конструкций, эксплуатируемых при расчетных температурах наружного воздуха минус 65°С и выше. Окончательная окраска комплекта конструкций должна производиться на монтажной площадке по пятому классу покрытий по ГОСТ 9.032-74 и в соответствии с условиями эксплуатации по СН и П II-28-73.

3.4. Перед нанесением защитного покрытия поверхности конструкций должны быть очищены в соответствии с требованиями ГОСТ 9.025-74 и СН и П II-28-73.

4. Комплектность, правила приемки, методы контроля, упаковка, транспортирование и хранение.

4.1. Комплектность, правила приемки,

методы контроля, упаковка, транспортирование и хранение определяются требованиями ГОСТ 23120-78.

5. Маркировка

Маркировку конструкций производить в местах указанных на чертежах при помощи трафарета черной эмалью НЦ-184 по ГОСТ 18335-83, шрифтом ПУ-15 по ГОСТ 2930-62.

Инв.№ подл. | Подпись и дата | Взам. инв.№

19931-04 8

Формат	Зона	Поз.	Обозначение	Наименование	Кол.	Примечание
				Документация		
А3			1.450.3-3.2 1.2.1.1.0.0 СБ	Сборочный чертеж		

Формат	Зона	Для исполнения [1] с порядковым номером	Обозначение	Кол.	Примечание
		Переменные	данные		
		Сборочные	единицы		
		Поз. 1	Косоур		
А4		-00...-02	1.450.3-3.2 1.2.1.1.1.0	1	
		-03...-05	-01	1	
		-06...-08	-02	1	
		-09...-11	-03	1	
		-12...-14	-04	1	
		-15...-17	-05	1	
		-18...-20	-06	1	
		-21...-23	-07	1	
		-24...-26	-08	1	

1.450.3-3.2 1.2.1.1.0.0

Утв.	Кашкинов	[signature]	28.02.81	Марш лестничный МЛГШ45	Стадия	Лист	Листов
Н.контр.	Пономаренко	[signature]	28.02.81		Р	1	5
Рук.пр.	Есимов	[signature]	28.02.81		Гипроспецгеконструкция		
Провер.	Агапова	[signature]	28.02.81				
Разраб.	Цветкова	[signature]	28.02.81				

Инв.№ подл. | Подп. и дата | Взам.инв.№

Копировал Тарасова Формат А4

Формат	Зона	Для исполнения с [1] порядковым номером	Обозначение	Кол.	Примечание
		Поз. 1	Косоур		8
А4		-27...-29	1.450.3-3.2 1.2.1.1.1.0-09	1	
		-30...-32	-10	1	
		-33...-35	-11	1	
		-36...-38	-12	1	
		-39...-41	-13	1	
		Поз. 2	Косоур		
А4		-00...-02	1.450.3-3.2 1.2.1.1.2.0	1	
		-03...-05	-01	1	
		-06...-08	-02	1	
		-09...-11	-03	1	
		-12...-14	-04	1	
		-15...-17	-05	1	
		-18; -19	-06	1	
		-30...-32	-10	1	
		-33...-35	-11	1	
		-36...-38	-12	1	
		-39...-41	-13	1	
		Детали			
		Поз. 3	Ступень		
А3		-00	1.450.3-3.2 1.2.1.1.0.1	2	

1.450.3-3.2 1.2.1.1.0.0 Лист 2

Инв.№ подл. | Подп. и дата | Взам.инв.№

Копировал Тарасова Формат А4

Формат	Зона	Для исполнения [1] с порядковым номером	Обозначение	Кол.	Примечания
		Поз. 3	Ступень		
А3		-01	1.450.3-3.2 1.2.1.1.0.1-01	2	
		-02	-02	2	
		-21	-03	2	
		-22	-04	2	
		-23	-05	2	
		-03	1.450.3-3.2 1.2.1.1.0.1	5	
		-04	-01	5	
		-05	-02	5	
		-24	-03	5	
		-25	-04	5	
		-26	-05	5	
		-06	1.450.3-3.2 1.2.1.1.0.1	8	
		-07	-01	8	
		-08	-02	8	
		-27	-03	8	
		-28	-04	8	
		-29	-05	8	
		-09	1.450.3-3.2 1.2.1.1.0.1	11	
		-10	-01	11	
		-11	-02	11	
		-30	-03	11	
		-31	-04	11	
		-32	-05	11	
		-12	1.450.3-3.2 1.2.1.1.0.1	14	
		-13	-01	14	
		-14	-02	14	
		-33	-03	14	
		-34	-04	14	
		-35	-05	14	

Формат	Зона	Для исполнения [1] с порядковым номером	Обозначение	Кол.	Примечание
		Поз. 3	Ступень		
А3		-15	1.450.3-3.2 1.2.1.1.0.1	17	
		-16	-01	17	
		-17	-02	17	
		-36	-03	17	
		-37	-04	17	
		-38	-05	17	
		-18	1.450.3-3.2 1.2.1.1.0.1	20	
		-19	-01	20	
		-20	-02	20	
		-39	-03	20	
		-40	-04	20	
		-41	-05	20	
		Поз. 4	Уголок опорный		
А4		-00; -03; -06; -09; -12; -15; -18	1.450.3-3.2 1.2.1.1.0.2	1	
		-01; -04; -07; -10; -13; -16; -19	1.450.3-3.2 1.2.1.1.02-01	1	
		-02; -05; -08; -11; -14; -17; -20	-02	1	
		-21; -24; -27; -30; -33; -36; -39	-03	1	
		-22; -25; -28; -31; -34; -37; -40	-04	1	
		-23; -26; -29; -32; -35; -38; -41	-05	1	
		Стандартные изделия			
		Поз. 5 Болт	М12×30.58.019 ГОСТ 7798-70		
		-00...-02; -21...-23		8	
		-03...-05; -24...-26		20	
		-06...-08; -27...-29		32	
		-09...-11; -30...-32		44	

Инв.№ подл. | Подп. и дата | Взам. инв.№

Формат	Зона	Для исполнения [1] с порядковым номером	Обозначение	Кол	Примечание
		Поз.5 Болт М12×30.58.019 ГОСТ 7798-70			
		-12...-14; -33...-35		56	
		-15...-17; -36...-38		68	
		-18...-20; -39...-41		80	
		Поз. 6 Гайка М12.5.019 ГОСТ 5915-70			
		-00...-02; -21...-23		8	
		-03...-05; -24...-26		20	
		-06...-08; -27...-29		32	
		-09...-11; -30...-32		44	
		-12...-14; -33...-35		56	
		-15...-17; -36...-38		68	
		-18...-20; -39...-41		80	
		Поз.7 Шайба 12.65 Г.019 ГОСТ 6402-70			
		-00...-02; -21...-23		8	
		-03...-05; -24...-26		20	
		-06...-08; -27...-29		32	
		-09...-11; -30...-32		44	
		-12...-14; -33...-35		56	
		-15...-17; -36...-38		68	
		-18...-20; -39...-41		80	
		Поз.8 Шайба 12.01.019 ГОСТ 11371-78			
		-00...-02; -21...-23		8	
		-03...-05; -24...-26		20	
		-06...-08; -27...-29		32	
		-09...-11; -30...-32		44	
		-12...-14; -33...-35		56	
		-15...-17; -36...-38		68	
		-18...-20; -39...-41		80	
		[1] Основное исполнение, не имеющее порядкового номера, обозначено „00".			

Инв.№подл. | Подпись и дата | Взам.инв.№

1.450.3-3.2 1.2.1.1.0.0 — Лист 5

10

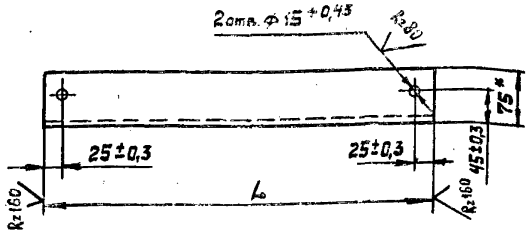

Обозначение	L, мм	Материал	Масса, кг
1.450.3-3.2 1.2.1.1.0.2	628-2,0	Уголок Б-75×75×6 ГОСТ 8509-72 / В Ст3кп2 ГОСТ 535-79	4,3
-01	828-2,2		5,7
-02	1028-2,4		7,1
-03	628-2,0	Уголок Б-75×75×6 ГОСТ 8509-72 / В Ст3сп5 ГОСТ 535-79	4,3
-04	828-2,2		5,7
-05	1028-2,4		7,1

*Размер для справок.

Инв.№подл. | Подпись и дата | Взам.инв.№

Н.Контр.	Пономаренко		28.02.94
Рук.пр.	Ефимов		28.02.94
Пров.	Агапова		28.02.94
Разраб.	Борзунова		28.02.94

1.450.3-3.2 1.2.1.1.0.2

Уголок опорный

Стадия	Масса	Масштаб
Р	см. табл.	—
Лист	Листов 1	

См. таблицу

Гипростальконструкция

19931-04 11

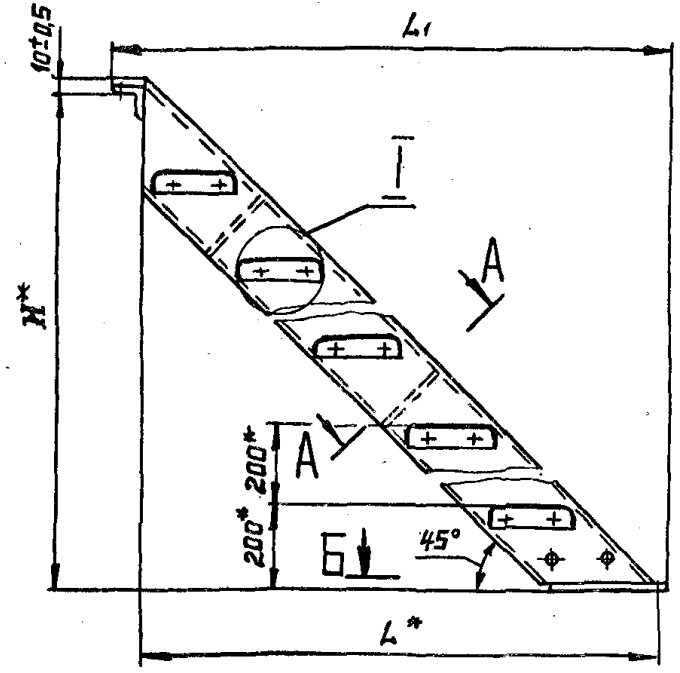

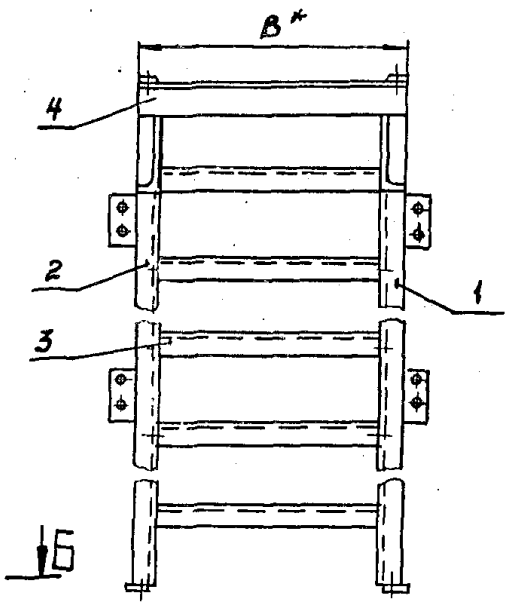

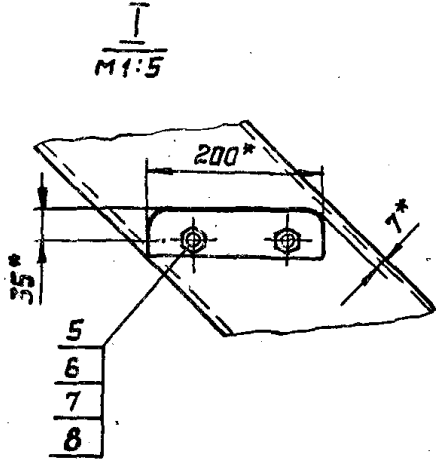

А-А повернуто Б-Б

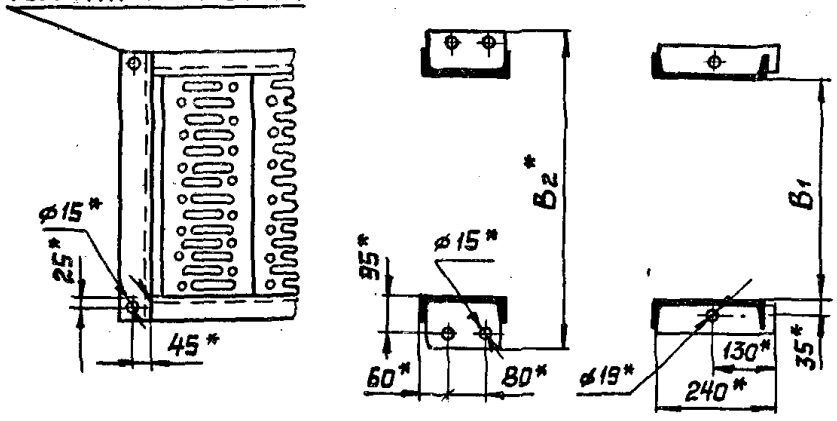

1. *Размеры для справок.
2. Неуказанные предельные отклонения размеров по ГОСТ 23120-78.
3. Покрытие: Грунтовка ГФ-021 ТУ 6-10-1642-77, У. 6/1 (для исполнений -00...-20), грунтовка ГФ-017 ОСТ 6-10-428-79, У. 6/1 (для исполнений -21...-41), эмаль ПФ-133, серая, ГОСТ 926-63, У. 6/1, два слоя.
4. Маркировку выполнять по ГОСТ 23120-78.

Таблицу исполнений - см. на листе 2.

				1.450.3-3.2 1.2.1.1.0.0 СБ			
Утв.	Кашкинов		27.01.89	Марш лестничный МЛГШ 45 Сборочный чертеж	Стадия	Масса	Масштаб
Н.контр.	Пономаренко		27.01.89		Р	См. табл.	1:10
Рук.пр.	Ефимов		27.01.89		Лист 1	Листов 2	
Пров.	Агапова		27.01.89		Гипроспецпетлеконструкция		
Разраб.	Мельникова		27.01.89				

Инв.№ подл. | Подпись и дата | Взам. инв.№

Обозначение	Марка	Обозначение	Марка	H*, мм	B*, мм	B1, мм	B2* мм	L*, мм	L1, мм	Масса, кг
1.450.3-3.2 1.2.1.1.0.0	МЛГШ45-6.6	1.450.3-3.2 1.2.1.1.0.0-21	МЛГШ45-6.6С	600	628	500	—	604	694	30,8
-01	МЛГШ45-6.8	-22	МЛГШ45-6.8С		828	700	—			33,7
-02	МЛГШ45-6.10	-23	МЛГШ45-6.10С		1028	900	—			37,6
-03	МЛГШ45-12.6	-24	МЛГШ45-12.6С	1200	628	500	730	1204	1294	64,4
-04	МЛГШ45-12.8	-25	МЛГШ45-12.8С		828	700	930			69,7
-05	МЛГШ45-12.10	-26	МЛГШ45-12.10С		1028	900	1130			75,0
-06	МЛГШ45-18.6	-27	МЛГШ45-18.6С	1800	628	500	730	1804	1894	97,3
-07	МЛГШ45-18.8	-28	МЛГШ45-18.8С		828	700	930			104,7
-08	МЛГШ45-18.10	-29	МЛГШ45-18.10С		1028	900	1130			112,5
-09	МЛГШ45-24.6	-30	МЛГШ45-24.6С	2400	628	500	730	2404	2494	130,1
-10	МЛГШ45-24.8	-31	МЛГШ45-24.8С		828	700	930			137,7
-11	МЛГШ45-24.10	-32	МЛГШ45-24.10С		1028	900	1130			150,0
-12	МЛГШ45-30.6	-33	МЛГШ45-30.6С	3000	628	500	730	3004	3094	162,9
-13	МЛГШ45-30.8	-34	МЛГШ45-30.8С		828	700	930			172,1
-14	МЛГШ45-30.10	-35	МЛГШ45-30.10С		1028	900	1130			191,2
-15	МЛГШ45-36.6	-36	МЛГШ45-36.6С	3600	628	500	730	3604	3694	195,1
-16	МЛГШ45-36.8	-37	МЛГШ45-36.8С		828	700	930			206,0
-17	МЛГШ45-36.10	-38	МЛГШ45-36.10С		1028	900	1130			224,2
-18	МЛГШ45-42.6	-39	МЛГШ45-42.6С	4200	628	500	730	4204	4294	228,6
-19	МЛГШ45-42.8	-40	МЛГШ45-42.8С		828	700	930			241,1
-20	МЛГШ45-42.10	-41	МЛГШ45-42.10С		1028	900	1130			261,3

Формат	Зона	Поз	Обозначение	Наименование	Кол.	Примечание
				Документация		
А3			1.450.3-3.2 1.2.1.1.1.0 СБ	Сборочный чертеж		

Формат	Зона	Для исполнения с порядковым номером	Обозначение	Кол.	Примечание
		Переменные	данные		
		Детали			
		Поз. 1	Ребро		
А4		-01	1.450.3-3.2 1.2.1.1.1.1	2	
		-08	-01	2	
		-02	1.450.3-3.2 1.2.1.1.1.1	3	
		-09	-01	3	
		-03	1.450.3-3.2 1.2.1.1.1.1	4	
		-10	-01	4	
		-04	1.450.3-3.2 1.2.1.1.1.1	5	
		-11	-01	5	

1.450.3-3.2 1.2.1.1.1.0

Утв.	Кашкинов		22.01.84	Косоур	Стадия	Лист	Листов
Н.контр.	Пономаренко		24.02.84		Р	1	2
Рук.пр.	Ефимов		23.02.84		Гипроспецлегконструкция		
Провер.	Агапова		23.02.84				
Разраб.	Цветкова		24.02.84				

Инв.№ подл. | Подп. и дата | Взам.инв.№

Копировал Тарасова Формат А4

Формат	Зона	Для исполнения с порядковым номером	Обозначение	Кол.	Примечание
		Поз. 1	Ребро		13
А4		-05	1.450.3-3.2 1.2.1.1.1.1	6	
		-12	-01	6	
		-06	1.450.3-3.2 1.2.1.1.1.1	7	
		-13	-01	7	
		Поз. Планка	опорная		
А4		-00...-06	1.450.3-3.2 1.2.1.1.1.2	1	
		-07...-13	-01	1	
		Поз. 3	Косоур		
А3		-00	1.450.3-3.2 1.2.1.1.1.3	1	
		-01	-01	1	
		-02	-02	1	
		-03	-03	1	
		-04	-04	1	
		-05	-05	1	
		-06	-06	1	
		-07	-07	1	
		-08	-08	1	
		-09	-09	1	
		-10	-10	1	
		-11	-11	1	
		-12	-12	1	
		-13	-13	1	

1.450.3-3.2 1.2.1.1.1.0 Лист 2

Инв.№ подл. | Подп. и дата | Взам.инв.№

Копировал Тарасова Формат А4

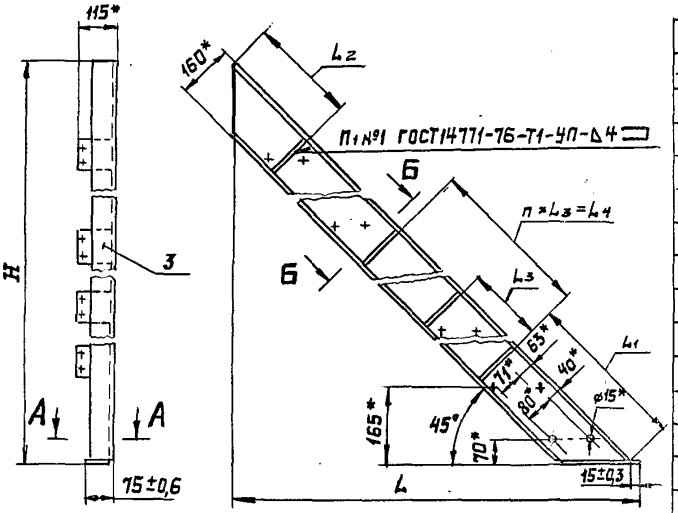

Размеры в мм

Обозначение	H	L	L_1	L_2	L_3	L_4	n	n_1	Масса, кг
1.450,3-3.2 1.2.1.1.1.0	610	619	—	—	—	—	—	1	10,6
-01	1210	1219			—	—	—	3	23,5
-02	1810	1819				790	1	4	36,0
-03	2410	2419				1580	2	5	48,5
-04	3010	3019	949	257	790	2370	3	6	61,0
-05	3610	3619				3160	4	7	73,2
-06	4210	4219				3950	5	8	86,0
-07	610	619	—	—	—	—	—	1	10,6
-08	1210	1219			—	—	—	3	23,5
-09	1810	1819				790	1	4	36,0
-10	2410	2419	949	257	790	1580	2	5	48,5
-11	3010	3019				2370	3	6	61,0
-12	3610	3619				3160	4	7	73,2
-13	4210	4219				3950	5	8	86,0

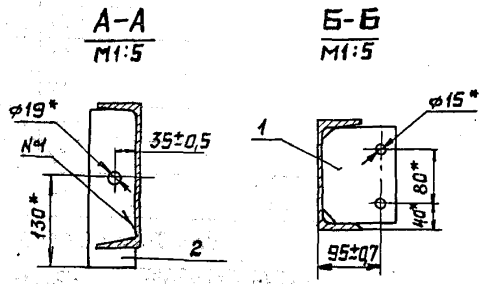

1. * Размеры для справок.
2. Неуказанные предельные отклонения размеров по ГОСТ 23120-78.

				1.450.3-3.2 1.2.1.1.1.0СБ			
				Косоур	Стадия	Масса	Масштаб
				Сборочный чертеж	Р	см. табл.	1:10
Утв.	Кашкинов				Лист	Листов 1	
Н. контр.	Пономаренко						
Рук.пр.	Ефимов						
Пров.	Агапова				Гипроспецпеткомструкция		
Разраб.	Хрисанова						

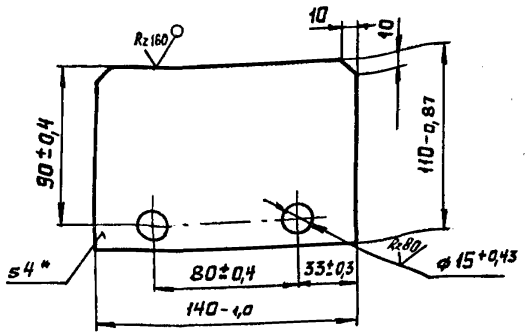

Обозначение	Материал
1.450.3-3.2 1.2.1.1.1	Лист Б-ПН-4 ГОСТ 19903-74 / Вст3кп2 ГОСТ 14637-79
-01	Лист Б-ПН-4 ГОСТ 19903-74 / Вст3сп5 ГОСТ 14637-79

*Размер для справок.

Н.контр.	Пономаренко			1.450.3-3.2 1.2.1.1.1	
Рук.пр.	Ефимов			Ребро	Стадия: Р; Масса: 0,47; Масштаб: 1:2
Пров.	Агапова				Лист; Листов 1
Разраб.	Хрисанова			См. таблицу	Гипроспецлегконструкция

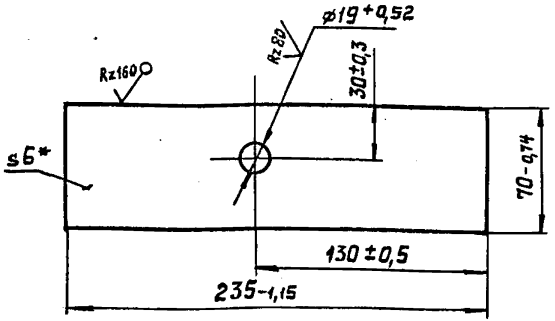

Обозначение	Материал
1.450.3-3.2 1.2.1.1.2	Лист Б-ПН-6 ГОСТ 19903-74 / Вст3кп2 ГОСТ 14637-79
-01	Лист Б-ПН-6 ГОСТ 19903-74 / Вст3сп5 ГОСТ 14637-79

*Размер для справок.

Н.контр.	Пономаренко			1.450.3-3.2 1.2.1.1.2	
Рук.пр.	Ефимов			Планка опорная	Стадия: Р; Масса: 0,77; Масштаб: 1:2
Пров.	Агапов				Лист; Листов 1
Разраб.	Хрисанова			См. таблицу	Гипроспецлегконструкция

Инв.№подл. | Подпись и дата | Взам.инв.№

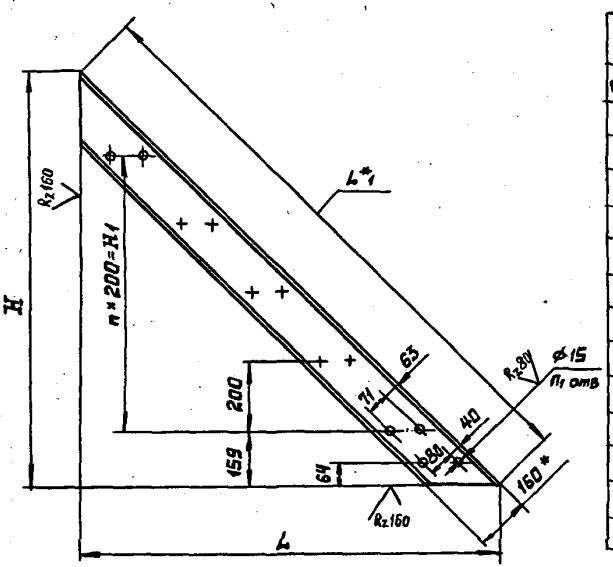

Размеры в мм

Обозначение	H	H1	L	L1	n	n1	Материал	Масса, кг
1.450.3-3.2 1.2.1.1.3	604±0,9	200	604±0,9	855	1	6	Швеллер 16 ГОСТ 8240-72 / Ст3кп2 ГОСТ 535-79	9,83
-01	1204±1,2	800	1204±1,2	1703	4	12		21,83
-02	1804±1,5	1400	1804±1,5	2551	7	18		33,84
-03	2404±1,7	2000	2404±1,7	3440	10	24		45,83
-04	3004±2,0	2600	3004±2,0	4249	13	30		57,85
-05	3604±2,2	3200	3604±2,2	5097	16	36		69,85
-06	4204±2,5	3800	4204±2,5	5946	19	42		81,90
-07	604±0,9	200	604±0,9	855	1	6	Швеллер 16 ГОСТ 8240-72 / Ст3сп5 ГОСТ 535-79	9,83
-08	1204±1,2	800	1204±1,2	1703	4	12		21,83
-09	1804±1,5	1400	1804±1,5	2551	7	18		33,84
-10	2404±1,7	2000	2404±1,7	3440	10	24		45,83
-11	3004±2,0	2600	3004±2,0	4249	13	30		57,85
-12	3604±2,2	3200	3604±2,2	5097	16	36		69,85
-13	4204±2,5	3800	4204±2,5	5946	19	42		81,90

1.* Размеры для справок.

2. Неуказанные предельные отклонения размеров по ГОСТ 23120-78.

				1.450.3-3.2 1.2.1.1.3		
				Косоур	Стадия: Р	Масса: см. табл.	Масштаб: –
Н.контр.	Пономарёвка		29.02.84		Лист	Листов 1
Рук.пр.	Ефимов		29.02.84			
Пров.	Агапова		01.02.84	См. таблицу	Гипроспецсельхозконструкция	
Разраб.	Мельникова		29.02.84			

Формат	Зона	Поз.	Обозначение	Наименование	Кол.	Примечание
				Документация		
А3			1.450.3-3.2 1.2.1.1.2.0 СБ	Сборочный чертеж		

Формат	Зона	Для исполнения с порядковым номером	Обозначение	Кол.	Примечание
			Переменные данные		
			Детали		
		Поз. 1	Ребро		
А4		-01	1.450.3-3.2 1.2.1.1.1.1	2	
		-08	-01	2	
		-02	1.450.3-3.2 1.2.1.1.1.1	3	
		-09	-01	3	
		-03	1.450.3-3.2 1.2.1.1.1.1	4	
		-10	-01	4	
		-04	1.450.3-3.2 1.2.1.1.1.1	5	
		-11	-01	5	
		-05	1.450.3-3.2 1.2.1.1.1.1	6	

Инв.№ подл. | Подп. и дата | Взам. инв.№

				1.450.3-3.2 1.2.1.1.2.0	
Чтв.	Кацкинов			Косоур	Стадия: Р; Лист: 1; Листов: 2
Н.контр.	Пономарева				
Рук.пр.	Ерамов				Спецтелегажконструкция
Пробер.	Агапова				
Разраб.	Веткова				

Копировал Тарасова Формат А4

Формат	Зона	Для исполнения с порядковым номером	Обозначение	Кол.	Примечание
		Поз. 1	Ребро		17
А4		-12	1.450.3-3.2 1.2.1.1.1.1-01	6	
		-06	1.450.3-3.2 1.2.1.1.1.1	7	
		-13	-01	7	
		Поз. 2	Планка опорная		
			1.450.3-3.2 1.2.1.1.1.2	1	
А4		-00...-06	-01	1	
		-07...-13			
		Поз. 3	Косоур		
			1.450.3-3.2 1.2.1.1.2.1	1	
А3		-00	-01	1	
		-01	-02	1	
		-02	-03	1	
		-03	-04	1	
		-04	-05	1	
		-05	-06	1	
		-06	-07	1	
		-07	-08	1	
		-08	-09	1	
		-09	-10	1	
		-10	-11	1	
		-11	-12	1	
		-12	-13	1	
		-13			

Инв.№ подл. | Подп. и дата | Взам. инв.№

1.450.3-3.2 1.2.1.1.2.0	Лист 2

Копировал Тарасова Формат А4

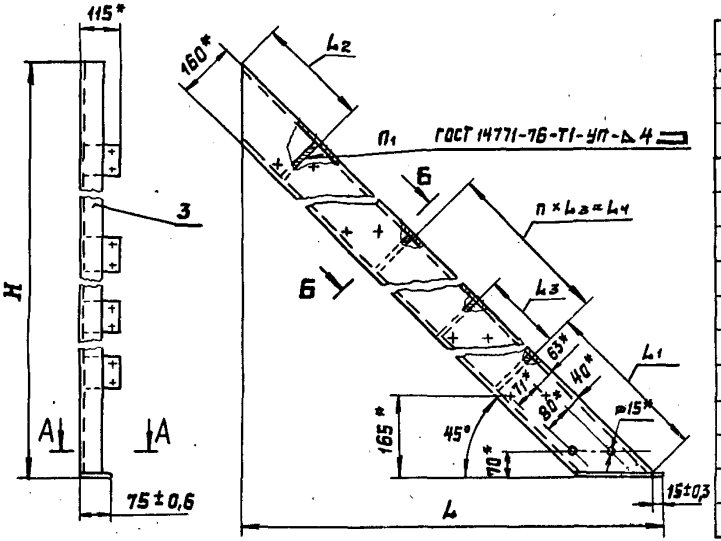

Размеры в мм

Обозначение	H	L	L1	L2	L3	L4	n	n1	Масса кг
1.450.3-3.2 1.2.1.1.2.0	610	619	—	—	—	—	—	1	10,6
-01	1210	1219			—	—	—	3	23,5
-02	1810	1819				790	1	4	36,0
-03	2410	2419	949	257	790	1580	2	5	48,5
-04	3010	3019				2370	3	6	61,0
-05	3610	3619				3160	4	7	73,2
-06	4210	4219				3950	5	8	86,0
-07	610	619	—	—	—	—	—	1	10,6
-08	1210	1219			—	—	—	3	23,5
-09	1810	1819	949	257	790	790	1	4	36,0
-10	2410	2419				1580	2	5	48,5
-11	3010	3019				2370	3	6	61,0
-12	3610	3619				3160	4	7	73,2
-13	4210	4219				3950	5	8	86,0

1. *Размеры для справок.
2. Неуказанные предельные отклонения размеров – по ГОСТ 23120-78.

Б - Б повернуто
М1:5

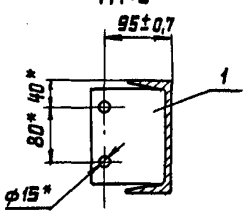

А - А
М1:5

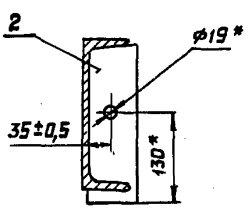

Утв.	Кашкинов		
Н.контр.	Пономаренко		
Рук.пр.	Ефимов		
Пров.	Арапова		
Разраб.	Хрисанова		

1.450.3-3.2 1.2.1.1.2.0 СБ

Косоур

Сборочный чертеж

Стадия	Масса	Масштаб
Р	См. табл.	1:10
Лист	Листов 1	

Гипроспецстальконструкция

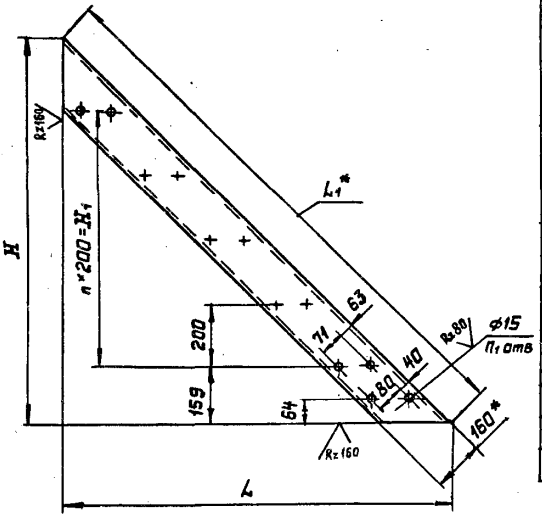

Размеры в мм

Обозначение	H	H_1	L	L_1^*	n	n_1	Материал	Масса, кг
1.450.3-3.2 1.2.1.1.2.1	604±0,9	200	604±0,9	855	1	6	Швеллер 16 ГОСТ 8240-72 В Ст3кп2 ГОСТ 535-79	9,83
-01	1204±1,2	800	1204±1,2	1703	4	12		21,83
-02	1804±1,5	1400	1804±1,5	2551	7	18		33,84
-03	2404±1,7	2000	2404±1,7	3400	10	24		45,83
-04	3004±2,0	2600	3004±2,0	4249	13	30		57,85
-05	3604±2,2	3200	3604±2,2	5097	16	36		79,85
-06	4204±2,5	3800	4204±2,5	6946	19	42		81,90
-07	604±0,9	200	604±0,9	855	1	6	Швеллер 16 ГОСТ 8240-72 В Ст3сп5 ГОСТ 535-79	9,80
-08	1204±1,2	800	1204±1,2	1703	4	12		21,83
-09	1804±1,5	1400	1804±1,5	2551	7	18		33,84
-10	2404±1,7	2000	2404±1,7	3400	10	24		45,83
-11	3004±2,0	2600	3004±2,0	4249	13	30		57,85
-12	3604±2,2	3200	3604±2,2	5097	16	36		79,85
-13	4204±2,5	3800	4204±2,5	5946	19	42		81,90

1.* Размеры для справок.

2. Неуказанные предельные отклонения размеров — по ГОСТ 23120-78.

Н.контр.	Пономаренко		28.02.89
Рук.пр.	Ефимов		27.02.89
Пров.	Агапова		27.02.89
Разраб.	Хрисанова		24.02.89

1.450.3-3.2 1.2.1.1.2.1

Косоур

Стадия	Масса	Масштаб
Р	См. табл.	—

Лист | Листов 1

См. таблицу

Гипроспецпетконструкция

Инв. № подл. | Подпись и дата | Взам. инв. №

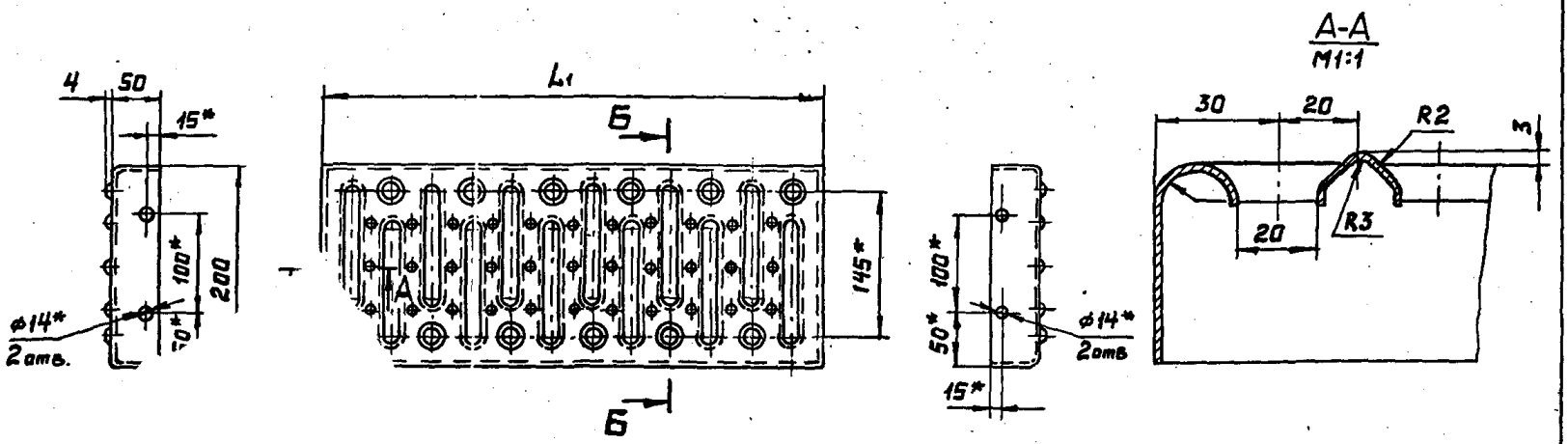

вернуто

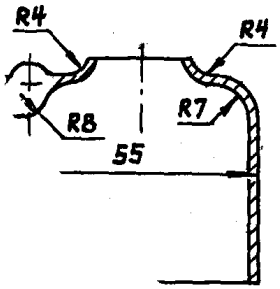

1.* Размеры для справок.
2. Неуказанные предельные отклонения размеров по СМв.

Таблицу исполнений см. на листе 2.

				1.450.3-3.2 1.2.1.1.0.1			
				Ступень	Стадия	Масса	Масштаб
					Р	см. табл.	1:4
					Лист 1	Листов 2	
				См. таблицу	Гипроспецпетконструкция		

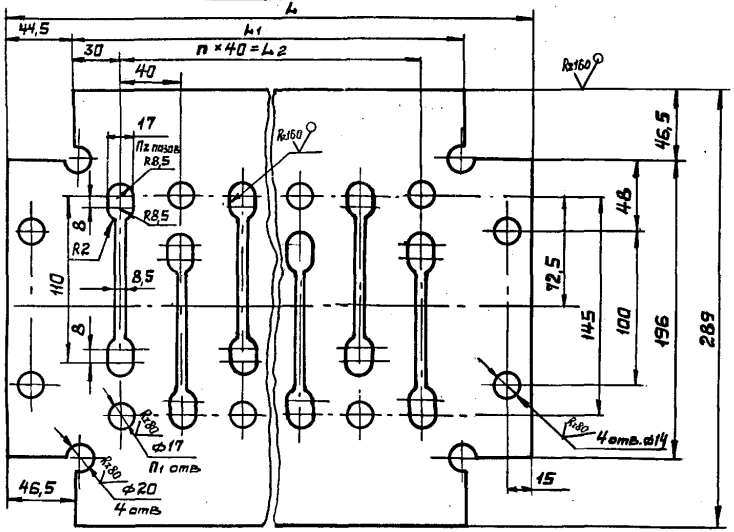

Размеры в мм

Обозначение	L	L1	L2	n	n1	n2	Материал	Масса, кг
1.450.3-3.2 1.2.1.1.0.1	589	500	440	11	12	12	Лист Б-ПН-2 ГОСТ19903-74 / Вст3кп2 ГОСТ16523-70	2,23
-01	789	700	640	16	17	17		2,98
-02	989	900	840	21	22	22		3,76
-03	589	500	440	11	12	12	Лист Б-ПН-2 ГОСТ19903-74 / Вст3сп5 ГОСТ16523-70	2,23
-04	789	700	640	16	17	17		2,98
-05	989	900	840	21	22	22		3,76

Инв.№ подл. | Подпись и дата | Взам. инв.№

1.450.3-3.2 1.2.1.1.0.1

Лист 2

Формат	Зона	Поз.	Обозначение	Наименование	Кол.	Примечание
				Документация		
А3			1.450.3-3.2 1.2.1.2.0.0 СБ	Сборочный чертеж		

Формат	Зона	Для исполнения [1] с порядковым номером	Обозначение	Поз.	Примечание
		Переменные	данные		
		Сборочные	единицы		
		Поз. 1	Косоур		
А4		-00...-02	1.450.3-3.2 1.2.1.1.1.0	1	
		-03...-05	-01	1	
		-06...-08	-02	1	
		-09...-11	-03	1	
		-12...-14	-04	1	
		-15...-17	-05	1	
		-18...-20	-06	1	
		-21...-23	-07	1	
		-24...-26	-08	1	

1.450.3-3.2 1.2.1.2.0.0

Утв.	Кашкинов	[signature]	28.02.84
Н.контр.	Пономаренко	[signature]	28.02.84
Рук. пр.	Ефимов	[signature]	27.02.84
Провер.	Агапова	[signature]	27.02.84
Разраб.	Цветкова	[signature]	[illegible]

Марш лестничный МЛГФ 45

Стадия	Лист	Листов
Р	1	5

Гипроспецлегконструкция

Копировал Тарасова Формат А4

Формат	Зона	Для исполнения [1] с порядковым номером	Обозначение	Кол.	Примечание
					22
		Поз. 1	Косоур		
А4		-27...-29	1.450.3-3.2 1.2.1.1.1.0-09	1	
		-30...-32	-10	1	
		-33...-35	-11	1	
		-36...-38	-12	1	
		-39...-41	-13	1	
		Поз. 2	Косоур		
А4		-00...-02	1.450.3-3.2 1.2.1.1.2.0	1	
		-03...-05	-01	1	
		-06...-08	-02	1	
		-09...-11	-03	1	
		-12...-14	-04	1	
		-15...-17	-05	1	
		-18...-20	-06	1	
		-21...-23	-07	1	
		-24...-26	-08	1	
		-27...-29	-09	1	
		-30...-32	-10	1	
		-33...-35	-11	1	
		-36...-38	-12	1	
		-39...-41	-13	1	

Взам. инв. №

Подп. и дата

Инв. № подл.

1.450.3-3.2 1.2.1.2.0.0

Лист 2

Копировал Тарасова Формат А4

Формат	Зона	Для исполнения с 1 порядковым номером	Обозначение	Кол.	Примечание
			Детали		
			Поз. 3 Уголок опорный		
А4		-00; -03; -06; -09; -12;			
		-15; -18	1.450.3-3.2 1.2.1.1.0.2	1	
		-01; -04; -07; -10; -13;			
		-16; -19	-01	1	
		-02; -05; -08; -11; -14;			
		-17; -20	-02	1	
		-21; -24; -27; -30; -33;			
		-36; -39	-03	1	
		-22; -25; -28; -31; -34;			
		-37; -40	-04	1	
		-23; -26; -29; -32; -35;			
		-38; -41	-05	1	
			Поз. 4 Ступень		
А4		-00	1.450.3-3.2 1.2.1.2.0.1	2	
		-01	-01	2	
		-02	-02	2	
		-21	-03	2	
		-22	-04	2	
		-23	-05	2	

Инв. № подл. | Подп. и дата | Взам. инв. №

Копировал Тарасова А4

Формат	Зона	Для исполнения с 1 порядковым номером	Обозначение	Кол.	Примечание
			Поз. 4 Ступень		23
А4		-03	1.450.3-3.2 1.2.1.2.0.1	5	
		-04	-01	5	
		-05	-02	5	
		-24	-03	5	
		-25	-04	5	
		-26	-05	5	
		-06	1.450.3-3.2 1.2.1.2.0.1	8	
		-07	-01	8	
		-08	-02	8	
		-27	-03	8	
		-28	-04	8	
		-29	-05	8	
		-09	1.450.3-3.2 1.2.1.2.0.1	11	
		-10	-01	11	
		-11	-02	11	
		-30	-03	11	
		-31	-04	11	
		-32	-05	11	
		-12	1.450.3-3.2 1.2.1.2.0.1	14	
		-13	-01	14	
		-14	-02	14	
		-33	-03	14	
		-34	-04	14	

Инв. № подл. | Подп. и дата | Взам. инв. №

Копировал Тарасова

Формат	Зона	Для исполнения с порядковым номером [1]	Обозначение	Кол.	Примечание
		Поз.4	Ступень		
А4		-35	1.450.3-3.2 1.2.1.2.0.1 - 05	14	
		-15	1.450.3-3.2 1.2.1.2.0.1	17	
		-16	- 01	17	
		-17	- 02	17	
		-36	- 03	17	
		-37	- 04	17	
		-38	- 05	17	
		-18	1.450.3-3.2 1.2.1.2.0.1	20	
		-19	- 01	20	
		-20	- 02	20	
		-39	- 03	20	
		-40	- 04	20	
		-41	- 05	20	

[1] Основное исполнение, не имеющее порядкового номера, обозначено „00."

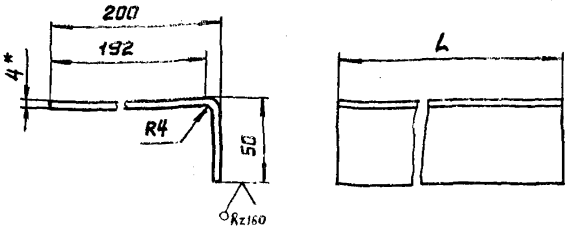

Обозначение	L, мм	Материал	Масса, кг
1.450.3-3.2 1.2.1.2.0.1	500	Лист рифлёный 0-ПН-4,0 В Ст3кп2 ГОСТ 8568-77	4,16
-01	700		5,80
-02	900		7,50
-03	500	Лист рифлёный 0-ПН-4,0 В Ст3сп5 ГОСТ 8568-77	4,16
-04	700		5,80
-05	900		7,50

1.* Размер для справок.
2. Неуказанные предельные отклонения размеров - по СМ1.

Взам. инв. № | Подпись и дата | Инв. № подл.

Н. контр.	Пономаренко			
Рук. пр.	Ефимов			
Пров.	Агапова			
Разраб.	Хрисанова			

1.450.3-3.2 1.2.1.2.0.1

Ступень

Стадия	Масса	Масштаб
Р	См. табл.	1:2
Лист	Листов 1	

См. таблицу

Гипроспецстальконструкция

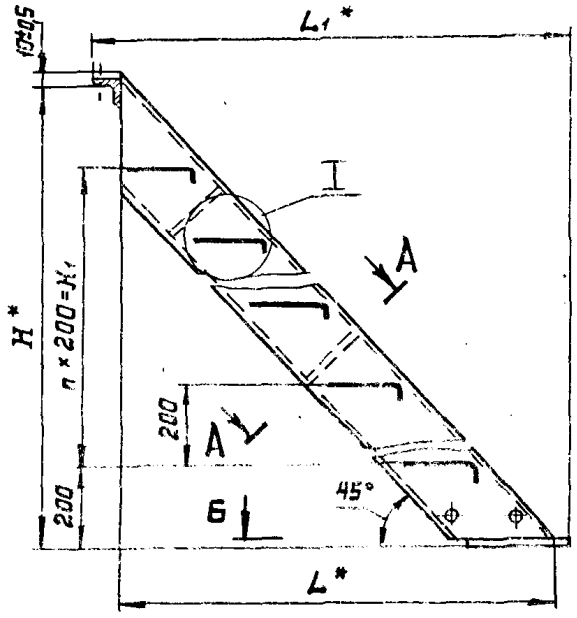

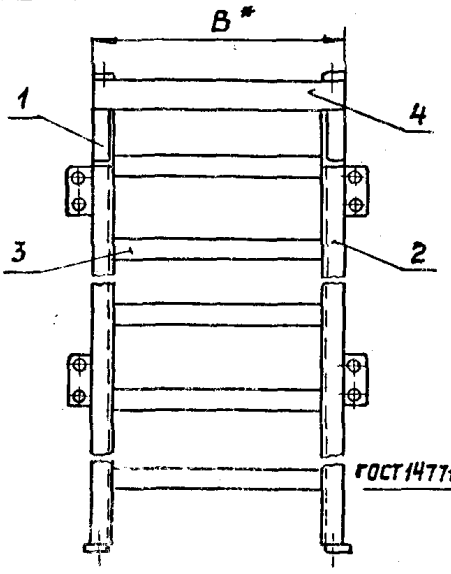

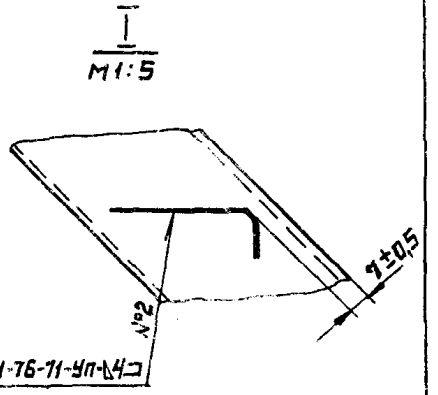

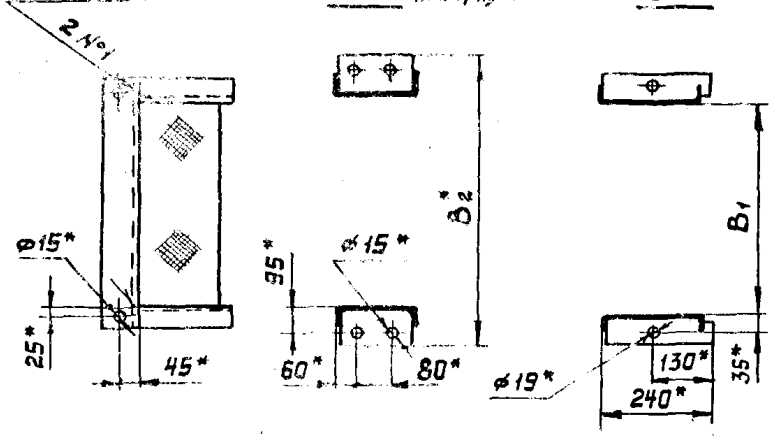

1. Размеры для справок
2. Неуказанные предельные отклонения размеров по ГОСТ 23120-78.
3. Покрытие: Грунтовка ГФ-021 ТУ6-10-1642-77, V, 6/1 (для исполнений - 00...-20), ГФ-017 ОСТ6-10-428-79, V, 6/1 (для исполнений - -21...-41), эмаль ПФ-133, серая, ГОСТ 926-63, V, 6/1, два слоя.
4. Маркировку выполнять по ГОСТ 23120-78.

Таблицу исполнений см. на листе 2.

				1.450.3-3.2 1.2.1.2.0.0 СБ			
				Марш лестничный МЛГФ 45	Стадия	Масса	Масштаб
					Р	См. табл.	1:10
Утв.	Кашкинов			Сборочный чертеж	Лист 1	Листов 2	
Н.контр.	Пономаренко						
Рук.пр.	Ефимов						
Пров.	Агапова						
Разраб.	Мельникова				Гипроспецлегконструкция		

Инв. № подл. | Подпись и дата | Взам. инв. №

Обозначение	Марка	Обозначение	Марка	H*, мм	H1, мм	B*, мм	B1, мм	B2*, мм	L*, мм	L1*, мм	n	Масса, кг
1.450.3-3.2 1.2.1.2.00	МЛГФ45-6.6	1450.3-32 1.2.1.2.0.0-21	МЛГФ45-6.6С	600	200	628	500		604	694	1	34,1
-01	МЛГФ45-6.8	-22	МЛГФ45-6.8С			828	700					38,9
-02	МЛГФ45-6.10	-23	МЛГФ45-6.10С			1028	900					43,7
-03	МЛГФ45-12.6	-24	МЛГФ45-12.6С	1200	800	628	500	730	1204	1294	4	72,9
-04	МЛГФ45-12.8	-25	МЛГФ45-12.8С			828	700	930				82,5
-05	МЛГФ45-12.10	-26	МЛГФ45-12.10С			1028	900	1130				92,5
-06	МЛГФ45-18.6	-27	МЛГФ45-18.6С	1800	1400	628	500	730	1804	1894	7	110,6
-07	МЛГФ45-18.8	-28	МЛГФ45-18.8С			828	700	930				145,4
-08	МЛГФ45-18.10	-29	МЛГФ45-18.10С			1028	900	1130				140,6
-09	МЛГФ45-24.6	-30	МЛГФ45-24.6С	2400	2000	628	500	730	2404	2494	10	148,6
-10	МЛГФ45-24.8	-31	МЛГФ45-24.8С			828	700	930				168,2
-11	МЛГФ45-24.10	-32	МЛГФ45-24.10С			1028	900	1130				188,5
-12	МЛГФ45-30.6	-33	МЛГФ45-30.6С	3000	2600	628	500	730	3004	3094	13	186,4
-13	МЛГФ45-30.8	-34	МЛГФ45-30.8С			828	700	930				211,0
-14	МЛГФ45-30.10	-35	МЛГФ45-30.10С			1028	900	1130				236,3
-15	МЛГФ45-36.6	-36	МЛГФ45-36.6С	3600	3200	628	500	730	3604	3694	16	223,6
-16	МЛГФ45-36.8	-37	МЛГФ45-36.8С			828	700	930				253,3
-17	МЛГФ45-36.10	-38	МЛГФ45-36.10С			1028	900	1130				283,8
-18	МЛГФ45-42.6	-39	МЛГФ45-42.6С	4200	3800	628	500	730	4204	4294	19	262,1
-19	МЛГФ45-42.8	-40	МЛГФ45-42.8С			828	700	930				296,6
-20	МЛГФ45-42.10	-41	МЛГФ45-42.10С			1028	900	1130				332,4

Формат	Зона	Поз.	Обозначение	Наименование	Кол.	Примечание
				Документация		
А3			1.450.3-3.2 1.2.1.3.0.0 СБ	Сборочный чертеж		

Формат	Зона	Для исполнения с порядковым номером	Обозначение	Кол.	Примечание
		Переменные	данные		
		Сборочные	единицы		
		Поз.1	Косоур		
А4		-00...-02	1.450.3-3.2 1.2.1.3.1.0	1	
		-03...-05	-01	1	
		-06...-08	-02	1	
		-09...-11	-03	1	
		-12...-14	-04	1	
		-15...-17	-05	1	
		-18...-20	-06	1	
		-21...-23	-07	1	
		-24...-26	-08	1	

Взам. инв. №

Подп. и дата

Инв. № подл.

Утв.	Кашкинов	[signature]	28.02.84
Н. контр.	Пономаренко	[signature]	28.02.84
Рук. пр.	Ефимов	[signature]	28.02.84
Провер.	Агапова	[signature]	28.02.84
Разраб.	Цветкова	[signature]	28.02.84

1.450.3-3.2 1.2.1.3.0.0

Марш лестничный МЛГРВ45

Стадия	Лист	Листов
Р	1	4

Гипроспецлегконструкция

Копировал Тарасова Формат А4

Формат	Зона	Для исполнения с порядковым номером	Обозначение	Кол.	Примечание
		Поз.1	Косоур		27
А4		-27...-29	1.450.3-3.2 1.2.1.3.1.0-09	1	
		-30...-32	-10	1	
		-33...-35	-11	1	
		-36...-38	-12	1	
		-39...-41	-13	1	
		Поз.2	Косоур		
А4		-00...-02	1.450.3-3.2 1.2.1.3.2.0	1	
		-03...-05	-01	1	
		-06...-08	-02	1	
		-09...-11	-03	1	
		-12...-14	-04	1	
		-15...-17	-05	1	
		-18...-20	-06	1	
		-21...-23	-07	1	
		-24...-26	-08	1	
		-27...-29	-09	1	
		-30...-32	-10	1	
		-33...-35	-11	1	
		-36...-38	-12	1	
		-39...-41	-13	1	

Взам. инв. №

Подп. и дата

Инв. № подл.

1.450.3-3.2 1.2.1.3.0.0

Лист 2

Копировал Тарасова Формат А4

Формат	Зона	Для исполнения с порядковым номером	Обозначение	Кол.	Примечание
		Поз. 3	Ступень		
А4		-00	1.450.3-3.2 1.2.1.3.3.0	2	
		-01	-01	2	
		-02	-02	2	
		-21	-03	2	
		-22	-04	2	
		-23	-05	2	
		-03	1.450.3-3.2 1.2.1.3.3.0	5	
		-04	-01	5	
		-05	-02	5	
		-24	-03	5	
		-25	-04	5	
		-26	-05	5	
		-06	1.450.3-3.2 1.2.1.3.3.0	8	
		-07	-01	8	
		-08	-02	8	
		-27	-03	8	
		-28	-04	8	
		-29	-05	8	
		-09	1.450.3-3.2 1.2.1.3.3.0	11	
		-10	-01	11	
		-11	-02	11	
		-30	-03	11	
		-31	-04	11	
		-32	-05	11	
		-12	1.450.3-3.2 1.2.1.3.3.0	14	
		-13	-01	14	
		-14	-02	14	
		-33	-03	14	
		-34	-04	14	

Формат	Зона	Для исполнения с порядковым номером	Обозначение	Кол.	Примечание
		Поз. 3	Ступень	1	
		-35	1.450.3-3.2 1.2.1.3.3.0-05	14	
		-15	1.450.3-3.2 1.2.1.3.3.0	17	
		-16	-01	17	
		-17	-02	17	
		-36	-03	17	
		-37	-04	17	
		-38	-05	17	
		-18	1.450.3-3.2 1.2.1.3.3.0	20	
		-19	-01	20	
		-20	-02	20	
		-39	-03	20	
		-40	-04	20	
		-41	-05	20	
			Детали		
		Поз.4	Уголок опорный		
А4		-00; -03; -06; -09; -12			
		-15; -18; -20	1.450.3-3.2 1.2.2.1.0.1	1	
		-01; -04; -07; -10; -13;			
		-16; -19	-01	1	
		-02; -05; -08; -11; -14; -17	-02	1	
		-21; -24; -27; -30; -33;			
		-36; -39	-03	1	
		-22; -25; -28; -31; -34;			
		-37; -40	-04	1	
		-23; -26; -29; -32; -35			
		-38; -41	-05	1	

Инв. № подл. | Подп. и дата | Взам. инв. №

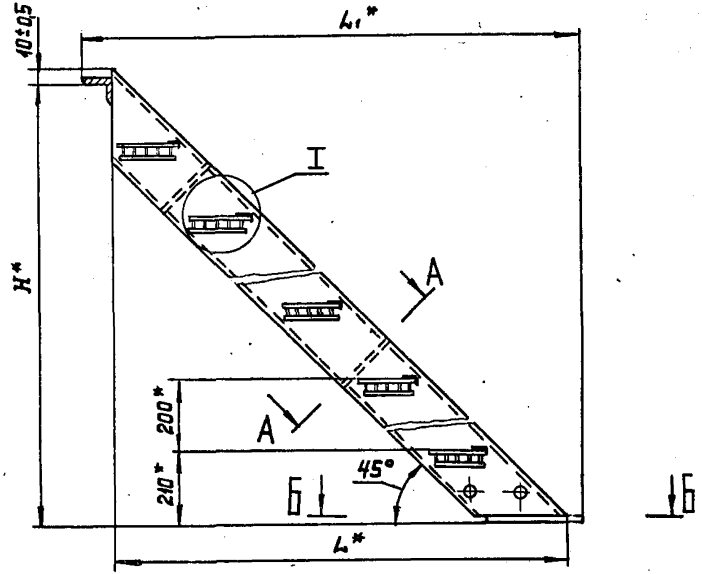

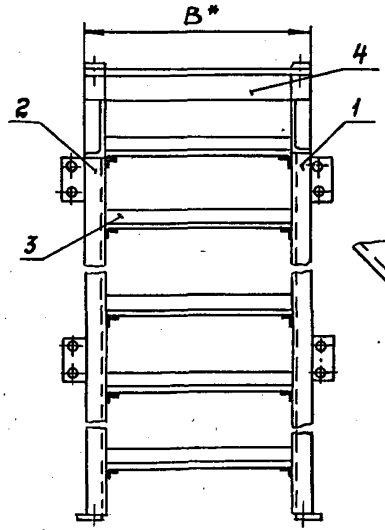

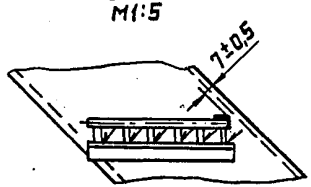

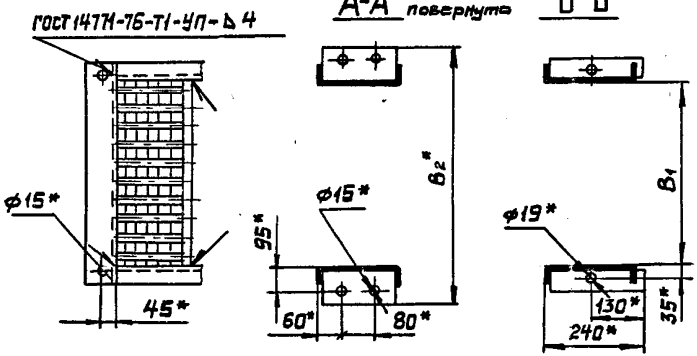

1.* Размеры для справок.
2. Неуказанные предельные отклонения размеров по ГОСТ 23120-78.
3. Покрытие: Грунтовка ГФ-021 ТУ-6-10-1642-77, V.6/1 (для исполнений -00...-20) или ГФ-017 ОСТ6-10-428-79, V.6/1 (для исполнений -21...-41), эмаль ПФ-133, серая, ГОСТ 926-82, V.6/1, два слоя.
4. Маркировку выполнять по ГОСТ 23120-78.

Таблицу исполнений см. на листе 2.

Инв.	Кашкинов		
Н.контр.	Пономарев		
Рук.пр.	Ефимов		
Пров.	Агапова		
Разраб.	Медынников		

1.450.3-3.2 1.2.13.0.0СБ

Марш лестничный МЛГРВ 45

Сборочный чертеж

Стадия	Масса	Масштаб
Р	См. табл.	1:10
Лист 1	Листов 2	

Гипроспецфундаментконструкция

Инв.№ подл. | Подпись и дата | Взам.инв.№

Размеры в мм

Обозначение	Марка	Обозначение	Марка	H*	B*	B1	B2*	L*	L1*	Масса, кг
1.450.3-3.2 1.21.3.0.0	МЛГРВ 45-6.6	1.450.3-3.2 1.21.3.0.0-21	МЛГРВ45-6.6С	600	640	500	—	604	690	34,0
-01	МЛГРВ 45-6.8	-22	МЛГРВ 45-6.8С		840	700	—			37.0
-02	МЛГРВ 45-6.10	-23	МЛГРВ45-6.10С		1040	900	—			40,5
-03	МЛГРВ45-12.6	-24	МЛГРВ45-12.6С	1200	640	500	750	1204	1290	72,5
-04	МЛГРВ 45-12.8	-25	МЛГРВ45-12.8С		840	700	950			78,5
-05	МЛГРВ45-12.10	-26	МЛГРВ45-12.10С		1040	900	1150			84,0
-06	МЛГРВ45-18.6	-27	МЛГРВ45-18.6С	1800	640	500	750	1804	1890	110,0
-07	МЛГРВ45-18.8	-28	МЛГРВ45-18.8С		840	700	950			118,5
-08	МЛГРВ45-18.10	-29	МЛГРВ45-18.10С		1040	900	1150			126.5
-09	МЛГРВ45-24.6	-30	МЛГРВ45-24.6С	2400	640	500	750	2404	2490	147.0
-10	МЛГРВ45-24.8	-31	МЛГРВ45-24.8С		890	700	950			158,5
-11	МЛГРВ45-24.10	-32	МЛГРВ45-24.10С		1040	900	1150			169,0
-12	МЛГРВ45-30.6	-33	МЛХРВ45-30.6С	3000	640	500	750	3004	3090	184,0
-13	МЛГРВ45-30.8	-34	МЛГРВ45-30.8С		840	700	950			198,5
-14	МЛГРВ45-30.10	-35	МЛГРВ45-30.10С		1040	900	1150			212,0
-15	МЛГРВ45-36.6	-36	МЛГРВ45-36.6С	3600	640	500	750	3604	3690	221,5
-16	МЛГРВ45-36.8	-37	МЛГРВ45-36.8С		840	700	950			238,5
-17	МЛГРВ45-36.10	-38	МЛГРВ45-36.10С		1040	900	1150			254,5
-18	МЛГРВ45-42.6	-39	МЛГРВ45-42.6С	4200	640	500	750	4204	4290	259,0
-19	МЛГРВ45-42.8	-40	МЛГРВ45-42.8С		840	700	950			279,0
-20	МЛГРВ45-42.10	-41	МЛГРВ45-42.10С		1040	900	1150			297,0

Формат	Зона	Поз.	Обозначение	Наименование	Кол.	Примечание
				Документация		
А3			1.450.3-3.2 1.2.1.3.1.0 СБ	Сборочный чертеж		

Формат	Зона	Для исполнения 1 с порядковым номером	Обозначение	Кол.	Примечание
		Переменные данные			
		Детали			
		Поз.1	Планка опорная		
А4		-00...-06	1.450.3-3.2 1.2.1.3.1.1	1	
		-07...-13	-01	1	
		Поз.2	Косоур		
А3		-00	1.450.3-3.2 1.2.1.3.1.2	1	
		-01	-01	1	
		-02	-02	1	
		-03	-03	1	
		-04	-04	1	

Инв. № подл. | Подп. и дата | Взам. инв. №

Утв.	Кашкинов		27.02.19	1.450.3-3.2 1.2.1.3.1.0	
Н. контр.	Пономаренко		28.02.19		
Рук. гр.	Ефимов		27.02.19	Косоур	Стадия: Р; Лист: 1; Листов: 3
Провер.	Аргунова		28.02.19		
Разраб.	Цветкова		28.02.19	Спецспецлегконструкция	

Копировал Тарасова Формат А4

Формат	Зона	Для исполнения 1 с порядковым номером	Обозначение	Кол.	Примечание
					81
		Поз. 2	Косоур		
А3		-05	1.450.3-3.2 1.2.1.3.1.2-05	1	
		-06	-06	1	
		-07	-07	1	
		-08	-08	1	
		-09	-09	1	
		-10	-10	1	
		-11	-11	1	
		-12	-12	1	
		-13	-13	1	
		Поз. 3	Опоры		
		Уголок Б-32×20×3 ГОСТ 8510-72			
		Ст3кп2 ГОСТ 535-79			
			L = 185 В 7		
Б4		-00	1.450.3-3.2 1.2.1.3.1.3	2	
		-01	1.450.3-3.2 1.2.1.3.1.3	5	
		-02	1.450.3-3.2 1.2.1.3.1.3	8	
		-03	1.450.3-3.2 1.2.1.3.1.3.	11	
		-04	1.450.3-3.2 1.2.1.3.1.3	14	
		-05	1.450.3-3.2 1.2.1.3.1.3	17	
		-06	1.450.3-3.2 1.2.1.3.1.3	20	

1 Основное исполнение не имеющее порядкового номера, обозначено „00".

Инв. № подл. | Подп. и дата | Взам. инв. №

1.450.3-3.2 1.2.1.3.1.0 Лист 2

Копировал Тарасова Формат А4

Формат	Зона	Для исполнения 1 с порядковым номером	Обозначение	Кол.	Примечание
			Поз. 3 Опоры		
			Уголок Б-32×20×3 ГОСТ 8510-72		
			В Ст3сп5 ГОСТ 535-79		
			L=185 В 7		
54		-07	1.450.3-3.2 1.2.1.3.1.3 -01	2	
		-08	1.450.3-3.2 1.2.1.3.1.3 -01	5	
		-09	1.450.3-3.2 1.2.1.3.1.3 -01	8	
		-10	1.450.3-3.2 1.2.1.3.1.3 -01	11	
		-11	1.450.3-3.2 1.2.1.3.1.3 -01	14	
		-12	1.450.3-3.2 1.2.1.3.1.3 -01	17	
		-13	1.450.3-3.2 1.2.1.3.1.3 -01	20	
			Поз. 4 Ребро		
44		-01	1.450.3-3.2 1.2.2.1.1.2	2	
		-08	-01	2	
		-02	1.450.3-3.2 1.2.2.1.1.2	3	
		-09	-01	3	
		-03	1.450.3-3.2 1.2.2.1.1.2	4	
		-10	-01	4	
		-04	1.450.3-3.2 1.2.2.1.1.2	5	
		-11	-01	5	
		-05	1.450.3-3.2 1.2.2.1.1.2	6	
		-12	-01	6	
		-06	1.450.3-3.2 1.2.2.1.1.2	7	
		-13	-01	7	

1.450.3-3.2 1.2.1.3.1.0 — Лист 3

3.2

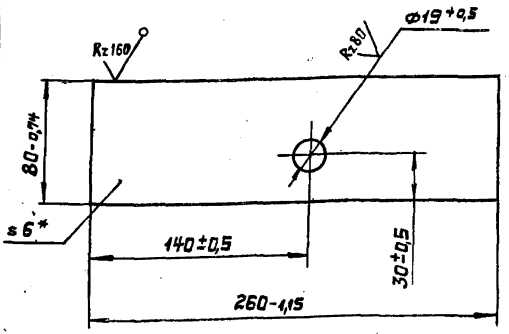

Обозначение	Материал
1.450.3-3.2 1.2.1.3.1.1	Лист Б-ПН-Б ГОСТ 19903-74 / В Ст3кп 2 ГОСТ 14637-79
-01	Лист Б-ПН-Б ГОСТ 19903-74 / В Ст3сп5 ГОСТ 14637-79

*Размер для справок.

Инв.№ подл. | Подпись и дата | Взам. инв.№

1.450.3-3.2 1.2.1.3.1.1

Планка опорная

Стадия	Масса	Масштаб
Р	0,97	1:2

Лист Листов 1

См. таблицу

Гипростальконструкция

Н.контр.	Пономаренко		21.12.11
Рук.пр.	Ефимов		21.12.11
Пров.	Агапова		21.12.11
Разраб.	Юдин		21.12.11

19931-04 33

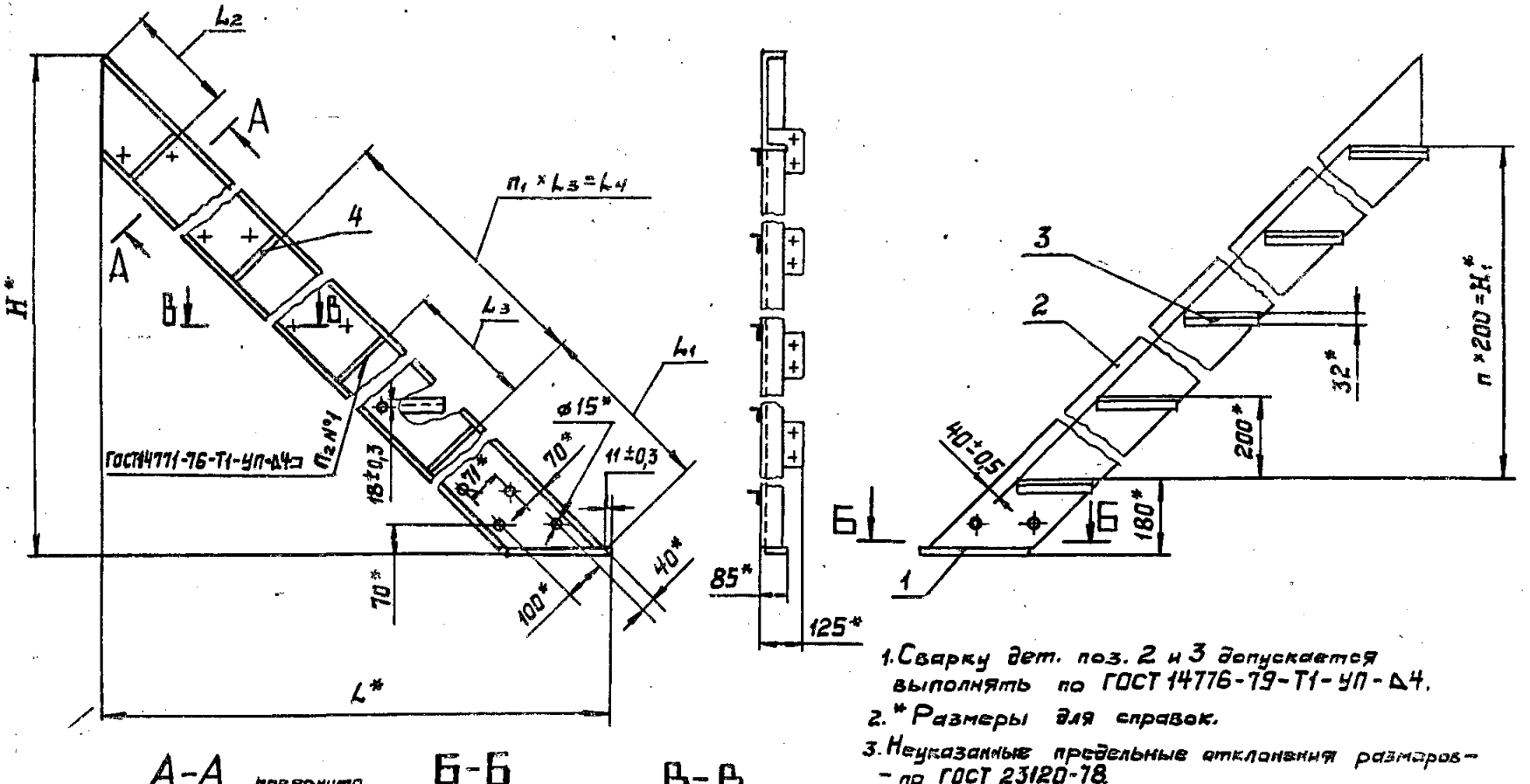

1. Сварку дет. поз. 2 и 3 допускается выполнять по ГОСТ 14776-79-Т1-УП-Δ4.
2. * Размеры для справок.
3. Неуказанные предельные отклонения размеров – по ГОСТ 23120-78.

Таблицу исполнений см. на листе 2.

А-А повернуто
М1:5



Б-Б
М1:5

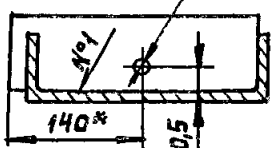

В-В
М1:1

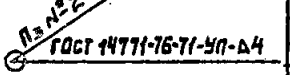

					1.450.3-3.2 1.2.1.3.1.0СБ		
Утв.	Кашкинов			Косоур	Стадия	Масса	Масштаб
Н. контр.	Пономаренко		27.02.89	Сборочный чертеж	Р	См. табл.	1:10
Рук. пр.	Ефимов		27.02.89		Лист 1	Листов 2	
Пров.	Арапова		27.02.89		Гипроспецгазконструкция		
Разраб.	Юдин		27.02.89				

Размеры в мм

Обозначение	H*	H_1*	L*	L_1	L_2	L_3	L_4	n	n_1	n_2	n_3	Масса, кг
1.450.3-3.2 1.2.1.3.1.0	610	200	615	—	—	—	—	1	—	1	4	12,4
-01	1210	800	1215	949	257	790	—	4	—	3	10	28,0
-02	1810	1400	1815				790	7	1	4	16	43,1
-03	2410	2000	2415				1580	10	2	5	22	58,1
-04	3010	2600	3015				2370	13	3	6	28	73,2
-05	3610	3200	3615				3160	16	4	7	34	88,2
-06	4210	3800	4215				3950	19	5	8	40	103,3
-07	610	200	615	—	—	—	—	1	—	1	4	12,4
-08	1210	800	1215	949	257	790	—	4	—	3	10	28,0
-09	1810	1400	1815				790	7	1	4	16	43,1
-10	2410	2000	2415				1580	10	2	5	22	58,1
-11	3010	2600	3015				2370	13	3	6	28	73,2
-12	3610	3200	3615				3160	16	4	7	34	88,2
-13	4210	3800	4215				3950	19	5	8	40	103,3

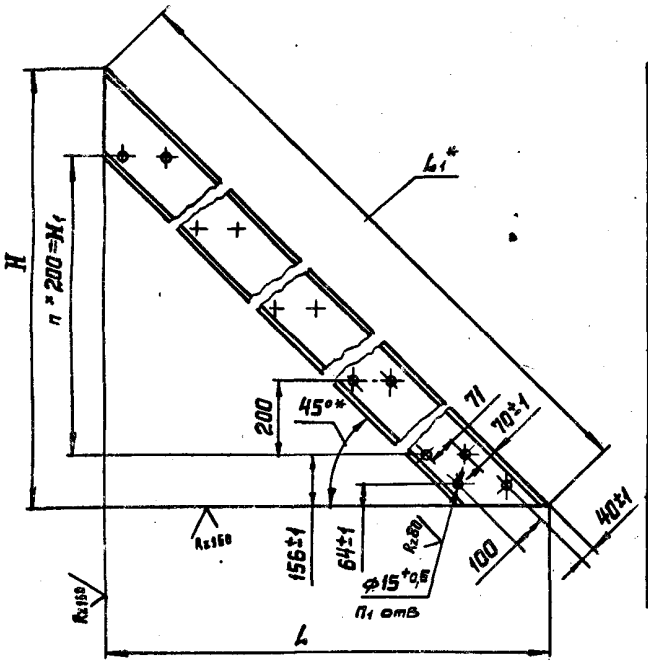

Обозначение	H	H_1	L	L_1*	n	n_1	Материал	Масса, кг
1.450.3-3.2 1.2.1.3.1.2	604±0,9	200	604±0,9	855	1	6	Швеллер 18 ГОСТ 8240-72 / В Ст3кп2 ГОСТ 535-79	10,96
-01	1204±1,2	800	1204±1,2	1703	4	12		24,74
-02	1804±1,5	1400	1804±1,5	2551	7	18		38,52
-03	2404±1,7	2000	2404±1,7	3400	10	24		52,32
-04	3004±2,0	2600	3004±2,0	4249	13	30		66,12
-05	3604±2,2	3200	3604±2,2	5097	16	36		79,9
-06	4204±2,5	3800	4204±2,5	5946	19	42		93,69
-07	604±0,9	200	604±0,9	855	1	6	Швеллер 18 ГОСТ 8240-72 / В Ст3сп5 ГОСТ 535-79	10,96
-08	1204±1,2	800	1204±1,2	1703	4	12		24,74
-09	1804±1,5	1400	1804±1,5	2551	7	18		38,52
-10	2404±1,7	2000	2404±1,7	3400	10	24		52,32
-11	3004±2,0	2600	3004±2,0	4249	13	30		66,12
-12	3604±2,2	3200	3604±2,2	5097	16	36		79,9
-13	4204±2,5	3800	4204±2,5	5946	19	42		93,69

1. *Размеры для справок.
2. Неуказанные предельные отклонения размеров – по ГОСТ 23120-78

				1.450.3-3.2 1.2.1.3.1.2			
				Косоур	Стадия	Масса	Масштаб
					Р	См. табл.	1:10
Н.контр.	Пономаренко				Лист	Листов 1	
Рук.пр.	Соинов			См. таблицу	Гипроспецтехнострукция		
Пров.	Агапова						
Разраб.	Юдин						

Инв. № подл. | Подпись и дата | Взам. инв. №

Формат	Зона	Поз.	Обозначение	Наименование	Кол.	Примечание
				Документация		
А3			1.450.3-3.2 1.2.1.3.2.0СБ	Сборочный чертеж		

Формат	Зона	Для исполнения 1 с порядковым номером	Обозначение	Кол.	Примечание
		Переменные	данные		
		Детали			
		Поз.1	Планка опорная		
А4		-00...-06	1.450.3-3.2 1.2.1.3.1.1	1	
		-07...-13	-01	1	
		Поз. 2	Косоур		
А3		-00	1.450.3-3.2 1.2.1.3.2.1	1	
		-01	-01	1	
		-02	-02	1	
		-03	-03	1	
		-04	-04	1	

1.450.3-3.2 1.2.1.3.2.0

Утв.	Кашкинов		28.02.84
Н.контр.	Пономаренко		28.02.84
Рук.пр.	Ефимов		28.02.84
Провер.	Агапова		28.02.84
Разраб.	Цветкова		04.02.84

Косоур

Стадия	Лист	Листов
Р	1	4

Гипроспецлегконструкция

Инв. № подл. | Подп. и дата | Взам. инв. №

Копировал Тарасова Формат А4

Формат	Зона	Для исполнения 1 с порядковым номером	Обозначение	Кол.	Примечание
		Поз. 2	Косоур		
А3		-05	1.450.3-3.2 1.2.1.3.2.1-05	1	
		-06	-06	1	
		-07	-07	1	
		-08	-08	1	
		-09	-09	1	
		-10	-10	1	
		-11	-11	1	
		-12	-12	1	
		-13	-13	1	
		Поз. 3	Опоры		
		Уголок Б-32×20×3	ГОСТ 8510-72		
		ВСт3кп2	ГОСТ 535-79		
			L=185 В7		
А4		-00	1.450.3-3.2 1.2.1.3.2.2	2	
		-01	1.450.3-3.2 1.2.1.3.2.2	5	
		-02	1.450.3-3.2 1.2.1.3.2.2	8	
		-03	1.450.3-3.2 1.2.1.3.2.2	11	
		-04	1.450.3-3.2 1.2.1.3.2.2	14	
		-05	1.450.3-3.2 1.2.1.3.2.2	17	
		-06	1.450.3-3.2 1.2.1.3.2.2	20	

1.450.3-3.2 1.2.1.3.2.0

Инв. № подл. | Подп. и дата | Взам. инв. №

Копировал Тарасова Формат А4

Формат	Зона	Для исполнения с порядковым номером	Обозначение	Кол.	Примечание
			Поз. 3 Опоры		
			Уголок Б-32×20×3 ГОСТ 8510-72		
			В Ст 3 сп5 ГОСТ 535-79		
			L = 185 В7		
Б4		-07	1.450.3-3.2 1.2.1.3.2.2-01	2	
		-08	1.450.3-3.2 1.2.1.3.2.2-01	5	
		-09	1.450.3-3.2 1.2.1.3.2.2-01	8	
		-10	1.450.3-3.2 1.2.1.3.2.2-01	11	
		-11	1.450.3-3.2 1.2.1.3.2.2-01	14	
		-12	1.450.3-3.2 1.2.1.3.2.2-01	17	
		-13	1.450.3-3.2 1.2.1.3.2.2-01	20	
			Поз. 4 Ребро		
А4		-01	1.450.3-3.2 1.2.2.1.1.2	2	
		-08	-01	2	
		-02	1.450.3-3.2 1.2.2.1.1.2	3	
		-09	-01	3	
		-03	1.450.3-3.2 1.2.2.1.1.2	4	
		-10	-01	4	

Инв.№ подл. | Подп. и дата | Взам. инв.№

Копировал Тарасова Формат А4

Формат	Зона	Для исполнения [1] с порядковым номером	Обозначение	Кол.	Примечание
					37
			Поз. 5 Ребро		
А4		-04	1.450.3-3.2 1.2.2.1.1.2	5	
		-11	-01	5	
		-05	1.450.3-3.2 1.2.2.1.1.2	6	
		-12	-01	6	
		-06	1.450.3-3.2 1.2.2.1.1.2	7	
		-13	-01	7	

[1] Основное исполнение, не имеющее порядкового номера, обозначено „00".

Инв.№ подл. | Подп. и дата | Взам. инв.№

Копировал Тарасова Формат А4

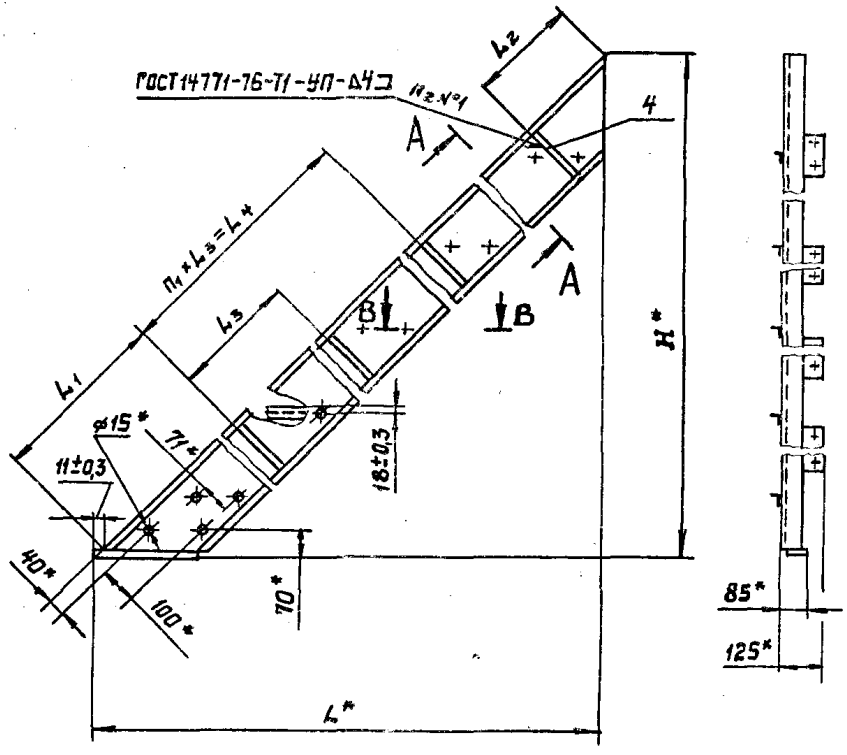

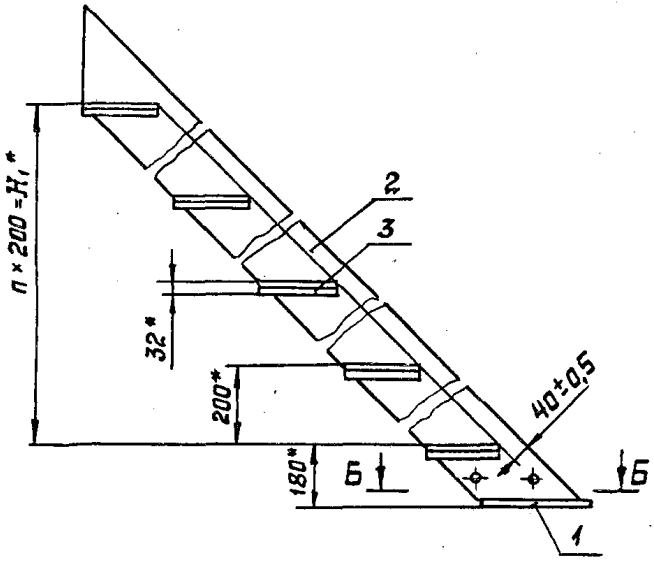

1. Сварку дет. поз. 2 и 3 допускается выполнять по ГОСТ 14776-79-Т1-УП-Δ4
2. *Размеры для справок.
3. Неуказанные предельные отклонения размеров - по ГОСТ 23120-78.

Таблицу исполнений см. на листе 2.

А-А повернуто
М1:5

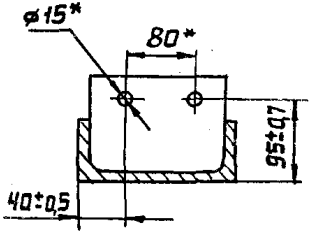

Б-Б
М1:5

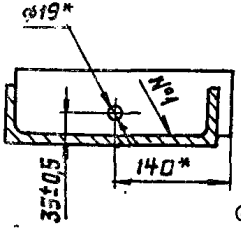

В-В
М1:1

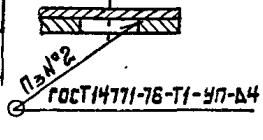

				1.450.3-3.2 1.2.1.3.2.0СБ		
				Косоур Сборочный чертеж	Стадия: Р	Масса: См. табл.	Масштаб: —
Утв.	Кашкинов		29.02.89		Лист 1	Листов 2	
Н. контр.	Пономаренко		28.02.89			
Рук. пр.	Ефимов		28.02.89			
Пров.	Агапова		27.02.89			
Разраб.	Юдин		14.02.89		Гипростеклоконструкция	

Размеры в мм.

Обозначение	H*	H_1*	L*	L_1	L_2	L_3	L_4	n	n_1	n_2	n_3	Масса, кг
1.450.3-3.2 1.2.1.3.2.0	610	200	615	—	—	—	—	1	—	1	4	12,4
-01	1210	800	1215			—	—	4	—	3	10	28,0
-02	1810	1400	1815				790	7	1	4	16	43,1
-03	2410	2000	2415	949	257	790	1580	10	2	5	22	58,1
-04	3010	2600	3015				2370	13	3	6	28	73,2
-05	3610	3200	3615				3160	16	4	7	34	88,2
-06	4210	3800	4215				3950	19	5	8	40	103,3
-07	610	200	615			—	—	1	—	1	4	12,4
-08	1210	800	1215			—	—	4	—	3	10	28,0
-09	1810	1400	1815				790	7	1	4	16	43,1
-10	2410	2000	2415	949	257	790	1580	10	2	5	22	58,1
-11	3010	2600	3015				2370	13	3	6	28	73,2
-12	3610	3200	3615				3160	16	4	7	34	88,2
-13	4210	3800	4215				3950	19	5	8	40	103,3

Инв.№ подл. | Подп. и дата | Взам.инв.№

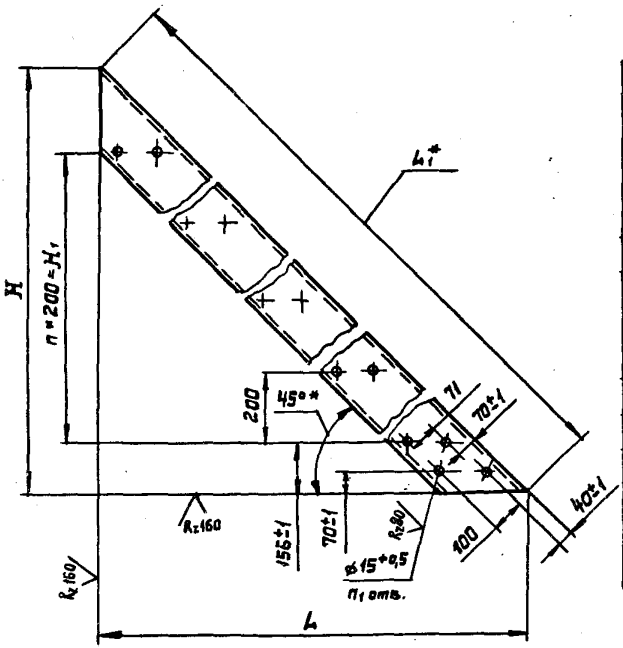

Обозначение	H	H1	L	L1*	n	n1	Материал	Масса, кг
1.450.3-3.2 1.2.1.3.2.1	604±0,9	200	604±0,9	855	1	6	Швеллер 18 ГОСТ 8240-72 / В Ст3кп2 ГОСТ 535-79	10,96
-01	1204±1,2	800	1204±1,2	1703	4	12		24,74
-02	1804±1,5	1400	1804±1,5	2551	7	18		38,52
-03	2404±1,7	2000	2404±1,7	3400	10	24		52,32
-04	3004±2,0	2600	3004±2,0	4249	13	30		66,12
-05	3604±2,2	3200	3604±2,2	5097	16	36		79,90
-06	4204±2,5	3800	4204±2,5	5946	19	42		93,69
-07	604±0,9	200	604±0,9	855	1	6	Швеллер 18 ГОСТ 8240-72 / В Ст3сп5 ГОСТ 535-79	10,96
-08	1204±1,2	800	1204±1,2	1703	4	12		24,74
-09	1804±1,5	1400	1804±1,5	2551	7	18		38,52
-10	2404±1,7	2000	2404±1,7	3400	10	24		52,32
-11	3004±2,0	2600	3004±2,0	4249	13	30		66,12
-12	3604±2,2	3200	3604±2,2	5097	16	36		79,90
-13	4204±2,5	3800	4204±2,5	5946	19	42		93,69

1. *Размеры для справок.
2. Неуказанные предельные отклонения размеров – по ГОСТ 23120-78.

				1.450.3-3.2 1.2.1.3.2.1			
				Косоур	Стадия	Масса	Масштаб
					Р	См. табл.	1:10
Н.контр.	Пономаренко	[signature]	20.02.89		Лист	Листов 1	
Рук.пр.	Ефимов	[signature]	27.02.89	См. таблицу	Гипроспецлетконструкция		
Пров.	Агапова	[signature]	27.02.89				
Разраб.	Юдин	[signature]	27.02.89				

Формат	Зона	Поз.	Обозначение	Наименование	Кол.	Примечание
				Документация		
А3			1.450.3-3.2 1.2.1.3.3.0 СБ	Сборочный чертеж		

Формат	Зона	Для исполнения[1] с порядковым номером	Обозначение	Кол.	Примечание
		Переменные	данные		
		Детали			
		Поз.1	Обрамления		
		Уголок Б-25х25х3	ГОСТ 8509-72		
		ВСт3 кп2	ГОСТ 535-79		
			L=500 В7		
Б4		-00	1.450.3-3.2 1.2.1.3.3.1	1	
			L=700 В7		
		-01	1.450.3-3.2 1.2.1.3.3.1-01	1	
			L=900 В7		
		-02	1.450.3-3.2 1.2.1.3.3.1-02	1	

Взам. инв. №

Подп. и дата

Инв. № подл.

Утв.	Кашкинов		24.02.84
Н. контр.	Пономаренко		24.02.84
Рук. пр.	Ефимов		24.02.84
Провер.	Агапова		24.02.84
Разраб.	Цветкова		24.02.84

1.450.3-3.2 1.2.1.3.3.0

Ступень

Стадия	Лист	Листов
Р	1	2

Гипроспецлегконструкция

Копировал Тарасова Формат А4

Формат	Зона	Для исполнения[1] с порядковым номером	Обозначение	Кол.	Примечание
		Поз.1	Обрамления		41
		Уголок Б-25х25х3	ГОСТ 8509-72		
		ВСт3 сп5	ГОСТ 535-79		
			L=500 В7		
Б4		-03	1.450.3-3.2 1.2.1.3.3.1-03	1	
			L=700 В7		
		-04	1.450.3-3.2 1.2.1.3.3.1-04	1	
			L=900 В7		
		-05	1.450.3-3.2 1.2.1.3.3.1-05	1	
		Прочие изделия			
		Поз.2 Настил	решетчатый		
		сварной типа „ВИСП"	ТУ36-2370-82		
		-00	Р1	1	
		-01	Р6	1	
		-02	Р11	1	
		-03	Р1.2	1	
		-04	Р6.2	1	
		-05	Р11.2	1	

[1] Основное исполнение, не имеющее порядкового номера, обозначено „00."

Взам. инв. №

Подп. и дата

Инв. № подл.

1.450.3-3.2 1.2.1.3.3.0

Лист 2

Копировал Тарасова Формат А4

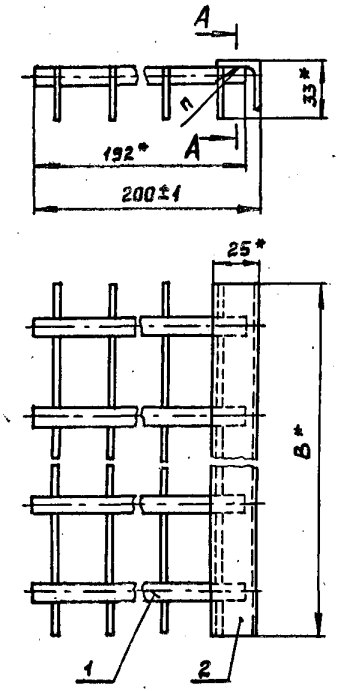

Обозначение	В*, мм	n	Масса, кг
1.450.3-3.2 1.21.3.3.0	500	18	2,26
-01	700	26	3,18
-02	900	34	4,01
-03	500	18	2,26
-04	700	26	3,18
-05	900	34	4,01

А–А
М2:1

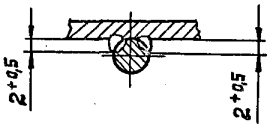

1. Сварные швы выполнять в среде углекислого газа.
2. * Размеры для справок.

				1.450.3-3.2 1.21.3.3.0СБ			
				Ступень	Стадия	Масса	Масштаб
					Р	См. табл.	1:2
				Сборочный чертеж	Лист	Листов 1	
Утв.	Кашкинов						
Н. контр.	Пономаренко						
Рук. пр.	Ефимов						
Пров.	Агапова						
Разраб.	Юдин				Гипроспецтяжконструкция		

Формат	Зона	Поз.	Обозначение	Наименование	Кол.	Примечание
				Документация		
А3			1.450.3-3.2 1.2.1.4.0.0 СБ	Сборочный чертеж		

Формат	Зона	Для исполнения[1] с порядковым номером	Обозначение	Кол.	Примечание
		Переменные	данные		
		Сборочные	единицы		
		Поз. 1	Косоур		
А4		-00...-02	1.450.3-3.2 1.2.1.4.1.0	1	
		-03...-05	-01	1	
		-06...-08	-02	1	
		-09...-11	-03	1	
		-12...-14	-04	1	
		-15...-17	-05	1	
		-18...-20	-06	1	
		-21...-23	-07	1	
		-24...-26	-08	1	

1.450.3-3.2 1.2.1.4.0.0

Утв.	Кошкинов		26.02.87
Н. контр.	Пономаренко		28.02.87
Рук. пр.	Ефимов		28.02.87
Провер.	Авдонова		28.02.87
Разраб.	Цветкова		28.02.87

Марш лестничный МЛГРБ 45

Стадия	Лист	Листов
Р	1	6

Гипроспецлегконструкция

Инв. № подл. | Подп. и дата | Взам. инв. №

Копировал Тарасова Формат А4

Формат	Зона	Для исполнения[1] с порядковым номером	Обозначение	Кол.	Примечание
		Поз. 1	Косоур		43
А4		-27...-29	1.450.3-3.2 1.2.1.4.1.0-09	1	
		-30...-32	-10	1	
		-33...-35	-11	1	
		-36...-38	-12	1	
		-39...-41	-13	1	
		Поз. 2	Косоур		
А4		-00...-02	1.450.3-3.2 1.2.1.4.2.0	1	
		-03...-05	-01	1	
		-06...-08	-02	1	
		-09...-11	-03	1	
		-12...-14	-04	1	
		-15...-17	-05	1	
		-18...-20	-06	1	
		-21...-23	-07	1	
		-24...-26	-08	1	
		-27...-29	-09	1	
		-30...-32	-10	1	
		-33...-35	-11	1	
		-36...-38	-12	1	
		-39...-41	-13	1	

1.450.3-3.2 1.2.1.4.0.0

Лист 2

Инв. № подл. | Подп. и дата | Взам. инв. №

Копировал Тарасова Формат А4

Формат	Зона	Для исполнения с порядковым номером	Обозначение	Кол.	Примечание
		Детали			
		Поз. 3	Уголок опорный		
А4		-00; -03; -06; -09; -12;			
		-15; -18	1.450.3-3.2 1.2.1.4.0.1	1	
		-01; -04; -07; -10; -13;			
		-16; -19	-01	1	
		-02; -05; -08; -11; -14;			
		-17; -20	-02	1	
		-21; -24; -27; -30; -33;			
		-36; -39	-03	1	
		-22; -25; -28; -31; -34;			
		-37; -40	-04	1	
		-23; -26; -29; -32; -35;			
		-38; -41	-05	1	
		Стандартные изделия			
		Поз. 4 Болт М12×30	58.019 ГОСТ 7798-70		
		-00...-02; -21...-23		8	
		-03...-05; -24...-26		20	
		-06...-08; -27...-29		32	
		-09...-11; -30...-32		44	

Копировал Тарасова Формат А4

Формат	Зона	Для исполнения с порядковым номером	Обозначение	Кол.	Примечание
		Поз. 4 Болт М12×	30.58.019 ГОСТ 7798-70		Н4
		-12...-14; -33...-35		56	
		-15...-17; -36...-38		68	
		-18...-20; -39...-41		80	
		Поз. 5 Гайка М12.5.	019 ГОСТ 5915-70		
		-00...-02; -21...-23		8	
		-03...-05; -24...-26		20	
		-06...-08; -27...-29		32	
		-09...-11; -30...-32		44	
		-12...-14; -33...-35		56	
		-15...-17; -36...-38		68	
		-18...-20; -39...-41		80	
		Поз. 6 Шайба 12.65	Г.019 ГОСТ 6402-70		
		-00...-02; -21...-23		8	
		-03...-05; -24...-26		20	
		-06...-08; -27...-29		32	
		-09...-11; -30...-32		44	
		-12...-14; -33...-35		56	
		-15...-17; -36...-38		68	
		-18...-20; -39...-41		80	

Взам. инв. № | Подп. и дата | Инв. № подл.

Копировал Тарасова Формат А4

Формат	Зона	Для исполнения с 1 порядковым номером	Обозначение	Кол.	Примечание
		Поз. 7 Шайба 12.01.019 ГОСТ 11371-78			
		-00...-02; -21...-23		8	
		-03...-05; -24...-26		20	
		-06...-08; -27...-29		32	
		-09...-11; -30...-32		44	
		-12...-14; -33...-35		56	
		-15...-17; -36...-38		58	
		-18...-20; -39...-41		80	
		Прочие изделия			
		Поз. 8 Ступень	ТУ36-2044-77		
			СР-1		
		-00; -21		2	
		-03; -24		5	
		-06; -27		8	
		-09; -30		11	
		-12; -33		14	
		-15; -36		17	
		-18; -39		20	
			СР-2		
		-01; -22		2	
		-04; -25		5	
		-07; -28		8	

Инв.№ подл. | Подп. и дата | Взам. инв.№

Формат	Зона	Для исполнения с 1 порядковым номером	Обозначение	Кол.	Примечание
		Поз. 8 Ступень	ТУ 36-2044-77		45
			СР-2		
		-10; -31		11	
		-13; -34		14	
		-16; -37		17	
		-19; -40		20	
			СР-3		
		-02; -23		2	
		-05; -26		5	
		-08; -29		8	
		-11; -32		11	
		-14; -35		14	
		-17; -38		17	
		-20; -41		20	

[1] Основное исполнение, не имеющее порядкового номера, обозначено „00".

Инв.№ подл. | Подп. и дата | Взам. инв.№

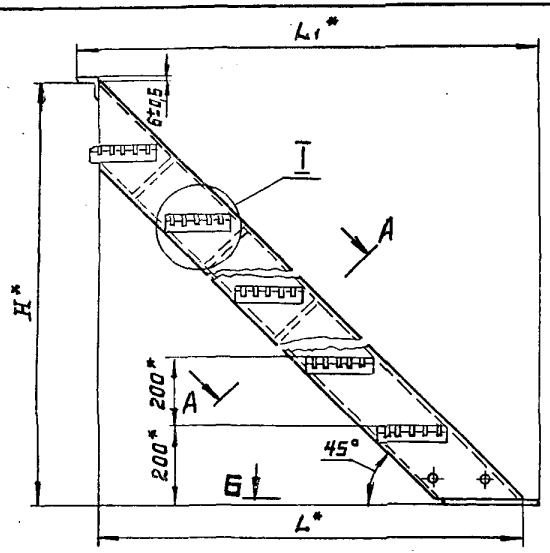

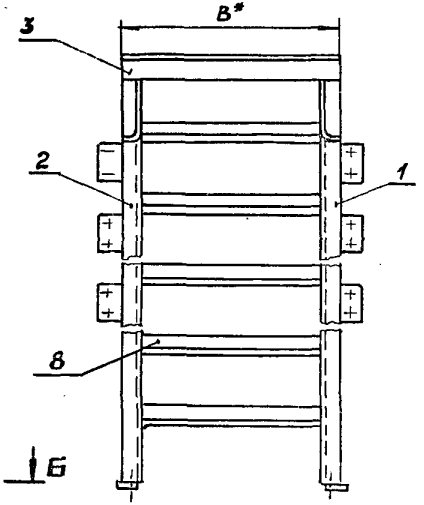

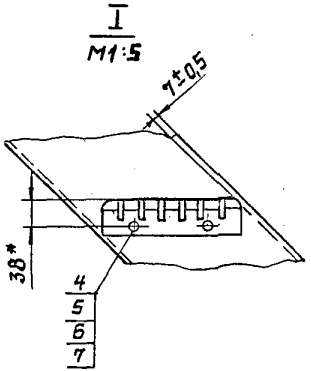

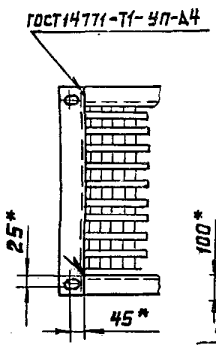

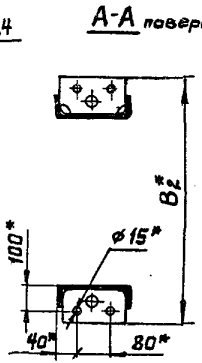

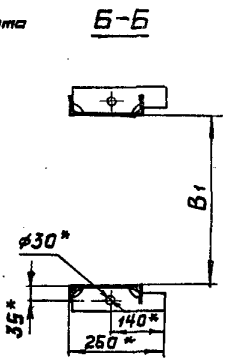

1.* Размеры для справок.
2. Неуказанные предельные отклонения размеров по ГОСТ23120-78.
3. Покрытие: Грунтовка ГФ-021-ТУ6-10-1642-77, V. 6/1 (для исполнений -00...-20) или ГФ-017 ОСТ 6-10-428-79, V. 6/1 (для исполнений -21...-41), эмаль ПФ-133, серая ГОСТ 926-82, V. 6/1, два слоя.
4. Маркировку выполнять по ГОСТ 23120-78.

Таблицу исполнений см. на листе 2.

Утв.	Кошкинов	[signature]	21.02.87
Н.контр.	Пономаренко	[signature]	21.02.87
Рук.пр.	Ефимов	[signature]	21.02.87
Пров.	Агапова	[signature]	21.02.87
Разраб.	Мельников	[signature]	21.02.87

1450.3-3.2 1.2.1.4.0.0.СБ

Марш лестничный МЛГРБ 45

Сборочный чертеж

Стадия	Масса	Масштаб
Р	см. табл.	–

Лист 1 | Листов 2

Гипроспецпетконструкция

Размеры в мм

Обозначение	Марка	Обозначение	Марка	H*	B**	B1	B2*	L*	L1*	Масса, кг
1.450.3-3.2 1.2.1.4.0.0	МЛГРБ45-6.6	1.450.3-3.2 1.2.1.4.0.0-21	МЛГРБ45-6.6С	600	640	500	—	594	675	35,3
-01	МЛГРБ45-6.8	-22	МЛГРБ45-6.8С		840	700	—			38,9
-02	МЛГРБ45-6.10	-23	МЛГРБ45-6.10С		1040	900	—			42,3
-03	МЛГРБ45-12.6	-24	МЛГРБ45-12.6С	1200	640	500	750	1194	1275	75,0
-04	МЛГРБ45-12.8	-25	МЛГРБ45-12.8С		840	700	950			81,9
-05	МЛГРБ45-12.10	-26	МЛГРБ45-12.10С		1040	900	1150			88,4
-06	МЛГРБ45-18.6	-27	МЛГРБ45-18.6С	1800	640	500	750	1794	1875	114,1
-07	МЛГРБ45-18.8	-28	МЛГРБ45-18.8С		840	700	950			124,4
-08	МЛГРБ45-18.10	-29	МЛГРБ45-18.10С		1040	900	1150			133,8
-09	МЛГРБ45-24.6	-30	МЛГРБ45-24.6С	2400	640	500	750	2394	2475	153,4
-10	МЛГРБ45-24.8	-31	МЛГРБ45-24.8С		840	700	950			167,1
-11	МЛГРБ45-24.10	-32	МЛГРБ45-24.10С		1040	900	1150			179,5
-12	МЛГРБ45-30.6	-33	МЛГРБ45-30.6С	3000	640	500	750	2994	3075	192,5
-13	МЛГРБ45-30.8	-34	МЛГРБ45-30.8С		840	700	950			209,5
-14	МЛГРБ45-30.10	-35	МЛГРБ45-30.10С		1040	900	1150			225,0
-15	МЛГРБ45-36.6	-36	МЛГРБ45-36.6С	3600	640	500	750	3594	3675	232,0
-16	МЛГРБ45-36.8	-37	МЛГРБ45-36.8С		840	700	950			252,3
-17	МЛГРБ45-36.10	-38	МЛГРБ45-36.10С		1040	900	1150			271,0
-18	МЛГРБ45-42.6	-39	МЛГРБ45-42.6С	4200	640	500	750	4194	4275	271,0
-19	МЛГРБ45-42.8	-40	МЛГРБ45-42.8С		840	700	950			294,3
-20	МЛГРБ45-42.10	-41	МЛГРБ45-42.10С		1040	900	1150			316,1

Инв.№подл. | Подп. и дата | Взам. инв.№

Формат	Зона	Поз.	Обозначение	Наименование	Кол.	Примечание
				Документация		
А3			1.450.3-3.2 1.2.1.4.1.0 СБ	Сборочный чертеж		

Формат	Зона	Для исполнения с порядковым номером	Обозначение	Кол.	Примечание
		Переменные	данные		
		Детали			
		Поз. 1	Планка опорная		
А4		-00...-06	1.450.3-3.2 1.2.1.4.1.1	1	
		-07...-13	-01	1	
		Поз. 2	Ребро		
А4		-01	1.450.3-3.2 1.2.1.4.1.2	2	
		-08	-01	2	
		-02	1.450.3-3.2 1.2.1.4.1.2	3	
		-09	-01	3	
		-03	1.450.3-3.2 1.2.1.4.1.2	4	

Утв.	Кашкинов	[signature]	28.02.87	1.450.3-3.2 1.2.1.4.1.0		
Н.контр.	Пономаренко	[signature]	28.02.87	Косоур	Стадия	Лист	Листов
Рук.пр.	Ефимов	[signature]	28.02.87		Р	1	2
Провер.	Агапова	[signature]	28.02.87		Гипроспецлегконструкция		
Разраб.	Цветкова	[signature]	28.02.87				

Копировал Тарасова Формат А4

Формат	Зона	Для исполнения с порядковым номером	Обозначение	Кол.	Примечание
		Поз. 2	Ребро		48
А4		-10	1.450.3-3.2 1.2.1.4.1.2-01	4	
		-04	1.450.3-3.2 1.2.1.4.1.2	5	
		-11	-01	5	
		-05	1.450.3-3.2 1.2.1.4.1.2	6	
		-12	-01	6	
		-06	1.450.3-3.2 1.2.1.4.1.2	7	
		-13	-01	7	
		Поз. 3	Косоур		
А3		-00	1.450.3-3.2 1.2.1.4.1.3	1	
		-01	-01	1	
		-02	-02	1	
		-03	-03	1	
		-04	-04	1	
		-05	-05	1	
		-06	-06	1	
		-07	-07	1	
		-08	-08	1	
		-09	-09	1	
		-10	-10	1	
		-11	-11	1	
		-12	-12	1	
		-13	-13	1	

Взам.инв.№ | Подп. и дата | Инв.№ подл.

1.450.3-3.2 1.2.1.4.1.0 Лист 2

Копировал Тарасова Формат А4

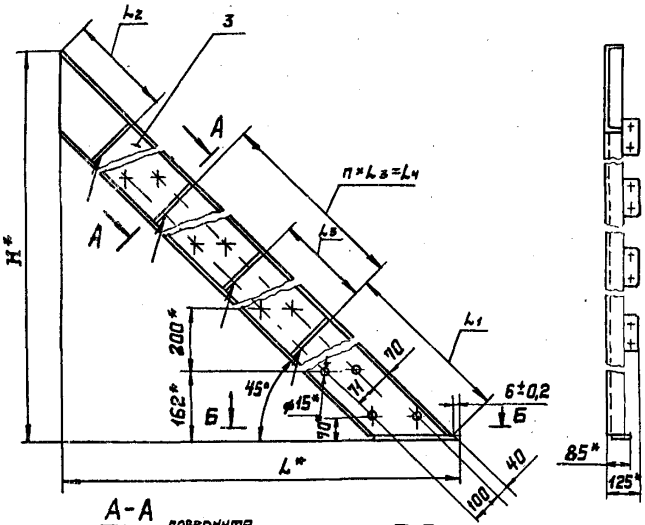

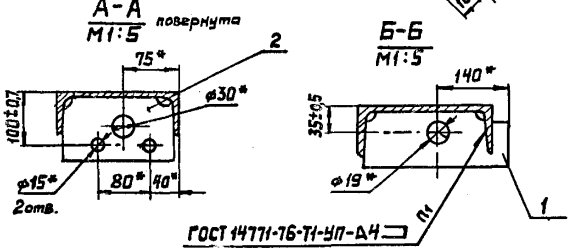

Размеры в мм

Обозначение	H*	L*	L1	L2	L3	L4	n	n1	Масса, кг
1.450.3-3.2 1.2.1.4.1.0	600	600	—	—	—	—	—	1	11,7
-01	1200	1200				—	—	3	26,5
-02	1800	1800				—	—	4	40,8
-03	2400	2400	949	250	790	1580	2	5	55,2
-04	3000	3000				2370	3	6	69,5
-05	3600	3600				3160	4	7	83,8
-06	4200	4200				3950	5	8	98,2
-07	600	600	—	—	—	—	—	1	11,9
-08	1200	1200				—	—	3	26,5
-09	1800	1800				—	—	4	40,8
-10	2400	2400	949	250	790	1580	2	5	55,2
-11	3000	3000				2370	3	6	69,5
-12	3600	3600				3160	4	7	83,8
-13	4200	4200				3950	5	8	98,2

1. *Размеры для справок.
2. Неуказанные предельные отклонения размеров: — по ГОСТ 23120-78.

Утв.	Кашкинов	[signature]	28.02.89	1.450.3-3.2 1.2.1.4.1.0СБ			
Н.контр.	Пономаренко	[signature]	28.02.89	Косоур	Стадия	Масса	Масштаб
Рук.пр.	Ефимов	[signature]	28.02.89	Сборочный чертеж	Р	См табл.	—
Пров.	Агапова	[signature]	28.02.89		Лист	Листов 1	
Разраб.	Хрисанова	[signature]	28.02.89		Гипроспецпегконструкция		

Инв. № подл. | Подпись и дата | Взам. инв. №

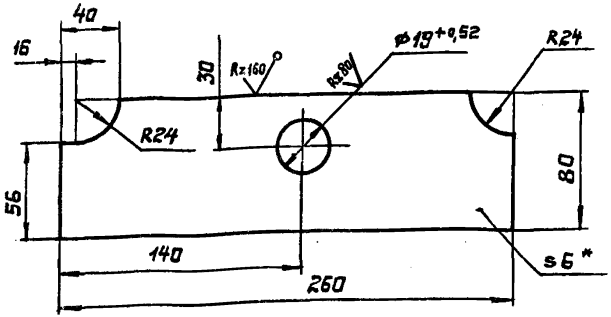

Обозначение	Материал
1.450.3-3.2 1.2.1.4.1.1	Лист Б-ПН-6 ГОСТ 19903-74 В Ст3кп2 ГОСТ 14637-78
-01	Лист Б-ПН-6 ГОСТ 19903-74 В Ст3сп5 ГОСТ 14637-78

1. *Размер для справок.
2. Неуказанные предельные отклонения размеров: валов - по B_7, остальных - по CM_7.

Н.контр.	Пономарева		24.02.89
Рук.пр.	Ефимов		27.02.89
Пров.	Агапова		27.02.89
Разраб.	Христанов		24.02.89

1.450.3-3.2 1.2.1.4.1.1

Планка опорная

Стадия	Масса	Масштаб
Р	0,9	1:2
Лист	Листов 1	

См. таблицу

Гипроспецлегконструкция

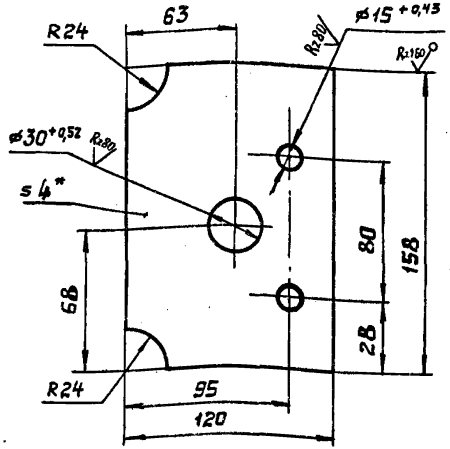

Обозначение	Материал
1.450.3-3.2 1.2.1.4.1.2	Лист Б-ПН-4 ГОСТ 19903-74 В Ст3кп2 ГОСТ 14637-78
-01	Лист Б-ПН-4 ГОСТ 19903-74 В Ст3сп5 ГОСТ 14637-78

1. *Размер для справок.
2. Неуказанные размеры для справок: валов - по B_7, остальных - по CM_7.

Инв.№ подл. | Подпись и дата | Взам. инв.№

Н.контр.	Пономарева		24.02.89
Рук.пр.	Ефимов		27.02.89
Пров.	Агапова		27.02.89
Разраб.	Христанов		24.02.89

1.450.3-3.2 1.2.1.4.1.2

Ребро

Стадия	Масса	Масштаб
Р	0,53	1:2
Лист	Листов 1	

См. таблицу

Гипроспецлегконструкция

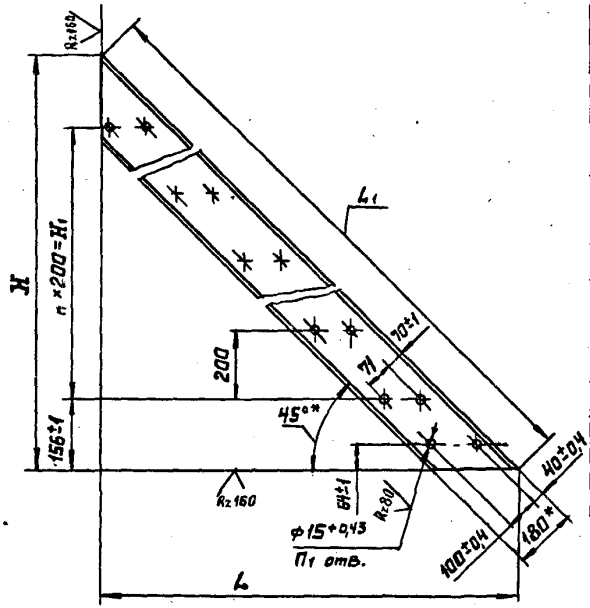

Размеры в мм

Обозначение	H	H1	L	L1	П	П1	Материал	Масса, кг
1.450.3-3.2 1.2.1.4.1.3	594±0,9	200	594±0,9	840	1	6	Швеллер 18 ГОСТ 8240-72 Вст3кп2 ГОСТ 535-79	10,75
-01	1194±1,2	800	1194±1,2	1689	4	10		24,55
-02	1794±1,5	1400	1794±1,5	2537	7	16		38,34
-03	2394±1,7	2000	2394±1,7	3386	10	22		52,15
-04	2994±2,0	2600	2994±2,0	4235	13	28		65,95
-05	3594±2,2	3200	3594±2,2	5083	16	34		79,76
-06	4194±2,5	3800	4194±2,5	5932	19	40		93,57
-07	594±0,9	200	594±0,9	840	1	6	Швеллер 18 ГОСТ 8240-72 Вст3сп3 ГОСТ 535-79	10,95
-08	1194±1,2	800	1194±1,2	1689	4	10		24,55
-09	1794±1,5	1400	1794±1,5	2537	7	16		38,34
-10	2394±1,7	2000	2394±1,7	3386	10	22		52,15
-11	2994±2,0	2600	2994±2,0	4235	13	28		65,95
-12	3594±2,2	3200	3594±2,2	5083	16	34		79,76
-13	4194±2,5	3800	4194±2,5	5932	19	40		93,57

1. *Размер для справок.
2. Неуказанные предельные отклонения размеров – по ГОСТ 23120-78.

1.450.3-3.2 1.2.1.4.1.3			
Косоур	Стадия	Масса	Масштаб
	Р	См. табл.	1:10
	Лист	Листов 1	
См. таблицу	Гипростальконструкция		

Н.контр.	Пономарёва		12.02.91
Рук.гр.	Ефимов		01.02.91
Прав.	Агапова		01.02.91
Разраб.	Хрисанова		01.02.91

Инв.№подл. | Подпись и дата | Взам.инв.№

Формат	Зона	Поз.	Обозначение	Наименование	Кол.	Примечание
				Документация		
А3			1.450.3-3.2 1.2.1.4.2.0 СБ	Сборочный чертеж		

Формат	Зона	Для исполнения[1] с порядковым номером	Обозначение	Кол.	Примечание
			Переменные данные		
			Детали		
		Поз.1	Планка опорная		
А4		-00... -06	1.450.3-3.2 1.2.1.4.1.1	1	
		-07... -13	-01	1	
		Поз. 2	Ребро		
А4		-01	1.450.3-3.2 1.2.1.4.1.2	2	
		-08	-01	2	
		-02	1.450.3-3.2 1.2.1.4.1.2	3	

1.450.3-3.2 1.2.1.4.2.0

Утв.	Кашкинов	[signature]	28.02.84
Н.контр.	Чиркова	[signature]	28.02.84
Рук.пр.	Ефимов	[signature]	27.02.84
Провер.	Агапова	[signature]	27.02.84
Разраб.	Лукьяненко	[signature]	27.02.84

Косоур

Стадия	Лист	Листов
Р	1	3

Гипроспецлегконструкция

Копировал Тарасова Формат А4

Формат	Зона	Для исполнения[1] с порядковым номером	Обозначение	Кол.	Примечание
		Поз. 2	Ребро		
А4		-09	1.450.3-3.2 1.2.1.4.1.2. - 01	3	
		-03	1.450.3-3.2 1.2.1.4.1.2	4	
		-10	-01	4	
		-04	1.450.3-3.2 1.2.1.4.1.2	5	
		-11	-01	5	
		-05	1.450.3-3.2 1.2.1.4.1.2	6	
		-12	-01	6	
		-06	1.450.3-3.2 1.2.1.4.1.2	7	
		-13	-01	7	
		Поз. 3	Косоур		
А3		-00	1.450.3-3.2 1.2.1.4.2.1	1	
		-01	-01	1	
		-02	-02	1	
		-03	-03	1	
		-04	-04	1	
		-05	-05	1	
		-06	-06	1	
		-07	-07	1	
		-08	-08	1	

Взам.инв.№ | Подп. и дата | Инв.№ подл.

1.450.3-3.2 1.2.1.4.2.0 Лист 2

Копировал Тарасова Формат А4

Формат	Зона	Для исполнения[1] с порядковым номером	Обозначение	Кол.	Примечание
			Поз. 3 Косоур		
А3		-09	1.450.3-3.2 1.2.1.4.2.1-09	1	
		-10	-10	1	
		-11	-11	1	
		-12	-12	1	
		-13	-13	1	

[1] Основное исполнение, не имеющее порядкового номера, обозначено „00."

Инв.№ подл. | Подп. и дата | Взам.инв.№

1.450.3-3.2 1.2.1.4.2.0 — Лист 3

Копировал Тарасова Формат А4

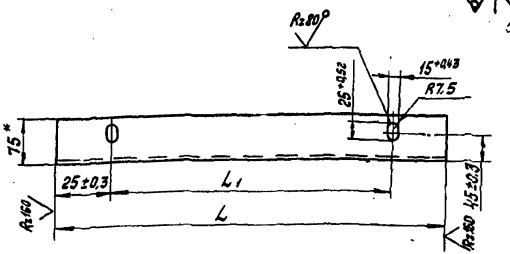

Обозначение	L, мм	L1, мм	Материал	Масса, кг
1.450.3-3.2 1.2.1.4.0.1	640	550	Уголок 6-75×75×6 ГОСТ 8509-72 / ВСт3кп2 ГОСТ 535-79	4,39
-01	840	750		5,77
-02	1040	950		7,15
-03	640	550	Уголок 6-75×75×6 ГОСТ 8509-72 / ВСт3пс5 ГОСТ 535-79	4,39
-04	840	750		5,77
-05	1040	950		7,15

1. * Размер для справок.
2. Неуказанные предельные отклонения размеров: валов - по В7, остальных - по СМ7.

Инв.№ подл. | Подп. и дата | Взам.инв.№

Н.контр.	Пономарева		26.02.89
Рук. пр.	Ефимов		27.12.88
Пров.	Азапова		27.12.88
Разраб.	Хисанова		27.01.89

1.450.3-3.2 1.2.1.4.0.1

Уголок опорный

См. таблицу

Стадия	Лист	Листов
Р		1

Гипроспецгазконструкция

Копировал Тарасова 19931-04 54 Формат А4

Размеры в мм

Обозначение	H*	L*	L1	L2	L3	L4	n	n1	Масса, кг
1.450.3-3.2 1.2.1.4.2.0	600	600	—	—	—	—	—	1	11,5
-01	1200	1200			—	—	—	3	26,5
-02	1800	1800				—	—	4	40,8
-03	2400	2400	942	250	790	1580	2	5	55,2
-04	3000	3000				2370	3	6	69,5
-05	3600	3600				3160	4	7	83,8
-06	4200	4200				3950	5	8	98,2
-07	600	600			—	—	—	1	11,9
-08	1200	1200				—	—	3	26,5
-09	1800	1800				—	—	4	40,8
-10	2400	2400	942	250	790	1580	2	5	55,2
-11	3000	3000				2370	3	6	69,5
-12	3600	3600				3160	4	7	83,8
-13	4200	4200				3950	5	8	98,2

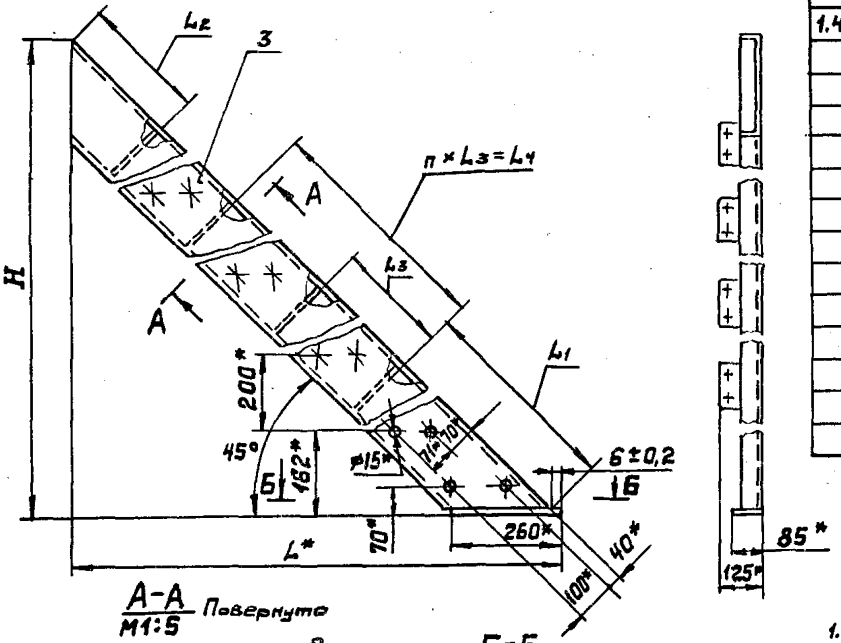

А-А
М1:5
Повернуто

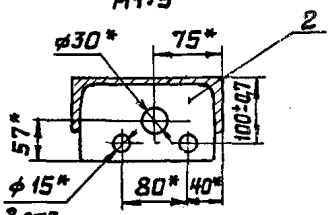

Б-Б
М1:5

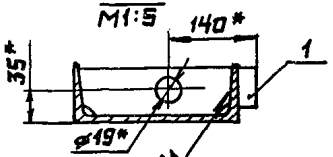

ГОСТ 14771-76-Т1-УП-Δ4

1.* Размеры для справок.

2. Неуказанные предельные отклонения размеров - по ГОСТ 23120-78.

Утв.	Кашкинов		28.02.91
Н.контр.	Пономаренко		28.02.91
Рук.пр.	Ефимов		28.02.91
Пров.	Агапова		28.02.91
Разраб.	Хрисанова		28.02.91

1.450.3-3.2 1.2.1.4.2.0СБ

Косоур

Сборочный чертеж

Стадия	Масса	Масштаб
Р	Сн. табл.	—
Лист	Листов 1	

Гипростальконструкция

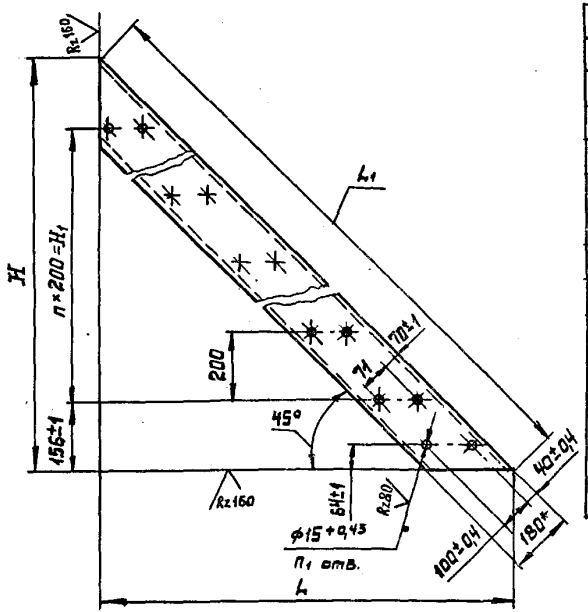

Размеры в мм

Обозначение	H	H1	L	L1	n	n1	Материал	Масса, кг
1.450.3-3.2 1.2.1.4.2.1	594±0,9	200	594±0,9	840	1	6	Швеллер 18 ГОСТ 8240-72 / Вст3кп2 ГОСТ 535-79	10,75
-01	1194±1,2	800	1194±1,2	1689	4	10		24,55
-02	1794±1,5	1400	1794±1,5	2537	7	16		38,34
-03	2394±1,7	2000	2394±1,7	3386	10	22		52,15
-04	2994±2,0	2600	2994±2,0	4235	13	28		65,95
-05	3594±2,2	3200	3594±2,2	5083	16	34		79,76
-06	4194±2,5	3800	4194±2,5	5932	19	40		93,57
-07	594±0,9	200	594±0,9	840	1	6	Швеллер 18 ГОСТ 8240-72 / Вст3сп5 ГОСТ 535-79	10,75
-08	1194±1,2	800	1194±1,2	1689	4	10		24,55
-09	1794±1,5	1400	1794±1,5	2537	7	16		38,34
-10	2394±1,7	2000	2394±1,7	3386	10	22		52,15
-11	2994±2,0	2600	2994±2,0	4235	13	28		65,95
-12	3594±2,2	3200	3594±2,2	5083	16	34		79,76
-13	4194±2,5	3800	4194±2,5	5932	19	40		93,57

1.* Размер для справок.
2. Неуказанные предельные отклонения размеров – по ГОСТ 23120-78.

				1.450.3-3.2 1.2.1.4.2.1			
				Косоур	Стадия: Р	Масса: см. табл.	Масштаб: 1:10
					Лист	Листов 1	
Н.контр.	Пономаренко		21.02.89				
Рук.пр.	Ефимов		21.02.89				
Пров.	Агапова		21.02.89	См. таблицу	Гипростроспецконструкция		
Разраб.	Хрисанова		21.02.89				

Инв.№ подл. | Подпись и дата | Взам.инв.№

Формат	Зона	Поз.	Обозначение	Наименование	Кол.	Примечание
				Документация		
А3			1.450.3-3.2 1.2.1.5.0.0 СБ	Сборочный чертеж		

Формат	Зона	Для исполнения [1] с порядковым номером	Обозначение	Кол.	Примечание
		Переменные данные			
		Сборочные	единицы		
		Поз. 1	Косоур		
А4		-00...-02	1.40.3-3.2 1.2.1.5.1.0	1	
		-03...-05	-01	1	
		-06...-08	-02	1	
		-09...-11	-03	1	
		-12...-14	-04	1	
		-15...-17	-05	1	
		-18...-20	-06	1	
		-21...-23	-07	1	
		-24...-26	-08	1	

Утв.	Кашкинов	[signature]	21.02.84	1.450.3-3.2 1.2.1.5.0.0	
Н. контр.	Пономаренко	[signature]	21.02.84	Марш лестничный МЛГВ 45	Стадия: Р; Лист: 1; Листов: 5
Рук. пр.	Ефимов	[signature]	21.02.84		Стропецлегконструкция
Провер.	Агапова	[signature]	21.02.84		
Разраб.	Цветкова	[signature]	21.02.84		

Копировал Тарасова Формат А4

Формат	Зона	Для исполнения [1] с порядковым номером	Обозначение	Кол.	Примечание
		Поз. 1	Косоур		56
А4		-27...-29	1.450.3-3.2 1.2.1.5.1.0 - 09	1	
		-30...-32	-10	1	
		-33...-35	-11	1	
		-36...-38	-12	1	
		-39...-41	-13	1	
		Поз. 2	Косоур		
А4		-00...-02	1.450.3-3.2 1.2.1.5.2.0	1	
		-03...-05	-01	1	
		-06...-08	-02	1	
		-09...-11	-03	1	
		-12...-14	-04	1	
		-15...-17	-05	1	
		-18...-20	-06	1	
		-21...-23	-07	1	
		-24...-26	-08	1	
		-27...-29	-09	1	
		-30...-32	-10	1	
		-33...-35	-11	1	
		-36...-38	-12	1	
		-39...-41	-13	1	

Взам. инв. № | Подп. и дата | Инв. № подл.

1.450.3-3.2 1.2.1.5.0.0 Лист 2

Копировал Тарасова Формат А4

Формат	Зона	Для исполнения с 1 порядковым номером	Обозначение	Кол.	Примечание
			Детали		
			Поз. 3 Уголок опорный		
А4		-00; -03; -06; -09; -12;			
		-15; -18	1.450.3-3.2 1.2.1.1.0.2	1	
		-01; -04; -07; -10; -13			
		-16; -19	-01	1	
		-02; -05; -08; -11; -14;			
		-17; -20	-02	1	
		-21; -24; -27; -30; -33;			
		-36; -39	-03	1	
		-22; -25; -28; -31; -34;			
		-37; -40	-04	1	
		-23; -26; -29; -32; -35;			
		-38; -41	-05	1	
		Поз. 4	Ступень		
А4		-00	1.450.3-3.2 1.2.1.5.0.1	2	
		-01	-01	2	
		-02	-02	2	
		-21	-03	2	
		-22	-04	2	
		-23	-05	2	

Инв.№ подл. | Подп. и дата | Взам. инв.№

Формат	Зона	Для исполнения с 1 порядковым номером	Обозначение	Кол.	Примечание
			Поз. 4 Ступень		
А4		-03	1.450.3-3.2 1.2.1.5.0.1	5	
		-04	-01	5	
		-05	-02	5	
		-24	-03	5	
		-25	-04	5	
		-26	-05	5	
		-06	1.450.3-3.2 1.2.1.5.0.1	8	
		-07	-01	8	
		-08	-02	8	
		-27	-03	8	
		-28	-04	8	
		-29	-05	8	
		-09	1.450.3-3.2 1.2.1.5.01	11	
		-10	-01	11	
		-11	-02	11	
		-30	-03	11	
		-31	-04	11	
		-32	-05	11	
		-12	1.450.3-3.2 1.2.1.5.0.1	14	
		-13	-01	14	
		-14	-02	14	
		-33	-03	14	
		-34	-04	14	

Инв.№ подл. | Подп. и дата | Взам. инв.№

Для исполнения 1 с порядковым номером	Обозначение	Кол.	Примечание
	Поз.4 Ступень		
-35	1.450.3-3.2 1.2.1.5.0.1-05	14	
-15	1.450.3-3.2 1.2.1.5.0.1	17	
-16	-01	17	
-17	-02	17	
-36	-03	17	
-37	-04	17	
-38	-05	17	
-18	1.450.3-3.2 1.2.1.5.0.1	20	
-19	-01	20	
-20	-02	20	
-39	-03	20	
-40	-04	20	
-41	-05	20	

1 Основное исполнение, не имеющее порядкового номера, обозначено „00"

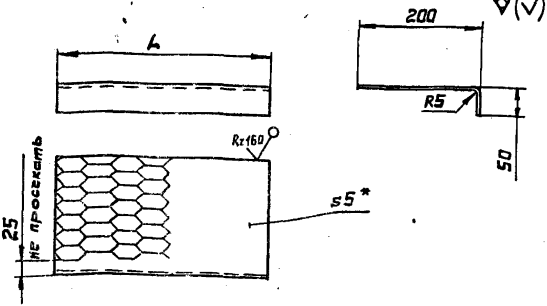

Обозначение	L, мм	Материал	Масса, кг
1.450.3-3.2 1.2.1.5.0.1	500	Лист Б-ПН-5 ГОСТ 8706-78 Вст3кп2 ГОСТ 14637-79	3,1
-01	700		4,3
-02	900		5,6
-03	500	Лист Б-ПН-5 ГОСТ 8706-78 Вст3сп5 ГОСТ 14637-79	3,1
-04	700		4,3
-05	900		5,6

Инв.№ подл. | Подпись и дата | Взам.инв.№

Н.контр.	Пономарева		
Рук.пр.	Ефимов		
Пров.	Агапова		
Гл.спец.	Хрисанова		

1.450.3-3.2 1.2.1.5.0.1

Ступень

Стадия	Масса	Масштаб
Р	См. табл.	-

Лист | Листов 1

См. таблицу

Гипроспецуглеконструкция

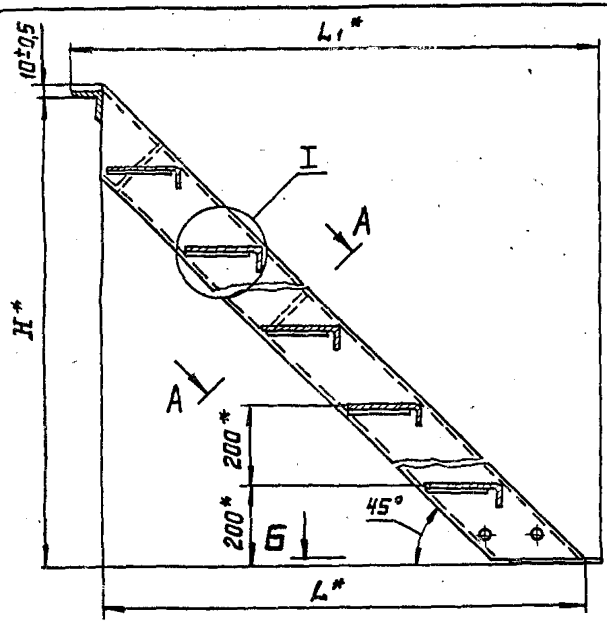

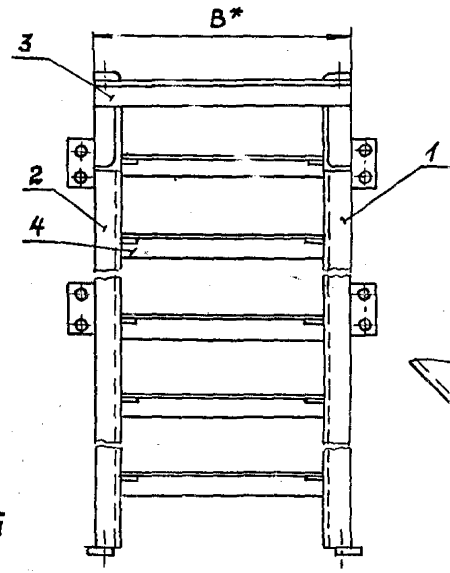

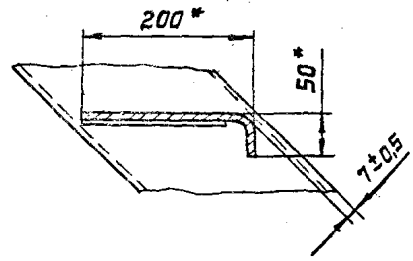

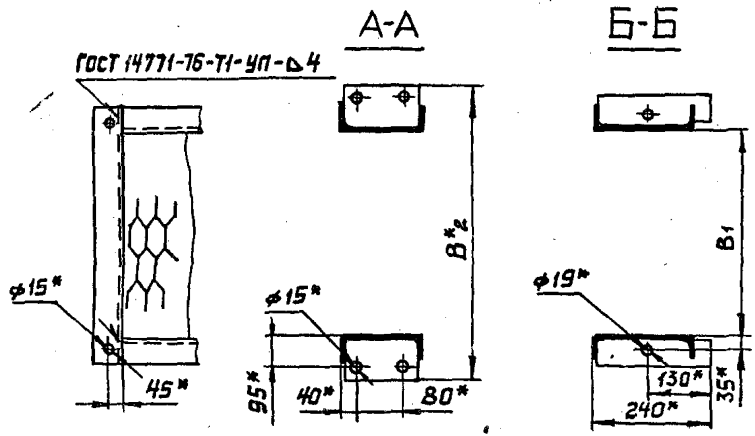

1. *Размеры для справок.
2. Неуказанные предельные отклонения размеров по ГОСТ 23120-78.
3. Покрытие: Грунтовка ГФ-021 ТУ6-10-1642-77.$\overline{V}$.6/1 (для исполнений -00-20) или ГФ-017 ОСТ 6-10-428-79,$\overline{V}$. 6/1 (для исполнений -21...-41), эмаль ПФ-133, серая, ГОСТ 926-82,$\overline{V}$.6/1, два слоя.
4. Маркировку выполнять по ГОСТ 23120-78.

Таблицу исполнений см. на листе 2

				1.450.3-3.2 1.2.1.5.0.0 СБ		
Утв.	Кашкинов			Марш лестничный МЛГВ45 сборочный чертеж	Стадия	Масса	Масштаб
Н.контр.	Пономарёва				Р	см. табл.	—
Рук.пр.	Ефимов				Лист 1	Листов 2	
Пров.	Агапова				Гипросельэлектрострой		
Разраб.	Мельникова						

Инв.№ подл. | Подпись и дата | Взам.инв.№

Размеры в мм

Обозначение	Марка	Обозначение	Марка	H*	B*	B1	B2*	L*	L1	Масса, кг
1.450.3-3.2 1.2.1.5.00	МЛГВ 45-6.6	1.450.3-3.2 1.2.1.5.00-21	МЛГВ 45-6.6С	600	628	500		604	694	32,7
-01	МЛГВ 45-6.8	-22	МЛГВ 45-6.8С		828	700				36,6
-02	МЛГВ 45-6.10	-23	МЛГВ 45-6.10С		1028	900				40,6
-03	МЛГВ 45-12.6	-24	МЛГВ 45-12.6С	1200	628	500	730	1204	1294	69,7
-04	МЛГВ 45-12.8	-25	МЛГВ 45-12.8С		828	700	930			77,2
-05	МЛГВ 45-12.10	-26	МЛГВ 45-12.10С		1028	900	1130			85,1
-06	МЛГВ 45-18.6	-27	МЛГВ 45-18.6С	1800	628	500	730	1804	1894	105,8
-07	МЛГВ 45-18.8	-28	МЛГВ 45-18.8С		828	700	930			116,9
-08	МЛГВ 45-18.10	-29	МЛГВ 45-18.10С		1028	900	1130			128,8
-09	МЛГВ 45-24.6	-30	МЛГВ 45-24.6С	2400	628	500	730	2404	2494	141,6
-10	МЛГВ 45-24.8	-31	МЛГВ 45-24.8С		828	700	930			156,4
-11	МЛГВ 45-24.10	-32	МЛГВ 45-24.10С		1028	900	1130			172,2
-12	МЛГВ 45-30.6	-33	МЛГВ 45-30.6С	3000	628	500	730	3004	3094	177,7
-13	МЛГВ 45-30.8	-34	МЛГВ 45-30.8С		828	700	930			196,0
-14	МЛГВ 45-30.10	-35	МЛГВ 45-30.10С		1028	900	1130			215,8
-15	МЛГВ 45-36.6	-36	МЛГВ 45-36.6С	3600	628	500	730	3604	3694	213,7
-16	МЛГВ 45-36.8	-37	МЛГВ 45-36.8С		828	700	930			235,7
-17	МЛГВ 45-36.10	-38	МЛГВ 45-36.10С		1028	900	1130			259,5
-18	МЛГВ 45-42.6	-39	МЛГВ 45-42.6С	4200	628	500	730	4204	4294	249,8
-19	МЛГВ 45-42.8	-40	МЛГВ 45-42.8С		828	700	930			275,4
-20	МЛГВ 45-42.10	-41	МЛГВ 45-42.10С		1028	900	1130			303,1

Формат	Зона	Поз.	Обозначение	Наименование	Кол.	Примечание
				Документация		
			1.450.3-3.2 1.2.1.5.1.0 СБ	Сборочный чертеж		

Формат	Зона	Для исполнения [1] с порядковым номером	Обозначение	Кол.	Примечание
		Переменные данные			
			Детали		
			Поз.1 Ребро		
А4		-01	1.450.3-3.2 1.2.1.1.1.1	2	
		-08	-01	2	
		-02	1.450.3-3.2 1.2.1.1.1.1	3	
		-09	-01	3	
		-03	1.450.3-3.2 1.2.1.1.1.1	4	
		-10	-01	4	
		-04	1.450.3-3.2 1.2.1.1.1.1	5	
		-11	-01	5	

Утв.	Кашкинов	[signature]	28.01.84	1.450.3-3.2 1.2.1.5.1.0
Н.контр.	Черкова	[signature]	28.02.84	
Рук.пр.	Ефимов	[signature]	27.02.84	Косоур
Провер.	Агапова	[signature]	27.02.84	
Разраб.	Лукьяненко	[signature]	29.02.84	

Стадия	Лист	Листов
Р	1	4

Гипроспецлегконструкция

Инв. № подл. | Подп. и дата | Взам. инв. №

Копировал Тарасова Формат А4

Формат	Зона	Для исполнения [1] с порядковым номером	Обозначение	Кол.	Примечание
					61
		Поз.1	Ребра		
А4		-05	1.450.3-3.2 1.2.1.1.1.1	6	
		-12	-01	6	
		-06	1.450.3-3.2 1.2.1.1.1.1	7	
		-13	-01	7	
		Поз.2	Планка опорная		
А4		-00...-06	1.450.3-3.2 1.2.1.1.1.2	1	
		-07...-13	-01	1	
		Поз.	3 Косоур		
А3		-00	1.450.3-3.2 1.2.1.1.1.3	1	
		-01	-01	1	
		-02	-02	1	
		-03	-03	1	
		-04	-04	1	
		-05	-05	1	
		-06	-06	1	
		-07	-07	1	
		-08	-08	1	

Инв. № подл. | Подп. и дата | Взам. инв. №

1.450.3-3.2 1.2.1.5.1.0 Лист 2

Копировал Тарасова Формат А4

Формат	Зона	Для исполнения [1] с порядковым номером	Обозначение	Кол	Примечание
		Поз. 3	Кассур		
		-09	1.450.3-3.2 1.2.1.1.1.3-09	1	
		-10	-10	1	
		-11	-11	1	
		-12	-12	1	
		-13	-13	1	
		Поз. 4	Ребро		
		Лист Б	-ПН-4 ГОСТ 19903-74		
		В	Ст3кп2 ГОСТ 14637-79		
			40В$_7$×185В$_7$		
		-00	1.450.3-3.2 1.2.1.5.1.1	2	
		-01	1.450.3-3.2 1.2.1.5.1.1	5	
		-02	1.450.3-3.2 1.2.1.5.1.1	8	
		-03	1.450.3-3.2 1.2.1.5.1.1	11	
		-04	1.450.3-3.2 1.2.1.5.1.1	14	
		-05	1.450.3-3.2 1.2.1.5.1.1	17	
		-06	1.450.3-3.2 1.2.1.5.1.1	20	

Формат	Зона	Для исполнения [1] с порядковым номером	Обозначение	Кол	Примечание
					6.2
		Поз. 4	Ребро		
		Лист	Б-ПН-4 ГОСТ 19903-74		
			В Ст3 сп5 ГОСТ 14637-79		
			40В$_7$×185В$_7$		
		-07	1.450.3-3.2 1.2.1.5.1.1-01	2	
		-08	1.450.3-3.2 1.2.1.5.1.1-01	5	
		-09	1.450.3-3.2 1.2.1.5.1.1-01	8	
		-10	1.450.3-3.2 1.2.1.5.1.1-01	11	
		-11	1.450.3-3.2 1.2.1.5.1.1-01	14	
		-12	1.450.3-3.2 1.2.1.5.1.1-01	17	
		-13	1.450.3-3.2 1.2.1.5.1.1-01	20	

[1] Основное исполнение, не имеющее порядкового номера, обозначено „00."

Инв.№подл. | Подпись и дата | Взам.инв.№

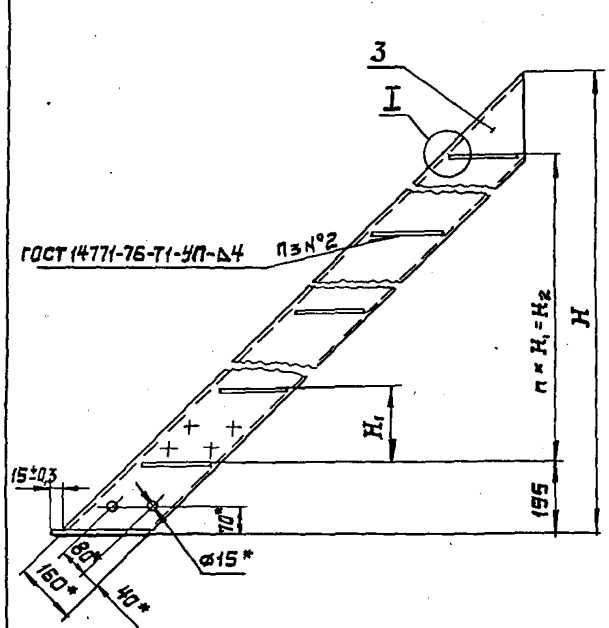

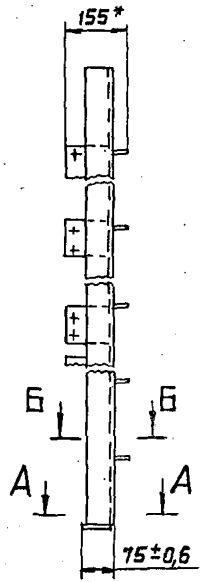

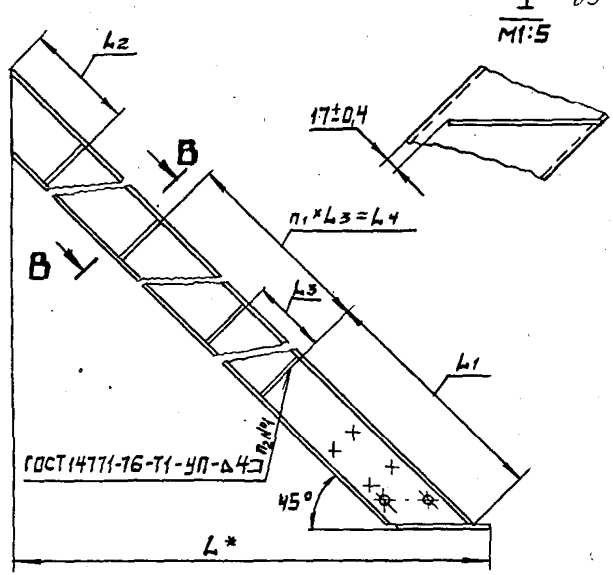

А-А
M1:5

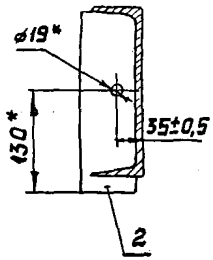

Б-Б
M1:5

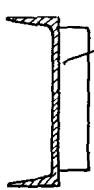

В-В
M1:5

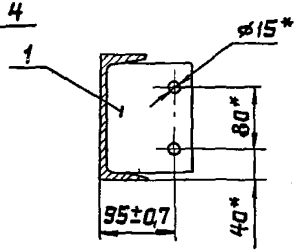

1. *Размеры для справок.
2. Неуказанные предельные отклонения размеров - по ГОСТ 23120-78.

				1.450.3-3.2 1.2.1.5.1.0 СБ		
				Косоур	Стадия: Р	Масса: Сч. табл.	Масштаб: 1:10
Нач.В.	Кашкинов			Сборочный чертеж		Лист 1	Листов 2
Н.контр.	Пенкаренко						
Рук.пр.	Ефимов					Гипроспецлегконструкция	
Пров.	Агапова						
Разраб.	Хрисанова						

Размеры в мм

Обозначение	H	H_1	H_2	L*	L_1	L_2	L_3	L_4	n	n_1	n_2	n_3	Масса, кг
1.450.3-3.2 1.2.1.5.1.0	610	200	—	619	—	—	—	—	1	—	1	2	11,06
-01	1210	200	800	1219			—	—	4	—	3	5	24,7
-02	1810	200	1400	1819				—	7	1	4	8	37,9
-03	2410	200	2000	2419	949	257	790	1580	10	2	5	11	51,0
-04	3010	200	2600	3019				2370	13	3	6	14	64,2
-05	3610	200	3200	3619				3160	16	4	7	17	77,4
-06	4210	200	3800	4219				3950	19	5	8	20	90,6
-07	610	200		619	—	—	—	—	1	—	1	2	11,06
-08	1210	200	800	1219			—	—	4	—	3	5	24,7
-09	1810	200	1400	1819				—	7	1	4	8	37,9
-10	2410	200	2000	2419	949	257	790	1580	10	2	5	11	51,0
-11	3010	200	2600	3019				2370	13	3	6	14	64,2
-12	3610	200	3200	3619				3160	16	4	7	17	77,4
-13	4210	200	3800	4219				3950	19	5	8	20	90,6

Формат	Зона	Поз.	Обозначение	Наименование	Кол.	Примечание
				Документация		
			1.450.3-3.2 1.2.1.5.2.0 СБ	Сборочный чертеж		

Формат	Зона	Для исполнения [1] с порядковым номером	Обозначение	Кол.	Примечание
		Переменные данные			
			Детали		
			Поз. 1 Ребро		
А4		-01	1.450.3-3.2 1.2.1.1.1.1	2	
		-08	-01	2	
		-02	1.450.3-3.2 1.2.1.1.1.1	3	
		-09	-01	3	
		-03	1.450.3-3.2 1.2.1.1.1.1	4	
		-10	-01	4	
		-04	1.450.3-3.2 1.2.1.1.1.1	5	
		-11	-01	5	

1.450.3-3.2 1.2.1.5.2.0

Утв	Кашкинов		28.02.81	Косоур	Стадия	Лист	Листов
Н.контр.	Чиркова		28.02.81		Р	1	4
Рук. пр.	Ефимов		27.02.81		Гипроспецлегконструкция		
Провер.	Агапова		27.02.81				
Разраб.	Лукьяненко		28.02.81				

Инв.№ подл. | Подп. и дата | Взам. инв.№

Копировал Тарасова Формат А4

Формат	Зона	Для исполнения [1] с порядковым номером	Обозначение	Кол.	Примечание
		Поз. 1	Ребро		
А4		-05	1.450.3-3.2 1.2.1.1.1.1	6	
		-12	-01	6	
		-06	1.450.3-3.2 1.2.1.1.1.1	7	
		-13	-01	7	
		Поз. 2	Планка опорная		
А4		-00...-06	1.450.3-3.2 1.2.1.1.1.2		
		-07...-13	-01		
		Поз. 3	Косоур		
А3		-00	1.450.3-3.2 1.2.1.1.2.3	1	
		-01	-01	1	
		-02	-02	1	
		-03	-03	1	
		-04	-04	1	
		-05	-05	1	
		-06	-06	1	
		-07	-07	1	
		-08	-08	1	

1.450.3-3.2 1.2.1.5.2.0 Лист 2

Инв.№ подл. | Подп. и дата | Взам. инв.№

Копировал Тарасова Формат А4

Формат	Зона	Для исполнения [1] с порядковым номером	Обозначение	Кол.	Примечание
			Поз.3 Косоур		
А5		-09	1.450.3-3.2 1.21.1.23 -09	1	
		-10	-10	1	
		-11	-11	1	
		-12	-12	1	
		-13	-13	1	
			Поз.4 Ребро		
			Лист Б-ПН-4 ГОСТ 19903-74		
			Вст3кп2 ГОСТ 14637-79		
			40В$_7$×185В$_7$		
Б4		-00	1.450.3-3.2 1.2.1.5.2.1		
		-01	1.450.3-3.2 1.2.1.5.2.1		
		-02	1.450.3-3.2 1.2.1.5.2.1		
		-03	1.450.3-3.2 1.2.1.5.2.1		
		-04	1.450.3-3.2 1.2.1.5.2.1		
		-05	1.450.3-3.2 1.2.1.5.2.1		
		-06	1.450.3-3.2 1.2.1.5.2.1		

Формат	Зона	Для исполнения [1] с порядковым номером	Обозначение	Кол.	Примечание
			Лист Б-ПН-4 ГОСТ 19903-74		
			Вст3сп5 ГОСТ 14637-79		
			40В$_7$×185В$_7$		
А4		-07	1.450.3-3.2 1.2.1.5.2.1-01	2	
		-08	1.450.3-3.2 1.2.1.5.2.1-01	5	
		-09	1.450.3-3.2 1.2.1.5.2.1-01	8	
		-10	1.450.3-3.2 1.2.1.5.2.1-01	11	
		-11	1.450.3-3.2 1.2.1.5.2.1-01	14	
		-12	1.450.3-3.2 1.2.1.5.2.1-01	17	
		-13	1.450.3-3.2 1.2.1.5.2.1-01	20	

[1] Основное исполнение, не имеющее порядкового номера, обозначено „00".

Инв.№ подл. | Подпись и дата | Взам. инв.№

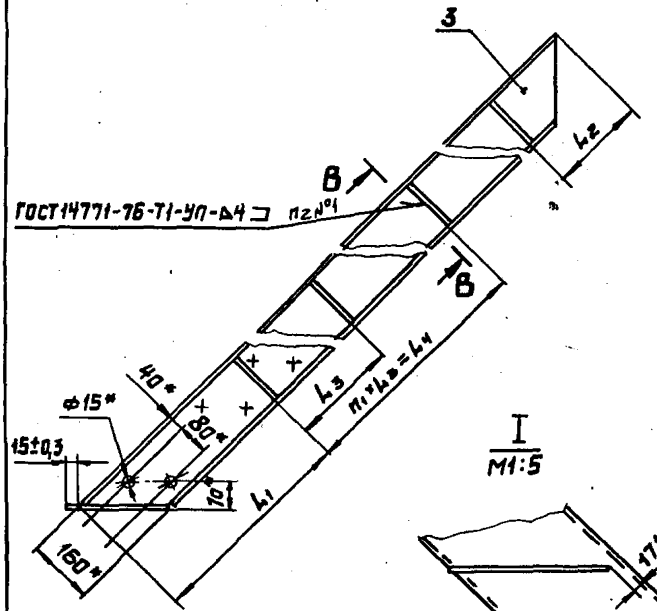

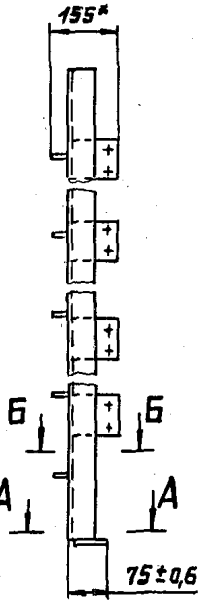

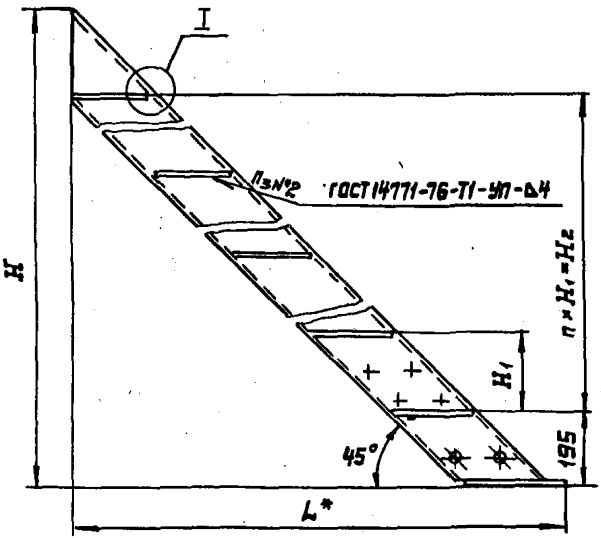

1. *Размеры для справок.
2. Неуказанные предельные отклонения размеров – по 23120-78.

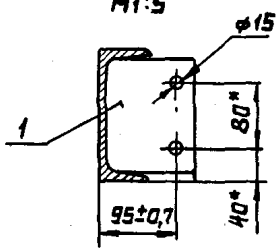

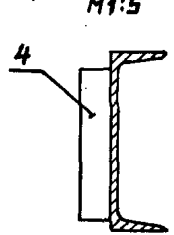

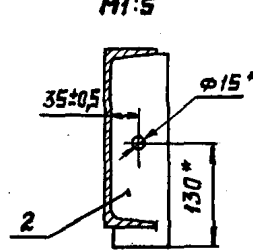

Утв.	Кашкинов			1.450.3-3.2 1.21.5.2.0СБ
Н.контр.	Пономарева			
Рук.пр.	Ефимов			Косоур
Пров.	Агапова			Сборочный чертеж
Разраб	Хрисанова			

Стадия	Масса	Масштаб
Р	См. табл.	1:10
Лист 1	Листов 2	

Гипроспецсельхозстрой

Инв.№ подл. | Подпись и дата | Взам.инв.№

Размеры в мм

Обозначение	H	H_1	H_2	L*	L_1	L_2	L_3	L_4	n	n_1	n_2	n_3	Масса, кг
1.450.3-3.2 1.2.1.5.2.0	610	200	—	619	—	—	—	—	1	—	1	2	11,06
-01	1210	200	800	1219			—	—	4	—	3	5	24,7
-02	1810	200	1400	1819				—	7	1	4	8	37,9
-03	2410	200	2000	2419	949	257	790	1580	10	2	5	11	51,0
-04	3010	200	2600	3019				2370	13	3	6	14	64,2
-05	3610	200	3200	3619				3160	16	4	7	17	77,4
-06	4210	200	3800	4219				3950	19	5	8	20	90,6
-07	610	200	—	619	—	—	—	—	1	—	1	2	11,06
-08	1210	200	800	1219			—	—	4	—	3	5	24,7
-09	1810	200	1400	1819				—	7	1	4	8	37,9
-10	2410	200	2000	2419	949	257	790	1580	10	2	5	11	51,0
-11	3010	200	2600	3019				2370	13	3	6	14	64,2
-12	3610	200	3200	3619				3160	16	4	7	17	77,4
-13	4210	200	3800	4219				3950	19	5	8	20	90,6

Формат	Зона	Поз	Обозначение	Наименование	Кол.	Примечание
				Документация		
А3			1.450.3-3.2 1.2.1.6.0.0 СБ	Сборочный чертеж		

Формат	Зона	Для исполнения с порядковым номером	Обозначение	Кол.	Примечание
		Переменные	данные		
		Сборочные	единицы		
		Поз. 1	Косоур		
А4		-00...-02	1.450.3-3.2 1.2.1.1.1.0	1	
		-03...-05	-01	1	
		-06...-08	-02	1	
		-09...-11	-03	1	
		-12...-14	-04	1	
		-15...-17	-05	1	
		-18...-20	-06	1	
		-21...-23	-07	1	
		-24...-26	-08	1	

Взам. инв. №

Подп. и дата

Инв. № подл.

1.450.3-3.2 1.2.1.6.0.0

Утв.	Кошкинов		
Н. контр.	Пономаренко		
Рук. пр.	Ефимов		
Провер.	Агапова		
Разраб.	Цветкова		

Марш лестничный МЛГС 45

Стадия	Лист	Листов
Р	1	9

Спроспецлегконструкция

Копировал Тарасова

Формат А4

Формат	Зона	Для исполнения с порядковым номером	Обозначение	Кол.	Примечание
		Поз. 1	Косоур		69
А4		-27...-29	1.450.3-3.2 1.2.1.1.1.0-09	1	
		-30...-32	-10	1	
		-33...-35	-11	1	
		-36...-38	-12	1	
		-39...-41	-13	1	
		Поз. 2	Косоур		
А4		-00...-02	1.450.3-3.2 1.2.1.1.2.0	1	
		-03...-05	-01	1	
		-06...-08	-02	1	
		-09...-11	-03	1	
		-12...-14	-04	1	
		-15...-17	-05	1	
		-18...-20	-06	1	
		-21...-23	-07	1	
		-24...-26	-08	1	
		-27...-29	-09	1	
		-30...-32	-10	1	
		-33...-35	-11	1	
		-36...-38	-12	1	
		-39...-41	-13	1	

Взам. инв. №

Подп. и дата

Инв. № подл.

1.450.3-3.2 1.2.1.6.0.0

Лист 2

Копировал Тарасова

Формат А4

Формат	Зона	Для исполнения с порядковым номером	Обозначение	Кол.	Примечание
			Детали		
			Поз. 3 Уголок опорный		
А4		-00; -03; -06; -09; -12;			
		-15; -18	1.450.3-3.2 1.2.1.1.0.2	1	
		-01; -04; -07; -10; -13;			
		-16; -19	-01	1	
		-02; -05; -08; -11; -14;			
		-17; -20	-02	1	
		-21; -24; -27; -30; -33;			
		-36; -39	-03	1	
		-22; -25; -28; -31; -33;			
		-35; -37; -39; -40	-04	1	
		-23; -26; -29; -32; -34;			
		-36; -38; -41	-05	1	
		Поз. 4	Скоба		
А4		-00	1.450.3-3.2 1.2.1.6.0.1	8	
		-01	-01	8	
		-02	-02	8	
		-21	-03	8	
		-22	-04	8	
		-23	-05	8	

Формат	Зона	Для исполнения с порядковым номером	Обозначение	Кол.	Примечание
		Поз. 4	Скоба		70
А4		-03	1.450.3-3.2 1.2.1.6.0.1	20	
		-04	-01	20	
		-05	-02	20	
		-24	-03	20	
		-25	-04	20	
		-26	-05	20	
		-06	1.450.3-3.2 1.2.1.6.0.1	32	
		-07	-01	32	
		-08	-02	32	
		-27	-03	32	
		-28	-04	32	
		-29	-05	32	
		-09	1.450.3-3.2 1.2.1.6.0.1	44	
		-10	-01	44	
		-11	-02	44	
		-30	-03	44	
		-31	-04	44	
		-32	-05	44	
		-12	1.450.3-3.2 1.2.1.6.0.1	56	
		-13	-01	56	
		-14	-02	56	
		-33	-03	56	
		-34	-04	56	

Инв.№подл. | Подп. и дата | Взам.инв.№

Формат	Зона	Для исполнения / с порядковым номером	Обозначение	Кол.	Примечание
		Поз.4	Скоба		
А4		-35	1.450.3-3.2 1.21.6.0.1-05	56	
		-15	1.450.3-3.2 1.21.6.0.1	68	
		-16	-01	68	
		-17	-02	68	
		-36	-03	68	
		-37	-04	68	
		-38	-05	68	
		-18	1.450.3-3.2 1.21.6.0.1	80	
		-19	-01	80	
		-20	-02	80	
		-39	-03	80	
		-40	-04	80	
		-41	-05	80	
		Поз.5	Распорки		
		Уголок Б-50×50×3 ГОСТ 8509-72			
		Ст3 кп 2 ГОСТ 535-79			
			L=500 В7		
Б4		-00	1.450.3-3.2 1.21.6.0.2	2	
		-03	1.450.3-3.2 1.21.6.0.2	5	
		-06	1.450.3-3.2 1.21.6.0.2	8	
		-09	1.450.3-3.2 1.21.6.0.2	11	
		-12	1.450.3-3.2 1.21.6.0.2	14	

Инв.№ подл. | Подпись и дата | Взам. инв.№

Формат	Зона	Для исполнения / с порядковым номером	Обозначение	Кол.	Примечание
		Поз.5	Распорки		
		Уголок Б-50×50×3 ГОСТ 8509-72			
		Ст3 кп 2 ГОСТ 535-79			
			L=500 В7		
Б4		-15	1.450.3-3.2 1.21.6.0.2	17	
		-18	1.450.3-3.2 1.21.6.0.2	20	
			L=700 В7		
		-01	1.450.3-3.2 1.21.6.0.2-01	2	
		-04	1.450.3-3.2 1.21.6.0.2-01	5	
		-07	1.450.3-3.2 1.21.6.0.2-01	8	
		-10	1.450.3-3.2 1.21.6.0.2-01	11	
		-13	1.450.3-3.2 1.21.6.0.2-01	14	
		-16	1.450.3-3.2 1.21.6.0.2-01	17	
		-19	1.450.3-3.2 1.21.6.0.2-01	20	
			L=900 В7		
		-02	1.450.3-3.2 1.21.6.0.2-02	2	
		-05	1.450.3-3.2 1.21.6.0.2-02	5	
		-08	1.450.3-3.2 1.21.6.0.2-02	8	
		-11	1.450.3-3.2 1.21.6.0.2-02	11	
		-14	1.450.3-3.2 1.21.6.0.2-02	14	
		-17	1.450.3-3.2 1.21.6.0.2-02	17	
		-20	1.450.3-3.2 1.21.6.0.2-02	20	

Инв.№ подл. | Подпись и дата | Взам. инв.№

Формат	Зона	Для исполнения 1 с порядковым номером	Обозначение	Кол.	Примечание
		Поз.5	Распорки		
		Уголок Б-50×50×3 ГОСТ 8509-72			
		В Ст3сп5 ГОСТ 535-79			
			L = 500 В7		
Б4		-21	1.450.3-3.2 1.21.6.0.2-03	2	
		-24	1.450.3-3.2 1.21.6.0.2-03	5	
		-27	1.450.3-3.2 1.21.6.0.2-03	8	
		-30	1.450.3-3.2 1.21.6.0.2-03	11	
		-33	1.450.3-3.2 1.21.6.0.2-03	14	
		-36	1.450.3-3.2 1.21.6.0.2-03	17	
		-39	1.450.3-3.2 1.21.6.0.2-03	20	
			L = 700 В7		
		-22	1.450.3-3.2 1.21.6.0.2-04	2	
		-25	1.450.3-3.2 1.21.6.0.2-04	5	
		-28	1.450.3-3.2 1.21.6.0.2-04	8	
		-31	1.450.3-3.2 1.21.6.0.2-04	11	
		-34	1.450.3-3.2 1.21.6.0.2-04	14	
		-37	1.450.3-3.2 1.21.6.0.2-04	17	
		-40	1.450.3-3.2 1.21.6.0.2-04	20	
			L = 900 В7		
		-23	1.450.3-3.2 1.21.6.0.2-05	2	
		-26	1.450.3-3.2 1.21.6.0.2-05	5	
		-29	1.450.3-3.2 1.21.6.0.2-05	8	
		-32	1.450.3-3.2 1.21.6.0.2-05	11	

Формат	Зона	Для исполнения 1 с порядковым номером	Обозначение	Кол.	Примечание
		Поз.5	Распорки		4 10
		Уголок Б-50×50×3 ГОСТ 8509-72			
		В Ст3сп5 ГОСТ 535-79			
			L = 900 В7		
Б4		-35	1.450.3-3.2 1.21.6.0.2-05	14	
		-38	1.450.3-3.2 1.21.6.0.2-05	17	
		-41	1.450.3-3.2 1.21.6.0.2-05	20	
		Поз.6	Планки		
		Полоса Б-2 4×40 ГОСТ 103-76			
		В Ст 3 кп 2 ГОСТ 535-79			
			L = 150 В7		
Б4		-01; -02	1.450.3-3.2 1.21.6.0.3	2	
		-04; -05	1.450.3-3.2 1.21.6.0.3	5	
		-07; -08	1.450.3-3.2 1.21.6.0.3	8	
		-10; -11	1.450.3-3.2 1.21.6.0.3	11	
		-13; -14	1.450.3-3.2 1.21.6.0.3	14	
		-16; -17	1.450.3-3.2 1.21.6.0.3	17	
		-19; -20	1.450.3-3.2 1.21.6.0.3	20	
		Полоса Б-2 4×40 ГОСТ 103-76			
		В Ст 3 сп5 ГОСТ 535-79			
			L = 150 В7		
		-22; -23;	1.450.3-3.2 1.21.6.0.3-01	2	
		-25; -26;	1.450.3-3.2 1.21.6.0.3-01	5	

Инв.№подл. | Подпись и дата | Взам.инв.№

Формат	Зона	Для исполнения [1] с порядковым номером	Обозначение	Кол.	Примечание
		Поз. 6	Планки		
		Полоса Б-2 4×40 ГОСТ 103-76			
		В Ст3сп5 ГОСТ 535-79			
			L=150 В7		
Б4		-28; -29	1.450.3-3.2 1.2.1.6.0.3-01	8	
		-31; -32	1.450.3-3.2 1.2.1.6.0.3-01	11	
		-34; -35	1.450.3-3.2 1.2.1.6.0.3-01	14	
		-37; -38	1.450.3-3.2 1.2.1.6.0.3-01	17	
		-40; -41	1.450.3-3.2 1.2.1.6.0.3-01	20	

[1] Основное исполнение, не имеющее порядкового номера, обозначено „00".

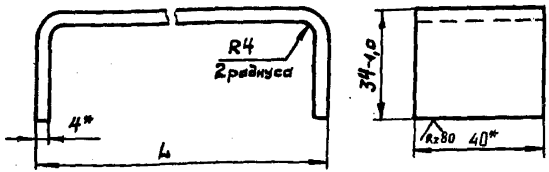

Обозначение	L, мм	Материал	Масса, кг
1.450.3-3.2 1.2.1.6.0.1	500-2,0	Полоса Б-24×40 ГОСТ 103-76 / В Ст3кп2 ГОСТ 535-79	0,7
-01	700-2,0		1,0
-02	900-2,0		1,2
-03	500-2,0	Полоса Б-24×40 ГОСТ 103-76 / В Ст3сп5 ГОСТ 535-79	0,7
-04	700-2,0		1,0
-05	900-2,0*		1,2

*Размеры для справок.

1.450.3-3.2 1.2.1.6.0.1

Скоба

Стадия	Масса	Масштаб
Р	См. табл.	1:1

Лист | Листов 1

Н.контр.	Пономарева		12.87
Рук.пр.	Ефимов В.		12.87
Пров.	Агапова		12.87
Разраб.	Иванова		12.87

См. таблицу

Гипростроспецмонтаж

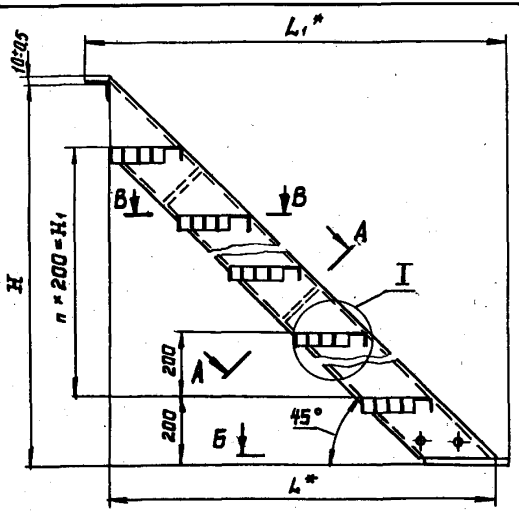

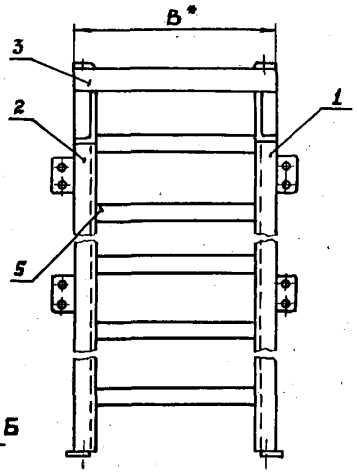

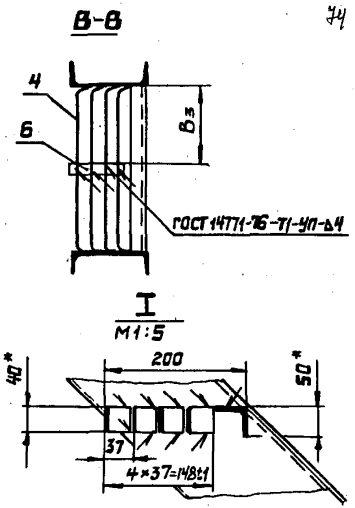

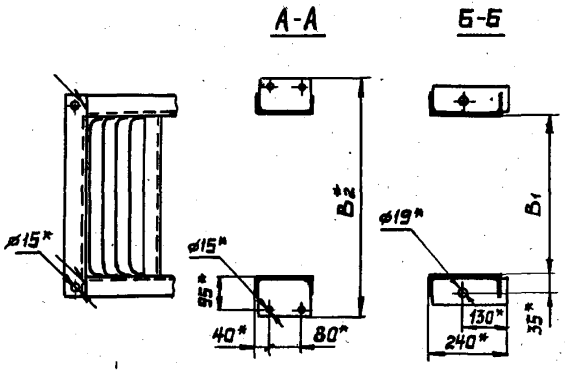

1. *Размеры для справок.
2. Неуказанные предельные отклонения размеров по ГОСТ 23120-78.
3. Покрытие: Грунтовка ГФ-021 ТУ6-10-1642-77, V.6/1 (для исполнений -00...-20) или ГФ-017 ОСТ 6-10-428-79, V.6/1 (для исполнений -00...-20) или ГФ-017 ОСТ 6-10-428-79, V.6/1 (для исполнений -21-41). эмаль ПФ-133, серая, ГОСТ 926-63, V.6/1, два слоя.
4. Маркировку выполнять по ГОСТ 23120-78.

Таблицу исполнений см. на листе 2.

				1.450.3-3.2 1.2.1.6.0.0 СБ			
				Марш лестничный МЛГС 45 Сборочный чертеж	Стадия	Масса	Масштаб
					Р	См. табл.	1:10
Утв.	Кашкинов	[signature]	28.02.84		Лист 1	Листов 2	
Н. контр.	Пономаренко	[signature]	28.02.84				
Рук. пр.	Ефимов	[signature]	28.02.84				
Пров.	Агапова	[signature]	28.02.84		Гипроспецпетконструкция		
Разраб.	Мельникова	[signature]	28.02.84				

Размеры в мм

Обозначение	Марка	Обозначение	Марка	H*	H1	B*	B1	B2*	B3	L*	L1*	n	Масса, кг
1.450.3-3.2 1.2.16.00	МЛГС 45-6.6	1.450.3-3.2 1.2.16.00-21	МЛГС 45-6.6С	600	200	628	500	—	—	605	694	1	33,7
-01	МЛГС 45-6.8	-22	МЛГС 45-6.8С			828	700	—	330				38,9
-02	МЛГС 45-6.10	-23	МЛГС 45-6.10С			1028	900	—	430				42,9
-03	МЛГС 45-12.6	-24	МЛГС 45-12.6С	1200	800	628	500	730	—	1205	1294	4	71,9
-04	МЛГС 45-12.8	-25	МЛГС 45-12.8С			828	700	930	330				82,6
-05	МЛГС 45-12.10	-26	МЛГС 45-12.10С			1028	900	1130	430				90,4
-06	МЛГС 45-18.6	-27	МЛГС 45-18.6С	1800	1400	628	500	730	—	1805	1894	7	109,1
-07	МЛГС 45-18.8	-28	МЛГС 45-18.8С			828	700	930	330				125,4
-08	МЛГС 45-18.10	-29	МЛГС 45-18.10С			1028	900	1130	430				137,1
-09	МЛГС 45-24.6	-30	МЛГС 45-24.6С	2400	2000	628	500	730	—	2405	2494	10	142,0
-10	МЛГС 45-24.8	-31	МЛГС 45-24.8С			828	700	930	330				168,3
-11	МЛГС 45-24.10	-32	МЛГС 45-24.10С			1028	900	1130	430				183,8
-12	МЛГС 45-30.6	-33	МЛГС 45-30.6С	3000	2600	628	500	730	—	3005	3094	13	183,6
-13	МЛГС 45-30.8	-34	МЛГС 45-30.8С			828	700	930	330				211,1
-14	МЛГС 45-30.10	-35	МЛГС 45-30.10С			1028	900	1130	430				230,5
-15	МЛГС 45-36.6	-36	МЛГС 45-36.6С	3600	3200	628	500	730	—	3605	3694	16	219,8
-16	МЛГС 45-36.8	-37	МЛГС 45-36.8С			828	700	930	330				247,2
-17	МЛГС 45-36.10	-38	МЛГС 45-36.10С			1028	900	1130	430				276,2
-18	МЛГС 45-42.6	-39	МЛГС 45-42.6С	4200	3800	628	500	730	—	4205	4294	19	258,1
-19	МЛГС 45-42.8	-40	МЛГС 45-42.8С			828	700	930	330				296,8
-20	МЛГС 45-42.10	-41	МЛГС 45-42.10С			1028	900	1130	430				323,9

Инв. № подл. | Подп. и дата | Взам. инв. №

Формат	Зона	Поз.	Обозначение	Наименование	Кол.	Примечание
				Документация		
3			1.450.3-3.2 1.2.2.1.0.0 СБ	Сборочный чертеж		

Формат	Зона	Для исполнения с порядковым номером	Обозначение	Кол.	Примечание
		Переменные	данные		
		Сборочные	единицы		
		Поз.1	Косоур		
4		-00;-01	1.450.3-3.2 1.2.2.1.1.0	1	
		-02;-03	-01	1	
		-04;-05	-02	1	
		-06;-07	-03	1	
		-08;-09	-04	1	
		-10;-11	-05	1	
		-12;-13	-06	1	
		-14;-15	-07	1	
		-16;-17	-08	1	

				1.450.3-3.2 1.2.2.1.0.0
...в.	Кашкинов			
...онтр.	Пономаренко			
...к. пр.	Ефимов			
...ов.	Агапова			
...ряд.	Хрисанова			

Марш лестничный МЛГШ 60

Стадия	Лист	Листов
Р	1	8

Гипроспецлегконструкция

Корировал Тарасова Формат А4

Формат	Зона	Для исполнения с порядковым номером	Обозначение	Кол.	Примечание
		Поз.1	Косоур		
А4		-18;-19	1.450.3-3.2 1.2.2.1.1.0-09	1	
		-20;-21	-10	1	
		-22;-23	-11	1	
		-24;-25	-12	1	
		-26;-27	-13	1	
		-28;-29	-14	1	
		-30;-31	-15	1	
		-32;-33	-16	1	
		-34;-35	-17	1	
		-36;-37	-18	1	
		-38;-39	-19	1	
		Поз.2	Косоур		
А4		-00;-01	1.450.3-3.2 1.2.2.1.2.0	1	
		-02;-03	-01	1	
		-04;-05	-02	1	
		-06;-07	-03	1	
		-08;-09	-04	1	
		-10;-11	-05	1	
		-12;-13	-06	1	
		-14;-15	-07	1	
		-16;-17	-08	1	
		-18;-19	-09	1	

Инв. № подл. | Подп. и дата | Взам. инв. №

1.450.3-3.2 1.2.2.1.0.0

Лист 2

Корировал Тарасова Формат А4

Формат	Зона	Для исполнения с порядковым номером	Обозначение	Кол.	Примечание
			Поз. 2 Косоур		
А4		-20; -21	1.450.3-3.2 1.2.21.2.0-10	1	
		-22; -23	-11	1	
		-24; -25	-12	1	
		-26; -27	-13	1	
		-28; -29	-14	1	
		-30; -31	-15	1	
		-32; -33	-16	1	
		-34; -35	-17	1	
		-36; -37	-18	1	
		-38; -39	-19	1	
			Детали		
			Поз. 3 Ступень		
А3		-00	1.450.3-3.2 1.2.1.1.0.1	1	
		-01	-01	1	
		-20	-03	1	
		-21	-04	1	
		-02	1.450.3-3.2 1.2.1.1.0.1	3	
		-03	-01	3	
		-22	-03	3	
		-23	-04	3	
		-04	1.450.3-3.2 1.2.1.1.0.1	5	

Инв.№подл. | Подпись и дата | Взам.инв.№

1.450.3-3.2 1.2.21.0.0 — Лист 3

Копировал Тарасова

Формат	Зона	Для исполнения с порядковым номером	Обозначение	Кол.	Примечание
			Поз. 3 Ступень		44
А3		-05	1.450.3-3.2 1.2.1.1.0.1-01	5	
		-24	-03	5	
		-25	-04	5	
		-06	1.450.3-3.2 1.2.1.1.0.1	7	
		-07	-01	7	
		-26	-03	7	
		-27	-04	7	
		-08	1.450.3-3.2 1.2.1.1.0.1	9	
		-09	-01	9	
		-28	-03	9	
		-29	-04	9	
		-10	1.450.3-3.2 1.2.1.1.0.1	11	
		-11	-01	11	
		-30	-03	11	
		-31	-04	11	
		-12	1.450.3-3.2 1.2.1.1.0.1	13	
		-13	-01	13	
		-32	-03	13	
		-33	-04	13	
		-14	1.450.3-3.2 1.2.1.1.0.1	15	
		-15	-01	15	
		-34	-03	15	
		-35	-04	15	

Инв.№подл. | Подпись и дата | Взам.инв.№

1.450.3-3.2 1.2.2.1.0.0 — Лист 4

Копировал Тарасова

Формат	Зона	Для исполнения с порядковым номером	Обозначение	Кол.	Примечание
			Поз. 3 Ступень		
А3		-16	1.450.3-3.2 1.2.1.1.0.1	17	
		-17	-01	17	
		-36	-03	17	
		-37	-04	17	
		-18	1.450.3-3.2 1.2.1.1.0.1	19	
		-19	-01	19	
		-38	-03	19	
		-39	-04	19	
			Поз. 4 Уголок опорный		
А1		-00; -02; -04; -06; -08; -10;			
		-12; -14; -16; -18	1.450.3-3.2 1.2.2.1.0.1	1	
		-01; -03; -05; -07; -09; -11;			
		-13; -15; -17; -19	-01	1	
		-20; -22; -24; -26; -28;			
		-30; -32; -34; -36; -38	-03	1	
		-21; -23; -25; -27; -29;			
		-31; -33; -35; -37; -39	-04	1	

Формат	Зона	Для исполнения с порядковым номером	Обозначение	Кол.	Примечание
			Поз. 5 Связь		48
		Уголок Б-40×40×3 ГОСТ 8509-72			
		ВСт3кп2 ГОСТ 535-79			
			L=640 В7		
Б4		-14	1.450.3-3.2 1.2.2.1.0.1	7	
		-16	1.450.3-3.2 1.2.2.1.0.1	8	
		-18	1.450.3-3.2 1.2.2.1.0.1	9	
			L=840 В7		
Б4		-15	1.450.3-3.2 1.2.2.1.0.1-01	7	
		-17	1.450.3-3.2 1.2.2.1.0.1-01	8	
		-19	1.450.3-3.2 1.2.2.1.0.1-01	9	
		Уголок Б-40×40×3 ГОСТ 8509-72			
		ВСт3сп5 ГОСТ 535-79			
			L=640 В7		
Б4		-34	1.450.3-3.2 1.2.2.1.0.1-02	7	
		-36	1.450.3-3.2 1.2.2.1.0.1-02	8	
		-38	1.450.3-3.2 1.2.2.1.0.1-02	9	
			L=840 В7		
		-35	1.450.3-3.2 1.2.2.1.0.1-03	7	
		-37	1.450.3-3.2 1.2.2.1.0.1-03	8	
		-39	1.450.3-3.2 1.2.2.1.0.1-03	9	

Инв. № подл. | Подп. и дата | Взам. инв. №

Формат	Зона	Для исполнения с порядковым номером	Обозначение	Кол.	Примечание
		Стандартные	изделия		
		Поз. 6 Болт М12×30.	58.019 ГОСТ 7798-70		
		-00; -01; -20; -21		4	
		-04; -05; -24; -25		20	
		-06; -07; -26; -27		28	
		-08; -09; -28; -29		36	
		-10; -11; -30; -31		44	
		-12; -13; -32; -33		52	
		-14; -15; -34; -35		60	
		-16; -17; -36; -37		68	
		-18; -19; -38; -39		76	
		Поз. 7 Гайка	М12.5.019 ГОСТ 5915-70		
		-00; -01; -20; -21		4	
		-02; -03; -22; -23		12	
		-04; -05; -24; -25		20	
		-06; -07; -26; -27		28	
		-08; -09; -28; -29		36	
		-10; -11; -30; -31		44	
		-12; -13; -32; -33		52	
		-14; -15; -34; -35		60	
		-16; -17; -36; -37		68	
		-18; -19; -38; -39		76	

Инв. № подл. | Подп. и дата | Взам. инв. №

Формат	Зона	Для исполнения с порядковым номером	Обозначение	Кол.	Примечание
		Поз. 8 Шайба-12.65Г.019 ГОСТ 6402-70			79
		-00; -01; -20; -21		4	
		-02; -03; -22; -23		12	
		-04; -05; -24; -25		20	
		-06; -07; -26; -27		28	
		-08; -09; -28; -29		36	
		-10; -11; -30; -31		44	
		-12; -13; -32; -33		52	
		-14; -15; -34; -35		60	
		-16; -17; -36; -37		68	
		-18; -19; -38; -39		76	
		Поз. 9 Шайба 12.001.019 ГОСТ 11371-78			
		-00; -01; -20; -21		4	
		-02; -03; -22; -23		12	
		-04; -05; -24; -25		20	
		-06; -07; -26; -27		28	
		-08; -09; -28; -29		36	
		-10; -11; -30; -31		44	
		-12; -13; -32; -33		52	
		-14; -15; -34; -35		60	
		-16; -17; -36; -37		68	
		-18; -19; -38; -39		76	

Инв. № подл. | Подп. и дата | Взам. инв. №

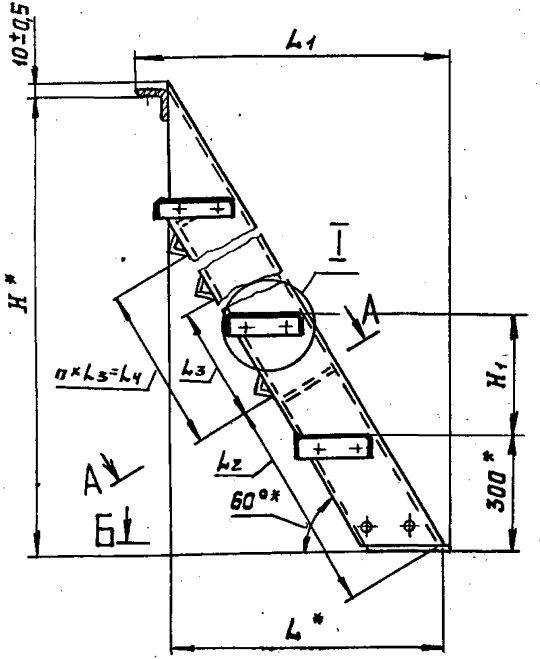

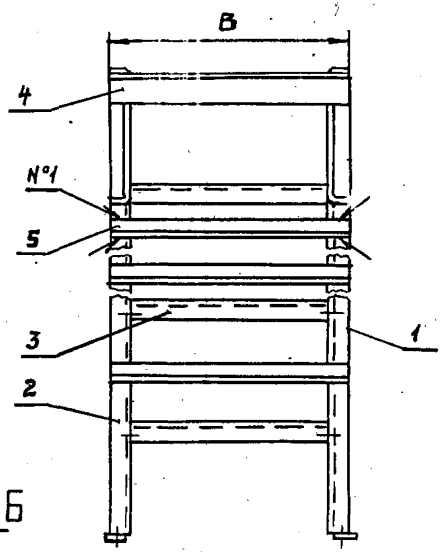

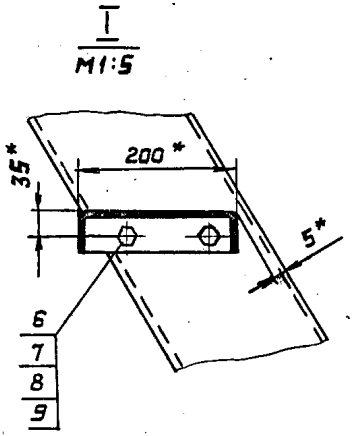

1. * Размеры для справок.
2. Неуказанные предельные отклонения размеров по ГОСТ 23120-78.
3. Покрытие: Грунтовка ГФ-021 ТУ6-10-1642-77, V. 6/1 (для исполнений -00...-19); ГФ-017 ОСТ6-10-428-79, V. 6/1 (для исполнений -20...-39), эмаль ПФ-133, серая, ГОСТ 926-82, V. 6/1, два слоя.
4. Маркировку выполнять по ГОСТ 23120-78.

Таблицу исполнений см. на листе 2.

ГОСТ 14771-76-Т1-УП-△4

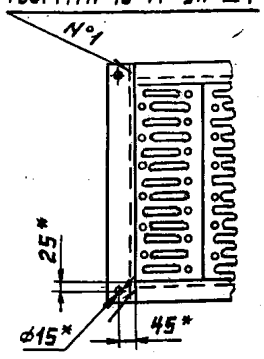

А-А повернута

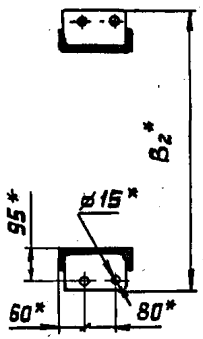

Б-Б

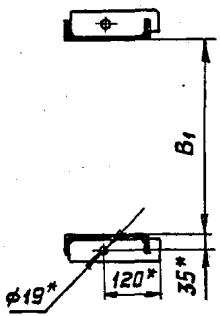

Чтв.	Кашкинов		28.02
Н. контр.	Пономарёнко		28.02
Рук.пр.	Ефимов		28.02
Пров.	Агапова		28.02
Разраб.	Борзунова		28.02

1.450.3-3.2 1.2.2.1.0.0 СБ

Марш лестничный МЛГШ 60

Сборочный чертеж

Стадия	Масса	Масштаб
Р	См. табл.	1:10
Лист 1	Листов 2	

Гипроспецлегконструкция

Размеры в мм

Обозначение	Марка	Обозначение	Марка	H	H_1	B	B_1	B_2	L	L_1	L_2	L_3	L_4	n	Масса, кг
1.450.3-3.2 1.2.2.1.00	МЛГШ60-6.6	1.450.3-3.2 1.2.2.1.0.0-20	МЛГШ60-6.6С		—	640	500	—			—	—	—	—	24,5
-01	МЛГШ60-6.8	-21	МЛГШ60-6.8С	600	—	840	700	—	349	439	—	—	—	—	26,8
-02	МЛГШ60-12.6	-22	МЛГШ60-12.6С			640	500	750			—	—	—	—	54,8
-03	МЛГШ60-12.8	-23	МЛГШ60-12.8С	1200		840	700	950	695	785	—	—	—	—	58,6
-04	МЛГШ60-18.6	-24	МЛГШ60-18.6С			640	500	750			—	—	—	—	82,5
-05	МЛГШ60-18.8	-25	МЛГШ60-18.8С	1800		840	700	950	1042	1132	—	—	—	—	87,8
-06	МЛГШ60-24.6	-26	МЛГШ60-24.6С			640	500	750			—	—	—	—	111,6
-07	МЛГШ60-24.8	-27	МЛГШ60-24.8С	2400		840	700	950	1388	1478	—	—	—	—	118,4
-08	МЛГШ60-30.6	-28	МЛГШ60-30.6С			640	500	750			—	—	—	—	140,5
-09	МЛГШ60-30.8	-29	МЛГШ60-30.8С	3000	300	840	700	950	1735	1825	—	—	—	—	148,8
-10	МЛГШ60-36.6	-30	МЛГШ60-36.6С			640	500	750			—	—	—	—	169,6
-11	МЛГШ60-36.8	-31	МЛГШ60-36.8С	3600		840	700	950	2080	2170	—	—	—	—	179,4
-12	МЛГШ60-42.6	-32	МЛГШ60-42.6С			640	500	750			—	—	—	—	199,0
-13	МЛГШ60-42.8	-33	МЛГШ60-42.8С	4200		840	700	950	2426	2516	—	—	—	—	209,8
-14	МЛГШ60-48.6	-34	МЛГШ60-48.6С			640	500	750							236,0
-15	МЛГШ60-48.8	-35	МЛГШ60-48.8С	4800		840	700	950	2773	2863			4452	6	251,3
-16	МЛГШ60-54.6	-36	МЛГШ60-54.6С			640	500	750							266,0
-17	МЛГШ60-54.8	-37	МЛГШ60-54.8С	5400		840	700	950	3119	3209	508	692	4844	7	283,3
-18	МЛГШ60-60.6	-38	МЛГШ60-60.6С			640	500	750							296,3
-19	МЛГШ60-60.8	-39	МЛГШ60-60.8С	6000		840	700	950	3466	3555			5536	8	315,3

Инв. № подл. | Подпись и дата | Взам. инв. №

Формат	Зона	Поз.	Обозначение	Наименование	Кол.	Примечание
				Документация		
А3			1.450.3-3.2 1.2.2.1.1.0СБ	Сборочный чертеж		

Формат	Зона	Для исполнения с порядковым номером	Обозначение	Кол.	Примечание
		Переменные	данные		
		Детали			
		Поз.1	Косоур		
А3		-00	1.450.3-3.2 1.2.2.1.1.1	1	
		-01	-01	1	
		-02	-02	1	
		-03	-03	1	
		-04	-04	1	
		-05	-05	1	
		-06	-06	1	
		-07	-07	1	
		-08	-08	1	

1.450.3-3.2 1.2.2.1.1.0

Утв.	Кошкинов	[illegible]	28.02.[illegible]
Н.контр.	Пономаренко	[illegible]	28.02.[illegible]
Рук. пр.	Ефимов	[illegible]	28.02.[illegible]
Провер.	Агапова	[illegible]	28.02.[illegible]
Разраб.	Крюкова	[illegible]	14.03.[illegible]

Косоур

Стадия	Лист	Листов
Р	1	3

Гипроспецлегконструкция

Копировал Тарасова Формат А4

Формат	Зона	Для исполнения с порядковым номером	Обозначение	Кол.	Примечание
		Поз.1	Косоур		
А3		-09	1.450.3-3.2 1.2.2.1.1.1-09	1	
		-10	-10	1	
		-11	-11	1	
		-12	-12	1	
		-13	-13	1	
		-14	-14	1	
		-15	-15	1	
		-16	-16	1	
		-17	-17	1	
		-18	-18	1	
		-19	-19	1	
		Поз.2	Ребро		
А4		-01; -02	1.450.3-3.2 1.2.2.1.1.2	2	
		-11; -12	1.450.3-3.2 1.2.2.1.1.2-01	2	
		-03	1.450.3-3.2 1.2.2.1.1.2	3	
		-13	-01	3	
		-04	1.450.3-3.2 1.2.2.1.1.2	4	
		-14	-01	4	
		-05	1.450.3-3.2 1.2.2.1.1.2	5	
		-15	-01	5	
		-06	1.450.3-3.2 1.2.2.1.1.2	6	
		-16	-01	6	

Взам. инв. №

Подп. и дата

Инв. № подл.

1.450.3-3.2 1.2.2.1.1.0

Лист 2

Копировал Тарасова Формат А4

Формат	Зона	Для исполнения с поперечным конером	Обозначение	Кол.	Примечание
		Поз.2	Ребро		
А4		-07	1.450.3-3.2 1.2.2.1.1.2	7	
		-17	-01	7	
		-08	1.450.3-3.2 1.2.2.1.1.2	8	
		-18	-01	8	
		-09	1.450.3-3.2 1.2.2.1.1.2	9	
		-19	-01	9	
		Поз.3	Планка опорная		
А4		-00...-09	1.450.3-3.2 1.2.2.1.1.3	1	
		-10...-19	-01	1	

Инв.№ подл. | Подпись и дата | Взам.инв.№

1.450.3-3.2 1.2.2.1.1.0

Лист 3

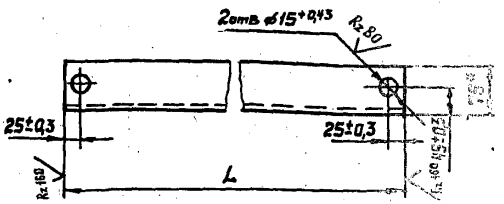

Обозначение	L, мм	Материал	Масса, кг
1.450.3-3.2 1.2.2.1.0.1	640-2,0	Уголок 6-75×75×6 ГОСТ 8509-72*	4,40
-01	840-2,2	Вст3кп2 ГОСТ 535-79*	5,81
-02	1040-2,4		7,22
-03	640-2,0	Уголок 6-75×75×6 ГОСТ 8509-72*	4,40
-04	840-2,2	Вст3сп5 ГОСТ 535-79*	5,81
-05	1040-2,4		7,22

*Размер для справок.

Инв.№ подл. | Подпись и дата | Взам.инв.№

1.450.3-3.2 1.2.2.1.0.1

Утв.	Кашкинов			Уголок опорный	Стадия	Масса	Масштаб
Н.контр.	Пименталь				Р	См. табл.	1:5
Рук.пр.	Ефимов				Лист	Листов 1
Пров.	Агапова			См. таблицу	Гипростальконструкция	
Разраб.	Борзунова					

Размеры в мм

Обозначение	H*	L*	L1	L2	L3	L4	n	П1	Масса, кг
1.450.3-3.2 1.2.2.1.1.0	610	363	—	—	—	—	—	1	8,7
-01	1210	710	916		—	—	—	3	21,2
-02	1810	1057			—	—	—	3	32,4
-03	2410	1403				—	—	4	44,3
-04	3010	1750				1400	2	5	56,1
-05	3610	2095	1096	330	700	2100	3	6	68,0
-06	4210	2441				2800	4	7	79,8
-07	4810	2788				3500	5	8	91,7
-08	5410	3134				4200	6	9	103,5
-09	6010	3480				4900	7	10	115,4
-10	610	363	—	—	—	—	—	1	8,7
-11	1210	710	916		—	—	—	3	21,2
-12	1810	1057			—	—	—	3	32,4
-13	2410	1403				—	—	4	44,3
-14	3010	1750				1400	2	5	56,1
-15	3610	2095	1096	330	700	2100	3	6	68,0
-16	4210	2441				2800	4	7	79,8
-17	4810	2788				3500	5	8	91,7
-18	5410	3134				4900	6	9	103,5
-19	6010	3480				4900	7	10	115,4

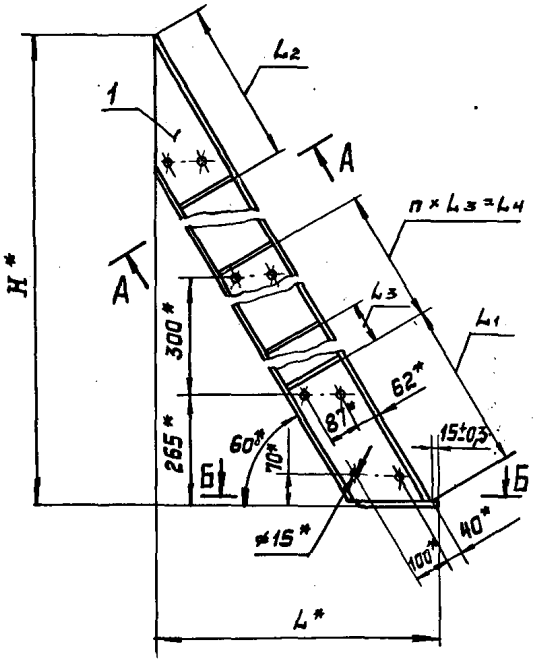

А - А
М1:5
повернута

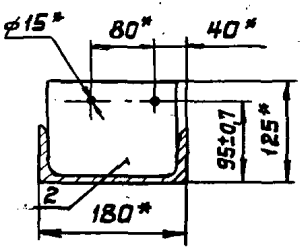

Б-Б
М1:5

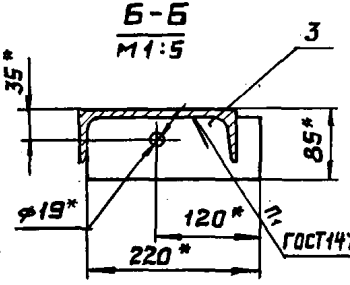

1.* Размеры для справок.

2. Неуказанные предельные отклонения размеров - по ГОСТ 23120-78.

Утв.	Кашкинов		28.02.84
Н.контр.	Пономарева		28.02.84
Рук.пр.	Ефимов		27.02.84
Пров.	Агапова		27.02.84
Разраб	Хрисанова		27.02.84

1.450.3-3.2 1.2.2.1.1.0 СБ

Косоур

Сборочный чертеж

Стадия	Масса	Масштаб
Р	См. табл.	1:10
Лист	Листов 1	

Гипроспецсельстрой

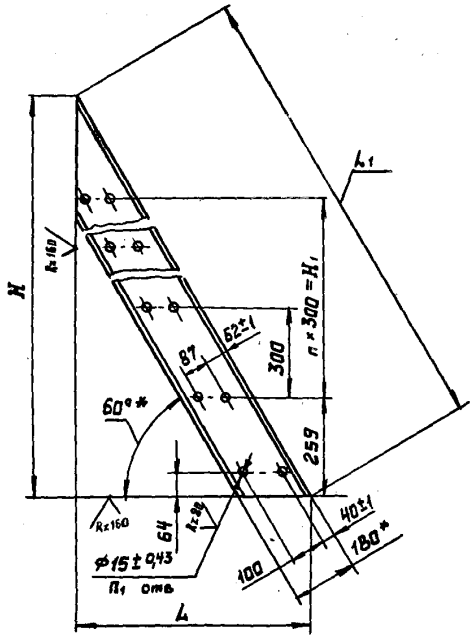

Размеры в мм

Обозначение	H	H1	L	L1	n	n1	Материал	Масса, кг
1.450.3-3.2 1.2.2.1.1.0	604±0,9	—	349±0,7	696	—	4	Швеллер 18 ГОСТ 8240-72 Вст3кп2 ГОСТ 535-79	7,88
-01	1204±1,2	600	695±1,0	1392	2	8		19,2
-02	1804±1,5	1200	1042±1,2	2084	4	12		30,46
-03	2404±1,7	1800	1388±1,3	2778	6	16		41,74
-04	3004±2,0	2400	1734±1,5	3470	8	20		53,0
-05	3604±2,2	3000	2080±1,7	4162	10	24		64,24
-06	4204±2,5	3600	2426±1,7	4856	12	28		75,53
-07	4804±2,5	4200	2773±2,0	5548	14	32		86,78
-08	5404±2,7	4800	3119±2,0	6242	16	36		98,06
-09	6004±2,7	5400	3465±2,2	6934	18	40		109,31
-10	604±0,9	—	349±0,7	696	—	4	Швеллер 18 ГОСТ 8240-72 Вст3сп5 ГОСТ 535-79	7,88
-11	1204±1,2	600	695±1,0	1392	2	8		19,2
-12	1804±1,5	1200	1042±1,2	2084	4	12		30,46
-13	2404±1,7	1800	1388±1,3	2778	6	16		41,74
-14	3004±2,0	2400	1734±1,5	3470	8	20		53,0
-15	3604±2,2	3000	2080±1,7	4162	10	24		64,24
-16	4204±2,5	3600	2426±1,7	4856	12	28		75,53
-17	4804±2,5	4200	2773±2,0	5548	14	32		86,78
-18	5404±2,7	4800	3119±2,0	6242	16	36		98,06
-19	6004±2,7	5400	3465±2,2	6934	18	40		109,31

1. *Размер для справок
2. Неуказанные предельные отклонения размеров - по ГОСТ 23120-78.

		1.450.3-3.2 1.2.2.1.1.1	
		Косоур	Стадия: Р; Масса: См. табл.; Масштаб: 1:10
		См. таблицу	Лист; Листов 1
Н. контр.	Пономарева		Гипроспецэлектромонтаж
Рук. пр.	Ефимов		
Пров.	Агапова		
Разраб.	Христова		

Инв. № подл. | Подпись и дата | Взам. инв. №

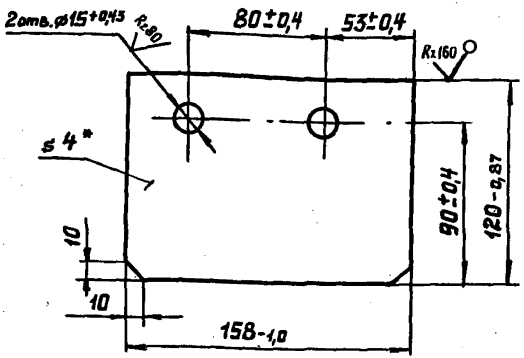

Обозначение	Материал
1.450.3-3.2 1.2.2.1.1.2	Лист Б-ПН-4 ГОСТ 19903-74 / В Ст3кп2 ГОСТ 14637-79
-01	Лист Б-ПН-4 ГОСТ 19903-74 / В Ст3сп5 ГОСТ 14637-79

*Размер для справок.

				1.450.3-3.2 1.2.2.1.1.2			
				Ребро	Стадия	Масса	Масштаб
					Р	0,58	1:2
					Лист	Листов 1	
контр.	Пономаренко		28.02.84	См. таблицу	Гипроспецлегконструкция		
...пр.	Ефимов		27.02.84				
...ов.	Агапова		27.02.84				
...раб.	Борзунова		27.02.84				

Копировал Выгриянова

Формат А4

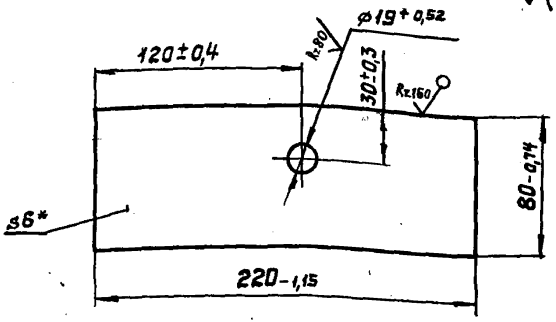

Обозначение	Материал
1.450.3-3.2 1.2.2.1.1.3	Лист Б-ПН-6 ГОСТ 19903-74 / В Ст3кп2 ГОСТ 14637-79
-01	Лист Б-ПН-6 ГОСТ 19903-74 / В Ст3сп5 ГОСТ 14637-79

*Размер для справок.

				1.450.3-3.2 1.2.2.1.1.3			
				Планка опорная	Стадия	Масса	Масштаб
					Р	0,82	1:2
					Лист	Листов 1	
Н.контр.	Пономаренко		28.02.84	См. таблицу	Гипроспецлегконструкция		
Рук.пр.	Ефимов		27.02.84				
Пров.	Агапова		27.02.84				
Разраб.	Борзунова		27.02.84				

Инв. № подл. | Подпись и дата | Взам. инв. №

19931-04 87

Копировал ...

Формат А4

Формат	Зона	Поз	Обозначение	Наименование		Примечание
				Документация		
			1.450.3-3.2 1.2.2.1.2.0 СБ	Сборочный чертеж		

Формат	Зона	Для исполнения[1] с порядковым номером	Обозначение		Примечание
			Переменные данные		
			Детали		
		Поз.1	Ребро		
А4		-01;-02	1.450.3-3.2 1.2.2.1.1.2	2	
		-11;-12	-01	2	
		-03	1.450.3-3.2 1.2.2.1.1.2	3	
		-13	-01	3	
		-04	1.450.3-3.2 1.2.2.1.1.2	4	
		-14	-01	4	
		-05	1.450.3-3.2 1.2.2.1.1.2	5	
		-15	-01	5	
		-06	1.450.3-3.2 1.2.2.1.1.2	6	
		-16	-01	6	
		-07	1.450.3-3.2 1.2.2.1.1.2	7	
		-17	-01	7	
		-08	1.450.3-3.2 1.2.2.1.1.2	8	

Утв.	Кашкинов	[signature]	28.02.84	1.450.3-3.2 1.2.2.1.2.0
Н.контр.	Чиркова	[signature]	28.02.84	Косоур
Рук.пр.	Ефимов	[signature]	28.02.84	
Пров.	Агапова	[signature]	28.02.84	
Разраб.	Лукьяненко	[signature]	28.02.84	

Стадия	Лист	Листов
Р	1	2

Гипроспецпетконструкция

Формат	Зона	Для исполнения с[1] порядковым номером	Обозначение	Кол.	Примечание
		Поз.1	Ребро		
А4		-18	1.450.3-3.2 1.2.2.1.1.2 -01	8	
		-09	1.450.3-3.2 1.2.2.1.1.2	9	
		-19	-01	9	
		Поз.2	Планка опорная		
А4		-00...-09	1.450.3-3.2 1.2.2.1.1.3		
		-10...-19	-01		
		Поз.3	Косоур		
А3		-00	1.450.3-3.2 1.2.2.1.2.1		
		-01	-01	1	
		-02	-02	1	
		-03	-03	1	
		-04	-04	1	
		-05	-05	1	
		-06	-06	1	
		-07	-07	1	
		-08	-08	1	
		-09	-09	1	
		-10	-10	1	
		-11	-11	1	
		-12	-12	1	
		-13	-13	1	
		-14	-14	1	
		-15	-15	1	
		-16	-16	1	
		-17	-17	1	
		-18	-18	1	
		-19	-19	1	

[1] Основное исполнение, не имеющее порядкового номера, обозначено „00."

1.450.3-3.2 1.2.2.1.2.0		Лист 2

Инв. № подл. | Подпись и дата | Взам. инв. №

19831-04 ...

Размеры в мм

Обозначение	H	L*	L1	L2	L3	L4	n	n1	Масса, кг
1.450.3-3.2 1.2.21.2.0	610	363	—	—	—	—	—	1	8,7
-01	1210	710	916		—	—	—	3	21,2
-02	1810	1057			—	—	—	3	32,4
-03	2410	1403				—	—	4	44,3
-04	3010	1750				1400	2	5	56,1
-05	3610	2095	1096	330	700	2100	3	6	68,0
-06	4210	2441				2800	4	7	79,8
-07	4810	2788				3500	5	8	91,7
-08	5410	3134				4200	6	9	103,5
-09	6010	3480				4900	7	10	115,4
-10	610	363	—	—	—	—	—	1	8,7
-11	1210	710	916		—	—	—	3	21,2
-12	1810	1057			—	—	—	3	32,4
-13	2410	1403				—	—	4	44,3
-14	3010	1750				1400	2	5	56,1
-15	3610	2095	1096	330	700	2100	3	6	68,0
-16	4210	2441				2800	4	7	79,8
-17	4810	2788				3500	5	8	91,7
-18	5410	3134				4200	6	9	103,5
-19	6010	3480				4900	7	10	115,4

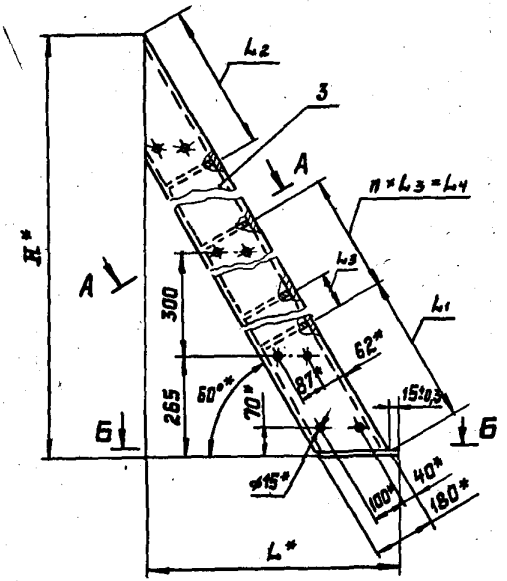

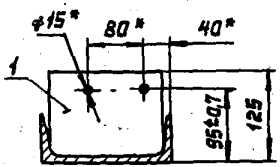

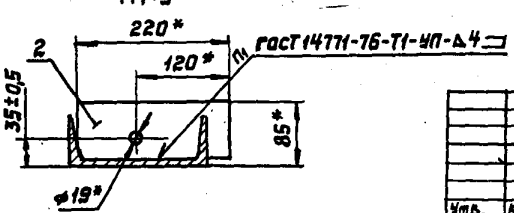

1. * Размеры для справок.
2. Неуказанные предельные отклонения размеров – по ГОСТ 23120-78.

			1.450.3-3.2 1.2.21.2.0 СБ	
			Косоур	Стадия: Р; Масса: см. табл.; Масштаб: 1:10
			Сборочный чертеж	Лист; Листов 1
Утв.	Кашкинов			Гипроспецлегконструкция
Н.контр.	Пономарёнка			
Рук.пр.	Ефимов			
Пров.	Агапова			
Разраб.	Христова			

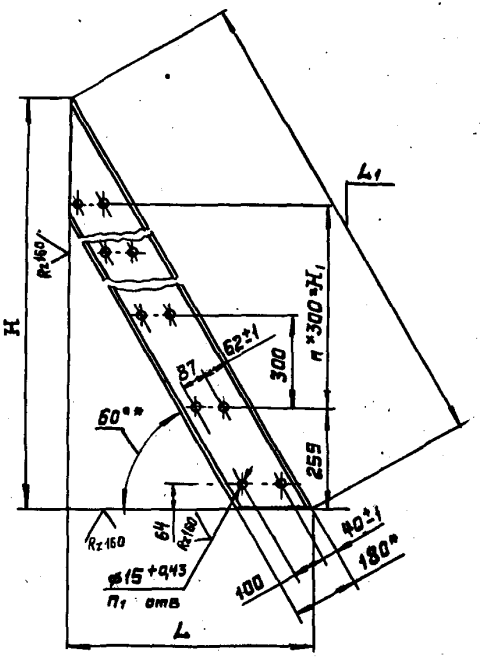

Размеры в мм

Обозначение	H	H1	L	L1	n	n1	Материал	Масса, кг
1.450.3-3.2 1.2.2.1.2.1	604±0,9	—	349±0,7	696	—	4	Швеллер 18 ГОСТ 8240-72 В Ст3кп ГОСТ 535-79	7,88
-01	1204±1,2	600	695±1,0	1392	2	8		19,2
-02	1804±1,5	1200	1042±1,2	2084	4	12		30,46
-03	2404±1,7	1800	1388±1,3	2778	6	16		41,74
-04	3004±2,0	2400	1734±1,5	3470	8	20		53,0
-05	3604±2,2	3000	2080±1,7	4162	10	24		64,24
-06	4204±2,5	3600	2426±1,7	4856	12	28		75,53
-07	4804±2,5	4200	2773±2,0	5548	14	32		86,78
-08	5404±2,7	4800	3119±2,0	6242	16	36		98,06
-09	6004±2,7	5400	3465±2,2	6934	18	40		109,31
-10	604±0,9	—	349±0,7	696	—	4	Швеллер 18 ГОСТ 8240-72 В Ст3сп5 ГОСТ 535-79	7,88
-11	1204±1,2	600	695±1,0	1392	2	8		19,2
-12	1804±1,5	1200	1042±1,2	2084	4	12		30,46
-13	2404±1,7	1800	1388±1,3	2778	6	16		41,74
-14	3004±2,0	2400	1734±1,5	3470	8	20		53,0
-15	3604±2,2	3000	2080±1,7	4162	10	24		64,24
-16	4204±2,5	3600	2426±1,7	4856	12	28		75,53
-17	4804±2,5	4200	2773±2,0	5548	14	32		86,78
-18	5404±2,7	4800	3119±2,0	6242	16	36		98,06
-19	6004±2,7	5400	3465±2,2	6934	18	40		109,31

1. *Размер для справок.
2. Неуказанные предельные отклонения размеров – по ГОСТ 23120-78.

Н.контр.	Пономаренко		26.02.91
Рук. пр.	Ефимов		26.02.91
Пров.	Агапова		26.02.91
Разраб.	Хрисанова		26.02.91

1.450.3-3.2 1.2.2.1.2.1

Косоур

Стадия	Масса	Масштаб
Р	см. табл.	1:10

Лист | Листов 1

см. таблицу

Гипростальконструкция

Инв.№подл. | Подпись и дата | Взам.инв.№

Формат	Зона	Поз.	Обозначение	Наименование	Кол.	Примечание
				Документация		
			1.450.3-3.2 1.2.2.2.0.0СБ	Сборочный чертеж		

Формат	Зона	Для исполнения с[1] порядковым номером	Обозначение	Кол.	Примечание
		Переменные данные			
		Сборочные единицы			
		Поз. 1	Косоур		
А4		-00; -01	1.450.3-3.2 1.2.2.2.1.0	1	
		-02; -03	-01	1	
		-04; -05	-02	1	
		-06; -07	-03	1	
		-08; -09	-04	1	
		-10; -11	-05	1	
		-12; -13	-06	1	
		-14; -15	-07	1	

1.2.2.2.0.0

Утв.	Кашкинов	[signature]	22.01.84	Марш лестничный МЛГФ60	Стадия	Лист	Листов
Н.контр.	Чиркова	[signature]	22.01.84		Р	1	6
Рук.пр.	Ефимов	[signature]	22.01.84		Строспецлегконструкция		
Провер.	Агапова	[signature]	22.01.84				
Разраб.	Лукьяненко	[signature]	22.01.84				

Копировал Тарасова Формат А4

Формат	Зона	Для исполнения с[1] порядковым номером	Обозначение	Кол.	Примечание
		Поз. 1	Косоур		
А4		-16; -17	1.450.3-3.2 1.2.2.2.1.0 -08	1	
		-18; -19	-09	1	
		-20; -21	-10	1	
		-22; -23	-11	1	
		-24; -25	-12	1	
		-26; -27	-13	1	
		-28; -29	-14	1	
		-30; -31	-15	1	
		-32; -33	-16	1	
		-34; -35	-17	1	
		-36; -37	-18	1	
		-38; -39	-19	1	
		Поз. 2	Косоур		
А4		-00; -01	1.450.3-3.2 1.2.2.2.2.0	1	
		-02; -03	-01	1	
		-04; -05	-02	1	
		-06; -07	-03	1	
		-08; -09	-04	1	
		-10; -11	-05	1	

Взам.инв.№ | Подп. и дата | Инв.№ подл.

1.450.3-3.2 1.2.2.2.0.0 Лист 2

Копировал Тарасова Формат А4

Формат	Зона	Для исполнения с порядковым номером	Обозначение	Кол.	Примечание
			Поз. 2 Косоур		
А4		-12; -13	1.450.3-3.2 1.2.2.2.2.0-06	1	
		-14; -15	-07	1	
		-16; -17	-08	1	
		-18; -19	-09	1	
		-20; -21	-10	1	
		-22; -23	-11	1	
		-24; -25	-12	1	
		-26; -27	-13	1	
		-28; -29	-14	1	
		-30; -31	-15	1	
		-32; -33	-16	1	
		-34; -35	-17	1	
		-36; -37	-18	1	
		-38; -39	-19	1	
			Детали		
			Поз. 3 Уголок опорный		
А4		-00; -02; -04; -06; -08;			
		-10; -12; -14; -16; -18	1.450.3-3.2 1.2.1.1.0.2	1	

Инв. № подл. | Подп. и дата | Взам. инв. №

Формат	Зона	Для исполнения с порядковым номером	Обозначение	Кол.	Примечание
			Поз. 3 Уголок опорный		
А4		-01; -03; -05; -07; -09; -11;			
		-13; -15; -17; -19	1.450.3-3.2 1.2.1.1.0.2-01	1	
		-20; -22; -24; -26; -28;			
		-30; -32; -34; -36; -38	-03	1	
		-21; -23; -25; -27; -29;			
		-31; -33; -35; -37; -39	-04	1	
			Поз. 4 Ступень		
А4		-00	1.450.3-3.2 1.2.1.2.0.1	1	
		-01	-01	1	
		-20	-03	1	
		-21	-04	1	
		-02	1.450.3-3.2 1.2.1.2.0.1	3	
		-03	-01	3	
		-22	-03	3	
		-23	-04	3	
		-04	1.450.3-3.2 1.2.1.2.0.1	5	
		-05	-01	5	
		-24	-03	5	
		-25	-04	5	

Инв. № подл. | Подп. и дата | Взам. инв. №

Формат	Зона	Для исполнения с 1 порядковым номером	Обозначение	Кол.	Примечание
		Поз. 4	Ступень		
А4		-06	1.450.3-3.2 1.2.1.2.0.1	7	
		-07	-01	7	
		-26	-03	7	
		-27	-04	7	
		-08	1.450.3-3.2 1.2.1.2.0.1	9	
		-09	-01	9	
		-28	-03	9	
		-29	-04	9	
		-10	1.450.3-3.2 1.2.1.2.0.1	11	
		-11	-01	11	
		-30	-03	11	
		-31	-04	11	
		-12	1.450.3-3.2 1.2.1.2.0.1	13	
		-13	-01	13	
		-32	-03	13	
		-33	-04	13	
		-14	1.450.3-3.2 1.2.1.2.0.1	15	
		-15	-01	15	
		-34	-03	15	
		-35	-04	15	
		-16	1.450.3-3.2 1.2.1.2.0.1	17	

Формат	Зона	Для исполнения с 1 порядковым номером	Обозначение	Кол.	Примечание
		Поз. 4	Ступень		
А4		-17	1.450.3-3.2 1.2.1.2.0.1 - 01	17	
		-36	-03	17	
		-37	-04	17	
		-18	1.450.3-3.2 1.2.1.2.04	19	
		-19	-01	19	
		-38	-03	19	
		-39	-04	19	

[1] Основное исполнение, не имеющее порядкового номера, обозначено „00".

Инв.№ подл. | Подп. и дата | Взам.инв.№

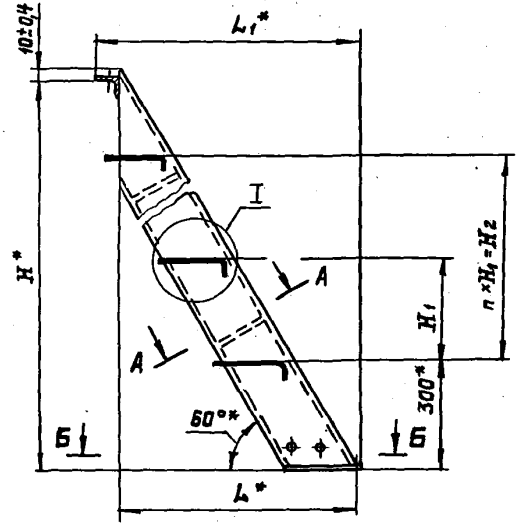

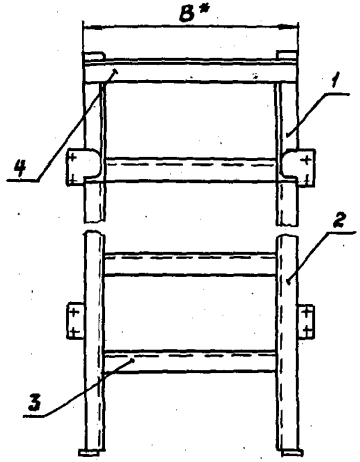

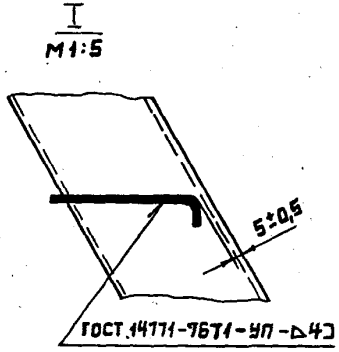

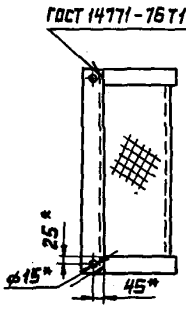

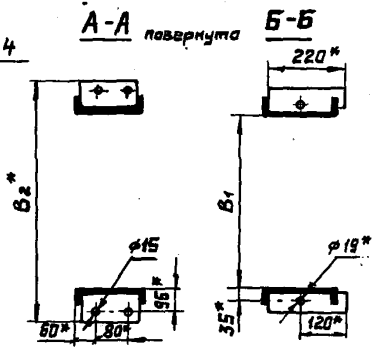

1. *Размеры для справок
2. Неуказанные предельные отклонения размеров по ГОСТ 23120-78.
3. Покрытие: Грунтовка ГФ-021 ТУ6-10-1642-77, V 6/1 (для исполнений -00...19), ГФ-017 ОСТ6-10-428-79, V. 6/1 (для исполнений -20...-39), эмаль ПФ-133, серая, ГОСТ 926-63, V. 6/1, два слоя.
4. Маркировку выполнять по ГОСТ 23120-78

Таблицу исполнений см. на листе 2

				1.450.3-3.2 1.2.2.2.0.0 СБ			
				Марш лестничный МЛГФ 60 Сборочный чертеж	Стадия	Масса	Масштаб
					Р	См. табл.	1:10
Утв.	Кашкинов				Лист 1	Листов 2	
Н.контр.	Пономарев						
Рук.пр.	Ефимов						
Пров.	Агапова				Гипроспецлегконструкция		
Разраб.	Маркелова						

Инв. № подл. | Подпись и дата | Взам. инв. №

Размеры в мм

Обозначение	Марка	Обозначение	Марка	H^*	H_1	H_2	B^*	B_1	B_2^*	L^*	L_1^*	n	Масса, кг
1.450.3-3.2 1.2.2.2.0.0	МЛГФ60-6.6	1.450.3-3.2 1.2.2.2.0.0-20	МЛГФ60-6.6С	600	—	—	628	500	—	349	442		24,5
		-21	МЛГФ60-6.8С				828	700					27,8
-01	МЛГФ60-6.8	-22	МЛГФ60-12.6С	1200	300	600	628	500	730	696	789	2	54,7
-02	МЛГФ60-12.6	-23	МЛГФ60-12.8С				828	700	930				61,1
-03	МЛГФ60-12.8	-24	МЛГФ60-18.6С	1800		1200	628	500	730	1042	1135	4	83,2
-04	МЛГФ60-18.6	-25	МЛГФ60-18.8С				828	700	930				92,9
-05	МЛГФ60-18.8	-26	МЛГФ60-24.6С	2400		1800	628	500	750	1389	1482	6	112,1
-06	МЛГФ60-24.6	-27	МЛГФ60-24.8С				828	700	930				125,1
-07	МЛГФ60-24.8	-28	МЛГФ60-30.6С	3000		2400	628	500	730	1735	1828	8	141,6
-08	МЛГФ60-30.6	-29	МЛГФ60-30.8С				828	700	930				158,0
-09	МЛГФ60-30.8	-30	МЛГФ60-36.6С	3600		3000	628	500	730	2081	2174	10	171,0
-10	МЛГФ60-36.6	-31	МЛГФ60-36.8С				828	700	930				190,4
-11	МЛГФ60-36.8	-32	МЛГФ60-42.6С	4200		3600	628	500	730	2428	2521	12	200,3
-12	МЛГФ60-42.6	-33	МЛГФ60-42.8С				828	700	930				222,5
-13	МЛГФ60-42.8	-34	МЛГФ60-48.6С	4800		4200	628	500	730	2774	2867	14	229,3
-14	МЛГФ60-48.6	-35	МЛГФ60-48.8С				828	700	930				2556
-15	МЛГФ60-48.8	-36	МЛГФ60-54.6С	5400		4800	628	500	730	3121	3214	16	258,6
-16	МЛГФ60-54.6	-37	МЛГФ60-54.8С				828	700	930				288,2
-17	МЛГФ60-54.8	-38	МЛГФ60-60.6С	6000		5400	628	500	730	3467	3560	18	297,7
-18	МЛГФ60-60.6	-39	МЛГФ60-60.8С				828	700	930				320,7
-19	МЛГФ60-60.8												

Формат	Зона	Поз.	Обозначение	Наименование	Кол.	Примечание
				Документация		
А3			1.450.3-3.2 1.2.2.2.1.0 СБ	Сборочный чертеж		

Формат	Зона	Для исполнения 1 с порядковым номером	Обозначение	Кол.	Примечание
		Переменные	данные		
		Детали			
		Поз. 1	Ребро		
А4		-01;-02	1.450.3-3.2 1.2.1.1.1.1	2	
		-11;-12	-01	2	
		-03	1.450.3-3.2 1.2.1.1.1.1	3	
		-13	-01	3	
		-04	1.450.3-3.2 1.2.1.1.1.1	4	
		-14	-01	4	
		-05	1.450.3-3.2 1.2.1.1.1.1	5	
		-15	-01	5	
		-06	1.450.3-3.2 1.2.1.1.1.1	6	

				1.450.3-3.2 1.2.2.2.1.0			
Утв.	Кашкинов	[signature]	28.02.84	Косоур	Стадия	Лист	Листов
Н. контр.	Пономаренко	[signature]	28.02.84		Р	1	3
Рук. пр.	Ефимов	[signature]	28.02.84		Гипроспецлегконструкция		
Провер.	Агапова	[signature]	28.02.84				
Разраб.	Хрисанова	[signature]	24.02.84				

Взам. инв. № | Подп. и дата | Инв. № подл.

Копировал Тарасова Формат А4

Формат	Зона	Для исполнения 1 с порядковым номером	Обозначение	Кол.	Примечание
		Поз. 1	Ребро		
А4		-16	1.450.3-3.2 1.2.1.1.1.1-01	6	
		-07	1.450.3-3.2 1.2.1.1.1.1	7	
		-17	-01	7	
		-08	1.450.3-3.2 1.2.1.1.1.1	8	
		-18	-01	8	
		-09	1.450.3-3.2 1.2.1.1.1.1	9	
		-19	-01	9	
		Поз. 2	Планка опорная		
А4		-00...-09	1.450.3-3.2 1.2.2.2.1.1	1	
		-10...-19	-01	1	
		Поз. 3	Косоур		
А3		-00	1.450.3-3.2 1.2.2.2.1.2	1	
		-01	-01	1	
		-02	-02	1	
		-03	-03	1	
		-04	-04	1	
		-05	-05	1	
		-06	-06	1	
		-07	-07	1	
		-08	-08	1	
		-09	-09	1	

Взам. инв. № | Подп. и дата | Инв. № подл.

1.450.3-3.2 1.2.2.2.1.0			Лист 2

Копировал Тарасова Формат А4

Формат	Зона	Для исполнения 1 и порядковый номер	Обозначение	Кол.	Примечание
		Поз.3	Косоур		
А3		-10	1.450.3-3.2 1.2.2.2.1.2-10	1	
		-11	-11	1	
		-12	-12	1	
		-13	-13	1	
		-14	-14	1	
		-15	-15	1	
		-16	-16	1	
		-17	-17	1	
		-18	-18	1	
		-19	-19	1	

[1] Основное исполнение, не имеющее порядкового номера, обозначено „00."

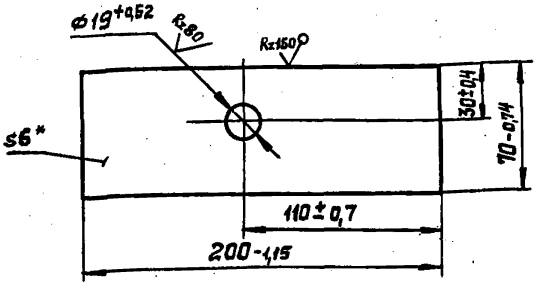

Обозначение	Материал
1.450.3-3.2 1.2.2.2.1.1	Лист Б-ПН-6 ГОСТ 19903-74 / В Ст3кп2 ГОСТ 14637-79
-01	Лист Б-ПН-6 ГОСТ 19903-74 / В Ст3кп ГОСТ 14637-79

*Размер для справок

Инв.№ подл. | Подпись и дата | Взам.инв.№

Н.контр.	Пономарева		28.02.91
Рук.пр.	Ефимов		23.02.91
Перев.	Агапова		23.02.91
Разраб.	Хрисанова		01.03.91

1.450.3-3.2 1.2.2.2.1.1

Планка опорная

Стадия	Масса	Масштаб
Р	0,65	1:2
Лист	Листов 1	

См. таблицу

Гипростальконструкция

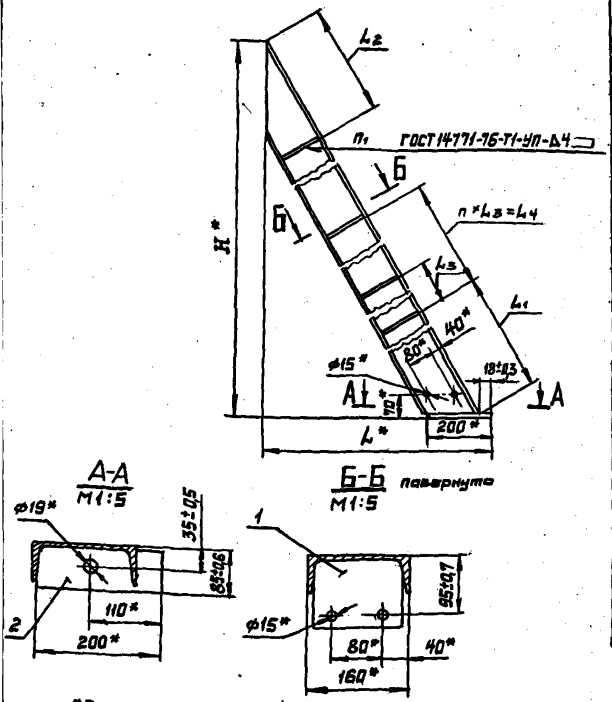

1. *Размеры для справок.
2. Неуказанные предельные отклонения размеров — по ГОСТ 23120-78.

Размеры в мм

Обозначение	H*	L*	L1	L2	L3	L4	n	n1	Масса, кг
1.450.3-3.2 1.2.2.2.1.0	610	367	—	—	—	—	—	1	7,94
-01	1210	714	916		—	—	—	3	18,71
-02	1810	1060			—	—	—	3	28,65
-03	2410	1407				700	1	4	38,80
-04	3010	1753				1400	2	5	49,23
-05	3610	2099	1096	339	700	2100	3	6	59,52
-06	4210	2446				2800	4	7	69,95
-07	4810	2792				3500	5	8	80,24
-08	5410	3139				4200	6	9	90,52
-09	6010	3485				4900	7	10	100,81
-10	610	367	—	—	—	—	—	1	7,94
-11	1210	714	916		—	—	—	3	18,71
-12	1810	1060			—	—	—	3	28,65
-13	2410	1407				700	1	4	38,80
-14	3010	1753				1400	2	5	49,23
-15	3610	2099	1096	339	700	2100	3	6	59,52
-16	4210	2446				2800	4	7	69,95
-17	4810	2792				3500	5	8	80,24
-18	5410	3139				4200	6	9	90,52
-19	6010	3485				4900	7	10	100,81

Утв.	Кашкинов	[signature]	28.02.87
Н.контр.	Пономаренко	[signature]	28.02.87
Рук. пр.	Ефимов	[signature]	27.02.87
Пров.	Агапова	[signature]	27.02.87
Разраб.	Хрисанова	[signature]	27.02.87

1.450.3-3.2 1.2.2.2.1.0 СБ

Косоур

Сборочный чертеж

Стадия	Масса	Масштаб
Р	См. табл.	1:10

Лист | Листов 1

Гипроспецпетконструкция

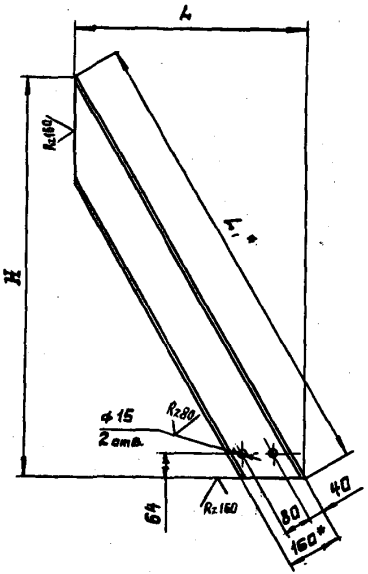

Размеры в мм

Обозначение	H	L	L*	Материал	Масса, кг
1.450.3-3.2 1.2.2.2.1.2	604±0,9	349±0,7	698	Швеллер 16 ГОСТ 8240-72 / В Ст3кп2 ГОСТ 535-79	7,29
-01	1204±1,2	696±1,0	1391		17,08
-02	1804±1,5	1042±1,2	2083		27,02
-03	2404±1,7	1389±1,3	2776		36,68
-04	3004±2,0	1735±1,5	3469		46,62
-05	3604±2,2	2081±1,7	4162		56,42
-06	4204±2,5	2428±1,7	4855		66,36
-07	4804±2,5	2774±2,0	5548		76,16
-08	5404±2,7	3121±2,0	6240		85,95
-09	6004±2,7	3467±2,2	6933		95,75
-10	604±0,9	349±0,7	693	Швеллер 16 ГОСТ 8240-72 / В Ст3сп5 ГОСТ 535-79	7,29
-11	1204±1,2	696±1,0	1391		17,08
-12	1804±1,5	1042±1,2	2083		27,02
-13	2404±1,7	1389±1,3	2776		36,68
-14	3004±2,0	1735±1,5	3469		46,62
-15	3604±2,2	2081±1,7	4162		56,42
-16	4204±2,5	2428±1,7	4855		66,36
-17	4804±2,5	2774±2,0	5548		76,16
-18	5404±2,7	3121±2,0	6240		85,95
-19	6004±2,7	3467±2,7	6933		95,75

1. * Размер для справок.

2. Неуказанные предельные отклонения размеров-но ГОСТ 23120-78.

				1.450.3-3.2 1.2.2.2.1.2			
				Косоур	Стадия	Масса	Масштаб
					Р	См. табл.	—
Н.контр.	Пономаренко	[signature]	27.02.87		Лист	Листов 1	
Рук.пр.	Ефимов	[signature]	27.02.87				
Пров.	Агапова	[signature]	27.02.87	См. таблицу	Гипроспецлегконструкция		
Разраб.	Хрисанова	[signature]	27.02.87				

Формат	Зона	Поз.	Обозначение	Наименование	Кол.	Примечание
				Документация		
А3			1.450.3-3.2 1.2.2.2.2 0 СБ	Сборочный чертеж		

Формат	Зона	Для исполнения с порядковым номером	Обозначение		Примечание
		Переменные данные			
			Детали		
			Поз. 1 Ребро		
А4		-01; -02	1.450.3-3.2 1.2.1.1.1.1	2	
		-11; -12	-01	2	
		-03	1.450.3-3.2 1.2.1.1.1.1	3	
		-13	-01	3	
		-04	1.450.3-3.2 1.2.1.1.1.1	4	
		-14	-01	4	
		-05	1.450.3-3.2 1.2.1.1.1.1	5	
		-15	-01	5	
		-06	1.450.3-3.2 1.2.1.1.1.1	6	
		-16	-01	6	
		-07	1.450.3-3.2 1.2.1.1.1.1	7	
		-17	-01	7	
		-08	1.450.3-3.2 1.2.1.1.1.1	8	
		-18	-01	8	

1.450.3-3.2 1.2.2.2.2.0

Утв.	Кашкинов	[signature]	28.02.84
Н.контр.	Чиркова	[signature]	28.02.84
Рук.пр.	Ефимов	[signature]	27.02.84
Пров.	Агапова	[signature]	27.02.84
Разраб.	Лукьяненко	[signature]	28.02.84

Косоур

Стадия	Лист	Листов
Р	1	2

Гипроспецпетконструкция

Взам. инв. №

Подпись и дата

Инв. № подл.

Формат	Зона	Для исполнения с порядковым номером	Обозначение	Кол.	Примечание
		Поз. 1 Ребро			
А4		-09	1.450.3-3.2 1.2.1.1.1.1	9	
		-19	-01	9	
		Поз. 2	Планка опорная		
А4		-00...-09	1.450.3-3.2 1.2.2.2.1.1	1	
		-10...-19	-01	1	
		Поз. 3	Косоур		
А3		-00	1.450.3-3.2 1.2.2.2.2.1	1	
		-01	-01	1	
		-02	-02	1	
		-03	-03	1	
		-04	-04	1	
		-05	-05	1	
		-06	-06	1	
		-07	-07	1	
		-08	-08	1	
		-09	-09	1	
		-10	-10	1	
		-11	-11	1	
		-12	-12	1	
		-13	-13	1	
		-14	-14	1	
		-15	-15	1	
		-16	-16	1	
		-17	-17	1	
		-18	-18	1	
		-19	-19	1	

1.450.3-3.2 1.2.2.2.2.0

Лист 2

Взам. инв. №

Подпись и дата

Инв. № подл.

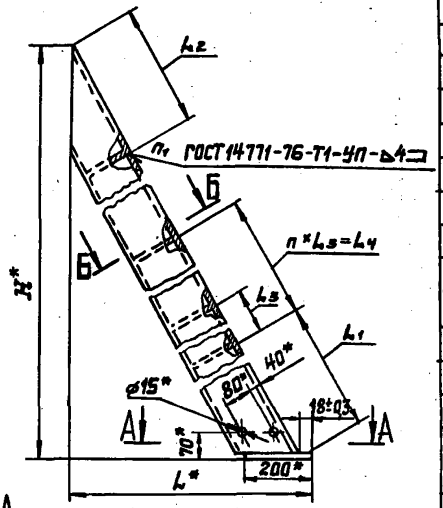

А-А
М1:5

Б-Б повернуто
М1:5

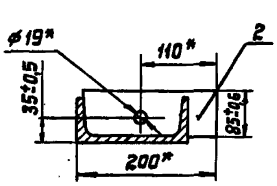

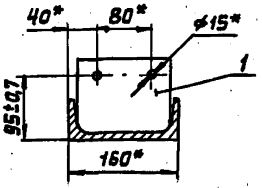

1. *Размеры для справок.
2. Неуказанные предельные отклонения размеров - по ГОСТ 23120-78.

Размеры в мм

Обозначение	H*	L*	l1	l2	l3	l4	n	n1	Масса, кг
1.450.3-3.2 1.2.2.2.0	610	367	—	—	—	—	—	1	7,94
-01	1210	714	916		—	—	—	3	18,71
-02	1810	1060			—	—	—		28,65
-03	2410	1407				700	1	4	38,80
-04	3010	1453				1400	2	5	49,23
-05	3610	2099	1096	339	700	2100	3	6	59,52
-06	4210	2446				2800	4	7	69,95
-07	4810	2792				3500	5	8	80,24
-08	5410	3139				4200	6	9	90,52
-09	6010	3485				4900	7	10	100,63
-10	610	367	—	—	—	—	—	1	7,94
-11	1210	714	916		—	—	—	3	18,67
-12	1810	1060			—	—	—		28,61
-13	2410	1407				700	1	4	38,74
-14	3010	1753				1400	2	5	49,15
-15	3610	2099	1096	339	700	2100	3	6	59,42
-16	4210	2446				2800	4	7	69,83
-17	4810	2792				3500	5	8	80,10
-18	5410	3139				4200	6	9	90,36
-19	6010	3485				4900	7	10	100,63

Нтб.	Кашкинов			
Н.контр	Пономаренко			
Рук.пр.	Ефимов			
Пров.	Агапова			
Разраб	Хрипанова			

1.450.3-3.2. 1.2.2.2.0СБ

Косоур

Сборочный чертеж

Стадия	Масса	Масштаб
Р		1:10
Лист	Листов 1	

Гипростальконструкция

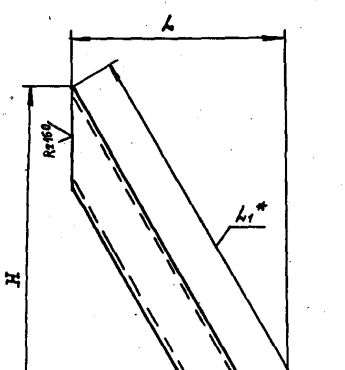

Размеры в мм

Обозначение	H	L	L1*	Материал	Масса, кг
1.450.3-3.2 1.2.2.2.2.1	604±0,9	349±0,7	698	Швеллер 16 ГОСТ 8240-72 / В Ст3кп2 ГОСТ 535-79	7,29
-01	1204±1,2	696±1,0	1391		17,08
-02	1804±1,5	1042±1,2	2083		27,02
-03	2404±1,7	1389±1,3	2776		36,68
-04	3004±2,0	1735±1,5	3469		46,62
-05	3604±2,2	2081±1,7	4162		56,42
-06	4204±2,5	2428±1,7	4855		66,36
-07	4804±2,5	2774±2,0	5548		76,16
-08	5404±2,7	3121±2,0	6240		85,95
-09	6004±2,7	3467±2,2	6933		95,75
-10	604±0,9	349±0,7	698	Швеллер 16 ГОСТ 8240-72 / В Ст3сп5 ГОСТ 535-79	7,29
-11	1204±1,2	696±1,0	1391		17,08
-12	1804±1,5	1042±1,2	2083		27,02
-13	2404±1,7	1389±1,3	2776		36,68
-14	3004±2,0	1735±1,5	3469		46,62
-15	3604±2,2	2081±1,7	4162		56,42
-16	4204±2,5	2428±1,7	4855		66,36
-17	4804±2,5	2774±2,0	5548		76,16
-18	5404±2,7	3121±2,0	6240		85,95
-19	6004±2,7	3467±2,2	6933		95,75

1.* Размер для справок.

2. Неуказанные предельные отклонения размеров по ГОСТ 23120-78.

				1.450.3-3.2 1.2.2.2.2.1			
				Косоур	Стадия	Масса	Масштаб
					Р	См. табл.	1:10
Н.контр.	Пономаренко	[signature]	22.02.87				
Рук.пр.	Ефимов	[signature]	22.02.87				
Пров.	Агапова	[signature]	22.02.87	См. таблицу	Гипроспецсконструкция		
Разраб.	Хрисанова	[signature]	22.02.87				

Инв. № подл. | Подпись и дата | Взам. инв. №

Формат	Зона	Поз.	Обозначение	Наименование	Кол.	Примечание
				Документация		
А3			1.450.3-3.2 1.2.2.3.0.0 СБ	Сборочный чертеж		

Формат	Зона	Для исполнения 1 с порядковым номером	Обозначение	Кол.	Примечание
		Переменные	данные		
		Сборочные	единицы		
		Поз. 1	Ступень		
А4		-00	1.450.3-3.2 1.2.1.3.3.0	1	
		-01	-01	1	
		-20	-03	1	
		-21	-04	1	
		-02	1.450.3-3.2 1.2.1.3.3.0	3	
		-03	-01	3	
		-22	-03	3	
		-23	-04	3	
		-04	1.450.3-3.2 1.2.1.3.3.0	5	

1.450.3-3.2 1.2.2.3.0.0

Утв.	Кошкинов	[signature]	26.02.81	Марш лестничный МЛГРВ 60	Стадия	Лист	Листов
Н. контр.	Пономаренко	[signature]	28.02.81		Р	1	6
Рук. пр.	Ефимов	[signature]	28.02.81		Строспецлегконструкция		
Провер.	Авдова	[signature]	28.02.81				
Разраб.	Кисонова	[signature]	28.02.81				

Копировал Тарасова Формат А4

Формат	Зона	Для исполнения 1 с порядковым номером	Обозначение	Кол.	Примечание
		Поз. 1	Ступень		102
А4		-05	1.450.3-3.2 1.2.1.3.3.0-01	5	
		-24	-03	5	
		-25	-04	5	
		-06	1.450.3-3.2 1.2.1.3.3.0	7	
		-07	-01	7	
		-26	-03	7	
		-27	-04	7	
		-08	1.450.3-3.2 1.2.1.3.3.0	9	
		-09	-01	9	
		-28	-03	9	
		-29	-04	9	
		-10	1.450.3-3.2 1.2.1.3.3.0	11	
		-11	-01	11	
		-30	-03	11	
		-31	-04	11	
		-12	1.450.3-3.2 1.2.1.3.3.0	13	
		-13	-01	13	
		-32	-03	13	
		-33	-04	13	
		-14	1.450.3-3.2 1.2.1.3.3.0	15	
		-15	-01	15	
		-34	-03	15	
		-35	-04	15	

Взам. инв. №

Подп. и дата

Инв. № подл.

1.450.3-3.2 1.2.2.3.0.0

Лист 2

Формат	Зона	Для исполнения[1] с порядковым номером	Обозначение	Кол.	Примечание
			Поз.1 Ступень		
А4		-16	1.450.3-3.2 1.21.3.3.0	17	
		-17	-01	17	
		-36	-03	17	
		-37	-04	17	
		-18	1.450.3-3.2 1.21.3.3.0	19	
		-19	-01	19	
		-38	-03	19	
		-39	-04	19	
			Поз.2 Косоур		
А4		-00; -01;	1.450.3-3.2 1.2.2.3.1.0	1	
		-02; -03	-01	1	
		-04; -05	-02	1	
		-06; -07	-03	1	
		-08; -09	-04	1	
		-10; -11	-05	1	
		-12; -13	-06	1	
		-14; -14	-07	1	
		-16; -17	-08	1	
		-18; -19	-09	1	
		-20; -21	-10	1	
		-22; -23	-11	1	
		-24; -25	-12	1	

Инв.№подл. | Подп. и дата | Взам.инв.№ | Инв.№дубл. | Подп. и дата

1.450.3-3.2 1.2.2.3.0.0 Лист 3

Копировал Тарасова Формат А4

Формат	Зона	Для исполнения с[1] порядковым номером	Обозначение	Кол.	Примечание
			Поз.2 Косоур		
А4		-26; -27	1.450.3-3.2 1.2.2.3.1.0 -13	1	
		-28; -29	-14	1	
		-30; -31	-15	1	
		-32; -33	-16	1	
		-34; -35	-17	1	
		-36; -37	-18	1	
		-38; -39	-19	1	
			Поз.3 Косоур		
А4		-00; -01	1.450.3-3.2 1.2.2.3.2.0	1	
		-02; -03	-01	1	
		-04; -05	-02	1	
		-06; -07	-03	1	
		-08; -09	-04	1	
		-10; -11	-05	1	
		-12; -13	-06	1	
		-14; -15	-07	1	
		-16; -17	-08	1	
		-18; -19	-09	1	
		-20; -21	-10	1	
		-22; -23	-11	1	
		-24; -25	-12	1	
		-26; -27	-13	1	

Инв.№подл. | Подп. и дата | Взам.инв.№ | Инв.№дубл. | Подп. и дата

1.450.3-3.2 1.2.2.3.0.0 Лист 4

Формат	Зона	Для исполнения[1] с порядковым номером	Обозначение	Кол.	Примечание
		Поз. 3	Косоур		
А4		-28; -29	1450.3-3.2 1.2.2.3.2.0-14	1	
		-30; -31	-15	1	
		-32; -33	-16	1	
		-34; -35	-17	1	
		-36; -37	-18	1	
		-38; -39	-19	1	
			Детали		
		Поз. 4 Уголок	опорный		
		-00; -02; -04; -06; -08;			
		-10; -12; -14; -16; -18	1450.3-3.2 1.2.2.1.0.2	1	
		-01; -03; -05; -07; -09; -11;			
		-13; -15 -17; -19	-01	1	
		-20; -22; -24; -26; -28; -30;			
		-32; -34; -36; -38	-03	1	
		-21; -23; -25; -27; -29; -31;			
		-33; -35; -37; -39	-04	1	

Формат	Зона	Для исполнения с[1] порядковым номером	Обозначение	Кол.	Примечание
		Поз. 5	Распорки		104
		Уголок Б-40×40×3 ГОСТ 8509-72			
		ВСт3кп2	ГОСТ 535-79		
			L = 640 В 7		
Б4		-14	1450.3-3.2 1.2.2.3.0.2	7	
		-16	1450.3-3.2 1.2.2.3.0.2	8	
		-18	1450.3-3.2 1.2.2.3.0.2	9	
			L = 840 В 7		
Б4		-15	1450.3-3.2 1.2.2.3.0.2-01	7	
		-17	1450.3-3.2 1.2.2.3.0.2-01	8	
		-19	1450.3-3.2 1.2.2.3.0.2-01	9	
		Уголок Б-40×40×3 ГОСТ 8509-72			
		ВСт3сп5	ГОСТ 535-79		
			L = 640 В 7		
Б4		-34	1450.3-3.2 1.2.2.3.0.2-02	7	
		-36	1450.3-3.2 1.2.2.3.0.2-02	8	
		-38	1450.3-3.2 1.2.2.3.0.2-02	9	
			L = 840 В 7		
		-35	1450.3-3.2 1.2.2.3.0.2-03	7	
		-37	1450.3-3.2 1.2.2.3.0.2-03	8	
		-39	1450.3-3.2 1.2.2.3.0.2-03	9	

[1] Основное исполнение, не имеющее порядкового номера, обозначено „00".

Инв.№ подл. | Подп. и дата | Взам. инв.№

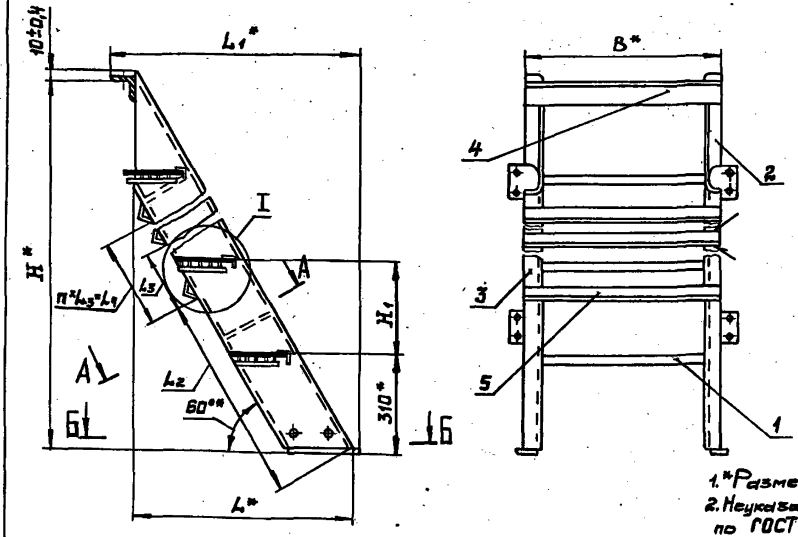

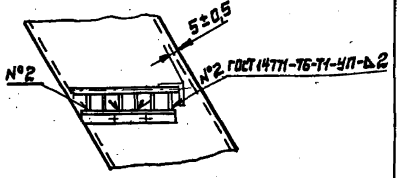

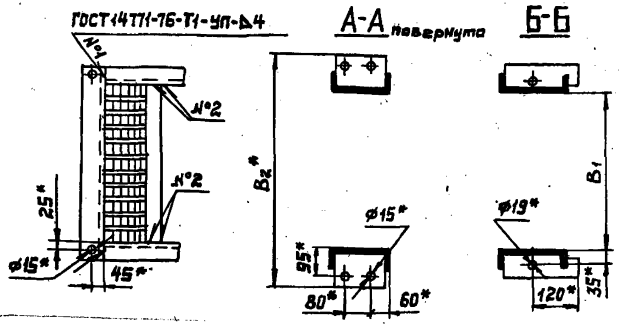

1.*Размеры для справок.

2. Неуказанные предельные отклонения размеров по ГОСТ 23120-78.

3. Покрытие: Грунтовка ГФ-021 ТУ6-10-1642-77, V.6/1 (для исполнений -00...-19) или ГФ-017 ОСТ6-10-428-79, V.6/1 (для исполнений -20...-39); эмаль ПФ-133, серая, ГОСТ 926-63, V.6/1, два слоя.

4. Маркировку выполнять по ГОСТ 23120-78.

Таблицу исполнений см. на листе 2.

				1.450.3-3.2 1.2.2.3.0.0СБ		
Изм.	Кол.уч.	Лист	№ док.	Подп.	Дата	
Утв.	Кашкинов			Марш лестничный МЛГРВ 60 Сборочный чертеж	Стадия	Масса	Масштаб
Н.контр.	Пономарёв				Р	См. табл.	1:10
Рук.пр.	Ефимов				Лист 1	Листов 2	
Пров.	Агапова				Гипроспецлегконструкция		
Разраб.	Маркелова						

Инв.№ подл. | Подпись и дата | Взам.инв.№

Размеры в мм

Обозначение	Марка	Обозначение	Марка	H*	H1	B	B1	B2	L*	L1*	L2	L3	L4	n	Масса, кг
1.450.3-3.2 1.2.2.3.00	МЛГРВ60-6.6	1.450.3-3.2 1.2.2.3.00-20	МЛГРВ60-6.6С	600	—	840	500	—	348	438	—	—	—	—	24,9
-01	МЛГРВ60-6.8	-21	МЛГРВ60-6.8С		—	840	700	—			—	—	—	—	27,2
-02	МЛГРВ60-12.6	-22	МЛГРВ60-12.6С	1200	300	640	500	750	696	786	—	—	—	—	55,6
-03	МЛГРВ60-12.8	-23	МЛГРВ60-12.8С			840	700	950			—	—	—	—	59,8
-04	МЛГРВ60-18.6	-24	МЛГРВ60-18.6С	1800		640	500	750	1042	1132	—	—	—	—	83,8
-05	МЛГРВ60-18.8	-25	МЛГРВ60-18.8С			840	700	950			—	—	—	—	89,8
-06	МЛГРВ60-24.6	-26	МЛГРВ60-24.6С	2400		640	500	750	1389	1479	—	—	—	—	113,2
-07	МЛГРВ60-24.8	-27	МЛГРВ60-24.8С			840	700	950			—	—	—	—	121,2
-08	МЛГРВ60-30.6	-28	МЛГРВ60-30.6С	3000		640	500	750	1735	1825	—	—	—	—	143,0
-09	МЛГРВ60-30.8	-29	МЛГРВ60-30.8С			840	700	950			—	—	—	—	152,4
-10	МЛГРВ60-36.6	-30	МЛГРВ60-36.6С	3600		640	500	750	2081	2171	—	—	—	—	172,0
-11	МЛГРВ60-36.8	-31	МЛГРВ60-36.8С			840	700	950			—	—	—	—	184,0
-12	МЛГРВ60-42.6	-32	МЛГРВ60-42.6С	4200		640	500	750	2428	2518	—	—	—	—	201,5
-13	МЛГРВ60-42.8	-33	МЛГРВ60-42.8С			840	700	950			—	—	—	—	215,0
-14	МЛГРВ60-48.6	-34	МЛГРВ60-48.6С	4800		640	500	750	2774	2864	508	692	4152	6	239,3
-15	МЛГРВ60-48.8	-35	МЛГРВ60-48.8С			840	700	950							257,2
-16	МЛГРВ60-54.6	-36	МЛГРВ60-54.6С	5400		640	500	750	3121	3211			4844	7	270,0
-17	МЛГРВ60-54.8	-37	МЛГРВ60-54.8С			840	700	950							290,0
-18	МЛГРВ60-60.6	-38	МЛГРВ60-60.6С	6000		640	500	750	3467	3557			5536	8	301,0
-19	МЛГРВ60-60.8	-39	МЛГРВ60-60.8С			840	700	950							323,0

Формат	Зона	Для исполнения с[1] порядковым номером	Обозначение	Кол	Примечание
			Поз. 3 Косоур		
А4		-11	1.450.3-3.2 1.2.2.3.1.1-11	1	
		-12	-12	1	
		-13	-13	1	
		-14	-14	1	
		-15	-15	1	
		-16	-16	1	
		-17	-17	1	
		-18	-18	1	
		-19	-19	1	
			Поз.4 Опора		
			Уголок Б-32×20×3 ГОСТ 8510-72		
			ВСт3кп2 ГОСТ 535-79		
			L=185 В7		
Б4		-00	1.450.3-3.2 1.2.2.3.1.2	1	
		-01	1.450.3-3.2 1.2.2.3.1.2	3	
		-02	1.450.3-3.2 1.2.2.3.1.2	5	
		-03	1.450.3-3.2 1.2.2.3.1.2	7	
		-04	1.450.3-3.2 1.2.2.3.1.2	9	
		-05	1.450.3-3.2 1.2.2.3.1.2	11	
		-06	1.450.3-3.2 1.2.2.3.1.2	13	
		-07	1.450.3-3.2 1.2.2.3.1.2	15	
		-08	1.450.3-3.2 1.2.2.3.1.2	17	

Формат	Зона	Для исполнения с[1] порядковым номером	Обозначение	Кол	Примечание
			Поз.4 Опора		
			Уголок Б-32×20×3 ГОСТ 8510-72		
			ВСт3кп2 ГОСТ 535-79		
			L=185 В7		
Б4		-09	1.450.3-3.2 1.2.2.3.1.2	19	
			Уголок Б-32×20×3 ГОСТ 8510-72		
			ВСт3сп5 ГОСТ 535-79		
			L=185 В7		
Б4		-10	1.450.3-3.2 1.2.2.3.1.2-01	1	
		-11	1.450.3-3.2 1.2.2.3.1.2-01	3	
		-12	1.450.3-3.2 1.2.2.3.1.2-01	5	
		-13	1.450.3-3.2 1.2.2.3.1.2-01	7	
		-14	1.450.3-3.2 1.2.2.3.1.2-01	9	
		-15	1.450.3-3.2 1.2.2.3.1.2-01	11	
		-16	1.450.3-3.2 1.2.2.3.1.2-01	13	
		-17	1.450.3-3.2 1.2.2.3.1.2-01	15	
		-18	1.450.3-3.2 1.2.2.3.1.2-01	17	
		-19	1.450.3-3.2 1.2.2.3.1.2-01	19	
		[1] Основное исполнение, не имеющее порядкового номера, обозначено „00".			

Инв.№подл. | Подп. и дата | Взам.инв.№

Формат	Зона	Поз.	Обозначение	Наименование	Кол.	Примечание
				Документация		
			1.450.3-3.2 1.2.2.3.1.0 СБ	Сборочный чертеж		

Формат	Зона	Для исполнения[1] с порядковым номером	Обозначение	Кол.	Примечание
		Переменные	данные		
		Сборочные	единицы		
		Поз.1	Ребро		
А4		-01; -02	1.450.3-3.2 1.2.2.1.1.2	2	
		-11; -12	-01	2	
		-03	1.450.3-3.2 1.2.2.1.1.2	3	
		-13	-01	3	
		-04	1.450.3-3.2 1.2.2.1.1.2	4	
		-14	-01	4	
		-05	1.450.3-3.2 1.2.2.1.1.2	5	
		-15	-01	5	
		-06	1.450.3-3.2 1.2.2.1.1.2	6	

1.450.3-3.2 1.2.2.3.1.0

Утв.	Кашкинов	[illegible]	22.02.21
Т.контр.	Пономаренко	[illegible]	22.02.21
Рук.пр.	Ефимов	[illegible]	22.02.21
Провер.	Азапова	[illegible]	22.02.21
Разраб.	Хрисанова	[illegible]	22.02.21

Косоур

Стадия	Лист	Листов
Р	1	4

Гипроспецтехконструкция

Копировал Тарасова Формат А4

Формат	Зона	Для исполнения[1] с порядковым номером	Обозначение	Кол.	Примечание
А4		-16	1.450.3-3.2 1.2.2.1.1.2-01	6	
		-07	1.450.3-3.2 1.2.2.1.1.2	7	
		-17	-01	7	
		-08	1.450.3-3.2 1.2.2.1.1.2	8	
		-18	-01	8	
		-09	1.450.3-3.2 1.2.2.1.1.2	9	
		-19	-01	9	
		Поз. 2	Планка опорная		
А4		-00...-09	1.450.3-3.2 1.2.2.1.1.3	1	
		-10...-19	-01	1	
		Поз.3	Косоур		
А4		-00	1.450.3-3.2 1.2.2.3.1.1	1	
		-01	-01	1	
		-02	-02	1	
		-03	-03	1	
		-04	-04	1	
		-05	-05	1	
		-06	-06	1	
		-07	-07	1	
		-08	-08	1	
		-09	-09	1	
		-10	-10	1	

Взам.инв.№ | Подпись и дата | Инв.№ подл.

1.450.3-3.2 1.2.2.3.1.0 Лист 2

Копировал Тарасова Формат А4

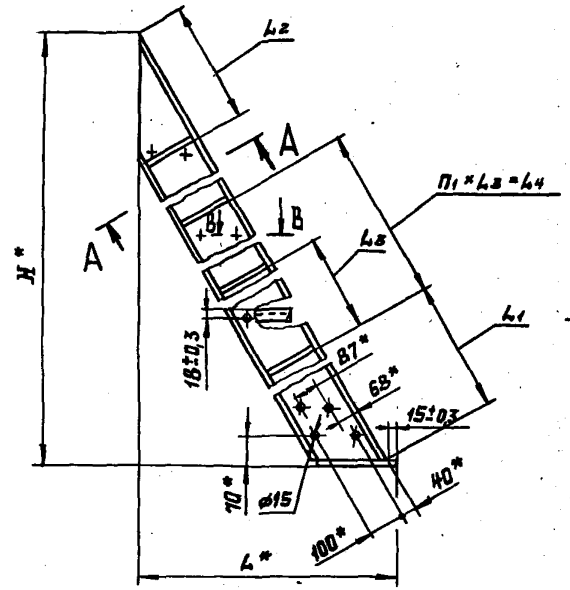

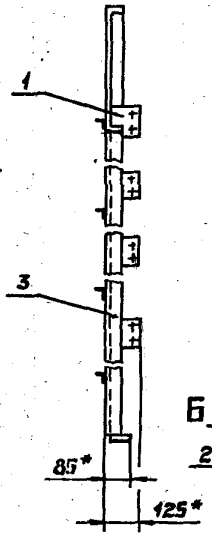

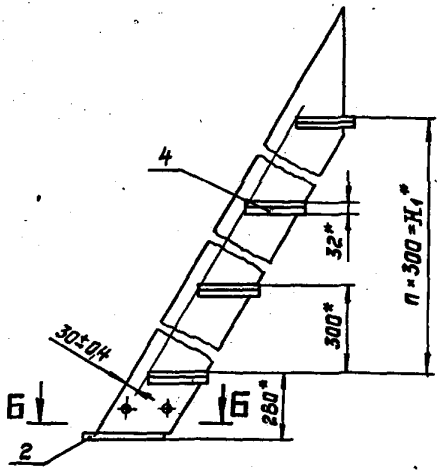

1. Сварку дет. поз. 3 и 4 допускается выполнять по ГОСТ 14776-79-Т1-УП-Д4
2.* Размеры для справок.
3. Неуказанные предельные отклонения размеров – по ГОСТ 23120-78

А–А повернуто
М1:5

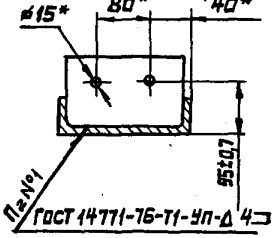

Б–Б
М1:5

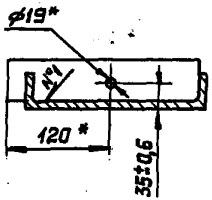

В–В
М1:1

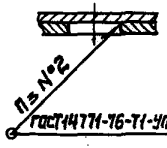

Таблицу исполнений см. на листе 2.

					1.450.3-3.2 1.2.2.3.1.0 СБ		
Изм.	Кол.уч.	Лист	№ док.	Подп.	Косоур	Стадия	Масса	Масштаб
Нач.отд.	Кашкинов			21.02.91		Р	См. табл.	1:10
Н.контр.	Пономарёнко			21.02.91	Сборочный чертеж			
Рук.пр.	Ефимов В.			21.02.91		Лист 1	Листов 2	
Гл.спец.	Агапова			21.02.91				
Разраб.	Юдин			21.02.91		Гипроспецтяжконструкция		

Инв.№ подл. | Подпись и дата | Взам. инв.№

Размеры в мм

Обозначение	H*	H1*	L*	L1	L2	L3	L4	n	n1	n2	n3	Масса, кг
1.450.3-3.2 1.2.2.3.1.0	610	—	363	—	—	—	—	—	—	1	2	12,4
-01	1210	600	711	916			—	—	2	—	3	6	25,3
-02	1810	1200	1057				—	—	4	—		10	37,0
-03	2410	1800	1404					700	6	1	4	14	49,4
-04	3010	2400	1750	1096	339	700	1400	8	2	5	18	61,7
-05	3610	3000	2096				2100	10	3	6	22	74,0
-06	4210	3600	2443				2800	12	4	7	26	86,3
-07	4810	4200	2789				3500	14	5	8	30	98,6
-08	5410	4800	3136	1103			4200	16	6	9	34	110,9
-09	6010	5400	3482				4900	18	7	10	38	123,2
-10	610	—	363	—	—	—	—	—	—	1	2	12,4
-11	1210	600	711	916			—	—	2	—	3	6	25,3
-12	1810	1200	1057				—	—	4	—		10	37,0
-13	2410	1800	1404					700	6	1	4	14	49,4
-14	3010	2400	1750				1400	8	2	5	18	61,7
-15	3610	3000	2096	1096	339	700	2100	10	3	6	22	74,0
-16	4210	3600	2443				2800	12	4	7	26	86,3
-17	4810	4200	2789				3500	14	5	8	30	98,6
-18	5410	4800	3136	1103			4200	16	6	9	34	110,9
-19	6010	5400	3482				4900	18	7	10	38	123,2

✓(✓)

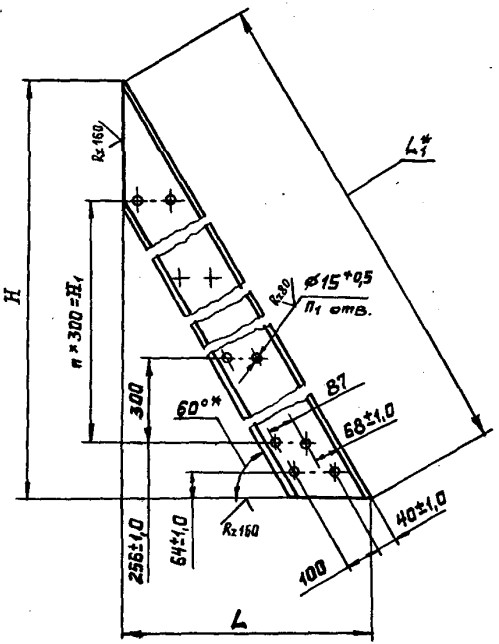

Размеры в мм

Обозначение	H	H_1	L	L_1^*	n	n_1	Материал	Масса, кг
1.450.3-3.2 1.2.2.3.1.1	604±0,9	—	348±0,7	696	—	4	Швеллер 18 ГОСТ 8240-72 В Ст3кп2 ГОСТ 535-79	7,9
-01	1204±1,2	600	696±1,0	1392	2	8		19,2
-02	1804±1,5	1200	1042±1,2	2084	4	12		30,5
-03	2404±1,7	1800	1389±1,3	2778	6	16		41,8
-04	3004±2,0	2400	1735±1,5	3470	8	20		53,0
-05	3604±2,2	3000	2081±1,7	4162	10	24		64,3
-06	4204±2,5	3600	2428±1,7	4856	12	28		75,6
-07	4804±2,5	4200	2774±2,0	5548	14	32		86,8
-08	5404±2,7	4800	3121±2,0	6242	16	36		98,1
-09	6004±2,7	5400	3467±2,2	6934	18	40		109,4
-10	604±0,9	—	348±0,7	696	—	4	Швеллер 18 ГОСТ 8240-72 В Ст3сп5 ГОСТ 535-79	7,9
-11	1204±1,2	600	696±1,0	1392	2	8		19,2
-12	1804±1,5	1200	1042±1,2	2084	4	12		30,5
-13	2404±1,7	1800	1389±1,3	2778	6	16		41,8
-14	3004±2,0	2400	1735±1,5	3470	8	20		53,0
-15	3604±2,2	3000	2081±1,7	4162	10	24		64,3
-16	4204±2,5	3600	2428±1,7	4856	12	28		75,6
-17	4804±2,5	4200	2774±2,0	5548	14	32		86,8
-18	5404±2,7	4800	3121±2,0	6242	16	36		98,1
-19	6004±2,7	5400	3467±2,2	6934	18	40		109,4

1.* Размеры для справок.
2. Неуказанные предельные отклонения размеров по ГОСТ 23120-78.

Н. контр.	Пономаренко	[подпись]	28.02.87
Рук. пр.	Ефимов	[подпись]	27.02.87
Пров.	Агапова	[подпись]	27.02.87
Разраб.	Маркелова	[подпись]	24.02.84

1.450.3-3.2 1.2.2.3.1.1

Косоур

Стадия	Масса	Масштаб
Р	См. табл.	1:10

Лист | Листов 1

Гипроспецлегконструкция

Инв. № подл. | Подпись и дата | Взам. инв. №

Формат	Зона	Поз	Обозначение	Наименование	Кол.	Примечание
				Документация		
А3			1.450.3-3.2 1.2.2.3.2.0 СБ	Сборочный чертеж		

Формат	Зона	Для исполнения 1 с порядковым номером	Обозначение	Кол.	Примечание
		Переменные данные			
		Сборочные единицы			
*		Поз.1	Ребро		
А4		-01; -02	1.450.3-3.2 1.2.2.1.1.2	2	
		-11; -12	-01	2	
		-03	1.450.3-3.2 1.2.2.1.1.2	3	
		-13	-01	3	
		-04	1.450.3-3.2 1.2.2.1.1.2	4	
		-14	-01	4	
		-05	1.450.3-3.2 1.2.2.1.1.2	5	
		-15	-01	5	
		-06	1.450.3-3.2 1.2.2.1.1.2	6	

Изм.	Кол.уч.	Лист	№ док.	Подп.	Дата
Разраб.	Кашкинов				
Пронарерил	Тарасова				
Рук. гр.	Ерунов				
Н.контр.					
Гл.спец.	Аранова				
Утв.	Арисанова				

1.450.3-3.2 1.2.2.3.2.0

Косоур

Стадия	Лист	Листов
Р	1	4

Строспецлегконструкция

Копировал Тарасова Формат А4

Формат	Зона	Для исполнения 1 с порядковым номером	Обозначение	Кол.	Примечание
А4		-16	1.450.3-3.2 1.2.2.1.1.2 -01	6	
		-07	1.450.3-3.2 1.2.2.1.1.2	7	
		-17	-01	7	
		-08	1.450.3-3.2 1.2.2.1.1.2	8	
		-18	-01	8	
		-09	1.450.3-3.2 1.2.2.1.1.2	9	
		-19	-01	9	
		Поз.2	Планка опорная		
А4		-00...-09	1.450.3-3.2 1.2.2.1.1.3	1	
		-10...-19	-01	1	
		Поз.3	Косоур		
А4		-00	1.450.3-3.2 1.2.2.3.1.1	1	
		-01	-01	1	
		-02	-02	1	
		-03	-03	1	
		-04	-04	1	
		-05	-05	1	
		-06	-06	1	
		-07	-07	1	
		-08	-08	1	
		-09	-09	1	
		-10	-10	1	

Инв.№ подл. | Подп. и дата | Взам.инв.№

1.450.3-3.2 1.2.2.3.2.0 Лист 2

Копировал Тарасова Формат А4

Формат	Зона	Для исполнения с 1 порядковым номером	Обозначение	Кол.	Примечание
		Поз. 3	Косоур		
А4		-11	1.450.3-3.2 1.2.2.3.1.1-11		
		-12	-12		
		-13	-13		
		-14	-14		
		-15	-15		
		-16	-16		
		-17	-17		
		-18	-18		
		-19	-19		
		Поз. 4	Опора		
		Уголок Б-32×20×3 ГОСТ 8510-72			
		ВСт3кп2 ГОСТ 535-79			
			L = 185 В7		
Б4		-00	1.450.3-3.2 1.2.2.3.2.2	1	
		-01	1.450.3-3.2 1.2.2.3.2.2	3	
		-02	1.450.3-3.2 1.2.2.3.2.2	5	
		-03	1.450.3-3.2 1.2.2.3.2.2	7	
		-04	1.450.3-3.2 1.2.2.3.2.2	9	
		-05	1.450.3-3.2 1.2.2.3.2.2	11	
		-06	1.450.3-3.2 1.2.2.3.2.2	13	
		-07	1.450.3-3.2 1.2.2.3.2.2	15	
		-08	1.450.3-3.2 1.2.2.3.2.2	17	

Инв.№ подл. | Подп. и дата | Взам.инв.№

Формат	Зона	Для исполнения с 1 порядковым номером	Обозначение	Кол.	Примечание
		Поз. 4	Опора		
		Уголок Б-32×20×3 ГОСТ 8510-72			
		ВСт3кп2 ГОСТ 535-79			
			L = 185 В7		
Б4		-09	1.450.3-3.2 1.2.2.3.2.2	19	
		Уголок Б-32×20×3 ГОСТ 8510-72			
		ВСт3сп5 ГОСТ 535-79			
			L = 185 В7		
Б4		-10	1.450.3-3.2 1.2.2.3.2.2-01	1	
		-11	1.450.3-3.2 1.2.2.3.2.2-01	3	
		-12	1.450.3-3.2 1.2.2.3.2.2-01	5	
		-13	1.450.3-3.2 1.2.2.3.2.2-01	7	
		-14	1.450.3-3.2 1.2.2.3.2.2-01	9	
		-15	1.450.3-3.2 1.2.2.3.2.2-01	11	
		-16	1.450.3-3.2 1.2.2.3.2.2-01	13	
		-17	1.450.3-3.2 1.2.2.3.2.2-01	15	
		-18	1.450.3-3.2 1.2.2.3.2.2-01	17	
		-19	1.450.3-3.2 1.2.2.3.2.2-01	19	

[1] Основное исполнение, не имеющее порядкового номера, обозначено "00".

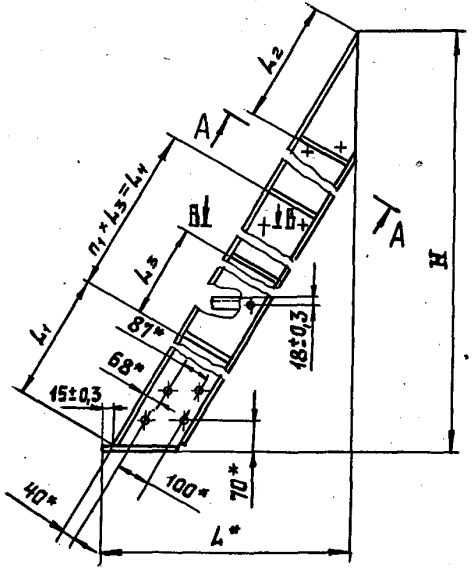

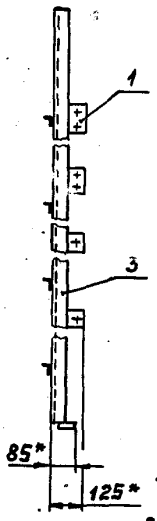

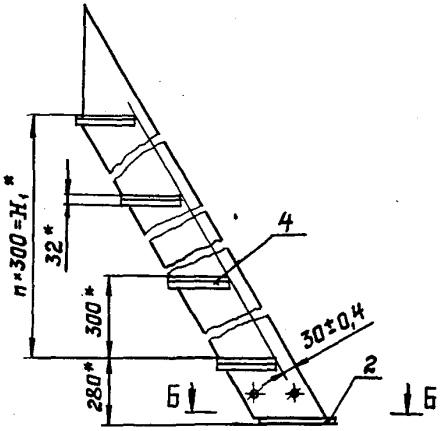

1. Сварку дет. поз. 3 и 4 допускается выполнять по ГОСТ 14776-79-Т1-УП-Δ4
2. *Размеры для справок.
3. Неуказанные предельные отклонения размеров - по ГОСТ 23120-78.

Таблицу исполнения см. лист 2.

А-А повернуто
М1:5

Б-Б
М1:5

В-В
М1:1

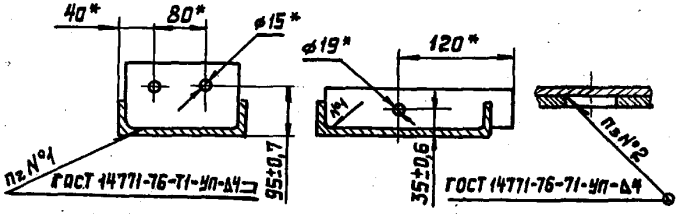

Утв.	Кашкинов			1.450.3-3,2 1.2.2.3.2.0 СБ
Н.контр.	Пономаренко			Косоур — Сборочный чертеж
Рук.пр.	Ефимов			Стадия: Р; Масса: см. табл.; Масштаб: 1:10
Пров.	Агалеева			Лист 1; Листов 2
Разраб.	Юдин			Гипроспецгазнефтеконструкция

Размеры в мм

Обозначение	H*	H_1*	L*	L_1	L_2	L_3	L_4	n	n_1	n_2	n_3	Масса, кг
1.450.3-3.2 1.2.2.3.2.0	610	—	363	—	—	—	—	—	—	1	2	19,0
-01	1210	600	711	916		—	—	2	—	3	6	21,9
-02	1810	1200	1057			—	—	4	—		10	33,6
-03	2410	1800	1404				700	6	1	4	14	45,9
-04	3010	2400	1750	1096	339		1400	8	2	5	18	58,3
-05	3610	3000	2096				2400	10	3	6	22	70,5
-06	4210	3600	2443			700	2800	12	4	7	26	82,9
-07	4810	4200	2789				3500	14	5	8	30	95,2
-08	5410	4800	3136	1103			4200	16	6	9	34	107,5
-09	6010	5400	3482				4900	18	7	10	38	119,8
-10	610	—	363	—	—	—	—	—	—	1	2	9,0
-11	1210	600	711	916		—	—	2	—	3	6	21,9
-12	1810	1200	1057			—	—	4	—		10	33,6
-13	2410	1800	1404				700	6	1	4	14	45,9
-14	3010	2400	1750	1096			1400	8	2	5	18	58,3
-15	3610	3000	2096		339	700	2100	10	3	6	22	70,5
-16	4210	3600	2443				2800	12	4	7	26	82,9
-17	4810	4200	2789				3500	14	5	8	30	95,2
-18	5410	4800	3136	1103			4200	16	6	9	34	107,5
-19	6010	5400	3482				4900	18	7	10	38	119,8

Инв. № подл. | Подп. и дата | Взам. инв. №

V (V)

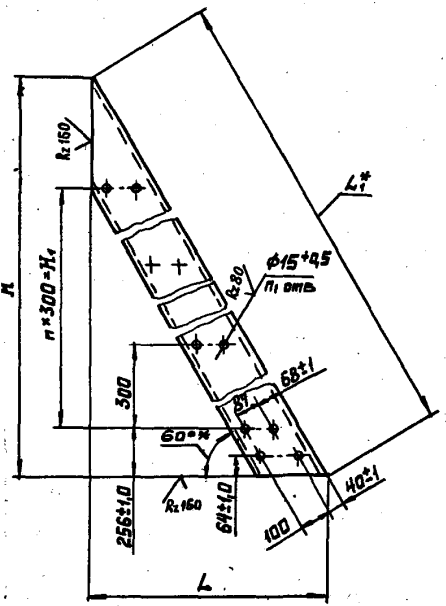

Размеры в мм

Обозначение	H	H_1	L	L_1^*	n	n_1	Материал	Масса, кг
1.450.3-3.2 1.2.2.3.2.1	604±0,9	—	348±0,7	696	—	4		8,0
-01	1204±1,2	600	696±1,0	1392	2	8		19,3
-02	1804±1,5	1200	1042±1,2	2084	4	12		30,5
-03	2404±1,7	1800	1389±1,3	2778	6	16	Швеллер	41,8
-04	3004±2,0	2400	1735±1,5	3470	8	20	18 ГОСТ 8240-72	53,0
-05	3604±2,2	3000	2081±1,7	4162	10	24	В Ст3кп2 ГОСТ 535-79	64,3
-06	4204±2,5	3600	2428±1,7	4856	12	28		75,6
-07	4804±2,5	4200	2774±2,0	5548	14	32		86,8
-08	5404±2,7	4800	3121±2,0	6242	16	36		98,1
-09	6004±2,7	5400	3467±2,2	6934	18	40		109,4
-10	604±0,9	—	348±0,7	696	—	4		8,0
-11	1204±1,2	600	696±1,0	1392	2	8		19,3
-12	1804±1,5	1200	1042±1,2	2084	4	12		30,5
-13	2404±1,7	1800	1389±1,3	2778	6	16	Швеллер	41,8
-14	3004±2,0	2400	1735±1,5	3470	8	20	18 ГОСТ 8240-72	53,0
-15	3604±2,2	3000	2081±1,7	4162	10	24	В Ст3сп5 ГОСТ 535-79	64,3
-16	4204±2,5	3600	2428±1,7	4856	12	28		75,6
-17	4804±2,5	4200	2774±2,0	5548	14	32		86,8
-18	5404±2,7	4800	3121±2,0	6242	16	36		98,1
-19	6004±2,7	5400	3467±2,2	6934	18	40		109,4

1.* Размеры для справок.

2. Неуказанные предельные отклонения размеров по ГОСТ 23120-78.

				1.450.3-3.2 1.2.2.3.2.1			
				Косоур	Стадия	Масса	Масштаб
					Р	См. табл.	1:10
Н.контр.	Пономарева		17.02.11		Лист 1	Листов 1	
Рук.пр.	Ефимов		17.02.11				
Пров.	Агапова		17.02.11	См. таблицу	Спецэлектромонтаж		
Разраб.	Маркелова		17.02.11				

Формат	Зона	Поз.	Обозначение	Наименование	Кол.	Примечание
				Документация		
А3			1.450.3-3.2 1.2.2.4.0.0СБ	Сборочный чертеж		

Формат	Зона	Для исполнения с порядковым номером	Обозначение	Кол.	Примечание
		Переменные	данные		
		Сборочные	единицы		
		Поз.1	Косоур		
А4		-00;-01	1.450.3-3.2 1.2.2.4.1.0	1	
		-02;-03	-01	1	
		-04;-05	-02	1	
		-06;-07	-03	1	
		-08;-09	-04	1	
		-10;-11	-05	1	
		-12;-13	-06	1	
		-14;-15	-07	1	
		-16;-17	-08	1	

1.450.3-3.2 1.2.2.1.0.0

Утв.	Кашкинов	[signature]	27.02.84	Марш лестничный МЛГРБ 60	Стадия	Лист	Листов
Н.контр.	Пономаренко	[signature]	22.02.84		Р	1	6
Рук.пр.	Ефимов	[signature]	22.02.84		Гипроспецлегконструкция		
Провер.	Авапова	[signature]	22.02.84				
Разраб.	Хрисанова	[signature]	22.02.84				

Инв.№ подл. | Подп. и дата | Взам.инв.№

Копировал Тарасова Формат А4

Формат	Зона	Для исполнения с порядковым номером	Обозначение	Кол.	Примечание
		Поз.1	Косоур		117
А3		-18;-19	1.450.3-3.2 1.2.2.4.1.0-09	1	
		Поз.2	Косоур		
А3		-00;-01	1.450.3-3.2 1.2.2.4.1.0	1	
		-02;-03	-01	1	
		-04;-05	-02	1	
		-06;-07	-03	1	
		-08;-09	-04	1	
		-10;-11	-05	1	
		-12;-13	-06	1	
		-14;-15	-07	1	
		-16;-17	-08	1	
		-18;-19	-09	1	
			Детали		
		Поз.3	Уголок опорный		
А4		-00;-02;-04;-06;-08;-10;			
		-12;-14;-16;-18	1.450.3-3.2 1.2.1.4.0.1	1	
		-01;-03;-05;-07;-09;			
		-11;-13;-15;-17;-19	-01	1	
		-20;-22;-24;-26;-28;-30;			
		-32;-34;-36;-38	-03	1	

1.450.3-3.2 1.2.2.4.0.0 Лист 2

Инв.№ подл. | Подп. и дата | Взам.инв.№

Копировал Тарасова Формат А4

Формат	Зона	Для исполнения с порядковым номером	Обозначение	Кол.	Примечание
		Поз. 3	Уголок опорный		
А4		-21; -23; -25; -29; -31			
		-33; -35; -37; -39	1.450.3-3.2 1.2.14.0.1-04	1	
		Поз. 4	Связь		
		Уголок Б-40×40×3 ГОСТ 8509-72			
		ВСт3кп2	ГОСТ 535-79		
			L=640 В7		
Б4		-14	1.450.3-3.2 1.2.2.4.0.1	7	
		-16	1.450.3-3.2 1.2.2.4.0.1	8	
		-18	1.450.3-3.2 1.2.2.4.0.1	9	
			L=840 В7		
Б4		-15	1.450.3-3.2 1.2.2.4.0.1-01	7	
		-17	1.450.3-3.2 1.2.2.4.0.1-01	8	
		-19	1.450.3-3.2 1.2.2.4.0.1-01	9	
		Уголок Б-40×40×3 ГОСТ 8509-72			
		ВСт3сп5	ГОСТ 535-79		
			L=640 В7		
Б4		-34	1.450.3-3.2 1.2.2.4.0.1-02	7	
		-36	1.450.3-3.2 1.2.2.4.0.1-02	8	
		-38	1.450.3-3.2 1.2.2.4.0.1-02	9	
			L=840 В7		
		-35	1.450.3-3.2 1.2.2.4.0.1-03	7	
		-37	1.450.3-3.2 1.2.2.4.0.1-03	8	
		-39	1.450.3-3.2 1.2.2.1.0.1-03	9	

Копировал Тарасова Формат А4

Инв.№подл. | Подп. и дата | Взам.инв.№

Формат	Зона	Для исполнения с порядковым номером	Обозначение	Кол.	Примечание
		Стандартные изделия			118
		Поз. 5 Болт М12×30.58.019 ГОСТ 7798-70			
		-00; -01; -20; -21		4	
		-02; -03; -22; -23		12	
		-04; -05; -24; -25		20	
		-06; -07; -26; -27		28	
		-08; -09; -28; -29		36	
		-10; -11; -30; -31		44	
		-12; -13; -32; -33		52	
		-14; -15; -34; -35		60	
		-16; -17; -36; -37		68	
		-18; -19; -38; -39		76	
		Поз. 6 Гайка М12.5.019 ГОСТ 5915-70			
		-00; -01; -20; -21		4	
		-02; -03; -24; -23		12	
		-04; -05; -24; -25		20	
		-06; -07; -26; -27		28	
		-08; -09; -28; -29		36	
		-10; -11; -30; -31		44	
		-12; -13; -32; -33		52	
		-14; -15; -34; -35		60	
		-16; -17; -36; -37		68	

Копировал Тарасова Формат А4

Формат	Зона	Для исполнения с порядковым номером	Обозначение	Поз.	Примечание
			Поз.6 Гайка М12.5.019 ГОСТ 5915-70		
		-18; -19; -38; -39		76	
			Поз.7 Шайба 12.65Г.019 ГОСТ 6402-70		
		-00; -01; -20; -21		4	
		-02; -03; -22; -23		12	
		-04; -05; -24; -25		20	
		-06; -07; -26; -27		28	
		-08; -09; -28; -29		36	
		-10; -11; -30; -31		44	
		-12; -13; -32; -33		52	
		-14; -15; -34; -35		60	
		-16; -17; -36; -37		68	
		-18; -19; -38; -39		76	
			Поз.8 Шайба 12.01.019 ГОСТ 11371-78		
		-00; -01; -20; -21		4	
		-02; -03; -22; -23		12	
		-04; -05; -24; -25		20	
		-06; -07; -26; -27		28	
		-08; -09; -28; -29		36	
		-10; -10; -30; -31		44	
		-12; -13; -32; -33		52	
		-14; -15; -34; -35		60	
		-18; -19; -38; -39		68	

Инв.№подл. | Подп. и дата | Взам.инв.№

Формат	Зона	Для исполнения с порядковым номером	Обозначение	Поз.	Примечание
			Прочие изделия		
			Поз.9 Ступень ТУ36-2044-77		
		-00; -20	СР-1	1	
		-01; -21	СР-2	1	
		-02; -22	СР-1	3	
		-03; -23	СР-2	3	
		-04; -24	СР-1	5	
		-05; -25	СР-2	5	
		-06; -26	СР-1	7	
		-07; -27	СР-2	7	
		-08; -28	СР-1	9	
		-09; -29	СР-2	9	
		-10; -30	СР-1	11	
		-11; -31	СР-2	11	
		-12; -32	СР-1	13	
		-13; -33	СР-2	13	
		-14; -34	СР-1	15	
		-15; -35	СР-2	15	
		-16; -36	СР-1	17	
		-17; -37	СР-2	17	
		-18; -38	СР-1	19	
		-19; -39	СР-2	19	

Инв.№подл. | Подп. и дата | Взам.инв.№

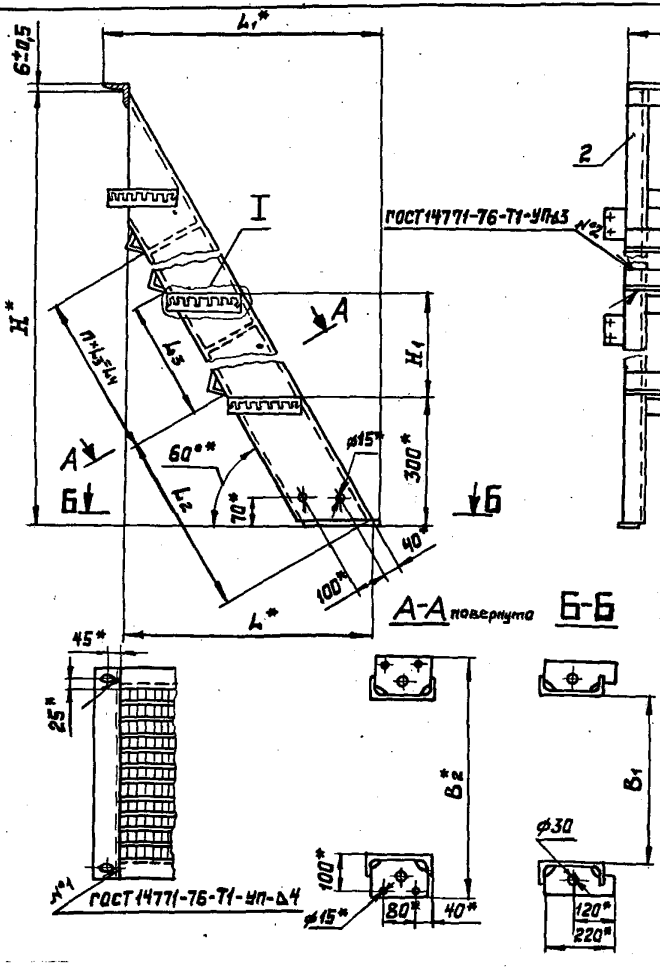

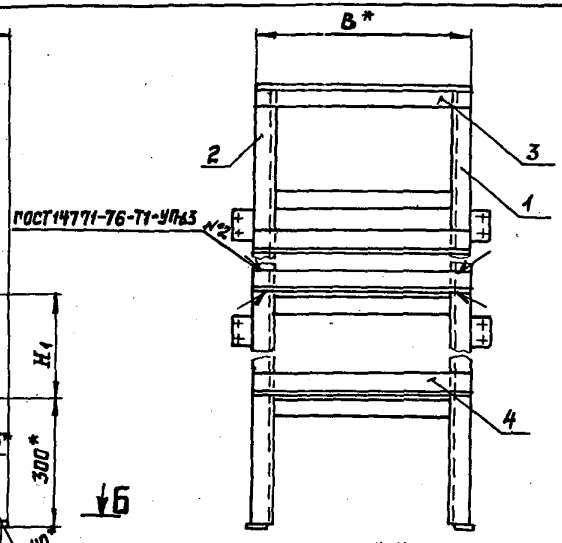

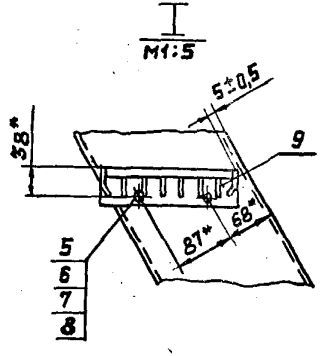

1.* Размеры для справок.
2. Неуказанные предельные отклонения размеров по ГОСТ 23120-78.
3. Покрытие: Грунтовка ГФ-021ТУ6-10-1642-77, V.6/1 (для исполнений -00...-19) или ГФ-017 ОСТ6-10-428-79, V.6/1 (для исполнений -20...-39), эмаль ПФ-133, серая, ГОСТ 926-63, V.6/1, два слоя.
4. Маркировку выполнять по ГОСТ 23120-78.

Таблицу исполнений см. на листе 2.

				1.450.3-3.2 1.2.2.4.0.0СБ			
				Марш лестничный МЛГРБ 60 Сборочный чертеж	Стадия	Масса	Масштаб
					Р	См. табл.	1:10
Утв.	Кашкинов		27.02.87		Лист 1	Листов 2	
Н.контр.	Панамарева		27.02.87				
Рук.пр.	Ефимов		27.02.87				
Пров.	Агапова		27.02.87		Гипроспецпетконструкция		
Разраб.	Маркелова		24.02.87				

Инв.№ подл. | Подпись и дата | Взам.инв.№

Размеры в мм

Обозначение	Марка	Обозначение	Марка	H*	H1	B	B1	B2	L*	L1	L2	L3	L4	n	Масса, кг
1.450.3-3.2 1.2.2.4.0.0	МЛГРБ60-6.6	1.450.3-3.2 1.2.2.4.0.0-20	МЛГРБ60-6.6С	600	—	640	500	—	346	436	—	—	—	—	250
-01	МЛГРБ60-6.8	-21	МЛГРБ60-6.8С		—	840	700	—			—	—	—	—	27,5
-02	МЛГРБ60-12.6	-22	МЛГРБ60-12.6С	1200		640	500	750	692	782	—	—	—	—	56,9
-03	МЛГРБ60-12.8	-23	МЛГРБ60-12.8С			840	700	950			—	—	—	—	61,6
-04	МЛГРБ60-18.6	-24	МЛГРБ60-18.6С	1800		640	500	750	1039	1129	—	—	—	—	86,4
-05	МЛГРБ60-18.8	-25	МЛГРБ60-18.8С			840	700	950			—	—	—	—	93,2
-06	МЛГРБ60-24.6	-26	МЛГРБ60-24.6С	2400		640	500	750	1385	1475	—	—	—	—	117,0
-07	МЛГРБ60-24.8	-27	МЛГРБ60-24.8С			840	700	950			—	—	—	—	126,0
-08	МЛГРБ60-30.6	-28	МЛГРБ60-30.6С	3000	300	640	500	750	1732	1822	—	—	—	—	147,6
-09	МЛГРБ60-30.8	-29	МЛГРБ60-30.8С			840	700	950			—	—	—	—	159,0
-10	МЛГРБ60-36.6	-30	МЛГРБ60-36.6С	3600		640	500	750	2077	2167	—	—	—	—	180,3
-11	МЛГРБ60-36.8	-31	МЛГРБ60-36.8С			840	700	950			—	—	—	—	191,9
-12	МЛГРБ60-42.6	-32	МЛГРБ60-42.6С	4200		640	500	750	2423	2513	—	—	—	—	208,1
-13	МЛГРБ60-42.8	-33	МЛГРБ60-42.8С			840	700	950			—	—	—	—	224,9
-14	МЛГРБ60-48.6	-34	МЛГРБ60-48.6С	4800		640	500	750	2770	2860			4152	6	247,0
-15	МЛГРБ60-48.8	-35	МЛГРБ60-48.8С			840	700	950							266,2
-16	МЛГРБ60-54.6	-36	МЛГРБ60-54.6С	5400		640	500	750	3116	3206	508	692	4844	7	279,0
-17	МЛГРБ60-54.8	-37	МЛГРБ60-54.8С			840	700	950							303,2
-18	МЛГРБ60-60.6	-38	МЛГРБ60-60.6С	6000		640	500	750	3462	3552			5536	8	311,1
-19	МЛГРБ60-60.8	-39	МЛГРБ60-60.8С			840	700	950							337,6

Формат	Зона	Поз	Обозначение	Наименование	Кол.	Примечание
				Документация		
А3			1.450.3-3.2 1.2.2.4.1.0 СБ	Сборочный чертеж		

Формат	Зона	Для исполнения 1 с порядковым номером	Обозначение	Кол.	Примечание
			Детали		
		Поз. 1	Ребро		
А4		-01;-02	1.450.3-3.2 1.2.1.4.1.2	2	
		-11;-12	-01	2	
		-03	1.450.3-3.2 1.2.1.4.1.2	3	
		-13	-01	3	
		-04	1.450.3-3.2 1.2.1.4.1.2	4	
		-14	-01	4	
		-05	1.450.3-3.2 1.2.1.4.1.2	5	
		-15	-01	5	
		-06	1.450.3-3.2 1.2.1.4.1.2	6	
		-16	-01	6	

Инв.№ подл.	Подп. и дата	Взам.инв.№	1.450.3-3.2 1.2.2.4.1.0		
Гип.	Кашкаков		Косоур	Стадия	Лист	Листов
Н.контр.	Пономарева			Р	1	3
Рук.пр.	Сухина			Гипроспецлегконструкция		
Провер.	Иванова					

Формат	Зона	Для исполнения 1 с порядковым номером	Обозначение	Кол.	Примечание
		Поз.1	Ребро		
А4		-07	1.450.3-3.2 1.2.1.4.1.2	7	
		-17	-01	7	
		-08	1.450.3-3.2 1.2.1.4.1.2	8	
		-18	-01	8	
		-09	1.450.3-3.2 1.2.1.4.1.2	9	
		-19	-01	9	
		Поз. 2	Планка опорная		
А4		-00...-09	1.450.3-3.2 1.2.2.4.1.1	1	
		-10...-19	-01	1	
		Поз. 3	Косоур		
А3		-00	1.450.3-3.2 1.2.2.4.1.2	1	
		-01	-01	1	
		-02	-02	1	
		-03	-03	1	
		-04	-04	1	
		-05	-05	1	
		-06	-06	1	
		-07	-07	1	
		-08	-08	1	
		-09	-09	1	

Инв.№ подл.	Подп. и дата	Взам.инв.№	1.450.3-3.2 1.2.2.4.1.0	Лист 2

Формат	Зона	Для наименования 1 в порядковым номером	Обозначение	Кол.	
		Поз. 3	Кассур		
А3		-10	1.450.3-3.2 1.2.24.1.2-10	1	
		-11	-11	1	
		-12	-12	1	
		-13	-13	1	
		-14	-14	1	
		-15	-15	1	
		-16	-16	1	
		-17	-17	1	
		-18	-18	1	
		-19	-19	1	

1 Основное исполнение, не имеющее порядкового номера, обозначено „00".

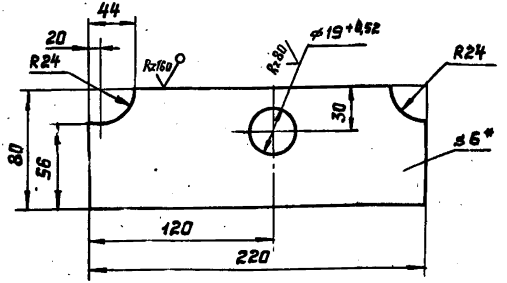

Обозначение	Материал
1.450.3-3.2 1.2.24.1.1	Лист Б-ПН-6 ГОСТ 19903-74 Вст3кп2 ГОСТ 14637-79
-01	Лист Б-ПН-6 ГОСТ 19903-74 Вст3сп5 ГОСТ 14637-79

1. * Размер для справок.
2. Неуказанные предельные отклонения размеров: валов – по B_7, остальных – по CM_7.

Инв. № подл.	Подпись и дата	Взам. инв. №	

Н. контр.	Пономаренко		21.02.79
Рук. пр.	Ефимов		21.02.79
Пров.	Агапова		11.02.79
Разраб.	Христова		21.02.79

1.450.3-3.2 1.2.24.1.1

Планка опорная

Стадия	Масса	Масштаб
Р	0,75	1:2

Лист Листов 1

См. таблицу

Гипроспецсельстройиндустрия

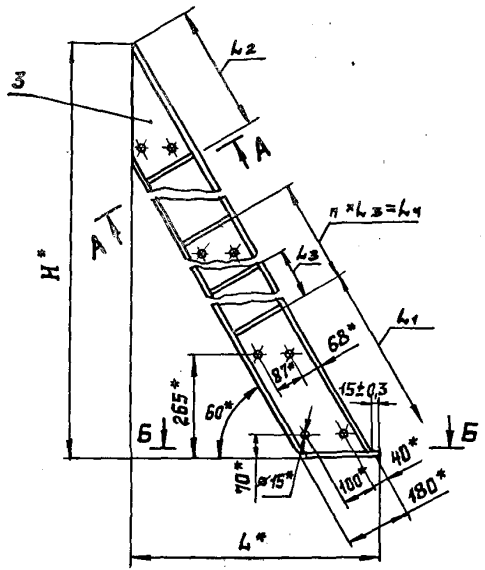

Размеры в мм

Обозначение	H*	L*	L1	L2	L3	L4	n	n1	Масса, кг
1.450.3-3.2 1.2.2.4.1.0	600	361	—	—	—	—	—	1	8,5
-01	1200	707	916		—	—	—	3	20,9
-02	1800	1054			—	—	—		32,1
-03	2400	1400				—	—	4	43,9
-04	3000	1747				1400	2	5	55,7
-05	3600	2092				2100	3	6	67,5
-06	4200	2438	1096	330	700	2800	4	7	79,4
-07	4800	2785				3500	5	8	91,2
-08	5400	3131				4200	6	9	103,0
-09	6000	3477				4900	7	10	114,8
-10	600	361	—	—	—	—	—	1	8,5
-11	1200	707	916		—	—	—	3	20,9
-12	1800	1054			—	—	—		32,1
-13	2400	1400				—	—	4	43,9
-14	3400	1747	1096	330	700	1400	2	5	55,7
-15	3600	2092				2100	3	6	67,5
-16	4200	2438				2800	4	7	79,4
-17	4800	2785				3500	5	8	91,2
-18	5400	3131				4200	6	9	103,0
-19	6000	3477				4900	7	10	114,8

1. *Размеры для справок.
2. Неуказанные предельные отклонения размеров – по ГОСТ 23120-78.

А-А
М1:5 повернута

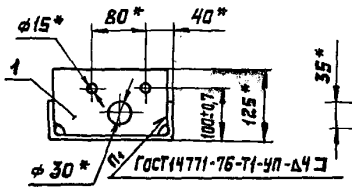

Б-Б
М1:5

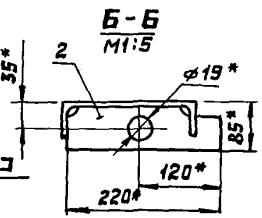

Утв.	Кашкинов		28.02
Н. контр.	Пономарева		28.02
Рук. пр.	Ефимов		27.02
Пров.	Агапова		27.02
Разраб	Меркелова		27.02

1.450.3-3.2 1.2.2.4.1.0.СБ

Косоур

Сборочный чертеж

Стадия	Масса	Масштаб
Р	См. табл.	1:10
Лист	Листов 1	

Гипроспецстальконструкция

Инв. № подл. | Подпись и дата | Взам. инв. №

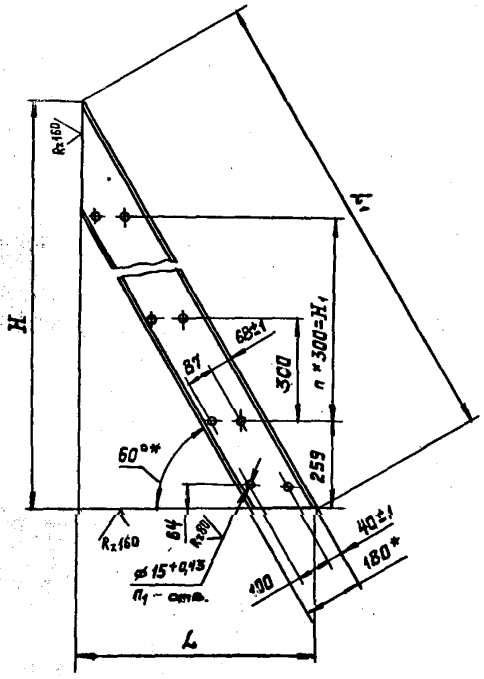

Размеры в мм

Обозначение	H	H1	L	L1	n	n1	Материал	Масса, кг
1.450.3-3.2 1.2.2.4.1.2	594±0,9	—	346±0,7	686	—	4	Швеллер 18 ГОСТ 8240-72 Вст3кп2 ГОСТ 535-79	7,72
-01	1194±1,2	600	692±1,0	1379	2	8		19,00
-02	1794±1,5	1200	1039±1,2	2072	4	12		30,27
-03	2394±1,7	1800	1385±1,3	2764	6	16		41,51
-04	2994±2,0	2400	1731±1,5	3457	8	20		52,78
-05	3594±2,2	3000	2077±1,7	4150	10	24		64,04
-06	4194±2,5	3600	2423±1,7	4843	12	28		75,32
-07	4794±2,5	4200	2770±2,0	5536	14	32		86,59
-08	5394±2,7	4800	3116±2,0	6228	16	36		97,84
-09	5994±2,7	5400	3462±2,2	6922	18	40		109,12
-10	594±0,9	—	346±0,7	686	—	4	Швеллер 18 ГОСТ 8240-72 Вст3сп4 ГОСТ 535-79	7,72
-11	1194±1,2	600	692±1,0	1379	2	8		19,00
-12	1794±1,5	1200	1039±1,2	2072	4	12		30,27
-13	2394±1,7	1800	1385±1,3	2764	6	16		41,51
-14	2994±2,0	2400	1731±1,5	3457	8	20		52,78
-15	3594±2,2	3000	2077±1,7	4150	10	24		64,04
-16	4194±2,5	3600	2423±1,7	4843	12	28		75,32
-17	4794±2,5	4200	2770±2,0	5536	14	32		86,59
-18	5394±2,7	4800	3116±2,0	6228	16	36		97,84
-19	5994±2,7	5400	3462±2,2	6922	18	40		109,12

1. *Размеры для справок.
2. Неуказанные предельные отклонения размеров по ГОСТ 23120-78.

				1.450.3-3.2 1.2.2.4.1.2		
				Косоур	Стадия: Р	Масса: См. табл.
						Масштаб: 1:10
					Лист	Листов 1
Н.контр.	Пономаренко		27.02.91			
Рук.пр.	Ефимов		27.02.91			
Пров.	Агапова		27.02.91	См. таблицу	Гипростроспецконструкция	
Разраб.	Мирсолова		28.02.91			

Формат	Зона	Поз.	Обозначение	Наименование	Кол.	Примечание
				Документация		
А3			1.450.3-3.2 1.2.4.2.0 СБ	Сборочный чертеж		

Формат	Зона	Для исполнения 1 с порядковым номером	Обозначение	Кол.	Примечание
			Детали		
		Поз.1	Ребро		
А4		-01;-02	1.450.3-3.2 1.2.1.4.1.2	2	
		-11;-12	-01	2	
		-03	1.450.3-3.2 1.2.1.4.1.2	3	
		-13	-01	3	
		-04	1.450.3-3.2 1.2.1.4.1.2	4	
		-14	-01	4	
		-05	1.450.3-3.2 1.2.1.4.1.2	5	
		-15	-01	5	
		-06	1.450.3-3.2 1.2.1.4.1.2	6	
		-16	-01	6	
		-07	1.450.3-3.2 1.2.1.4.1.2	7	
		-17	-01	7	
		-08	1.450.3-3.2 1.2.1.4.1.2	8	
		-18	-01	8	

Инв.№подл.	Подпись и дата	Взам.инв.№

Утв.	Кошкилов		
Н.контр.	Чиркова		
Рук.пр.	Ефимов		
Пров.	Агапова		
Разраб.	Лукьяненко		

1.450.3-3.2 1.2.2.4.2.0

Косоур

Стадия	Лист	Листов
Р	1	2

Гипростроспецконструкция

Формат	Зона	Для исполнения 1 с порядковым номером	Обозначение	Кол.	Примечание
		Поз.1	Ребро		
А4		-09	1.450.3-3.2 1.2.1.4.1.2	9	
		-19	-01	9	
		Поз.2	Планка опорная		
А4		-00...-09	1.450.3-3.2 1.2.2.4.1.1	1	
		-10...-19	-01	1	
		Поз.3	Косоур		
А3		-00	1.450.3-3.2 1.2.2.4.2.1	1	
		-01	-01	1	
		-02	-02	1	
		-03	-03	1	
		-04	-04	1	
		-05	-05	1	
		-06	-06	1	
		-07	-07	1	
		-08	-08	1	
		-09	-09	1	
		-10	-10	1	
		-11	-11	1	
		-12	-12	1	
		-13	-13	1	
		-14	-14	1	
		-15	-15	1	
		-16	-16	1	
		-17	-17	1	
		-18	-18	1	
		-19	-19	1	

1 Основное исполнение не имеющее порядкового номера, обозначено „00"

Инв.№подл.	Подпись и дата	Взам.инв.№

1.450.3-3.2 1.2.2.4.2.0

Лист 2

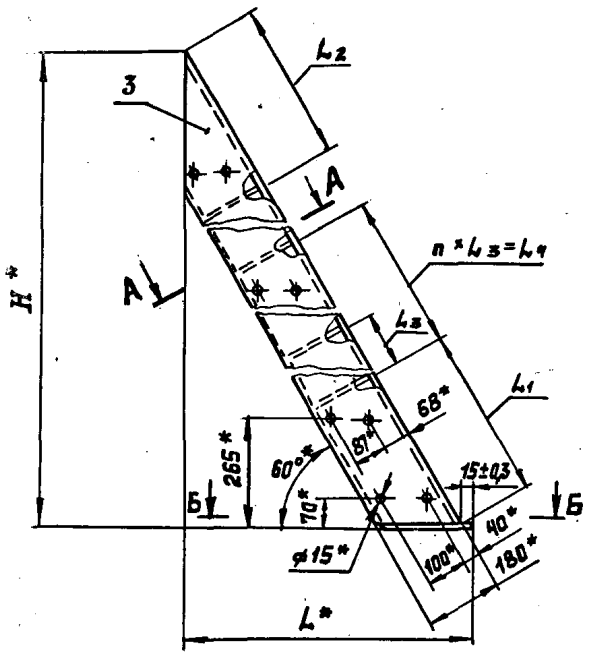

Размеры в мм

Обозначение	H*	L*	L1	L2	L3	L4	n	n1	Масса, кг
1.450.3-3.2 1.2.2.4.2.0	600	361	—	—	—	—	—	1	8,5
-01	1200	707	916		—	—	—	3	20,9
-02	1800	1054			—	—	—		32,1
-03	2400	1400				—	—	4	43,9
-04	3000	1747				1400	2	5	55,7
-05	3600	2092	1096	330	700	2100	3	6	67,5
-06	4200	2438				2800	4	7	79,4
-07	4800	2785				3500	5	8	91,2
-08	5400	3131				4200	6	9	103,0
-09	6000	3477				4900	7	10	114,8
-10	600	361	—	—	—	—	—	1	8,5
-11	1200	707	916		—	—	—	3	20,9
-12	1800	1054			—	—	—		32,1
-13	2400	1400				—	—	4	43,9
-14	3000	1747				1400	2	5	55,7
-15	3600	2092	1096	330	700	2100	3	6	67,5
-16	4200	2438				2800	4	7	79,4
-17	4800	2785				3500	5	8	91,2
-18	5400	3131				4200	6	9	103,0
-19	6000	3477				4900	7	10	114,8

1. *Размеры для справок.
2. Неуказанные предельные отклонения размеров — по ГОСТ 23120-78

А-А повернуто
М1:5

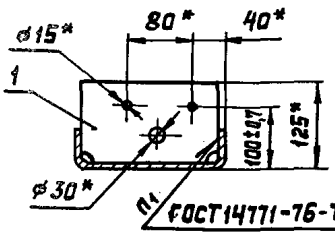

Б-Б
М1:5

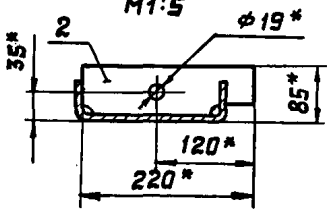

Утв.	Кашкинов	[signature]	28.02.84
Н.контр.	Пономаренко	[signature]	28.02.84
Рук.пр.	Ефимов	[signature]	27.02.84
Пров.	Агапова	[signature]	27.02.84
Разраб.	Маркелова	[signature]	24.02.84

1.450.3-3.2 1.2.2.4.2.0СБ

Косоур
Сборочный чертеж

Стадия	Масса	Масштаб
Р	См. табл.	1:10
Лист	Листов 1	

Гипроспецпегконструкция

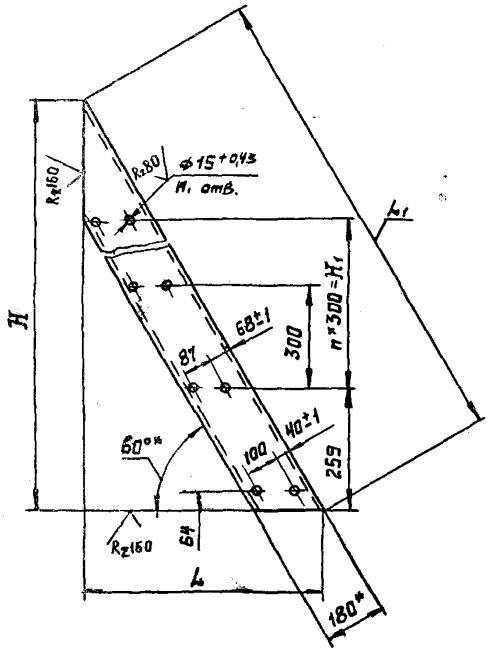

Размеры в мм

Обозначение	H	H_1	L	L_1	n	n_1	Материал	Масса, кг
1.450.3-3.2 1.2.2.4.2.1	594±0,9	—	346±0,7	686	—	4	Швеллер 18 ГОСТ 8240-72 / ВСт3кп2 ГОСТ 535-79	7,72
-01	1194±1,2	600	692±1,0	1379	2	8		19,0
-02	1794±1,5	1200	1039±1,2	2072	4	12		30,27
-03	2394±1,7	1800	1385±1,3	2764	6	16		41,51
-04	2994±2,0	2400	1731±1,5	3457	8	20		52,78
-05	3594±2,2	3000	2077±1,7	4150	10	24		64,04
-06	4194±2,5	3600	2423±1,7	4843	12	28		75,32
-07	4794±2,5	4200	2770±2,0	5536	14	32		86,59
-08	5394±2,7	4800	3116±2,0	6228	16	36		97,84
-09	5994±2,7	5400	3462±2,2	6922	18	40		109,12
-10	594±0,9	—	346±0,7	686	—	4	Швеллер 18 ГОСТ 8240-72 / ВСт3сп5 ГОСТ 535-79	7,72
-11	1194±1,2	600	692±1,0	1379	2	8		19,0
-12	1794±1,5	1200	1039±1,2	2072	4	12		30,27
-13	2394±1,7	1800	1385±1,3	2764	6	16		41,51
-14	2994±2,0	2400	1731±1,5	3457	8	20		52,78
-15	3594±2,2	3000	2077±1,7	4150	10	24		64,04
-16	4194±2,5	3600	2423±1,7	4843	12	28		75,32
-17	4794±2,5	4200	2770±2,0	5536	14	32		86,59
-18	5394±2,7	4800	3116±2,0	6228	16	36		97,84
-19	5994±2,7	5400	3462±2,2	6922	18	40		109,12

1.* Размеры для справок.

2. Неуказанные предельные отклонения размеров — по ГОСТ 23120-78.

Н.контр.	Пономаренко	[signature]	28.02.87
Рук.пр.	Ефимов	[signature]	28.02.87
Пров.	Агапова	[signature]	28.02.87
Разраб.	Маркелова	[signature]	28.02.87

1.450.3-3.2 1.2.2.4.2.1

Косоур

Стадия	Масса	Масштаб
Р	См. табл.	1:10

Лист | Листов 1

См. таблицу

Гипроспецпегконструкция

Инв. № подл. | Подпись и дата | Взам. инв. №

19031-04 .129

Формат	Зона	Поз.	Обозначение	Наименование		Примечание
				Документация		
А3			1.450.3-3.2 1.2.2.5.0.0 СБ	Сборочный чертеж		

Формат	Зона	Для исполнения 1 с порядковым номером	Обозначение		Примечание
		Переменные данные			
		Сборочные единицы			
		Поз. 1 Косоур			
А4		-00;-01	1.450.3-3.2 1.2.2.5.1.0	1	
		-02;-03	-01	1	
		-04;-05	-02	1	
		-06;-07	-03	1	
		-08;-09	-04	1	
		-10;-11	-05	1	
		-12;-13	-06	1	
		-14;-15	-07	1	
		-16;-17	-08	1	
		-18;-19	-09	1	
		-20;-21	-10	1	
		-22;-23	-11	1	
		-24;-25	-12	1	
		-26;-27	-13	1	

Утв.	Кашкинов	[signature]	28.02.84	1.450.3-3.2 1.2.2.5.0.0
Н.контр.	Чиркова	[signature]	28.02.84	Марш лестничный МЛГВ 60
Рук.пр.	Ефимов	[signature]	27.02.84	
Пров.	Агапова	[signature]	27.02.84	
Разраб.	Лукьяненко	[signature]	03.02.84	

Стадия	Лист	Листов
Р	1	4

Гипроспецэлектронструкция

Формат	Зона	Для исполнения 1 с порядковым номером	Обозначение		Примечание
		Поз. 1 Косоур			
А3		-28;-29	1.450.3-3.2 1.2.2.5.1.0 -14	1	
		-30;-31	-15	1	
		-32;-33	-16	1	
		-34;-35	-17	1	
		-36;-37	-18	1	
		-38;-39	-19	1	
		Поз. 2 Косоур			
А3		-00;-01	1.450.3-3.2 1.2.2.5.2.0	1	
		-02;-03	-01	1	
		-04;-05	-02	1	
		-06;-07	-03	1	
		-08;-09	-04	1	
		-10;-11	-05	1	
		-12;-13	-06	1	
		-14;-15	-07	1	
		-16;-17	-08	1	
		-18;-19	-09	1	
		-20;-21	-10	1	
		-22;-23	-11	1	
		-24;-25	-12	1	
		-26;-27	-13	1	
		-28;-29	-14	1	
		-30;-31	-15	1	
		-32;-33	-16	1	
		-34;-35	-17	1	
		-36;-37	-18	1	
		-38;-39	-19	1	

Взам. инв. №

Подпись и дата

Инв. № подл.

1.450.3-3.2 1.2.2.5.0.0

Лист 2

Формат	Зона	Для исполнения [1] с порядковым номером	Обозначение	Кол.	Примечание
			Детали		
		Поз. 3	Уголок опорный		
А4		-00; -02; -04; -06; -08;			
		-10; -12; -14; -16; -18	1.450.3-3.2 1.2.1.1.0.2	1	
		-01; -03; -05; -07; -09;			
		-11; -13; -15; -17; -19	-01	1	
		-20; -22; -24; -26; -28;			
		-30; -32; -34; -36; -38	-03	1	
		-21; -23; -25; -27; -29;			
		-31; -33; -35; -37; -39	-04	1	
		Поз. 4	Ступень		
А4		-00	1.450.3-3.2 1.2.1.5.0.1	2	
		-01	-01	2	
		-20	-03	2	
		-21	-04	2	
		-02	1.450.3-3.2 1.2.1.5.0.1	3	
		-03	-01	3	
		-22	-03	3	
		-23	-04	3	
		-04	1.450.3-3.2 1.2.1.5.01	5	
		-05	-01	5	
		-24	-03	5	
		-25	-04	5	
		-06	1.450.3-3.2 1.2.1.5.0.1	7	
		-07	-01	7	
		-26	-03	7	
		-27	-04	7	

Инв.№подл. | Подп. и дата | Взам.инв.№

Формат	Зона	Для исполнения [1] с порядковым номером	Обозначение	Кол.	Примечание
		Поз. 4	Ступень		
А4		-08	1.450.3-3.2 1.2.1.5.0.1	9	
		-09	-01	9	
		-28	-03	9	
		-29	-04	9	
		-10	1.450.3-3.2 1.2.1.5.0.1	11	
		-11	-01	11	
		-30	-03	11	
		-31	-04	11	
		-12	1.450.3-3.2 1.2.1.5.0.1	13	
		-13	-01	13	
		-32	-03	13	
		-33	-04	13	
		-14	1.450.3-3.2 1.2.1.5.0.1	15	
		-15	-01	15	
		-34	-03	15	
		-35	-04	15	
		-16	1.450.3-3.2 1.2.1.5.0.1	17	
		-17	-01	17	
		-36	-03	17	
		-37	-04	17	
		-18	1.450.3-3.2 1.2.1.5.0.1	19	
		-19	-01	19	
		-38	-03	19	
		-39	-04	19	

[1] Основное исполнение, не имеющее порядкового номера, обозначено „00"

Инв.№подл. | Подп. и дата | Взам.инв.№

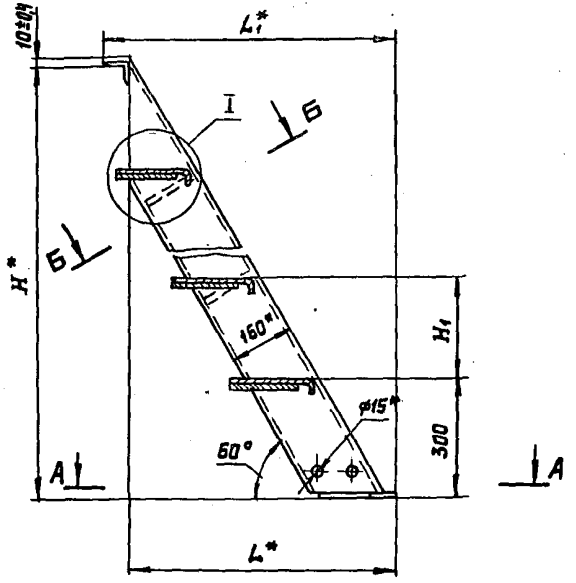

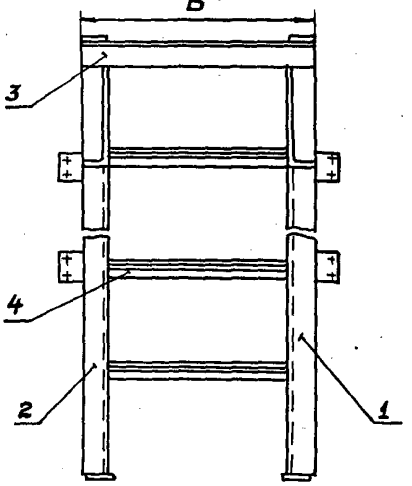

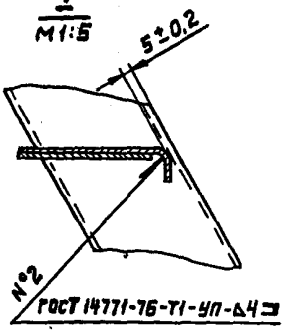

ГОСТ 14771-76-Т1-УП-Д4

Б-Б повернуто

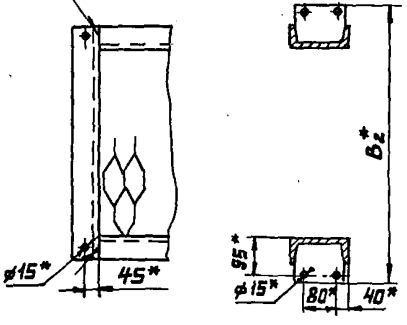

А-А

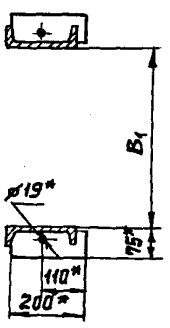

1. *Размеры для справок.
2. Неуказанные предельные отклонения размеров – по ГОСТ 23120-78.
3. Покрытие: Грунтовка ГФ-021 ТУ6-10-1642-77, V. 6/1 (для исполнений -00...-19); ГФ-017 ОСТ6-10-428-79, V. 6/1 (для исполнений -20...-39); эмаль ПФ-133, серая, ГОСТ 926-63, V. 6/1, два слоя.
4. Маркировку выполнять по ГОСТ 23120-78.

Таблицу исполнений см. на листе 2.

					1.450.3-3.2 1.2.2.5.0.0 СБ	
					Марш лестничный МЛГВ 60 Сборочный чертеж	Стадия: Р; Масса: см. табл.; Масштаб: 1:10
Утв.	Кашкинов			27.02.91		Лист 1; Листов 2
Н.контр.	Пономаренко			27.02.91		
Рук.пр.	Ефимов			27.02.91		
Пров.	Агапова			27.02.91		Гипроспецтяжконструкция
Разраб.	Маркелова			27.02.91		

Размеры в мм

Обозначение	Марка	Обозначение	Марка	H*	H_1	B*	B_1	B_2*	L*	L_1*	Масса, кг
1.450.3-3.2 1.2.2.5.00	МЛГВ60-6.6	1.450.3-3.2 1.2.2.5.00-20	МЛГВ60-6.6С	600	—	628	500	—	349	442	23,8
-01	МЛГВ60-6.8	-21	МЛГВ60-6.8С		—	828	700	—			26,5
-02	МЛГВ60-12.6	-22	МЛГВ60-12.6С	1200	300	628	500	730	696	789	52,7
-03	МЛГВ60-12.8	-23	МЛГВ60-12.8С			828	700	930			57,8
-04	МЛГВ60-18.6	-24	МЛГВ60-18.6С	1800		628	500	730	1042	1135	80,0
-05	МЛГВ60-18.8	-25	МЛГВ60-18.8С			828	700	930			87,5
-06	МЛГВ60-24.6	-26	МЛГВ60-24.6С	2400		628	500	730	1389	1482	107,7
-07	МЛГВ60-24.8	-27	МЛГВ60-24.8С			828	700	930			117,6
-08	МЛГВ60-30.6	-28	МЛГВ60-30.6С	3000		628	500	730	1735	1828	135,7
-09	МЛГВ60-30.8	-29	МЛГВ60-30.8С			828	700	930			148,1
-10	МЛГВ60-36.6	-30	МЛГВ60-36.6С	3600		628	500	730	2081	2174	163,8
-11	МЛГВ60-36.8	-31	МЛГВ60-36.8С			828	700	930			178,6
-12	МЛГВ60-42.6	-32	МЛГВ60-42.6С	4200		628	500	730	2428	2521	191,9
-13	МЛГВ60-42.8	-33	МЛГВ60-42.8С			828	700	930			209,1
-14	МЛГВ60-48.6	-34	МЛГВ60-48.6С	4800		628	500	730	2774	2867	220,0
-15	МЛГВ60-48.8	-35	МЛГВ60-48.8С			828	700	930			239,6
-16	МЛГВ60-54.6	-36	МЛГВ60-54.6С	5400		628	500	730	3121	3214	247,9
-17	МЛГВ60-54.8	-37	МЛГВ60-54.8С			828	700	930			269,9
-18	МЛГВ60-60.6	-38	МЛГВ60-60.6С	6000		628	500	730	3467	3560	275,9
-19	МЛГВ60-60.8	-39	МЛГВ60-60.8С			828	700	930			300,4

Формат	Зона	Поз	Обозначение	Наименование	Кол.	Примечание
				Документация		
А3			1.450.3-3.2 1.2.2.5.1.0 СБ	Сборочный чертеж		

Формат	Зона	Для исполнения 1 с порядковым номером	Обозначение	Кол.	Примечание
		Переменные	данные		
		Сборочные	единицы		
			Детали		
		Поз.1	Ребро		
А4		-01; -02	1.450.3-3.2 1.2.1.1.1.1	2	
		-11; -12	-01	2	
		-03	1.450.3-3.2 1.2.1.1.1.1	3	
		-13	-01	3	
		-04	1.450.3-3.2 1.2.1.1.1.1	4	
		-14	-01	4	
		-05	1.450.3-3.2 1.2.1.1.1.1	5	

Утв.	Кашкинов		28.02.84	1.450.3-3.2 1.2.2.5.1.0
Н.контр.	Пономаренко		28.02.84	Косоур
Рук.пр.	Ефимов		28.02.84	Стадия Р / Лист 1 / Листов 4
Провер.	Агапова		28.02.84	Гипроспецлегконструкция
Разраб.	Хрисанова		28.02.84	

Инв.№ подл. | Подп. и дата | Взам.инв.№

Копировал Тарасова Формат А4

Формат	Зона	Для исполнения 1 с порядковым номером	Обозначение	Кол.	Примечание
		Поз.1	Ребро		133
А4		-15	1.450.3-3.2 1.2.1.1.1.1 -01	5	
		-06	1.450.3-3.2 1.2.1.1.1.1	6	
		-16	-01	6	
		-07	1.450.3-3.2 1.2.1.1.1.1.	7	
		-17	-01	7	
		-08	1.450.3-3.2 1.2.1.1.1.1	8	
		-18	-01	8	
		-09	1.450.3-3.2 1.2.1.1.1.1	9	
		-19	-01	9	
		Поз.2	Планка опорная		
А4		-00...-09	1.450.3-3.2 1.2.2.2.1.1	1	
		-10...-19	-01	1	
		Поз.3	Косоур		
А3		-00	1.450.3-3.2 1.2.2.2.1.2	1	
		-01	-01	1	
		-02	-02	1	
		-03	-03	1	
		-04	-04	1	
		-05	-05	1	
		-06	-06	1	
		-07	-07	1	

Инв.№ подл. | Подп. и дата | Взам.инв.№

1.450.3-3.2 1.2.2.5.1.0 Лист 2

Копировал Тарасова, Формат А4

Зона	Для исполнения [1] с порядковым номером	Обозначение	Кол.	Примечание
	Поз. 3	Косоур		
	-08	1.450.3-3.2 1.2.2.2.1.2-08	1	
	-09	-09	1	
	-10	-10	1	
	-11	-11	1	
	-12	-12	1	
	-13	-13	1	
	-14	-14	1	
	-15	-15	1	
	-16	-16	1	
	-17	-17	1	
	-18	-18	1	
	-19	-19	1	
	Поз. 4	Ребро		
	Лист Б-ПН-4 ГОСТ 19903-74			
	ВСт3кп2	ГОСТ 14637-79		
		40В7 х 185 В7		
	-00	1.450.3-3.2 1.2.2.5.1.1	1	
	-01	1.450.3-3.2 1.2.2.5.1.1	3	
	-02	1.450.3-3.2 1.2.2.5.1.1	5	
	-03	1.450.3-3.2 1.2.2.5.1.1	7	
	-04	1.450.3-3.2 1.2.2.5.1.1	9	
	-05	1.450.3-3.2 1.2.2.5.1.1	11	

Формат	Зона	Для исполнения с [1] порядковым номером	Обозначение	Кол.	Примечание
		Поз. 4	Ребро		134
		Лист Б-ПН-4 ГОСТ 19903-74			
		ВСт3кп2	ГОСТ 14637-79		
			40В7 х 185 В7		
Б4		-06	1.450.3-3.2 1.2.2.5.1.1	13	
		-07	1.450.3-3.2 1.2.2.5.1.1	15	
		-08	1.450.3-3.2 1.2.2.5.1.1	17	
		-09	1.450.3-3.2 1.2.2.5.1.1	19	
		Лист Б-ПН-4 ГОСТ 19903-74			
		ВСт3сп5	ГОСТ 14637-79		
			40В7 х 185 В7		
Б4		-10	1.450.3-3.2 1.2.2.5.1.1-01	1	
		-11	1.450.3-3.2 1.2.2.5.1.1-01	3	
		-12	1.450.3-3.2 1.2.2.5.1.1-01	5	
		-13	1.450.3-3.2 1.2.2.5.1.1-01	7	
		-14	1.450.3-3.2 1.2.2.5.1.1-01	9	
		-15	1.450.3-3.2 1.2.2.5.1.1-01	11	
		-16	1.450.3-3.2 1.2.2.5.1.1-01	13	
		-17	1.450.3-3.2 1.2.2.5.1.1-01	15	
		-18	1.450.3-3.2 1.2.2.5.1.1-01	17	
		-19	1.450.3-3.2 1.2.2.5.1.1-01	19	
		[1] Основное исполнение, не имеющее порядкового номера, обозначена „00".			

Инв. № подл. | Подп. и дата | Взам. инв. №

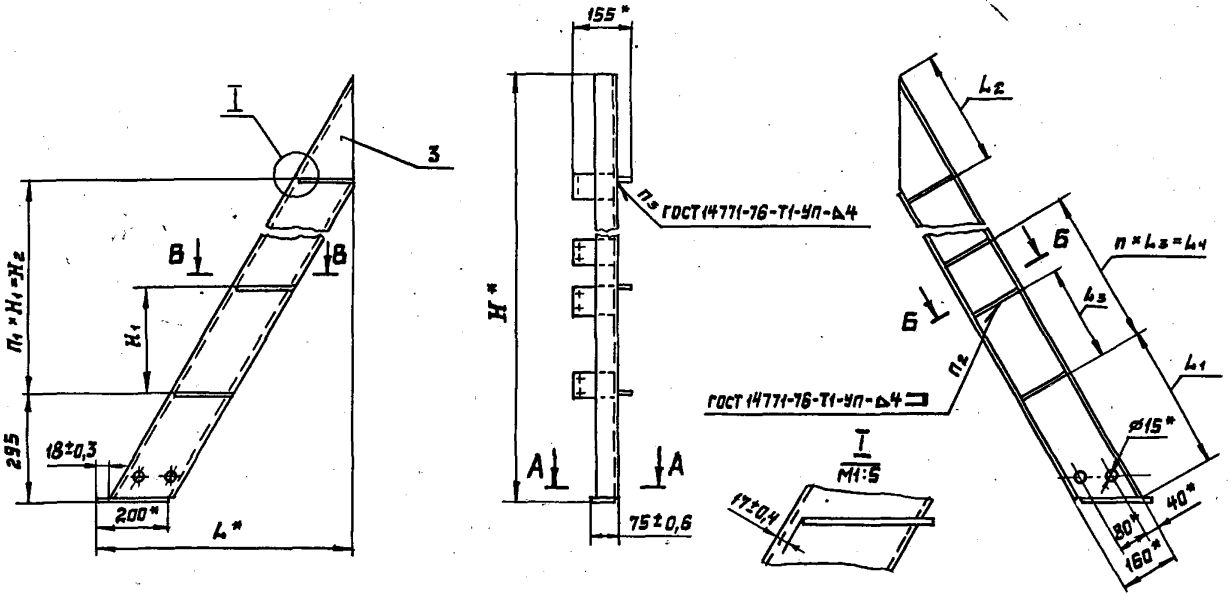

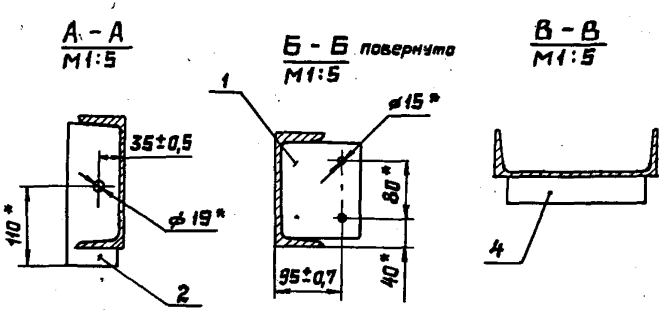

1. *Размеры для справок.
2. Неуказанные предельные отклонения размеров — по ГОСТ 23120-78

				1.450.3-3.2 1.2.2.5.1.0 СБ			
				Косоур	Стадия	Масса	Масштаб
					Р	См. табл.	1:10
Утв.	Кашкинов		28.02.89	Сборочный чертеж	Лист 1	Листов 2	
Н.контр.	Пономаренко		28.02.89				
Рук.пр.	Ефимов		21.02.89				
Пров.	Агапова		21.02.89		Гипроспецлегконструкция		
Разраб.	Хрисанова		24.02.89				

Инв. № подл. | Подпись и дата | Взам. инв. №

Размеры в мм

Обозначение	H*	H1	H2	L*	L1	L2	L3	L4	n	n1	n2	n3	Масса, кг
1.450.3-3.2 1.2.2.5.1.0	610		—	367	—	—	—	—	—	—	1	1	8,2
-01	1210		600	714	916		—	—	—	2	3	3	19,4
-02	1810		1200	1060			—	—	—	4	3	5	29,8
-03	2410		1800	1407				700	1	6	4	7	40,4
-04	3010		2400	1753				1400	2	8	5	9	51,2
-05	3610	300	3000	2099	1096	339	700	2100	3	10	6	11	62,0
-06	4210		3600	2446				2800	4	12	7	13	72,8
-07	4810		4200	2792				3500	5	14	8	15	83,6
-08	5410		4800	3139				4200	6	16	9	17	94,3
-09	6010		5400	3485				4900	7	18	10	19	105,1
-10	610	—	—	367	—	—	—	—	—	—	1	1	8,2
-11	1210		600	714	916		—	—	—	2	3	3	19,4
-12	1810		1200	1060			—	—	—	4	3	5	29,8
-13	2410		1800	1407				700	1	6	4	7	40,4
-14	3010	300	2400	1753				1400	2	8	5	9	51,2
-15	3610		3000	2099	1096	339	700	2100	3	10	6	11	62,0
-16	4210		3600	2446				2800	4	12	7	13	72,8
-17	4810		4200	2792				3500	5	14	8	15	83,6
-18	5410		4800	3139				4200	6	16	9	17	94,3
-19	6010		5400	3485				4900	7	18	10	19	105,1

Формат	Зона	Поз.	Обозначение	Наименование	Кол.	Примечание
				Документация		
А3			1.450.3-3.2 1.2.2.5.2.0 СБ	Сборочный чертеж		

Формат	Зона	Для исполнения 1 с порядковым номером	Обозначение	Кол.	Примечание
		Переменные данные			
		Сборочные единицы			
		Детали			
		Поз. 1	Ребро		
А4		-01; -02	1.450.3-3.2 1.2.1.1.1.1	2	
		-11; -12	-01	2	
		-03	1.450.3-3.2 1.2.1.1.1.1	3	
		-13	-01	3	
		-04	1.450.3-3.2 1.2.1.1.1.1	4	
		-14	-01	4	
		-05	1.450.3-3.2 1.2.1.1.1.1	5	

Утв.	Кашкинов		26.02.87
Н.контр.	Пономаренко		23.02.87
Рук. гр.	Ершов		23.02.87
Провер.	Азалова		23.02.87
Разраб.	Ушенина		23.02.87

1.450.3-3.2 1.2.2.5.2.0

Косоур

Стадия	Лист	Листов
Р	1	4

Спроспецтяжконструкция

Инв.№ подл. | Подп. и дата | Взам.инв.№

Формат	Зона	Для исполнения 1 с порядковым номером	Обозначение	Кол.	Примечание
		Поз. 1	Ребро		
А4		-15	1.450.3-3.2 1.2.1.1.1.1-01	9	
		-06	1.450.3-3.2 1.2.1.1.1.1	6	
		-16	-01	6	
		-07	1.450.3-3.2 1.2.1.1.1.1	7	
		-17	-01	7	
		-08	1.450.3-3.2 1.2.1.1.1.1	8	
		-18	-01	8	
		-09	1.450.3-3.2 1.2.1.1.1.1	9	
		-19	-01	9	
		Поз. 2	Планка опорная		
А4		-00... -09	1.450.3-3.2 1.2.2.2.1.1	1	
		-10... -19	-01	1	
		Поз. 3	Косоур		
А3		-00	1.450.3-3.2 1.2.2.2.2.1		
		-01	-01	1	
		-02	-02	1	
		-03	-03	1	
		-04	-04	1	
		-05	-05	1	
		-06	-06	1	
		-07	-07	1	

Инв.№ подл. | Подп. и дата | Взам.инв.№

Формат	Зона	Для исполнения с [1] порядковым номером	Обозначение	Кол.	Примечание
		Поз. 3	Косоур		
А3		-08	1.450.3-3.2 1.2.2.2.2.1-08	1	
		-09	-09	1	
		-10	-10	1	
		-11	-11	1	
		-12	-12	1	
		-13	-13	1	
		-14	-14	1	
		-15	-15	1	
		-16	-16	1	
		-17	-17	1	
		-18	-18	1	
		-19	-19	1	
		Поз. 4	Ребро		
		Лист Б-ПН-4 ГОСТ 19903-74			
		ВСт3кп2	ГОСТ 14637-79		
			40 В7 × 185 В7		
Б4		-00	1.450.3-3.2 1.2.2.5.2.1	1	
		-01	1.450.3-3.2 1.2.2.5.2.1	3	
		-02	1.450.3-3.2 1.2.2.5.2.1	5	
		-03	1.450.3-3.2 1.2.2.5.2.1	7	
		-04	1.450.3-3.2 1.2.2.5.2.1	9	
		-05	1.450.3-3.2 1.2.2.5.2.1	11	

Формат	Зона	Для исполнения с [1] порядковым номером	Обозначение	Кол.	Примечание
		Поз. 4	Ребро		
		Лист Б-ПН-4 ГОСТ 19903-74			
		ВСт3кп2	ГОСТ 14637-79		
			40 В7 × 185 В7		
Б4		-06	1.450.3-3.2 1.2.2.5.2.1	13	
		-07	1.450.3-3.2 1.2.2.5.2.1	15	
		-08	1.450.3-3.2 1.2.2.5.2.1	17	
		-09	1.450.3-3.2 1.2.2.5.2.1	19	
		Лист Б-ПН-4 ГОСТ 19903-74			
		ВСт3сп5	ГОСТ 14637-79		
			40 В7 × 185 В7		
Б4		-10	1.450.3-3.2 1.2.2.5.2.1-01	1	
		-11	1.450.3-3.2 1.2.2.5.2.1-01	3	
		-12	1.450.3-3.2 1.2.2.5.2.1-01	5	
		-13	1.450.3-3.2 1.2.2.5.2.1-01	7	
		-14	1.450.3-3.2 1.2.2.5.2.1-01	9	
		-15	1.450.3-3.2 1.2.2.5.2.1-01	11	
		-16	1.450.3-3.2 1.2.2.5.2.1-01	13	
		-17	1.450.3-3.2 1.2.2.5.2.1-01	15	
		-18	1.450.3-3.2 1.2.2.5.2.1-01	17	
		-19	1.450.3-3.2 1.2.2.5.2.1-01	19	
		[1] Основное исполнение, не имеющее порядкового номера, обозначено „00"			

Инв.№подл. | Подп. и дата | Взам.инв.№

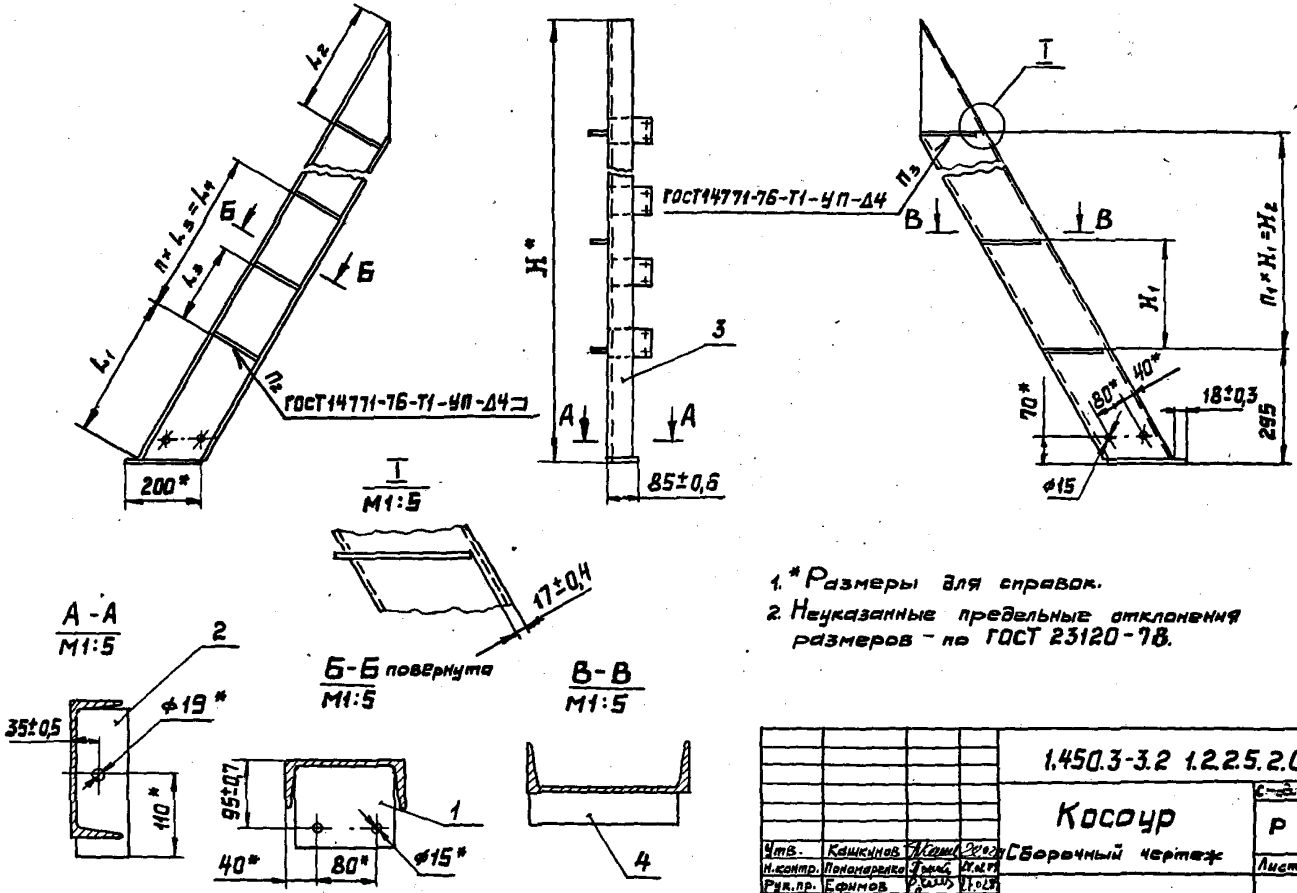

1. * Размеры для справок.
2. Неуказанные предельные отклонения размеров – по ГОСТ 23120-78.

				1.450.3-3.2 1.2.2.5.2.0СБ			
				Косоур	Стадия	Масса	Масштаб
					Р	См. табл.	1:10
Утв.	Кашкинов			Сборочный чертеж	Лист 1	Листов 2	
Н.контр.	Пономаренко						
Рук.пр.	Ефимов						
Пров.	Агапова						
Разраб.	Хрисанова				Гипроспецпеткомструкция		

Инв. № подл. | Подпись и дата | Взам. инв. №

Размеры в мм

Обозначение	H*	H1	H2	L	L1	L2	L3	L4	n	n1	n2	n3	Масса, кг
1.450.3-3.2 1.2.2.5.2.0	610	—	—	367	—	—	—	—	—	—	1	1	8,2
-01	1210		600	714	916		—	—	—	2	3	3	19,4
-02	1810		1200	1060			—	—	—	4	3	5	29,8
-03	2410		1800	1407				700	1	6	4	7	40,4
-04	3010		2400	1753				1400	2	8	5	9	51,2
-05	3610	300	3000	2099	1096	339	700	2100	3	10	6	11	62,0
-06	4210		3600	2446				2800	4	12	7	13	72,8
-07	4810		4200	2792				3500	5	14	8	15	83,6
-08	5410		4800	3139				4200	6	16	9	17	94,3
-09	6010		5400	3485				4900	7	18	10	19	105,1
-10	610	—	—	367	—	—	—	—	—	—	1	1	8,2
-11	1210		600	714	916		—	—	—	2	3	3	19,4
-12	1810		1200	1060			—	—	—	4	3	5	29,8
-13	2410		1800	1407				700	1	6	4	7	40,4
-14	3010		2400	1753				1400	2	8	5	9	51,2
-15	3610	300	3000	2099	1096	339	700	2100	3	10	6	11	62,0
-16	4210		3600	2446				2800	4	12	7	13	72,8
-17	4810		4200	2792				3500	5	14	8	15	83,6
-18	5410		4800	3139				4200	6	16	9	17	94,3
-19	6010		5400	3485				4900	7	18	10	19	105,1

Формат	Зона	Для исполнения с порядковым номером	Обозначение	Кол.	Примечание
			Поз. 4 Скоба		
А4		-31	1.450.3-3.2 1.2.1.6.0.1-04	44	
		-12	1.450.3-3.2 1.2.1.6.0.1	52	
		-13	-01	52	
		-32	-03	52	
		-33	-04	52	
		-14	1.450.3-3.2 1.2.1.6.0.1	60	
		-15	-01	60	
		-34	-03	60	
		-35	-04	60	
		-16	1.450.3-3.2 1.2.1.6.0.1	68	
		-17	-01	68	
		-36	-03	68	
		-37	-04	68	
		-18	1.450.3-3.2 1.2.1.6.0.1	76	
		-19	-01	76	
		-38	-03	76	
		-39	-04	76	
			Поз. 5 Распорки		
			Уголок Б-50×50×3 ГОСТ 8509-72		
			Вст3кп2 ГОСТ 535-79		
			L = 500 В7		
Б4		-00	1.450.3-3.2 1.2.2.6.0.1	1	
		-02	1.450.3-3.2 1.2.2.6.0.1	3	
		-04	1.450.3-3.2 1.2.2.6.0.1	5	
		-06	1.450.3-3.2 1.2.2.6.0.1	7	
		-08	1.450.3-3.2 1.2.2.6.0.1	9	

Инв.№подл. | Подп. и дата | Взам.инв.№

Формат	Зона	Для исполнения с порядковым номером	Обозначение	Кол.	Примечание
			Поз. 5 Распорки		
			Уголок Б-50×50×3 ГОСТ 8509-72		
			Вст3кп2 ГОСТ 535-79		
			L = 500 В7		
Б4		-10	1.450.3-3.2 1.2.2.6.0.1	11	
		-12	1.450.3-3.2 1.2.2.6.0.1	13	
		-14	1.450.3-3.2 1.2.2.6.0.1	15	
		-16	1.450.3-3.2 1.2.2.6.0.1	17	
		-18	1.450.3-3.2 1.2.2.6.0.1	19	
			L = 700 В7		
Б4		-01	1.450.3-3.2 1.2.2.6.0.1-01	1	
		-03	1.450.3-3.2 1.2.2.6.0.1-01	3	
		-05	1.450.3-3.2 1.2.2.6.0.1-01	5	
		-07	1.450.3-3.2 1.2.2.6.0.1-01	7	
		-09	1.450.3-3.2 1.2.2.6.0.1-01	9	
		-11	1.450.3-3.2 1.2.2.6.0.1-01	11	
		-13	1.450.3-3.2 1.2.2.6.0.1-01	13	
		-15	1.450.3-3.2 1.2.2.6.0.1-01	15	
		-17	1.450.3-3.2 1.2.2.6.0.1-01	17	
		-19	1.450.3-3.2 1.2.2.6.0.1-01	19	
			Поз. 5 Распорки		
			Уголок Б-50×50×3 ГОСТ 8509-72		
			Вст3сп5 ГОСТ 535-79		
Б4		-20	1.450.3-3.2 1.2.2.6.0.1-02	1	
		-22	1.450.3-3.2 1.2.2.6.0.1-02	3	
		-24	1.450.3-3.2 1.2.2.6.0.1-02	5	
		-26	1.450.3-3.2 1.2.2.6.0.1-02	7	
		-28	1.450.3-3.2 1.2.2.6.0.1-02	9	

Инв.№подл. | Подп. и дата | Взам.инв.№

Форм.	Зон.	порядковым номером	Обозначение	Кол.	Приме-чание
		Поз. 5	Распорки		
		Уголок Б -	50×50×3 ГОСТ 8509-72		
			ВСт 3 сп5 ГОСТ 535-79		
			L = 500 Вт		
БИ		-30	1.450.3-3.2 1.2.2.6.0.1-02	11	
		-32	1.450.3-3.2 1.2.2.6.0.1-02	13	
		-34	1.450.3-3.2 1.2.2.6.01-02	15	
		-36	1.450.3-3.2 1.2.2.6.0.1-02	17	
		-38	1.450.3-3.2 1.2.2.6.0.1-02	19	
			L = 700 Вт		
БИ		-21	1.450.3-3.2 1.2.2.6.01-03	1	
		-23	1.450.3-3.2 1.2.2.6.0.1-03	3	
		-25	1.450.3-3.2 1.2.2.6.0.1-03	5	
		-27	1.450.3-3.2 1.2.2.6.0.1-03	7	
		-29	1.450.3-3.2 1.2.2.6.0.1-03	9	
		-31	1.450.3-3.2 1.2.2.6.0.1-03	11	
		-33	1.450.3-3.2 1.2.2.6.0.1-03	13	
		-35	1.450.3-3.2 1.2.2.6.0.1-03	15	
		-37	1.450.3-3.2 1.2.2.6.01-03	17	
		-39	1.450.3-3.2 1.2.2.6.0.1-03	19	
		Поз. 6	Планки		
		Полоса Б-2	40×4 ГОСТ 103-76		
			ВСт 3 кп2 ГОСТ 535-79		
			L = 150 Вт		
БИ		-01	1.450.3-3.2 1.2.2.6.0.2	1	
		-03	1.450.3-3.2 1.2.2.6.0.2	3	
		-05	1.450.3-3.2 1.2.2.6.02	5	
		-07	1.450.3-3.2 1.2.2.6.0.2	7	

Форм.	Зон.	для заполнения с порядковым номером	Обозначение	Кол.	Приме-чание
					142
		Поз. 6	Планки		
		Полоса Б-2	40×4 ГОСТ 103-76		
		ВСт 3	кп2 ГОСТ 535-79		
			L = 150 Вт		
БИ		-09	1.450.3-3.2 1.2.2.6.0.2	9	
		-11	1.450.3-3.2 1.2.2.6.02	11	
		-13	1.450.3-3.2 1.2.2.6.02	13	
		-15	1.450.3-3.2 1.2.2.6.02	15	
		-17	1.450.3-3.2 1.2.2.6.02	17	
		-19	1.450.3-3.2 1.2.2.6.0.2	19	
		Поз. 6	Планки		
		Полоса Б-2	40×4 ГОСТ 103-76		
		ВСт 3	сп5 ГОСТ 535-79		
			L = 150 Вт		
БИ		-21	1.450.3-3.2 1.2.2.6.0.2-01	1	
		-23	1.450.3-3.2 1.2.2.6.0.2-01	3	
		-25	1.450.3-3.2 1.2.2.6.0.2-01	5	
		-27	1.450.3-3.2 1.2.2.6.0.2-01	7	
		-29	1.450.3-3.2 1.2.2.6.0.2-01	9	
		-31	1.450.3-3.2 1.2.2.6.0.2-01	11	
		-33	1.450.3-3.2 1.2.2.6.0.2-01	13	
		-35	1.450.3-3.2 1.2.2.6.0.2-01	15	
		-37	1.450.3-3.2 1.2.2.6.0.2-01	17	
		-39	1.450.3-3.2 1.2.2.6.0.2-01	19	
		[1] Основное исполнение, порядкового номера,	не имеющее обозначено „00"		

Инв. № подл. | Подп. и дата | Взам. инв. №

Формат	Зона	Поз.	Обозначение	Наименование	Кол.	Примечание
				Документация		
А3			1.450.3-3.2 1.2.2.6.0.0 СБ	Сборочный чертеж		

Формат	Зона	Для исполнения[1] с порядковым номером	Обозначение	Кол.	Примечание
		Переменные	данные		
		Сборочные	единицы		
		Поз.1	Косоур		
А4		-00;-01	1.450.3-3.2 1.2.2.1.1.0	1	
		-02;-03	-01	1	
		-04;-05	-02	1	
		-06;-07	-03	1	
		-08;-09	-04	1	
		-10;-11	-05	1	
		-12;-13	-06	1	
		-14;-15	-07	1	
		-16;-17	-08	1	

1.450.3-3.2 1.2.2.6.0.0

Утв.	Кашкинов	[signature]	28.02.87	Марш лестничный МЛГС 60	Стадия: Р; Лист: 1; Листов: 8
Н.контр.	Пономаренко	[signature]	28.02.87		Гипроспецнегконструкция
Рук.пр.	Ефимов	[signature]	27.02.87		
Провер.	Агапова	[signature]	27.02.87		
Разраб.	Хрисанова	[signature]	27.02.87		

Инв.№ подл. | Подп. и дата | Взам.инв.№

Формат	Зона	Для исполнения[1] с порядковым номером	Обозначение	Кол.	Примечание
		Поз.1	Косоур		
А4		-18;-19	1.450.3-3.2 1.2.2.1.1.0-09	1	
		-20;-21	-10	1	
		-22;-23	-11	1	
		-24;-25	-12	1	
		-26;-27	-13	1	
		-28;-29	-14	1	
		-30;-31	-15	1	
		-32;-33	-16	1	
		-34;-35	-17	1	
		-36;-37	-18	1	
		-38;-39	-19	1	
		Поз.2	Косоур		
А4		-00;-01	1.450.3-3.2 1.2.2.1.2.0	1	
		-02;-03	-01	1	
		-04;-05	-02	1	
		-06;-07	-03	1	
		-08;-09	-04	1	
		-10;-11	-05	1	
		-12;-13	-06	1	
		-14;-15	-07	1	
		-16;-17	-08	1	
		-18;-19	-09	1	

1.450.3-3.2 1.2.2.6.0.0

Инв.№ подл. | Подп. и дата | Взам.инв.№

Формат	Зона	Для исполнения с 1 порядковым номером	Обозначение	Кол.	Примечание
		Поз. 2	Косоур		
А4		-20; -21	1.450.3-3.2 1.2.2.1.2.0-10	1	
		-22; -23	-11	1	
		-24; -25	-12	1	
		-26; -27	-13	1	
		-28; -29	-14	1	
		-30; -31	-15	1	
		-32; -33	-16	1	
		-34; -35	-17	1	
		-36; -37	-18	1	
		-38; -39	-19	1	
			Детали		
		Поз. 3	Уголок опорный		
А4		-00; -02; -04; -05; -06;			
		-08; -10; -12; -14; -16; -18	1.450.3-3.2 1.2.2.1.0.1	1	
		-01; -03; -05; -07; -09; -11;			
		-13; -15; -17; -19	-01	1	
		-20; -22; -24; -26; -28;			
		-30; -32; -34; -36; -38	-03	1	
		-21; -23; -25; -27; -29;			
		-31; -33; -35; -37; -39	-04	1	

Инв.№ подл. | Подп. и дата | Взам. инв.№ | Инв.№ дубл. | Подп. и дата

Копировал Тарасова

Формат	Зона	Для исполнения с 1 порядковым номером	Обозначение	Кол.	Примечание
		Поз. 4	Скоба		
А4		-00	1.450.3-3.2 1.2.1.6.0.1	4	
		-01	-01	4	
		-20	-03	4	
		-21	-04	4	
		-02	1.450.3-3.2 1.2.1.6.0.1	12	
		-03	-01	12	
		-22	-03	12	
		-23	-04	12	
		-04	1.450.3-3.2 1.2.1.6.0.1	20	
		-05	-01	20	
		-24	-03	20	
		-25	-04	20	
		-06	1.450.3-3.2 1.2.1.6.0.1	28	
		-07	-01	28	
		-26	-03	28	
		-27	-04	28	
		-08	1.450.3-3.2 1.2.1.6.0.1	36	
		-09	-01	36	
		-28	-03	36	
		-29	-04	36	
		-10	1.450.3-3.2 1.2.1.6.0.1	44	
		-11	-01	44	
		-30	-03	44	

Инв.№ подл. | Подп. и дата | Взам. инв.№ | Инв.№ дубл. | Подп. и дата

Копировал Тарасова

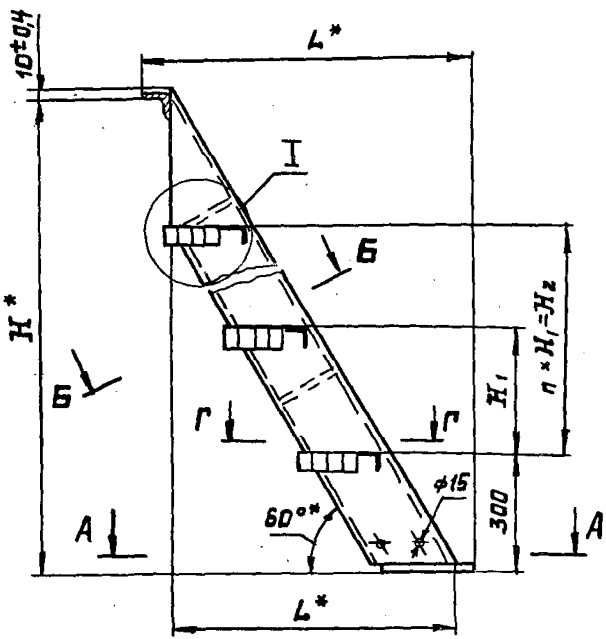

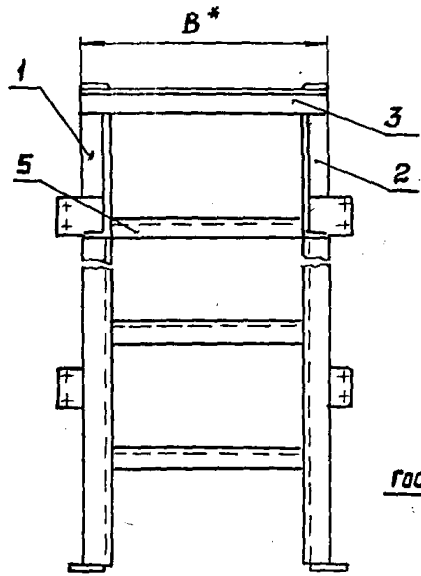

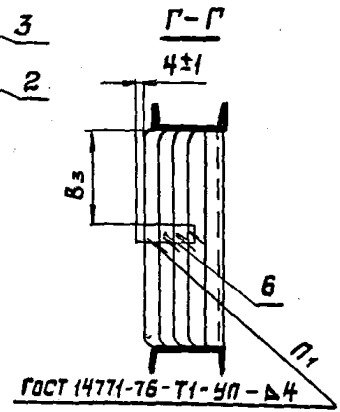

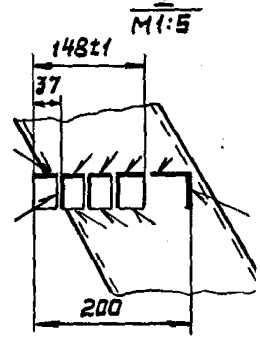

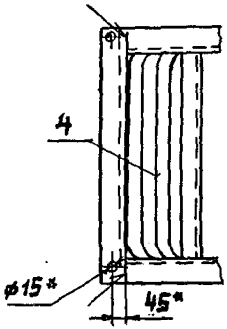

Б-Б
повернуто

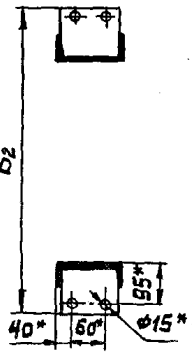

А-А

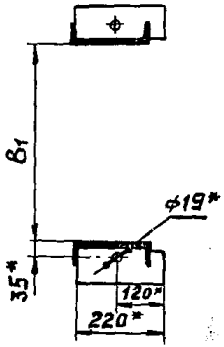

1.* Размеры для справок.

2. Неуказанные предельные отклонения размеров - по ГОСТ 23120-78.

3. Покрытие: Грунтовка ГФ-021 ТУ6-10-1642-77, V. 6/1 (для исполнений - 00...-19); ГФ-017 ОСТ6-10-428-79, V. 6/1 (для исполнений -20...-39); эмаль ПФ-133, серая. ГОСТ 926-63, V. 6/1, два слоя.

4. Маркировку выполнять по ГОСТ 23120-78.

Таблицу исполнений см. на листе 2.

Инв. № 16794

Утв.	Кашкинов		28.02.24
Н. контр.	Пономарева		28.02.24
Рук. пр.	Ефимов		21.02.24
Пров.	Агапова		21.02.24
Разраб.	Маркелова		21.02.24

1.450.3-3.2 1.2.2.6.0.0 СБ

Марш лестничный МЛГС60

Сборочный чертеж

Стадия	Масса	Масштаб
Р	См. табл.	1:10

Лист 1 | Листов 2

Гипростеклопластконструкция

Инв. № подл. | Подпись и дата | Взам. инв. №

Размеры в мм.

Обозначение	Марка	Обозначение	Марка	H^*	H_1	H_2	B^*	B_1	B_2^*	B_3	L^*	L_1^*	n	Масса, кг
1.450.3-3.2 1.2.2.6.00	МЛГС60-6.6	1.450.3-3.2 1.2.2.6.00-20	МЛГС60-6.6С	600	—	—	640	500	—	—	349	439	—	24,4
-01	МЛГС60-6.8	-21	МЛГС60-6.8С			—	840	700	—	330			—	27,6
-02	МЛГС60-12.6	-22	МЛГС60-12.6С	1200		600	640	500	750	—	696	786	2	55,2
-03	МЛГС60-12.8	-23	МЛГС60-12.8С				840	700	950	330				62,2
-04	МЛГС60-18.6	-24	МЛГС60-18.6С	1800		1200	640	500	750	—	1042	1132	4	86,0
-05	МЛГС60-18.8	-25	МЛГС60-18.8С				840	700	950	330				96,7
-06	МЛГС60-24.6	-26	МЛГС60-24.6С	2400		1800	640	500	750	—	1389	1479	6	116,8
-07	МЛГС60-24.8	-27	МЛГС60-24.8С				840	700	950	330				131,3
-08	МЛГС60-30.6	-28	МЛГС60-30.6С	3000		2400	640	500	750	—	1735	1825	8	147,5
-09	МЛГС60-30.8	-29	МЛГС60-30.8С				840	700	950	330				165,7
-10	МЛГС60-36.6	-30	МЛГС60-36.6С	3600	300	3000	640	500	750	—	2081	2171	10	178,2
-11	МЛГС60-36.8	-31	МЛГС60-36.8С				840	700	950	330				200,2
-12	МЛГС60-42.6	-32	МЛГС60-42.6С	4200		3600	640	500	750	—	2428	2518	12	209,0
-13	МЛГС60-42.8	-33	МЛГС60-42.8С				840	700	950	330				234,7
-14	МЛГС60-48.6	-34	МЛГС60-48.6С	4800		4200	640	500	750	—	2774	2864	14	239,7
-15	МЛГС60-48.8	-35	МЛГС60-48.8С				840	700	950	330				268,2
-16	МЛГС60-54.6	-36	МЛГС60-54.6С	5400		4800	640	500	750	—	3121	3211	16	270,5
-17	МЛГС60-54.8	-37	МЛГС60-54.8С				840	700	950	330				303,7
	МЛГС60-60.6	-38	МЛГС60-60.6С	6000		5400	640	500	750	—	3467	3557	18	301,2
-19	МЛГС60-60.8	-39	МЛГС60-60.8С				840	700	950	330				338,2

gost.e-ecolog.ru