ТИПОВЫЕ КОНСТРУКЦИИ, ИЗДЕЛИЯ И УЗЛЫ ЗДАНИЙ И СООРУЖЕНИЙ

СЕРИЯ 1.450.3-3

СТАЛЬНЫЕ ЛЕСТНИЦЫ, ПЛОЩАДКИ, СТРЕМЯНКИ И ОГРАЖДЕНИЯ

Выпуск 1

КОНСТРУКЦИИ ИЗ ХОЛОДНОГНУТЫХ ПРОФИЛЕЙ

ЧЕРТЕЖИ КМД

Часть 2
Стр. 100 - 210

gost.e-ecolog.ru

Формат	Зона	Поз.	Обозначение	Наименование	Кол.	Примечание
				Документация		
3			1.450.3-3.1 2.1.1.0.0СБ	Сборочный чертеж		

Формат	Зона	Для исполнения с порядковым номером	Обозначение	Кол.	Примечание
		Переменные	данные		
		Сборочные	единицы		
		Поз.1	Балка		
		-00...-02	1.450.3-3.1 2.1.1.0	2	
		-03...-05	-01	2	
		-06...08	-02	2	
		-09...-11	-03	2	
		-12...-14	-04	2	
		-15...-17	-05	2	
		-18...-20	-06	2	
		-21...-23	-07	2	
		-24...-26	-08	2	
		-27...-29	-09	2	
		-30...-32	-10	2	

Нач.отд.	Кашкинов		
Н.контр.	Чиркова		
Рук.пр.	Ефимов		
Провер.	Агапова		
Разраб.	Борзунова		

1.450.3-3.1 2.1.1.0.0

Площадка ПМХШ

Стадия	Лист	Листов
Р	1	10

Гипроспецлегконструкция

Формат	Зона	Для исполнения с порядковым номером	Обозначение	Кол.	Примечание
		Поз.1	Балка		
А4		-33...-35	1.450.3-3.1 2.1.1.1.0-11	2	
		-36...-38	-12	2	
		-39...-41	-13	2	
		-42...-44	-14	2	
		-45...-47	-15	2	
		-48...-50	-16	2	
		-51...-53	-17	2	
		-54...-56	-18	2	
		-57...-59	-19	2	
		-60...-62	-20	2	
		-63...-65	-21	2	
		-66...-68	-22	2	
		-69...-71	-23	2	
		-72...-74	-24	2	
		-75...-77	-25	2	
		-78...-80	-26	2	
		-81...-83	-27	2	
			Детали		
		Поз.2	Настил		
А3		-00;-03;-06;-09;-12;			
		-15;-18;-21;-24;-27	1.450.3-3.1 2.1.1.0.1	2	

Инв.№подл. | Подпись и дата | Взам.инв.№

1.450.3-3.1 2.1.1.0.0

Лист 2

Формат	Зона	Для исполнения с порядковым номером	Обозначение	Кол	Примечание
		Поз. 2	Настил		
А3		-30; -33; -36; -39.	1.450.3-3.1 2.1.1.0.1	2	
		-01; -04; -07; -10; -13; -16;			
		-19; -22; -25; -28; -31;			
		-34; -37; -40.	-01	2	
		-02; -05; -08; -11; -14; -17			
		-20; -23; -26; -29; -32; -35;			
		-38; -41.	-02	2	
		-42; -45; -48; -51; -54;			
		-57; -60; -63; -66; -69;			
		-72; -75; -78; -81.	-03	2	
		-43; -46; -49; -52; -55			
		-58; -61; -64; -67; -70;			
		-73; -76; -79; -82.	-04	2	
		-44; -47; -50; -53; -56;			
		-59; -62; -65; -68; -71;			
		74; -77; -80; -83	-05	2	
		Поз. 3	Настилы		
		-02	1.450.3-3.1 2.1.1.0.2	1	
		-03	-01	1	
		-32	-05	1	
		-46	-03	1	
			-04	1	

Формат	Зона	Для исполнения с порядковым номером	Обозначение	Кол	Примечание
		Поз. 3	Настил		
А3		-44	1.450.3-3.1 2.1.1.0.2-05	1	
		-03	1.450.3-3.1 2.1.1.0.2	2	
		-04	-01	2	
		-05	-02	2	
		-45	-03	2	
		-46	-04	2	
		-47	-05	2	
		-06	1.450.3-3.1 2.1.1.0.2	3	
		-07	-01	3	
		-08	-02	3	
		-48	-03	3	
		-49	-04	3	
		-50	-05	3	
		-09	1.450.3-3.1 2.1.1.0.2	4	
		-10	-01	4	
		-11	-02	4	
		-51	-03	4	
		-52	-04	4	
		-53	-05	4	
		-12	1.450.3-3.1 2.1.1.0.2	5	
		-13	-01	5	
		-14	-02	5	
		-54	-03	5	

1993 г. 3

Формат	Зона	Для исполнения с порядковым номером	Обозначение	Кол.	Примечание
		Поз.3	Настил		
А3		-55	1.450.3-3.1 2.1.1.0.2 -04	5	
		-56	-05	5	
		-15	1.450.3-3.1 2.1.1.0.2	6	
		-16	-01	6	
		-17	-02	6	
		-57	-03	6	
		-58	-04	6	
		-59	-05	6	
		-18	1.450.3-3.1 2.1.1.02	8	
		-19	-01	8	
		-20	-02	8	
		-60	-03	8	
		-61	-04	8	
		-62	-05	8	
		-21	1.450.3-3.1 2.1.1.0.2	10	
		-22	-01	10	
		-23	-02	10	
		-63	-03	10	
		-64	-04	10	
		-65	-05	10	
		-24	1.450.3-3.1 2.1.1.0.2	12	
		-25	-01	12	
		-26	-02	12	

Формат	Зона	Для исполнения с порядковым номером	Обозначение	Кол.	Примечание
		Поз.3	Настил		
А3		-66	1.450.3-3.1 2.1.1.0.2 -03	12	
		-67	-04	12	
		-68	-05	12	
		-27	1.450.3-3.1 2.1.1.0.2	14	
		-28	-01	14	
		-29	-02	14	
		-69	-03	14	
		-70	-04	14	
		-71	-05	14	
		-30; -33	1.450.3-3.1 2.1.1.0.2	16	
		-31; -34	-01	16	
		-32; -35	-02	16	
		-72; -75	-03	16	
		-73; -76	-04	16	
		-74; -77	-05	16	
		-36; -39	1.450.3-3.1 2.1.1.02	18	
		-37; -40	-01	18	
		-38; -41	-02	18	
		-78; -81	-03	18	
		-79; -82	-04	18	
		-80; -83	-05	18	

Инв.№ подл. | Подпись и дата | Взам. инв.№

Формат	Зона	Для исполнения с порядковым номером	Обозначение	Кол.	Примечание
		Поз. 4	Элементы окантовочные		
		Уголок	Б-75×75×6 ГОСТ 8509-72		
			В Ст 3кп2 ГОСТ 535-79		
			L = 500 В7		
64		-00; -03; -06; -09; -12;			
		-15; -18; -21; -24; -27;			
		-30; -33; -36; -39.	1.450.3-3.1 2.1.1.0.3	2	
			L = 700 В7		
64		-01; -04; -07; -10; -13;			
		-16; -19; -22; -25; -28;			
		-31; -34; -37; -40	1.450.3-3.1 2.1.1.0.3-01	2	
			L = 900 В7		
64		-02; -05; -08; -11; -14;			
		-17; -20; -23; -26; -29;			
		-32; -35; -38; -41.	1.450.3-31 2.1.1.0.3-02	2	
		Уголок	Б-75×75×6 ГОСТ 8509-72		
			В Ст3 сп5 ГОСТ 535-79		
			L = 500 В7		
64		-42; -45; -48; -51; -54;			
		-57; -60; -63; -66; -69;			
		-72; -75; -78; -81.	1.450.3-3.1 2.1.1.0.3-03	2	

Инв. № подл. | Подпись и дата | Взам. инв. №

Формат	Зона	Для исполнения с порядковым номером	Обозначение	Кол.	Примечание
		Поз. 4	Элементы окантовочные		
		Уголок	Б-75×75×6 ГОСТ 8509-72		
			В Ст 3 сп5 ГОСТ 535-79		
			L = 700 В7		
64		-43; -46; -49; -52;			
		-58; -61; -64; -67;			
		-73; 76; -79; -82	1.450.3-3.1 2.1.1.0.3-04	2	
			L = 700 В7		
64		-44; -47; -50; -53;			
		-59; -62; -65; -68;			
		-74; -77; -80; -83.	1.450.3-3.1 2.1.1.0.3-05	2	
		Стержневые изделия			
		Поз. 5 Болт М12-3g.48.019 ГОСТ 7798-70			
		-00...-02; -42...-44		12	
		-03...-05; -45...-47		16	
		-06...-08; -48...-50		20	
		-09...-11; -51...-53		24	
		-12...-14; -54...-56		28	
		-15...-17; -57...-59		32	
		-18...-20; -60...-62		40	
		-21...-23; -63...-65		48	
		-24...-26; -66...-68		56	

Инв. № подл. | Подпись и дата | Взам. инв. №

Формат	Зона	Для исполнения с порядковым номером	Обозначение	Кол.	Примечание
		Поз.5 Болт М12×30.58.019 ГОСТ 7798-70			
		-27...-29; -69...-71		64	
		-30...-32; -72...-77		72	
		-36...-41; -78...-83		80	
		Поз.6 Гайка М12.5.019 ГОСТ 5915-70			
		-00...-02; -42...-44		12	
		-03...-05; -45...-47		16	
		-06...-08; -48...-50		20	
		-09...-11; -51...-53		24	
		-12...-14; -54...-56		28	
		-15...-17; -57...-59		32	
		-18...-20; -60...-62		40	
		-21...-23; -63...-65		48	
		-24...-26; -66...-68		56	
		-27...-29; -69...-71		64	
		-30...-32; -72...-77		72	
		-36...-41; -78...-83		80	
		Поз.7 Шайба 12.65Г.019 ГОСТ 6402-70			
		-00...-02; -42...-44		12	
		-03...-05; -45...-47		16	
		-06...-08; -48...-50		20	
		-09...-11; -51...-53		24	

Формат	Зона	Для исполнения с порядковым номером	Обозначение	Кол.	Примечание
		Поз.7 Шайба 12.65Г.019 ГОСТ 6402-70			
		-12...-14; -54...-56		28	
		-15...-17; -57...-59		32	
		-18...-20; -60...-62		40	
		-21...-23; -63...-65		48	
		-24...-26; -66...-68		56	
		-27...-29; -69...-71		64	
		-30...-32; -72...-77		72	
		-36...-41; -78...-83		80	
		Поз.8 Шайба 12.01.019 ГОСТ 11371-78			
		-00...-02; -42...-44		12	
		-03...-05; -45...-47		16	
		-06...-08; -48...-50		20	
		-09...-11; -51...-53		24	
		-12...-14; -54...-56		28	
		-15...-17; -57...-59		32	
		-18...-20; -60...-62		40	
		-21...-23; -63...-65		48	
		-24...-26; -66...-68		56	
		-27...-29; -69...-71		64	
		-30...-32; -72...-77		72	
		-36...-41; -78...83		80	

Инв.№ подл. | Подпись и дата | Взам. инв.№

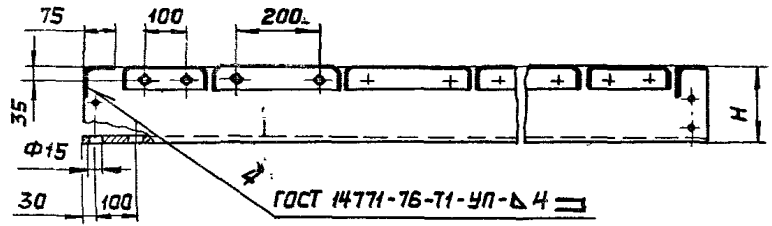

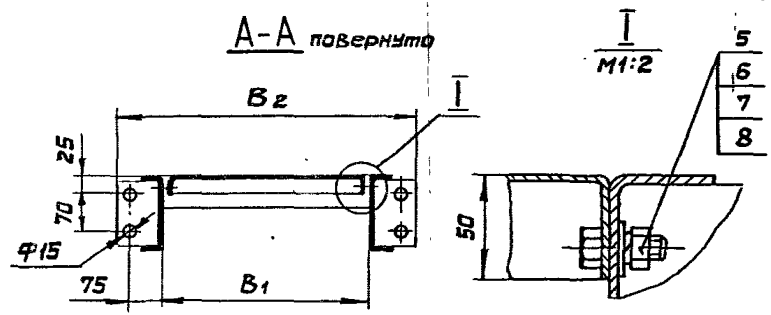

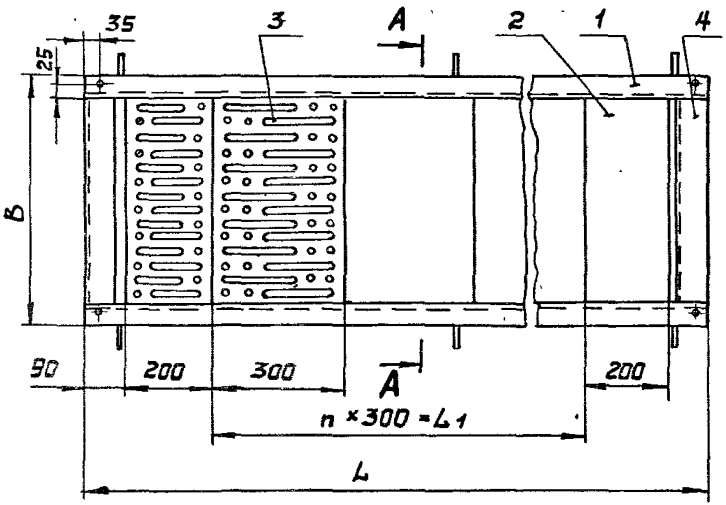

1. Размеры для справок.
2. Покрытие: Грунтовка ГФ-021 ТУ 6-10-1642-77, V. 6/1 (для исполнений - 00...-41), грунтовка ГФ-017 ОСТ 6-10-428-79, V. 6/1 (для исполнений - 42...-83), эмаль ПФ-133, серая, ГОСТ 926-82, V. 6/1, два слоя.
3. Маркировку выполнять по ГОСТ 23120-78.

Таблицу исполнений см. на листах 2 и 3.

				1.450.3-3.1 2.1.1.0.0 СБ			
				Площадка ПМХШ Сборочный чертеж	Стадия	Масса	Масштаб
					Р	См. табл.	1:10
Утв.	Кашкинов				Лист 1	Листов 3	
Н.контр.	Чиркова		20.02.89				
Рук.пр.	Ефимов		20.02.89		Гипроспецпегконструкция		
Пров.	Агапова		20.02.89				
Разраб.	Борзунова						

Размеры в мм

Обозначение	Марка	Обозначение	Марка	L	L_1	B	B_1	B_2	H	n	Масса, кг
1.450.3-3.1 2.1.1.0.0	ПМХШ-9.6	1.450.3-3.1 2.1.1.0.0-42	ПМХШ-9.6С	880	300	600	500	708	160	1	31,3
-01	ПМХШ-9.8	-43	ПМХШ-9.8С			800	700	908			36,8
-02	ПМХШ-9.10	-44	ПМХШ-9.10С			1000	900	1108			42,4
-03	ПМХШ-12.6	-45	ПМХШ-12.6С	1180	600	600	500	708		2	39,8
-04	ПМХШ-12.8	-46	ПМХШ-12.8С			800	700	908			46,6
-05	ПМХШ-12.10	-47	ПМХШ-12.10С			1000	900	1108			53,4
-06	ПМХШ-15.6	-48	ПМХШ-15.6С	1480	900	600	500	708		3	48,4
-07	ПМХШ-15.8	-49	ПМХШ-15.8С			800	700	908			56,4
-08	ПМХШ-15.10	-50	ПМХШ-15.10С			1000	900	1108			64,4
-09	ПМХШ-18.6	-51	ПМХШ-18.6С	1780	1200	600	500	708		4	57,3
-10	ПМХШ-18.8	-52	ПМХШ-18.8С			800	700	908			67,1
-11	ПМХШ-18.10	-53	ПМХШ-18.10С			1000	900	1108			76,4
-12	ПМХШ-21.6	-54	ПМХШ-21.6С	2080	1500	600	500	708		5	66,2
-13	ПМХШ-21.8	-55	ПМХШ-21.8С			800	700	908			76,9
-14	ПМХШ-21.10	-56	ПМХШ-21.10С			1000	900	1108			87,4
-15	ПМХШ-24.6	-57	ПМХШ-24.6С	2380	1800	600	500	708		6	75,0
-16	ПМХШ-24.8	-58	ПМХШ-24.8С			800	700	908			86,7
-17	ПМХШ-24.10	-59	ПМХШ-24.10С			1000	900	1108			98,4
-18	ПМХШ-30.6	-60	ПМХШ-30.6С	2980	2400	600	500	708		8	93,0
-19	ПМХШ-30.8	-61	ПМХШ-30.8С			800	700	908			107,2
-20	ПМХШ-30.10	-62	ПМХШ-30.10С			1000	900	1108			121,4

Инв.№ подл. | Подпись и дата | Взам. инв.№

Продолжение

Размеры в мм

Обозначение	Марка	Обозначение	Марка	L	L1	B	B1	B2	H	n	Масса, кг
1.450.3-3.1 2.1.1.0.0-21	ПМХШ-36.6	1.450.3-3.1 2.1.1.0.0-63	ОМХШ-36.6С	3580	3000	600	500	708	160	10	110,1
-22	ПМХШ-36.8	-64	ПМХШ-36.8С			800	700	908			126,7
-23	ПМХШ-36.10	-65	ПМХШ-36.10С			1000	900	1108			143,4
-24	ПМХШ-42.6	-66	ПМХШ-42.6С	4180	3600	600	500	708		12	128,2
-25	ПМХШ-42.8	-67	ПМХШ-42.8С			800	700	908			147,2
-26	ПМХШ-42.10	-68	ПМХШ-42.10С			1000	900	1108			166,4
-27	ПМХШ-48.6	-69	ПМХШ-48.6С	4780	4200	600	500	708		14	146,2
-28	ПМХШ-48.8	-70	ПМХШ-48.8С			800	700	908			167,7
-29	ПМХШ-48.10	-71	ПМХШ-48.10С			1000	900	1108			189,3
-30	ПМХШ-54.6	-72	ПМХШ-54.6С	5380	4800	600	500	708		16	163,3
-31	ПМХШ-54.8	-73	ПМХШ-54.8С			800	700	908			187,3
-32	ПМХШ-54.10	-74	ПМХШ-54.10С			1000	900	1108			211,4
-33	ПМ1ХШ-54.6	-75	ПМ1ХШ-54.6С			600	500	708	180		170,8
-34	ПМ1ХШ-54.8	-76	ПМ1ХШ-54.8С			800	700	908			194,8
-35	ПМ1ХШ-54.10	-77	ПМ1ХШ-54.10С			1000	900	1108			218,8
-36	ПМХШ-60.6	-78	ПМХШ-60.6С	5980	5400	600	500	708	160	18	181,3
-37	ПМХШ-60.8	-79	ПМХШ-60.8С			800	700	908			207,8
-38	ПМХШ-60.10	-80	ПМХШ-60.10С			1000	900	1108			234,3
-39	ПМ1ХШ-60.6	-81	ПМ1ХШ-60.6С			600	500	708	180		189,7
-40	ПМ1ХШ-60.8	-82	ПМ1ХШ-60.8С			800	700	908			216,1
-41	ПМ1ХШ-60.10	-83	ПМ1ХШ-60.10С			1000	900	1108			242,7

Формат	Зона	Поз.	Обозначение	Наименование	Кол.	Примечание
				Документация		
			1.450.3-3.1 2.1.1.1.0 СБ	Сборочный чертеж		

Формат	Зона	Для исполнения с порядковым номером	Обозначение	Кол.	Примечание
		Переменные	данные		
		Детали			
		Поз. 1	Ребро		
А4		-00...-02	1.450.3-3.1 2.1.1.1.1	2	
		-14...-16	-02	2	
		-03, -05	1.450.3-3.1 2.1.1.1.1	3	
		-17...-19	-02	3	
		-06, -07	1.450.3-3.1 2.1.1.1.1	4	
		-20, -21	-02	4	
		-08	1.450.3-3.1 2.1.1.1.1	5	
		-22	-02	5	
		-09, -10	1.450.3-3.1 2.1.1.1.1	6	
		-11	-01	6	
		-23, -24	-02	6	
		-25	-03	6	
		-12	1.450.3-3.1 2.1.1.1.1	7	
		-13	-01	7	
		-26	-02	7	
		-27	-03	7	

1.450.3-3.1 2.1.1.1.0

Инв.	Кашкинов	[signature]	10.02.89
Н.контр.	Чуркова	[signature]	10.02.89
Рук.пр.	Афимов	[signature]	11.02.89
Пров.	Агапова	[signature]	11.02.89
Разраб.	Лукьяненко	[signature]	11.02.89

Балка

Стадия	Лист	Листов
Р	1	2

Гипроспецпетроконструкция

Инв. № подл. | Подпись и дата | Взам. инв. №

Формат	Зона	Для исполнения с порядковым номером	Обозначение	Кол.	Примечание
		Поз. 2	Балка		
*		-00	1.450.3-3.1 2.1.1.1.2	1	*) А4, А3
		-01	-01	1	
		-02	-02	1	
		-03	-03	1	
		-04	-04	1	
		-05	-05	1	
		-06	-06	1	
		-07	-07	1	
		-08	-08	1	
		-09	-09	1	
		-10	-10	1	
		-11	-11	1	
		-12	-12	1	
		-13	-13	1	
		-14	-14	1	
		-15	-15	1	
		-16	-16	1	
		-17	-17	1	
		-18	-18	1	
		-19	-19	1	
		-20	-20	1	
		-21	-21	1	
		-22	-22	1	
		-23	-23	1	
		-24	-24	1	
		-25	-25	1	
		-26	-26	1	
		-27	-27	1	

1.450.3-3.1 2.1.1.1.0

Лист 2

Инв. № подл. | Подпись и дата | Взам. инв. №

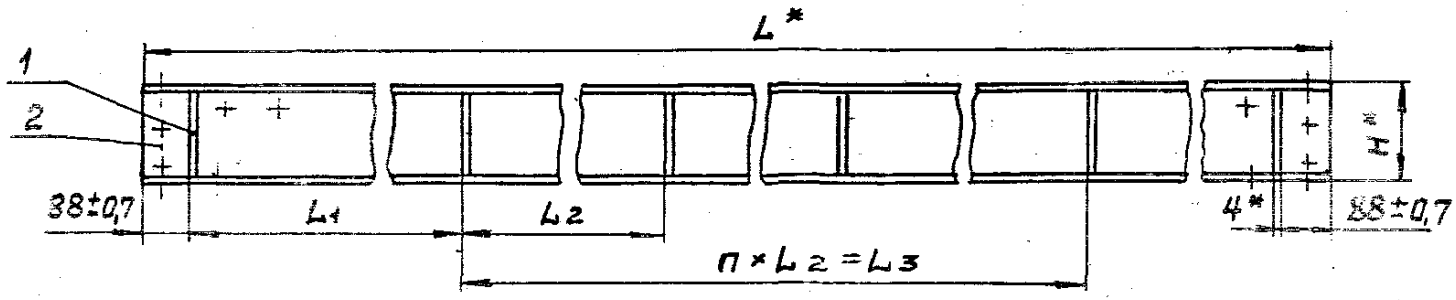

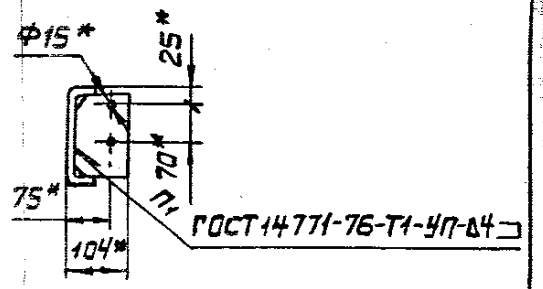

Размеры в мм.

Обозначение	Обозначение	L*	L1	L2	L3	H*	n	n1	Масса, кг
1.450.3-3.1 21.1.1.0	1.450.3-3.1 21.1.1.0-14	880	—	—	—	160	—	2	7,60
-01	-15	1180	—	—	—		—		9,90
-02	-16	1480	—	—	—		—		12,20
-03	-17	1780	800	—	—		—	3	14,95
-04	-18	2080	950	—	—		—		17,25
-05	-19	2380	1100	—	—		—		19,55
-06	-20	2980	900	1000	1000		1	4	24,61
-07	-21	3580	1100	1200	1200				29,20
-08	-22	4180	1000	1000	2000		2	5	34,26
-09	-23	4780	950	900	2700		3	6	39,31
-10	-24	5380	1100	1000	3000				43,91
-11	-25					180			47,61
-12	-26	5980	900		4000	160	4	7	48,97
-13	-27					180			53,09

1.* Размеры для справок.

2. Неуказанные предельные отклонения размеров - по ГОСТ 23120-78.

				1450.3-3.1 21.1.1.0 СБ		
				Балка	Стадия: Р	Масса: см. табл.	Масштаб: 1:10
Утв.	Кашкинов			Сборочный чертеж	Лист	Листов 1	
Н. контр.	Чиркова						
Рук. пр.	Ефимов						
Пров.	Агапова				Гипроспецлегконструкция		
Разраб.	Борзунова						

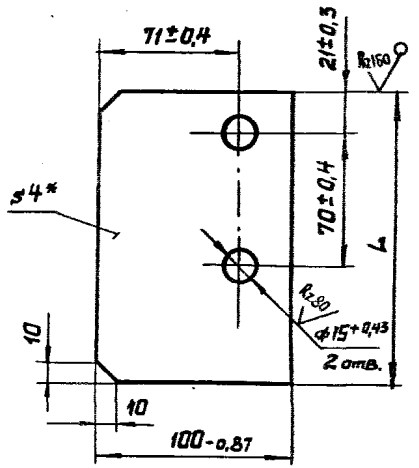

Обозначение	L, мм	Материал	Масса, кг
1.450.3-3.1 2.1.1.1.1	152-1,0	Лист Б-ПН-4 ГОСТ 19904-74 В Ст3кп2 ГОСТ 14637-79	0,46
-01	172-1,0		0,52
-02	152-1,0	Лист Б-ПН-4 ГОСТ 19904-74 В Ст 3сп5 ГОСТ 14637-79	0,46
-03	172-1,0		0,52

*Размер для справок.

				1.450.3-3.1 2.1.1.1.1	
Н.контр.	Чиркова			Ребро	Стадия: Р; Масса: См. табл.; Масштаб: 1:2
Рук.пр.	Ефимов				Лист; Листов 1
Пров.	Агапова			См. таблицу	Гипроспецгаз
Разраб	Борзунова				

Взам. инв.№ | Подпись и дата | Инв.№ подл.

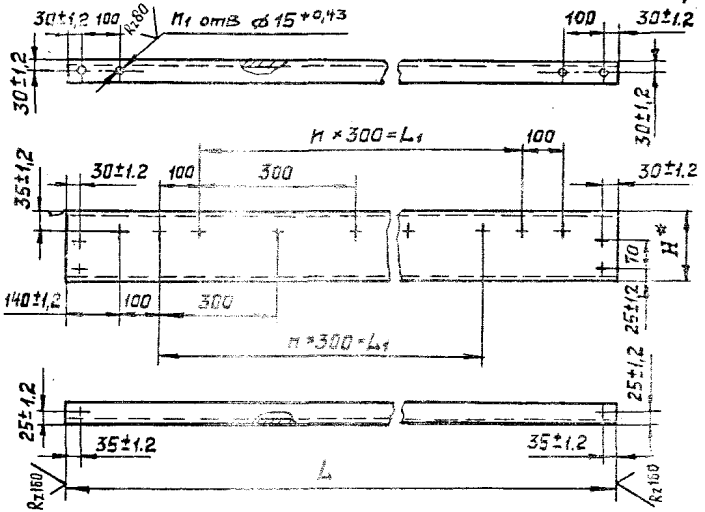

1.*Размер для справок.
2. Неуказанные предельные отклонения размеров - по ГОСТ 23120-78.

Таблицу исполнений см. на листе 2

				1.450.3-3.1 2.1.1.1.2	
Н.контр.	Чиркова			Балка	Стадия: Р; Масса: См. табл.; Масштаб: 1:10
Рук.пр.	Ефимов				Лист 1; Листов 2
Пров.	Агапова			См. таблицу	Гипроспецгаз
Разраб	Борзунова				

Взам. инв.№ | Подпись и дата | Инв.№ подл.

Обозначение	Материал	Обозначение	Материал	L_1, мм	L_2, мм	H, мм*	n	n_1	Масса, кг
1.450.3-3.1 2.1.1.1.2	Швеллер 160×50×4 ГОСТ 8278-75 / В Ст3кп2 ГОСТ 11474-76	1.450.3-3.1 2.1.1.1.2-14	Швеллер 160×50×4 ГОСТ 8278-75 / В Ст3сп5 ГОСТ 11474-76	880±1,6	300	160	1	16	6,68
-01		-15		1180±2,0	600		2	18	8,98
-02		-16		1480±2,0	900		3	20	11,28
-03		-17		1780±2,5	1200		4	22	13,57
-04		-18		2080±2,5	1500		5	24	15,87
-05		-19		2380±2,5	1800		6	26	18,17
-06		-20		2980±3,0	2400		8	30	22,77
-07		-21		3580±3,0	3000		10	34	27,34
-08		-22		4180±4,0	3600		12	38	31,96
-09		-23		4780±4,0	4200		14	42	36,55
-10		-24							41,15
-11	Швеллер 180×50×4 ГОСТ 8278-75 / В Ст3кп2 ГОСТ 11474-76	-25	Швеллер 180×50×4 ГОСТ 8278-75 / В Ст3сп5 ГОСТ 11474-76	5380±4,0	4800	180	16	46	44,49
-12	Швеллер 160×50×4 ГОСТ 8278-75 / В Ст3кп2 ГОСТ 11474-76	-26	Швеллер 160×50×4 ГОСТ 8278-75 / В Ст3сп5 ГОСТ 11474-76	5980±4,0	5400	160	18	50	45,75
-13	Швеллер 180×50×4 ГОСТ 8278-75 / В Ст3кп2 ГОСТ 11474-76	-27	Швеллер 180×50×4 ГОСТ 8278-75 / В Ст3сп5 ГОСТ 11474-76		180				49,45

Формат	Зона	Поз.	Обозначение	Наименование	Кол.	Примечание
				Документация		
А3			1.450.3-3.1 2.1.2.0.0 СБ	Сборочный чертеж		

Формат	Зона	Для исполнения 1 с порядковым номером	Обозначение	Кол.	Примечание
		Переменные	данные		
		Сборочные	единицы		
		Поз. 1	Балка		
		-00...-02	1.450.3-3.1 2.1.2.1.0	2	
		-03...-05	-01	2	
		-06...-08	-02	2	
		-09...-11	-03	2	
		-12...-14	-04	2	
		-15...-17	-05	2	
		-18...-20	-06	2	
		-21...-23	-07	2	
		-24...-26	-08	2	

1.450.3-3.1 2.1.2.0.0

Гип	Кашкинов			Стадия	Лист
Нач.отд.	Бова			Р	1
Рук.гр.	Жмев				
Н.контр.	Чернова				

Плайка ПГ-4В

Гипростроммаш

Формат	Зона	Для исполнения 1 с порядковым номером	Обозначение	Кол.	Примечание
		Поз. 1	Балка		
14		-27...-29	1.450.3-3.1 2.1.2.1.0-09	2	
		-30...-32	-10	2	
		-33...-35	-11	2	
		-36...-38	-12	2	
		-39...-41	-13	2	
		-42...-44	-14	2	
		-45...-47	-15	2	
		-48...-50	-16	2	
		-51...-53	-17	2	
		-54...-56	-18	2	
		-57...-59	-19	2	
		-60...-62	-20	2	
		-63...65	-21	2	
		-66...-68	-22	2	
		-69...-71	-23	2	
		-72...-74	-24	2	
		-75...-77	-25	2	
		-78...-80	-26	2	
		-81...-83	-27	2	

Инв.№ подл. | Подпись и дата | Взам.инв.№

1.450.3-3.1 2.1.2.0.0

Формат	Зона	Для исполнения 1 с порядковым номером	Обозначение	Кол.	Приме-чание
			Детали		
		поз. 2	Скоба		
А4		-00...-08	1.450.3-3.1 2.1.2.0.1	8	
		-42...-50	-01	8	
		-09...-17	1.450.3-3.1 2.1.2.0.1	10	
		-51...-59	-01	10	
		-18...-20	1.450.3-3.1 2.1.2.0.1	12	
		-60...-62	-01	12	
		-21...-23	1.450.3-3.1 2.1.2.0.1	14	
		-63...-65	-01	14	
		-24...-26	1.450.3-3.1 2.1.2.0.1	16	
		-66...-68	-01	16	
		-27...-29	1.450.3-3.1 2.1.2.0.1	18	
		-69...-71	-01	18	
		-30...-35	1.450.3-3.1 2.1.2.0.1	20	
		-72...-77	-01	20	
		-36...-41	1.450.3-3.1 2.1.2.0.1	22	
		-78...-83	-01	22	

Формат	Зона	Для исполнения 1 с порядковым номером	Обозначение	Кол.	Приме-чание
			Поз. 3 Элементы оконтовочные		
			Уголок Б-75×75×6 ГОСТ 8509-72		
			В Ст3кп2 ГОСТ 535-79		
			L=500 В1		
Б4		-00; -03; -06; -09; -12;			
		-15; -18; -21; -24; -27			
		-30; -33; -36; -39	1.450.3-3.1 2.1.2.0.2	2	
			L=700 В1		
		-01; -04; -07; -10; -13;			
		-16; -19; -22; -25; -28;			
		-31; -34; -37; -40	1.450.3-3.1 2.1.2.0.2-01	2	
			L=900 В1		
		-02; -05; -08; -11; -14;			
		-17; -20; -23; -26; -29;			
		-32; -35; -38; -41	1.450.3-3.1 2.1.2.0.2-02	2	
			Уголок Б-75×75×6 ГОСТ 8509-72		
			В Ст3сп5 ГОСТ 535-79		
			L=500 В1		
		-42; -45; -48; -51; -54;			
		-57; -60; -63; -66; -69;			
		-72; -75; -78; -81	1.450.3-3.1 2.1.2.0.2-03	2	

Инв. № подл. | Подпись и дата | Взам. инв. №

Формат	Зона	Для исполнения 1 с порядковым номером	Обозначение	Кол.	Примечание
		Поз.3 Элементы окантовочные			
		Уголок Б-75×75×6 ГОСТ 8509-72			
		В Ст3 сп5 ГОСТ 535-79			
			L=700 В7		
Б4		-43; -46; -49; -52; -55;			
		-58; -61; -64; -67; -70;			
		-73; -76; -79; -82	1.450.3-3.1 2.1.2.0.2-04	2	
			L=900 В7		
		-44; -47; -50; -53; -56;			
		-59; -62; -65; -68; -71			
		-74; -77; -80; -83	1.450.3-3.1 2.1.2.0.2-05	2	
		Поз.4 Распорки			
		Полоса Б-4×60 ГОСТ 103-76			
		В Ст3 кп2 ГОСТ 535-79			
			L=900 В7		
Б4		-14; -17; -20; -23	1.450.3-3.1 2.1.2.0.3	1	
		-26; -29; -32; -35; -38;			
		-41	1.450.3-3.1 2.1.2.0.3	2	
		Полоса Б-4×60 ГОСТ 103-76			
		В Ст3 сп5 ГОСТ 535-79			
			L=900 В7		
		-56; -59; -62; -65	1.450.3-3.1 2.1.2.0.3-01	1	

Инв.№ подл. | Подпись и дата | Взам.инв.№

Формат	Зона	Для исполнения 1 с порядковым номером	Обозначение	Кол.	Примечание
		Поз.4	Распорки		
		Полоса Б-	4×60 ГОСТ 103-76		
		В Ст3 сп5	ГОСТ 535-79		
Б4		-68; -71; -74; -77; -80;			
		-83	1.450.3-3.1 2.1.2.0.3-01	2	
		Прочие	изделия		
		Поз.5	Настил решетчатый		
		сварной типа	„ВИСП" ТУ36-2370-82		
			Р1		
		-00; -03; -09		2	
			Р2		
		-00; -06		1	
			Р3		
		-06; -12; -15; -18; -21; -24;			
		-27; -30; -33; -36; -39		1	
			Р4		
		-03; -06; -15; -21; -27;			
		-36; -39		1	
			Р5		
		-09; -12; -15		1	
		-18; -21		2	
		-24; -27		3	

Подпись и дата | Взам.инв.№

Формат	Зона	Для исполнения[1] с порядковым номером	Обозначение	Кол.	Примечание
		Поз.5	Настил решетчатый		
		сварной типа „ВИСП" ТУ 36-2370-82			
			Р5		
		-30; -33; -36; -39		4	
			Р6		
		-01; -04; -10;		2	
			Р7		
		-01; -07; -13;		1	
			Р8		
		-07; -13; -16; -19; -22;			
		-25; -28; -31; -34; -37;			
		-40;		1	
			Р9		
		-04; -07; -16; -22; -28;			
		-37; -40;		1	
			Р10		
		-10; -13; -16;		1	
		-19; -22;		2	
		-25; -28;		3	
		-31; -34; -37; -40;		4	
			Р11		
		-02; -05; -11;		2	
			Р12		
		-02; -08; -14;		1	

Формат	Зона	Для исполнения[1] с порядковым номером	Обозначение	Кол.	Примечание
		Поз. 5 Настил решетчатый			
		Сварной типа „ВИСП" ТУ 36-2370-82			
			Р13		
		-08; -14; -17; -20; -23;			
		-26; -29; -32; -35; -38;			
		-41;		1	
			Р14		
		-05; -08; -17; -23; -29;			
		-38; -41		1	
			Р15		
		-11; -14; -17;		1	
		-20; -23;		2	
		-26; -29;		3	
		-32; -35; -38; -41		4	
			Р1.2		
		-42; -45; -51;		2	
			Р2.2		
		-42; -48; -54		1	
			Р3.2		
		-48; -54; -57; -60; -63;			
		-66; -69; -72; -75; -78;			
		-81		1	

Инв.№ подл. | Подпись и дата | Взам.инв.№ | Инв.№ дубл. | Подпись и дата

Формат	Зона	Для исполнения[1] с порядковым номером	Обозначение	Кол.	Примечание
		Поз. 5	Настил решетчатый		
		сварной	типа „ВИСП" ТУ36-2370-82		
			Р4.2		
		-45; -48; -57; -63; -69;			
		-78; -81		1	
			Р5.2		
		-51; -54; -57		1	
		-60; -63		2	
		-66; -69		3	
		-72; -75; -78; -81		4	
			Р6.2		
		-43; -46; -52		2	
			Р7.2		
		-43; -49; -55		1	
			Р8.2		
		-49; -55; -58; -61; -64;			
		-67; -70; -73; -76; -79;			
		-82		1	
			Р9.2		
		-46; -49; -52; -64; 70;			
		-79; -82		1	
			Р10.2		
		-52; -55; -58		1	
		-61; -64		2	

Инв. № подл. | Подпись и дата | Взам. инв. №

1.450.3-3.1 2.1.2.0.0 Лист 9

Формат	Зона	Для исполнения[1] с порядковым номером	Обозначение	Кол.	Примечание
		Поз. 5	Настил решетчатый		
		сварной	типа „ВИСП" ТУ36-2370-82		
			Р10.2		
		-67; -70		3	
		-73; -76; -79; -82		4	
			Р11.2		
		-44; -47; -53		2	
			Р12.2		
		-44; -50; -56			
			Р13.2		
		-50; -56; -59; -62; -65;			
		-68; -71; -74; -77; -80;			
		-83		1	
			Р14.2		
		-47; -50; -59; -65; -71;			
		-80; -83		1	
			Р15.2		
		-53; -56; -59		1	
		-62; -65		2	
		-68; -71		3	
		-74; -77; -80; -83		4	

[1] Основное исполнение, не имеющее порядкового номера, обозначено „00"

Инв. № подл. | Подпись и дата | Взам. инв. №

1.450.3-3.1 2.1.2.0.0 Лист 10

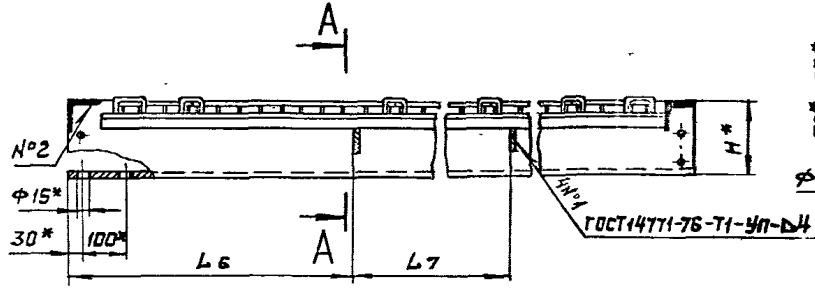

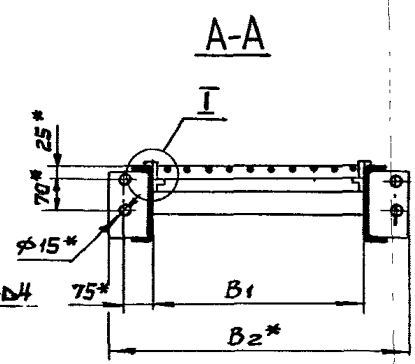

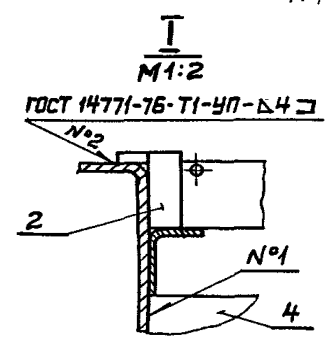

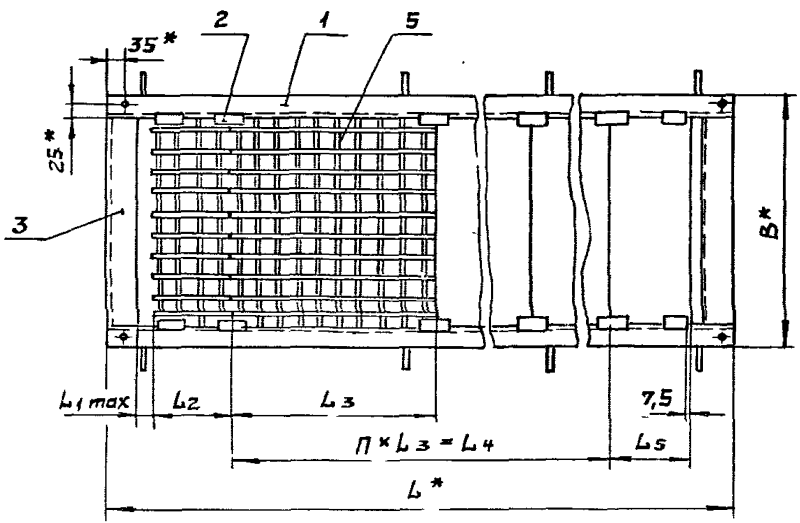

1. Скобы поз. 2 располагать по краям настилов поз. 5, в местах их стыков и по середине настилов, не менее 3 шт. на 1 п.м.
2. * Размеры для справок.
3. Неуказанные предельные отклонения размеров - по ГОСТ 23120-78.
4. Покрытие: Грунтовка ГФ-021 ТУ6-10-1642-77, У. 6/1 (для исполнений - 00... - 41), грунтовка ГФ-017 ОСТ 6-10-428-79, У. 6/1 (для исполнений - 42... - 83), эмаль ПФ-133, серая, ГОСТ 926-82, У. 6/1, два слоя.
5. Маркировку выполнять по ГОСТ 23120-78.

Таблицу исполнений смотри на листах 2 и 3.

Утв.	Кашкинев		26.02.87
Н.контр.	Чиркова		24.12.86
Рук.пр.	Ефимов		11.02.87
Пров.	Агапова		11.02.87
Разраб.	Борзунова		11.02.87

1.450.3-3.1 2.1.2.0.0 СБ

Площадка ПМХРВ

Сборочный чертеж

Стадия	Масса	Масштаб
Р	с.т. табл.	1:10
Лист 1	Листов 3	

Гипроспецтеплоконструкция

Размеры в мм

Обозначение	Марка	Обозначение	Марка	L*	L1	L2	L3	L4	L5	L6	L7	B*	B1	B2*	H*	n	Масса, кг
1.450.3-3.1 2.1.2.0.0	ПМХРВ-9.6	1.450.3-3.1 2.1.2.0.0-42	ПМХРВ-9.6С	880	27	192	292	292	192	—	—	600	500	708	160	1	30,5
-01	ПМХРВ-9.8	-43	ПМХРВ-9.8С							—	—	800	700	908			35,5
-02	ПМХРВ-9.10	-44	ПМХРВ-9.10С							—	—	1000	900	1108			40,7
-03	ПМХРВ-12.6	-45	ПМХРВ-12.6С	1180			592	592		—	—	600	500	708			38,2
-04	ПМХРВ-12.8	-46	ПМХРВ-12.8С							—	—	800	700	908			44,5
-05	ПМХРВ-12.10	-47	ПМХРВ-12.10С							—	—	1000	900	1108			50,6
-06	ПМХРВ-15.6	-48	ПМХРВ-15.6С	1480		292			392	—	—	600	500	708			46,1
-07	ПМХРВ-15.8	-49	ПМХРВ-15.8С							—	—	800	700	908			53,3
-08	ПМХРВ-15.10	-50	ПМХРВ-15.10С							—	—	1000	900	1108			60,6
-09	ПМХРВ-18.6	-51	ПМХРВ-18.6С	1780		192	1192	1192	492	—	—	600	500	708			55,0
-10	ПМХРВ-18.8	-52	ПМХРВ-18.8С							—	—	800	700	908			63,3
-11	ПМХРВ-18.10	-53	ПМХРВ-18.10С							—	—	1000	900	1108			71,5
-12	ПМХРВ-21.6	-54	ПМХРВ-21.6С	2080		292			392	—	—	600	500	708			62,9
-13	ПМХРВ-21.8	-55	ПМХРВ-21.8С							—	—	800	700	908			72,1
-14	ПМХРВ-21.10	-56	ПМХРВ-21.10С							1040	—	1000	900	1108			83,2
-15	ПМХРВ-24.6	-57	ПМХРВ-24.6С	2380		392			592	—	—	600	500	708			70,7
-16	ПМХРВ-24.8	-58	ПМХРВ-24.8С							—	—	800	700	908			81,1
-17	ПМХРВ-24.10	-59	ПМХРВ-24.10С							1190	—	1000	900	1108			92,2
-18	ПМХРВ-30.6	-60	ПМХРВ-30.6С	2980		1192	392	392	492	—	—	600	500	708			87,2
-19	ПМХРВ-30.8	-61	ПМХРВ-30.8С							—	—	800	700	908			99,7
-20	ПМХРВ-30.10	-62	ПМХРВ-30.10С							1490	—	1000	900	1108			113,8

Инв. № подл. | Подпись и дата | Взам. инв. №

Размеры в мм.

Продолжение

Обозначение	Марка	Обозначение	Марка	L*	L1	L2	L3	L4	L5	L6	L7	B*	B1	B2*	H*	n	Масса, кг
1.450.3-3.1 2.1.2.0.0-21	ПМХРВ-36.6	1.450.3-3.1 2.1.2.0.0-63	ПМХРВ-36.6С							—	—	600	500	708			113,0
-22	ПМХРВ-36.8	-64	ПМХРВ-36.8С	3580	31			2384	592	—	—	800	700	908		2	117,4
-23	ПМХРВ-36.10	-65	ПМХРВ-36.10С							1790	—	1000	900	1108			133,5
-24	ПМХРВ-42.6	-66	ПМХРВ-42.6С						—	—	—	600	500	708			119,8
-25	ПМХРВ-42.8	-67	ПМХРВ-42.8С	4180					—	—	—	800	700	908			136,4
-26	ПМХРВ-42.10	-68	ПМХРВ-42.10С					3576	—	1390	1390	1000	900	1108	160	3	155,4
-27	ПМХРВ-48.6	-69	ПМХРВ-48.6С							—	—	600	500	708			136,6
-28	ПМХРВ-48.8	-70	ПМХРВ-48.8С	4780					592	—	—	800	700	908			155,3
-29	ПМХРВ-48.10	-71	ПМХРВ-48.10С							1590	1590	1000	900	1108			177,2
-30	ПМХРВ-54.6	-72	ПМХРВ-54.6С						—	—	—	600	500	708			152,3
-31	ПМХРВ-54.8	-73	ПМХРВ-54.8С						—	—	—	800	700	908			173,1
-32	ПМ1ХРВ-54.10	-74	ПМХРВ-54.10С	5380	35	392	1192		—	1790	1790	1000	900	1108			197,2
-33	ПМ1ХРВ-54.6	-75	ПМ1ХРВ-54.6С						—	—	—	600	500	708			168,0
-34	ПМ1ХРВ-54.8	-76	ПМ1ХРВ-54.8С						—	—	—	800	700	908	180	4	192,0
-35	ПМ1ХРВ-54.10	-77	ПМ1ХРВ-54.10С					4768	—	1790	1790	1000	900	1108			217,0
-36	ПМХРВ-60.6	-78	ПМХРВ-60.6С							—	—	600	500	708			160,0
-37	ПМХРВ-60.8	-79	ПМ1ХРВ-60.8С							—	—	800	700	908	180		181,0
-38	ПМХРВ-60.10	-80	ПМХРВ-60.10С	5980	39				592	1990	1990	1000	900	1108			203,0
-39	ПМ1ХРВ-60.6	-81	ПМ1ХРВ-60.6С							—	—	600	500	708			177,4
-40	ПМ1ХРВ-60.8	-82	ПМ1ХРВ-60.8С							—	—	800	700	908	180		200,2
-41	ПМ1ХРВ-60.10	-83	ПМ1ХРВ-60.10С							1990	1990	1000	900	1108			223,0

Формат	Зона	Поз.	Обозначение	Наименование	Кол.	Примечание
				Документация		
А3			1.450.3-3.1 2.1.2.1.0 СБ	Сборочный чертеж		

Формат	Зона	Для исполнения[1] с порядковым номером	Обозначение	Кол.	Примечание
		Переменные	данные		
		Детали			
		Поз. 1	Ребро		
А4		-00...-02	1.450.3-3.1 2.1.1.1.1	2	
		-14...-16	-02	2	
		-03...-05	1.450.3-3.1 2.1.1.1.1	3	
		-17...-19	-02	3	
		-06; -07	1.450.3-3.1 2.1.1.1.1	4	
		-20; -21;	-02	4	
		-08;	1.450.3-3.1 2.1.1.1.1	5	
		-22	-02	5	

1.450.3-3.1 2.1.2.1.0

Утв.	Кашкинов		10.01.84
Н.контр.	Чиркова		10.02.84
Рук.пр.	Ефимов		11.02.84
Пров.	Агапова		11.02.84
Разраб.	Цветкова		11.02.84

Балка

Стадия	Лист	Листов
Р	1	6

Гипроспецпетконструкция

Инв. № подл. | Подпись и дата | Взам. инв. №

Формат	Зона	Для исполнения[1] с порядковым номером	Обозначение	Кол.	
		Поз. 1	Ребро		
А4		-09; -10	1.450.3-3.1 2.1.1.1.1	6	
		-11	-01	6	
		-23; -24	-02	6	
		-25	-03	6	
		-12	1.450.3-3.1 2.1.1.1.1	7	
		-13	-01	7	
		-26	-02	7	
		-27	-03	7	
		Поз. 2	Балка		
А3		-00;	1.450.3-3.1 2.1.2.1.1	1	
		-01	-01	1	
		-02	-02	1	
		-03	-03	1	
		-04	-04	1	
		-05	-05	1	
		-06	-06	1	
		-07	-07	1	
		-08	-08	1	
		-09	-09	1	
		-10	-10	1	
		-11	-11	1	
		-12	-12	1	

1.450.3-3.1 2.1.2.1.0

Лист 2

Инв. № подл. | Подпись и дата | Взам. инв. №

Формат	Зона	Для исполнения 1 с порядковым номером	Обозначение	Кол.	Примечание
		Поз.2	Балка		
А3		-13	1.450.3-3.1 2.1.2.1.1-13	1	
		-14	-14	1	
		-15	-15	1	
		-16	-16	1	
		-17	-17	1	
		-18	-18	1	
		-19	-19	1	
		-20	-20	1	
		-21	-21	1	
		-22	-22	1	
		-23	-23	1	
		-24	-24	1	
		-25	-25	1	
		-26	-26	1	
		-27	-27	1	
		Поз.3	Полки		
		Уголок 32×25×2,5 ГОСТ 19772-74			
		ВСт3кп2	ГОСТ 11474-76		
			L=730 В7		
Б4		-00	1.450.3-3.1 2.1.2.1.2	1	
			L=1030 В7		
		-01	1.450.3-3.1 2.1.2.1.2-01	1	

Формат	Зона	Для исполнения 1 с порядковым номером	Обозначение	Кол.	Примечание
		Поз.3	Полки		
		Уголок 32×25×2,5 ГОСТ 19772-74			
		ВСт3кп2	ГОСТ 11474-76		
			L=1330 В7		
Б4		-02	1.450.3-3.1 2.1.2.1.2-02	1	
			L=1630 В7		
		-03	1.450.3-3.1 2.1.2.1.2-03	1	
			L=1930 В7		
		-04	1.450.3-3.1 2.1.2.1.2-04	1	
			L=2230 В7		
		-05	1.450.3-3.1 2.1.2.1.2-05	1	
			L=2830 В7		
		-06	1.450.3-3.1 2.1.2.1.2-06	1	
			L=3430 В7		
		-07	1.450.3-3.1 2.1.2.1.2-07	1	
			L=4030 В7		
		-08	1.450.3-3.1 2.1.2.1.2-08	1	
			L=4630 В7		
		-09	1.450.3-3.1 2.1.2.1.2-09	1	
			L=5230 В7		
		-10; -11	1.450.3-3.1 2.1.2.1.2-10	1	
			L=5830 В7		
		-12; -13	1.450.3-3.1 2.1.2.1.2-11	1	

Инв.№ подл. | Подпись и дата | Взам.инв.№

Формат	Зона	Для исполнения [1] с порядковым номером	Обозначение	Кол.	Примечание
		Поз.3	Полки		
		Уголок 32×25×2,5	ГОСТ 19772-74		
		В Ст 3 сп5	ГОСТ 11474-76		
			L=730 В1		
Б4		-14	1.450.3-3.1 2.1.2.1.2-12	1	
			L=1030 В1		
		-15	1.450.3-3.1 2.1.2.1.2-13	1	
			L=1330 В1		
		-16	1.450.3-3.1 2.1.2.1.2-14	1	
			L=1630 В1		
		-17	1.450.3-3.1 2.1.2.1.2-15	1	
			L=1930 В1		
		-18	1.450.3-3.1 2.1.2.1.2-16	1	
			L=2230 В1		
		-19	1.450.3-3.1 2.1.2.1.2-17	1	
			L=2830 В1		
		-20	1.450.3-3.1 2.1.2.1.2-18	1	
			L=3430 В1		
		-21	1.450.3-3.1 2.1.2.1.2-19	1	
			L=4030 В1		
		-22	1.450.3-3.1 2.1.2.1.2-20	1	
			L=4630 В1		
		-23	1.450.3-3.1 2.1.2.1.2-21	1	

Инв. № подл. | Подпись и дата | Взам. инв. №

1.450.3-3.1 2.1.2.1.0

Лист 5

Формат	Зона	Для исполнения [1] с порядковым номером	Обозначение	Кол.	Примечание
		Поз.3	Полки		
		Уголок 32×25×2,5	ГОСТ 19772-74		
		В Ст 3 сп5	ГОСТ 11474-76		
			L=5230 В1		
Б4		-24;-25	1.450.3-3.1 2.1.2.1.2-22	1	
			L=5830 В1		
		-26;-27	1.450.3-3.1 2.1.2.1.2-23	1	

[1] Основное исполнение, не имеющее порядкового номера, обозначено „00"

Инв. № подл. | Подпись и дата | Взам. инв. №

1.450.3-3.1 2.1.2.1.0

Лист 6

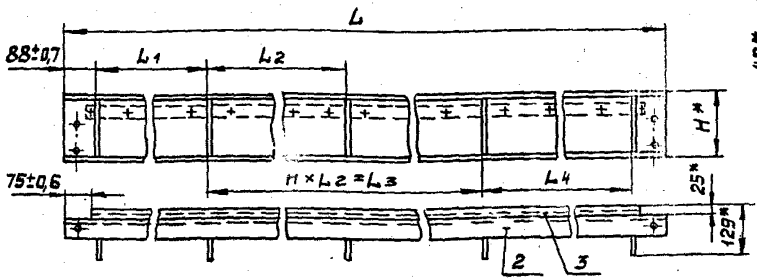

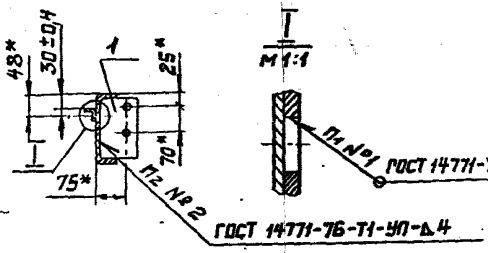

Обозначение	Обозначение	L, мм	L1, мм	L2, мм	L3, мм	L4, мм	H, * мм	n	П1	П2	Масса, кг
1.450.3-3.1 2.1.2.1.0	1.450.3-3.1 2.1.2.1.0-14	880	700	—	—	—	160	—	8	2	8,4
-01	-15	1180	1000	—	—	—		—	11	2	11,0
-02	-16	1480	1300	—	—	—		—	14	2	13,6
-03	-17	1780	800	800	800	—		1	17	3	16,3
-04	-18	2080	950	950	950	—			20	3	19,3
-05	-19	2380	1100	1100	1100	—			23	3	21,9
-06	-20	2980	900	1000	1000	900			29	4	27,5
-07	-21	3580	1100	1200	1200	1100			35	4	32,6
-08	-22	4180	1000	1000	3000	—		3	41	5	38,4
-09	-23	4780	950	900	2700	950			47	6	44,1
-10	-24	5380	1100	1000	3000	1100			53	6	49,3
-11	-25						180				53,0
-12	-26	5980	900		4000	900	160	4	59	7	55,0
-13	-27						180				59,1

1. Сварку дет. поз. 2 и 3 допускается выполнять по ГОСТ 14776-79-Т1-УП-Δ2
2. *Размеры для справок.
3. Неуказанные предельные отклонения размеров по ГОСТ 23120-78.

			1.450.3-3.1 2.1.2.1.0 СБ
			Балка
			Сборочный чертеж

				Стадия	Масса	Масштаб
Утв.	Кашкинов		10.07	Р	См. табл.	1:10
Н.контр.	Чиркова		10.07	Лист	Листов 1	
Рук.пр.	Ефимов		10.07			
Пров.	Агапова		10.07	Гипроспецтеплоконструкция		
Разраб.	Борзунова		10.07			

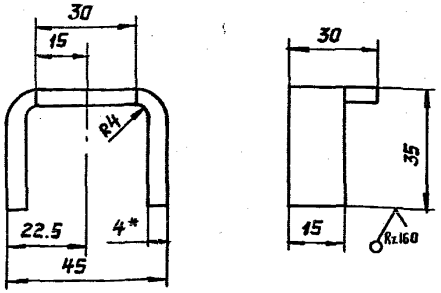

Обозначение	Материалы
1.450.3-3.1 2.1.2.0.1	Лист Б-ПН-4 ГОСТ 19904-74 / ВСт3кп2 ГОСТ 14637-79
-01	Лист Б-ПН-4 ГОСТ 19904-74 / ВСт3сп5 ГОСТ 14637-79

* Размер для справок

			1.450.3-3.1 2.1.2.0.1		
			Скоба	Стадия	Масса 0,057	Масштаб 1:1
				Лист	Листов 1
			См. таблицу	Гипроспецлегконструкция	

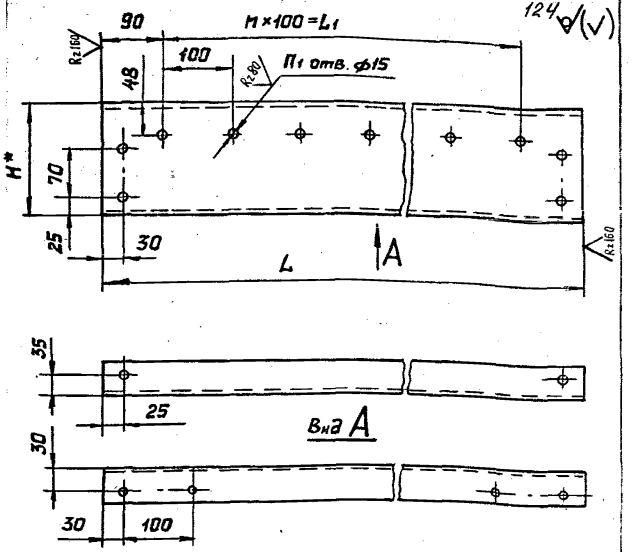

1.* Размер для справок.
2. Предельные отклонения размеров: отверстий – по А7, валов – по В7, остальных – по СМ7.

			1.450.3-3.1 2.1.2.1.1		
Н.контр.	Чиркова		Балка	Стадия Р	Масса См. табл.	Масштаб —
Рук.пр.	Ефимов			Лист 1	Листов 2
Пров.	Агапова		См. таблицу	Гипроспецлегкоконструкция	
Разраб.	Хрисанова				

125

Обозначение	Материал	Обозначение	Материал	L, мм	L_1, мм	H^*, мм	П	$П_1$	Масса, кг
1.450.3-3.1 2.1.2.1.1	Швеллер 160×50×4 ГОСТ 8278-83 / В Ст3кп2 ГОСТ 11474-76	1.450.3-3.1 2.1.2.1.1-14	Швеллер 160×50×4 ГОСТ 8278-83 / В Ст3сп5 ГОСТ 11474-76	880±1,6	700	160	7	18	6,7
-01		-15		1180±2,0	1000		10	21	9,0
-02		-16		1480±2,0	1300		13	24	11,28
-03		-17		1780±2,5	1600		16	27	13,56
-04		-18		2080±2,5	1900		19	30	15,86
-05		-19		2380±2,5	2200		22	33	18,2
-06		-20		2980±3,0	2800		28	39	22,7
-07		-21		3580±3,0	3400		34	45	27,23
-08		-22		4180±4,0	4000		40	51	31,9
-09		-23		4780±4,0	4600		46	57	36,5
-10		-24							41,1
-11	Швеллер 180×50×4 ГОСТ 8278-83 / В Ст3кп2 ГОСТ 11474-76	-25	Швеллер 180×50×4 ГОСТ 8278-83 / В Ст3сп5 ГОСТ 11474-76	5380±4,0	5200	180	52	63	44,43
-12	Швеллер 160×50×4 ГОСТ 8278-83 / В Ст3кп2 ГОСТ 11474-76	-26	Швеллер 160×50×4 ГОСТ 8278-83 / В Ст3сп5 ГОСТ 11474-76	5980±4,0	5800	160	58	69	45,67
-13	Швеллер 160×50×4 ГОСТ 8278-83 / В Ст3кп2 ГОСТ 11474-76	-27	Швеллер 180×50×4 ГОСТ 8278-83 / В Ст3сп5 ГОСТ 11474-76			180			49,4

Формат	Зона	Поз.	Обозначение	Наименование	Кол.	Примечание
				Документация		
А3			1.450.3-3.1 2.1.3.0.0 СБ	Сборочный чертеж		

Формат	Зона	Для исполнения 1 с порядковым номером	Обозначение	Кол.	Примечание
		Переменные	данные		
		Сборочные	единицы		
		Поз. 1	Балка		
А4		-00...-02	1.450.3-3.1 2.1.3.1.0	2	
		-03...-05	-01	2	
		-06...-08	-02	2	
		-09...-11	-03	2	
		-12...-14	-04	2	
		-15...-17	-05	2	
		-18...-20	-06	2	
		-21...-23	-07	2	
		-24...-26	-08	2	

1.450.3-3.1 2.1.3.0.0

Утв.	Кашкинов	[signature]	20.02.84
Н.контр.	Чиркова	[signature]	20.02.84
Рук.пр.	Ефимов	[signature]	17.02.84
Провер.	Агапова	[signature]	17.02.84
Разраб.	Цветкова	[signature]	17.02.84

Площадка ПМХРБ

Стадия	Лист	Листов
Р	1	9

Гипроспецлегконструкция

Инв. № подл. | Подпись и дата | Взам. инв. №

Формат	Зона	Для исполнения 1 с порядковым номером	Обозначение	Кол.	Примечание
		Поз. 1	Балка		
А4		-27...-29	1.450.3-3.1 2.1.3.1.0-09	2	
		-30...-32	-10	2	
		-33...-35	-11	2	
		-36...-38	-12	2	
		-39...-41	-13	2	
		-42...-44	-14	2	
		-45...-47	-15	2	
		-48...-50	-16	2	
		-51...-53	-17	2	
		-54...-56	-18	2	
		-57...-59	-19	2	
		-60...-62	-20	2	
		-63...-65	-21	2	
		-66...-68	-22	2	
		-69...-71	-23	2	
		-72...-74	-24	2	
		-75...-77	-25	2	
		-78...-80	-26	2	
		-81...-83	-27	2	
		Детали			
		Поз. 2	Скоба		
А4		-00...-05	1.450.3-3.1 2.1.3.0.1	6	

1.450.3-3.1 2.1.3.0.0

Лист 2

Формат	Зона	Для исполнения 1 с порядковым номером	Обозначение	Кол.	Примечание
		Поз. 2	Скобы		
А4		-42...-47	1.450.3-3.1 2.1.3.0.1-01	6	
		-06...-08	1.450.3-3.1 2.1.3.0.1	8	
		-48...-50	-01	8	
		-09...-11	1.450.3-3.1 2.1.3.0.1	10	
		-51...-53	-01	10	
		-12...-17	1.450.3-3.1 2.1.3.0.1	12	
		-54...-59	-01	12	
		-18...-20	1.450.3-3.1 2.1.3.0.1	14	
		-60...-62	-01	14	
		-21...-26	1.450.3-3.1 2.1.3.0.1	16	
		-63...-68	-01	18	
		-27...-29	1.450.3-3.1 2.1.3.0.1	22	
		-69...-71	-01	22	
		-30...-35	1.450.3-3.1 2.1.3.0.1	24	
		-72...-77	-01	24	
		-36...-41	1.450.3-3.1 2.1.3.0.1	26	
		-78...-83	-01	26	

Формат	Зона	Для исполнения 1 с порядковым номером	Обозначение	Кол.	Примечание
		Поз.3	Элементы окантовочные		
			Уголок Б-75×75×6 ГОСТ 8509-72		
			ВСт3кп2 ГОСТ 535-79		
			L=500 В1		
Б4		-00; -03; -06; -09; -12;			
		-15; -18; -21; -24; -27;			
		-30; -33; -36; -39;	1.450.3-3.1 2.1.3.0.2	2	
			L=700 В1		
		-01; -04; -07; -10; -13;			
		-16; -19; -22; -25; -28;			
		-31; -34; -37; -40	1.450.3-3.1 2.1.3.0.2-01	2	
			L=900 В1		
		-02; -05; -08; -11; -14;			
		-17; -20; -23; -26; -29;			
		-32; -35; -38; -41	1.450.3-3.1 2.1.3.0.2-02	2	
			Уголок Б-75×75×6 ГОСТ 8509-72		
			ВСт3Сп5 ГОСТ 535-70		
			L=500 В1		
		-42; -45; -48; -51; -54;			
		-57; -60; -63; -66; -69;			
		-72; -75; -78; -81	1.450.3-3.1 2.1.3.0.2-03	2	

Инв.№подл. | Подпись и дата | Взам.инв.№

Формат	Зона	Для исполнения 1 с порядковым номером	Обозначение	Кол.	Примечание
		Поз.3 Элементы	оконтовочные		
		Уголок Б-75×75×6	ГОСТ 8509-72		
		В Ст 3 сп 5	ГОСТ 535-79		
			L = 700 В1		
64		-43; -46; -49; -52; -55;			
		-58; -61; -64; -67; -70;			
		-73; -76; -79; -82	1.450.3-3.1 2.1.3.0.2-04	2	
			L = 900 В1		
		-44; -47; -50; -53; -56;			
		-59; -62; -65; -68; -71;			
		-74; -77; -80; -83	1.450.3-3.1 2.1.3.0.2-05	2	
		Поз. 4	Распорки		
		Полоса Б-4×60	ГОСТ 103-76		
		В Ст3кп2	ГОСТ 535-79		
			L = 900 В1		
64		-14; -17; -20; -23	1.450.3-3.1 2.1.3.0.3	1	
		-26; -29; -32; -35; -38;			
		-41	1.450.3-3.1 2.1.3.0.3	2	
		Полоса Б-4×60	ГОСТ 103-76		
		В Ст 3 сп	ГОСТ 535-79		
			L = 900 В1		
		-56; -59; -62; -65	1.450.3-3.1 2.1.3.0.3-01	1	

Инв. № подл. | Подпись и дата | Взам. инв. №

Формат	Зона	Для исполнения 1 с порядковым номером	Обозначение	Кол.	Примечание
		Поз.4	Распорки		
		Полоса Б-4×60	ГОСТ 103-76		
		В Ст 3 сп	ГОСТ 535-79		
			L = 900 В1		
64		-68; -71; -74; -77; -80			
		-83	1.450.3-3.1 2.1.3.0.3-01	2	
		Прочие	изделия		
		Поз.5 Настил	решетчатый		
		сварной типа	„Батайск"		
		ТУ 36-2044-77			
			РН1		
		-00; -15; -30; -33; -42;			
		-57; -72; -75		1	
		-12; -21; -54; -63		2	
			РН2		
		-01; -16; -31;			
		-58; -73; -76		1	
		-13; -22; -55; -64		2	
			РН3		
		-02; -17; -32; -35; -44;			
		-59; -74; -74; -77		1	
		-14; -23; -56; -65		2	

Инв. № подл. | Подпись и дата | Взам. инв. №

Формат	Зона	Для исполнения 1 с порядковым номером	Обозначение	Кол.	Примечание
		Поз.5 Настил решетчатый			
		сварной типа „Батайск"			
		ТУ 36-2044-77			
			РН4		
		-60; -18; -36; -39; -48;			
		-60; -78; -81; -		1	
		-09; -27; -51; -69;		2	
			РН5		
		-07; -19; -37; -40; -49;			
		-61; -79; -82		1	
		-10; -28; -52; -70		2	
			РН6		
		-08; -20; -38; -41; -50;			
		-62; -80; -83;		1	
		-11; -29; -53; -71;		2	
			РН9		
		-00; -42		1	
		-03; -06; -09; -45; -48;			
		-51;		2	
		-12; -54;		3	
		-15; -57;		4	
		-18; -60		5	
		-21; -63;		6	
		-24; -27; -66; -69		8	

Формат	Зона	Для исполнения 1 с порядковым номером	Обозначение	Кол.	Примечание
		Поз.5 Настил решетчатый			
		сварной типа „Батайск"			
		ТУ 36-2044-77			
			РН9		
		-30; -33; -72; -75;		10	
		-36; -39; -78; -81;		11	
			РН10		
		-01; -43;		1	
		-04; -07; -10; -46; -49;			
		-52;		2	
		-13; -55;		3	
		-16; -58;		4	
		-19; -61		5	
		-22; -64		6	
		-25; -28; -67; -70;		8	
		-31; -34; -73; -76		10	
		-37; -40; -79; -82		11	
			РН11		
		-02; -44		1	
		-05; -08; -11; -47; -50;			
		-53		2	
		-14; -56		3	
		-17; -59		4	
		-20; -62		5	

Инв.№подл. | Подпись и дата | Взам.инв.№

Формат	Зона	Для исполнения[1] с порядковым номером	Обозначение	Кол.	Примечание
		Поз. 5 Настил решетчатый			
		сварной типа „Батайск"			
		ТУ 36-2044-77			
			РН11		
		-23; -65		6	
		-26; -29; -68; -71		8	
		-32; -35; -74; -77		10	
		-38; -41; -80; -83		11	

[1] Основное исполнение, не имеющее порядкового номера, обозначено „00"

1.450.3-3.1 2.1.3.0.0 Лист 9

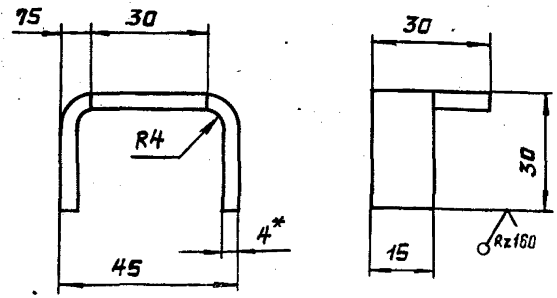

Обозначение	Материал
1.450.3-3.1 2.1.3.0.1	Лист Б-ПН-4 ГОСТ 19904-74 / В Ст3кп2 ГОСТ 14637-79
-01	Лист Б-ПН-4 ГОСТ 19904-74 / В Ст3сп5 ГОСТ 14637-79

1. * Размер для справок.
2. Предельные отклонения размеров – по СМ7.

Н.контр.	Чиркова		
Рук.пр.	Ефимов		
Пров.	Агапова		
Разраб.	Боозу		

1.450.3-3.1 2.1.3.0.1

Скоба

Стадия	Масса	Масштаб
Р	0,053	1:1

Лист | Листов 1

См. таблицу

Инвентарный

Взам. инв. №

Подпись и дата

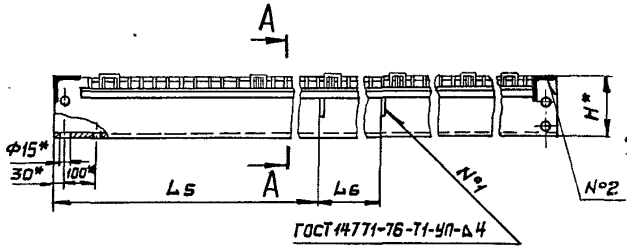

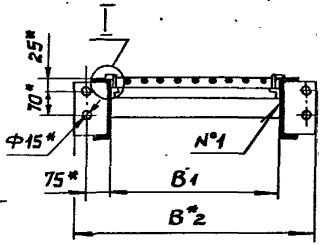

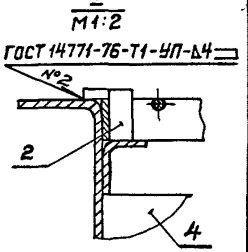

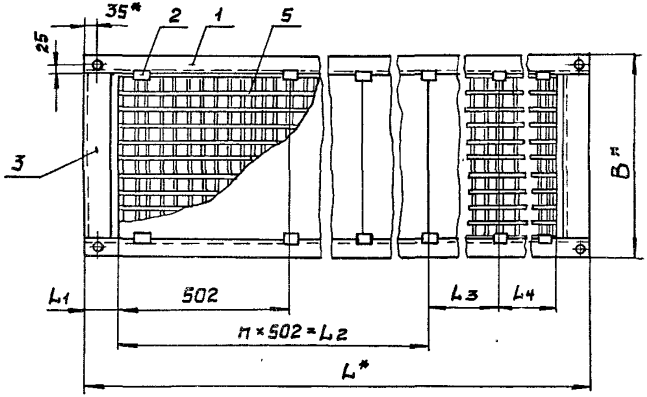

1.* Размеры для справок.
2. Неуказанные предельные отклонения размеров по ГОСТ 23120-78.
3. Покрытие: Грунтовка ГФ-021 ТУ 6-10-1642-77, V. 6/1 (для исполнений -00...-41), грунтовка ГФ-017 ОСТ6-10-428-79, V. 6/1 (для исполнений -42...-83), эмаль ПФ-133, серая, ГОСТ 926-82, V. 6/1, два слоя.
4. Маркировку выполнять по ГОСТ 23120-78

Таблицу исполнений см. на листах 2 и 3

					1.450.3.-3.1 2.1.3.00СБ		
					Площадка ПМХРБ	Стадия	Масса	Масштаб
						Р	См. табл.	1:10
Утв.	Кашкинов				Сборочный чертеж	Лист 1	Листов 3	
Н.контр.	Чиркова							
Рук.пр.	Ефимов					Гипростальконструкция		
Пров.	Агапова							
Разраб.	Борзунова							

Размеры в мм.

Обозначение	Марка	Обозначение	Марка	L*	L1	L2	L3	L4	L5	L6	B*	B1.	B2*	H*	П	Масса, кг
1.450.3-3.1 2.1.3.0.0	ПМХРБ-9.6	1.450.3-3.1 2.1.3.0.0-42	ПМХРБ-9.6С	880	78	502	202	—	—	—	600	500	730		1	30,2
-01	ПМХРБ-9.8	-43	ПМХРБ-9.8С					—	—	—	800	700	930			35,3
-02	ПМХРБ-9.10	-44	ПМХРБ-9.10С					—	—	—	1000	900	1130			40,3
-03	ПМХРБ-12.6	-45	ПМХРБ-12.6С	1180	88	1004	—	—	—	—	600	500	730	160	2	38,0
-04	ПМХРБ-12.8	-46	ПМХРБ-12.8С				—	—	—	—	800	700	930			44,0
-05	ПМХРБ-12.10	-47	ПМХРБ-12.10С				—	—	—	—	1000	900	1130			49,8
-06	ПМХРБ-15.6	-48	ПМХРБ-15.6С	1480	87		302	—	—	—	600	500	730			46,0
-07	ПМХРБ-15.8	-49	ПМХРБ-15.8С					—	—	—	800	700	930			53,0
-08	ПМХРБ-15.10	-50	ПМХРБ-15.10С					—	—	—	1000	900	1130			59,8
-09	ПМХРБ-18.6	-51	ПМХРБ-18.6С	1780	86			302	—	—	600	500	730			55,0
-10	ПМХРБ-18.8	-52	ПМХРБ-18.8С						—	—	800	700	930			62,8
-11	ПМХРБ-18.10	-53	ПМХРБ-18.10С						—	—	1000	900	1130			70,7
-12	ПМХРБ-21.6	-54	ПМХРБ-21.6С	2080	85	1506	202	202	—	—	600	500	730		3	62,3
-13	ПМХРБ-21.8	-55	ПМХРБ-21.8С						—	—	800	700	930			71,9
-14	ПМХРБ-21.10	-56	ПМХРБ-21.10С						1040	—	1000	900	1130			82,1
-15	ПМХРБ-24.6	-57	ПМХРБ-24.6С	2680		2008		—	—	—	600	500	730		4	71,0
-16	ПМХРБ-24.8	-58	ПМХРБ-24.8С					—	—	—	800	700	930			81,0
-17	ПМХРБ-24.10	-59	ПМХРБ-24.10С					—	1190	—	1000	900	1130			92,2
-18	ПМХРБ-30.6	-60	ПМХРБ-30.6С	2980	84	2510	302	—	—	—	600	500	730		5	87,4
-19	ПМХРБ-30.8	-61	ПМХРБ-30.8С					—	—	—	800	700	930			99,2
-20	ПМХРБ-30.10	-62	ПМХРБ-30.10С					—	1490	—	1000	900	1130			112,3

Размеры в мм

Продолжение

Обозначение	Марка	Обозначение	Марка	L*	L1	L2	L3	L4	L5	L6	B*	B1	B2*	H*	n	Масса, кг
1.450.3-3.1 2.1.3.0.0-21	ПМХРБ-36.6	1.450.3-3.1 2.1.3.0.0-63	ПМХРБ-36.6С	3580	82	3012	202	202	—	—	600	500	730	160	6	103.4
-22	ПМХРБ-36.8	-64	ПМХРБ-36.8С						—	—	800	700	930			117.3
-23	ПМХРБ-36.10	-65	ПМХРБ-36.10С						1790	—	1000	900	1130			131.3
-24	ПМХРБ-42.6	-66	ПМХРБ-42.6С	4180		4016			—	—	600	500	730		8	119.8
-25	ПМХРБ-42.8	-67	ПМХРБ-42.8С						—	—	800	700	930			135.5
-26	ПМХРБ-42.10	-68	ПМХРБ-42.10С						—	—	1390	1390	1000	900	1130	153.8
-27	ПМХРБ-48.6	-69	ПМХРБ-48.6С	4780	80		302	302	—	—	600	500	730			136.9
-28	ПМХРБ-48.8	-70	ПМХРБ-48.8С						—	—	800	700	930			154.4
-29	ПМХРБ-48.10	-71	ПМХРБ-48.10С						1590	1590	1000	900	1130			174.7
-30	ПМХРБ-54.6	-72	ПМХРБ-54.6С	5380	79	5020	202	—	—	—	600	500	730		10	152.5
-31	ПМХРБ-54.8	-73	ПМХРБ-54.8С						—	—	800	700	930			172.2
-32	ПМХРБ-54.10	-74	ПМХРБ-54.10С						1790	1790	1000	900	1130			194.2
-33	ПМ1ХРБ-54.6	-75	ПМ1ХРБ-54.6С					—	—	—	600	500	730	180		160.1
-34	ПМ1ХРБ-54.8	-76	ПМ1ХРБ-54.8С					—	—	—	800	700	930			179.7
-35	ПМ1ХРБ-54.10	-77	ПМ1ХРБ-54.10С					—	1790	1790	1000	900	1130			201.8
-36	ПМХРБ-60.6	-78	ПМХРБ-60.6С	5980	78	5622	302	—	—	—	600	500	730	160	11	169.3
-37	ПМХРБ-60.8	-79	ПМХРБ-60.8С					—	—	—	800	700	930			190.7
-38	ПМХРБ-60.10	-80	ПМХРБ-60.10С					—	1990	1990	1000	900	1130			214.6
-39	ПМ1ХРБ-60.6	-81	ПМ1ХРБ-60.6С					—	—	—	600	500	730	180		177.7
-40	ПМ1ХРБ-60.8	-82	ПМ1ХРБ-60.8С					—	—	—	800	700	930			199.2
-41	ПМ1ХРБ-60.10	-83	ПМ1ХРБ-60.10С					—	1990	1990	1000	900	1130			223.1

БТП Б.О. Инв. № 16793

Формат	Зона	Поз.	Обозначение	Наименование	Кол.	Примечание
				Документация		
А3			1.450.3-3.1 2.1.3.1.0	Сборочный чертеж		

Формат	Зона	Для исполнения[1] с порядковым номером	Обозначение	Кол.	Примечание
		Переменные данные			
		Детали			
		Поз. 1	Ребро		
А4		-00...-02	1.450.3-3.1 2.1.3.1.1	2	
		-14...-16	-02	2	
		-03...-05	1.450.3-3.1 2.1.3.1.1	3	
		-17...-19	-02	3	
		-0,6;-07	1.450.3-3.1 2.1.3.1.1	4	
		-20;-21	-02	4	
		-08	1.450.3-3.1 2.1.3.1.1	5	
		-22	-02	5	
		-09;-10	1.450.3-3.1-2.1.3.1.1	6	

1.450.3-3.1 2.1.3.1.0

Инв.	Кашкинов	[signature]	20.02.84
Контр.	Чиркова	[signature]	20.02.84
Рук.пр.	Ефимов	[signature]	17.02.84
	Агапова	[signature]	17.02.84
	Цветкова	[signature]	17.02.84

Балка

Стадия	Лист	Листов
Р	1	6

Гипроспецпереконструкция

Формат	Зона	Для исполнения[1] с порядковым номером	Обозначение	Кол.	Примечание
		Поз. 1	Ребро		
А4		-11;	1.450.3-3.1 2.1.3.1.1-01	6	
		-23;-24	-02	6	
		-25	-03	6	
		-12	1.450.3-3.1 2.1.3.1.1	7	
		-13	-01	7	
		-26	-02	7	
		-27	-03	7	
		Поз. 2	Балка		
*		-00	1.450.3-3.1 2.1.3.1.2	1	*) А4;А3
		-01	-01	1	
		-02	-02	1	
		-03	-03	1	
		-04	-04	1	
		-05	-05	1	
		-06	-06	1	
		-07	-07	1	
		-08	-08	1	
		-09	-09	1	
		-10	-10	1	
		-11	-11	1	
		-12	-12	1	
		-13	-13	1	

Взам. инв. №

Подпись и дата

Инв. № подл.

1.450.3-3.1 2.1.3.1.0

Формат	Зона	Для исполнения 1 с порядковым номером	Обозначение	Кол.	Примечание
		Поз.2	Балка		
*		-14	1.450.3-3.1 2.1.3.1.2-14	1	*) А4,А3
		-15	-15	1	
		-16	-16	1	
		-17	-17	1	
		-18	-18	1	
		-19	-19	1	
		-20	-20	1	
		-21	-21	1	
		-22	-22	1	
		-23	-23	1	
		-24	-24	1	
		-25	-25	1	
		-26	-26	1	
		-27	-27	1	
		Поз.3	Полки		
		Уголок	32×25×2,5 ГОСТ 19772-74		
			Ст3кп2 ГОСТ 11474-76		
			L=730 B_7		
54		-00	1.450.3-3.1 2.1.3.1.3	1	
			L=1030 B_7		
		-01	1.450.3-3.1 2.1.3.1.3-01	1	

Формат	Зона	Для исполнения 1 с порядковым номером	Обозначение	Кол.	Примечание
		Поз.3	Полки		
		Уголок 32×25×2,5 ГОСТ 19772-74			
			Ст3кп2 ГОСТ 11474-76		
			L=1330 B_7		
54		-02	1.450.3-3.1 2.1.3.1.3-02	1	
			L=1630 B_7		
		-03	1.450.3-3.1 2.1.3.1.3-03	1	
			L=1930 B_7		
		-04	1.450.3-3.1 2.1.3.1.3-04	1	
			L=2230 B_7		
		-05	1.450.3-3.1 2.1.3.1.3-05	1	
			L=2830 B_7		
		-06	1.450.3-3.1 2.1.3.1.3-06	1	
			L=3430 B_7		
		-07	1.450.3-3.1 2.1.3.1.3-07	1	
			L=4030 B_7		
		-08	1.450.3-3.1 2.1.3.1.3-08	1	
			L=4630 B_7		
		-09	1.450.3-3.1 2.1.3.1.3-09	1	
			L=5230 B_7		
		-10;-11	1.450.3-3.1 2.1.3.1.3-10	1	
			L=5830 B_7		
		-12;-13	1.450.3-3.1 2.1.3.1.3-11	1	

Инв.№ подл. | Подпись и дата | Взам.инв.№

Формат	Зона	Для исполнения [1] с порядковым номером	Обозначение	Кол.	Примечание
		Поз.3	Полки		
		Уголок	32×25×2,5 ГОСТ 19772-74		
			В Ст3сп5 ГОСТ 11474-76		
			L = 730 B_7		
64		-14	1.450.3-3.1 2.1.3.1.3-12	1	
			L = 1030 B_7		
		-15	1.450.3-3.1 2.1.3.1.3-13	1	
			L = 1330 B_7		
		-16	1.450.3-3.1 2.1.3.1.3-14	1	
			L = 1630 B_7		
		-17	1.450.3-3.1 2.1.3.1.3-15	1	
			L = 1930 B_7		
		-18	1.450.3-3.1 2.1.3.1.3-16	1	
			L = 2230 B_7		
		-19	1.450.3-3.1 2.1.3.1.3-17	1	
			L = 2830 B_7		
		-20	1.450.3-3.1 2.1.3.1.3-18	1	
			L = 3430 B_7		
		-21	1.450.3-3.1 2.1.3.1.3-19	1	
			L = 4030 B_7		
		-22	1.450.3-3.1 2.1.3.1.3-20	1	
			L = 4630 B_7		
		-23	1.450.3-3.1 2.1.3.1.3-21	1	

Инв.№ подл. | Подпись и дата | Взам. инв.№

Формат	Зона	Для исполнения [1] с порядковым номером	Обозначение	Кол.	Примечание
		Поз.3	Полки		
		Уголок	32×25×2,5 ГОСТ 19772-74		
			В Ст3сп5 ГОСТ 11474-76		
			L = 5230 B_7		
		-24; -25	1.450.3-3.1 2.1.3.1.3-22	1	
			L = 5830 B_7		
		-26; -27	1.450.3-3.1 2.1.3.1.3-23	1	

[1] Основное исполнение, не имеющее порядкового номера, обозначено „00"

Инв.№ подл. | Подпись и дата | Взам. инв.№

19931-03 38

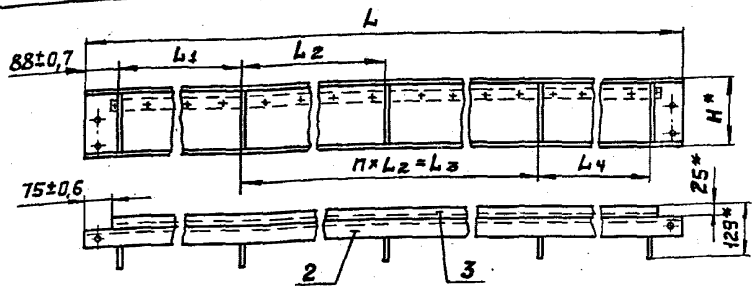

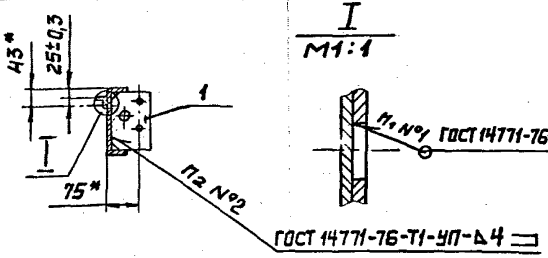

Обозначение	Обозначение	L, мм	L1, мм	L2, мм	L3, мм	L4, мм	H,* мм	n	n1	n2	Масса, кг
1.450.3-3.1 2.1.3.1.0	1.450.3-3.1 2.1.3.1.0 -14	880	700	—	—	—	160	—	8	2	8,28
-01	-15	1180	1000	—	—	—		—	11		10,88
-02	-16	1480	1300	—	—	—		—	14		13,48
-03	-17	1780	800	800	800	—		1	17	3	16,51
-04	-18	2080	950	950	950	—			20		19,12
-05	-19	2380	1100	1100	1100	—			23		21,89
-06	-20	2980	900	1000	1000	900			29	4	27,35
-07	-21	3580	1100	1200	1200	1100			35		32,55
-08	-22	4180	1000	1000	3000	—			41	5	38,18
-09	-23	4780	950	900	2700	950			47	6	43,81
-10	-24	5380	1100	1000	3000	1100		3	53		49,02
-11	-25						180				52,77
-12	-26	5980	900		4000	900	160	4	59	7	54,65
-13	-27						180				58,85

1. Сварку дет. поз. 2 и 3 допускается выполнять по ГОСТ 14776-79-Т1-УП-Δ2.
2. * Размеры для справок.
3. Неуказанные предельные отклонения размеров — по ГОСТ 23120-78.

1.450.3-3.1 2.1.3.1.0 СБ

Балка

Сборочный чертеж

Стадия	Масса	Масштаб
Р	см. табл.	1:10
Лист	Листов 1	

Типроспецлегконструкция

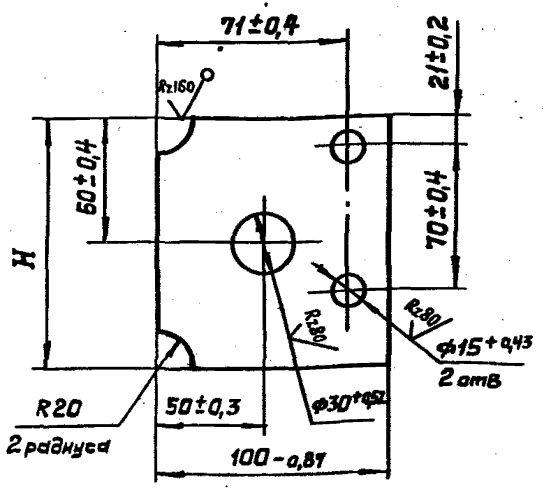

Обозначение	H, мм	Материал	Масса, кг
1.450.3-3.1 2.1.3.1.1	150-1	Лист Б-ПН-4 ГОСТ 19904-74 / ВСт3кп2 ГОСТ 16637-79	0,43
-01	170-1		0,50
-02	150-1	Лист Б-ПН-4 ГОСТ 19904-74 / ВСт3сп5 ГОСТ 14637-79	0,43
-03	170-1		0,50

			1.450.3-3.1 2.1.3.1.1		
Н.контр.	Чиркова		Ребро	Стадия: Р	Масса: см. табл.	Масштаб: 1:2
Рук.пр.	Ефимов			Лист	Листов 1
Пров.	Агапова		См. таблицу	Гипростроспецконструкция	
Разраб.	Борзунова				

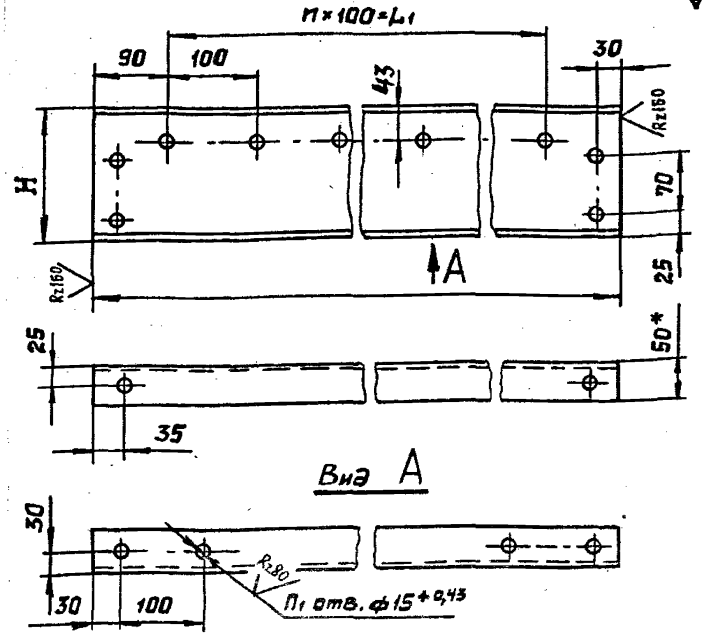

1.* Размеры для справок.

2. Неуказанные предельные отклонения размеров – по ГОСТ 23120-78.

Таблицу исполнений см. на листе 2.

			1.450.3-3.1 2.1.3.1.2		
Н.контр.	Чиркова		Балка	Стадия: Р	Масса: см. табл.	Масштаб: 1:5
Рук.пр.	Ефимов			Лист 1	Листов 2
Пров.	Агапова		См. таблицу	Гипростроспецконструкция	
Разраб.	Борзунова				

Инв.№ подл. | Подпись и дата | Взам. инв.№

Обозначение	Материал	Обозначение	Материал	L, мм.	L_1, мм	H^*, мм	n	n_1	Масса, кг
1.450.3-3.1 2.1.3.1.2		1.450.3-3.1 2.1.3.1.2 -14		880±1,6	700		7	18	6,67
-01		-15		1180±2,0	1000		10	21	8,96
-02		-16		1480±2,0	1300		13	24	11,25
-03		-17		1780±2,5	1600		16	27	13,54
-04	Швеллер 160×50×4 ГОСТ 8278-83 / Ст3кп2 ГОСТ 11474-76	-18	Швеллер 160×50×4 ГОСТ 8278-83 / Ст3сп5 ГОСТ 11474-76	2080±2,5	1900	160	19	30	15,84
-05		-19		2380±2,5	2200		22	33	18,13
-06		-20		2980±3,0	2800		28	39	22,71
-07		-21		3580±3,0	3400		34	45	27,30
-08		-22		4180±4,0	4000		40	51	31,88
-09		-23		4780±4,0	4600		46	57	36,46
-10		-24							41,05
-11	Швеллер 180×50×4 ГОСТ 8278-83 / Ст3кп2 ГОСТ 11474-76	-25	Швеллер 180×50×4 ГОСТ 8278-83 / Ст3сп5 ГОСТ 11474-76	5380±4,0	5200	180	52	63	44,38
-12	Швеллер 160×50×4 ГОСТ 8278-83 / Ст3кп2 ГОСТ 11474-76	-26	Швеллер 160×50×4 ГОСТ 8278-83 / Ст3сп5 ГОСТ 11474-76	5980±4,0	5800	160	58	69	45,63
-13	Швеллер 180×50×4 ГОСТ 8278-83 / Ст3кп2 ГОСТ 11474-76	-27	Швеллер 180×50×4 ГОСТ 8278-83 / Ст3сп5 ГОСТ 11474-76			180			49,34

Формат	Зона	Поз.	Обозначение	Наименование	Кол.	Примечание
				Документация		
А3			1.450.3-3.1 2.1.4.0.0СБ	Сборочный чертеж		

Формат	Зона	Для исполнения[1] с порядковым номером	Обозначение	Кол.	Примечание
		Переменные	данные		
		Сборочные	единицы		
		Поз. 1	Балка		
А4		-00...-02	1.450.3-3.1 2.1.4.1.0	2	
		-03...-05	-01	2	
		-06...-08	-02	2	
		-09...-11	-03	2	
		-12...-14	-04	2	
		-15...-17	-05	2	
		-18...-20	-06	2	
		-21...-23	-07	2	
		-24...-26	-08	2	

1.450.3-3.1 2.1.4.0.0

...шкинов	[illegible]	[illegible]
...рмова	[illegible]	20.02.97
		17.02.97

Площадка ПМХФ

Стадия	Лист	Листов
Р	1	[illegible]

Гипроспецтермонструкция

Инв. № подл. | Подпись и дата | Взам. инв. №

140

Формат	Зона	Для исполнения[1] с порядковым номером	Обозначение	Кол.	Примечание
		Поз. 1	Балка		
А4		-27...-29	1.450.3-3.1 2.1.4.1.0-09	2	
		-30...-32	-10	2	
		-33...-35	-11	2	
		-36...-38	-12	2	
		-39...-41	-13	2	
		-42...-44	-14	2	
		-45...-47	-15	2	
		-48...-50	-16	2	
		-51...-53	-17	2	
		-54...-56	-18	2	
		-57...-59	-19	2	
		-60...-62	-20	2	
		-63...-65	-21	2	
		-66...-68	-22	2	
		-69...-71	-23	2	
		-72...-74	-24	2	
		-75...-77	-25	2	
		-78...-80	-26	2	
		-81...-83	-27	2	

1.450.3-3.1 2.1.4.0.0

Лист 2

Формат	Зона	Для исполнения 1 с порядковым номером	Обозначение	Кол.	Примечание
			Деталй		
		Поз.2	Настилы		
		Лист рамб.	0-ПН-4		
			В Ст.3кп2 ГОСТ 8568-77		
			540В$_7$×840В$_7$		
54		-00	1.450.3-3.1 2.1.4.0.1	1	
			740В$_7$×840В$_7$		
		-01	1.450.3-3.1 2.1.4.0.1-01	1	
			940В$_7$×840В$_7$		
		-02	1.450.3-3.1 2.1.4.0.1-02	1	
			540В$_7$×1140В$_7$		
		-03	1.450.3-3.1 2.1.4.0.1-03	1	
			740В$_7$×1140В$_7$		
		-04	1.450.3-3.1 2.1.4.0.1-04	1	
			940В$_7$×1140В$_7$		
		-05	1.450.3-3.1 2.1.4.0.1-05	1	
			540В$_7$×1440В$_7$		
		-06	1.450.3-3.1 2.1.4.0.1-06	1	
			740В$_7$×1440В$_7$		
		-07	1.450.3-3.1 2.1.4.0.1-07	1	
			940В$_7$×1440В$_7$		
		-08	1.450.3-3.1 2.1.4.0.1-08	1	

Формат	Зона	Для исполнения 1 с порядковым номером	Обозначение	Кол.	Примечание
		Поз.2	Настилы		
		Лист рамб.	0-ПН-4		
			В Ст3 кп 2 ГОСТ 8568-77		
			540В$_7$×1740В$_7$		
54		-09	1.450.3-3.1 2.1.4.0.1-09	1	
			740В$_7$×1740В$_7$		
		-10	1.450.3-3.1 2.1.4.0.1-10	1	
			940В$_7$×1740В$_7$		
		-11	1.450.3-3.1 2.1.4.0.1-11	1	
			540В$_7$×2040В$_7$		
		-12	1.450.3-3.1 2.1.4.0.1-12	1	
			740В$_7$×2040В$_7$		
		-13	1.450.3-3.1 2.1.4.0.1-13	1	
			940В$_7$×2040В$_7$		
		-14	1.450.3-3.1 2.1.4.0.1-14	1	
			540В$_7$×2340В$_7$		
		-15	1.450.3-3.1 2.1.4.0.1-15	1	
			740В$_7$×2340В$_7$		
		-16	1.450.3-3.1 2.1.4.0.1-16	1	
			940В$_7$×2340В$_7$		
		-17	1.450.3-3.1 2.1.4.0.1-17	1	
			540В$_7$×2940В$_7$		
		-18	1.450.3-3.1 2.1.4.0.1-18	1	

Инв.№ подл. | Подпись и дата | Взам.инв.№

Формат	Зона	Для исполнения 1 с порядковым номером	Обозначение	Кол.	Примечание
		Поз.2	Настилы		
		Лист рамб.	0-ПН-4		
			В Ст3кп2 ГОСТ 8568-77		
			740В$_1$ × 2940В$_1$		
Б4		-19	1.450.3-3.1 2.1.4.0.1-19	1	
			940В$_1$ × 2940В$_1$		
		-20	1.450.3-3.1 2.1.4.0.1-20	1	
			540В$_1$ × 3540В$_1$		
		-21	1.450.3-3.1 2.1.4.0.1-21	1	
			740В$_1$ × 3540В$_1$		
		-22	1.450.3-3.1 2.1.4.0.1-22	1	
			940В$_1$ × 3540В$_1$		
		-23	1.450.3-3.1 2.1.4.0.1-23	1	
			540В$_1$ × 4140В$_1$		
		-24	1.450.3-3.1 2.1.4.0.1-24	1	
			740В$_1$ × 4140В$_1$		
		-25	1.450.3-3.1 2.1.4.0.1-25	1	
			940В$_1$ × 4140В$_1$		
		-26	1.450.3-3.1 2.1.4.0.1-26	1	
			540В$_1$ × 4740В$_1$		
		-27	1.450.3-3.1 2.1.4.0.1-27	1	
			740В$_1$ × 4740В$_1$		
		-28	1.450.3-3.1 2.1.4.0.1-28	1	

Формат	Зона	Для исполнения 1 с порядковым номером	Обозначение	Кол.	Примечание
		Поз.2	Настилы		
		Лист рамб.	0-ПН-4		
			В Ст3кп2 ГОСТ 8568-77		
			940В$_1$ × 4740В$_1$		
Б4		-29	1.450.3-3.1 2.1.4.0.1-29	1	
			540В$_1$ × 5340В$_1$		
		-30; -33;	1.450.3-3.1 2.1.4.0.1-30	1	
			740В$_1$ × 5340В$_1$		
		-31; -34;	1.450.3-3.1 2.1.4.0.1-31	1	
			940В$_1$ × 5340В$_1$		
		-32; -35;	1.450.3-3.1 2.1.4.0.1-32	1	
			540В$_1$ × 5940В$_1$		
		-36; -39;	1.450.3-3.1 2.1.4.0.1-33	1	
			740В$_1$ × 5940В$_1$		
		-37; -40;	1.450.3-3.1 2.1.4.0.1-34	1	
			940В$_1$ × 5940В$_1$		
		-38; -41;	1.450.3-3.1 2.1.4.0.1-35	1	
		Лист рамб.	0-ПН-4		
			В Ст3сп5 ГОСТ 8568-77		
			540В$_1$ × 840В$_1$		
		-42	1.450.3-3.1 2.1.4.0.1-36	1	
			740В$_1$ × 840В$_1$		
		-43	1.450.3-3.1 2.1.4.0.1-37	1	

Инв. № подл. | Подпись и дата | Взам. инв. №

Формат	Зона	Для исполнения [1] с порядковым номером	Обозначение	Кол.	Примечание
		Поз.2	Настилы		
		Лист ромб.	0-ПН-4		
			В Ст 3сп5 ГОСТ 8568-77		
			$940В_7 \times 840В_7$		
Б4		-44	1.450.3-3.1 2.1.4.0.1-38	1	
			$540В_7 \times 1140В_7$		
		-45	1.450.3-3.1 2.1.4.0.1-39	1	
			$740В_7 \times 1140В_7$		
		-46	1.450.3-3.1 2.1.4.0.1-40	1	
			$940В_7 \times 1140В_7$		
		-47	1.450.3-3.1 2.1.4.0.1-41	1	
			$540В_7 \times 1440В_7$		
		-48	1.450.3-3.1 2.1.4.0.1-42	1	
			$740В_7 \times 1440В_7$		
		-49	1.450.3-3.1 2.1.4.0.1-43	1	
			$940В_7 \times 1440В_7$		
		-50	1.450.3-3.1 2.1.4.0.1-44	1	
			$540В_7 \times 1740В_7$		
		-51	1.450.3-3.1 2.1.4.0.1-45	1	
			$740В_7 \times 1740В_7$		
		-52	1.450.3-3.1 2.1.4.0.1-46	1	
			$940В_7 \times 1740В_7$		
		-53	1.450.3-3.1 2.1.4.0.1-47	1	

Формат	Зона	Для исполнения [1] с порядковым номером	Обозначение	Кол.	Примечание
		Поз.2	Настилы		
		Лист ромб.	0-ПН-4		
			В Ст 3сп5 ГОСТ 8568-77		
			$540В_7 \times 2040В_7$		
Б4		-54	1.450.3-3.1 2.1.4.0.1-48	1	
			$740В_7 \times 2040В_7$		
		-55	1.450.3-3.1 2.1.4.0.1-49	1	
			$940В_7 \times 2040В_7$		
		-56	1.450.3-3.1 2.1.4.0.1-50	1	
			$540В_7 \times 2340В_7$		
		-57	1.450.3-3.1 2.1.4.0.1-51	1	
			$740В_7 \times 2340В_7$		
		-58	1.450.3-3.1 2.1.4.0.1-52	1	
			$940В_7 \times 2340В_7$		
		-59	1.450.3-3.1 2.1.4.0.1-53	1	
			$540В_7 \times 2940В_7$		
		-60	1.450.3-3.1 2.1.4.0.1-54	1	
			$740В_7 \times 2940В_7$		
		-61	1.450.3-3.1 2.1.4.0.1-55	1	
			$940В_7 \times 2940В_7$		
		-62	1.450.3-3.1 2.1.4.0.1-56	1	
			$540В_7 \times 3540В_7$		
		-63	1.450.3-3.1 2.1.4.0.1-57	1	

Инв. № подл. | Подпись и дата | Взам. инв. №

Формат	Зона	Для исполнения 1 с порядковым номером	Обозначение	Кол.	Примечание
		Поз.2	Настилы		
		Лист рамб.	0-ПН-4		
			В Ст3сп5 ГОСТ 8568-77		
			740В$_7$×3540В$_7$		
Б4		-64	1.450.3-3.1 2.1.4.0.1-58	1	
			940В$_7$×3540В$_7$		
		-65	1.450.3-3.1 2.1.4.0.1-59	1	
			540В$_7$×4140В$_7$		
		-66	1.450.3-3.1 2.1.4.0.1-60	1	
			740В$_7$×4140В$_7$		
		-67	1.450.3-3.1 2.1.4.0.1-61	1	
			940В$_7$×4140В$_7$		
		-68	1.450.3-3.1 2.1.4.0.1-62	1	
			540В$_7$×4740В$_7$		
		-69	1.450.3-3.1 2.1.4.0.1-63	1	
			740В$_7$×4740В$_7$		
		-70	1.450.3-3.1 2.1.4.0.1-64	1	
			940В$_7$×4740В$_7$		
		-71	1.450.3-3.1 2.1.4.0.1-65	1	
			540В$_7$×5340В$_7$		
		-72; -75	1.450.3-3.1 2.1.4.0.1-66	1	
			740В$_7$×5340В$_7$		
		-73; -76	1.450.3-3.1 2.1.4.0.1-67	1	

Формат	Зона	Для исполнения 1 с порядковым номером	Обозначение	Кол.	Примечание
		Поз.2	Настилы		
		Лист рамб.	0-ПН-4		
			В Ст3сп ГОСТ 8568-77		
			940В$_7$×5340В$_7$		
Б4		-74; -77	1.450.3-3.1 2.1.4.0.1-68	1	
			540В$_7$×5940В$_7$		
		-78; -81	1.450.3-3.1 2.1.4.0.1-69	1	
			740В$_7$×5940В$_7$		
		-79; 82	1.450.3-3.1 2.1.4.0.1-70	1	
			940В$_7$×5940В$_7$		
		-80; -83	1.450.3-3.1 2.1.4.0.1-71	1	
		Поз.3	Элементы окантовочные		
		Уголок	Б-75×75×6 ГОСТ 8509-72		
			В Ст3кп2 ГОСТ 535-79		
			L=500В$_7$		
Б4		-00; -03; -06; -09; -12;			
		-15; -18; -21; -24; -27;			
		-30; -33; -36; -39	1.450.3-3.1 2.1.4.0.2	2	
			L=700В$_7$		
		-01; -04; -07; -10; -13;			
		-16; -19; -22; -25; -28;			
		-31; -34; -37; -40	1.450.3-3.1 2.1.4.0.2-01	2	

Формат	Зона	Для исполнения[1] с порядковым номером	Обозначение	Кол.	Примечание
		Поз.3 Элементы окантовочные			
		Уголок	Б-75×75×6 ГОСТ 8509-72		
			В Ст 3кп2 ГОСТ 535-79		
			L=900 В7		
64		-02; -05; -08; -11; -14;			
		-17; -20; -23; -26;			
		-29; -32; -35; -38			
		-41;	1.450.3-3.1 2.1.4.0.2-02	2	
		Уголок	Б-75×75×6 ГОСТ 8509-72		
			В Ст 3 сп5 ГОСТ 535-79		
			L=500 В7		
		-42; -45; -48; -51; -54;			
		-57; -60; -63; -66; -69;			
		-72; -75; -78; -81	1.450.3-3.1 2.1.4.0.2-03	2	
			L=700 В7		
		-43; -46; -49; -52; -55;			
		-58; -61; -64; -67; -70;			
		-73; -76; -79; -82;	1.450.3-3.1 2.1.4.0.2-04	2	
			L=900 В7		
		-44; -47; -50; -53; -56;			
		-59; -62; -65; -68; -71;			
		-74 -77; -80; -83	1.450.3-3.1 2.1.4.02-05	2	

Формат	Зона	Для исполнения[1] с порядковым номером	Обозначение	Кол.	Примечание
		Поз. 4	Распорки		
		Полоса Б-4×60 ГОСТ 103-76			
			В Ст3кп2 ГОСТ 535-79		
			L=900 В7		
64		-05; -08; -11; -14; -17;	1.450.3-3.1 2.1.4.0.3	1	
		-20; -23;	1.450.3-3.1 2.1.4.0.3	2	
		-26;	1.450.3-3.1 2.1.4.0.3	3	
		-29; -32; -35;	1.450.3-3.1 2.1.4.0.3	4	
		-38; -41	1.450.3-3.1 2.1.4.0.3	5	
		Полоса	Б-4×60 ГОСТ 103-76		
			В Ст3 сп5 ГОСТ 535-79		
			L=900 В7		
		-47; -50; -53; -56; -59	1.450.3-3.1 2.1.4.0.3-01	1	
		-62; -65	1.450.3-3.1 2.1.4.0.3-01	2	
		-68;	1.450.3-3.1 2.1.4.0.3-01	3	
		-71; -74; -77	1.450.3-3.1 2.1.4.0.3-01	4	
		-80; -83	1.450.3-3.1 2.1.4.0.3-01	5	

Основное исполнение не имеющее порядкового номера, обозначено „ОИ"

Инв. № подл. | Подпись и дата | Взам. инв. №

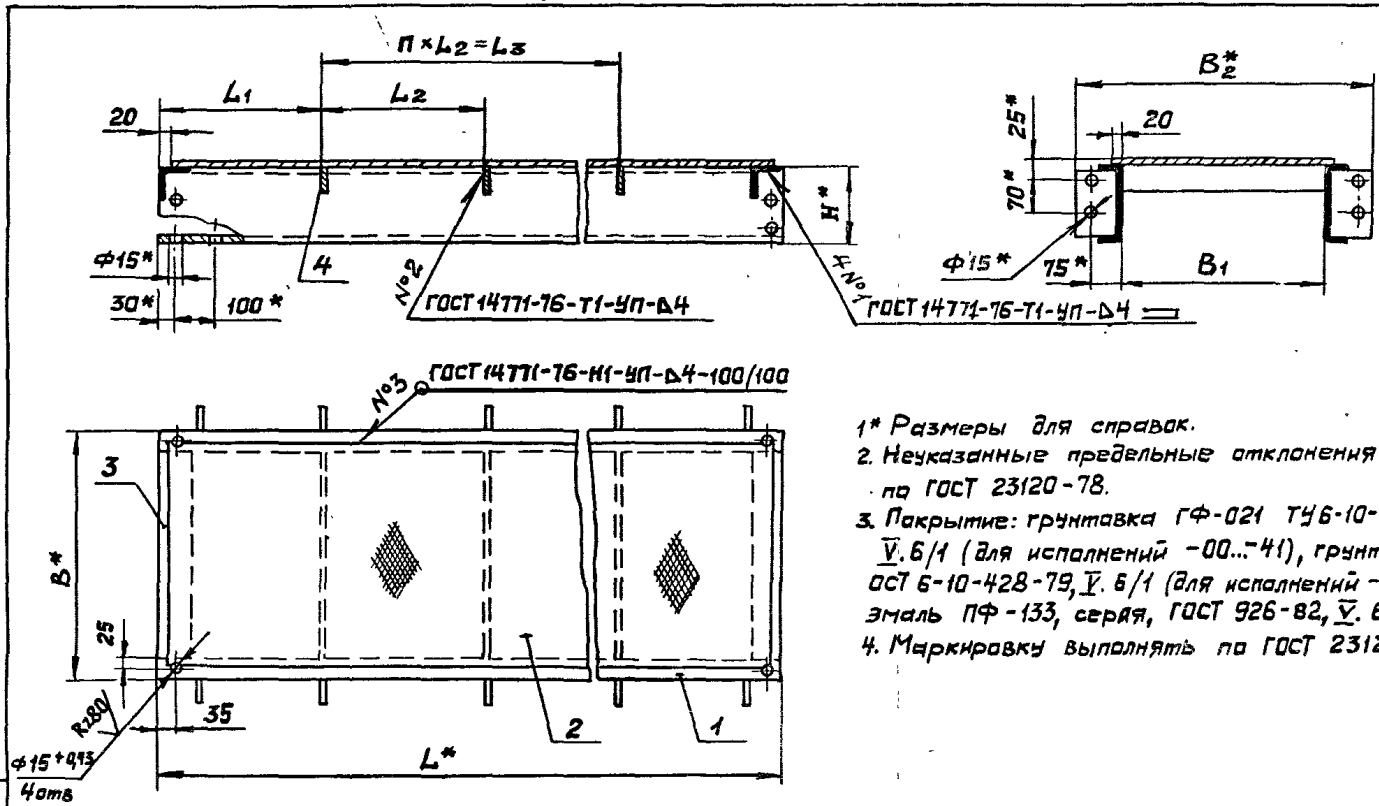

1* Размеры для справок.
2. Неуказанные предельные отклонения размеров - по ГОСТ 23120-78.
3. Покрытие: грунтовка ГФ-021 ТУ6-10-1642-77, V.6/1 (для исполнений -00...-41), грунтовка ГФ-017 ОСТ 6-10-428-79, V.6/1 (для исполнений -42...-83), эмаль ПФ-133, серая, ГОСТ 926-82, V.6/1, два слоя.
4. Маркировку выполнять по ГОСТ 23120-78.

Таблицу исполнений см. на листах 2 и 3.

				1.450.3-3.1 2.1.4.0.0 СБ			
				Площадка ПМХФ Сборочный чертеж	Стадия	Масса	Масштаб
					Р	См. табл.	1:10
Утв.	Кашкинов				Лист 1	Листов 3	
Гл.контр.	Чиркова						
Рукопр.	Ефимов						
Пров.	Агапова						
Разраб.	Борзунова						

Гипроспецпереконструкция

Размеры в мм

Обозначение	Марка	Обозначение	Марка	L*	L1	L2	L3	B*	B1	B2*	H*	n	Масса, кг
1.450.3-3.1 2.1.4.0.0	ПМХФ - 9.6	1.450.3-3.1 2.1.4.0.0-42	ПМХФ-9.6С	880	—	—	—	600	500	708	160	—	38,04
-01	ПМХФ - 9.8	-43	ПМХФ-9.8С		—	—	—	800	700	908		—	46,61
-02	ПМХФ - 9.10	-44	ПМХФ - 9.10С		—	—	—	1000	900	1108		—	55,18
-03	ПМХФ-12.6	-45	ПМХФ-12.6С	1180	—	—	—	600	500	708		—	48,28
-04	ПМХФ-12.8	-46	ПМХФ-12.8С		—	—	—	800	700	908		—	58,92
-05	ПМХФ-12.10	-47	ПМХФ-12.10С		588	—	—	1000	900	1108		—	71,27
-06	ПМХФ-15.6	-48	ПМХФ-15.6С	1480	—	—	—	600	500	708		—	58,53
-07	ПМХФ-15.8	-49	ПМХФ-15.8С		—	—	—	800	700	908		—	71,24
-08	ПМХФ-15.10	-50	ПМХФ-15.10С		738	—	—	1000	900	1108		—	85,65
-09	ПМХФ-18.6	-51	ПМХФ-18.6С	1780	—	—	—	600	500	708		—	69,70
-10	ПМХФ-18.8	-52	ПМХФ-18.8С		—	—	—	800	700	908		—	84,48
-11	ПМХФ-18.10	-53	ПМХФ-18.10С		888	—	—	1000	900	1108		—	100,95
-12	ПМХФ-21.6	-54	ПМХФ-21.6С	2080	—	—	—	600	500	708		—	79,94
-13	ПМХФ-21.8	-55	ПМХФ-21.8С		—	—	—	800	700	908		—	96,79
-14	ПМХФ-21.10	-56	ПМХФ-21.10С		1038	—	—	1000	900	1108		—	115,33
-15	ПМХФ-24.6	-57	ПМХФ-24.6С	2380	—	—	—	600	500	708		—	90,21
-16	ПМХФ-24.8	-58	ПМХФ-24.8С		—	—	—	800	700	908		—	109,12
-17	ПМХФ-24.10	-59	ПМХФ-24.10С		1188	—	—	1000	900	1108		—	129,73
-18	ПМХФ-30.6	-60	ПМХФ-30.6С	2980	—	—	—	600	500	708		—	111,62
-19	ПМХФ-30.8	-61	ПМХФ-30.8С		—	—	—	800	700	908		—	134,65
-20	ПМХФ-30.10	-62	ПМХФ-30.10С		988	1000	1000	1000	900	1108		1	161,12

Продолжение

Размеры в мм.

Обозначение	Марка	Обозначение	Марка	L*	L1	L2	L3	B*	B1	B2*	H*	n	Масса, кг
1.450.3-3.1 2.1.4.0.0-21	ПМХФ-36.6	1.450.3-3.1 2.1.4.0.0-63	ПМХФ-36.6С	3580	—	—	—	600	500	708	160	—	132,11
-22	ПМХФ-36.8	-64	ПМХФ-36.8С		—	—	—	800	700	908		—	159,28
-23	ПМХФ-36.10	-65	ПМХФ-36.10С		1188	1200	1200	1000	900	1108		1	189,87
-24	ПМХФ-42.6	-66	ПМХФ-42.6С	4180	—	—	—	600	500	708		—	153,52
-25	ПМХФ-42.8	-67	ПМХФ-42.8С		—	—	—	800	700	908		—	184,83
-26	ПМХФ-42.10	-68	ПМХФ-42.10С		1088	1000	2000	1000	900	1108		2	221,27
-27	ПМХФ-48.6	-69	ПМХФ-48.6С	4780	—	—	—	600	500	708		—	174,94
-28	ПМХФ-48.8	-70	ПМХФ-48.8С		—	—	—	800	700	908		—	210,38
-29	ПМХФ-48.10	-71	ПМХФ-48.10С		1038	900	2700	1000	900	1108		3	252,68
-30	ПМХФ-54.6	-72	ПМХФ-54.6С	5380	—	—	—	600	500	708		—	195,44
-31	ПМХФ-54.8	-73	ПМХФ-54.8С		—	—	—	800	700	908		—	235,01
-32	ПМХФ-54.10	-74	ПМХФ-54.10С		1188	1000	3000	1000	900	1108		3	281,44
-33	ПМ1ХФ-54.6	-75	ПМ1ХФ-54.6С		—	—	—	600	500	708	180	—	202,89
-34	ПМ1ХФ-54.8	-76	ПМ1ХФ-54.8С		—	—	—	800	700	908		—	242,46
-35	ПМ1ХФ-54.10	-77	ПМ1ХФ-54.10С		1188	1000	3000	1000	900	1108		3	288,89
-36	ПМХФ-60.6	-78	ПМХФ-60.6С	5980	—	—	—	600	500	708	160	—	216,86
-37	ПМХФ-60.8	-79	ПМХФ-60.8С		—	—	—	800	700	908		—	260,56
-38	ПМХФ-60.10	-80	ПМХФ-60.10С		988	1000	4000	1000	900	1108		4	312,84
-39	ПМ1ХФ-60.6	-81	ПМ1ХФ-60.6С		—	—	—	600	500	708	180	—	252,20
-40	ПМ1ХФ-60.8	-82	ПМ1ХФ-60.8С		—	—	—	800	700	908		—	268,90
-41	ПМ1ХФ-60.10	-83	ПМ1ХФ-60.10С		988	1000	4000	1000	900	1108		4	321,18

Инв.№ подл. | Подпись и дата | Взам. инв.№

Формат	Зона	Поз.	Обозначение	Наименование	Кол.	Примечание
				Документация		
*			1.450.3-3.1 2.1.4.1.0 СБ	Сборочный чертеж		*)А4;А3

Формат	Зона	Для исполнения с порядковым номером	Обозначение	Кол.	Примечание
			Переменные данные		
			Детали		
		Поз.1	Ребро		
А4		-00...-02	1.450.3-3.1 2.1.1.1.1	2	
		-14...-16	-02	2	
		-03...-05	1.450.3-3.1 2.1.1.1.1	3	
		-17...-19	-02	3	
		-06,-07	1.450.3-3.1 2.1.1.1.1	4	
		-20,-21	-02	4	
		-08	1.450.3-3.1 2.1.1.1.1	5	
		-22	-02	5	
		-09,-10	1.450.3-3.1 2.1.1.1.1	6	
		-11	-01	6	
		-23,-24	-02	6	
		-25	-03	6	
		-12	1.450.3-3.1 2.1.1.1.1	7	
		-13	-01	7	
		-26	-02	7	
		-27	-03	7	

1.450.3-3.1 2.1.4.1.0

Утв.	Кашкинов	[illegible]	20.02.84
Н.контр.	Чиркова	[illegible]	20.02.84
Рук.пр.	Ефимов	[illegible]	17.02.84
Пров.	Агапова	[illegible]	17.02.84
Разраб.	Лукьяненко	[illegible]	16.02.84

Балка

Стадия	Лист	Листов
0	1	2

Гипроспецпетконструкция

Формат	Зона	Для исполнения с порядковым номером	Обозначение	Кол.	Примечание
		Поз.2	Балка		
А3		-00	1.450.3-3.1 2.1.4.1.1	1	
		-01	-01	1	
		-02	-02	1	
		-03	-03	1	
		-04	-04	1	
		-05	-05	1	
		-06	-06	1	
		-07	-07	1	
		-08	-08	1	
		-09	-09	1	
		-10	-10	1	
		-11	-11	1	
		-12	-12	1	
		-13	-13	1	
		-14	-14	1	
		-15	-15	1	
		-16	-16	1	
		-17	-17	1	
		-18	-18	1	
		-19	-19	1	
		-20	-20	1	
		-21	-21	1	
		-22	-22	1	
		-23	-23	1	
		-24	-24	1	
		-25	-25	1	
		-26	-26	1	
		-27	-27	1	

Взам. инв. №

Подпись и дата

Инв. № подл.

1.450.3-3.1 2.1.4.1.0

Лист 2

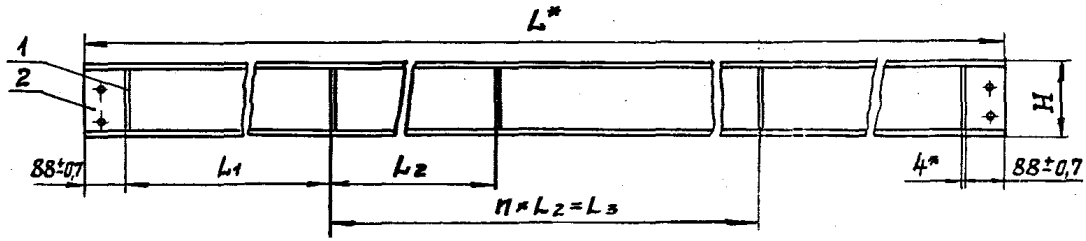

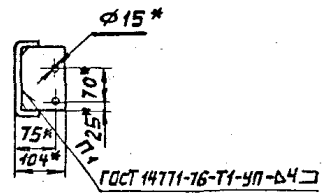

Размеры в мм.

Обозначение	Обозначение	L*	L1	L2	L3	H*	n	n1	Масса, кг
1.450.3-3.1 2.1.4.1.0	1.450.3-3.1 2.1.4.1.0 -14	880	—	—	—	160	—	2	7,65
-01	-15	1180	—	—	—		—		9,96
-02	-16	1480	—	—	—		—		12,27
-03	-17	1780	800	—	—		—	3	15,04
-04	-18	2080	950	—	—		—		17,35
-05	-19	2380	1100	—	—		—		19,67
-06	-20	2980	900	1000	1000		1	4	24,74
-07	-21	3580	1100	1200	1200				29,36
-08	-22	4180	1000	1000	2000		2	5	34,44
-09	-23	4780	950	900	2700		3	6	39,52
-10	-24	5380	1100	1000	3000				44,14
-11	-25					180			47,83
-12	-26	5980	900		4000	160	4	7	49,22
-13	-27					180			53,35

1.*Размеры для справок

2. Неуказанные предельные отклонения размеров — по ГОСТ 23120-78.

Утв.	Кашкинов		20.02.81
Н.контр.	Чиркова		20.02.81
Рук.пр.	Ефимов		
Пров.	Агапова		
Разраб.	Маркелова		

1.450.3-3.1 2.1.4.1.0 СБ

Балка

Сборочный чертеж

Стадия	Масса	Масштаб
Р	см. табл.	1:10

Лист | Листов 1

Гипроспецсоюзный ...

Инв. № подл. | Подпись и дата | Взам. инв. №

19331-0.2 52

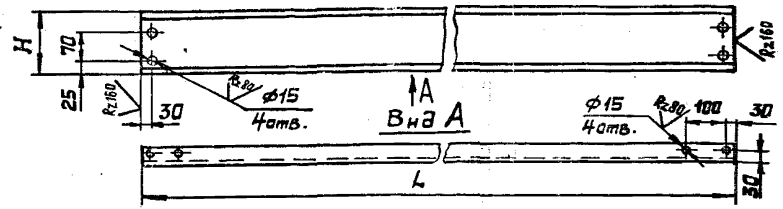

Размеры в мм.

Обозначение	Материал	Обозначение	Материал	L	H*	Масса, кг
1.450.3-3.1 2.1.4.1.1	Швеллер 160×50×4 ГОСТ 8278-83 / Ст3кп2 ГОСТ 11474-76	1.450.3-3.1 2.1.4.1.1 -14	Швеллер 160×50×4 ГОСТ 8278-83 / Ст3сп5 ГОСТ 11474-76	880±1,6	160	6,73
-01		-15		1180±2,5		9,04
-02		-16		1480±2,5		11,35
-03		-17		1780±2,5		13,66
-04		-18		2080±2,5		15,97
-05		-19		2380±2,5		18,29
-06		-20		2980±3,0		22,90
-07		-21		3580±3,0		27,52
-08		-22		4180±4,0		32,14
-09		-23		4780±4,0		36,76
-10		-24		5380±4,0		41,38
-11	Швеллер 180×150×4 ГОСТ 8278-83 / Ст3кп2 ГОСТ 11474-76	-25	Швеллер 180×50×4 ГОСТ 8278-83 / Ст3сп5 ГОСТ 11474-76		180	44,71
-12	Швеллер 160×50×4 ГОСТ 8278-83 / Ст3кп2 ГОСТ 11474-76	-26	Швеллер 160×50×4 ГОСТ 8278-83 / Ст3сп5 ГОСТ 11474-76	5980±4,0	160	46,00
-13	Швеллер 180×50×4 ГОСТ 8278-83 / Ст3кп2 ГОСТ 11474-76	-27	Швеллер 180×50×4 ГОСТ 8278-83 / Ст3сп5 ГОСТ 11474-76		180	49,71

1.* Размер для справок.
2. Неуказанные предельные отклонения размеров: отверстий - по A_7, валов - по B_7, остальных - по CM_7

Чтв.	Кашкинов		
Н.контр.	Чиркова		
Рук.пр.	Ефимов		
Пров.	Агапова		
Разраб.	Маркелова		

1.450.3-3.1 2.1.4.1.1

Балка

Стадия	Масса	Масштаб
Р	см. табл.	1:10
Лист	Листов 1	

Гипроспецэлектромонтаж

Формат	Зона	Поз.	Обозначение	Наименование	Кол.	Примечание
				Документация		
А3			1.450.3-3.1 2.1.5.0.0 СБ	Сборочный чертеж		

Формат	Зона	Для исполнения [1] с порядковым номером	Обозначение	Кол.	Примечание
			Переменные данные		
			Детали		
		Поз. 1	Ребро		
А4		-00; -01;	1.450.3-3.1 2.1.5.0.1	2	
		-02; -03;	-01	2	
		Поз. 2	Элемент окантовочный		
А4		-00; -01	1.450.3-3.1 2.1.5.0.2	2	
		-02; -03	-01	2	

Формат	Зона	Для исполнения [1] с порядковым номером	Обозначение	Кол	Примечание
		Поз. 3	Настил		
А3		-00	1.450.3-3.1 2.1.5.0.3	1	
		-01	-01	1	
		-02	-02	1	
		-03	-03	1	

[1] Основное исполнение, не имеющее порядкового номера, обозначено „00"

Инв. № подл. | Подпись и дата | Взам. инв. №

Утв.	Кашкинов			1.450.3-3.1 2.1.5.0.0
Н. контр.	Киркова			Площадка ПМ2ХФ; ПМ3ХФ
Рук. гр.	Фимов			Стадия: Р; Лист: 1; Листов: 2
Провер.	Агапова			Гипроспецпетлеконструкция
Разраб.	Цветкова			

1.450.3-3.1 2.1.5.0.0 Лист 2

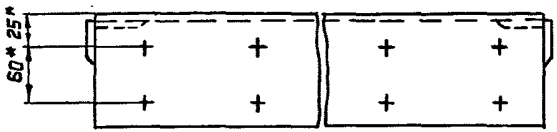

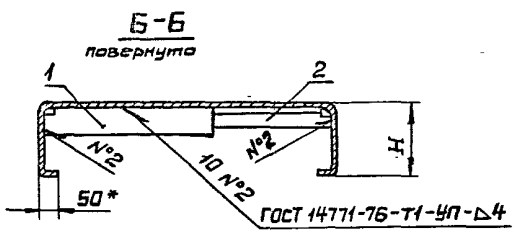

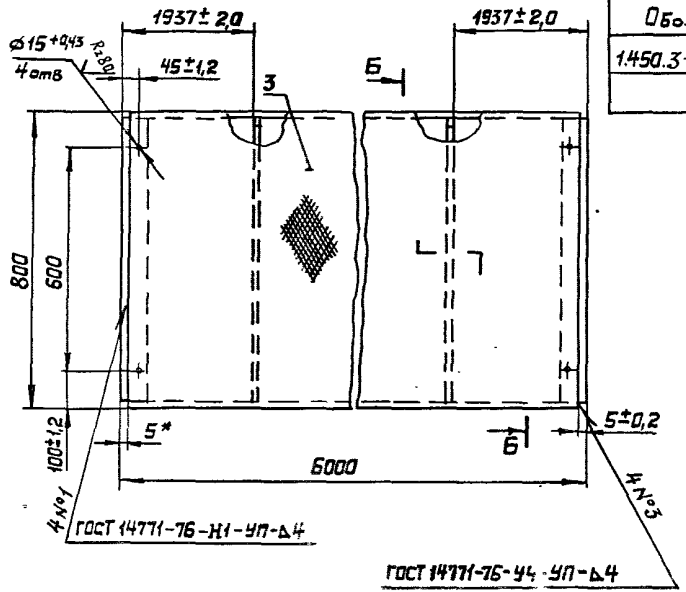

Обозначение	Марка	Обозначение	Марка	H, мм	Масса, кг
1.450.3-3.1 2.1.5.00	ПМ2ХФ-60,8	1.450.3-3.1 2.1.5.00-02	ПМ2ХФ-60,8С	160±0,8	236,4
-01	ПМ3ХФ-60,8	-03	ПМ3ХФ-60,8С	180±0,8	243,9

1. *Размеры для справок.
2. Неуказанные предельные отклонения размеров – по ГОСТ 23120-78.
3. Покрытие: Грунтовка ГФ-021 ТУ6-10-1642-77, V 6/1 (для исполнений -00,-01); Грунтовка ГФ-017 ОСТ 6-10-428-79, V. 6/1 (для исполнений -02,-03); эмаль ПФ-133, серая, ГОСТ 926-82, V. 6/1, два слоя.
4. Маркировку выполнять по ГОСТ 23120-78.

				1.450.3-3.1 2.1.5.00СБ		
				Площадка ПМ2ХФ; ПМ3ХФ Сборочный чертеж	Стадия: Р	Масса: См. табл.	Масштаб: 1:10
Утв.	Кашкинов				Лист	Листов 1	
Н.контр.	Чикова				Гипростроспецконструкция		
Рук.пр.	Ефимов						
Пров.	Агапова						
Разраб.	Маркелова						

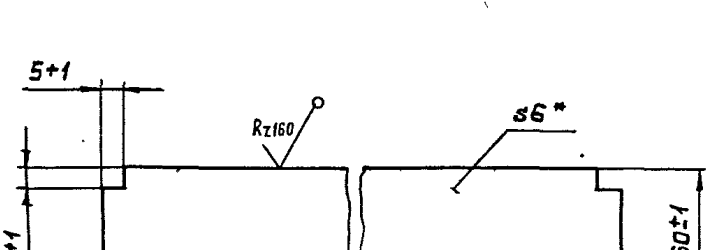

Обозначение	Материал
1.450.3-3.1 2.1.5.0.1	Лист $\frac{\text{Б-ПН-6 ГОСТ 19904-74}}{\text{В Ст3кп2 ГОСТ 14637-79}}$
-01	Лист $\frac{\text{Б-ПН-6 ГОСТ 19904-74}}{\text{В Ст3сп5 ГОСТ 14637-79}}$

*Размер для справок.

Н.контр.	Чиркова		
Рук.пр.	Ефимов		
Пров.	Агапова		
Разраб.	Юдин		

1.450.3-3.1 2.1.5.0.1

Ребро

Стадия	Масса	Масштаб
Р	2,24	1:2
Лист	Листов 1	

См. таблицу

Гипроспецтяжконструкция

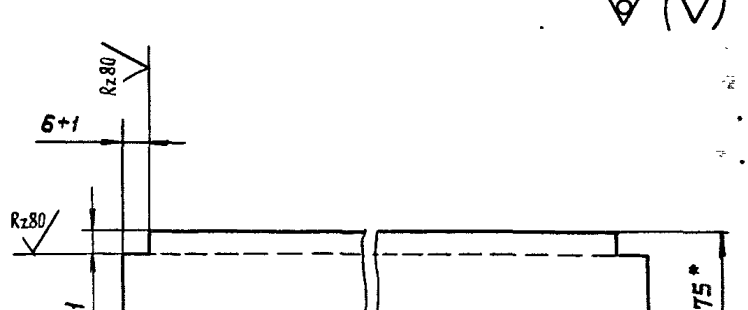

Обозначение	Материал
1.450.3-3.1 2.1.5.0.2	Уголок $\frac{\text{Б-75×75×6 ГОСТ 8509-72}}{\text{В Ст3кп2 ГОСТ 535-79}}$
-01	Уголок $\frac{\text{Б-75×75×6 ГОСТ 8509-72}}{\text{В Ст3сп5 ГОСТ 535-79}}$

*Размер для справок.

Н.контр.	Чиркова		
Рук.пр.	Ефимов		
Пров.	Агапова		
Разраб.	Юдин		

1.450.3-3.1 2.1.5.0.2

Элемент окантованный

Стадия	Масса	Масштаб
Р	5,41	1:2
Лист	Листов 1	

См. таблицу

Гипроспецтяжконструкция

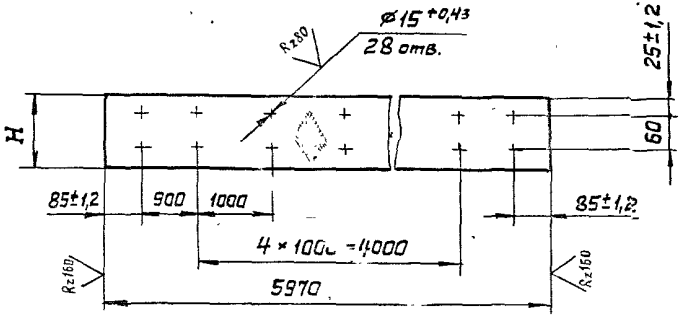

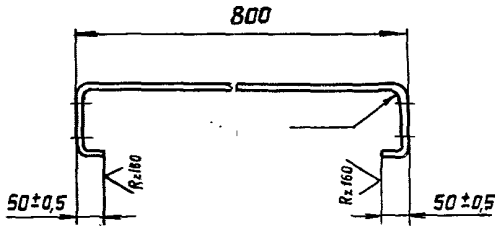

Неуказанные предельные отклонения размеров – по ГОСТ 23120-78.

Обозначение	H, мм	Материал	Масса, кг
1.450.3-3.1 2.1.5.0.3	160±0,8	Лист ромб. 0-ПН-4	218,78
-01	180±0,8	В Ст3кп2 ГОСТ 8568-77	226,28
-02	160±0,8	Лист ромб. 0-ПН-4	218,78
-03	180±0,8	В Ст3 сп5 ГОСТ 8568-77	226,28

				1.450.3-3.1 2.1.5.0.3			
				Настил	Стадия	Масса	Масштаб
					Р	См. табл.	–
Н.контр.	Чиркова		20.02.87		Лист	Листов 1	
Рук.пр.	Ефимов		19.02.87				
Пров.	Агапова		19.02.87	См. таблицу	Гипроспецпегконструкция		
Разраб.	Юдин		19.02.87				

Формат	Зона	Поз	Обозначение	Наименование	Кол.	Примечание
				Документация		
А3			1.450.3-3.1 3.1.0.1.0 СБ	Сборочный чертеж		

Формат	Зона	Для исполнения[1] с порядковым номером	Обозначение	Кол.	Примечание
		Переменные	данные		
			Детали		
		Поз. 1	Стойка		
А3		-00	1.450.3-3.1 3.1.0.1.1	1	
		-01	-01	1	
		-02	-02	1	
		-03	-03	1	
		-04	-04	1	
		-05	-05	1	
		-06	-06	1	
		-07	-07	1	
		-08	-08	1	

1.450.3-3.1 3.1.0.1.0

Утв.	Кашкинов	[signature]	20.02.87
Н.контр.	Чуркова	[signature]	20.02.87
Рук.пр.	Ефимов	[signature]	17.02.87
Пров.	Агапова	[signature]	17.02.87
Разраб.	Иванова	[signature]	16.02.87

Стремянка СХ

Стадия	Лист	Листов
Р	1	5

Гипроспецпегконструкция

Формат	Зона	Для исполнения[1] с порядковым номером	Обозначение	Кол.	Примечание
		Поз. 1	Стойка		
А3		-09	1.450.3-3.1 3.1.0.1.1-09	1	
		-10	-10	1	
		-11	-11	1	
		-12	-12	1	
		-13	-13	1	
		-14	-14	1	
		-15	-15	1	
		-16	-16	1	
		-17	-17	1	
		-18	-18	1	
		-19	-19	1	
		Поз. 2	Стойка		
А3		-00	1.450.3-3.1 3.1.0.1.2	1	
		-01	-01	1	
		-02	-02	1	
		-03	-03	1	
		-04	-04	1	
		-05	-05	1	
		-06	-06	1	
		-07	-07	1	
		-08	-08	1	
		-09	-09	1	

1.450.3-3.1 3.1.0.1.0

Лист 2

Формат	Зона	Для исполнения[1] с порядковым номером	Обозначение	Кол.	Примечание
		Поз.2	Стойка		
А3		-10	1.450.3-3.1 3.1.0.1.2 -10	1	
		-11	-11	1	
		-12	-12	1	
		-13	-13	1	
		-14	-14	1	
		-15	-15	1	
		-16	-16	1	
		-17	-17	1	
		-18	-18	1	
		-19	-19	1	
		Поз.3	Уголок		
А4		-00...-09	1.450.3.-3.1 3.1.0.1.3	1	
			-01	1	
		-10...-19	-02	1	
			-03	1	
		Поз.4	Уголок		
А4		-00...-04	1.450.3-3.1 3.1.0.1.4	1	
			-01	1	
		-10...-19	-02	1	
			-03	1	
		-05...-08	1.450.3-3.1 3.1.0.1.4	2	
			-01	2	
		-15...-18	-02	2	
			-03	2	
		-19	1.450.3-3.1 3.1.0.1.4	3	
			-01	3	
			-02	3	
			-03	3	

Формат	Зона	Для исполнения[1] с порядковым номером	Обозначение	Кол.	Примечание
		Поз.5	Плита		
А4		-00...-19	1.450.3-3.1 3.1.0.1.5	2	
		Поз.6	Пруток		
		Круг	В-18 ГОСТ 2590-71		
			В Ст3кп2 ГОСТ 535-79		
			L=570 Вт		1,14кг
Б4		-00	1.450.3-3.1 3.1.0.1.6	4	
		-01	1.450.3-3.1 3.1.0.1.6	6	
		-02	1.450.3-3.1 3.1.0.1.6	8	
		-03	1.450.3-3.1 3.1.0.1.6	10	
		-04	1.450.3-3.1 3.1.0.1.6	12	
		-05	1.450.3-3.1 3.1.0.1.6	14	
		-06	1.450.3-3.1 3.1.0.1.6	16	
		-07	1.450.3-3.1 3.1.0.1.6	18	
		-08		20	
		-09		24	
		Круг В	-18 ГОСТ 2590-71		
			В Ст3сп5 ГОСТ 535-79		
			L=570 Вт		
		-10	1.450.3-3.1 3.1.0.1.7	4	
		-11	1.450.3-3.1 3.1.0.1.7	6	
		-12	1.450.3-3.1 3.1.0.1.7	8	
		-13	1.450.3-3.1 3.1.0.1.7	10	
		-14	1.450.3-3.1 3.1.0.1.7	12	
		-15	1.450.3-3.1 3.1.0.1.7	14	
		-16	1.450.3-3.1 3.1.0.1.7	16	
		-17	1.450.3-3.1 3.1.0.1.7	18	
		-18	1.450.3-3.1 3.1.0.1.7	20	
		-19	1.450.3-3.1 3.1.0.1.7	24	

Взам. инв. №

Подпись и дата

Инв. № подл.

19931-03 59

Формат	Зона	Для исполнения[1] с порядковым номером	Обозначение	Кол.	Примечание
		Стандартные изделия			
		Поз. 7 Болт М12×30.5	8.019 ГОСТ 7798-70		
		-00...-0,4; -10...-14		2	
		-05...-08; -15...-18		4	
		-09; -19		6	
		Поз. 8 Гайка М12.5	.019 ГОСТ 5915-70		
		-00...-04; -10...-14		2	
		-05...-08; -15...-18		4	
		-09; -19		6	
		Поз. 9 Шайба 12.65	Г.019 ГОСТ 6402-70		
		-00...-04; -10...-14		2	
		-05...-08; -15...-18		4	
		-09; -19		6	

[1] Основное исполнение, не имеющее порядкового номера, обозначено „00"

Инв. № подл. | Подпись и дата | Взам. инв. №

1.450.3-3.1 3.1.0.1.5

Лист

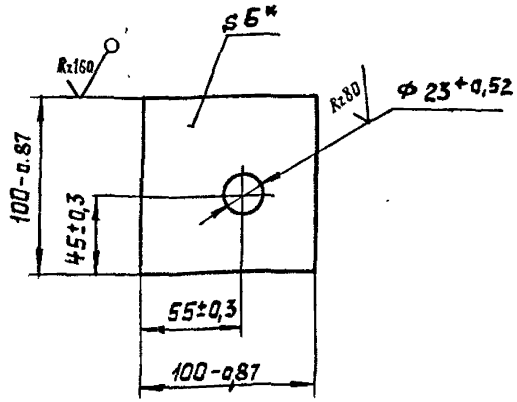

Обозначение	Материал
1.450.3-3.1 3.1.0.1.5	Лист Б-ПН-6 ГОСТ 19904-74 / ВСт3кп2 ГОСТ 14637-79
-01	Лист Б-ПН-6 ГОСТ 19904-74 / ВСт3сп5 ГОСТ 14637-79

*Размер для справск.

Взам. инв. № | Подпись и дата | Инв. № подл.

1.450.3-3.1 3.1.0.1.5

Плита

Стадия	Масса	Масштаб
Р	0,45	1:2,5

Лист | Листов 1

Ч.контр. Чиркова
Рук.пр. Ефимов
Пров. Агапова

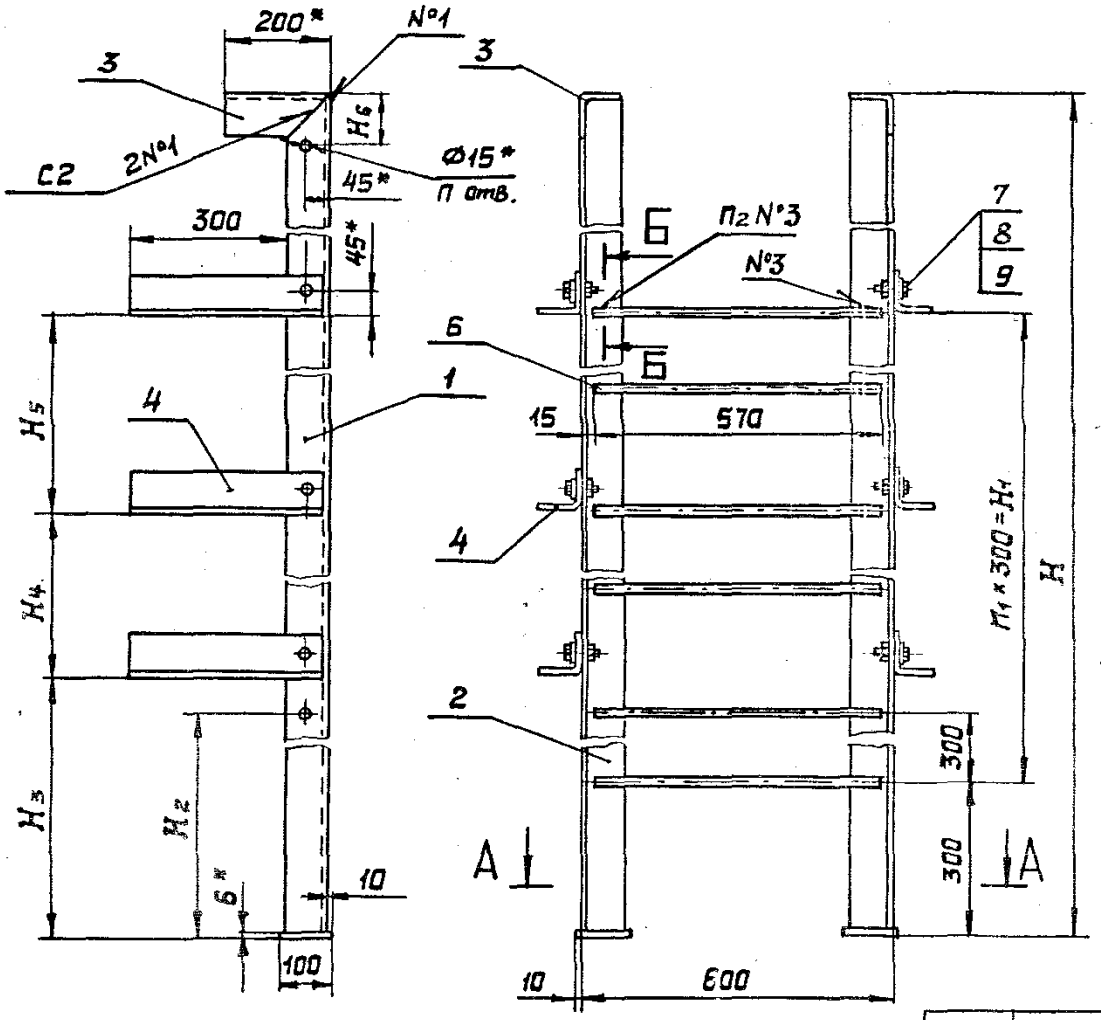

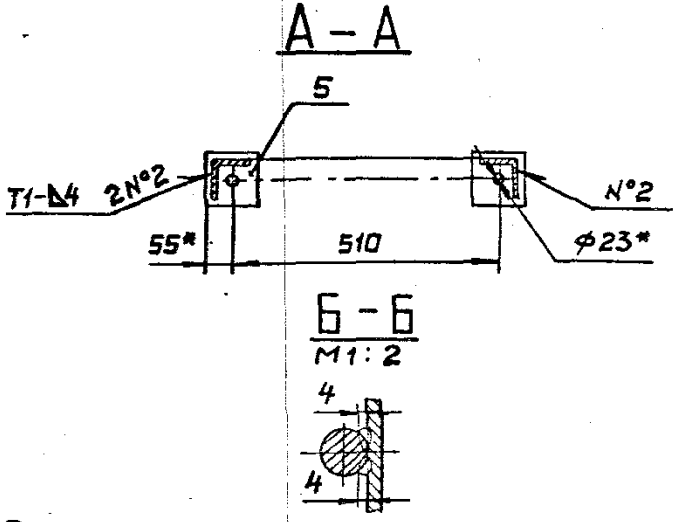

1. Сварные швы N°3 выполнить в среде углекислого газа.
2. Сварные швы выполнять в среде углекислого газа по ГОСТ 14771-76.
3. *Размеры для справок.
4. Неуказанные предельные отклонения размеров по ГОСТ 23120-78.
5. Покрытие: Грунтовка ГФ-021 ТУ6-10-1642-77, У. 6/1 (для исполнений - 00...-09) или ГФ-017 ОСТ 6-10-428-79, У. 6/1 (для исполнений -10...-19), эмаль ПФ-133, серая ГОСТ 926-82, У. 6/1, два слоя.
6. Маркировку выполнять по ГОСТ 23120-78.

Таблицу исполнений см. лист 2

Утв.	Кашкинов		
Н.контр.	Чиркова		
Рук.пр.	Ефимов		
Пров.	Агапова		
Разраб.	Беркова		

1.450.3-3.1 3.10.1.0 СБ

Стремянка СХ

Сборочный чертеж

Стадия	Масса	Масштаб
Р	См. табл.	1:10
Лист 1	Листов 2	

Гипроспецпетроконструкция

Размеры в мм

Обозначение	Марка	Обозначение	Марка	H	H_1	H_2	H_3	H_4	H_5	H_6	n	n_1	n_2	Масса, кг
1.450.3-3.1 3.10.1.0	СХ-22	1.450.3-3.1 3.10.1.0-10	СХ-22С	2200	900	—	1200			—	—	3	8	37,5
-01	СХ-28	-11	СХ-28С	2800	1500		1800					5	12	46,9
-02	СХ-34	-12	СХ-34С	3400	2100		2400	—	—			7	16	56,3
-03	СХ-40	-13	СХ-40С	4000	2700		3000					9	20	65,6
-04	СХ-46	-14	СХ-46С	4600	3300		3600					11	24	75,0
-05	СХ-52	-15	СХ-52С	5200	3900	2100	2200	2000		100	2	13	28	88,6
-06	СХ-58	-16	СХ-58С	5800	4500		2400	2400				15	32	98,0
-07	СХ-64	-17	СХ-64С	6400	5100		2800	2600				17	36	107,4
-08	СХ-70	-18	СХ-70С	7000	5700		3000	3000				19	40	116,8
-09	СХ-82	-19	СХ-82С	8200	6900		2400	2400	2400			23	48	139,7

Инв. № подл. | Подпись и дата | Взам. инв. №

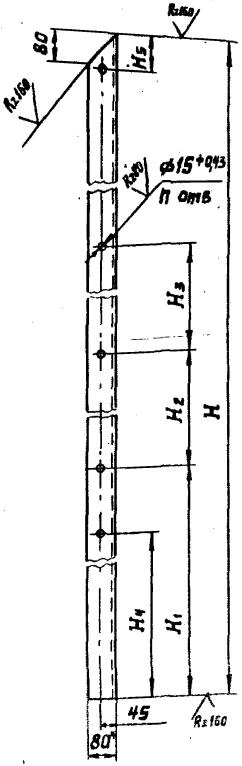

Размеры в мм

Обозначение	H	H_1	H_2	H_3	H_4	H_5	n	Материал	Масса, кг
1.450.3-3.1 3.1.0.1.1	2194	1245	—	—	—	—	1	Уголок 80×80×5 ГОСТ 19771-74 / ВСт3кп2 ГОСТ 11474-76	12,86
-01	2794	1845	—	—	—	—			16,41
-02	3394	2445	—	—	2100	100	3		19,95
-03	3994	3045	—	—					23,50
-04	4594	3645	—	—					27,05
-05	5194	2245	2000	—			4		30,60
-06	5794	2445	2400	—					34,15
-07	6394	2845	2600	—					37,70
-08	6994	3045	3000	—					41,25
-09	8194	2445	2400	2400			5		48,35
-10	2194	1245	—	—	—	—	1	Уголок 80×80×5 ГОСТ 19771-74 / ВСт3сп5 ГОСТ 11474-76	12,86
-11	2794	1845	—	—	—	—			16,41
-12	3394	2445	—	—	2100	100	3		19,95
-13	3994	3045	—	—					23,50
-14	4594	3645	—	—					27,05
-15	5194	2245	2000	—			4		30,60
-16	5794	2445	2400	—					34,15
-17	6394	2845	2600	—					37,70
-18	6994	3045	3000	—					41,25
-19	8194	2445	2400	2400			5		48,35

1. *Размер для справок.
2. Неуказанные предельные отклонения размеров: валов - по B_7, остальных - по CM_7.

				1.450.3-3.1 3.1.0.1.1			
				Стойка	Стадия	Масса	Масштаб
					Р	См табл	1:10
Н. контр.	Чиркова				Лист	Листов 1	
Рук. пр.	Ефимов			См. таблицу	Гипроспецтехнострукция		
Пров.	Агапова						
Разраб.	Беринова						

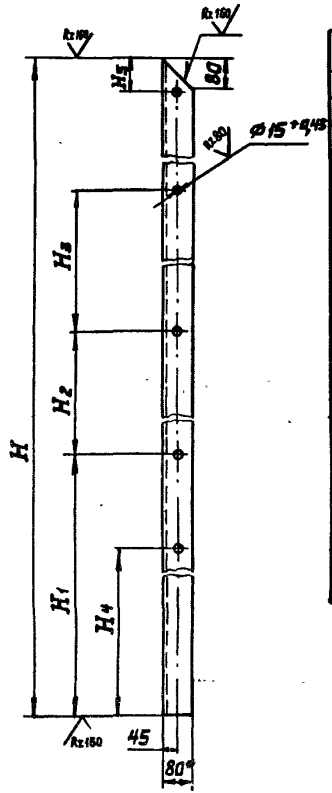

Размеры в мм

Обозначение	H	H_1	H_2	H_3	H_4	H_5	n	Материал	Масса, кг
1.450.3-3.1 3.1.0.1.2	2194	1245	—	—	—	—	1	Уголок $\frac{80\times80\times5\ ГОСТ\ 19771\text{-}74}{В\ Ст3кп2\ ГОСТ\ 11474\text{-}76}$	12,86
-01	2794	1845	—	—	—	—			16,41
-02	3394	2445	—	—	2100	100	3		19,95
-03	3994	3045	—	—					23,50
-04	4594	3645	—	—					27,05
-05	5194	2245	2000	—			4		30,60
-06	5794	2445	2400	—					34,15
-07	6394	2845	2600	—					37,70
-08	6994	3045	3000	—					41,25
-09	8194	2445	2400	2400			5		48,35
-10	2194	1245	—	—	—	—	1	Уголок $\frac{80\times80\times5\ ГОСТ\ 19771\text{-}74}{В\ Ст3сп5\ ГОСТ\ 11474\text{-}76}$	12,86
-11	2794	1845	—	—	—	—			16,41
-12	3394	2445	—	—	2100	[illegible]	3		19,95
-13	3994	3045	—	—					23,50
-14	4594	3645	—	—					27,05
-15	5194	2245	2000	—			4		30,60
-16	5794	2445	2400	—					34,15
-17	6394	2845	2600	—					37,70
-18	6994	3045	3000	—					41,25
-19	8194	2445	2400	2400			5		48,35

1. *Размер для справок.
2. Неуказанные предельные отклонения размеров: валов — по B_7, остальных — по CM_1.

				1.450.3-3.1 3.1.0.1.2			
				Стойка	Стадия	Масса	Масштаб
					Р	См. табл.	1:10
Н. контр.	Чиркова	[signature]	[illegible]		Лист	Листов 1	
Рук. пр.	Ефимов	[signature]	[illegible]	См. таблицу			
Пров.	Агапова	[signature]	[illegible]				
Разраб.	Бёрнина	[signature]	[illegible]				

Инв. № подл. | Подпись и дата | Взам. инв. №

Рис.1

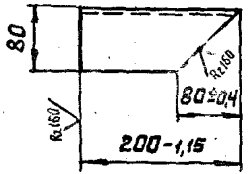

Рис.2 - зеркальное отражение
Остальное - см. рис.1



Обозначение	Рис	Материал
1.450.3-3.1 3.1.0.1.3	1	Уголок 80×80×5 ГОСТ 19771-74 / Вст3кп2 ГОСТ 11474-76
-01	2	
-02	1	Уголок 80×80×5 ГОСТ 19771-74 / Вст3сп5 ГОСТ 11474-76
-03	2	

Н.контр.	Чиркова		
Рук.пр.	Ефимов		
Пров.	Агапова		
Разраб.	Беринова		

1.450.3-3.1 3.1.0.1.3

Уголок

Стадия	Масса	Масштаб
Р	1.06	1:5
Лист	Листов 1	

См. таблицу

Гипроспецсельконструкция

Рис.1

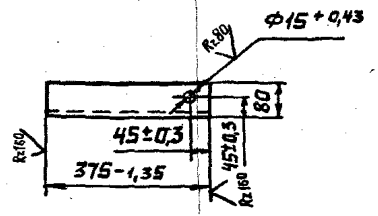

Рис.2 - зеркальное отражение
Остальное - см. рис.1.

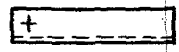

Обозначение	Рис	Материал
1.450.3-3.1 3.1.0.1.4	1	Уголок 80×80×5 ГОСТ 19771-74 / Вст3кп2 ГОСТ 11474-76
-01	2	
-02	1	Уголок 80×80×5 ГОСТ 11474-76 / Вст3сп5 ГОСТ 11474-76
-03	2	

*Размер для справок.

Инв.№ подл. | Подпись и дата | Взам.инв.№

Н.контр.	Чиркова		
Рук.пр.	Ефимов		
Пров.	Агапова		
Разраб.	Беринова		

1.450.3-3.1 3.1.0.1.4

Уголок

Стадия	Масса	Масштаб
Р	2,11	1:10
Лист	Листов 1	

См. таблицу

Гипроспецсельконструкция

Формат	Зона	Поз	Обозначение	Наименование	Кол.	Примечание
				Документация		
А3			1.450.3-3.1 2-4.1.1.1.0СБ	Сборочный чертеж		

Формат	Зона	Для исполнения с порядковым номером	Обозначение	Кол.	Примечание
			Переменные данные		
			Детали		
		Поз.1	Стойка		
А3		-00	1.450.3-3.1 4.1.1.1.1	2	
		-06	-04	2	
		-12	-08	2	
		-18	-12	2	
		-01	1.450.3-3.1 4.1.1.1.1	3	
		-07	-04	3	
		-13	-08	3	
		-19	-12	3	

1.450.3-3.1 4.1.1.1.0

Нач.	Кашкинов		20.02.91	Ограждение лестничного марша ОГл МАХ45 и ОГп МАХ45
Н.контр.	Чиркова		20.02.91	
Рук.пр.	Фимов		11.02.91	
Прав.	Агапова		11.02.91	
Разраб.	Иванова		11.02.91	

Стадия	Лист	Листов
Р	1	4

Гипроспецлегконструкция

Формат	Зона	Для исполнения с порядковым номером	Обозначение	Кол.	Примечание
		Поз.1	Стойка		
А3		-02	1.450.3-3.1 4.1.1.1.1	4	
		-08	-04	4	
		-14	-08	4	
		-20	-12	4	
		-03	1.450.3-3.1 4.1.1.1.1	5	
		-09	-04	5	
		-15	-08	5	
		-21	-12	5	
		-04	1.450.3-3.1 4.1.1.1.1	6	
		-10	-04	6	
		-16	-08	6	
		-22	-12	6	
		-05	1.450.3-3.1 4.1.1.1.1	7	
		-11	-04	7	
		-17	-08	7	
		-23	-12	7	
		Поз.2	Перила		
		Швеллер 50	×40×12×2,5 ГОСТ 8281-80		
		ВСт	3кп2 ГОСТ 11474-76		
		L =	1700 Вт		3,11кг
БЧ		-00; 06	1.450.3-3.1 4.1.1.1.2	1	

Инв.№подл. | Подп. и дата | Взам.инв.№

1.450.3-3.1 4.1.1.1.0

Лист 2

Формат	Зона	Для исполнения с порядковым номером	Обозначение	Кол.	Примечание
		Поз.2	Перила		
		Швеллер 50×40×12×2,5 ГОСТ 8281-80			
			Вст3кп2 ГОСТ 11474-76		
			L=2545 B_7		4,66кг
54		-01; -07	1.450.3-3.1 4.1.1.1.2-01	1	
			L=3394 B_7		6,22кг
		-02; -08	-02	1	
			L=4243 B_7		7,77кг
		-03; -09	-03	1	
			L=5091 B_7		9,33кг
		-04; -10	-04	1	
			L=5940 B_7		10,88кг
		-05; -11	-05	1	
		Швеллер 50×40×12×2,5 ГОСТ 8281-80			
			Вст3сп5 ГОСТ 11474-76		
			L=1700 B_7		3,11кг
54		-12; -18	1.450.3-3.1 4.1.1.1.2-03	1	
			L=2545 B_7		4,66кг
		-13; -19	-07	1	
			L=3394 B_7		6,22кг
		-14; -20	-08	1	
			L=4243 B_7		7,77кг
		-15; -21	-09	1	
			L=5091 B_7		9,33кг
		-16; -22	-10	1	
			L=5940		10,88кг
		-17; -23			

Формат	Зона	Для исполнения с порядковым номером	Обозначение	Кол.	Примечание
		Поз.3	Связь		
		Уголок Б-25×25×3 ГОСТ 8509-72			
			Вст3кп2 ГОСТ 535-79		
					1,3кг
54		-00; -06	1.450.3-3.1 4.1.1.1.3	1	
			L=2005 B_7		2,24кг
		-01; -07	-01	1	
			L=2854 B_7		3,2кг
		-02; -08	-02	1	
			L=3703 B_7		4,15кг
		-03; -09	-03	1	
			L=4991 B_7		5,6кг
		-04; -10	-04	1	
			L=5400 B_7		6,05кг
		-05; -11	-05	1	
		Уголок Б-25×25×3 ГОСТ 8509-72			
			Вст3 сп5 ГОСТ 535-79		
			L=1157 B_7		1,3кг
54		-12; -18	1.450.3-3.1 4.1.1.1.3-06	1	
			L=2005 B_7		2,24кг
		-13; -19	-07	1	
			L=2854 B_7		3,2кг
		-14; -20	-08	1	
			L=3703 B_7		4,15кг
		-15; -21	-09	1	
			L=4991 B_7		5,6кг
		-16; -22	-10	1	
			L=5400 B_7		6,05кг
		-17; -23	-11	1	

Инв.№ подл. | Подпись и дата | Взам. инв.№

Рис. 1

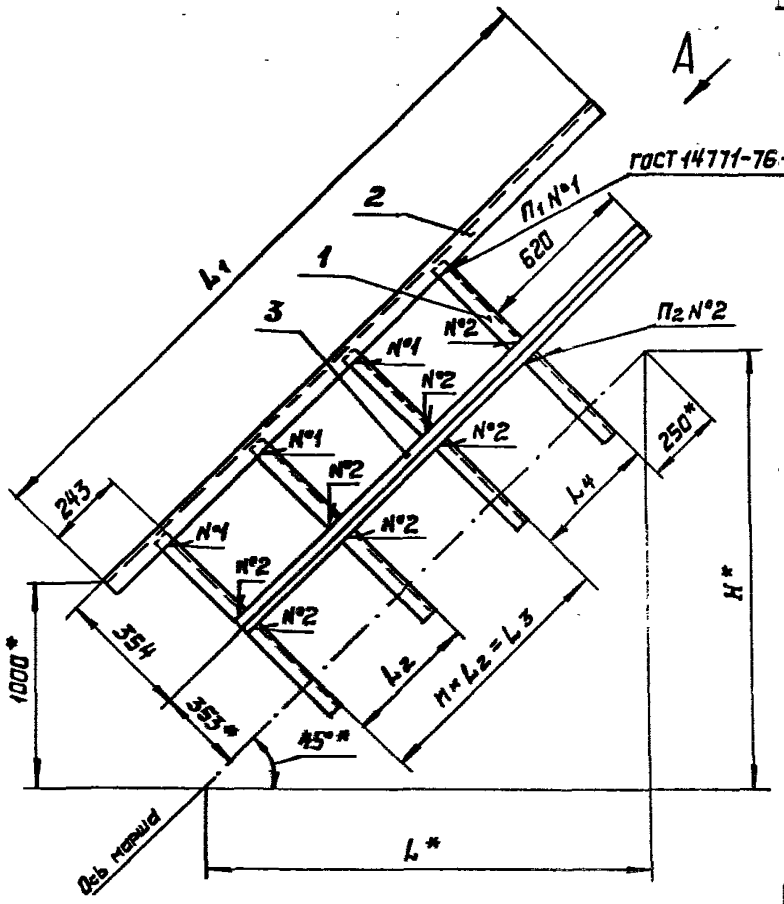

Вид А повернута
М 1:4

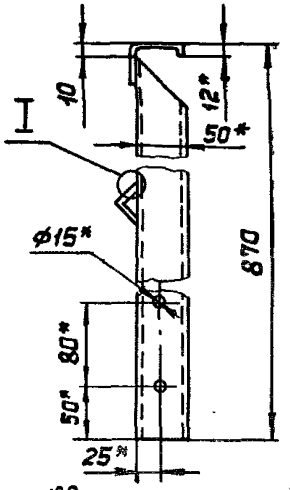

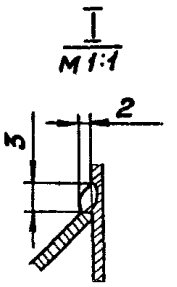

1. Сварные швы N°2 выполнять в среде углекислого газа.
2. *Размеры для справок.
3. Неуказанные предельные отклонения размеров по ГОСТ 23120-78.
4. Покрытие: Грунтовка ГФ-021 ТУ6-10-1642-77, V. 6/1 (для исполнений -00...-11), ГФ-017 ОСТ 6-10-428-79, V. 6/1 (для исполнений -12...-23), эмаль ПФ-133, серая ГОСТ 926-82, V. 6/1, два слоя.
5. Шероховатость поверхностей деталей Б Ч в местах реза Rz 160
6. Маркировку выполнять по ГОСТ 23120-78.

Таблицу исполнений см. лист 2.

				1.450.3-3.1 4.1.1.1.0 СБ	
Изм.	Кол.уч.	Лист	№ док.	Подпись	Дата
Утв.	Кашкинов			Ограждение лестничного марша ОГлМЛХ45 и ОГпМЛХ45 сборочный чертеж	Стадия: Р; Масса: См. табл.; Масштаб: —
Н.контр.	Анркова				Лист 1; Листов 2
Рук.пр.	Ефимов				Гипроспецлегконструкция
Пров.	Агапова				
Разраб.	Иванова				

Инв.№ подл. | Подпись и дата | Взам.инв.№

Рис. 2 - зеркальное отражение
Остальное см. рис. 1.

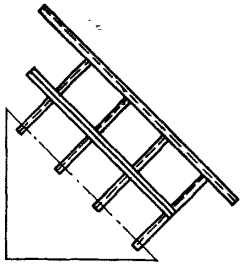

Обозначение	Марка	Обозначение	Марка	Рис.	H^* L^*	L_1	L_2	L_3	L_4	n	n_1	n_2	Масса, кг
1.450.3-3.1 4.1.1.1.0	ОГл МЛХ45-10.12	1.450.3-3.1 4.1.1.1.0-12	ОГл МЛХ45-10.12С		1200	1700	497	—	—	—	2	4	7,5
-01	ОГл МЛХ45-10.18	-13	ОГл МЛХ45-10.18С		1800	2545			555		3	6	12,5
-02	ОГл МЛХ45-10.24	-14	ОГл МЛХ45-10.24С		2400	3394		1580	614	2	4	8	15,5
-03	ОГл МЛХ45-10.30	-15	ОГл МЛХ45-10.30С	1	3000	4243	790	2370	673	3	5	10	19,6
-04	ОГл МЛХ45-10.36	-16	ОГл МЛХ45-10.36С		3600	5091		3160	731	4	6	12	24,1
-05	ОГл МЛХ45-10.42	-17	ОГл МЛХ45-10.42С		4200	5940		3950	790	5	7	14	27,7
-06	ОГп МЛХ45-10.12	-18	ОГп МЛХ45-10.12С		1200	1700	497	—	—	—	2	4	7,5
-07	ОГп МЛХ45-10.18	-19	ОГп МЛХ45-10.18С		1800	2545			555		3	6	12,5
-08	ОГп МЛХ45-10.24	-20	ОГп МЛХ45-10.24С	2	2400	3394		1580	614	2	4	8	15,5
-09	ОГп МЛХ45-10.30	-21	ОГп МЛХ45-10.30С		3000	4243	790	2370	673	3	5	10	19,6
-10	ОГп МЛХ45-10.36	-22	ОГп МЛХ45-10.36С		3600	5091		3160	731	4	6	12	24,1
-11	ОГп МЛХ45-10.42	-23	ОГп МЛХ45-10.42С		4200	5940		3950	790	5	7	14	27,7

Рис.1

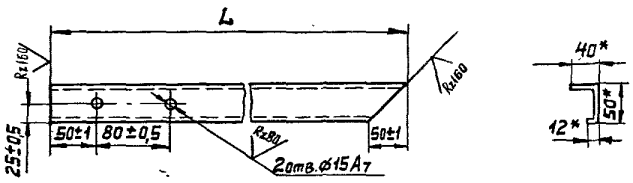

Рис.2 – зеркальное отражение

Остальное – см. рис.1

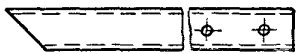

Обозначение	Рис.	L, мм	Материал	Масса, кг
1.450.3-3.1 4.1.1.1.1	1	860-2,2	Швеллер 50×40×12×2,5 ГОСТ 8281-80 / В Ст3кп2 ГОСТ 11474-76	1,53
-01		1000-2,2		1,79
-02		650-2,0		1,14
-03		750-2,0		1,33
-04	2	860-2,2		1,53
-05		1000-2,2		1,79
-06		650-2,0		1,14
-07		750-2,0		1,33
-08	1	860-2,2	Швеллер 50×40×12×2,5 ГОСТ 8281-80 / В Ст3сп5 ГОСТ 11474-76	1,53
-09		1000-2,2		1,79
-10		650-2,0		1,14
-11		750-2,0		1,33
-12	2	860-2,2		1,53
-13		1000-2,2		1,79
-14		650-2,0		1,14
-15		750-2,0		1,53

*Размеры для справок.

				1.450.3-3.1 4.1.1.1.1	
				Стойка	Стадия: Р; Масса: см. табл.; Масштаб: 1:4
Н.контр.	Чиркова		10.02.11		Лист; Листов 1
Рук.гр.	Ефимов		11.02.11		
Пров.	Агапова		11.02.11	См. таблицу	Гипроспецтяжконструкция
Разраб.	Иванова		10.02.11		

19931-03 ТО

Формат	Зона	Поз.	Обозначение	Наименование	Кол.	Примечание
				Документация		
А3			1.450.3-3.1 4.1.1.2.0 СБ	Сборочный чертеж		

Формат	Зона	Для исполнения с порядковым номером [1]	Обозначение	Кол.	Примечание
		Переменные	данные		
			Детали		
		поз.1	Стойка		
А3		-00	1.450.3-3.1 4.1.1.1.1-01	2	
		-06	-05	2	
		-12	-09	2	
		-18	-13	2	
		-01	1.450.3-3.1 4.1.1.1.1-01	3	
		-07	-05	3	
		-13	-09	3	
		-19	-13	3	

...0.3-3.1 4.1.1.2.0

Утв.	Кашкинов	[illegible]	20.02.84
Н.контр.	Чиркова	[illegible]	20.02.84
Рук.пр.	Ефимов	[illegible]	11.02.84
Провер.	Иганова	[illegible]	11.02.84
Разраб.	Иванова	[illegible]	11.02.84

Ограждение лестничного марша ОГлМЛХ 3Б45 и ОГпМЛХ 3Б45

Стадия	Лист	Листов
Р	1	6

Гипроспецлегконструкция

Формат	Зона	Для исполнения с порядковым номером [1]	Обозначение	Кол.	Примечание
		поз.1	Стойка		
			1.450.3-3.1 4.1.1.1.1 -01	4	
А3		-02	-05	4	
		-08	-09	4	
		-14	-13	4	
		-20	1.450.3-3.1 4.1.1.1.1 -01	5	
		-03	-05	5	
		-09	-09	5	
		-15	-13	5	
		-21	1.450.3-3.1 4.1.1.1.1 -01	6	
		-04	-05	6	
		-10	-09	6	
		-16	-13	6	
		-22	1.450.3-3.1 4.1.1.1.1 -01	7	
		-05	-05	7	
		-11	-09	7	
		-17	-13	7	
		-23			
		поз.2	Элемент бортовой		
А3		-00; -06	1.450.3-3.1 4.1.1.2.1	1	
		-01; -07	-01	1	
		-02; -08	-02	1	
		-03; -09	-03	1	
		-04; -10	-04	1	

Взам. инв.№ | Подп. и дата | Инв.№ подл.

1.450.3 - 3.1 4.1.1.2.0

Лист 2

Формат	Зона	Для исполнения[1] с порядковым номером	Обозначение	Кол.	Примечание
		поз. 2	Элемент бортовой		
А3		-05; -11	1.450.3-3.1 4.1.1.2.1-05	1	
		-06; -18	-15	1	
		-07; -19	-16	1	
		-08; -20	-17	1	
		-09; -21	-18	1	
		-10; -22	-19	1	
		-11; -23	-20	1	
		Поз.3	Перила		
		Швеллер	50×40×12×2,5 ГОСТ 8281-80		
			Вст3кп2 ГОСТ 11474-76		
		L=	1697 B_7		3,12кг
Б4		-00; -06	1.450.3-3.1 4.1.1.2.2	1	
		L=	2545 B_7		4,66кг
		-01; -07	-01	1	
		L=	3394 B_7		6,22кг
		-02; -08	-02	1	
		L=	4243 B_7		7,77кг
		-03; -09	-03	1	
		L=	5091 B_7		9,33кг
		-04; -10	-04	1	
		L=	5940 B_7		10,88кг
		-05; -11	-05	1	

Инв.№ подл. | Подпись и дата | Взам. инв.№

1.450.3-3.1 4.1.1.2.0 Лист 3

Формат	Зона	Для исполнения[1] с порядковым номером	Обозначение	Кол.	Примечание
		Поз.3	Перила		
		Швеллер	50×40×12×2,5 ГОСТ 8281-80		
			Вст3кп2 ГОСТ 11474-76		
		L=	1697 B_7		3,12кг
Б4		-12; -18	1.450.3-3.1 4.1.1.2.2-06	1	
		L=	2545 B_7		4,66кг
		-13; -19	-07	1	
		L=	3394 B_7		6,22кг
		-14; -20	-08	1	
		L=	4243 B_7		7,77кг
		-15; -21	-09	1	
		L=	5091 B_7		9,33кг
		-16; -22	-10	1	
		L=	5940 B_7		10,88кг
		-17; -23	-11	4	
		Поз.4	Связь		
		Уголок	Б-25×25×3 ГОСТ 8509-72		
			Вст3кп2 ГОСТ 535-79		
		L=	1129 B_7		1,25кг
Б4		-00; -06	1.450.3-3.1 4.1.1.2.3	1	
		L=	2077 B_7		2,33кг
		-01; -07	-01	1	

Инв.№ подл. | Подпись и дата | Взам. инв.№

1.450.3-3.1 4.1.1.2.0 Лист 4

Формат	Зона	Для исполнения 1 с порядковым номером	Обозначение	Кол.	Примечание
		Поз.4	Связь		
		Уголок	Б-25×25×3 ГОСТ 8509-72		
			В Ст3 кп2 ГОСТ 535-79		
		L=	2926 В7		3,28 кг
Б4		-02; -08	1.450.3-3.1 4.1.1.2.3-02	1	
		L=	3775 В7		4,23 кг
		-03; -09	-03	1	
		L=	4623 В7		5,18 кг
		-04; -10	-04	1	
		L=	5472 В7		6,13 кг
		-05; -11	-05	1	
		Уголок Б	-25×25×3 ГОСТ 8509-72		
		В	Ст3 сп5 ГОСТ 535-79		
		L=	1129 В7		1,26 кг
Б4		-12; -18	1.450.3-3.1 4.1.1.2.3-06	1	
		L=	2077 В7		2,33 кг
		-13; -19	-07	1	
		L=	2926 В7		3,28 кг
		-14; -20	-08	1	
		L=	3775 В7		4,23 кг
		-15; -21	-09	1	
		L=	4623 В7		5,18 кг
		-16; -22	-10	1	

Формат	Зона	Для исполнения 1 с порядковым номером	Обозначение	Кол.	Примечание
		Поз.4	Связь		
		Уголок	Б-25×25×3 ГОСТ 8509-72		
			В Ст3 сп5 ГОСТ 535-79		
		L=	5472 В7		6,13 кг
Б4		-17; -23	1.450.3-3.1 4.1.1.2.3-11	1	

Инв. № подл. | Подпись и дата | Взам. инв. №
Инв. № 6393

Основное исполнение, не имеющее порядкового номера, обозначено „00"

Рис.1

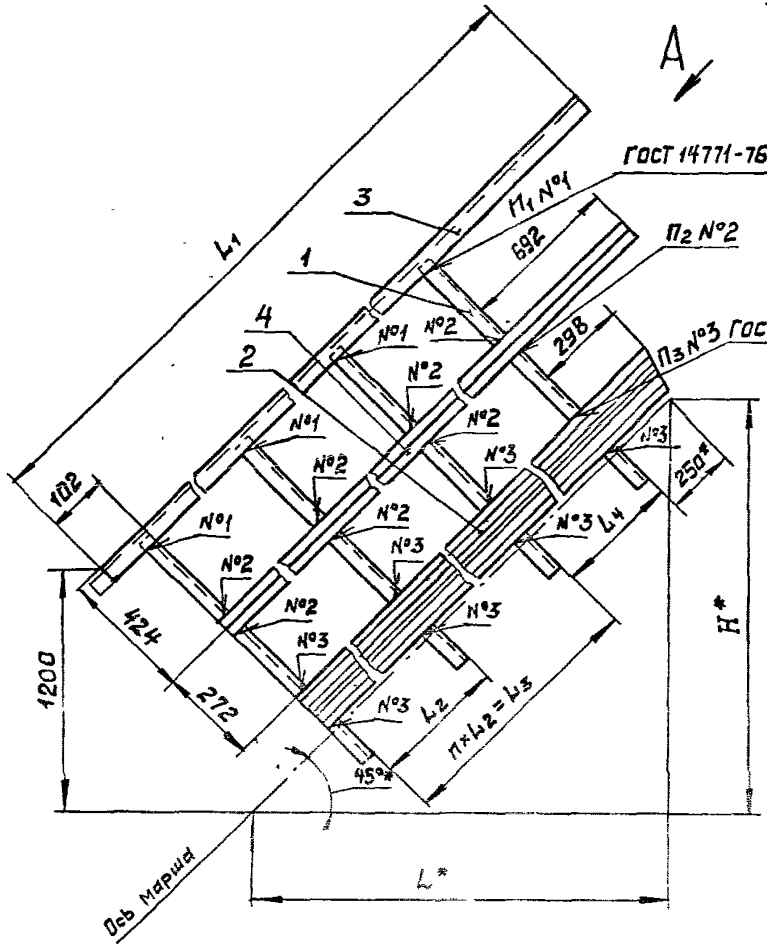

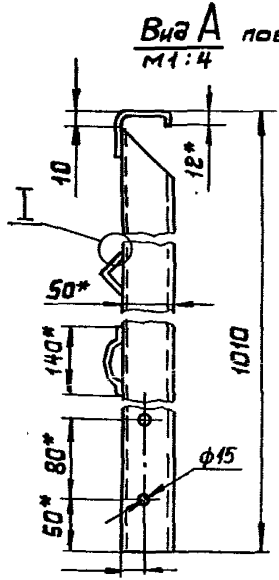

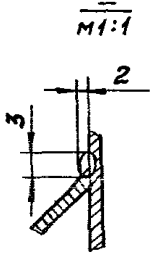

1. Сварные швы N°2 выполнять в среде углекислого газа.
2. *Размеры для справок.
3. Неуказанные предельные отклонения размеров – по ГОСТ 23120-78.
4. Покрытие: Грунтовка ГФ-021 ТУ6-10-1642-77, V. 6/1 (для исполнений – 12...–23), эмаль ПФ-133, серая ГОСТ 926-82, V. 6/1, два слоя.
5. Шероховатость поверхностей деталей Б4 в местах реза Rz 160.
6. Маркировку выполнять по ГОСТ 23120-78.

Таблицы исполнений см. лист 2

		1.450.3-3.1 4.1.1.2.0СБ	
Утв.	Кашкинов	Ограждение лестничного марша ОГ1МЛХ3645 и ОГпМЛХ3645 Сборочный чертеж	Стадия: Р; Масса: см. табл.; Масштаб: —
Н.контр.	Чиркова		Лист 1; Листов 2
Рук.пр.	Ефимов		
Пров.	Агапова		Гипроспецпегконструкция
Разраб.	Иванова		

Рис. 2 - зеркальное отражение
Остальное - см. рис. 1

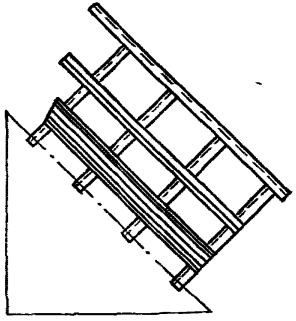

Размеры в мм

Обозначение	Марка	Обозначение	Марка	Рис	H*	L*	L_1	L_2	L_3	L_4	n	n_1	n_2	n_3	Масса, кг
1450.3-3.1 4.1.1.2.0	ОГлМЛХ3645-12,12	1450.3-3.1 4.1.1.2.0-12	ОГлМЛХ3645-12.12С		1200	1697	497		—	—		2	4	4	11,3
-01	ОГлМЛХ3645-12.18	-13	ОГлМЛХ3645-12.18С		1800	2545				555		3	6	6	18,7
-02	ОГлМЛХ3645-12.24	-14	ОГлМЛХ3645-12.24С		2400	3394			1580	614	2	4	8	8	26,3
-03	ОГлМЛХ3645-12.30	-15	ОГлМЛХ3645-12.30С	1	3000	4243	790		2370	673	3	5	10	10	33,8
-04	ОГлМЛХ3645-12.36	-16	ОГлМЛХ3645-12.36С		3600	5091			3160	731	4	6	12	12	41,4
-05	ОГлМЛХ3645-12.42	-17	ОГлМЛХ3645-12.42С		4200	5940			3950	790	5	7	14	14	48,9
-06	ОГпМЛХ3645-12.12	-18	ОГпМЛХ3645-12.12С		1200	1697	497		—	—		2	4	4	11,3
-07	ОГпМЛХ3645-12.18	-19	ОГпМЛХ3645-12.18С		1800	2545				555		3	6	6	18,7
-08	ОГпМЛХ3645-12.24	-20	ОГпМЛХ3645-12.24С	2	2400	3394	790		1580	614	2	4	8	8	26,3
-09	ОГпМЛХ3645-12.30	-21	ОГпМЛХ3645-12.30С		3000	4243			2370	673	3	5	10	10	33,8
-10	ОГпМЛХ3645-12.36	-22	ОГпМЛХ3645-12.36С		3600	5091			3160	731	4	6	12	12	41,4
-11	ОГпМЛХ3645-12.42	-23	ОГпМЛХ3645-12.42С		4200	5940			3950	790	5	7	14	14	48,9

Рис. 1

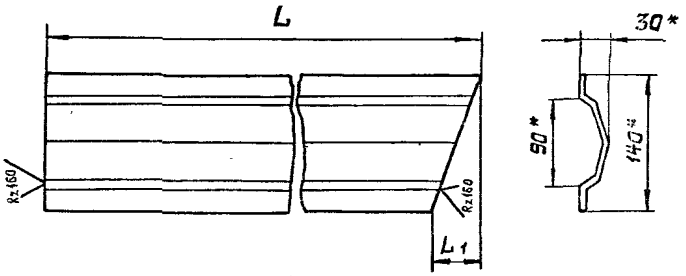

Обозначение	Рис	Обозначение	Рис	L, мм	L1, мм	Масса, кг
1.450.3-3.1 4.1.1.2.1		1.450.3-3.1 4.1.1.2.1-15		835-2,2		3,3
-01		-16		1683-3,0		6,37
-02		-17		2532-4,0	58±1	9,63
-03		-18		3381-4,5		12,89
-04		-19		4229-5,0		16,14
-05		-20		5078-5,5		19,4
-06	1	-21	2	410-1,55		1,42
-07		-22		1038-2,4		4,06
-08		-23		1751-3,0	80±1	6,72
-09		-24		2484-3,5		9,38
-10		-25		3177-4,5		12,05
-11		-26		3870-4,5		14,71
-12		-27		4563-5,0		17,37
-13		-28		5255-5,5		20,03
-14		-29		5948-5,5		22,69

Рис. 2 – зеркальное отражение

Остальное – см. рис 1
м 1:10



*Размеры для справок.

				1.450.3-3.1 4.1.1.2.1			
				Элемент бортовой	Стадия	Масса	Масштаб
					Р	См. табл.	1:4
Н.контр.	Чиркова	[signature]	10.02.99		Лист	Листов 1	
Рук.пр.	Ефимов	[signature]	17.02.99	Профиль гнутый 90×30×25×3 ГМ ТН 2-130-70	Гипроспецпромсоюз		
Пров.	Агапова	[signature]	17.02.99				
Разраб.	Иванова	[signature]	[illegible]				

1990-03 7

Формат	Зона	Поз.	Обозначение	Наименование	Кол.	Примечание
				Документация		
А3			1.450.3-3.1 4.1.2.1.0 СБ	Сборочный чертеж		

Формат	Зона	Для исполнения[1] с порядковым номером	Обозначение	Кол.	Примечание
		Переменные данные			
			Детали		
		поз. 1	Стойка		
А3		-00; -01;	1.450.3-3.1 4.1.1.1.1 -02	2	
		-09; -10	-06	2	
		-18; -19	-10	2	
		-27; -28	-14	2	
		-02	1.450.3-3.1 4.1.1.1.1 -02	3	
		-11	-06	3	
		-20	-10	3	
		-29	-14	3	
		-03	1.450.3-3.1 4.1.1.1.1 -02	4	
		-12	-06	4	
		-21	-10	4	

1.450.3-3.1 4.1.2.1.0

Утв.	Кашкинов	[signature]	10.02.84
Н.контр.	Чиркова	[signature]	10.02.84
Рук.пр.	Ефимов	[signature]	10.02.84
Пров.	Агапова	[signature]	10.02.84
Разраб.	Иванова	[signature]	10.02.84

Ограждение лестничного марша ОГлМЛХ60 и ОГпМЛХ60

Стадия	Лист	Листов
Р	1	6

Гипроспецпетконструкция

Формат	Зона	Для исполнения[1] с порядковым номером	Обозначение	Кол.	Примечание
		поз. 1	Стойка		
А3		-30	1.450.3-3.1 4.1.1.1.1 -14	4	
		-04	1.450.3-3.1 4.1.1.1.1 -02	5	
		-13	-06	5	
		-22	-10	5	
		-31	-14	5	
		-05	1.450.3-3.1 4.1.1.1.1 -02	6	
		-14	-06	6	
		-23	-10	6	
		-32	-14	6	
		-06	1.450.3-3.1 4.1.1.1.1 -02	7	
		-15	-06	7	
		-24	-10	7	
		-33	-14	7	
		-07	1.450.3-3.1 4.1.1.1.1 -02	8	
		-16	-06	8	
		-25	-10	8	
		-34	-14	8	
		-08	1.450.3-3.1 4.1.1.1.1 -02	9	
		-17	-06	9	
		-26	-10	9	
		-35	-14	9	

Инв. № подл. | Подпись и дата | Взам. инв. №

1.450.3-3.1 4.1.2.1.0 | Лист 2

Формат	Зона	Для исполнения [1] с порядковым номером	Обозначение	Кол.	Примечание
		Поз. 2	Перила		
		Швеллер	50×40×12×2,5 ГОСТ 8281-80		
			Вст3кп2 ГОСТ 11474-76		
		L=	1386 B_7		2,54 кг
Б4		-00; -09	1.450.3-3.1 4.1.2.1.1	1	
		L=	2078 B_7		3,81 кг
		-01; -10	-01	1	
		L=	2771 B_7		5,1 кг
		-02; -11	-02	1	
		L=	3464 B_7		6,35 кг
		-03; -12	-03	1	
		L=	4157 B_7		7,62 кг
		-04; -13	-04	1	
		L=	4850 B_7		8,89 кг
		-05; -14	-05	1	
		L=	5543 B_7		10,15 кг
		-06; -15	-06	1	
		L=	6235 B_7		11,42 кг
		-07; -16	-07	1	
		L=	6928 B_7		12,69 кг
		-08; -17	-08	1	

Инв. № подл. | Подпись и дата | Взам. инв. №

1.450.3-3.1 4.1.2.1.0 Лист 3

Формат	Зона	Для исполнения [1] с порядковым номером	Обозначение	Кол.	Примечание
		Швеллер	50×40×12×2,5 ГОСТ 8281-80		
			Вст3сп5 ГОСТ 11474-76		
		L=	1386 B_7		2,54 кг
Б4		-18; -27	1.450.3-3.1 4.1.2.1.1-09	1	
		L=	2078 B_7		3,81 кг
		-19; -28	-10	1	
		L=	2771 B_7		5,1 кг
		-20; -29	-11	1	
		L=	3464 B_7		6,35 кг
		-21; -30	-12	1	
		L=	4157 B_7		7,62 кг
		-22; -31	-13	1	
		L=	4850 B_7		8,89 кг
		-23; 32	-14	1	
		L=	5543 B_7		10,15 кг
		-24; -33	-15	1	
		L=	6235 B_7		11,42 кг
		-25; -34	-16	1	
		L=	6928 B_7		12,69 кг
		-26; -35	-17	1	

Инв. № подл. | Подпись и дата | Взам. инв. №

1.450.3-3.1 4.1.2.1.0 Лист 4

Формат	Зона	Для исполнения [1] с порядковым номером	Обозначение	Кол.	Примечание
		Поз.3	Связь		
		Уголок	Б-25×25×3 ГОСТ 8509-72		
			Вст3кп2 ГОСТ 535-79		
		L=	970 B_T		1,1 кг
54		-00; -09	1.450.3-3.1 4.1.2.1.2	1	
		L=	1482 B_T		1,65 кг
		-01; -10	-01	1	
		L=	2175 B_T		2,44 кг
		-02; -11	-02	1	
		L=	3008 B_T		3,37 кг
		-03; -12	-03	1	
		L=	3561 B_T		3,99 кг
		-04; -13	-04	1	
		L=	4254 B_T		4,76 кг
		-05; -14	-05	1	
		L=	4947 B_T		5,54 кг
		-06; -15	-06	1	
		L=	5639 B_T		6,32 кг
		-07; -16	-07	1	
		L=	6332 B_T		7,1 кг
		-08; -17	-08	1	

Формат	Зона	Для исполнения [1] с порядковым номером	Обозначение	Кол.	Примечание
		Поз.3	Связь		
		Уголок	Б-25×25×3 ГОСТ 8509-72		
			Вст3сп5 ГОСТ 535-79		
		L=	970 B_T		1,1 кг
54		-18; -27	1.450.3-3.1 4.1.2.1.2-09	1	
		L=	1482 B_T		1,66 кг
		-19; -28	-10	1	
		L=	2175 B_T		2,44 кг
		-20; -29	-11	1	
		L=	3008 B_T		3,37 кг
		-21; -30	-12	1	
		L=	3561 B_T		3,99 кг
		-22; -31	-13	1	
		L=	4254 B_T		4,76 кг
		-23; -32	-14	1	
		L=	4947 B_T		5,54 кг
		-24; -33	-15	1	
		L=	5639 B_T		6,32 кг
		-25; -34	-16	1	
		L=	6332 B_T		7,1 кг
		-26; -35	-17	1	

[1] Основное исполнение, не имеющее порядкового номера, обозначено „00"

Инв.№ подл. | Подпись и дата | Взам.инв.№

Рис.1

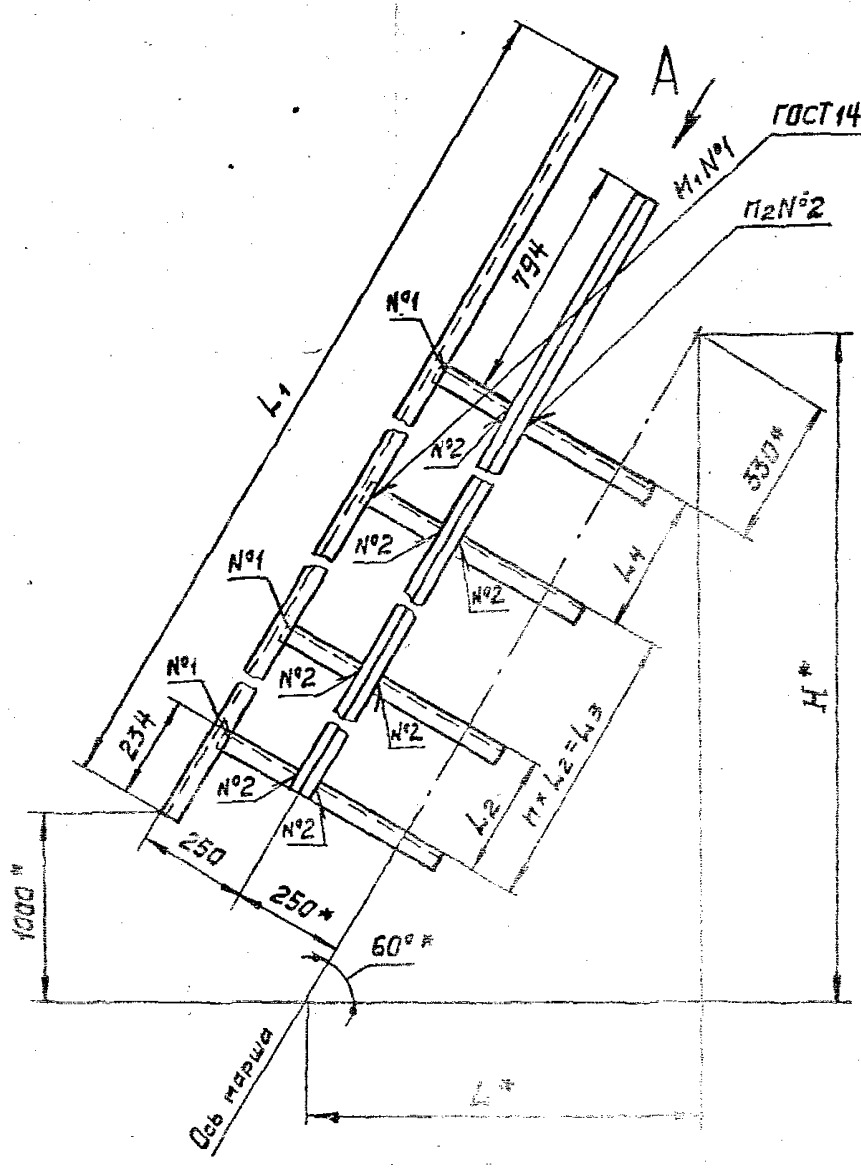

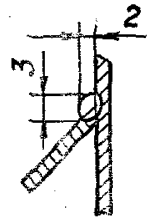

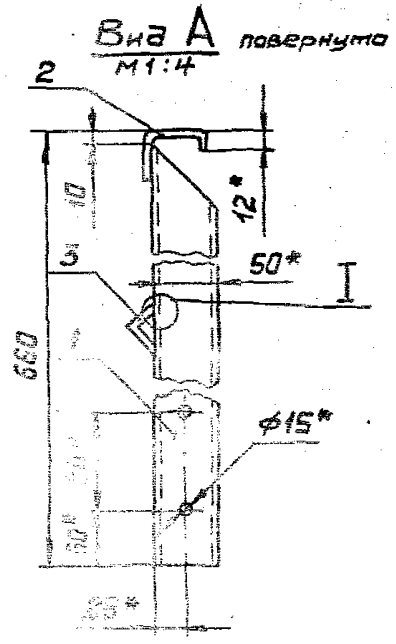

1. Сварные швы [illegible] выполнять в среде углекислого газа.
2. *Размеры для справок.
3. Неуказанные предельные отклонения размеров по ГОСТ 23120-78.
4. Покрытие: Грунтовка ГФ-021 ТУ6-10-1642-77, V. 6/1 (для исполнений -00...-[illegible]) или ГФ-017 ОСТ 6-10-128-79, V. 6/1 (для исполнений -[illegible]) [illegible] ПФ-133, серая ГОСТ 926-82, V. 6/1, два слоя.
5. Шероховатость поверхностей деталей 64 в местах реза Rz 160.
6. Маркировку выполнять по ГОСТ 23120-78.

Таблицу исполнений см. лист 2

Инв.	Кашкинов		
Н. контр.	Чирков		
	Ефим.		
	Агапов		

1450.3-3.1 4.1.2.1.0 СБ

Ограждение лестничного марша ОГлМЛХ60 и ОГлМЛХ60

Сборочный чертеж

Стадия	Масса	Масштаб
Р	См. табл.	—
Лист 1	Листов 2	

Инв. № подл. | Подпись и дата | Взам. инв. №

Рис. 2 - зеркальное отражение
Остальное – см. рис. 1

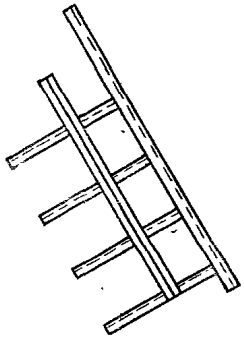

Размеры в мм

Обозначение	Марка	Обозначение	Марка	Рис	H*	L*	L1	L2	L3	L4	n	n1	n2	Масса, кг
1.450.3-3.1 4.1.2.1.0	ОГлМЛХ60-10.12	1.450.3-3.1 4.1.2.1.0-18	ОГлМЛХ60-10.12С	1	1200	693	1386	136	—	—	—	2	4	5,9
-01	ОГлМЛХ60-10.18	-19	ОГлМЛХ60-10.18С		1800	1039	2078	648				2	4	7,8
-02	ОГлМЛХ60-10.24	-20	ОГлМЛХ60-10.24С		2400	1386	2771	700		641		3	5	11,0
-03	ОГлМЛХ60-10.30	-21	ОГлМЛХ60-10.30С		3000	1732	3464		1400	634	2	4	8	14,3
-04	ОГлМЛХ60-10.36	-22	ОГлМЛХ60-10.36С		3600	2078	4157		2100	627	3	5	10	17,3
	ОГлМЛХ60-10.42	-23	ОГлМЛХ60-10.42С		4200	2425	4850		2800	620	4	6	12	20,5
	ОГлМЛХ60-10.48	-24	ОГлМЛХ60-10.48С		4800	2771	5543		3500	613	5	7	14	23,7
	ОГлМЛХ60-10.54	-25	ОГлМЛХ60-10.54С		5400	3118	6235		4200	605	6	8	16	26,9
	ОГлМЛХ60-10.60	-26	ОГлМЛХ60-10.60С		6000	3464	6928		4900	598	7	9	18	30,1
	ОГпМЛХ60-10.12	-27	ОГпМЛХ60-10.12С	2	1200	693	1385	136	—	—	—	2	4	5,9
	ОГпМЛХ60-10.18	-28	ОГпМЛХ60-10.18С		1800	1039	2078	648				2	4	7,8
	ОГпМЛХ60-10.24	-29	ОГпМЛХ60-10.24С		2400	1386	2771	700		641		3	5	11,0
	ОГпМЛХ60-10.30	-30	ОГпМЛХ60-10.30С		3000	1732	3464		1400	634	2	4	8	14,3
	ОГпМЛХ60-10.36	-31	ОГпМЛХ60-10.36С		3600	2078	4157		2100	627	3	5	10	17,3
	ОГпМЛХ60-10.42	-32	ОГпМЛХ60-10.42С		4200	2425	4850		2800	620	4	6	12	20,5
	ОГпМЛХ60-10.48	-33	ОГпМЛХ60-10.48С		4800	2771	5543		3500	613	5	7	14	23,7
	ОГпМЛХ60-10.54	-34	ОГпМЛХ60-10.54С		5400	3118	6235		4200	605	6	8	16	26,9
-17	ОГпМЛХ60-10.60	-35	ОГпМЛХ60-10.60С		6000	3464	6928		4900	598	7	9	18	30,1

Формат	Зона	Поз.	Обозначение	Наименование	Кол.	Примечание
				Документация		
А3			1.450.3-3.1 4.1.2.2.ОСБ	Сборочный чертеж		

Формат	Зона	Для исполнения с [1] порядковым номером	Обозначение	Кол.	Примечание
			Переменные данные		
			Детали		
		Поз.1	Стойка		
А3		-00	1.450.3-3.1 4.1.1.1.1-03	1	
		-09	-07	1	
		-18	-11	1	
		-27	-15	1	
		-01	1.450.3-3.1 4.1.1.1.1-03	2	
		-10	-07	2	
		-19	-11	2	
		-28	-15	2	
		-02	1.450.3-3.1 4.1.1.1.1-03	3	

Взам. инв. № | Подп. и дата | Инв. № подл.

Утв.	Кашкинов		09.82
Н. контр.	Чуркова		08.82
Рук. пр.	Ефимов		08.82
Пров.	Агапова		08.82
Разраб.	Иванова		08.82

1.450.3-3.1 4.1.2.2.0

Ограждение лестничного марша ОГлМЛХ 36.60 и ОГпМЛХ 36.60

Стадия	Лист	Листов
Р	1	6

Гипростроспецконструкция

Формат	Зона	Для исполнения [1] с порядковым номером	Обозначение	Кол.	Примечание
		Поз.1	Стойка		
А3		-11	1.450.3-3.1 4.1.1.1.1-07	3	
		-20	-11	3	
		-29	-15	3	
		-03	1.450.3-3.1 4.1.1.1.1-03	4	
		-12	-07	4	
		-21	-11	4	
		-30	-15	4	
		-04	1.450.3-3.1 4.1.1.1.1-03	5	
		-13	-07	5	
		-22	-11	5	
		-31	-15	5	
		-05	1.450.3-3.1 4.1.1.1.1-03	6	
		-14	-07	6	
		-23	-11	6	
		-32	-15	6	
		-06	1.450.3-3.1 4.1.1.1.1-03	7	
		-15	-07	7	
		-24	-11	7	
		-33	-15	7	
		-07	1.450.3-3.1 4.1.1.1.1-03	8	
		-16	-07	8	
		-25	-11	8	
		-34	-15	8	

Взам. инв. № | Подпись и дата | Инв. № подл.

1.450.3-3.1 4.1.2.2.0

Лист 2

Формат	Зона	Для исполнения 1 с порядковым номером	Обозначение	Кол.	Примечание
		Поз.1	Стойка		
А3		-08	1450 3-3.1 4.1.1.1-03	9	
		-17	-07	9	
		-26	-11	9	
		-35	-15	9	
		Поз.2	Элемент бортовой		
А3		-00, -18	1450 3-3.1 4.1.1.2.1-06	1	
		-01, -19	-07	1	
		-02, -20	-08	1	
		-03; -21	-09	1	
		-04; -22	-10	1	
		-05; -23	-11	1	
		-06; -24	-12	1	
		-07; -25	-13	1	
		-08; -26	-14	1	
		-09; -27	-21	1	
		-10; -28	-22	1	
		-11; -29	-23	1	
		-12; -30	-24	1	
		-13; -31	-25	1	
		-14; -32	-26	1	
		-15; -33	-27	1	
		-16; -34	-28	1	
		-17; -35	-29	1	
		Поз.3	Перила		
		Швеллер 50	×40×12×2,5 ГОСТ 8281-80		
		В	Ст 3 кп2 ГОСТ 11474-76		
			L=1386 В7		2,54 кг
Б4		-00; -09	1450 3-3.1 4.1.2.21	1	

Формат	Зона	Для исполнения 1 с порядковым номером	Обозначение	Кол.	Примечание
		Поз.3	Перила		
		Швеллер 50	×40×12×2,5 ГОСТ 8281-80		
		В	Ст 3 кп2 ГОСТ 11474-76		
			L=2078 В7		3,81 кг
Б4		-01; -10	1450 3-3.1 4.1.2.2.1-01	1	
			L=2771 В7		5,1 кг
		-02; -11	-02	1	
			L=3464 В7		6,35 кг
		-03; -12	-03	1	
			L=4157 В7		7,62 кг
		-04; -13	-04	1	
			L=4850 В7		8,89 кг
		-05, -14	-05	1	
			L=5543 В7		10,15 кг
		-06, -15	-06	1	
			L=6235 В7		11,42 кг
		-07, -16	-07	1	
			L=6928 В7		12,69 кг
		-08; -17	-08	1	
		Швеллер 50	×40×12×2,5 ГОСТ 8281-80		
		В	Ст 3сп5 ГОСТ 11474-76		
			L=1386 В7		2,54 кг
Б4		-18; -27	1450 3-3.1 4.1.2.21-09	1	
			L=2078 В7		3,81 кг
		-19; -28	-10	1	
			L=2771 В7		5,1 кг
		-20; -29	-11	1	
			L=3464 В7		6,35 кг
		-21; -30	-12	1	

Инв. № подл. | Подпись и дата | Взам. инв. №

Формат	Зона	Для исполнения[1] с порядковым номером	Обозначение	Кол.	Примечание
		Поз.3	Перила		
		Швеллер 50×40×12×25 ГОСТ 8281-80			
		В Ст3сп5 ГОСТ 14474-76			
			L=4157 B_7		7,62кг
Б4		-22;-31	1.450.3-3.1 4.1.2.2.1-13	1	
			L=4850 B_7		8,89кг
		-23;-32	-14	1	
			L=5543 B_7		10,15кг
		-24;-33	-15	1	
			L=6235 B_7		11,42кг
		-25;-34	-16	1	
			L=6928 B_7		12,69кг
		-26;-35	-17	1	
		Поз.4	Связь		
		Уголок Б-25×25×3 ГОСТ 8509-72			
		В Ст3кп2 ГОСТ 535-79			
			L=880 B_7		0,99кг
Б4		-00;-09	1.450.3-3.1 4.1.2.2.2	1	
			L=1568 B_7		1,76кг
		-01;-10	-01	1	
			L=2261 B_7		2,53кг
		-02;-11	-02	1	
			L=2954 B_7		3,31кг
		-03;-12	-03	1	
			L=3647 B_7		4,1кг
		-04;-13	-04	1	
			L=4340 B_7		4,86кг
		-05;-14	-05	1	
			L=5033 B_7		5,64кг
		-06;-15	-06	1	

Формат	Зона	Для исполнения[1] с порядковым номером	Обозначение	Кол.	Примечание
		Поз.4	Связь		
		Уголок Б-25×25×3 ГОСТ 8509-72			
		В Ст3кп2 ГОСТ 535-79			
			L=5725 B_7		6,41кг
Б4		-07;-16	1.450.3-3.1 4.1.2.2.2-07	1	
			L=6418 B_7		7,19кг
		-08;-17	-08	1	
		Уголок Б-25×25×3 ГОСТ 8509-72			
		В Ст3сп5 ГОСТ 535-79			
			L=880 B_7		0,99кг
Б4		-18;-27	1.450.3-3.1 4.1.2.2.2-09	1	
			L=1568 B_7		
		-19;-28	-10	1	
			L=2261 B_7		2,53кг
		-20;-29	-11	1	
			L=2954 B_7		3,31кг
		-21;-30	-12	1	
			L=3647 B_7		4,1кг
		-22;-31	-13	1	
			L=4340 B_7		4,86кг
		-23;-32	-14	1	
			L=5033 B_7		5,64кг
		-24;-33	-15	1	
			L=5725 B_7		6,41кг
		-25;-34	-16	1	
			L=6418 B_7		7,19кг
		-26;-35	-17	1	

[1] Основное исполнение, не имеющее порядкового номера, обозначено „00"

Рис.1

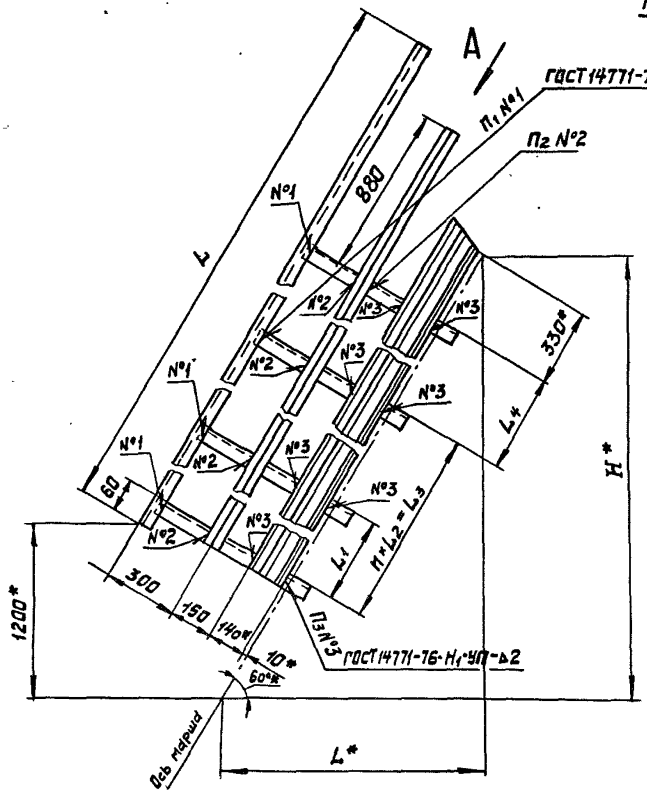

Вид А повернуто
М1:4

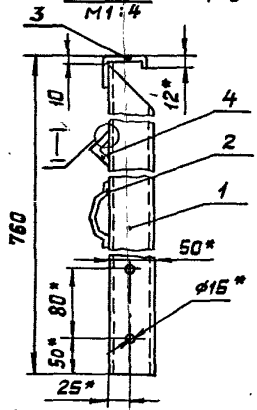

I
М1:1

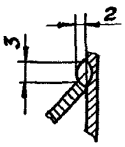

1. Сварные швы №2 выполнять в среде углекислого газа.
2. *Размеры для справок.
3. Неуказанные предельные отклонения размеров по ГОСТ 23120-78.
4. Покрытие: Грунтовка ГФ-021 ТУ6-10-1642-77, V. 6/1, (для исполнений -00...-17) или ГФ-017 ОСТ 6-10-428-79, V. 6/1, (для исполнений -18...-35) эмаль ПФ-133, серая ГОСТ926-82, V. 6/1, два слоя.
5. Шероховатость поверхностей деталей Б4 в местах реза Rz 160.
6. Маркировку выполнять по ГОСТ 23120-78

Таблицу исполнений см. лист 2.

				1.450.3-3.1 4.1.2.2.0С6		
				Ограждение лестничного марша ОГлМЛХ3560 и ОГпМЛХ3560 Сборочный чертеж	стадия: Р	Масса: См. табл.	Масштаб: —
Утв.	Кашкинов				Лист 1	Листов 2	
Н.контр.	Чиркова						
Рук.пр.	Ефимов						
Пров.	Агапова						
Разраб.	Иванова					Гипроспецстальконструкция	

Рис. 2 - зеркальное отражение.
Остальное - см. рис. 1.

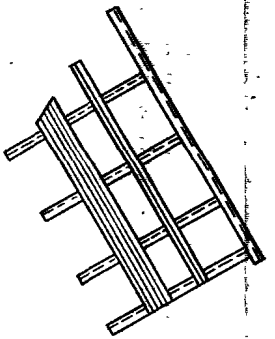

Размеры в мм

Обозначение	Марка	Обозначение	Марка	Рис.	H*	L*	L_1	L_2	L_3	L_4	n	n_1	n_2	n_3	Масса, кг
1.450.3-3.1 4.1.2.2.0	ОГлМЛХ3660-12.12	1.450.3-3.1 4.1.2.2.0-18	ОГлМЛХ3660-12.12С	1	1200	693	1386	—	—	—	—	1	2	2	6,3
-01	ОГлМЛХ3660-12.18	-19	ОГлМЛХ3660-12.18С		1800	1093	2078	648				2	4	4	12,4
-02	ОГлМЛХ3660-12.24	-20	ОГлМЛХ3660-12.24С		2400	1386	2771			643		3	6	6	18,5
-03	ОГлМЛХ3660-12.30	-21	ОГлМЛХ3660-12.30С		3000	1732	3464		1400	634	2	4	8	8	24,6
-04	ОГлМЛХ3660-12.36	-22	ОГлМЛХ3660-12.36С		3600	2078	4157	700	2100	627	3	5	10	10	30,7
-05	ОГлМЛХ3660-12.42	-23	ОГлМЛХ3660-12.42С		4200	2425	4850		2800	620	4	6	12	12	36,8
-06	ОГлМЛХ3660-12.48	-24	ОГлМЛХ3660-12.48С		4800	2771	5543		3500	613	5	7	14	14	42,9
-07	ОГлМЛХ3660-12.54	-25	ОГлМЛХ3660-12.54С		5400	3118	6235		4200	605	6	8	16	16	49,0
-08	ОГлМЛХ3660-12.60	-26	ОГлМЛХ3660-12.60С		6000	3464	6928		4900	598	7	9	18	18	55,1
-09	ОГпМЛХ3660-12.12	-27	ОГпМЛХ3660-12.12С	2	1200	693	1386	—	—	—	—	1	2	2	6,3
-10	ОГпМЛХ3660-12.18	-28	ОГпМЛХ3660-12.18С		1800	1039	2078	648				2	4	4	12,4
-11	ОГпМЛХ3660-12.24	-29	ОГпМЛХ3660-12.24С		2400	1386	2771			643		3	6	6	18,5
-12	ОГпМЛХ3660-12.30	-30	ОГпМЛХ3660-12.30С		3000	1732	3464		1400	634	2	4	8	8	24,6
-13	ОГпМЛХ3660-12.36	-31	ОГпМЛХ3660-12.36С		3600	2078	4157	700	2100	627	3	5	10	10	30,7
-14	ОГпМЛХ3660-12.42	-32	ОГпМЛХ3660-12.42С		4200	2425	4850		2800	620	4	6	12	12	36,8
-15	ОГпМЛХ3660-12.48	-33	ОГпМЛХ3660-12.48С		4800	2771	5543		3500	613	5	7	14	14	42,9
-16	ОГпМЛХ3660-12.54	-34	ОГпМЛХ3660-12.54С		5400	3118	6235		4200	605	6	8	16	16	49,0
-17	ОГпМЛХ3660-12.60	-35	ОГпМЛХ3660-12.60С		6000	3464	6928		4900	598	7	9	18	18	55,1

Формат	Зона	Поз.	Обозначение	Наименование	Кол.	Примечание
				Документация		
А3			1.450.3-3.1 5.1.0.1ОСБ	Сборочный чертеж		

Формат	Зона	Для исполнения с [1] порядковым номером	Обозначение	Кол.	Примечание
		Переменные данные			
			Детали		
		Поз.1	Стойка		
А4		-00...-02	1.450.3-3.1 5.1.01.1	2	
		-16...-18	-02	2	
		-32...-34	-04	2	
		-48...-50	-06	2	
		-03...-07	1.450.3-3.1 5.1.01.1	3	
		-19...-23	-02	3	
		-35...-39	-04	3	
		-51...-55	-06	3	
		-08; -09	1.450.3-3.1 5.1.01.1	4	

1.450.3-3.1 5.1.01.0

Утв.	Кашкинов		20.12.89	Ограждение площадок ОГПМХЭ 6	Стадия	Лист	Листов
Н.контр.	Чиркова		20.12.89		Р	1	10
Рук.пр.	Ефимов		20.12.89		Гипроспецлетконструкция		
Провер.	Агапова		20.12.89				
Разраб.	Иванова		20.12.89				

Формат	Зона	Для исполнения с [1] порядковым номером	Обозначение	Кол.	Примечание
		Поз.1	Стойка		
А4		-24; -25	1.450.3-3.1 5.1.0.1-02	4	
		-40; -41	-04	4	
		-56; -57	-06	4	
		-10;	1.450.3-3.1 5.1.0.1.1	5	
		-26;	-02	5	
		-42;	-04	5	
		-58	-06	5	
		-11; -12	1.450.3-3.1 5.1.0.1.1	6	
		-27; -28	-02	6	
		-43; -44	-04	6	
		-59; -60	-06	6	
		-13	1.450.3-3.1 5.1.0.1.1	7	
		-14; -15	-01	7	
		-29	-02	7	
		-30; -31	-03	7	
		-45	-04	7	
		-46; -47	-05	7	
		-61;	-06	7	
		-62; -63	-07	7	

Инв.№подл. | Подпись и дата | Взам.инв.№

1.450.3-3.1 5.1.0.1.0 Лист 2

Формат	Зона	Для исполнения 1 с порядковым номером	Обозначение	Кол.	Примечание
		Поз.2	Перила		
		Швеллер	50×40×12×2,5 ГОСТ 8281-80		
			В Ст 3кп2 ГОСТ 11474-76		
		L =	1000 Вт		1,83 кг
Б4		-00; -16	1.450.3-3.1 5.1.0.1.2	1	
		L =	1300 Вт		2,38 кг
		-01; -17	-01	1	
		L =	1500 Вт		2,75 кг
		-02; -18	-02	1	
		L =	1600 Вт		2,93 кг
		-03; -19	-03	1	
		L =	1900 Вт		3,48 кг
		-04; -20	-04	1	
		L =	2200 Вт		4,03 кг
		-05; -21	-05	1	
		L =	2300 Вт		4,2 кг
		-06; -22	-06	1	
		L =	2500 Вт		4,58 кг
		-07; -23	-07	1	
		L =	3100 Вт		5,68 кг
		-08; -24	-08	1	
		L =	3700 Вт		6,78 кг
		-09; -25	-09	1	

Формат	Зона	Для исполнения 1 с порядковым номером	Обозначение	Кол.	Примечание
		Поз.2	Перила		
		Швеллер	50×40×12×2,5 ГОСТ 8281-80		
			В Ст 3кп2 ГОСТ 11474-76		
		L =	4300 Вт		7,88 кг
Б4		-10; -26	1.450.3-3.1 5.1.0.1.2-10	1	
		L =	4800 Вт		8,79 кг
		-11; -27	-11	1	
		L =	5400 Вт		9,89 кг
		-12; -28	-12	1	
		L =	6000 Вт		10,99 кг
		-13...-15; -29...-31	-13	1	
		Швеллер	50×40×12×2,5 ГОСТ 8281-80		
			В Ст 3 сп5 ГОСТ 11474-76		
		L =	1000 Вт		1,83 кг
Б4		-32; -48	1.450.3-3.1 5.1.0.1.3	1	
		L =	1300 Вт		2,38 кг
		-33; -49	-01	1	
		L =	1500 Вт		2,75 кг
		-34; -50	-02	1	
		L =	1600 Вт		2,93 кг
		-35; -51	-03	1	
		L =	1900 Вт		3,48 кг
		-36; -52	-04	1	

Взам. инв. № | Подпись и дата | Инв. № подл.

Формат	Зона	Для исполнения с порядковым номером	Обозначение	Кол.	Примечание
		Поз. 2	Перила		
		Швеллер	50×40×12×2,5 ГОСТ 8281-80		
			В Ст 3 сп 5 ГОСТ 11474-76		
		L =	2200 Вт		4,03 кг
64		-37; -53	1.450.3-3.1 5.1.0.1.3-05		
		L =	2300 Вт		4,2 кг
		-38; -54	-06	1	
		L =	2500 Вт		4,58 кг
		-39; -55	-07	1	
		L =	3100 Вт		5,68 кг
		-40; -56	-08	1	
		L =	3700 Вт		6,78 кг
		-41; -57	-09	1	
		L =	4300 Вт		7,88 кг
		-42; -58	-10	1	
		L =	4800 Вт		8,79 кг
		-43-59	-11	1	
		L =	5400 Вт		9,89 кг
		-44; -60	-12	1	
		L =	6000 Вт		10,99 кг
		-45...-47; -61...-63	-13	1	

1.450.3-3.1 5.1.0.1.0 Лист 5

Копировал Выгриянова Формат А4

Формат	Зона	Для исполнения с порядковым номером	Обозначение	Кол.	Примечание
		Поз. 3	Связь		
		Уголок 6	25×25×3 ГОСТ 8509-72		
			В Ст 3 кп 2 ГОСТ 535-79		
		L =	900 Вт		1,0 кг
64		-00; -16	1.450.3-3.1 5.1.0.1.4	1	
		L =	1200 Вт		1,34 кг
		-01; -17	-01	1	
		L =	1400 Вт		1,57 кг
		-02; -18	-02	1	
		L =	1500 Вт		1,68 кг
		-03; -19	-03	1	
		L =	1800 Вт		2,02 кг
		-04; -20	-04	1	
		L =	2100 Вт		2,35 кг
		-05; -21	-05	1	
		L =	2200 Вт		2,46 кг
		-06; -22	-06	1	
		L =	2400 Вт		2,69 кг
		-07; -23	-07	1	
		L =	3000 Вт		3,36 кг
		-08; -24	-08	1	
		L =	3600 Вт		4,03 кг
		-09; -25	-09	1	

Инв. № подл. | Подпись и дата | Взам. инв. №

ЕПП Б.О. ... Инв. № 16793

1.450.3-3.1 5.1.0.1.0 Лист 6

Копировал Выгриянова Формат А4

Формат	Зона	Для исполнения 1 с порядковым номером	Обозначение	Кол.	Примечание
		Поз.3	Связь		
		Уголок Б-25	×25×3 ГОСТ 8509-72		
		ВСт3кп2 ГОСТ 535-79			
			L=4200 Вт		4,7кг
Б4		-10; -26	1.450.3-3.1 5.1.0.1.3-10	1	
			L=4800 Вт		5,38кг
		-11; -27	-11	1	
			L=5400 Вт		6,05кг
		-12; -28	-12	1	
			L=6000 Вт		6,72кг
		-13...-15; -29...-31	-13	1	
		Уголок Б-25	×25×3 ГОСТ 8509-72		
		ВСт3	сп5 ГОСТ 535-79		
			L=900 Вт		1,0кг
Б4		-32; -48	1.450.3-3.1 5.1.0.1.3-14	1	
			L=1200 Вт		1,34кг
		-33; -49	-15	1	
			L=1400 Вт		1,57кг
		-34; -50	-16	1	
			L=1500 Вт		1,68кг
		-35; -51	-17	1	
			L=1800 Вт		2,02кг
		-36; -52	-18	1	
			L=2100 Вт		2,35кг
		-37; -53	-19	1	
			L=2200 Вт		2,46кг
		-38; -54	-20	1	
			L=2400 Вт		2,69кг
		-39; -55	-21	1	

Инв.№ подл. | Подпись и дата | Взам.инв.№

1.450.3-3.1 5.1.0.1.0 Лист 7

Копировал Выгрянова Формат А4

Формат	Зона	Для исполнения 1 с порядковым номером	Обозначение	Кол.	Примечание
		Поз.3	Связь		
		Уголок Б-25	×25×3 ГОСТ 8509-72		
		ВСт3	сп5 ГОСТ 535-79		
			L=3000 Вт		3,36кг
Б4		-40; -56	1.450.3-3.1 5.1.0.1.3-22	1	
			L=3600 Вт		4,03кг
		-41; -57	-23	1	
			L=4200 Вт		4,7кг
		-42; -58	-24	1	
			L=4800 Вт		5,38кг
		-43; -59	-25	1	
			L=5400 Вт		6,05кг
		-44; -60	-26	1	
			L=6000 Вт		6,72кг
		-45...-47; -61...-63	-27	1	
		Поз.4	Элемент бортовой		
		Профиль гнутый 90×30×25×3 ЧМТУ2-130-70			
		ВСт3	кп2 ГОСТ 16523-70		
			L=900 Вт		3,46кг
Б4		-00; -16	1.450.3-3.1 5.1.0.1.4	1	
			L=1200 Вт		4,6кг
		-01; -17	-01	1	
			L=1400 Вт		5,38кг
		-02; -18	-02	1	
			L=1500 Вт		5,76кг
		-03; -19	-03	1	
			L=1800 Вт		6,91кг
		-04; -20	-04	1	
			L=2100 Вт		8,06кг
		-05; -21	-05	1	

Инв.№ подл. | Подпись и дата | Взам.инв.№

1.450.3-3.1 5.1.0.1.0 Лист 8

Копировал Выгрянова Формат А4

Формат	Зона	Для исполнения [1] с порядковым номером	Обозначение	Кол.	Примечание
		Поз.4 Элемент бортовой			
		Профиль гнутый 90×30×25×3 4МТУ 2-130-70			
		В Ст 3 кп 2 ГОСТ 16523-70			
			L = 2200 В7		8,45кг
Б4		-06; -22	1.450.3-3.1 5.1.01.4-06	1	
			L = 2400 В7		9,22кг
		-07; -23	-07	1	
			L = 3000 В7		11,52кг
		-08; -24	-08	1	
			L = 3600 В7		13,82кг
		-09; -25	-09	1	
			L = 4200 В7		16,13кг
		-10; -26	-10	1	
			L = 4800 В7		18,43кг
		-11; -27	-11	1	
			L = 5400 В7		20,74кг
		-12; -28	-12	1	
			L = 6000 В7		23,04кг
		-13...-15; -29...-31	-13	1	
		Профиль гнутый 90×30×25×3 4МТУ 2-130-70			
		В Ст 3сп5 ГОСТ 16523-70			
			L = 900 В7		3,46кг
Б4		-32; -48	1.450.3-3.1 5.1.01.4-14	1	
			L = 1200 В7		4,6кг
		-33; -49	-15	1	
			L = 1400 В7		5,38кг
		-34; -50	-16	1	
			L = 1500 В7		5,76кг
		-35; -51	-17	1	

Формат	Зона	Для исполнения [1] с порядковым номером	Обозначение	Кол.	Примечание
		Поз.4 Элемент бортовой			
		Профиль гнутый 90×30×25×3 4МТУ 2-130-70			
		В Ст 3 сп5 ГОСТ 16523-70			
			L = 1800 В7		6,91кг
Б4		-36; -52	1.450.3-3.1 5.1.01.4-18	1	
			L = 2100 В7		8,06кг
		-37; -53	-19	1	
			L = 2200 В7		8,45кг
		-38; -54	-20	1	
			L = 2400 В7		9,22кг
		-39; -55	-21	1	
			L = 3000 В7		11,52кг
		-40; -56	-22	1	
			L = 3600 В7		13,82кг
		-41; -57	-23	1	
			L = 4200 В7		16,13кг
		-42; -58	-24	1	
			L = 4800 В7		18,43кг
		-43; -59	-25	1	
			L = 5400 В7		20,74кг
		-44; -60	-26	1	
			L = 6000 В7		23,04кг
		-45...-47; -61...-63	-27	1	

[1] Основное исполнение, не имеющее порядкового номера, обозначено „00"

Инв.№ подл. | Подпись и дата | Взам. инв.№

Рис.1

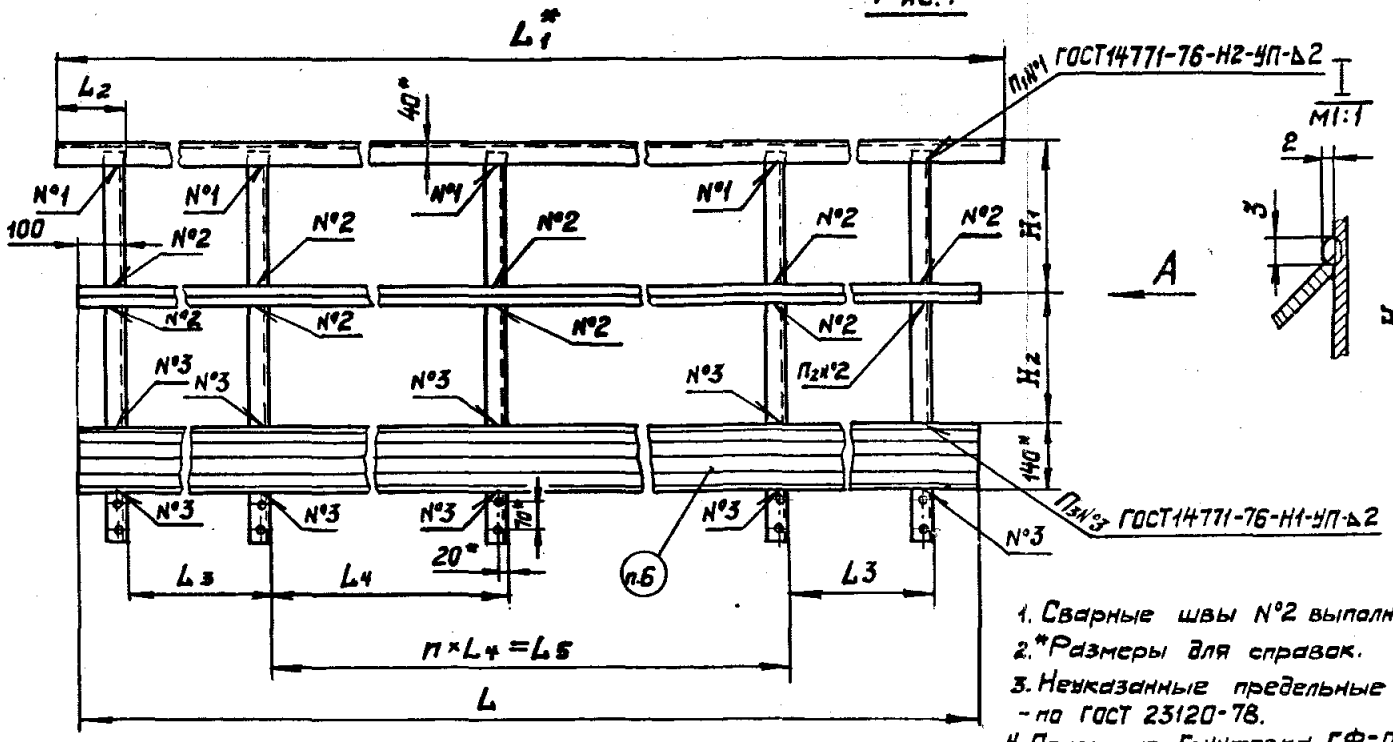

Вид А
М 1:4

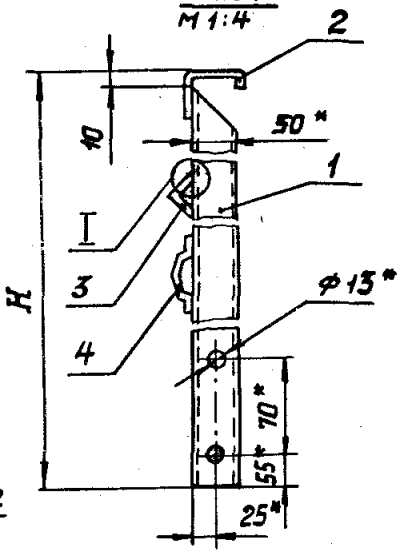

1. Сварные швы N°2 выполнять в среде углекислого газа.
2. *Размеры для справок.
3. Неуказанные предельные отклонения размеров – по ГОСТ 23120-78.
4. Покрытие: Грунтовка ГФ-021 ТУ6-10-1642-77, V. 6/1 (для исполнений -00...-31) или ГФ-017 ОСТ6-10-428-79, V. 6/1 (для исполнений -32...-63), эмаль ПФ-133, серая ГОСТ 926-82, V. 6/1, два слоя.
5. Шероховатость поверхностей деталей Б4 в местах реза Rz160
6. Маркировку выполнять по ГОСТ 23120-78.

Рис.2

Остальное – см. рис.1

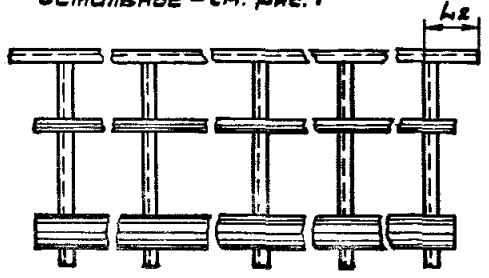

Таблицу исполнений см. лист 2

				1.450.3-3.1 5.1.0.1.ОСБ			
				Ограждение площадок ОГПМХЭБ	Стадия	Масса	Масштаб
					Р	См. табл.	—
Утв.	Кашкинов		20.02.87	Сборочный чертеж	Лист 1	Листов 2	
Н.контр.	Чиркова		20.02.87				
Рукоп.	Ефимов		17.02.87				
Пров.	Агапова		17.02.87		Гипроспецлегкомпроект		
Разраб.	Иван.						

1993 03 9.

Обозначение	Марка	Обозначение	Марка	Рис.	H	H_1	H_2	L	L_1^*	L_2	L_3	L_4	L_5	П	$П_1$	$П_2$	$П_3$	Масса, кг
1.450.3-3.1 5.1.01.0	ОГПМХ3Б-10,9	1.450.3-3.1 5.1.01/8-32	ОГПМХ3Б-10.9С					900	1000		—		700					10,5
-01	ОГПМХ3Б-10,12	-33	ОГПМХ3Б-10.12С					1200	1300				1000		2	4	4	12,5
-02	ОГПМХ3Б-10,14	-34	ОГПМХ3Б-10.14С					1400	1500		600		—					13,9
-03	ОГПМХ3Б-10.15	-35	ОГПМХ3Б-10.15С					1500	1600		—		1300					16,7
-04	ОГПМХ3Б-10.18	-36	ОГПМХ3Б-10.18С					1800	1900		800							18,7
-05	ОГПМХ3Б-10.21	-37	ОГПМХ3Б-10.21С					2100	2200		950	—	—	—	3	6	6	20,8
-06	ОГПМХ3Б-10.22	-38	ОГПМХ3Б-10.22С					2200	2300		1000							21,4
-07	ОГПМХ3Б-10.24	-39	ОГПМХ3Б-10.24С	1	1150	500	495	2400	2500	150	1100							22,8
-08	ОГПМХ3Б-10.30	-40	ОГПМХ3Б-10.30С					3000	3100		900		1000		4	8	8	29,0
-09	ОГПМХ3Б-10.36	-41	ОГПМХ3Б-10.36С					3600	3700		1100		1200					33,1
-10	ОГПМХ3Б-10.42	-42	ОГПМХ3Б-10.42С					4200	4300		1000	1000	2000	2	5	10	10	39,3
-11	ОГПМХ3Б-10.48	-43	ОГПМХ3Б-10.48С					4800	4800		950	900	2700	3	6	12	12	45,3
-12	ОГПМХ3Б-10.54	-44	ОГПМХ3Б-10.54С					5400	5400	100	1100		3000					49,4
-13	ОГПМХ3Б-10.60	-45	ОГПМХ3Б-10.60С															
-14	ОГл1ПМХ3Б-10.60	-46	ОГл1ПМХ3Б-10.60С		1160			6000	6000		900	1000	4000	4	7	14	14	55,6
-15	ОГп1ПМХ3Б-10.60	-47	ОГп1ПМХ3Б-10.60С	2						120								
-16	ОГПМХ3Б-12.9	-48	ОГПМХ3Б-12.9С					900	1000		—		700					11,2
-17	ОГПМХ3Б-12.12	-49	ОГПМХ3Б-12.12С					1200	1300				1000		2	4	4	13,3
-18	ОГПМХ3Б-12.14	-50	ОГПМХ3Б-12.14С					1400	1500		600		—					14,7
-19	ОГПМХ3Б-12.15	-51	ОГПМХ3Б-12.15С					1500	1600		—		1300					17,8
-20	ОГПМХ3Б-12.18	-52	ОГПМХ3Б-12.18С					1800	1900		800							19,8
-21	ОГПМХ3Б-12.21	-53	ОГПМХ3Б-12.21С					2100	2200	150	950	—	—	—	3	6	6	21,9
-22	ОГПМХ3Б-12.22	-54	ОГПМХ3Б-12.22С					2200	2300		1000							22,6
-23	ОГПМХ3Б-12.24	-55	ОГПМХ3Б-12.24С					2400	2500		1100							24,0
-24	ОГПМХ3Б-12.30	-56	ОГПМХ3Б-12.30С	1	1350	600	595	3000	3100		900		1000		4	8	8	30,5
-25	ОГПМХ3Б-12.36	-57	ОГПМХ3Б-12.36С					3600	3700		1100		1200					34,6
-26	ОГПМХ3Б-12.42	-58	ОГПМХ3Б-12.42С					4200	4300		1000	1000	2000	2	5	10	10	41,2
-27	ОГПМХ3Б-12.48	-59	ОГПМХ3Б-12.48С					4800	4800		950	900	2700	3	6	12	12	47,5
-28	ОГПМХ3Б-12.54	-60	ОГПМХ3Б-12.54С					5400	5400	100	1100		3000					51,7
-29	ОГПМХ3Б-12.60	-61	ОГПМХ3Б-12.60С															
-30	ОГл1ПМХ3Б-12.60	-62	ОГл1ПМХ3Б-12.60С		1360			6000	6000	120	900	1000	4000	4	7	14	14	58,2
-31	ОГп1ПМХ3Б-12.60	-63	ОГп1ПМХ3Б-12.60С	2						80								

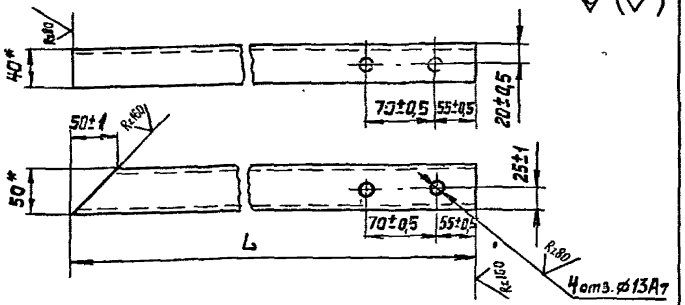

Обозначение	L, мм	Материал	Масса, кг
1.450.3-3.1 5.1.0.1.1	1150-2,4	Швеллер 50×40×12×2,5 ГОСТ 8281-80 В Ст3кп2 ГОСТ 11474-76	2,04
-01	1160-2,4		2,06
-02	1350-2,6		2,41
-03	1360-2,6		2,43
-04	1150-2,4	Швеллер 50×40×12×2,5 ГОСТ 8281-80 В Ст3сп5 ГОСТ 11474-76	2,04
-05	1160-2,4		2,06
-06	1350-2,6		2,41
-07	1360-2,6		2,43

*Размеры для справок.

Инв.№ подл.	Подпись и дата	Взам.инв.№	

				1.450.3-3.1 5.1.0.1.1	
				Стойка	Стадия: Р; Масса: см. табл.; Масштаб: 1:4
					Лист; Листов 1
Н.контр.	Чиркова			См. таблицу	Гипроспецлегконструкция
Рук.пр.	Ефимов				
Пров.	Агапова				
Разраб.	Исакова				

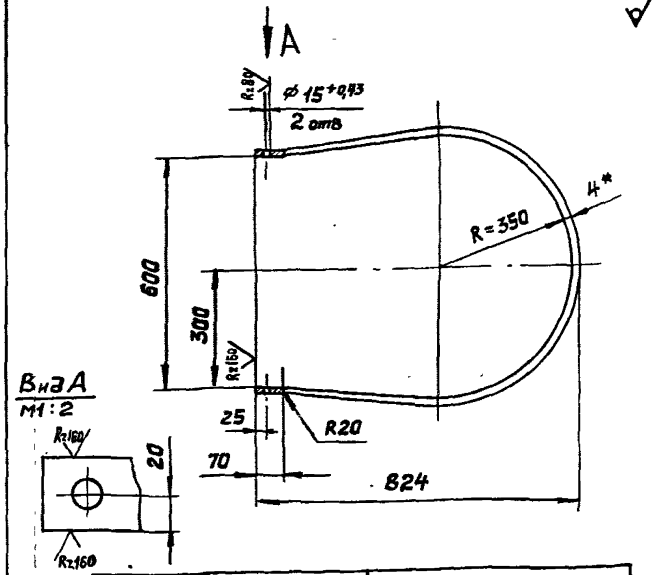

Обозначение	Материал
1.450.3-3.1 6.1.0.1.1	Б-4×40 ГОСТ 103-76 Полоса В Ст3кп2 ГОСТ 535-79
-01	Б-4×40 ГОСТ 103-76 Полоса В Ст3сп5 ГОСТ 535-79

*Размер для справок.
2. Неуказанные предельные отклонения размеров – по СМ1.

				1.450.3-3.1 6.1.0.1.1	
				Пояс	Стадия: Р; Масса: 2,56; Масштаб: 1:10
					Лист; Листов 1
Н.контр.	Чиркова			См. таблицу	Гипроспецлегконструкция
Рук.пр.	Ефимов				
Пров.	Агапова				
Разраб.	Мешкова				

Формат	Зона	Поз.	Обозначение	Наименование	Кол.	Примечание
				Документация		
А3			1.450.3-3.1 5.1.0.2.0 СБ	Сборочный чертеж		

Формат	Зона	Для исполнения с[1] порядковым номером	Обозначение	Кол.	Примечание
		Переменные данные			
			Детали		
		Поз.1	Стойка		
А4		-00; -01	1.450.3-3.1 5.1.0.1.1	7	
		-02; -03	-02	7	
		-04; -05	-04	7	
		-06; -07	-06	7	
		Поз.2	Перила		
		Швеллер	50×40×12×2,5 ГОСТ 8281-80		
		В Ст	3 кп2 ГОСТ 11474-76		
		L =	6000 В т		10,99кг
Б4		-00...-03	1.450.3-3.1 5.1.0.2.1	1	

Утв.	Кашников		
Н.контр.	Чиркова		
Рук.пр.	Ефимов		
Пров.	Агапова		
Разраб	Иванова		

1.450.3-3.1 5.1.0.2.0

Ограждение перекрытий ОГлПБХ3б и ОГлБХ3б

Стадия	Лист	Листов
Р	1	2

Гипроспецлегконструкция

А4

Формат	Зона	Для исполнения[1] с порядковым номером	Обозначение	Кол.	Примечание
		Поз.2	Перила		
		Швеллер	50×40×12×2,5 ГОСТ 8281-80		
		В Ст	3 сп 5 ГОСТ 11474-76		
		L =	6000 В т		10,99кг
Б4		-04...-07	1.450.3-3.1 5.1.0.2.1-01	1	
		Поз.3	Связь		
		Уголок	Б25×25×3 ГОСТ 8509-72		
		В Ст	3 кп 2 ГОСТ 535-79		
		L =	6000 В т		6,72кг
Б4		-00...-03	1.450.3-3.1 5.1.0.2.2	1	
		Уголок Б	25×25×3 ГОСТ 8509-72		
		В	Ст 3 сп 5 ГОСТ 535-79		
		L =	6000 В т		6,72кг
		-04...-07	-01	1	
		поз.4	Элемент бортовой		
		Профиль гнутый 90×	30×25×3 чмту 2-130-70		
		L =	6000 В т		23,04кг
Б4		-00...-07	1.450.3-3.1 5.1.0.2.3	1	

[1] Основное исполнение, не имеющее порядкового номера, обозначено „00".

Взам.инв.№ | Подпись и дата | Инв.№ подл.

1.450.3-3.1 5.1.0.2.0

Лист 2

А4

Рис. 1

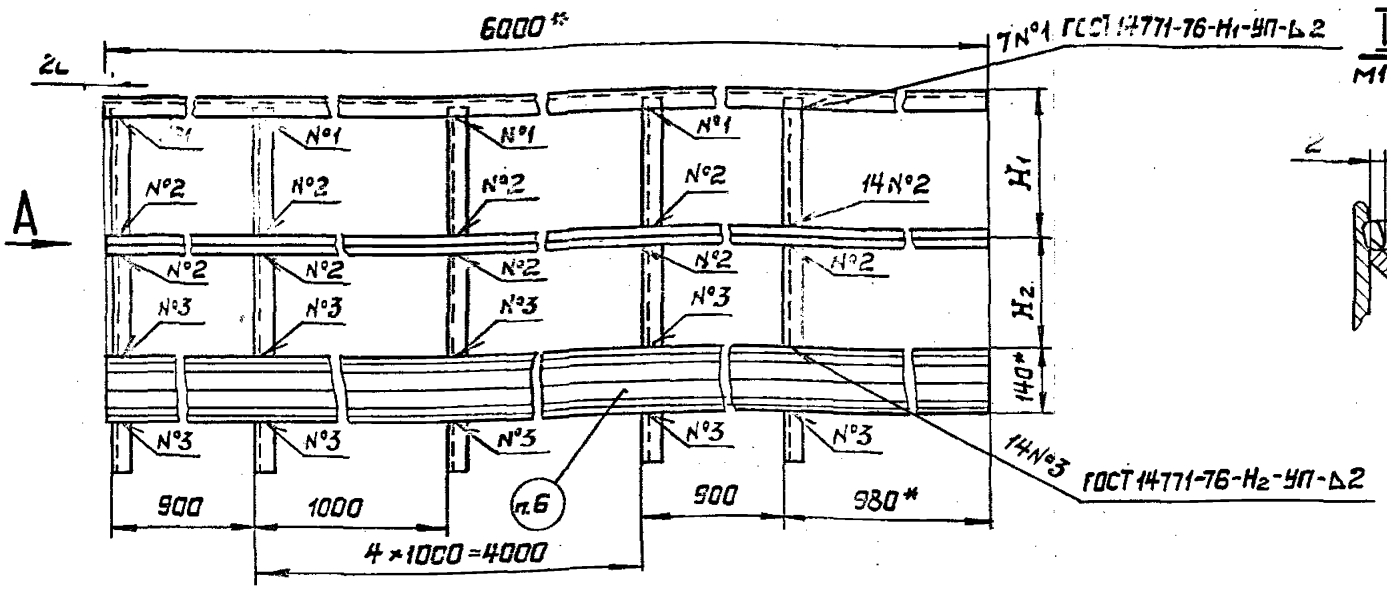

Вид А
М1:4

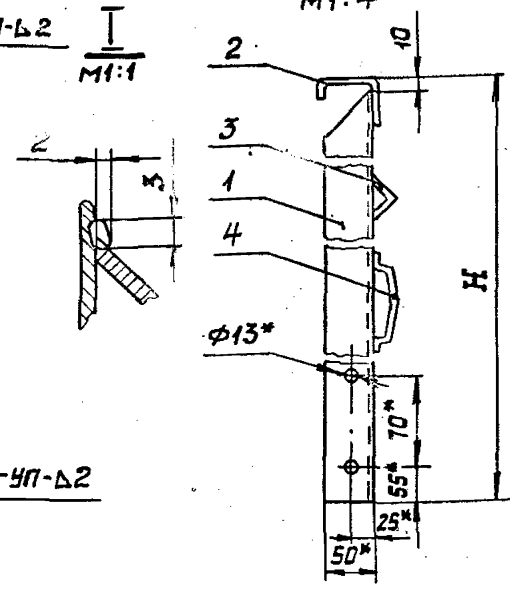

Рис. 2

Остальное – см. рис. 1

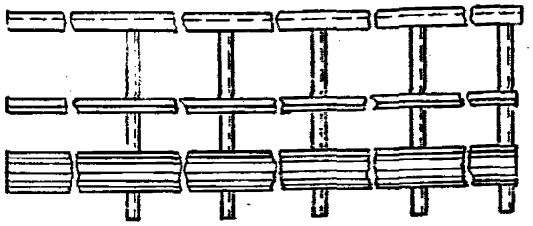

1. Сварные швы №2 выполнять в среде углекислого газа.
2. * Размеры для справок.
3. Неуказанные предельные отклонения размеров – по ГОСТ 23120-78.
4. Покрытие: Грунтовка ГФ-021. ТУ6-10-1642-77, V. 6/1 (для исполнений -00...-03) или ГФ-017 ОСТ6-10-428.79, V. 6/1 (для исполнений -04...-07), эмаль ПФ-133, серая ГОСТ 926-82, V. 6/1 два слоя.
5. Шероховатость поверхностей деталей 64 в местах реза Rz 160.
6. Маркировку выполнять по ГОСТ 23120-78.

Размеры в мм

Обозначение	Марка	Обозначение	Марка	Рис	H	H_1	H_2	Масса, кг
1.450.3-3.1 5.1.0.2.0	ОГлПБХЭБ-10.60	1.450.3-3.1 5.1.0.2.0-04	ОГлПБХЭБ-10.60С	1	1150	495	500	55,6
-01	ОГпПБХЭБ-10.60	-05	ОГпПБХЭБ-10.60С	2				
-02	ОГлПБХЭБ-12.60	-06	ОГлПБХЭБ-12.60С	1	1350	595	600	[illegible]
-03	ОГпПБХЭБ-12.60	-07	ОГпПБХЭБ-12.60С	2				

Утв.	Кашкинов	[illegible]	20.02.84
Н.контр.	Чиркова	[illegible]	20.02.84
Рук.пр.	Ефимов	[illegible]	17.02.84
Пров.	Агапова	[illegible]	17.02.84
Разраб.	Иванов	[illegible]	16.02.84

1.450.3-3.1 5.1.0.2.0СБ

Ограждение перекрытий ОГлПБХЭБ и ОГпПБХЭБ. Сборочный чертеж

Стадия	Масса	Масштаб
Р	См. табл.	—
Лист	Листов 1	

Гипр. переконструкция

Формат	Зона	Поз.	Обозначение	Наименование	Кол.	Примечание
				Документация		
А3			1.450.3-3.1 6.1.0.1.ОСБ	Сборочный чертеж		

Формат	Зона	Для исполнения[1] с порядковым номером	Обозначение	Кол.	Примечание
		Переменные	данные		
			Детали		
		Поз.1	Пояс		
А4		-00	1.450.3-3.1 6.1.0.1.1	3	
		-08	-01	3	
		-01	1.450.3-3.1 6.1.0.1.1	4	
		-0[illegible]	-01	4	
		-02	1.450.3-3.1 6.1.0.1.1	5	
		-10	-01	5	
		-03	1.450.3-3.1 6.1.0.1.1	6	
		-11	-01	6	
		-04	1.450.3-3.1 6.1.0.1.1	7	

1.450.3-3.1 6.1.0.1.0

Утв.	Кошкинов	[illegible]	[illegible]
Н.контр.	Чирков	[illegible]	[illegible]
Рук.пр.	Ефимов	[illegible]	[illegible]
Пров.	Агапова	[illegible]	[illegible]
Разраб.	Иванова	[illegible]	[illegible]

Ограждение стремянок ОГС

Стадия	Лист	Листов
Р	1	4

Гипроспецсоконструкция

Копировал Тарасова Формат А4

Формат	Зона	Для исполнения с[1] порядковым номером	Обозначение	Кол.	Примечание
		Поз.1	Пояс		
А4		-12	1.450.3-3.1 6.1.0.1.1-01	7	
		-05	1.450.3-3.1 6.1.0.1.1	8	
		-13	-01	8	
		-06	1.450.3-3.1 6.1.0.1.1	9	
		-14	-01	9	
		-07	1.450.3-3.1 6.1.0.1.1	11	
		-15	-01	11	
		Поз. 2	Подкос		
		Полоса Б-	4×40 ГОСТ 103-76		
		В Ст	3кп2 ГОСТ 535-79		
		L =	720 В7		0,9 к
Б4		-00...-07	1.450.3-3.1 6.1.0.1.2	2	
		Полоса	Б-4×40 ГОСТ 103-76		
		В Ст	3сп5 ГОСТ 535-79		
		L =	720 В7		0,9 к
Б4		-08...-15	1.450.3-3.1 6.1.0.1.3	2	
		Поз. 3	Стойка		
		Полоса	Б4×40 ГОСТ 103-76		
		В Ст	3кп2 ГОСТ 535-79		
		L =	1200 В7		1,51
Б4		-00	1.450.3-3.1 6.1.0.1.3	3	

Инв.№ подл. | Подпись и дата | Взам.инв.№

1.450.3-3.1 6.1.0.1.0

Копировал Тарасова Формат А4

19931-03 97

Для исполнения[1] с порядковым номером	Обозначение	Кол.	Примечание
Поз. 3	Стойка		
Полоса	Б-4х40 ГОСТ 103-76		
	В Ст 3кп2 ГОСТ 535-79		
	L = 1800 В7		2,26 кг
-01	1.450.3-3.1 6.1.0.1.3-01	3	
	L = 2400 В7		3,01 кг
-02	-02	3	
	L = 3000 В7		3,77 кг
-03	-03	3	
	L = 3600 В7		4,52 кг
-04	-04	3	
	L = 4200 В7		5,28 кг
-05	-05	3	
	L = 4800 В7		6,03 кг
-06	-06	3	
	L = 6000 В7		7,54 кг
-07	-07	3	
Полоса	Б-4 х 40 ГОСТ 103-76		
	В Ст3сп5 ГОСТ 535-79		
	L = 1200 В7		1,51 кг
-08	1.450.3-3.1 6.1.0.1.4	3	
	L = 1800 В7		2,26 кг
-09	-01	3	

1.450.3-3.1 6.1.0.1.0

Лист 3

Копировал Тарасова

Формат А4

Для исполнения[1] с порядковым номером	Обозначение	Кол.	Примечание
Поз. 3	Стойка		
Полоса	Б-4х40 ГОСТ 103-76		
	В Ст 3сп5 ГОСТ 535-79		
	L = 2400 В7		3,01 кг
-10	1.450.3-3.1 6.1.0.1.4-02	3	
	L = 3000 В7		3,77 кг
-11	-03	3	
	L = 3600 В7		4,52 кг
-12	-04	3	
	L = 4200 В7		5,28 кг
-13	-05	3	
	L = 4800 В7		6,03 кг
-14	-06	3	
	L = 6000 В7		7,54 кг
-15	-07	3	

[1] Основное исполнение, не имеющее порядкового номера, обозначено „00"

1.450.3-3.1 6.1.0.1.0

Лист 4

Копировал Тарасова Формат А4

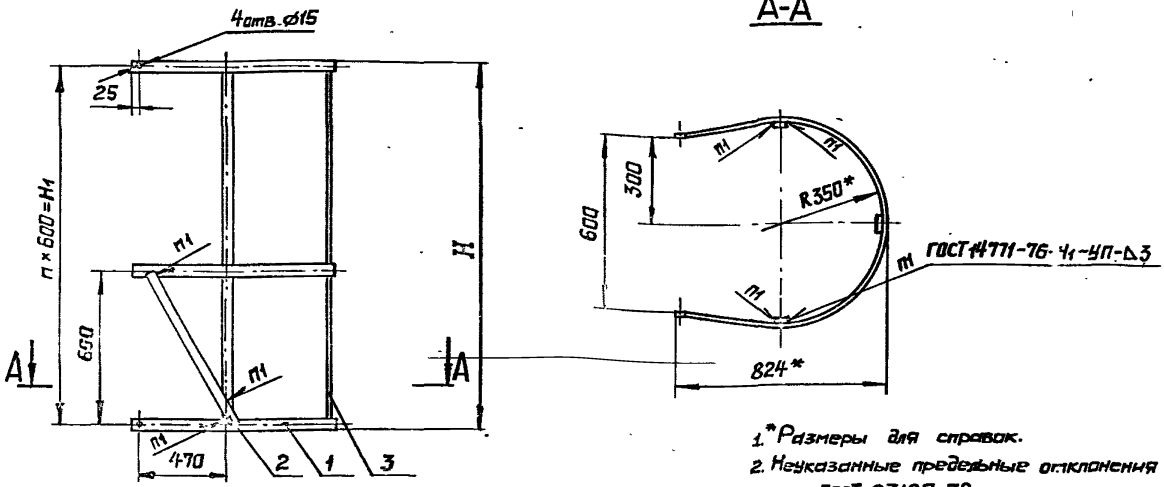

1.*Размеры для справок.

2. Неуказанные предельные отклонения размеров - по ГОСТ 23120-78.

3. Покрытие: Грунтовка ГФ-021, ТУ6-10-1642-77, V 6/1 (для исполнений -00...-07) или ГФ-017, ОСТ6-10-428-79, V 6/1 (для исполнений -08...-15), эмаль ПФ-133, серая ГОСТ 923-82, V 6/1, два слоя

4. Шероховатость поверхностей деталей 64 в местах реза Rz 160.

5. Маркировку выполнять по ГОСТ 23120-78.

Обозначение	Марка	Обозначение	Марка	H,мм	H1,мм	n	n1	Масса, кг
1.450.3-3.1 6.1.0.1.0	ОГС-12.4	1.450.3-3.1 6.1.0.1.0С8	ОГС-12.4С	1240	1200	2	18	14,0
-01	ОГС-18.4	-09	ОГС-18.4С	1840	1800	3	24	18,8
-02	ОГС-24.4	-10	ОГС-24.4С	2440	2400	4	30	23,6
-03	ОГС-30.4	-11	ОГС-30.4С	3040	3000	5	36	28,5
-04	ОГС-36.4	-12	ОГС-36.4С	3640	3600	6	42	33,3
-05	ОГС-42.4	-13	ОГС-42.4С	4240	4200	7	48	38,1
-06	ОГС-48.4	-14	ОГС-48.4С	4840	4800	8	54	42,9
-07	ОГС-60.4	-15	ОГС-60.4С	6040	6000	10	66	52,6

1.450.3-3.1 6.1.0.1.0С6			
Ограждение стремянки ОГС	Стадия	Масса	Масштаб
	Р	См. табл.	—
Сборочный чертеж	Лист	Листов 1	
Н.контр. Чиркова			
Рук.пр. Ефимов			
Пров. Агапова			
Разраб. Иванова			
Гипроспецпетроконструкция			

Формат	Зона	Обозначение	Наименование	Кол.	Примечание
			Сборочные единицы		
А4		1.450.3-3.1 7.1.0.1.0	Монтажный элемент МХ1		
		-01	Монтажный элемент МХ2		
		-02	Монтажный элемент МХ3		
		-03	Монтажный элемент МХ4		
		-04	Монтажный элемент МХ5		
		-05	Монтажный элемент МХ6		
		-06	Монтажный элемент МХ7		
		-07	Монтажный элемент МХ8		
		-08	Монтажный элемент МХ9		
		-09	Монтажный элемент МХ10		
		-10	Монтажный элемент МХ1С		
		-11	Монтажный элемент МХ2С		
		-12	Монтажный элемент МХ3С		
		-13	Монтажный элемент МХ4С		
		-14	Монтажный элемент МХ5С		
		-15	Монтажный элемент МХ6С		
		-16	Монтажный элемент МХ7С		
		-17	Монтажный элемент МХ8С		

1.450.3-3.1 7.1.0.0.0

Утв.	Кашкинов		
Н.контр.	Чиркова		20.02.7[illegible]
Рук.пр.	Ефимов		17.02.7[illegible]
Пров.	Агапова		[illegible]
Разраб.	Иветлова		

Комплект монтажных частей

Стадия	Лист	Листов
Р	1	7

Гипроспецпегконструкция

Инв.№ подл. | Подпись и дата | Взам. инв.№

Формат	Зона	Обозначение	Наименование	Кол.	Примечание
А4		1.450.3-3.1 7.1.0.1.0-18	Монтажный элемент МХ9С		
		-19	Монтажный элемент МХ10С		
			Детали		
А4		1.450.3-3.1 7.1.0.0.1	Дополнительный элемент ДХ1		
		-01	Дополнительный элемент ДХ2		
		-02	Дополнительный элемент ДХ3		
		-03	Дополнительный элемент ДХ1С		
		-04	Дополнительный элемент ДХ2С		
		-05	Дополнительный элемент ДХ3С		
		1.450.3-[illegible] 7.1.0.[illegible]	[illegible]нительный элемент ДХ4		
		-01	Дополнительный элемент ДХ5		
		-02	Дополнительный элемент Д6		

1.450.3-3.1 7.1.0.0.0

Лист 2

Инв.№ подл. | Подпись и дата | Взам. инв.№

Формат	Зона	Обозначение	Наименование	Кол.	Примечание
А3		1.450.3-3.1 7.1.0.0.2-03	Дополнительный элемент Д7		
		-04	Дополнительный элемент ДХ4С		
		-05	Дополнительный элемент ДХ5С		
		-06	Дополнительный элемент Д6С		
		-07	Дополнительный элемент Д7С		
А3		1.450.3-3.1 7.1.0.0.3	Дополнительный элемент ДХ8		
		-01	Дополнительный элемент ДХ9		
		-02	Дополнительный элемент ДХ8С		
		-03	Дополнительный элемент ДХ9С		
А3		1.450.3-3.1 7.1.0.0.4	Дополнительный элемент ДХ10		
		-01	Дополнительный элемент ДХ11		
		-02	Дополнительный элемент ДХ12		

Формат	Зона	Обозначение	Наименование	Кол.	Примечание
А3		1.450.3-3.1 7.1.0.0.4-03	Дополнительный элемент ДХ13		
		-04	Дополнительный элемент ДХ10С		
		-05	Дополнительный элемент ДХ11С		
		-06	Дополнительный элемент ДХ12С		
		-07	Дополнительный элемент ДХ13С		
А3		1.450.3-3.1 7.1.0.0.5	Дополнительный элемент ДХ14		
		-01	Дополнительный элемент ДХ15		
		-02	Дополнительный элемент ДХ16		
		-03	Дополнительный элемент ДХ17		
		-04	Дополнительный элемент ДХ18		
		-05	Дополнительный элемент ДХ19		
		-06	Дополнительный элемент ДХ20		

Инв. № подл. | Подпись и дата | Взам. инв. №

Формат	Зона	Обозначение	Наименование	Кол.	Примечание
А3		1.450.3-3.1 7.1.0.0.5-07	Дополнительный элемент ДХ21		
		-08	Дополнительный элемент ДХ14С		
		-09	Дополнительный элемент ДХ15С		
		-10	Дополнительный элемент ДХ16С		
		-11	Дополнительный элемент ДХ17С		
		-12	Дополнительный элемент ДХ18С		
		-13	Дополнительный элемент ДХ19С		
		-14	Дополнительный элемент ДХ20С		
		-15	Дополнительный элемент ДХ21С		
А3		1.450.3-3.1 7.1.0.0.6	Дополнительный элемент ДХ22		
		-01	Дополнительный элемент ДХ23		
		-02	Дополнительный элемент ДХ24		

Инв.№ подл. | Подпись и дата | Взам.инв.№

1.450.3-3.1 7.1.0.0.0 Лист 5

Формат	Зона	Обозначение	Наименование	Кол.	Примечание
А3		1.450.3-3.1 7.1.0.0.6-03	Дополнительный элемент ДХ25		
		-04	Дополнительный элемент ДХ22С		
		-05	Дополнительный элемент ДХ23С		
		-06	Дополнительный элемент ДХ24С		
		-07	Дополнительный элемент ДХ25С		
А3		1.450.3-3.1 7.1.0.0.7	Дополнительный элемент ДХ26		
		-01	Дополнительный элемент ДХ27		
		-02	Дополнительный элемент ДХ28		
		-03	Дополнительный элемент ДХ29		
		-04	Дополнительный элемент ДХ30		
		-05	Дополнительный элемент ДХ31		
		-06	Дополнительный элемент ДХ26С		

Инв.№ подл. | Подпись и дата | Взам.инв.№

1.450.3-3.1 7.1.0.0.0 Лист 5

Формат	Зона	Обозначение	Наименование	Кол.	Примечание
А3		1.450.3-3.1 7.1.0.0.1-07	Дополнительный элемент ДХ27С		
		-08	Дополнительный элемент ДХ28С		
		-09	Дополнительный элемент ДХ29С		
		-10	Дополнительный элемент ДХ30С		
		-11	Дополнительный элемент ДХ31С		
			Дополнительные элементы		
			Лист ромб. ОПН-4 В Ст3кп2 ГОСТ8586-77		
64		1.450.3-3.1 7.1.0.0.8	ДГ32-170В$_7$×900В$_7$		
		-01	ДГ33-170В$_7$×1200В$_7$		
		-02	ДГ34-170В$_7$×1500В$_7$		
			Лист ромб. ОПН-4 В Ст3сп5 ГОСТ 8568-77		
		-03	ДГ32С-170В$_7$×900В$_7$		
		-04	ДГ33С-170В$_7$×1200В$_7$		
		-05	ДГ34С-170В$_7$×1500В$_7$		

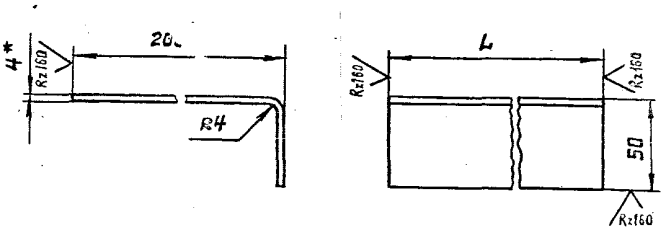

Обозначение	L, мм	Материал	Масса, кг
1.450.3-3.1 7.1.0.1.2	488	Лист ромб. О-ОПН-4 Б Ст3кп2 ГОСТ 8568-77	4.16
-01	688		5.87
-02	888		7,57
-03	488	Лист ромб. О-ОПН-4 Б Ст3сп5 ГОСТ 8568-77	4,16
-04	688		5,87
-05	888		7,57

1.* Размер для справок.

2. Неуказанные предельные отклонения размеров – по B_7.

				1.450.3-3.1 7.1.0.1.2	
Н.контр.	Чукова			Ступень	Стадия: Р; Масса: См. табл.; Масштаб: 1:2
Рук.гр.	Фомин				Лист; Листов 1
Пров.	Агапова			См. таблицу	Гипроспецгазконструкция
Разраб.	Христенкова				

Инв.№ подл. | Подпись и дата | Взам. инв.№

Формат	Зона	Поз.	Обозначение	Наименование	Кол.	Примечание
				Документация		
А3			1.450.3-3.1 7.1.01.0СБ	Сборочный чертеж		

Формат	Зона	Для исполнения с [1] порядковым номером	Обозначение	Кол.	Примечание
		Переменные	данные		
			Детали		
		Поз.1	Щека		
А3		-00...-02	1.450.3-3.1 7.1.01.1	1	
		-03...-05	-01	1	
		-06...-07	-02	1	
		-08; -09	-03	1	
		-10...-12	-08	1	
		-13...-15	-09	1	
		-16; -17	-10	1	
		-18; -19	-11	1	

Утв.	Кашкинов		20.02.84
Н.контр.	Миркова		20.02.84
Рук.пр.	Ефимов		17.02.84
Пров.	Агапова		17.02.84
Разраб.	Цветкова		16.02.84

1.450.3-3.1 7.1.01.0

Монтажный элемент МХ

Стадия	Лист	Листов
Р	1	2

Гипростальконструкция

Инв.№ подл. | Подпись и дата | Взам. инв.№

Материал выполнен Формат А4

Формат	Зона	Для исполнения с [1] порядковым номером	Обозначение	Кол.	Примечание
		Поз.2	Щека		
А3		-00...-02	1.450.3-3.1 7.1.01.1-04	1	
		-03...-05	-05	1	
		-06; -07	-06	1	
		-08; -09	-07	1	
		-10...-12	-12	1	
		-13...-15	-13	1	
		-16; -17	-14	1	
		-18; -19	-15	1	
		Поз.3	Ступень		
А4		-00; -03; -06; -08;	1.450.3-3.1 7.1.01.2	1	
		-01; -04; -07; -09;	-01	1	
		-02; -05;	-02	1	
		-10; -13; -16; -18;	-03	1	
		-11; -14; -17; -19	-04	1	
		-12; -15	-05	1	

[1] Основное исполнение, не имеющее порядкового номера, обозначено „00"

Инв.№ подл. | Подпись и дата | Взам. инв.№

1.450.3-3.1 7.1.01.0 | Лист 2

Материал выполнен Формат А4

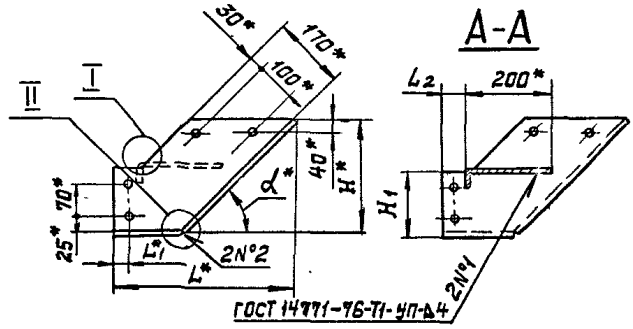

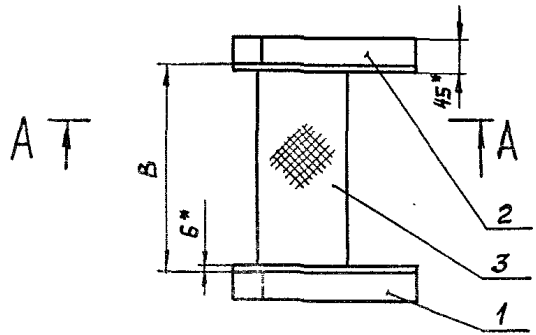

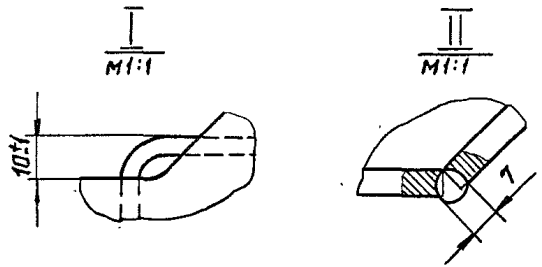

Размеры в мм

Обозначение	Марка	L*	L1*	L2	B	H*	H1	α*	Масса, кг
1.450.3-3.1 7.10.1.0	МХ1	425	30	60	500	270	150	45	12,5
-01	МХ2				700				14,3
-02	МХ3				900				16,0
-03	МХ4	423	28	58	500	290	170		12,8
-04	МХ5				700				14,6
-05	МХ6				900				16,3
-06	МХ7	338	32	62	500	270	150	60	11,7
-07	МХ8				700				13,4
-08	МХ9	334	28	58	500	290	170		12,0
-09	МХ10				700				13,8
-10	МХ1С	425	30	60	500	270	150	45	12,5
-11	МХ2С				700				14,3
-12	МХ3С				900				16,0
-13	МХ4С	423	28	58	500	290	170		12,8
-14	МХ5С				700				14,6
-15	МХ6С				900				16,3
-16	МХ7С	338	32	62	500	270	150	60	11,7
-17	МХ8С				700				13,7
-18	МХ9С	334	28	58	500	290	170		12,0
-19	МХ10С								13,8

1. Сварные швы №2 выполнять в среде углекислого газа.
2. Размеры для справок.
3. Покрытие элементов МХ1-МХ10: Грунтовка ГФ-021, ТУ6-10-1642-77, V 6/1. Эмаль ПФ-133, серая, ГОСТ 926-82, V 6/1, два слоя.
   Элементов МХ1С-МХ10С: Грунтовка ГФ-017 ОСТ 6-10-428-79, V 6/1, Эмаль ПФ-133, серая ГОСТ 926-82, V 6/1, два слоя.
4. Маркировку выполнять по таблице черной эмалью НЦ-184, ГОСТ 18335-73 по трафарету. Шрифт ПУ-10 по ГОСТ 2930-62.

				1.450.3-3.1 7.1.0.1.ОСБ			
Утв.	Кашкинов			Монтажный элемент МХ	Стадия	Масса	Масштаб
Н.контр.	Чиркова				Р	См. табл.	1:10
Рук.гр.	Ефимов			Сборочный чертеж	Лист	Листов 1	
Пров.	Агапова				Гипроспецлегконструкция		
Разраб.	Иванова						

Рис.1

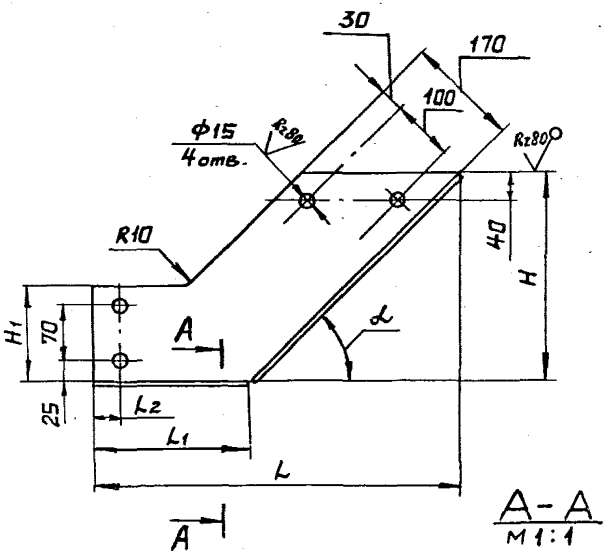

Размеры в мм

Обозначение	Рис	L	L1	L2	H	H1	α°	Материал	Масса, кг
1.450.3-3.1 7.1.0.1.1	1	425	155	30	270	150	45	Лист Б-ПН-6 ГОСТ 19903-74 / В Ст3кп2 ГОСТ 14637-79	4,13
-01		423	133	28	290	170			4,27
-02		338	182	32	270	150	60		3,7
-03		334	166	28	290	170			3,88
-04	2	425	155	30	270	150	45		4,13
-05		423	133	28	290	170			4,27
-06		338	182	32	270	150			3,7
-07		334	166	28	290	170			3,88
-08	1	425	155	30	270	150	45	Лист Б-ПН-6 ГОСТ 19903-74 / В Ст3сп5 ГОСТ 14637-79	4,13
-09		423	133	28	290	170			4,27
-10		338	182	32	270	150	60		3,7
-11		334	166	28	290	170			3,88
-12	2	425	155	30	270	150	45		4,13
-13		423	133	28	290	170			4,27
-14		338	182	32	270	150	60		3,7
-15		334	166	28	290	170			3,88

А-А
М 1:1

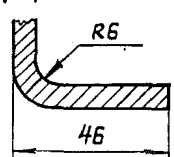

Рис.2 – зеркальное отражение
Остальное – см. рис.1

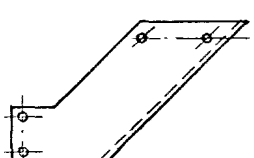

Неуказанные предельные отклонения размеров: отверстий – по A_7, валов – по B_7, остальных – по CM_8.

				1.450.3-3.1 7.1.0.1.1			
				Щека	Стадия	Масса	Масштаб
					Р	См табл	—
Н.контр.	Чиркова		10.02.84		Лист	Листов 1	
Рук.пр.	Ефимов		17.02.84				
Пров.	Агапова		17.02.84	См. таблицу	Гипроспецлегконструкция		
Разраб.	Хрисанова		16.02.84				

19931-03 106

Изм. инв. №
Подпись и дата

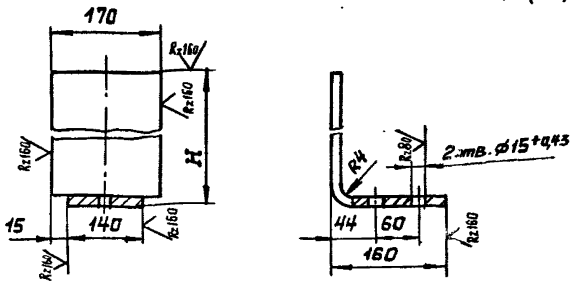

Обозначение	Марка	H, мм	Материал	Масса, кг
1.450.3-3.1 7.1.0.0.1	ДХ1	860	Лист ромб. 0.-ПН-4	5,24
-01	ДХ2	1160	В Ст 3 кп 2	6,85
-02	ДХ3	1460	ГОСТ 8568-77	8,45
-03	ДХ1С	860	Лист ромб. 0-ПН-4	5,24
-04	ДХ2С	1160	В Ст 3 Сп 5	6,85
-05	ДХ3С	1460	ГОСТ 8568-77	8,45

1. Предельные отклонения размеров – по СМ8
2. Покрытие элементов ДХ1-ДХ3: Грунтовка ГФ-021, ТУ6-10-1642-77, V, 6/1. Эмаль ПФ-133, серая, ГОСТ 926-82, V, 6/1, два слоя. Элементов ДХ1С-ДХ3С: Грунтовка ГФ-017, ОСТ 6-10-428-79, V. 6/1. Эмаль ПФ-133, серая, ГОСТ 926-82, V, 6/1, два слоя.
3. Маркировку выполнять по табл. черной эмалью НЦ-184, ГОСТ 18335-73 по трафарету. Шрифт ПУ-10 по ГОСТ 2930-62.

				1.450.3-3.1 7.1.0.0.1			
				Дополнительный элемент ДХ	Стадия	Масса	Масштаб
					Р	См. табл.	–
Н.контр.	Чиркова	[signature]	14.02.84		Лист	Листов 1	
Рук.пр.	Ефимов	[signature]	17.02.84				
Пров.	Агапова	[signature]	17.02.84	См. таблицу	Гипроспецлегконструкция		
Разраб.	Цветкова	[signature]	16.02.84				

205

Рис. 1

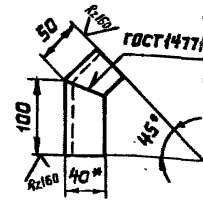

Рис. 2 - зеркальное отражение

Остальное - см. рис. 1



Обозначение	Марка	Рис	Материал
1.450.3-3.1 7.1.0.0.3	ДХ8	1	Швеллер 50×40×12×2,5 ГОСТ 8281-80
-01	ДХ9	2	В Ст 3 кп 2 ГОСТ 11474-76
-02	ДХ8С	1	Швеллер 50×40×12×2,5 ГОСТ 8281-80
-03	ДХ9С	2	В Ст 3 сп 5 ГОСТ 11474-76

1.* Размер для справок.
2. Предельные отклонения размеров – по СМ8.
3. Покрытие элементов ДХ8 и ДХ9: Грунтовка ГФ-021 ТУ6-10-1642-77, V, 6/1. Эмаль ПФ-133, серая ГОСТ 926-82, V. 6/1, два слоя. Элементов ДХ8С и ДХ9С: Грунтовка ГФ-017 ОСТ 6-10-428-79, V. 6/1. Эмаль ПФ-133, серая, ГОСТ 926-82, V, 6/1, два слоя.
4. Маркировку выполнять по таблице черной эмалью НЦ-184, ГОСТ 18335-73 по трафарету. Шрифт ПУ-10 по ГОСТ 2930-62.

				1.450.3-3.1 7.1.0.0.3			
				Дополнительный элемент ДХ	Стадия	Масса	Масштаб
					Р	0,26	1:2
Н.контр.	Чиркова	[signature]	20.02.84		Лист	Листов 1	
Рук.пр.	Ефимов	[signature]	17.02.84				
Пров.	Агапова	[signature]	17.02.84	См. таблицу	Гипроспецлегконструкция		
Разраб.	Цветкова	[signature]	16.02.84				

Взам. инв. № | Подпись и дата | Инв. № подл.

Рис. 1

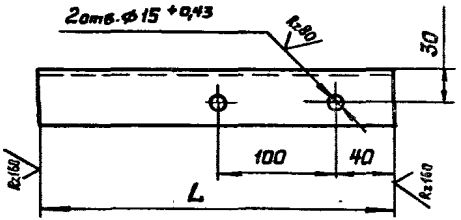

Рис. 2 – зеркальное отражение

Остальное – см. рис. 1



Обозначение	Марка	Рис.	L, мм	Материал	Масса, кг
1.450.3-3.1 7.1.0.0.2	ДХ4	1	280	Уголок $\frac{Б\text{-}56\times56\times5\ ГОСТ\ 8509\text{-}72}{В\ Ст3кп2\ ГОСТ\ 535\text{-}79}$	1,18
-01	ДХ5	2			
-02	Д6	2	240	Уголок $\frac{Б\text{-}63\times63\times6\ ГОСТ\ 8509\text{-}72}{В\ Ст3кп2\ ГОСТ\ 535\text{-}79}$	1,36
-03	Д7	1			
-04	ДХ4С	1	280	Уголок $\frac{Б\text{-}56\times56\times5\ ГОСТ\ 8509\text{-}72}{В\ Ст3сп5\ ГОСТ\ 535\text{-}79}$	1,18
-05	ДХ5С	2			
-06	Д6С	2	240	Уголок $\frac{Б\text{-}63\times63\times6\ ГОСТ\ 8509\text{-}72}{В\ Ст3сп5\ ГОСТ\ 535\text{-}79}$	1,36
-07	Д7С	1			

1. Предельные отклонения размеров – по СМ 8.
2. Покрытие элементов ДХ4, ДХ5, Д6, Д7: Грунтовка ГФ-021, ТУ6-10-1642-77, V. 6/1. Эмаль ПФ-133, серая, ГОСТ 926-82, V. 6/1, два слоя.
   Элементов ДХ4С, ДХ5С, Д6С, Д7С: Грунтовка ГФ-017, ОСТ 6-10-428-79, V. 6/1. Эмаль ПФ-133, серая, ГОСТ 926-82, V. 6/1, два слоя.
3. Маркировку выполнять по таблице черной эмалью НЦ-184, ГОСТ 18335-73 по трафарету Шрифт ПУ-10 по ГОСТ 2930-62.

				1.450.3-3.1 7.1.0.0.2			
				Дополнительный элемент	Стадия	Масса	Масштаб
					Р	См. табл.	—
Н.контр.	Чиркова				Лист		Листов 1
Рук.гр.	Ефимов						
Пров.	Агапова			См. таблицу	Гипростеклопластконструкция		
Разраб.	Цветкова						

Инв.№подл. | Подпись и дата | Взам.инв.№

Рис.1

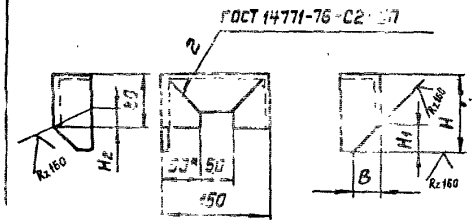

Рис.2 - зеркальное отражение
Остальное - см. рис.1

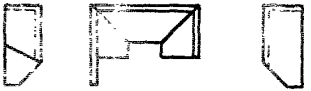

Размеры в мм

Обозначение	Марка	Рис	H	H_1	H_2	B	Материал	Масса, кг
1.450.3-3.1 7.1.0.0.4	ДХ10	1	108	28	17	28	Швеллер 50×40×12×2,5 ГОСТ 8281-80 / ВСт3кп2 ГОСТ 11474-76	0,61
-01	ДХ11	2						
-02	ДХ12	1	115	35	23	20		0,63
-03	ДХ13	2						
-04	ДХ10С	1	108	28	17	28	Швеллер 50×40×12×2,5 ГОСТ 8281-80 / ВСт3сп5 ГОСТ 11474-76	0,61
-05	ДХ11С	2						
-06	ДХ12С	1	115	35	23	20		0,63
-07	ДХ13С	2						

1. * Размер для справок.
2. Предельные отклонения размеров - по СМв.
3. Покрытие: Грунтовка ГФ-021. ТУ6-10-1642-77, V. 6/1; Эмаль ПФ-133 серая, ГОСТ 926-82, V, 6/1, два слоя - для элементов ДХ10...ДХ13.
Грунтовка ГФ-017 ОСТ 6-10-428-79, V. 6/1; Эмаль ПФ-133, серая, ГОСТ 926-88 V. 6/1 два слоя - для элементов ДХ10С...ДХ13С
4. Маркировку выполнять по таблице черной эмалью Шрифт ПУ-10 по ГОСТ 2930-62.

				1.450.3-3.1 7.1.0.0.4			
				Дополнительный элемент ДХ	Стадия	Масса	Масштаб
					Р	См. табл	1:2
Н.контр.	Чиркова	[signature]	[illegible]		Лист	Листов 1	
Рук.пр.	Ефимов	[signature]	[illegible]	См. таблицу	Гипроспецлегконструкция		
Пров.	Агапова	[signature]	[illegible]				
Разраб.	Юдин	[signature]	[illegible]				

Рис. 1

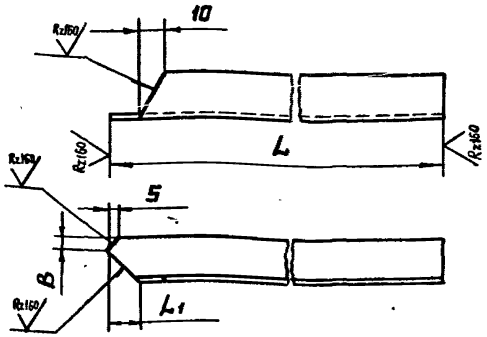

Рис. 2 - зеркальное отражение
Остальное - см. рис. 1

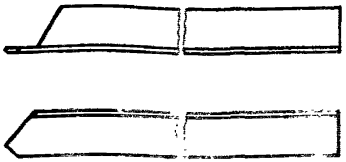

Размеры в мм

Обозначение	Марка	Рис.	L	L1	B	Материал	Масса, кг
1.450.3-3.1 7.1.0.0.5	ДХ14	1	572	12	7	Уголок $\frac{Б\text{-}25\times25\times3\ ГОСТ\ 8509\text{-}72}{В\ Ст3кп2\ ГОСТ\ 535\text{-}79}$	0,63
-01	ДХ15	2					
-02	ДХ16	1	502				0,56
-03	ДХ17	2					
-04	ДХ18	1	565	15	12		0,61
-05	ДХ19	2					
-06	ДХ20	1	555				0,6
-07	ДХ21	2					
-08	ДХ14С	1	572	12	7	Уголок $\frac{Б\text{-}25\times25\times3\ ГОСТ\ 8509\text{-}72}{В\ Ст3кп5\ ГОСТ\ 535\text{-}79}$	0,63
-09	ДХ15С	2					
-10	ДХ16С	1	502				0,56
-11	ДХ17С	2					
-12	ДХ18С	1	565	15	12		0,61
-13	ДХ19С	2					
-14	ДХ20С	1	555				0,6
-15	ДХ21С	2					

2. Покрытие элементов ДХ14-ДХ21: Грунтовка ГФ-021, ТУ6-10-1642-77, V. 6/1; эмаль ПФ-133, серая, ГОСТ 926-82, V. 6/1, два слоя.
Элементов ДХ14С-ДХ21С: Грунтовка ГФ-017, ОСТ6-10-428-79, V, 6/1; Эмаль ПФ-133, серая, ГОСТ 926-82, V. 6/1, два слоя.
3. Маркировку выполнять по таблице черной эмалью НЦ-184, ГОСТ 18335-73, по трафарету. Шрифт ПУ-10 по ГОСТ 2930-62.

4. Предельные отклонения размеров - по Смв

				1.450.3-3.1 7.1.0.0.5			
				Дополнительный элемент ДХ	Стадия	Масса	Масштаб
					Р	см. табл.	—
Н.контр.	Чиркова	[signature]	10.02.89		Лист	Листов 1	
Рук.пр.	Ефимов	[signature]	17.02.89				
Пров.	Агапова	[signature]	17.02.89		Гипроспецпеткомструкция		
Разраб.	Хрисанова	[signature]	16.02.89				

Рис.1

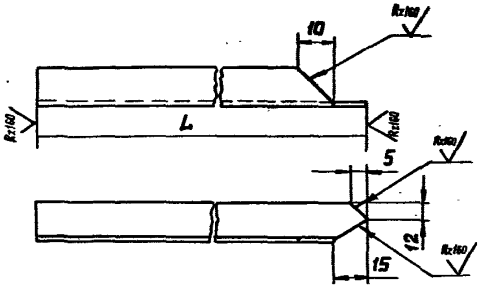

Обозначение	Марка	Рис.	L, мм	Материал	Масса, кг
1.450.3-3.1 7.1.0.0.6	ДХ-22	1	462	Уголок Б-25×25×3 ГОСТ 8509-72 / В Ст.3кп2 ГОСТ 535-79	0,43
-01	ДХ-23	2			0,43
-02	ДХ-24	1	642		0,7
-03	ДХ-25	2			0,7
-04	ДХ-22С	1	462	Уголок Б-25×25×3 ГОСТ 8509-72 / В Ст.3$_{пс}$ ГОСТ 535-79	0,43
-05	ДХ-23С	2			0,43
-06	ДХ-24С	1	642		0,7
-07	ДХ-25С	2			0,7

Рис.2 - зеркальное отражение

Остальное - см. рис.1

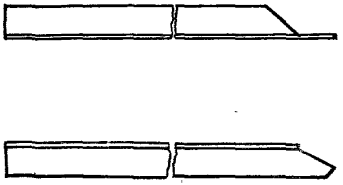

1. Предельные отклонения размеров - по СМ в.
2. Покрытие элементов ДХ22-ДХ25; Грунтовка ГФ-021, ТУ6-10-1642-77, V. 6/1; эмаль ПФ-133, серая, ГОСТ 926-82, V. 6/1, два слоя.

   Элементов ДХ22С-ДХ25С; Грунтовка ГФ-017 ОСТ6-10-428-79, V, 6/1; эмаль ПФ-133, серая, ГОСТ 926-82, V. 6/1, два слоя.
3. Маркировку выполнять по таблице черной эмалью НЦ-184, ГОСТ 18335-73, по трафарету. Шифр ПУ-10 по ГОСТ 2930-62.

				1.450.3-3.1 7.1.0.0.6			
				Дополнительный элемент ДХ	Стадия	Масса	Масштаб
					Р	См. табл.	—
Н.контр.	Чиркова				Лист	Листов	
Рук.гр.	Ефимов			См. таблицу	Гипростальконструкция		
Пров.	Агапова						
Разраб	Христанова						

Рис.1

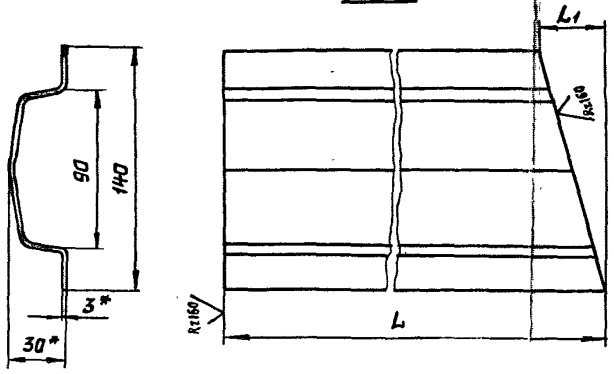

Рис.2 - зеркальное отражение
Остальное см. рис.1

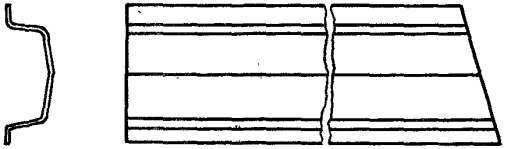

Обозначение	Марка	Рис	L_1, мм	L_1, мм	Материал	Масса, кг
1.450.3-3.1 7.1.0.0.7	ДХ26	1	895	42	Профиль гнутый 90×30×25×3 4МТУ2-130-70 В Ст3кп2 ГОСТ16523-70	3,37
-01	ДХ27	2				3,37
-02	ДХ28	1	854	64		3,18
-03	ДХ29	2				3,18
-04	ДХ30	1	1034			3,96
-05	ДХ31	2				3,96
-06	ДХ26С	1	895	42	Профиль гнутый 90×30×25×3 4МТУ2-130-70 В Ст3сп5 ГОСТ16523-70	3,37
-07	ДХ27С	2				3,37
-08	ДХ28С	1	854	64		3,18
-09	ДХ29С	2				3,18
-10	ДХ30С	1	1034			3,96
-11	ДХ31С	2				3,96

1. Предельные отклонения размеров - по СМ8.
2. Покрытие элементов ДХ26-ДХ31: Грунтовка ГФ-021, ТУ6-10-1642-77, V. 6/1; эмаль ПФ-133, серая ГОСТ 926-82, V. 6/1, два слоя.
   Элементов ДХ26С-ДХ31С: Грунтовка ГФ-017 ОСТ 6-10-428-79, V. 6/1,
   Эмаль ПФ-133, серая, ГОСТ 926-82, V. 6/1 два слоя.
3. Маркировку выполнять по таблице черной эмалью НЦ-1[illegible] ГОСТ 18335-73, по трафарету. Шифр ПУ-10 по ГОСТ 2930-62.

Н.контр.	Чиркова	[illegible]	[illegible]
Рук.пр.	Ефимов	[illegible]	[illegible]
Пров.	Агапова	[illegible]	[illegible]
Разраб.	Хрисанова	[illegible]	[illegible]

1.450.3-3.1 7.1.0.0.7

Дополнительный элемент ДХ

Стадия	Масса	Масштаб
Р	См. табл.	—

Лист | Листов 1

См. таблицу

Гипроспецэлектрострукция

19931-03 (712)

gost.e-ecolog.ru