ТИПОВЫЕ КОНСТРУКЦИИ, ИЗДЕЛИЯ И УЗЛЫ ЗДАНИЙ И СООРУЖЕНИЙ

СЕРИЯ 1.450.3-3

СТАЛЬНЫЕ ЛЕСТНИЦЫ, ПЛОЩАДКИ, СТРЕМЯНКИ И ОГРАЖДЕНИЯ

ВЫПУСК 1

КОНСТРУКЦИИ ИЗ ХОЛОДНОГНУТЫХ ПРОФИЛЕЙ ЧЕРТЕЖИ КМД

Часть 1
Стр. 1-99

gost.e-ecolog.ru

ЦЕНА 3-84

ТИПОВЫЕ КОНСТРУКЦИИ, ИЗДЕЛИЯ И УЗЛЫ ЗДАНИЙ И СООРУЖЕНИЙ

СЕРИЯ 1.450.3-3

СТАЛЬНЫЕ ЛЕСТНИЦЫ, ПЛОЩАДКИ СТРЕМЯНКИ И ОГРАЖДЕНИЯ

ВЫПУСК 1

КОНСТРУКЦИИ ИЗ ХОЛОДНОГНУТЫХ ПРОФИЛЕЙ

ЧЕРТЕЖИ КМД

Разработаны
ВГПКТИ Гипроспецлегконструкция
Гл. инженер института В.И. Шилов
Гл. конструктор проекта В.В. Ефимов
ГПИ Укрпроектстальконструкция
Гл. инженер проекта Ю.Ф. Шеверницкий

Утверждены
Постановлением Госстроя СССР
от 09.08.84 № 133
Введены в действие с
01.11.84

Обозначение	Наименование	Стр.
1.450.3-3.1 0.0.0.0	Техническое описание	5
1.450.3-3.1 1.1.1.0.0	Марш лестничный МЛХШ 45	7
1.450.3-3.1 1.1.1.0.2	Уголок опорный	10
1.450.3-3.1 1.1.1.0.0 СБ	Марш лестничный МЛХШ 45	
	Сборочный чертеж	11
1.450.3-3.1 1.1.1.1.0	Косоур	13
1.450.3-3.1 1.1.1.1.0 СБ	Косоур. Сборочный чертеж	14
1.450.3-3.1 1.1.1.1.1	Косоур	15
1.450.3-3.1 1.1.1.1.2	Ребро	16
1.450.3-3.1 1.1.1.1.3	Планка опорная	16
1.450.3-3.1 1.1.1.0.1	Ступень	17
1.450.3-3.1 1.1.1.2.0	Косоур	19
1.450.3-3.1 1.1.1.2.0 СБ	Косоур. Сборочный чертеж	20
1.450.3-3.1 1.1.1.2.1	Косоур	21
1.450.3-3.1 1.1.2.0.0	Марш лестничный МЛХФ 45	22
1.450.3-3.1 1.1.2.0.1	Ступень	24
1.450.3-3.1 1.1.2.0.0 СБ	Марш лестничный МЛХФ 45	
	Сборочный чертеж	25
1.450.3-3.1 1.1.3.0.0	Марш лестничный МЛХРВ 45	27
1.450.3-3.1 1.1.3.0.0 СБ	Марш лестничный МЛХРВ 45	
	Сборочный чертеж	29
1.450.3-3.1 1.1.3.1.0	Косоур	31
1.450.3-3.1 1.1.3.1.0 СБ	Косоур. Сборочный чертеж	33
1.450.3-3.1 1.1.3.1.1	Косоур	35
1.450.3-3.1 1.1.3.2.0	Косоур	36
1.450.3-3.1 1.1.3.2.0 СБ	Косоур. Сборочный чертеж	38
1.450.3-3.1 1.1.3.2.1	Косоур	40
1.450.3-3.1 1.1.3.3.0	Ступень	41
1.450.3-3.1 1.1.3.3.0 СБ	Ступень. Сборочный чертеж	42

Обозначение	Наименование	Стр
1.450.3-3.1 1.1.4.0.0	Марш лестничный МЛХРБ 45	43
1.450.3-3.1 1.1.4.0.1	Уголок опорный	45
1.450.3-3.1 1.1.4.0.0 СБ	Марш лестничный МЛХРБ 45	
	Сборочный чертеж	46
1.450.3-3.1 1.1.4.1.0	Косоур	48
1.450.3-3.1 1.1.4.1.0	Косоур. Сборочный чертеж	49
1.450.3-3.1 1.1.4.1.1	Планка опорная	50
1.450.3-3.1 1.1.4.1.2	Ребро	50
1.450.3-3.1 1.1.4.1.3	Косоур	51
1.450.3-3.1 1.1.4.2.0	Косоур	52
1.450.3-3.1 1.1.4.2.0 СБ	Косоур. Сборочный чертеж	53
1.450.3-3.1 1.1.4.2.1	Косоур	54
1.450.3-3.1 1.2.1.0.0	Марш лестничный МЛХШ 60	55
1.450.3-3.1 1.2.1.0.0 СБ	Марш лестничный МЛХШ 60	
	Сборочный чертеж	59
1.450.3-3.1 1.2.1.1.0	Косоур	61
1.450.3-3.1 1.2.1.1.1	Планка опорная	62
1.450.3-3.1 1.2.1.1.0 СБ	Косоур. Сборочный чертеж	63
1.450.3-3.1 1.2.1.1.2	Косоур	64
1.450.3-3.1 1.2.1.2.0	Косоур	65
1.450.3-3.1 1.2.1.2.0 СБ	Косоур. Сборочный чертеж	66
1.450.3-3.1 1.2.1.2.1	Косоур	67
1.450.3-3.1 1.2.2.0.0	Марш лестничный МЛХФ 60	68

1.450.3-3.1 0.0.0.0

				Стадия	Лист	Листов
Утв.	Кашкинов		12.01	Р	1	3
Н.контр.	Веневцева		12.01			
Рук.гр.	Ефимов		12.01	Содержание		
Пров.	Агапова		12.01			
Разраб.	Лукьяненко		12.01			

Строспецлегконструкция

Копировал Тарасова 19931-02 3 Формат А3

Обозначение	Наименование	Стр.
1.450.3-3.1 1.2.2.0.0СБ	Марш лестничный МЛХФ 60	
	Сборочный чертеж	70
1.450.3-3.1 1.2.3.0.0	Марш лестничный МЛХРВ 60	72
1.450.3-3.1 1.2.3.0.0 СБ	Марш лестничный МЛХРВ 60	
	Сборочный чертеж	75
1.450.3-3.1 1.2.3.1.0	Косоур	77
1.450.3-3.1 1.2.3.1.0 СБ	Косоур. Сборочный чертеж	79
1.450.3-3.1 1.2.3.1.1	Косоур	81
1.450.3-3.1 1.2.3.2.0	Косоур	82
1.450.3-3.1 1.2.3.2.0 СБ	Косоур. Сборочный чертеж	84
1.450.3-3.1 1.2.3.2.1	Косоур	86
1.450.3-3.1 1.2.4.0.0	Марш лестничный МЛХРБ 60	87
1.450.3-3.1 1.2.4.0.0 СБ	Марш лестничный МЛХРБ 60	
	Сборочный чертеж	91
1.450.3-3.1 1.2.4.1.0	Косоур	93
1.450.3-3.1 1.2.4.1.1	Планка опорная	94
1.450.3-3.1 1.2.4.1.0 СБ	Косоур. Сборочный чертеж	95
1.450.3-3.1 1.2.4.1.2	Косоур	96
1.450.3-3.1 1.2.4.2.0	Косоур	97
1.450.3-3.1 1.2.4.2.0 СБ	Косоур. Сборочный чертеж	98
1.450.3-3.1 1.2.4.2.1	Косоур	99
1.450.3-3.1 2.1.1.0.0	Площадка ПМХШ	100
1.450.3-3.1 2.1.1.0.0 СБ	Площадка ПМХШ	
	Сборочный чертеж	105
1.450.3-3.1 2.1.1.1.0	Балка	108
1.450.3-3.1 2.1.1.1.0 СБ	Балка. Сборочный чертеж	109
1.450.3-3.1 2.1.1.1.1	Ребро	110
1.450.3-3.1 2.1.1.1.2	Балка	110
1.450.3-3.1 2.1.2.0.0	Площадка ПМХРВ	112

Обозначение	Наименование	Стр.
1.450.3-3.1 2.1.2.0.0СБ	Площадка ПМХРВ	
	Сборочный чертеж	117
1.450.3-3.1 2.1.2.1.0	Балка	120
1.450.3-3.1 2.1.2.1.0 СБ	Балка. Сборочный чертеж	123
1.450.3-3.1 2.1.2.0.1	Скоба	124
1.450.3-3.1 2.1.2.1.1	Балка	124
1.450.3-3.1 2.1.3.0.0	Площадка ПМХРБ	126
1.450.3-3.1 2.1.3.0.1	Скоба	130
1.450.3-3.1 2.1.3.0.0 СБ	Площадка ПМХРБ	
	Сборочный чертеж	131
1.450.3-3.1 2.1.3.1.0	Балка	134
1.450.3-3.1 2.1.3.1.0 СБ	Балка. Сборочный чертеж	137
1.450.3-3.1 2.1.3.1.1	Ребро	138
1.450.3-3.1 2.1.3.1.2	Балка	138
1.450.3-3.1 2.1.4.0.0	Площадка ПМХФ	140
1.450.3-3.1 2.1.4.0.0 СБ	Площадка ПМХФ	
	Сборочный чертеж	146
1.450.3-3.1 2.1.4.1.0	Балка	149
1.450.3-3.1 2.1.4.1.0 СБ	Балка. Сборочный чертеж	150
1.450.3-3.1 2.1.4.1.1	Балка	151
1.450.3-3.1 2.1.5.0.0	Площадка ПМ2ХФ; ПМ3ХФ	152
1.450.3-3.1 2.1.5.0.0 СБ	Площадка ПМ2ХФ; ПМ3ХФ	
	Сборочный чертеж	153
1.450.3-3.1 2.1.5.0.1	Ребро	154
1.450.3-3.1 2.1.5.0.2	Элемент окантовочный	154
1.450.3-3.1 2.1.5.0.3	Настил	155
1.450.3-3.1 3.1.0.1.0	Стремянка СХ	156

Инв. № подл. | Подпись и дата | Взам. инв. №

Обозначение	Наименование	Стр.
1.450.3-3.1 3.1.0.1.5	Плита	158
1.450.3-3.1 3.1.0.1.0СБ	Стремянка СХ	
	Сборочный чертеж	159
1.450.3-3.1 3.1.0.1.1	Стойка	161
1.450.3-3.1 3.1.0.1.2	Стойка	162
1.450.3-3.1 3.1.0.1.3	Уголок	163
1.450.3-3.1 3.1.0.1.4	Уголок	163
1.450.3-3.1 4.1.1.1.0	Ограждение лестничного марша	
	ОГпМЛХ45 и ОГпМЛХ45	164
1.450.3-3.1 4.1.1.1.0СБ	Ограждение лестничного марша	
	ОГпМЛХ45 и ОГпМЛХ45	
	Сборочный чертеж	166
1.450.3-3.1 4.1.1.1.1	Стойка	168
1.450.3-3.1 4.1.1.2.0	Ограждение лестничного марша	
	ОГпМЛХЭБ45 и ОГпМЛХЭБ45	169
1.450.3-3.1 4.1.1.2.0СБ	Ограждение лестничного марша	
	ОГпМЛХЭБ45 и ОГпМЛХЭБ45	
	Сборочный чертеж	172
1.450.3-3.1 4.1.1.2.1	Элемент бортовой	174
1.450.3-3.1 4.1.2.1.0	Ограждение лестничного марша	
	ОГпМЛХ60 и ОГпМЛХ60	175
1.450.3-3.1 4.1.2.1.0СБ	Ограждение лестничного марша	
	ОГпМЛХ60 и ОГпМЛХ60	
	Сборочный чертеж	178
1.450.3-3.1 4.1.2.2.0	Ограждение лестничного марша	
	ОГпМЛХЭБ60 и ОГпМЛХЭБ60	180
1.450.3-3.1 4.1.2.2.0СБ	Ограждение лестничного марша	
	ОГпМЛХЭБ60 и ОГпМЛХЭБ60	
	Сборочный чертеж	183

Обозначение	Наименование	Стр.
1.450.3-3.1 5.1.0.1.0	Ограждение площадок ОГПМХЭБ	185
1.450.3-3.1 5.1.0.1.0СБ	Ограждение площадок ОГПМХЭБ	
	Сборочный чертеж	190
1.450.3-3.1 5.1.0.1.1	Стойка	192
1.450.3-3.1 6.1.0.1.1	Пояс	192
1.450.3-3.1 5.1.0.2.0	Ограждение перекрытий	
	ОГпПБХЭБ и ОГпПБХЭБ	193
1.450.3-3.1 5.1.0.2.0СБ	Ограждение перекрытий	
	ОГпПБХЭБ и ОГпПБХЭБ	
	Сборочный чертеж	194
1.450.3-3.1 6.1.0.1.0	Ограждение стремянок ОГС	195
1.450.3-3.1 6.1.0.1.0СБ	Ограждение стремянок ОГС	
	Сборочный чертеж	197
1.450.3-3.1 7.1.0.0.0	Комплект монтажных частей	198
1.450.3-3.1 7.1.0.1.2	Ступень	201
1.450.3-3.1 7.1.0.1.0	Монтажный элемент МХ	202
1.450.3-3.1 7.1.0.1.0СБ	Монтажный элемент МХ	
	Сборочный чертеж	203
1.450.3-3.1 7.1.0.1.1	Щека	204
1.450.3-3.1 7.1.0.0.1	Дополнительный элемент ДХ	205
1.450.3-3.1 7.1.0.0.3	Дополнительный элемент ДХ	205
1.450.3-3.1 7.1.0.0.2	Дополнительный элемент	206
1.450.3-3.1 7.1.0.0.4	Дополнительный элемент ДХ	207
1.450.3-3.1 7.1.0.0.5	Дополнительный элемент ДХ	208
1.450.3-3.1 7.1.0.0.6	Дополнительный элемент ДХ	209
1.450.3-3.1 7.1.0.0.7	Дополнительный элемент ДХ	210

Настоящее техническое описание распространяется на стальные маршевые лестницы, площадки, стремянки и ограждения к ним, разработанные в соответствии с требованиями СНиП II-23-81.

1. Назначение и область применения

Стальные лестницы, площадки, стремянки и ограждения к ним предназначены для применения в производственных зданиях и сооружениях, возводимых и эксплуатируемых в районах с расчетной температурой минус 65°С и выше со взрывобезопасными категориями производств.

2. Технические данные

2.1. Лестницы маршевые выполнены с углом наклона 45° и 60°.

2.2. Конструкции лестниц маршевых и прямоугольных переходных площадок рассчитаны на действие нормативных временных нагрузок 200, 300 и 400 кгс/м²

2.3. Комплект конструкций выполнен из холодногнутых профилей.
лей.

				1.450.3-3.1 0.0.0.0.0 ТО			
Утв.	Кашкинов	[signature]	22.02.84	Техническое описание	Стадия	Лист	Листов
Н.контр.	Чиркова	[signature]	22.02.84		Р	1	4
Рук.пр.	Ефимов	[signature]	22.02.84		Гипроспецлегконструкция		
Пров.	Агапова	[signature]	22.02.84				
Разраб.	Корделюк	[signature]	20.02.84				

Инв. № подл. | Подпись и дата | Взам. инв. №

2.4. Серия предусматривает применение ступеней маршевых лестниц и настилов прямоугольных площадок двух типов:

1 – сплошные из рифленной стали (Ф)

2 – решетчатые, исполнений:

Ш – из штампованных элементов

Р – из полос на ребро и круглой стали типа „ВИСП" (РВ) и „Батайск" (РБ);

С – из полос на ребро в одном направлении;

В – из просечно-вытяжной стали.

3. Технические требования

3.1. Конструкции должны изготавливаться в соответствии с требованиями ГОСТ 23120-78, и настоящей серии.

3.2. Материал конструкций: В ст 3 кп 2 – для районов строительства с расчетной температурой наружного воздуха минус 40°С и выше; В Ст 3 сп 5 – для районов строительства с расчетной температурой наружного воздуха ниже минус 40°С до минус 65°С включительно.

3.3. Комплект конструкций должен иметь защитное покрытие: огрунтован в один слой грунтовкой ГФ-021 по ТУ 6-10-1542-77 и ГОСТ 25129-82 для конструкций,

Инв. № подл. | Подпись и дата | Взам. инв. №

19931-02 6

эксплуатируемых при расчетных температурах наружного воздуха минус 40°С и выше или огрунтован в один слой грунтовкой ГФ-017 по ТУ 16-10-1185-76 для конструкций, эксплуатируемых при расчетных температурах наружного воздуха минус 65°С и выше. Окончательная окраска комплекта конструкций должна производиться на монтажной площадке по пятому классу покрытый по ГОСТ 9.032-74 и в соответствии с условиями эксплуатации по СН и П II-28-73.

3.4. Перед нанесением защитного покрытия поверхности конструкций должны быть очищены в соответствии с требованиями ГОСТ 9.025-74 и СН и П II-28-73.

4. Комплектность, правила приемки, методы контроля, упаковка, транспортирование и хранение

4.1. Комплектность, правила приемки, методы контроля, упаковка, транспортирование и хранение определяются требованиями ГОСТ 23120-78.

5. Маркировка

Маркировку конструкций производить в местах указанных на чертежах при помощи трафарета черной эмалью НЦ-184 по ГОСТ 18335-83, шрифтом ПУ-15 по ГОСТ 2930-62.

Инв.№ подл. | Подпись и дата | Взам. инв.№

Формат	Зона	Поз.	Обозначение	Наименование	Кол.	Примечание
				Документация		
А3			1.450.3-3.1 1.1.1.0.0 СБ	Сборочный чертеж		

Формат	Зона	Для исполнения 1 с порядковым номером	Обозначение	Кол.	Примечание
		Переменные	данные		
		Сборочные	единицы		
		Поз. 1	Косоур		
А4		-00...-02	1.450.3-3.1 1.1.1.1.0	1	
		-03...-05	-01	1	
		-06...-08	-02	1	
		-09...-11	-03	1	
		-12...-14	-04	1	
		-15...-17	-05	1	
		-18...-20	-06	1	
		-21...-23	-07	1	
		-24...-26	-08	1	

1.450.3-3.1 1.1.1.0.0

Утв.	Кошкинов	[signature]	10.02.84
Н.контр.	Чипкова	[signature]	10.02.84
Рук.пр.	Ефимов	[signature]	11.02.84
Провер.	Агапова	[signature]	11.02.84
Разраб.	Цветкова	[signature]	11.02.84

Марш лестничный МЛХШ 45

Стадия	Лист	Листов
Р	1	7

Гипроспецпеч. конструкция

Копировал Тарасова Формат А4

Формат	Зона	Для исполнения 1 с порядковым номером	Обозначение	Кол.	Примечание
		Поз. 1	Косоур		
А4		-27...-29	1.450.3-3.1 1.1.1.1.0-09	1	
		-30...-32	-10	1	
		-33...-35	-11	1	
		-36...-38	-12	1	
		-39...-41	-13	1	
		Поз. 2	Косоур		
А4		-00...-02	1.450.3-3.1 1.1.1.2.0	1	
		-03...-05	-01	1	
		-06...-08	-02	1	
		-09...-11	-03	1	
		-12...-14	-04	1	
		-15...-17	-05	1	
		-18...-20	-06	1	
		-21...-23	-07	1	
		-24...-26	-08	1	
		-27...-29	-09	1	
		-30...-32	-10	1	
		-33...-35	-11	1	
		-36...-38	-12	1	
		-39...-41	-13	1	

Инв.№ подл. | Подп. и дата | Взам. инв.№

1.450.3-3.1 1.1.1.0.0 | 2

19931-02 8

Копировал Тарасова Формат А4

Формат	Зона	Для исполнения 1 с порядковым номером	Обозначение	Кол.	Примечание
			Детали		
			Поз. 3 Ступень		
А3		-00	1.450.3-3.1 1.1.1.0.1	2	
		-01	-01	2	
		-02	-02	2	
		-21	-03	2	
		-22	-04	2	
		-23	-05	2	
		-03	1.450.3-3.1 1.1.1.0.1	5	
		-04	-01	5	
		-05	-02	5	
		-24	-03	5	
		-25	-04	5	
		-26	-05	5	
		-06	1.450.3-3.1 1.1.1.0.1	8	
		-07	-01	8	
		-08	-02	8	
		-27	-03	8	
		-28	-04	8	
		-29	-05	8	

Формат	Зона	Для исполнения 1 с порядковым номером	Обозначение	Кол.	Примечание
			Поз. 3 Ступень		
А3		-09	1.450.3-3.1 1.1.1.0.1	11	
		-10	-01	11	
		-11	-02	11	
		-30	-03	11	
		-31	-04	11	
		-32	-05	11	
		-12	1.450.3-3.1 1.1.1.0.1	14	
		-13	-01	14	
		-14	-02	14	
		-33	-03	14	
		-34	-04	14	
		-35	-05	14	
		-15	1.450.3-3.1 1.1.1.0.1	17	
		-16	-01	17	
		-17	-02	17	
		-36	-03	17	
		-37	-04	17	
		-38	-05	17	
		-18	1.450.3-3.1 1.1.1.0.1	20	
		-19	-01	20	
		-20	-02	20	
		-39	-03	20	

Инв.№подл. | Подп. и дата | Взам.инв.№

Формат	Зона	Для исполнения 1 с порядковым номером	Обозначение	Кол.	Примечание
		Поз. 3	Ступень		
А3		-40	1.450.3-3.1 1.1.1.0.1-04	20	
		-41	-05	20	
		Поз. 4	Уголок опорный		
А4		-00;-03;-06;-09;-12;			
		-15;-18;	1.450.3-3.1 1.1.1.0.2	1	
		-01;-04;-07;-10;-13;			
		-16;-19	-01	1	
		-02;-05;-08;-11;-14;			
		-17;-20	-02	1	
		-21;-24;-27;-30;-33;			
		-36;-39;	-03	1	
		-22;-25;-28;-31;-34;			
		-37;-40	-04	1	
		-23;-26;-29;-32;-35;			
		-38;-41	-05	1	
		Стандартные изделия			
		Поз. 5 Болт М12×30.58.019 ГОСТ 7798-70			
		-00...-02;-21...-23		8	
		-03...-05;-24...-26		20	
		-06...-08;-27...-29		32	

1.450.3-3.1 1.1.1.0.0 Лист 5

Копировал Тарасова Формат А4

Формат	Зона	Для исполнения 1 с порядковым номером	Обозначение	Кол.	Примечание
		Поз. 5 Болт М12×30.58.019 ГОСТ 7798-70			
		-09...-11;-30...-32		44	
		-12...-14;-33...-35		56	
		-15...-17;-36...-38		68	
		-18...-20;-39...-41		80	
		Поз. 6 Гайка М12.5.019 ГОСТ 5915-70			
		-00...-02;-21...-23		8	
		-03...-05;-24...-26		20	
		-06...-08;-27...-29		32	
		-09...-11;-30...-32		44	
		-12...-14;-33...-35		56	
		-15...-17;-36...-38		68	
		-18...-20;-39...-41		80	
		Поз. 7 Шайба 12.65Г.019 ГОСТ 6402-70			
		-00...-02;-21...-23		8	
		-03...-05;-24...-26		20	
		-06...-08;-27...-29		32	
		-09...-11;-30...-32		44	
		-12...-14;-33...-35		56	
		-15...-17;-36...-38		68	
		-18...-20;-39...-41		80	

БТП Б.О. ВНИПИЭП Инв. № 16792

Инв. № подл. | Подп. и дата | Взам. инв. №

1.450.3-3.1 1.1.1.0.0 Лист 6

Формат	Зона	Для исполнения 1 с порядковым номером	Обозначение	Кол.	Примечание
		Поз. 8 Шайба	12.01.019 ГОСТ 11371-78		
		-00...-02; -21...-23		8	
		-03...-05; -24...-26		20	
		-06...-08; -27...-29		32	
		-09...-11; -30...-32		44	
		-12...-14; -33...-35		56	
		-15...-17; -36...-38		68	
		-18...-20; -39...-41		80	

[1] Основное исполнение, не имеющее порядкового номера, обозначено „00."

Инв. № подл. | Подп. и дата | Взам. инв. №

1.450.3-3.1 1.1.1.0.0 Лист 7

Копировал Тарасова Формат А4

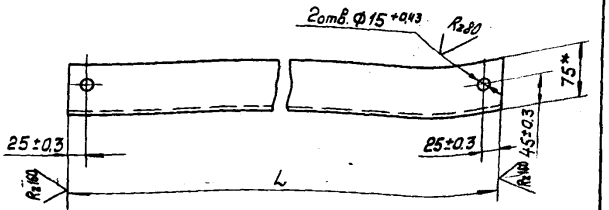

Обозначение	L, мм	Материал	Масса, кг
1.450.3-3.1 1.1.1.0.2	600±0,9	Уголок $\frac{Б\text{-}75\times75\times6\ ГОСТ\ 8509\text{-}72}{ВСт3кп2\ ГОСТ\ 535\text{-}79}$	4,1
-01	800±1,0		5,5
-02	1000±1,1		6,88
-03	600±0,9	Уголок $\frac{Б\text{-}75\times75\times6\ ГОСТ\ 8509\text{-}72}{ВСт3сп5\ ГОСТ\ 535\text{-}79}$	4,1
-04	800±1,0		5,5
-05	1000±1,1		6,88

* Размер для справок

Н.контр	Чиркова		20.02.87	1.450.3-3.1 1.1.1.0.2	
Рук. пр.	Ефимов		17.02.87	Уголок опорный	Стадия: Р; Масса: См. табл.; Масштаб: 1:5
Пров.	Агапова		17.02.87		Лист; Листов 1
Разраб.	Хрисанова		16.02.87	См. таблицу	Гипроспецлегконструкция

Инв. № подл. | Подп. и дата | Взам. инв. №

19931-02 11

Копировал Тарасова Формат А4

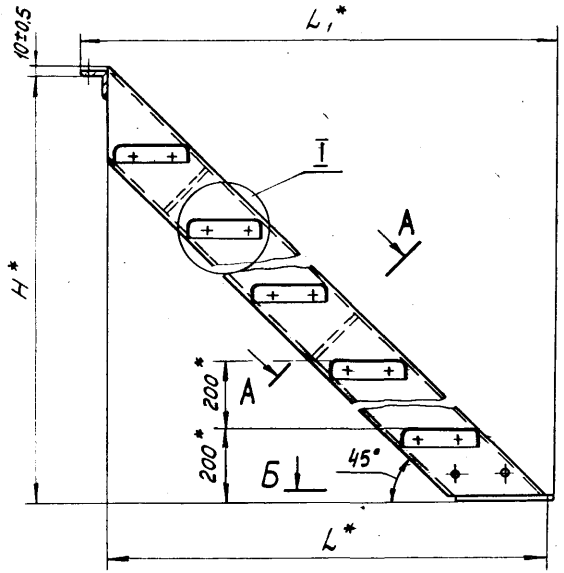

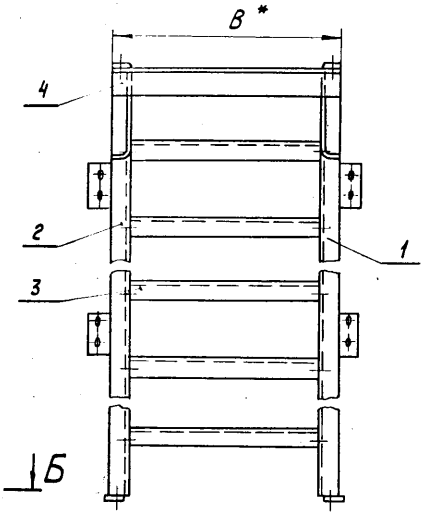

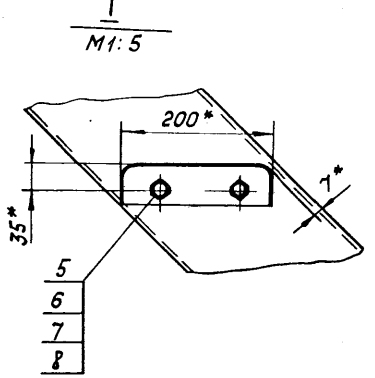

А-А повернуто

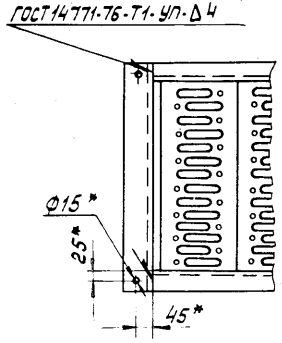

Б-Б

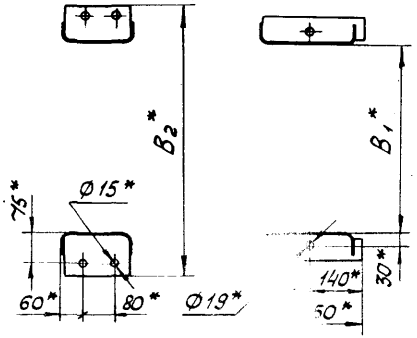

1. * Размеры для справок.
2. Неуказанные предельные отклонения размеров по ГОСТ 23120-78.
3. Покрытие: Грунтовка ГФ-021 ТУ6-10-1642-77, V, 6/1 (для исполнений-00...-20), грунтовка ГФ-017 ОСТ6-10-428-79, V, 6/1 (для исполнений-21...-41), эмаль ПФ-133 серая, ГОСТ 926-82, V, 6/1, два слоя.
4. Маркировку выполнять по ГОСТ 23120-78.

Таблицу исполнений см. на листе 2.

				1.450.3-3.1	1.1.1.0.0 СБ		
				Марш лестничный МЛХШ 45 Сборочный чертеж		Стадия	Масса	Масштаб
						Р	См. табл.	1:10
Утв.	Кошкинов		20.01.88			Лист 1	Листов 2	
Н.контр.	Чиркова		20.01.88					
Рук. пр.	Ефимов		17.02.88			Гипроспецлегконструкция		
Пров.	Агапова		17.02.88					
Разраб.	Борзунова		16.03.88					

Инв. № подл. | Подп. и дата | Взам. инв. №

Обозначение	Марка	Обозначение	Марка	H,* мм	B,* мм	B1,* мм	B2,* мм	L,* мм	L1, мм	Масса, кг
1.450.3-3.1 1.1.1.0.0	МЛХШ45-6.6	1.450.3-3.1 1.1.1.0.0-21	МЛХШ45-6.6С	600	600	500	—	604	690	22.0
-01	МЛХШ45-6.8	-22	МЛХШ45-6.8С		800	700	—			24.9
-02	МЛХШ45-6.10	-23	МЛХШ45-6.10С		1000	900	—			27.8
-03	МЛХШ45-12.6	-24	МЛХШ45-12.6С	1200	600	500	708	1204	1290	45.8
-04	МЛХШ45-12.8	-25	МЛХШ45-12.8С		800	700	908			50.9
-05	МЛХШ45-12.10	-26	МЛХШ45-12.10С		1000	900	1008			56.3
-06	МЛХШ45-18.6	-27	МЛХШ45-18.6С	1800	600	500	708	1804	1890	68.5
-07	МЛХШ45-18.8	-28	МЛХШ45-18.8С		800	700	908			76.0
-08	МЛХШ45-18.10	-29	МЛХШ45-18.10С		1000	900	1008			83.7
-09	МЛХШ45-24.6	-30	МЛХШ45-24.6С	2400	600	500	708	2404	2490	91.3
-10	МЛХШ45-24.8	-31	МЛХШ45-24.8С		800	700	908			101.1
-11	МЛХШ45-24.10	-32	МЛХШ45-24.10С		1000	900	1008			111.2
-12	МЛХШ45-30.6	-33	МЛХШ45-30.6С	3000	600	500	708	3004	3090	114.1
-13	МЛХШ45-30.8	-34	МЛХШ45-30.8С		800	700	908			126.1
-14	МЛХШ45-30.10	-35	МЛХШ45-30.10С		1000	900	1008			138.6
-15	МЛХШ45-36.6	-36	МЛХШ45-36.6С	3600	600	500	708	3604	3690	136.9
-16	МЛХШ45-36.8	-37	МЛХШ45-36.8С		800	700	908			151.2
-17	МЛХШ45-36.10	-38	МЛХШ45-36.10С		1000	900	1008			166.0
-18	МЛХШ45-42.6	-39	МЛХШ45-36.6С	4200	600	500	708	4204	4290	159.7
-19	МЛХШ45-42.8	-40	МЛХШ45-36.8С		800	700	908			176.3
-20	МЛХШ45-42.10	-41	МЛХШ45-36.10С		1000	900	1008			193.5

Формат	Зона	Поз.	Обозначение	Наименование	Кол.	Примечание
				Документация		
А3			1.450.3-3.1 1.1.1.1.0 СБ	Сборочный чертеж		

	Для исполнения с порядковым номером	Обозначение	Кол.	Примечание
	Переменные	данные		
	Детали			
	Поз.1	Косоур		
А3	-00	1.450.3-3.1 1.1.1.1.1	1	
	-01	-01	1	
	-02	-02	1	
	-03	-03	1	
	-04	-04	1	
	-05	-05	1	
	-06	-06	1	
	-07	-07	1	
	-08	-08	1	

Утв.	Кашкинов		16.01.84
Н.контр.	Чиркова		16.01.84
Рук.гр.	Ефимов		16.01.84
Пров.	Агапова		16.01.84
Разраб	Цветкова		16.01.84

1.450.3-3.1 1.1.1.1.0

Косоур

Стадия	Лист	Листов
Р	1	2

Гипроспецпетконструкция

Формат	Зона	Для исполнения с порядковым номером	Обозначение	Кол.	Примечание
		Поз.1	Косоур		
А3		-09	1.450.3-3.1 1.1.1.1.1 -09	1	
		-10	-10	1	
		-11	-11	1	
		-12	-12	1	
		-13	-13	1	
		Поз.2	Ребро		
А4		-01	1.450.3-3.1 1.1.1.1.2	2	
		-08	-01	2	
		-02	1.1.1.1.2	3	
		-09	-01	3	
		-03	1.1.1.1.2	4	
		-10	-01	4	
		-04	1.1.1.1.2	5	
		-11	-01	5	
		-05	1.1.1.1.2	6	
		-12	-01	6	
		-06	1.1.1.1.2	7	
		-13	-01	7	
		Поз.3	Планка опорная		
А4		-00...-06	1.450.3-3.1 1.1.1.1.3	1	
		-07...-13	-01	1	

Инв.№ подл. | Подпись и дата | Взам. инв.№

1.450.3-3.1 1.1.1.1.0

Лист 2

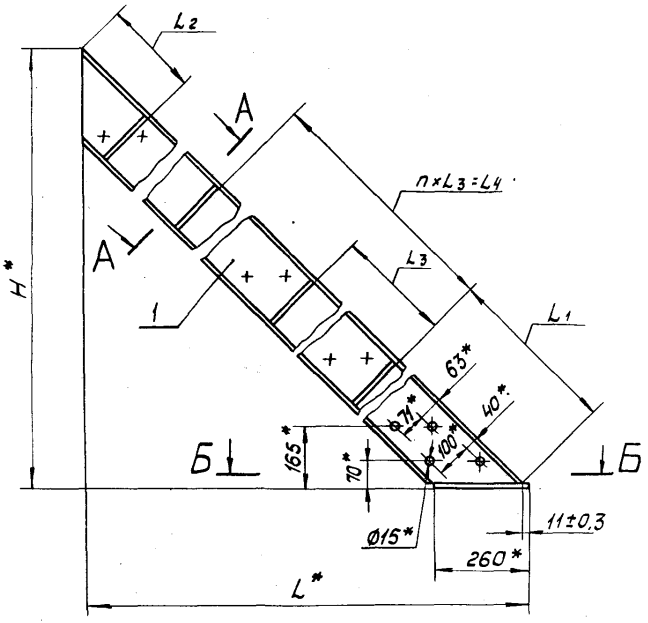

Размеры в мм

Обозначение	H*	L*	L_1	L_2	L_3	L_4	n	Масса, кг
1.450.3-3.1 1.1.1.1.0	610	615	—	—	—	—	—	6,31
-01	1210	1215			—	—	—	14,34
-02	1810	1815				790	1	21,87
-03	2410	2415				1580	2	29,41
-04	3010	3015	949	257	790	2370	3	36,93
-05	3610	3615				3160	4	44,46
-06	4210	4215				3950	5	52,01
-07	610	615	—	—	—	—	—	6,31
-08	1210	1215			—	—	—	14,34
-09	1810	1815				790	1	21,87
-10	2410	2415				1580	2	29,41
-11	3010	3015	949	257	790	2370	3	36,93
-12	3610	3615				3160	4	44,46
-13	4210	4215				3950	5	52,01

1.* Размеры для справок.
2. Неуказанные предельные отклонения размеров — по ГОСТ 23120-78.

А-А повернуто
М1:5

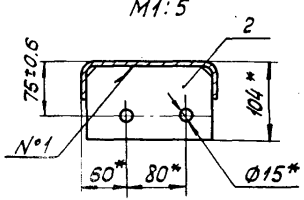

Б-Б
М1:5

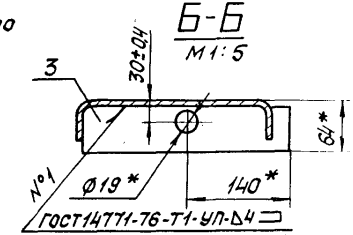

Утв.	Кашкинов		20.02.84	1.450.3-3.1		1.1.1.1.0 СБ	
Н.контр.	Чиркова		20.02.84	Косоур	Стадия	Масса	Масштаб
Рук. пр.	Ефимов		17.02.84	Сборочный чертеж	Р	См. табл.	1:10
Пров.	Агапова		17.02.84		Лист	Листов	
Разраб.	Борзунова		16.02.84		Гипроспецлегконструкция		

Инв. № подл. | Подп. и дата | Взам. инв. №

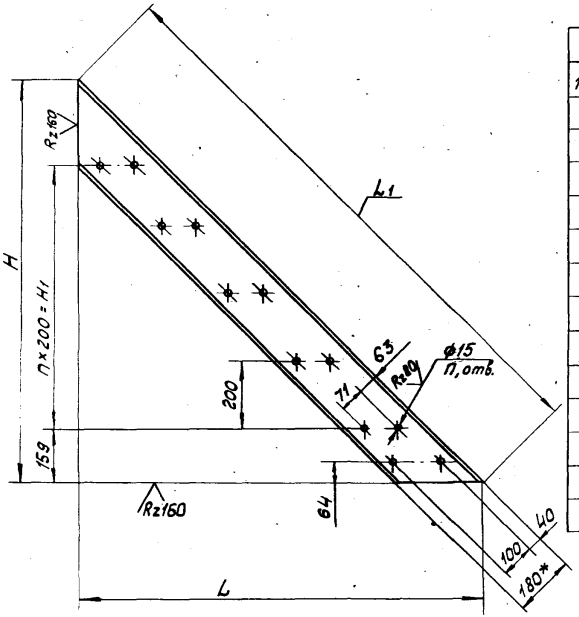

Размеры, мм

Обозначение	H	H1	L	L1	n	n1	Материал	Масса кг
1.450.3-3.1 1.1.1.1.1	604±0,9	200	604±0,9	855	1	6	Швеллер 180×50×4 ГОСТ 8278-75 Вст3кп2 ГОСТ 14474-76	5,58
-01	1204±1,2	800	1204±1,2	1703	4	12		12,6
-02	1804±1,5	1400	1804±1,5	2551	7	18		19,62
-03	2404±1,7	2000	2404±1,7	3400	10	24		26,65
-04	3004±2,0	2600	3004±2,0	4249	13	30		33,67
-05	3604±2,2	3200	3604±2,2	5097	16	36		40,69
-06	4204±2,5	3800	4204±2,5	5946	19	42		47,72
-07	604±0,9	200	604±0,9	855	1	6	Швеллер 180×50×4 ГОСТ 8278-75 Вст3сп5 ГОСТ 14474-76	5,58
-08	1204±1,2	800	1204±1,2	1703	4	12		12,6
-09	1804±1,5	1400	1804±1,5	2551	7	18		19,62
-10	2401±1,7	2000	2404±1,7	3400	10	24		26,65
-11	3004±2,0	2600	3004±2,0	4249	13	30		33,67
-12	3604±2,2	3200	3604±2,2	5097	16	36		40,69
-13	4204±2,5	3800	4204±2,5	5946	19	42		47,72

1.* Размер для справок.

2. Неуказанные предельные отклонения размеров - по ГОСТ 23120-78

1.450.3-3.1 1.1.1.1.1			
Косоур	Стадия	Масса	Масштаб
	Р	См. табл.	1:10
	Лист		Листов 1
См. таблицу	Гипроспецлегконструкция		

Н. контр.	Чурокова		12.02.99
Рук. пр.	Ефимов		12.02.99
Пров.	Агапова		12.02.99
Разраб.	Хрисанова		16.01.99

Копировал Тарасова 19931-02 16 Формат А3

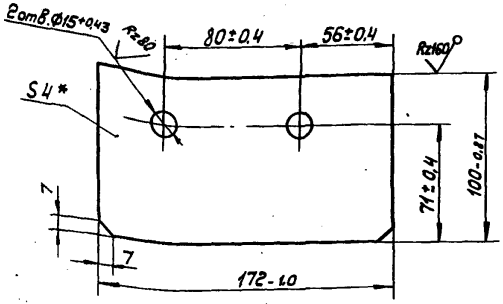

Обозначение		Материал
1.450.3-3.1	1.1.1.1.2	Лист Б-ПН-4 ГОСТ 19903-74 ВСт3кп2 ГОСТ 14637-79
	-01	Лист Б-ПН-4 ГОСТ 19903-74 ВСт3сп5 ГОСТ 14637-79

* Размер для справок

Н.контр.	Чуркова		20.02.84	1.450.3-3.1 1.1.1.1.2	
Рук.пр.	Ефимов		17.02.84	Ребро	Стадия: Р; Масса: 0,507; Масштаб: 1:2
Пров.	Агапова		17.02.84		Лист; Листов 1
Разраб.	Хрисанова		16.02.84	См. таблицу	Гипроспецэлектромонтаж

Копировал Тарасова Формат А4

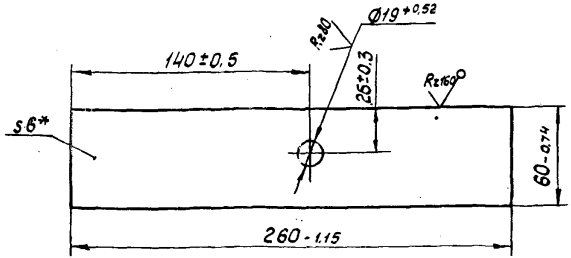

Обозначение		Материал
1.450.3-3.1	1.1.1.1.3	Лист Б-ПН-6 ГОСТ 19903-74 ВСт3кп2 ГОСТ 14637-79
	-01	Лист Б-ПН-6 ГОСТ 19903-74 ВСт3сп5 ГОСТ 14637-79

* Размер для справок

Н.контр.	Чуркова		20.02.84	1.450.3-3.1 1.1.1.1.3	
Рук.пр.	Ефимов		17.02.84	Планка опорная	Стадия: Р; Масса: 0,72; Масштаб: 1:2
Пров.	Агапова		17.02.84		Лист; Листов 1
Разраб.	Хрисанова		16.02.84	См. таблицу	Гипроспецэлектромонтаж

Инв.№ подл. | Подп. и дата | Взам. инв.№

Копировал Тарасова 19931-02 19 Формат А4

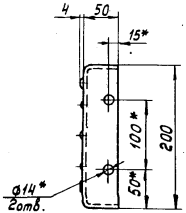

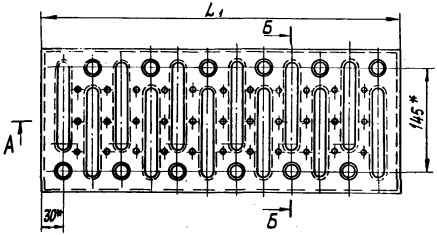

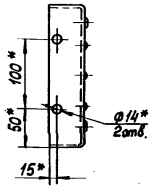

А - А
М1:1

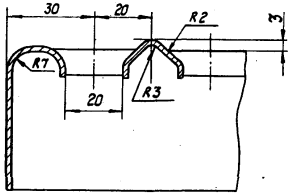

Б - Б повернуто
М1:1

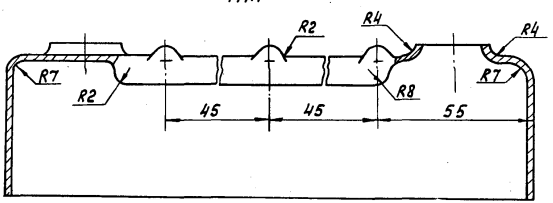

1.* Размеры для справок.

2. Неуказанные предельные отклонения размеров - по СМ8.

Таблицу исполнений см. на листе 2

				1.450.3-3.1		1.1.1.0.1	
				Ступень	Стадия	Масса	Масштаб
					Р	См. табл.	—
Н.контр.	Чиркова				Лист 1	Листов 2	
Рук.пр.	Ефимов			См. таблицу	Гипроспецлегконструкция		
Пров.	Агапова						
Разраб.	Хрисанова						

Развертка

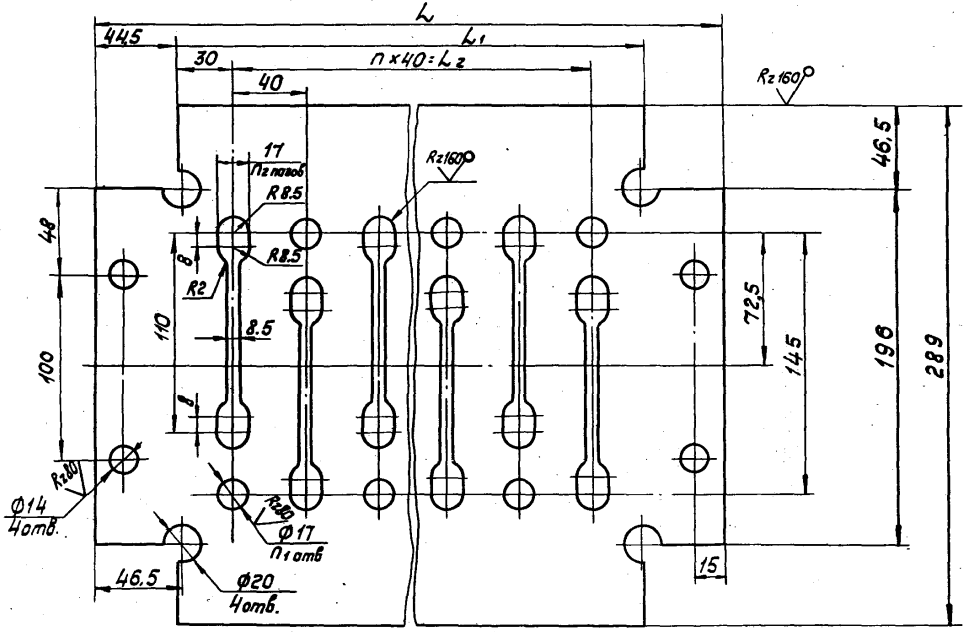

Размеры в мм.

Обозначение	L	L_1	L_2	n	n_1	n_2	Материал	Масса, кг
1.450.3-3.1 1.1.1.1.0.1	589	500	440	11	12	12	Лист Б-ПН-2 ГОСТ 19903-74 / ВСт3кп2 ГОСТ 16523-70	2,23
-01	789	700	640	16	17	17		2,98
-02	989	900	840	21	22	22		3,76
-03	589	500	440	11	12	12	Лист Б-ПН-2 ГОСТ 19903-74 / ВСт3сп5 ГОСТ 16523-70	2,23
-04	789	700	640	16	17	17		2,98
-05	989	900	840	21	22	22		3,76

Формат	Зона	Поз.	Обозначение	Наименование	Кол.	Примечание
				Документация		
А3			1.450.3.-3.1 1.1.1.2.0СБ	Сборочный чертеж		

	Для исполнения с порядковым номером	Обозначение	Кол.	Примечание
		Переменные данные		
		Детали		
		Поз.1	Ребро	
А4	-01	1.450.3-3.1 1.1.1.1.2	2	
	-08	-01	2	
	-02	1.450.3-3.1 1.1.1.1.2	3	
	-09	-01	3	
	-03	1.450.3-3.1 1.1.1.1.2	4	
	-10	-01	4	
	-04	1.450.3-3.1 1.1.1.1.2	5	
	-11	-01	5	
	-05	1.450.3-3.1 1.1.1.1.2	6	

Инв.№ подл. | Подпись и дата | Взам. инв.№

Утв.	Кашкинов		
Н.контр.	Чуркова		
Рук.пр.	Ефимов		
Пров.	Агапова		
Разраб.	Цветкова		

1.450.3-3.1 1.1.1.2.0

Косоур

Стадия	Лист	Листов
Р	1	2

Гипроспецэлектроконструкция

Формат	Зона	Для исполнения с порядковым номером	Обозначение	Кол.	Примечание
		Поз.1	Ребро		
А4		-12	1.450.3-3.1 1.1.1.1.2-0.1	6	
		-06	1.450.3-3.1 1.1.1.1.2	7	
		-13	-01	7	
		Поз.2	Планка опорная		
А4		-00...-06	1.450.3-3.1 1.1.1.1.3	1	
		-07...-13	-01	1	
		Поз.3	Косоур		
А3		-00	1.450.3-3.1 1.1.1.2.1	1	
		-01	-01	1	
		-02	-02	1	
		-03	-03	1	
		-04	-04	1	
		-05	-05	1	
		-06	-06	1	
		-07	-07	1	
		-08	-08	1	
		-09	-09	1	
		-10	-10	1	
		-11	-11	1	
		-12	-12	1	
		-13	-13	1	

Инв.№ подл. | Подпись и дата | Взам. инв.№

1.450.3-3.1 1.1.1.2.0

Лист 2

Размеры в мм

Обозначение		H*	L*	L_1	L_2	L_3	L_4	n	Масса кг
1.450.3-3.1	1.1.1.2.0	610	615	—	—	—	—	—	6.31
	-01	1210	1215			—	—	—	14,34
	-02	1810	1815				790	1	21,87
	-03	2410	2415				1580	2	29,41
	-04	3010	3015	949	257	790	2370	3	36,93
	-05	3610	3615				3160	4	44,46
	-06	4210	4215				3950	5	52,01
	-07	610	615	—	—	—	—	—	6,31
	-08	1210	1215			—	—	—	14,34
	-09	1810	1815				790	1	21,87
	-10	2410	2415				1580	2	29,41
	-11	3010	3015	949	257	790	2370	3	36,93
	-12	3610	3615				3160	4	44,46
	-13	4210	4215				3960	5	52,01

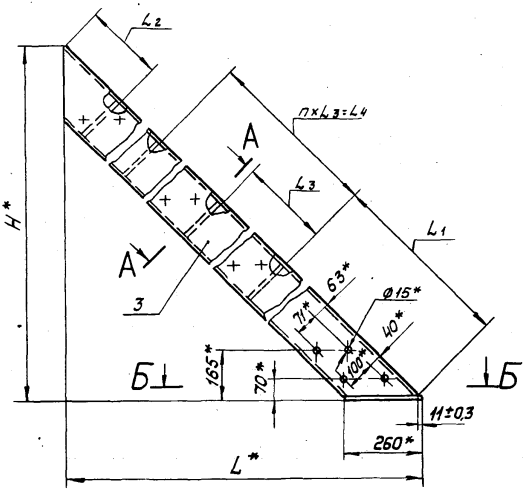

А-А
М1:5

Б-Б
М1:5

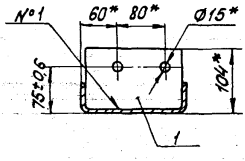

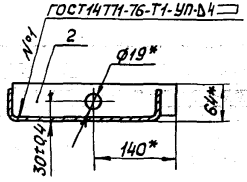

1.* Размеры для справок.

2. Неуказанные предельные отклонения размеров - по ГОСТ 23120-78.

					1.450.3-3.1	1.1.1.2.0 СБ	
					Косоур	Стадия: Р	Масса: См. табл.	Масштаб: 1:10
Утв.	Кашкинов				Сборочный чертеж		Лист	Листов 1
Н.контр.	Чиркова							
Рук. пр.	Ефимов					Строспецлегконструкция		
Пров.	Аполова							
Разраб.	Борзунова							

Инв.№ подл. | Подпись и дата | Взам.инв.№

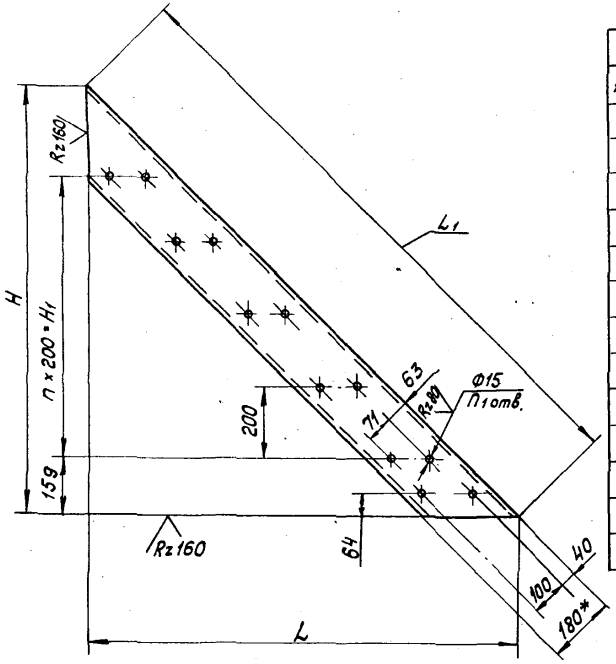

Размеры в мм

Обозначение	H	H_1	L	L_1	n	n_1	Материал	Масса, кг
1.450.3-3.1 1.1.1.2.1	604±0,9	200	604±0,9	855	1	6	Швеллер 180×50×4 ГОСТ 8278-75 / ВСт3кп2 ГОСТ 11474-76	5,58
-01	1204±1,2	800	1204±1,2	1703	4	12		12,6
-02	1804±1,5	1400	1804±1,5	2551	7	18		19,62
-03	2404±1,7	2000	2404±1,7	3400	10	24		26,65
-04	3004±2,0	2600	3004±2,0	4249	13	30		33,67
-05	3604±2,2	3200	3604±2,2	5097	16	36		40,69
-06	4204±2,5	3800	4204±2,5	5946	19	42		47,72
-07	604±0,9	200	604±0,9	855	1	6	Швеллер 180×50×4 ГОСТ 8278-75 / ВСт3сп5 ГОСТ 11474-76	5,58
-08	1204±1,2	800	1204±1,2	1703	4	12		12,6
-09	1804±1,5	1400	1804±1,5	2551	7	18		19,62
-10	2404±1,7	2000	2404±1,7	3400	10	24		26,65
-11	3004±2,0	2600	3004±2,0	4249	13	30		33,67
-12	3604±2,2	3200	3604±2,2	5097	16	36		40,69
-13	4204±2,5	3800	4204±2,5	5946	19	42		47,72

1. *Размер для справок.
2. Неуказанные предельные отклонения размеров - по ГОСТ 23120-78.

				1.450.3-3.1 1.1.1.2.1			
				Косоур	Стадия	Масса	Масштаб
					Р	См. табл.	1:10
Н.контр.	Чиркова				Лист	Листов 1	
Рук. пр.	Ефимов			См. таблицу	Гипроспецлегконструкция		
Пров.	Агапова						
Разраб.	Хрисанова						

19931-02 22 Копировал Тарасова Формат А3

Формат	Зона	Поз.	Обозначение	Наименование	Кол.	Примечание
				Документация		
А3			1.450.3-3.1 1.1.2.0.0 СБ	Сборочный чертеж		

Формат	Зона	Для исполнения [1] с порядковым номером	Обозначение	Кол.	Примечание
		Переменные	данные		
		Сборочные	единицы		
		Поз.1	Косоур		
А4		-00...-02	1.450.3-3.1 1.1.1.1.0	1	
		-03...-05	-01	1	
		-06...-08	-02	1	
		-09...-11	-03	1	
		-12...-14	-04	1	
		-15...-17	-05	1	
		-18...-20	-06	1	
		-21...-23	-07	1	
		-24...-26	-08	1	

1.450.3-3.1 1.1.2.0.0

Утв.	Кашкинов		20.02.84
Н.контр.	Чуркова		20.02.84
Рук.пр.	Ефимов		17.02.84
Провер.	Агапова		17.02.84
Разраб.	Цветкова		16.02.84

Марш лестничный МЛХФ 45

Стадия	Лист	Листов
Р	1	5

Гипроспецлегконструкция

Копировал Тарасова Формат А4

Формат	Зона	Для исполнения [1] с порядковым номером	Обозначение	Кол.	Примечание
		Поз.1	Косоур		
А4		-27...-29	1.450.3-3.1 1.1.1.1.0-09	1	
		-30...-32	-10	1	
		-33...-35	-11	1	
		-36...-38	-12	1	
		-39...-41	-13	1	
		Поз.2	Косоур		
А4		-00...-02	1.450.3-3.1 1.1.1.2.0	1	
		-03...-05	-01	1	
		-06...-08	-02	1	
		-09...-11	-03	1	
		-12...-14	-04	1	
		-15...-17	-05	1	
		-18...-20	-06	1	
		-21...-23	-07	1	
		-24-26	-08	1	
		27...29	-09	1	
		-30...-32	-10	1	
		-33...-35	-11	1	
		-36...-38	-12	1	
		-39...-41	-13	1	

Взам. инв. № | Подп. и дата | Инв. № подл.

1.450.3-3.1 1.1.2.0.0 Лист 2

Копировал Тарасова Формат А4

Формат	Зона	Для исполнения 1 с порядковым номером	Обозначение	Кол.	Примечание
			Детали		
		Поз. 3 Ступень			
А4		-00	1.450.3-3.1 1.1.2.0.1	2	
		-01	-01	2	
		-02	-02	2	
		-21	-03	2	
		-22	-04	2	
		-23	-05	2	
		-03	1.450.3-3.1 1.1.2.0.1	5	
		-04	-01	5	
		-05	-02	5	
		-24	-03	5	
		-25	-04	5	
		-26	-05	5	
		-06	1.450.3-3.1 1.1.2.0.1	8	
		-07	-01	8	
		-08	-02	8	
		-27	-03	8	
		-28	-04	8	
		-29	-05	8	
		-09	1.450.3-3.1 1.1.2.0.1	11	
		-10	-01	11	

Инв.№ подл. | Подпись и дата | Взам. инв.№

Формат	Зона	Для исполнения 1 с порядковым номером	Обозначение	Кол.	Примечание
		Поз.3	Ступень		
А4		-11	1.450.3-3.1 1.1.2.0.1-02	11	
		-30	-03	11	
		-31	-04	11	
		-32	-05	11	
		-12	1.450.3-3.1 1.1.2.0.1	14	
		-13	-01	14	
		-14	-02	14	
		-33	-03	14	
		-34	-04	14	
		-35	-05	14	
		-15	1.450.3-3.1 1.1.2.0.1	17	
		-16	-01	17	
		-17	-02	17	
		-36	-03	17	
		-37	-04	17	
		-38	-05	17	
		-18	1.450.3-3.1 1.1.2.0.1	20	
		-19	-01	20	
		-20	-02	20	
		-39	-03	20	
		-40	-04	20	
		-41	-05	20	

Инв.№ подл. | Подпись и дата | Взам. инв.№

Для исполнения [1] с порядковым номером	Обозначение		Примечание
	Поз. 4	Уголок опорный	
-00; -03; -06; -09;			
-12; -15; -18	1.450.3-3.1 1.1.1.0.2	1	
-01; -04; -07; -10;			
-13; -16; -19	-01	1	
-02; -05; -08; -11;			
-14; -17; -20	-02	1	
-21; -24; -27; -30;			
-33; -36; -39	-03	1	
-22; -25; -28; -31;			
-34; -37; -40	-04	1	
-23; -26; -29; -32;			
-35; -38; -41	-05	1	

[1] Основное исполнение, не имеющее порядкового номера, обозначено „00".

1.450.3-3.1 1.1.2.0.0			Лист 5
Копировал Тарасова	Формат А4		

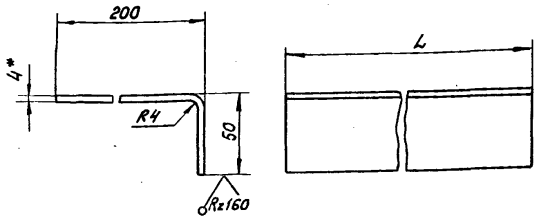

Обозначение	L, мм	Материал	Масса, кг
1.450.3-3.1 1.1.2.0.1	500	Лист рамбо-ПН-4.0	4,16
-01	700	БСт3кп2 ГОСТ 8568-77	5,8
-02	900		7,5
-03	500	Лист рамбо-ПН-4.0	4,16
-04	700	БСт3сп5 ГОСТ 8568-77	5,8
-05	900		7,5

1.* Размер для справок.

2. Неуказанные предельные отклонения размеров - по СМ7.

Н. контр.	Чуркова			1.450.3-3.1 1.1.2.0.1			
Рук. пр.	Ефимов		11.92	Ступень	Стадия	Масса	Масштаб
Пров.	Негалова		11.92		Р	См. табл.	1:2
Разраб.	Хрисанова		11.92	См. таблицу	Лист	Листов 1	
					Гипроспецгазконструкция		

19931-02 25 Копировал Тарасова Формат А4

Инв. № подл. | Подп. и дата | Взам. инв. №

Инв. № подл. | Подп. и дата

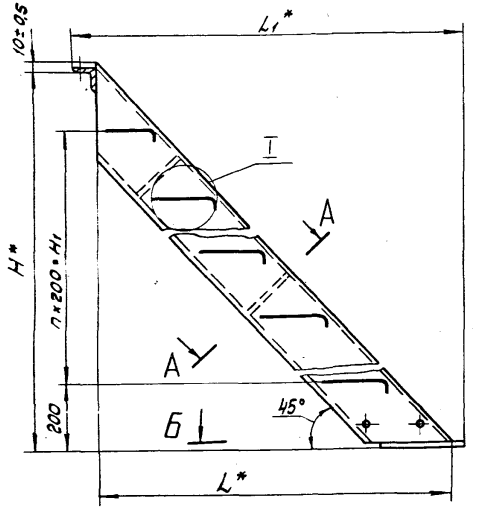

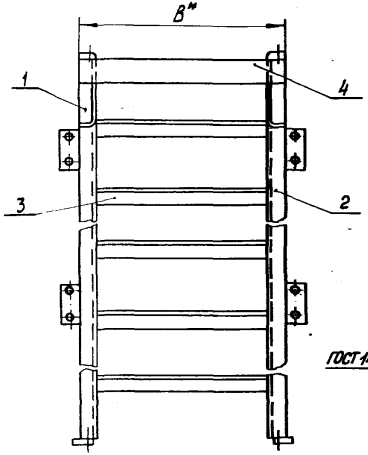

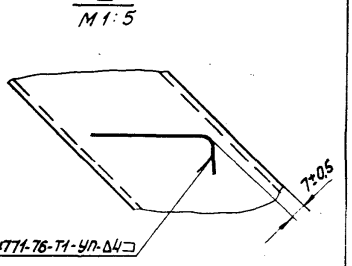

ГОСТ 14771-76-Т1-УП-Δ4

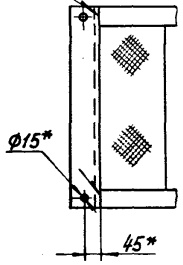

А-А повернуто

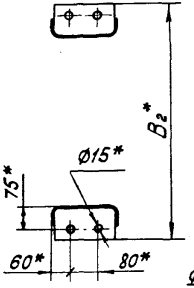

Б-Б

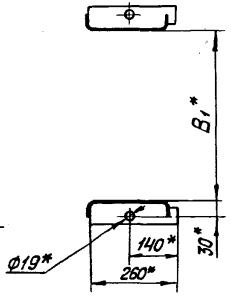

1.* Размеры для справок.

2. Неуказанные предельные отклонения размеров по ГОСТ 23120-78.

3. Покрытие: грунтовка ГФ-021 ТУ6-10-1642-77, V 6/1 (для исполнений 00÷20) или ГФ-017 ОСТ 6-10-428-79, V 6/1 (для исполнений 21÷41), эмаль ПФ-133, серая, ГОСТ 926-82, V 6/1, два слоя.

4. Маркировку выполнять по ГОСТ 23120-78.

Таблицу исполнений см. на листе 2.

Утв.	Кошкина			1.450.3-3.1		1.1.2.0.0 СБ	
Н.контр.	Чуркова			Марш лестничный МЛХФ 45 Сборочный чертеж		Стадия	Масса	Масштаб
Рук. пр.	Ефимов					Р	См. табл.	—
Пров.	Агапова					Лист 1	Листов 2	
Разраб.	Мельникова					Гипростальконструкция		

Инв. № подл. | Подп. и дата | Взам. инв. №

19931-02 26 Копировал Тарасова Формат А3

Обозначение	Марка	Обозначение	Марка	H,* мм	H1 мм	B* мм	B1*, мм	B2,* мм	L*, мм	L1*, мм	n	Масса, кг
1.450.3-3.1 1.1.2.00	МЛХФ45-6.6	1.450.3-3.1 1.1.2.00-21	МЛХФ45-6.6С	600	200	600	500	—	604	690	1	25,5
-01	МЛХФ45-6.8	-22	МЛХФ45-6.8С			800	700	—				30,0
-02	МЛХФ45-6.10	-23	МЛХФ45-6.10С			1000	900	—				35,0
-03	МЛХФ45-12.6	-24	МЛХФ45-12.6С	1200	800	600	500	708	1204	1290	4	54,0
-04	МЛХФ45-12.8	-25	МЛХФ45-12.8С			800	700	908				64,0
-05	МЛХФ45-12.10	-26	МЛХФ45-12.10С			1000	900	1108				74,0
-06	МЛХФ45-18.6	-27	МЛХФ45-18.6С	1800	1400	600	500	708	1804	1890	7	82,0
-07	МЛХФ45-18.8	-28	МЛХФ45-18.8С			800	700	908				96,5
-08	МЛХФ45-18.10	-29	МЛХФ45-18.10С			1000	900	1108				112,0
-09	МЛХФ45-24.6	-30	МЛХФ45-24.6С	2400	2000	600	500	708	2404	2490	10	110,0
-10	МЛХФ45-24.8	-31	МЛХФ45-24.8С			800	700	908				129,5
-11	МЛХФ45-24.10	-32	МЛХФ45-24.10С			1000	900	1108				149,5
-12	МЛХФ45-30.6	-33	МЛХФ45-30.6С	3000	2600	600	500	708	3004	3090	13	137,5
-13	МЛХФ45-30.8	-34	МЛХФ45-30.8С			800	700	908				162,0
-14	МЛХФ45-30.10	-35	МЛХФ45-30.10С			1000	900	1108				187,5
-15	МЛХФ45-36.6	-36	МЛХФ45-36.6С	3600	3200	600	500	708	3604	3690	16	165,4
-16	МЛХФ45-36.8	-37	МЛХФ45-36.8С			800	700	908				195,0
-17	МЛХФ45-36.10	-38	МЛХФ45-36.10С			1000	900	1108				225,5
-18	МЛХФ45-42.6	-39	МЛХФ45-42.6С	4200	3800	600	500	708	4204	4290	19	194,0
-19	МЛХФ45-42.8	-40	МЛХФ45-42.8С			800	700	908				228,0
-20	МЛХФ45-42.10	-41	МЛХФ45-42.10С			1000	900	1108				263,5

Инв. № подл. | Подп. и дата | Взам. инв. №

Формат	Зона	Поз.	Обозначение	Наименование	Кол.	Примечание
				Документация		
А3			1.450.3-3.1 1.1.3.0.0 СБ	Сборочный чертеж		

Формат	Зона	Для исполнения 1 с порядковым номером	Обозначение	Кол.	Примечание
		Переменные	данные		
		Сборочные	единицы		
		Поз. 1	Косоур		
А4		-00...-02	1.450.3-3.1 1.1.3.1.0	1	
		-03...-05	-01	1	
		-06...-08	-02	1	
		-09...-11	-03	1	
		-12...-14	-04	1	
		-15...-17	-05	1	
		-18...-20	-06	1	
		-21...-23	-07	1	
		-24...-26	-08	1	

Инв.№ подл. | Подп. и дата | Взам. инв.№

Утв.	Кашкинов		1.450.3-3.1 1.1.3.0.0
Н. контр.	Чиркова		Марш лестничный МЛХРВ 45
Рук. гр.	Ефимов		Стадия Р; Лист 1; Листов 4
Провер.	Авдлова		Гипроспецлегконструкция
Разраб.	Цветкова		

Копировал Тарасова Формат А4

Формат	Зона	Для исполнения 1 с порядковым номером	Обозначение	Кол.	Примечание
		Поз. 1	Косоур		
А4		-27...-29	1.450.3-3.1 1.1.3.1.0-09	1	
		-30...-32	-10	1	
		-33...-35	-11	1	
		-36...-38	-12	1	
		-39...-41	-13	1	
		Поз. 2	Косоур		
А4		-00...-02	1.450.3-3.1 1.1.3.2.0	1	
		-03...-05	-01	1	
		-06...-08	-02	1	
		-09...-11	-03	1	
		-12...-14	-04	1	
		-15...-17	-05	1	
		-18...-20	-06	1	
		-21...-23	-07	1	
		-24...-26	-08	1	
		-27...-29	-09	1	
		-30...-32	-10	1	
		-33...-35	-11	1	
		-36...-38	-12	1	
		-39...-41	-13	1	

Инв.№ подл. | Подп. и дата | Взам. инв.№

1.450.3-3.1 1.1.3.0.0 Лист 2

Копировал Тарасова Формат

Формат	Зона	Для исполнения[1] с порядковым номером	Обозначение	Кол.	Примечание
		Поз. 3	Ступень		
А4		-00	1.450.3-3.1 1.1.3.3.0	2	
		-01	-01	2	
		-02	-02	2	
		-21	-03	2	
		-22	-04	2	
		-23	-05	2	
		-03	1.450.3-3.1 1.1.3.3.0	5	
		-04	-01	5	
		-05	-02	5	
		-24	-03	5	
		-25	-04	5	
		-26	-05	5	
		-06	1.450.3-3.1 1.1.3.3.0	8	
		-07	-01	8	
		-08	-02	8	
		-27	-03	8	
		-28	-04	8	
		-29	-05	8	
		-09	1.450.3-3.1 1.1.3.3.0	11	
		-10	-01	11	
		-11	-02	11	
		-30	-03	11	
		-31	-04	11	
		-32	-05	11	
		-12	1.450.3-3.1 1.1.3.3.0	14	
		-13	-01	14	
		-14	-02	14	
		-33	-03	14	
		-34	-04	14	

Инв.№подл. | Подп. и дата | Взам.инв.№

1.450.3-3.1 1.1.3.0.0 Лист 3

Копировал Тарасова Формат А4

Формат	Зона	Для исполнения[1] с порядковым номером	Обозначение	Кол.	Примечание
		Поз. 3	Ступень		
А4		-35	1.450.3-3.1 1.1.3.3.0-05	14	
		-15	1.450.3-3.1 1.1.3.3.0	17	
		-16	-01	17	
		-17	-02	17	
		-36	-03	17	
		-37	-04	17	
		-38	-05	17	
		-18	1.450.3-3.1 1.1.3.3.0	20	
		-19	-01	20	
		-20	-02	20	
		-39	-03	20	
		-40	-04	20	
		-41	-05	20	
			Детали		
		Поз. 4	Уголок опорный		
А4		-00;-03;-06;-09;-12;-15;-18	1.450.3-3.1 1.1.1.0.2	1	
		-01;-04;-07;-10;-13;-16;-19	-01	1	
		-02;-05;-08;-11;-14;-17;-20	-02	1	
		-21;-24;-27;-30;-33;-36;-39	-03	1	
		-22;-25;-28;-31;-34;-37;-40	-04	1	
		-23;-26;-29;-32;-35;-38;-41	-05	1	

[1] Основное исполнение, не имеющее порядкового номера, обозначено „00".

Инв.№подл. | Подп. и дата | Взам.инв.№

1.450.3-3.1 1.1.3.0.0 Лист

Копировал Тарасова Формат А4

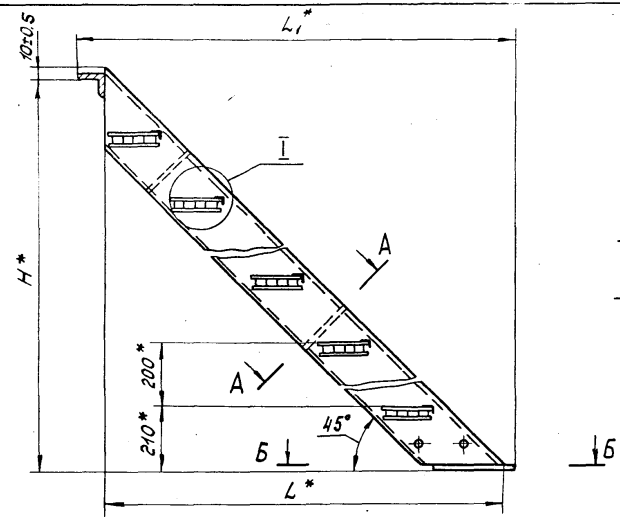

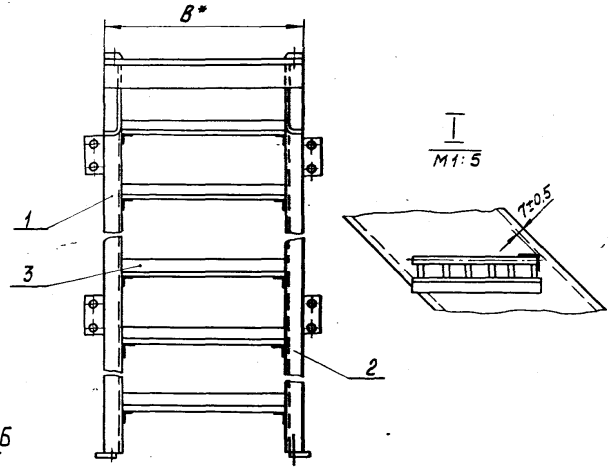

1.* Размеры для справок.
2. Неуказанные предельные отклонения размеров по ГОСТ 23120-78
3. Покрытие: грунтовка ГФ-021 ТУ-6-10-1642-77, V. 6/1 (для исполнений-00...-20) или ГФ-017 ОСТ 6-10-428-79, V. 6/1 (для исполнений-21...-41), эмаль ПФ-133, серая, ГОСТ 926-82, V. 6/1, два слоя.
4. Маркировку выполнять по ГОСТ 23120-78.

Таблицу исполнений см. на листе 2.

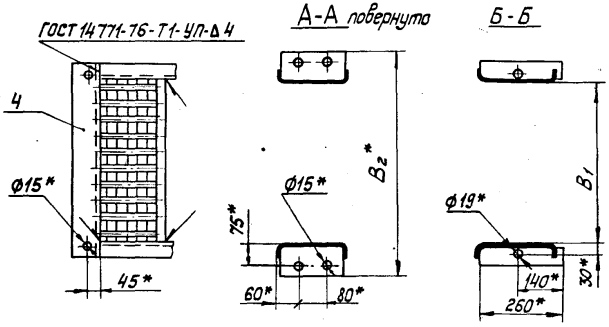

БТП Е.О. [illegible]
Инв. № 16792

				1.450.3-3.1 1.1.3.0.0 СБ			
				Марш лестничный МЛХРВ 45 Сборочный чертеж	Стадия	Масса	Масштаб
					Р	См. табл.	—
Утв.	Кашкинов	[illegible]	[illegible]		Лист 1	Листов 2	
Н.контр	Чиркова	[illegible]	[illegible]				
Рук. пр	Ефимов	[illegible]	[illegible]				
Пров	Агапова	[illegible]	[illegible]		Гипроспецлегконструкция		
Разраб	Мельникова	[illegible]	[illegible]				

Копировал Тарасова 19931-02 30 Формат А3

Обозначение	Марка	Обозначение	Марка	H,* мм	B*, мм	B1, мм	B2*, мм	L*, мм	L1, мм	Масса, кг
1.450.3-3.1 1.1.3.0.0	МЛХРВ45-6.6	1.450.3-3.1 1.1.3.0.0-21	МЛХРВ45-6.6С	600	600	500	—	604	690	22,0
-01	МЛХРВ45-6.8	-22	МЛХРВ45-6.8С		800	700	—			25,0
-02	МЛХРВ45-6.10	-23	МЛХРВ45-6.10С		1000	900	—			28,5
-03	МЛХРВ45-12.6	-24	МЛХРВ45-12.6С	1200	600	500	708	1204	1290	46,0
-04	МЛХРВ45-12.8	-25	МЛХРВ45-12.8С		800	700	908			52,0
-05	МЛХРВ45-12.10	-26	МЛХРВ45-12.10С		1000	900	1108			57,5
-06	МЛХРВ45-18.6	-27	МЛХРВ45-18.6С	1800	600	500	708	1804	1890	69,0
-07	МЛХРВ45-18.8	-28	МЛХРВ45-18.8С		800	700	908			78,0
-08	МЛХРВ45-18.10	-29	МЛХРВ45-18.10С		1000	900	1108			85,5
-09	МЛХРВ45-24.6	-30	МЛХРВ45-24.6С	2400	600	500	708	2404	2490	92,0
-10	МЛХРВ45-24.8	-31	МЛХРВ45-24.8С		800	700	908			103,5
-11	МЛХРВ45-24.10	-32	МЛХРВ45-24.10С		1000	900	1108			114,0
-12	МЛХРВ45-30.6	-33	МЛХРВ45-30.6С	3000	600	500	708	3004	3090	115,0
-13	МЛХРВ45-30.8	-34	МЛХРВ45-30.8С		800	700	908			129,0
-14	МЛХРВ45-30.10	-35	МЛХРВ45-30.10С		1000	900	1108			142,0
-15	МЛХРВ45-36.6	-36	МЛХРВ45-36.6С	3600	600	500	708	3604	3690	138,0
-16	МЛХРВ45-36.8	-37	МЛХРВ45-36.8С		800	700	908			155,0
-17	МЛХРВ45-36.10	-38	МЛХРВ45-36.10С		1000	900	1108			170,0
-18	МЛХРВ45-42.6	-39	МЛХРВ45-42.6С	4200	600	500	708	4204	4290	161,0
-19	МЛХРВ45-42.8	-40	МЛХРВ45-42.8С		800	700	908			180,0
-20	МЛХРВ45-42.10	-41	МЛХРВ45-42.10С		1000	900	1108			198,0

Инв. № подл. | Подп. и дата | Взам. инв. №

1.450.3-3.1 1.1.3.0.0СБ

Лист 1 2

19031-02 31 Копировал Тарасова Формат А3

Формат	Зона	Поз.	Обозначение	Наименование	Кол.	Примечание
				Документация		
			1.450.3-3.1 1.1.3.1.0СБ	Сборочный чертеж		

Формат	Зона	Для исполнения[1] с порядковым номером	Обозначение	Кол.	Примечание
		Переменные данные			
		Детали			
		Поз.1	Ребро		
А4		-01	1.450.3-3.1 1.1.1.1.2	2	
		-08	-01	2	
		-02	1.450.3-3.1 1.1.1.1.2	3	
		-09	-01	3	
		-03	1.450.3-3.1 1.1.1.1.2	4	
		-10	-01	4	
		-04	1.450.3-3.1 1.1.1.1.2	5	
		-11	-01	5	

1.450.3-3.1 1.1.3.1.0

Утв.	Кашкинов	[signature]	20.02.84
Н.контр.	Чуркова	[signature]	20.02.84
Рук. пр.	Ефимов	[signature]	17.02.84
Провер.	Агапова	[signature]	17.02.84
Разраб.	Борзунова	[signature]	17.02.84

Косоур

Стадия	Лист	Листов
Р	1	4

Гипроспецлегконструкция

Инв. № подл. | Подп. и дата | Взам. инв. №

Копировал Тарасова Формат А4

Формат	Зона	Для исполнения[1] с порядковым номером	Обозначение	Кол.	Примечание
		Поз.1	Ребро		
А4		-05	1.450.3-3.1 1.1.1.1.2	6	
		-12	-01	6	
		-06	1.450.3-3.1 1.1.1.1.2	7	
		-13	-01	7	
		Поз.	2 Планка опорная		
А4		-00...-06	1.450.3-3.1 1.1.1.1.3	1	
			-01	1	
		Поз.3	Косоур		
А3		-00	1.450.3-3.1 1.1.3.1.1	1	
		-01	-01	1	
		-02	-02	1	
		-03	-03	1	
		-04	-04	1	
		-05	-05	1	
		-06	-06	1	
		-07	-07	1	
		-08	-08	1	
		-09	-09	1	

1.450.3-3.1 1.1.3.1.0 Лис 2

Инв. № подл. | Подп. и дата | Взам. инв. №

 Копировал Тарасова Формат А4

Формат	Зона	Для исполнения [1] с порядковым номером	Обозначение		Кол.	Примечание
			Поз. 3 Косоур			
А3		-10	1.450.3-3.1	1.1.3.1.1-10	1	
		-11		-11	1	
		-12		-12	1	
		-13		-13	1	
			Поз. 4 Опоры			
			Уголок 32×25×2,5 ГОСТ 19772-74			
			Вст 3 кп2 ГОСТ 11474-76			
			L = 185 В7			
Б4		-00	1.450.3-3.1	1.1.3.1.2	2	
		-01	1.450.3-3.1	1.1.3.1.2	5	
		-02	1.450.3-3.1	1.1.3.1.2	8	
		-03	1.450.3-3.1	1.1.3.1.2	11	
		-04	1.450.3-3.1	1.1.3.1.2	14	
		-05	1.450.3-3.1	1.1.3.1.2	17	
		-06	1.450.3-3.1	1.1.3.1.2	20	
			Уголок 32×25×2,5 ГОСТ 19772-74			
			Вст 3сп5 ГОСТ 11474-75			
			L = 185 В7			
Б4		-07	1.450.3-3.1	1.1.3.1.2-01	2	
		-08	1.450.3-3.1	1.1.3.1.2-01	5	

Инв. № подл. | Подп. и дата | Взам. инв. №

Формат	Зона	Для исполнения [1] с порядковым номером	Обозначение		Кол.	Примечание
			Поз. 4 Опоры			
			Уголок 32×25×2,5 ГОСТ 19772-74			
			Вст 3сп5 ГОСТ 11474-75			
			L = 185 В7			
Б4		-09	1.450.3-3.1	1.1.3.1.2-01	8	
		-10	1.450.3-3.1	1.1.3.1.2-01	11	
		-11	1.450.3-3.1	1.1.3.1.2-01	14	
		-12	1.450.3-3.1	1.1.3.1.2-01	17	
		-13	1.450.3-3.1	1.1.3.1.2-01	20	

[1] Основное исполнение, не имеющее порядкового номера, обозначено „00".

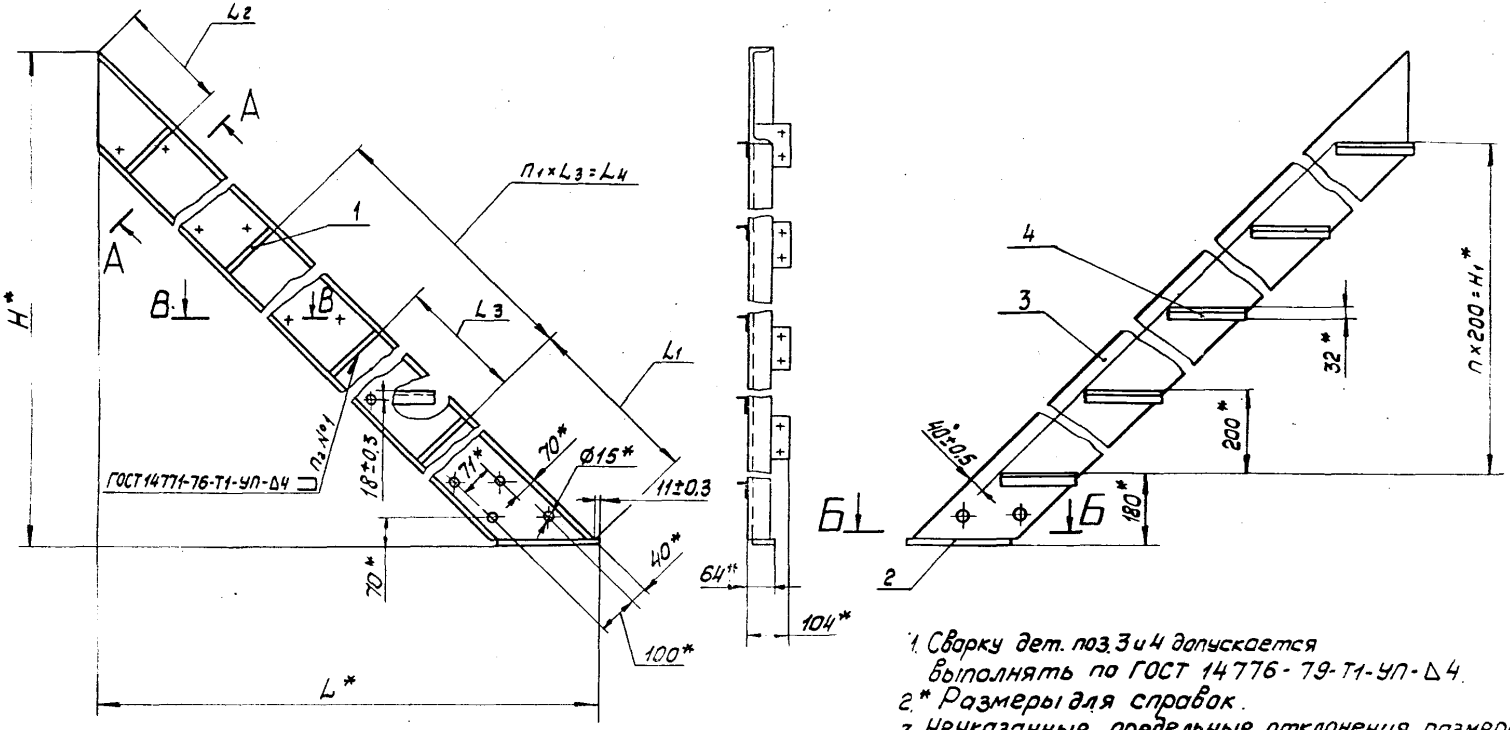

1. Сварку дет. поз. 3 и 4 допускается выполнять по ГОСТ 14776-79-Т1-УП-Δ4.
2. * Размеры для справок.
3. Неуказанные предельные отклонения размеров - по ГОСТ 23120-78.

Таблицу исполнений см. на листе 2.

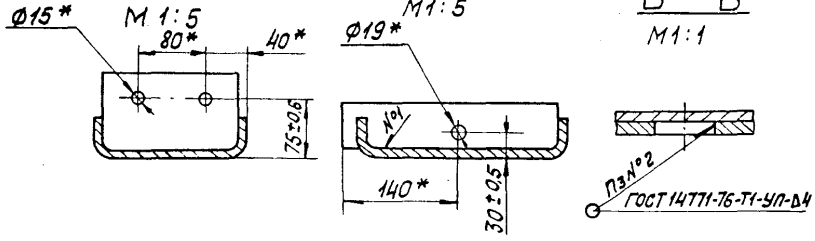

Утв.	Кашкинов			20.02.91
Н.контр.	Чиркова			20.02.91
Рук. пр.	Ефимов			17.02.91
Пров.	Агапова			17.02.91
Разраб.	Борзунова			17.02.91

1450.3-3.1 1.1.3.1.0СБ

Косоур
Сборочный чертеж

Стадия	Масса	Масштаб
Р	См. табл.	1:10
Лист 1	Листов 2	

Гипроспецлегконструкция

19931-02 34

Копировал Тарасова Формат А3

Инв.№ подл. | Подп. и дата | Взам.инв.№

Размеры в мм

Обозначение		H*	H1*	L*	L1	L2	L3	L4	n	n1	n2	n3	Масса, кг
1.450.3-3.1	1.1.3.1.0	610	200	615	—	—	—	—	1	—	1	4	6,69
	-01	1210	800	1215			—	—	4	—	3	10	15,29
	-02	1810	1400	1815				790	7	1	4	16	23,39
	-03	2410	2000	2415	949	257	790	1580	10	2	5	22	31,5
	-04	3010	2600	3015				2370	13	3	6	28	39,59
	-05	3610	3200	3615				3160	16	4	7	34	47,69
	-06	4210	3800	4215				3950	19	5	8	40	55,8
	-07	610	200	615	—	—	—	—	1	—	1	4	6,69
	-08	1210	800	1215				—	4	—	3	10	15,29
	-09	1810	1400	1815				790	7	1	4	16	23,39
	-10	2410	2000	2415	949	257	790	1580	10	2	5	22	31,5
	-11	3010	2600	3015				2370	13	3	6	28	39,59
	-12	3610	3200	3615				3160	16	4	7	34	47,69
	-13	4210	3800	4215				3950	19	5	8	40	55,8

Инв.№ подл. | Подп. и дата | Взам. инв.№

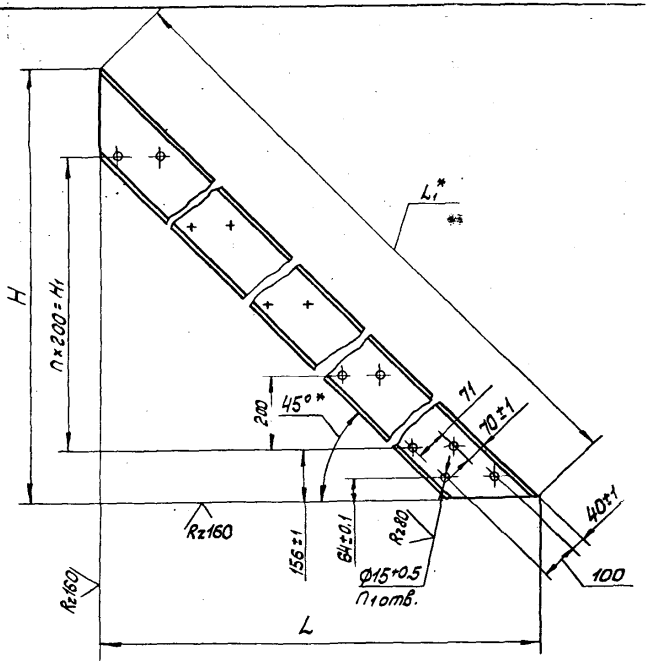

Размеры в мм

Обозначение	H	H1	L	L1*	n	n1	Материал	Масса, кг
1.450.3-3.1 1.1.31.1	604±0,9	200	604±0,9	855	1	6	Швеллер 180×50×4 ГОСТ 8278-75 В Ст3кп2 ГОСТ 14974-76	5,58
-01	1204±1,2	800	1204±1,2	1703	4	12		12,6
-02	1804±1,5	1400	1804±1,5	2551	7	18		19,62
-03	2404±1,7	2000	2404±1,7	3400	10	24		26,65
-04	3004±2,0	2600	3004±2,0	4249	13	30		33,67
-05	3604±2,2	3200	3604±2,2	5097	16	36		40,69
-06	4204±2,5	3800	4204±2,5	5946	19	42		47,72
-07	604±0,9	200	604±0,9	855	1	6	Швеллер 180×50×4 ГОСТ 8278-75 В Ст3сп5 ГОСТ 14974-76	5,58
-08	1204±1,2	800	1204±1,2	1703	4	12		12,6
-09	1804±1,5	1400	1804±1,5	2551	7	18		19,62
-10	2404±1,7	2000	2404±1,7	3400	10	24		26,65
-11	3004±2,0	2600	3004±2,0	4249	13	30		33,67
-12	3604±2,2	3200	3604±2,2	5097	16	36		40,69
-13	4204±2,5	3800	4204±2,5	5946	19	42		47,72

1.* Размеры для справок.
2. Неуказанные предельные отклонения размеров – по ГОСТ 23120-78.

				1.450.3-3.1 1.1.31.1			
				Косоур	Стадия: Р	Масса: См. табл.	Масштаб: 1:10
Н.контр.	Чуркова				Лист	Листов 1	
Рук.пр.	Ефимов			См. таблицу	Гипроспецгеконструкция		
Пров.	Агапова						
Разраб.	Борзунова						

Инв. № подл. | Подпись и дата | Взам. инв. №

Формат	Зона	Поз.	Обозначение	Наименование	Кол.	Примечание
				Документация		
А3			1.450.3-3.1 1.1.3.2.0 СБ	Сборочный чертеж		

Формат	Зона	Для исполнения [1] с порядковым номером	Обозначение	Кол.	Примечание
		Переменные данные			
			Детали		
		Поз.1	Ребро		
А4		-01	1.450.3-3.1 1.1.1.1.2	2	
		-08	-01	2	
		-02	1.450.3-3.1 1.1.1.1.2	3	
		-09	-01	3	
		-03	1.450.3-3.1 1.1.1.1.2	4	
		-10	-01	4	
		-04	1.450.3-3.1 1.1.1.1.2	5	
		-11	-01	5	

1.450.3-3.1 1.1.3.2.0

Утв.	Кашкинов	[signature]	20.02.87
Н.контр.	Чиркова	[signature]	20.02.87
Рук. пр.	Ефимов	[signature]	17.02.87
Провер.	Агапова	[signature]	17.02.87
Разраб.	Борзунова	[signature]	16.02.87

Косоур

Стадия	Лист	Листов
Р	1	4

Спроспецлегконструкция

Копировал Тарасова Формат А4

Формат	Зона	Для исполнения [1] с порядковым номером	Обозначение	Кол.	Примечание
		Поз.1	Ребро		
А4		-05	1.450.3-3.1 1.1.1.1.2	6	
		-12	-01	6	
		-06	1.450.3-3.1 1.1.1.1.2	7	
		-13	-01	7	
		Поз.2	Планка опорная		
А4		-00...-06	1.450.3-3.1 1.1.1.1.3	1	
		-07...-13	-01	1	
		Поз.3	Косоур		
А3		-00	1.450.3-3.1 1.1.3.2.1	1	
		-01	-01	1	
		-02	-02	1	
		-03	-03	1	
		-04	-04	1	
		-05	-05	1	
		-06	-06	1	
		-07	-07	1	
		-08	-08	1	
		-09	-09	1	

Взам.инв.№ | Подп. и дата | Инв.№ подл.

1.450.3-3.1 1.1.3.2.0 Лист 2

Копировал Тарасова 19931-02 37 Формат А4

Для исполнения 1 с порядковым номером	Обозначение	Кол.	Примечание
Поз. 3	Косоур		
13 -10	1.450.3-3.1 1.1.3.2.1-10	1	
-11	-11	1	
-12	-12	1	
-13	-13	1	
Поз. 4	Опоры		
Уголок	32×25×2,5 ГОСТ 19772-74		
В	Ст3кп2 ГОСТ 11474-76		
	L = 185 В7		
54 -00	1.450.3-3.1 1.1.3.2.2	2	
-01	1.450.3-3.1 1.1.3.2.2	5	
-02	1.450.3-3.1 1.1.3.2.2	8	
-03	1.450.3-3.1 1.1.3.2.2	11	
-04	1.450.3-3.1 1.1.3.2.2	14	
-05	1.450.3-3.1 1.1.3.2.2	17	
-06	1.450.3-3.1 1.1.3.2.2	20	
Уголок	32×25×2,5 ГОСТ 19772-74		
	В Ст3сп5 ГОСТ 11474-76		
	L = 185 В7		
54 -07	1.450.3-3.1 1.1.3.2.2-01	2	
-08	1.450.3-3.1 1.1.3.2.2-01	5	

Инв.№ подл. | Подп. и дата | Взам. инв.№ | Инв.№ дубл.

Для исполнения 1 с порядковым номером	Обозначение	Кол.	Примечание
Поз. 4	Опоры		
Уголок	32×25×2,5 ГОСТ 19772-74		
В	Ст3кп2 ГОСТ 11474-76		
	L = 185 В7		
54 -09	1.450.3-3.1 1.1.3.2.2-01	8	
-10	1.450.3-3.1 1.1.3.2.2-01	11	
-11	1.450.3-3.1 1.1.3.2.2-01	14	
-12	1.450.3-3.1 1.1.3.2.2-01	17	
-13	1.450.3-3.1 1.1.3.2.2-01	20	

1 Основное исполнение, не имеющее порядкового номера, обозначено „00."

Инв.№ подл. | Подп. и дата | Взам. инв.№ | Инв.№ дубл.

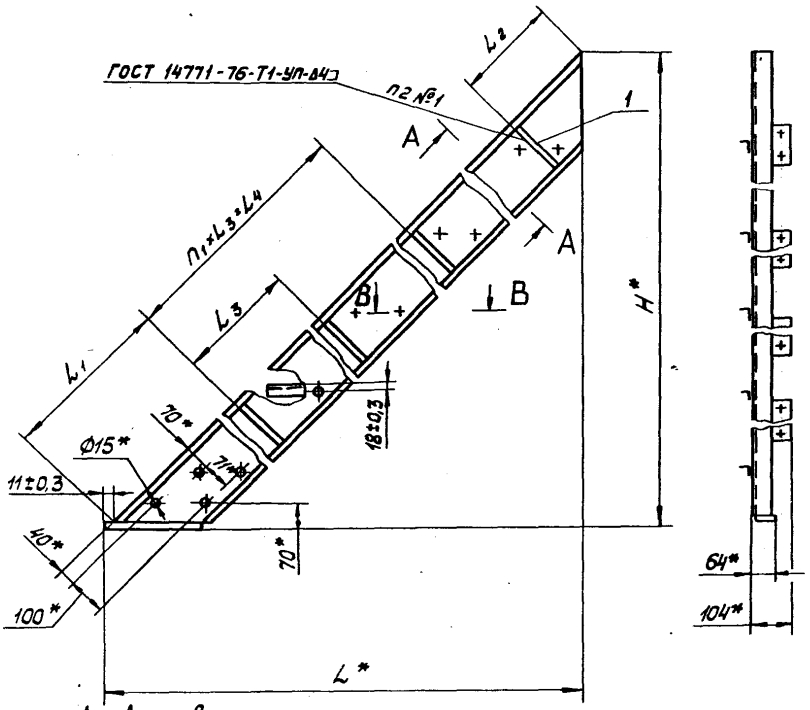

А - А
М1:5
повернута

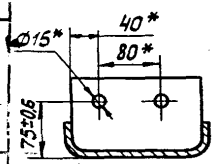

Б - Б
М1:5

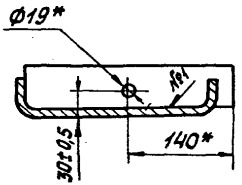

В - В
М1:1

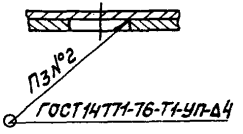

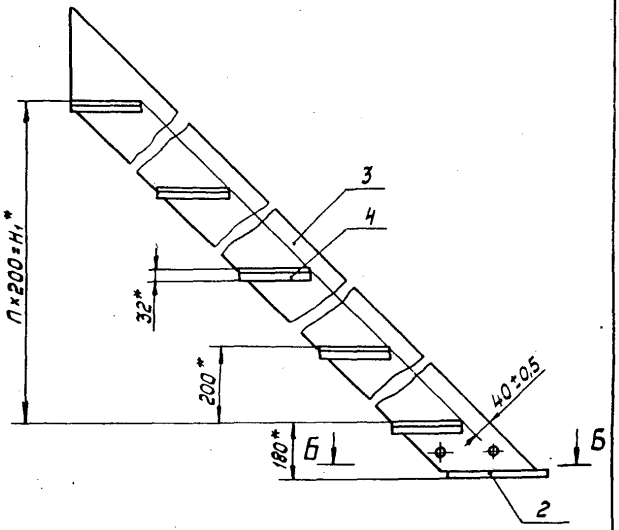

1. Сварку дет. поз. 3 и 4 допускается выполнять по ГОСТ 14776-79 - Т1-УП-Δ4.
2. * Размеры для справок.
3. Неуказанные предельные отклонения размеров - по ГОСТ 23120-78.

Таблицу исполнений см. на листе 2.

				1.450.3-3.1 1.1.3.2.0 СБ		
Утв.	Кашкинов		12.01.89	Косоур	Стадия	Масса	Масштаб
Н.контр.	Чуркова		12.01.89	Сборочный чертеж	Р	См. табл.	1:10
Рук. пр.	Ефимов		12.01.89		Лист 1	Листов 2	
Пров.	Агапова		12.01.89		Гипроспецлегконструкция		
Разраб.	Борзунова		16.01.89				

Копировал Тарасова 19931-02 39 Формат А3

Размеры в мм

Обозначение	H*	H_1*	L*	L_1	L_2	L_3	L_4	n	n_1	n_2	n_3	Масса, кг
1.450.3-3.1 1.1.3.2.0	610	200	615	—	—	—	—	1	—	1	4	6,69
-01	1210	800	1215			—	—	4	—	3	10	15,29
-02	1810	1400	1815				790	7	1	4	16	23,39
-03	2410	2000	2415	949	257	740	1580	10	2	5	22	31,5
-04	3010	2600	3015				2370	13	3	6	28	39,59
-05	3610	3200	3615				3160	16	4	7	34	47,69
-06	4210	3800	4215				3950	19	5	8	40	55,8
-07	610	200	615	—	—	—	—	1	—	1	4	6,69
-08	1210	800	1215			—	—	4	—	3	10	15,29
-09	1810	1400	1815				790	7	1	4	16	23,39
-10	2410	2000	2415	949	257	790	1580	10	2	5	22	31,5
-11	3010	2600	3015				2370	13	3	6	28	39,59
-12	3610	3200	3615				3160	16	4	7	34	47,69
-13	4210	3800	4215				3950	19	5	8	40	55,8

Инв.№ подл. | Подпись и дата | Взам.инв.№

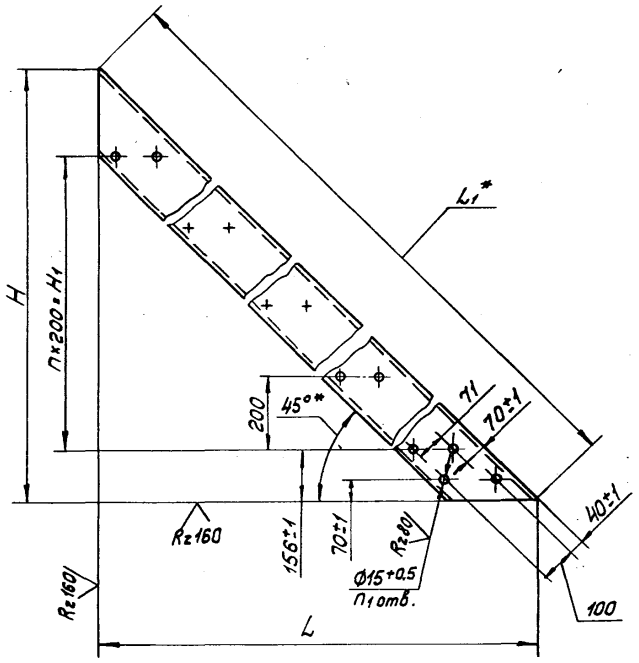

Размеры в мм

Обозначение	H	H1	L	L1*	n	n1	Материал	Масса, кг
1.450.3-3.1 1.1.3.2.1	604±0,9	200	604±0,9	855	1	6	Швеллер 180×50×4 ГОСТ 8278-75 Вст3кп2 ГОСТ 11474-76	5,58
-01	1204±1,2	800	1204±1,2	1703	4	12		12,6
-02	1804±1,5	1400	1804±1,5	2551	7	18		19,62
-03	2404±1,7	2000	2404±1,7	3400	10	24		26,65
-04	3004±2,0	2600	3004±2,0	4249	13	30		33,67
-05	3604±2,2	3200	3604±2,2	5097	16	36		40,69
-06	4204±2,5	3800	4204±2,5	5946	19	42		47,72
-07	604±0,9	200	604±0,9	855	1	6	Швеллер 180×50×4 ГОСТ 8278-75 Вст3сп5 ГОСТ 11474-76	5,58
-08	1204±1,2	800	1204±1,2	1703	4	12		12,6
-09	1804±1,5	1400	1804±1,5	2551	7	18		19,62
-10	2404±1,7	2000	2404±1,7	3400	10	24		26,65
-11	3004±2,0	2600	3004±2,0	4249	13	30		33,67
-12	3604±2,2	3200	3604±2,2	5097	16	36		40,69
-13	4204±2,5	3800	4204±2,5	5946	19	42		47,72

1.* Размеры для справок.
2. Неуказанные предельные отклонения размеров по ГОСТ 23120-78.

				1.450.3-3.1 1.1.3.2.1		
				Косоур	Стадия: Р	Масса: См. табл.	Масштаб: 1:10
					Лист	Листов 1
Н. контр.	Чиркова		12.02.87	См. таблицу	Гипроспецлегконструкция	
Нач. пр.	Ефимов		12.02.87			
Пров.	Агапова		12.02.87			
Разраб.	Борзунова		12.02.87			

19931-02 41 Копировал Тарасова Формат А3

Формат	Зона	Поз.	Обозначение	Наименование	Кол.	Примечание
				Документация		
А3			1.450.3-3.1 1.1.3.3.0 СБ	Сборочный чертеж		

Формат	Зона	Для исполнения[1] с порядковым номером	Обозначение	Кол.	Примечание
		Переменные данные			
		Детали			
		Поз.1	Обрамление		
		Уголок 25×25×2.5 ГОСТ 19771-74			
		ВСт 3кп2 ГОСТ 11474-76			
			L = 500 В т		
Б4		-00	1.450.3-3.1 1.1.3.3.1	1	0,49кг
			L = 700 В т		
		-01	1.450.3-3.1 1.1.3.3.1-01	1	0,69кг
			L = 900 В т		
		-02	1.450.3-3.1 1.1.3.3.1-02	1	0,88кг

1.450.3-3.1- 1.1.3.3.0

Утв.	Кошкинов	[signature]	20.02.84	Ступень	Стадия Р / Лист 1 / Листов 2
Н.контр.	Чиркова	[signature]	20.02.84		
Рук.пр.	Ефимов	[signature]	20.02.84		
Провер.	Агапова	[signature]	20.02.84		Гипроспецлегконструкция
Разраб.	Цветкова	[signature]	20.02.84		

Копировал Тарасова Формат А4

Формат	Зона	Для исполнения[1] с порядковым номером	Обозначение	Кол.	Примечание
		Поз.1	Обрамление		
		Уголок 25×25×2.5 ГОСТ 19771-74			
		ВСт 3сп5 ГОСТ 11474-76			
			L = 500 В т		
Б4		-03	1.450.3-3.1 1.1.3.3.1-03	1	0,49кг
			L = 700 В т		
		-04	1.450.3-3.1 1.1.3.3.1-04	1	0,69кг
			L = 900 В т		
		-05	1.450.3-3.1 1.1.3.3.1-05	1	0,88кг
		Прочие изделия			
		Поз.2 Настил решетчатый сварной типа „ВИСП" ТУ 36-2370-82			
		-00	Р1	1	
		-01	Р6	1	
		-02	Р11	1	
		-03	Р1,2	1	
		-04	Р6,2	1	
		-05	Р11.2	1	

[1] Основное исполнение, не имеющее порядкового номера, обозначено „00".

Взам. инв. №

Подп. и дата

Инв. № подл.

1.450.3-3.1 1.1.3.3.0 Лист 2

Копировал Тарасова 19931-02 52 Формат А4

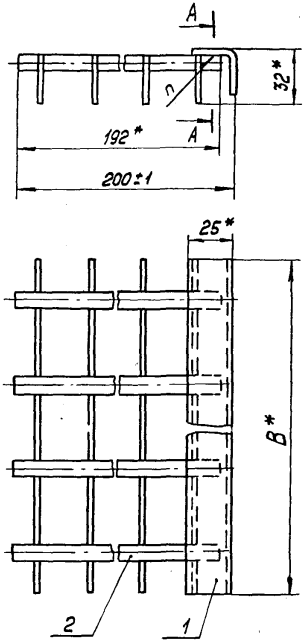

Обозначение		В*, мм	n	Масса, кг
1.450.3-3.1	1.1.3.3.0	500	18	2,19
	-01	700	26	3,09
	-02	900	34	3,88
	-03	500	18	2,19
	-04	700	26	3,09
	-05	900	34	3,88

А - А
М 2:1

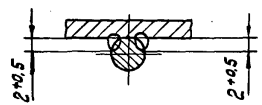

1. Сварные швы выполнять в среде углекислого газа.
2. * Размеры для справок.

					1.450.3-3.1	1.1.3.3.0 СБ	
					Ступень	Стадия	Масса	Масштаб
Утв.	Ефимов				Сборочный чертеж	Р	См. табл.	1:2
Н. контр	Чиркова					Лист	Листов 1
Рук. пр	Ефимов					Гипроспецлегконструкция
Пров.	Агапова					
Разраб	Борзунов					

Копировал Тарасова 19931-02 43 Формат А3

Инв.№ подл. | Подп. и дата | Взам.инв.№

Формат	Зона	Поз.	Обозначение	Наименование	Кол.	Примечание
				Документация		
А3			1.450.3-3.1 1.1.4.0.ОСБ	Сборочный чертеж		

Формат	Зона	Для исполнения 1 с порядковым номером	Обозначение	Кол.	Примечание
		Переменные данные			
		Сборочные единицы			
		Поз.1	Косоур		
А4		-00...-02	1.450.3-3.1 1.1.4.1.0	1	
		-03...-05	-01	1	
		-06...-08	-02	1	
		-09...-11	-03	1	
		-12...-14	-04	1	
		-15...-17	-05	1	
		-18...-20	-06	1	
		-21...-23	-07	1	
		-24...-26	-08	1	

Утв.	Кошкинов		
Н.контр.	Чаркова		
Рук. пр.	Ефимов		
Провер.	Агеолова		
Разраб.	Цветкова		

1.450.3-3.1 1.1.4.0.0

Марш лестничный МЛХРБ45

Стадия	Лист	Листов
Р	1	5

Гипроспецлегконструкция

Копировал Тарасова Формат А4

Формат	Зона	Для исполнения 1 с порядковым номером	Обозначение	Кол.	Примечание
		Поз.1	Косоур		
А4		-27...-29	1.450.3-3.1 1.1.4.1.0-09	1	
		-30...-32	-10	1	
		-33...-35	-11	1	
		-36...-38	-12	1	
		-39...-41	-13	1	
		Поз.2	Косоур		
А4		-00...-02	1.450.3-3.1 1.1.4.2.0	1	
		-03...-05	-01	1	
		-06...-08	-02	1	
		-09...-11	-03	1	
		-12...-14	-04	1	
		-15...-17	-05	1	
		-18...-20	-06	1	
		-21...-23	-07	1	
		-24...-26	-08	1	
		-27...-29	-09	1	
		-30...-32	-10	1	
		-33...-35	-11	1	
		-36...-38	-12	1	
		-39...-41	-13	1	

Инв.№подл. | Подп. и дата | Взам.инв.№

1.450.3-3.1 1.1.4.0.0 Лист 2

Формат	Зона	Для исполнения 1 с порядковым номером	Обозначение	Кол.	Примечание
			Детали		
		Поз. 3	Уголок опорный		
А4		-00; -03; -06; -09; -12;			
		-15; -18	1.450.3-3.1 1.14.0.1	1	
		-01; -04; -07; -10; -13;			
		-16; -19	-01	1	
		-02; -05; -08; -11; -14;			
		-17; -20	-02	1	
		-21; -24; -27; -30; -33;			
		-36; -39	-03	1	
		-22; -25; -28; -31; -34			
		-37; -40	-04	1	
		-23; -26; -29; -32; -35;			
		-38; -41	-05	1	
			Стандартные изделия		
		Поз. 4 Болт М12×30.58.019 ГОСТ 7798-70			
		-00...-02; -21...-23		8	
		-03...-05; -24...-26		20	
		-06...-08; -27...-29		32	
		-09...-11; -30...-32		44	
		-12...-14; -33...-35		56	
		-15...-17; -36...-38		68	
		-18...-20; -39...-41		80	
		Поз. 5 Гайка М12.5.019 ГОСТ 5915-70			
		-00...-02; -21...-23			
		-03...-05; -24...-26			

Инв. № подл. | Подп. и дата | Взам. инв. №

Формат	Зона	Для исполнения 1 с порядковым номером	Обозначение	Кол.	Примечание
		Поз. 5 Гайка М12.5.019 ГОСТ 7798-70			
		-06...-08; -27...-29		32	
		-09...-11; -30...-32		44	
		-12...-14; -33...-35		56	
		-15...-17; -36...-38		68	
		-18...-20; -39...-41		80	
		Поз. 6 Шайба 12.65Г.019 ГОСТ 6402-70			
		-00...-02; -21...-23		8	
		-03...-05; -24...-26		20	
		-06...-08; -27...-29		32	
		-09...-11; -30...-32		44	
		-12...-14; -33...-35		56	
		-15...-17; -36...-38		68	
		-18...-20; -39...-41		80	
		Поз. 7 Шайба 12.01.019 ГОСТ 11371-78			
		-00...-02; -21...-23		8	
		-03...-05; -24...-26		20	
		-06...-08; -27...-29		32	
		-09...-11; -30...-32		44	
		-12...-14; -33...-35		56	
		-15...-17; -36...-38		68	
		-18...-20; -39...-41		80	
			Прочие изделия		
		Поз. 8 Ступень СР-1	ТУ 36-2044-77		
		-00; -21		2	
		-03; -24		5	

Инв. № подл. | Подп. и дата | Взам. инв. №

Формат	Зона	Для исполнения [1] с порядковым номером	Обозначение	Кол.	Примечание
		Поз. 8 Ступень	ТУ 36-2044-77		
		СР-1			
		-06; -27		8	
		-09; -30		11	
		-12; -33		14	
		-15; -36		17	
		-18; -39		20	
		СР-2			
		-01; -22		2	
		-04; -25		5	
		-07; -28		8	
		-10; -31		11	
		-13; -34		14	
		-16; -37		17	
		-19; -40		20	
		СР-3			
		-02; -23		2	
		-05; -26		5	
		-08; -29		8	
		-11; -32		11	
		-14; -35		14	
		-17; -38		17	
		-20; -41		20	

[1] Основное исполнение, не имеющее порядкового номера, обозначено „00."

1.450.3-3.1 1.1.4.0.0 Лист 5

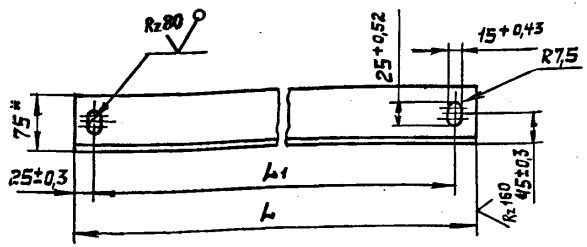

Обозначение	L, мм	L1, мм	Материал	Масса, кг
1.450.3-3.1 1.1.4.0.1	600	550	Уголок Б-75×75×6 ГОСТ 8509-72 / Вст3кп2 ГОСТ 535-79	4,11
-01	800	750		5,49
-02	1000	950		6,87
-03	600	550	Уголок Б-75×75×6 ГОСТ 8509-72 / Вст3сп5 ГОСТ 535-79	4,11
-04	800	750		5,49
-05	1000	950		6,87

1. * Размер для справок.
2. Неуказанные предельные отклонения размеров: валов – по B_7, остальных – по CM_7.

Н. контр.	Жуковец		
Рук. пр.	Ефимов		
Пров.	Агапова		
Разраб.	Христова		

1.450.3-3.1 1.1.4.0.1

Уголок опорный

Стадия	Масса	Масштаб
Р	см. табл.	1:5
Лист	Листов 1	

См. таблицу

Гипроспецгазконструкция

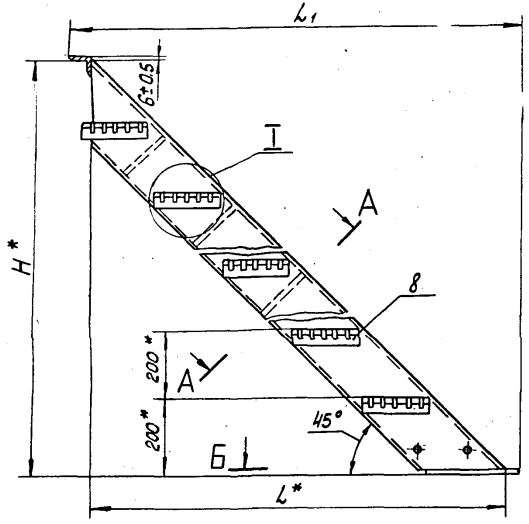

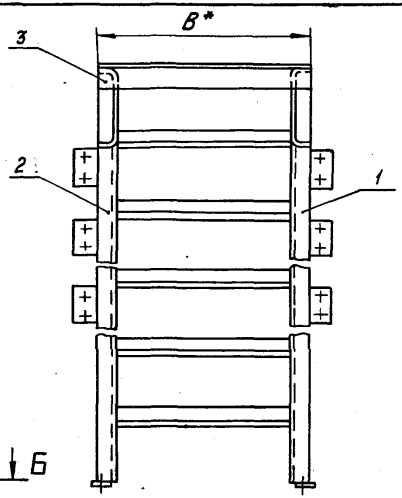

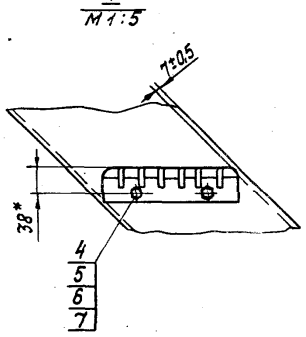

ГОСТ 14771-76-Т1-УП-Δ4

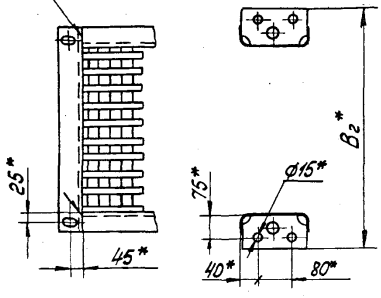

А-А повернуто

Б-Б

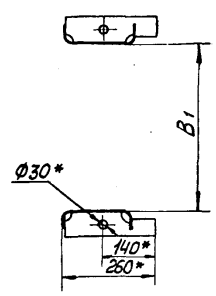

1.* Размеры для справок.

2. Неуказанные предельные отклонения размеров по ГОСТ 23120-78.

3. Покрытие: Грунтовка ГФ-021 ТУ6-10-1642-77, V, 6/1 (для исполнений 00÷20) или ГФ-017 ОСТ6-10-428-79, V, 6/1 (для исполнений 21÷41), эмаль ПФ-133, серая ГОСТ 926-82, V, 6/1, два слоя

4. Маркировку выполнять по ГОСТ 23120-78

Таблицу исполнений см. на листе 2

				1.450.3-3.1 1.1.4.0.0СБ		
				Марш лестничный МЛХРБ 45 Сборочный чертеж	Стадия: Р	Масса: См. табл.	Масштаб: —
Утв.	Кошкинов		20.02.89		Лист 1	Листов 2
Н.контр.	Чиркова		20.02.89			
Рук. пр.	Ефимов		17.01.89		Госпецстальконструкция	
Пров.	Агапова		17.02.89			
Разраб.	Мельникова		16.02.89			

Инв.№ подл. | Подп. и дата | Взам.инв.№

Копировал Тарасова Формат А4

Обозначение	Марка	Обозначение	Марка	H*, мм	B*, мм	B1, мм	B2* мм	L*, мм	L1, мм	Масса, кг
1.450.3-3.1 1.1.4.0.0	МЛХРБ45-6.6	1.450.3-3.1 1.1.4.0.0-21	МЛХРБ45-6.6С	600	600	500	708	594	675	26,4
-01	МЛХРБ45-6.8	-22	МЛХРБ45-6.8С		800	700	908			29,9
-02	МЛХРБ45-6.10	-23	МЛХРБ45-6.10С		1000	900	1108			33,3
-03	МЛХРБ45-12.6	-24	МЛХРБ45-12.6С	1200	600	500	708	1194	1275	56,6
-04	МЛХРБ45-12.8	-25	МЛХРБ45-12.8С		800	700	908			63,5
-05	МЛХРБ45-12.10	-26	МЛХРБ45-12.10С		1000	900	1108			69,9
-06	МЛХРБ45-18.6	-27	МЛХРБ45-18.6С	1800	600	500	708	1794	1875	86,0
-07	МЛХРБ45-18.8	-28	МЛХРБ45-18.8С		800	700	908			96,2
-08	МЛХРБ45-18.10	-29	МЛХРБ45-18.10С		1000	900	1108			105,6
-09	МЛХРБ45-24.6	-30	МЛХРБ45-24.6С	2400	600	500	708	2394	2475	111,0
-10	МЛХРБ45-24.8	-31	МЛХРБ45-24.8С		800	700	908			128,8
-11	МЛХРБ45-24.10	-32	МЛХРБ45-24.10С		1000	900	1108			141,3
-12	МЛХРБ45-30.6	-33	МЛХРБ45-30.6С	3000	600	500	708	2994	3075	144,5
-13	МЛХРБ45-30.8	-34	МЛХРБ45-30.8С		800	700	908			161,6
-14	МЛХРБ45-30.10	-35	МЛХРБ45-30.10С		1000	900	1108			177,1
-15	МЛХРБ45-36.6	-36	МЛХРБ45-36.6С	3600	600	500	708	3594	3675	173,7
-16	МЛХРБ45-36.8	-37	МЛХРБ45-36.8С		800	700	908			192,9
-17	МЛХРБ45-36.10	-38	МЛХРБ45-36.10С		1000	900	1108			212,4
-18	МЛХРБ45-42.6	-39	МЛХРБ45-42.6С	4200	600	500	708	4194	4275	203,0
-19	МЛХРБ45-42.8	-40	МЛХРБ45-42.8С		800	700	908			226,5
-20	МЛХРБ45-42.10	-41	МЛХРБ45-42.10С		1000	900	1108			248,2

Инв.№ подл. | Подп. и дата | Взам.инв.№

Формат	Зона	Поз.	Обозначение	Наименование	Кол.	Примечание
				Документация		
А3			1.450.3-3.1 1.1.4.1.0СБ	Сборочный чертеж		

Формат	Зона	Для исполнения с порядковым номером	Обозначение	Кол.	Примечание
		Переменные	данные		
		Детали			
		Поз. 1	Планка опорная		
А4		-00...-06	1.450.3-3.1 1.1.4.1.1	1	
		-07...-13	-01	1	
		Поз. 2	Ребро		
		-01	1.450.3-3.1 1.1.4.1.2	2	
		-08	-01	2	
		-02	1450.3-3.1 1.1.4.1.2	3	
		-09	-01	3	

1.450.3-3.1 1.1.4.1.0

Утв.	Кашкинов	[signature]	20.02.84
Н.контр.	Чуркова	[signature]	20.02.84
Рук.пр.	Ефимов	[signature]	17.02.84
Провер.	Агапова	[signature]	17.02.84
Разраб.	Цветкова	[signature]	16.02.84

Косоур

Стадия	Лист	Листов
Р	1	2

Гипроспецлегконструкция

Инв.№ подл. | Подп. и дата | Взам. инв.№

Копировал Тарасова Формат А4

Формат	Зона	Для исполнения с порядковым номером	Обозначение	Кол.	Примечание
		Поз. 2	Ребро		
А4		-03	1.450.3-3.1 1.1.4.1.2	4	
		-10	-01	4	
		-04	1.450.3-3.1 1.1.4.1.2	5	
		-11	-01	5	
		-05	1.450.3-3.1 1.1.4.1.2	6	
		-12	-01	6	
		-06	1.450.3-3.1 1.1.4.1.2	7	
		-13	-01	7	
		Поз. 3	Косоур		
А3		-00	1.450.3-3.1 1.1.4.1.3	1	
		-01	-01	1	
		-02	-02	1	
		-03	-03	1	
		-04	-04	1	
		-05	-05	1	
		-06	-06	1	
		-07	-07	1	
		-08	-08	1	
		-09	-09	1	
		-10	-10	1	
		-11	-11	1	
		-12	-12	1	
		-13	-13	1	

1.450.3-3.1 1.1.4.1.0

Лист 2

Инв.№ подл. | Подп. и дата | Взам. инв.№

Копировал Тарасова Формат А4

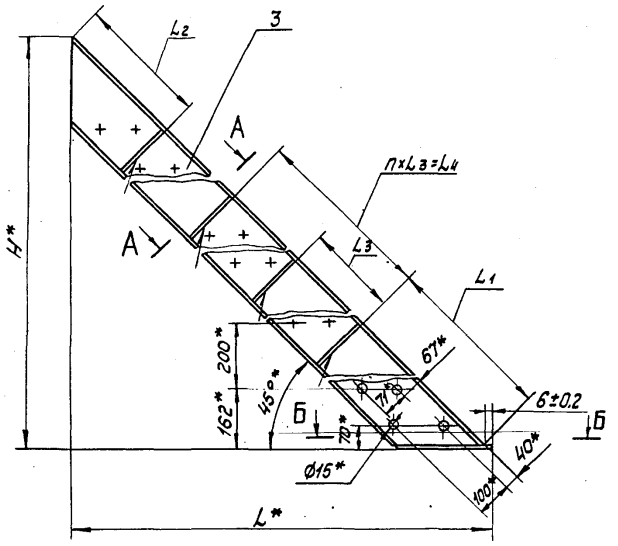

А-А повернуто
М1:5

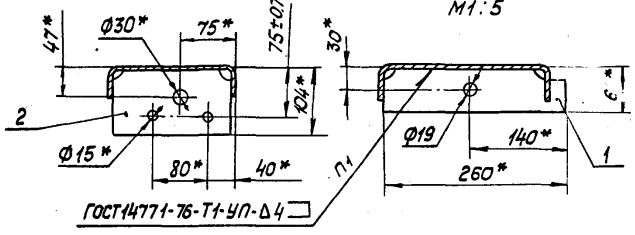

Б-Б
М1:5

Размеры в мм

Обозначение	H*	L*	L_1	L_2	L_3	L_4	n	n_1	Масса, кг
1.450.3-3.1 1.1.4.1.0	600	600	—	—	—	—	—	1	7,6
-01	1200	1200			—	—	—	3	17,5
-02	1800	1800				—	—	4	27,0
-03	2400	2400	949	250	790	1580	2	5	36,4
-04	3000	3000				2370	3	6	45,9
-05	3600	3600				3160	4	7	55,2
-06	4200	4200				3950	5	8	64,7
-07	600	600	—	—	—	—	—	1	7,6
-08	1200	1200				—	—	3	17,5
-09	1800	1800				—	—	4	27,0
-10	2400	2400	949	250	790	1580	2	5	36,4
-11	3000	3000				2370	3	6	45,9
-12	3600	3600				3160	4	7	55,2
-13	4200	4200				3950	5	8	64,7

1.* Размеры для справок.
2. Неуказанные предельные отклонения размеров - по ГОСТ 23120-78.

				1.450.3-3.1 1.1.4.1.0 СБ			
				Косоур Сборочный чертеж	Стадия	Масса	Масштаб
					Р	См. табл.	1:10
Утв.	Кашкинов				Лист	Листов 1	
Н.контр.	Чиркова				Гипроспецлегконструкция		
Рук.пр.	Ефимов						
Пров.	Агапова						
Разраб.	Хрисанова						

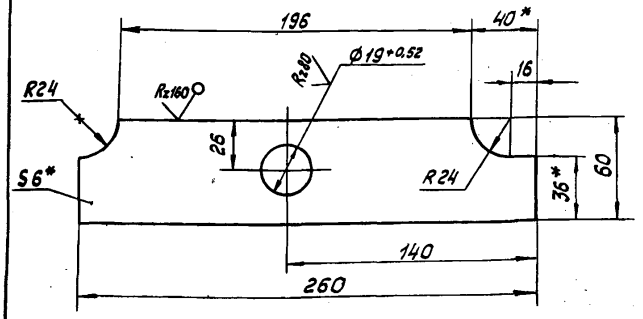

Обозначение	Материал
1.450.3-3.1 1.1.4.1.1	Лист 6-ЛН-6ГОСТ 19903-74 ВСт3кп2ГОСТ 14637-79
-01	Лист 6-ЛН-6ГОСТ 19903-74 ВСт3сп5ГОСТ 14637-79

1. * Размеры для справок.
2. Неуказанные предельные отклонения размеров: валов - по Вт, остальных - по СМт.

					1.450.3-3.1 1.1.4.1.1		
					Планка опорная	Стадия: Р; Масса: 0,64; Масштаб: 1:2	
Н.контр.	Чиркова			10.02.84		Лист	Листов 1
Рук. пр.	Ефимов			10.02.84	См. таблицу	Гипроспецлегконструкция	
Пров.	Агапова			10.02.84			
Разраб.	Хрисанова			10.02.84			

Копировал Тарасова Формат А4

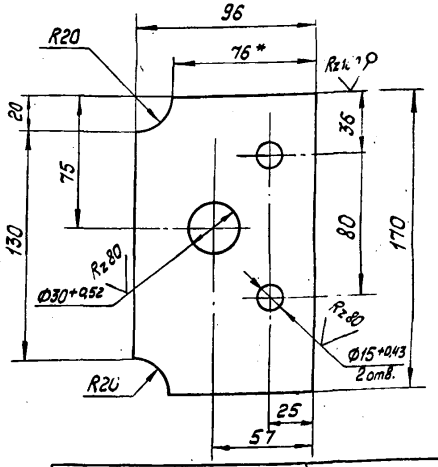

Обозначение	Материал
1.450.3-3.1 1.1.4.1.2	Лист 6-ЛН-4ГОСТ 19903-74 ВСт3кп2ГОСТ 14637-79
-01	Лист 6-ЛН-4ГОСТ 19903-74 ВСт3сп5ГОСТ 14637-79

1. * Размеры для справок.
2. Неуказанные предельные отклонения размеров: валов - по Вт, остальных - по СМт.

Инв.№подл. | Подп. и дата | Взам.инв.№

					1.450.3-3.1 1.1.4.1.2		
					Ребро	Стадия: Р; Масса: 0,47; Масштаб: 1:2	
Н.контр.	Чиркова			10.02.84		Лист	Листов 1
Рук. пр.	Ефимов			10.02.84	См. таблицу	Гипроспецлегконструкция	
Пров.	Агапова			10.02.84			
Разраб.	Хрисанова			10.02.84			

Копировал Тарасова Формат А4

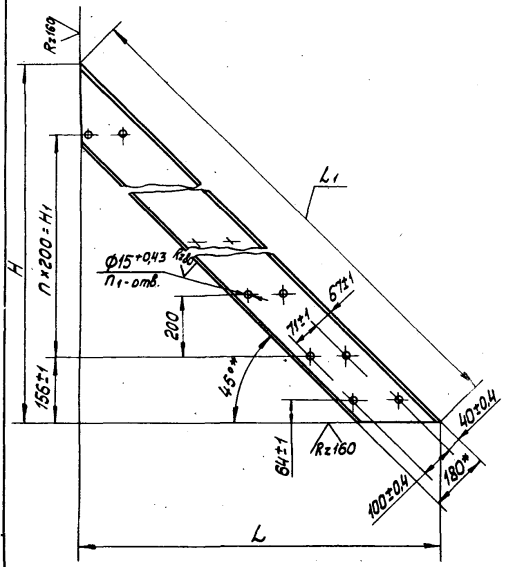

Размеры в мм

Обозначение	H	H1	L	L1	n	n1	Материал	Масса кг
1.450.3-3.1 1.1.4.1.3	594±0,9	200	594±0,9	840	1	6		6,97
-01	1194±1,2	800	1194±1,2	1689	4	10		15,94
-02	1794±1,5	1400	1794±1,5	2537	7	16	Швеллер 180×50×4 ГОСТ 8278-83 Вст3кп2 ГОСТ 14474-76	24,93
-03	2394±1,7	2000	2394±1,7	3386	10	22		33,91
-04	2994±2,0	2600	2994±2,0	4235	13	28		42,89
-05	3594±2,2	3200	3594±2,2	5083	16	34		51,76
-06	4194±2,5	3800	4194±2,5	5932	19	40		60,73
-07	594±0,9	200	594±0,9	840	1	6		6,97
-08	1194±1,2	800	1194±1,2	1689	4	10		15,94
-09	1794±1,5	1400	1794±1,5	2537	7	16	Швеллер 180×50×4 ГОСТ 8278-83 Вст3сп5 ГОСТ 14474-76	24,93
-10	2394±1,7	2000	2394±1,7	3386	10	22		33,91
-11	2994±2,0	2600	2994±2,0	4235	13	28		42,89
-12	3594±2,2	3200	3594±2,2	5083	16	34		51,76
-13	4194±2,5	3800	4194±2,5	5932	19	40		60,73

1.* Размер для справок.
2. Неуказанные предельные отклонения размеров - по ГОСТ 23120-78

				1.450.3-3.1 1.1.4.1.3		
				Косоур	Стадия: Р	Масса: См. табл.	Масштаб: 1:10
Н.контр.	Чуркова		10.02.87		Лист	Листов 1
Рук. пр.	Ефимов		11.02.87			
Пров.	Азапова		11.02.87	См. таблицу	Гипроспецлегконструкция	
Разраб.	Хрисонова		10.02.87			

Формат	Зона	Поз.	Обозначение	Наименование	Кол.	Примечание
				Документация		
А3			1.450.3-3.1 1.1.4.2.0СБ	Сборочный чертеж		

Формат	Зона	Для исполнения с порядковым номером	Обозначение	Кол.	Примечание
		Переменные данные			
		Детали			
		Поз. 1	Планка опорная		
А4		-00...-06	1.450.3-3.1 1.1.4.1.1	1	
		-07...-13	-01	1	
		Поз. 2	Ребро		
А4		-01	1.450.3-3.1 1.1.4.1.2	2	
		-08	-01	2	
		-02	1.450.3-3.1 1.1.4.1.2	3	
		-09	-01	3	

Инв. № подл. | Подп. и дата | Взам. инв. №

			1.450.3-3.1 1.1.4.2.0		
Утв.	Кашкинов		20.02.89	Стадия	Лист	Листов
Н. контр.	Циркова		20.02.89	Р	1	2
Рук. пр.	Ефимов		17.02.89			
Провер.	Аглова		17.02.89	Гипроспецлегконструкция		
Разраб.	Цветкова		17.02.89			

Копировал Тарасова Формат А4

Формат	Зона	Для исполнения с порядковым номером	Обозначение	Кол.	Примечание
		Поз. 2	Ребро		
А4		-03	1.450.3-3.1 1.1.4.1.2	4	
		-10	-01	4	
		-04	1.450.3-3.1 1.1.4.1.2	5	
		-11	-01	5	
		-05	1.450.3-3.1 1.1.4.1.2	6	
		-12	-01	6	
		-06	1.450.3-3.1 1.1.4.1.2	7	
		-13	-01	7	
		Поз. 3	Косоур		
А3		-00	1.450.3-3.1 1.1.4.2.1	1	
		-01	-01	1	
		-02	-02	1	
		-03	-03	1	
		-04	-04	1	
		-05	-05	1	
		-06	-06	1	
		-07	-07	1	
		-08	-08	1	
		-09	-09	1	
		-10	-10	1	
		-11	-11	1	
		-12	-12	1	
		-13	-13	1	

Инв. № подл. | Подп. и дата | Взам. инв. №

	1.450.3-3.1 1.1.4.2.0	Лист 2

 Копировал Тарасова Формат А4

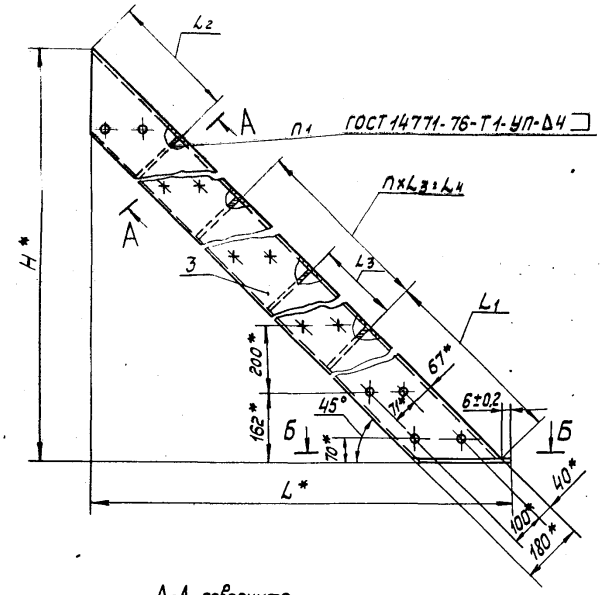

Размеры в мм

Обозначение		H*	L*	L1	L2	L3	L4	n	n1	Масса, кг
1.450.3-3.1	1.1.4.2.0	600	600	—	—	—	—	—	1	7.6
	-01	1200	1200			—	—	—	3	17.5
	-02	1800	1800				—	—	4	27.5
	-03	2400	2400	949	250	790	1580	2	5	36,4
	-04	3000	3000				2370	3	6	45.9
	-05	3600	3600				3160	4	7	55,2
	-06	4200	4200				3950	5	8	64,7
	-07	600	600	—	—	—	—	-	1	7.6
	-08	1200	1200			—	—	-	3	17.5
	-09	1800	1800				—	—	4	27.5
	-10	2400	2400	949	250	790	1580	2	5	36,4
	-11	3000	3000				2370	3	6	45,9
	-12	3600	3600				3160	4	7	55,2
	-13	4200	4200				3950	5	8	64,7

1.* Размеры для справок.
2. Неуказанные предельные отклонения размеров - по ГОСТ 23120-78

А-А повернуто
М1:5

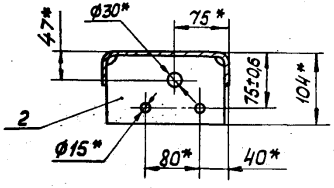

Б-Б
М1:5

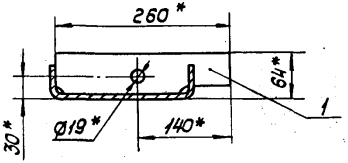

Утв.	Кошкинов	[redacted]		1.450.3-3.1	1.1.4.2.0 СБ		
Н.контр.	Чиркова	[redacted]		Косоур	Стадия	Масса	Масштаб
Рук. пр.	Ефимов	[redacted]		Сборочный чертеж	Р	См. табл.	—
Пров.	Агапова	[redacted]			Лист	Листов 1	
Разраб.	Хрисанова	[redacted]			Гипроспецлегконструкция		

19031-02 54 Косоурова Тарасова Формат А3

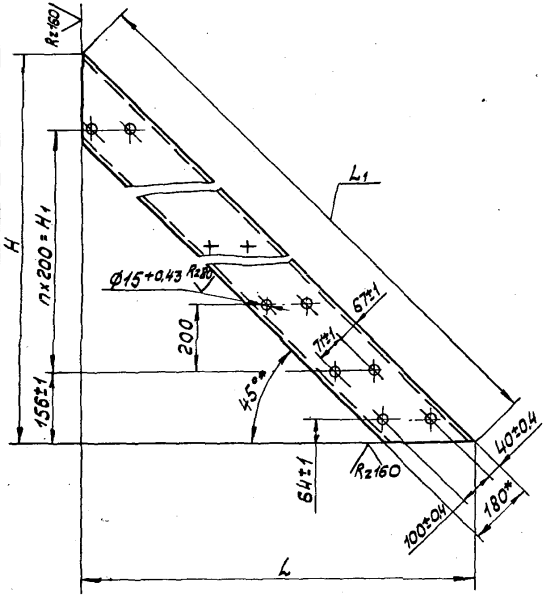

Размеры в мм

Обозначение	H	H1	L	L1	n	n1	Материал	Масса кг
1.450.3-3.1 1.1.4.2.1	594±0,9	200	594±0,9	840	1	6	Швеллер 180×50×4 ГОСТ 8278-75 / Ст3кп2 ГОСТ 14974-76	6,97
-01	1194±1,2	800	1194±1,2	1689	4	10		15,94
-02	1794±1,5	1400	1794±1,5	2537	7	16		24,93
-03	2394±1,7	2000	2394±1,7	3386	10	22		33,91
-04	2994±2,0	2600	2994±2,0	4235	13	28		42,89
-05	3594±2,2	3200	3594±2,2	5083	16	34		51,76
-06	4194±2,5	3800	4194±2,5	5932	19	40		60,73
-07	594±0,9	200	594±0,9	840	1	6	Швеллер 180×50×4 ГОСТ 8278-75 / Ст3сп5 ГОСТ 14974-76	6,97
-08	1194±1,2	800	1194±1,2	1689	4	10		15,94
-09	1794±1,5	1400	1794±1,5	2537	7	16		24,93
-10	2394±1,7	2000	2394±1,7	3386	10	22		33,91
-11	2994±2,0	2600	2994±2,0	4235	13	28		42,89
-12	3594±2,2	3200	3594±2,2	5083	16	34		51,76
-13	4194±2,5	3800	4194±2,5	5932	19	40		60,73

1.* Размер для справок.

2. Неуказанные предельные отклонения размеров - по ГОСТ 23120-78.

				1.450.3-3.1 1.1.4.2.1		
				Косоур	Стадия: Р	Масса: См. табл.	Масштаб: —
					Лист	Листов 1
Н. контр.	Чуркова		11.02.99	См. таблицу	Гипроспецлегконструк	
Рук. пр.	Ефимов		11.02.99			
Пров.	Агапова		11.02.99			
Разраб.	Хрисанова		11.02.99			

19931-02 55 Копировал Тарасова Формат А3

Инв.№ подл. | Подп. и дата | Взам.инв.№

Формат	Зона	Поз.	Обозначение	Наименование	Кол.	Примечание
				Документация		
А3			1.450.3-3.1 1.2.1.0.0СБ	Сборочный чертеж		

Формат	Зона	Для исполнения 1 с порядковым номером	Обозначение	Кол.	Примечание
		Переменные	данные		
		Сборочные	единицы		
		Поз. 1	Косоур		
А4		-00; -01	1.450.3-3.1 1.2.1.1.0	1	
		-02; -03	-01	1	
		-04; -05	-02	1	
		-06; -07	-03	1	
		-08; -09	-04	1	
		-10; -11	-05	1	
		-12; -13	-06	1	
		-14; -15	-07	1	
		-16; -17	-08	1	

1.450.3-3.1 1.2.1.0.0

Утв.	Кашкинов	[signature]	20.02.87	Марш лестничный МЛХШ60	Стадия	Лист	Листов
Н. контр.	Чиркова	[signature]	20.02.87		Р	1	8
Рук. пр.	Ефимов	[signature]	20.02.87		Гипроспецлегконструкция		
Провер.	Агапова	[signature]	20.02.87				
Разраб.	Цветкова	[signature]	20.02.87				

Инв. № подл. | Подп. и дата | Взам. инв. №

Копировал Тарасова Формат А4

Формат	Зона	Для исполнения 1 с порядковым номером	Обозначение	Кол.	Примечание
		Поз. 1	Косоур		
А4		-18; -19	1.450.3-3.1 1.2.1.1.0-09	1	
		-20; -21	-10	1	
		-22; -23	-11	1	
		-24; -25	-12	1	
		-26; -27	-13	1	
		-28; -29	-14	1	
		-30; -31	-15	1	
		-32; -33	-16	1	
		-34; -35	-17	1	
		-36; -37	-18	1	
		-38; -39	-19	1	
		Поз. 2	Косоур		
А4		-00; -01	1.450.3-3.1 1.2.1.2.0	1	
		-02; -03	-01	1	
		-04; -05	-02	1	
		-06; -07	-03	1	
		-08; -09	-04	1	
		-10; -11	-05	1	
		-12; -13	-06	1	
		-14; -15	-07	1	
		-16; -17	-08	1	
		-18; -19	-09	1	

1.450.3-3.1 1.2.1.0.0 Лист 2

Инв. № подл. | Подп. и дата | Взам. инв. №

Копировал Тарасова Формат А4

Формат	Зона	Для исполнения [1] с порядковым номером	Обозначение	Кол.	Примечание
		Поз. 2	Косоур		
А4		-20; -21	1.450.3-3.1 1.2.1.2.0-10	1	
		-22; -23;	-11	1	
		-24; -25;	-12	1	
		-26; -27;	-13	1	
		-28; -29;	-14	1	
		-30; -31;	-15	1	
		-32; -33;	-16	1	
		-34; -35;	-17	1	
		-36; -37;	-18	1	
		-38; -39	-19	1	
		Детали			
		Поз. 3	Ступень		
А3		-00	1.450.3-3.1 1.1.1.0.1	1	
		-01	-01	1	
		-20	-03	1	
		-21	-04	1	
		-02	1.450.3-3.1 1.1.1.0.1	3	
		-03	-01	3	
		-22	-03	3	
		-23	-04	3	

Инв. № подл. | Подп. и дата | Взам. инв. №

Копировал Тарасова Формат А4

Формат	Зона	Для исполнения [1] с порядковым номером	Обозначение	Кол.	Примечание
		Поз. 3	Ступень		
А3		-04	1.450.3-3.1 1.1.1.0.1	5	
		-05	-01	5	
		-24	-03	5	
		-25	-04	5	
		-06	1.450.3-3.1 1.1.1.0.1	7	
		-07	-01	7	
		-26	-03	7	
		-27	-04	7	
		-08	1.450.3-3.1 1.1.1.0.1	9	
		-09	-01	9	
		-28	-03	9	
		-29	-04	9	
		-10	1.450.3-3.1 1.1.1.0.1	11	
		-11	-01	11	
		-30	-03	11	
		-31	-04	11	
		-12	1.450.3-3.1 1.1.1.0.1	13	
		-13	-01	13	
		-32	-03	13	
		-33	-04	13	
		-14	1.450.3-3.1 1.1.1.0.1	15	
		-15	-01	15	

Инв. № подл. | Подп. и дата | Взам. инв. №

19931-02 57 Копировал Тарасова Формат А4

Формат	Зона	Для исполнения 1 с порядковым номером	Обозначение	Кол.	Примечание
		Поз. 3	Ступень		
А3		-34	1.450.3-3.1 1.1.1.01-03	15	
		-35	-04	15	
		-16	1.450.3-3.1 1.1.1.0.1	17	
		-17	-01	17	
		-36	-03	17	
		-37	-04	17	
		-18	1.450.3-3.1 1.1.1.0.1	19	
		-19	-01	19	
		-38	-03	19	
		-39	-04	19	
		Поз. 4	Уголок опорный		
А4		-00; -02; -04; -06; -08;			
		-10; -12; -14; -16; -18	1.450.3-3.1 1.1.1.0.2	1	
		-01; -03; -05; -07; -09;			
		-11; -13; -15; -17; -19;	-01	1	
		-20; -22; -24; -26; -28			
		-30; -32; -34; -36; -38	-03	1	
		-21; -23; -25; -27; -29;			
		-31; -33; -35; -37; -39	-04	1	

Формат	Зона	Для исполнения 1 с порядковым номером	Обозначение	Кол.	Примечание
		Поз. 5	Распорки		
		Уголок 40	×40×3 ГОСТ 19771-74		
		Вст3кп2	ГОСТ 11474-76		
			L = 600 В7		
Б4		-14	1.450.3-3.1 1.2.1.0.1	7	
		-16	1.450.3-3.1 1.2.1.0.1	8	
		-18	1.450.3-3.1 1.2.1.0.1	9	
			L = 800 В7		
		-15	1.450.3-3.1 1.2.1.0.1-01	7	
		-17	1.450.3-3.1 1.2.1.0.1-01	8	
		-19	1.450.3-3.1 1.2.1.0.1-01	9	
		Уголок 40×40×3	ГОСТ 19771-74		
		Вст3сп5	ГОСТ 11474-76		
			L = 600 В7		
		-34	1.450.3-3.1 1.2.1.0.1-02	7	
		-36	1.450.3-3.1 1.2.1.0.1-02	8	
		-38	1.450.3-3.1 1.2.1.0.1-02	9	
			L = 800 В7		
		-35	1.450.3-3.1 1.2.1.0.1-03	7	
		-37	1.450.3-3.1 1.2.1.0.1-03	8	
		-39	1.450.3-3.1 1.2.1.0.1-03	9	

Инв.№подл. | Подп. и дата | Взам.инв.№

Формат	Зона	Для исполнения 1 с порядковым номером	Обозначение	Кол.	Примечание
		Стандартные	изделия		
		Поз. 6 болт М12х30.58.	019 ГОСТ 7798-70		
		-00; -01; -20; -21		4	
		-02; -03; -22; -23		12	
		-04; -05; -24; -25		20	
		-06; -07; -26; -27		28	
		-08; -09; -28; -29		36	
		-10; -11; -30; -31		44	
		-12; -13; -32; -33		52	
		-14; -15; -34; -35		60	
		-16; -17; -36; -37		68	
		-18; -19; -38; -39		76	
		Поз. 7 Гайка М	12.5.019 ГОСТ 5915-70		
		-00; -01; -20; -21		4	
		-02; -03; -22; -23		12	
		-04; -05; -24; -25		20	
		-06; -07; -26; -27		28	
		-08; -09; -28; -29		36	
		-10; -11; -30; -31		44	
		-12; -13; -32; -33		52	
		-14; -15; -34; -35		60	
		-16; -17; -36; -37		68	
		-18; -19; -38; -39		76	
		Поз. 8 Шайба	12.65Г.019 ГОСТ 6402-70		
		-00; -01; -20 -21;		4	
		-02; -03; -22; -23		12	

Инв. № подл. | Подп. и дата | Взам. инв. №

1450.3-3.1 1.2.1.0.0 Лист 7

Копировал Тарасова Формат А4

Формат	Зона	Для исполнения 1 с порядковым номером	Обозначение	Кол.	Примечание
		Поз. 8 Шайба 12.65Г.	019 ГОСТ 6402-70		
		-04; -05; -24; -25		20	
		-06; -07; -26; -27		28	
		-08; -09; -28; -29		36	
		-10; -11; -30; -31		44	
		-12; -13; -32; -33		52	
		-14; -15; -34; -35		60	
		-16; -17; -36; -37		68	
		-18; -19; -38; -39		76	
		Поз. 9 Шайба 12.01.019	ГОСТ 11371-78		
		-00; -01; -20; -21		4	
		-02; -03; -22; -23		12	
		-04; -05; -24; -25		20	
		-06; -07; -26; -27		28	
		-08; -09; -28; -29		36	
		-10; -11; -30; -31		44	
		-12; -13; -32; -33		52	
		-14; -15 -34; -35		60	
		-16; -17; -36; -37		68	
		-18; -19; -38; -39		76	
		[1] Основное исполнение,	не имеющее		
		порядкового номера,	обозначено „00."		

Инв. № подл. | Подп. и дата | Взам. инв. № | Инв. № дубл. | Подп. и дата

1450.3-3.1 1.2.1.0.0 А 9

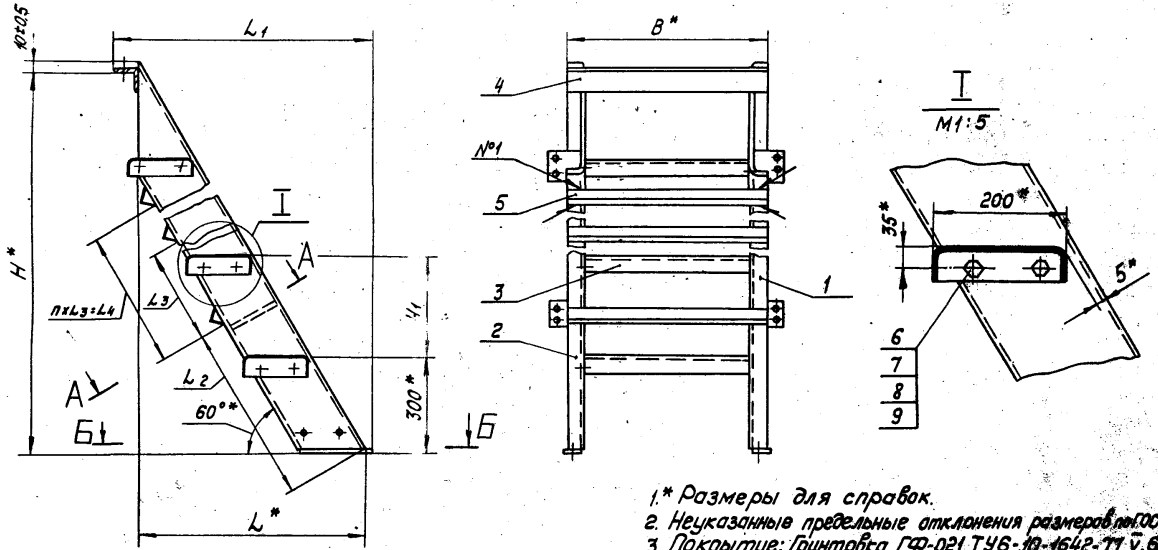

1.* Размеры для справок.
2. Неуказанные предельные отклонения размеров по ГОСТ 23120-78
3. Покрытие: Грунтовка ГФ-021 ТУ6-10-1642-77, V, 6/1 (для исполнений -00...-19); ГФ-017 ОСТ6-10-428-79, V, 6/1 (для исполнений -20...-39), эмаль ПФ-133, серая, ГОСТ 926-82, V, 6/1, два слоя.
4. Маркировку выполнять по ГОСТ 23120-78.

Таблицу исполнений см. на листе 2.

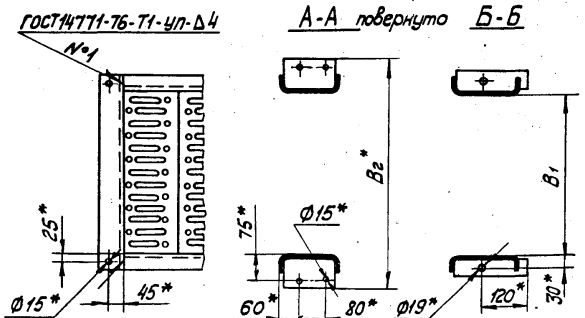

							1.450 3-3.1	1.2.1.0.0 СБ	
							Марш лестничный МЛХШ 60 Сборочный чертеж	Стадия	Масса
								Р	См. табл.
Утв.	Кашкинов								Масштаб 1:10
Н.контр.	Чиркова							Лист 1	Листов 2
Рук. пр.	Ефимов							Гипроспецлегконструкция	
Пров.	Агапова								
Разраб.	Борзунова								

Копировал Тарасова

Формат А3

Размеры в мм.

Обозначение	Марка	Обозначение	Марка	H*	H1	B*	B1	B2*	L*	L1	L2	L3	L4	n	Масса кг
1.450.3-3.1 1.2.1.0.0	МЛХШ60-6.6	1.450.3-3.1 1.2.1.0.0-20	МЛХШ60-6.6С		—	600	500	—			—	—	—	—	16,1
-01	МЛХШ60-6.8	-21	МЛХШ60-6.8С	600	—	800	700	—	349	439	—	—	—	—	18,4
-02	МЛХШ60-12.6	-22	МЛХШ60-12.6С			600	500	708			—	—	—	—	34,9
-03	МЛХШ60-12.8	-23	МЛХШ60-12.8С	1200		800	700	908	696	786	—	—	—	—	38,7
-04	МЛХШ60-18.6	-24	МЛХШ60-18.6С			600	500	708			—	—	—	—	51,1
-05	МЛХШ60-18.8	-25	МЛХШ60-18.8С	1800		800	700	908	1043	1132	—	—	—	—	56,9
-06	МЛХШ60-24.6	-26	МЛХШ60-24.6С			600	500	708			—	—	—	—	69,1
-07	МЛХШ60-24.8	-27	МЛХШ60-24.8С	2400		800	700	908	1389	1479	—	—	—	—	76,2
-08	МЛХШ60-30.6	-28	МЛХШ60-30.6С			600	500	708			—	—	—	—	86,6
-09	МЛХШ60-30.8	-29	МЛХШ60-30.8С	3000	300	800	700	908	1735	1825	—	—	—	—	95,3
-10	МЛХШ60-36.6	-30	МЛХШ60-36.6С			600	500	708			—	—	—	—	104,5
-11	МЛХШ60-36.8	-31	МЛХШ60-36.8С	3600		800	700	908	2081	2171	—	—	—	—	114,8
-12	МЛХШ60-42.6	-32	МЛХШ60-42.6С			600	500	708			—	—	—	—	122,0
-13	МЛХШ60-42.8	-33	МЛХШ60-42.8С	4200		800	700	908	2428	2518	—	—	—	—	134,0
-14	МЛХШ60-48.6	-34	МЛХШ60-48.6С			600	500	708							147,2
-15	МЛХШ60-48.8	-35	МЛХШ60-48.8С	4800		800	700	908	2774	2864			4152	6	163,3
-16	МЛХШ60-54.6	-36	МЛХШ60-54.6С			600	500	708							155,9
-17	МЛХШ60-54.8	-37	МЛХШ60-54.8С	5400		800	700	908	3121	3211	508	692	4844	7	182,4
-18	МЛХШ60-60.6	-38	МЛХШ60-60.6С			600	500	708							184,6
-19	МЛХШ60-60.8	-39	МЛХШ60-60.8С	6000		800	700	908	3467	3557			5536	8	204,6

Формат	Зона	Поз.	Обозначение	Наименование	Кол.	Примечание
				Документация		
А3			1.450.3-3.1 1.2.1.1.0СБ	Сборочный чертеж		

Формат	Зона	Для исполнения 1 с порядковым номером	Обозначение	Кол.	Примечание
		Переменные данные			
		Детали			
		Поз. 1	Ребро		
А4		-01; -02	1.450.3-3.1 1.1.1.1.2	2	
		-11; -12	-01	2	
		-03	1.450.3-3.1 1.1.1.1.2	3	
		-13	-01	3	
		-04	1.450.3-3.1 1.1.1.1.2	4	
		-14	-01	4	
		-05	1.450.3-3.1 1.1.1.1.2	5	
		-15	-01	5	

Разраб.	Кашкинов			1.450.3-3.1 1.2.1.1.0	
Н.контр.	Чуркова			Косоур	Стадия Р; Лист 1; Листов 3
Рук.пр	Ефимов				Гипроспецгазконструкция
Гл.спец.	Агапова				
Разраб.	Шестакова				

Инв.№подл. | Подп. и дата | Взам.инв.№

Формат	Зона	Для исполнения 1 с порядковым номером	Обозначение	Кол.	Примечание
		Поз. 1	Ребро		
А4		-06	1.450.3-3.1 1.1.1.1.2	6	
		-16	-01	6	
		-07	1.450.3-3.1 1.1.1.1.2	7	
		-17	-01	7	
		-08	1.450.3-3.1 1.1.1.1.2	8	
		-18	-01	8	
		-09	1.450.3-3.1 1.1.1.1.2	9	
		-19	-01	9	
		Поз.2 Планка опорная			
А4		-00...-09	1.450.3-3.1 1.2.1.1.1	1	
		-10...-19	-01	1	
		Поз. 3 Косоур			
А3		-00	1.450.3-3.1 1.2.1.1.2	1	
		-01	-01	1	
		-02	-02	1	
		-03	-03	1	
		-04	-04	1	
		-05	-05	1	
		-06	-06	1	
		-07	-07	1	
		-08	-08	1	

1.450.3-3.1 1.2.1.1.0 Лист 2

Формат	Зона	Для исполнения 1 с порядковым номером	Обозначение	Кол.	Примечание
		Поз. 3	Косоур		
А3		-09	1.450.3-3.1 1.2.1.1.2-09	1	
		-10	-10	1	
		-11	-11	1	
		-12	-12	1	
		-13	-13	1	
		-14	-14	1	
		-15	-15	1	
		-16	-16	1	
		-17	-17	1	
		-18	-18	1	
		-19	-19	1	

[1] Основное исполнение, не имеющее порядкового номера, обозначено „00".

1.450.3-3.1 1.2.1.1.0 Лист 3

Инв. № подл. | Подп. и дата | Взам. инв. №

Копировал Тарасова Формат А4

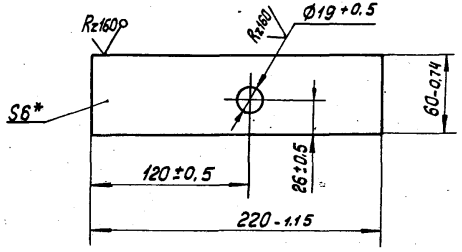

Обозначение	Материал
1.450.3-3.1 1.1.2.1.1.1	Лист Б-ПН6ГОСТ19904-74 / ВСт3кп2ГОСТ14637-79
-01	Лист Б-ПН-6ГОСТ19904-74 / ВСт3сп5ГОСТ14637-79

* Размер для справок

				1.450.3-3.1 1.2.1.1.1			
				Планка опорная	Стадия	Масса	Масштаб
					Р	0.62	1:2,5
Н. контр.	Чиркова		20.02.87		Лист	Листов 1	
Рук. пр.	Ефимов		17.02.87	См. таблицу	Гипроспецтехконструкция		
Пров.	Агапова		17.02.87				
Разраб.	Борзунова		16.02.87				

Инв. № подл. | Подп. и дата | Взам. инв. №

19931-02 63 Копировал Тарасова Формат А4

Размеры в мм

Обозначение	H*	H_1*	H_2*	L*	L_1	L_2	L_3	L_4	n	n_1	n_2	Масса, кг
1.450.3-3.1 1.2.11.0	610	—	—	364	—	—	—	—	—	—	—	4,7
-01	1210		600	711	916		—	—	2	—	3	11,5
-02	1810		1200	1057			—	—	4	—	3	17,2
-03	2410		1800	1404				700	6	1	4	23,5
-04	3010	300	2400	1750	1096	339	700	1400	8	2	5	29,8
-05	3610		3000	2096				2100	10	3	6	36,1
-06	4210		3600	2443				2800	12	4	7	42,3
-07	4810		4200	2789				3500	14	5	8	48,6
-08	5410		4800	3136	1100			4200	16	6	9	54,9
-09	6010		5400	3482				4900	18	7	10	61,1
-10	610	—	—	364	—	—	—	—	—	—	—	4,7
-11	1210		600	711	916		—	—	2	—	3	11,5
-12	1810		1200	1057				—	4	—	3	17,2
-13	2410		1800	1404				700	6	1	4	23,5
-14	3010	300	2400	1750	1096	339	700	1400	8	2	5	29,8
-15	3610		3000	2096				2100	10	3	6	36,1
-16	4210		3600	2443				2800	12	4	7	42,3
-17	4810		4200	2789				3500	14	5	8	48,6
-18	5410		4800	3136	1100			4200	16	6	9	54,9
-19	6010		5400	3482				4900	18	7	10	61,1

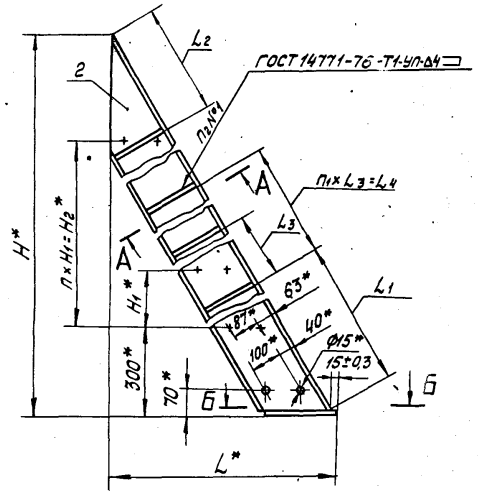

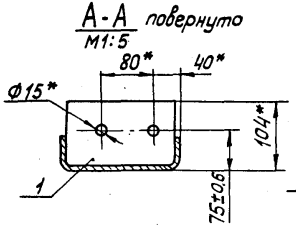

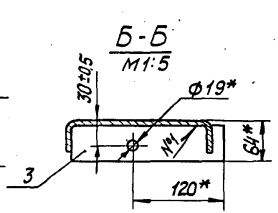

1. * Размеры для справок.
2. Неуказанные предельные отклонения размеров - по ГОСТ 23120-78.

				1.450.3-3.1	1.2.11.0 СБ		
Утв.	Кашкинов		20.02.87	Косоур	Сборочный чертеж	Стадия	Масса	Масштаб
Н. контр.	Чуркова		20.02.87			Р	См. табл.	
Рук. пр.	Ефимов		17.02.87			Лист	Листов 1	
Пров.	Агапова		17.02.87			Трансспецконструкция		
Разраб.	Бородунова		17.02.87					

 Копировал Тарасова Формат А3

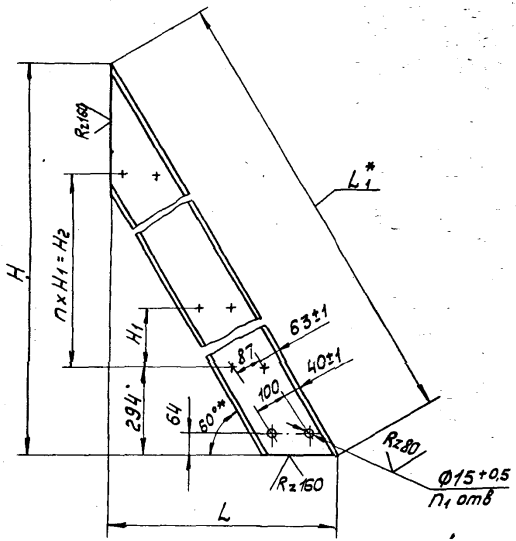

Размеры в мм

Обозначение		H	H_1	H_2	L	L_1^*	n	n_1	Материал	Масса кг
1.450.3-3.1	1.2.1.1.2	610±0,9	—	—	349±0,7	698	—	4	Швеллер 180×50×4ГОСТ8278-75 ВСт3кп2ГОСТ11474-76	4,08
	-01	1210±1,2		600	696±1,0	1391	2	8		9,84
	-02	1810±1,5		1200	1042±1,2	2083	4	12		15,60
	-03	2410±1,7		1800	1389±1,3	2776	6	16		21,37
	-04	3010±2,0		2400	1735±1,5	3469	8	20		27,13
	-05	3610±2,2	300	3000	2081±1,7	4162	10	24		32,90
	-06	4210±2,5		3600	2428±1,7	4855	12	28		38,66
	-07	4810±2,5		4200	2774±2,0	5548	14	32		44,43
	-08	5410±2,7		4800	3121±2,0	6240	16	36		50,19
	-09	6010±2,7		5400	3467±2,2	6933	18	40		55,95
	-10	610±0,9	—	—	349±0,7	698	—	4	Швеллер 180×50×4ГОСТ8278-75 ВСт3сп5ГОСТ11474-76	4,08
	-11	1210±1,2		600	696±1,0	1391	2	8		9,84
	-12	1810±1,5		1200	1042±1,2	2083	4	12		15,60
	-13	2410±1,7		1800	1389±1,3	2776	6	16		21,37
	-14	3010±2,0	300	2400	1735±1,5	3469	8	20		27,13
	-15	3610±2,2		3000	2081±1,7	4162	10	24		32,90
	-16	4210±2,5		3600	2428±1,7	4855	12	28		38,66
	-17	4810±2,5		4200	2774±2,0	5548	14	32		44,43
	-18	5410±2,7		4800	3121±2,0	6240	16	36		50,19
	-19	6010±2,7		5400	3467±2,2	6933	18	40		55,95

1.* Размер для справок.
2. Неуказанные предельные отклонения размеров по ГОСТ 23120-78.

				1.450.3-3.1 1.2.1.1.2			
				Косоур	Стадия	Масса	Масштаб
					Р	См. табл.	—
Н.контр.	Чирсова	[signature]	20.02.84		Лист	Листов 1	
Рук.пр.	Ефимов	[signature]	17.02.84	См. таблицу	Гипроспецлегк[illegible]		
Пров.	Агапова	[signature]	17.02.84				
Разраб.	Борзунов	[signature]	16.02.84				

Копировал Тарасова 19931-02 65 Формат [illegible]

Формат	Зона	Поз.	Обозначение	Наименование	Кол.	Примечание
				Документация		
А3			1.450.3-3.1 1.2.1.2.0.СБ	Сборочный чертеж		

Формат	Зона	Для исполнения [1] с порядковым номером	Обозначение	Кол.	Примечание
		Переменные данные			
		Детали			
		Поз.1 Ребро			
А4		-01;-02	1.450.3-3.1 1.1.1.1.2	2	
		-11;-12	-01	2	
		-03	1.450.3-3.1 1.1.1.1.2	3	
		-13	-01	3	
		-04	1.450.3-3.1 1.1.1.1.2	4	
		-14	-01	4	
		-05	1.450.3-3.1 1.1.1.1.2	5	
		-15	-01	5	
		-06	1.450.3-3.1 1.1.1.1.2	6	
		-16	-01	6	
		-07	1.450.3-3.1 1.1.1.1.2	7	
		-17	-01	7	
		-08	1.450.3-3.1 1.1.1.1.2	8	

1.450.3-3.1 1.2.1.2.0

Утв.	Кашкинов	[illegible]	20.02.84	Косоур	Стадия: Р; Лист: 1; Листов: 2
Н.контр.	Чиркова	[illegible]	19.02.84		
Рук.пр.	Ефимов	[illegible]	17.02.84		Гипроспецлегконструкция
Провер.	Агапова	[illegible]	17.02.84		
Разраб.	Борзунова	[illegible]	16.02.84		

Копировал Формат А4

Формат	Зона	Для [redacted] с порядковым [redacted]ером	Обозначение	Кол.	Примечание
		Поз.1	Ребро		
А4		-18	1.450.3-3.1 1.1.1.1.2-01	8	
		-09	1.450.3-3.1 1.1.1.1.2	9	
		-19	-01	9	
		Поз.2	Планка опорная		
А4		-00...-09	1.450.3-3.1 1.2.1.1.1	1	
		-10...-19	-01	1	
		Поз.3	Косоур		
А3		-00	1.450.3-3.1 1.2.1.2.1	1	
		-01	-01	1	
		-02	-02	1	
		-03	-03	1	
		-04	-04	1	
		-05	-05	1	
		-06	-06	1	
		-07	-07	1	
		-08	-08	1	
		-09	-09	1	
		-10	-10	1	
		-11	-11	1	
		-12	-12	1	
		-13	-13	1	
		-14	-14	1	
		-15	-15	1	
		-16	-16	1	
		-17	-17	1	
		-18	-18	1	
		-19	-19	1	

[1] Основное исполнение, не имеющее порядкового номера, обозначено „00".

Взам. инв. №

Подп. и дата

Инв. № подл.

1.450.3-3.1 1.2.1.2.0

Лист 2

19031-02 66 Копировал Формат А4

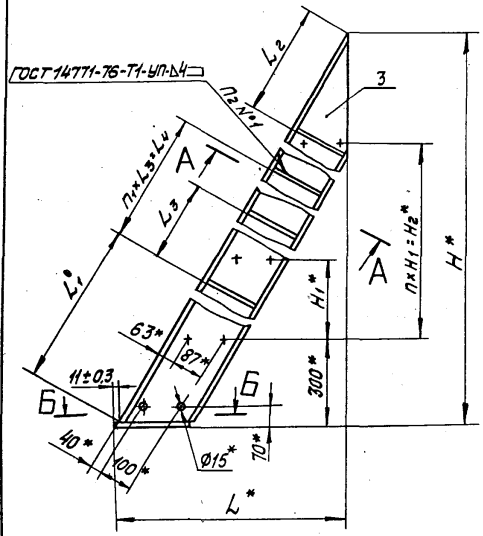

Размеры в мм

Обозначение	H^*	H_1^*	H_2^*	L^*	L_1	L_2	L_3	L_4	n	n_1	n_2	Масса, кг
1.450.3-3.1 1.2.1.2.0	610	—	—	364	—	—	—	—	—	—	—	4,7
-01	1210		600	711	916		—	—	2	—	3	11,5
-02	1810		1200	1057			—	—	4	—	3	17,2
-03	2410		1800	1404				700	6	1	4	23,5
-04	3010		2400	1750				1400	8	2	5	29,8
-05	3610	300	3000	2096	1096	339	700	2100	10	3	6	36,1
-06	4210		3600	2443				2800	12	4	7	42,3
-07	4810		4200	2789				3500	14	5	8	48,6
-08	5410		4800	3136	1100			4200	16	6	9	54,9
-09	6010		5400	3482				4900	18	7	10	61,1
-10	610	—	—	364	—	—	—	—	—	—	—	4,7
-11	1210		600	711	916		—	—	2	—	3	11,5
-12	1810		1200	1057			—	—	4	—	3	17,2
-13	2410		1800	1404				700	6	1	4	23,5
-14	3010		2400	1750				1400	8	2	5	29,8
-15	3610	300	3000	2096	1096	339	700	2100	10	3	6	36,1
-16	4210		3600	2443				2800	12	4	7	42,3
-17	4810		4200	2789				3500	14	5	8	48,6
-18	5410		4800	3136	1100			4200	16	6	9	54,9
-19	6010		5400	3482				4900	18	7	10	61,1

1. * Размеры для справок.
2. Неуказанные предельные отклонения размеров - по ГОСТ 23120-78.

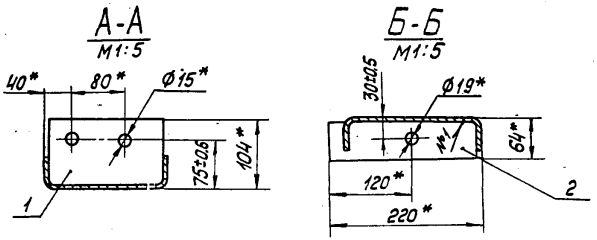

Утв.	Кашкинов	[signature]	20.02.87	1.450.3-3.1		1.2.1.2.0 СБ	
Н.контр.	Чиркова	[signature]	20.02.87	Косоур Сборочный чертеж	Стадия	Масса	Масштаб
Рук.пр.	Ефимов	[signature]	17.02.87		Р	См. табл.	1:10
Пров.	Агапова	[signature]	17.02.87		Лист	Листов 1	
Разраб.	Борзунова	[signature]	17.02.87		Гипростецлегконструкция		

Инв.№ п... | Подп. и дата | Взам. инв.№

V(V)

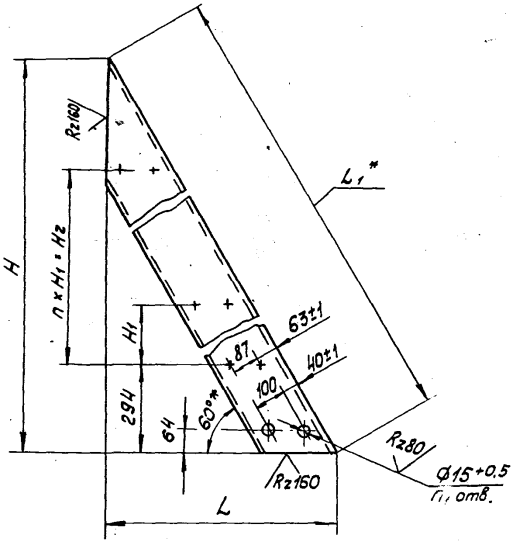

Размеры в мм.

Обозначение	H	H_1	H_2	L	L_1^*	n	n_1	Материал	Масса кг
1.450.3-3.1 1.2.1.2.1	610±0,9	—	—	349±0,7	698	—	4	Швеллер 180×50×4 ГОСТ 8278-75 ВСт3кп2 ГОСТ 11474-76	4,08
-01	1210±1,2	300	600	696±1,0	1391	2	8		9,84
-02	1810±1,5		1200	1042±1,2	2083	4	12		15,60
-03	2410±1,7		1800	1389±1,3	2776	6	16		21,37
-04	3010±2,0		2400	1735±1,5	3469	8	20		27,13
-05	3610±2,2		3000	2081±1,7	4162	10	24		32,90
-06	4210±2,5		3600	2428±1,7	4855	12	28		38,66
-07	4810±2,5		4200	2774±2,0	5548	14	32		44,43
-08	5410±2,7		4800	3121±2,0	6240	16	36		50,19
-09	6010±2,7		5400	3467±2,2	6933	18	40		55,95
-10	610±0,9	—	—	349±0,7	698	—	4	Швеллер 180×50×4 ГОСТ 8278-75 ВСт3сп5 ГОСТ 11474-76	4,08
-11	1210±1,2	300	600	696±1,0	1391	2	8		9,84
-12	1810±1,5		1200	1042±1,2	2083	4	12		15,60
-13	2410±1,7		1800	1389±1,3	2776	6	16		21,37
-14	3010±2,0		2400	1738±1,5	3469	8	20		27,13
-15	3610±2,2		3000	2081±1,7	4162	10	24		32,90
-16	4210±2,5		3600	2428±1,7	4855	12	28		38,66
-17	4810±2,5		4200	2774±2,0	5548	14	32		44,43
-18	5410±2,7		4800	3121±2,0	6240	16	36		50,19
-19	6010±2,7		5400	3467±2,2	6933	18	40		55,95

1. * Размер для справок.
2. Неуказанные предельные отклонения размеров - по ГОСТ 23120-78

				1.450.3-3.1 1.2.1.2.1			
				Косоур	Стадия	Масса	Масштаб
					Р	См. табл.	1:10
Н.контр.	Чиркова		20.02.84		Лист	Листов 1	
Рук.пр.	Ефимов		17.02.84	См. таблицу	Гипроспецлегконструкция		
Пров.	Агапова		17.02.84				
Разраб.	Борзунова		17.02.84				

Копировал Тарасова Формат А3

Формат	Зона	Поз.	Обозначение	Наименование	Кол.	Примечание
				Документация		
А3			1.450.3-3.1 1.2.2.0.0СБ	Сборочный чертеж		

Формат	Зона	Для исполнения 1 с порядковым номером	Обозначение	Кол.	Примечание
			Переменные данные		
			Сборочные единицы		
		Поз.1	Косоур		
А4		-00; -01	1.450.3-3.1 1.2.1.1.0	1	
		-02; -03	-01	1	
		-04; -05	-02	1	
		-06; -07	-03	1	
		-08; -09	-04	1	
		-10; -11	-05	1	
		-12; -13	-06	1	
		-14; -15	-07	1	
		-16; -17	-08	1	
		-18; -19	-09	1	
		-20; -21	-10	1	
		-22; -23	-11	1	
		-24; -25	-12	1	

			1.450.3-3.1 1.2.2.0.0		
Утв.	Кашкинов			Стадия	Лист	Листов
Н.контр.	Чиркова		Марш лестничный МЛХФ60	Р	1	4
Рук.пр.	Ефимов			Гипроспецлегконструкция		
Проверил	Агалова					
Разраб.	Борзунова					

Копировал Тарасова Формат А4

Формат	Зона	Для исполнения с порядковым номером	Обозначение	Кол.	Примечание
		Поз.1	Косоур		
А4		-26; -27	1.450.3-3.1 1.2.1.1.0-13	1	
		-28; -29	-14	1	
		-30; -31	-15	1	
		-32; -33	-16	1	
		-34; -35	-17	1	
		-36; -37	-18	1	
		-38; -39	-19	1	
		Поз.2	Косоур		
А4		-00; -01	1.450.3-3.1 1.2.1.2.0	1	
		-02; -03	-01	1	
		-04; -05	-02	1	
		-06; -07	-03	1	
		-08; -09	-04	1	
		-10; -11	-05	1	
		-12; -13	-06	1	
		-14; -15	-07	1	
		-16; -17	-08	1	
		-18; -19	-09	1	
		-20; -21	-10	1	
		-22; -23	-11	1	
		-24; -25	-12	1	
		-26; -27	-13	1	
		-28; -29	-14	1	
		-30; -31	-15	1	
		-32; -33	-16	1	
		-34; -35	-17	1	
		-36; -37	-18	1	
		-38; -39	-19	1	

1.450.3-3.1 1.2.2.0.0		Лист 2

Копировал Тарасова 19931-02 69 Формат А4

Инв.№ подл. | Подп. и дата | Взам. инв.№

Формат	Зона	Для исполнения 1 с порядковым номером	Обозначение	Кол.	Примечание
			Детали		
		Поз. 3	Уголок опорный		
А4		-00; -02; -04; -06; -08; -10; -12; -14; -16; -18	1.450.3-3.1 1.1.1.0.2	1	
		-01; -03; -05; -07; -09; -11; -13; -15; -17; -19	-01	1	
		-20; -22; -24; -26; -28; -30; -32; -34; -36; -38	-03	1	
		-21; -23; -25; -27; -29; -31; -33; -35; -37; -39	-04	1	
		Поз. 4	Ступень		
А4		-00	1.450.3-3.1 1.1.2.0.1	1	
		-01	-01	1	
		-20	-03	1	
		-21	-04	1	
		-02	1.450.3-3.1 1.1.2.0.1	3	
		-03	-01	3	
		-22	-03	3	
		-23	-04	3	
		-04	1.450.3-3.1 1.1.2.0.1	5	
		-05	-01	5	
		-24	-03	5	
		-25	-04	5	
		-06	1.450.3-3.1 1.1.2.0.1	7	
		-07	-01	7	
		-26	-03	7	
		-27	-04	7	

Формат	Зона	Для исполнения с порядковым номером	Обозначение	Кол.	Примечание
		Поз. 4	Ступень		
А4		-08	1.450.3-3.1 1.1.2.0.1	9	
		-09	-01	9	
		-28	-03	9	
		-29	-04	9	
		-10	1.450.3-3.1 1.1.2.0.1	11	
		-11	-01	11	
		-30	-03	11	
		-31	-04	11	
		-12	1.450.3-3.1 1.1.2.0.1	13	
		-13	-01	13	
		-32	-03	13	
		-33	-04	13	
		-14	1.450.3-3.1 1.1.2.0.1	15	
		-15	-01	15	
		-34	-03	15	
		-35	-04	15	
		-16	1.450.3-3.1 1.1.2.0.1	17	
		-17	-01	17	
		-36	-03	17	
		-37	-04	17	
		-18	1.450.3-3.1 1.1.2.0.1	19	
		-19	-01	19	
		-38	-03	19	
		-39	-04	19	

1 Основное исполнение, не имеющее порядкового номера, обозначено „00".

Инв. № подл. | Подп. и дата | Взам. инв. №

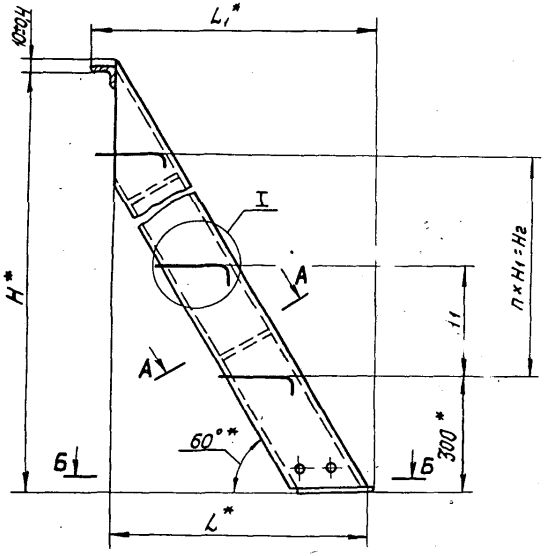

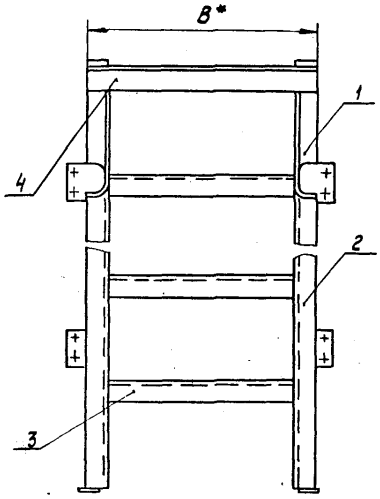

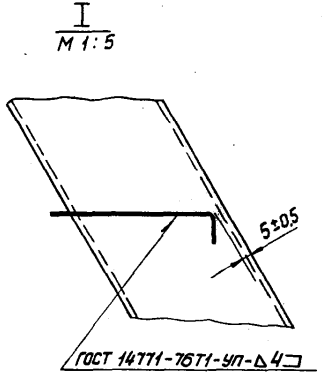

1.* Размеры для справок.
2. Неуказанные предельные отклонения размеров по ГОСТ 23120-78.
3. Покрытие: грунтовка ГФ-021ТУ6-10-1642-77, V.6/1 (для исполнений -00...-19), ГФ-017 ОСТ6-10-428-79, V.6/1 (для исполнений -20...-39); эмаль ПФ-133, серая, ГОСТ 926-82, V.6/1, два слоя.
4. Маркировку выполнять по ГОСТ 23120-78.

Таблицу исполнений см. на листе 2.

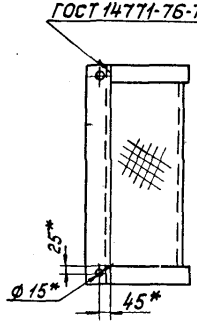

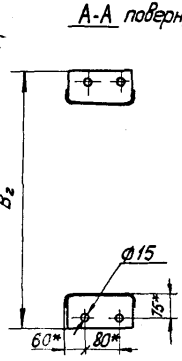

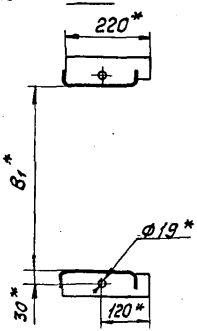

				1.450.3-3.1 1.2.2.0.0СБ			
				Марш лестничный МЛХФ60 Сборочный чертеж	Стадия	Масса	Масштаб
					Р	См. табл.	1:10
Утв.	Кашкинов		20.01.84		Лист 1	Листов 2	
Н. контр.	Чиркова		20.02.84		Гипроспецлегконструкция		
Рук. пр.	Ефимов		17.02.84				
Пров.	Агапова						
Разраб.	Маркелова		17.02.84				

Копировал Тарасов 19931-02-71 Формат

Размеры в мм

Обозначение	Марка	Обозначение	Марка	H*	H1	H2	B*	B1*	B2*	L*	L1*	n	Масса, кг
1.450.3-3.1 1.2.2.0.0	МЛХФ60-6.6	1.450.3-3.1 1.2.2.0.0-20	МЛХФ60-6.6С	600	—	—	600	500	—	353	439	—	15,0
-01	МЛХФ60-6.8	-21	МЛХФ60-6.8С		300		800	700					18,0
-02	МЛХФ60-12.6	-22	МЛХФ60-12.6С	1200		600	600	500	708	700	785	2	32,5
-03	МЛХФ60-12.8	-23	МЛХФ60-12.8С				800	700	908				39,0
-04	МЛХФ60-18.6	-24	МЛХФ60-18.6С	1800		1200	600	500	708	1046	1132	4	48,2
-05	МЛХФ60-18.8	-25	МЛХФ60-18.8С				800	700	908				58,0
-06	МЛХФ60-24.6	-26	МЛХФ60-24.6С	2400		1800	600	500	708	1393	1479	6	65,0
-07	МЛХФ60-24.8	-27	МЛХФ60-24.8С				800	700	908				78,0
-08	МЛХФ60-30.6	-28	МЛХФ60-30.6С	3000		2400	600	500	708	1739	1825	8	81,5
-09	МЛХФ60-30.8	-29	МЛХФ60-30.8С				800	700	908				98,0
-10	МЛХФ60-36.6	-30	МЛХФ60-36.6С	3600		3000	600	500	708	2085	2171	10	98,0
-11	МЛХФ60-36.8	-31	МЛХФ60-36.8С				800	700	908				118,0
-12	МЛХФ60-42.6	-32	МЛХФ60-42.6С	4200		3600	600	500	708	2432	2518	12	115,0
-13	МЛХФ60-42.8	-33	МЛХФ60-42.8С				800	700	908				138,0
-14	МЛХФ60-48.6	-34	МЛХФ60-48.6С	4800		4200	600	500	708	2778	2864	14	131,5
-15	МЛХФ60-48.8	-35	МЛХФ60-48.8С				800	700	908				158,0
-16	МЛХФ60-54.6	-36	МЛХФ60-54.6С	5400		4800	600	500	708	3125	3211	16	148,0
-17	МЛХФ60-54.8	-37	МЛХФ60-54.8С				800	700	908				178,0
-18	МЛХФ60-60.6	-38	МЛХФ60-60.6С	6000		5400	600	500	708	3471	3557	18	165,0
-19	МЛХФ60-60.8	-39	МЛХФ60-60.8С				800	700	908				198,0

Формат	Зона	Поз.	Обозначение	Наименование	Кол.	Примечание
				Документация		
А3			1.450.3-3.1 1.2.3.0.ОСБ	Сборочный чертеж		

Формат	Зона	Для исполнения[1] с порядковым номером	Обозначение	Кол.	Примечание
		Переменные	данные		
		Сборочные	единицы		
		Поз.1	Ступень		
А4		-00	1.450.3-3.1 1.1.3.3.0	1	
		-01	-01	1	
		-20	-03	1	
		-21	-04	1	
		-02	1.450.3-3.1 1.1.3.3.0	3	
		-03	-01	3	
		-22	-03	3	
		-23	-04	3	

1.450.3-3.1 1.2.3.0.0

Утв.	Кашкинов		20.02.84
Н.контр.	Чиркова		20.02.84
Рук.пр.	Ефимов		17.02.84
Провер.	Агапова		17.02.84
Разраб.	Цветкова		

Марш лестничный МЛХРВ 60

Стадия	Лист	Листов
Р	1	6

Строспецлегконструкция

Подп. и дата | Взам. инв. №

Копировал Тарасова Формат А4

Формат	Зона	Для исполнения[1] с порядковым номером	Обозначение	Кол.	Примечание
		Поз.1	Ступень		
А4		-04	1.450.3-3.1 1.1.3.3.0	5	
		-05	-01	5	
		-24	-03	5	
		-25	-04	5	
		-06	1.450.3-3.1 1.1.3.3.0	7	
		-07	-01	7	
		-26	-03	7	
		-27	-04	7	
		-08	1.450.3-3.1 1.1.3.3.0	9	
		-09	-01	9	
		-28	-03	9	
		-29	-04	9	
		-10	1.450.3-3.1 1.1.3.3.0	11	
		-11	-01	11	
		-30	-03	11	
		-31	-04	11	
		-12	1.450.3-3.1 1.1.3.3.0	13	
		-13	-01	13	
		-32	-03	13	
		-33	-04	13	
		-14	1.450.3-3.1 1.1.3.3.0	15	
		-15	-01	15	

1.450.3-3.1 1.2.3.0.0

Инв. № подл. | Подп. и дата | Взам. инв. №

19931-02 73 Копировал Тарасова Формат А4

Формат	Зона	Для исполнения 1 с порядковым номером	Обозначение	Кол	Примечание
			Поз. 1 Ступень		
А4		-34	1.450.3-3.1 1.1.33.0-03	15	
		-35	-04	15	
		-16	1.450.3-3.1 1.1.3.3.0	17	
		-17	-01	17	
		-36	-03	17	
		-37	-04	17	
		-18	1.450.3-3.1 1.1.3.3.0	19	
		-19	-01	19	
		-38	-03	19	
		-39	-04	19	
			Поз. 2 Косоур		
А4		-00;-01	1.450.3-3.1 1.2.3.1.0	1	
		-02;-03	-01	1	
		-04;-05	-02	1	
		-06;-07	-03	1	
		-08;-09	-04	1	
		-10;-11	-05	1	
		-12;-13	-06	1	
		-14;-15	-07	1	
		-16;-17	-08	1	
		-18;-19	-09	1	
		-20;-21	-10	1	

Формат	Зона	Для исполнения 1 с порядковым номером	Обозначение	Кол	Примечание
			Поз. 2 Косоур		
А4		-22;-23	1.450.3-3.1 1.2.3.1.0-11	1	
		-24;-25	-12	1	
		-26;-27	-13	1	
		-28;-29	-14	1	
		-30;-31	-15	1	
		-32;-33	-16	1	
		-34;-35	-17	1	
		-36;-37	-18	1	
		-38;-39	-19	1	
			Поз. 3 Косоур		
А4		-00;-01	1.450.3-3.1 1.2.3.2.0	1	
		-02;-03	-01	1	
		-04;-05	-02	1	
		-06;-07	-03	1	
		-08;-09	-04	1	
		-10;-11	-05	1	
		-12;-13	-06	1	
		-14;-15	-07	1	
		-16;-17	-08	1	
		-18;-19	-09	1	
		-20;-21	-10	1	
		-22;-23	-11	1	

Инв. № подл. | Подп. и дата | Взам. инв. №

Формат	Зона	Для исполнения[1] с порядковым номером	Обозначение	Кол.	Примечание
		Поз. 3	Косоур		
А4		-24;-25	1.450.3-3.1 1.2.3.2.0-12	1	
		-26;-27	-13	1	
		-28;-29	-14	1	
		-30;-31	-15	1	
		-32;-33;	-16	1	
		-34;-35;	-17	1	
		-36;-37;	-18	1	
		-38;-39	-19	1	
		Детали			
		Поз. 4 Уголок опорный			
А4		-00;-02;-04;-06;-08;			
		-10;-12;-14;-16;-18;	1.450.3-3.1 1.1.1.0.2	1	
		-01;-03,-05;-07;-09;			
		-11;-13;-15;-17;-19	-01	1	
		-20;-22;-24;-26;-28;			
		-30;-32;-34;-36;-38;	-03	1	
		-21;-23;-25;-27;-29;			
		-31;-33;-35;-37;-39	-04	1	

1.450.3-3.1 1.2.3.0.0 Лист 5

Копировал Тарасова Формат А4

Формат	Зона	Для исполнения[1] с порядковым номером	Обозначение	Кол.	Примечание
		Поз. 5	Распорки		
		Уголок 40×40×3	ГОСТ 19771-74		
		ВСт3кп2	ГОСТ 11474-76		
			L=600В7		
Б4		-14	1.450.3-3.1 1.2.3.0.1	7	
		-16	1.450.3-3.1 1.2.3.0.1	8	
		-18	1.450.3-3.1 1.2.3.0.1	9	
			L=800В7		
		-15	1.450.3-3.1 1.2.3.0.1-01	7	
		-17	1.450.3-3.1 1.2.3.0.1-01	8	
		-19	1.450.3-3.1 2.3.0.1-01	9	
		Уголок 40×40×3	ГОСТ 19771-74		
		ВСт3	сп5 ГОСТ 11474-76		
			L=600В7		
		-34	1.450.3-3.1 1.2.3.0.1-02	7	
		-36	1.450.3-3.1 1.2.3.0.1-02	8	
		-38	1.450.3-3.1 1.2.3.0.1-02	9	
			L=800В7		
		-35	1.450.3-3.1 1.2.3.0.1-03	7	
		-37	1.450.3-3.1 1.2.3.0.1-03	8	
		-39	1.450.3-3.1 1.2.3.0.1-03	5	

[1] Основное исполнение, не имеющее порядкового номера, обозначено „00."

1.450.3-3.1 1.2.3.0.0

Инв. № подл. | Подп. и дата | Взам. инв. №

19931-02 75 Копировал Тарасова Формат

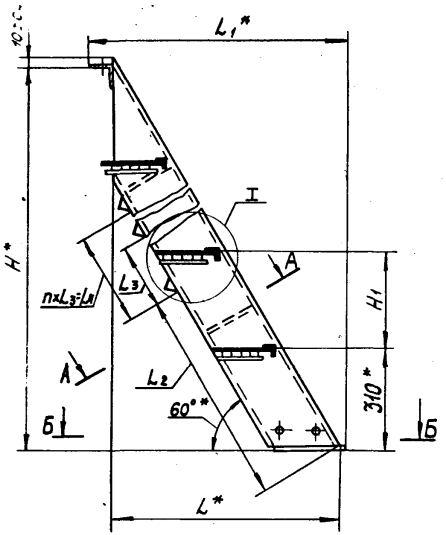

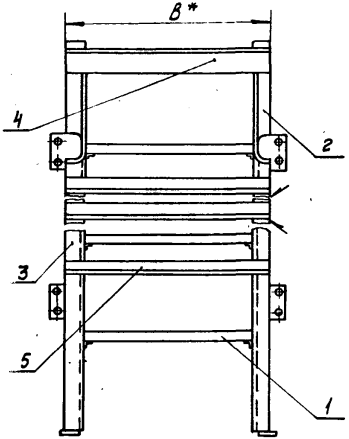

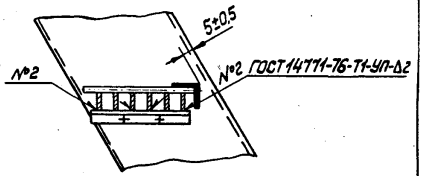

1.* Размеры для справок.
2. Неуказанные предельные отклонения размеров по ГОСТ 23120-78
3. Покрытие: Грунтовка ГФ-021 ТУ 6-10-1642-77, V. 6/1 (для исполнений -00...-19) или ГФ-017 ОСТ 6-10-428-79, V. 6/1 (для исполнений -20...-39); эмаль ПФ-133, серая ГОСТ 926-82, V. 6/1, два слоя.
4. Маркировку выполнять по ГОСТ 23120-78.

Таблицу исполнений см. на листе 2.

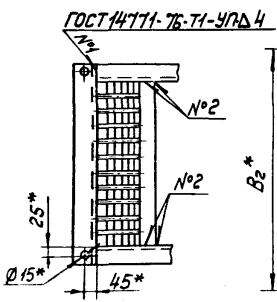

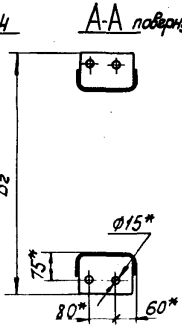

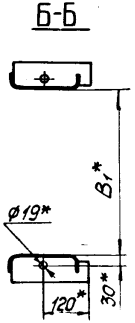

				1.450.3-3.1 1.2.3.00 СБ		
Утв.	Кашкинов			Марш лестничный МЛХР 8 60 Сборочный чертеж	Стадия	Масса	Масштаб
Н.контр	Чиркова				Р	См. табл.	1:10
Рук. пр	Ефимов				Лист 1	Листов 2	
Пров	Азарова				Гипроспецлегконструкция		
Разраб	Маркелова						

Копировал Тарасова Формат А3

Размеры в мм

Обозначение	Марка	Обозначение	Марка	H*	H_1	B*	B_1*	B_2*	L*	L_1*	L_2	L_3	L_4	n	Масса, кг
1.450.3-3.1 1.2.3.00	МЛХРВ60-6.6	1.450.3-3.1 1.2.3.00-20	МЛХРВ60-6.6С	600	—	600	500	—	348	438	—	—	—	—	16,0
-01	МЛХРВ60-6.8	-21	МЛХРВ60-6.8С		—	800	700	—			—	—	—	—	18,5
-02	МЛХРВ60-12.6	-22	МЛХРВ60-12.6С	1200	300	600	500	708	696	786	—	—	—	—	35,0
-03	МЛХРВ60-12.8	-23	МЛХРВ60-12.8С			800	700	908			—	—	—	—	39,0
-04	МЛХРВ60-18.6	-24	МЛХРВ60-18.6С	1800		600	500	708	1042	1132	—	—	—	—	52,0
-05	МЛХРВ60-18.8	-25	МЛХРВ60-18.8С			800	700	908			—	—	—	—	58,0
-06	МЛХРВ60-24.6	-26	МЛХРВ60-24.6С	2400		600	500	708	1389	1479	—	—	—	—	70,0
-07	МЛХРВ60-24.8	-27	МЛХРВ60-24.8С			800	700	908			—	—	—	—	77,5
-08	МЛХРВ60-30.6	-28	МЛХРВ60-30.6С	3000		600	500	708	1735	1825	—	—	—	—	87,5
-09	МЛХРВ60-30.8	-29	МЛХРВ60-30.8С			800	700	908			—	—	—	—	97,0
-10	МЛХРВ60-36.6	-30	МЛХРВ60-36.6С	3600		600	500	708	2081	2171	—	—	—	—	105,0
-11	МЛХРВ60-36.8	-31	МЛХРВ60-36.8С			800	700	908			—	—	—	—	117,0
-12	МЛХРВ60-42.6	-32	МЛХРВ60-42.6С	4200		600	500	708	2428	2518	—	—	—	—	123,0
-13	МЛХРВ60-42.8	-33	МЛХРВ60-42.8С			800	700	908			—	—	—	—	136,5
-14	МЛХРВ60-48.6	-34	МЛХРВ60-48.6С	4800		600	500	708	2774	2864	508	692	4152	6	148,5
-15	МЛХРВ60-48.8	-35	МЛХРВ60-48.8С			800	700	908							166,0
-16	МЛХРВ60-54.6	-36	МЛХРВ60-54.6С	5400		600	500	708	3121	3211			4844	7	167,0
-17	МЛХРВ60-54.8	-37	МЛХРВ60-54.8С			800	700	908							187,0
-18	МЛХРВ60-60.6	-38	МЛХРВ60-60.6С	6000		600	500	708	3467	3557			5536	8	186,0
-19	МЛХРВ60-60.8	-39	МЛХРВ60-60.8С			800	700	908							208,0

Формат	Зона	Поз.	Обозначение	Наименование	Кол.	Примечание
				Документация		
А3			1.450.3-3.1 1.2.3.1.0 СБ	Сборочный чертеж		

Формат	Зона	Для исполнения[1] с порядковым номером	Обозначение	Кол.	Примечание
		Переменные	данные		
		Детали			
		Поз. 1	Ребро		
А4		-01; -02	1.450.3-3.1 1.1.1.1.2	2	
		-11; -12	-01	2	
		-03	1.450.3-3.1 1.1.1.1.2	3	
		-13	-01	3	
		-04	1.450.3-3.1 1.1.1.1.2	4	
		-14	-01	4	
		-05	1.450.3-3.1 1.1.1.1.2	5	
		-15	-01	5	

1.450.3-3.1 1.2.3.1.0

Утв.	Кашкинов	[signature]	20.02.84	Косоур	Стадия	Лист	Листов
Н.контр.	Чиркова	[signature]	20.02.84		Р	1	4
Рук.пр.	Ефимов	[signature]	17.02.84		Гипроспецлегконструкция		
Провер.	Агапова	[signature]	17.02.84				
Разраб.	Цветкова	[signature]	16.02.84				

Копировал Тарасова Формат А4

Формат	Зона	Для исполнения[1] с порядковым номером	Обозначение	Кол.	Примечание
		Поз. 1	Ребро		
А4		-06	1.450.3-3.1 1.1.1.1.2	6	
		-16	-01	6	
		-07	1.450.3-3.1 1.1.1.1.2	7	
		-17	-01	7	
		-08	1.450.3-3.1 1.1.1.1.2	8	
		-18	-01	8	
		-09	1.450.3-3.1 1.1.1.1.2	9	
		-19	-01	9	
		Поз. 2 Планка	опорная		
А4		-00...-09	1.450.3-3.1 1.2.1.1.1	1	
		-10...-19	-01	1	
		Поз. 3	Косоур		
А4		-00	1.450.3-3.1 1.2.3.1.1	1	
		-01	-01	1	
		-02	-02	1	
		-03	-03	1	
		-04	-04	1	
		-05	-05	1	
		-06	-06	1	
		-07	-07	1	
		-08	-08	1	

Инв.№ подл. | Подп. и дата | Взам.инв.№

1.450.3-3.1 1.2.3.1.0 Лист 2

19931-02 78 Копировал Тарасова Формат А4

Формат	Зона	Для исполнения 1 с порядковым номером	Обозначение	Кол.	Примечание
		Поз. 3	Косоур		
А4		-09	1.450.3-3.1 1.2.3.1.1-09	1	
		-10	-10	1	
		-11	-11	1	
		-12	-12	1	
		-13	-13	1	
		-14	-14	1	
		-15	-15	1	
		-16	-16	1	
		-17	-17	1	
		-18	-18	1	
		-19	-19	1	
		Поз. 4 Опоры			
		Уголок 32×25×2,5 ГОСТ 19772-74			
		ВСт3кп2 ГОСТ 11474-76			
			L = 185 Вт		
Б4		-00;	1.450.3-3.1 1.2.3.1.2	1	
		-01;	1.450.3-3.1 1.2.3.1.2	3	
		-02;	1.450.3-3.1 1.2.3.1.2	5	
		-03;	1.450.3-3.1 1.2.3.1.2	7	
		-04	1.450.3-3.1 1.2.3.1.2	9	
		-05	1.450.3-3.1 1.2.3.1.2	11	
		-06	1.450.3-3.1 1.2.3.1.2	13	

Взам. инв. | Подп. и дата | Инв. № подл.

1.450.3-3.1 1.1.2.3.1.0 Лист 3

Копировал Тарасова Формат А4

Формат	Зона	Для исполнения 1 с порядковым номером	Обозначение	Кол.	Примечание
		Поз. 4	Опоры		
Б4		-07	1.450.3-3.1 1.2.3.1.2	15	
		-08	1.450.3-3.1 1.2.3.1.2	17	
		-09	1.450.3-3.1 1.2.3.1.2	19	
		Уголок 32×25×2,5 ГОСТ 19772-74			
		ВСт3 сп5 ГОСТ 11474-76			
			L = 185 Вт		
		-10	1.450.3-3.1 1.2.3.1.2-01	1	
		-11	1.450.3-3.1 1.2.3.1.2-01	3	
		-12	1.450.3-3.1 1.2.3.1.2-01	5	
		-13	1.450.3-3.1 1.2.3.1.2-01	1	
		-14	1.450.3-3.1 1.2.3.1.2-01	9	
		-15	1.450.3-3.1 1.2.3.1.2-01	11	
		-16	1.450.3-3.1 1.2.3.1.2-01	13	
		-17	1.450.3-3.1 1.2.3.1.2-01	15	
		-18	1.450.3-3.1 1.2.3.1.2-01	17	
		-19	1.450.3-3.1 1.2.3.1.2-01	19	

Взам. инв. | Подп. и дата | Инв. № подл.

[1] Основное исполнение, не имеющее порядкового номера, обозначено „00".

1.450.3-3.1 1.2.3.1.0

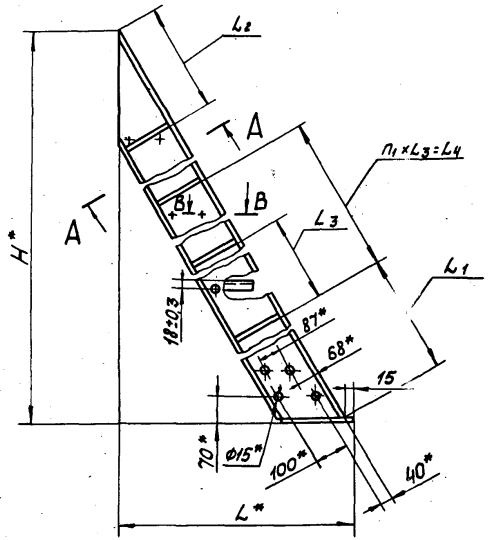

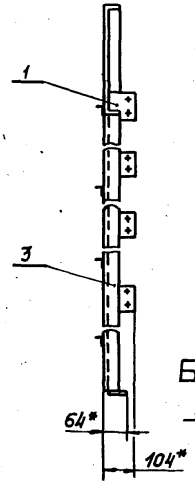

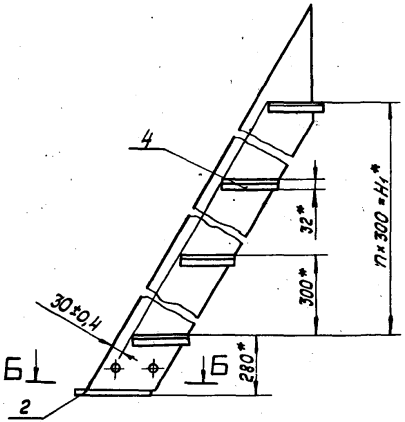

1. Сварку дет. поз. 3 и 4 допускается выполнять по ГОСТ 14776-79-Т1-УП-Δ4.
2* Размеры для справок.
3. Неуказанные предельные отклонения размеров - по ГОСТ 23120-78

А-А повернуто
М1:5

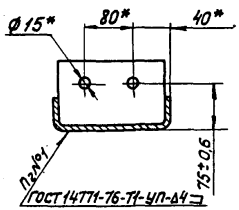

Б-Б
М1:5

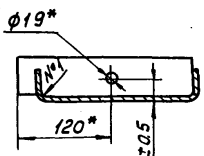

В-В
М1:1

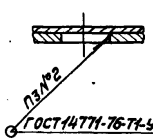

Таблицу исполнений см. на листе 2

					1.450.3-3.1	1.2.3.1.0 СБ	
					Косоур	Стадия: Р	Масса: См. табл.	Масштаб: 1:10
Утв.	Кашкинов			20.12.79	Сборочный чертеж			
Н.контр.	Чиркова			20.12.79		Лист 1	Листов 2	
Рук.гр.	Ефимов			17.12.79				
Пров.	Агапова			17.12.79		Спроектелегаконструкция		
Разраб.	Юдин			16.12.79				

19931-02 80 Копировал Тарасова Формат А3

Размеры в мм.

Обозначение	H*	H1*	L*	L1	L2	L3	L4	n	n1	n2	n3	Масса, кг
1.450.3-3.1 1.2.3.1.0	610	—	363	—	—	—	—	—	—	1	2	4,85
-01	1210	600	711	916		—	—	2	—	3	6	12,01
-02	1810	1200	1057			—	—	4	—	3	10	18,12
-03	2410	1800	1404				700	6	1	4	14	24,76
-04	3010	2400	1750	1096	339	700	1400	8	2	5	18	31,39
-05	3610	3000	2096				2100	10	3	6	22	38,01
-06	4210	3600	2443				2800	12	4	7	26	44,64
-07	4810	4200	2789				3500	14	5	8	30	51,27
-08	5410	4800	3136	1103			4200	16	6	9	34	57,91
-09	6010	5400	3482				4900	18	7	10	38	64,52
-10	610	—	363	—	—	—	—	—	—	1	2	4,85
-11	1210	600	711	916		—	—	2	—	3	6	12,01
-12	1810	1200	1057			—	—	4	—	3	10	18,12
-13	2410	1800	1404				700	6	1	4	14	24,76
-14	3010	2400	1750	1096	339	700	1400	8	2	5	18	31,39
-15	3610	3000	2096				2100	10	3	6	22	38,01
-16	4210	3600	2443				2800	12	4	7	26	44,64
-17	4810	4200	2789				3500	14	5	8	30	51,27
-18	5410	4800	3136	1103			4200	16	6	9	34	57,91
-19	6010	5400	3482				4900	18	7	10	38	64,52

Копировал Тарасова 1993г-02 81 Формат А3

Размеры в мм

Обозначение	H	H_1	L	L_1^*	n	n_1	Материал	Масса, кг
1.450.3-3.1 1.2.31.1	604±0,9	—	348±0,7	696	—	4	Швеллер 180×50×4 ГОСТ 8278-83 Ст3кп2 ГОСТ 14474-76	4,04
-01	1204±1,2	600	696±1,0	1392	2	8		9,81
-02	1804±1,5	1200	1042±1,2	2084	4	12		15,54
-03	2404±1,7	1800	1389±1,3	2778	6	16		21,29
-04	3004±2,0	2400	1735±1,5	3470	8	20		27,03
-05	3604±2,2	3000	2081±1,7	4162	10	24		32,76
-06	4204±2,5	3600	2428±1,7	4856	12	28		38,51
-07	4804±2,5	4200	2774±2,0	5548	14	32		44,25
-08	5404±2,7	4800	3121±2,0	6242	16	36		50,0
-09	6004±2,7	5400	3467±2,2	6934	18	40		55,73
-10	604±0,9	—	348±0,7	696	—	4	Швеллер 180×50×4 ГОСТ 8278-83 Ст3сп ГОСТ 14474-76	4,04
-11	1204±1,2	600	696±1,0	1392	2	8		9,81
-12	1804±1,5	1200	1042±1,2	2084	4	12		15,54
-13	2404±1,7	1800	1389±1,3	2778	6	16		21,29
-14	3004±2,0	2400	1735±1,5	3470	8	20		27,03
-15	3604±2,2	3000	2081±1,7	4162	10	24		32,76
-16	4204±2,5	3600	2428±1,7	4856	12	28		38,51
-17	4804±2,5	4200	2774±2,0	5548	14	32		44,25
-18	5404±2,7	4800	3121±2,0	6242	16	36		50,0
-19	6004±2,7	5400	3467±2,2	6934	18	40		55,73

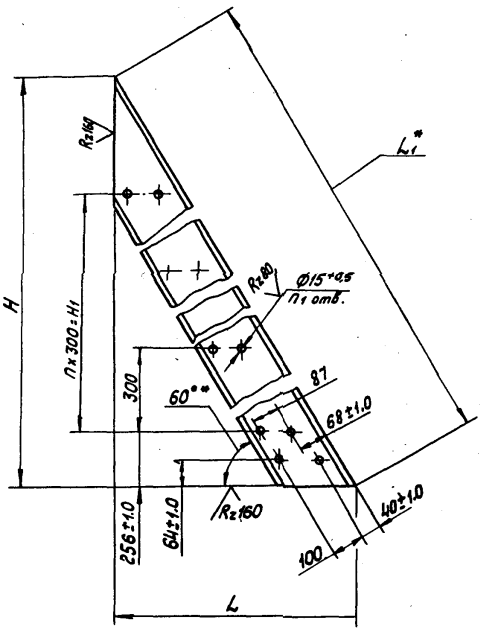

1.* Размеры для справок.

2. Неуказанные предельные отклонения размеров по ГОСТ 23120-78.

				1.450.3-3.1 1.2.3.1.1			
Н.контр.	Чиркова			Косоур	Стадия	Масса	Масштаб
Рук.пр.	Ефимов				Р	См. табл.	1:10
Прав.	Агапова				Лист	Листов 1	
Разраб.	Маркелова				Гипроспецгазконструкция		

Копировал Тарасова 1993-02 82 Формат А3

Формат	Зона	Поз.	Обозначение	Наименование	Кол.	Примечание
				Документация		
А3			1.450.3-3.1 1.2.3.2.0СБ	Сборочный чертеж		

Формат	Зона	Для исполнения 1 с порядковым номером	Обозначение	Кол.	Примечание
		Переменные	данные		
		Детали			
		Поз. 1	Ребро		
А4		-01;-02	1.450.3-3.1 1.1.1.1.2	2	
		-11;-12	-01	2	
		-03	1.450.3-3.1 1.1.1.1.2	3	
		-13	-01	3	
		-04	1.450.3-3.1 1.1.1.1.2	4	
		-14	-01	4	
		-05	1.450.3-3.1 1.1.1.1.2	5	
		-15	-01	5	

1.450.3-3.1 1.2.3.2.0

Утв.	Кашкинов	[signature]	20.02.84	Косоур	Стадия	Лист	Листов
Н. контр.	Чиркова	[signature]	20.02.84		Р	1	4
Рук. пр.	Ефимов	[signature]	17.02.84		Гипроспецлегконструкция		
Провер.	Агапова	[signature]	17.02.84				
Разраб.	Цветкова	[signature]	16.02.84				

Инв. № подл. | Подп. и дата | Взам. инв. №

Копировал Тарасова Формат А4

Формат	Зона	Для исполнения 1 с порядковым номером	Обозначение	Кол.	Примечание
		Поз. 1	Ребро		
А4		-06	1.450.3-3.1 1.1.1.1.2	6	
		-16	-01	6	
		-07	1.450.3-3.1 1.1.1.1.2	7	
		-17	-01	7	
		-08	1.450.3-3.1 1.1.1.1.2	8	
		-18	-01	8	
		-09	1.450.3-3.1 1.1.1.1.2	9	
		-19	-01	9	
		Поз. 2 Планка	опорная		
А4		-00...-09	1.450.3-3.1 1.2.1.1.1	1	
		-10...-19	-01	1	
		Поз. 3 Косоур			
А3		-00	1.450.3-3.1 1.2.3.2.1	1	
		-01	-01	1	
		-02	-02	1	
		-03	-03	1	
		-04	-04	1	
		-05	-05	1	
		-06	-06	1	
		-07	-07	1	
		-08	-08	1	

1.450.3-3.1 1.2.3.2.0

Инв. № подл. | Подп. и дата | Взам. инв. №

Формат	Зона	Для исполнения 1 с порядковым номером	Обозначение	Кол.	Примечание
			Поз. 3 Косоур		
А4		-09	1.450.3-3.1 1.2.3.21-09	1	
		-10	-10	1	
		-11	-11	1	
		-12	-12	1	
		-13	13	1	
		-14	14	1	
		-15	15	1	
		-16	16	1	
		-17	17	1	
		-18	18	1	
		-19	19	1	
			Поз. 4 Опоры		
			Уголок 32×25×2,5 ГОСТ 19772-74		
			В Ст.3 кп2 ГОСТ 11474-76		
			L = 185 Вт		
Б4		-00	1.450.3-3.1 1.2.3.2.2	1	
		-01	1.450.3-3.1 1.2.3.2.2	3	
		-02	1.450.3-3.1 1.2.3.2.2	5	
		-03	1.450.3-3.1 1.2.3.2.2	7	
		-04	1.450.3-3.1 1.2.3.2.2	9	
		-05	1.450.3-3.1 1.2.3.2.2	11	
		-06	1.450.3-3.1 1.2.3.2.2	13	

Инв.№ подл. | Подп. и дата | Взам. инв.№

Копировал Тарасова Формат А4

Формат	Зона	Для исполнения 1 с порядковым номером	Обозначение	Кол.	Примечание
			Поз. 4 Опоры		
Б4		-07	1.450.3-3.1 1.2.3.2.2	15	
		-08	1.450.3-3.1 1.2.3.2.2	17	
		-09	1.450.3-3.1 1.2.3.2.2	19	
			Уголок 32×25×2,5 ГОСТ 19772-74		
			ВСт3сп5 ГОСТ 11474-76		
			L = 185 Вт		
		-10	1.450.3-3.1 1.2.3.2.2-01	1	
		-11	1.450.3-3.1 1.2.3.2.2-01	3	
		-12	1.450.3-3.1 1.2.3.2.2-01	5	
		-13	1.450.3-3.1 1.2.3.2.2-01	7	
		-14	1.450.3-3.1 1.2.3.2.2-01	9	
		-15	1.450.3-3.1 1.2.3.2.2-01	11	
		-16	1.450.3-3.1 1.2.3.2.2-01	13	
		-17	1.450.3-3.1 1.2.3.2.2-01	15	
		-18	1.450.3-3.1 1.2.3.2.2-01	17	
		-19	1.450.3-3.1 1.2.3.2.2-01	19	

[1] Основное исполнение, не имеющее порядкового номера, обозначено „00".

Инв.№ подл. | Подп. и дата | Взам. инв.№

19931-02 84 Копировал Тарасова Формат А4

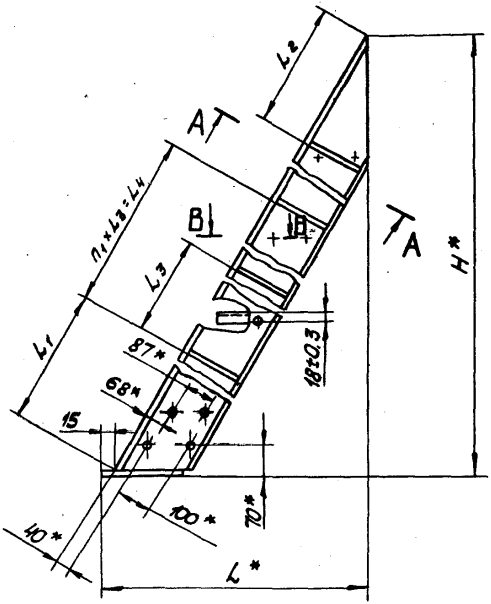

А – А повернуто
М1:5

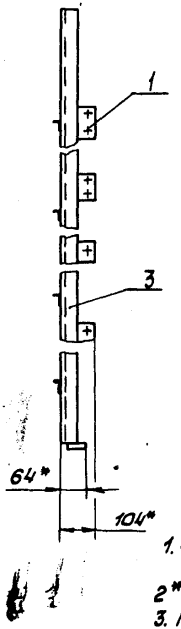

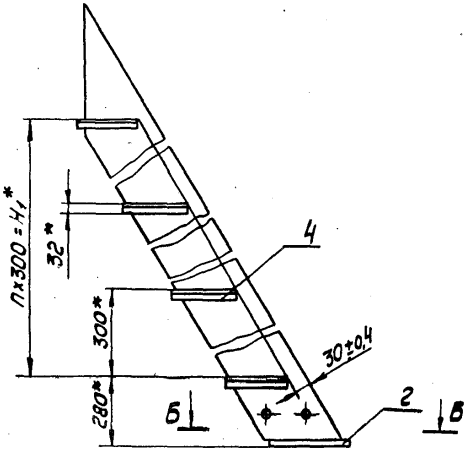

1. Сварку дет. поз. 3и4 допускается выполнять по ГОСТ 14776-79-Т1-УП-Δ4
2* Размеры для справок.
3. Неуказанные предельные отклонения размеров - по ГОСТ 23120-78

Таблицу исполнений см. на листе 2

Б – Б
М1:5

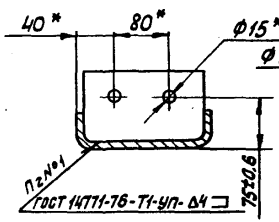

В – В
М1:1

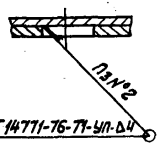

					1.450.3-3.1	1.2.3.2.0 СБ	
Утв.	Кашкинов			20.02.91	Косоур	Стадия	Масса	Масштаб
Н.контр.	Чиркова			14.02.91	Сборочный чертеж	Р	См. табл.	1:10
Рук.пр.	Ефимов			11.02.91		Лист 1	Листов 2	
Пров.	Азалова			11.02.91		Гипроспецсельхозконструкция		
Разраб.	Юдин			11.02.91				

Копировал Тарасова Формат А3

Размеры в мм

Обозначение	H*	H*1	L*	L1	L2	L3	L4	n	n1	n2	n3	Масса, кг
1.450.3-3.1 1.23.20	610	—	363	—	—	—	—	—	—	1	2	4,85
-01	1210	600	711	916		—	—	2	—	3	6	12,01
-02	1810	1200	1057			—	—	4	—	3	10	18,12
-03	2410	1800	1404				700	6	1	4	14	24,76
-04	3010	2400	1750	1096	339	700	1400	8	2	5	18	31,39
-05	3610	3000	2096				2100	10	3	6	22	38,01
-06	4210	3600	2443				2800	12	4	7	26	44,64
-07	4810	4200	2789				3500	14	5	8	30	51,27
-08	5410	4800	3136	1103			4200	16	6	9	34	57,91
-09	6010	5400	3482				4900	18	7	10	38	64,52
-10	610	—	363	—	—	—	—	—	—	1	2	4,85
-11	1210	600	711	916		—	—	2	—	3	6	12,01
-12	1810	1200	1057			—	—	4	—	3	10	18,12
-13	2410	1800	1404				700	6	1	4	14	24,76
-14	3010	2400	1750	1096	339	700	1400	8	2	5	18	31,39
-15	3610	3000	2096				2100	10	3	6	22	38,01
-16	4210	3600	2443				2800	12	4	7	26	44,64
-17	4810	4200	2789				3500	14	5	8	30	51,27
-18	5410	4800	3136	1103			4200	16	6	9	34	57,91
-19	6010	5400	3482				4900	18	7	10	38	64,52

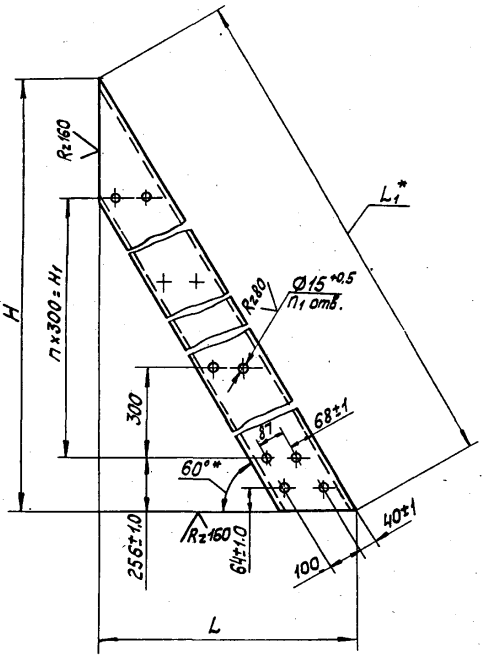

Размеры в мм

Обозначение	H	H1	L	L1*	n	n1	Материал	Масса кг
1.450.3-3.1 1.2.3.2.1	604±0,9	—	348±0,7	696	—	4	Швеллер 180×50×4 ГОСТ 8278-75 Ст 3 кп 2 ГОСТ 14474-76	4,04
-01	1204±1,2	600	696±1,0	1392	2	8		9,81
-02	1804±1,5	1200	1042±1,2	2084	4	12		15,54
-03	2404±1,7	1800	1389±1,3	2778	6	16		21,29
-04	3004±2,0	2400	1735±1,5	3470	8	20		27,03
-05	3604±2,2	3000	2081±1,7	4162	10	24		32,76
-06	4204±2,5	3600	2428±1,7	4856	12	28		38,51
-07	4804±2,5	4200	2774±2,0	5548	14	32		44,25
-08	5404±2,7	4800	3121±2,0	6242	16	36		50,0
-09	6004±2,7	5400	3467±2,2	6934	18	40		55,73
-10	604±0,9	—	348±0,7	696	—	4	Швеллер 180×50×4 ГОСТ 8278-75 Ст 3 сп 5 ГОСТ 14474-76	4,04
-11	1204±1,2	600	696±1,0	1392	2	8		9,81
-12	1804±1,5	1200	1042±1,2	2084	4	12		15,54
-13	2404±1,7	1800	1389±1,3	2778	6	16		21,29
-14	3004±2,0	2400	1735±1,5	3470	8	20		27,03
-15	3604±2,2	3000	2081±1,7	4162	10	24		32,76
-16	4204±2,5	3600	2428±1,7	4856	12	28		38,51
-17	4804±2,5	4200	2774±2,0	5548	14	32		44,25
-18	5404±2,7	4800	3121±2,0	6242	16	36		50,0
-19	6004±2,7	5400	3467±2,2	6934	18	40		55,73

1.* Размеры для справок.

2. Неуказанные предельные отклонения размеров по ГОСТ 23120-78

				1.450.3-3.1 1.2.3.2.1		
Инженер	Чуркова		11.87	Косоур	Стадия: Р	Масса: См. табл.	Масштаб: 1:10
Рук. гр.	Ефимов		11.87		Лист	Листов 1
Пров.	Азапова		11.87	См. таблицу	Гипроспецлегконструкция
Н. контр.	Маркелова		11.87		

Формат	Зона	Поз.	Обозначение	Наименование	Кол.	Примечание
				Документация		
А3			1.450.3-3.1 1.2.4.0.0 СБ	Сборочный чертеж		

Формат	Зона	Для исполнения 1 с порядковым номером	Обозначение	Кол.	Примечание
		Переменные данные			
		Сборочные единицы			
		Поз. 1	Косоур		
А4		-00; -01	1.450.3-3.1 1.2.4.1.0	1	
		-02; -03	-01	1	
		-04; -05	-02	1	
		-06; -07	-03	1	
		-08; -09	-04	1	
		-10; -11	-05	1	
		-12; -13	-06	1	
		-14; -15	-07	1	
		-16; -17	-08	1	

			1.450.3-3.1 1.2.4.0.0		
Утв.	Кашкинов		Марш лестничный МЛХРБ 60	Стадия	Лист	Листов
Н.контр.	Чиркова			Р	1	8
Рук. пр.	Ефимов			Стройспецгеконструкция		
Провер.	Агапова					
Разраб.	Цветкова					

Копировал Тарасова Формат А4

Формат	Зона	Для исполнения 1 с порядковым номером	Обозначение	Кол.	Примечание
		Поз. 1	Косоур		
А4		-18; -19	1.450.3-3.1 1.2.4.1.0-09	1	
		-20; -21	-10	1	
		-22; -23	-11	1	
		-24; -25	-12	1	
		-26; -27	-13	1	
		-28; -29	-14	1	
		-30; -31	-15	1	
		-32; -33	-16	1	
		-34; -35	-17	1	
		-36; -37	-18	1	
		-38; -39	-19	1	
		Поз. 2	Косоур		
А4		-00; -01	1.450.3-3.1 1.2.4.2.0	1	
		-02; -03	-01	1	
		-04; -05	-02	1	
		-06; -07	-03	1	
		-08; -09	-04	1	
		-10; -11	-05	1	
		-12; -13	-06	1	
		-14; -15	-07	1	
		-16; -17	-08	1	
		-18; -19	-09	1	

	1.450.3-3.1 1.2.4.0.0		Лист 2

Инв.№ подл. | Подп. и дата | Взам. инв.№

Копировал Тарасова Формат А4

Формат	Зона	Для исполнения 1 с порядковым номером	Обозначение	Кол.	Примечание
		Поз. 2	Косоур		
А4		-20; -21	1.450.3-31 1.2.42.0-10	1	
		-22; -23	-11	1	
		-24; -25	-12	1	
		-26; -27	-13	1	
		-28; -29	-14	1	
		-30; -31	-15	1	
		-32; -33	-16	1	
		-34; -35	-17	1	
		-36; -37	-18	1	
		-38; -39	-19	1	
		Детали			
		Поз. 3	Уголок опорный		
А4		-00; -02; -04; -06; -08			
		-10; -12; -14; -16; -18	1.450.3-3.1 1.1.4.0.1	1	
		-01; -03; -05; -07; -09			
		-11; -13; -15; -17; -19	-01	1	
		-20; -22; -24; -26; -28			
		-30; -32; -34; -36; -38	-03	1	
		-21; -23; -25; -27; -29			
		-31; -33; -35; -37; -39	-04	1	

Взам. инв. № | Подп. и дата | Инв. № подл.

1.450.3-3.1 1.2.4.0.0 Лист 3

Копировал Тарасова Формат А4

Формат	Зона	Для исполнения 1 с порядковым номером	Обозначение	Кол.	Примечание
		Поз. 4	Связи		
		Уголок Б-40×40×4 ГОСТ 8509-72			
		ВСт3кп2 ГОСТ 535-78			
			L=600 В7		
Б4		-14	1.450.3-3.1 1.2.4.0.1	7	
		-16	1.450.3-3.1 1.2.4.0.1	8	
		-18	1.450.3-3.1 1.2.4.0.1	9	
			L=800 В7		
		-15	1.450.3-3.1 1.2.4.0.1-01	7	
		-17	1.450.3-3.1 1.2.4.0.1-01	8	
		-19	1.450.3-3.1 1.2.4.0.1-01	9	
		Уголок Б-40×40×4 ГОСТ 8509-72			
		ВСт3сп5 ГОСТ 535-78			
			L=600 В7		
		-34	1.450.3-3.1 1.2.4.0.1-02	7	
		-36	1.450.3-3.1 1.2.4.0.1-02	8	
		-38	1.450.3-3.1 1.2.4.0.1-02	9	
			L=800 L7		
		-35	1.450.3-3.1 1.2.4.0.1-03	7	
		-37	1.450.3-3.1 1.2.4.0.1-03	8	
		-39	1.450.3-3.1 1.2.4.0.1-03	9	

Взам. инв. № | Подп. и дата | Инв. № подл.

1.450.3-3.1 1.2.4.0.0 Лист 4

31-02 89 Копировал Тарасова Формат А4

Формат	Поз.	Для исполнения [1] с порядковым номером	Обозначение	Кол.	Примечание
			Стандартные изделия		
		Поз.5 Болт М12	×30.58.019 ГОСТ 7798-70		
		-00; -01; -20; -21		4	
		-02; -03; -22; -23		12	
		-04; -05; -24; -25		20	
		-06; -07; -26; -27		28	
		-08; -09; -28; -29		36	
		-10; -11; -30; -31		44	
		-12; -13; -32; -33		52	
		-14; -15; -34; -35		60	
		-16; -17; -36; -37		68	
		-18; -19; -38; -39		76	
		Поз.6 Гайка М12.	5.019 ГОСТ 5915-70		
		-00; -01; -20; -21		4	
		-02; -03; -22; -23		12	
		-04; -05; -24; -25		20	
		-06; -07; -26; -27		28	
		-08; -09; -28; -29		36	
		-10; -11; -30; -31		44	
		-12; -13; -32; -33		52	
		-14; -15; -34; -35		60	

Формат	Поз.	Для исполнения [1] с порядковым номером	Обозначение	Кол.	Примечание
		Поз.6 Гайка М	12.5.019 ГОСТ 5915-70		
		-16; -17; -36; -37		68	
		-18; -19; -38; -39		76	
		Поз.7 Шайба 12.	65Г.019 ГОСТ 6402-70		
		-00; -01; -20; -21		4	
		-02; -03; -22; -23		12	
		-04; -05; -24; -25		20	
		-06; -07; -26; -27		28	
		-08; -09; -28; -29		36	
		-10; -11; -30; -31		44	
		-12; -13; -32; -33		52	
		-14; -15; -34; -35		60	
		-16; -17; -36; -37		68	
		-18; -19; -38; -39		76	
		Поз.8 Шайба 12.	01.019 ГОСТ 11371-78		
		-00; -01; -20; -21		4	
		-02; -03; -22; -23		12	
		-04; -05; -24; -25		20	
		-06; -07; -26; -27		28	
		-08; -09; -28; -29		36	
		-10; -11; -30; -31		44	
		-12; -13; -32; -33		52	

Инв.№ подл. | Подп. и дата | Взам. инв.№

19031-01 90 Копировал Тарасова Формат А4

Для исполнения 1 с порядковым номером	Обозначение	Кол.	Примечание
Поз. 8 Шайба	12.001.019 ГОСТ 11371-78		
-14; -15; -34; -35		60	
-16; -17; -36; -37		68	
-18; -19; -38; -39		76	
Прочие изделия			
Поз. 9 Ступень	ТУ 36-2044-77		
	СР-1		
-00; -20		1	
-02; -22		3	
-04; -24		5	
-06; -26		7	
-08; -28		9	
-10; -30		11	
-12; -32		13	
-14; -34		15	
-16; -36		17	
-18; -38		19	
	СР-2		
-01; -21		1	
-03; -23		3	
-05; -25		5	
-07; -27		7	

Для исполнения 1 с порядковым номером	Обозначение	Кол.	Примечание
Поз. 9 Ступень	ТУ 36-2044-77		
	СР-2		
-09; -29;		9	
-11; -31		11	
-13 -33		13	
-15; -35		15	
-17; -37		17	
-19; -39		19	

[1] Основное исполнение, не имеющее порядкового номера, обозначено „00".

Инв. № подл. | Подп. и дата | Взам. инв. №

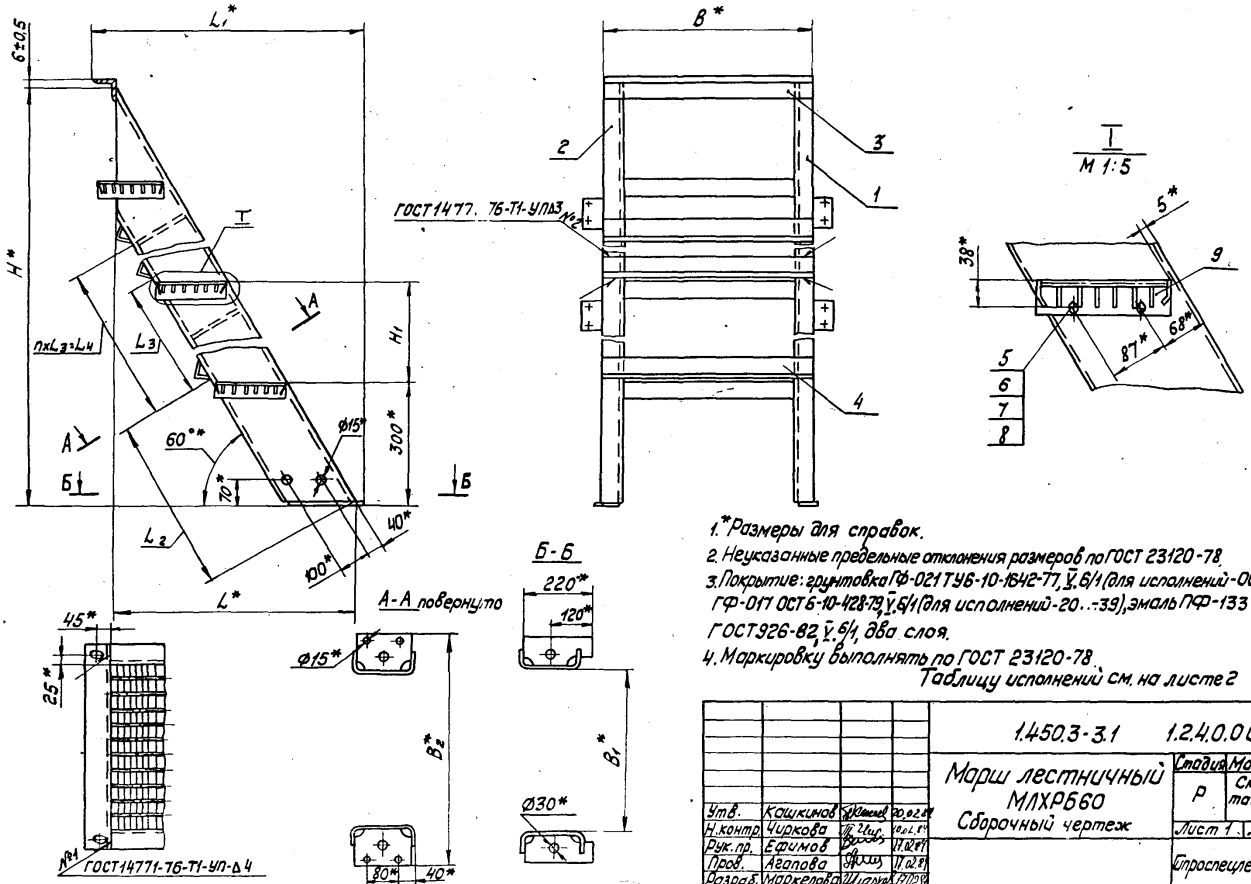

1.*Размеры для справок.

2. Неуказанные предельные отклонения размеров по ГОСТ 23120-78.

3. Покрытие: грунтовка ГФ-021 ТУ6-10-1642-77, V.6/1 (для исполнений-00...-19) или ГФ-017 ОСТ6-10-428-79 V.6/1 (для исполнений-20...-39), эмаль ПФ-133 серая ГОСТ926-82 V.6/1, два слоя.

4. Маркировку выполнять по ГОСТ 23120-78.

Таблицу исполнений см. на листе 2

					1.450.3-3.1	1.2.4.0.0 СБ	
					Марш лестничный МЛХР660 Сборочный чертеж	Стадия	Масса	Масштаб
						Р	См. табл.	1:10
Утв.	Кошкимов			20.02.87		Лист 1	Листов 2	
Н.контр.	Чуркова			20.02.87				
Рук. пр.	Ефимов			11.02.87		Гипроспецлегконструкция		
Пров.	Агапова			11.02.87				
Разраб.	Маркелова			11.02.87				

Копировал Тарасова

Формат А3

Размеры в мм

Обозначение	Марка	Обозначение	Марка	H*	H1	B	B1	B2	L*	L1	L2	L3	L4	n	Масса кг
1.450.3-3.1 1.24.0.0	МЛХРБ60-6.6	1.450.3-3.1 12.4.0.0-20	МЛХРБ60-6.6С	600	—	600	500	708	346	436	—	—	—	—	17,1
-01	МЛХРБ60-6.8	-21	МЛХРБ60-6.8С		—	800	700	908			—	—	—	—	19,6
-02	МЛХРБ60-12.6	-22	МЛХРБ60-12.6С	1200	300	600	500	708	692	782	—	—	—	—	37,4
-03	МЛХРБ60-12.8	-23	МЛХРБ60-12.8С			800	700	908			—	—	—	—	42,4
-04	МЛХРБ60-18.6	-24	МЛХРБ60-18.6С	1800		600	500	708	1039	1129	—	—	—	—	55,7
-05	МЛХРБ60-18.8	-25	МЛХРБ60-18.8С			800	700	908			—	—	—	—	62,7
-06	МЛХРБ60-24.6	-26	МЛХРБ60-24.6С	2400		600	500	708	1385	1475	—	—	—	—	74,7
-07	МЛХРБ60-24.8	-27	МЛХРБ60-24.8С			800	700	908			—	—	—	—	83,8
-08	МЛХРБ60-30.6	-28	МЛХРБ60-30.6С	3000		600	500	708	1732	1822	—	—	—	—	99,9
-09	МЛХРБ60-30.8	-29	МЛХРБ60-30.8С			800	700	908			—	—	—	—	111,2
-10	МЛХРБ60-36.6	-30	МЛХРБ60-36.6С	3600		600	500	708	2077	2167	—	—	—	—	113,9
-11	МЛХРБ60-36.8	-31	МЛХРБ60-36.8С			800	700	908			—	—	—	—	127,6
-12	МЛХРБ60-42.6	-32	МЛХРБ60-42.6С	4200		600	500	708	2423	2513	—	—	—	—	133,3
-13	МЛХРБ60-42.8	-33	МЛХРБ60-42.8С			800	700	908			—	—	—	—	149,1
-14	МЛХРБ60-48.6	-34	МЛХРБ60-48.6С	4800		600	500	708	2770	2860			4152	6	161,0
-15	МЛХРБ60-48.8	-35	МЛХРБ60-48.8С			800	700	908							181,6
-16	МЛХРБ60-54.6	-36	МЛХРБ60-54.6С	5400		600	500	708	3116	3206	508	692	4844	7	181,5
-17	МЛХРБ60-54.8	-37	МЛХРБ60-54.8С			800	700	908							204,7
-18	МЛХРБ60-60.6	-38	МЛХРБ60-60.6С	6000		600	500	708	3462	3552			5536	8	202,0
-19	МЛХРБ60-60.8	-39	МЛХРБ60-60.8С			800	700	908							227,9

Формат	Зона	Поз.	Обозначение	Наименование	Кол.	Примечание
				Документация		
А3			1.450.3-3.1 1.2.4.1.0СБ	Сборочный чертеж		

Формат	Зона	Для исполнения 1 с порядковым номером	Обозначение	Кол.	Примечание
		Переменные данные			
		Детали			
		Поз. 1	Ребро		
А4		-01;-02;	1.450.3-3.1 1.1.4.1.2	2	
		-11; -12	-01	2	
		-03	1.450.3-3.1 1.1.4.1.2	3	
		-13	-01	3	
		-04	1.450.3-3.1 1.1.4.1.2	4	
		-14	-01	4	
		-05	1.450.3-3.1 1.1.4.1.2	5	
		-15	-01	5	

Утв.	Кашкинов			1.450.3-3.1 1.2.4.1.0	
Н. контр.	Чиркова			Косоур	Стадия Р; Лист 1; Листов 3
Нач. пр.	Ефимова				Гипроспецгазконструкция
Провер.	Агапова				
Разраб.	Цветкова				

Инв. № подл. | Подп. и дата | Взам. инв. №

Формат	Зона	Для исполнения 1 с порядковым номером	Обозначение	Кол.	Примечание
		Поз. 1	Ребро		
А4		-06	1.450.3-3.1 1.1.4.1.2	6	
		-16	-01	6	
		-07	1.450.3-3.1 1.1.4.1.2	7	
		-17	-01	7	
		-08	1.450.3-3.1 1.1.4.1.2	8	
		-18	-01	8	
		-09	1.450.3-3.1 1.1.4.1.2	9	
		-19	-01	9	
		Поз. 2	Планка опорная		
А4		-00...-09	1.450.3-3.1 1.2.4.1.1	1	
		-10...-19	-01	1	
		Поз. 3	Косоур		
А3		-00	1.450.3-3.1 1.2.4.1.2	1	
		-01	-01	1	
		-02	-02	1	
		-03	-03	1	
		-04	-04	1	
		-05	-05	1	
		-06	-06	1	
		-07	-07	1	
		-08	-08	1	

Инв. № подл. | Подп. и дата | Взам. инв. №

1.450.3-3.1 1.2.4.1.0 Лист 2

Формат	Зона	Для исполнения 1 с порядковым номером	Обозначение	Кол.	Примечание
		Поз. 3	Косоур		
А3		-09	1.450.3-3.1 1.2.4.1.2-09	1	
		-10	-10	1	
		-11	-11	1	
		-12	-12	1	
		-13	-13	1	
		-14	-14	1	
		-15	-15	1	
		-16	-16	1	
		-17	-17	1	
		-18	-18	1	
		-19	-19	1	

[1] Основное исполнение, не имеющее порядкового номера, обозначено „00."

1.450.3-3.1 1.2.4.1.0 Лист 3

Инв. № подл. | Подп. и дата | Взам. инв. №

Копировал Тарасова Формат А4

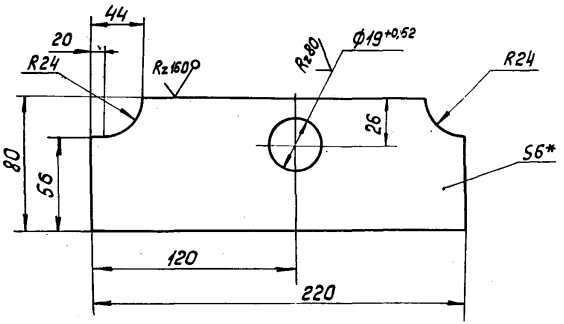

Обозначение	Материал
1.450.3-3.1 1.2.4.1.1	Лист Б-ПН-6ГОСТ 19903-74 / ВСт3кп2ГОСТ14637-79
-01	Лист Б-ПН-6ГОСТ 19903-74 / ВСт3сп5ГОСТ14637-79

1.* Размер для справок.
2. Неуказанные предельные отклонения размеров: валов - по В7, остальных - по СМ7.

				1.450.3-3.1 1.2.4.1.1			
				Планка опорная	Стадия	Масса	Масштаб
					Р	0,75	1:2
Н. контр.	Чиркова		14.02.84		Лист	Листов 1	
Рук. пр.	Ефимов		17.02.84	См. таблицу	Гипроспецлегконстр.		
Пров.	Агапова		17.02.84				
Разраб.	Хрисанова		16.02.84				

Инв. № подл. | Подп. и дата | Взам. инв. №

19931-02 95 Копировал Тарасова Формат

Размеры в мм

Обозначение	H*	L*	L_1	L_2	L_3	L_4	n	n_1	Масса кг
1.450.3-3.1 1.2.4.1.0	600	361	—	—	—	—	—	1	4,7
-01	1200	707	916			—	—	3	11,4
-02	1800	1054				—	—	3	17,1
-03	2400	1400				—	—	4	23,3
-04	3000	1747				1400	2	5	32,2
-05	3600	2092	1096	330	700	2100	3	6	35,8
-06	4200	2438				2800	4	7	42,0
-07	4800	2785				3500	5	8	48,2
-08	5400	3131				4200	6	9	54,4
-09	6000	3477				4900	7	10	60,6
-10	600	361	—	—	—	—	—	1	4,7
-11	1200	707	916			—	—	3	11,4
-12	1800	1054				—	—	3	17,1
-13	2400	1400				—	—	4	23,3
-14	3000	1747				1400	2	5	32,2
-15	3600	2092	1096	330	700	2100	3	6	35,8
-16	4200	2438				2800	4	7	42,0
-17	4800	2785				3500	5	8	48,2
-18	5400	3131				4200	6	9	54,4
-19	6000	3477				4900	7	10	60,6

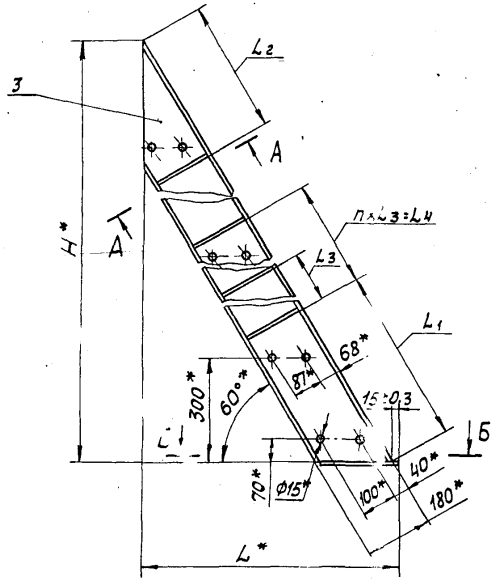

А-А / М1:5 повернуто

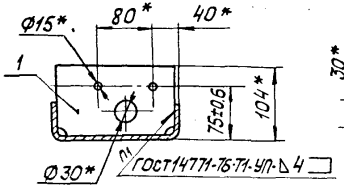

Б-Б / М1:5

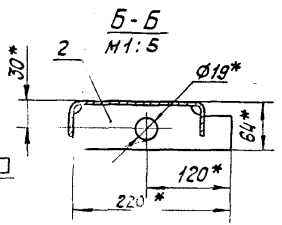

1.* Размеры для справок.

2. Неуказанные предельные отклонения размеров - по ГОСТ 23120-78.

				1.450.3-3.1	1.2.4.1.0СБ		
				Косоур	Стадия	Масса	Масштаб
				Сборочный чертеж	Р	См. табл.	1:10
					Лист	Листов 1	
Утв.	Кашкинов				Гипростальконструкция		
Н. контр.	Чиркова						
Рук. пр.	Ефимов						
Пров.	Агапова						
Разраб.	Хрисанова						

Копировал Тарасова Формат А3

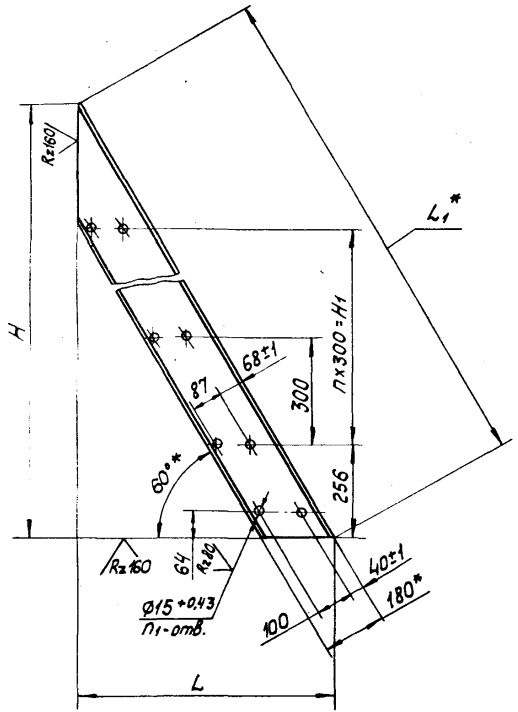

Обозначение		H	H_1	L	L_1^*	n	n_1	Материал	Масса, кг
1.450.3-3.1	1.2.4.1.2	594±0,9	—	346±0,7	686	—	4		3,96
	-01	1194±1,2	600	692±1,0	1379	2	8		9,7
	-02	1794±1,5	1200	1039±1,2	2072	4	12		15,44
	-03	2394±1,7	1800	1385±1,3	2764	6	16		21,18
	-04	2994±2,0	2400	1731±1,5	3457	8	20	Швеллер	26,92
	-05	3594±2,2	3000	2077±1,7	4150	10	24	180×50×4 ГОСТ 8278-83	32,67
	-06	4194±2,5	3600	2423±1,7	4843	12	28	ВСт3кп2 ГОСТ 11474-76	38,41
	-07	4794±2,5	4200	2770±2,0	5536	14	32		44,15
	-08	5394±2,7	4800	3116±2,0	6228	16	36		49,89
	-09	5994±2,7	5400	3462±2,2	6922	18	40		55,64
	-10	594±0,9	—	346±0,7	686	—	4		3,96
	-11	1194±1,2	600	692±1,0	1379	2	8		9,7
	-12	1794±1,5	1200	1039±1,2	2072	4	12		15,44
	-13	2394±1,7	1800	1385±1,3	2764	6	16	Швеллер	21,18
	-14	2994±2,0	2400	1731±1,5	3457	8	20	180×50×4 ГОСТ 8278-83	26,92
	-15	3594±2,2	3000	2077±1,7	4150	10	24	ВСт3сп5 ГОСТ 11474-76	32,67
	-16	4194±2,5	3600	2423±1,7	4843	12	28		38,41
	-17	4794±2,5	4200	2770±2,0	5536	14	32		44,15
	-18	5394±2,7	4800	3116±2,0	6228	16	36		49,89
	-19	5994±2,7	5400	3462±2,2	6922	18	40		55,64

1.* Размеры для справок.

2. Неуказанные предельные отклонения размеров - по ГОСТ 23120-78.

				1.450.3-3.1 1.2.4.1.2			
				Косоур	Стадия	Масса	Масштаб
					Р	См. табл.	—
Н. контр.	Чиркова		20.02.84		Лист	Листов 1	
Рук. пр.	Ефимов		11.02.84	См. таблицу	Гипроспецлегконструкция		
Пров.	Агапова		11.02.84				
Разраб.	Хрисанова		16.01.84				

Формат	Зона	Поз.	Обозначение	Наименование	Кол.	Примечание
				Документация		
А3			1.450.3-3.1 1.2.4.2.0 СБ	Сборочный чертеж		

Формат	Зона	Для исполнения с порядковым номером	Обозначение	Кол.	Примечание
			Переменные данные		
			Детали		
		Поз. 1	Ребро		
А4		-01; -02	1.450.3-3.1 1.1.4.1.2	2	
		-11; -12	-01	2	
		-03	1.450.3-3.1 1.1.4.1.2	3	
		-13	-01	3	
		-04	1.450.3-3.1 1.1.4.1.2	4	
		-14	-01	4	
		-05	1.450.3-3.1 1.1.4.1.2	5	
		-15	-01	5	
		-06	1.450.3-3.1 1.1.4.1.2	6	
		-16	-01	6	
		-07	1.450.3-3.1 1.1.4.1.2	7	
		-17	-01	7	
		-08	1.450.3-3.1 1.1.4.1.2	8	

1.450.3-3.1 1.2.4.2.0

Утв.	Кашкинов	[signature]	20.02.94
Н.контр.	Циркова	[signature]	20.02.94
Рук.пр.	Ефимов	[signature]	17.02.94
Провер.	Агапова	[signature]	17.02.94
Разраб.	Борзунова	[signature]	16.02.94

Косоур

Стадия	Лист	Листов
Р	1	2

Гипроспецлегконструкция

Взам. инв. № | Подп. и дата | Инв. № подл.

Копировал Тарасова Формат

Формат	Зона	Для исполнения с порядковым номером	Обозначение	Кол.	Примечание
		Поз. 1	Ребро		
А4		-18	1.450.3-3.1 1.1.4.1.2-01	8	
		-09	1.450.3-3.1 1.1.4.1.2	9	
		-19	-01	9	
		Поз. 2	Планка опорная		
А4		-00...-09	1.450.3-3.1 1.2.4.1.2	1	
		-10...-19	-01	1	
		Поз. 3	Косоур		
А3		-00	1.450.3-3.1 1.2.4.2.1	1	
		-01	-01	1	
		-02	-02	1	
		-03	-03	1	
		-04	-04	1	
		-05	-05	1	
		-06	-06	1	
		-07	-07	1	
		-08	-08	1	
		-09	-09	1	
		-10	-10	1	
		-11	-11	1	
		-12	-12	1	
		-13	-13	1	
		-14	-14	1	
		-15	-15	1	
		-16	-16	1	
		-17	-17	1	
		-18	-18	1	
		-19	-19	1	

1.450.3-3.1 1.2.4.2.0 Лист 2

Взам. инв. № | Подп. и дата | Инв. № подл.

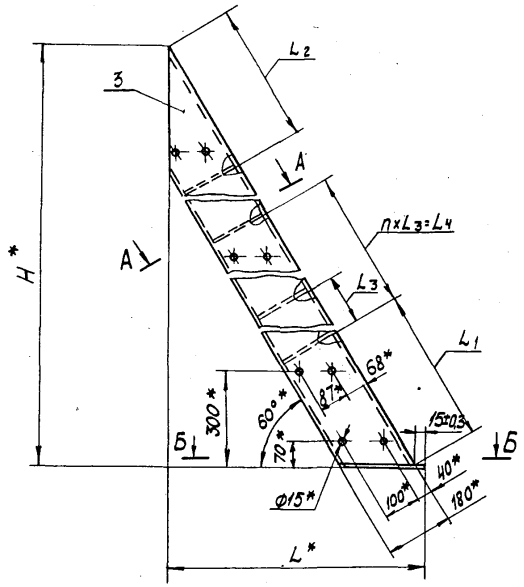

Размеры в мм

Обозначение	H*	L*	L1	L2	L3	L4	n	n1	Масса, кг
1.450.3-3.1 1.2.4.2.0	600	361	—	—	—	—	—	1	4,7
-01	1200	707	916		—	—	—	3	11,4
-02	1800	1054			—	—	—	3	17,1
-03	2400	1400				—	—	4	23,3
-04	3000	1747				1400	2	5	32,2
-05	3600	2092	1096	330	700	2100	3	6	35,8
-06	4200	2438				2800	4	7	42,0
-07	4800	2785				3500	5	8	48,2
-08	5400	3131				4200	6	9	54,4
-09	6000	3477				4900	7	10	60,6
-10	600	361	—	—	—	—	—	1	4,7
-11	1200	707	916		—	—	—	3	11,4
-12	1800	1054			—	—	—	3	17,1
-13	2400	1400				—	—	4	23,3
-14	3000	1747				1400	2	5	32,2
-15	3600	2092	1096	330	700	2100	3	6	35,8
-16	4200	2438				2800	4	7	42,0
-17	4800	2785				3500	5	8	48,2
-18	5400	3131				4200	6	9	54,4
-19	6000	3477				4900	7	10	60,6

А-А повернуто
М1:5

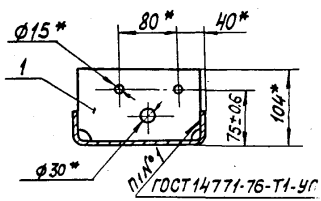

Б-Б
М1:5

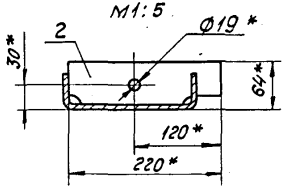

1.* Размеры для справок.
2. Неуказанные предельные отклонения размеров - по ГОСТ 23120-78.

ГОСТ 14771-76-Т1-УС Д4

				1.450.3-3.1 1.2.4.2.0СБ			
				Косоур Сборочный чертеж	Стадия	Масса	Масштаб
					Р	См. табл.	1:10
Утв.	Кашкинов	[signature]	20.02.84		Лист	Листов 1	
Н.контр.	Чиркова	[signature]	20.02.84				
Рук.пр.	Ефимов	[signature]	17.02.84				
Пров.	Агапова	[signature]	17.02.84		Строспецлегконструкция		
Разраб.	Хрисанова	[signature]	16.02.84				

Инв. № подл. | Подп. | Взам. инв. №

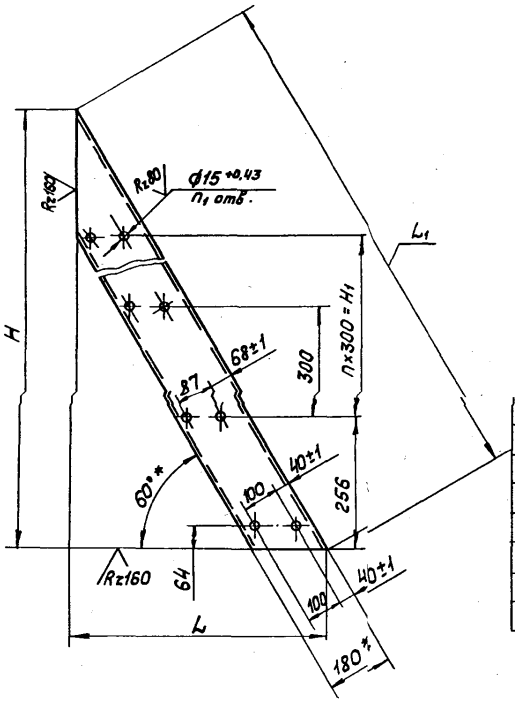

Размеры в мм

Обозначение	H	H1	L	L1	n	n1	Материал	Масса, кг
1.450.3-3.1 1.2.4.2.1	594±0,9	–	346±0,7	686	–	4		3,96
-01	1194±1,2	600	692±1,0	1379	2	8		9,7
-02	1794±1,5	1200	1039±1,2	2072	4	12		15,44
-03	2394±1,7	1800	1385±1,3	2764	6	16		21,18
-04	2994±2,0	2400	1731±1,5	3457	8	20		26,92
-05	3594±2,2	3000	2077±1,7	4150	10	24	Швеллер 180×50×4 ГОСТ 8278-75 / ВСт3кп2 ГОСТ 14474-76	32,67
-06	4194±2,5	3600	2423±1,7	4843	12	28		38,41
-07	4794±2,5	4200	2770±2,0	5536	14	32		44,15
-08	5394±2,7	4800	3116±2,0	6228	16	36		49,89
-09	5994±2,7	5400	3462±2,2	6922	18	40		55,64
-10	594±0,9	–	346±0,7	686	–	4		3,96
-11	1194±1,2	600	692±1,0	1379	2	8		9,7
-12	1794±1,5	1200	1039±1,2	2072	4	12		15,44
-13	2394±1,7	1800	1385±1,3	2764	6	16		21,18
-14	2994±2,0	2400	1731±1,5	3457	8	20	Швеллер 180×50×4 ГОСТ 8278-75 / ВСт3сп5 ГОСТ 11474-76	26,92
-15	3594±2,2	3000	2077±1,7	4150	10	24		32,67
-16	4194±2,5	3600	2423±1,7	4843	12	28		38,41
-17	4794±2,5	4200	2770±2,0	5536	14	32		44,15
-18	5394±2,7	4800	3116±2,0	6228	16	36		49,89
-19	5994±2,7	5400	3462±2,2	6922	18	40		55,64

1.* Размеры для справок.

2. Неуказанные предельные отклонения размеров - по ГОСТ 23120-78.

				1.450.3-3.1 1.2.4.2.1			
				Косоур	Стадия: Р	Масса: См. табл.	Масштаб: —
					Лист	Листов 1	
Н. контр.	Чиркова		10.02.11	См. таблицу	Гипроспецлегконструкция		
Рук. пр.	Ефимов		10.02.11				
Пров.	Агапова		10.02.11				
Разраб.	Арисанова		10.02.11				

gost.e-ecolog.ru