ТИПОВЫЕ КОНСТРУКЦИИ, ИЗДЕЛИЯ И УЗЛЫ ЗДАНИЙ И СООРУЖЕНИЙ

СЕРИЯ 1.450.3-3

СТАЛЬНЫЕ ЛЕСТНИЦЫ, ПЛОЩАДКИ, СТРЕМЯНКИ И ОГРАЖДЕНИЯ

ВЫПУСК 0

МАТЕРИАЛЫ ДЛЯ ПРОЕКТИРОВАНИЯ

19931 - 01

gost.e-ecolog.ru

ТИПОВЫЕ КОНСТРУКЦИИ, ИЗДЕЛИЯ И УЗЛЫ ЗДАНИЙ И СООРУЖЕНИЙ

СЕРИЯ 1.450 3-3

СТАЛЬНЫЕ ЛЕСТНИЦЫ, ПЛОЩАДКИ, СТРЕМЯНКИ И ОГРАЖДЕНИЯ

ВЫПУСК 0

МАТЕРИАЛЫ ДЛЯ ПРОЕКТИРОВАНИЯ

Разработано
ВНИИПИ Гипрокоммунстальконструкция
Гл. инженер института
Гл. конструктор проекта
ГПИ Укрпромстальконструкция
Гл. инженер проекта

Ю.Ю. Шеверницкий

Утверждены
Постановлением Госстроя СССР
от 09.08.84 № 133
Введены в действие с
01.11.84

Обозначение	Наименование	Стр.
1.450.3-3.0 0.0 ПЗ	Пояснительная записка	1
1.450.3-3.0 0.1	Номенклатура лестничных маршей	18
1.450.3-3.0 0.2	Номенклатура площадок	26
1.450.3-3.0 0.3	Номенклатура стремянок	33
1.450.3-3.0 0.4	Номенклатура ограждений лестничных маршей	34
1.450.3-3.0 0.5	Номенклатура ограждений площадок	38
1.450.3-3.0 0.6	Номенклатура ограждений стремянок	40
1.450.3-3.0 0.7	Номенклатура монтажных элементов	41
1.450.3-3.0 0.8	Номенклатура дополнительных элементов	42
1.450.3-3.0 0.9 ВМ	Ведомость расхода материалов	44

1.450.3-3.0 0.0

Утв.	Кашкинов		22.02.81
Н. контр.	Веневцева		22.02.81
Рук. пр.	Ефимов		22.02.81
Пров.	Агапова		22.02.81
Разраб.	Лукьяненко		22.02.81

Содержание

Стадия	Лист	Листов
Р		1

Гипроспецлегконструкция

Инв. № подл. | Подпись и дата | Взам. инв. №

Настоящая пояснительная записка содержит описание устройства стальных маршевых лестниц, площадок, стремянок и ограждений, а также необходимые сведения для их правильной эксплуатации и монтажа.

1. Назначение и область применения

Стальные лестницы, площадки, стремянки и ограждения (далее по тексту-комплект конструкций) предназначены для применения в производственных зданиях и сооружениях, возводимых и эксплуатируемых в районах с расчетной температурой наружного воздуха минус 65°С и выше со взрывобезопасными категориями производств.

1.450.3-3.0 0.0ПЗ

Утв.	Кашкинов		22.02.81
Н. контр.	Веневцева		22.02.81
Рук. пр.	Ефимов		22.02.81
Пров.	Агапова		22.02.81
Разраб.	Лукьяненко		22.02.81

Пояснительная записка

Стадия	Лист	Листов
Р	1	

Гипроспецлегконструкция

2. Технические данные

2.1. Основные параметры и размеры лестничных маршей и площадок, а также максимально допустимые нагрузки на них, принятые с учетом величины коэффициента перегрузки равным 1,2, приведены на листе 6 настоящей пояснительной записки.

2.2. Компоновочные схемы комплекта конструкций приведены на листах 8÷19 пояснительной записки.

2.3. Опирание лестничных маршей возможно как на металлические, так и на железобетонные площадки и перекрытия. Узлы опирания лестничных маршей (см.рис. 2-6 приложения) решены одинаково как для начальных, так и для средних маршей. Максимальный пролет (заложение) составных маршевых лестниц – 6 м.

2.4. Компоновка лестничных маршей и площадок в составные маршевые лестницы осуществляется с помощью монтажных и дополнительных элементов.

3. Указание мер безопасности при монтаже

3.1. Проезд средств транспорта и проход людей вблизи комплекта конструкций во время их монтажа запрещается

3.2. На монтажной площадке не должны находиться посторонние предметы

3.3. При монтаже необходима применять механизмы соответствующей грузоподъемности с использованием строповочных и грузозахватных механизмов не повреждающих конструкции и их защитно-декоративное покрытие.

4. Указания по монтажу

4.1. Монтаж комплекта конструкций должен производиться в соответствии с требованиями ГОСТ 23118-78 и СН и П III-18-75, обеспечивая проектное положение конструкций, исключающее образование обратного уклона ступеней более 1°.

4.2. Сварку на монтаже осуществлять по ГОСТ 5264-80 с последующим восста-

Инв.№подл. | Подпись и дата | Взам.инв.№

навлением защитно — декоративного покрытия.

4.3. Закладные элементы, примененные в узлах опирания, в комплект конструкций не входят

4.4. Монтажные соединения лестничных маршей с площадками и ограждений с лестничными маршами и площадками производить с помощью болтов М12 по ГОСТ 7798-70. Количество крепежных изделий определяется компоновочными схемами комплекта конструкций.

5. Маркировка

5.1. Маркировка конструкций принята в соответствии с ГОСТ 23120-78.

5.2. Для различия исполнений конструкций лестничных маршей и площадок, выполненных с настилом из полос на ребро и круглой стали типа „ВИСП" и „Батайск" в конце условного обозначения марки добавляются соответственно буквы В или Б.

5.3. Маркировка конструкций, предназначенных для эксплуатации в районах с расчетной температурой $-40°C \geq t \geq -65°C$ в конце содержит букву С (северное исполнение).

Пример условного обозначения лестничного марша, выполненного из холодногнутых профилей со ступенями из штампованных элементов, с углом наклона 60°, высотой 54 дм, шириной 6 дм:

МЛХШ 60 - 54.6

то же для северного исполнения:

МЛХШ 60 - 54.6 С

Пример условного обозначения маршевой площадки, выполненной из горячекатаных профилей с применением настила из полос на ребро и круглой стали типа „Батайск", длиной 36 дм, шириной 8 дм:

ПМГРБ-36.8

то же для северного исполнения:

ПМГРБ-36.8 С

Пример условного обозначения стремянки, выполненной из холодногнутых профилей, высотой 34 дм:

СтХ-34

Пример условного обозначения ограждения стремянки, высотой 12,4 дм:

ОГС-12,4

Инв. № подл. | Подпись и дата | Взам. инв. №

Конструкции из холодногнутых профилей

Таблица 1

Временная нагрузка кПа	Лестничный марш		
	α	B, мм	Hмакс, мм
1,96 2,94 3,92	45°	600, 800, 1000	4200
1,96	60°	600, 800	6000
2,94			6000
3,92			5400

Таблица 2

Временная нагрузка кПа	Площадка		
	Сечение балки	B, мм	$L_п$ макс, мм
1,96	швеллер 160×50×4	600,800,1000	6000
2,94	швеллер 160×50×4	600	6000
		800	5400
		1000	4800
	швеллер 180×50×4	600, 800	6000
		1000	5400
3,92	швеллер 160×50×4	600	5400
		800	4800
		1000	4200
	швеллер 180×50×4	600	6000
		800, 1000	5400

Конструкции из горячекатаных профилей

Таблица 3

Временная нагрузка, кПа	Лестничный марш		
	α	B, мм	Hмакс, мм
1,96 2,94 3,92	45°	628, 640, 828, 840, 1028	4200
1,96	60°	628, 640, 828, 840	6000
2,94		628, 640	6000
		828, 840	5400
3,92		628, 640	5400
		828, 840	4800

Таблица 4

Временная нагрузка кПа	Площадка		
	сечение балки	B, мм	$L_п$ макс, мм
1,96	швеллер №14	616, 816, 1016	6000
2,94	швеллер №14	616, 816	6000
		1016	5400
	швеллер №16	828, 1028	6000
3,92	швеллер №14	616	6000
		816	5400
		1016	4800
	швеллер №16	828	6000
		1028	5400

6. Расшифровка структуры обозначения документов

По выпуску 1

1.450.3-3.1 X.X.X.X.X

- Обозначение серии
- Номер выпуска
- Тип конструкции:
  1 - марш лестничный,
  2 - площадка,
  3 - стремянка,
  4 - ограждение лестничного марша,
  5 - ограждение площадки,
  6 - ограждение стремянки,
  7 - монтажные и доборные элементы
- Для лестничных маршей - угол наклона: 1 - $\alpha = 45°$, 2 - $\alpha = 60°$
  Для площадок, стремянок, ограждений, монтажных элементов: 1 - холодногнутые профили
- Для лестничных маршей и площадок - номер сборки, определяющий тип настила.
  Для ограждений лестничных маршей - номер сборки, определяющий угол наклона: 1 - $\alpha = 45°$, 2 - $\alpha = 60°$
  Для стремянок, ограждений площадок и ограждений стремянок - 0
- Номер подсборки
- Номер детали

По выпуску 2

1.450.3-3.2 X.2.X.X.X.X

- Обозначение серии
- Номер выпуска
- Тип конструкции:
  1 - марш лестничный,
  2 - площадка,
  3 - стремянка,
  4 - ограждение лестничного марша,
  5 - ограждение площадки,
  7 - монтажные и доборные элементы
- 2 - горячекатанные профили
- Для лестничных маршей и ограждений лестничных маршей - угол наклона: 1 - $\alpha = 45°$; 2 - $\alpha = 60°$
  Для площадки - номер сборки, определяющий тип настила.
  Для стремянок, ограждений площадок и ограждений стремянок - 0
- Для лестничных маршей - номер сборки, определяющий тип настила. Для площадок, стремянок, ограждений площадок и ограждений стремянок - 0
- Номер подсборки
- Номер детали

Схема 1

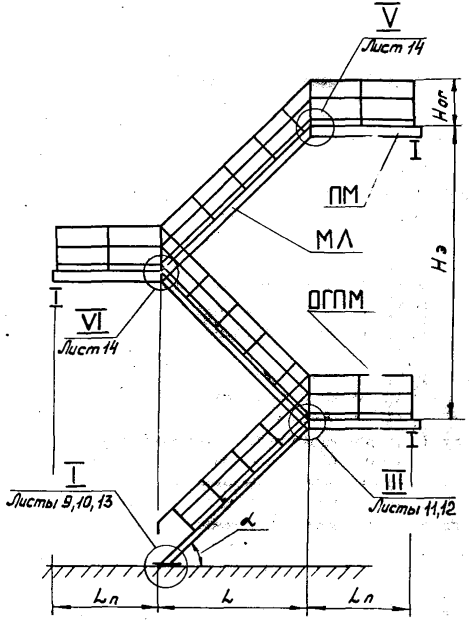

Схема 2

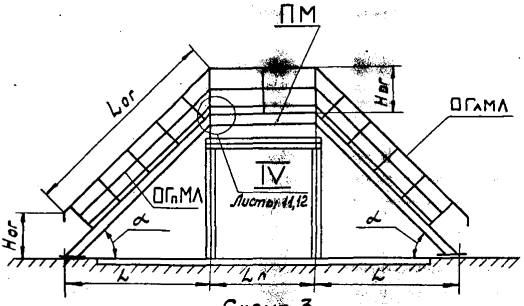

Схема 3

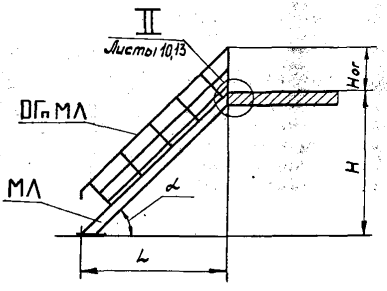

Рис.1. Компоновочные схемы маршевых лестниц

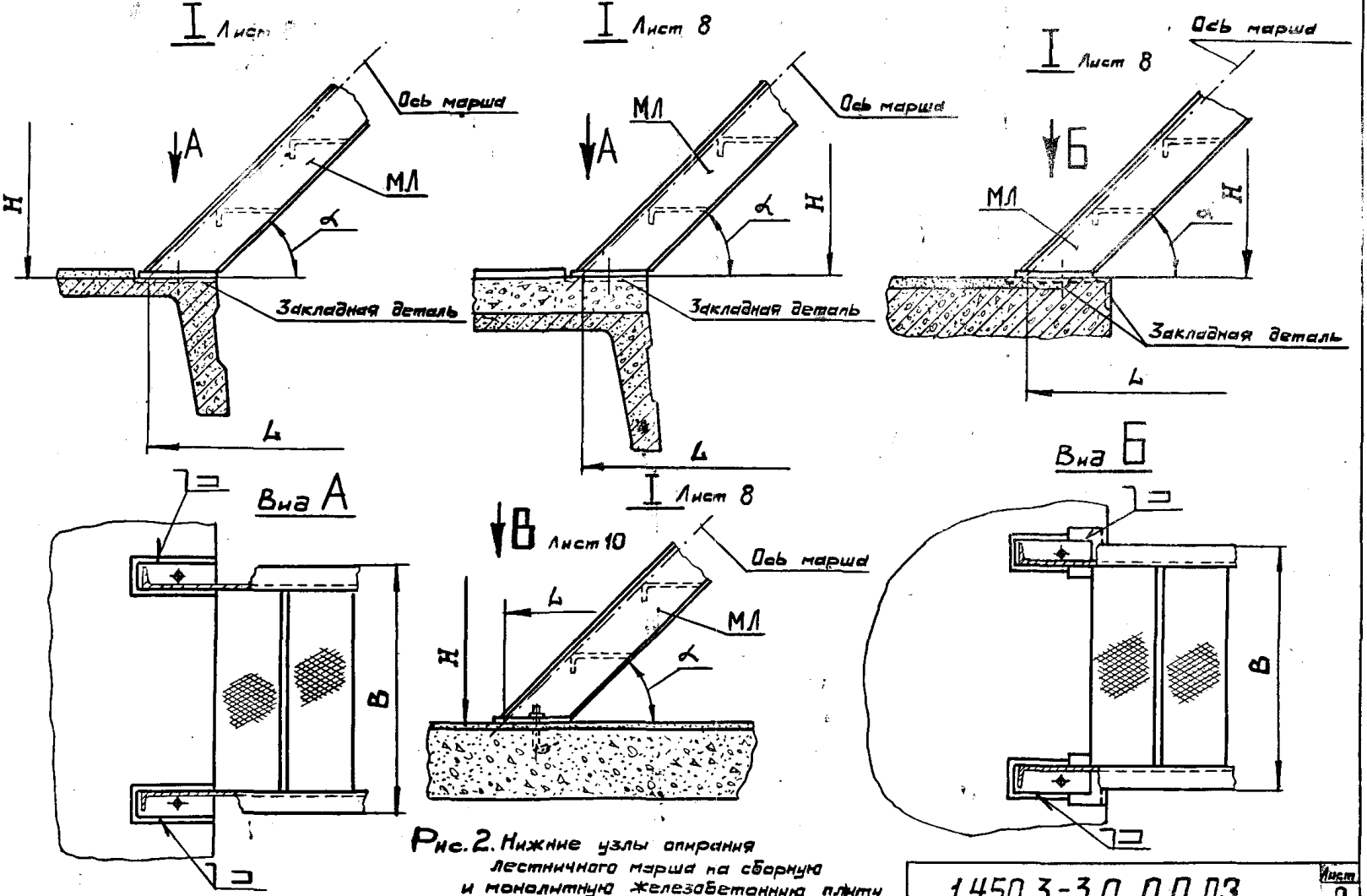

Рис. 2. Нижние узлы опирания лестничного марша на сборную и монолитную железобетонную плиту

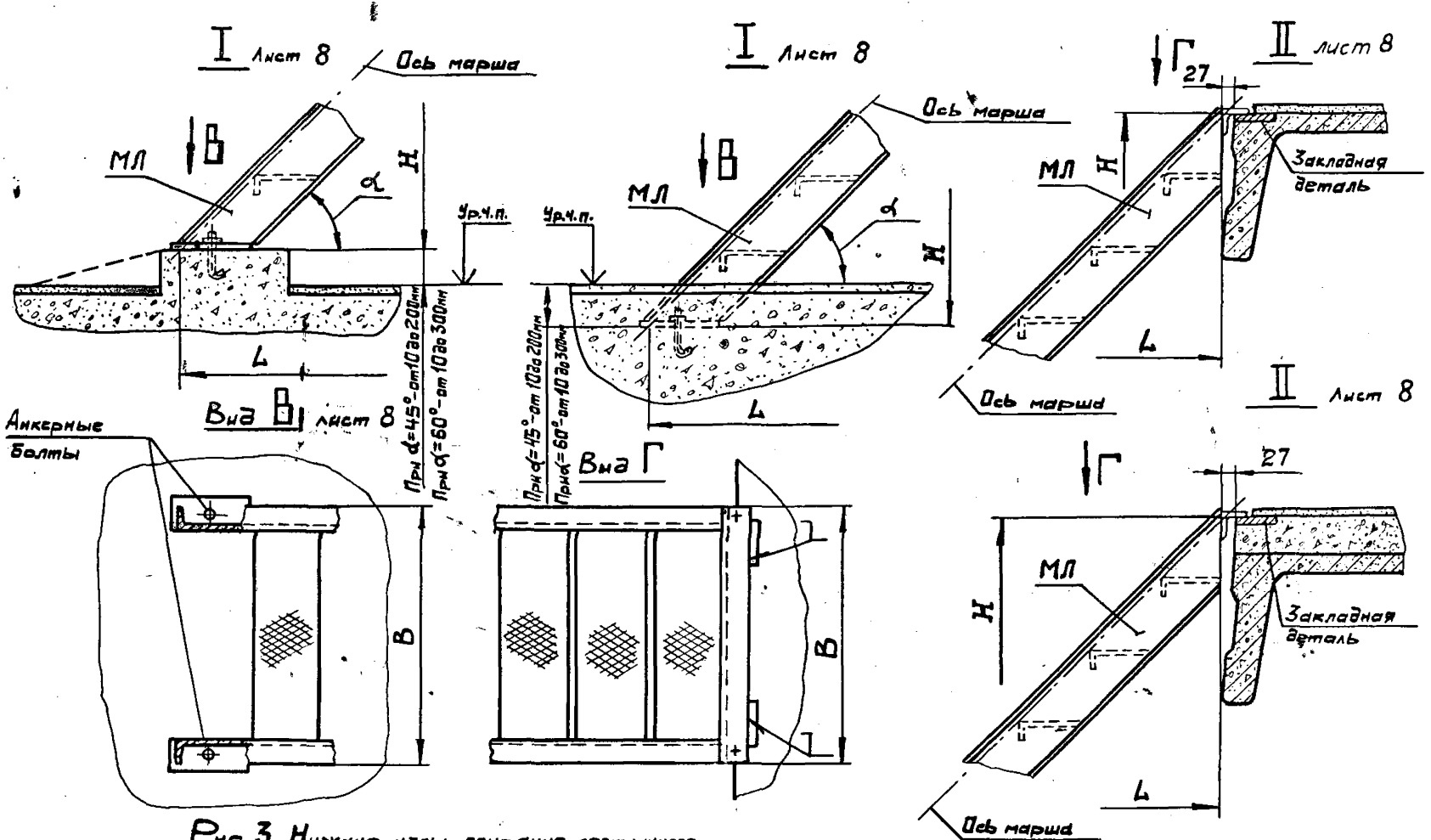

Рис. 3. Нижние узлы опирания лестничного марша при несовпадении отметки пола с отметкой опорной планки. Верхние узлы опирания лестничного марша на сборную железобетонную плиту.

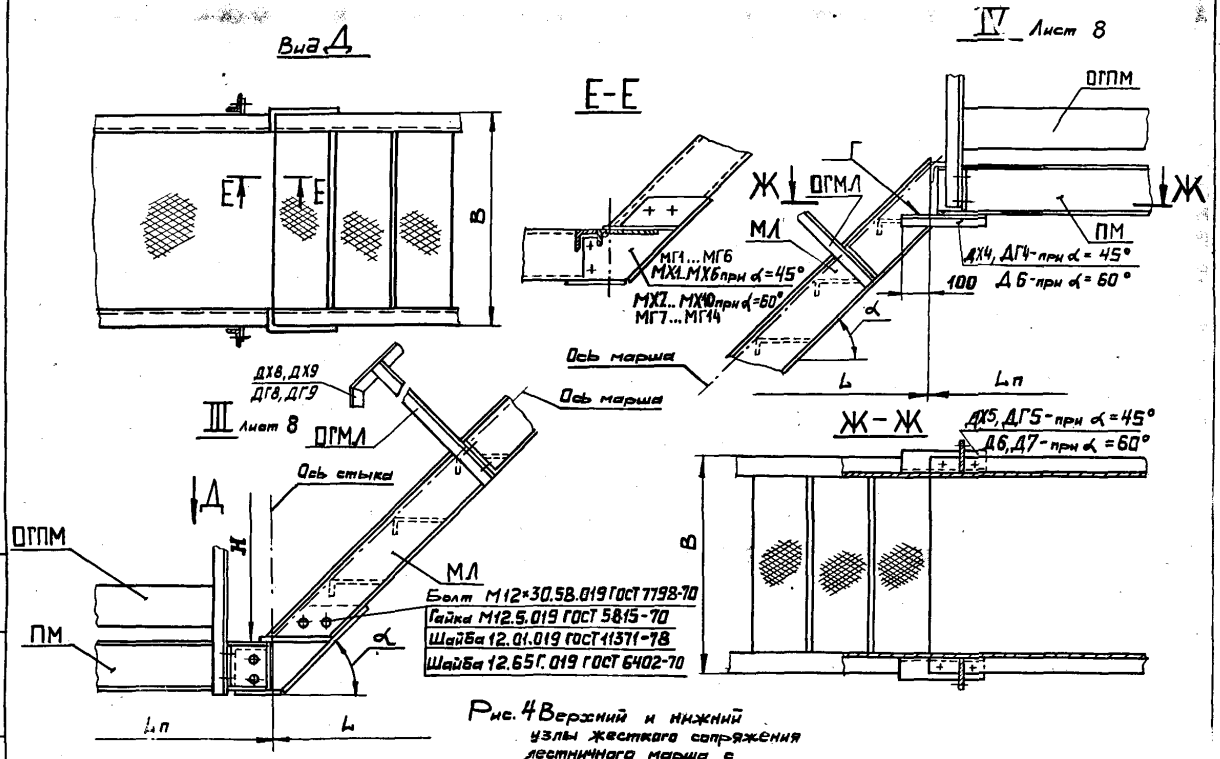

Рис. 4 Верхний и нижний узлы жесткого сопряжения лестничного марша с площадкой.

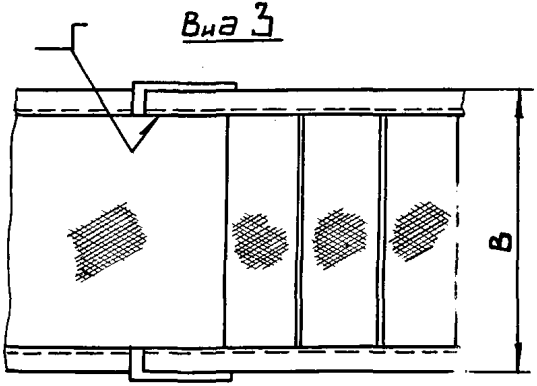

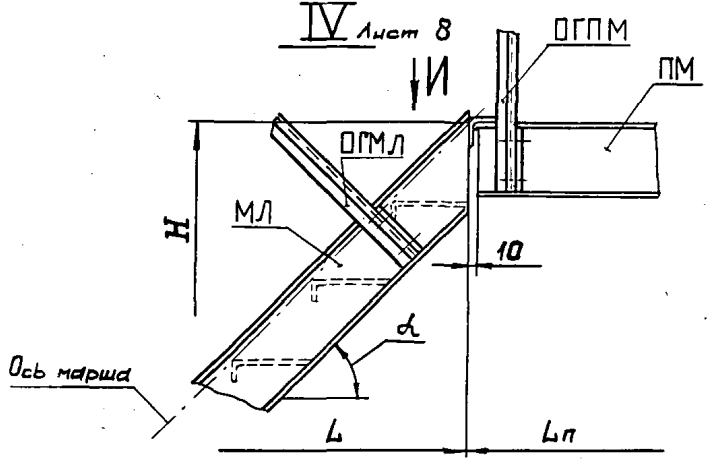

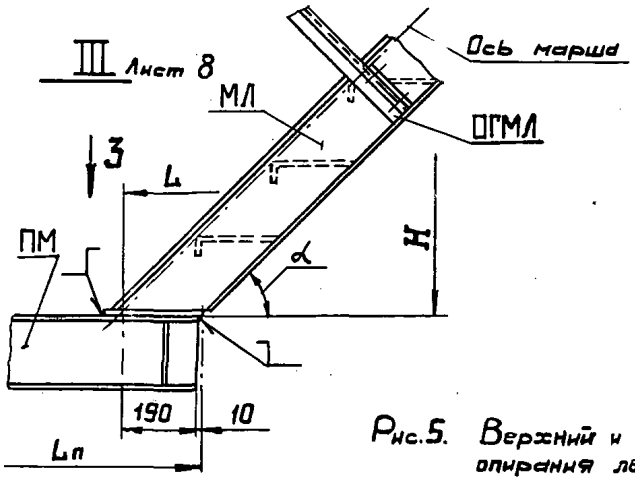

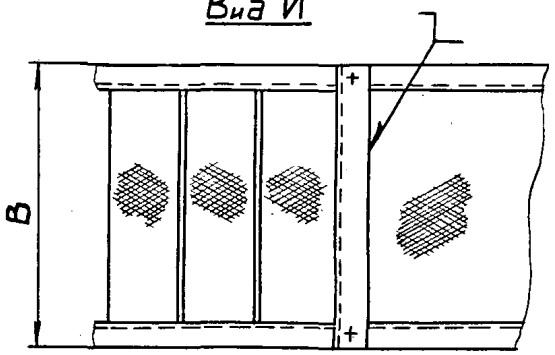

Рис.5. Верхний и нижний узлы опирания лестничного марша на площадку.

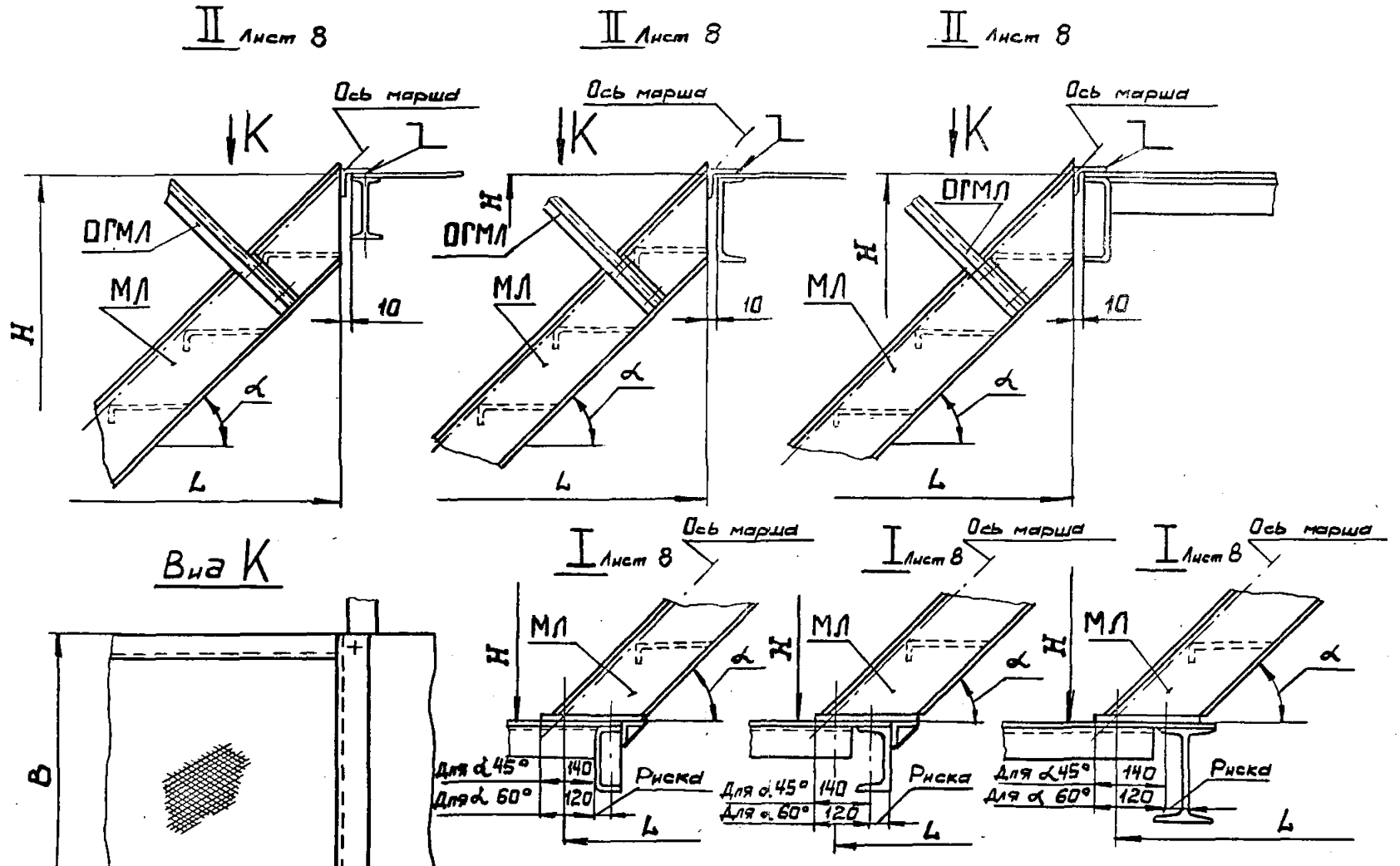

Рис.6. Верхний и нижний узлы опирания лестничного марша на балки из двутавров и швеллеров.

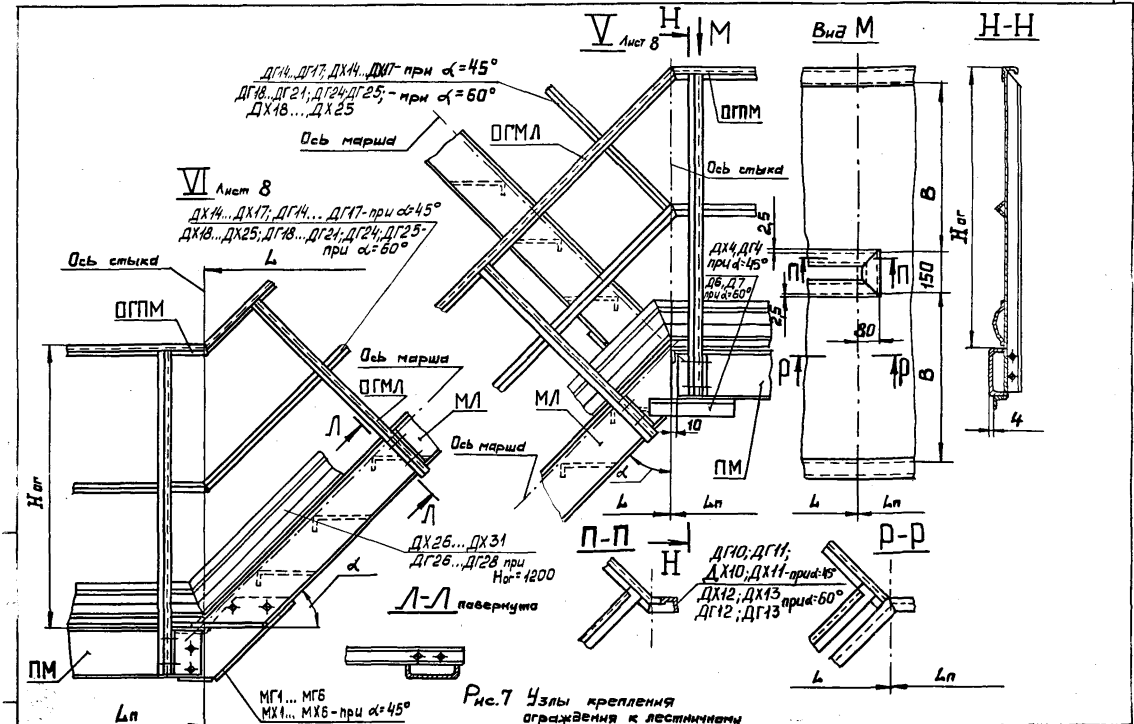

Рис.7 Узлы крепления ограждения к лестничному маршу.

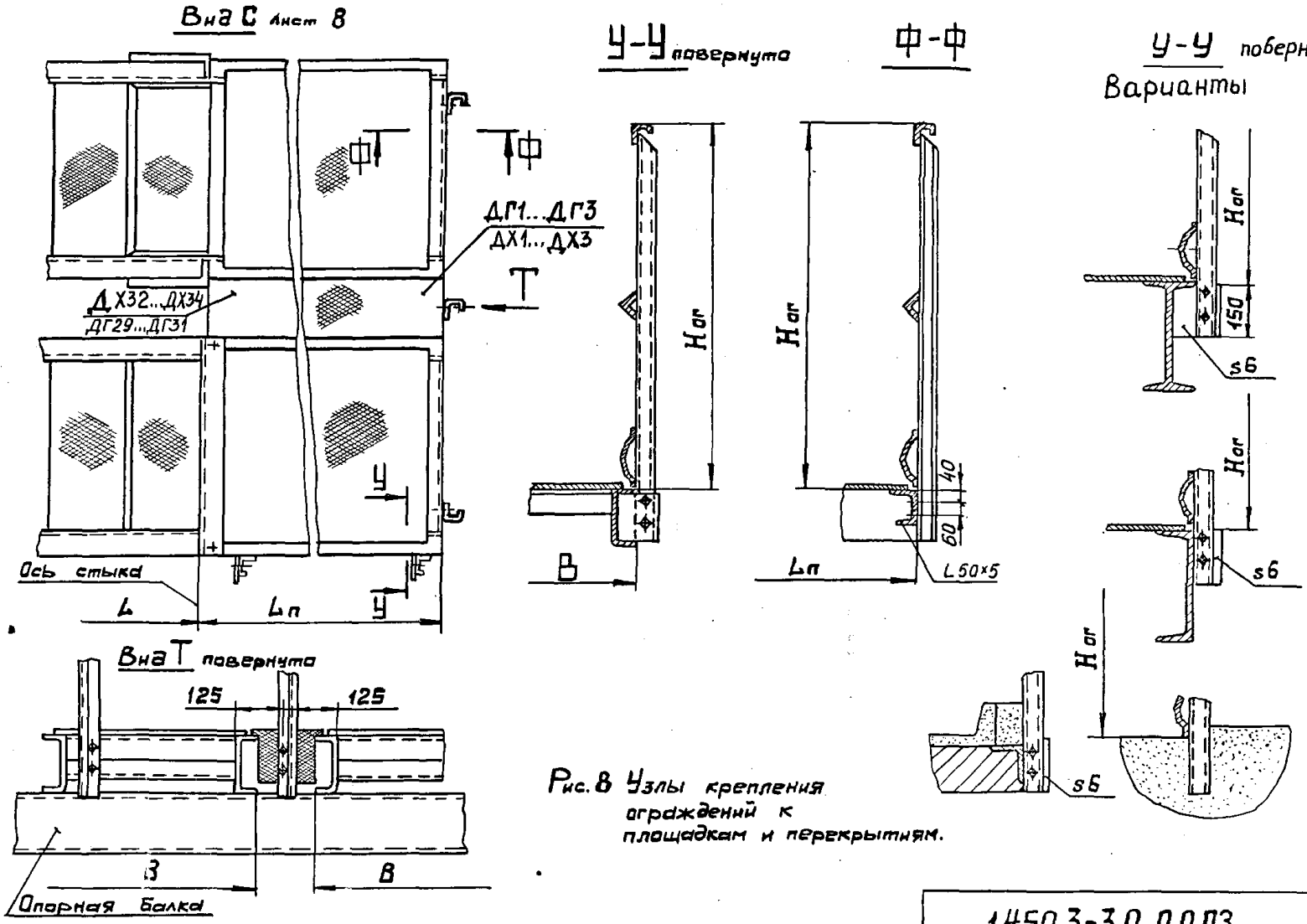

Рис. 8 Узлы крепления ограждений к площадкам и перекрытиям.

Инв. № подл. | Подпись и дата | Взам. инв. №

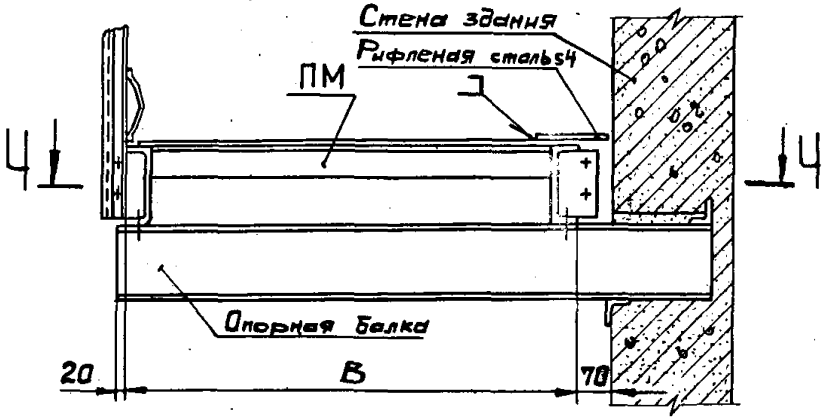

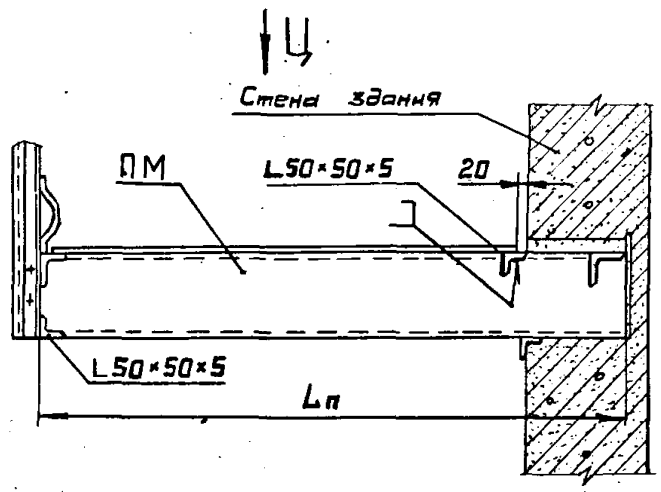

Ч-Ч Ограждение площадки не показано

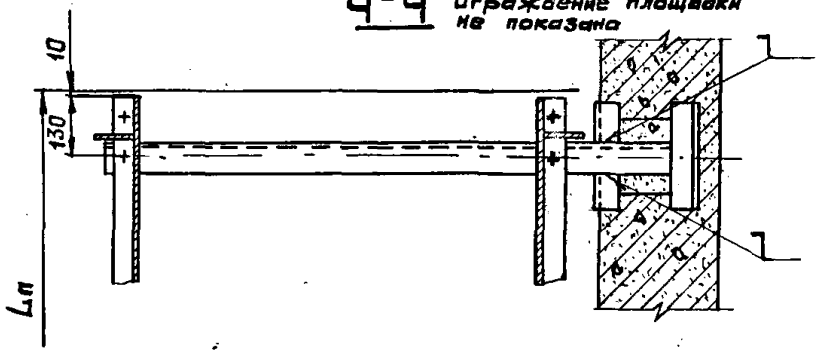

Вид Ц

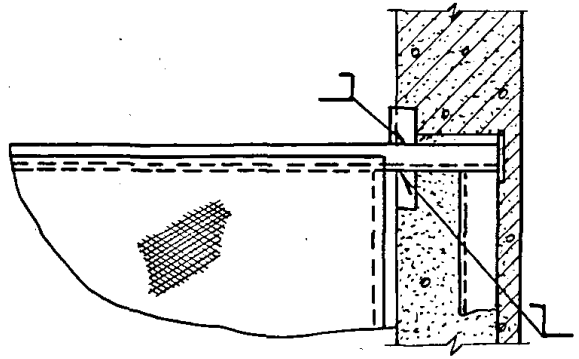

Рис. 9 Узлы крепления площадок к стенам.

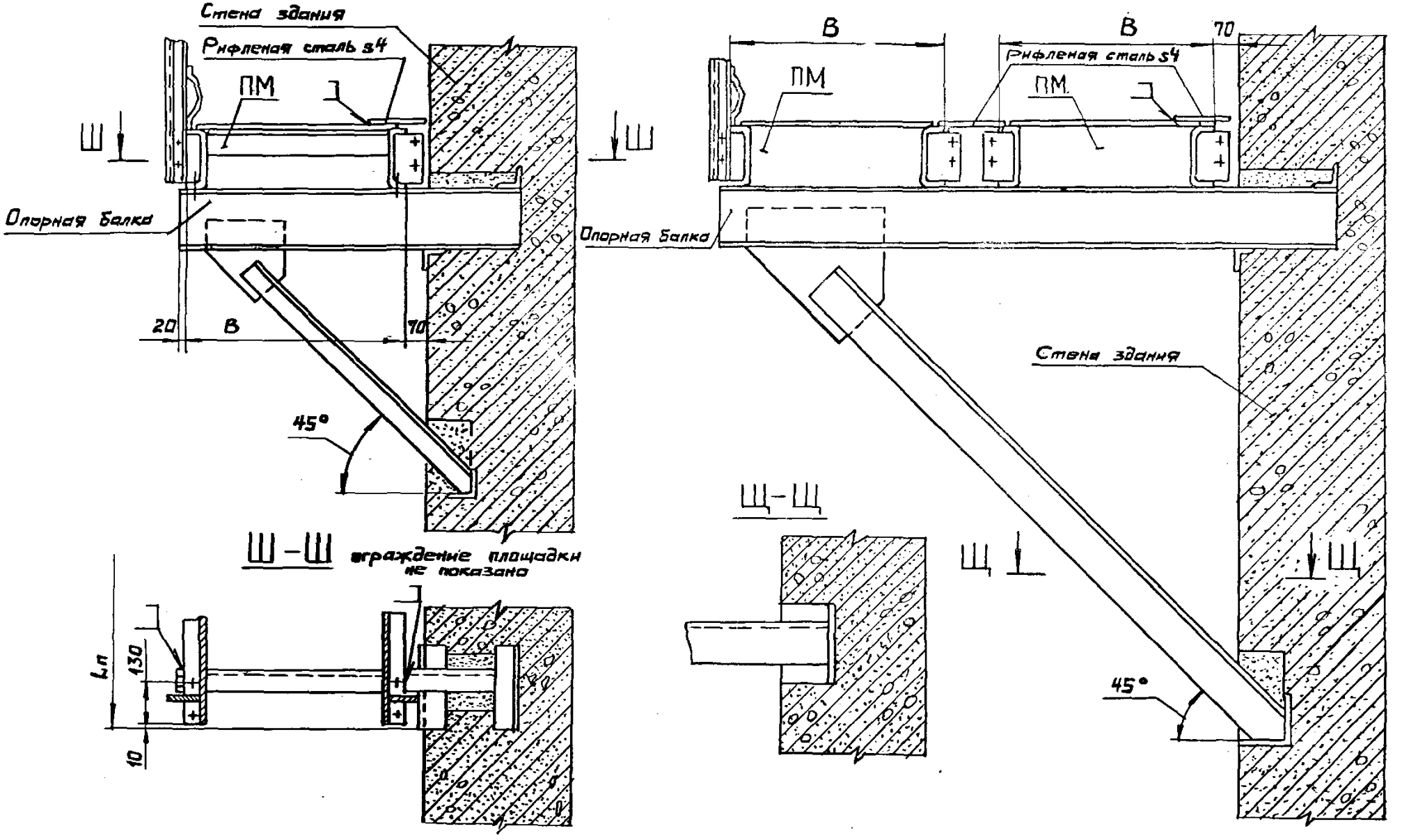

Рис. 10 Узлы крепления площадок к стенам

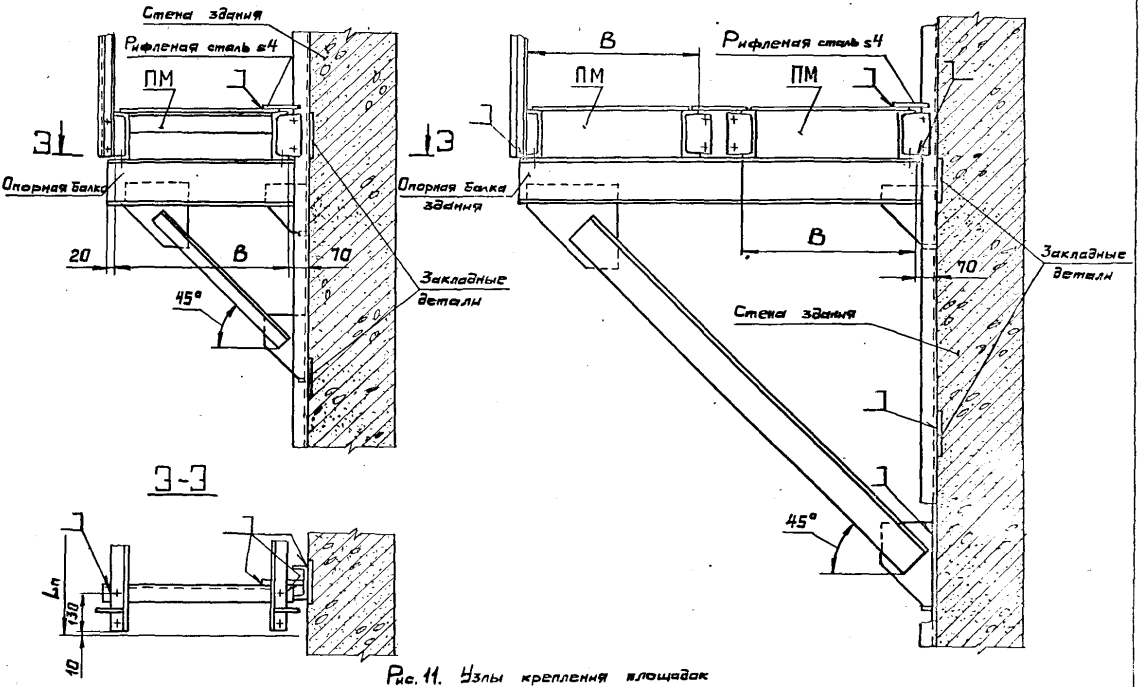

Рис. 11. Узлы крепления площадок к стенам.

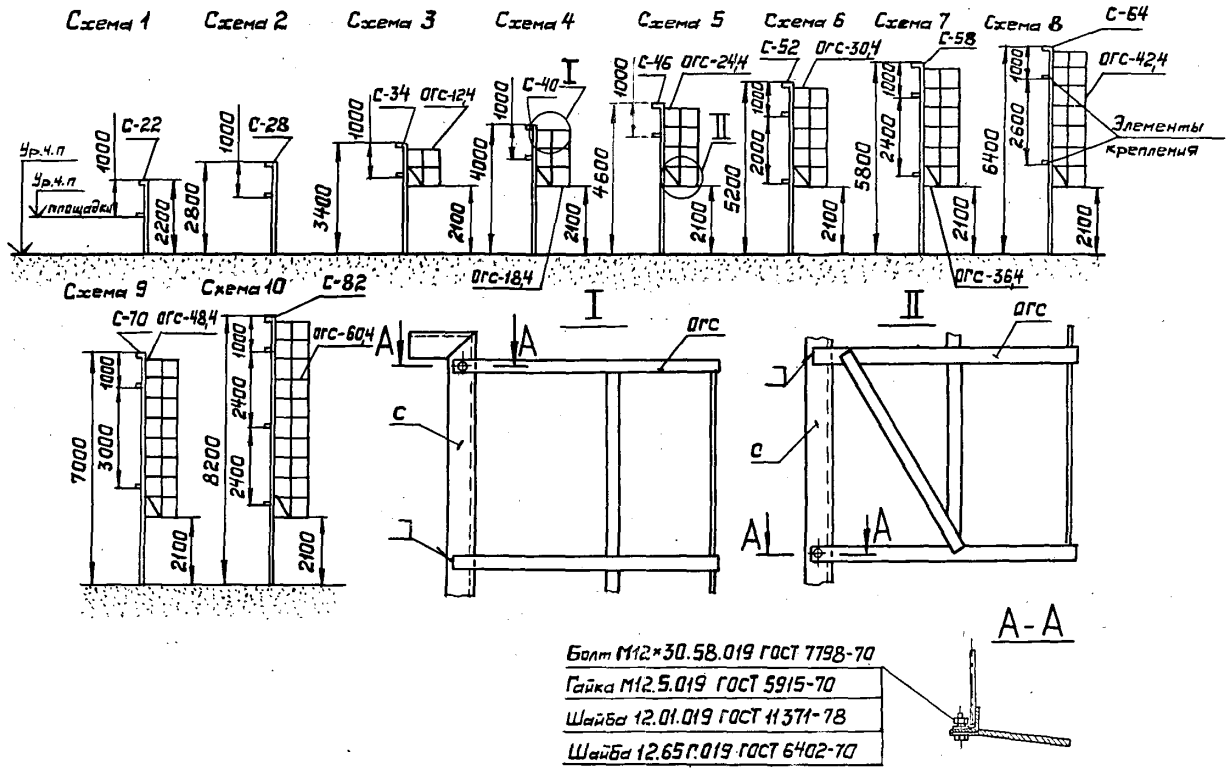

Рис. 12. Компоновочные схемы стремянок.

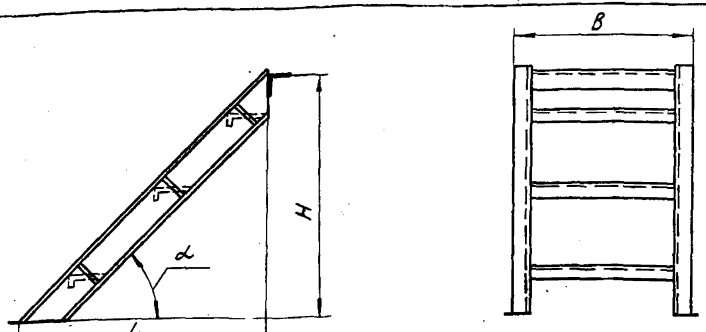

Конструкции из холодногнутых профилей
α 45°

Марка	Масса, кг	Марка	Масса, кг	Марка	Масса, кг	Марка	Масса, кг	H, мм	L, мм	B, мм
МЛХШ45-6.6	22,0	МЛХФ45-6.6	25,5	МЛХРВ45-6.6	22,0	МЛХРБ45-6.6	26,4	600	600	600
МЛХШ45-6.6С		МЛХФ45-6.6С		МЛХРВ45-6.6С		МЛХРБ45-6.6С				
МЛХШ45-6.8	24,9	МЛХФ45-6.8	30,0	МЛХРВ45-6.8	25,0	МЛХРБ45-6.8	29,9			800
МЛХШ45-6.8С		МЛХФ45-6.8С		МЛХРВ45-6.8С		МЛХРБ45-6.8С				
МЛХШ45-6.10	27,8	МЛХФ45-6.10	35,0	МЛХРВ45-6.10	28,5	МЛХРБ45-6.10	33,3			1000
МЛХШ45-6.10С		МЛХФ45-6.10С		МЛХРВ45-6.10С		МЛХРБ45-6.10С				
МЛХШ45-12.6	45,8	МЛХФ45-12.6	54,0	МЛХРВ45-12.6	46,0	МЛХРБ45-12.6	56,6	1200	1200	600
МЛХШ45-12.6С		МЛХФ45-12.6С		МЛХРВ45-12.6С		МЛХРБ45-12.6С				
МЛХШ45-12.8	50,9	МЛХФ45-12.8	64,0	МЛХРВ45-12.8	52,0	МЛХРБ45-12.8	63,5			800
МЛХШ45-12.8С		МЛХФ45-12.8С		МЛХРВ45-12.8С		МЛХРБ45-12.8С				
МЛХШ45-12.10	56,3	МЛХФ45-12.10	74,0	МЛХРВ45-12.10	57,5	МЛХРБ45-12.10	69,9			1000
МЛХШ45-12.10С		МЛХФ45-12.10С		МЛХРВ45-12.10С		МЛХРБ45-12.10С				

1.450.3-3.0 0.1

Утв.	Кощкинов			Номенклатура лестничных маршей	Стадия	Лист	Листов
Н.контр.	Чуркова				Р	1	8
Рук.пр.	Ефимов				Гипроспецлегконструкция		
Пров.	Агапова						
Зазов.	Цветкова						

Тип. проект 5.1993-01 вып. 1 Альбом 3

Марка	Масса, кг	Марка	Масса, кг	Марка	Масса, кг	Марка	Масса, кг	H, мм	L, мм	B_1 мм
МЛХШ45-18.6	68,5	МЛХФ45-18.6	82,0	МЛХРВ45-18.6	69,0	МЛХРБ45-18.6	86,0	1800	1800	600
МЛХШ45-18.6С		МЛХФ45-18.6С		МЛХРВ45-18.6С		МЛХРБ45-18.6С				
МЛХШ45-18.8	76,0	МЛХФ45-18.8	96,5	МЛХРВ45-18.8	78,0	МЛХРБ45-18.8	96,2			800
МЛХШ45-18.8С		МЛХФ45-18.8С		МЛХРВ45-18.8С		МЛХРБ45-18.8С				
МЛХШ45-18.10	83,7	МЛХФ45-18.10	112,0	МЛХРВ45-18.10	85,5	МЛХРБ45-18.10	105,6			1000
МЛХШ45-18.10С		МЛХФ45-18.10С		МЛХРВ45-18.10С		МЛХРБ45-18.10С				
МЛХШ45-24.6	91,3	МЛХФ45-24.6	110,0	МЛХРВ45-24.6	92,0	МЛХР[illegible]5-24.6	111,0	2400	2400	600
МЛХШ45-24.6С		МЛХФ45-24.6С		МЛХРВ45-24.6С		МЛХР[illegible]-24.6С				
МЛХШ45-24.8	101,1	МЛХФ45-24.8	129,5	МЛХРВ45-24.8	103,5	МЛХР[illegible]5-24.8	128,8			800
МЛХШ45-24.8С		МЛХФ45-24.8С		МЛХРВ45-24.8С		МЛХР[illegible]-24.8				
МЛХШ45-24.10	111,2	МЛХФ45-24.10	149,5	МЛХРВ45-24.10	114,0	МЛХР[illegible]5-24.10	141,3			1000
МЛХШ45-24.10С		МЛХФ45-24.10С		МЛХРВ45-24.10С		МЛХРБ45-24.10С				
МЛХШ45-30.6	114,1	МЛХФ45-30.6	137,5	МЛХРВ45-30.6	115,0	МЛХРБ45-30.6	144,5	3000	3000	600
МЛХШ45-30.6С		МЛХФ45-30.6С		МЛХРВ45-30.6С		МЛХРБ45-30.6С				
МЛХШ45-30.8	126,1	МЛХФ45-30.8	162,0	МЛХРВ45-30.8	129,0	МЛХРБ45-30.8	161,1			800
МЛХШ45-30.8С		МЛХФ45-30.8С		МЛХРВ45-30.8С		МЛХРБ45-30.8С				
МЛХШ45-30.10	138,6	МЛХФ45-30.10	187,5	МЛХРВ45-30.10	142,0	МЛХРБ45-30.10	177,1			1000
МЛХШ45-30.10С		МЛХФ45-30.10С		МЛХРВ45-30.10С		МЛХРБ45-30.10С				
МЛХШ45-36.6	136,9	МЛХФ45-36.6	165,4	МЛХРВ45-36.6	138,0	МЛХРБ45-36.6	173,7	3600	3600	600
МЛХШ45-36.6С		МЛХФ45-36.6С		МЛХРВ45-36.6С		МЛХРБ45-36.6С				
МЛХШ45-36.8	151,2	МЛХФ45-36.8	195,0	МЛХРВ45-36.8	155,0	МЛХРБ45-36.8	192,9			800
МЛХШ45-36.8С		МЛХФ45-36.8С		МЛХРВ45-36.8С		МЛХРБ45-36.8С				
МЛХШ45-36.10	166,0	МЛХФ45-36.10	225,5	МЛХРВ45-36.10	170,0	МЛХРБ45-36.10	212,4			1000
МЛХШ45-36.10С		МЛХФ45-36.10С		МЛХРВ45-36.10С		МЛХРБ45-36.10С				
МЛХШ45-42.6	159,7	МЛХФ45-42.6	194,0	МЛХРВ45-42.6	161,0	МЛХРБ45-42.6	203,0	4200	4200	600
МЛХШ45-42.6С		МЛХФ45-42.6С		МЛХРВ45-42.6С		МЛХРБ45-42.6С				
МЛХШ45-42.8	176,3	МЛХФ45-42.8	228,0	МЛХРВ45-42.8	180,0	МЛХРБ45-42.8	226,5			800
МЛХШ45-42.8С		МЛХФ45-42.8С		МЛХРВ45-42.8С		МЛХРБ45-42.8С				
МЛХШ45-42.10	193,5	МЛХФ45-42.10	263,5	МЛХРВ45-42.10	198,0	МЛХРБ45-42.10	248,2			1000
МЛХШ45-42.10С		МЛХФ45-42.10С		МЛХРВ45-42.10С		МЛХРБ45-42.10С				

Инв.№ подл. | Подп. и дата | Взам. инв.№

α 60°

Продолжение

Марка	Масса, кг	Марка	Масса, кг	Марка	Масса, кг	Марка	Масса, кг	H, мм	L, мм	B, мм
МЛХШ60-6.6	16,1	МЛХФ60-6.6	18,0	МЛХРВ60-6.6	16,0	МЛХРБ60-6.6	17,1	600	345	600
МЛХШ60-6.6 С		МЛХФ60-6.6 С				МЛХРБ60-6.6 С				
МЛХШ60-6.8	18,4	МЛХФ60-6.8	21,0	МЛХРВ60-6.8	18,5	МЛХРБ60-6.8	19,6			800
МЛХШ60-6.8 С		МЛХФ60-6.8 С		МЛХРВ60-6.8 С		МЛХРБ60-6.8 С				
МЛХШ60-12.6	34,9	МЛХФ60-12.6	40,0	МЛХРВ60-12.6	35,0	МЛХРБ60-12.6	37,4	1200	693	600
МЛХШ60-12.6 С		МЛХФ60-12.6 С		МЛХРВ60-12.6 С		МЛХРБ60-12.6 С				
МЛХШ60-12.8	38,7	МЛХФ60-12.8	47,0	МЛХРВ60-12.8	39,0	МЛХРБ60-12.8	42,4			800
МЛХШ60-12.8С		МЛХФ60-12.8 С		МЛХРВ60-12.8 С		МЛХРБ60-12.8 С				
МЛХШ60-18.6	51,4	МЛХФ60-18.6	60,0	МЛХРВ60-18.6	52,0	МЛХРБ60-18.6	55,7	1800	1039	600
МЛХШ60-18.6 С		МЛХФ60-18.6 С		МЛХРВ60-18.6 С		МЛХРБ60-18.6 С				
МЛХШ60-18.8	56,8	МЛХФ60-18.8	70,0	МЛХРВ60-18.8	58,0	МЛХРБ60-18.8	62,7			800
МЛХШ60-18.8С		МЛХФ60-18.8С		МЛХРВ60-18.8 С		МЛХРБ60-18.8 С				
МЛХШ60-24.6	69,1	МЛХФ60-24.6	81,0	МЛХРВ60-24.6	70,0	МЛХРБ60-24.6	74,7	2400	1386	600
МЛХШ60-24.6С		МЛХФ60-24.6 С		МЛХРВ60-24.6 С		МЛХРБ60-24.6 С				
МЛХШ60-24.8	76,2	МЛХФ60-24.8	94,0	МЛХРВ60-24.8	77,5	МЛХРБ60-24.8	83,8			800
МЛХШ60-24.8 С		МЛХФ60-24.8С		МЛХРВ60-24.8 С		МЛХРБ60-24.8 С				
МЛХШ60-30.6	86,6	МЛХФ60-30.6	102,0	МЛХРВ60-30.6	87,5	МЛХРБ60-30.6	99,9	3000	1732	600
МЛХШ60-30.6 С		МЛХФ60-30.6 С		МЛХРВ60-30.6 С		МЛХРБ60-30.6 С				
МЛХШ60-30.8	95,3	МЛХФ60-30.8	119,0	МЛХРВ60-30.8	97,0	МЛХРБ60-30.8	111,1			800
МЛХШ60-30.8С		МЛХФ60-30.8 С		МЛХРВ60-30.8 С		МЛХРБ60-30.8 С				

Продолжение

Марка	Масса, кг	Марка	Масса, кг	Марка	Масса, кг	Марка	Масса, кг	H, мм	L, мм	B_1 мм
МЛХШ60-36.6	104,5	МЛХФ60-36.6	124,0	МЛХРВ60-36.6	105,0	МЛХРБ60-36.6	113,9	3600	2078	600
МЛХШ60-36.6С		МЛХФ60-36.6С		МЛХРВ60-36.6С		МЛХРБ60-36.6С				
МЛХШ60-36.8	114,8	МЛХФ60-36.8	143,0	МЛХРВ60-36.8	117,0	МЛХРБ60-36.8	127,6			800
МЛХШ60-36.8С		МЛХФ60-36.8С		МЛХРВ60-36.8С		МЛХРБ60-36.8С				
МЛХШ60-42.6	122,0	МЛХФ60-42.6	144,0	МЛХРВ60-42.6	123,0	МЛХРБ60-42.6	133,3	4200	2425	600
МЛХШ60-42.6С		МЛХФ60-42.6С		МЛХРВ60-42.6С		МЛХРБ60-42.6С				
МЛХШ60-42.8	134,0	МЛХФ60-42.8	167,0	МЛХРВ60-42.8	136,5	МЛХРБ60-42.8	149,1			800
МЛХШ60-42.8С		МЛХФ60-42.8С		МЛХРВ60-42.8С		МЛХРБ60-42.8С				
МЛХШ60-48.6	147,2	МЛХФ60-48.6	166,8	МЛХРВ60-48.6	148,5	МЛХРБ60-48.6	161,0	4800	2771	600
МЛХШ60-48.6С		МЛХФ60-48.6С		МЛХРВ60-48.6С		МЛХРБ60-48.6С				
МЛХШ60-48.8	163,3	МЛХФ60-48.8	192,0	МЛХРВ60-48.8	166,0	МЛХРБ60-48.8	181,6			800
МЛХШ60-48.8С		МЛХФ60-48.8С		МЛХРВ60-48.8С		МЛХРБ60-48.8С				
МЛХШ60-54.6	155,9	МЛХФ60-54.6	187,0	МЛХРВ60-54.6	167,0	МЛХРБ60-54.6	181,5	5400	3118	600
МЛХШ60-54.6С		МЛХФ60-54.6С		МЛХРВ60-54.6С		МЛХРБ60-54.6С				
МЛХШ60-54.8	182,4	МЛХФ60-54.8	216,0	МЛХРВ60-54.8	187,0	МЛХРБ60-54.8	204,7			800
МЛХШ60-54.8С		МЛХФ60-54.8С		МЛХРВ60-54.8С		МЛХРБ60-54.8С				
МЛХШ60-60.6	184,6	МЛХФ60-60.6	206,0	МЛХРВ60-60.6	186,0	МЛХРБ60-60.6	202,0	6000	3464	600
МЛХШ60-60.6С		МЛХФ60-60.6С		МЛХРВ60-60.6С		МЛХРБ60-60.6С				
МЛХШ60-60.8	204,6	МЛХФ60-60.8	240,0	МЛХРВ60-60.8	208,0	МЛХРБ60-60.8	227,9			800
МЛХШ60-60.8С		МЛХФ60-60.8С		МЛХРВ60-60.8С		МЛХРБ60-60.8С				

Инв.№ подл. | Подп. и дата | Взам.инв.№

Конструкции из горячекатаных профилей
α 45°

Марка	Масса, кг	Марка	Масса, кг	Марка	Масса, кг	Марка	Масса, кг	Марка	Масса, кг	Марка	Масса, кг	H, мм	L, мм	B, мм
МЛГШ45-6.6	30,8	МЛГФ45-6.6	34,1	МЛГРВ45-6.6	34,0	МЛГРБ45-6.6	35,3	МЛГВ45-6.6	32,7	МЛГС45-6.6	33,7	600	600	628
МЛГШ45-6.6С		МЛГФ45-6.6С		МЛГРВ45-6.6С		МЛГРБ45-6.6С		МЛГВ45-6.6С		МЛГС45-6.6С				
МЛГШ45-6.8	33,7	МЛГФ45-6.8	38,9	МЛГРВ45-6.8	37,0	МЛГРБ45-6.8	38,9	МЛГВ45-6.8	36,6	МЛГС45-6.8	38,9			828
МЛГШ45-6.8С		МЛГФ45-6.8С		МЛГРВ45-6.8С		МЛГРБ45-6.8С		МЛГВ45-6.8С		МЛГС45-6.8С				
МЛГШ45-6.10	37,6	МЛГФ45-6.10	43,7	МЛГРВ45-6.10	40,5	МЛГРБ45-6.10	42,3	МЛГВ45-6.10	40,6	МЛГС45-6.10	42,9			1028
МЛГШ45-6.10С		МЛГФ45-6.10С		МЛГРВ45-6.10С		МЛГРБ45-6.10С		МЛГВ45-6.10С		МЛГС45-6.10С				
МЛГШ45-12.6	64,4	МЛГФ45-12.6	72,9	МЛГРВ45-12.6	72,5	МЛГРБ45-12.6	75,0	МЛГВ45-12.6	69,7	МЛГС45-12.6	71,8	1200	1200	628
МЛГШ45-12.6С		МЛГФ45-12.6С		МЛГРВ45-12.6С		МЛГРБ45-12.6С		МЛГВ45-12.6С		МЛГС45-12.6С				
МЛГШ45-12.8	69,7	МЛГФ45-12.8	82,5	МЛГРВ45-12.8	78,5	МЛГРБ45-12.8	81,9	МЛГВ45-12.8	77,2	МЛГС45-12.8	82,6			828
МЛГШ45-12.8С		МЛГФ45-12.8С		МЛГРВ45-12.8С		МЛГРБ45-12.8С		МЛГВ45-12.8С		МЛГС45-12.8С				
МЛГШ45-12.10	75,0	МЛГФ45-12.10	92,5	МЛГРВ45-12.10	84,0	МЛГРБ45-12.10	88,4	МЛГВ45-12.10	85,1	МЛГС45-12.10	90,4			1028
МЛГШ45-12.10С		МЛГФ45-12.10С		МЛГРВ45-12.10С		МЛГРБ45-12.10С		МЛГВ45-12.10С		МЛГС45-12.10С				
МЛГШ45-18.6	97,3	МЛГФ45-18.6	110,6	МЛГРВ45-18.6	110,0	МЛГРБ45-18.6	114,1	МЛГВ45-18.6	105,8	МЛГС45-18.6	109,1	1800	1800	628
МЛГШ45-18.6С		МЛГФ45-18.6С		МЛГРВ45-18.6С		МЛГРБ45-18.6С		МЛГВ45-18.6С		МЛГС45-18.6С				
МЛГШ45-18.8	104,7	МЛГФ45-18.8	140,6	МЛГРВ45-18.8	118,5	МЛГРБ45-18.8	124,4	МЛГВ45-18.8	116,9	МЛГС45-18.8	125,1			828
МЛГШ45-18.8С		МЛГФ45-18.8С		МЛГРВ45-18.8С		МЛГРБ45-18.8С		МЛГВ45-18.8С		МЛГС45-18.8С				
МЛГШ45-18.10	112,5	МЛГФ45-18.10	145,4	МЛГРВ45-18.10	126,5	МЛГРБ45-18.10	133,8	МЛГВ45-18.10	128,8	МЛГС45-18.10	137,1			1028
МЛГШ45-18.10С		МЛГФ45-18.10С		МЛГРВ45-18.10С		МЛГРБ45-18.10С		МЛГВ45-18.10С		МЛГС45-18.10С				
МЛГШ45-24.6	130,1	МЛГФ45-24.6	148,6	МЛГРВ45-24.6	147,0	МЛГРБ45-24.6	153,4	МЛГВ45-24.6	141,6	МЛГС45-24.6	142,0	2400	2400	628
МЛГШ45-24.6С		МЛГФ45-24.6С		МЛГРВ45-24.6С		МЛГРБ45-24.6С		МЛГВ45-24.6С		МЛГС45-24.6С				
МЛГШ45-24.8	137,7	МЛГФ45-24.8	168,2	МЛГРВ45-24.8	158,5	МЛГРБ45-24.8	167,1	МЛГВ45-24.8	156,4	МЛГС45-24.8	168,3			828
МЛГШ45-24.8С		МЛГФ45-24.8С		МЛГРВ45-24.8С		МЛГРБ45-24.8С		МЛГВ45-24.8С		МЛГС45-24.8С				
МЛГШ45-24.10	150,0	МЛГФ45-24.10	188,5	МЛГРВ45-24.10	169,0	МЛГРБ45-24.10	179,5	МЛГВ45-24.10	172,2	МЛГС45-24.10	183,8			1028
МЛГШ45-24.10С		МЛГФ45-24.10С		МЛГРВ45-24.10С		МЛГРБ45-24.10С		МЛГВ45-24.10С		МЛГС45-24.10С				

Продолжение

Марка	Масса, кг	Марка	Масса, кг	Марка	Масса, кг	Марка	Масса, кг	Марка	Масса, кг	Марка	Масса, кг	H, мм	L, мм	B, мм
МЛГШ45-30.6		МЛГФ45-30.6		МЛГРВ45-30.6		МЛГРБ45-30.6		МЛГВ45-30.6		МЛГС45-30.6				
МЛГШ45-30.6 С	162,9	МЛГФ45-30.6 С	186,4	МЛГРВ45-30.6 С	184,0	МЛГРБ45-30.6 С	192,5	МЛГВ45-30.6 С	177,7	МЛГС45-30.6 С	183,6	3000	3000	628
МЛГШ45-30.8		МЛГФ45-30.8		МЛГРВ45-30.8		МЛГРБ45-30.8		МЛГВ45-30.8		МЛГС45-30.8				
МЛГШ45-30.8 С	172,1	МЛГФ45-30.8 С	214,0	МЛГРВ45-30.8 С	198,5	МЛГРБ45-30.8 С	209,5	МЛГВ45-30.8 С	196,0	МЛГС45-30.8 С	211,1	3000	3000	828
МЛГШ45-30.10		МЛГФ45-30.10		МЛГРВ45-30.10		МЛГРБ45-30.10		МЛГВ45-30.10		МЛГС45-30.10				
МЛГШ45-30.10 С	191,2	МЛГФ45-30.10С	236,3	МЛГРВ45-30.10С	212,0	МЛГРБ45-30.10 С	225,0	МЛГВ45-30.10 С	215,8	МЛГС45-30.10 С	230,5	3000	3000	1028
МЛГШ45-36.6		МЛГФ45-36.6		МЛГРВ45-36.6		МЛГРБ45-36.6		МЛГВ45-36.6		МЛГС45-36.6				
МЛГШ45-36.6 С	195,1	МЛГФ45-36.6 С	223,6	МЛГРВ45-36.6 С	221,5	МЛГРБ45-36.6 С	232,0	МЛГВ45-36.6 С	213,7	МЛГС45-36.6 С	219,8	3600	3600	628
МЛГШ45-36.8		МЛГФ45-36.8		МЛГРВ45-36.8		МЛГРБ45-36.8		МЛГВ45-36.8		МЛГС45-36.8				
МЛГШ45-36.8 С	206,0	МЛГФ45-36.8С	253,3	МЛГРВ45-36.8 С	238,5	МЛГРБ45-36.8С	252,0	МЛГВ45-36.8 С	233,7	МЛГС45-36.8 С	247,2	3600	3600	828
МЛГШ45-36.10		МЛГФ45-36.10		МЛГРВ45-36.10		МЛГРБ45-36.10		МЛГВ45-36.10		МЛГС45-36.10				
МЛГШ45-36.10 С	224,2	МЛГФ45-36.10 С	283,8	МЛГРВ45-36.10 С	254,5	МЛГРБ45-36.10 С	271,0	МЛГВ45-36.10 С	253,5	МЛГС45-36.10 С	276,2	3600	3600	1028
МЛГШ45-42.6		МЛГФ45-42.6		МЛГРВ45-42.6		МЛГРБ45-42.6		МЛГВ45-42.6		МЛГС45-42.6				
МЛГШ45-42.6 С	228,6	МЛГФ45-42.6 С	262,1	МЛГРВ45-42.6 С	259,0	МЛГРБ45-42.6 С	271,0	МЛГВ45-42.6 С	248,8	МЛГС45-42.6 С	258,1	4200	4200	628
МЛГШ45-42.8		МЛГФ45-42.8		МЛГРВ45-42.8		МЛГРБ45-42.8		МЛГВ45-42.8		МЛГС45-42.8				
МЛГШ45-42.8 С	241,1	МЛГФ45-42.8С	296,6	МЛГРВ45-42.8 С	279,0	МЛГРБ45-42.8С	294,3	МЛГВ45-42.8 С	275,4	МЛГС45-42.8С	296,8	4200	4200	828
МЛГШ45-42.10		МЛГФ45-42.10		МЛГРВ45-42.10		МЛГРБ45-42.10		МЛГВ45-42.10		МЛГС45-42.10				
МЛГШ45-42.10 С	261,3	МЛГФ45-42.10 С	332,4	МЛГРВ45-42.10 С	297,0	МЛГРБ45-42.10 С	316,1	МЛГВ45-42.10 С	303,1	МЛГС45-42.10 С	323,9	4200	4200	1028

Инв.№ подл. | Подп. и дата | Взам. инв.№

α 60°

Продолжение

Марка	Масса, кг	Марка	Масса, кг	Марка	Масса, кг	Марка	Масса, кг	Марка	Масса, кг	Марка	Масса, кг	H, мм	L, мм	B, мм
МЛГШ60-6.6	24,5	МЛГФ60-6.6	24,5	МЛГРВ60-6.6	24,9	МЛГРБ60-6.6	25,0	МЛГВ60-6.6	23,8	МЛГС60-6.6	24,4	600	345	628
МЛГШ60-6.6С		МЛГФ60-6.6С		МЛГРВ60-6.6С		МЛГРБ60-6.6С		МЛГВ60-6.6С		МЛГС60-6.6С				
МЛГШ60-6.8	26,8	МЛГФ60-6.8	27,8	МЛГРВ60-6.8	27,2	МЛГРБ60-6.8	27,5	МЛГВ60-6.8	26,5	МЛГС60-6.8	27,6			828
МЛГШ60-6.8С		МЛГФ60-6.8С		МЛГРВ60-6.8С		МЛГРБ60-6.8С		МЛГВ60-6.8С		МЛГС60-6.8С				
МЛГШ60-12.6	54,8	МЛГФ60-12.6	54,7	МЛГРВ60-12.6	55,6	МЛГРБ60-12.6	56,9	МЛГВ60-12.6	52,7	МЛГС60-12.6	55,2	1200	693	628
МЛГШ60-12.6С		МЛГФ60-12.6С		МЛГРВ60-12.6С		МЛГРБ60-12.6С		МЛГВ60-12.6С		МЛГС60-12.6С				
МЛГШ60-12.8	58,6	МЛГФ60-12.8	61,1	МЛГРВ60-12.8	59,8	МЛГРБ60-12.8	61,6	МЛГВ60-12.8	57,8	МЛГС60-12.8	62,2			828
МЛГШ60-12.8С		МЛГФ60-12.8С		МЛГРВ60-12.8С		МЛГРБ60-12.8С		МЛГВ60-12.8С		МЛГС60-12.8С				
МЛГШ60-18.6	82,5	МЛГФ60-18.6	83,2	МЛГРВ60-18.6	83,8	МЛГРБ60-18.6	86,4	МЛГВ60-18.6	80,0	МЛГС60-18.6	86,0	1800	1039	628
МЛГШ60-18.6С		МЛГФ60-18.6С		МЛГРВ60-18.6С		МЛГРБ60-18.6С		МЛГВ60-18.6С		МЛГС60-18.6С				
МЛГШ60-18.8	87,8	МЛГФ60-18.8	92,9	МЛГРВ60-18.8	89,8	МЛГРБ60-18.8	93,2	МЛГВ60-18.8	87,5	МЛГС60-18.8	96,7			828
МЛГШ60-18.8С		МЛГФ60-18.8С		МЛГРВ60-18.8С		МЛГРБ60-18.8С		МЛГВ60-18.8С		МЛГС60-18.8С				
МЛГШ60-24.6	111,6	МЛГФ60-24.6	112,1	МЛГРВ60-24.6	113,2	МЛГРБ60-24.6	117,0	МЛГВ60-24.6	107,7	МЛГС60-24.6	116,8	2400	1386	628
МЛГШ60-24.6С		МЛГФ60-24.6С		МЛГРВ60-24.6С		МЛГРБ60-24.6С		МЛГВ60-24.6С		МЛГС60-24.6С				
МЛГШ60-24.8	118,4	МЛГФ60-24.8	125,1	МЛГРВ60-24.8	121,2	МЛГРБ60-24.8	126,0	МЛГВ60-24.8	117,6	МЛГС60-24.8	131,3			823
МЛГШ60-24.8С		МЛГФ60-24.8С		МЛГРВ60-24.8С		МЛГРБ60-24.8С		МЛГВ60-24.8С		МЛГС60-24.8С				
МЛГШ60-30.6	140,5	МЛГФ60-30.6	141,6	МЛГРВ60-30.6	143,0	МЛГРБ60-30.6	147,6	МЛГВ60-30.6	135,7	МЛГС60-30.6	147,5	3000	1732	628
МЛГШ60-30.6С		МЛГФ60-30.6С		МЛГРВ60-30.6С		МЛГРБ60-30.6С		МЛГВ60-30.6С		МЛГС60-30.6С				
МЛГШ60-30.8	148,8	МЛГФ60-30.8	158,0	МЛГРВ60-30.8	152,4	МЛГРБ60-30.8	159,0	МЛГВ60-30.8	148,1	МЛГС60-30.8	165,7			828
МЛГШ60-30.8С		МЛГФ60-30.8С		МЛГРВ60-30.8С		МЛГРБ60-30.8С		МЛГВ60-30.8С		МЛГС60-30.8С				

Продолжение

Марка	Масса, кг	Марка	Масса, кг	Марка	Масса, кг	Марка	Масса, кг	Марка	Масса, кг	Марка	Масса, кг	H, мм	L, мм	B, мм
МЛГШ60-36.6	169,6	МЛГФ60-36.6	171,0	МЛГРВ60-36.6	172,0	МЛГРБ60-36.6	180,3	МЛГВ-60-36.6	163,8	МЛГС60-36.6	178,2	3600	2078	628
МЛГШ60-36.6С		МЛГФ60-36.6С		МЛГРВ60-36.6С		МЛГРБ60-36.6С		МЛГВ-60-36.6С		МЛГС60-36.6С				
МЛГШ60-36.8	179,4	МЛГФ60-36.8	190,4	МЛГРВ60-36.8	184,0	МЛГРБ60-36.8	191,9	МЛГВ-60-36.8	178,6	МЛГС60-36.8	200,2			828
МЛГШ60-36.8С		МЛГФ60-36.8С		МЛГРВ60-36.8С		МЛГРБ60-36.8С		МЛГВ-60-36.8С		МЛГС60-36.8С				
МЛГШ60-42.6	199,0	МЛГФ60-42.6	200,3	МЛГРВ60-42.6	201,5	МЛГРБ60-42.6	208,1	МЛГВ60-42.6	191,9	МЛГС60-42.6	209,0	4200	2425	628
МЛГШ60-42.6С		МЛГФ60-42.6С		МЛГРВ60-42.6С		МЛГРБ60-42.6С		МЛГВ60-42.6С		МЛГС60-42.6С				
МЛГШ60-42.8	209,8	МЛГФ60-42.8	222,5	МЛГРВ60-42.8	215,0	МЛГРБ60-42.8	224,9	МЛГВ60-42.8	209,1	МЛГС60-42.8	234,7			828
МЛГШ60-42.8С		МЛГФ60-42.8С		МЛГРВ60-42.8С		МЛГРБ60-42.8С		МЛГВ60-42.8С		МЛГС60-42.8С				
МЛГШ60-48.6	236,0	МЛГФ60-48.6	229,3	МЛГРВ60-48.6	239,3	МЛГРБ60-48.6	247,0	МЛГВ60-48.6	220,0	МЛГС60-48.6	239,7	4800	2771	628
МЛГШ60-48.6С		МЛГФ60-48.6С		МЛГРВ60-48.6С		МЛГРБ60-48.6С		МЛГВ60-48.6С		МЛГС60-48.6С				
МЛГШ60-48.8	251,3	МЛГФ60-48.8	255,6	МЛГРВ60-48.8	257,2	МЛГРБ60-48.8	266,2	МЛГВ60-48.8	239,6	МЛГС60-48.8	269,2			828
МЛГШ60-48.8С		МЛГФ60-48.8С		МЛГРВ60-48.8С		МЛГРБ60-48.8С		МЛГВ60-48.8С		МЛГС60-48.8С				
МЛГШ60-54.6	266,0	МЛГФ60-54.6	258,6	МЛГРВ60-54.6	270,0	МЛГРБ60-54.6	279,0	МЛГВ60-54.6	247,9	МЛГС60-54.6	270,5	5400	3118	628
МЛГШ60-54.6С		МЛГФ60-54.6С		МЛГРВ60-54.6С		МЛГРБ60-54.6С		МЛГВ60-54.6С		МЛГС60-54.6С				
МЛГШ60-54.8	283,0	МЛГФ60-54.8	288,2	МЛГРВ60-54.8	290,0	МЛГРБ60-54.8	303,2	МЛГВ60-54.8	269,9	МЛГС60-54.8	303,7			828
МЛГШ60-54.8С		МЛГФ60-54.8С		МЛГРВ60-54.8С		МЛГРБ60-54.8С		МЛГВ60-54.8С		МЛГС60-54.8С				
МЛГШ60-60.6	296,3	МЛГФ60-60.6	297,7	МЛГРВ60-60.6	301,0	МЛГРБ60-60.6	311,1	МЛГВ60-60.6	275,4	МЛГС60-60.6	301,2	6000	3464	628
МЛГШ60-60.6С		МЛГФ60-60.6С		МЛГРВ60-60.6С		МЛГРБ60-60.6С		МЛГВ60-60.6С		МЛГС60-60.6С				
МЛГШ60-60.8	315,3	МЛГФ60-60.8	320,7	МЛГРВ60-60.8	323,0	МЛГРБ60-60.8	337,6	МЛГВ60-60.8	300,4	МЛГС60-60.8	338,2			828
МЛГШ60-60.8С		МЛГФ60-60.8С		МЛГРВ60-60.8С		МЛГРБ60-60.8С		МЛГВ60-60.8С		МЛГС60-60.8С				

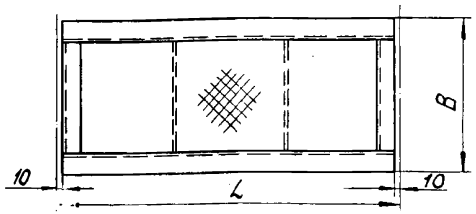

Конструкции из холодногнутых профилей

Марка	Масса, кг	Марка	Масса, кг	Марка	Масса, кг	Марка	Масса, кг	B, мм	L, мм
ПМХШ-9.6	31,3	ПМХРВ-9.6	30,5	ПМХРБ-9.6	30,2	ПМХФ-9.6	38,0	600	900
ПМХШ-9.6С		ПМХРВ-9.6С		ПМХРБ-9,6С		ПМХФ-9.6С			
ПМХШ-9.8	36,8	ПМХРВ-9.8	35,5	ПМХРБ-9,8	35,3	ПМХФ-9.8	46,6	800	
ПМХШ-9.8С		ПМХРВ-9.8С		ПМХРБ-9,8С		ПМХФ-9.8С			
ПМХШ-9.10	42,4	ПМХРВ-9.10	40,7	ПМХРБ-9.10	40,3	ПМХФ-9.10	55,2	1000	
ПМХШ-9.10С		ПМХРВ-9.10С		ПМХРБ-9.10С		ПМХФ-9.10С			
ПМХШ-12.6	39,8	ПМХРВ-12.6	38,2	ПМХРБ-12.6	38,0	ПМХФ-12.6	48,3	600	1200
ПМХШ-12.6С		ПМХРВ-12.6С		ПМХРБ-12.6С		ПМХФ-12.6С			
ПМХШ-12.8	46,6	ПМХРВ-12.8	44,5	ПМХРБ-12.8	44,0	ПМХФ-12.8	59,2	800	
ПМХШ-12.8С		ПМХРВ-12.8С		ПМХРБ-12.8С		ПМХФ-12.8С			
ПМХШ-12.10	53,4	ПМХРВ-1210	50,6	ПМХРБ-12.10	49,8	ПМХФ-12.10	71,3	1000	
ПМХШ-12.10С		ЛМХРВ-12.10С		ПМХРБ-12.10С		ПМХФ-12.10С			

Утв.	Кашкинов		28.02.84	1.450.3-3.0 0.2		
Н.контр.	Чиркова		28.02.84	Номенклатура площадок	Стадия	Лист	Листов
Рук.пр.	Ефимов		24.02.84		Р	1	7
Пров.	Агапова		24.02.84		Гипроспецлегконструкция		
Разраб.	Цветкова		24.02.84				

Марка	Масса, кг	Марка	Масса, кг	Марка	Масса, кг	Марка	Масса, кг	B, мм	L, мм
ПМХШ-15.6	48,4	ПМХРВ-15.6	46,1	ПМХРБ-15.6	46,0	ПМХФ-15.6	58,3	600	1500
ПМХШ-15.6С		ПМХРВ-15.6С		ПМХРБ-15.6С		ПМХФ-15.6С			
ПМХШ-15.8	56,4	ПМХРВ-15.8	53,3	ПМХРБ-15.8	53,0	ПМХФ-15.8	71,2	800	
ПМХШ-15.8С		ПМХРВ-15.8С		ПМХРБ-15.8С		ПМХФ-15.8С			
ПМХШ-15.10	64,4	ПМХРВ-15.10	60,6	ПМХРБ-15.10	59,8	ПМХФ-15.10	85,6	1000	
ПМХШ-15.10С		ПМХРВ-15.10С		ПМХРБ-15.10С		ПМХФ-15.10С			
ПМХШ-18.6	57,9	ПМХРВ-18.6	55,0	ПМХРБ-18.6	55,0	ПМХФ-18.6	69,7	600	1800
ПМХШ-18.6С		ПМХРВ-18.6С		ПМХРБ-18.6С		ПМХФ-18.6С			
ПМХШ-18.8	67,1	ПМХРВ-18.8	63,3	ПМХРБ-18.8	62,8	ПМХФ-18.8	84,5	800	
ПМХШ-18.8С		ПМХРВ-18.8С		ПМХРБ-18.8С		ПМХФ-18.8С			
ПМХШ-18.10	76,4	ПМХРВ-18.10	71,5	ПМХРБ-18.10	70,7	ПМХФ-18.10	101,0	1000	
ПМХШ-18.10С		ПМХРВ-18.10С		ПМХРБ-18.10С		ПМХФ-18.10С			
ПМХШ-21.6	66,4	ПМХРВ-21.6	62,9	ПМХРБ-21.6	62,3	ПМХФ-21.6	79,9	600	2100
ПМХШ-21.6С		ПМХРВ-21.6С		ПМХРБ-21.6С		ПМХФ-21.6С			
ПМХШ-21.8	76,9	ПМХРВ-21.8	72,1	ПМХРБ-21.8	71,9	ПМХФ-21.8	36,8	800	
ПМХШ-21.8С		ПМХРВ-21.8С		ПМХРБ-21.8С		ПМХФ-21.8С			
ПМХШ-21.10	87,4	ПМХРВ-21.10	83,2	ПМХРБ-21.10	82,4	ПМХФ-21.10	115,3	100	
ПМХШ-21.10С		ПМХРВ-21.10		ПМХРБ-21.10С		ПМХФ-21.10С			
ПМХШ-24.6	75,0	ПМХРВ-24.6	80,0	ПМХРБ-24.6	71,0	ПМХФ-24.6	90,2	600	2400
ПМХШ-24.6С		ПМХРВ-24.6С		ПМХРБ-24.6С		ПМХФ-24.6С			
ПМХШ-24.8	86,7	ПМХРВ-24.8	81,1	ПМХРБ-24.8	81,0	ПМХФ-24.8	109,1	800	
ПМХШ-24.8С		ПМХРВ-24.8С		ПМХРБ-24.8С		ПМХФ-24.8С			
ПМХШ-24.10	98,4	ПМХРВ-24.10	92,2	ПМХРБ-24.10	92,2	ПМХФ-24.10	129,7	1000	
ПМХШ-24.10С		ПМХРВ-24.10С		ПМХРБ-24.10С		ПМХФ-24.10С			
ПМХШ-30.6	93,0	ПМХРВ-30.6	87,2	ПМХРБ-30.6	87,4	ПМХФ-30.6	111,6	600	3000
ПМХШ-30.6С		ПМХРВ-30.6С		ПМХРБ-30.6С		ПМХФ-30.6С			
ПМХШ-30.8	107,2	ПМХРВ-30.8	99,7	ПМХРБ-30.8	99,2	ПМХФ-30.8	134,6	800	
ПМХШ-30.8С		ПМХРВ-30.8С		ПМХРБ-30.8С		ПМХФ-30.8С			
ПМХШ-30.10	121,4	ПМХРВ-30.10	113,8	ПМХРБ-30.10	112,3	ПМХФ-30.10	161,1	1000	
ПМХШ-30.10С		ПМХРВ-30.10С		ПМХРБ-30.10С		ПМХФ-30.10С			

Инв.№ подл. | Подп. и дата | Взам.инв.№

Марка	Масса, кг	Марка	Масса, кг	Марка	Масса, кг	Марка	Масса, кг	B, мм	L, мм
ПМХШ-36.6	110,1	ПМХРВ-36.6	102,8	ПМХРБ-36.6	103,4	ПМХФ-36.6	132,1	600	3600
ПМХШ-36.6 С		ПМХРВ-36.6 С		ПМХРБ-36.6 С		ПМХФ-36.6 С			
ПМХШ-36.8	126,7	ПМХРВ-36.8	117,4	ПМХРБ-36.8	117,3	ПМХФ-36.8	159,3	800	
ПМХШ-36.8 С		ПМХРВ-36.8 С		ПМХРБ-36.8 С		ПМХФ-36.8 С			
ПМХШ-36.10	143,4	ПМХРВ-36.10	133,5	ПМХРБ-36.10	131,3	ПМХФ-36.10	189,9	1000	
ПМХШ-36.10 С		ПМХРВ-36.10 С		ПМХРБ-36.10 С		ПМХФ-36.10 С			
ПМХШ-42.6	128,2	ПМХРВ-42.6	119,8	ПМХРБ-42.6	119,8	ПМХФ-42.6	153,5	600	4200
ПМХШ-42.6 С		ПМХРВ-42.6 С		ПМХРБ-42.6 С		ПМХФ-42.6 С			
ПМХШ-42.8	147,2	ПМХРВ-42.8	136,4	ПМХРБ-42.8	135,5	ПМХФ-42.8	184,8	800	
ПМХШ-42.8 С		ПМХРВ-42.8 С		ПМХРБ-42.8 С		ПМХФ-42.8 С			
ПМХШ-42.10	166,4	ПМХРВ-42.10	156,4	ПМХРБ-42.10	153,8	ПМХФ-42.10	221,3	1000	
ПМХШ-42.10 С		ПМХРВ-42.10 С		ПМХРБ-42.10 С		ПМХФ-42.10 С			
ПМХШ-48.6	146,2	ПМХРВ-48.6	136,6	ПМХРБ-48.6	136,9	ПМХФ-48.6	174,9	600	4800
ПМХШ-48.6 С		ПМХРВ-48.6 С		ПМХРБ-48.6 С		ПМХФ-48.6 С			
ПМХШ-48.8	167,7	ПМХРВ-48.8	155,3	ПМХРБ-48.8	154,4	ПМХФ-48.8	210,4	800	
ПМХШ-48.8 С		ПМХРВ-48.8 С		ПМХРБ-48.8 С		ПМХФ-48.8 С			
ПМХШ-48.10	189,3	ПМХРВ-48.10	177,2	ПМХРБ-48.10	174,7	ПМХФ-48.10	252,7	1000	
ПМХШ-48.10 С		ПМХРВ-48.10 С		ПМХРБ-48.10 С		ПМХФ-48.10 С			
ПМХШ-54.6	163,3	ПМХРВ-54.6	152,3	ПМХРБ-54.6	152,5	ПМХФ-54.6	195,4	600	5400
ПМХШ-54.6 С		ПМХРВ-54.6 С		ПМХРБ-54.6 С		ПМХФ-54.6 С			
ПМХШ-54.8	187,3	ПМХРВ-54.8	173,1	ПМХРБ-54.8	172,2	ПМХФ-54.8	235,0	800	
ПМХШ-54.8 С		ПМХРВ-54.8 С		ПМХРБ-54.8 С		ПМХФ-54.8 С			
ПМХШ-54.10	211,4	ПМХРВ-54.10	197,2	ПМХРБ-54.10	194,2	ПМХФ-54.10	281,4	1000	
ПМХШ-54.10 С		ПМХРВ-54.10 С		ПМХРБ-54.10 С		ПМХФ-54.10 С			

Продолжение

Марка	Масса, кг	Марка	Масса, кг	Марка	Масса, кг	Марка	Масса, кг	B, мм	L, мм
ПМ1ХШ-54.6		ПМ1ХРВ-54.6		ПМ1ХРБ-54.6		ПМ1ХФ-54.6			
ПМ1ХШ-54.6 С	170,8	ПМ1ХРВ-54.6 С	168,0	ПМ1ХРБ-54.6 С	160,1	ПМ1ХФ-54.6 С	202,9	600	
ПМ1ХШ-54.8		ПМ1ХРВ-54.8		ПМ1ХРБ-54.8		ПМ1ХФ-54.8			
ПМ1ХШ-54.8 С	194,8	ПМ1ХРВ-54.8 С	192,0	ПМ1ХРБ-54.8 С	179,7	ПМ1ХФ-54.8 С	242,5	800	5400
ПМ1ХШ-54.10		ПМ1ХРВ-54.10		ПМ1ХРБ-54.10		ПМ1ХФ-54.10			
ПМ1ХШ-54.10 С	218,8	ПМ1ХРВ-54.10 С	217,0	ПМ1ХРБ-54.10 С	201,8	ПМ1ХФ-54.10 С	288,9	1000	
ПМХШ-60.6		ПМХРВ-60.6		ПМХРБ-60.6		ПМХФ-60.6			
ПМХШ-60.6 С	181,3	ПМХРВ-60.6 С	160,0	ПМХРБ-60.6 С	169,3	ПМХФ-60.6 С	216,9	600	
ПМХШ-60.8		ПМХРВ-60.8		ПМХРБ-60.8		ПМХФ-60.8			
ПМХШ-60.8 С	207,8	ПМХРВ-60.8 С	181,0	ПМХРБ-60.8 С	190,7	ПМХФ-60.8 С	260,6	800	
ПМХШ-60.10		ПМХРВ-60.10		ПМХРБ-60.10		ПМХФ-60.10			
ПМХШ-60.10 С	234,3	ПМХРВ-60.10 С	203,0	ПМХРБ-60.10 С	214,6	ПМХФ-60.10 С	312,8	1000	
ПМ1ХШ-60.6		ПМ1ХРВ-60.6		ПМ1ХРБ-60.6		ПМ1ХФ-60.6			
ПМ1ХШ-60.6 С	189,7	ПМ1ХРВ-60.6 С	177,4	ПМ1ХРБ-60.6 С	177,7	ПМ1ХФ-60.6 С	225,2	600	6000
ПМ1ХШ-60.8		ПМ1ХРВ-60.8		ПМ1ХРБ-60.8		ПМ1ХФ-60.8			
ПМ1ХШ-60.8 С	216,1	ПМ1ХРВ-60.8 С	200,2	ПМ1ХРБ-60.8 С	199,2	ПМ1ХФ-60.8 С	268,9	800	
ПМ1ХШ-60.10		ПМ1ХРВ-60.10		ПМ1ХРБ-60.10		ПМ1ХФ-60.10			
ПМ1ХШ-60.10 С	242,7	ПМ1ХРВ-60.10 С	223,0	ПМ1ХРБ-60.10 С	223,1	ПМ1ХФ-60.10 С	321,2	1000	
						ПМ2ХФ-60.8			
						ПМ2ХФ-60.8 С	236,4	800	
						ПМ3ХФ-60.8			
						ПМ3ХФ-60.8 С	243,9		

Взам. инв. №

Подп. и дата

1.450.3-3.0 0.2

Копировал Тарасова

Конструкции из горячекатаных профилей

Марка	Масса, кг	Марка	Масса, кг	Марка	Масса, кг	Марка	Масса, кг	Марка	Масса, кг	Марка	Масса, кг	B, мм	L, мм
ПМГШ-9.6	39,2	ПМГРВ-9.6	38,6	ПМГРБ-9.6	38,5	ПМГФ-9.6	45,9	ПМГВ-9.6	42,8	ПМГС-9.6	43,0	616	900
ПМГШ-9.6 С		ПМГРВ-9.6 С		ПМГР[illegible]-9.6 С		ПМГФ-9.6 С		ПМГВ-9.6 С		ПМГС-9.6С			
ПМГШ-9.8	44,7	ПМГРВ-9.8	43,6	ПМГР[illegible]-9.8	43,6	ПМГФ-9.8	54,4	ПМГВ-9.8	49,7	ПМГС-9.8	52,0	816	
ПМГШ-9.8 С		ПМГРВ-9.8 С		ПМГР[illegible]-9.8 С		ПМГФ-9.8 С		ПМГВ-9.8 С		ПМГС-9.8 С			
ПМГШ-9.10	50,3	ПМГРВ-9.10	48,7	ПМГР[illegible]-9.10	48,6	ПМГФ-9.10	63,0	ПМГВ-9.10	56,8	ПМГС-9.10	57,6	1016	
ПМГШ-9.10 С		ПМГРВ-9.10 С		ПМГР[illegible]-9.10 С		ПМГФ-9.10 С		ПМГВ-9.10С		ПМГС-9.10С			
ПМГШ-12.6	50,5	ПМГРВ-12.6	49,4	ПМГР[illegible]-12.6	49,3	ПМГФ-12.6	58,9	ПМГВ-12.6	54,8	ПМГС-12.6	55,4	616	1200
ПМГШ-12.6 С		ПМГРВ-12.6С		ПМГР[illegible]-12.6 С		ПМГФ-12.6 С		ПМГВ-12.6 С		ПМГС-12.6 С			
ПМГШ-12.8	57,3	ПМГРВ-12.8	55,6	ПМГР[illegible]-12.8	55,3	ПМГФ-12.8	69,5	ПМГВ-12.8	63,2	ПМГС-12.8	66,9	816	
ПМГШ-12.8 С		ПМГРВ-12.8С		ПМГРБ-12.8 С		ПМГФ-12.8 С		ПМГВ-12.8 С		ПМГС-12.8С			
ПМГШ-12.10	64,1	ПМГРВ-12.10	61,6	ПМГР[illegible]-12.10	61,2	ПМГФ-12.10	81,9	ПМГВ-12.10	71,7	ПМГС-12.10	74,8	1016	
ПМГШ-12.10 С		ПМГРВ-12.10 С		ПМГР[illegible]-12.10 С		ПМГФ-12.10С		ПМГВ-12.10С		ПМГС-12.10С			
ПМГШ-15.6	61,8	ПМГРВ-15.6	60,0	ПМГРБ-15.6	60,2	ПМГФ-15.6	72,0	ПМГВ-15.6	66,7	ПМГС-15.6	68,5	616	1500
ПМГШ-15.6 С		ПМГРВ-15.6 С		ПМГРБ-15.6 С		ПМГФ-15.6 С		ПМГВ-15.6 С		ПМГС-15.6 С			
ПМГШ-15.8	69,8	ПМГРВ-15.8	67,2	ПМГРБ-15.8	67,1	ПМГФ-15.8	84,6	ПМГВ-15.8	76,6	ПМГС-15.8	82,9	816	
ПМГШ-15.8 С		ПМГРВ-15.8С		ПМГРБ-15.8 С		ПМГФ-15.8 С		ПМГВ-15.8 С		ПМГС-15.8 С			
ПМГШ-15.10	77,9	ПМГРВ-15.10	74,5	ПМГРБ-15.10	74,0	ПМГФ-15.10	99,1	ПМГВ-15.10	86,6	ПМГС-15.10	92,4	1016	
ПМГШ-15.10 С		ПМГРВ-15.10 С		ПМГРБ-15.10 С		ПМГФ-15.10 С		ПМГВ-15.10 С		ПМГС-15.10 С			
ПМГШ-18.6	74,0	ПМГРВ-18.6	71,8	ПМГРБ-18.6	71,9	ПМГФ-18.6	85,7	ПМГВ-18.6	79,5	ПМГС-18.6 С	81,7	616	1800
ПМГШ-18.6 С		ПМГРВ-18.6 С		ПМГРБ-18.6 С		ПМГФ-18.6 С		ПМГВ-18.6 С		ПМГС-18.6 С			
ПМГШ-18.8	83,2	ПМГРВ-18.8	81,1	ПМГРБ-18.8	79,8	ПМГФ-18.8	100,5	ПМГВ-18.8	90,9	ПМГС-18.8	98,5	818	
ПМГШ-18.8 С		ПМГРВ-18.8С		ПМГРБ-18.8 С		ПМГФ-18.8 С		ПМГВ-18.8С		ПМГС-18.8 С			
ПМГШ-18.10	92,5	ПМГРВ-18.10	88,3	ПМГРБ-18.10	87,6	ПМГФ-18.10	117,0	ПМГВ-18.10	102,4	ПМГС-18.10	109,4	1016	
ПМГШ-18.10С		ПМГРВ-18.10С		ПМГРБ-18.10 С		ПМГФ-18.10 С		ПМГВ-18.10С		ПМГС-18.10 С			

Продолжение

Марка	Масса, кг	Марка	Масса, кг	Марка	Масса, кг	Марка	Масса, кг	Марка	Масса, кг	Марка	Масса, кг	B, мм	L, мм
ПМГШ-21.6	85,3	ПМГРВ-21.6	82,5	ПМГРБ-21.6	82,9	ПМГФ-21.6	98,8	ПМГВ-21.6	91,4	ПМГС-21.6	94,8	616	2100
ПМГШ-21.6 С		ПМГРВ-21.6 С		ПМГРБ-21.6 С		ПМГФ-21.6 С		ПМГВ-21.6 С		ПМГС-21.6 С			
ПМГШ-21.8	95,8	ПМГРВ-21.8	91,7	ПМГРБ-21.8	91,9	ПМГФ-21.8	115,6	ПМГВ-21.8	104,3	ПМГС-21.8	114,5	816	
ПМГШ-21.8 С		ПМГРВ-21.8 С		ПМГРБ-21.8 С		ПМГФ-21.8 С		ПМГВ-21.8 С		ПМГС-21.8 С			
ПМГШ-21.10	106,3	ПМГРВ-21.10	102,8	ПМГРБ-21.10	102,4	ПМГФ-21.10	134,2	ПМГВ-21.10	117,3	ПМГС-21.10	127,0	1016	
ПМГШ-21.10 С		ПМГРВ-21.10 С		ПМГРБ-21.10 С		ПМГФ-21.10 С		ПМГВ-21.10 С		ПМГС-21.10 С			
ПМГШ-24.6	96,7	ПМГРВ-24.6	93,3	ПМГРБ-24.6	93,5	ПМГФ-24.6	111,9	ПМГВ-24.6	103,4	ПМГС-24.6	107,1	616	2400
ПМГШ-24.6 С		ПМГРВ-24.6 С		ПМГРБ-24.6 С		ПМГФ-24.6 С		ПМГВ-24.6 С		ПМГС-24.6 С			
ПМГШ-24.8	108,4	ПМГРВ-24.8	103,7	ПМГРБ-24.8	103,4	ПМГФ-24.8	130,7	ПМГВ-24.8	117,8	ПМГС-24.8	129,3	816	
ПМГШ-24.8 С		ПМГРВ-24.8 С		ПМГРБ-24.8 С		ПМГФ-24.8 С		ПМГВ-24.8 С		ПМГС-24.8 С			
ПМГШ-24.10	120,1	ПМГРВ-24.10	115,6	ПМГРБ-24.10	114,7	ПМГФ-24.10	151,4	ПМГВ-24.10	132,3	ПМГС-24.10	143,2	1016	
ПМГШ-24.10 С		ПМГРВ-24.10 С		ПМГРБ-24.10 С		ПМГФ-24.10 С		ПМГВ-24.10 С		ПМГС-24.10 С			
ПМГШ-30.6	120,1	ПМГРВ-30.6	115,7	ПМГРБ-30.6	116,0	ПМГФ-30.6	138,8	ПМГВ-30.6	128,1	ПМГС-30.6	133,5	616	3000
ПМГШ-30.6 С		ПМГРВ-30.6 С		ПМГРБ-30.6 С		ПМГФ-30.6 С		ПМГВ-30.6 С		ПМГС-30.6 С			
ПМГШ-30.8	134,3	ПМГРВ-30.8	128,2	ПМГРБ-30.8	127,7	ПМГФ-30.8	161,8	ПМГВ-30.8	145,5	ПМГС-30.8	161,0	816	
ПМГШ-30.8 С		ПМГРВ-30.8 С		ПМГРБ-30.8 С		ПМГФ-30.8 С		ПМГВ-30.8 С		ПМГС-30.8 С			
ПМГШ-30.10	148,8	ПМГРВ-30.10	142,3	ПМГРБ-30.10	140,8	ПМГФ-30.10	188,2	ПМГВ-30.10	162,9	ПМГС-30.10	178,0	1016	
ПМГШ-30.10 С		ПМГРВ-30.10 С		ПМГРБ-30.10 С		ПМГФ-30.10 С		ПМГВ-30.10 С		ПМГС-30.10 С			
ПМГШ-36.6	142,8	ПМГРВ-36.6	137,4	ПМГРБ-36.6	137,8	ПМГФ-36.6	164,8	ПМГВ-36.6	155,4	ПМГС-36.6	159,1	616	3600
ПМГШ-36.6 С		ПМГРВ-36.6 С		ПМГРБ-36.6 С		ПМГФ-36.6 С		ПМГВ-36.6 С		ПМГС-36.6 С			
ПМГШ-36.8	159,5	ПМГРВ-36.8	151,9	ПМГРБ-36.8	151,7	ПМГФ-36.8	192,0	ПМГВ-36.8	177,2	ПМГС-36.8	191,8	816	
ПМГШ-36.8 С		ПМГРВ-36.8 С		ПМГРБ-36.8 С		ПМГФ-36.8 С		ПМГВ-36.8 С		ПМГС-36.8 С			
ПМГШ-36.10	176,1	ПМГРВ-36.10	168,1	ПМГРБ-36.10	166,7	ПМГФ-36.10	222,6	ПМГВ-36.10	199,1	ПМГС-36.10	211,8	1016	
ПМГШ-36.10 С		ПМГРВ-36.10 С		ПМГРБ-36.10 С		ПМГФ-36.10 С		ПМГВ-36.10 С		ПМГС-36.10 С			

Инв.№ подл. | Подп. и дата | Взам. инв.№

Продолжение

Марка	Масса, кг	Марка	Масса, кг	Марка	Масса, кг	Марка	Масса, кг	Марка	Масса, кг	Марка	Масса, кг	B, мм	L, мм
ПМГШ-42.6		ПМГРВ-42.6		ПМГРБ-42.6		ПМГФ-42.6		ПМГВ-42.6		ПМГС-42.6			
ПМГШ-42.6 С	166,3	ПМГРВ-42.6 С	159,8	ПМГРБ-42.6 С	160,0	ПМГФ-42.6С	192,5	ПМГВ-42.6С	180,9	ПМГС-42.6 С	186,2	616	
ПМГШ-42.8		ПМГРВ-42.8		ПМГРБ-42.8		ПМГФ-42.8		ПМГВ-42.8		ПМГС-42.8			
ПМГШ-42.8 С	185,4	ПМГРВ-42.8С	176,4	ПМГРБ-42.8С	176,7	ПМГФ-42.8 С	223,7	ПМГВ-42.8С	205,7	ПМГС-42.8С	224,2	816	4200
ПМГШ-42.10		ПМГРВ-42.10		ПМГРБ-42.10		ПМГФ-42.10		ПМГВ-42.10		ПМГС-42.10			
ПМГШ-42.10 С	204,5	ПМГРВ-42.10 С	196,4	ПМГРБ-42.10 С	194,1	ПМГФ-42.10 С	260,2	ПМГВ-42.10 С	230,6	ПМГС-42.10 С	247,3	1016	
ПМГШ-48.6		ПМГРВ-48.6		ПМГРБ-48.6		ПМГФ-48.6		ПМГВ-48.6		ПМГС-48.6			
ПМГШ-48.6 С	188,4	ПМГРВ-48.6 С	182,2	ПМГРБ-48.6С	182,9	ПМГФ-48.6 С	218,5	ПМГВ-48.6С	204,8	ПМГС-48.6С	211,7	616	
ПМГШ-48.8		ПМГРВ-48.8		ПМГРБ-48.8		ПМГФ-48.8		ПМГВ-48.8		ПМГС-48.8			
ПМГШ-48.8С	209,9	ПМГРВ-48.8С	200,9	ПМГРБ-48.8 С	200,4	ПМГФ-48.8 С	254,0	ПМГВ-48.8С	232,6	ПМГС-48.8 С	255,1	816	4800
ПМГШ-48.10		ПМГРВ-48.10		ПМГРБ-48.10		ПМГФ-48.10		ПМГВ-48.10		ПМГС-48.10			
ПМГШ-48.10 С	231,5	ПМГРВ-48.10С	222,8	ПМГРБ-48.10 С	220,8	ПМГФ-48.10 С	296,3	ПМГВ-48.10С	260,5	ПМГС-48.10 С	281,1	1016	
ПМГШ-54.6		ПМГРВ-54.6		ПМГРБ-54.6		ПМГФ-54.6		ПМГВ-54.6		ПМГС-54.6			
ПМГШ-54.6 С	212,5	ПМГРВ-54.6 С	203,8	ПМГРБ-54.6 С	204,3	ПМГФ-54.6 С	244,6	ПМГВ-54.6С	228,7	ПМГС-54.6 С	237,2	616	
ПМГШ-54.8		ПМГРВ-54.8		ПМГРБ-54.8		ПМГФ-54.8		ПМГВ-54.8					
ПМГШ-54.8С	236,5	ПМГРВ-54.8 С	224,6	ПМГРБ-54.8С	224,0	ПМГФ-54.8 С	294,2	ПМГВ-54.8С	259,1				
ПМГШ-54.10		ПМГРВ-54.10		ПМГРБ-54.10		ПМГФ-54.10		ПМГВ-54.10					
ПМГШ-54.10 С	281,9	ПМГРВ-54.10 С	270,1	ПМГРБ-54.10 С	267,5	ПМГФ-54.10 С	352,0	ПМГВ-54.10 С	311,7				
ПМГШ-60.6		ПМГРВ-60.6		ПМГРБ-60.6		ПМГФ-60.6		ПМГВ-60.6					
ПМГШ-60.6 С	235,9	ПМГРВ-60.6 С	226,3	ПМГРБ-60.6 С	226,9	ПМГФ-60.6 С	271,5	ПМГВ-60.6 С	256,9	ПМГС-60.6 С	263,5	616	
ПМГШ-60.8		ПМГРВ-60.8		ПМГРБ-60.8		ПМГФ-60.8		ПМГВ-60.8		ПМГС-60.8			
ПМГШ-60.8С	286,2	ПМГРВ-60.8 С	273,0	ПМГРБ-60.8С	272,0	ПМГФ-60.8 С	339,0	ПМГВ-60.8С	315,8	ПМГС-60.8 С	341,3	828	6000
ПМГШ-60.10		ПМГРВ-60.10		ПМГРБ-60.10		ПМГФ-60.10		ПМГВ-60.10		ПМГС-60.10			
ПМГШ-60.10С	312,8	ПМГРВ-60.10С	299,1	ПМГРБ-60.10С	295,9	ПМГФ-60.10С	391,3	ПМГВ-60.10С	351,1	ПМГС-60,10	373,5	1028	

Конструкции из холодногнутых и горячекатаных профилей

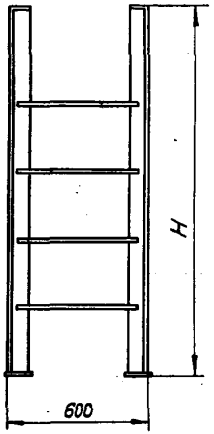

Марка	Масса, кг	Марка	Масса, кг	H, мм
СХ-22	37,6	СГ-22	43,6	2200
СХ-22С		СГ-22С		
СХ-28	47,0	СГ-28	54,3	2800
СХ-28С		СГ-28С		
СХ-34	56,4	СГ-34	64,7	3400
СХ-34С		СГ-34С		
СХ-40	65,8	СГ-40	75,0	4000
СХ-40С		СГ-40С		
СХ-46	75,1	СГ-46	85,8	4600
СХ-46С		СГ-46С		
СХ-52	88,9	СГ-52	101,6	5200
СХ-52С		СГ-52С		
СХ-58	98,3	СГ-58	112,2	5800
СХ-58С		СГ-58С		
СХ-64	107,6	СГ-64	122,7	6400
СХ-64С		СГ-64С		
СХ-70	117,0	СГ-70	130,8	7000
СХ-70С		СГ-70С		
СХ-82	140,1	СГ-82	154,5	8200
СХ-82С		СГ-82С		

				1.450.3-3.0 0.3
Утв.	Кашкинов		28.02.91	Номенклатура стремянок
Н.контр	Чиркова		28.02.91	Стадия Р; Лист; Листов
Рук.пр.	Ефимов		28.02.91	Гипроспецлегкомонтаж
Пров.	Агапова		28.02.91	
Разраб.	Цветкова		28.02.91	

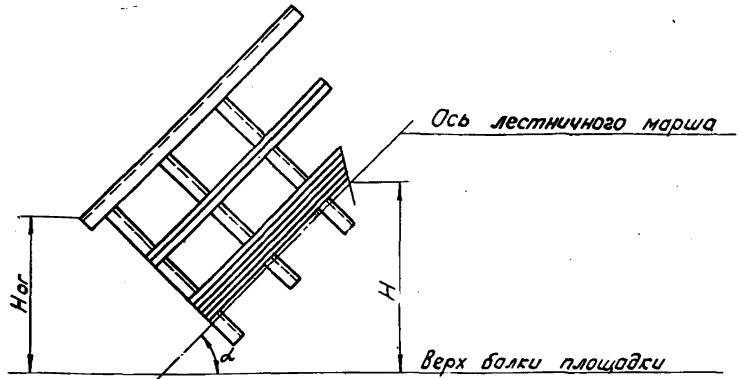

Конструкции из холодногнутых и горячекатаных профилей
α 45°

Марка	Масса, кг	Марка	Масса, кг	Hог, мм	Марка	Масса, кг	Марка	Масса, кг	Hог, мм	H, мм
ОГлМЛХ45-10,12	7,5	ОГлМЛГ45-10,12	15,1	1000	ОГлМЛХЭб45-12,12	11,4	ОГлМЛГЭб45-12,12	20	1200	1200
ОГлМЛХ45-10,12С		ОГлМЛГ45-10,12С			ОГлМЛХЭб45-12,12С		ОГлМЛГЭб45-12,12С			
ОГпМЛХ45-10,12		ОГпМЛГ45-10,12			ОГпМЛХЭб45-12,12		ОГпМЛГЭб45-12,12			
ОГпМЛХ45-10,12С		ОГпМЛГ45-10,12С			ОГпМЛХЭб45-12,12С		ОГпМЛГЭб45-12,12С			
ОГлМЛХ45-10,18	12,5	ОГлМЛГ45-10,18	23,1		ОГлМЛХЭб45-12,18	18,9	ОГлМЛГЭб45-12,18	32,2		1800
ОГлМЛХ45-10,18С		ОГлМЛГ45-10,18С			ОГлМЛХЭб45-12,18С		ОГлМЛГЭб45-12,18С			
ОГпМЛХ45-10,18		ОГпМЛГ45-10,18			ОГпМЛХЭб45-12,18		ОГпМЛГЭб45-12,18			
ОГпМЛХ45-10,18С		ОГпМЛГ45-10,18С			ОГпМЛХЭб45-12,18С		ОГпМЛГЭб45-12,18С			

				1.450.3-3.0 0.4			
Утв.	Кашкинов			Номенклатура ограждений лестничных маршей	Стадия	Лист	Листов
Н.контр	Чиркова				Р	1	4
Рук.пр.	Ефимов						
Пров.	Агапова				Гипроспецлегконструкция		
Разраб.	Цветкова						

Марка	Масса, кг	Марка	Масса, кг	Наг, мм	Марка	Масса, кг	Марка	Масса, кг	Наг, мм	Н, мм
ОГл МЛХ45-10,24	19,8	ОГл МЛГ45-10,24	30,9	1000	ОГл МЛХЭб45-12,24	26,6	ОГл МЛГЭб45-12,24	44,3	1200	2400
ОГл МЛХ45-10,24С		ОГл МЛГ45-10,24С			ОГл МЛХЭб45-12,24С		ОГл МЛГЭб45-12,24С			
ОГп МЛХ45-10,24		ОГп МЛГ45-10,24			ОГп МЛХЭб45-12,24		ОГп МЛГЭб45-12,24			
ОГп МЛХ45-10,24С		ОГп МЛГ45-10,24С			ОГп МЛХЭб45-12,24С		ОГп МЛГЭб45-12,24С			
ОГл МЛХ45-10,30	21,2	ОГл МЛГ45-10,30	38,8		ОГл МЛХЭб45-12,30	34,2	ОГл МЛГЭб45-12,30	56,3		3000
ОГл МЛХ45-10,30С		ОГл МЛГ45-10,30С			ОГл МЛХЭб45-12,30С		ОГл МЛГЭб45-12,30С			
ОГп МЛХ45-10,30		ОГп МЛГ45-10,30			ОГп МЛХЭб45-12,30		ОГп МЛГЭб45-12,30			
ОГп МЛХ45-10,30С		ОГп МЛГ45-10,30С			ОГп МЛХЭб45-12,30С		ОГп МЛГЭб45-12,30С			
ОГл МЛХ45-10,36	24,4	ОГл МЛГ45-10,36	46,7		ОГл МЛХЭб45-12,36	41,8	ОГл МЛГЭб45-12,36	68,2		3600
ОГл МЛХ45-10,36С		ОГл МЛГ45-10,36С			ОГл МЛХЭб45-12,36С		ОГл МЛГЭб45-12,36С			
ОГп МЛХ45-10,36		ОГп МЛГ45-10,36			ОГп МЛХЭб45-12,36		ОГп МЛГЭб45-12,36			
ОГп МЛХ45-10,36С		ОГп МЛГ45-10,36С			ОГп МЛХЭб45-12,36С		ОГп МЛГЭб45-12,36С			
ОГл МЛХ45-10,42	27,9	ОГл МЛГ45-10,42	48,3		ОГл МЛХЭб45-12,42	49,8	ОГл МЛГЭб45-12,42	80,2		4200
ОГл МЛХ45-10,42С		ОГл МЛГ45-10,42С			ОГл МЛХЭб45-12,42С		ОГл МЛГЭб45-12,42С			
ОГп МЛХ45-10,42		ОГп МЛГ45-10,42			ОГп МЛХЭб45-12,42		ОГп МЛГЭб45-12,42			
ОГп МЛХ45-10,42С		ОГп МЛГ45-10,42С			ОГп МЛХЭб45-12,42С		ОГп МЛГЭб45-12,42С			

α 60°

Марка	Масса, кг	Марка	Масса, кг	Ног, мм	Марка	Масса, кг	Марка	Масса, кг	Ног, мм	Н, мм
ОГлМЛХ60-10.12	6,0	ОГлМЛГ60-10.12	12,1	1000	ОГлМЛХЭб60-12.12	6,3	ОГлМЛГЭб60-12.12	11,7	1200	1200
ОГлМЛХ60-10.12С		ОГлМЛГ60-10.12С			ОГлМЛХЭб60-12.12С		ОГлМЛГЭб60-12.12С			
ОГпМЛХ60-10.12		ОГпМЛГ60-10.12			ОГпМЛХЭб60-12.12		ОГпМЛГЭб60-12.12			
ОГпМЛХ60-10.12С		ОГпМЛГ60-10.12С			ОГпМЛХЭб60-12.12С		ОГпМЛГЭб60-12.12С			
ОГлМЛХ60-10.18	7,8	ОГлМЛГ60-10.18	15,5		ОГлМЛХЭб60-12.18	12,4	ОГлМЛГЭб60-12.18	21,3		1800
ОГлМЛХ60-10.18С		ОГлМЛГ60-10.18С			ОГлМЛХЭб60-12.18С		ОГлМЛГЭб60-12.18С			
ОГпМЛХ60-10.18		ОГпМЛГ60-10.18			ОГпМЛХЭб60-12.18		ОГпМЛГЭб60-12.18			
ОГпМЛХ60-10.18С		ОГпМЛГ60-10.18С			ОГпМЛХЭб60-12.18С		ОГпМЛГЭб60-12.18С			
ОГлМЛХ60-10.24	11,1	ОГлМЛГ60-10.24	21,8		ОГлМЛХЭб60-12.24	18,5	ОГлМЛГЭб60-12.24	31,0		2400
ОГлМЛХ60-10.24С		ОГлМЛГ60-10.24С			ОГлМЛХЭб60-12.24С		ОГлМЛГЭб60-12.24С			
ОГпМЛХ60-10.24		ОГпМЛГ60-10.24			ОГпМЛХЭб60-12.24		ОГпМЛГЭб60-12.24			
ОГпМЛХ60-10.24С		ОГпМЛГ60-10.24С			ОГпМЛХЭб60-12.24С		ОГпМЛГЭб60-12.24С			
ОГлМЛХ60-10.30	14,4	ОГлМЛГ60-10.30	28,0		ОГлМЛХЭб60-12.30	24,6	ОГлМЛГЭб60-12.30	40,7		3000
ОГлМЛХ60-10.30С		ОГлМЛГ60-10.30С			ОГлМЛХЭб60-12.30С		ОГлМЛГЭб60-12.30С			
ОГпМЛХ60-10.30		ОГпМЛГ60-10.30			ОГпМЛХЭб60-12.30		ОГпМЛГЭб60-12.30			
ОГпМЛХ60-10.30С		ОГпМЛГ60-10.30С			ОГпМЛХЭб60-12.30С		ОГпМЛГЭб60-12.30С			

Копировал Тарасова Формат А3

Марка	Масса, кг	Марка	Масса, кг	Ног, мм	Марка	Масса, кг	Марка	Масса, кг	Ног, мм	Н, мм
ОГпМЛХ60-10.36	17,5	ОГпМЛГ60-10.36	34,2	1000	ОГпМЛХЭб60-12.36	30,7	ОГпМЛГЭб60-12.36	50,4	1200	3600
ОГпМЛХ60-10.36С		ОГпМЛГ60-10.36С			ОГпМЛХЭб60-12.36С		ОГпМЛГЭб60-12.36С			
ОГпМЛХ60-10.36		ОГпМЛГ60-10.36			ОГпМЛХЭб60-12.36		ОГпМЛГЭб60-12.36			
ОГпМЛХ60-10.36С		ОГпМЛГ60-10.36С			ОГпМЛХЭб60-12.36С		ОГпМЛГЭб60-12.36С			
ОГпМЛХ60-10.42	20,7	ОГпМЛГ60-10.42	40,4		ОГпМЛХЭб60-12.42	36,8	ОГпМЛГЭб60-12.42	60,0		4200
ОГпМЛХ60-10.42С		ОГпМЛГ60-10.42С			ОГпМЛХЭб60-12.42С		ОГпМЛГЭб60-12.42С			
ОГпМЛХ60-10.42		ОГпМЛГ60-10.42			ОГпМЛХЭб60-12,42		ОГпМЛГЭб60-12,42			
ОГпМЛХ60-10.42С		ОГпМЛГ60-10.42С			ОГпМЛХЭб60-12.42С		ОГпМЛГЭб60-12.42С			
ОГпМЛХ60-10.48	23,9	ОГпМЛГ60-10.48	46,7		ОГпМЛХЭб60-12.48	42,9	ОГпМЛГЭб60-12,48	69,7		4800
ОГпМЛХ60-10.48С		ОГпМЛГ60-10.48С			ОГпМЛХЭб60-12.48С		ОГпМЛГЭб60-12,48С			
ОГпМЛХ60-10.48		ОГпМЛГ60-10.48			ОГпМЛХЭб60-12.48		ОГпМЛГЭб60-12,48			
ОГпМЛХ60-10.48С		ОГпМЛГ60-10.48С			ОГпМЛХЭб60-12,48С		ОГпМЛГЭб60-12,48С			
ОГпМЛХ60-10.54	27,1	ОГпМЛГ60-10.54	52,9		ОГпМЛХЭб60-12.54	49,0	ОГпМЛГЭб60-12,54	79,4		5400
ОГпМЛХ60-10.54С		ОГпМЛГ60-10.54С			ОГпМЛХЭб60-12.54С		ОГпМЛГЭб60-12,54С			
ОГпМЛХ60-10.54		ОГпМЛГ60-10.54			ОГпМЛХЭб60-12.54		ОГпМЛГЭб60-12.54			
ОГпМЛХ60-10.54С		ОГпМЛГ60-10.54С			ОГпМЛХЭб60-12,54С		ОГпМЛГЭб60-12.54С			
ОГпМЛХ60-10.60	30,4	ОГпМЛГ60-10.60	59,1		СГпМЛХЭб60-12,60	55,1	ОГпМЛГЭб60-12.60	89,0		6000
ОГпМЛХ60-10.60С		ОГпМЛГ60-10.60С			ОГпМЛХЭб60-12,60С		ОГпМЛГЭб60-12.60С			
ОГпМЛХ60-10.60		ОГпМЛГ60-10.60			СГпМЛХЭб60-12,60		ОГпМЛГЭб60-12.60			
ОГпМЛХ60-10.60С		ОГпМЛГ60-10.60С			ОГпМЛХЭб60-12.60С		ОГпМЛГЭб60-12.60С			

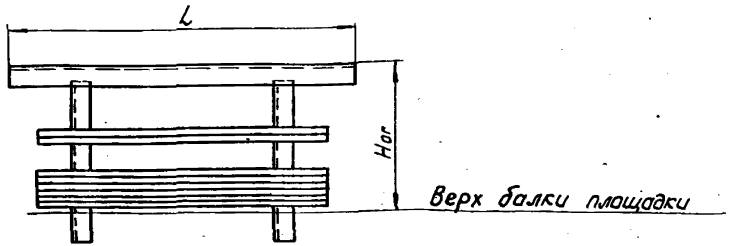

Конструкции из холодногнутых и горячекатаных профилей

Марка	Масса, кг	Марка	Масса, кг	Hог, мм	Марка	Масса кг	Марка	Масса, кг	Hог, мм	L, мм
ОГПМХЭб-10.9	10,5	ОГПМГЭб-10.9	17,9	1000	ОГПМХЭб-12.9	11,2	ОГПМГЭб-12.9	19,4	1200	900
ОГПМХЭб-10.9 С		ОГПМГЭб-10.9 С			ОГПМХЭб-12.9 С		ОГПМГЭб-12.9С			
ОГПМХЭб-10.12	12,5	ОГПМГЭб-10.12	20,9		ОГПМХЭб-12.12	13,3	ОГПМГЭб-12.12	22,4		1200
ОГПМХЭб-10.12 С		ОГПМГЭб-10.12С			ОГПМХЭб-12.12 С		ОГПМГЭб-12.12 С			
ОГПМХЭб-10.14	13,9	ОГПМГЭб-10.14	27,2		ОГПМХЭб-12.14	14,7	ОГПМГЭб-12.14	29,5		1400
ОГПМХЭб-10.14С		ОГПМГЭб-10.14С			ОГПМХЭб-12.14 С		ОГПМГЭб-12.14С			
ОГПМХЭб-10.15	16,7	ОГПМГЭб-10.15	23,8		ОГПМХЭб-12.15	17,8	ОГПМГЭб-12.15	25,3		1500
ОГПМХЭб-10.15С		ОГПМГЭб-10.15С			ОГПМХЭб-12.15 С		ОГПМГЭб-12.15С			
ОГПМХЭб-10.18	18,7	ОГПМГЭб-10.18	31,2		ОГПМХЭб-12.18	19,8	ОГПМГЭб-12.18	33,4		1800
ОГПМХЭб-10.18 С		ОГПМГЭб-10.18С			ОГПМХЭб-12.18С		ОГПМГЭб-12.18С			

1.450.3-3.0 В.5

Утв.	Кашкинов		28.01.87
Н.контр.	Чиркова		26.01.87
Рук. пр.	Ефимов		27.01.87
Пров.	Агапова		26.01.87
Разраб.	Цветкова		26.01.87

Номенклатура ограждений площадок

Стадия	Лист	Листов
Р	1	2

Гипроспецлегаконструкция

Продолжение

Марка	Масса, кг	Марка	Масса, кг	Ног, мм
ОГПМХЭб-10.21	20,8	ОГПМГЭб-10.21	34,0	1000
ОГПМХЭб-10.21С		ОГПМГЭб-10.21С		
ОГПМХЭб-10.22	21,4	ОГПМГЭб-10.22	35,1	
ОГПМХЭб-10.22С		ОГПМГЭб-10.22С		
ОГПМХЭб-10.24	22,8	ОГПМГЭб-10.24	37,0	
ОГПМХЭб-10.24С		ОГПМГЭб-10.24С		
ОГПМХЭб-10.30	29,0	ОГПМГЭб-10.30	47,3	
ОГПМХЭб-10.30С		ОГПМГЭб-10.30С		
ОГПМХЭб-10.36	33,1	ОГПМГЭб-10.36	53,2	
ОГПМХЭб-10.36С		ОГПМГЭб-10.36С		
ОГПМХЭб-10.42	39,3	ОГПМГЭб-10.42	63,4	
ОГПМХЭб-10.42С		ОГПМГЭб-10.42С		
ОГПМХЭб-10.48	45,3	ОГПМГЭб-10.48	73,2	
ОГПМХЭб-10.48С		ОГПМГЭб-10.48С		
ОГПМХЭб-10.54	49,4	ОГПМГЭб-10.54	79,1	
ОГПМХЭб-10.54С		ОГПМГЭб-10.54С		
ОГПМХЭб-10.60	55,6	ОГПМГЭб-10.60	89,3	
ОГПМХЭб-10.60С		ОГПМГЭб-10.60С		
ОГлПБХЭб-10.60		ОГлПБГЭб-10.60	85,0	
ОГлПБХЭб-10.60С		ОГлПБГЭб-10.60С		
ОГлПБХЭб-10.60		ОГлПБГЭб-10.60		
ОГлПБХЭб-10.60С		ОГлПБГЭб-10.60С		
ОГл1ПМХЭб-10.60				
ОГл1ПМХЭб-10.60С				
ОГл1ПМХЭб-10.60				
ОГл1ПМХЭб-10.60С				

Марка	Масса, кг	Марка	Масса, кг	Ног, мм	L, мм
ОГПМХЭб-12.21	21,9	ОГПМГЭб-12.21	36,3	1200	2100
ОГПМХЭб-12.21С		ОГПМГЭб-12.21С			
ОГПМХЭб-12.22	22,6	ОГПМГЭб-12.22	37,3		2200
ОГПМХЭб-12.22С		ОГПМГЭб-12.22С			
ОГПМХЭб-12.24	24,0	ОГПМГЭб-12.24	39,2		2400
ОГПМХЭб-12.24С		ОГПМГЭб-12.24С			
ОГПМХЭб-12.30	30,5	ОГПМГЭб-12.30	50,2		3000
ОГПМХЭб-12.30С		ОГПМГЭб-12.30С			
ОГПМХЭб-12.36	34,6	ОГПМГЭб-12.36	56,2		3600
ОГПМХЭб-12.36С		ОГПМГЭб-12.36С			
ОГПМХЭб-12.42	41,2	ОГПМГЭб-12.42	64,5		4200
ОГПМХЭб-12.42С		ОГПМГЭб-12.42С			
ОГПМХЭб-12.48	47,5	ОГПМГЭб-12.48	77,7		4800
ОГПМХЭб-12.48С		ОГПМГЭб-12.48С			
ОГПМХЭб-12.54	51,7	ОГПМГЭб-12.54	83,6		5400
ОГПМХЭб-12.54С		ОГПМГЭб-12.54С			
ОГПМХЭб-12.60	58,2	ОГПМГЭб-12.60	94,5		6000
ОГПМХЭб-12.60С		ОГПМГЭб-12.60С			
ОГлПБХЭб-12.60		ОГлПБГЭб-12.60	89,5		
ОГлПБХЭб-12.60С		ОГлПБГЭб-12.60С			
ОГлПБХЭб-12.60		ОГлПБГЭб-12.60			
ОГлПБХЭб-12.60С		ОГлПБГЭб-12.60С			
ОГл1ПМХЭб-12.60					
ОГл1ПМХЭб-12.60С					
ОГл1ПМХЭб-12.60					
ОГл1ПМХЭб-12.60С					

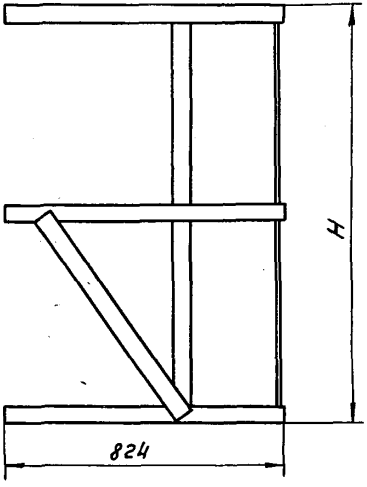

Марка	Масса, кг	H, мм
ОГС - 12.4	14,0	1240
ОГС - 12.4 С		
ОГС - 18.4	18,8	1840
ОГС - 18.4 С		
ОГС - 24.4	23,6	2440
ОГС - 24.4 С		
ОГС - 30.4	28,5	3040
ОГС - 30.4 С		
ОГС - 36.4	33,3	3640
ОГС - 36.4 С		
ОГС - 42.4	38,1	4240
ОГС - 42.4 С		
ОГС - 48.4	42,9	4840
ОГС - 48.4 С		
ОГС - 60.4	52,6	6040
ОГС - 60.4 С		

1.450.3-3.0 0.6

Утв.	Кашкинов			Номенклатура ограждений стремянок	Стадия: Р; Лист: ; Листов: 1
Н.контр.	Чуркова				
Нач.др.	Ефимов				
Пров.	Агапова				Гипроспецтеплоконструкция
Разраб.	Цветкова				

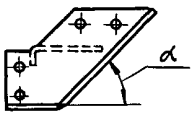

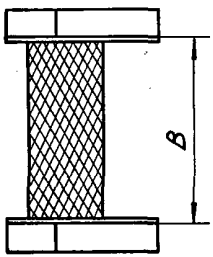

Марка	Масса, кг	Марка	Масса, кг	Марка	Масса, кг	B, мм	α, град.
МХ1		МГ1		МГ15			
МХ1С	12,5	МГ1С	13,02	МГ15С	13,66	500	
МХ2		МГ2		МГ16			
МХ2С	14,3	МГ2С	14,75	МГ16С	15,6	700	
МХ3		МГ3		МГ17			
МХ3С	16,0	МГ3С	16,47	МГ17С	17,37	900	
МХ4		МГ4		МГ18			45
МХ4С	12,8	МГ4С	13,29	МГ18С	13,96	500	
МХ5		МГ5		МГ19			
МХ5С	14,6	МГ5С	15,01	МГ19С	15,9	700	
МХ6		МГ6		МГ20			
МХ6С	16,3	МГ6С	16,73	МГ20С	17,68	900	
МХ7		МГ7		МГ13			
МХ7С	11,7	МГ7С	10,57	МГ13С	11,29	500	
МХ8		МГ8		МГ14			
МХ8С	13,4	МГ8С	12,29	МГ14С	13,02	700	
МХ9		МГ9		МГ21			
МХ9С	12,0	МГ9С	10,52	МГ21С	11,71	500	
МХ10		МГ10		МГ22			60
МХ10С	13,8	МГ10С	12,25	МГ22С	13,66	700	
		МГ11		МГ23			
		МГ11С	10,65	МГ23С	11,21	500	
		МГ12		МГ24			
		МГ12С	12,37		13,15	700	

1.450.3-3.0 0.7

Утв.	Кашкинов		28.02.91	Номенклатура монтажных элементов
Нконтр.	Чуркова		28.02.91	
Рук. пр.	Ефимов		28.02.91	
Пров.	Агапова		28.02.91	
Разраб.	Цветкова		28.02.91	

Стадия Р | Лист | Листов

Гипроспецлегконс

Конструкции из холодногнутых и горячекатаных профилей

Марка	Эскиз	B, мм	B_1, мм	L, мм	Масса, кг	Марка	Эскиз	H, мм	B, мм	Масса, кг
ДХ1	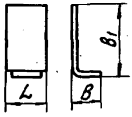	160	860	170	5,24	ДХ8	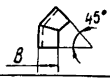	—	40	0,26
ДХ1С						ДХ8С				
ДГ1				200	6,10	ДГ8		—	56	0,48
ДГ1С						ДГ8С				
ДХ2			1160	170	6,85	ДХ9	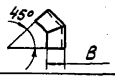	—	40	0,26
ДХ2С						ДХ9С				
ДГ2				200	7,98	ДГ9		—	56	0,48
ДГ2С						ДГ9С				
ДХ3			1460	170	8,45	ДХ10		108	150	0,61
ДХ3С						ДХ10С				
ДГ3				200	9,85	ДХ12		115		0,63
ДГ3С						ДХ12С				
ДХ4	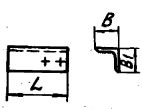	56	56	280	1,18	ДГ10		120	158	0,95
ДХ4С						ДГ10С				
ДГ4		40	63		1,69	ДГ12		128		0,96
ДГ4С						ДГ12С				
Д7		63	63	240	1,36	ДХ11	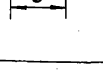	108	150	0,61
Д7С						ДХ11С				
ДХ5	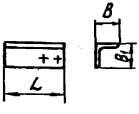	56	56	280	1,18	ДХ13		115		0,63
ДХ5С						ДХ13С				
ДГ5		63	40		1,69	ДГ11		120	158	0,95
ДГ5С						ДГ11С				
Д6		63	63	240	1,36	ДГ13		128		0,96
Д6С						ДГ13С				

						1.450.3-3.0 0.8	
Утв.	Кошкинов				Наименклатура дополнительных элементов	Стадия	Лист	Листов
Н.контр.	Чуркова					Р	1	2
Рук. пр.	Ефимов					Гипростальконструкция		
Пров.	Иванова							
Разраб.	Цветкова							

Марка	Эскиз	L, мм	Масса, кг	Марка	Эскиз	L, мм	Масса, кг	Марка	Эскиз	L, мм	Масса, кг
ДХ14	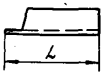	572	0,63	ДГ14		560	0,62	ДХ25		895	3,37
ДХ14С				ДГ14С				ДХ26С			
ДХ16		502	0,56	ДГ16		488	0,54	ДХ28		854	3,18
ДХ16С				ДГ16С				ДХ28С			
ДХ18		565	0,61	ДГ18		452	0,49	ДХ30		1034	3,96
ДХ18С				ДГ18С				ДХ30С			
ДХ20		555	0,6	ДГ20		632	0,69	ДХ27		895	3,37
ДХ20С				ДГ20С				ДХ27С			
ДХ22		462	0,43	ДГ22		555	0,61	ДХ29		854	3,18
ДХ22С				ДГ22С				ДХ29С			
ДХ24		642	0,7	ДГ24		545	0,6	ДХ31		1034	3,96
ДХ24С				ДГ24С				ДХ31С			
ДХ15	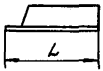	572	0,63	ДГ15		560	0,62	ДГ26	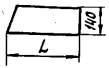	888	3,81
ДХ15С				ДГ15С				ДГ26С			
ДХ17		502	0,56	ДГ17		488	0,54	ДГ27		1042	4,44
ДХ17С				ДГ17С				ДГ27С			
ДХ19		565	0,61	ДГ19		452	0,49	ДГ28		1032	4,39
ДХ19С				ДГ19С				ДГ28С			
ДХ21		555	0,6	ДГ21		632	0,69				
ДХ21С				ДГ21С							
ДХ23		462	0,43	ДГ23		555	0,61				
ДХ23С				ДГ23С							
ДХ25		642	0,7	ДГ25		545	0,6				
ДХ25С				ДГ25С							

Марка изделия	Код изделия	Наименование и код: Крупносортная сталь 093100; 095100 — Расход, кг: L 50×50 и более	С учетом Kотх=1,05	Швеллеры и балки 092500 — [180×50 ×4	С учетом Kотх=1,05	Толстолистовая сталь 097200 — δ=1,9 до 3,9	С учетом Kотх=1,05	δ=40 и более	С учетом Kотх=1,05
МЛХШ45-6.6; МЛХШ45-6.6С		4,1	4,3	11,2	11,75	4,5	4,75	1,44	1,51
МЛХШ45-6.8; МЛХШ45-6.8С		5,5	5,8			5,96	6,3		
МЛХШ45-6.10; МЛХШ45-6.10С		6,88	7,2			7,56	7,9		
МЛХШ45-12.6; МЛХШ45-12.6С		4,1	4,3	25,2	26,46	11,15	11,7	3,47	3,64
МЛХШ45-12.8; МЛХШ45-12.8С		5,5	5,8			14,9	15,6		
МЛХШ45-12.10; МЛХШ45-12.10С		6,88	7,2			18,9	19,7		
МЛХШ45-18.6; МЛХШ45-18.6С		4,1	4,3	39,2	40,1	17,8	18,7	4,48	4,7
МЛХШ45-18.8; МЛХШ45-18.8С		5,5	5,8			23,84	25,0		
МЛХШ45-18.10; МЛХШ45-18.10С		6,88	7,2			30,24	31,6		
МЛХШ45-24.6; МЛХШ45-24.6С		4,1	4,3	53,3	56	24,53	25,8	5,5	5,77
МЛХШ45-24.8; МЛХШ45-24.8С		5,5	5,8			32,78	34,4		
МЛХШ45-24.10; МЛХШ45-24.10С		6,88	7,2			41,58	43,4		
МЛХШ45-30.6; МЛХШ45-30.6С		4,1	4,3	67,34	70,7	31,22	32,8	6,51	6,84
МЛХШ45-30.8; МЛХШ45-30.8С		5,5	5,8			41,72	43,8		
МЛХШ45-30.10; МЛХШ45-30.10С		6,88	7,2			52,92	55,3		
МЛХШ45-36.6; МЛХШ45-36.6С		4,1	4,3	81,38	85,5	37,91	39,8	7,52	7,9
МЛХШ45-36.8; МЛХШ45-36.8С		5,5	5,8			50,66	53,2		
МЛХШ45-36.10; МЛХШ45-36.10С		6,88	7,2			64,26	67,1		
МЛХШ45-42.6; МЛХШ45-42.6С		4,1	4,3	95,4	100,2	44,6	46,8	8,54	9,0
МЛХШ45-42.8; МЛХШ45-42.8С		5,5	5,8			59,6	62,6		
МЛХШ45-42.10; МЛХШ45-42.10С		6,88	7,2			75,6	78,96		

Марка изделия	Код изделия	Наименование и код: Крупносортная сталь 093100; 095100 — Расход, кг: L 50×50 Более	С учетом Kотх=1,05	Швеллеры и балки 092500 — [180×50 ×4	С учетом Kотх=1,05	Толстолистовая сталь 097100 — δ=4 и более	С учетом Kотх=1,05	Рифленая сталь — Лист ромб. 0-ПН-4	С учетом Kотх=1,05
МЛХФ45-6.6; МЛХФ45-6.6С		4,1	4,3	11,2	11,75	1,44	1,51	8,32	8,7
МЛХФ45-6.8; МЛХФ45-6.8С		5,5	5,8					11,6	12,2
МЛХФ45-6.10; МЛХФ45-6.10С		6,88	7,2					15,0	15,75
МЛХФ45-12.6; МЛХФ45-12.6С		4,1	4,3	25,2	26,46	3,47	3,64	20,8	21,8
МЛХФ45-12.8; МЛХФ45-12.8С		5,5	5,8					29,0	30,45
МЛХФ45-12.10; МЛХФ45-12.10С		6,88	7,2					37,5	39,4
МЛХФ45-18.6; МЛХФ45-18.6С		4,1	4,3	39,2	40,1	4,48	4,7	33,3	34,94
МЛХФ45-18.8; МЛХФ45-18.8С		5,5	5,8					46,1	48,7
МЛХФ45-18.10; МЛХФ45-18.10С		6,88	7,2					60,0	63,0
МЛХФ45-24.6; МЛХФ45-24.6С		4,1	4,3	53,3	56	5,5	5,77	45,8	48,0
МЛХФ45-24.8; МЛХФ45-24.8С		5,5	5,8					63,8	66,95
МЛХФ45-24.10; МЛХФ45-24.10С		6,88	7,2					82,5	86,6
МЛХФ45-30.6; МЛХФ45-30.6С		4,1	4,3	67,34	70,7	6,51	6,84	58,24	61,15
МЛХФ45-30.8; МЛХФ45-30.8С		5,5	5,8					81,2	85,26
МЛХФ45-30.10; МЛХФ45-30.10С		6,88	7,2					105,0	110,25
МЛХФ45-36.6; МЛХФ45-36.6С		4,1	4,3	81,38	85,5	7,52	7,9	70,7	74,26
МЛХФ45-36.8; МЛХФ45-36.8С		5,5	5,8					98,6	103,5
МЛХФ45-36.10; МЛХФ45-36.10С		6,88	7,2					127,5	133,9
МЛХФ45-42.6; МЛХФ45-42.6С		4,1	4,3	95,4	100,2	8,54	9,0	83,2	87,4
МЛХФ45-42.8; МЛХФ45-42.8С		5,5	5,8					116,0	121,8
МЛХФ45-42.10; МЛХФ45-42.10С		6,88	7,2					150,0	157,5

Утв.	Кашкинов		6.01.87
Н.контр.	Чиркова		6.01.87
Рук.гр.	Ефимов		6.01.87
Пров.	Агапова		6.01.87
Разраб.	Хрисанова		6.01.87

1.450.3-30 09 ВМ

Ведомость расхода материалов

Стадия	Лист	Листов
Р	1	32

Гипроспецстальконструкция

Продолжение

Марка изделия	Код изделия	Наименование и код: Мелкосортная сталь 093300; 095300				Крупносортная 093100; 095100		Швеллеры, балки 092500		Толстолистовая сталь 097100		Настил решетчатый сварной типа ВИСП 828243	
		Расход кг.											
		L 25×25	L 32×25	Итого	С учетом Kатх.=1.05	L 180×50	С учетом Kатх.=1.05	[180×50	С учетом Kатх.=1.05	δ=4 и более	С учетом Kатх.=1.05	Ступень марка	Вес
МЛХРВ45-6.6;МЛХРВ45-6.6С		0,98	0,76	1,74	1,83	4,1	4,3	11,2	11,75	1,44	1,51	Р1	3,4
МЛХРВ45-6.8;МЛХРВ45-6.8С		1,38		2,14	2,25	5,5	5,8					Р6	4,8
МЛХРВ45-6.10;МЛХРВ45-6.10С		1,76		2,52	2,65	6,88	7,2					Р11	6,0
МЛХРВ45-12.6;МЛХРВ45-12.6С		2,45	1,9	4,35	4,57	4,1	4,3	25,2	26,5	3,47	3,64	Р1	8,5
МЛХРВ45-12.8;МЛХРВ45-12.8С		3,45		5,35	5,62	5,5	5,8					Р6	12
МЛХРВ45-12.10;МЛХРВ45-12.10С		4,4		6,3	6,62	6,88	7,2					Р11	15
МЛХРВ45-18.6;МЛХРВ45-18.6С		3,92	3,04	6,96	7,31	4,1	4,3	39,2	41,2	4,48	4,7	Р1	13,6
МЛХРВ45-18.8;МЛХРВ45-18.8С		5,52		8,56	9,0	5,5	5,8					Р6	19,2
МЛХРВ45-18.10;МЛХРВ45-18.10С		7,0		10,04	10,6	6,88	7,2					Р11	24
МЛХРВ45-24.6;МЛХРВ45-24.6С		5,39	4,18	9,57	10,05	4,1	4,3	53,3	56	5,5	5,77	Р1	18,7
МЛХРВ45-24.8;МЛХРВ45-24.8С		7,59		11,77	12,36	5,5	5,8					Р6	26,4
МЛХРВ45-24.10;МЛХРВ45-24.10С		9,68		13,86	14,59	6,88	7,2					Р11	33
МЛХРВ45-30.6;МЛХРВ45-30.6С		6,86	5,35	12,27	12,79	4,1	4,3	67,34	70,7	6,51	6,84	Р1	23,8
МЛХРВ45-30.8;МЛХРВ45-30.8С		9,66		15,01	15,73	5,5	5,8					Р6	33,6
МЛХРВ45-30.10;МЛХРВ45-30.10С		12,32		17,67	17,49	6,88	7,2					Р11	42
МЛХРВ45-36.6;МЛХРВ45-36.6С		8,33	6,46	14,79	15,53	4,1	4,3	81,38	85,5	7,52	7,9	Р1	28,9
МЛХРВ45-36.8;МЛХРВ45-36.8С		11,75		18,19	19,1	5,5	5,8					Р6	40,8
МЛХРВ45-36.10;МЛХРВ45-36.10С		14,96		21,42	22,48	6,88	7,2					Р11	51
МЛХРВ45-42.6;МЛХРВ45-42.6С		9,8	7,6	17,4	18,28	4,1	4,3	95,4	100,2	8,54	9,0	Р1	34
МЛХРВ45-42.8;МЛХРВ45-42.8С		13,8		21,4	22,48	5,5	5,8					Р6	48
МЛХРВ45-42.10;МЛХРВ45-42.10С		17,6		25,2	26,48	6,88	7,2					Р11	60

Марка изделия	Код изделия	Наименование и код: Крупносортная сталь 095100		Швеллеры, балки 092500	
		Расход, кг			
		L 75×75	С учетом Kатх.=1.05	[180×50	С учетом Kатх.=1,05
МЛХРБ45-6.6;МЛХРБ45-6.6С		4,11	4,3	13,94	14,64
МЛХРБ45-6.8;МЛХРБ45-6.8С		5,49	5,76		
МЛХРБ45-6.10;МЛХРБ45-6.10С		6,87	7,2		
МЛХРБ45-12.6;МЛХРБ45-12.6С		4,11	4,3	31,88	33,47
МЛХРБ45-12.8;МЛХРБ45-12.8С		5,49	5,76		
МЛХРБ45-12.10;МЛХРБ45-12.10С		6,87	7,2		
МЛХРБ45-18.6;МЛХРБ45-18.6С		4,11	4,3	49,86	52,35
МЛХРБ45-18.8;МЛХРБ45-18.8С		5,49	5,76		
МЛХРБ45-18.10;МЛХРБ45-18.10С		6,87	7,2		
МЛХРБ45-24.6;МЛХРБ45-24.6С		4,11	4,3	67,82	71,2
МЛХРБ45-24.8;МЛХРБ45-24.8С		5,49	5,76		
МЛХРБ45-24.10;МЛХРБ45-24.10С		6,87	7,2		
МЛХРБ45-30.6;МЛХРБ45-30.6С		4,11	4,3	85,78	90,0
МЛХРБ45-30.8;МЛХРБ45-30.8С		5,49	5,76		
МЛХРБ45-30.10;МЛХРБ45-30.10С		6,87	7,2		
МЛХРБ45-36.6;МЛХРБ45-36.6С		4,11	4,3	103,52	108,7
МЛХРБ45-36.8;МЛХРБ45-36.8С		5,49	5,76		
МЛХРБ45-36.10;МЛХРБ45-36.10С		6,87	7,2		
МЛХРБ45-42.6;МЛХРБ45-42.6С		4,11	4,3	121,46	127,53
МЛХРБ45-42.8;МЛХРБ45-42.8С		5,49	5,76		
МЛХРБ45-42.10;МЛХРБ45-42.10С		6,87	7,2		

Марка изделия	Код изделия	Наименование и код: Толстолистовая сталь 097100		Наименование и код: Ступень ТУ 36-2044-77 52 62 42	
		Расход, кг			
		δ=4 и более	С учетом Kотх=1,05	Ступень марки	Вес
МЛХРБ45-6.6; МЛХРБ45-6.6С		12,8	1,34	СР1	6,2
МЛХРБ45-6.8; МЛХРБ45-6.8С				СР2	8,4
МЛХРБ45-6.10; МЛХРБ45-6.10С				СР3	10,4
МЛХРБ45-12.6; МЛХРБ45-12.6С		3,16	3,32	СР1	15,5
МЛХРБ45-12.8; МЛХРБ45-12.8С				СР2	21,0
МЛХРБ45-12.10; МЛХРБ45-12.10С				СР3	26,0
МЛХРБ45-18.6; МЛХРБ45-18.6С		4,1	4,3	СР1	24,8
МЛХРБ45-18.8; МЛХРБ45-18.8С				СР2	33,6
МЛХРБ45-18.10; МЛХРБ45-18.10С				СР3	41,6
МЛХРБ45-24.6; МЛХРБ45-24.6С		5,04	5,29	СР1	34,1
МЛХРБ45-24.8; МЛХРБ45-24.8С				СР2	46,2
МЛХРБ45-24.10; МЛХРБ45-24.10С				СР3	57,2
МЛХРБ45-30.6; МЛХРБ45-30.6С		5,98	6,29	СР1	43,4
МЛХРБ45-30.8; МЛХРБ45-30.8С				СР2	58,8
МЛХРБ45-30.10; МЛХРБ45-30.10С				СР3	72,8
МЛХРБ45-36.6; МЛХРБ45-36.6С		6,92	7,26	СР1	52,7
МЛХРБ45-36.8; МЛХРБ45-36.8С				СР2	71,4
МЛХРБ45-36.10; МЛХРБ45-36.10С				СР3	88,4
МЛХРБ45-42.6; МЛХРБ45-42.6С		7,86	8,25	СР1	62,0
МЛХРБ45-42.8; МЛХРБ45-42.8С				СР2	84,0
МЛХРБ45-42.10; МЛХРБ45-42.10С				СР3	104,0

Марка изделия	Код изделия	Наименование и код: Крупносортная сталь 093100; 095100		Наименование и код: Швеллеры и балки 092500		Наименование и код: Тонколистовая сталь 097200; 097300		Наименование и код: Толстолистовая сталь 097100	
		Расход, кг							
		L 75×75	С учетом Kотх=1.05	⊏ 180×50	С учетом Kотх=1.05	δ=2 до 3.9	С учетом Kотх=1.05	δ=4 и более	С учетом Kотх=1.05
МЛХШ60-6.6; МЛХШ60-6.6С		4,1	4,3	8,16	8,57	2,23	2,39	1,24	1,3
МЛХШ60-6.8; МЛХШ60-6.8С		5,5	5,78			2,98	3,13		
МЛХШ60-12.6; МЛХШ60-12.6С		4,1	4,3	19,68	20,66	6,69	7,02	3,27	3,43
МЛХШ60-12.8; МЛХШ60-12.8С		5,5	5,78			8,94	9,39		
МЛХШ60-18.6; МЛХШ60-18.6С		4,1	4,3	31,2	32,76	11,15	11,71		
МЛХШ60-18.8; МЛХШ60-18.8С		5,5	5,78			14,9	15,65		
МЛХШ60-24.6; МЛХШ60-24.6С		4,1	4,3	42,74	44,88	15,61	16,39	4,28	4,5
МЛХШ60-24.8; МЛХШ60-24.8С		5,5	5,78			20,86	21,9		
МЛХШ60-30.6; МЛХШ60-30.6С		4,1	4,3	54,26	56,97	20,07	21,07	5,3	5,57
МЛХШ60-30.8; МЛХШ60-30.8С		5,5	5,78			26,82	28,16		
МЛХШ60-36.6; МЛХШ60-36.6С		4,1	4,3	65,8	69,1	24,53	25,76	6,31	6,63
МЛХШ60-36.8; МЛХШ60-36.8С		5,5	5,78			32,78	34,45		
МЛХШ60-42.6; МЛХШ60-42.6С		4,1	4,3	77,32	81,19	29,0	30,44	7,32	7,7
МЛХШ60-42.8; МЛХШ60-42.8С		5,5	5,78			38,74	40,68		
МЛХШ60-48.6; МЛХШ60-48.6С		4,1	4,3	88,86	93,3	33,45	35,12	8,34	8,75
МЛХШ60-48.8; МЛХШ60-48.8С		5,5	5,78			44,7	46,94		
МЛХШ60-54.6; МЛХШ60-54.6С		4,1	4,3	100,38	105,4	37,91	39,8	9,35	9,82
МЛХШ60-54.8; МЛХШ60-54.8С		5,5	5,78			50,66	53,2		
МЛХШ60-60.6; МЛХШ60-60.6С		4,1	4,3	111,9	117,5	42,37	44,49	10,37	10,88
МЛХШ60-60.8; МЛХШ60-60.8С		5,5	5,78			56,62	59,45		

Продолжение

Марка изделия	Код изделия	Наименование и код: Крупносортная сталь 093100;095100 — Расход, кг: L 75×75	Сучетом Kотх=1,05	Швеллеры и балки 092500 — Расход, кг: [180×50	Сучетом Kотх=1,05	Толстолистовая сталь 097100 — Расход, кг: δ=4 и более	Сучетом Kотх=1,05	Рифленая сталь — Расход, кг: Лист ромбический 0-пн-4	Сучетом Kотх=1,05
МЛХФ60-6.6;МЛХФ60-6.6С		4,1	4,3	8,16	8,57	1,24	1,3	4,16	4,37
МЛХФ60-6.8;МЛХФ60-6.8С		5,5	5,78					5,8	6,1
МЛХФ60-12.6;МЛХФ60-12.6С		4,1	4,3	19,68	20,66	3,27	3,43	12,48	13,1
МЛХФ60-12.8;МЛХФ60-12.8С		5,5	5,78					17,4	18,3
МЛХФ60-18.6;МЛХФ60-18.6С		4,1	4,3	31,2	32,76			20,8	21,8
МЛХФ60-18.8;МЛХФ60-18.8С		5,5	5,78					29,0	30,5
МЛХФ60-24.6;МЛХФ60-24.6С		4,1	4,3	42,74	44,88	4,28	4,5	29,1	30,6
МЛХФ60-24.8;МЛХФ60-24.8С		5,5	5,78					40,6	42,6
МЛХФ60-30.6;МЛХФ60-30.6С		4,1	4,3	54,26	56,97	5,3	5,57	37,4	39,3
МЛХФ60-30.8;МЛХФ60-30.8С		5,5	5,78					52,2	54,8
МЛХФ60-36.6;МЛХФ60-36.6С		4,1	4,3	65,8	69,1	6,31	6,63	45,8	48,1
МЛХФ60-36.8;МЛХФ60-36.8С		5,5	5,78					63,8	67,0
МЛХФ60-42.6;МЛХФ60-42.6С		4,1	4,3	77,32	81,19	7,32	7,7	54,1	56,8
МЛХФ60-42.8;МЛХФ60-42.8С		5,5	5,78					75,4	79,2
МЛХФ60-48.6;МЛХФ60-48.6С		4,1	4,3	88,86	93,3	8,34	8,75	62,4	65,5
МЛХФ60-48.8;МЛХФ60-48.8С		5,5	5,78					87,0	91,4
МЛХФ60-54.6;МЛХФ60-54.6С		4,1	4,3	100,38	105,4	9,35	9,82	70,7	74,3
МЛХФ60-54.8;МЛХФ60-54.8С		5,5	5,78					98,6	103,5
МЛХФ60-60.6;МЛХФ60-60.6С		4,1	4,3	111,9	117,5	10,37	10,88	79,0	83,0
МЛХФ60-60.8;МЛХФ60-60.8С		5,5	5,78					110,2	115,7

Марка изделия	Код изделия	Наименование и код: Мелкосортная сталь 093300; 095300 — Расход, кг: L 25×25	L 32×25	Итого	Сучетом Kотх=1,05	Крупносортная сталь 093100;095100 — Расход, кг: L 75×75	Сучетом Kотх=1,05	Швеллеры и балки — Расход, кг: [180×50	Сучетом Kотх=1,05
МЛХРВ60-6.6;МЛХРВ60-6.6С		0,49	0,38	0,87	0,91	4,1	4,3	8,08	8,48
МЛХРВ60-6.8;МЛХРВ60-6.8С		0,69		1,07	1,12	5,5	5,78		
МЛХРВ60-12.6;МЛХРВ60-12.6С		1,47	1,44	2,91	3,06	4,1	4,3	19,62	20,6
МЛХРВ60-12.8;МЛХРВ60-12.8С		2,07		3,51	3,69	5,5	5,78		
МЛХРВ60-18.6;МЛХРВ60-18.6С		2,45	1,9	4,35	4,57	4,1	4,3	31,08	32,64
МЛХРВ60-18.8;МЛХРВ60-18.8С		3,45		5,35	5,8	5,5	5,78		
МЛХРВ60-24.6;МЛХРВ60-24.6С		3,43	2,66	6,09	6,39	4,1	4,3	42,58	44,7
МЛХРВ60-24.8;МЛХРВ60-24.8С		4,83		7,49	7,85	5,5	5,78		
МЛХРВ60-30.6;МЛХРВ60-30.6С		4,41	3,42	7,83	8,22	4,1	4,3	54,06	56,76
МЛХРВ60-30.8;МЛХРВ60-30.8С		6,21		9,63	10,1	5,5	5,78		
МЛХРВ60-36.6;МЛХРВ60-36.6С		5,39	4,18	9,57	10,05	4,1	4,3	65,52	68,8
МЛХРВ60-36.8;МЛХРВ60-36.8С		7,59		11,77	12,36	5,5	5,78		
МЛХРВ60-42.6;МЛХРВ60-42.6С		6,37	4,94	11,31	11,88	4,1	4,3	77,02	80,88
МЛХРВ60-42.8;МЛХРВ60-42.8С		8,97		13,91	14,61	5,5	5,78		
МЛХРВ60-48.6;МЛХРВ60-48.6С		7,35	5,7	13,05	13,7	4,1	4,3	88,5	92,92
МЛХРВ60-48.8;МЛХРВ60-48.8С		10,35		16,05	16,85	5,5	5,78		
МЛХРВ60-54.6;МЛХРВ60-54.6С		8,33	6,46	14,79	15,52	4,1	4,3	100,0	105,0
МЛХРВ60-54.8;МЛХРВ60-54.8С		11,73		18,19	19,1	5,5	5,78		
МЛХРВ60-60.6;МЛХРВ60-60.6С		9,31	7,22	16,53	17,36	4,1	4,3	111,46	117,03
МЛХРВ60-60.8;МЛХРВ60-60.8С		13,11		20,33	21,35	5,5	5,78		

Продолжение

Марка изделия	Код изделия	Наименование и код: Толстолистовая сталь 097100		Настил решетчатый сварной типа ВИСП 526243		Марка изделия	Код изделия	Наименование и код: Крупносортная сталь 093100; 095100		Швеллеры, Балки 092500		Толстолистовая сталь 097100		Ступень ТУ36-2044-77 526243	
		Расход, кг						Расход, кг							
		δ=4 и более	С учетом Котх.=1,05	Ступень марка	Вес			∟ 75×75	С учетом Котх.=1,05	⊏ 180×50	С учетом Котх.=1,05	δ=4 и более	С учетом Котх.=1,05	Ступень Марка	Вес
МАХРВ 60-6.6; МАХРВ 60-6.6С		1,24	1,3	Р1	1,7	МАХРБ 60-6,6; МАХРБ 60-6,6С		4,11	4,32	7,92	8,32	1,5	1,58	СР1	3,1
МАХРВ 60-6.8; МАХРВ 60-6.8С				Р6	2,4	МАХРБ 60-6,8; МАХРБ 60-6.8С		5,49	5,76					СР2	4,2
МАХРВ 60-12.6; МАХРВ 60-12.6С		3,27	3,43	Р1	5,1	МАХРБ 60-12,6; МАХРБ 60-12,6С		4,11	4,32	19,4	20,37	3,38	3,55	СР1	9,3
МАХРВ 60-12.8; МАХРВ 60-12.8С				Р6	7,2	МАХРБ 60-12.8; МАХРБ 60-12.8С		5,49	5,76					СР2	12,6
МАХРВ 60-18.6; МАХРВ 60-18.6С				Р1	8,5	МАХРБ 60-18.6; МАХРБ 60-18.6С		4,11	4,32	30,88	32,42			СР1	15,5
МАХРВ 60-18.8; МАХРВ 60-18.8С				Р6	12,0	МАХРБ 60-18.8; МАХРБ 60-18.8С		5,49	5,76					СР2	21,0
МАХРВ 60-24.6; МАХРВ 60-24.6С		4,28	4,5	Р1	11,9	МАХРБ 60-24.6; МАХРБ 60-24.6С		4,11	4,32	42,36	44,48	4,32	4,54	СР1	21,7
МАХРВ 60-24.8; МАХРВ 60-24.8С				Р6	16,8	МАХРБ 60-24.8; МАХРБ 60-24.8С		5,49	5,76					СР2	29,4
МАХРВ 60-30.6; МАХРВ 60-30.6С		5,3	5,57	Р1	15,3	МАХРБ 60-30.6; МАХРБ 60-30.6С		4,11	4,32	53,84	56,53	5,26	5,52	СР1	27,9
МАХРВ 60-30.8; МАХРВ 60-30.8С				Р6	21,6	МАХРБ 60-30.8; МАХРБ 60-30.8С		5,49	5,76					СР2	37,8
МАХРВ 60-36.6; МАХРВ 60-36.6С		6,31	6,63	Р1	18,7	МАХРБ 60-36.6; МАХРБ 60-36.6С		4,11	4,32	65,34	68,61	6,2	6,51	СР1	34,1
МАХРВ 60-38.8; МАХРВ 60-38.8С				Р6	26,4	МАХРБ 60-36.8; МАХРБ 60-36.8С		5,49	5,76					СР2	46,2
МАХРВ 60-42.6; МАХРВ 60-42.6С		7,32	7,7	Р1	22,1	МАХРБ 60-42.6; МАХРБ 60-42.6С		4,11	4,32	76,82	80,66	7,14	7,5	СР1	40,3
МАХРВ 60-42.8; МАХРВ 60-42.8С				Р6	31,2	МАХРБ 60-42.8; МАХРБ 60-42.8С		5,49	5,76					СР2	53,3
МАХРВ 60-48.6; МАХРВ 60-48.6С		8,34	8,75	Р1	25,5	МАХРБ 60-48.6; МАХРБ 60-48.6С		4,11	4,32	88,3	92,72	8,08	8,48	СР1	46,5
МАХРВ 60-48.8; МАХРВ 60-48.8С				Р6	36,0	МАХРБ 60-48.8; МАХРБ 60-48.8С		5,49	5,76					СР2	63,0
МАХРВ 60-54.6; МАХРВ 60-54.6С		9,35	9,82	Р1	28,9	МАХРБ 60-54.6; МАХРБ 60-54.6С		4,11	4,32	99,78	104,77	9,02	9,47	СР1	52,7
МАХРВ 60-54.8; МАХРВ 60-54.8С				Р6	40,8	МАХРБ 60-54.8; МАХРБ 60-54.8С		5,49	5,76					СР2	71,4
МАХРВ 60-60.6; МАХРВ 60-60.6С		10,37	10,86	Р1	32,3	МАХРБ 60-60.6; МАХРБ 60-60.6С		4,11	4,32	111,28	116,91	9,96	10,46	СР1	58,9
МАХРВ 60-60.8; МАХРВ 60-60.8С				Р6	45,6	МАХРБ 60-60.8; МАХРБ 60-60.8С		5,49	5,76					СР2	79,8

Продолжение

Марка изделия	Код изделия	Наименование и код: Крупносортная сталь 093100;095100 — Расход, кг: ∟ 75×75	с учетом Котх=1,05	Швеллеры и балки 092500 — ⊏ 16	с учетом Котх=1,05	Толстолистовая сталь 097200 — δ=1,9 до 3,9	с учетом Котх=1,05	Толстолистовая сталь 097100 — δ=4 и более	с учетом Котх=1,05
МЛГШ45-6.6; МЛГШ45-6.6С		4,3	4,52			4,46	4,68		
МЛГШ45-6.8; МЛГШ45-6.8С		5,7	6,0	19,66	20,64	5,96	6,25	1,54	1,62
МЛГШ45-6.10; МЛГШ45-6.10С		4,3	4,52			7,52	7,9		
МЛГШ45-12.6; МЛГШ45-12.6С		5,7	6,0			11,15	12,1		
МЛГШ45-12.8; МЛГШ45-12.8С		7,1	7,46	43,66	45,84	14,9	15,7	3,42	3,59
МЛГШ45-12.10; МЛГШ45-12.10С		4,3	4,52			18,8	19,74		
МЛГШ45-18.6; МЛГШ45-18.6С		5,7	6,0			17,84	18,73		
МЛГШ45-18.8; МЛГШ45-18.8С		5,7	6,0	67,68	71,1	23,84	25,0	4,36	4,58
МЛГШ45-18.10; МЛГШ45-18.10С		7,1	7,46			30,1	31,58		
МЛГШ45-24.6; МЛГШ45-24.6С		4,3	4,52			24,5	25,76		
МЛГШ45-24.8; МЛГШ45-24.8С		5,7	6,0	91,66	96,24	32,78	34,4	5,3	5,57
МЛГШ45-24.10; МЛГШ45-24.10С		7,1	7,46			41,36	43,43		
МЛГШ45-30.6; МЛГШ45-30.6С		4,3	4,52			31,22	32,78		
МЛГШ45-30.8; МЛГШ45-30.8С		5,7	6,0	115,7	121,5	41,72	43,8	6,24	6,55
МЛГШ45-30.10; МЛГШ45-30.10С		7,1	7,46			52,64	55,27		
МЛГШ45-36.6; МЛГШ45-36.6С		4,3	4,52			37,9	39,8		
МЛГШ45-36.8; МЛГШ45-36.8С		5,7	6,0	139,7	146,69	50,66	53,2	7,18	7,54
МЛГШ45-36.10; МЛГШ45-36.10С		7,1	7,46			63,92	67,12		
МЛГШ45-42.6; МЛГШ45-42.6С		4,3	4,52			44,6	46,83		
МЛГШ45-42.8; МЛГШ45-42.8С		5,7	6,0	163,8	172,0	59,6	62,6	8,12	8,53
МЛГШ45-42.10; МЛГШ45-42.10С		7,1	7,46			75,2	79,0		

Марка изделия	Код изделия	Наименование и код: Крупносортная сталь 093100;095100 — Расход, кг: ∟ 75×75	с учетом Котх=1,05	Швеллеры и балки 092500 — ⊏ 16	с учетом Котх=1,05	Толстолистовая сталь 097100 — δ=4 и более	с учетом Котх=1,05	Рифленая сталь: Лист рифленый ромбический Г-ПН-4	с учетом Котх=1,05
МЛГФ45-6.6; МЛГФ45-6.6С		4,3	4,52					8,32	8,74
МЛГФ45-6.8; МЛГФ45-6.8С		5,7	6,0	19,66	20,64	1,54	1,62	11,6	12,18
МЛГФ45-6.10; МЛГФ45-6.10С		7,1	7,46					15,0	15,75
МЛГФ45-12.6; МЛГФ45-12.6С		4,3	4,52					20,8	21,84
МЛГФ45-12.8; МЛГФ45-12.8С		5,7	6,0	43,66	45,84	3,42	3,59	29	30,45
МЛГФ45-12.10; МЛГФ45-12.10С		7,1	7,46					37,5	39,38
МЛГФ45-18.6; МЛГФ45-18.6С		4,3	4,52					33,28	34,94
МЛГФ45-18.8; МЛГФ45-18.8С		5,7	6,0	67,68	71,1	4,36	4,58	46,4	48,72
МЛГФ45-18.10; МЛГФ45-18.10С		7,1	7,46					60,0	63,0
МЛГФ45-24.6; МЛГФ45-24.6С		4,3	4,52					45,76	48,0
МЛГФ45-24.8; МЛГФ45-24.8С		5,7	6,0	91,66	96,24	5,3	5,57	63,8	67,0
МЛГФ45-24.10; МЛГФ45-24.10С		7,1	7,46					82,5	86,63
МЛГФ45-30.6; МЛГФ45-30.6С		4,3	4,52					58,24	61,15
МЛГФ45-30.8; МЛГФ45-30.8С		5,7	6,0	115,7	121,5	6,24	6,55	81,2	85,3
МЛГФ45-30.10; МЛГФ45-30.10С		7,1	7,46					105,0	110,25
МЛГФ45-36.6; МЛГФ45-36.6С		4,3	4,52					70,72	74,26
МЛГФ45-36.8; МЛГФ45-36.8С		5,7	6,0	139,7	146,69	7,18	7,54	98,6	103,53
МЛГФ45-36.10; МЛГФ45-36.10С		7,1	7,46					127,5	133,88
МЛГФ45-42.6; МЛГФ45-42.6С		4,3	4,52					83,2	87,32
МЛГФ45-42.8; МЛГФ45-42.8С		5,7	6,0	163,8	172,0	8,12	8,53	116,0	121,8
МЛГФ45-42.10; МЛГФ45-42.10С		7,1	7,46					150,0	157,5

Марка изделия	Код изделия	Наименование и код: Мелкосортная сталь 093300; 095300 — Расход, кг: L 25×25	L 32×20	Итого	С учетом Котх=1.05	Крупносортная сталь 093100; 095100 — L 75×75	С учетом Котх=1.05	Швеллеры и балки 092500 — [18	С учетом Котх=1.05	Толстолистовая сталь 097100 — δ=4 и более	С учетом Котх=1.05	Настил решетчатый сварной типа ВИСП 526243 — Ступень марка	Вес
МЛГРВ45-6.6; МЛГРВ45-6.6С		1,12		2,0	2,1	4,4	4,62					Р1	3,4
МЛГРВ45-6.8; МЛГРВ45-6.8С		1,56	0,88	2,44	2,56	5,8	6,1	21,92	23,0	1,94	2,04	Р6	4,8
МЛГРВ45-6.10; МЛГРВ45-6.10С		2,02		2,9	3,04	7,16	7,52					Р11	6,0
МЛГРВ45-12.6; МЛГРВ45-12.6С		2,8		5,0	5,25	4,4	4,62					Р1	8,5
МЛГРВ45-12.8; МЛГРВ45-12.8С		3,9	2,2	6,1	6,41	5,8	6,1	49,48	52,0	4,26	4,47	Р6	12,0
МЛГРВ45-12.10; МЛГРВ45-12.10С		5,05		7,25	7,61	7,16	7,52					Р11	15,0
МЛГРВ45-18.6; МЛГРВ45-18.6С		4,48		8,0	8,4	4,4	4,62					Р1	13,6
МЛГРВ45-18.8; МЛГРВ45-18.8С		6,24	3,52	9,76	10,25	5,8	6,1	77,0	80,9	5,42	5,69	Р6	19,2
МЛГРВ45-18.10; МЛГРВ45-18.10С		8,08		11,6	12,18	7,16	7,52					Р11	24,0
МЛГРВ45-24.6; МЛГРВ45-24.6С		6,16		11,0	11,55	4,4	4,62					Р1	18,7
МЛГРВ45-24.8; МЛГРВ45-24.8С		8,58	4,84	13,42	14,08	5,8	6,1	104,61	109,9	6,58	6,91	Р6	26,4
МЛГРВ45-24.10; МЛГРВ45-24.10С		11,11		15,95	16,74	7,16	7,52					Р11	33,0
МЛГРВ45-30.6; МЛГРВ45-30.6С		7,84		14,0	14,7	4,4	4,62					Р1	23,8
МЛГРВ45-30.8; МЛГРВ45-30.8С		10,92	6,16	17,08	17,94	5,8	6,1	132,24	138,85	7,74	8,13	Р6	33,6
МЛГРВ45-30.10; МЛГРВ45-30.10С		14,14		20,3	21,32	7,16	7,52					Р11	42,0
МЛГРВ45-36.6; МЛГРВ45-36.6С		9,52		17,0	17,85	4,4	4,62					Р1	28,9
МЛГРВ45-36.8; МЛГРВ45-36.8С		13,26	7,48	20,74	21,75	5,8	6,1	159,8	167,8	8,9	9,35	Р6	40,8
МЛГРВ45-36.10; МЛГРВ45-36.10С		17,17		24,65	25,88	7,16	7,52					Р11	51,0
МЛГРВ45-42.6; МЛГРВ45-42.6С		11,2		20,0	21,0	4,4	4,62					Р1	34,0
МЛГРВ45-42.8; МЛГРВ45-42.8С		15,6	8,8	24,4	25,62	5,8	6,1	187,38	196,75	10,1	10,56	Р6	48,0
МЛГРВ45-42.10; МЛГРВ45-42.10С		20,2		29,0	30,44	7,16	7,52					Р11	60,0

Марка изделия	Код изделия	Наименование и код: Крупносортная сталь 093100; 095100 — Швеллеры и балки 092500 — Расход, кг: L 75×75	С учетом Котх=1.05	[18	С учетом Котх=1.05
МЛГРБ45-6.6; МЛГРБ45-6.6С		4,39	4,6		
МЛГРБ45-6.8; МЛГРБ45-6.8С		5,77	6,1	21,5	22,58
МЛГРБ45-6.10; МЛГРБ45-6.10С		7,15	7,5		
МЛГРБ45-12.6; МЛГРБ45-12.6С		4,39	4,6		
МЛГРБ45-12.8; МЛГРБ45-12.8С		5,77	6,1	49,1	51,56
МЛГРБ45-12.10; МЛГРБ45-12.10С		7,15	7,5		
МЛГРБ45-18.6; МЛГРБ45-18.6С		4,39	4,6		
МЛГРБ45-18.8; МЛГРБ45-18.8С		5,77	6,1	76,68	80,5
МЛГРБ45-18.10; МЛГРБ45-18.10С		7,15	7,5		
МЛГРБ45-24.6; МЛГРБ45-24.6С		4,39	4,6		
МЛГРБ45-24.8; МЛГРБ45-24.8С		5,77	6,1	104,3	109,5
МЛГРБ45-24.10; МЛГРБ45-24.10С		7,15	7,5		
МЛГРБ45-30.6; МЛГРБ45-30.6С		4,39	4,6		
МЛГРБ45-30.8; МЛГРБ45-30.8С		5,77	6,1	131,9	138,5
МЛГРБ45-30.10; МЛГРБ45-30.10С		7,15	7,5		
МЛГРБ45-36.6; МЛГРБ45-36.6С		4,39	4,6		
МЛГРБ45-36.8; МЛГРБ45-36.8С		5,77	6,1	159,5	167,5
МЛГРБ45-36.10; МЛГРБ45-36.10С		7,15	7,5		
МЛГРБ45-42.6; МЛГРБ45-42.6С		4,39	4,6		
МЛГРБ45-42.8; МЛГРБ45-42.8С		5,77	6,1	187,1	196,5
МЛГРБ45-42.10; МЛГРБ45-42.10С		7,15	7,5		

Марка изделия	Код изделия	Наименование и код: Толстолистовая сталь 097100 — Расход, кг: δ=4 и более	Толстолистовая сталь 097100 — Расход, кг: С учетом Kотх.=1,05	Ступень ТУ36-2044-77 526242 — Ступень Марка	Ступень ТУ36-2044-77 526242 — Вес
МЛГРБ45-6.6;МЛГРБ45-6.6С		1,8	1,89	СР1	6,2
МЛГРБ45-6.8;МЛГРБ45-6.8С				СР2	8,4
МЛГРБ45-6.10;МЛГРБ45-6.10С				СР3	10,4
МЛГРБ45-12.6;МЛГРБ45-12.6С		3,92	4,12	СР1	15,5
МЛГРБ45-12.8;МЛГРБ45-12.8С				СР2	21,0
МЛГРБ45-12.10;МЛГРБ45-12.10С				СР3	26,0
МЛГРБ45-18.6;МЛГРБ45-18.6С		4,98	5,23	СР1	24,8
МЛГРБ45-18.8;МЛГРБ45-18.8С				СР2	33,6
МЛГРБ45-18.10;МЛГРБ45-18.10С				СР3	41,6
МЛГРБ45-24.6;МЛГРБ45-24.6С		6,04	6,34	СР1	34,1
МЛГРБ45-24.8;МЛГРБ45-24.8С				СР2	46,2
МЛГРБ45-24.10;МЛГРБ45-24.10С				СР3	57,2
МЛГРБ45-30.6;МЛГРБ45-30.6С		7,1	7,46	СР1	43,4
МЛГРБ45-30.8;МЛГРБ45-30.8С				СР2	58,8
МЛГРБ45-30.10;МЛГРБ45-30.10С				СР3	72,8
МЛГРБ45-36.6;МЛГРБ45-36.6С		8,16	8,57	СР1	52,7
МЛГРБ45-36.8;МЛГРБ45-36.8С				СР2	71,4
МЛГРБ45-36.10;МЛГРБ45-36.10С				СР3	88,4
МЛГРБ45-42.6;МЛГРБ45-42.6С		9,22	9,68	СР1	62,0
МЛГРБ45-42.8;МЛГРБ45-42.8С				СР2	84,0
МЛГРБ45-42.10;МЛГРБ45-42.10С				СР3	104,0

Марка изделия	Код изделия	Наименование и код: Крупносортная сталь 093100,095100 — Расход, кг: ∟ 75×75	Крупносортная сталь 093100,095100 — Расход, кг: С учетом Kотх.=1,05	Швеллеры и балки 092500 — Расход, кг: ⊏ 16	Швеллеры и балки 092500 — Расход, кг: С учетом Kотх.=1,05	Толстолистовая сталь 097100 — Расход, кг: δ=4 и более	Толстолистовая сталь 097100 — Расход, кг: С учетом Kотх.=1,05
МЛГВ45-6.6;МЛГВ45-6.6С		4,3	4,52	19,66	20,64	82	8,6
МЛГВ45-6.8;МЛГВ45-6.8С		5,7	6,0			10,6	11,1
МЛГВ45-6.10;МЛГВ45-6.10С		7,1	7,46			13,2	13,86
МЛГВ45-12.6;МЛГВ45-12.6С		4,3	4,52	43,66	45,84	21,22	22,27
МЛГВ45-12.8;МЛГВ45-12.8С		5,7	6,0			27,22	28,58
МЛГВ45-12.10;МЛГВ45-12.10С		7,1	7,46			33,72	35,4
МЛГВ45-18.6;МЛГВ45-18.6С		4,3	4,52	67,68	71,1	32,84	34,44
МЛГВ45-18.8;МЛГВ45-18.8С		5,7	6,0			42,44	44,56
МЛГВ45-18.10;МЛГВ45-18.10С		7,1	7,46			52,8	55,48
МЛГВ45-24.6;МЛГВ45-24.6С		4,3	4,52	91,66	96,24	44,46	46,68
МЛГВ45-24.8;МЛГВ45-24.8С		5,7	6,0			57,66	60,55
МЛГВ45-24.10;МЛГВ45-24.10С		7,1	7,46			71,96	75,56
МЛГВ45-30.6;МЛГВ45-30.6С		4,3	4,52	115,7	121,5	56,08	58,87
МЛГВ45-30.8;МЛГВ45-30.8С		5,7	6,0			12,88	76,5
МЛГВ45-30.10;МЛГВ45-30.10С		7,1	7,46			91,08	95,62
МЛГВ45-36.6;МЛГВ45-36.6С		4,3	4,52	139,7	146,69	67,7	71,09
МЛГВ45-36.8;МЛГВ45-36.8С		5,7	6,0			88,1	92,51
МЛГВ45-36.10;МЛГВ45-36.10С		7,1	7,46			110,2	115,75
МЛГВ45-42.6;МЛГВ45-42.6С		4,3	4,52	163,8	172,0	79,32	83,29
МЛГВ45-42.8;МЛГВ45-42.8С		5,7	6,0			103,32	108,49
МЛГВ45-42.10;МЛГВ45-42.10С		7,1	7,46			129,32	135,79

Инв. № подл. | Подпись и дата | Взам. инв. №

Марка изделия	Код изделия	Наименование и код: Мелкосортная сталь 093300; 095300 — Полоса 4а	Мелкосортная сталь 093300; 095300 — Суч-том Котх.=1.05	Крупносортная сталь 093100; 095100 — ∟ 75×75 50×50	Крупносортная сталь 093100; 095100 — Суч-том Котх.=1.05	Швеллеры и балки 092500 — [16	Швеллеры и балки 092500 — Суч-том Котх.=1.05	Толстолистовая сталь 097100 — δ=4 и более	Толстолистовая сталь 097100 — Суч-том Котх.=1.05
МЛГС45-6.6; МЛГС45-6.6С		5,6	5,88	6,62	6,96	19,66	20,64	1,54	1,62
МЛГС45-6.8; МЛГС45-6.8С		8,38	9,8	8,94	9,4				
МЛГС45-6.10; МЛГС45-6.10С		10,0	10,5	11,28	11,85				
МЛГС45-12.6; МЛГС45-12.6С		14,0	14,7	10,01	10,82	43,66	45,84	3,42	3,59
МЛГС45-12.8; МЛГС45-12.8С		21,0	22,1	13,8	14,5				
МЛГС45-12.10; МЛГС45-12.10С		25,0	26,25	17,55	18,43				
МЛГС45-18.6; МЛГС45-18.6С		22,4	23,5	13,58	14,26	67,68	71,1	4,36	4,58
МЛГС45-18.8; МЛГС45-18.8С		35,5	35,2	18,66	19,6				
МЛГС45-18.10; МЛГС45-18.10С		40,0	42,0	23,82	25,01				
МЛГС45-24.6; МЛГС45-24.6С		30,8	32,34	17,06	17,92	91,66	96,24	5,3	5,57
МЛГС45-24.8; МЛГС45-24.8С		46,1	48,4	23,52	24,7				
МЛГС45-24.10; МЛГС45-24.10С		54,9	57,65	30,1	31,6				
МЛГС45-30.6; МЛГС45-30.6С		39,2	41,16	20,54	21,52	115,7	121,5	6,24	6,55
МЛГС45-30.8; МЛГС45-30.8С		58,66	61,6	28,38	29,2				
МЛГС45-30.10; МЛГС45-30.10С		69,5	72,9	36,36	38,18				
МЛГС45-36.6; МЛГС45-36.6С		47,6	50,0	24,02	25,26	139,7	146,69	7,18	7,54
МЛГС45-36.8; МЛГС45-36.8С		71,2	74,8	33,24	34,9				
МЛГС45-36.10; МЛГС45-36.10С		84,8	89,0	42,63	44,76				
МЛГС45-42.6; МЛГС45-42.6С		56,8	58,8	27,5	28,92	163,8	172,0	8,12	8,53
МЛГС45-42.8; МЛГС45-42.8С		83,8	68,0	38,1	40,0				
МЛГС45-42.10; МЛГС45-42.10С		99,9	104,8	48,9	51,36				

Марка изделия	Код изделия	Наименование и код: Среднесортная сталь 093200; 095200 — Расход, кг: ∟ 40×40	Среднесортная сталь 093200; 095200 — Суч-том Котх.=1.05	Крупносортная сталь 093100; 095100 — ∟ 75×75	Крупносортная сталь 093100; 095100 — Суч-том Котх.=1.05	Швеллеры и балки 092500 — [18	Суч-том Котх.=1.05	Толстолистовая сталь 097200; 097300 — δ=2 до 3,9	Суч-том Котх.=1.05
МЛГШ60-6.6; МЛГШ60-6.6С		—	—	4,4	4,62	15,75	16,55	2,23	2,34
МЛГШ60-6.8; МЛГШ60-6.8С				5,08	6,09			2,98	3,13
МЛГШ60-12.6; МЛГШ60-12.6С				4,4	4,62	38,4	40,32	6,69	7,02
МЛГШ60-12.8; МЛГШ60-12.8С				5,08	6,09			8,94	9,39
МЛГШ60-18.6; МЛГШ60-18.6С				4,4	4,62	50,92	63,97	11,15	11,71
МЛГШ60-18.8; МЛГШ60-18.8С				5,08	6,09			14,9	15,65
МЛГШ60-24.6; МЛГШ60-24.6С				4,4	4,62	83,43	87,65	15,61	16,39
МЛГШ60-24.8; МЛГШ60-24.8С				5,08	6,09			20,86	21,9
МЛГШ60-30.6; МЛГШ60-30.6С				4,4	4,62	105,0	111,3	20,07	21,07
МЛГШ60-30.8; МЛГШ60-30.8С				5,08	6,09			26,82	28,16
МЛГШ60-36.6; МЛГШ60-36.6С				4,4	4,62	128,4	134,9	24,53	25,76
МЛГШ60-36.8; МЛГШ60-36.8С				5,08	6,09			32,78	34,45
МЛГШ60-42.6; МЛГШ60-42.6С				4,4	4,62	151,1	158,6	29,0	30,44
МЛГШ60-42.8; МЛГШ60-42.8С				5,08	6,09			38,74	40,68
МЛГШ60-48.6; МЛГШ60-48.6С		8,25	8,67	4,4	4,62	173,56	182,24	33,45	35,12
МЛГШ60-48.8; МЛГШ60-48.8С		10,85	11,39	5,08	6,09			44,7	46,94
МЛГШ60-54.6; МЛГШ60-54.6С		9,44	9,91	4,4	4,62	196,2	205,92	37,91	39,8
МЛГШ60-54.8; МЛГШ60-54.8С		12,4	13,02	5,08	6,09			50,66	53,2
МЛГШ60-60.6; МЛГШ60-60.6С		10,62	11,15	4,4	4,62	218,62	229,55	42,37	44,49
МЛГШ60-60.8; МЛГШ60-60.8С		13,95	14,65	5,08	6,09			56,62	59,45

Продолжение

Марка изделия	Код изделия	Наименование и код: Тонколистовая сталь 097100. Расход, кг: δ=4 и более	Сучетом Kотх=1,05	Марка изделия	Код изделия	Наименование и код: Крупносортная сталь 093100, 095100. Расход, кг: L 75×75	Сучетом Kотх=1,05	Швеллеры и балки 092500: [16	Сучетом Kотх=1,05	Толстолистовая сталь 097100: δ=4 и более	Сучетом Kотх=1,05	Сталь рифленая: Лист 0-ПН-4	Сучетом Kотх=1,05
МЛГШ60-6.6; МЛГШ60-6.6С		1,64	1,72	МЛГФ60-6.6; МЛГФ60-6.6С		4,3	4,52	14,58	15,31	1,3	1,37	4,16	4,37
МЛГШ60-6.8; МЛГШ60-6.8С				МЛГФ60-6.8; МЛГФ60-6.8С		5,7	6,0					5,8	6,1
МЛГШ60-12.6; МЛГШ60-12.6С		3,96	4,16	МЛГФ60-12.6; МЛГФ60-12.6С		4,3	4,52	34,16	35,87	3,18	3,34	12,48	13,1
МЛГШ60-12.8; МЛГШ60-12.8С				МЛГФ60-12.8; МЛГФ60-12.8С		5,7	6,0					17,4	18,3
МЛГШ60-18.6; МЛГШ60-18.6С				МЛГФ60-18.6; МЛГФ60-18.6С		4,3	4,52	54,04	56,74			20,8	21,8
МЛГШ60-18.8; МЛГШ60-18.8С				МЛГФ60-18.8; МЛГФ60-18.8С		5,7	6,0					29,0	30,5
МЛГШ60-24.6; МЛГШ60-24.6С		5,12	5,38	МЛГФ60-24.6; МЛГФ60-24.6С		4,3	4,52	73,36	77,03	4,12	4,33	29,1	30,6
МЛГШ60-24.8; МЛГШ60-24.8С				МЛГФ60-24.8; МЛГФ60-24.8С		5,7	6,0					40,6	42,6
МЛГШ60-30.6; МЛГШ60-30.6С		6,28	6,59	МЛГФ60-30.6; МЛГФ60-30.6С		4,3	4,52	93,24	97,9	3,06	5,3	37,4	39,3
МЛГШ60-30.8; МЛГШ60-30.8С				МЛГФ60-30.8; МЛГФ60-30.8С		5,7	6,0					52,2	54,8
МЛГШ60-36.6; МЛГШ60-36.6С		7,44	7,81	МЛГФ60-36.6; МЛГФ60-36.6С		4,3	4,52	112,84	118,48	6,0	6,3	45,8	48,1
МЛГШ60-36.8; МЛГШ60-36.8С				МЛГФ60-36.8; МЛГФ60-36.8С		5,7	6,0					63,8	67,0
МЛГШ60-42.6; МЛГШ60-42.6С		8,6	9,03	МЛГФ60-42.6; МЛГФ60-42.6С		4,3	4,52	132,72	139,36	6,94	7,29	54,1	56,8
МЛГШ60-42.8; МЛГШ60-42.8С				МЛГФ60-42.8; МЛГФ60-42.8С		5,7	6,0					75,4	79,2
МЛГШ60-48.6; МЛГШ60-48.6С		9,76	10,25	МЛГФ60-48.6; МЛГФ60-48.6С		4,3	4,52	152,32	159,94	7,88	8,27	62,4	65,5
МЛГШ60-48.8; МЛГШ60-48.8С				МЛГФ60-48.8; МЛГФ60-48.8С		5,7	6,0					87,0	91,4
МЛГШ60-54.6; МЛГШ60-54.6С		10,92	11,47	МЛГФ60-54.6; МЛГФ60-54.6С		4,3	4,52	171,9	180,5	8,82	9,26	70,7	74,3
МЛГШ60-54.8; МЛГШ60-54.8С				МЛГФ60-54.8; МЛГФ60-54.8С		5,7	6,0					98,6	103,5
МЛГШ60-60.6; МЛГШ60-60.6С		12,08	12,68	МЛГФ60-60.6; МЛГФ60-60.6С		4,3	4,52	191,5	201,1	9,76	10,23	79,0	83,0
МЛГШ60-60.8; МЛГШ60-60.8С				МЛГФ60-60.8; МЛГФ60-60.8С		5,7	6,0					110,2	115,7

Инв. подл. | Подпись и дата | Взам. инв. №

Марка изделия	Код изделия	Наименование и код: Мелкосортная сталь 093300; 095300 — Расход, кг: L 25×25	L 32×20	Итого	С учетом Kотх.=1.05	Среднесортная сталь 093200; 095200 — L 40×40	С учетом Kотх.=1.05	Крупносортная сталь 093100; 095100 — L 75×75	С учетом Kотх.=1.05	Швеллеры и балки 092500 — [18	С учетом Kотх.=1.05	Толстолистовая сталь 097100 — δ=4 и более	С учетом Kотх.=1.05	Настил решетчатый сварной типа вип 526243 — Ступень Марка	Вес	Марка изделия	Код изделия	Наименование и код: Среднесортная сталь 093200; 095200 — Расход, кг: L 40×40	С учетом Kотх.=1.05
МЛГРВ60-6.6; МЛГРВ60-6.6С		0,56	0,44	1,0	1,05			4,4	4,62	15,8	16,59	1,64	1,72	Р1	1,7	МЛГРБ60-6.6; МЛГРБ60-6.6С			
МЛГРВ60-6.8; МЛГРВ60-6.8С		0,78		1,22	1,28			5,8	6,09					Р6	2,4	МЛГРБ60-6.8; МЛГРБ60-6.8С			
МЛГРВ60-12.6; МЛГРВ60-12.6С		1,68	1,32	3,0	3,15			4,4	4,62	38,4	40,32	3,96	4,16	Р1	5,1	МЛГРБ60-12.6; МЛГРБ60-12.6С			
МЛГРВ60-12.8; МЛГРВ60-12.8С		2,34		3,68	3,86			5,8	6,09					Р6	7,2	МЛГРБ60-12.8; МЛГРБ60-12.8С			
МЛГРВ60-18.6; МЛГРВ60-18.6С		2,8	2,2	5,0	5,25			4,4	4,62	61,0	64,05			Р1	8,5	МЛГРБ60-18.6; МЛГРБ60-18.6С			
МЛГРВ60-18.8; МЛГРВ60-18.8С		3,9		6,1	6,4			5,8	6,09					Р6	12	МЛГРБ60-18.8; МЛГРБ60-18.8С			
МЛГРВ60-24.6; МЛГРВ60-24.6С		3,92	3,08	7,0	7,35			4,4	4,62	83,6	87,78	5,12	5,38	Р1	11,9	МЛГРБ60-24.6; МЛГРБ60-24.6С			
МЛГРВ60-24.8; МЛГРВ60-24.8С		5,46		8,54	8,97	—	—	5,8	6,09					Р6	16,8	МЛГРБ60-24.8; МЛГРБ60-24.8С			
МЛГРВ60-30.6; МЛГРВ60-30.6С		5,04	3,96	9,0	9,45			4,4	4,62	106,0	111,3	6,28	6,59	Р1	15,3	МЛГРБ60-30.6; МЛГРБ60-30.6С		—	—
МЛГРВ60-30.8; МЛГРВ60-30.8С		7,02		10,98	11,53			5,8	6,09					Р6	21,6	МЛГРБ60-30.8; МЛГРБ60-30.8С			
МЛГРВ60-36.6; МЛГРВ60-36.6С		6,16	4,84	11,0	11,55			4,4	4,62	128,6	135,0	7,44	7,81	Р1	18,7	МЛГРБ60-36.6; МЛГРБ60-36.6С			
МЛГРВ60-36.8; МЛГРВ60-36.8С		8,58		13,42	14,09			5,8	6,09					Р6	26,4	МЛГРБ60-36.8; МЛГРБ60-36.8С			
МЛГРВ60-42.6; МЛГРВ60-42.6С		7,28	5,72	13,0	13,65			4,4	4,62	151,2	158,8	8,6	9,03	Р1	22,1	МЛГРБ60-42.6; МЛГРБ60-42.6С			
МЛГРВ60-42.8; МЛГРВ60-42.8С		10,14		15,86	16,65			5,8	6,09					Р6	31,2	МЛГРБ60-42.8; МЛГРБ60-42.8С			
МЛГРВ60-48.6; МЛГРВ60-48.6С		8,4	6,6	15,0	15,75	8,26	8,67	4,4	4,62	173,6	182,3	9,76	10,25	Р1	25,5	МЛГРБ60-48.6; МЛГРБ60-48.6С		8,26	8,67
МЛГРВ60-48.8; МЛГРВ60-48.8С		11,7		18,3	19,22	10,85	11,39	5,8	6,09					Р6	36,0	МЛГРБ60-48.8; МЛГРБ60-48.8С		10,85	11,39
МЛГРВ60-54.6; МЛГРВ60-54.6С		9,52	7,48	17,0	17,85	9,44	9,91	4,4	4,62	196,2	206,0	10,92	11,47	Р1	28,9	МЛГРБ60-54.6; МЛГРБ60-54.6С		9,44	9,91
МЛГРВ60-54.8; МЛГРВ60-54.8С		13,26		20,74	21,78	12,4	13,02	5,8	6,09					Р6	40,8	МЛГРБ60-54.8; МЛГРБ60-54.8С		12,4	13,02
МЛГРВ60-60.6; МЛГРВ60-60.6С		10,64	8,36	19,0	19,95	10,62	11,15	4,4	4,62	218,8	229,7	12,08	12,68	Р1	32,3	МЛГРБ60-60.6; МЛГРБ60-60.6С		10,62	11,15
МЛГРВ60-60.8; МЛГРВ60-60.8С		14,82		23,18	24,34	13,95	14,65	5,8	6,09					Р6	45,6	МЛГРБ60-60.8; МЛГРБ60-60.8С		13,95	14,65

Марка изделия	Код изделия	Наименование и код: Крупносортная сталь 093100; 095100		Швеллеры и балки 092500		Толстолистовая сталь 097100		Ступень ТУ36-2044-77 528242	
		Расход, кг							
		∟ 75×75	С учетом $K_{отх}$=1,05	⊏ 18	С учетом $K_{отх}$=1,05	δ=4 и более	С учетом $K_{отх}$=1,05	Ступень марка	Вес
МЛГРБ 60-6.6; МЛГРБ 60-6.6С		4,39	4,81	15,44	16,21	1,5	1,58	СР1	3,1
МЛГРБ 60-6.8; МЛГРБ 60-6.8С		5,77	6.06					СР2	4,2
МЛГРБ 60-12.6; МЛГРБ 60-12.6С		4,39	4,61	38,0	39,9	3,62	3,8	СР1	9,3
МЛГРБ 60-12.8; МЛГРБ 60-12.8С		5,77	6,06					СР2	12,6
МЛГРБ 60-18.6; МЛГРБ 60-18.6С		4,39	4,61	60,54	63,57			СР1	15,5
МЛГРБ 60-18.8; МЛГРБ 60-18.8С		5,77	6.06					СР2	21,0
МЛГРБ 60-24.6; МЛГРБ 60-24.6С		4,39	4,61	83,02	87,17	4,23	4,44	СР1	21.7
МЛГРБ 60-24.8; МЛГРБ 60-24.8С		5,77	6,06					СР2	29,4
МЛГРБ 60-30.6; МЛГРБ 60-30.6С		4,39	4,61	105,56	110,84	5,74	6,03	СР1	27,9
МЛГРБ 60-30.8; МЛГРБ 60-30.8С		5,77	6,06					СР2	37,8
МЛГРБ 60-36.6; МЛГРБ 60-36.6С		4,39	4,61	128,08	134,48	6,8	7,14	СР1	34,1
МЛГРБ 60-36.8; МЛГРБ 60-36.8С		5,77	6,06					СР2	46,2
МЛГРБ 60-42.6; МЛГРБ 60-42.6С		4,39	4,61	150,64	158,17	7,86	8,25	СР1	40,3
МЛГРБ 60-42.8; МЛГРБ 60-42.8С		5,77	6,06					СР2	53,3
МЛГРБ 60-48.6; МЛГРБ 60-48.6С		4,39	4,61	173,18	181,84	8,92	9,39	СР1	46,5
МЛГРБ 60-48.8; МЛГРБ 60-48.8С		5,77	6,06					СР2	63,0
МЛГРБ 60-54.6; МЛГРБ 60-54.6С		4,39	4,61	195,68	205,46	9,98	10,48	СР1	52,7
МЛГРБ 60-54.8; МЛГРБ 60-54.8С		5,77	6,06					СР2	71,4
МЛГРБ 60-60.6; МЛГРБ 60-60.6С		4,39	4,61	218,24	229,15	11,04	11,59	СР1	58,9
МЛГРБ 60-60.8; МЛГРБ 60-60.8С		5,77	6,06					СР2	79,8

Марка изделия	Код изделия	Наименование и код: Мелкосортная сталь 093300 095300		Крупносортная сталь 093100 095100		Швеллеры и балки 092500		Толстолистовая сталь 097100	
		Расход, кг							
		Полоса 40	С учетом $K_{отх}$=1,05	∟ 75×75 50×50	С учетом $K_{отх}$=1.05	⊏ 18	С учетом $K_{отх}$=1.05	δ=4 и более	С учетом $K_{отх}$=1.05
МЛГС 60-6.6; МЛГС 60-6.6С		2,8	2,94	5,56	5,84	15,76	16,55	1,64	[illegible]
МЛГС 60-6.8; МЛГС 60-6.8С		4,19	4,4	7,42	7,79				
МЛГС 60-12.6; МЛГС 60-12.6С		8,4	8,82	7,88	8.27	38,4	40,32	3,94	[illegible]
МЛГС 60-12.8; МЛГС 60-12.8С		12,57	[illegible]	10,42	10,94				
МЛГС 60-18.6; МЛГС 60-18.6С		14,0	14.7	10,2	10,72	60,92	63,97		
МЛГС 60-18.8; МЛГС 60-18.8С		20,95	22,0	13,9	14,59				
МЛГС 60-24.6; МЛГС 60-24.6С		19,6	20,58	12,52	13,15	83,48	87,65	5,12	5,38
МЛГС 60-24.8; МЛГС 60-24.8С		29,33	30,8	17,14	26,0				
МЛГС 60-30.6; МЛГС 60-30.6С		25,2	26,46	14,84	15,58	106,0	111,3	6,28	6,59
МЛГС 60-30.8; МЛГС 60-30.8С		37,71	39,6	20,38	21,4				
МЛГС 60-36.6; МЛГС 60-36.6С		30,8	32,34	18,16	18,02	128,48	134,9	7,44	7,81
МЛГС 60-36.8; МЛГС 60-36.8С		46,1	48,41	23,62	24,8				
МЛГС 60-42.6; МЛГС 60-42.6С		36,4	38,22	19,48	20,45	151,1	158,6	8,6	9,03
МЛГС 60-42.8; МЛГС 60-42.8С		54,47	57.2	26,86	28,2				
МЛГС 60-48.6; МЛГС 60-48.6С		42,0	44.1	21,8	22,89	173,56	182,24	9,76	10,25
МЛГС 60-48.8; МЛГС 60-48.8С		62,85	66,0	30,1	31,61				
МЛГС 60-54.6; МЛГС 60-54.6С		47,6	50,0	24,12	25,33	196,12	205,92	10,92	11.47
МЛГС 60-54.8; МЛГС 60-54.8С		71,23	74,8	33,34	35,01				
МЛГС 60-60.6; МЛГС 60-60.6С		53,2	55,86	26,44	27,76	218,62	229,55	12,08	12,68
МЛГС 60-60.8; МЛГС 60-60.8С		79,61	83,59	36,58	38.41				

Продолжение

Марка изделия	Код изделия	Наименование и код: Крупносортная сталь 093100; 093500	Швеллеры и балки 092500	Толстолистовая сталь 097100			Марка изделия	Код изделия	Наименование и код: Крупносортная сталь 093100; 093500	Швеллеры и балки 092500	Толстолистовая сталь 097200; 097300		Толстолистовая сталь 097400	
		Расход стали, кг							Расход, кг					
		L 75×75	С учетом Котх = 1,05	[16	С учетом Котх = 1,05	δ=4 и более	С учетом Котх = 1,05		L 75×75	С учетом Котх = 1,05	[160×50×4 180×50×4	С учетом Котх = 1,05	δ=1,9 до 3,9	С учетом Котх = 1,05	δ=4 и более	С учетом Котх = 1,05
МЛГВ 60-6,6; МЛГВ 60-6,6С		4,3	4,52	14,58	15,31	4,86	5,11	ПМХШ-9.6; ПМХШ-9.6С	6,9	7,25	13,36	14	8,06	8,46	1,84	1,93
МЛГВ 60-6,8; МЛГВ 60-6,8С		5,7	6,0			6,05	6,37	ПМХШ-9.8; ПМХШ-9.8С	9,64	10,12			10,78	11,32		
МЛГВ 60-12,6; МЛГВ 60-12,6С		4,3	4,52	34,16	35,87	13,85	14,56	ПМХШ-9.10; ПМХШ-9.10С	12,4	13			13,56	14,24		
МЛГВ 60-12,8; МЛГВ 60-12,8С		5,7	6,0			17,46	18,34	ПМХШ-12.6; ПМХШ-12.6С	6,9	7,25	17,96	18,86	11,66	12,24		
МЛГВ 60-18,6; МЛГВ 60-18,6С		4,3	4,52	54,04	56,74	20,98	22,03	ПМХШ-12.8; ПМХШ-12.8С	9,64	10,12			15,6	16,38		
МЛГВ 60-18,8; МЛГВ 60-18,8С		5,7	6,0			26,98	27,33	ПМХШ-12.10; ПМХШ-12.10С	12,4	13			19,6	20,58		
МЛГВ 60-24,6; МЛГВ 60-24,6С		4,3	4,52	73,36	77,03	29,02	30,48	ПМХШ-15.6; ПМХШ-15.6С	6,9	7,25	22,56	23,69	15,26	16		
МЛГВ 60-24,8; МЛГВ 60-24,8С		5,7	6,0			37,46	39,29	ПМХШ-15.8; ПМХШ-15.8С	9,64	10,12			20,42	21,44		
МЛГВ 60-30,6; МЛГВ 60-30,6С		4,3	4,52	93,24	97,9	37,1	38,96	ПМХШ-15.10; ПМХШ-15.10С	12,4	13			25,64	26,92		
МЛГВ 60-30,8; МЛГВ 60-30,8С		5,7	6,0			47,9	50,3	ПМХШ-18.6; ПМХШ-18.6С	6,9	7,25	27,14	28,5	18,36	19,8	2,76	2,9
МЛГВ 60-36,6; МЛГВ 60-36,6С		4,3	4,52	112,84	118,48	45,16	47,41	ПМХШ-18.8; ПМХШ-18.8С	9,64	10,12			25,24	26,5		
МЛГВ 60-36,8; МЛГВ 60-36,8С		5,7	6,0			58,36	51,28	ПМХШ-18.10; ПМХШ-18.10С	12,4	13			31,68	33,26		
МЛГВ 60-42,6; МЛГВ 60-42,6С		4,3	4,52	132,72	139,36	53,22	55,89	ПМХШ-21.6; ПМХШ-21.6С	6,9	7,25	31,74	33,33	22,46	23,58		
МЛГВ 60-42,8; МЛГВ 60-42,8С		5,7	6,0			68,82	72,27	ПМХШ-21.8; ПМХШ-21.8С	9,64	10,12			30,1	31,56		
МЛГВ 60-48,6; МЛГВ 60-48,6С		4,3	4,52	152,32	159,94	51,28	64,35	ПМХШ-21.10; ПМХШ-21.10С	12,4	13			37,72	39,6		
МЛГВ 60-48,8; МЛГВ 60-48,8С		5,7	6,0			79,28	83,25	ПМХШ-24.6; ПМХШ-24.6С	6,9	7,25	36,39	38,16	26,1	27,36		
МЛГВ 60-54,6; МЛГВ 60-54,6С		4,3	4,52	171,9	180,5	69,34	72,81	ПМХШ-24.8; ПМХШ-24.8С	9,64	10,12			34,88	36,62		
МЛГВ 60-54,8; МЛГВ 60-54,8С		5,7	6,0			100,2	105,22	ПМХШ-24.10; ПМХШ-24.10С	12,4	13			43,76	45,95		
МЛГВ 60-60,6; МЛГВ 60-60,6С		4,3	4,52	191,5	201,1	77,4	81,27	ПМХШ-30.6; ПМХШ-30.6С	6,9	7,25	45,54	47,82	33,26	34,92	3,68	3,86
МЛГВ 60-60,8; МЛГВ 60-60,8С		5,7	6,0			100,2	105,22	ПМХШ-30.8; ПМХШ-30.8С	9,64	10,12			44,52	46,75		
								ПМХШ-30.10; ПМХШ-30.10С	12,4	13			55,84	58,63		

Продолжение

Марка изделия	Код изделия	Наименование и код: Крупносортная сталь 093100; 095100 — Расход, кг: L 75×75	Крупносортная сталь 093100; 095100 — Расход, кг: С учетом Котх.= 1,05	Швеллеры и балки 092500 — Расход, кг: [150×50×4 и 180×50×4	Швеллеры и балки 092500 — Расход, кг: С учетом Котх.= =1.05	Толстолистовая сталь 097200; 097300 — Расход, кг: δ=1.9 до 3.9	Толстолистовая сталь 097200; 097300 — Расход, кг: С учетом Котх.= 1,05	Толстолистовая сталь 097100 — Расход, кг: δ=4 и более	Толстолистовая сталь 097100 — Расход, кг: С учетом Котх.= =1.05
ПМХШ-36.6; ПМХШ-36.6С		6,9	7,25	54,72	57,46	40,46	42,48	3,68	3,86
ПМХШ-36.8; ПМХШ-36.8С		9,64	10,12			54,16	56,87		
ПМХШ-36.10; ПМХШ-36.10С		12,4	13			67,92	71,32		
ПМХШ-42.6; ПМХШ-42.6С		6,9	7,25	63,92	67,12	47,66	50	4,6	4,83
ПМХШ-42.8; ПМХШ-42.8С		9,64	10,12			63,8	67		
ПМХШ-42.10; ПМХШ-42.10С		12,4	13			80	84		
ПМХШ-48.6; ПМХШ-48.6С		6,9	7,25	73,1	76,76	54,86	57,6	5,52	5,8
ПМХШ-48.8; ПМХШ-48.8С		9,64	10,12			73,44	77,11		
ПМХШ-48.10; ПМХШ-48.10С		12,4	13			92,1	96,68		
ПМХШ-54.6; ПМХШ-54.6С		6,9	10,12	82,3	86,42	62,1	65,16		
ПМХШ-54.8; ПМХШ-54.8С		9,64	7.25			83,1	87,23		
ПМХШ-54.10; ПМХШ-54.10С		12,4	13			104,16	109,37		
ПМ1ХШ-54.6; ПМ1ХШ-54.6С		6,9	7,25	89	93,43	62,1	65,16	6,24	6,55
ПМ1ХШ-54.8; ПМ1ХШ-54.8С		9,64	10,12			83,1	87,23		
ПМ1ХШ-54.10; ПМ1ХШ-54.10С		12,4	13			104,16	109,37		
ПМХШ-60.6; ПМХШ-60.6С		6,9	7,25	91,5	96,1	69,26	72,72	6,44	6,76
ПМХШ-60.8; ПМХШ-60.8С		9,64	10,12			92,72	97,36		
ПМХШ-60.10; ПМХШ-60.10С		12,4	13			116,24	122		
ПМ1ХШ-60.6; ПМ1ХШ-60.6С		6,9	7,25	98,9	103,85	69,26	72,72	7,28	7,64
ПМ1ХШ-60.8; ПМ1ХШ-60.8С		9,64	10,12			92,72	97,36		
ПМ1ХШ-60.10; ПМ1ХШ-60.10С		12,4	13			116,24	122		

Марка изделия	Код изделия	Наименование и код: Мелкосортная сталь 093500; 093500 — Расход, кг: L 32×25×2,5	Мелкосортная сталь 093500; 093500 — Расход, кг: С учетом Котх.= =1.05	Крупносортная сталь 093100; 095100 — Расход, кг: δ=4 и более	Крупносортная сталь 093100; 095100 — Расход, кг: С учетом Котх.= =1.05	Полоса 4×60	Полоса 4×60 — Расход, кг: С учетом Котх.= =1.05	Швеллеры балки 092500 — Расход, кг: [150×50×4 и 180×50×4	Швеллеры балки 092500 — Расход, кг: С учетом Котх.= =1.05
ПМХРВ-9.6; ПМХРВ-9.6С		1,5	1,58	6,9	7,25	—	—	13,4	14,1
ПМХРВ-9.8; ПМХРВ-9.8С				9,64	10,12				
ПМХРВ-9.10; ПМХРВ-9.10С				12,4	13				
ПМХРВ-12.6; ПМХРВ-12.6С		2,12	2,23	6,9	7,25			18	18,9
ПМХРВ-12.8; ПМХРВ-12.8С				9,64	10,12				
ПМХРВ-12.10; ПМХРВ-12.10С				12,4	13				
ПМХРВ-15.6; ПМХРВ-15.6С		2,74	2,88	6,9	7,25	—	—	22,59	23,69
ПМХРВ-15.8; ПМХРВ-15.8С				9,64	10,12				
ПМХРВ-15.10; ПМХРВ-15.10С				12,4	13				
ПМХРВ-18.6; ПМХРВ-18.6С		3,36	3,53	6,9	7,25			27,12	28,48
ПМХРВ-18.8; ПМХРВ-18.8С				9,64	10,12				
ПМХРВ-18.10; ПМХРВ-18.10С				12,4	13				
ПМХРВ-21.6; ПМХРВ-21.6С		3,98	4,17	6,9	7,25			31,72	33,3
ПМХРВ-21.8; ПМХРВ-21.8С				9,64	10,12				
ПМХРВ-21.10; ПМХРВ-21.10С				12,4	13	1,7	1,79		
ПМХРВ-24.6; ПМХРВ-24.6С		4,6	4,82	6,9	7,25	—	—	36,4	38,22
ПМХРВ-24.8; ПМХРВ-24.8С				9,64	10,12				
ПМХРВ-24.10; ПМХРВ-24.10С				12,4	13	1,7	1,79		
ПМХРВ-30.6; ПМХРВ-30.6С		5,83	6,12	6,9	7,25	—	—	45,4	47,67
ПМХРВ-30.8; ПМХРВ-30.8С				9,64	10,12				
ПМХРВ-30.10; ПМХРВ-30.10С				12,4	13	1,7	1,79		

Продолжение

Марка изделия	Код изделия	Наименование и код: Толстолистовая сталь 097100 — Расход, кг: δ=4 и более	С учетом $K_{отх}$=1.05	Настил решетчатый сварной типа ВИСП 526243: Ступень Марка	Вес
ПМХРВ-9.6; ПМХРВ-9.6С				Р1,Р2	6,0
ПМХРВ-9.8; ПМХРВ-9.8С				Р6,Р7	8,3
ПМХРВ-9.10; ПМХРВ-9.10С				Р11,Р12	10,6
ПМХРВ-12.6; ПМХРВ-12.6С				Р4;Р1	8,5
ПМХРВ-12.8; ПМХРВ-12.8С				Р6,Р9	12,0
ПМХРВ-12.10; ПМХРВ-12.10С		2,3	2,41	Р11;Р14	15,2
ПМХРВ-15.6; ПМХРВ-15.6С				Р2...Р4	11,1
ПМХРВ-15.8; ПМХРВ-15.8С				Р7...Р9	15,5
ПМХРВ-15.10; ПМХРВ-15.10С				Р12...Р14	19,9
ПМХРВ-18.6; ПМХРВ-18.6С				Р1;Р5	13,6
ПМХРВ-18.8; ПМХРВ-18.8С				Р6;Р10	19,1
ПМХРВ-18.10; ПМХРВ-18.10С				Р11;Р15	24,4
ПМХРВ-21.6; ПМХРВ-21.6С				Р2;Р3;Р5	16,2
ПМХРВ-21.8; ПМХРВ-21.8С		3,33	3,5	Р7;Р8;Р10	22,6
ПМХРВ-21.10; ПМХРВ-21.10С				Р12;Р13;Р15	29,1
ПМХРВ-24.6; ПМХРВ-24.6С				Р3...Р5	18,7
ПМХРВ-24.8; ПМХРВ-24.8С				Р8...Р10	26,3
ПМХРВ-24.10; ПМХРВ-24.10С				Р13...Р15	33,7
ПМХРВ-30.6; ПМХРВ-30.6С				Р3;Р5	23,8
ПМХРВ-30.8; ПМХРВ-30.8С		4,36	4,02	Р8;Р10	33,4
ПМХРВ-30.10; ПМХРВ-30.10С				Р15;Р13	42,9

Марка изделия	Код изделия	Наименование и код: Мелкосортная сталь 093300 095300 — Расход, кг: L 32×25	С учетом $K_{отх}$=1.05	Крупносортная сталь 093100; 095100: L 75×75	Полоса 60	Итого	С учетом $K_{отх}$=1.05	Швеллеры и балки 092500: [160×50 180×50	С учетом $K_{отх}$=1.05	Толстолистовая сталь 097100: δ=4 и более	С учетом $K_{отх}$=1.05	Настил решетчатый сварной типа ВИСП 526243: Ступень Марка	Вес
ПМХРВ-36.6; ПМХРВ-36.6С				6,9	—	6,9	7,25					Р3...Р5	28,9
ПМХРВ-36.8; ПМХРВ-36.8С		7,07	7,42	9,64		9,64	10,12	54,46	57,18	0,8	0,84	Р8...Р10	40,6
ПМХРВ-36.10; ПМХРВ-36.10С				12,4	1,7	14,1	14,79					Р13...Р15	52,1
ПМХРВ-42.6; ПМХРВ-42.6С				6,9	—	6,9	7,25					Р3;Р5	34,0
ПМХРВ-42.8; ПМХРВ-42.8С		8,3	8,72	9,64		9,64	10,12	63,8	67	0,91	0,96	Р8;Р10	47,7
ПМХРВ-42.10; ПМХРВ-42.10С				12,4	3,4	15,8	16,57					Р13;Р15	61,3
ПМХРВ-48.6; ПМХРВ-48.6С				6,9	—	6,9	7,25					Р3...Р5	39,1
ПМХРВ-48.8; ПМХРВ-48.8С		9,54	10,0	9,64		9,64	10,12	73	76,65	1,03	1,08	Р8...Р10	54,9
ПМХРВ-48.10; ПМХРВ-48.10С				12,4	3,4	15,8	16,57					Р13...Р15	70,5
ПМХРВ-54.6; ПМХРВ-54.6С				6,9	—	6,9	7,25					Р3;Р5	44,2
ПМХРВ-54.8; ПМХРВ-54.8С				9,64		9,64	10,12	82,2	86,3			Р8;Р10	62,0
ПМХРВ-54.10; ПМХРВ-54.10С		10,77	11,3	12,4	3,4	15,8	16,57			1,14	1,2	Р13;Р15	79,7
ПМ1ХРВ-54.6; ПМ1ХРВ-54.6С				6,9	—	6,9	7,25					Р3;Р5	44,2
ПМ1ХРВ-54.8; ПМ1ХРВ-54.8С				9,64		9,64	10,12	88,86	93,3			Р8;Р10	62,0
ПМ1ХРВ-54.10; ПМ1ХРВ-54.10С				12,4	3,4	15,8	16,57					Р13;Р15	79,7
ПМХРВ-60.6; ПМХРВ-60.6С				6,9	—	6,9	7,25					Р3...Р5	49,3
ПМХРВ-60.8; ПМХРВ-60.8С				9,64		9,64	10,12	91,34	95,9			Р8...Р10	69,2
ПМХРВ-60.10; ПМХРВ-60.10С		12,0	12,6	12,4	3,4	15,8	16,57			1,25	1,32	Р13...Р15	88,9
ПМ1ХРВ-60.6; ПМ1ХРВ-60.6С				6,9	—	6,9	7,25					Р3...Р5	49,3
ПМ1ХРВ-60.8; ПМ1ХРВ-60.8С				9,54		9,64	10,12	98,8	103,74			Р8...Р10	69,2
ПМ1ХРВ-60.10; ПМ1ХРВ-60.10С				12,4	3,4	15,8	16,57					Р13...Р15	88,9

Продолжение

Марка изделия	Код изделия	Наименование и код: Мелкосортная сталь 093300 095300		Крупносортная сталь 093100; 095100				Швеллеры и балки 092500		Толстолистовая сталь 097100		Настил решетчатый сварной ТУ 36-2044-77 526243		Марка изделия	Код изделия	Наименование и код: Мелкосортная сталь 093300 095300	
		Расход, кг														Расход, кг	
		L 32×25	С учетом Kотх=1.05	L 75×75	Полоса 60	Итого	С учетом Kотх=1.05	[160×50 180×50	С учетом Kотх=1.05	S=4 и более	С учетом Kотх=1.05	Ступень марка	Вес			L 32×25	С учетом Kотх=1,05
ПМХРБ-9.6; ПМХРБ-9.6С		1,5	1,58	6,9	—	6,9	7,25	13,34	14,0	2,04	2,11	РН1; РН9	6,1	ПМХРБ-36.6; ПМХРБ-36.6С		7,07	7,42
ПМХРБ-9.8; ПМХРБ-9.8С				9,64		9,64	10,12					РН2; РН10	8,4	ПМХРБ-36.8; ПМХРБ-36.8С			
ПМХРБ-9.10; ПМХРБ-9.10С				12,4		12,4	13,0					РН5; РН11	10,6	ПМХРБ-36.10; ПМХРБ-36.10С			
ПМХРБ-12.6; ПМХРБ-12.6С		2,12	2,23	6,9		6,9	7,25	17,92	18,82			РН9	8,6	ПМХРБ-42.6; ПМХРБ-42.6С		8,3	8,72
ПМХРБ-12.8; ПМХРБ-12.8С				9,64		9,64	10,12					РН10	11,8	ПМХРБ-42.8; ПМХРБ-42.8С			
ПМХРБ-12.10; ПМХРБ-12.10С				12,4		12,4	13,0					РН11	14,8	ПМХРБ-42.10; ПМХРБ-42.10С			
ПМХРБ-15.6; ПМХРБ-15.6С		2,74	2,88	6,9		6,9	7,25	22,5	23,63	2,12	2,25	РН4; РН9	11,3	ПМХРБ-48.6; ПМХРБ-48.6С		9,54	10,0
ПМХРБ-15.8; ПМХРБ-15.8С				9,64		9,64	10,12					РН5; РН10	15,4	ПМХРБ-48.8; ПМХРБ-48.8С			
ПМХРБ-15.10; ПМХРБ-15.10С				12,4		12,4	13,0					РН6; РН11	19,4	ПМХРБ-48.10; ПМХРБ-48.10С			
ПМХРБ-18.6; ПМХРБ-18.6С		3,36	3,53	6,9		6,9	7,25	27,1	28,43	3,11	3,27	РН3; РН9	15,0	ПМХРБ-54.6; ПМХРБ-54.6С		10,77	11,3
ПМХРБ-18.8; ПМХРБ-18.8С				9,64		9,64	10,12					РН5; РН10	19,0	ПМХРБ-54.8; ПМХРБ-54.8С			
ПМХРБ-18.10; ПМХРБ-18.10С				12,4		12,4	13,0					РН6; РН11	24,0	ПМХРБ-54.10; ПМХРБ-54.10С			
ПМХРБ-21.6; ПМХРБ-21.6С		3,98	4,17	6,9	—	6,9	7,25	31,68	33,26	3,22	3,38	РН1; РН9	16,5	ПМ1ХРБ-54.6; ПМ1ХРБ-54.6С			
ПМХРБ-21.8; ПМХРБ-21.8С				9,64		9,64	10,12					РН2; РН10	22,7	ПМ1ХРБ-54.8; ПМ1ХРБ-54.8С			
ПМХРБ-21.10; ПМХРБ-21.10С				12,4	1,7	14,1	14,79					РН3; РН11	28,6	ПМ1ХРБ-54.10; ПМ1ХРБ-54.10С			
ПМХРБ-24.6; ПМХРБ-24.6С		4,6	4,82	6,9	—	6,9	7,25	36,26	38,1			РН1; РН9	19,0	ПМХРБ-60.6; ПМХРБ-60.6С		12,0	12,6
ПМХРБ-24.8; ПМХРБ-24.8С				9,64		9,64	10,12					РН2; РН10	26,1	ПМХРБ-60.8; ПМХРБ-60.8С			
ПМХРБ-24.10; ПМХРБ-24.10С				12,4	1,7	14,1	14,79					РН3; РН11	32,8	ПМХРБ-60.10; ПМХРБ-60.10С			
ПМХРБ-30.6; ПМХРБ-30.6С		5,83	6,12	6,9	—	6,9	7,25	45,42	47,7	4,18	4,39	РН4; РН9	24,2	ПМ1ХРБ-60.6; ПМ1ХРБ-60.6С			
ПМХРБ-30.8; ПМХРБ-30.8С				9,64		9,64	10,12					РН5; РН10	33,1	ПМ1ХРБ-60.8; ПМ1ХРБ-60.8С			
ПМХРБ-30.10; ПМХРБ-30.10С				12,4	1,7	14,1	14,19					РН6; РН11	41,6	ПМ1ХРБ-60.10; ПМ1ХРБ-60.10С			

Марка изделия	Код изделия	Наименование и код: Крупносортная сталь 093100; 095100 — Расход, кг: ∟ 75×75	Полоса 60	Итого	С учетом Котх=1.05	Швеллеры и балки 092500 — [160×50 180×50	С учетом Котх=1.05	Толстолистовая сталь 097100 — S=4 и более	С учетом Котх=1.05	Настил решетчатый сварной ТУ36-1044-77 — Ступень Марка	Вес
ПМХРБ-36.6; ПМХРБ-36.6С		6,9		6,9	7,25					РН1; РН9	29,4
ПМХРБ-36.8; ПМХРБ-36.8С		9,64		9,64	10,12	54,6	57,33	4,4	4,61	РН2; РН10	40,4
ПМХРБ-36.10; ПМХРБ-36.10С		12,4	1,7	14,1	14,79					РН3; РН11	50,8
ПМХРБ-42.6; ПМХРБ-42.6С		6,9		6,9	7,25					РН9	34,4
ПМХРБ-42.8; ПМХРБ-42.8С		9,64		9,64		63,76	67,0	5,25	5,52	РН10	47,2
ПМХРБ-42.10; ПМХРБ-42.10С		12,4	3,4	15,8	16,6					РН11	59,2
ПМХРБ-48.6; ПМХРБ-48.6С		6,9		6,9	7,25					РН4; РН9	39,8
ПМХРБ-48.8; ПМХРБ-48.8С		9,64		9,64	10,12	72,92	76,57	6,33	6,64	РН5; РН10	54,4
ПМХРБ-48.10; ПМХРБ-48.10С		12,4	3,4	15,8	16,6					РН6; РН11	68,4
ПМХРБ-54.6; ПМХРБ-54.6С		6,9		6,9	7,25					РН1; РН9	44,8
ПМХРБ-54.8; ПМХРБ-54.8С		9,64		9,64	10,12	82,1	86,2	6,43	6,76	РН2; РН10	61,5
ПМХРБ-54.10; ПМХРБ-54.10С		12,4	3,4	15,8	16,6			7,27	7,64	РН3; РН11	77,2
ПМ1ХРБ-54.6; ПМ1ХРБ-54.6С		6,9		6,9	7,25					РН1; РН9	44,8
ПМ1ХРБ-54.8; ПМ1ХРБ-54.8С		9,64		9,64	10,12	88,76	93,2	7,27	7,64	РН2; РН10	61,5
ПМ1ХРБ-54.10; ПМ1ХРБ-54.10С		12,4	3,4	15,8	16,6					РН3; РН11	77,2
ПМХРБ-60.6; ПМХРБ-60.6С		6,9		6,9	7,25					РН4; РН9	50,0
ПМХРБ-60.8; ПМХРБ-60.8С		9,64		9,64	10,12	91,26	95,82	7,4	7,77	РН5; РН10	68,5
ПМХРБ-60.10; ПМХРБ-60.10С		12,4	3,4	15,8	16,6					РН6; РН11	86,0
ПМ1ХРБ-60.6; ПМ1ХРБ-60.6С		6,9		6,9	7,25					РН4; РН9	50,0
ПМ1ХРБ-60.8; ПМ1ХРБ-60.8С		9,64		9,64	10,12	98,68	103,6	8,38	8,8	РН5; РН10	68,5
ПМ1ХРБ-60.10; ПМ1ХРБ-60.10С		12,4	3,4	15,8	16,6					РН6; РН11	86,0

Продолжение

Марка изделия	Код изделия	Наименование и код: Крупносортная сталь 093100; 095100 — Расход, кг: ∟ 75×75	Полоса 60	Итого	С учетом Котх=1.05
ПМХФ-9.6; ПМХФ-9.6С		6,9		6,9	7,25
ПМХФ-9.8; ПМХФ-9.8С		9,64		9,64	10,12
ПМХФ-9.10; ПМХФ-9.10С		12,4		12,4	13,0
ПМХФ-12.6; ПМХФ-12.6С		6,9		6,9	7,25
ПМХФ-12.8; ПМХФ-12.8С		9,64		9,64	10,12
ПМХФ-12.10; ПМХФ-12.10С		12,4	1,7	14,1	14,79
ПМХФ-15.6; ПМХФ-15.6С		6,9		6,9	7,25
ПМХФ-15.8; ПМХФ-15.8С		9,64		9,64	10,12
ПМХФ-15.10; ПМХФ-15.10С		12,4	1,7	14,1	14,79
ПМХФ-18.6; ПМХФ-18.6С		6,9		6,9	7,25
ПМХФ-18.8; ПМХФ-18.8С		9,64		9,64	10,12
ПМХФ-18.10; ПМХФ-18.10С		12,4	1,7	14,1	14,79
ПМХФ-21.6; ПМХФ-21.6С		6,9		6,9	7,25
ПМХФ-21.8; ПМХФ-21.8С		9,64		9,64	10,12
ПМХФ-21.10; ПМХФ-21.10С		12,4	1,7	14,1	14,79
ПМХФ-24.6; ПМХФ-24.6С		6,9		6,9	7,25
ПМХФ-24.8; ПМХФ-24.8С		9,64		9,64	10,12
ПМХФ-24.10; ПМХФ-24.10С		12,4	1,7	14,1	14,79
ПМХФ-30.6; ПМХФ-30.6С		6,9		6,9	7,25
ПМХФ-30.8; ПМХФ-30.8С		9,64		9,64	10,12
ПМХФ-30.10; ПМХФ-30.10С		12,4	3,4	15,8	15,58
ПМ2ХФ-60.8; ПМ2ХФ-60.8С		10,82		10,82	11,36
ПМ3ХФ-60.8; ПМ3ХФ-60.8С		10,82		10,82	11,36

Продолжение

Марка изделия	Код изделия	Наименование и код: Швеллеры и балки 092500 — Расход, кг: С 160×50 180×50	Швеллеры и балки 092500 — Расход, кг: С учетом Котх=1,05	Толстолистовая сталь 097100 — Расход, кг: S=4 и более	Толстолистовая сталь 097100 — Расход, кг: С учетом Котх=1,05	Рифленая сталь — Расход, кг: Лист ромбический О-ПН-4	Рифленая сталь — Расход, кг: С учетом Котх=1,05
ПМХФ-9.6; ПМХФ-9.6С						15,47	16,24
ПМХФ-9.8; ПМХФ-9.8С		15,3	16,07			21,2	22,26
ПМХФ-9.10; ПМХФ-9.10С						26,92	28,28
ПМХФ-12.6; ПМХФ-12.6С						21,0	22,05
ПМХФ-12.8; ПМХФ-12.8С		19,92	20,92	1,84	1,93	28,8	30,24
ПМХФ-12.10; ПМХФ-12.10С						36,54	38,38
ПМХФ-15.6; ПМХФ-15.6С						26,52	27,85
ПМХФ-15.8; ПМХФ-15.8С		24,54	25,77			36,34	38,16
ПМХФ-15.10; ПМХФ-15.10С						46,16	48,47
ПМХФ-18.6; ПМХФ-18.6С						32,04	33,64
ПМХФ-18.8; ПМХФ-18.8С		30,1	31,58			43,91	46,1
ПМХФ-18.10; ПМХФ-18.10С						55,17	58,56
ПМХФ-21.6; ПМХФ-21.6С						37,56	39,44
ПМХФ-21.8; ПМХФ-21.8С		34,7	36,44			51,48	54,05
ПМХФ-21.10; ПМХФ-21.10С						65,4	68,67
ПМХФ-24.6; ПМХФ-24.6С						43.1	45,26
ПМХФ-24.8; ПМХФ-24.8С		39,34	41,3			59,1	62,1
ПМХФ-24.10; ПМХФ-24.10С						75	78,75
ПМХФ-30.6; ПМХФ-30.6С						54,14	56,85
ПМХФ-30.8; ПМХФ-30.8С		49,48	51,95			74,2	77,9
ПМХФ-30.10; ПМХФ-30.10С						94,24	99,0

Марка изделия	Код изделия	Наименование и код: Крупносортная сталь 093100; 095100 — Расход, кг: L 75×…	Полоса 60	Итого	С учетом Котх=1,05	Швеллеры и балки 092500 — Расход, кг: С 160×50 180×50	Швеллеры и балки 092500 — Расход, кг: С учетом Котх=1,05	Толстолистовая сталь 097100 — Расход, кг: S=4 и более	Толстолистовая сталь 097100 — Расход, кг: С учетом Котх=1,05	Рифленая сталь — Расход, кг: Лист ромбический О-ПН-4	Рифленая сталь — Расход, кг: С учетом Котх=1,05
ПМХФ-36.6; ПМХФ-36.6С		6,9		6,9	7,25					65,19	68,45
ПМХФ-36.8; ПМХФ-36.8С		9,64		9,64	10,12	58,72	61,66	3,68	3,86	89,33	93,8
ПМХФ-36.10; ПМХФ-36.10С		12,4	3,4	15,8	16,58					113,47	119,14
ПМХФ-42.6; ПМХФ-42.6С		6,9		6,9	7,25					76,23	80,04
ПМХФ-42.8; ПМХФ-42.8С		9,64		9,64	10,12	68,88	72,32	4,6	4,83	104,47	109,7
ПМХФ-4210; ПМХФ-42.10С		12,4	5,1	17,5	18,36					32,7	3539
ПМХФ-48.6; ПМХФ-48.6С		6,9		6,9	7,25					87,28	91,64
ПМХФ-48.8; ПМХФ-48.8С		9,64		9,64	10,12	79,04	83,0			113,61	123,6
ПМХФ-48.10; ПМХФ-48.10С		12,4	6,8	19,2	20,14					151,94	159,54
ПМХФ-54.6; ПМХФ-54.6С		6,9		6,9	7,25			5,25	5,8	98,33	103,25
ПМХФ-54.8; ПМХФ-54.8С		9,64		9,64	10,12	88,28	92,7			139,75	141,49
ПМХФ-54.10; ПМХФ-54.10С		12,4	6,8	19,2	20,14					171,17	179,73
ПМ1ХФ-54.6; ПМ1ХФ-54.6С		6,9		6,9	7,25					98,33	103,25
ПМ1ХФ-54.8; ПМ1ХФ-54.8С		9,64		9,64	10,12	95,66	100,44	6,24	6,55	134,75	141,49
ПМ1ХФ-54.10; ПМ1ХФ-54.10С		12,4	6,8	19,2	20,14					171,17	179,73
ПМХФ-60.6; ПМХФ-60.6С		6,9		6,9	7,25					109,38	114,85
ПМХФ-60.8; ПМХФ-60.8С		9,64		9,64	10,12	98,44	103,36	6,44	6,76	149,89	157,39
ПМХФ-60.10; ПМХФ-60.10С		12,4	8,5	20,9	21,5					190,4	200,0
ПМ1ХФ-60.6; ПМ1ХФ-60.6С		6,9		6,9	7,25					109,38	114,85
ПМ1ХФ-60.8; ПМ1ХФ-60.8С		9,64		9,64	10,12	106,7	112,0	7,28	7,64	149,89	157,38
ПМ1ХФ-60.10; ПМ1ХФ-60.10С		12,4	8,5	20,9	21,5					190,4	200,0
ПМ2ХФ-60.8; ПМ2ХФ-60.8С								223,3	234,5		
ПМ3ХФ-60.8; ПМ3ХФ-60.8С								230,8	242,3		

Продолжение

Марка изделия	Код изделия	Наименование и код: Крупносортная сталь 093100; 095100		Швеллеры и балки 092500		Толстолистовая сталь 097200; 097300		Толстолистовая сталь 097100	
		Расход, кг							
		L 75×75	С учетом Катх.=1.05	C 14,16	С учетом Катх.=1.05	δ=1.9 и более	С учетом Катх.=1.05	δ=4 и более	С учетом Катх.=1.05
ПМГШ-9.6; ПМГШ-9.6С		6,9	7,25	21,72	22,5	8.06	8,46	1,6	1,68
ПМГШ-9.8; ПМГШ-9.8С		9,64	10,12			10,78	11,32		
ПМГШ-9.10; ПМГШ-9.10С		12,4	13,0			13,56	14,24		
ПМГШ-12.6; ПМГШ-12.6С		6,9	7,25	28,78	29,28	11,66	12,24		
ПМГШ-12.8; ПМГШ-12.8С		9,64	10,12			15,6	16,38		
ПМГШ-12.10; ПМГШ-12.10С		12,4	13,0			19,6	20,58		
ПМГШ-15.6; ПМГШ-15.6С		6,9	7,25	36,12	37,93	15,26	15,8		
ПМГШ-15.8; ПМГШ-15.8С		9,64	10,12			20,42	21,44		
ПМГШ-15.10; ПМГШ-15.10С		12,4	13,0			25,64	26,92		
ПМГШ-18.6; ПМГШ-18.6С		6,9	7,25	43,48	45,65	18,86	19,8	2,4	2,52
ПМГШ-18.8; ПМГШ-18.8С		9,64	10,12			25,24	26,5		
ПМГШ-18.10; ПМГШ-18.10С		12,4	13,0			31,68	33,26		
ПМГШ-21.6; ПМГШ-21.6С		6,9	7,25	50,81	53,38	22,46	23,58		
ПМГШ-21.8; ПМГШ-21.8С		9,64	10,12			30,1	31,56		
ПМГШ-21.10; ПМГШ-21.10С		12,4	13,0			37,72	39,6		
ПМГШ-24.6; ПМГШ-24.6С		6,9	7,25	58,18	61,1	26,1	27,36		
ПМГШ-24.8; ПМГШ-24.8С		9,64	10,12			34,88	36,62		
ПМГШ-24.10; ПМГШ-24.10С		12,4	13,0			43,76	45,95		

Марка изделия	Код изделия	Наименование и код: Крупносортная сталь 098100; 095100		Швеллеры и балки 092500		Толстолистовая сталь 097200; 097300		Толстолистовая сталь 097100	
		Расход, кг							
		L 75×75	С учетом Катх.=1.05	C 14;16	С учетом Катх.=1.05	δ=1.9 и более	С учетом Катх.=1.05	δ=4 и более	С учетом Катх.=1.05
ПМГШ-30.6; ПМГШ-30.6С		69	7,25	72,88	76,52	33,26	34,9	3,2	3,36
ПМГШ-30.8; ПМГШ-30.8С		9,64	10,12			44,52	46,75		
ПМГШ-30.10; ПМГШ-30.10С		12,4	13,0			55,84	58,63		
ПМГШ-36.6; ПМГШ-36.6С		6,9	7,25	87,6	92,0	40,46	42,48		
ПМГШ-36.8; ПМГШ-36.8С		9,64	10,12			54,16	56,87		
ПМГШ-36.10; ПМГШ-36.10С		12,4	13,0			67,96	71,32		
ПМГШ-42.6; ПМГШ-42.6С		6,9	7,25	102,3	107,4	47,66	50,0	4,0	4,2
ПМГШ-42.8; ПМГШ-42.8С		9,64	10,12			63,8	67,0		
ПМГШ-4210; ПМГШ-42.10С		12,4	13,0			80,0	84,0		
ПМГШ-48.6; ПМГШ-48.6С		6,9	7,25	117,0	122,85	54,86	57,6	4,8	5,0
ПМГШ-48.8; ПМГШ-48.8С		9,64	10,12			73,44	77,11		
ПМГШ-48.10; ПМГШ-48.10С		12,4	13,0			92,08	96,68		
ПМГШ-54.6; ПМГШ-54.6С		6,9	7,25	131,7	138,29	62,1	65,2		
ПМГШ-54.8; ПМГШ-58.8С		9,64	10,12			83,1	87,23		
ПМГШ-54.10; ПМГШ-54.10С		12,4	13,0	152,14	159,75	104,1	109,37	5,5	5,78
ПМГШ-60.6; ПМГШ-60.6С		6,9	7,25	146,4	153,72	69,26	72,72	5,6	5,8
ПМГШ-60.8; ПМГШ-60.8С		9,64	10,12	169,14	177,6	92,72	97,36	6,44	6,76
ПМГШ-60.10; ПМГШ-60.10С		12,4	13,0			116,24	122,1		

Продолжение

Марка изделия	Код изделия	Наименование и код: Мелкосортная сталь 093300; 095300 — Расход, кг: L 28×28	С учетом Котх=1,05	Крупносортная сталь 093100; 095100 — Расход, кг: L 75×75	Полоса 60	Итого	С учетом Котх=1,05	Швеллеры и балки 092500 — Расход, кг: L 14,16	С учетом Котх=1,05	Толстолистовая сталь 097100 — Расход, кг: δ=4 и более	С учетом Котх=1,05	Настил решетчатый сварной ТУ 36-2370-81 — Марка	Вес
ПМГрВ-9.6; ПМГрВ-9.6С				6,9		6,9	7,25					Р1; Р2	6,0
ПМГрВ-9.8; ПМГрВ-9.8С		1,86	1,95	9,64		9,64	10,12	21,4	22,47			Р6; Р7	8,3
ПМГрВ-9.10; ПМГрВ-9.10С				12,4		12,4	13,0					Р11; Р12	10,6
ПМГрВ-12.6; ПМГрВ-12.6С				6,9		6,9	7,25					Р1; Р4	8,5
ПМГрВ-12.8; ПМГрВ-12.8С		2,62	2,75	9,64		9,64	10,12	28,8	30,24	2,06	2,16	Р6; Р9	12,0
ПМГрВ-12.10; ПМГрВ-12.10С				12,4		12,4	13,0					Р11; Р14	15,2
ПМГрВ-15.6; ПМГрВ-15.6С				6,9		6,9	7,25					Р2; Р3; Р4	11,1
ПМГрВ-15.8; ПМГрВ-15.8С		3,38	3,55	9,64		9,64	10,12	36,08	37,9			Р7; Р8; Р9	15,5
ПМГрВ-15.10; ПМГрВ-15.10С				12,4		12,4	13,0					Р12; Р13; Р14	19,9
ПМГрВ-18.6; ПМГрВ-18.6С				6,9		6,9	7,25					Р1; Р5	13,6
ПМГрВ-18.8; ПМГрВ-18.8С		4,14	4,35	9,64		9,64	10,12	43,42	45,6			Р6; Р10	19,1
ПМГрВ-18.10; ПМГрВ-18.10С				12,4		12,4	13,0					Р11; Р15	24,4
ПМГрВ-21.6; ПМГрВ-21.6С				6,9		6,9	7,25					Р2; Р3; Р5	16,2
ПМГрВ-21.8; ПМГрВ-21.8С		4,9	5,15	9,64		9,64	10,12	50,76	53,3	2,97	3,12	Р7; Р8; Р10	22,6
ПМГрВ-21.10; ПМГрВ-21.10С				12,4	1,7	14,1	14,7					Р12; Р13; Р15	29,1
ПМГрВ-24.6; ПМГрВ-24.6С				6,9		6,9	7,25					Р3; Р4; Р5	18,7
ПМГрВ-24.8; ПМГрВ-24.8С		5,66	5,94	9,64		9,64	9,64	58,1	61,0			Р8; Р9; Р10	26,3
ПМГрВ-24.10; ПМГрВ-24.10С				12,4	1,7	14,1	14,7					Р13; Р14; Р15	33,7
ПМГрВ-30.6; ПМГрВ-30.6С				6,9		6,9	7,25					Р3; Р5	23,8
ПМГрВ-30.8; ПМГрВ-30.8С		7,18	7,54	9,64		9,64	10,12	72,8	76,44	3,88	4,08	Р8; Р10	33,4
ПМГрВ-30.10; ПМГрВ-30.10С				12,4	1,7	14,1	14,7					Р13; Р15	42,9

Марка изделия	Код изделия	Наименование и код: Мелкосортная сталь 093300; 095300 — Расход, кг: L 28×28	С учетом Котх=1,05
ПМГрВ-36.6; ПМГрВ-36.6С			
ПМГрВ-36.8; ПМГрВ-36.8С		8,72	9,16
ПМГрВ-36.10; ПМГрВ-36.10С			
ПМГрВ-42.6; ПМГрВ-42.6С			
ПМГрВ-42.8; ПМГрВ-42.8С		10,24	10,75
ПМГрВ-42.10; ПМГрВ-42.10С			
ПМГрВ-48.6; ПМГрВ-48.6С			
ПМГрВ-48.8; ПМГрВ-48.8С		11,76	12,35
ПМГрВ-48.10; ПМГрВ-48.10С			
ПМГрВ-54.6; ПМГрВ-54.6С			
ПМГрВ-54.8; ПМГрВ-54.8С		13,28	13,94
ПМГрВ-54.10; ПМГрВ-54.10С			
ПМГрВ-60.6; ПМГрВ-60.6С			
ПМГрВ-60.8; ПМГрВ-60.8С		14,8	15,54
ПМГрВ-60.10; ПМГрВ-60.10С			
ПМГрБ-9.6; ПМГрБ-9.6С			
ПМГрБ-9.8; ПМГрБ-9.8С		1,86	1,95
ПМГрБ-9.10; ПМГрБ-9.10С			
ПМГрБ-12.6; ПМГрБ-12.6С			
ПМГрБ-12.8; ПМГрБ-12.8С		2,62	2,75
ПМГрБ-12.10; ПМГрБ-12.10С			

Продолжение

Марка изделия	Код изделия	Наименование и код: Крупносортная сталь 093100; 095100 — Расход, кг: L 75×75	Полоса 60	Итого	Сучетом Kотх.=1,05	Швеллеры и балки 092500: [14;16	Сучетом Kотх.=1,05	Толстолистовая сталь 097100: б=4 и более	Сучетом Kотх.=1,05	Настил решетчатый сварной ТУ35-2370-81 ТУ36-2044-77: Ступень Марка	Вес
ПМГРВ-36.6; ПМГРВ-36.6С		6,9		6,9	7,25	87,44	91,8	4,0	4,2	Р3; Р4; Р5.	23,9
ПМГРВ-36.8; ПМГРВ-36.8С		9,64		9,64	10,12					Р8; Р9; Р10	40,6
ПМГРВ-36.10; ПМГРВ-36.10С		12,4	1,7	14,1	14,8					Р13; Р14 Р15.	52,1
ПМГРВ-42.6; ПМГРВ-42.6С		6,9		6,9	7,25	102,12	107,25	4,91	5,16	Р3; Р5	34,0
ПМГРВ-42.8; ПМГРВ-42.8С		9,64		9,64	10,12					Р8; Р10	47,7
ПМГРВ-42.10; ПМГРВ-42.10С		12,4	3,4	15,8	16,6					Р13; Р15	61,3
ПМГРВ-48.6; ПМГРВ-48.6С		6,9		6,9	7,25	116,8	122,64	5,83	6,08	Р3; Р4; Р5	39,1
ПМГРВ-48.8; ПМГРВ-48.8С		9,64		9,64	10,12					Р8; Р9; Р10	54,9
ПМГРВ-48.10; ПМГРВ-48.10С		12,4	3,4	15,8	16,6					Р13; Р14; Р15	70,5
ПМГРВ-54.6; ПМГРВ-54.6С		6,9		6,9	7,25	131,48	138,0	5,94	6,2	Р5; Р3	44,2
ПМГРВ-54.8; ПМГРВ-54.8С		9,64		9,64	10,12					Р8; Р10	62
ПМГРВ-54.10; ПМГРВ-54.10С		12,4	3,4	15,8	16,6	151,9	159,5	6,64	6,98	Р13; Р15	79,7
ПМГРВ-60.6; ПМГРВ-60.6С		6,9		6,9	7,25	146,2	153,5	6,85	7,12	Р3; Р4; Р5.	49,3
ПМГРВ-60.8; ПМГРВ-60.8С		9,64		9,64	10,12	168,9	177,3	7,69	8,08	Р8; Р9 Р10.	69,2
ПМГРВ-60.10; ПМГРВ-60.10С		12,4	3,4	15,8	16,6					Р13; Р14; Р15	88,9
ПМГРБ-9.6; ПМГРБ-9.6С		6,9		6,9	7,25	21,4	22,5	1,84	1,93	РН1; РН9	6,1
ПМГРБ-9.8; ПМГРБ-9.8С		9,64		9,64	10,12					РН2; РН10	8,4
ПМГРБ-9.10; ПМГРБ-9.10С		12,4		12,4	13,0					РН3; РН11	10,6
ПМГРБ-12.6; ПМГРБ-12.6С		6,9		6,9	7,25	28,8	30,2			РН9	8,6
ПМГРБ-12.8; ПМГРБ-12.8С		9,64		9,64	10,12					РН10	11,8
ПМГРБ-12.10; ПМГРБ-12.10С		12,4		12,4	13,0					РН11	14,8

Марка изделия	Код изделия	Наименование и код: Мелкосортная сталь 093300; 095300 — Расход, кг: L 28×28	Сучетом Kотх.=1,05	Крупносортная сталь 093100; 095100: L 75×75	Полоса 60	Итого	Сучетом Kотх.=1,05
ПМГРБ-15.6; ПМГРБ-15.6С		3,38	3,55	6,9		6,9	7,25
ПМГРБ-15.8; ПМГРБ-15.8С				9,64		9,64	10,12
ПМГРБ-15.10; ПМГРБ-15.10С				12,4		12,4	13,0
ПМГРБ-18.6; ПМГРБ-18.6С		4,14	4,35	6,9		6,9	7,25
ПМГРБ-18.8; ПМГРБ-18.8С				9,64		9,64	10,12
ПМГРБ-18.10; ПМГРБ-18.10С				12,4		12,4	13,0
ПМГРБ-21.6; ПМГРБ-21.6С		4,9	5,15	6,9		6,9	7,25
ПМГРБ-21.8; ПМГРБ-21.8С				9,64		9,64	10,12
ПМГРБ-21.10; ПМГРБ-21.10С				12,4	1,7	14,1	14,8
ПМГРБ-24.6; ПМГРБ-24.6С		5,66	5,94	6,9		6,9	7,25
ПМГРБ-24.8; ПМГРБ-24.8С				9,64		9,64	10,12
ПМГРБ-24.10; ПМГРБ-24.10С				12,4	1,7	14,1	14,8
ПМГРБ-30.6; ПМГРБ-30.6С		7,18	7,54	6,9		6,9	7,25
ПМГРБ-30.8; ПМГРБ-30.8С				9,64		9,64	10,12
ПМГРБ-30.10; ПМГРБ-30.10С				12,4	1,7	14,1	14,8
ПМГРБ-36.6; ПМГРБ-36.6С		8,72	9,16	6,9		6,9	7,25
ПМГРБ-36.8; ПМГРБ-36.8С				9,64		9,64	10,12
ПМГРБ-36.10; ПМГРБ-36.10С				12,4	1,7	14,1	14,8
ПМГРБ-42.6; ПМГРБ-42.6С		10,24	10,75	6,9		6,9	7,25
ПМГРБ-42.8; ПМГРБ-42.8С				9,64		9,64	10,12
ПМГРБ-42.10; ПМГРБ-42.10С				12,4	3,4	15,8	16,6

Продолжение

Марка изделия	Код изделия	Наименование и код: Швеллеры и балки 092500 — Расход, кг: [14;16	С учетом Kотх.=1.05	Толстолистовая сталь 097100 — Расход, кг: δ=4 и более	С учетом Kотх.=1.05	Настил решетчатый сварной ТУ36-2044-77 — Ступень Марка	Вес
ПМГРБ-15.6; ПМГРБ-15.6С		36,1	37,8	1,52	1,6	РН4; РН9	11,3
ПМГРБ-15.8; ПМГРБ-15.8С						РН5; РН10	15,4
ПМГРБ-15.10; ПМГРБ-15.10С						РН6; РН11	19,4
ПМГРБ-18.6; ПМГРБ-18.6С		42,42	45,6	2,28	2,4	РН4; РН9	14,0
ПМГРБ-18.8; ПМГРБ-18.8С						РН5; РН10	19,0
ПМГРБ-18.10; ПМГРБ-18.10С						РН6; РН11	24,0
ПМГРБ-21.6; ПМГРБ-21.6С		50,8	53,3			РН1; РН9	16,5
ПМГРБ-21.8; ПМГРБ-21.8С						РН2; РН10	22,7
ПМГРБ-21.10; ПМГРБ-21.10С						РН3; РН11	28,6
ПМГРБ-24.6; ПМГРБ-24.6С		58,1	61,0			РН1; РН9	19,0
ПМГРБ-24.8; ПМГРБ-24.8С						РН2; РН10	26,1
ПМГРБ-24.10; ПМГРБ-24.10С						РН3; РН11	32,8
ПМГРБ-30.6; ПМГРБ-30.6С		72,78	76,4	3,0	3,19	РН4; РН9	24,2
ПМГРБ-30.8; ПМГРБ-30.8С						РН5; РН10	33,1
ПМГРБ-30.10; ПМГРБ-30.10С						РН6; РН11	41,6
ПМГРБ-36.6; ПМГРБ-36.6С		87,4	91,8			РН1; РН9	29,4
ПМГРБ-36.8; ПМГРБ-36.8С						РН2; РН10	40,4
ПМГРБ-36.10; ПМГРБ-36.10С						РН3; РН11	54,0
ПМГРБ-42.6; ПМГРБ-42.6С		102,1	107,2	3,8	4,0	РН9	34,4
ПМГРБ-42.8; ПМГРБ-42.8С						РН10	47,2
ПМГРБ-42.10; ПМГРБ-42.10С						РН11	59,2

Марка изделия	Код изделия	Наименование и код: Мелкосортная сталь 093300; 095300 — Расход, кг: [illegible]-28	С учетом Kотх.=1.05	Крупносортная сталь 093100; 095100 — Расход, кг: ∟ 75x75	Полоса 60	Итого	С учетом Kотх.=1.05	Швеллеры и балки 092500 — Расход, кг: [14;16	С учетом Kотх.=1.05
ПМГРБ-48.6; ПМГРБ-48.6С		11,76	12,35	6,9		6,9	7,25	116,8	122,6
ПМГРБ-48.8; ПМГРБ-48.8С				9,64		9,64	10,12		
ПМГРБ-48.10; ПМГРБ-48.10С				12,4	3,4	15,8	16,6		
ПМГРБ-54.6; ПМГРБ-54.6С		13,28	13,94	6,9		6,9	7,25	131,5	138,0
ПМГРБ-54.8; ПМГРБ-54.8С				9,64		9,64	10,12		
ПМГРБ-54.10; ПМГРБ-54.10С				12,4	3,4	15,8	16,6	151,9	159,2
ПМГРБ-60.6; ПМГРБ-60.6С		14,8	15,54	6,9		6,9	7,25	146,2	[illegible]
ПМГРБ-60.8; ПМГРБ-60.8С				9,64		9,64	10,12	168,9	[illegible]
ПМГРБ-60.10; ПМГРБ-60.10С				12,4	3,4	15,8	16,6		

Марка изделия	Код изделия	Наименование и код: Толстолистовая сталь 097100 — Расход, кг: δ=4 и более	С учетом Kотх.=1.05	Настил решетчатый сварной ТУ36-2370-81 — Ступень Марка	Вес
ПМГРБ-48.6; ПМГРБ-48.6С		4,56	4,79	РН4; РН9	39,8
ПМГРБ-48.8; ПМГРБ-48.8С				РН5; РН10	54,4
ПМГРБ-48.10; ПМГРБ-48.10С		7,96	8,39	РН6; РН11	68,4
ПМГРБ-54.6; ПМГРБ-54.6С		4,56	4,79	РН1; РН9	44,8
ПМГРБ-54.8; ПМГРБ-54.8С				РН2; РН10	61,5
ПМГРБ-54.10; ПМГРБ-54.10С		8,68	9,14	РН3; РН11	77,5
ПМГРБ-60.6; ПМГРБ-60.6С		5,32	5,59	РН4; РН9	50,0
ПМГРБ-60.8; ПМГРБ-60.8С		6,16	6,47	РН5; РН10	68,5
ПМГРБ-60.10; ПМГРБ-60.10С		9,57	10,07	РН6; РН11	86,0

Продолжение

Марка изделия	Код изделия	Наименование и код: Крупносортная сталь 093100; 095100 — Расход, кг: ∟ 75×75	Полоса 60	Итого	С учетом Котх=1,05	Швеллеры и балки 092500 — ⊏ 14;16	С учетом Котх=1,05	Толстолистовая сталь 097100 — δ=4 и более	С учетом Котх=1,05	Рифленая сталь — Лист ожидательский О-ПН-4	С учетом Котх=1,05
ПМГФ-9.6; ПМГФ-9.6С		6,9		6,9	7,25					15,47	16,44
ПМГФ-9.8; ПМГФ-9.8С		9,64		9,64	10,12	21,64	22,72			21,2	22,26
ПМГФ-9.10; ПМГФ-9.10С		12,4		12,4	13,0					26,93	28,28
ПМГФ-12.6; ПМГФ-12.6С		6,9		6,9	7,25					21,0	22,0
ПМГФ-12.8; ПМГФ-12.8С		9,64		9,64	10,12	29,0	30,5	1,6	1,68	28,8	30,24
ПМГФ-12.10; ПМГФ-12.10С		12,4	1,7	14,1	14,8					36,54	38,37
ПМГФ-15.6; ПМГФ-15.6С		6,9		6,9	7,25					26,52	27,85
ПМГФ-15.8; ПМГФ-15.8С		9,64		9,64	10,12	36,4	38,2			36,34	38,16
ПМГФ-15.10; ПМГФ-15.10С		12,4	1,7	14,1	14,8					46,16	48,47
ПМГФ-18.6; ПМГФ-18.6С		6,9		6,9	7,25					32,0	33,6
ПМГФ-18.8; ПМГФ-18.8С		9,64		9,64	10,12	43,8	46,0			43,91	46,0
ПМГФ-18.10; ПМГФ-18.10С		12,4	1,7	14,1	14,8					55,8	58,6
ПМГФ-21.6; ПМГФ-21.6С		6,9		6,9	7,25					37,56	39,44
ПМГФ-21.8; ПМГФ-21.8С		9,64		9,64	10,12	51,16	53,72	2,4	2,52	51,48	54,0
ПМГФ-21.10; ПМГФ-21.10С		12,4	1,7	14,1	14,8					65,4	68,7
ПМГФ-24.6; ПМГФ-24.6С		6,9		6,9	7,25					43,09	45,24
ПМГФ-24.8; ПМГФ-24.8С		9,64		9,64	10,12	58,54	61,47			59,05	62,0
ПМГФ-24.10; ПМГФ-24.10С		12,4	1,7	14,1	14,8					75,01	78,76

Марка изделия	Код изделия	Наименование и код: Крупносортная сталь 093100; 095100 — Расход, кг: ∟ 75×75	Полоса 60	Итого	С учетом Котх=1,05	Швеллеры и балки 092500 — ⊏ 14;16	С учетом Котх=1,05
ПМГФ-30.6; ПМГФ-30.6С		6,9		6,9	7,25		
ПМГФ-30.8; ПМГФ-30.8С		9,64		9,64	10,12	73,3	77,0
ПМГФ-30.10; ПМГФ-30.10С		12,4	3,4	15,8	16,6		
ПМГФ-36.6; ПМГФ-30.6С		6,9		6,9	7,25		
ПМГФ-36.8; ПМГФ-30.8С		9,64		9,64	10,12	88,06	92,46
ПМГФ-36.10; ПМГФ-30.10С		12,4	3,4	15,8	16,6		
ПМГФ-42.6; ПМГФ-36.6С		6,9		6,9	7,25		
ПМГФ-42.8; ПМГФ-42.8С		9,64		9,64	10,12	102,8	107,94
ПМГФ-42.10; ПМГФ-42.10С		12,4	5,1	17,5	18,36		
ПМГФ-48.6; ПМГФ-48.6С		6,9		6,9	7,25		
ПМГФ-48.8; ПМГФ-48.8С		9,64		9,64	10,12	117,58	123,45
ПМГФ-48.10; ПМГФ-48.10С		12,4	6,8	19,2	20,14		
ПМГФ-54.6; ПМГФ-54.6С		6,9		6,9	7,25		
ПМГФ-54.8; ПМГФ-54.8С		9,64		9,64	10,12	132,3	139,0
ПМГФ-54.10; ПМГФ-54.10С		12,4	6,8	19,2	20,14	152,8	160,4
ПМГФ-60.6; ПМГФ-60.6С		6,9		6,9	7,25	147,1	154,5
ПМГФ-60.8; ПМГФ-60.8С		9,64		9,64	10,12		
ПМГФ-60.10; ПМГФ-60.10С		12,4	8,5	20,9	21,93	169,84	178,3

Продолжение

Марка изделия	Код изделия	Наименование и код: Толстолистовая сталь 097100 — Расход, кг: δ=4 и более	С учетом Kотх.=1,05	Рифленая сталь: Лист рамбический 0-ПН-4	С учетом Kотх.=1,05
ПМГФ-30.6; ПМГФ-30.6С				54,14	56,85
ПМГФ-30.8; ПМГФ-30.8С				74,2	77,9
ПМГФ-30.10; ПМГФ-30.10С				94,24	99,0
ПМГФ-36.6; ПМГФ-36.6С		3,2	3,36	65,19	68,45
ПМГФ-36.8; ПМГФ-36.8С				89,33	93,8
ПМГФ-36.10; ПМГФ-36.10С				113,47	119,14
ПМГФ-42.6; ПМГФ-42.6С				76,23	80,0
ПМГФ-42.8; ПМГФ-42.8С		4,0	4,2	104,47	109,7
ПМГФ-42.10; ПМГФ-42.10С				132,7	139,3
ПМГФ-48.6; ПМГФ-48.6С				87,28	91,6
ПМГФ-48.8; ПМГФ-48.8С				119,61	125,6
ПМГФ-48.10; ПМГФ-48.10С		4,8	5,0	151,94	159,54
ПМГФ-54.6; ПМГФ-54.6С				98,33	103,2
ПМГФ-54.8; ПМГФ-54.8С				134,75	141,5
ПМГФ-54.10; ПМГФ-54.10С		5,5	5,78	171,17	179,73
ПМГФ-60.6; ПМГФ-60.6С		5,6	5,8	109,38	114,85
ПМГФ-60.8; ПМГФ-60.8С		6,44	6,76	149,89	157,38
ПМГФ-60.10; ПМГФ-60.10С				190,4	200,0

Марка изделия	Код изделия	Наименование и код: Разносортная сталь 093100; 095100 — Расход, кг: ∟ 75×75	С учетом Kотх.=1,05	Швеллеры и балки 092500: ⊏ 14; 16	С учетом Kотх.=1,05	Толстолистовая сталь 097100: δ=4 и более	С учетом Kотх.=1,05	Листовой просечно-вытяжной: Лист ЛВ-510	С учетом Kотх.=1,05
ПМГВ-9.6; ПМГВ-9.6С		6,9	7,25					12,45	13,1
ПМГВ-9.8; ПМГВ-9.8С		9,64	10,12	21,64	22,72			16,6	17,4
ПМГВ-9.10; ПМГВ-9.10С		12,4	13,0					20,75	21,79
ПМГВ-12.6; ПМГВ-12.6С		6,9	7,25					16,9	17,75
ПМГВ-12.8; ПМГВ-12.8С		9,64	10,12	29,0	30,5	1,6	1,68	22,5	23,63
ПМГВ-12.10; ПМГВ-12.10С		12,4	13,0					28,16	29,57
ПМГВ-15.6; ПМГВ-15.6С		6,9	7,25					21,34	22,4
ПМГВ-15.8; ПМГВ-15.8С		9,64	10,12	36,4	38,2			28,45	29,87
ПМГВ-15.10; ПМГВ-15.10С		12,4	13,0					35,57	37,35
ПМГВ-18.6; ПМГВ-18.6С		6,9	7,25					25,79	27,1
ПМГВ-18.8; ПМГВ-18.8С		9,64	10,12	43,8	46,0			34,38	36,1
ПМГВ-18.10; ПМГВ-18.10С		12,4	13,0					43,0	45,2
ПМГВ-21.6; ПМГВ-21.6С		6,9	7,25					30,23	31,7
ПМГВ-21.8; ПМГВ-21.8С		9,64	10,12	51,16	53,72	2,4	2,52	40,3	42,3
ПМГВ-21.10; ПМГВ-21.10С		12,4	13,0					50,4	52,9
ПМГВ-24.6; ПМГВ-24.6С		6,9	7,25					34,68	36,4
ПМГВ-24.8; ПМГВ-24.8С		9,64	10,12	58,54	61,47			46,24	48,55
ПМГВ-24.10; ПМГВ-24.10С		12,4	13,0					57,8	60,7

Продолжение

Марка изделия	Код изделия	Наименование и код: Крупносортная сталь 093100; 095100		Швеллеры и балки 092500		Толстолистовая сталь 097100		Лист стальной просечно-вытяжной	
		Расход, кг: ∟ 75×75	С учетом Kотх = 1,05	[14; 16	С учетом Kотх = 1,05	δ = 4 и более	С учетом Kотх = 1,05	Лист ПВ-510	С учетом Kотх = 1,05
ПМГВ-30.6; ПМГВ-30.6С		6,9	7,25	73,3	77,0	3,2	3,36	127,0	133,4
ПМГВ-30.8; ПМГВ-30.8С		9,64	10,12					144,2	151,5
ПМГВ-30.10; ПМГВ-30.10С		12,4	13,0					161,5	169,6
ПМГВ-36.6; ПМГВ-36.6С		6,9	7,25	88,06	92,46			154,1	161,8
ПМГВ-36.8; ПМГВ-36.8С		9,64	10,12					175,7	184,4
ПМГВ-36.10; ПМГВ-36.10С		12,4	13,0					197,3	207,2
ПМГВ-42.6; ПМГВ-42.6С		6,9	7,25	102,8	107,94	4,0	4,2	178,5	187,4
ПМГВ-42.8; ПМГВ-42.8С		9,64	10,12					203,0	213,2
ПМГВ-42.10; ПМГВ-42.10С		12,4	13,0					227,7	239,0
ПМГВ-48.6; ПМГВ-48.6С		6,9	7,25	117,58	123,45	4,8	5,0	203,0	213,1
ПМГВ-48.8; ПМГВ-48.8С		9,64	10,12					230,4	241,9
ПМГВ-48.10; ПМГВ-48.10С		12,4	13,0					258,1	271,0
ПМГВ-54.6; ПМГВ-54.6С		6,9	7,25	132,3	139,0			226,6	237,9
ПМГВ-54.8; ПМГВ-54.8С		9,64	10,12					257,1	270,0
ПМГВ-54.10; ПМГВ-54.10С		12,4	13,0	152,8	160,4	5,5	5,78	308,8	324,2
ПМГВ-60.6; ПМГВ-60.6С		6,9	7,25	147,1	154,5	5,6	5,8	254,5	267,2
ПМГВ-60.8; ПМГВ-60.8С		9,64	10,12	169,84	178,3	6,44	6,76	312,9	328,5
ПМГВ-60.10; ПМГВ-60.10С		12,4	13,0					347,8	365,0

Марка изделия	Код изделия	Наименование и код: Мелкосортная сталь 093300; 095300	Крупносортная сталь 093100; 095100		Швеллеры и балки 092500			Толстолистовая сталь 097100	
		Расход, кг: Полоса 40	С учетом Kотх = 1,05	∟ 75×75	С учетом Kотх = 1,05	[14,16	С учетом Kотх = 1,05	δ = 4 и более	С учетом Kотх = 1,05
ПМГС-9.6; ПМГС-9.6С		12,6	13,23	6,9	7,25	21,64	22,72	1,6	1,68
ПМГС-9.8; ПМГС-9.8С		18,88	19,82	9,64	10,12				
ПМГС-9.10; ПМГС-9.10С		22,48	23,6	12,4	13,0				
ПМГС-12.6; ПМГС-12.6С		17,5	18,38	6,9	7,25	29,0	30,5		
ПМГС-12.8; ПМГС-12.8С		26,23	27,54	9,64	10,12				
ПМГС-12.10; ПМГС-12.10С		31,23	32,79	12,4	13,0				
ПМГС-15.6; ПМГС-15.6С		23,1	24,26	6,9	7,25	36,4	38,2		
ПМГС-15.8; ПМГС-15.8С		34,63	36,41	9,64	10,12				
ПМГС-15.10; ПМГС-15.10С		41,23	43,31	12,4	13,0				
ПМГС-18.6; ПМГС-18.6С		28,0	29,4	6,9	7,25	43,8	46,0		
ПМГС-18.8; ПМГС-18.8С		41,98	44,08	9,64	10,12				
ПМГС-18.10; ПМГС-18.10С		49,98	52,48	12,4	13,0				
ПМГС-21.6; ПМГС-21.6С		33,6	35,28	6,9	7,25	51,16	53,72	2,4	2,52
ПМГС-21.8; ПМГС-21.8С		50,39	52,91	9,64	10,12				
ПМГС-21.10; ПМГС-21.10С		57,99	62,99	12,4	13,0				
ПМГС-24.6; ПМГС-24.6С		38,5	40,43	6,9	7,25	58,54	61,47		
ПМГС-24.8; ПМГС-24.8С		57,74	60,63	9,64	10,12				
ПМГС-24.10; ПМГС-24.10С		68,74	72,18	12,4	13,0				

Продолжение

Марка изделия	Код изделия	Наименование и код: Мелкосортная сталь 093300; 095300 — Расход, кг: Полоса 40	Мелкосортная сталь 093300; 095300 — С учетом Котх = 1,05	Крупносортная сталь 093100; 095100 — ∟ 75×75	Крупносортная сталь 093100; 095100 — С учетом Котх = 1,05	Швеллеры и балки 092500 — [14; 16	Швеллеры и балки 092500 — С учетом Котх = 1,05	Толстолистовая сталь 097100 — δ = 4 и более	Толстолистовая сталь 097100 — С учетом Котх = 1,05
ПМГС-30.6; ПМГС-30.6С		49,0	51,45	6,9	7,25				
ПМГС-30.8; ПМГС-30.8С		73,49	77,16	9,64	10,12	73,3	77,0		
ПМГС-30.10; ПМГС-30.10С		87,49	91,86	12,4	13,0			3,2	3,36
ПМГС-36.6; ПМГС-36.6С		59,5	62,48	6,9	7,25				
ПМГС-36.8; ПМГС-36.8С		89,25	93,71	9,64	10,12	88,06	92,46		
ПМГС-36.10; ПМГС-36.10С		106,25	111,56	12,4	13,0				
ПМГС-42.6; ПМГС-42.6С		70,0	73,5	6,9	7,25				
ПМГС-42.8; ПМГС-42.8С		105,0	110,25	9,64	10,12	102,8	107,94	4,0	4,2
ПМГС-42.10; ПМГС-42.10С		125,0	131,25	12,4	13,0				
ПМГС-48.6; ПМГС-48.6С		80,5	84,53	6,9	7,25				
ПМГС-48.8; ПМГС-48.8С		120,75	126,79	9,64	10,12	117,58	123,45	4,8	5,0
ПМГС-48.10; ПМГС-48.10С		143,75	150,94	12,4	13,0				
ПМГС-54.6; ПМГС-54.6С		91,0	95,55	6,9	7,25				
ПМГС-54.8; ПМГС-54.8С		136,51	143,34	9,64	10,12	132,3	139,0		
ПМГС-54.10; ПМГС-54.10С		161,51	170,64	12,4	13,0	152,8	160,4	5,5	5,78
ПМГС-60.6; ПМГС-60.6С		101,5	106,58	6,9	7,25	147,1	154,5	5,6	5,8
ПМГС-60.8; ПМГС-60.8С		152,26	159,87	9,64	10,12				
ПМГС-60.10; ПМГС-60.10С		181,26	190,32	12,4	13,0	169,84	178,3	6,44	6,76

Марка изделия	Код изделия	Наименование и код: Мелкосортная сталь 093300; 095300 — Расход, кг: Ø от 10 до 18 N18	Мелкосортная сталь 093300; 095300 — С учетом Котх = 1,05	Крупносортная сталь 093100; 095100 — ∟ 80×80×5	Крупносортная сталь 093100; 095100 — С учетом Котх = 1,05	Толстолистовая сталь 097100 — δ = 4 и более	Толстолистовая сталь 097100 — С учетом Котх = 1,05
СХ-22; СХ-22С		4,56	4,79	32,06	33,66		
СХ-28; СХ-28С		6,84	7,18	39,16	41,12		
СХ-34; СХ-34С		9,12	9,58	46,24	48,55		
СХ-40; СХ-40С		11,4	11,97	53,34	560	0,9	0,95
СХ-46; СХ-46С		13,68	14,36	60,44	61,5		
СХ-52; СХ-52С		15,96	16,76	71,76	75,35		
СХ-58; СХ-58С		18,24	19,15	78,86	82,8		
СХ-64; СХ-64С		20,52	21,55	86,0	90,26		
СХ-70; СХ-70С		22,8	23,94	93,06	97,71		
СХ-82; СХ-82С		27,36	28,73	111,48	117,05		

Марка изделия	Код изделия	Наименование и код: Мелкосортная сталь 093300; 095300 — Расход, кг: Ø от 10 до 18 N18	Мелкосортная сталь 093300; 095300 — С учетом Котх = 1,05	Крупносортная сталь 093100; 095100 — ∟ 75×75×6	Крупносортная сталь 093100; 095100 — С учетом Котх = 1,05	Толстолистовая сталь 097100 — δ = 4 и более	Толстолистовая сталь 097100 — С учетом Котх = 1,05
СГ-22; СГ-22С		4,56	4,79	38,04	39,94		
СГ-28; СГ-28С		6,84	7,18	46,28	48,6		
СГ-34; СГ-34С		9,12	9,58	54,54	57,27	0,9	0,95
СГ-40; СГ-40С		11,4	11,97	62,92	66		
СГ-46; СГ-46С		13,68	14,36	71,08	74,63		

Продолжение

Марка изделия	Код изделия	Наименование и код: Мелкосортная сталь 093300; 095300		Крупносортная сталь 093100; 095100		Толстолистовая сталь 097100	
		Расход кг					
		⌀ от 10 до 18 №18	Сучетом $K_{отх}$=1,05	L 75×75×6	Сучетом $K_{отх}$=1,05	δ=4 и более	Сучетом $K_{отх}$=1,05
СГ-52; СГ-52С		15,96	16,76	71,76	75,35	0,9	0,95
СГ-58; СГ-58С		18.24	19.15	78.86	82.8		
СГ-64; СГ-64С		20.52	21.55	86	90.26		
СГ-70; СГ-70С		22.8	23.94	93.06	97.71		
СГ-82; СГ-82С		27.36	28.73	111.48	117.05		

Марка изделия	Код изделия	Наименование и код: Мелкосортная сталь 093300; 095300		Крупносортная сталь 093100; 095100	
		Расход кг			
		L 25×25×3	Сучетом $K_{отх}$=1,05	C 50×40×12×2,6	Сучетом $K_{отх}$=1,05
ОГлМЛХ45-10.12; ОГлМЛХ45-10.12С		1.3	1.37	6.17	6.48
ОГлМЛХ45-10.18; ОГлМЛХ45-10.18С		3.13	3.29	9.25	9.71
ОГлМЛХ45-10.24; ОГлМЛХ45-10.24С		3.2	3.36	12.34	12.96
ОГлМЛХ45-10.30; ОГлМЛХ45-10.30С		4.15	4.36	15.42	16.19
ОГлМЛХ45-10.36; ОГлМЛХ45-10.36С		5.6	5.88	18.51	19.44
ОГлМЛХ45-10.42; ОГлМЛХ45-10.42С		6.05	6.35	21.6	22.67
ОГпМЛХ45-10.12; ОГпМЛХ45-10.12С		1.3	1.37	6.17	6.48
ОГпМЛХ45-10.18; ОГпМЛХ45-10.18С		3.13	3.29	9.25	9.71
ОГпМЛХ45-10.24; ОГпМЛХ45-10.24С		3.2	3.36	12.34	12.96
ОГпМЛХ45-10.30; ОГпМЛХ45-10.30С		4.15	4.36	15.42	16.19
ОГпМЛХ45-10.36; ОГпМЛХ45-10.36С		5.6	5.88	18.51	19.44
ОГпМЛХ45-10.42; ОГпМЛХ45-10.42С		6.05	6.35	21.6	22.67

Марка изделия	Код изделия	Наименование и код: Мелкосортная сталь 093300 095300		Крупносортная сталь 093100; 095100			
		Расход кг					
		L 25×25×3	Сучетом $K_{отх}$=1.05	C 50×40×3 50×40×2,5	Сучетом $K_{отх}$=1,05	90×30×25×3	Сучетом $K_{отх}$=1,05
ОГлМЛХЭБ45-12.12; ОГлМЛХЭБ45-12.12С		1.26	1.32	6.7	7.01	3.3	3.47
ОГлМЛХЭБ45-12.18; ОГлМЛХЭБ45-12.18С		2.33	2.45	10.03	10.53	6.37	6.69
ОГлМЛХЭБ45-12.24; ОГлМЛХЭБ45-12.24С		3.28	3.44	13.38	14.05	9.63	10.11
ОГлМЛХЭБ45-12.30; ОГлМЛХЭБ45-12.30С		4.23	4.44	16.72	17.36	12.89	13.53
ОГлМЛХЭБ45-12.36; ОГлМЛХЭБ45-12.36С		5.18	5.44	20.07	21.07	16.14	16.95
ОГлМЛХЭБ45-12.42; ОГлМЛХЭБ45-12.42С		6.13	6.44	23.41	24.58	19.4	20,37
ОГпМЛХЭБ45-12.12; ОГпМЛХЭБ45-12.12С		1.26	1.32	6.7	7.04	3.3	3.47
ОГпМЛХЭБ45-12.18; ОГпМЛХЭБ45-12,18С		2.33	2.45	10.03	10.53	6.37	6.69
ОГпМЛХЭБ45-12.24; ОГпМЛХЭБ45-12.24С		3.28	3.44	13.38	14.05	9.63	10.11
ОГпМЛХЭБ45-12.30; ОГпМЛХЭБ45-12.30С		4.23	4.44	16,72	17.56	12,89	13.53
ОГпМЛХЭБ45-12.36; ОГпМЛХЭБ45-12.36С		5.18	5.44	20.07	21.07	16.14	16.95
ОГпМЛХЭБ45-12.42; ОГпМЛХЭБ45-12.42С		6.13	6.44	23.41	24.58	19.4	20.37

Марка изделия	Код изделия	Наименование и код: Мелкосортная сталь 093300; 095300		Крупносортная сталь 093100; 095100	
		Расход, кг			
		L 25×25×3	Сучетом $K_{отх}$=1.05	C 50×40×12×2,5	Сучетом $K_{отх}$=1.05
ОГлМЛХ60-10.12; ОГлМЛХ60-10.12С		1.1	1.16	4.82	5.06
ОГлМЛХ60-10.18; ОГлМЛХ60-10.18С		1.6	1.74	6.09	6.39
ОГлМЛХ60-10.24; ОГлМЛХ60-10.24С		2,44	2.56	8.52	8.95
ОГлМЛХ60-10.30; ОГлМЛХ60-10.30С		3.37	3.54	10.91	11.46
ОГлМЛХ60-10.36; ОГлМЛХ60-10.36С		3.99	4.19	13.32	14

Марка изделия	Код изделия	Наименование и код: Мелкосортная сталь 093300; 095300 — Расход, кг: ∟ 25×25×3	С учетом Kотх.=1,05	Крупносортная сталь 093100; 095100 — Расход, кг: [50×40×3	С учетом Kотх.=1,05
ОГлМЛХ60-10.42; ОГлМЛХ60-10.42С		4,75	5,0	15,73	16,52
ОГлМЛХ60-10.48; ОГлМЛХ60-10.48С		5,54	5,82	18,13	19,04
ОГлМЛХ60-10.54; ОГлМЛХ60-10.54С		6,32	6,64	20,54	21,57
ОГлМЛХ60-10.60; ОГлМЛХ60-10.60С		7,1	7,46	22,95	24,1
ОГлМЛХ60-10.12; ОГлМЛХ60-10.12С		1,1	1,16	4,82	5,06
ОГлМЛХ60-10.18; ОГлМЛХ60-10.18С		1,66	1,74	6,09	6,39
ОГлМЛХ60-10.24; ОГлМЛХ60-10.24С		2,44	2,56	8,52	8,95
ОГлМЛХ60-10.30; ОГлМЛХ60-10.30С		3,37	3,54	10,91	11,46
ОГлМЛХ60-10.36; ОГлМЛХ60-10.36С		3,99	4,19	13,32	14,0
ОГлМХ60-10.42; ОГлМЛХ60-10.42С		4,76	5,0	15,73	16,52
ОГлМХ60-10.48; ОГлМЛХ60-10.48С		5,54	5,82	18,13	19,04
ОГлМХ60-10.54; ОГлМЛХ60-10.54С		6,32	6,64	20,54	21,57
ОГлМХ60-10.60; ОГлМЛХ60-10.60С		7,1	7,46	22,95	24,1

Марка изделия	Код изделия	Наименование и код: Мелкосортная сталь 093300; 095300 — Расход, кг: ∟ 25×25×3	С учетом Kотх.=1,05	Крупносортная сталь 093100; 095100 — Расход, кг: [50×40×12×2,5	С учетом Kотх.=1,05	⟨ 90×30×25×3	С учетом Kотх.=1,05
ОГлМЛХЭб60-12.12; ОГлМЛХЭб60-12.12С		0,99	1,04	3,87	4,06	1,42	1,5
ОГлМЛХЭб60-12.18; ОГлМЛХЭб60-12.18С		1,76	1,85	6,47	6,8	4,06	4,26
ОГлМЛХЭб60-12.24; ОГлМЛЭб60-12.24С		2,53	2,66	9,1	9,55	6,72	7,06

Продолжение

Марка изделия	Код изделия	Наименование и код: Мелкосортная сталь 093300; 095300 — Расход, кг: ∟ 25×25×3	С учетом Kотх.=1,05	Крупносортная сталь 093100; 095100 — Расход, кг: [50×40×12×2,5	С учетом Kотх.=1,05	⟨ 90×30×25×3	С учетом Kотх.=1,05
ОГлМЛХЭб60-12.50; ОГлМЛХЭб60-12.30С		3,31	3,48	11,67	12,25	9,38	9,85
ОГлМЛХЭб60-12.36; ОГлМЛХЭб60-12.36С		4,1	4,31	14,27	15,0	12,05	12,65
ОГлМЛХЭб60-12.42; ОГлМЛХЭб60-12.42С		4,86	5,1	16,87	17,71	14,71	15,[illegible]5
ОГлМЛХЭб60-12.48; ОГлМЛХЭб60-12.48С		5,64	5,92	19,46	20,43	17,37	18,24
ОГлМЛХЭб60-12.54; ОГлМЛХЭб60-12.54С		6,41	6,73	22,06	23,16	20,03	21,03
ОГлМЛХЭб60-12.60; ОГлМХЭб60-12.60С		7,19	7,55	24,66	25,9	22,69	23,82
ОГлМЛХЭб60-12.12; ОГлМХЭб60-12.12С		0,99	1,04	3,87	4,06	1,42	1,5
ОГлМЛХЭб60-12.18; ОГлМХЭб60-12.18С		1,76	1,85	6,47	6,8	4,06	4,26
ОГлМЛХЭб60-12.24; ОГлМХЭб60-12.24С		2,53	2,66	9,1	9,55	6,72	7,06
ОГлМЛХЭб60-12.30; ОГлМХЭб60-12.30С		3,31	3,48	11,67	12,25	9,38	9,85
ОГлМЛХЭб60-12.36; ОГлМХЭб60-12.36С		4,1	4,31	14,27	15,0	12,05	12,65
ОГлМЛХЭб60-12.42; ОГлМХЭб60-12.42С		4,86	5,1	16,87	17,71	14,71	15,45
ОГлМЛХЭб60-12.48; ОГлМХЭб60-12.48С		5,64	5,92	19,46	20,43	17,37	18,24
ОГлМЛХЭб60-12.54; ОГлМХЭб60-12.54С		6,41	6,73	22,06	23,16	20,03	21,03
ОГлМЛХЭб60-12.60; ОГлМХЭб60-12.60С		7,19	7,55	24,66	25,9	22,69	23,82

Продолжение

Марка изделия	Код изделия	Наименование и код: Мелкосортная сталь 093300; 095300 — Расход, кг: ∟ 25×25×3	∟ 25×25×3 с учетом Kотх=1,05	⊏ 50×40×12×2,5	⊏ 50×40×12×2,5 с учетом Kотх=1,05	⟨ 90×30×45×2,5	⟨ 90×30×45×2,5 с учетом Kотх=1,05
ОГПМХ3Б-10,9; ОГПМХ3Б-10,9С		1,0	1,05	5,91	6,2	3,46	3,63
ОГПМХ3Б-10,12; ОГПМХ3Б-10,12С		1,34	1,41	6,46	6,72	4,6	4,83
ОГПМХ3Б-10,14; ОГПМХ3Б-10,14С		1,57	1,65	6,83	7,17	5,38	5,65
ОГПМХ3Б-10,15; ОГПМХ3Б-10,15С		1,68	1,76	9,05	9,5	5,76	6,05
ОГПМХ3Б-10,18; ОГПМХ3Б-10,18С		2,02	2,12	9,6	10,08	6,91	7,26
ОГПМХ3Б-10,21; ОГПМХ3Б-10,21С		2,35	2,47	10,15	10,66	8,06	8,46
ОГПМХ3Б-10,22; ОГПМХ3Б-10,22С		2,46	2,58	10,32	10,84	8,45	8,87
ОГПМХ3Б-10,24; ОГПМХ3Б-10,24С		2,69	2,82	10,7	11,24	9,22	9,68
ОГПМХ3Б-10,30; ОГПМХ3Б-10,30С		3,36	3,53	13,84	14,53	11,52	12,1
ОГПМХ3Б-10,36; ОГПМХ3Б-10,36С		4,03	4,24	14,94	15,69	13,82	14,51
ОГПМХ3Б-10,42; ОГПМХ3Б-10,42С		4,7	4,94	18,08	19,0	16,13	16,94
ОГПМХ3Б-10,48; ОГПМХ3Б-10,48С		5,38	5,65	21,03	22,08	18,43	19,35
ОГПМХ3Б-10,54; ОГПМХ3Б-10,54С		6,05	6,35	22,13	22,24	20,74	21,78
ОГПМХ3Б-10,60; ОГПМХ3Б-10,60С		6,72	7,06	25,27	26,53	23,04	24,19
ОГл1ПМХ3Б-10,60; ОГл1ПМХ3Б-10,60С		6,72	7,06	25,27	26,53	23,04	24,19
ОГп1ПМХ3Б-10,60; ОГп1ПМХ3Б-10,60С		6,72	7,06	25,41	25,68	23,04	24,19
ОГПМХ3Б-12,9; ОГПМХ3Б-12,9С		1,0	1,05	6,65	7,0	3,46	3,63
ОГПМХ3Б-12,12; ОГПМХ3Б-12,12С		1,34	1,41	7,2	7,56	4,6	4,83
ОГПМХ3Б-12,14; ОГПМХ3Б-12,14С		1,57	1,65	7,57	7,95	5,38	5,65
ОГПМХ3Б-12,15; ОГПМХ3Б-12,15С		1,68	1,76	10,16	10,67	5,76	6,05
ОГПМХ3Б-12,18; ОГПМХ3Б-12,18С		2,02	2,12	10,71	11,25	6,91	7,26
ОГПМХ3Б-12,21; ОГПМХ3Б-12,21С		2,35	2,47	11,26	11,82	8,06	8,46
ОГПМХ3Б-12,22; ОГПМХ3Б-12,22С		2,46	2,58	11,43	12,0	8,45	8,87

Марка изделия	Код изделия	Наименование и код: Мелкосортная сталь 093300; 095300 — Расход, кг: ∟ 25×25×3	∟ 25×25×3 с учетом Kотх=1,05	⊏ 50×40×12×2,5	⊏ 50×40×12×2,5 с учетом Kотх=1,05	⟨ 90×30×45×2,5	⟨ 90×30×45×2,5 с учетом Kотх=1,05
ОГПМХ3Б-12.24; ОГПМХ3Б-12.24С		2,69	2,82	11,81	12,4	9,22	9,68
ОГПМХ3Б-12.30; ОГПМХ3Б-12.30С		3,36	3,53	15,32	16,09	11,52	12,1
ОГПМХ3Б-12.36; ОГПМХ3Б-12.36С		4,03	4,24	16,42	17,24	13,82	14,51
ОГПМХ3Б-12.42; ОГПМХ3Б-12.42С		4,7	4,94	19,93	20,93	16,13	16,94
ОГПМХ3Б-12.48; ОГПМХ3Б-12.48С		5,38	5,65	23,25	24,4	18,43	19,35
ОГПМХ3Б-12.54; ОГПМХ3Б-12.54С		6,05	6,35	24,35	25,27	20,74	21,78
ОГПМХ3Б-12.60; ОГПМХ3Б-12.60С		6,72	7,06	27,86	29,25	23,04	24,19
ОГл1ПМХ3Б-12.60; ОГл1ПМХ3Б-12.60С		6,72	7,06	27,86	29,25	23,04	24,19
ОГп1ПМХ3Б-12.60; ОГп1ПМХ3Б-12.60С		6,72	7,06	27,86	29,25	23,04	24,19

Марка изделия	Код изделия	Наименование и код: Мелкосортная сталь 093300; 095300 — Расход, кг: ∟ 25×25×3	∟ 25×25×3 с учетом Kотх=1,05	⊏ 50×40×12×2,5	⊏ 50×40×12×2,5 с учетом Kотх=1,05	⟨ 90×30×45×2,5	⟨ 90×30×45×2,5 с учетом Kотх=1,05
ОГлПБХ3Б-10.60; ОГлПБХ3Б-10.60С		6,72	7,06	25,27	26,53	23,04	24,19
ОГпПБХ3Б-10.60; ОГпПБХ3Б-10.60С							
ОГлПБХ3Б-12.60; ОГлПБХ3Б-12.60С							
ОГпПБХ3Б-12.60; ОГпПБХ3Б-12.60С							

Марка изделия		Код изделия	Наименование и код		
			Мелкосортная сталь 093300; 095300		
			Расход, кг		
			Полоса 40	С учетом Kотх = 1,05	
ОГС-12.4	ОГС-12.4С		14,0	14,71	
ОГС-18.4	ОГС-18.4С		18,82	19,76	
ОГС-24.4	ОГС-24.4С		23,63	24,81	
ОГС-30.4	ОГС-30.4С		28,47	30,0	
ОГС-36.4	ОГС-36.4С		33,28	34,94	
ОГС-42.4	ОГС-42.4С		38,1	40,0	
ОГС-48.4	ОГС-48.4С		42,9	45,05	
ОГС-60.4	ОГС-60.4С		52,6	55,21	

Марка изделия		Код изделия	Наименование и код				
			Мелкосортная сталь 093300; 095300		Крупносортная сталь 093100; 095100		
			Расход, кг				
			∟ 25×25×3	С учетом Kотх = 1,05	∟ 50×50×5 56×56×5	С учетом Kотх = 1,05	
ОГл.МЛГ45-10.12; ОГлМЛГ45-10.12С			1,31	1,38	13,64	14,32	
ОГлМЛГ45-10.18; ОГлМЛГ45-10.18С			2,35	2,48	20,45	21,47	
ОГлМЛГ45-10.24; ОГлМЛГ45-10.24С			3,34	3,51	27,24	28,6	
ОГлМЛГ45-10.30; ОГлМЛГ45-10.30С			4,33	4,55	34,1	35,77	
ОГлМЛГ45-10.36; ОГлМЛГ45-10.36С			5,32	5,59	40,9	42,95	
ОГлМЛГ45-10.42; ОГлМЛГ45-10.42С			6,31	6,63	47,71	50,1	
ОГлМЛГ45-10.12; ОГлМЛГ45-10.12С			1,31	1,38	13,64	14,32	
ОГлМЛГ45-10.18; ОГлМЛГ45-10.18С			2,35	2,48	20,45	21,47	
ОГлМЛГ45-10.24; ОГлМЛГ45-10.24С			3,34	3,51	27,24	28,6	
ОГлМЛГ45-10.30; ОГлМЛГ45-10.30С			4,33	4,55	34,1	35,77	

Продолжение

Марка изделия		Код изделия	Наименование и код				
			Мелкосортная сталь 093300; 095300		Крупносортная сталь 093100; 095100		
			Расход, кг				
			∟ 25×25×3	С учетом Kотх = 1,05	∟ 50×50×5 56×56×5	С учетом Kотх = 1,05	
ОГлМЛГ45-10.36; ОГлМЛГ45-10.36С			5,32	5,59	40,9	42,95	
ОГлМЛГ45-10.42; ОГлМЛГ45-10.42С			6,31	6,63	47,71	50,1	

Марка изделия		Код изделия	Наименование и код						
			Мелкосортная сталь 093300; 095300				Крупносортная сталь 093100; 095100		
			Расход, кг						
			∟ 25×25×3	Полоса 40	Итого	С учетом Kотх = 1,05	∟ 50×50×5 56×56×5	С учетом Kотх = 1,05	
ОГлМЛГЭб45-10.12; ОГлМЛГЭб45-10.12С			1,34	3,76	5,1	5,39	14,68	15,41	
ОГлМЛГЭб45-10.18; ОГлМЛГЭб45-10.18С			2,29	7,52	9,8	10,3	22,04	23,14	
ОГлМЛГЭб45-10.24; ОГлМЛГЭб45-10.24С			3,24	11,25	14,49	15,21	29,36	30,8	
ОГлМЛГЭб45-10.30; ОГлМЛГЭб45-10.30С			4,19	14,98	19,17	20,13	36,72	38,5	
ОГлМЛГЭб45-10.36; ОГлМЛГЭб45-10.36С			5,14	18,71	23,85	25,05	44,1	46,2	
ОГлМЛГЭб45-10.42; ОГлМЛГЭб45-10.42С			6,09	22,44	28,53	29,96	51,42	54,0	
ОГлМЛГЭб45-10.12; ОГлМЛГЭб45-10.12С			1,34	3,76	5,1	5,39	14,68	15,41	
ОГлМЛГЭб45-10.18; ОГлМЛГЭб45-10.18С			2,29	7,52	9,8	10,3	22,04	23,1	
ОГлМЛГЭб45-10.24; ОГлМЛГЭб45-10.24С			3,24	11,25	14,49	15,21	29,36	30,8	
ОГлМЛГЭб45-10.30; ОГлМЛГЭб45-10.30С			4,19	14,98	19,17	20,13	36,72	38,5	
ОГлМЛГЭб45-10.36; ОГлМЛГЭб45-10.36С			5,14	18,71	23,85	25,05	44,1	46,28	
ОГлМЛГЭб45-10.42; ОГлМЛГЭб45-10.42С			6,09	22,44	28,53	29,96	51,42	54,0	

Инв. № подл. | Подп. и дата | Взам. инв. №

Марка изделия		Наименование и код: Мелкосортная сталь 093300; 095300 — Расход, кг: L 25×25×3	С учетом Кот=1,05	Крупносортная сталь 093100; 095100 — L 50×50×5 56×56×5	С учетом Кот=1,05
ОГлМЛГ60-10,12; ОГлМЛГ60-10.12С		1,1	1,16	10,77	11,31
ОГлМЛГ60-10.18; ОГлМЛГ60-10.18С		1,67	1,75	13,74	14,43
ОГлМЛГ60-10.24; ОГлМЛГ60-10.24С		2,45	2,57	19,1	20,0
ОГлМЛГ60-10.30; ОГлМЛГ60-10.30С		3,22	3,38	24,48	25.7
ОГлМЛГ60 -10.36; ОГлМЛГ60-10.36С		4,0	4,2	29,87	31,36
ОГлМЛГ60 - 10.42; ОГлМЛГ60-10.42С		4,78	5,02	35,25	37,0
ОГлМЛГ60- 10.48; ОГлМЛГ60-10.48С		5,55	5,83	40,64	42,67
ОГлМЛГ60-10.54; ОГлМЛГ60-10.54С		6,33	6,65	46,02	48,32
ОГлМЛГ60-10.60; ОГлМЛГ60-10.60С		7,1	7,46	51,4	54,0
ОГлМЛГ60-10.12; ОГлМЛГ60-10.12С		1,1	1,16	10,77	11,31
ОГлМЛГ60-10.18; ОГлМЛГ60-10.18С		1,67	1,75	13,74	14,43
ОГлМЛГ60-10.24; ОГлМЛГ60-10.24С		2,45	2,57	19,1	20,0
ОГлМЛГ60-10,30; ОГлМЛГ60-10.30С		3,22	3,38	24,48	25,7
ОГлМЛГ60-10.36; ОГлМЛГ60-10.36С		4,0	4,2	29,87	31,36
ОГлМЛГ60-10.42; ОГлМЛГ60-10.42С		4,78	5,02	35,25	37,0
ОГлМЛГ60-10.48; ОГлМЛГ60-10.48С		5,55	5,83	40,64	42,67
ОГлМЛГ60-10.54; ОГлМЛГ60-10.54С		6,33	6,65	46,02	48,32
ОГлМЛГ60-10.60; ОГлМЛГ60-10.60С		7,1	7,46	51,4	54,0

Продолжение

Марка изделия	Код изделия	Наименование и код: Мелкосортная сталь 093300; 095300 — Крупносортная сталь 093100; 095100 — Расход, кг: L 25×25×3	С учетом Кот=1,05	L 50×50×5 56×56×5	Полоса 140	Итого	С учетом Кот=1,05
ОГлМЛГ3660-12.12; ОГлМЛГ3660-12.12С		1,04	1,09	8,7	1,82	10,52	11,4
ОГлМЛГ3660-12.18; ОГлМЛГ3660-12.18С		1,77	1,86	14,45	4,91	19,36	20,33
ОГлМЛГ3660-12.24; ОГлМЛГ3660-12.24С		2,54	2,67	20,2	7,96	28,16	29,57
ОГлМЛГ3660-12.30; ОГлМЛГ3660-12.30С		3,32	3,49	26,0	11,0	37,0	38,81
ОГлМЛГ3660-12.36; ОГлМЛГ3660-12.36С		4,1	4,3	31,72	14,05	45,77	48,05
ОГлМЛГ3660-12.42; ОГлМЛГ3660-12.42С		4,87	5,11	37,47	17,1	54,57	57,3
ОГлМЛГ3660-12.48; ОГлМЛГ3660-12.48С		5,65	5,93	43,23	20,14	63,37	66,54
ОГлМЛГ3660-12.54; ОГлМЛГ3660-12.54С		6,42	6,74	49,0	23,18	72,72	75,77
ОГлМЛГ3660-12.60; ОГлМЛГ3660-12.60С		7,2	7,56	54,73	57,42	81,06	85,12
ОГпМЛГ3660-12.12; ОГпМЛГ3660-12.12С		1,04	1,09	8,7	1,82	10,52	11,4
ОГпМЛГ3660-12.18; ОГпМЛГ3660-12.18С		1,77	1,86	14,45	4,91	19,36	20,33
ОГпМЛГ3660-12.24; ОГпМЛГ3660-12.24С		2,54	2,67	20,2	7,96	28,16	29,57
ОГпМЛГ3660-12.30; ОГпМЛГ3660-12.30С		3,32	3,49	26,0	11,0	37,0	38,81
ОГпМЛГ3660-12.36; ОГпМЛГ3660-12.36С		4,1	4,3	31,72	14,05	45,77	48,05
ОГпМЛГ3660-12.42; ОГпМЛГ3660-12.42С		4,87	5,11	37,47	17,1	54,57	57,3
ОГпМЛГ3660-12.48; ОГпМЛГ3660-12.48С		5,65	5,93	43,23	20,14	63,37	66,54
ОГпМЛГ3660-12.54; ОГпМЛГ3660-12.54С		6,42	6,74	49,0	23,18	72,72	75,77
ОГпМЛГ3660-12.60; ОГпМЛГ3660-12.60С		7,2	7,56	54,73	57,47	81,06	85,12

Продолжение

Марка изделия	Код изделия	Наименование и код: Мелкосортная сталь 093300; 095300 — Расход, кг: ∟ 25×25×3	Учетом Котх=1,05	Крупносортная сталь 093100; 095100 — Расход, кг: ∟ 50×50×5 56×56×5	Полоса 140	Итого	Учетом Котх=1,05
ОГПМГ3Б-10.9; ОГПМГ3Б-10.9С		1,0	1,05	12,77	3,96	15,73	17,57
ОГПМГ3Б-10.12; ОГПМГ3Б-10.12С		1,34	1,41	14,05	5,28	19,33	20,29
ОГПМГ3Б-10.14; ОГПМГ3Б-10.14С		1,58	1,66	19,16	6,2	25,36	26,63
ОГПМГ3Б-10.15; ОГПМГ3Б-10.15С		1,68	1,76	15,32	6,59	31,91	33,01
ОГПМГ3Б-10.18; ОГПМГ3Б-10.18С		2,03	2,13	20,88	7,96	28,84	30,28
ОГПМГ3Б-10.21; ОГПМГ3Б-10.21С		2,35	2,47	22,13	9,2	31,33	32,9
ОГПМГ3Б-10.22; ОГПМГ3Б-10.22С		2,48	2,6	22,56	9,72	32,28	33,9
ОГПМГ3Б-10.24; ОГПМГ3Б-10.24С		2,67	2,8	23,41	10,55	33,96	35,66
ОГПМГ3Б-10.30; ОГПМГ3Б-10.30С		3,36	3,53	30,22	13,19	43,41	45,58
ОГПМГ3Б-10.36; ОГПМГ3Б-10.36С		4,03	4,23	32,77	15,83	48,6	51,03
ОГПМГ3Б-10.42; ОГПМГ3Б-10.42С		4,7	4,94	39,58	18,46	58,04	60,94
ОГПМГ3Б-10.48; ОГПМГ3Б-10.48С		5,38	5,65	45,96	21,1	67,06	70,42
ОГПМГ3Б-10.54; ОГПМГ3Б-10.54С		6,05	6,35	48,51	23,74	72,25	76,87
ОГПМГ3Б-10.60; ОГПМГ3Б-10.60С		6,72	7,06	55,32	26,38	81,7	85,79
ОГПМГ3Б-12.9; ОГПМГ3Б-12.9С		1,0	1,05	14,25	3,96	18,21	19,12
ОГПМГ3Б-12.12; ОГПМГ3Б-12.12С		1,34	1,41	15,53	5,28	20,81	21,84
ОГПМГ3Б-12.14; ОГПМГ3Б-12.14С		1,58	1,66	21,33	6,2	27,53	28,96
ОГПМГ3Б-12.15; ОГПМГ3Б-12.15С		1,68	1,76	16,8	[illegible]	33,39	24,56
ОГ[illegible]Б-12.18С		2,03	2,13	23,1	[illegible]	31,06	32,62
ОГПМГ3Б-12.21 ОГПМГ3Б-12.21С		2,35	2,47	24,35	9,2	33,55	35,23

Марка изделия	Код изделия	Наименование и код: Мелкосортная сталь 093300; 095300 — Расход, кг: ∟ 25×25×3	Учетом Котх=1,05	Крупносортная сталь 093100; 095100 — Расход, кг: ∟ 50×50×5 56×56×5	Полоса 140	Итого	Учетом Котх=1,05
ОГПМГ3Б-12.22; ОГПМГ3Б-12.22С		2,48	2,6	24,78	9,72	34,5	36,23
ОГПМГ3Б-12.24; ОГПМГ3Б-12.24С		2,67	2,8	25,63	10,55	36,18	37,98
ОГПМГ3Б-12.30; ОГПМГ3Б-12.30С		3,36	3,53	33,18	13,19	46,37	48,6[illegible]
ОГПМГ3Б-12.36; ОГПМГ3Б-12.36С		4,03	4,23	35,73	15,83	51,56	54,1[illegible]
ОГПМГ3Б-12.42; ОГПМГ3Б-12.42С		4,7	4,94	43,28	18,46	61,74	64,8[illegible]
ОГПМГ3Б-12.48; ОГПМГ3Б-12.48С		5,38	5,65	50,4	21,1	71,5	75,0[illegible]
ОГПМГ3Б-12.54; ОГПМГ3Б-12.54С		6,05	6,35	52,95	23,74	76,69	80,5[illegible]
ОГПМГ3Б-12.60; ОГПМГ3Б-12.60С		6,72	7,06	60,5	26,38	86,88	91,2[illegible]

Марка изделия	Код изделия	Наименование и код: Мелкосортная сталь 093300; 095300 — Расход, кг: ∟ 25×25×3	Учетом Котх=1,05	Крупносортная сталь 093100; 095100 — Расход, кг: ∟ 50×50×5 56×56×5	Полоса 140	Итого	Учетом Котх=1,05
ОГ,ПБГ3Б-10.60; ОГ,ПБГ3Б-10.60С		6,72	7,06	51,06	26,4	77,46	81,3[illegible]
ОГ,ПБГ3Б-10.60; ОГ,ПБГ3Б-10.60С		6,72	7,06	51,06	26,4	77,46	81,3[illegible]
ОГ,ПБГ3Б-12.60; ОГ,ПБГ3Б-12.60С		6,72	7,06	55,5	26,4	81,9	86,0[illegible]
ОГ,ПБГ3Б-12.60; ОГ,ПБГ3Б-12.60С		6,72	7,06	55,5	26,4	81,9	86,0[illegible]

gost.e-ecolog.ru