Проектно-конструкторский и технологический
институт промышленного строительства
ОАО ПКТИпромстрой



КАРТЫ ОПЕРАЦИОННОГО КОНТРОЛЯ КАЧЕСТВА

Часть 3

ВЫПОЛНЕНИЕ КАМЕННЫХ РАБОТ

150-07

2007

ОТКРЫТОЕ АКЦИОНЕРНОЕ ОБЩЕСТВО

gost.e-ecolog.ru

Открытое акционерное общество

Проектно-конструкторский и технологический
институт промышленного строительства
ОАО ПКТИпромстрой

УТВЕРЖДАЮ

Генеральный директор, к т н

С Ю Едличка

«___»_____2007 г

КАРТЫ ОПЕРАЦИОННОГО КОНТРОЛЯ КАЧЕСТВА

Часть 3

ВЫПОЛНЕНИЕ КАМЕННЫХ РАБОТ

150-07

Первый заместитель генерального
директора – главный инженер

А В Колобов

Начальник лаборатории

Б И. Бычковский

2007

ОБЩАЯ ЧАСТЬ

Качество строительно-монтажных работ характеризуется степенью их соответствия требованиям проектов и нормативных документов Любое отклонение от этих требований должно быть своевременно обнаружено и исправлено, чего можно добиться только при организации повседневного операционного контроля качества в процессе выполнения работ и по завершении операций Операционный контроль качества строительно-монтажных работ осуществляется производителем работ и мастером с привлечением в необходимых случаях представителей специализированных строительных лабораторий

Основными задачами операционного контроля качества выполнения строительно-монтажных работ являются

– соответствие последовательности и состава выполняемых технологических операций технологической и нормативной документации, распространяющейся на данные технологические операции,

– соблюдение технологических режимов, установленных технологическими картами и регламентами,

– соответствие показателей качества выполнения операций и их результатов требованиям проектной и технологической документации, а также распространяющейся на данные технологические операции нормативной документации.

Места выполнения контрольных операций, их частота, исполнители, методы и средства измерений, формы записи результатов, порядок принятия решений при выявлении несоответствий установленным требованиям должны соответствовать требованиям проектной, технологической и нормативной документации.

Результаты операционного контроля качества должны быть документированы

Все выявленные в ходе операционного контроля дефекты должны быть устранены до начала последующих операций (работ) Операционный контроль должен вестись в соответствии с требованиями проектной, организационно-технологической и нормативной документации Основными документами операционного контроля качества являются карты операционного контроля Они должны постоянно находиться на строящихся объектах у руководителя стройки и предъявляться по требованию лиц, контролирующих качество работ В них указаны обязанности должностных лиц при осуществлении операционного контроля. Если работы на объекте возглавляет один руководитель (прораб или мастер), то он выполняет все контрольные функции, указанные в картах операционного контроля.

Карты операционного контроля качества предназначены для линейных инженерно-технических работников и бригадиров, а также могут быть использованы сотрудниками технадзора Заказчика и другими лицами, осуществляющими контроль качества при выполнении каменных работ

Карты операционного контроля качества при производстве каменных работ разработаны сотрудниками лаборатории совершенствования организации и технологии строительства (отдел 41) ОАО ПКТИпромстрой Бычковским Б И. и Савиной О А

Контактный телефон (495) 614-14-72, факс (495) 614-95-53, E-mail pkti@co ru; http.//www pkti co.ru

СОДЕРЖАНИЕ

Общая часть. 2

Карта операционного контроля качества кладки фундаментов из бута и бутобетона 4

Карта операционного контроля качества кирпичной кладки столбов 6

Карта операционного контроля качества кладки столбов из керамических и природных камней правильной формы 8

Карта операционного контроля качества кладки столбов из крупных блоков 11

Карта операционного контроля качества кладки столбов из бута и бутобетона 13

Карта операционного контроля качества кирпичной кладки стен без расшивки швов 15

Карта операционного контроля качества кирпичной кладки стен с расшивкой швов 18

Карта операционного контроля качества кирпичной кладки стен с армированием 21

Карта операционного контроля качества кладки стен из керамических и природных камней правильной формы 24

Карта операционного контроля качества кладки стен из крупных блоков 27

Карта операционного контроля качества кладки стен из бута и бутобетона 30

КАРТА ОПЕРАЦИОННОГО КОНТРОЛЯ КАЧЕСТВА КЛАДКИ ФУНДАМЕНТОВ ИЗ БУТА И БУТОБЕТОНА

Предельные отклонения в размерах и положении при кладке фундаментов из бута и бутобетона от проектных в соответствии с требованиями СНиП 3 03 01-87 не должны превышать

1. Отклонения от проектных размеров.

– по толщине фундамента ± 30 мм,

– по отметкам опорных поверхностей – 25 мм,

– по смещению осей фундаментов от разбивочных осей 20 мм

2 Отклонения поверхностей и углов кладки от вертикали на здание высотой более двух этажей 30 мм.

3 Отклонения рядов кладки от горизонтали на 10 м длины фундамента 30 мм

Лица, осуществляющие контроль качества	Операции, подлежащие контролю	Состав контроля	Способ контроля	Время контроля	Лица, привлекаемые к контролю	Актируемые работы
Производитель работ	Подготовительные работы	Определение состояния грунтов	Визуально	До начала кладки		
		Правильность расположения котлована относительно разбивочного чертежа, надежность крепления, отметка дна котлована	Визуально, с помощью нивелира и рулетки	До начала кладки	Геодезист	+
		Отметка верха основания и горизонтальность подушки	С помощью нивелира	До начала кладки		+
	Разбивка осей фундамента	Точность определения положения углов здания	С помощью теодолита и рулетки	До начала кладки	Геодезист	
	Кладка фундаментов из бута и бутобетона	Качество бута и бутобетона, раствора, арматуры, закладных деталей	Внешний осмотр, обмер, проверка паспортов и сертификатов	До начала кладки стен этажа	В случае сомнения – лаборатория	
		Правильность разбивки осей	С помощью стальной рулетки, метра	До начала кладки		

Лица, осуществляющие контроль качества	Операции, подлежащие контролю	Состав контроля	Способ контроля	Время контроля	Лица, привлекаемые к контролю	Актируемые работы
		Горизонтальные отметки обрезов кладки под перекрытие	С помощью нивелира, рейки, уровня	До установки плит перекрытий	Геодезист	
	Армирование кладки	Правильность расположения арматуры, диаметр стержней и т д.	Визуально, с помощью стального метра	До установки арматуры		+
	Антикоррозийное покрытие закладных частей	Толщина, плотность и сцепляемость покрытия	Визуально, с помощью толщиномера, граверного штихеля	До заделки	Лаборатория	+
Мастер	Подготовительные работы	Достаточность размеров котлована	С помощью рулетки	До начала кладки		
		Толщина песчаной или гравийной подушки и качество ее уплотнения	Визуально, с помощью стального метра	До начала кладки		
	Разбивка осей фундамента	Правильность натяжения осей, точность	С помощью теодолита	До начала кладки	Геодезист	
	Кладка фундаментов из бута и бутобетона	Геометрические размеры кладки	С помощью стальной рулетки, метра	После выполнения каждых 10 м^3 кладки		
		Вертикальность, горизонтальность и поверхность кладки	С помощью уровня, рейки, отвеса	В процессе и после окончания кладки стен этажа		
		Качество швов кладки	С помощью стального метра, 2-х метровой рейки	После выполнения каждых 10 м^3 кладки		
		Разбивка и отметки низа проемов	С помощью стальной рулетки, нивелира, уровня	До начала кладки простенков		

КАРТА ОПЕРАЦИОННОГО КОНТРОЛЯ КАЧЕСТВА КИРПИЧНОЙ КЛАДКИ СТОЛБОВ

Предельные отклонения в размерах и положении при кирпичной кладке столбов от проектных в соответствии с требованиями СНиП 3 03 01-87 не должны превышать.

1 Отклонения от проектных размеров

– по толщине столба ± 10 мм,

– по отметкам опорных поверхностей – 10 мм,

– по смещению осей столба от разбивочных осей 10 мм.

2 Отклонения поверхностей и углов кладки от вертикали.

– на один этаж 10 мм;

– на здание высотой более двух этажей 30 мм

3 Толщина швов кладки

– горизонтальных – 2, +3 мм;

– вертикальных – 2, +2 мм

4 Неровности на вертикальной поверхности кладки, обнаруженных при накладывании рейки длиной 2 м 5 мм

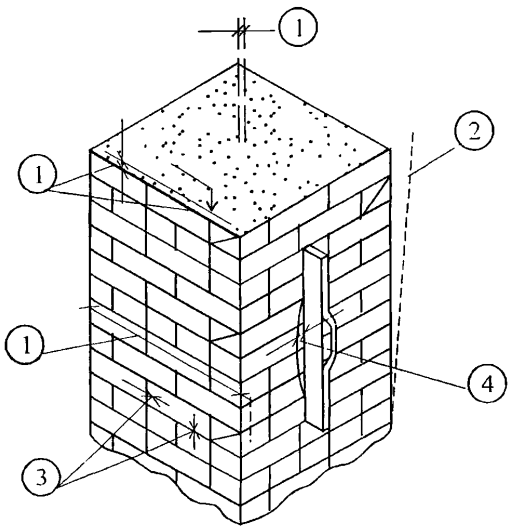

Лица, осуществляющие контроль качества	Операции, подлежащие контролю	Состав контроля	Способ контроля	Время контроля	Лица, привлекаемые к контролю	Актируемые работы
Производитель работ	Подготовительные работы	Правильность привязки столбов к разбивочным осям, отметки и геометрические размеры столбов	Визуально, с помощью отвеса, метр	До начала кладки		
		Соответствие марки раствора проекту	Измерительно	До начала кладки	Лаборатория	

Лица, осуществляющие контроль качества	Операции, подлежащие контролю	Состав контроля	Способ контроля	Время контроля	Лица, привлекаемые к контролю	Актируемые работы
	Кирпичная кладка столбов	Определение правильности технологии кладки и перевязка швов кладки	Визуально, с помощью отвеса, стального метра	В процессе кладки		
		Определение соответствия фактического положения выполняемых кирпичных столбов проекту, соосность столбов разных этажей	Визуально, с помощью отвеса, стального метра	В процессе кладки		
		Отметка обрезов кирпичной кладки и этажей, правильность устройства подушки под балки, опирания балок на подушки и их заделка в кладку	Визуально, с помощью нивелира, стального метра	После устройства подушки и установки балки	Геодезист	
Мастер	Подготовительные работы	Определение основания под столбы, наличие гидроизоляции	Визуально	До начала кладки столбов		
		Определение качества кирпича, арматуры, закладных деталей	Визуально, обмером, проверка паспортов и сертификатов	До начала кладки столбов	Лаборатория	
	Кирпичная кладка столбов	Размеры, заполнение и перевязка швов кладки	С помощью стального метра	После выполнения каждых 5 м кладки		
		Геометрические размеры сечения столбов	С помощью стального метра	В процессе выполнения кладки		
		Вертикальность граней и углов кладки, неровности на поверхности, горизонтальность рядов кладки	С помощью отвеса, рейки, стального метра	После окончания кладки столба на высоту этажа	Геодезист	
		Толщина швов и заполнение их раствором	С помощью стального метра, штангенциркуля	В процессе выполнения кладки		
		Горизонтальность и отметки верха кладки	Измерительный	После окончания кладки столба	Геодезист	

КАРТА ОПЕРАЦИОННОГО КОНТРОЛЯ КАЧЕСТВА КЛАДКИ СТОЛБОВ ИЗ КЕРАМИЧЕСКИХ И ПРИРОДНЫХ КАМНЕЙ ПРАВИЛЬНОЙ ФОРМЫ

Предельные отклонения в размерах и положении при кладке столбов из керамических и природных камней правильной формы от проектных в соответствии с требованиями СНиП 3 03 01-87 не должны превышать·

1 Отклонения от проектных размеров.

– по толщине столбов ± 10 мм,

– по отметкам опорных поверхностей – 10 мм,

– по смещению осей столбов от разбивочных осей 10 мм

2 Отклонения поверхностей и углов кладки от вертикали:

– на один этаж 10 мм;

– на здание высотой более двух этажей 30 мм.

3 Толщина швов кладки.

– горизонтальных – 2, +3 мм,

– вертикальных – 2, + 2 мм

4 Неровности на вертикальной поверхности кладки, обнаруженных при накладывании рейки длиной 2 м 5 мм

Лица, осуществляющие контроль качества	Операции, подлежащие контролю	Состав контроля	Способ контроля	Время контроля	Лица, привлекаемые к контролю	Актируемые работы
Производитель работ	Подготовительные работы	Правильность привязки столбов к разбивочным осям, отметки и геометрические размеры столбов	Визуально, с помощью отвеса, метр	До начала кладки		
		Соответствие марки раствора проекту	Измерительный	До начала кладки	Лаборатория	

Лица, осуществляющие контроль качества	Операции, подлежащие контролю	Состав контроля	Способ контроля	Время контроля	Лица, привлекаемые к контролю	Актируемые работы
	Кладка столбов из керамических и природных камней правильной формы	Определение правильности технологии кладки и перевязка швов кладки	Визуально, с помощью отвеса, стального метра	В процессе кладки		
		Определение соответствия фактического положения выполняемых столбов из керамических и природных камней правильной формы проекту, соосность столбов разных этажей	Визуально, с помощью отвеса, стального метра	В процессе кладки		
		Отметка обрезов кладки из керамических и природных камней правильной формы и этажей, правильность устройства подушки под балки, опирания балок на подушки и их заделка в кладку	Визуально, с помощью нивелира, стального метра	После устройства подушки и установки балки	Геодезист	
Мастер	Подготовительные работы	Определение основания под столбы, наличие гидроизоляции	Визуально	До начала кладки столбов		
		Определение качества керамических и природных камней, арматуры, закладных деталей	Визуально, обмером, проверка паспортов и сертификатов	До начала кладки столбов	Лаборатория	
	Кладка столбов из керамических и природных камней правильной формы	Размеры, заполнение и перевязка швов кладки	С помощью стального метра	После выполнения каждых 5 м кладки		
		Геометрические размеры сечения столбов	С помощью стального метра	В процессе выполнения кладки		

Лица, осуществляющие контроль качества	Операции, подлежащие контролю	Состав контроля	Способ контроля	Время контроля	Лица, привлекаемые к контролю	Актируемые работы
		Вертикальность граней и углов кладки, неровности на поверхности, горизонтальность рядов кладки	С помощью отвеса, рейки, стального метра	После окончания кладки столба на высоту этажа	Геодезист	
		Толщина швов и заполнение их раствором	С помощью стального метра, штангенциркуля	В процессе выполнения кладки		
		Горизонтальность и отметки верха кладки	Измерительный	После окончания кладки столба	Геодезист	

КАРТА ОПЕРАЦИОННОГО КОНТРОЛЯ КАЧЕСТВА КЛАДКИ СТОЛБОВ ИЗ КРУПНЫХ БЛОКОВ

Предельные отклонения в размерах и положении при кладке столбов из крупных блоков от проектных в соответствии с требованиями СНиП 3 03 01-87 не должны превышать.

1 Отклонения от проектных размеров.

– по толщине столбов ± 10 мм;

– по отметкам опорных поверхностей – 10 мм,

– по смещению осей столбов от разбивочных осей 10 мм.

2. Отклонения поверхностей и углов кладки от вертикали:

– на один этаж 10 мм;

– на здание высотой более двух этажей 30 мм.

3 Толщина швов кладки·

– горизонтальных – 2, +3 мм,

– вертикальных – 2; + 2 мм

4 Неровности на вертикальной поверхности кладки, обнаруженных при накладывании рейки длиной 2 м 5 мм

Лица, осуществляющие контроль качества	Операции, подлежащие контролю	Состав контроля	Способ контроля	Время контроля	Лица, привлекаемые к контролю	Актируемые работы
Производитель работ	Подготовительные работы	Правильность привязки столбов к разбивочным осям, отметки и геометрические размеры столбов	Визуально, с помощью отвеса, метр	До начала кладки		
		Соответствие марки раствора проекту	Измерительный	До начала кладки	Лаборатория	
	Кладка столбов из крупных блоков	Определение правильности технологии кладки и перевязка швов кладки	Визуально, с помощью отвеса, стального метра	В процессе кладки		

Лица, осуществляющие контроль качества	Операции, подлежащие контролю	Состав контроля	Способ контроля	Время контроля	Лица, привлекаемые к контролю	Актируемые работы
		Определение соответствия фактического положения выполняемых столбов из крупных блоков проекту, соосность столбов разных этажей	Визуально, с помощью отвеса, стального метра	В процессе кладки		
		Отметка обрезов кладки из крупных блоков и этажей, правильность устройства подушки под балки, опирания балок на подушки и их заделка в кладку	Визуально, с помощью нивелира, стального метра	После устройства подушки и установки балки	Геодезист	
Мастер	Подготовительные работы	Определение основания под столбы, наличие гидроизоляции	Визуально	До начала кладки столбов		
		Определение качества крупных блоков, арматуры, закладных деталей	Визуально, обмером, проверка паспортов и сертификатов	До начала кладки столбов	Лаборатория	
	Кладка столбов из крупных блоков	Размеры, заполнение и перевязка швов кладки	С помощью стального метра	После выполнения каждых 5 м кладки		
		Геометрические размеры сечения столбов	С помощью стального метра	В процессе выполнения кладки		
		Вертикальность граней и углов кладки, неровности на поверхности, горизонтальность рядов кладки	С помощью отвеса, рейки, стального метра	После окончания кладки столба на высоту этажа	Геодезист	
		Толщина швов и заполнение их раствором	С помощью стального метра, штангенциркуля	В процессе выполнения кладки		
		Горизонтальность и отметки верха кладки	Измерительный	После окончания кладки столба	Геодезист	

КАРТА ОПЕРАЦИОННОГО КОНТРОЛЯ КАЧЕСТВА СТОЛБОВ ИЗ БУТА И БУТОБЕТОНА

Предельные отклонения в размерах и положении при кладке столбов из бута и бутобетона от проектных в соответствии с требованиями СНиП 3.03 01-87 не должны превышать·

1. Отклонения от проектных размеров

– по толщине столбов ± 20 мм,

– по отметкам опорных поверхностей – 15 мм,

– по смещению осей столбов от разбивочных осей 10 мм.

2. Отклонения поверхностей и углов кладки от вертикали:

– на один этаж 15 мм;

– на здание высотой более двух этажей 30 мм.

3 Неровности на вертикальной поверхности кладки, обнаруженных при накладывании рейки длиной 2 м 15 мм

Лица, осуществляющие контроль качества	Операции. подлежащие контролю	Состав контроля	Способ контроля	Время контроля	Лица, привлекаемые к контролю	Актируемые работы
Производитель работ	Подготовительные работы	Правильность привязки столбов к разбивочным осям, отметки и геометрические размеры столбов	Визуально, с помощью отвеса, метр	До начала кладки		
		Соответствие марки раствора проекту	Измерительный	До начала кладки	Лаборатория	
	Кладка столбов из бута и бутобетона	Определение правильности технологии кладки и перевязка швов кладки	Визуально, с помощью отвеса, стального метра	В процессе кладки		
		Определение соответствия фактического положения выполняемых столбов из бута и бутобетона проекту, соосность столбов разных этажей	Визуально, с помощью отвеса, стального метра	В процессе кладки		

Лица, осуществляющие контроль качества	Операции, подлежащие контролю	Состав контроля	Способ контроля	Время контроля	Лица, привлекаемые к контролю	Актируемые работы
		Отметка обрезов кладки из бута и бутобетона и этажей, правильность устройства подушки под балки, опирания балок на подушки и их заделка в кладку	Визуально, с помощью нивелира, стального метра	После устройства подушки и установки балки	Геодезист	
Мастер	Подготовительные работы	Определение основания под столбы, наличие гидроизоляции	Визуально	До начала кладки столбов		
		Определение качества бута и бутобетона, арматуры, закладных деталей	Визуально, обмером, проверка паспортов и сертификатов	До начала кладки столбов	Лаборатория	
	Кладка столбов из бута и бутобетона	Размеры, заполнение и перевязка швов кладки	С помощью стального метра	После выполнения каждых 5 м кладки		
		Геометрические размеры сечения столбов	С помощью стального метра	В процессе выполнения кладки		
		Вертикальность граней и углов кладки, неровности на поверхности, горизонтальность рядов кладки	С помощью отвеса, рейки, стального метра	После окончания кладки столба на высоту этажа	Геодезист	
		Толщина швов и заполнение их раствором	С помощью стального метра, штангенциркуля	В процессе выполнения кладки		
		Горизонтальность и отметки верха кладки	Измерительный	После окончания кладки столба	Геодезист	

КАРТА ОПЕРАЦИОННОГО КОНТРОЛЯ КАЧЕСТВА КИРПИЧНОЙ КЛАДКИ СТЕН БЕЗ РАСШИВКИ ШВОВ

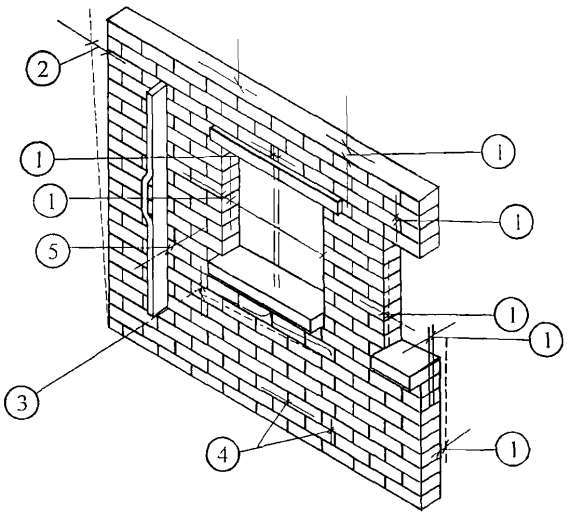

Предельные отклонения в размерах и положении при кирпичной кладке стен в соответствии с требованиями СНиП 3 03 01-87 не должны превышать

1 Отклонения от проектных размеров

– по толщине стен ± 15 мм,

– по отметкам опорных поверхностей – 10 мм;

– по ширине простенков – 15 мм,

– по ширине проемов + 15 мм;

– по смещению вертикальных осей оконных проемов от вертикали 20 мм,

– по смещению осей стен от разбивочных осей 10 мм

2 Отклонения поверхностей и углов кладки от вертикали

– на один этаж 10 мм;

– на здание высотой более двух этажей 30 мм

3 Отклонения рядов кладки от горизонтали на 10 м длины стены 15 мм.

4 Толщина швов кладки

– горизонтальных – 2; + 3 мм;

– вертикальных – 2, + 2 мм

5 Неровности на вертикальной поверхности кладки, обнаруженные при накладывании рейки длиной 2 м 10 мм.

Лица, осуществляющие контроль качества	Операции, подлежащие контролю	Состав контроля	Способ контроля	Время контроля	Лица, привлекаемые к контролю	Актируемые работы
Производитель работ	Кирпичная кладка стен	Качество кирпича, раствора, арматуры, закладных деталей	Внешний осмотр, обмер, проверка паспортов и сертификатов	До начала кладки стен этажа	В случае сомнения – лаборатория	

Лица, осуществляющие контроль качества	Операции, подлежащие контролю	Состав контроля	Способ контроля	Время контроля	Лица, привлекаемые к контролю	Актируемые работы
		Правильность разбивки осей	С помощью стальной рулетки, метра	До начала кладки		
		Горизонтальные отметки обрезов кладки под перекрытие	С помощью нивелира, рейки, уровня	До установки плит перекрытий	Геодезист	
		Соосность вентиляционных каналов и герметизация вентиляционных блоков	Визуально, с помощью отвеса	После окончания кладки стен этажа		+
	Установка сборных железобетонных плит перекрытия	Опирание перекрытий на стены, заделка, анкеровка	Визуально, с помощью стального метра	После установки перекрытия		+
	Антикоррозийное покрытие закладных частей	Толщина, плотность и сцепляемость покрытия	Визуально, с помощью толщиномера, граверного штихеля	До заделки	Лаборатория	+
	Установка балконов	Заделка, отметка, уклон балконов	С помощью стального метра, уровня, 2-х метровой рейки	После установки балконов		+
Мастер	Кирпичная кладка стен	Геометрические размеры кладки	С помощью стальной рулетки, метра	После выполнения каждых 10 $м^3$ кладки		
		Вертикальность, горизонтальность и поверхность кладки	С помощью уровня, рейки, отвеса	В процессе и после окончания кладки стен этажа		
		Качество швов кладки	С помощью стального метра, 2-х метровой рейки	После выполнения каждых 10 $м^3$ кладки		
		Разбивка и отметки низа проемов	С помощью стальной рулетки, нивелира, уровня	До начала кладки простенков		
		Вынос отметки +1 м от чистого пола	С помощью нивелира	После окончания кладки этажа		
		Планировка квартир	Визуально	После начала кладки стен		

Лица, осуществляющие контроль качества	Операции, подлежащие контролю	Состав контроля	Способ контроля	Время контроля	Лица, привлекаемые к контролю	Актируемые работы
		Геометрические размеры помещений	С помощью стальной рулетки	После начала кладки стен		
	Установка перемычек	Положение перемычек, опирание, размещение, заделка	Визуально, с помощью стального метра	После установки перемычек		+
	Установка лестничных площадок	Положение лестничных площадок, опирание, размещение, заделка	Визуально, с помощью стального метра	После установки площадок		+
	Сварка закладных частей	Длина, высота, качество сварных швов	Визуально, простукиванием молотком	До антикоррозийного покрытия		+
	Устройство звукоизоляции	Конструкция, качество исполнения	Визуально	Сразу же после окончания работы		+

КАРТА ОПЕРАЦИОННОГО КОНТРОЛЯ КАЧЕСТВА КИРПИЧНОЙ КЛАДКИ СТЕН С РАСШИВКОЙ ШВОВ

Предельные отклонения в размерах и положении при кирпичной кладке стен в соответствии с требованиями СНиП 3 03 01-87 не должны превышать·

1 Отклонения от проектных размеров

– по толщине стен ± 15 мм,

– по отметкам опорных поверхностей – 10 мм,

– по ширине простенков – 15 мм,

– по ширине проемов + 15 мм,

– по смещению вертикальных осей оконных проемов от вертикали 20 мм,

– по смещению осей стен от разбивочных осей 10 мм

2 Отклонения поверхностей и углов кладки от вертикали.

– на один этаж 10 мм,

– на здание высотой более двух этажей 30 мм

3 Отклонения рядов кладки от горизонтали на 10 м длины стены 15 мм

4 Толщина швов кладки·

– горизонтальных – 2, + 3 мм,

– вертикальных – 2, + 2 мм.

5 Неровности на вертикальной поверхности кладки,

обнаруженные при накладывании рейки длиной 2 м 10 мм

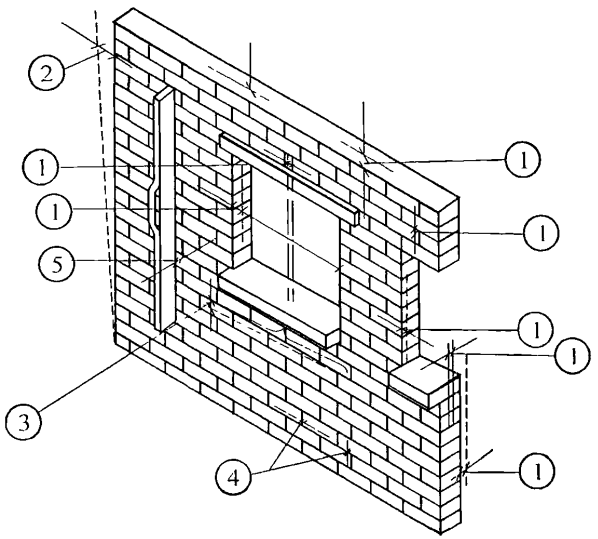

Лица, осуществляющие контроль качества	Операции, подлежащие контролю	Состав контроля	Способ контроля	Время контроля	Лица, привлекаемые к контролю	Актируемые работы
Производитель работ	Кирпичная кладка стен	Качество кирпича, раствора, арматуры, закладных деталей	Внешний осмотр, обмер, проверка паспортов и сертификатов	До начала кладки стен этажа	В случае сомнения – лаборатория	

Лица, осуществляющие контроль качества	Операции, подлежащие контролю	Состав контроля	Способ контроля	Время контроля	Лица, привлекаемые к контролю	Актируемые работы
		Правильность разбивки осей	С помощью стальной рулетки, метра	До начала кладки		
		Горизонтальные отметки обрезов кладки под перекрытие	С помощью нивелира, рейки, уровня	До установки плит перекрытий	Геодезист	
		Соосность вентиляционных каналов и герметизация вентиляционных блоков	Визуально, с помощью отвеса	После окончания кладки стен этажа		+
	Установка сборных железобетонных плит перекрытия	Опирание перекрытий на стены, заделка, анкеровка	Визуально, с помощью стального метра	После установки перекрытия		+
	Антикоррозийное покрытие закладных частей	Толщина, плотность и сцепляемость покрытия	Визуально, с помощью толщиномера, граверного штихеля	До заделки	Лаборатория	+
	Установка балконов	Заделка, отметка, уклон балконов	С помощью стального метра, уровня, 2-х метровой рейки	После установки балконов		+
Мастер	Кирпичная кладка стен	Геометрические размеры кладки	С помощью стальной рулетки, метра	После выполнения каждых 10 $м^3$ кладки		
		Вертикальность, горизонтальность и поверхность кладки	С помощью уровня, рейки, отвеса	В процессе и после окончания кладки стен этажа		
		Качество швов кладки	С помощью стального метра, 2-х метровой рейки	После выполнения каждых 10 $м^3$ кладки		
		Разбивка и отметки низа проемов	С помощью стальной рулетки, нивелира, уровня	До начала кладки простенков		
		Вынос отметки +1 м от чистого пола	С помощью нивелира	После окончания кладки этажа		
		Планировка квартир	Визуально	После начала кладки стен		

Лица, осуществляющие контроль качества	Операции, подлежащие контролю	Состав контроля	Способ контроля	Время контроля	Лица, привлекаемые к контролю	Актируемые работы
		Геометрические размеры помещений	С помощью стальной рулетки	После начала кладки стен		
	Установка перемычек	Положение перемычек, опирание, размещение, заделка	Визуально, с помощью стального метра	После установки перемычек		+
	Установка лестничных площадок	Положение лестничных площадок, опирание, размещение, заделка	Визуально, с помощью стального метра	После установки площадок		+
	Сварка закладных частей	Длина, высота, качество сварных швов	Визуально, простукиванием молотком	До антикоррозийного покрытия		+
	Устройство звукоизоляции	Конструкция, качество исполнения	Визуально	Сразу же после окончания работы		+

КАРТА ОПЕРАЦИОННОГО КОНТРОЛЯ КАЧЕСТВА КИРПИЧНОЙ КЛАДКИ СТЕН С АРМИРОВАНИЕМ

Предельные отклонения в размерах и положении при кирпичной кладке стен с армированием в соответствии с требованиями СНиП 3 03 01-87 не должны превышать

1. Отклонения от проектных размеров

– по толщине стен	± 15 мм,
– по отметкам опорных поверхностей	– 10 мм;
– по ширине простенков	– 15 мм;
– по ширине проемов	+ 15 мм,
– по смещению вертикальных осей оконных проемов от вертикали	20 мм;
– по смещению осей стен от разбивочных осей	10 мм

2 Отклонения поверхностей и углов кладки от вертикали:

– на один эгаж	10 мм;
– на здание высотой более двух этажей	30 мм.

3. Отклонения рядов кладки от горизонтали на 10 м длины стены 15 мм

4. Отклонения от толщины швов кладки:

– горизонтальных при толщине 12 мм	– 2; + 3 мм,
– вертикальных при толщине 10 мм	– 2, + 2 мм

5 Неровности на вертикальной поверхности кладки, обнаруженные при накладывании рейки длиной 2 м 10 мм.

6 Толщина швов в армированной кладке должна превышать сумму диаметров пересекающейся арматуры не менее чем на 4 мм при толщине шва не более 16 мм

7 При поперечном армировании столбов и простенков сетки следует изготавливать и укладывать так, чтобы было не менее двух арматурных стержней (из которых сделана сетка), выступающих на 2-3 мм на внутреннюю поверхность простенка или на две стороны столба

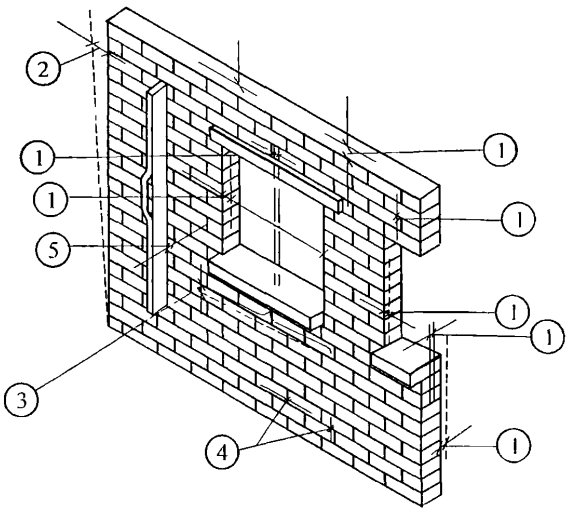

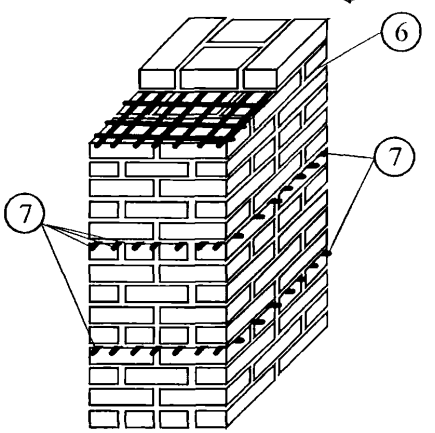

8 При продольном армировании кладки стальные стержни арматуры по длине следует соединять между собой сваркой

9 При устройстве стыков арматуры без сварки концы гладких стержней должны заканчиваться крюками и связываться проволокой с перехлестом стержней на 20 диаметров

Лица, осуществляющие контроль качества	Операции, подлежащие контролю	Состав контроля	Способ контроля	Время контроля	Лица, привлекаемые к контролю	Актируемые работы
Производитель работ	Кирпичная кладка стен	Качество кирпича, раствора, арматуры, закладных деталей	Внешний осмотр, обмер, проверка паспортов и сертификатов	До начала кладки стен этажа	В случае сомнения – лаборатория	
		Правильность разбивки осей	С помощью стальной рулетки, метра	До начала кладки		
		Горизонтальные отметки обрезов кладки под перекрытие	С помощью нивелира, рейки, уровня	До установки плит перекрытий	Геодезист	
		Соосность вентиляционных каналов и герметизация вентиляционных блоков	Визуально, с помощью отвеса	После окончания кладки стен этажа		+
	Армирование кладки	Правильность расположения арматуры, диаметр стержней и т.д.	Визуально, с помощью стального метра	До установки арматуры		+
		Правильность укладки стержней арматуры и заделки ее концов в кладку	Визуально	В процессе кладки		
	Установка сборных железобетонных плит перекрытия	Опирание перекрытий на стены, заделка, анкеровка	Визуально, с помощью стального метра	После установки перекрытия		+
	Антикоррозийное покрытие закладных частей	Толщина, плотность и сцепляемость покрытия	Визуально, с помощью толщиномера, граверного штихеля	До заделки	Лаборатория	+
	Установка балконов	Заделка, отметка, уклон балконов	С помощью стального метра, уровня, 2-х метровой рейки	После установки балконов		+

Лица, осуществляющие контроль качества	Операции, подлежащие контролю	Состав контроля	Способ контроля	Время контроля	Лица, привлекаемые к контролю	Актируемые работы
Мастер	Кирпичная кладка стен	Геометрические размеры кладки	С помощью стальной рулетки, метра	После выполнения каждых 10 м^3 кладки		
		Вертикальность, горизонтальность и поверхность кладки	С помощью уровня, рейки, отвеса	В процессе и после окончания кладки стен этажа		
		Качество швов кладки	С помощью стального метра, 2-х метровой рейки	После выполнения каждых 10 м^3 кладки		
		Разбивка и отметки низа проемов	С помощью стальной рулетки, нивелира, уровня	До начала кладки простенков		
		Вынос отметки +1 м от чистого пола	С помощью нивелира	После окончания кладки этажа		
		Планировка квартир	Визуально	После начала кладки стен		
		Геометрические размеры помещений	С помощью стальной рулетки	После начала кладки стен		
	Установка перемычек	Положение перемычек, опирание, размещение, заделка	Визуально, с помощью стального метра	После установки перемычек		+
	Установка лестничных площадок	Положение лестничных площадок, опирание, размещение, заделка	Визуально, с помощью стального метра	После установки площадок		+
	Сварка закладных частей	Длина, высота, качество сварных швов	Визуально, простукиванием молотком	До антикоррозийного покрытия		+
	Устройство звукоизоляции	Конструкция, качество исполнения	Визуально	Сразу же после окончания работы		+

КАРТА ОПЕРАЦИОННОГО КОНТРОЛЯ КАЧЕСТВА КЛАДКИ СТЕН ИЗ КЕРАМИЧЕСКИХ И ПРИРОДНЫХ КАМНЕЙ ПРАВИЛЬНОЙ ФОРМЫ

Предельные отклонения в размерах и положении при кладке стен из керамических и природных камней правильной формы в соответствии с требованиями СНиП 3 03 01-87 не должны превышать·

1 Отклонения от проектных размеров

– по толщине стен ± 15 мм,

– по отметкам опорных поверхностей – 10 мм,

– по ширине простенков – 15 мм;

– по ширине проемов + 15 мм,

– по смещению вертикальных осей оконных проемов от вертикали 20 мм;

– по смещению осей стен от разбивочных осей 10 мм

2 Отклонения поверхностей и углов кладки от вертикали:

– на один этаж 10 мм,

– на здание высотой более двух этажей 30 мм

3 Отклонения рядов кладки от горизонтали на 10 м длины стены 15 мм

4 Отклонения от толщины швов кладки

– горизонтальных при толщине 12 мм – 2; + 3 мм;

– вертикальных при толщине 10 мм – 2, + 2 мм.

5. Неровности на вертикальной поверхности кладки, обнаруживаемые при накладывании рейки длиной 2 м 10 мм.

Лица, осуществляющие контроль качества	Операции, подлежащие контролю	Состав контроля	Способ контроля	Время контроля	Лица, привлекаемые к контролю	Актируемые работы
Производитель работ	Кладка стен из керамических и природных камней правильной формы	Качество камней, раствора, арматуры, закладных деталей	Внешний осмотр, обмер, проверка паспортов и сертификатов	До начала кладки стен этажа	В случае сомнения – лаборатория	

Лица, осуществляющие контроль качества	Операции, подлежащие контролю	Состав контроля	Способ контроля	Время контроля	Лица, привлекаемые к контролю	Актируемые работы
		Правильность разбивки осей	С помощью стальной рулетки, метра	До начала кладки		
		Горизонтальные отметки обрезов кладки под перекрытие	С помощью нивелира, рейки, уровня	До установки плит перекрытий	Геодезист	
		Соосность вентиляционных каналов и герметизация вентиляционных блоков	Визуально, с помощью отвеса	После окончания кладки стен этажа		+
	Армирование кладки	Правильность расположения арматуры, диаметр стержней и т д	Визуально, с помощью стального метра	До установки арматуры		+
	Установка сборных железобетонных плит перекрытия	Опирание перекрытий на стены, заделка, анкеровка	Визуально, с помощью стального метра	После установки перекрытия		+
	Антикоррозийное покрытие закладных частей	Толщина, плотность и сцепляемость покрытия	Визуально, с помощью толщиномера. граверного штихеля	До заделки	Лаборатория	+
	Установка балконов	Заделка, отметка, уклон балконов	С помощью стального метра, уровня, 2-х метровой рейки	После установки балконов		+
	Кладка стен из керамических и природных камней правильной формы	Геометрические размеры кладки	С помощью стальной рулетки, метра	После выполнения каждых 10 $м^3$ кладки		
		Вертикальность, горизонтальность и поверхность кладки	С помощью уровня, рейки, отвеса	В процессе и после окончания кладки стен этажа		
		Качество швов кладки	С помощью стального метра, 2-х метровой рейки	После выполнения каждых 10 $м^3$ кладки		

Лица, осуществляющие контроль качества	Операции, подлежащие контролю	Состав контроля	Способ контроля	Время контроля	Лица, привлекаемые к контролю	Актируемые работы
		Разбивка и отметки низа проемов	С помощью стальной рулетки, нивелира, уровня	До начала кладки простенков		
		Вынос отметки +1 м от чистого пола	С помощью нивелира	После окончания кладки этажа		
		Планировка квартир	Визуально	После начала кладки стен		
		Геометрические размеры помещений	С помощью стальной рулетки	После начала кладки стен		
	Установка перемычек	Положение перемычек, опирание, размещение, заделка	Визуально, с помощью стального метра	После установки перемычек		+
	Установка лестничных площадок	Положение лестничных площадок, опирание, размещение, заделка	Визуально, с помощью стального метра	После установки площадок		+
	Сварка закладных частей	Длина, высота, качество сварных швов	Визуально, простукиванием молотком	До антикоррозийного покрытия		+
	Устройство звукоизоляции	Конструкция, качество исполнения	Визуально	Сразу же после окончания работы		+

КАРТА ОПЕРАЦИОННОГО КОНТРОЛЯ КАЧЕСТВА КЛАДКИ СТЕН ИЗ КРУПНЫХ БЛОКОВ

Предельные отклонения в размерах и положении при кладке стен из крупных блоков в соответствии с требованиями СНиП 3 03 01-87 не должны превышать·

1. Отклонения от проектных размеров

– по толщине стен ± 15 мм,

– по отметкам опорных поверхностей – 10 мм,

– по ширине простенков – 15 мм,

– по ширине проемов + 15 мм,

– по смещению вертикальных осей оконных проемов от вертикали 20 мм,

– по смещению осей стен от разбивочных осей 10 мм

2 Отклонения поверхностей и углов кладки от вертикали:

– на один этаж 10 мм,

– на здание высотой более двух этажей 30 мм

3 Отклонения рядов кладки от горизонтали на 10 м длины стены 15 мм

4. Отклонения от толщины швов кладки

– горизонтальных при толщине 12 мм – 2, + 3 мм;

– вертикальных при толщине 10 мм – 2, + 2 мм.

5 Неровности на вертикальной поверхности кладки, обнаруживаемые при накладывании рейки длиной 2 м 10 мм.

Лица, осуществляющие контроль качества	Операции, подлежащие контролю	Состав контроля	Способ контроля	Время контроля	Лица, привлекаемые к контролю	Актируемые работы
Производитель работ	Кладка стен из крупных блоков	Качество блоков, раствора, арматуры, закладных деталей	Внешний осмотр, обмер, проверка паспортов и сертификатов	До начала кладки стен этажа	В случае сомнения – лаборатория	

Лица, осуществляющие контроль качества	Операции, подлежащие контролю	Состав контроля	Способ контроля	Время контроля	Лица, привлекаемые к контролю	Актируемые работы
		Правильность разбивки осей	С помощью стальной рулетки, метра	До начала кладки		
		Горизонтальные отметки обрезов кладки под перекрытие	С помощью нивелира, рейки, уровня	До установки плит перекрытий	Геодезист	
		Соосность вентиляционных каналов и герметизация вентиляционных блоков	Визуально, с помощью отвеса	После окончания кладки стен этажа		+
	Армирование кладки	Правильность расположения арматуры, диаметр стержней и т д	Визуально, с помощью стального метра	До установки арматуры		+
	Установка сборных железобетонных плит перекрытия	Опирание перекрытия на стены, заделка, анкеровка	Визуально, с помощью стального метра	После установки перекрытия		+
	Антикоррозийное покрытие закладных частей	Толщина, плотность и сцепляемость покрытия	Визуально, с помощью толщиномера, граверного штихеля	До заделки	Лаборатория	+
	Установка балконов	Заделка, отметка, уклон балконов	С помощью стального метра, уровня, 2-х метровой рейки	После установки балконов		+
	Кладка стен из крупных блоков	Геометрические размеры кладки	С помощью стальной рулетки, метра	После выполнения каждых 10 м^3 кладки		
		Вертикальность, горизонтальность и поверхность кладки	С помощью уровня, рейки, отвеса	В процессе и после окончания кладки стен этажа		
		Качество швов кладки	С помощью стального метра, 2-х метровой рейки	После выполнения каждых 10 м^3 кладки		

Лица, осуществляющие контроль качества	Операции, подлежащие контролю	Состав контроля	Способ контроля	Время контроля	Лица, привлекаемые к контролю	Актируемые работы
		Разбивка и отметки низа проемов	С помощью стальной рулетки, нивелира, уровня	До начала кладки простенков		
		Вынос отметки + 1 м от чистого пола	С помощью нивелира	После окончания кладки этажа		
		Планировка квартир	Визуально	После начала кладки стен		
		Геометрические размеры помещений	С помощью стальной рулетки	После начала кладки стен		
	Установка перемычек	Положение перемычек, опирание, размещение, заделка	Визуально, с помощью стального метра	После установки перемычек		+
	Установка лестничных площадок	Положение лестничных площадок, опирание, размещение, заделка	Визуально, с помощью стального метра	После установки площадок		+
	Сварка закладных частей	Длина, высота, качество сварных швов	Визуально, простукиванием молотком	До антикоррозийного покрытия		+
	Устройство звукоизоляции	Конструкция, качество исполнения	Визуально	Сразу же после окончания работы		+

КАРТА ОПЕРАЦИОННОГО КОНТРОЛЯ КАЧЕСТВА КЛАДКИ СТЕН ИЗ БУТА И БУТОБЕТОНА

Предельные отклонения в размерах и положении при кладке стен из бута и бутобетона в соответствии с требованиями СНиП 3 03 01-87 не должны превышать

1 Отклонения от проектных размеров

– по толщине стен ± 20 мм,

– по отметкам опорных поверхностей – 15 мм;

– по ширине простенков – 20 мм,

– по ширине проемов + 20 мм,

– по смещению вертикальных осей оконных проемов от вертикали 20 мм;

– по смещению осей стен от разбивочных осей 15 мм

2 Отклонения поверхностей и углов кладки от вертикали·

– на один этаж 20 мм,

– на здание высотой более двух этажей 30 мм

3 Отклонения рядов кладки от горизонтали на 10 м длины стены 20 мм

4 Неровности на вертикальной поверхности кладки, обнаруживаемые при накладывании рейки длиной 2 м 15 мм

Лица, осуществляющие контроль качества	Операции, подлежащие контролю	Состав контроля	Способ контроля	Время контроля	Лица, привлекаемые к контролю	Актируемые работы
Производитель работ	Кладка стен из бута и бутобетона	Качество бута и бутобетона, раствора, арматуры, закладных деталей	Внешний осмотр, обмер, проверка паспортов и сертификатов	До начала кладки стен этажа	В случае сомнения – лаборатория	
		Правильность разбивки осей	С помощью стальной рулетки, метра	До начала кладки		

Лица, осуществляющие контроль качества	Операции, подлежащие контролю	Состав контроля	Способ контроля	Время контроля	Лица, привлекаемые к контролю	Актируемые работы
		Горизонтальные отметки обрезов кладки под перекрытие	С помощью нивелира, рейки, уровня	До установки плит перекрытий	Геодезист	
		Соосность вентиляционных каналов и герметизация вентиляционных блоков	Визуально, с помощью отвеса	После окончания кладки стен этажа		+
	Армирование кладки	Правильность расположения арматуры, диаметр стержней и т д	Визуально, с помощью стального метра	До установки арматуры		+
	Установка сборных железобетонных плит перекрытия	Опирание перекрытий на стены, заделка, анкеровка	Визуально, с помощью стального метра	После установки перекрытия		+
	Антикоррозийное покрытие закладных частей	Толщина, плотность и сцепляемость покрытия	Визуально, с помощью толщиномера, граверного штихеля	До заделки	Лаборатория	+
	Установка балконов	Заделка, отметка, уклон балконов	С помощью стального метра, уровня, 2-х метровой рейки	После установки балконов		+
	Кладка стен из бута и бутобетона	Геометрические размеры кладки	С помощью стальной рулетки, метра	После выполнения каждых 10 м^3 кладки		
		Вертикальность, горизонтальность и поверхность кладки	С помощью уровня, рейки, отвеса	В процессе и после окончания кладки стен этажа		
		Качество швов кладки	С помощью стального метра, 2-х метровой рейки	После выполнения каждых 10 м^3 кладки		
		Разбивка и отметки низа проемов	С помощью стальной рулетки, нивелира, уровня	До начала кладки простенков		

Лица, осуществляющие контроль качества	Операции, подлежащие контролю	Состав контроля	Способ контроля	Время контроля	Лица, привлекаемые к контролю	Актируемые работы
		Вынос отметки + 1 м от чистого пола	С помощью нивелира	После окончания кладки этажа		
		Планировка квартир	Визуально	После начала кладки стен		
		Геометрические размеры помещений	С помощью стальной рулетки	После начала кладки стен		
	Установка перемычек	Положение перемычек, опирание, размещение, заделка	Визуально, с помощью стального метра	После установки перемычек		+
	Установка лестничных площадок	Положение лестничных площадок, опирание, размещение, заделка	Визуально, с помощью стального метра	После установки площадок		+
	Сварка закладных частей	Длина, высота, качество сварных швов	Визуально, простукиванием молотком	До антикоррозийного покрытия		+
	Устройство звукоизоляции	Конструкция, качество исполнения	Визуально	Сразу же после окончания работы		+

gost.e-ecolog.ru