Главное архитектурно-планировочное управление г.Москвы
ПРОЕКТНЫЙ ИНСТИТУТ
МОСИНЖПРОЕКТ

Сборные железобетонные изделия инженерных сооружений

/по номенклатуре Главмосинжстроя/

АЛЬБОМ ПС-192

РАБОЧИЕ ЧЕРТЕЖИ ИЗДЕЛИЙ

gost.e-ecolog.ru

МОСКВА 1984г.

Главное архитектурно-планировочное управление г. Москвы
ПРОЕКТНЫЙ ИНСТИТУТ
МОСИНЖПРОЕКТ

Сборные железобетонные изделия инженерных сооружений

/по номенклатуре Главмосинжстроя/

АЛЬБОМ ПС-192

РАБОЧИЕ ЧЕРТЕЖИ ИЗДЕЛИЙ

Главный инженер института Самохвалов
Начальник ОНСИ Козеева

МОСКВА 1984г.

Стр.	Наименование	Лист	
1	Титульный лист		
2÷4	Содержание альбома		
5÷7	Пояснительная записка		
8÷11	Основные показатели сборных железобетонных элементов	1÷4	
12	Опалубочные чертежи плит перекрытия ДП-9т, ДП-11т, ДП-9у, ДП-11у	5	
13	Опалубочные чертежи плит перекрытия ДП-14-1т, ДПО-14	6	
14	Опалубочные чертежи плит перекрытия ДП-15-1т, ДПО-15	7	
15	Опалубочный чертеж плиты перекрытия П-1	8	
16	Опалубочные чертежи стеновых блоков ДС-2т, ДС-15т, ДС-17т	9	
17	Опалубочные чертежи стеновых блоков ДС-5т, ДС-4т, СТК-24	10	
18	Опалубочные чертежи стеновых блоков БС-6, БС-6у, БС-6А	11	
19	Опалубочный чертеж стенового блока ДБ-1В	12	
20	Опалубочный чертеж блока набережных БН-3	13	
21	Опалубочный чертеж блока набережных БН-5	14	
22	Опалубочные чертежи стеновых блоков СБ-0У, СБ-1АУ, СБ-2АУ	15	
23	Опалубочный чертеж стенового блока СБ-4У	16	
24	Опалубочный чертеж блока берегоукрепления водоемов ПВ-1	17	
25	Опалубочные чертежи плит дника ДБ-9у, ДБ-12у, ДБ-13у, ДБ-14у, ДБ-16у, ДБ-17у	18	
26	Опалубочные чертежи балок ДБ-24, ДБ-29, ДБ-34, ДБ-39, ДБ-44, ДБ-49, ДБ-54	19	
27	Опалубочный чертеж плиты дника СД	20	
28	Опалубочные чертежи плит временных дорог ДСП-8, ДСП-8у	21	
29	Опалубочный чертеж разделительной перемычки РП-1	22	
30	Опалубочный чертеж разделительной перемычки РП-2	23	
31	Арматурный чертеж плиты перекрытия ДП-9т. Разрезы	24	
32	Арматурный чертеж плиты перекрытия ДП-9т. Сетки, каркасы	25	
33	Арматурный чертеж плиты перекрытия ДП-11т. Разрезы	26	
34	Арматурный чертеж плиты перекрытия ДП-11т. Сетки, каркасы	27	
35	Арматурный чертеж плиты перекрытия ДП-9у. Разрезы	28	
36	Арматурный чертеж плиты перекрытия ДП-9у. Сетки, каркасы	29	
37	Арматурный чертеж плиты перекрытия ДП-11у. Разрезы	30	
38	Арматурный чертеж плиты перекрытия ДП-11у. Сетки, каркасы	31	
39	Арматурный чертеж плиты перекрытия ДП-14-1т. Разрезы	32	
40	Арматурный чертеж плиты перекрытия ДП-14-1т. Сетки, каркасы	33	
41	Арматурный чертеж плиты перекрытия ДПО-14. Разрезы	34	
42	Арматурный чертеж плиты перекрытия ДПО-14. Сетки, каркасы	35	
43	Арматурный чертеж плиты перекрытия ДП-15-1т. Разрезы	36	
44	Арматурный чертеж плиты перекрытия ДП-15-1т. Сетки, каркасы	37	

				Сборные железобетонные изделия инженерных сооружений (по номенклатуре ГлавМосинжстроя)		Альбом ПС-192
Нач. отд.	Козелова			Содержание альбома	Стадия	Лист
Гл. инж.	Афонин				Р.Ч.	
					ОНСК	Мосинжпроект г. Москва

Стр.	Наименование	Лист
45	Арматурный чертеж плиты перекрытия ДПО-I5. Разрезы	38
46	Арматурный чертеж плиты перекрытия ДПО-I5. Сетки, каркасы	39
47	Арматурный чертеж плиты перекрытия П-I. Разрезы	40
48	Арматурный чертеж плиты перекрытия П-I. Сетки, каркасы	41
49	Арматурный чертеж стенового блока ДС-2т. Разрезы	42
50	Арматурный чертеж стенового блока ДС-2т. Сетки, каркасы	43
51	Арматурный чертеж стенового блока ДС-I5т. Разрезы	44
52	Арматурный чертеж стенового блока ДС-I5т. Сетки каркасы	45
53	Арматурный чертеж стенового блока ДС-I7т. Разрезы	46
54	Арматурный чертеж стенового блока ДС-I7т. Сетки, каркасы	47
55	Арматурный чертеж стенового блока ДС-5т. Разрезы	48
56	Арматурный чертеж стенового блока ДС-5т. Сетки, каркасы	49
57	Арматурный чертеж стенового блока ДС-4т. Разрезы	50
58	Арматурный чертеж стенового блока ДС-4т. Сетки, каркасы	51
59	Арматурный чертеж стенового блока СТК-24. Разрезы	52
60	Арматурный чертеж стенового блока СТК-24. Сетки, каркасы	53
61	Арматурный чертеж стенового блока БС-6	54
62	Арматурный чертеж стенового блока БС-6У	55
63	Арматурный чертеж стенового блока БС-6А	56
64	Арматурный чертеж стенового блока ДБ-IВ. Разрезы	57
65	Арматурный чертеж стенового блока ДБ-IВ. Каркасы	58
66	Арматурный чертеж блока набережных БН-3	59
67	Арматурный чертеж блока набережных БН-5	60
68	Арматурный чертеж стенового блока СБ-0У	61
69	Арматурный чертеж стенового блока СБ-IАУ	62
70	Арматурный чертеж стенового блока СБ-2АУ	63
71	Арматурный чертеж стенового блока СБ-4У	64
72	Арматурный чертеж блока берегоукрепления водоемов ПВ-I	65
73	Арматурный чертеж плиты днища ДБ-9у	66
74	Арматурный чертеж плиты днища ДБ-I2у	67
75	Арматурный чертеж плиты днища ДБ-I3у	68
76	Арматурный чертеж плиты днища ДБ-I4у	69
77	Арматурный чертеж плиты днища ДБ-I6у	70
78	Арматурный чертеж плиты днища ДБ-I7у	71
79	Арматурные чертежи балок ДБ-24, ДБ-29, ДБ-34	72
80	Арматурные чертежи балок ДБ-39, ДБ-44	73

Сборные железобетонные изделия инженерных сооружений (по номенклатуре ГлавМосинжстроя)

Альбом ПС-192

Нач. отд. Козеева

Гл. инж. Афонин

Содержание альбома

Стадия Р.Ч.

Лист

ОИСК

Мосинжпроект г. Москва

Стр.	Наименование	Лист
81	Арматурные чертежи балок ДБ-49, ДБ-54	74
82	Арматурный чертеж плиты днища СД. Разрезы	75
83	Арматурный чертеж плиты днища СД. Сетки	76
84	Арматурный чертеж плиты временных дорог ДСП-8	77
85	Арматурный чертеж плиты временных дорог ДСП-8у	78
86	Арматурный чертеж разделительной перемычки РП-I	79
87	Арматурный чертеж разделительной перемычки РП-2	80
88	Опорные подушки для теплопроводов $Д_у$ = 50÷400 мм	81
89	Опорные подушки для теплопроводов $Д_у$ = 450÷I400 мм	82
90	Опорные подушки для теплопроводов $Д_у$ = 450÷I400 мм. Арматурные изделия	83
91	Закладные детали опорных подушек. Вариант	84
92	Кольцо горловины К-7-I0	85
93	Кольцо горловины К-I0-I0	86
94	Кольцо горловины К-I2-I0	87
95	Кольцо горловины К-I5-I0	88
96	Кольцо горловины К-20-I0	89
97	Опорная плита ОП-7. Опалубочный чертеж	90
98	Опорная плита ОП-7. Арматурный чертеж	91
99	Поворотное кольцо ПК-7С. Опалубочный чертеж	92
100	Поворотное кольцо ПК-7С. Арматурный чертеж	93

Стр.	Наименование	Лист
101	Детали армирования плит перекрытия и балок	94
102	Опалубочный чертеж блока наружной обделки БУ2 0	95
103	Арматурный чертеж блока наружной обделки БУ2.0	96
104	Опалубочный чертеж блока наружной обделки ТБ-26у	97
105	Арматурный чертеж блока наружной обделки ТБ-26у. Разрезы	98
106	Арматурный чертеж блока наружной обделки ТБ-26у. Сетки	99
107	Арматурный чертеж блока наружной обделки Б-20,П	100

				Сборные железобетонные изделия инженерных сооружений (по номенклатуре ГлавМосинжстроя)		Альбом ПС-I92
Нач. отд.	Козеева			Содержание альбома	Стадия	Лист
Гл. инж.	Афонин				Р.Ч.	
					ОНСК	Мосинипроект г.Москва

В настоящем альбоме представлены чертежи железобетонных изделий, предназначенных для выпуска на предприятиях Объединения "Мосинжбетон". Альбом разработан вместо альбома ПС-143 в связи с изменениями и дополнениями главы СНиП II-21-75 "Бетонные и железобетонные конструкции. Нормы проектирования", утвержденными и введенными в действие постановлением № 67 от 11 мая 1981 г. Госстроя СССР, а также с утверждением "Правил учета степени ответственности зданий и сооружений при проектировании конструкций". (Постановление № 41 от 19 марта 1981 г. Госстроя СССР). В альбоме учтены также изменения в номенклатуре выпускаемых изделий, а также изменения, внесенные в процессе освоения изделий.

I. Конструктивная характеристика изделий

В составе альбома приведены рабочие чертежи железобетонных изделий, предназначенных для строительства инженерных сооружений и коммуникаций. В их числе плиты перекрытия, стеновые блоки, плиты днища, балки, блоки набережных, блоки берегоукрепления водоемов, плиты для временных дорог, кольца горловин колодцев и т.д., что дает возможность сооружать в сборном железобетоне различные виды инженерных сооружений, как то: каналы и камеры тепловых, канализационных и водосточных сетей и коммуникационных коллекторов, пешеходные переходы, набережные, временные дороги, щитовые тоннели.

Плиты перекрытия имеют длину от 3,4 м до 5,4 м, ширина их колеблется от 1,0 м до 1,5 м.

Стеновые блоки имеют высоту от 1,4 м до 4,2 м, длина их колеблется от 1,2 м до 2,4 м в зависимости от марки блока.

Балки имеют длину, находящуюся в пределах 2,4÷5,4 м.

Масса изделий не превышает 5 т.

Маркировка изделий принята по буквенно-цифровой системе: ДП - деталь перекрытия, ДС - деталь стенового блока, ДПО - деталь плит перекрытия с отверстиями; БС - блок стеновой и т.д. Цифры и индексы после буквенного обозначения указывают: порядковый номер изделия для плит перекрытия типа ДП и стеновых блоков типа ДС, длину в дециметрах для балок; диаметр максимального теплопровода в дециметрах в опорных подушках; индекс "Т" обозначает область применения для камер теплосети и т.д.

II. Требования к бетону и арматуре изделий

Марка бетона на сжатие и морозостойкость в зависимости от вида и назначения конструкций находится в пределах М 200÷300 Мрз75÷Мрз200. Состав бетонной смеси, способы её уплотнения, режим термовлажностной обработки, уход за бетоном должны обеспечивать получение бетона предусмотренных марок по прочности и морозостойкости. Отпускная прочность бетона должна быть не менее 70% в летнее время, в зимнее - не менее 100% от проектной для плит перекрытия и балок и не менее 85% в зимнее время для других конструкций.

Исключение составляют блоки для тоннелей, сооружаемых закрытым (щитовым) способом. Их отпускная прочность должна быть зимой и летом равна 100% от проектной.

Армирование сборных железобетонных элементов предусмотрено сварными сетками и каркасами, объединяемыми в объемные пространственные каркасы. Сварные сетки должны изготовляться при помощи контактной точечной сварки на многоточечных, одноточечных машинах и в отдельных случаях при помощи дуговой сварки. Изготовление каркасов при помощи дуговой сварки не допускается. Объединение арматурных элементов в пространственные каркасы следует осуществлять, как правило, при помощи сварочных клещей, допускается объединение вязальной проволокой. Для изготовления арматурных изделий должна применяться сталь класса А-I, А-III по ГОСТ 5781-82, класса Вр-I по ГОСТ 6727-80. При отсутствии арматуры класса А-III может быть произведена замена её на класс А-II без изменения шага стержней или их количества в соответствии с табл.I.

Таблица I.

Арматура класса А-III	8	10	12	14	16	18	20	22	25	28
Возможная замена арматурой класса А-II	10	12	14	16	18	20	22	25	28	32

				Сборные железобетонные изделия инженерных сооружений /по номенклатуре Главмосинжстроя/		Альбом ПС-192
Нач.отд	Козеева			Пояснительная записка	Стадия Р.Ч.	Лист	Арх.№
Гл.спец	Афонин				СПСК	Мосинжпроект г.Москва	

Для монтажных (подъемных) петель сборных элементов следует применять горячекатанную арматурную сталь класса А-I марок ВСт3сп2 и ВСт3пс2.

В случае, если возможен монтаж конструкций при расчетной зимней температуре ниже минус 40^0, для монтажных петель не допускается применять сталь марки ВСт3пс2.

Для закладных деталей следует применять углеродистую сталь по ГОСТ 380-71*.

Толщина защитного слоя бетона рабочей арматуры принята 20-30 мм, для распределительной I5 мм.

Допускаемые отклонения по толщине защтного слоя ± 5 мм. Фиксация защитных слоев должна обеспечиваться при помощи бетонных или пластмассовых фиксаторов. Фиксация расстояния между сетками обеспечивается при помощи плоских каркасов.

III. Изготовление изделий

Сборные железобетонные изделия предусматривается изготовлять на заводах железобетонных изделий оснащенных технологическим оборудованием для изготовления таких конструкций.

При изготовлении железобетонных изделий необходимо выполнение требований действующих нормативных документов. Допускаемые отклонения от проектных размеров при изготовлении по длине: для элементов с длиной до 4,0 м ± 8 мм, свыше 4,0 м ± I0 мм, по ширине ± 8 мм; по толщине ± 5 мм. Разность длин диагоналей не должна превышать 8 мм при площади изделий до 8 $м^2$ и ± I2 мм при площади изделия свыше 8 $м^2$. На поверхности изделия должна быть поставлена хорошо видимая маркировка, в которой должны быть указаны: наименование завода-изготовителя, марка изделия, дата изготовления изделия, штамп технического контроля, отпускная масса в кг.

IV. Хранение, транспортирование и монтаж железобетонных изделий

Готовые изделия хранятся на специально оборудованных складах (площадках), рассортированными по маркам.

Изделия, не принятые ОТК, требующие ремонта или дополнительной выдержки бетона, должны храниться отдельно от изделий, принятых ОТК и разрешенных к отпуску.

Складирование железобетонных элементов должно производиться не более, чем в 2 м по высоте с постановкой деревянных прокладок. Транспортирование железобетонных изделий от завода-изготовителя к месту монтажа должно производиться с соблюдением следующих требований:

а) Сборные железобетонные элементы должны поставляться на объекты комплектно.

б) Элементы должны быть тщательно раскреплены для предохранения от продольного и поперечного смещения.

Монтаж железобетонных изделий должен производиться за подъемные петли. При хранении, транспортировании и монтаже железобетонных элементов, помимо требований настоящего альбома, необходимо соблюдение действующих нормативных документов и проекта производства работ.

V. Испытание изделий

Испытание изделий на прочность производится контрольными разрушающими нагрузками, эквивалентными принятым при расчете.

Величины разрушающих нагрузок определены в соответствии с ГОСТ 8829-77 по расчетным значениям изгибающих моментов и поперечных сил.

Схемы испытания железобетонных элементов, подлежащих прочностным испытаниям, приведены в настоящем альбоме.

VI. Основные расчетные положения

Сборные железобетонные изделия предназначены для применения в следующих условиях строительства:

несущая способность основания должна быть не менее I,5 $кг/см^2$; объемный вес грунта принят $\gamma_н$ = I,8 $т/м^3$; угол внутреннего трения грунта засыпки $\varphi^р = 30^0$; расчетный модуль деформации $E_р$ = I50 $кг/см^2$; временная нагрузка принята по схемам НК-80 и Н-30.

Для расчетных нагрузок приняты следующие коэффициенты нагрузок:

1. от собственного веса конструкций n = I,I
2. от давления грунта n = I,2
3. от автомобильной нагрузки Н-30 n = I,4

				Сборные железобетонные изделия инженерных сооружений /по номенклатуре ГлавМосинжстроя/			Альбом ПС-I92
Нач. отд	Козеева						
Гл.спец.	Афонин			Пояснительная записка	Стадия	Лист	Арх.№
					Р.Ч.		
					ОИСК	Мосинжпроект г.Москва	

4. от колесной нагрузки НК-80 $n = 1{,}1$

Динамический коэффициент $(1+\mu)$ в зависимости от глубины заглубления и вида временной нагрузки колеблется от 1 до 1,3.

Распределение давления от временной нагрузки принято под углом 45° в пределах дорожной одежды и под углом 30° в грунте.

Расчеты произведены в соответствии с СН-200-62, СН-365-67 и СНиП II-21-75.

№ п/п		Схема испытания	Марка изделия	Размеры, мм ℓ	a	Контр. нагр. кг P_1	P_2
1.	Схема испытания балок.	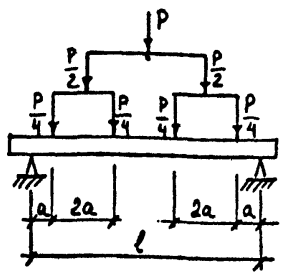	ДБ-24	2200	275	81,0	17,0
			ДБ-29	2700	350	86,6	20,1
			ДБ-34	3200	400	45,0	24,7
			ДБ-39	3700	450	107,4	59,1
			ДБ-44	4200	525	118,7	65,3
			ДБ-49	4700	600	130,2	71,6
			ДБ-54	5200	650	147,0	80,9

№ п/п		Схема испытания	Марка изделия	Размеры, мм ℓ	a	Контр. нагр. P_1	P_2
2.	Схема испытания плит перекрытия.	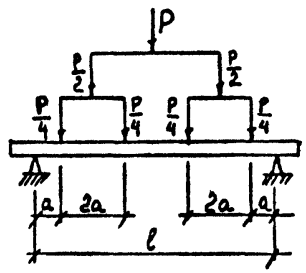	ДП-9т	3250	400	38,6	21,2
			ДП-9у	3250	400	55,6	30,6
			ДП-11т	3630	450	64,0	35,2
			ДП-11у	3630	480	86,9	47,8
			ДП-14-1т	4600	575	44,9	24,7
			ДПО-14	4600	575	68,0	37,4
			ДП-15-1т	5200	650	51,0	28,0
			ДПО-15	5200	650	77,1	42,4
			П-1	3080	385	42,6	23,4

Испытание элементов вести в соответствии с ГОСТ 8829-77.

P_1 – контрольная разрушающая нагрузка на прочность при испытании на пролетный момент.

P_2 – контрольная нагрузка на трещиностойкость /по ширине раскрытия трещин/ при испытании на пролетный момент.

Контрольная ширина раскрытия трещин при испытании принимается равной 0,2мм.

	Сборные железобетонные изделия инженерных сооружений /по номенклатуре ГлавМосинжстроя/		Альбом ПС-192
Нач.отд Козеева Гл.спец Афонин	Пояснительная записка	Стадия Р.Ч	Лист / Арх.№
		ОНСК	Мосинжпроект г.Москва

№ п/п	Эскиз	Марка изделия	Размеры, мм Д	Ш	В	Расход бетона на 1 издел. м³	Масса издел. т	Расход металла, кг на 1 издел.	на 1 м³ бетона
1.	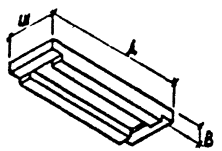	ДП-9т	3400	I200	300	0,63	I,57	72,25	II5,23
		ДП-9у	3400	I200	300	0,63	I,57	97,93	I56,I9
		ДП-14-1т	4800	I000	360	I07	267	II250	I05,I4
		ДП-15-1т	5400	I000	400	I,37	3,42	I6I,89	II8,I7
2.	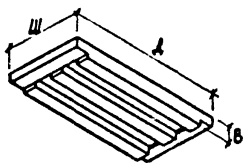	ДП-II т	3850	I800	300	I,I5	2,87	I47,7I	I28,44
		ДП-II у	3850	I800	300	I,I5	2,87	2I5,4I	I87,3I
3	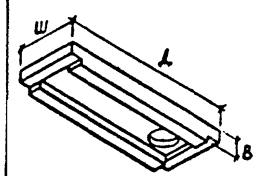	ДПО-I4	4800	I500	360	I,32	3,30	195,67	I48,23
		ДПО I5	5400	I500	450	I,80	4,50	22I,47	I23,04
4	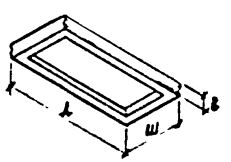	П-I	3280	I480	300	0,96	2,40	II3,43	II8,I6

№ п/п	Эскиз	Марка изделия	Размеры, мм Д	Ш	В	Расход бетона на 1 изд. м³	Масса изд. т	Расход металла, кг на 1 изделие	на 1 м³ бетона
5.	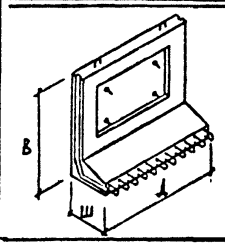	ДС-2т	I800	600	I690	0,6I	I,52	94,72	I55,28
6.	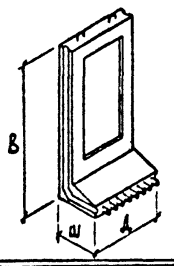	ДС-I5т	I200	600	2590	0,53	I,32	79,44	I49,89
		ДС-I7т	I200	600	3190	0,66	I,65	I04,6I	I58,50
7.	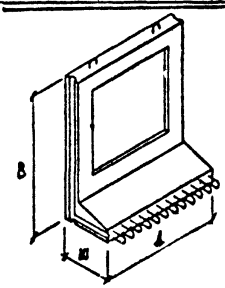	ДС-4т	I800	600	2290	0,75	I,87	I22,I5	I62,87
		ДС-5т	I800	600	2690	0,85	2,I2	I34,42	I58,I4
		СТК 24	2380	600	2690	I,07	2,67	204,3I	I90,94

Нач. отд.	Козеева		
Гл. спец.	Атонин		
Ст. инж.	Хайруллин		
Проект.	Хайруллин		
Провер.			

Сборные железобетонные изделия инженерных сооружений /по номенклатуре Главмосинжстроя/ — ПС-I92

Основные показатели сборных железобетонных элементов.

Стадия	Лист	Арх. №
Р.Ч.	1	
ОНСК	МОСИНЖПРОЕКТ г.Москва	

№ п/п	Эскиз	Марка издел.	Размеры, мм Д	Ш	В	Расход бетона на 1 изд. м³	Масса издел. т	Расход металла, кг на 1 изделие	на 1 м³ бетона
8	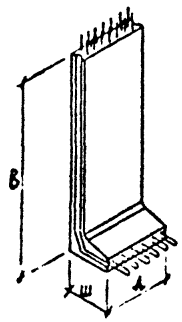	БС-6	I490	600	4200	I,35	3,38	235,27	I74,27
		БС-6у	I490	600	4200	I,35	3,38	387,88	287,32
		БС-6А	I490	600	3620	I,I8	2,95	273,84	232,07
9	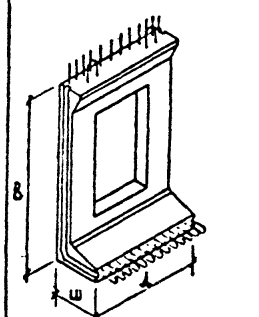	ДБ-IВ	I800	600	2750	0,80	2,00	284,42	355,53
10	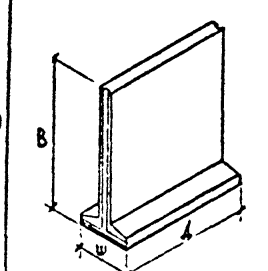	СБ-0у	2000	650	I920	0,66	I,65	58,9I	89,26
		СБ-IА	2000	600	I650	0,5I	I,28	50,75	99,5I
		СБ-2Ау	2000	600	I400	0,45	I,I3	40,44	89,87
		СБ-4у	2000	850	2050	0,82	2,04	68,73	83,82

№ п/п	Эскиз	Марка издел.	Размеры, мм Д	Ш	В	Расход бетона на 1 издел. м³	Масса издел. т	Расход металла, кг на 1 изделие	на 1 м³ бетона
11	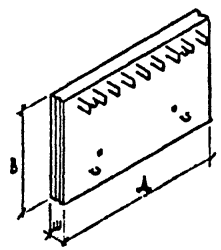	ПВ-I	I990	I20	II90	0,28	0,71	35,95	I27,08
12	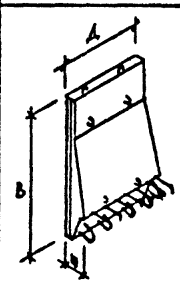	БН-2А	I490	420	3500	I,23	3,08	I42,00	II5,45
13	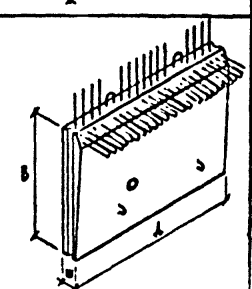	БН-3	2990	I60	2000	I,07	2,68	II9,84	II2,00

Нач. отд.	Козеева		
Гл. спец.	Афонин		
Ст. инж.	Хайруллин		
Проект.	Хайруллин		
Провер.			

Сборные железобетонные изделия инженерных сооружений /по номенклатуре Главмосинжстроя/ — ПС-I92

Основные показатели сборных железобетонных элементов.

Стадия	Лист	Арх. №
Р.Ч	2	
ОНСК	МОСИНЖПРОЕКТ г.Москва	

№ п/п	Эскиз	Марка изд.	Размеры, мм Д	Ш	В	Расход бетона на 1 изд. м³	Масса изд. т	Расход металла, кг на 1 изделие	на 1 м³ бетона
14	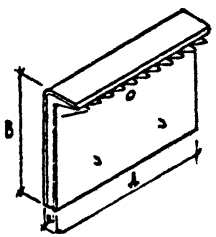	БН-5	2990	I60	2II0	I,26	3,I5	I43,89	II4,20
15.	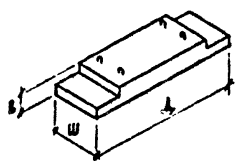	ДБ-9у	4250	990	200	0,76	I,90	58,75	77,30
		ДБ-I2у	3200	990	I80	0,50	I,25	38,70	77,40
		ДБ-I3у	3550	990	200	0,63	I,58	43,6I	69,22
		ДБ-I4у	3850	990	200	0,69	I,73	45,96	66,6I
		ДБ-I6у	3000	990	I80	0,46	I,I5	36,7I	79,80
		ДБ-I7у	5000	1020	250	I,I8	2,95	73,56	62,34
16.	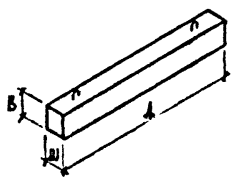	ДБ-24	2400	200	300	0,I44	0,36	22,26	154,58
		ДБ-29	2900	200	300	0,I7	0,44	46,69	268,33
		ДБ-34	3400	200	300	0,20	0,5I	84,5I	4I4,26
		ДБ-39	3900	400	500	0,78	I,95	I20,47	I54,45
		ДБ-44	4400	400	500	0,88	2,20	I82,97	207,92
		ДБ-49	4900	400	600	I,I8	2,94	206,62	I75,I0
		ДБ-54	5400	400	600	I,30	3,24	276,53	2I2,72
17	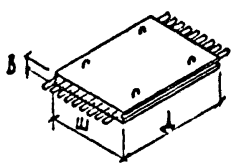	СД	2460	I800	200	0,87	2,I7	I02,84	II8,2I

№ п/п	Эскиз	Марка изд.	Размеры, мм Д	Ш	В	Расход бетона на 1 изд. м³	Масса изд. т	Расход металла, кг на 1 изделие	на 1 м³ бетона
18	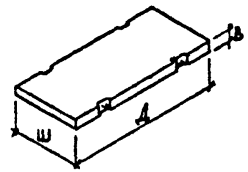	ДСП-8	3000	I490	I60	0,7I	I,78	54,24	76,39
		ДСП-8у	3550	I490	I60	0,84	2,I0	63,05	75,06
19	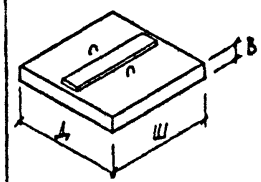	ОПТ-I	200	200	90	0,0036	0,009	0,66	I83,33
		ОПТ-2	300	300	I00	0,009	0,023	0,66	73,33
		ОПТ-3	400	400	I00	0,016	0,040	I,74	I08,75
		ОПТ-4	500	500	I40	0,035	0,088	2,23	63,7I
		ОПТ-5	650	650	I40	0,059	0,148	5,30	89,83
		ОПТ-6	750	750	I00	0,056	0,140	7,79	I39,II
		ОПТ-8	900	900	I40	0,113	0,284	I2,05	I06,64
		ОПТ-I0	I200	I200	I50	0,216	0,540	23,28	I07,78
		ОПТ-I2	I200	I200	I50	0,216	0,540	28,55	I32,18
		ОПТ-I4	I500	I500	I90	0,428	1,070	37,68	88,04
20	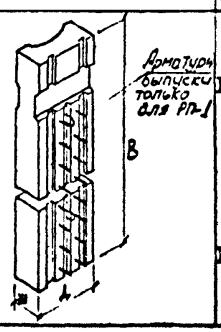 Арматуры выпуски только для РП-1	РП-I	590	300	9000	I,I2	2,80	34I,95	305,3I
		РП-2	680	300	9000	I,45	3,62	379,I0	261,45

Нач отд	Козеева		
Гл. спец	Афонин		
Ст. инж	Хайруллин		
Проект	Хайруллин		
Провер			

Сборные железобетонные изделия инженерных сооружений /по номенклатуре Главмосинжстроя/ — ПС-I92

Основные показатели сборных железобетонных элементов.

Стадия	Лист	Арх. №
Р.Ч.	3	

ОНСК — МОСИНЖПРОЕКТ г. Москва

№ п/п	Эскиз	Марка изд.	Размеры, мм Д	Ш	В	Расход бетона на 1 изд. м³	Масса изд. т	Расход металла, кг на 1 изделие	на 1 м³ бетона
21	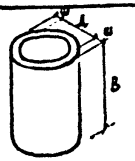	К-7-10	700	70	990	0,168	0,42	4,11	24,46
		К-10-10	1000	80	990	0,27	0,68	5,66	20,96
		К-12-10	1250	80	990	0,33	0,83	6,80	20,61
		К-15-10	1500	90	990	0,44	1,10	8,64	19,64
		К-20-10	2000	100	990	0,66	1,65	15,95	24,17
22	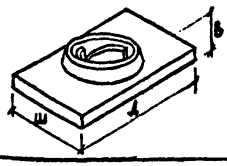	ОП-7	2300	160	300	0,53	1,32	29,90	56,42
23	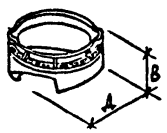 Масса изделия дана с весом чугунной обечайки.	ПК-7С	870	–	860	0,036	0,14	9,80	272,22
24	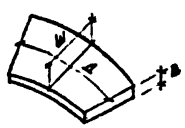 Размер Д приведен для середины блока по наружному контуру обделки	Б-2,0	778	320	150	0,0325	0,0775	2,54	180,92
		ТБ-26у	1335	450	150	0,082	0,210	11,95	145,78

				Сборные железобетонные изделия инженерных сооружений по номенклатуре Главмосинжстроя	ПС-192
Нач. отд.	Козеев				
Гл. спец.	Антонин			Основные показатели сборных железобетонных элементов.	Стадия Р.Ч. / Лист 4 / Лист №
Ст. инж.	Хабрулин				ОНСК / МОСИНИПРОЕКТ г. Москва
Проект.	Хабрулин				
Провер.					

Плиты ДП-11т, ДП-11у

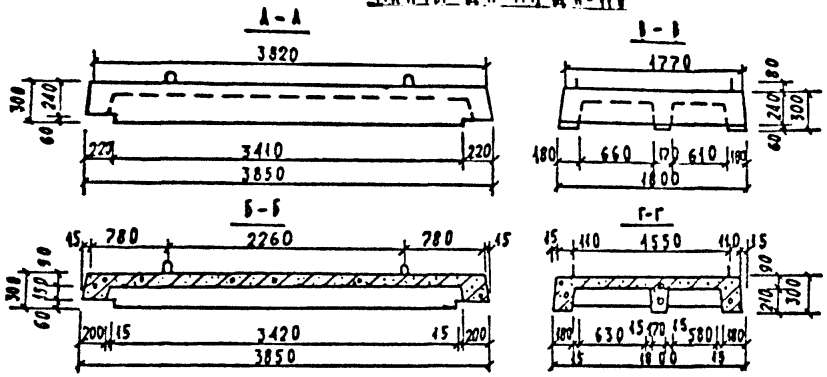

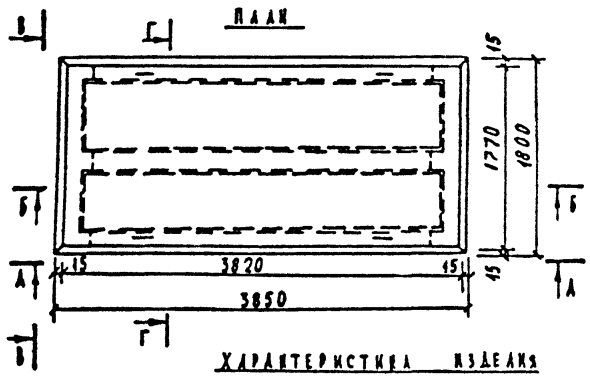

Плиты ДП-9т, ДП-9у

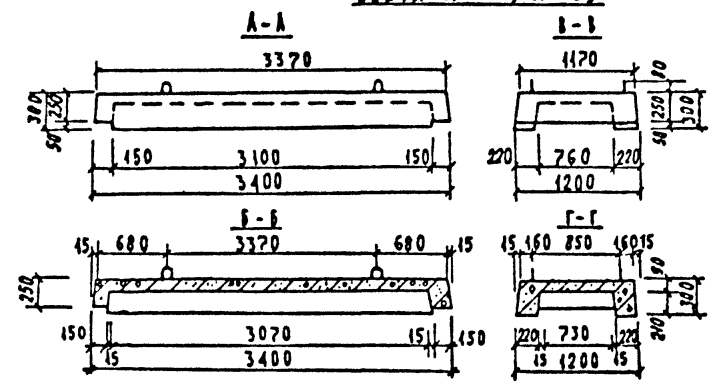

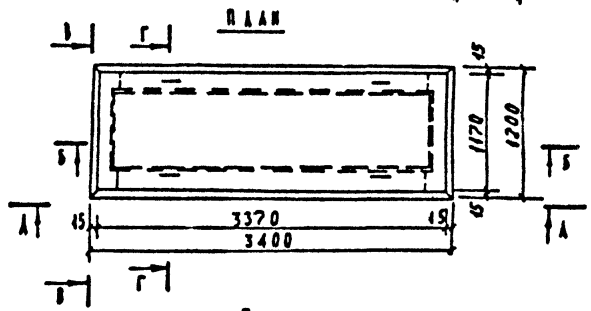

Характеристика изделия

Марка изделия	Марка бетона	Объём бетона м³	Расход стали, кг		Масса т
			Общий	На 1 м³ бетона	
ДП-11т	М-300 МРЗ-100	1,15	147,71	128,44	2,87
ДП-11у	М-300 МРЗ-100	1,15	215,41	187,31	2,87
ДП-9т	М-300 МРЗ-100	0,627	72,25	115,23	1,57
ДП-9у	М-300 МРЗ-100	0,627	97,93	156,19	1,57

Примечания:

1. Плиты рассчитаны на временную нагрузку Н-30 и НК-80 при глубине засыпки над верхом перекрытия 0,5÷2,0 м для плит ДП-9т, ДП-11т; 2,0÷4,0 м для плит ДП-11у, ДП-9у
2. Армирование плит перекрытия см. на листах № 24÷31: 34; 35.

Нач. отд.	Козеева		Сборные железобетонные изделия инженерных сооружений /по номенклатуре/ Главмосинжстроя		Альбом ПС-192
Гл. спец.	Дронин		Опалубочные чертежи плит перекрытия ДП-9т; ДП-11т; ДП-9у; ДП-11у	Стадия Р.Ч.	Лист 5
Ст. инж.	Хайруллин			ОНСК	Мосинжпроект г. Москва
Проектир.	Хайруллин				
Проверил					

Плита ДП-14-1т

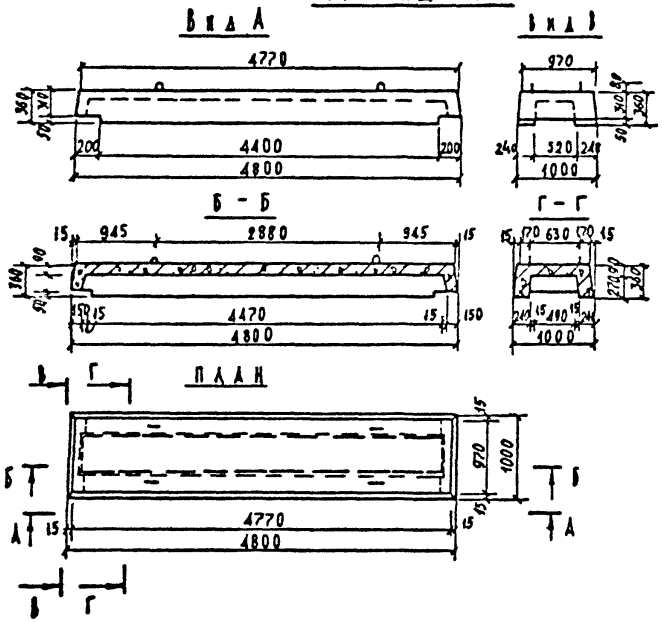

Плита ДПО-14

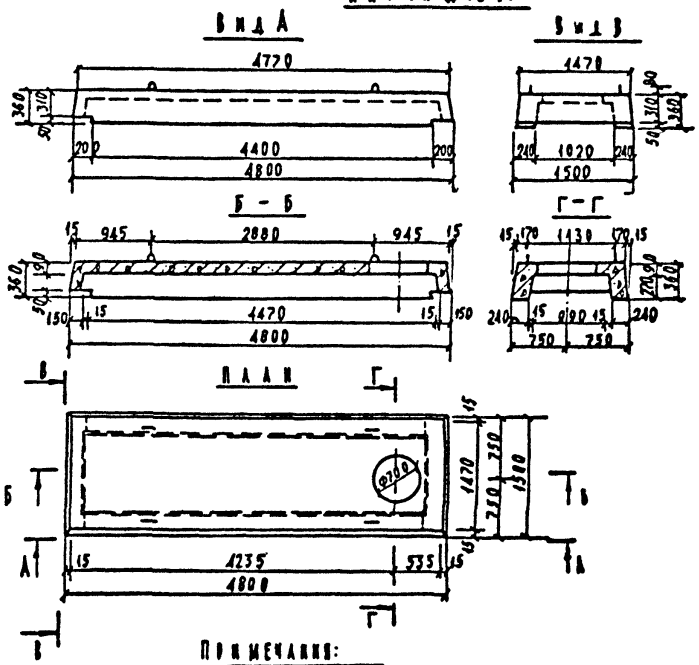

Характеристика изделия					
Марка изделия	Марка бетона	Объем бетона $м^3$	Расход стали кг		Масса m
			Общий	На $1 м^3$ бетона	
ДП-14-1т	М-300 МРЗ-100	1,07	112,50	105,14	2,67
ДПО-14	М-300 МРЗ-100	1,32	195,67	148,23	3,30

Примечания:

1. Плиты рассчитаны на временную нагрузку Н-30 и НК-80 при глубине засыпки над верхом перекрытия 0,5-2,0 м;
2. Армирование плит перекрытия см. листы № 32÷35

Нач. отд.	Лозенко		Сборные железобетонные изделия инженерных сооружений (по номенклатуре Главмосинжстроя)		Альбом ПС-192
Гл. спец.	Афонин		Опалубочные чертежи плит перекрытия ДП-14-1т, ДПО-14	Стадия	Лист
Ст. инж.	Хайруллин			Р.ч.	6
Проект.	Хайруллин			ОКСП	Мосинжпроект г. Москва
Провер.					

ПЛИТА ДП-15-1т

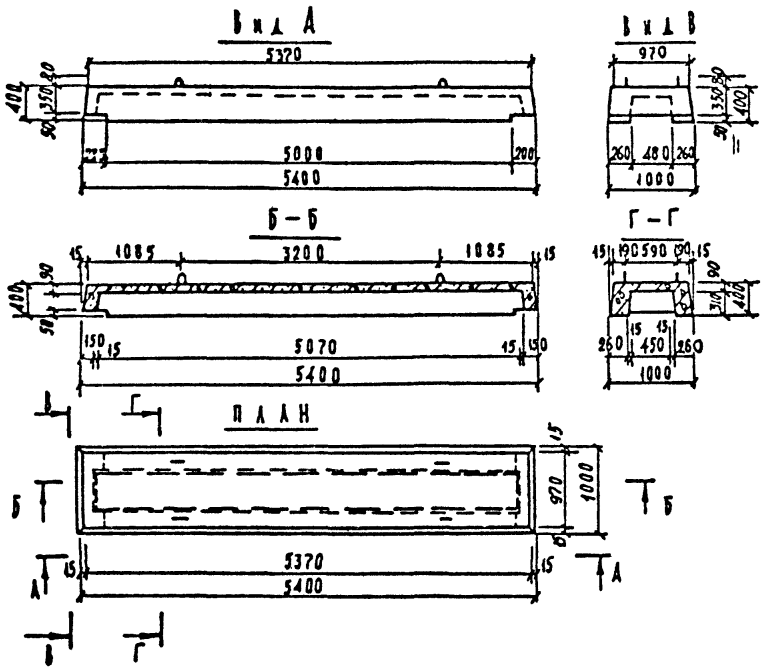

ПЛИТА ДПО-15

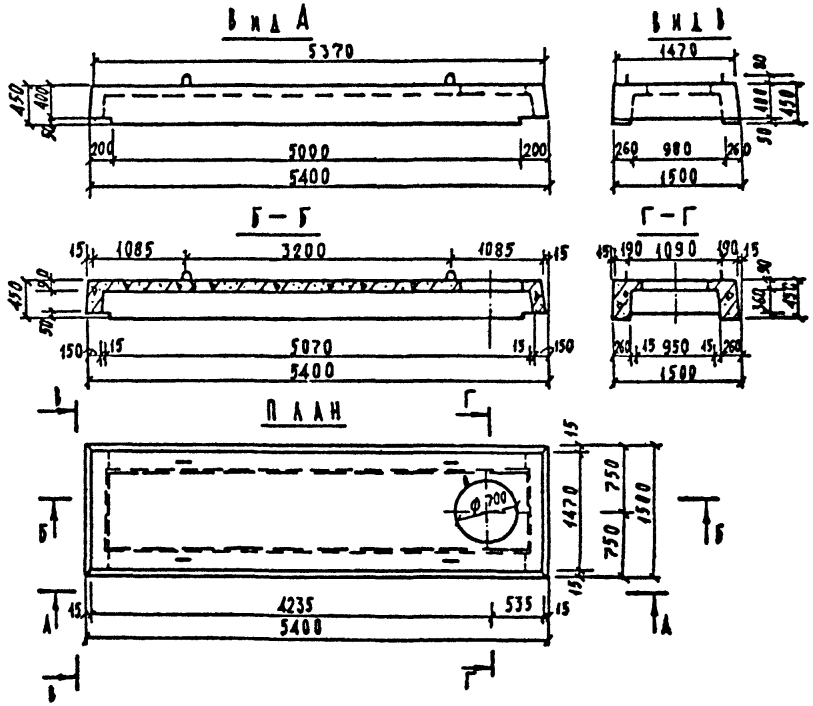

ХАРАКТЕРИСТИКА ИЗДЕЛИЯ					
МАРКА ИЗДЕЛИЯ	МАРКА БЕТОНА	ОБЪЕМ БЕТОНА м³	РАСХОД СТАЛИ кг		МАССА m
			ОБЩИЙ	НА 1 м³ БЕТОНА	
ДП-15-1т	М-300 МРЗ-100	1,37	161,89	118,17	3,42
ДПО-15	М-300 МРВ-100	1,8	221,47	123,04	1,50

Примечания:

1. Плиты расчитаны на временную нагрузку Н-30 и НК-80 при глубине засыпки над верхом перекрытия 0,5–2,0 м
2. Армирование плит перекрытия см. листы № 36÷39

				Сборные железобетонные изделия инженерных сооружений /по номенклатуре Главмосинжстроя/.	Альбом ПС-192
Нач. отд.	Козеева			Опалубочные чертежи плит перекрытия ДП-15-1т, ДПО-15	Стадия: В.4. Лист: 7
Гл. спец.	Афонин				
Ст. инж.	Хайруллин				
Проектир.	Хайруллин				Оиск. Мосинжпроект г. Москва
Провер.					

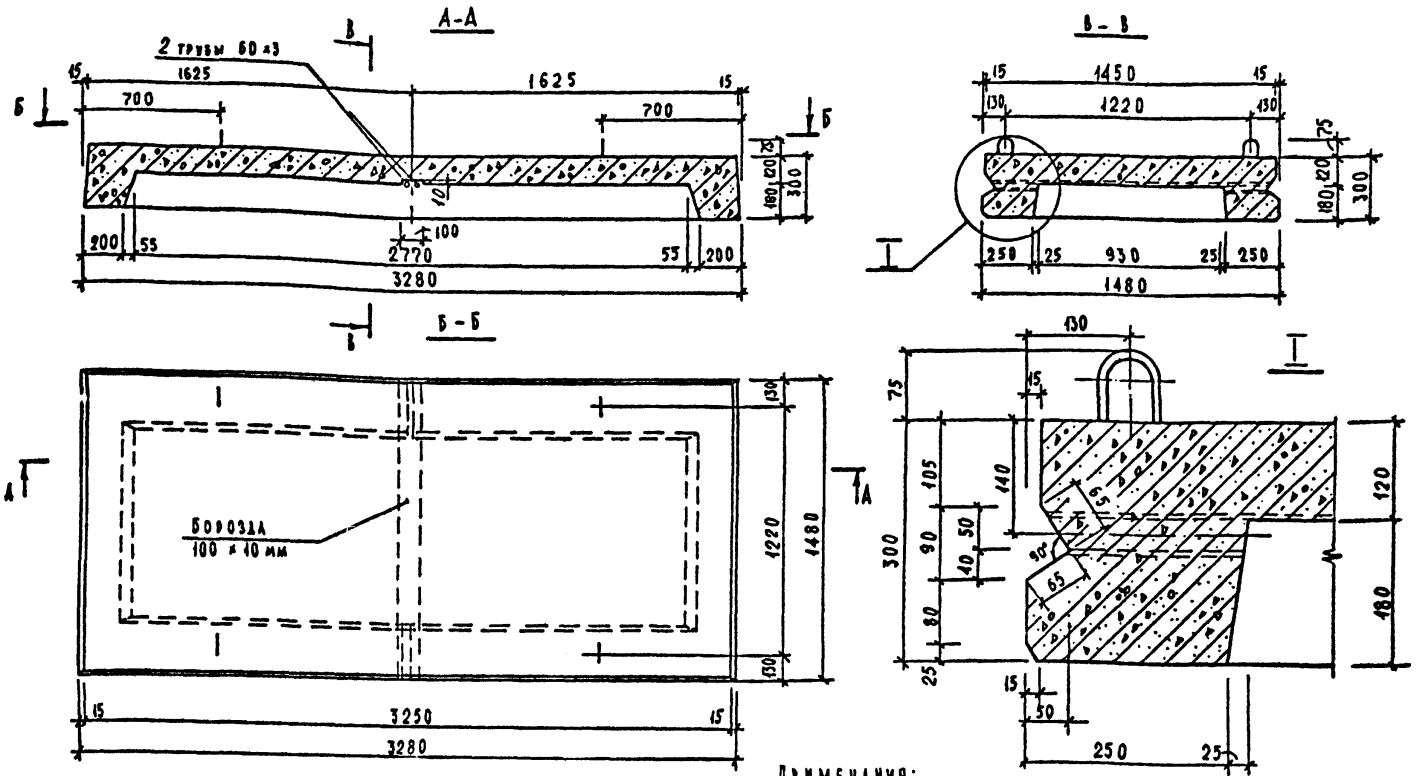

Примечания;

1. Плита перекрытия рассчитана под временные нагрузки по схемам НК-80 и Н-30 при заглублении верха тоннеля от верха дорожной одежды на 0,2 ÷ 1,5 м
2. Армирование плиты см. на листах № 40 ÷ 41

Характеристика изделия

Марка изделия	Марка бетона	Объем бетона м³	Расход стали, кг		Масса т
			общий	на 1 м³ бетона	
П-1	М-300 Мрз-200	0,96	113,43	118,16	2,40

Нач. отд.	Козеева		Сборные железобетонные изделия инженерных сооружений (по номенклатуре Главмосинжпроекта)		Альбом ТК-192
Гл. спец.	Афонин				
Ст. инж.	Хайрудинов		Опалубочный чертеж плиты перекрытия П-1	Стадия Р.Д.	Лист 8
Проектир.	Хайрудинов			ОИСО	Мосинжпроект г. Москва
Проверил					

Инв. № подл. | Подп. и дата | Взам. инв. №

Опалубочный чертеж стенового блока ДС-2т

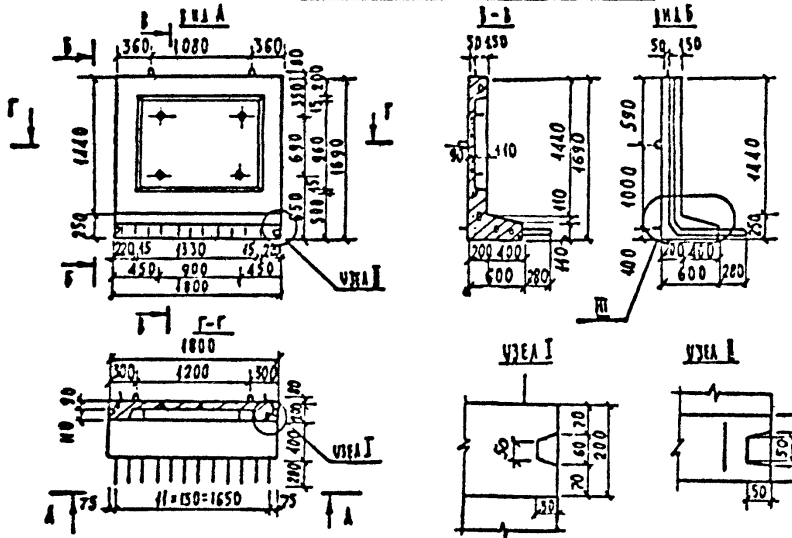

Опалубочный чертеж стенового блока ДС-17т

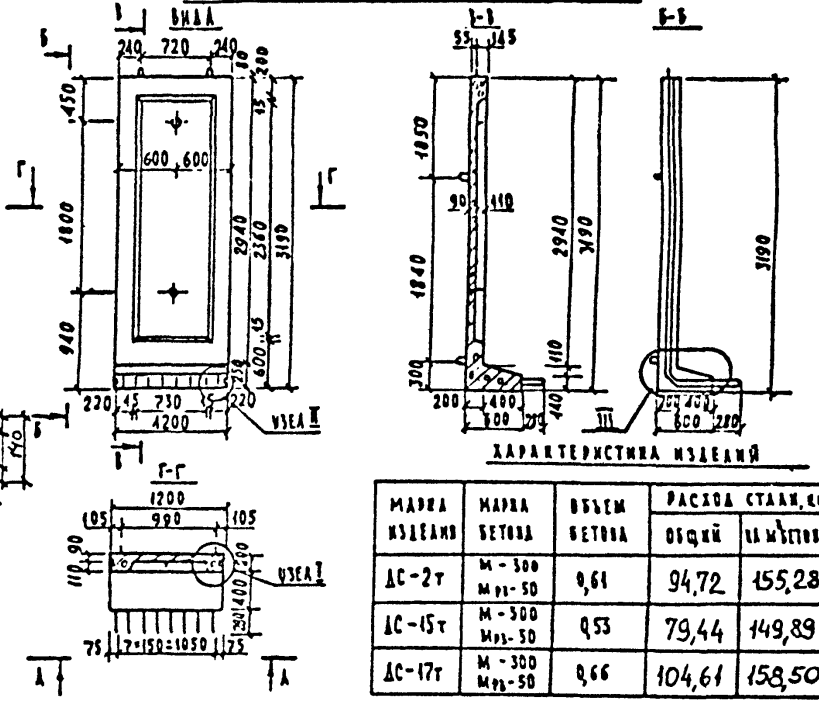

Опалубочный чертеж стенового блока ДС-15т

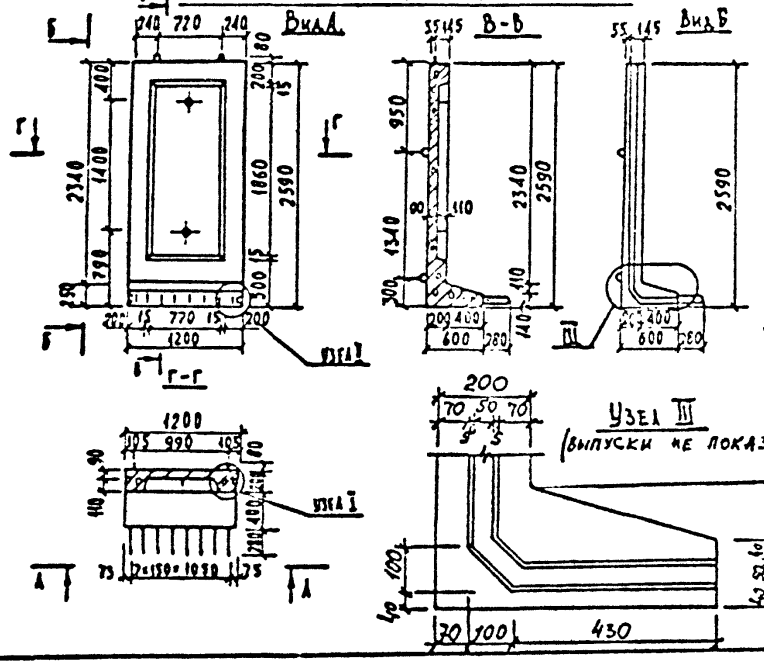

Стеновые блоки рассчитаны на применение в сооружениях с максимальным пролетом в свету 5,0м для ДС-15т и ДС-17т и 3,6м для ДС-2т.

Характеристика изделий

Марка изделия	Марка бетона	Объем бетона	Расход стали, кг		Масса т
			общий	на м³ бетона	
ДС-2т	М-300 Мрз-50	0,61	94,72	155,28	1,52
ДС-15т	М-300 Мрз-50	0,53	79,44	149,89	1,32
ДС-17т	М-300 Мрз-50	0,66	104,61	158,50	1,65

Примечания:

1. Стеновые блоки ДС-15т, ДС-17т рассчитаны на засыпку над верхом перекрытия камеры:
   а) при наличии дорожного покрытия 0,3÷2,0м;
   б) при отсутствии дорожного покрытия 0,5-2,0м;
   Блок ДС-2т:
   а) при наличии дорожного покрытия 0,3-4,0м
   б) при отсутствии дорожного покрытия 0,5-4,0м
   и временную нагрузку по схеме А-30 и НК-80;
2. Армирование стеновых блоков см. листы арх. № 42÷47.

Нач. отд.	Козеева		
Гл. инж.	Афонин		
Ст. инж.	Хайруллин		
Проект.	Хайруллин		
Провер.			

Сборные железобетонные изделия инженерных сооружений /по номенклатуре Главмосинжстроя/ — Альбом ИС-192

Опалубочные чертежи стеновых блоков ДС-2т; ДС-15т, ДС-17т

Стадия	Лист	Арх. №
Р.4.	9	
ОВСП	Мосинжпроект г. Москва	

Опалубочный чертеж стенового блока ДС-5т

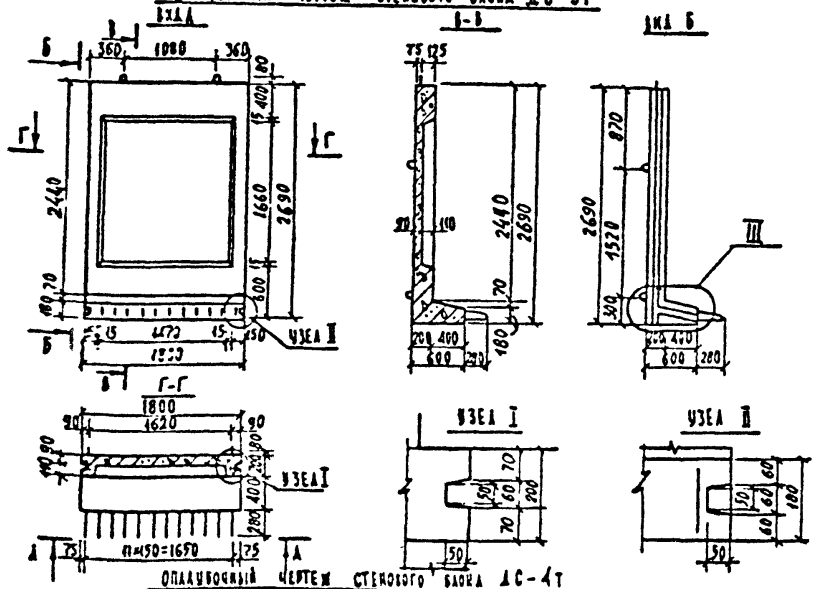

Опалубочный чертеж стенового блока СТК-24

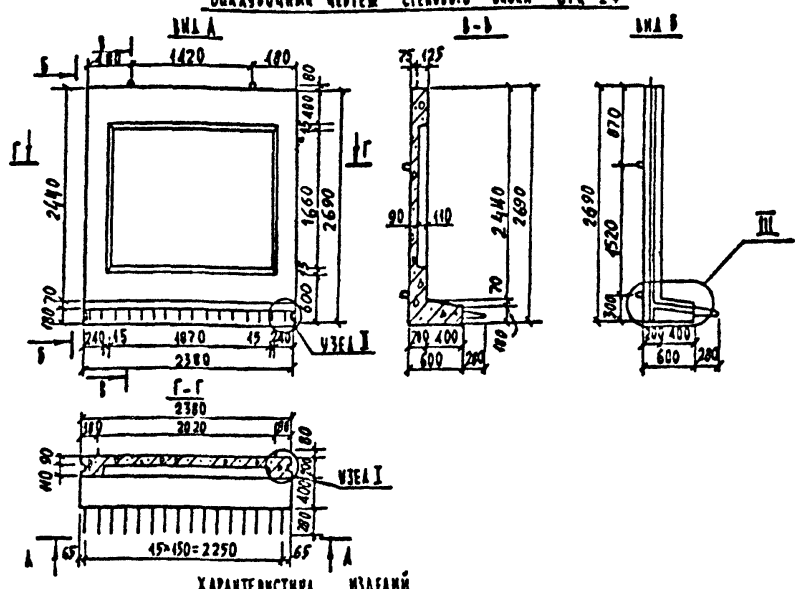

Опалубочный чертеж стенового блока ДС-4т

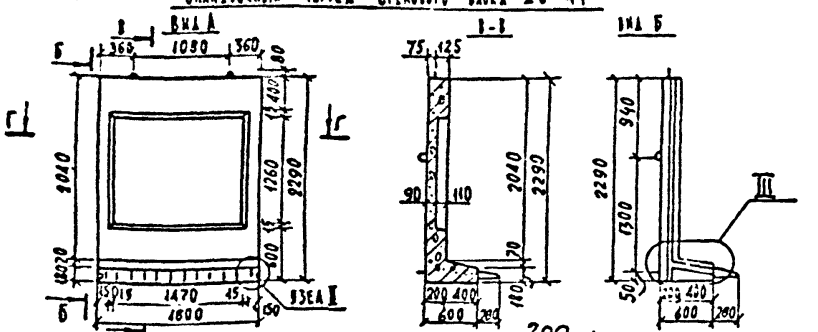

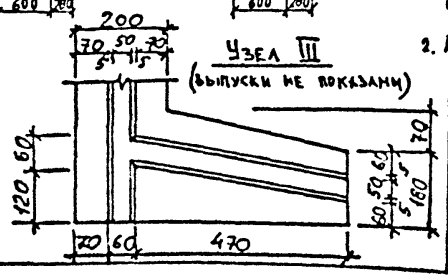

Характеристика изделий

Марка изделия	Марка бетона	Объем бетона м³	Расход стали; кг		Масса т
			Общий	На м³ бетона	
ДС 5т	М-300 Мрз-50	0,85	134,42	158,14	2,12
ДС 4т	М-300 Мрз-50	0,75	122,15	162,87	1,87
СТК-24	М-300 Мрз-50	1,07	204,31	190,94	2,67

Стеновые блоки рассчитаны на применение в сооружениях с максимальным пролетом в свету 5,0 м.

Примечания:

1. Стеновые блоки рассчитаны на засыпку над верхом перекрытия камеры:
   а). при наличии дорожного покрытия 0,3÷2,0 м;
   б). при отсутствии дорожного покрытия 0,5÷2,0 м;
   и временную нагрузку по схеме Н-30 и НК 80
2. Армирование стеновых блоков см. листы № 48÷53.

Нач. отд.	Козеева		
Гл. спец.	Афонин		
Ст. инж.	Хайруллин		
Проект	Хайруллин		
Провер.			

Сборные железобетонные изделия инженерных сооружений / по номенклатуре Главмосинжстроя /.

Альбом ПС-192

Опалубочные чертежи стеновых блоков ДС-5т, ДС-4т, СТК-24

Стадия	Лист	Арх. №
Р.Ч.	10	
ВНСК	Мосинжпроект г. Москва	

Инв. № подл. | Подп. и дата

СТЕНОВЫЕ БЛОКИ БС-6, БС-6У

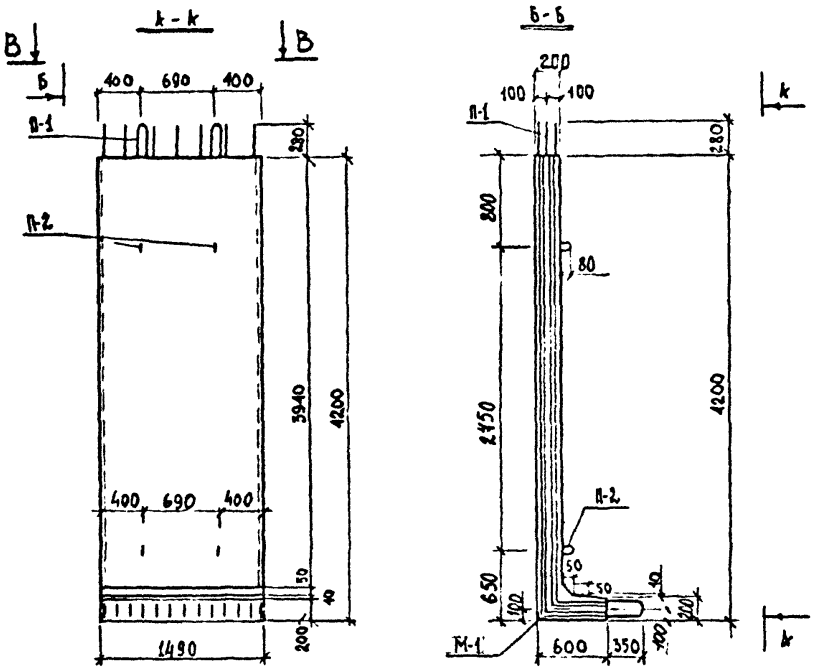

СТЕНОВОЙ БЛОК БС-6А

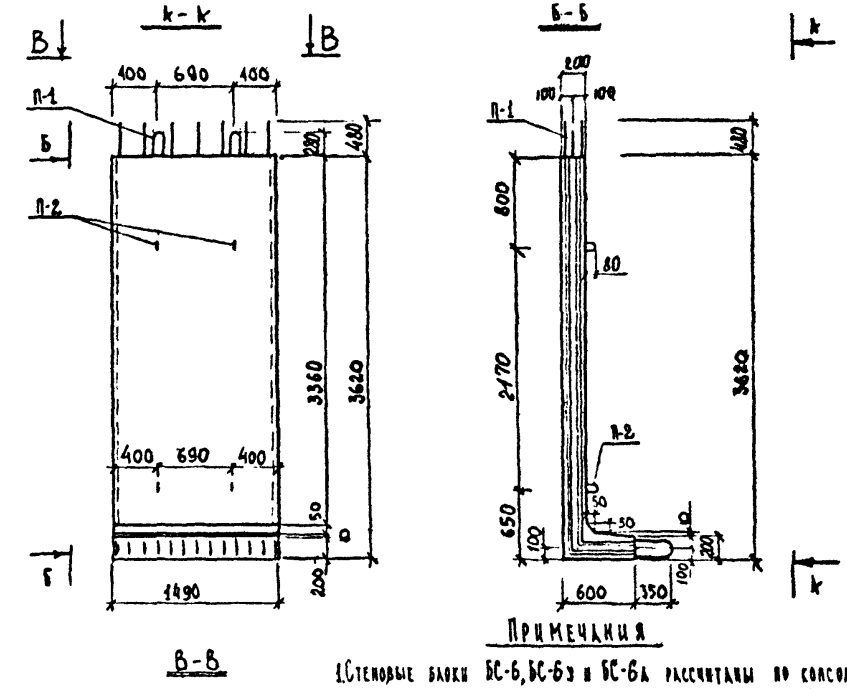

Примечания

1. Стеновые блоки БС-6, БС-6У и БС-6А рассчитаны по консольной схеме при загружении низа блока от верха дорожной одежды 4,0 м для БС-6, БС-6У и 3,6 м для БС-6А, при минимальном расстоянии от бортового камня до внешней поверхности блока (парапета) - 0,4 м для БС-6У и БС-6А и 1,5 м для БС-6.
2. Блок БС-6А может быть также применен в камерах (каналах) при ширине В=2,5÷4,2 м и загружении верха перекрытия 0,2÷4,0 м
3. Временные нагрузки приняты по схемам Н-30 и НК-80 для блоков БС-6У и БС-6А, и Н-30 для блока БС-6.
4. Арматурные чертежи стеновых блоков даны на листах №4, 5, 6

Характеристика изделий

Марка изделий	Марка бетона	Объем бетона м³	Расход стали кг	Масса изделия т
БС-6	М-300 Мрз-200	1,35	235,23 / 245,66*	3,38
БС-6У		1,35	387,88 / 398,24*	3,38
БС-6А		1,18	273,84	2,95

*Расход металла дан с учетом закладной детали

Нач.отд.	Козеева		
Гл.спец.	Фролин		
Ст.инж.	Хайруллин		
Проект.			
Провер.			

Сборные железобетонные изделия инженерных сооружений (по номенклатуре Главмосинжстроя)

Альбом ПС-192

Опалубочный чертеж стеновых блоков БС-6, БС-6У БС-6А

Стадия	Лист	Лист. №5
Р.Д	11	

ОИСК Мосинжпроект г. Москва

Инв.№ подл. | Подпись и дата

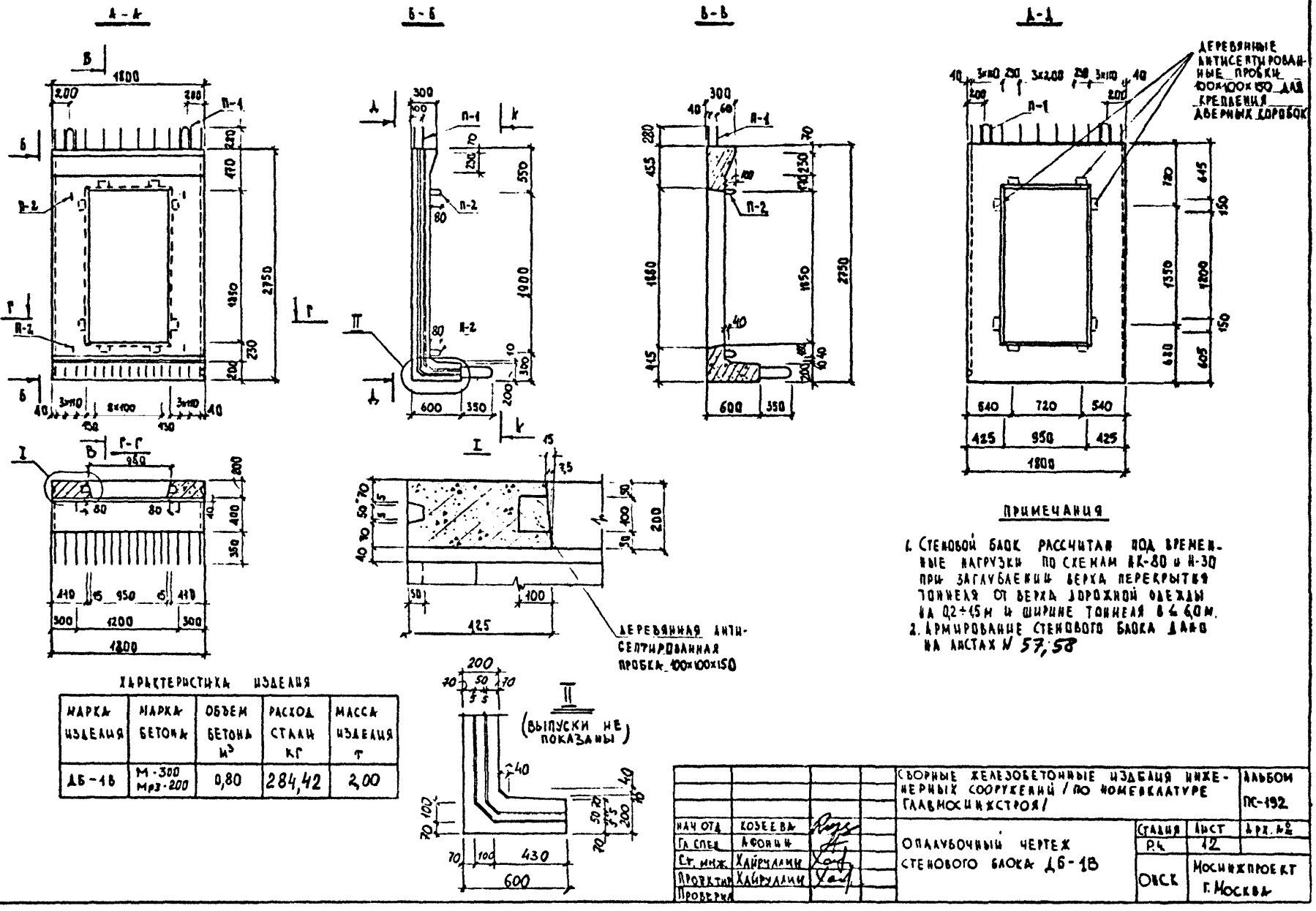

Примечания

1. Стеновой блок рассчитан под временные нагрузки по схемам НК-80 и Н-30 при заглублении верха перекрытия тоннеля от верха дорожной одежды на 0,2÷1,5 м и ширине тоннеля в свету 6,0 м.
2. Армирование стенового блока дано на листах № 57, 58

Характеристика изделия

Марка изделия	Марка бетона	Объем бетона м³	Расход стали кг	Масса изделия т
ДБ-18	М-300 Мрз-200	0,80	284,42	2,00

Нач. отд.	Козеева		
Гл. спец.	Афонин		
Ст. инж.	Хайрулин		
Проектир.	Хайрулин		
Проверил			

Сборные железобетонные изделия инженерных сооружений / по номенклатуре Главмосинжстроя/

Альбом ПС-192

Опалубочный чертеж стенового блока ДБ-18

Стадия	Лист	Арх. №
Р.Ч.	12	

ОПСК

Мосинжпроект г. Москва

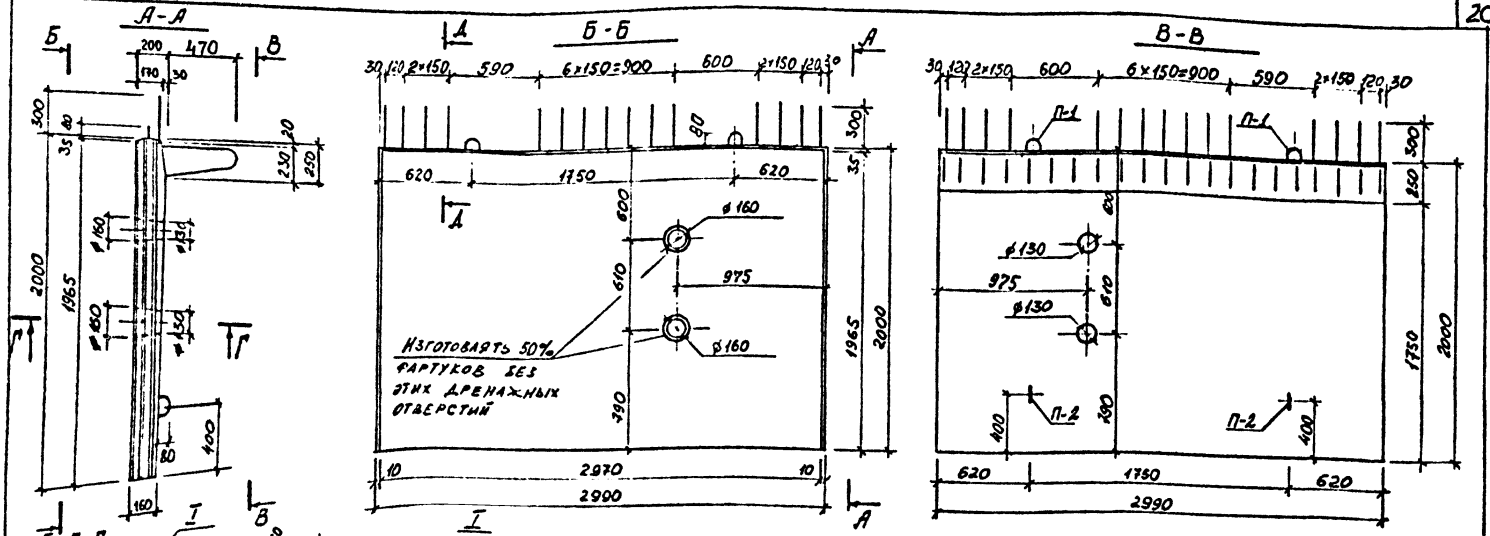

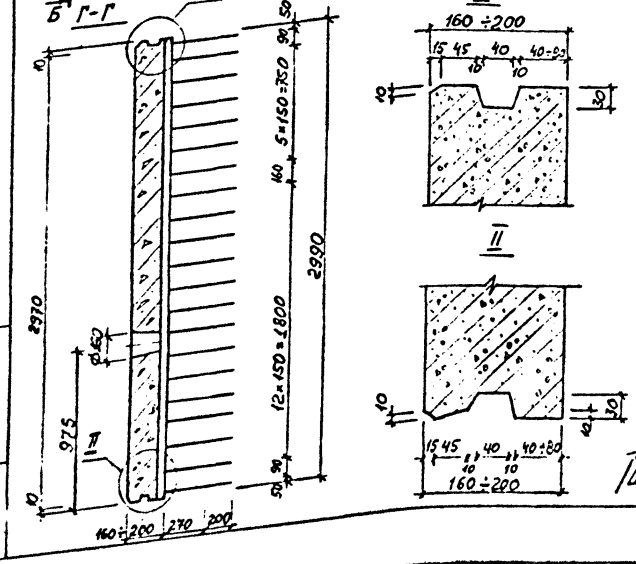

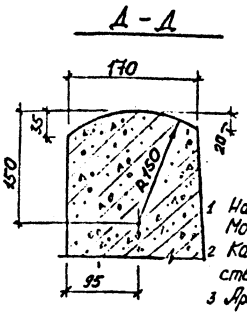

Характеристика изделия.

Марка изделия	Марка бетона	Объём бетона м³	Расход металла кг	Масса т
БН-3	М-300 Мрз-150	1,07	119,84	2,68

Примечания

1. Настоящий чертеж выполнен взамен черт. 365а ин-та Мосинжпроект
2. Качество бетона М-300 при бетонировании изделия должно соответствовать ГОСТ 4795-68 (Мрз не менее 150, водонепроницаемость В-4)
3. Армирование дано на листе № 59

С М-7 согласовано:
Шухман Л.М.

Изм	Лист	№ документа	Подпись	Дата
Нач отд		Козеева		
Гл. спец		Афонин		
Ст. инж		Хайруллин		
Проектир		Хайруллин		
Проверил		Бобренева		

Сборные железобетонные изделия инженерных сооружений (по номенклатуре Главмосинжстроя)

Альбом ПС-192

Опалубочный чертеж блока набережных БН-3

Лит.	Лист	Арх N
Р.4.	13	
ОНСК	Мосинжпроект г Москва	

Инв N подл | Подпись и дата

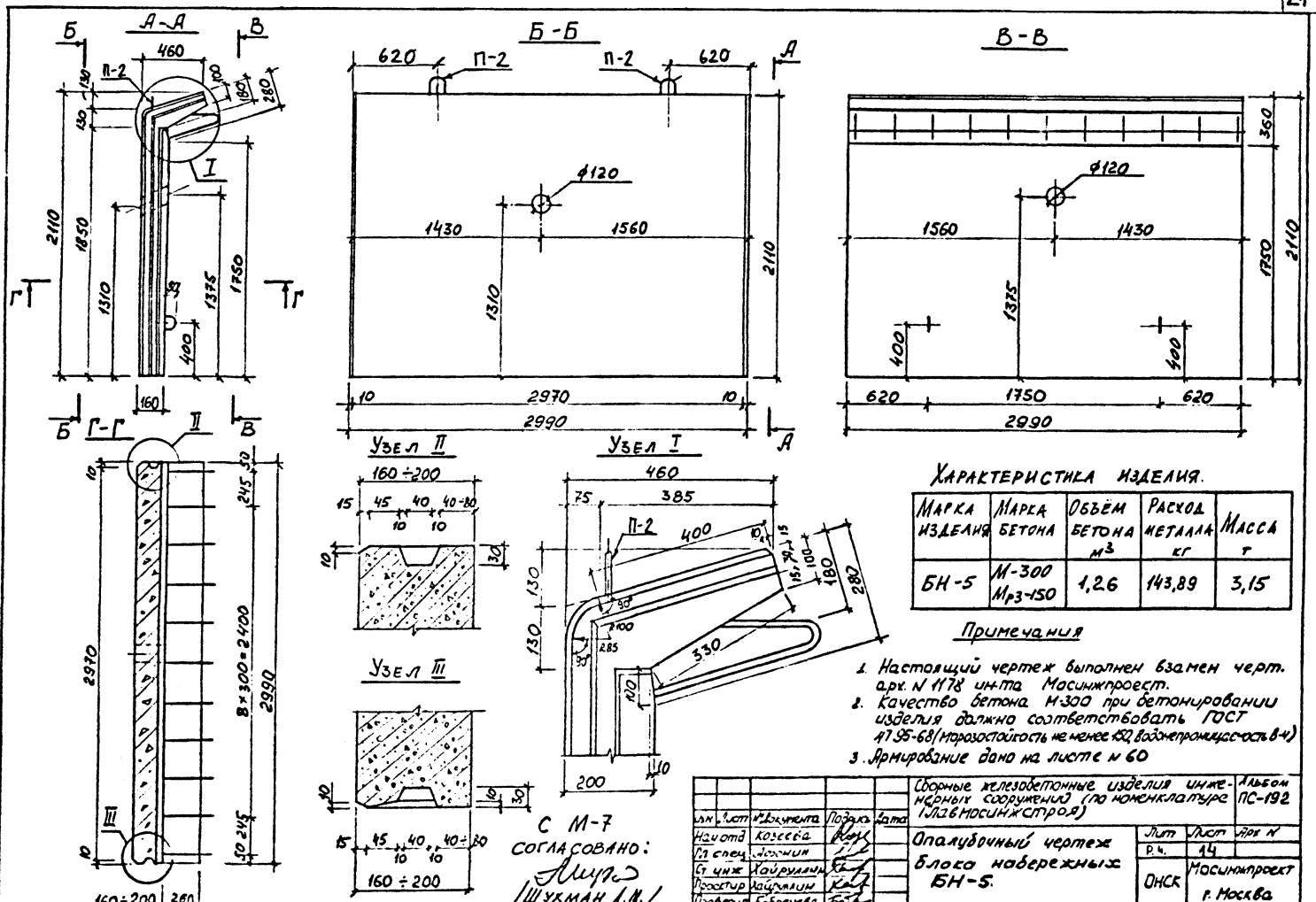

Характеристика изделия.

Марка изделия	Марка бетона	Объём бетона $м^3$	Расход металла кг	Масса т
БН-5	М-300 Мр3-150	1,26	143,89	3,15

Примечания

1. Настоящий чертеж выполнен взамен черт. арх. N 1178 ин-та Мосинжпроект.
2. Качество бетона М-300 при бетонировании изделия должно соответствовать ГОСТ 17 95-68 (морозостойкость не менее 150, водонепроницаемость В-4)
3. Армирование дано на листе N 60

Изм	Лист	№ документа	Подпись	Дата
Нач отд		Козеева		
Гл спец		Лозинин		
Ст инж		Хайруллин		
Проектир		Хайруллин		
Проверил		Бобренева		

Сборные железобетонные изделия инженерных сооружений (по номенклатуре Главмосинжстроя)

Альбом ПС-192

Опалубочный чертеж блока набережных БН-5.

Лит	Лист	Арх N
Р.ч.	14	
ОНСК	Мосинжпроект г. Москва	

СТЕНОВОЙ БЛОК СБ-0У

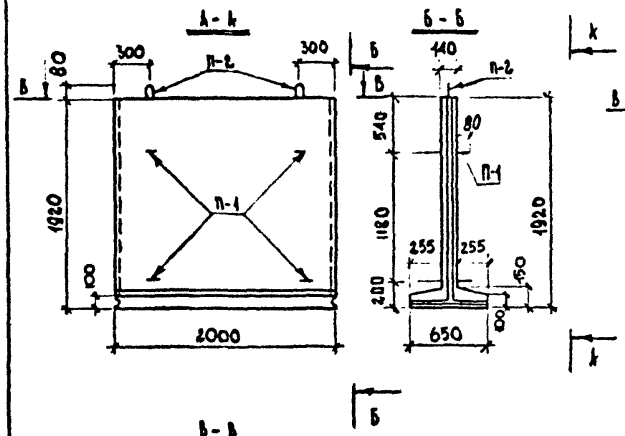

СТЕНОВОЙ БЛОК СБ-1АУ

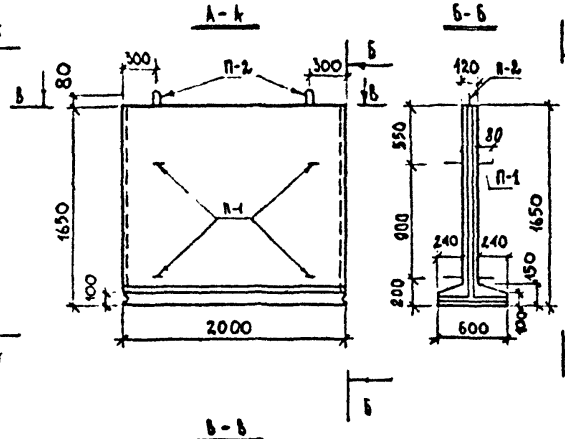

СТЕНОВОЙ БЛОК СБ-2АУ

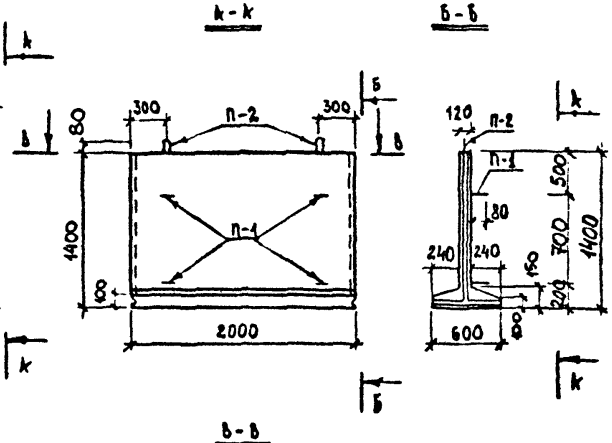

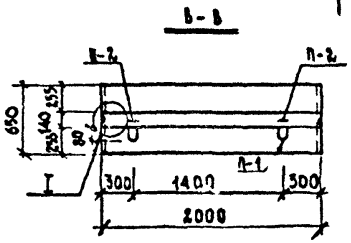

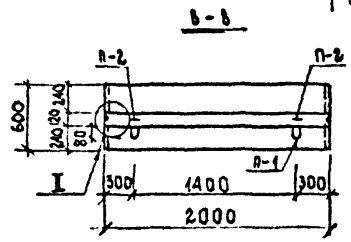

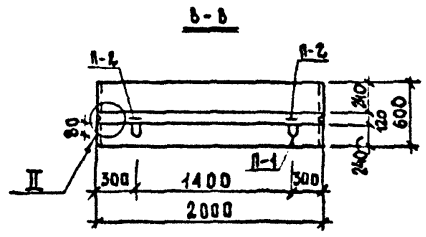

ХАРАКТЕРИСТИКА ИЗДЕЛИЙ

МАРКА ИЗДЕЛИЯ	МАРКА БЕТОНА	ОБЪЕМ БЕТОНА м³	РАСХОД СТАЛИ кг	МАССА ИЗДЕЛИЯ т
СБ-0У	М-300 Мрз-50	0,66	58,91	1,65
СБ-1АУ		0,51	50,75	1,28
СБ-2АУ		0,45	40,44	1,13

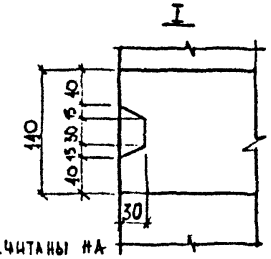

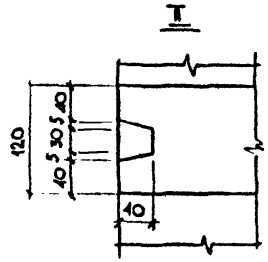

Примечания

1. Стеновые блоки рассчитаны на временные нагрузки по схемам А-8 и Н-30 при глубине над верхом перекрытия канала 2,0 ÷ 4,0 м.
2. Опалубочные размеры стеновых блоков соответствуют чертежам, разработанным Мосэнергопроектом

Нач.отд.	Козеева		
Гл. инж.	Афонин		
Стинж.	Хайруллин		
Проект.	Калинчева		
Провер.	Хайруллин		

Сборные железобетонные изделия инженерных сооружений /по номенклатуре Главмосинжстроя/

Альбом ПС-192

Опалубочные чертежи стеновых блоков СБ-0У СБ-1АУ, СБ-2АУ.

Стадия	Лист	Арх. №
Р.Д.	15	

ОИСК

Мосинжпроект г. Москва

Инв. № подл. | Подпись и дата

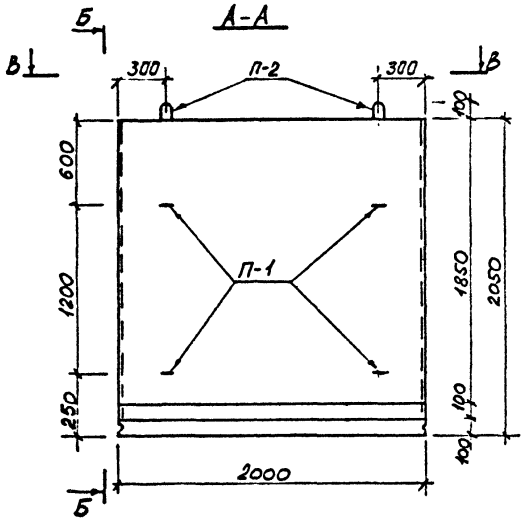

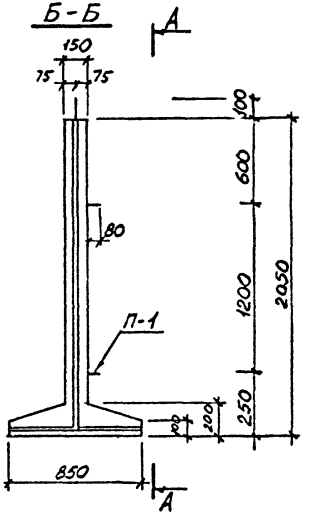

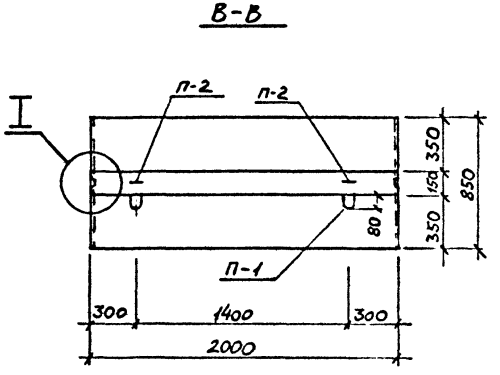

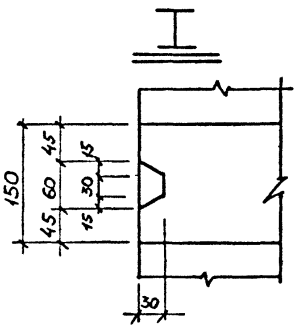

Характеристика изделий

Марка изделия	Марка бетона	Объем бетона $м^3$	Расход стали кг	Масса изделия т
СБ-4у	М-300 $М_{рз}$-50	0,82	68,73	2,04

Примечания:

1. Стеновой блок рассчитан на временную нагрузку по схемам НК-80 и Н-30 при глубине над верхом перекрытия канала 2,0 ÷ 4,0 м.
2. Оплалубочные размеры стеновых блоков соответствуют чертежам, разработанным „Мосэнергопроектом.

			Сборные железобетонные изделия инженерных сооружений (по номенклатуре Главмосинжстроя)			Альбом ПС-192
Нач. от?	Козеева					
Гл. спец.	Афонин		Оплалубочный чертеж стенового блока СБ-4У	Стадия	Лист	Арт. 1
Ст. инж.	Хамруллин			Р.Ч	16	
Проект.	Хамруллин			ОНСК	Мосинжпроект г. Москва	
Провер.						

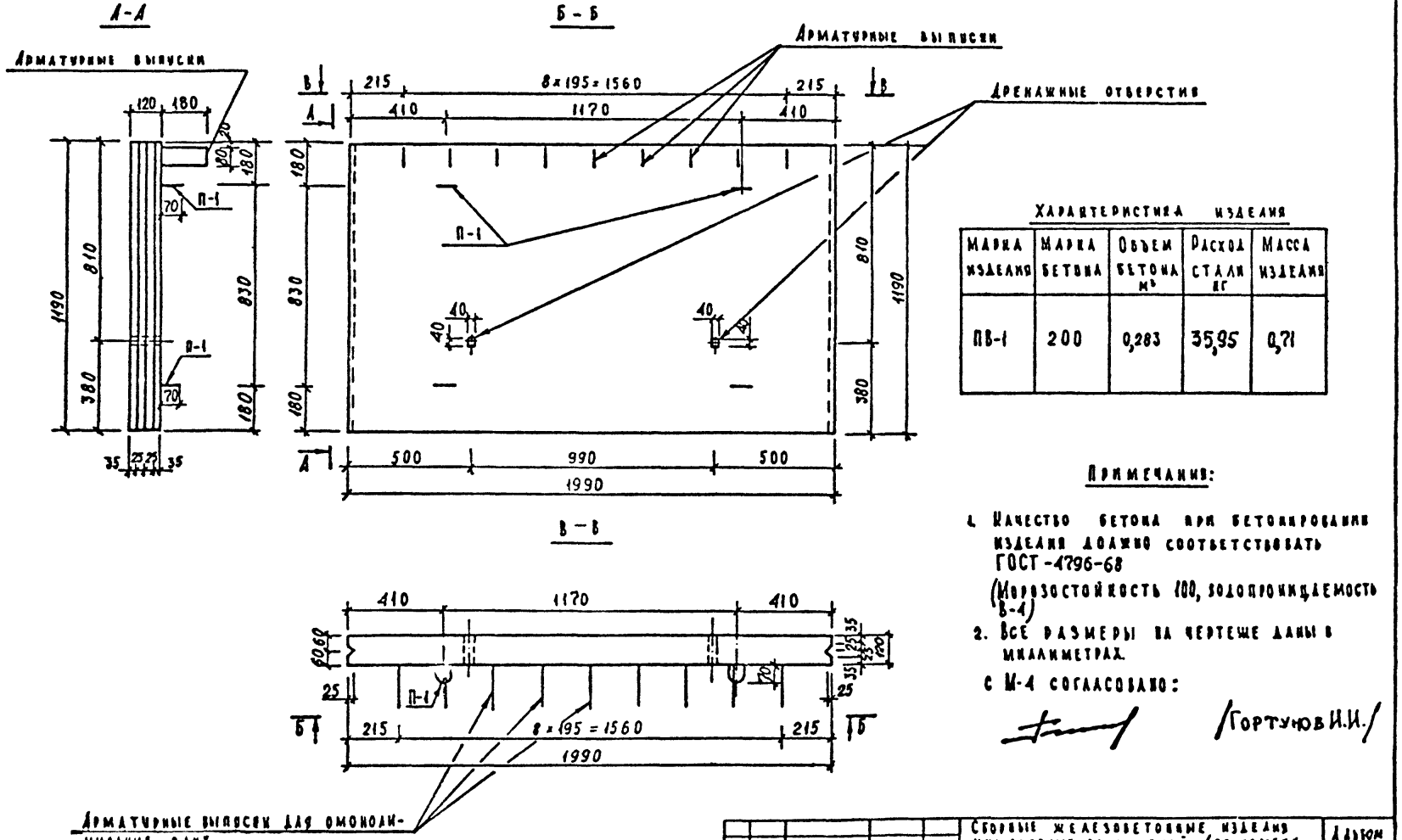

Характеристика изделия

Марка изделия	Марка бетона	Объем бетона м³	Расход стали кг	Масса изделия
ПВ-1	200	0,283	35,95	0,71

Примечания:

1. Качество бетона при бетонировании изделия должно соответствовать ГОСТ-4796-68 (Морозостойкость 100, водопроницаемость В-4)
2. Все размеры на чертеже даны в миллиметрах.

С М-4 согласовано:

Гортунов И.И.

Изм.	Лист	Докум.	Подп.	Дата	Сборные железобетонные изделия инженерных сооружений (по номенклатуре Главмосинжстроя)
Нач. отд.		Юзеева			
Гл. спец.		Афонин			
Ст. инж.		Хайрудинов			Опалубочный чертеж блока берегоукрепления водоёмов ПВ-1.
Проект.		Максимова			
Провер.		Хайрудинов			

Альбом ПС-192

Стадия	Лист	
Р.Д	12	
ОИСН	Мосинжпроект г. Москва	

Инв. № подл. | Подпись и дата

А-А

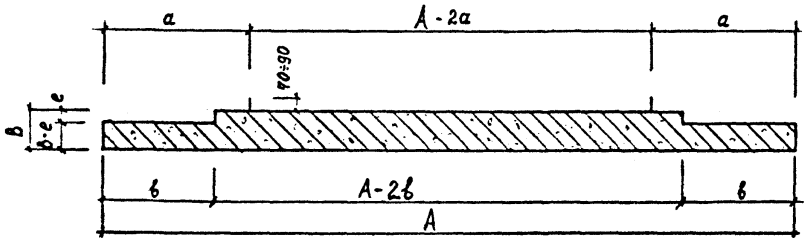

Б-Б

Для плит ДБ-9ч; ДБ-12ч; ДБ-13ч; ДБ-14ч; ДБ-16ч

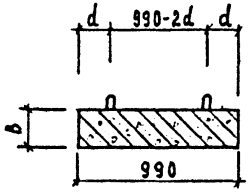

Б-Б

Для плиты ДБ-17ч

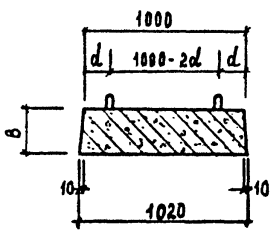

План

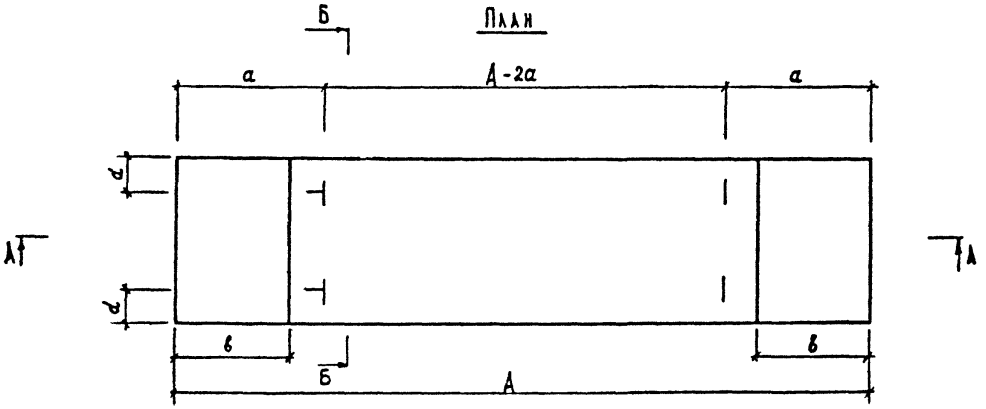

	А	в	а	б	d	е
ДБ-9ч	4250	200	900	675	200	60
ДБ-12ч	3200	180	750	600	200	60
ДБ-13ч	3550	200	800	650	200	60
ДБ-14ч	3850	200	900	650	200	60
ДБ-16ч	3000	180	750	600	200	60
ДБ-17ч	5000	250	1000	850	250	50

Характеристика изделий

Марка изделия	Марка бетона	Объем бетона м³	Расход стали кг	Масса изделия т
ДБ-9ч	М-300 Мрз-50	0,76	58,75	1,90
ДБ-12ч		0,50	38,70	1,25
ДБ-13ч		0,63	43,61	1,58
ДБ-14ч		0,69	45,96	1,73
ДБ-16ч		0,46	36,71	1,15
ДБ-17ч		1,18	73,56	2,95

Примечания

1. Плиты днища рассчитаны на временную нагрузку по схемам Н-30 и НК-80 при глубине засыпки над верхом перекрытия каналов 2÷4,0 м.
2. Опалубочные размеры плит днища соответствуют чертежам, разработанным Мосэнергопроектом.

				Сборные железобетонные изделия инженерных сооружений /по номенклатуре Гидроспецстроя/		Альбом АС-192
Нач.отд.	Козлева					
Гл.спец.	Афонин					
Ст.инж.	Хайрулин			Опалубочные чертежи плит днища ДБ-9ч; ДБ-12ч ДБ-13ч; ДБ-14ч; ДБ-16ч; ДБ-17ч	Стадия Р.Ч. / Лист 18 / Листов	
Проектир.	Бобренева					
Провер.	Хайрулин				ОИСК	Мосинжпроект г. Москва

Инв.№ подл. | Подп. и дата | Взам.инв.№

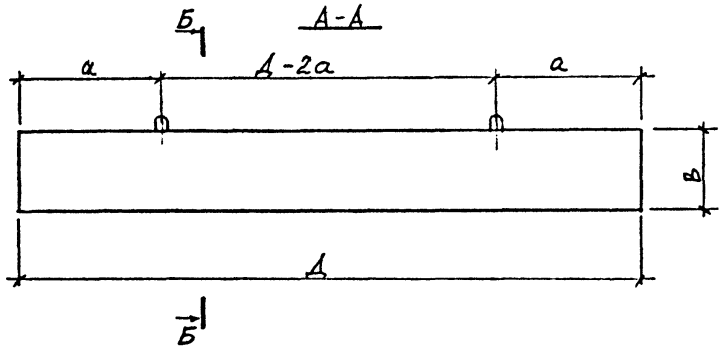

	ДБ-24	ДБ-29	ДБ-34	ДБ-39	ДБ-44	ДБ-49	ДБ-54
Д	2400	2900	3400	3900	4400	4900	5400
В	300	300	300	500	500	600	600
Ш	200	200	200	400	400	400	400
а	500	600	700	900	900	1100	1100

Характеристика изделий

Марка изделия	Марка бетона	Объем бетона м³	Расход стали кг	Масса изделия т
ДБ-24	М-300 Мрз-100	0,144	22,26	0,36
ДБ-29		0,174	46,69	0,44
ДБ-34		0,204	84,51	0,51
ДБ-39		0,780	120,47	1,95
ДБ-44		0,880	182,97	2,20
ДБ-49		1,180	206,62	2,94
ДБ-54		1,300	276,53	3,24

Примечание

Армирование балок ДБ-24 ÷ ДБ-54 см. на листах 72,73,74.

Расчетная схема

$\Sigma(q+p) = 22,4$ т/м для ДБ-39 ÷ ДБ-54

$\Sigma(q+p) = 11,2$ т/м для ДБ-24 ÷ ДБ-34

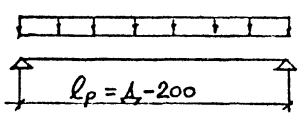

Сборные инженерные изделия инженерных сооружений (по номенклатуре Главмосинжстроя).			Альбом ПС-192
Нач. отд.	Козеева		Опалубочные чертежи балок ДБ-24 ÷ ДБ-54
Гл. спец.	Афонин		Стадия Р.Ч; Лист 19; Инв. №
Ст. инж.	Хайруллин		ОНСК
Провект	Хайруллин		Мосинжпроект г. Москва
Провер			

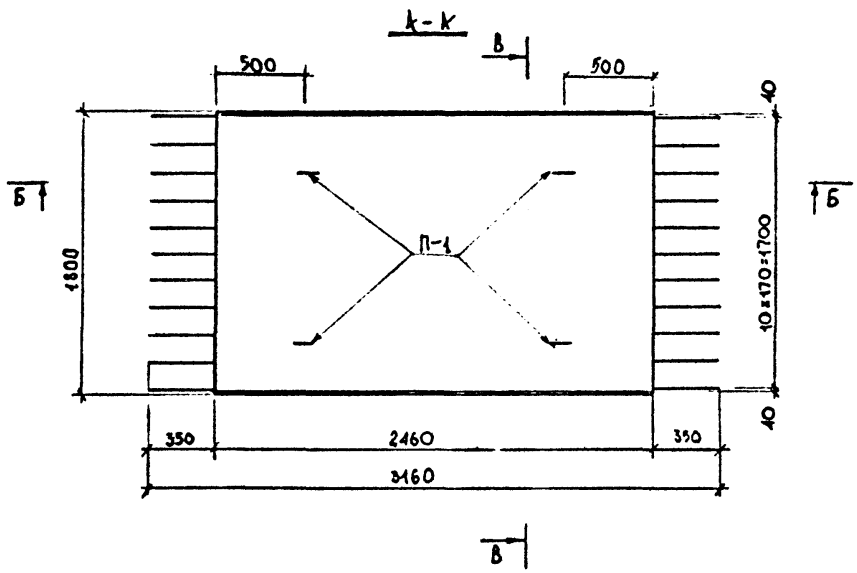

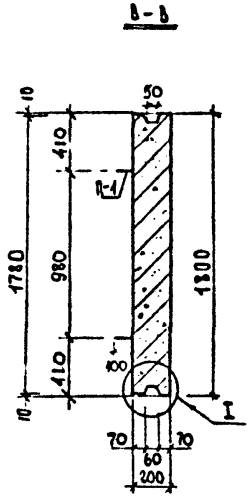

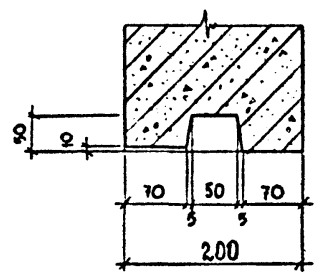

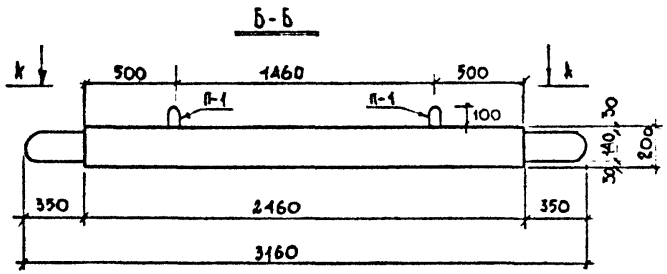

ХАРАКТЕРИСТИКА ИЗДЕЛИЙ

МАРКА ИЗДЕЛИЯ	МАРКА БЕТОНА	ОБЪЕМ БЕТОНА м³	РАСХОД СТАЛИ кг	МАССА т
СД	М-200 Мрз-200	0,87	102,84	2,17

ПРИМЕЧАНИЕ

1. Плита днища рассчитана под временные нагрузки по схемам НК-80 и Н-30 при заглублении верха тоннеля от верха дорожной одежды на 0,2 ÷ 1,5 м.
2. Конструкция плиты СД дана соответственно черт. АРХ №17624 ин-та Мосинжпроект.
3. Арматурный чертеж плиты днища см. лист № 75,76

				Сборные железобетонные изделия инженерных сооружений /по номенклатуре Главмосинжстроя/		Альбом ПС-192
Нач.отд.	Козеева			Опалубочный чертеж плиты днища СД	Стадия Р.Д.	Лист 20	Арх №
Гл. спец.	Афонин						
Гл. инж.	Хайрудинн				ОИСК	Мосинжпроект г. Москва	
Проектир.	Камачева						
Провер.	Хайрудинн						

Инв.№ подл. | Подпись и дата

2 - 2

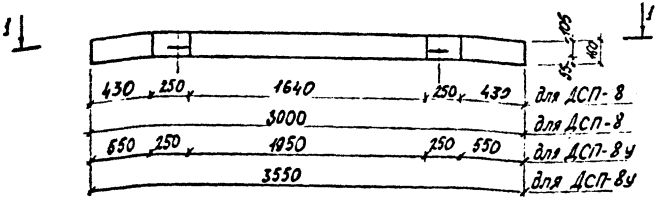

1-1

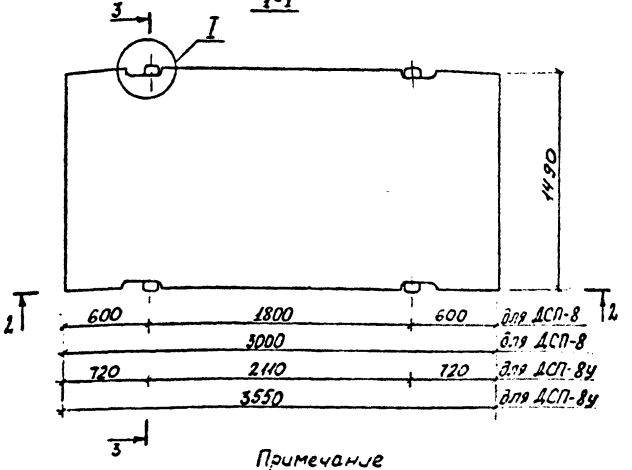

3-3

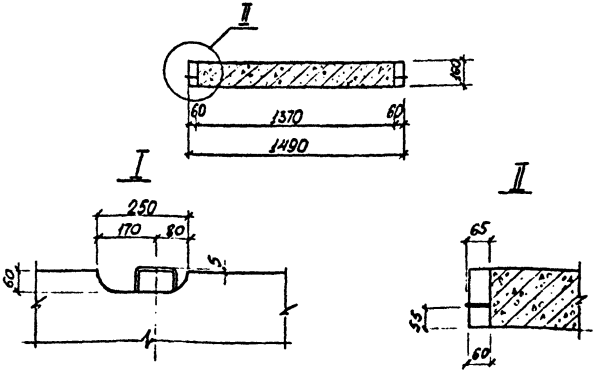

Показатели на одно железобетонное изделие

Марка изделия	Марка бетона	Объем бетона м³	Расход стали, кг		Масса т
			вар 1	вар 2	
ДСП-8	М 300	0,71	54,24	76,81	1,78
ДСП-8у	$М_{рз}$ 100	0,84	63,05	89,64	2,10

Примечание

Плиты предназначены для устройства сборных железобетонных покрытий временных дорог и рассчитаны на временную нагрузку по схеме Н-30

Нач отд	Козеева		Сборные железобетонные изделия инженерных сооружений (по номенклатуре Главмосинжстроя)		Альбом ПС-192
Гл инж	Афонин		Опалубочный чертеж плит временных дорог ДСП-8, ДСП-8у	Стадия Р4	Лист 21	Арх №
Вед инж	Щепин			ОНСК	Мосинжпроект г. Москва
Проектир	Бобренева				
Проверил					

инв № подл | подп. и дата

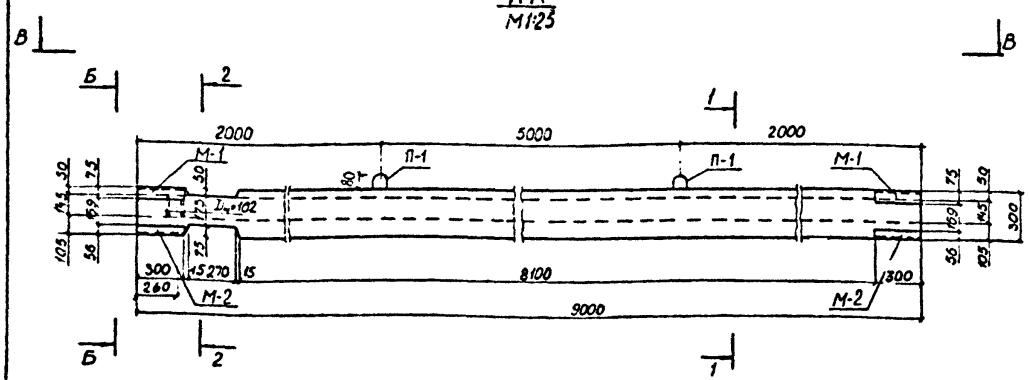

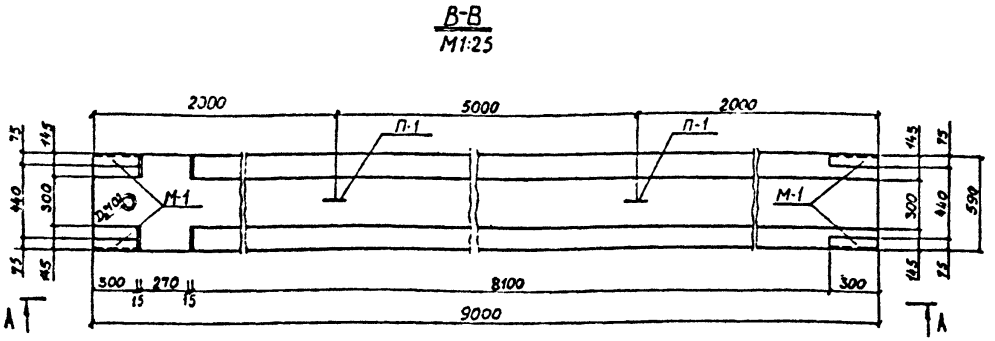

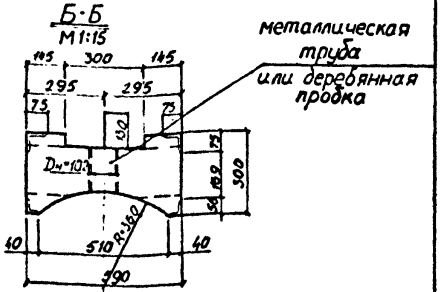

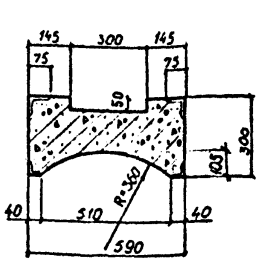

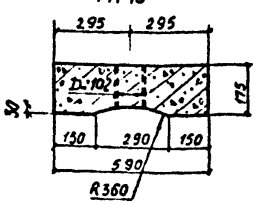

Характеристика изделия

Марка изделия	Марка бетона	Объем бетона м³	Расход стали кг	Масса т
РП-1	М-300	1,12	341,95	2,8

4. Марка бетона по морозостойкости назначается при привязке проектной организацией.

Примечания

1. Разделительная перемычка РП-1 предназначена для устройства разделительных шпоб при строительстве инженерных сооружений способом „стена в грунте при ширине траншеи 600мм
2. Чертеж перемычки выпанен в соответствии с листом архивный №29448 Мосинжпроект мастерская № 7.
3. Арматурный чертеж дан на листе N° 7.9

Нач.отд	Козлова		
Гл.инж	Афонин		
Проект	Томашева		
Пробер	Перегудова		

Сборные железобетонные изделия инженерных сооружений (по номенклатуре Главмосинжстроя

Альбом ПС-192

Полубочный чертеж разделительной перемычки РП-1

Стадия	Лист	Арх N
Р.Ч.	22	

ОНСК Мосинжпроект г. Москва

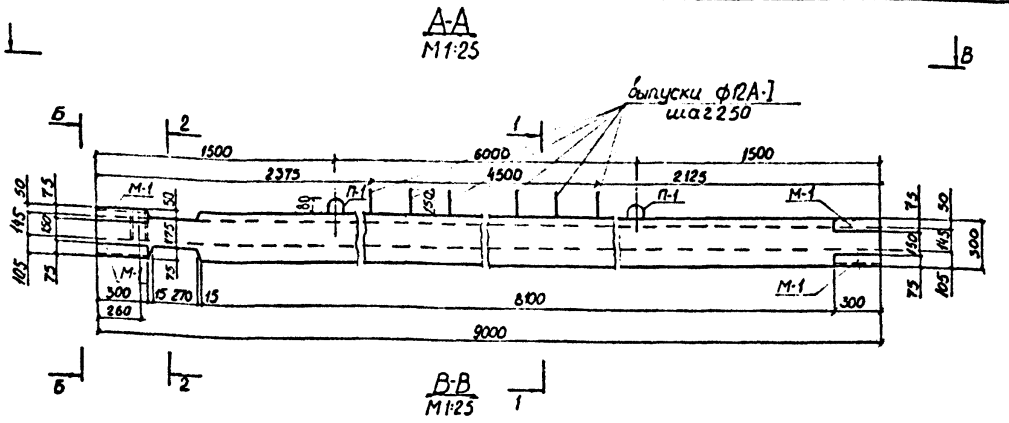

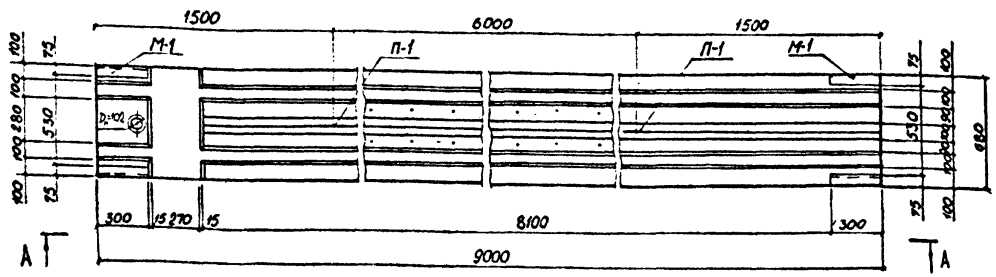

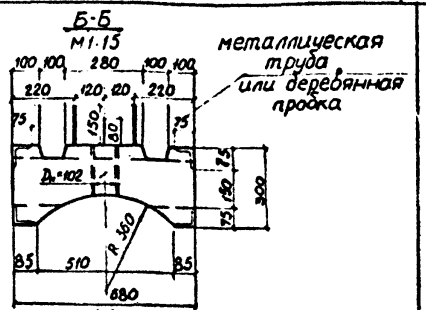

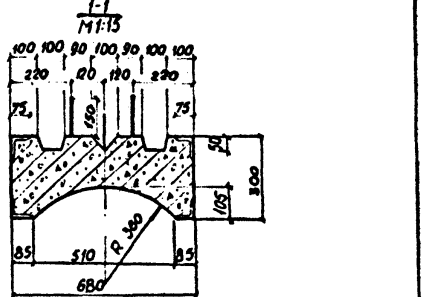

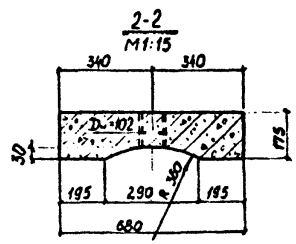

Характеристика изделия

Марка изделия	Марка бетона	Объем бетона м³	Расход стали кг	Масса т
РП-2	М-300	1,45	379,10	3,62

Примечания

1. Разделительная перемычка РП-2 предназначена для устройства разделительных швов при строительстве инженерных сооружений способом стена в грунте при ширине траншеи 700мм
2. Чертеж перемычки выполнен в соответствии с листом архивный №2452 Мосоргинжстроя.
3. Арматурный чертеж дан на листе №80.
4. Марка бетона по морозостойкости назначается при привязке проектной организацией.

Изм.	Лист	№докум.	Подп.	Дата
Начатд		Козеева		
Гл. инж		Афонин		
Проект		Томашева		
Пробер		Бударина		

Сборные железобетонные изделия инженерных сооружений (по номенклатуре Главмосинжстроя.)

Альбом ПС-192

Опалубочный чертеж разделительной перемычки РП-2

Стадия	Лист	Листов
Р.Ч.	23	

ОНСК

Мосинжпроект г. Москва

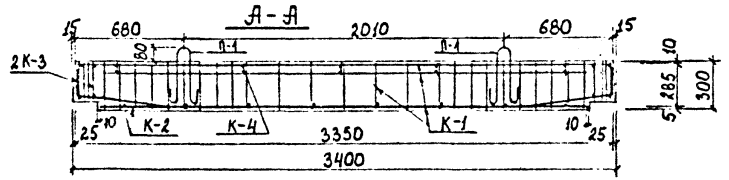

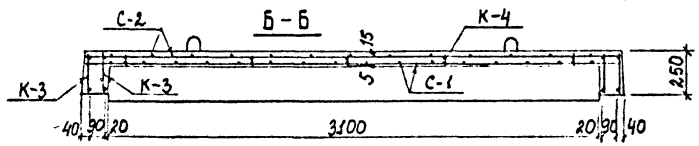

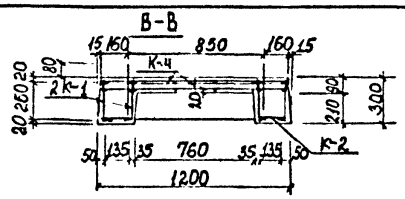

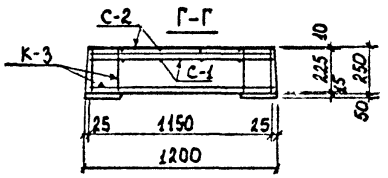

План нижней арматуры

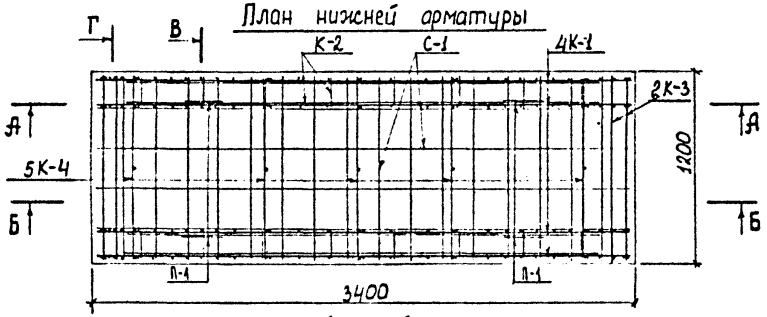

План верхней арматуры

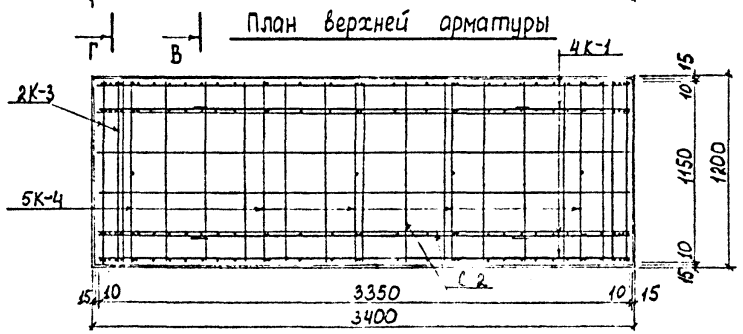

Выборка стали на одно изделие

Арматурная сталь; кг										
класс А-III				класс А-I				класс Вр-I		Всего
Ф; мм			итого	Ф; мм			итого	Ф; мм	итого	
18	10	8		10	8	6		5		
28,72	7,60	7,27	43,59	2,15	6,25	12,67	21,07	7,59	7,59	72,25

Примечания:

1. Опалубочный чертёж плиты дан на листе № 5
2. Чертёж арматурных изделий дан на листе № 25
3. Детали армирования даны на листе № 94

				Сборные железобетонные изделия инженерных сооружений (по номенклатуре Главмосинжстроя)		Альбом ПС-192	
Нач. отд.	Козеева						
Гл. спец.	Афонин			Арматурный чертеж плиты перекрытия ДП-9т. Разрезы.	Стадия	Лист	Архив №
Ст. инж.	Хайрулин				Р.Ч.	24	
Проектир.	Хайрулин				ОИСК	Мосинжпроект г. Москва	
Проверил							

Инв. № подл. | Подпись и дата

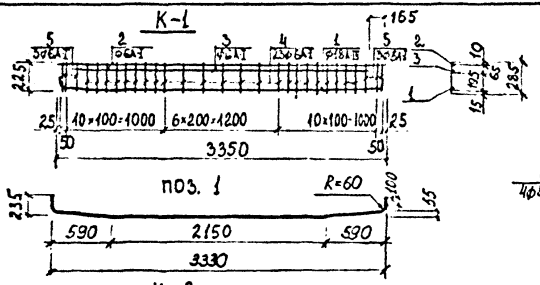

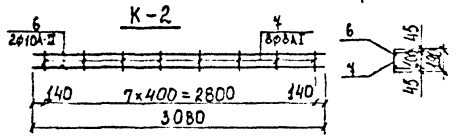

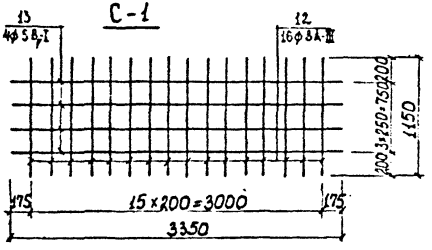

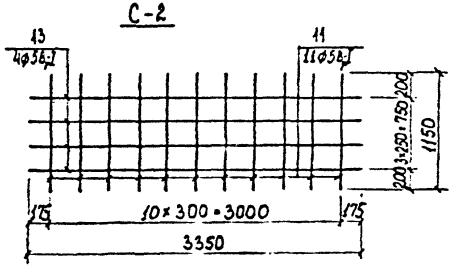

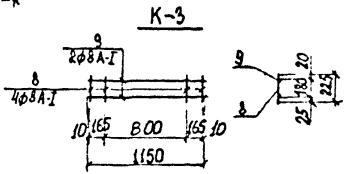

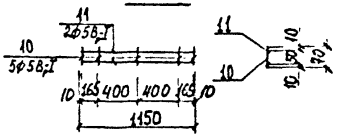

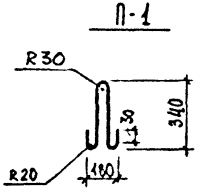

Спецификация стали на одно изделие

Марка	№ поз.	ф мм	Длина мм	Колич. на марку	Колич. на плиту	Общая длина м	Общая масса кг	Масса марки кг
К-1 4шт.	1	18А-III	3590	1	4	14,36	28,72	10,35
	2	6А-I	3350	1	4	13,40	2,97	
	3	6А-I	3020	1	4	12,08	2,68	
	4	6А-I	285	23	92	26,22	5,82	
	5	6А-I	225	6	24	5,40	1,20	
К-2 2шт.	6	10А-III	3080	2	4	12,32	7,60	4,40
	7	8А-I	190	8	16	3,04	1,20	
К-3 4шт.	8	8А-I	225	4	16	3,60	1,42	1,26
	9	8А-I	1150	2	8	9,20	3,63	
К-4 5шт.	10	5Вр-I	70	5	25	1,75	0,25	0,38
	11	5Вр-I	1150	2	10	11,50	1,66	
С-1 1шт.	12	8А-III	1150	16	16	18,40	7,27	9,20
	13	5Вр-I	3350	4	4	13,40	1,93	
С-2 1шт.	11	5Вр-I	1150	11	11	12,65	1,82	3,75
	13	5Вр-I	3350	4	4	13,40	1,93	
П-1 4шт.	14	10А-I	870	–	4	3,48	2,15	–

Сборные железобетонные изделия инженерных сооружений (по номенклатуре Главмосинжстроя) — Альбом ПС-192

Нач. отд.	Козеева		
Гл. спец.	Афонин		
Ст. инж.	Хайрудинов		
Проверил	Хайрудинов		
Провер.			

Арматурный чертеж плиты перекрытия ДП-9т. Сетки, каркасы

Стадия	Лист	Листов №
РЧ	25	

ОИСК — Мосинжпроект г. Москва

Инв. № подл. | Подпись и дата | Взам. инв. №

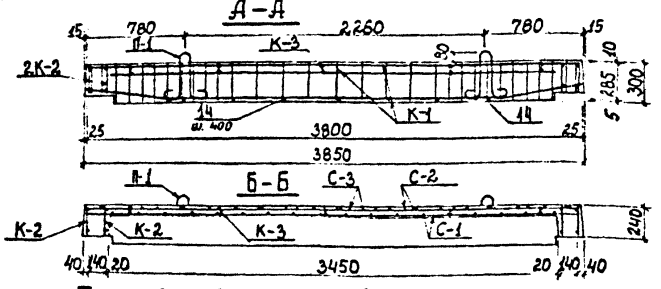

Выборка стали на одно изделие

Арматурная сталь; кг									
класс А-III			класс А-I				класс B_p-I		
Ф; мм		итого	Ф; мм			итого	Ф; мм	итого	Всего
20	18		10	8	6		5		
47,05	30,48	77,53	2,15	24,65	28,23	55,03	15,15	15,15	147,71

Примечания:

1. Опалубочный чертёж плиты дан на листе №5
2. Чертёж арматурных изделий дан на листе №27
3. Детали армирования даны на листе № 94

				Сборные железобетонные изделия инженерных сооружений (по номенклатуре Гидромонтажстроя)		Альбом ПС-192
Нач. отд.	Козеева				Стадия	Лист	Листов
Гл. спец.	Афонин			Арматурный чертеж плиты перекрытия ДН-Нт. Разрезы.	Р.Ч.	26	
Ст. инж.	Хайрудинн				ОНСК	Мосинжпроект г. Москва	
Конструктор	Хайрудинн						
Проверил							

Инв. № подл. | Подпись и дата | Взам. инв. №

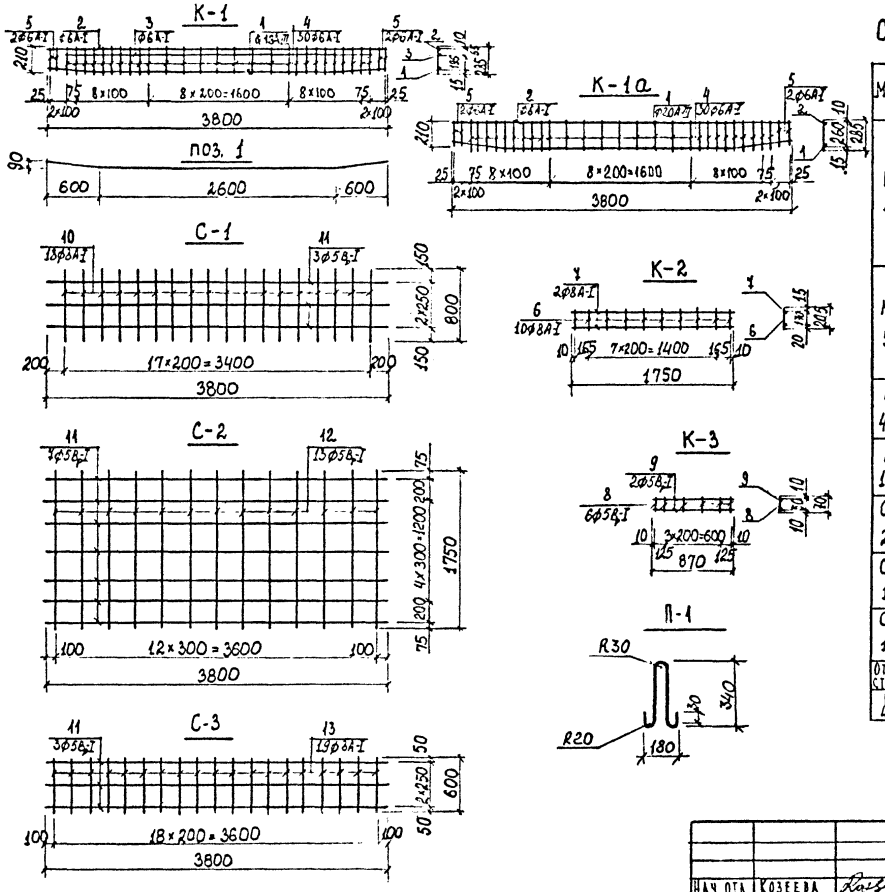

Спецификация стали на одно изделие

Марка	№ поз.	Ф мм	Длина мм	Колич. на марку	Колич. на плиту	Общая длина м	Общая масса кг	Масса марки кг
К-1 4шт.	1	18А-III	3810	1	4	15,24	30,48	11,08
	2	6А-I	3800	1	4	15,2	3,37	
	3	6А-I	3250	1	4	13,0	2,89	
	4	6А-I	285	27	108	30,78	6,83	
	5	6А-I	210	4	16	3,36	0,75	
К-1а 5шт.	1	20А-III	3810	1	5	19,05	47,05	12,15
	2	6А-I	3800	1	5	19,0	4,22	
	4	6А-I	285	27	135	38,48	8,54	
	5	6А-I	210	4	20	4,2	0,93	
К-2 4шт.	6	8А-I	205	10	40	8,20	3,24	2,19
	7	8А-I	1750	2	8	14,0	5,53	
К-3 10шт.	8	5В$_р$-I	70	6	60	4,20	0,61	0,31
	9	5В$_р$-I	870	2	20	17,4	2,51	
С-1 2шт.	10	8А-I	800	18	36	28,8	11,38	7,33
	11	5В$_р$-I	3800	3	6	22,8	3,28	
С-2 1шт.	11	5В$_р$-I	3800	7	7	26,6	3,83	7,11
	12	5В$_р$-I	1750	13	13	22,75	3,28	
С-3 1шт.	11	5В$_р$-I	3800	3	3	11,4	1,64	6,14
	13	8А-I	600	19	19	11,4	4,50	
Отдельн. стержни	14	6А-I	150	1	21	3,15	0,70	—
П-1 4шт	15	10А-I	870	—	4	3,48	2,15	—

			Сборные железобетонные изделия инженерных сооружений (по номенклатуре Главмосинжстроя)			Альбом ПС-192
Нач. отд.	Козеева		Арматурный чертеж плиты перекрытия ДП-11т. Сетки, каркасы	Стадия	Лист	Архив №
Гл. спец.	Афонин			РЧ	27	
Ст. инж.	Хайрулин			Отдел	Мосинжпроект г. Москва	
Проект.	Хайрулин					
Прорер.						

Инв. № подл. | Подпись и дата

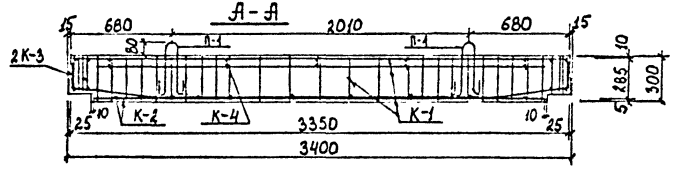

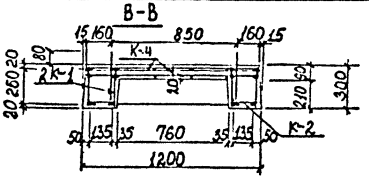

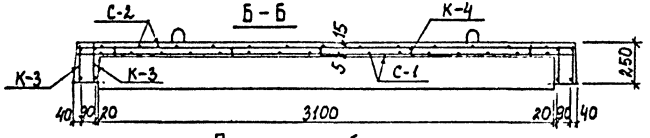

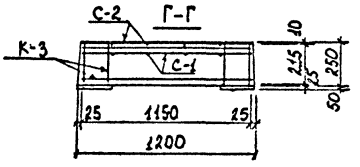

План нижней арматуры

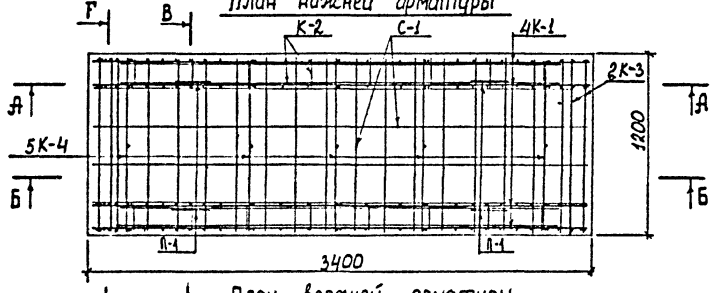

План верхней арматуры

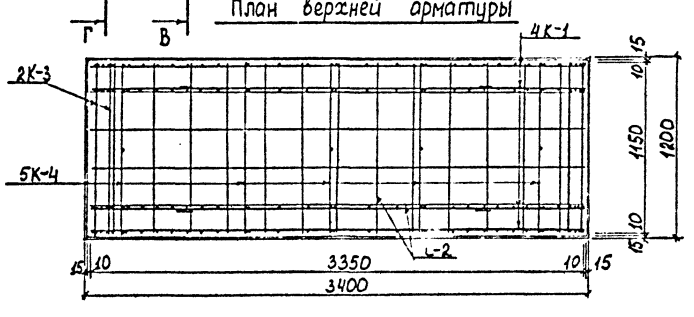

Выборка стали на одно изделие

Арматурная сталь; кг											
класс А-III					класс А-I				класс B_p-I		Всего
Ф; мм				итого	Ф; мм			итого	Ф; мм	итого	
16	12	10	8		10	8	-		5		
37,16	10,94	11,35	12,49	71,94	2,15	16,25	-	18,40	7,59	7,59	97,93

Примечания:

1 Опалубочный чертёж плиты дан на листе №5

2 Чертёж арматурных изделий дан на листе №29

3. Детали армирования даны на листе №94

			Сборные железобетонные изделия инженерных сооружений (по номенклатуре Главмосинжстроя)		Альбом ПС-192
Нач. отд.	Козеева		Арматурный чертеж плиты перекрытия ДП-9м. Разрезы	Стадия Р.Ч.	Лист 28
Гл. спец.	Афонин				Архив. №
Ст. инж. проекта	Хайрудинн			ОНСК	Мосинжпроект г. Москва
Проверил	Хайрудинн				

Инв. № подл. | Подпись и дата

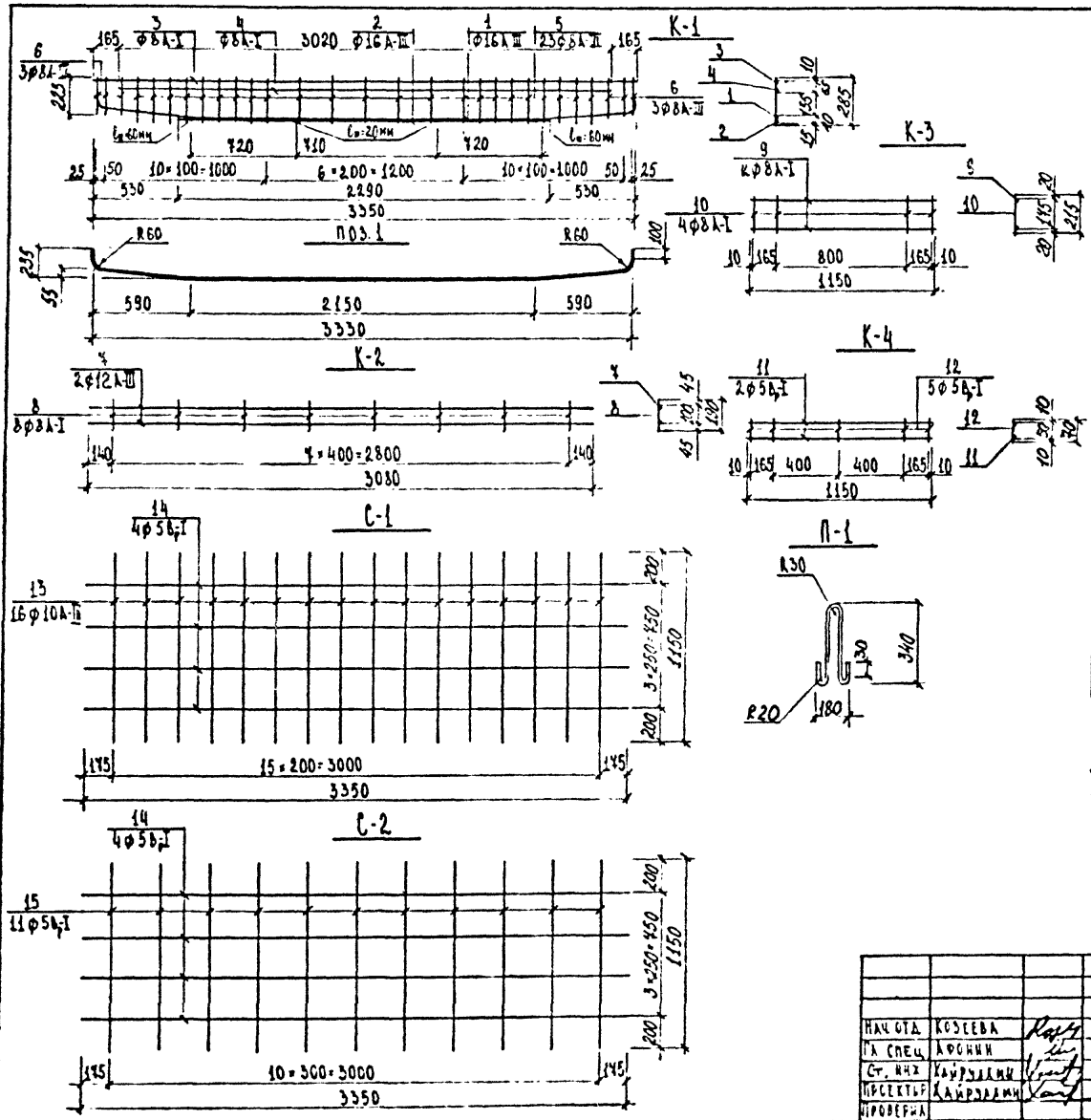

Спецификация стали на одно изделие

Марка	№ поз.	Ø, мм	Длина мм	Кол-во, шт		Общая длина	Общая масса кг	Масса марки кг
				на марку	на изд.			
К-1 (4 шт.)	1	16А-III	3590	1	4	14.36	22,69	14,93
	2	16А-III	2290	1	4	9.16	14,47	
	3	8А-I	3350	1	4	13.40	5.29	
	4	8А-I	3020	1	4	12.08	4.77	
	5	8А-III	285	23	92	26.22	10.36	
	6	8А-III	225	6	24	5.40	2.13	
К-2 (2 шт.)	7	12А-III	3080	2	4	12.32	10,94	6,07
	8	8А-I	190	8	16	3.04	1.20	
К-3 (4 шт)	9	8А-I	1150	2	8	9.20	3.63	1.25
	10	8А-I	215	4	16	3.44	1.36	
К-4 (5 шт.)	11	5В$_I$	1150	2	10	11.50	1,66	0,38
	12	5В$_I$	70	5	25	1.75	0,25	
С-1 (1 шт.)	13	10А-III	1150	16	16	18.40	11.35	13,28
	14	5В$_I$	3350	4	4	13.40	1,93	
С-2 (1 шт.)	14	5В$_I$	3350	4	4	13.40	1,93	3,75
	15	5В$_I$	1150	11	11	12.65	1,82	
П-1 (4 шт.)	16	10А-I	870	-	4	3,48	2,15	-

Дополнительные стержни поз. 2 привязать к основной арматуре поз. 1 электродуговой сваркой в 4 местах

Нач. отд.	Козеева		
Гл. спец.	Афонин		
Ст. инж.	Кайрухин		
Проектир.	Кайрухин		
Проверил			

Сборные железобетонные изделия инженерных сооружений (по номенклатуре Главмосинжстроя)

Альбом ПС-192

Арматурный чертеж панты перекрытия ДП-93. Сетки, каркасы

Стадия	Лист	Кол. л.
Р.Ч.	29	

ОИСК

МОСИНЖПРОЕКТ г. Москва

Инв. № подл. | Подпись и дата

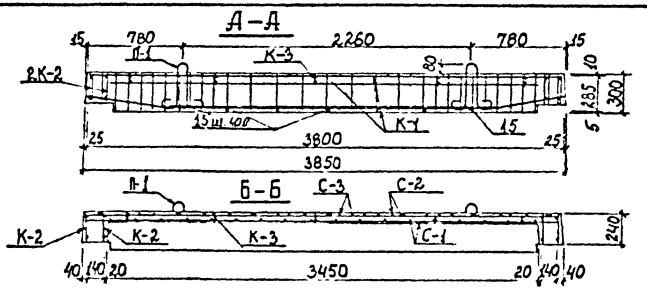

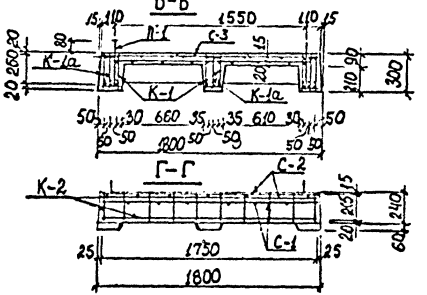

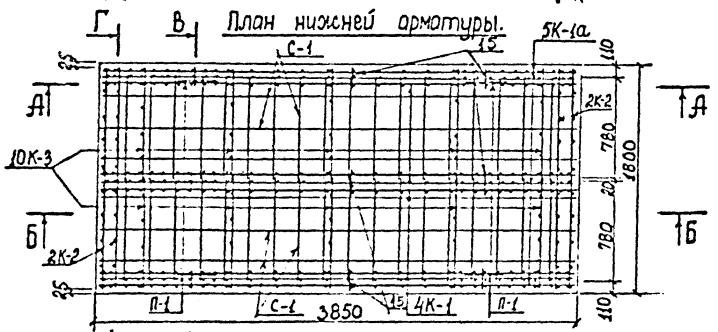

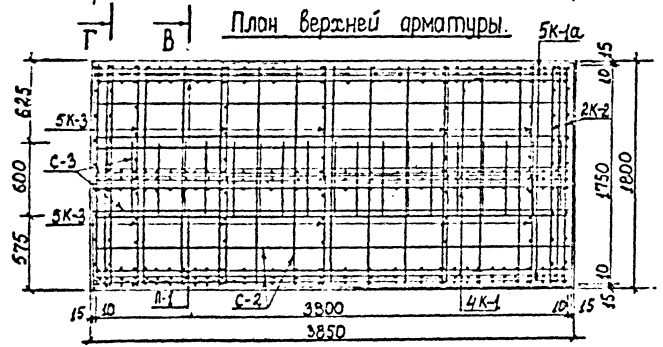

Выборка стали на одно изделие

Арматурная сталь, кг									
Класс А-III				Класс А-I			Класс В-I		
∅, мм			Итого	∅, мм		Итого	∅ мм	Итого	Всего
—	18	10		10	8		5		
—	114,30	24,10	139,10	2,15	59,01	61,16	15,15	15,15	215,41

Примечания:

1. Опалубочный чертёж плиты дан на листе № 5
2. Чертёж арматурных изделий дан на листе № 31
3. Детали армирования даны на листе № 94

				Сборные железобетонные изделия инженерных сооружений (по номенклатуре Гидроспецгидростроя)		Альбом ДС-192
Нач. отд.	Козеева			Арматурный чертеж плиты перекрытия ДП-11у. Разрезы	Стадия: РД	Лист: 30
Гл. спец.	Афонин					Архив №:
Ст. инж.	Хайрудинн				ОНСК	Мосинжпроект г. Москва
Проектир.	Хайрудинн					
Проверил						

Инв. № подл. | Подпись и дата | Взам. инв. №

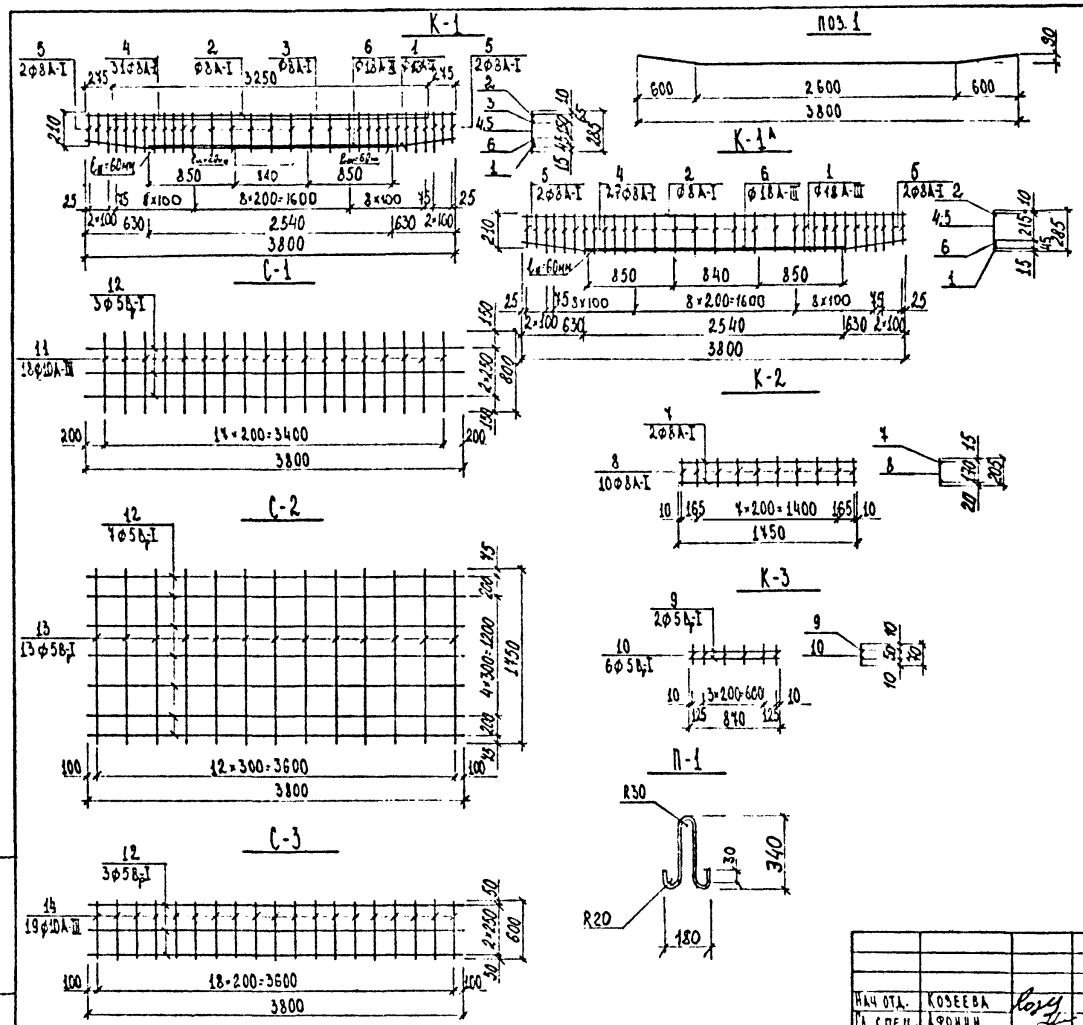

Спецификация стали на одно изделие

Марка	№ поз.	ф, мм	Длина мм	Кол-во, шт. на марку	Кол-во, шт. на изд.	Общая длина м	Общая масса кг	Масса марки кг
К-1 (4 шт.)	1	18А-III	3810	1	4	15,24	30,48	18,16
	2	8А-I	3800	1	4	15,20	6,00	
	3	8А-I	3250	1	4	13,00	5,14	
	4	8А-I	285	27	108	30,78	12,16	
	5	8А-I	210	4	16	3,36	1,33	
	6	18А-III	2540	1	4	10,16	20,32	
К-1А (5 шт.)	1	18А-III	3810	1	5	19,05	38,10	17,57
	2	8А-I	3800	1	5	19,00	7,51	
	4	8А-I	285	27	135	3848	15,20	
	5	8А-I	210	4	20	4,20	1,66	
	6	18А-III	2540	1	5	12,70	25,40	
К-2 (4 шт.)	7	8А-I	1450	2	8	14,00	5,53	2,19
	8	8А-I	205	10	40	8,20	3,24	
К-3 (10 шт.)	9	5Вр-I	870	2	20	17,40	2,51	0,31
	10	5Вр-I	70	6	60	4,20	0,61	
С-1 (2 шт.)	11	10А-III	800	18	36	28,80	17,77	10,53
	12	5Вр-I	3800	3	6	22,80	3,28	
С-2 (1 шт.)	12	5Вр-I	3800	4	4	26,60	3,83	7,11
	13	5Вр-I	1450	13	13	22,45	3,28	
С-3 (1 шт.)	12	5Вр-I	3800	3	3	11,40	1,64	8,67
	14	10А-III	600	19	19	11,40	4,03	
Отдельн. стержни	15	8А-I	150	-	21	3,15	1,24	0,06
П-1 (4 шт.)	16	10А-I	870	-	4	3,48	2,15	-

Дополнительные стержни поз.6 приварить к основной арматуре поз.1 электродуговой сваркой в 4 места

Нач. отд.	Козеева	
Гл. спец.	Афонин	
Ст. инж.	Хайруллин	
Проектир.	Хайруллин	
Проверил		

Сборные железобетонные изделия инженерных сооружений (по номенклатуре Главмосинжстроя)

Альбом НС-192

Арматурный чертеж плиты перекрытия ДП-11у. Сетки, каркасы

Стадия	Лист	Архив. №
Р.Ч.	31	

ОНСК

Мосинжпроект г. Москва

Инв. № подлинника | Подпись и дата

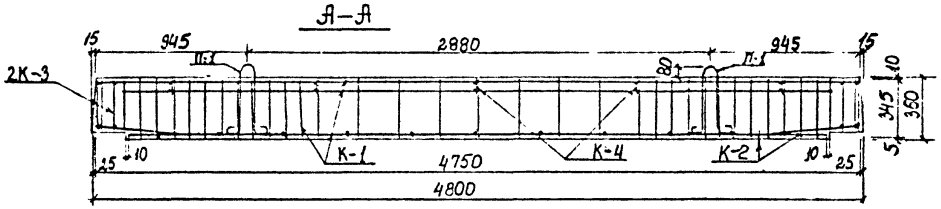

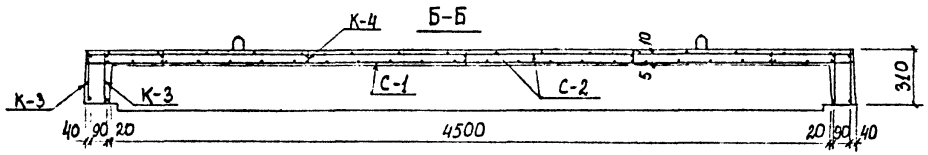

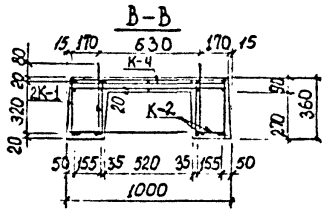

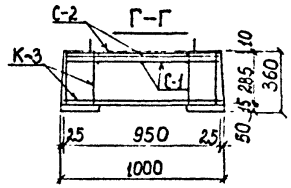

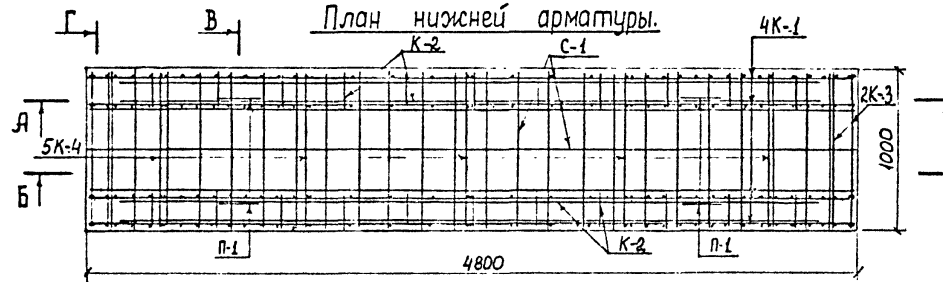

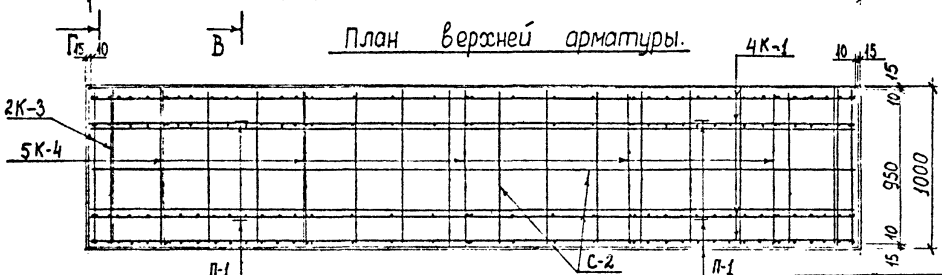

Выборка стали на одну плиту.

Арматурная сталь; кг									
Класс А-III			Класс А-I				Класс B_p-I		
∅; мм		итого	∅; мм			итого	∅; мм	итого	Всего
20	14		10	8	6		5		
47,03	21,20	68,23	2,15	15,61	18,65	36,41	7,86	7,86	112,50

Примечания

1. Опалубочный чертёж плиты дан на листе арх. № 6
2. Чертёж арматурных изделий дан на листе № 33
3. Детали армирования даны на листе № 94

Инв.№ подл.	Подпись и дата	Взам.инв.№					

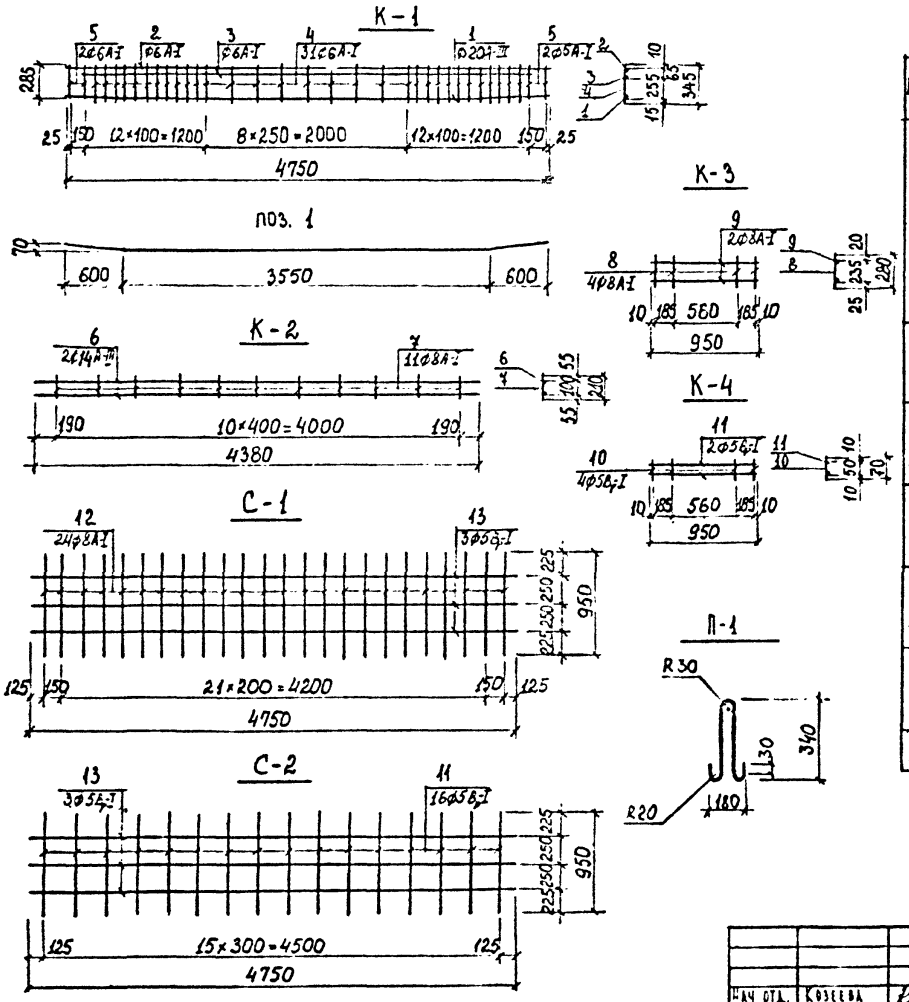

Спецификация стали на одну плиту

Марка	№ поз	Ф мм	Длина мм	Колич. на марку	Колич. на плиту	Общая длина м	Общая масса кг	Масса марки кг
К-1 4шт.	1	20А-III	4760	1	4	19,04	47,03	16,42
	2	6А-I	4750	1	4	19,0	4,22	
	3	6А-I	4420	1	4	17,68	3,92	
	4	6А-I	345	31	124	42,78	9,50	
	5	6А-I	285	4	16	4,56	1,01	
К-2 2шт.	6	14А-III	4380	2	4	17,52	21,20	11,52
	7	8А-I	210	11	22	4,62	1,83	
К-3 4шт.	8	8А-I	280	4	16	4,48	1,77	1,19
	9	8А-I	950	2	8	7,6	3,00	
К-4 5шт.	10	5В-I	70	4	20	1,40	0,20	0,31
	11	5В-I	950	2	10	9,50	1,37	
С-1 1шт.	12	8А-I	950	24	24	22,8	9,01	11,06
	13	5В-I	4750	3	3	14,25	2,05	
С-2 1шт.	11	5В-I	950	16	16	15,2	2,19	4,24
	13	5В-I	4750	3	3	14,25	2,05	
П-1 4шт.	14	10А-I	870	–	4	3,48	2,15	–

			Сборные железобетонные изделия инженерных сооружений (по номенклатуре Главмосинжстроя)			Альбом ПС-192
Нач. отд.	Козеева		Арматурный чертеж плиты перекрытия ДП-14 Сетки, каркасы.	Стадия Р.Ч.	Лист 33	Архив. №
Гл. спец.	Афонин					
Ст. инж.	Хайруллин					
Проектир.	Хайруллин			Отдел	Мосинжпроект г. Москва	
Проверка						

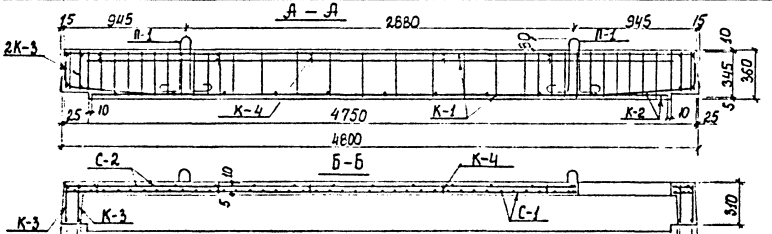

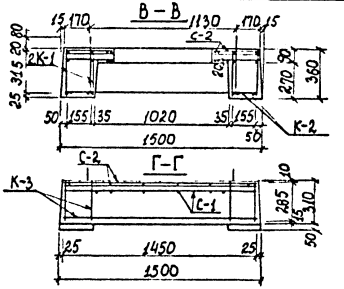

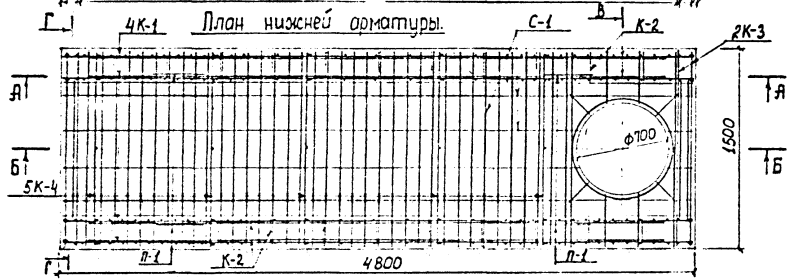

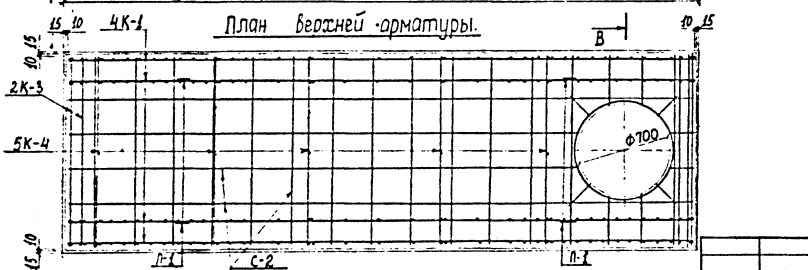

Выборка стали на одну плиту.

Арматурная сталь; кг											
класс А-III					класс А-I				класс Вр-I		Всего
Ф; мм				итого	Ф; мм			итого	Ф,мм	итого	
–	22	10	8		12	10	8		5		
–	111,81	21,59	18,70	152,10	3,80	3,08	22,7	29,58	13,99	13,99	195,67

Примечания:

1. Опалубочный чертёж плиты дан на листе №6
2. Чертёж арматурных изделий дан на листе №35.
3. Детали армирования даны на листе №94

Нач. отд.	Соседка		Сборные железобетонные изделия инженерных сооружений (по номенклатуре Главмосинжстроя)		Альбом ПС-192	
Гл. спец.	Афонин					
Ст. техн.	Хайруллин		Арматурный чертеж плиты перекрытия ДПО-14. Разрезы.	Стадия	Лист	Листов №
Проектир.	Хайруллин			Р.Ч.	34	
Проверил:				ОИСК	Мосинжпроект г. Москва	

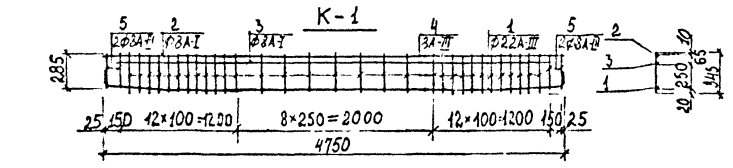

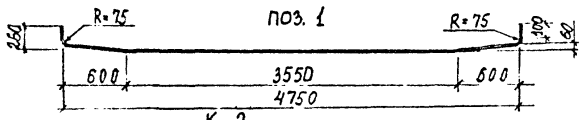

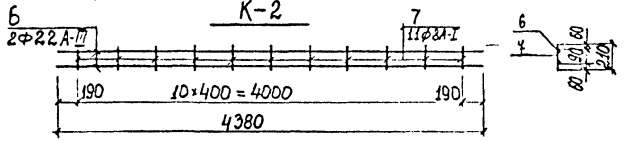

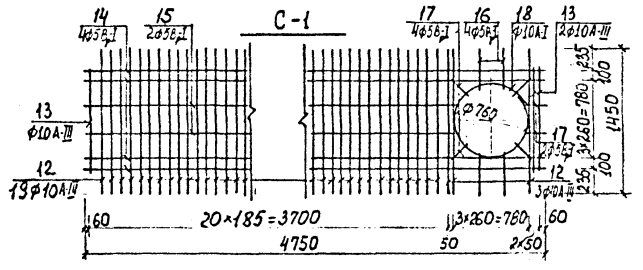

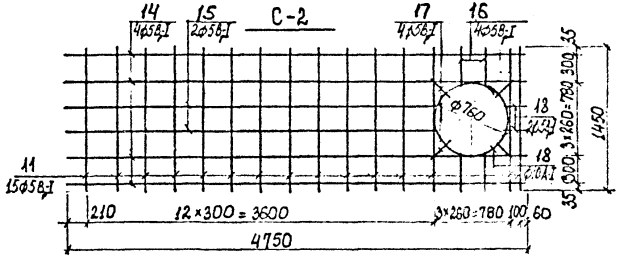

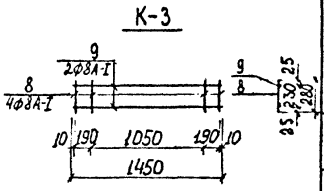

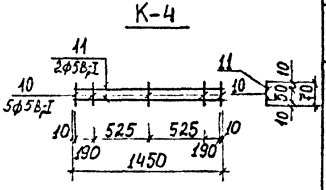

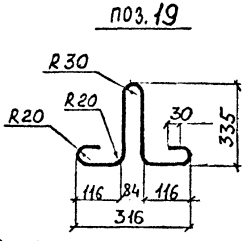

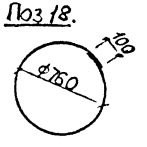

Спецификация стали на одну плиту.

Марка	№ поз.	Ф мм	Длина мм	Колич. на марку	Колич. на плиту	Общая длина м	Общая масса кг	Масса марки кг
К-1 4шт.	1	22А-III	5000	1	4	20,00	59,60	23,20
	2	8А-I	4750	1	4	19,0	7,51	
	3	8А-I	4420	1	4	17,68	6,98	
	4	8А-III	345	31	124	42,78	16,90	
	5	8А-III	285	4	16	4,56	1,80	
К-2 2шт.	6	22А-III	4380	2	4	17,52	52,21	27,02
	7	8А-I	210	11	22	4,62	1,83	
К-3 4шт.	8	8А-I	280	4	16	4,56	1,80	1,60
	9	8А-I	1450	2	8	11,6	4,58	
К-4 5шт.	10	5В$_p$-I	70	5	25	1,75	0,25	0,47
	11	5В$_p$-I	1450	2	10	14,5	2,09	
С-1 1шт.	12	10А-III	1450	22	22	31,90	19,68	27,39
	13	10А-III	1030	3	3	3,09	1,91	
	14	5В$_p$-I	4750	4	4	19,0	2,74	
	15	5В$_p$-I	3870	2	2	7,74	1,11	
	16	5В$_p$-I	390	4	4	1,56	0,22	
	17	5В$_p$-I	220	6	6	1,32	0,19	
	18	10А-I	2500	1	1	2,5	1,54	
С-2 1шт.	11	5В$_p$-I	1450	15	15	21,75	3,13	8,93
	14	5В$_p$-I	4750	4	4	19,0	2,74	
	15	5В$_p$-I	3870	2	2	7,74	1,11	
	16	5В$_p$-I	390	4	4	1,56	0,22	
	17	5В$_p$-I	220	6	6	1,32	0,19	
	18	10А-I	2500	1	1	2,50	1,54	
П-1 4 шт.	19	12А-I	1070	—	4	4,28	3,80	—

Сборные железобетонные изделия инженерных сооружений (по номенклатуре Главмосинжстроя) Альбом ПС-192

Нач. отд.	Козеева		
Гл. спец.	Аронин		
Ст. инж.	Хайрулин		
Проектир.	Хайрулин		
Проверил			

Арматурный чертеж плиты перекрытия Д00-14. Сетки, каркасы

Стадия	Лист	Архив №
Р.Д.	35	

ОИСК — МОСИНЖПРОЕКТ г. Москва

Инв. № подл. | Подпись и дата | Взам. инв. №

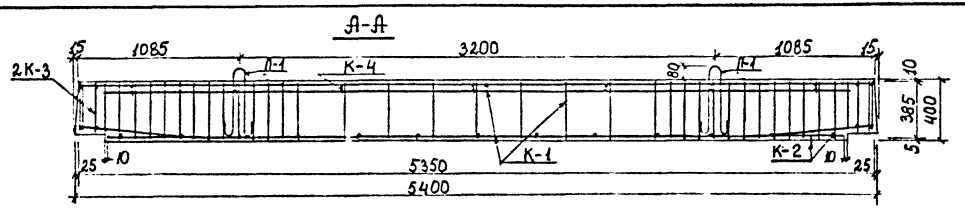

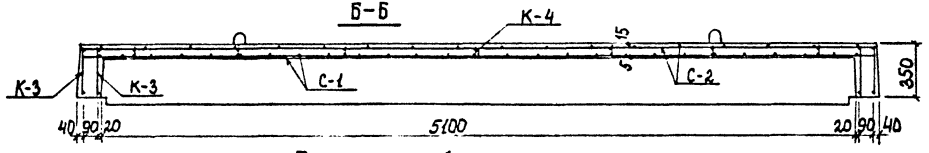

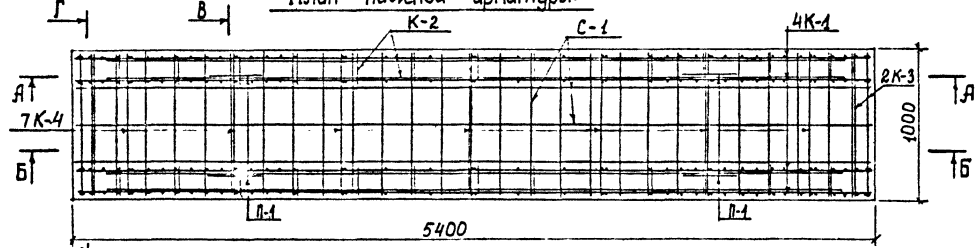



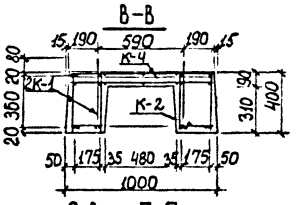

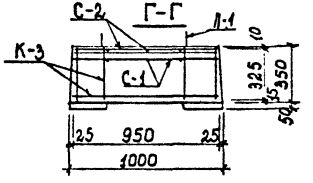

Выборка стали на одну плиту.

Арматурная сталь; кг									
класс А-III			класс А-I			класс В-I			Всего
ф; мм		итого	ф; мм			итого	ф; мм	итого	
20	18		12	8	–		5		
52,96	39,84	92,80	3,80	56,01	–	59,81	9,28	9,28	161,89

Примечания

1. Опалубочный чертёж плиты дан на листе №7
2. Чертёж арматурных изделий дан на листе №37
3. Детали армирования даны на листе №94

			Сборные железобетонные изделия инженерных сооружений (по номенклатуре Гидромонтажстроя)		Альбом ПС-192
Нач.отд.	Козеева				
Гл.спец.	Афонин				
Ст.инж.	Хайрудинн		Арматурный чертеж плиты перекрытия ДП-15-1т. Разрезы	Стадия: Р.Ч.	Лист: 36
Проектир.	Хайрудинн				Архив №:
Проверил				ОНСК	МОСИНЖПРОЕКТ г. Москва

Инв.№ подл. | Подпись и дата | Взам.инв.№

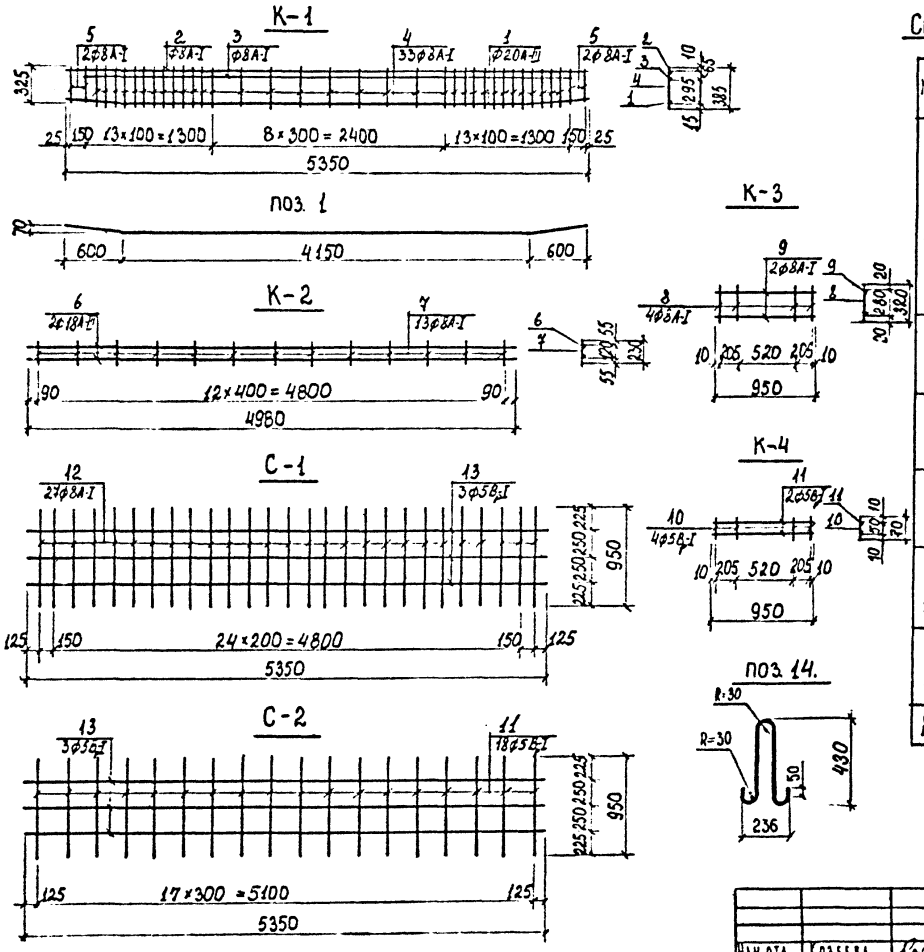

Спецификация стали на одну плиту.

Марка	№ поз.	ф мм	Длина мм	Колич. на марку	Колич. на плиту	Общая длина м	Общая масса кг	Масса марки кг
К-1 4шт.	1	20А-III	5360	1	4	21,44	52,96	22,87
	2	8А-I	5350	1	4	21,40	8,45	
	3	8А-I	5020	1	4	20,08	7,93	
	4	8А-I	385	33	132	50,82	20,07	
	5	8А-I	325	4	16	5,2	2,05	
К-2 2шт.	6	18А-III	4980	2	4	19,92	39,84	21,10
	7	8А-I	230	13	26	5,98	2,36	
К-3 4шт.	8	8А-I	320	4	16	5,12	2,02	1,26
	9	8А-I	950	2	8	7,6	3,00	
К-4 7шт.	10	5В-I	70	4	28	1,96	0,28	0,31
	11	5В-I	950	2	14	13,3	1,92	
С-1 1шт.	12	8А-I	950	27	27	25,65	10,13	12,44
	13	5В-I	5350	3	3	16,05	2,31	
С-2 1шт.	11	5В-I	950	18	18	17,1	2,46	4,77
	13	5В-I	5350	3	3	16,05	2,31	
П-1 4шт.	14	12А-I	1070	—	4	4,28	3,80	—

Нач отд	Козеева		Сборные железобетонные изделия инженерных сооружений (по номенклатуре Главмосинжстроя)	Альбом ПС-192
Гл спец	Афонин		Арматурный чертеж плиты перекрытия ДП-15-1т. Сетки, каркасы.	Стадия: Р.Т. Лист: 37 Архив №
Ст инж	Хайруллин			
Проектир	Хайруллин			Оиск Мосинжпроект г. Москва
Проверил				

Инв № подл. | Подпись и дата

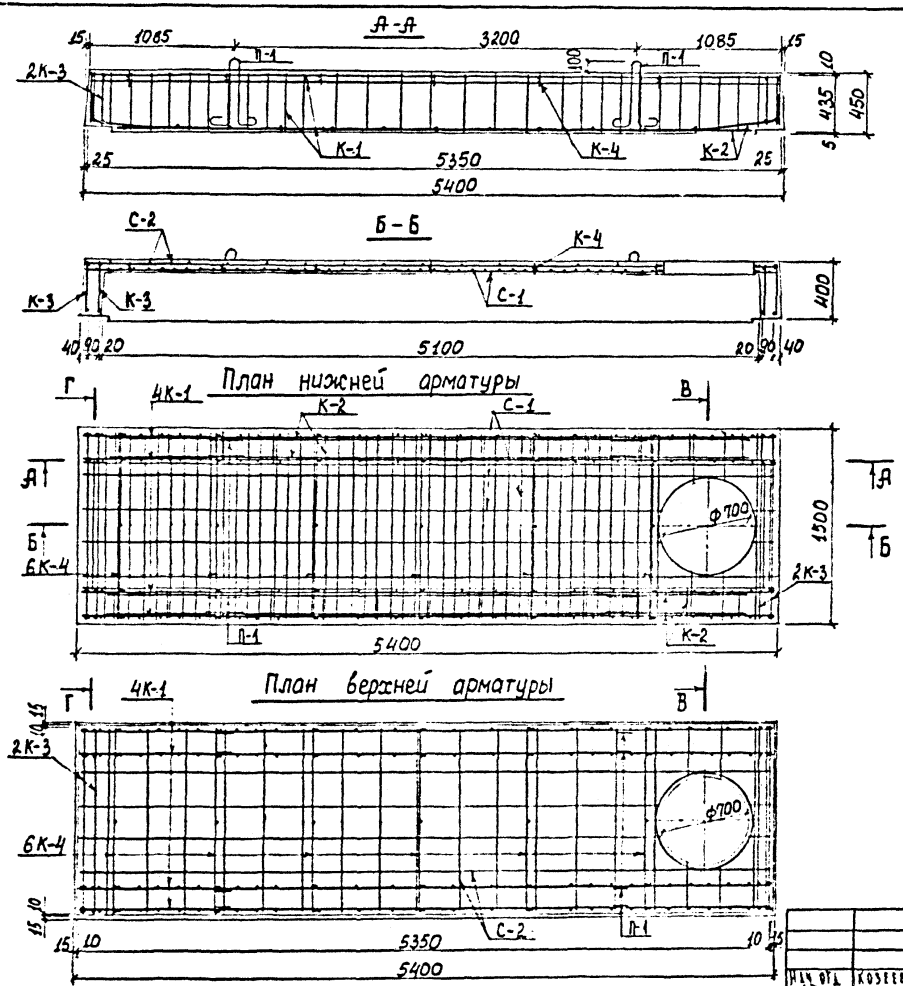

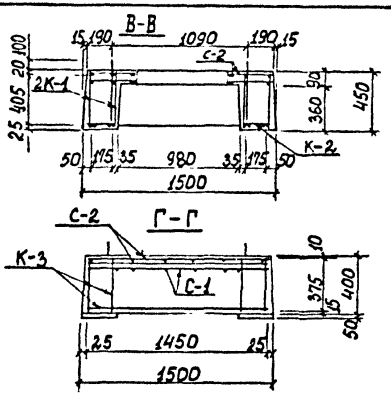

Выборка стали на одну плиту

Арматурная сталь; кг											
класс А-III					класс А-I				класс Вр-I		Всего
ф; мм				итого	ф; мм			итого	ф, мм	итого	
22	—	10	8		14	10	8		5		
126,11	—	23,38	20,93	170,42	6,34	3,08	25,69	35,11	15,94	15,94	221,47

Примечания.

1. Опалубочный чертёж плиты дан на листе № 7.
2. Чертеж арматурных изделий дан на листе № 39
3. Детали армирования даны на листе № 94

				Сборные железобетонные изделия инженерных сооружений (по номенклатуре Главмосинжстроя)		Альбом ПС-192
Нач. отд.	Козеева			Арматурный чертеж плиты перекрытия ДПО-15. Разрезы	Стадия	Лист	Группа №
Гл. спец.	Афонин				РЧ	38	
Ст. инж.	Хайруллин				ОНСК	Мосинжпроект г. Москва	
Проектир.	Хайруллин						
Проверил							

Подпись и дата

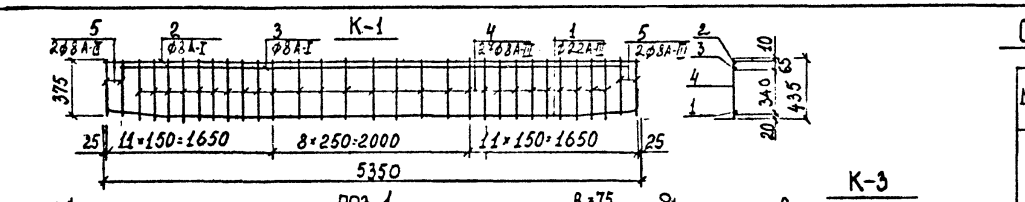

Спецификация стали на одну плиту.

Марка	№ поз.	Ф мм	Длина мм	Колич. на марку	Колич. на плиту	Общая длина м	Общая масса кг	Масса марки кг
К-1 4шт	1	22А-III	5600	1	4	22,40	66,75	26,02
	2	8А-I	5350	1	4	21,40	8,45	
	3	8А-I	5020	1	4	20,08	7,93	
	4	8А-III	435	27	108	46,98	18,56	
	5	8А-III	375	4	16	6,0	2,37	
К-2 2шт.	6	22А-III	4980	2	4	19,92	59,36	30,86
	7	8А-I	230	13	26	5,98	2,36	
К-3 4шт.	8	8А-I	370	4	16	6,0	2,37	1,74
	9	8А-I	1450	2	8	11,6	4,58	
К-4 6шт.	10	5Вр-I	70	5	30	2,10	0,30	0,47
	11	5Вр-I	1450	2	12	17,4	2,51	
С-1 1шт	12	10А-III	1450	24	24	34,80	21,47	29,71
	13	10А-III	1030	3	3	3,09	1,91	
	14	5Вр-I	5350	4	4	21,40	3,08	
	15	5Вр-I	4470	2	2	8,94	1,29	
	16	5Вр-I	390	4	4	1,56	0,23	
	17	5Вр-I	220	6	6	1,32	0,19	
	18	10А-I	2500	1	1	2,50	1,54	
С-2 1шт	11	5Вр-I	1450	17	17	24,65	3,55	9,88
	14	5Вр-I	5350	4	4	21,4	3,08	
	15	5Вр-I	4470	2	2	8,94	1,29	
	16	5Вр-I	390	4	4	1,56	0,23	
	17	5Вр-I	220	6	6	1,32	0,19	
	18	10А-I	2500	1	1	2,5	1,54	
11-1 4 шт.	19	14А-I	1310	—	4	5,24	6,34	1,59

Инв. № подл. | Подпись и дата | Взам. инв. №

Нач. отд.	Козеева		Сборные железобетонные изделия инженерных сооружений (по номенклатуре Главмосинжстроя)
Гл. спец.	Афонин		
Ст. инж.	Хайруллин		Арматурный чертеж плиты перекрытия ДПО-15. Сетки, каркасы
Проектир.	Хайруллин		
Проверил			

Альбом ПС-192

Стадия	Лист	Архив. №
Р.Д.	39	
ОИСК	МОСИНЖПРОЕКТ г. Москва	

А-А

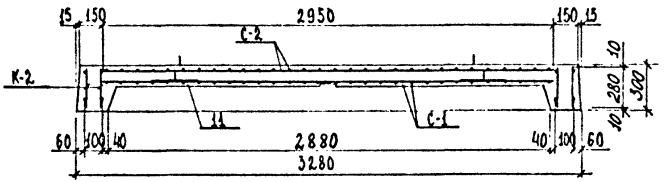

Б-Б

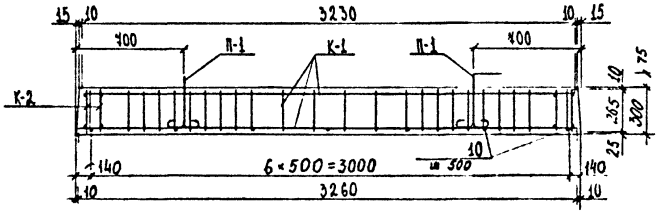

В-В

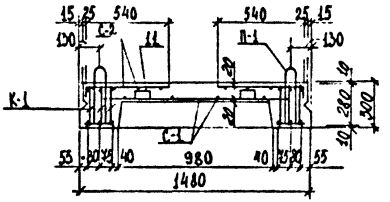

Г-Г

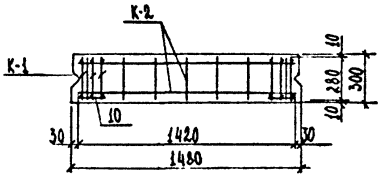

План верхней арматуры

План нижней арматуры

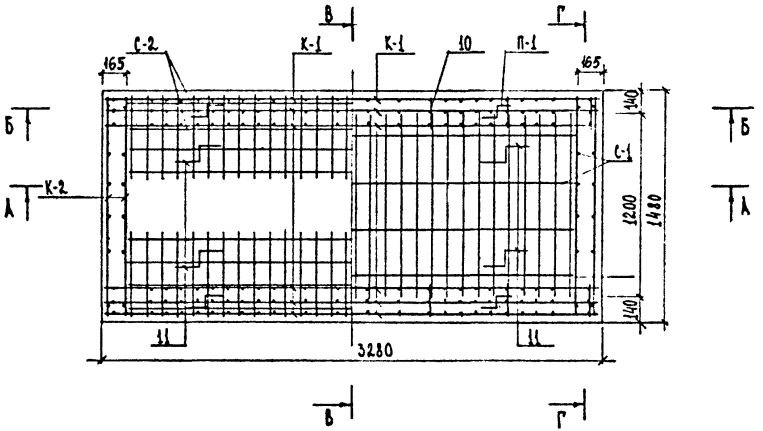

Выборка стали на один элемент

Арматурная сталь, кг									Прокатная сталь, кг		
Класс А-III			Класс А-I				Класс В-I				
ф, мм			ф, мм				ф мм			Труба ГОСТ 3262-75		
18	8	Итого	12	—	8	Итого	5	Итого	Итого	60	Итого	Всего
39,12	28,91	68,03	3,80	—	31,30	35,10	5,91	5,91	109,04	4,39	4,39	113,43

Примечания

1. Опалубочный чертеж плиты перекрытия дан на листе № 8
2. Чертеж арматурных изделий дан на листе № 41
3. Детали армирования даны на листе № 94

Нач. отд.	Козеева		Сборные железобетонные изделия инженерных сооружений (по номенклатуре Главмосинжстроя)		Альбом ПС-192
Гл. спец.	Афонин				
Ст. инж.	Хайруллин		Арматурный чертеж плиты перекрытия П-1. Разрезы	Стадия: Р.Ч.	Лист: 40
Проектир.	Хайруллин				Архив. №
Проверил				ОНСК	Мосинжпроект г. Москва

Инв. № подл. | Подпись и дата

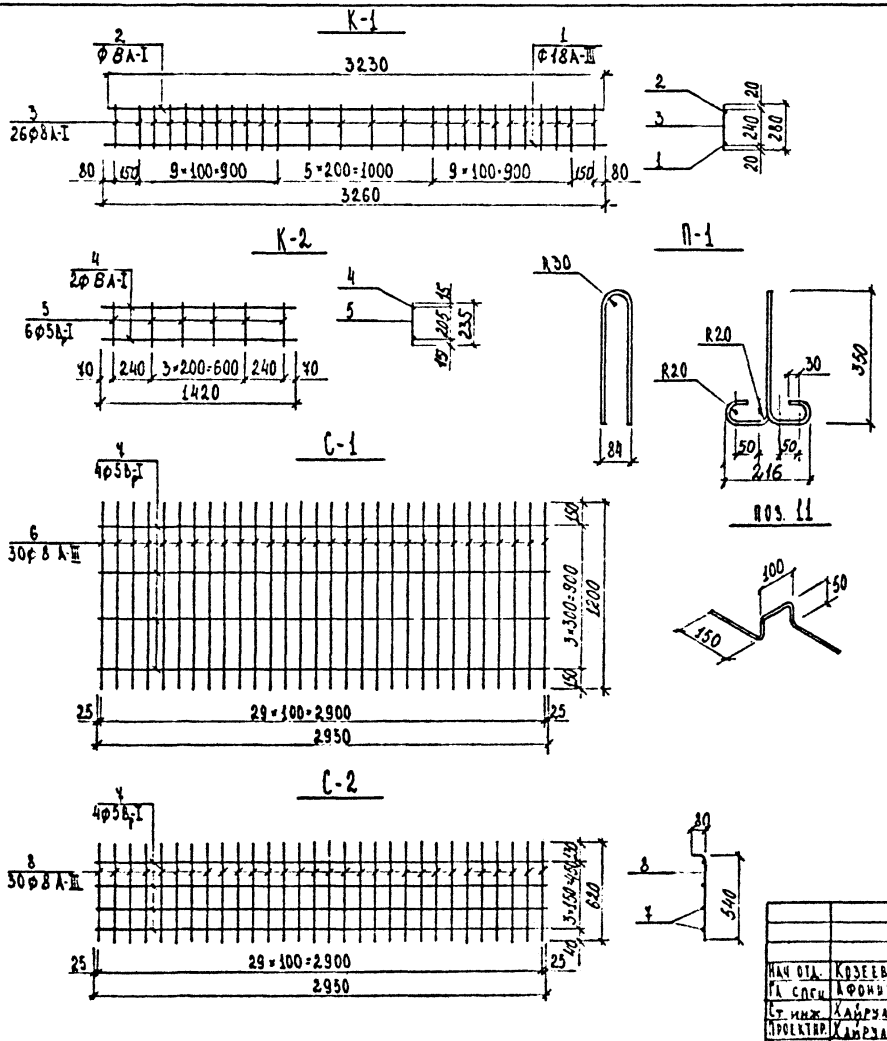

Спецификация стали на одно изделие

Марка	№ поз.	∅, мм	Длина мм	Кол-во, шт.		Общая длина м	Общая масса кг	Масса марки кг
				на марку	на изд.			
К-1 (6 шт.)	1	18А-III	3260	1	6	19.56	39,12	10,67
	2	8А-I	3230	1	6	19.38	7,66	
	3	8А-I	280	26	156	43,68	17,25	
К-2 (4 шт.)	4	8А-I	1420	2	8	11.36	4,49	1,33
	5	5В$_p$-I	235	6	24	5,64	0,81	
С-1 (2 шт.)	6	8А-III	1200	30	30	36.00	14.22	15,92
	7	5В$_p$-I	2950	4	4	11.80	1,70	
С-2 (2 шт.)	7	5В$_p$-I	2950	4	8	23.60	3,40	9,05
	8	8А-III	620	30	60	34.20	14,69	
П-1 (4 шт.)	9	12А-I	1070	-	4	4.28	3,80	-
Отдельные стержни	10	8А-I	200	1	14	2.80	1,11	-
	11	8А-I	500	-	4	2.00	4,49	0.20
Труба	12	60-3	260	-	4	1,04	4,39	-

Инв. № подл. | Подпись и дата

Нач. отд.	Крзеева		Сборные железобетонные изделия инженерных сооружений (по номенклатуре Главмосинжстроя)
Гл. спец.	Афонин		
Ст. инж.	Хайрудинн		Арматурный чертеж плиты перекрытия П-1. Сетки, каркасы
Проектир.	Хайрудинн		
Проверил			

Альбом ПС-192

Стадия	Лист	Листов
Р.Д.	41	

Омск | Мосинжпроект г. Москва

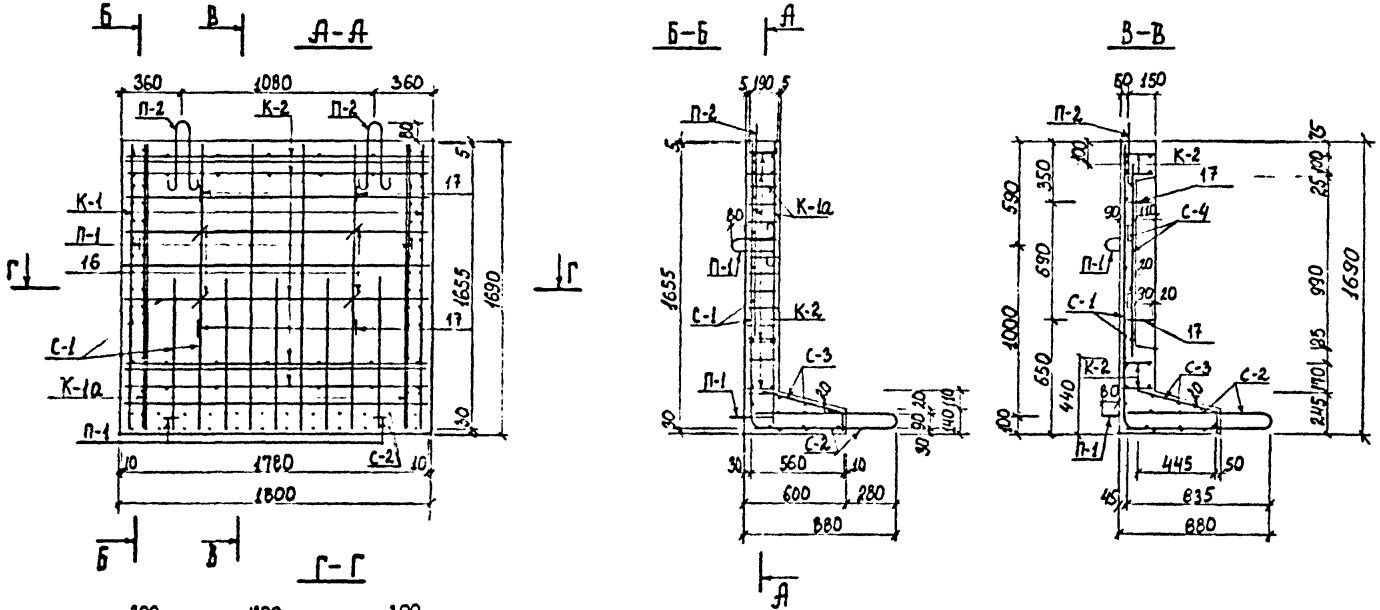

Выборка стали на одно изделие

Арматурная сталь; кг								
класс А-III			класс А-I					
Ф; мм		итого	Ф; мм				итого	Всего
18	12		–	10	8	6		
30,40	37,22	67,62	–	3,44	9,26	14,40	27,10	94,72

Примечания:

1. Опалубочный чертёж блока дан на листе № 9
2. Чертёж арматурных изделий дан на листе № 43

				Сборные железобетонные изделия инженерных сооружений /по номенклатуре Главмосинжстроя/		Альбом ПС-192
Нач. отд.	Лобеева					
Гл. инж.	Афонин			Арматурный чертеж стенового блока ДС-2т. Разрезы.	Стадия Р.Ч	Лист 42
Ст. инж.	Хайрулин					Арх. №
Проект	Хайрулин				ОЖСК	Мосинжпроект г. Москва
Провер.						

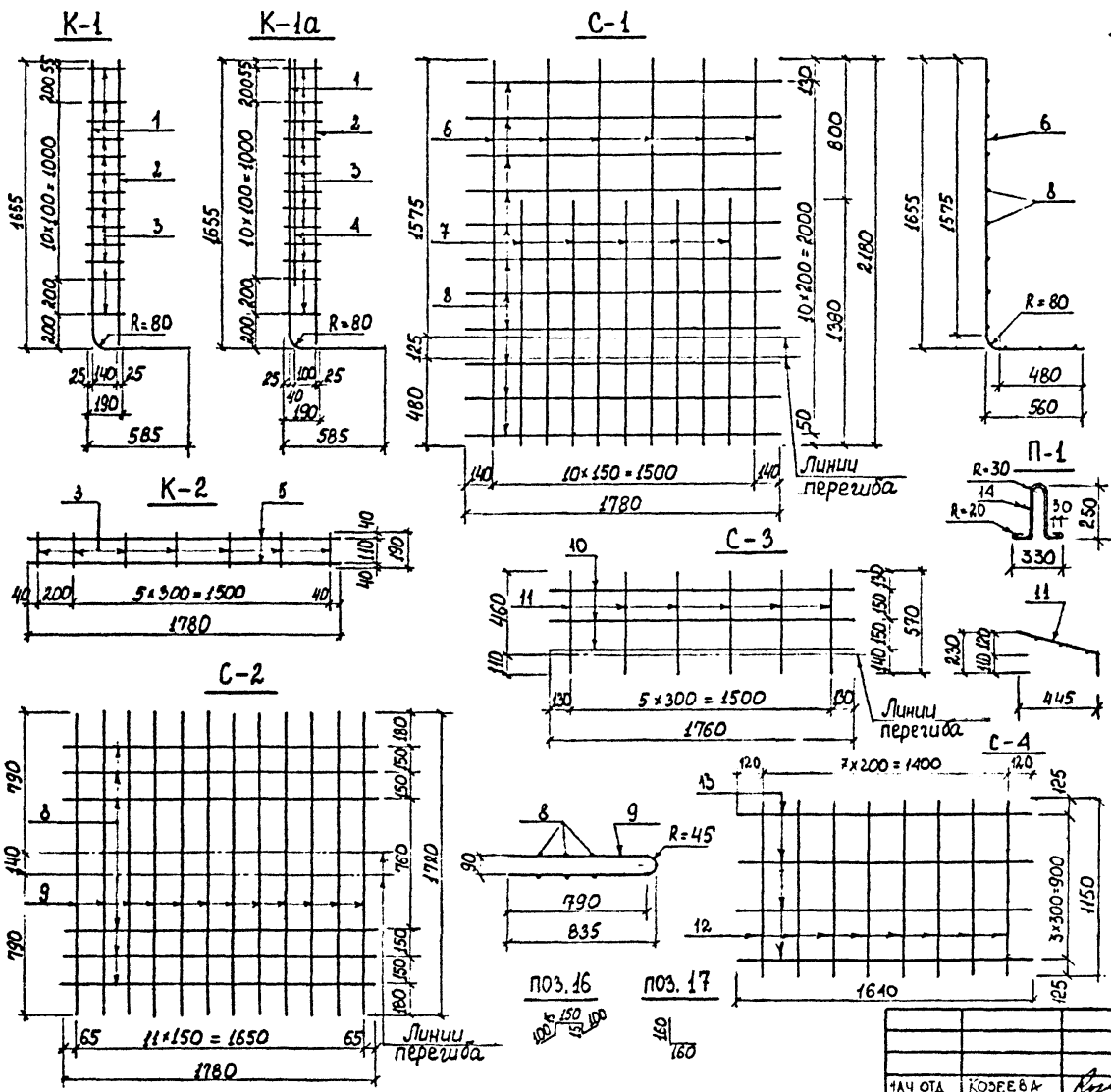

Спецификация стали на одно изделие.

Марка	№ поз.	ф мм	Длина мм	Кол. на марку	Кол. на изд.	Общая длина м	Общая масса кг	Масса марки кг
К-1 2шт.	1	18А-III	2180	1	2	4,36	8,72	8,15
	2	18А-III	1620	1	2	3,24	6,48	
	3	6А-I	190	13	26	4,94	1,10	
К-1а 2шт.	1	18А-III	2180	1	2	4,36	8,72	8,44
	2	18А-III	1620	1	2	3,24	6,48	
	3	6А-I	190	13	26	4,94	1,10	
	4	6А-I	1280	1	2	2,56	0,57	
К-2 4шт.	3	6А-I	190	7	28	5,32	1,18	1,70
	5	8А-I	1780	2	8	14,24	5,63	
С-1 1шт.	6	12А-III	2180	6	6	13,08	11,62	22,10
	7	12А-III	1380	5	5	6,90	6,13	
	8	6А-I	1780	11	11	19,58	4,35	
С-2 1шт.	8	6А-I	1780	6	6	10,68	2,37	20,70
	9	12А-III	1720	12	12	20,64	18,33	
С-3 1шт.	10	6А-I	1760	3	3	5,28	1,17	1,93
	11	6А-I	570	6	6	3,42	0,76	
С-4 1шт.	12	8А-I	1150	8	8	9,20	3,63	5,09
	13	6А-I	1640	4	4	6,56	1,46	
П-1 1шт.	14	10А-I	920	1	4	3,68	2,27	0,57
П-2 2шт.	15	10А-I	950	1	2	1,90	1,17	0,59
Отдельные стержни	16	6А-I	380	—	4	1,52	0,34	—
	17	12А-III	320	—	4	1,28	1,14	—

Нач. отд.	Козеева	
Гл. инж.	Афонин	
Ст. инж.	Хайруллин	
Проектир.	Хайруллин	
Провер.		

Сборные железобетонные изделия инженерных сооружений /по номенклатуре Главмосинжстроя/

Альбом м ПС-192

Арматурный чертеж стенового блока ДС-2т. Сетки, каркасы

Стадия	Лист	Арх. №
Р.Ч	43	

ОИСК | Мосинжпроект г. Москва

Инв. № подл. | Подпись и дата | Взам. инв. №

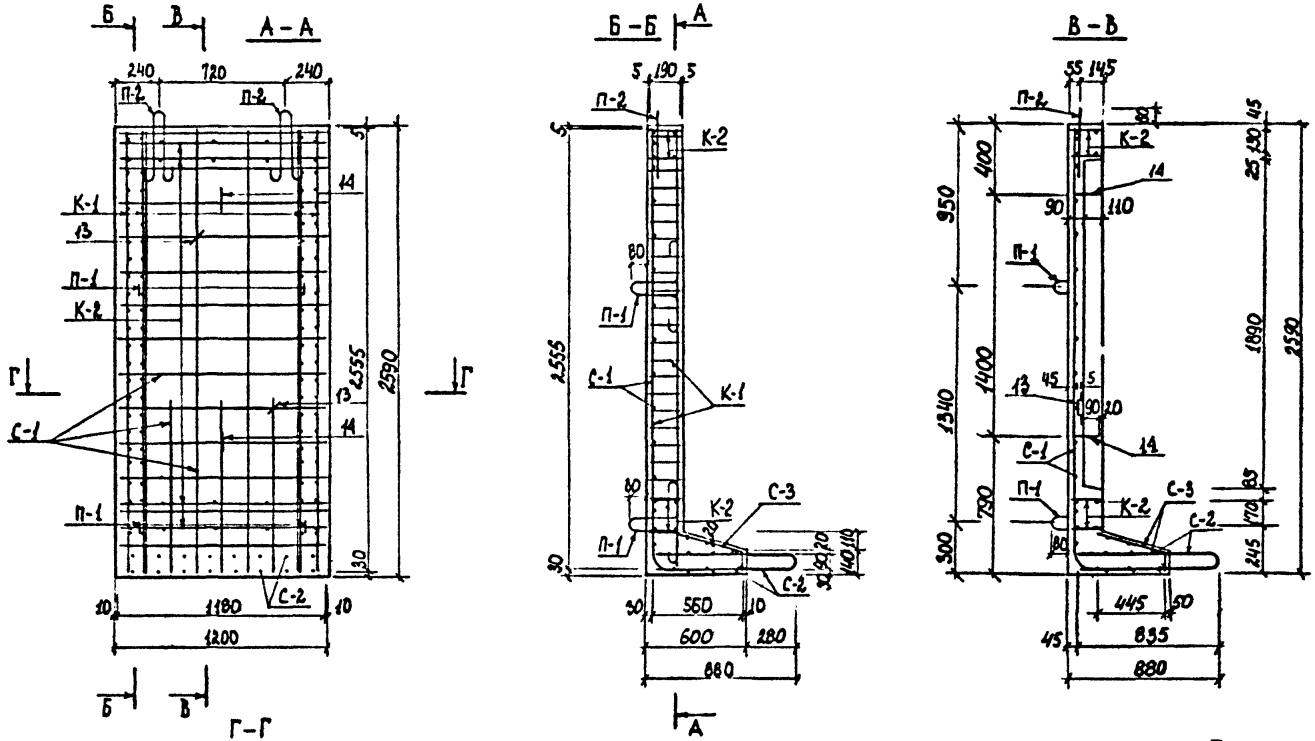

Выборка стали на одно изделие

Арматурная сталь, кг									
Класс А-III					Класс А-I				
16	14	12	10	Итого	10	8	6	Итого	Всего
19,43	12,20	27,60	5,82	65,05	1,17	1,44	11,78	14,39	79,44

Примечания

1. Опалубочный чертёж блока дан на листе № 9
2. Чертёж арматурных изделий дан на листе № 45

Нач. отд	Козеева		
Гл. инж	Афонин		
Ст. инж	Хайрудинов		
Проект	Хайрудинов		
Провер			

Сборные железобетонные изделия инженерных сооружений / по номенклатуре Главмосинжстроя/ — Альбом ИС-152

Арматурный чертеж стенового блока ДС-15т. Разрезы.

Стадия	Лист	Арх. №
Р.Д.	44	

ОЖСК — Мосинжпроект г. Москва

Инв. № подл. | Подпись и дата

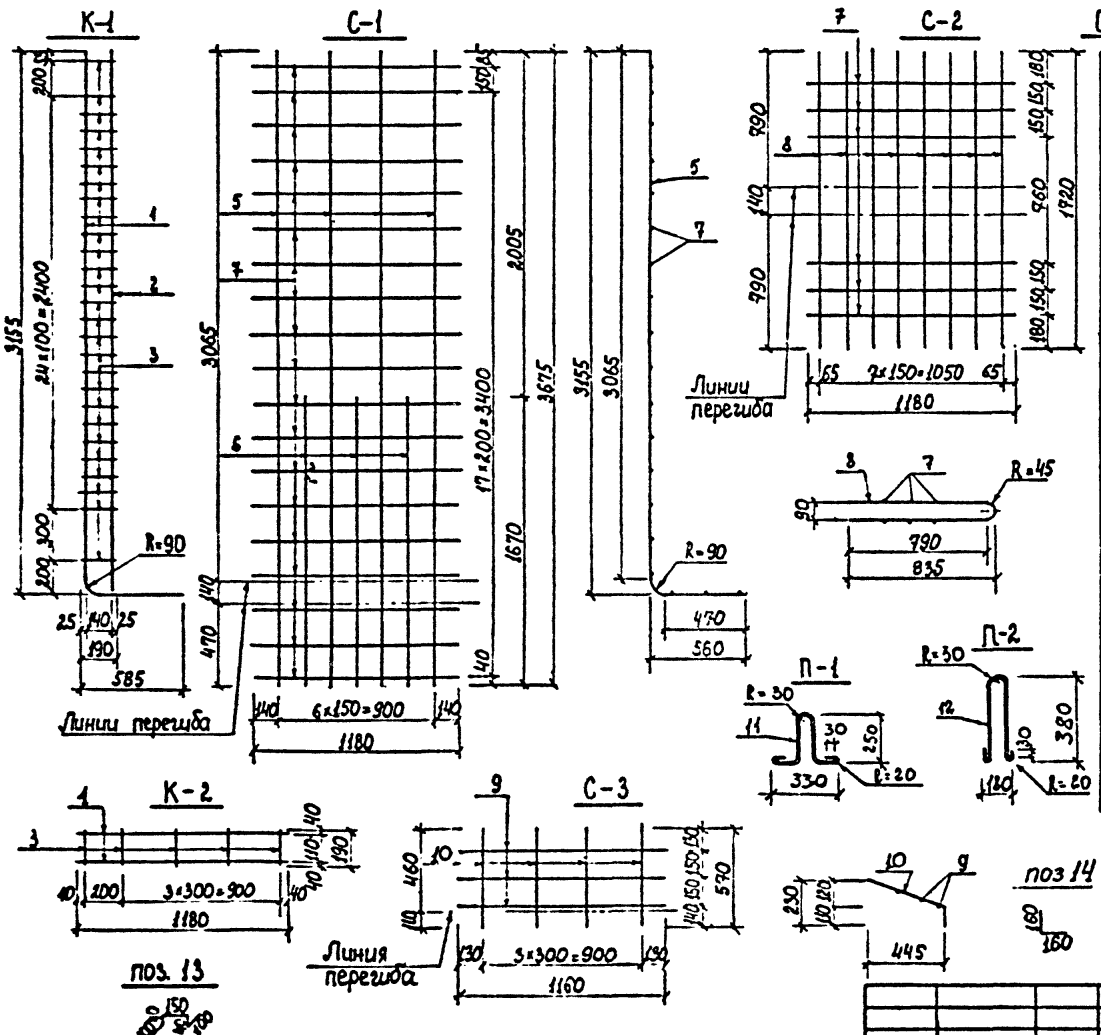

Спецификация стали на одно изделие.

Марка	№ поз.	ф мм	Длина мм	Кол. на марку	Кол. на изд.	Общая длина м	Общая масса кг	Масса марки кг
К-1 4шт.	1	20А-III	3675	1	4	14,70	36,31	13,99
	2	14А-III	3120	1	4	12,48	15,10	
	3	6А-I	190	27	108	20,52	4,56	
К-2 4шт.	3	6А-I	190	5	20	3,80	0,84	1,67
	4	10А-III	1180	2	8	9,44	5,82	
С-1 1шт.	5	12А-III	3675	4	4	14,70	13,05	22,52
	6	12А-III	1670	3	3	5,01	4,49	
	7	6А-I	1180	19	19	22,42	4,98	
С-2 1шт.	7	6А-I	1180	6	6	7,08	1,57	13,79
	8	12А-III	1720	8	8	13,76	12,22	
С-3 1шт.	9	6А-I	1160	3	3	3,48	0,77	1,28
	10	6А-I	570	4	4	2,28	0,51	
П-1 4шт.	11	10А-I	920	1	4	3,68	2,27	–
П-2 2шт.	12	10А-I	950	1	2	1,90	1,17	–
отдельные стержни	13	6А-I	430	–	4	1,72	0,38	–
	14	12А-III	320	–	2	0,64	0,57	–

Примечание

Данный чертёж читать совместно с листом №47

			Сборные железобетонные изделия инженерных сооружений /по номенклатуре Главмосинжстроя/ — Альбом ПС-192
Нач. отд.	Козеева		Арматурный чертеж стенового блока ДС-17 т. (сетки, каркасы)
Гл. спец.	Афонин		Стадия: Лист 46 — Арх. №
Ст. инж.	Хайрудинн		Ойск — Мосинжпроект г. Москва
Проект	Хайрудинн		
Провер.			

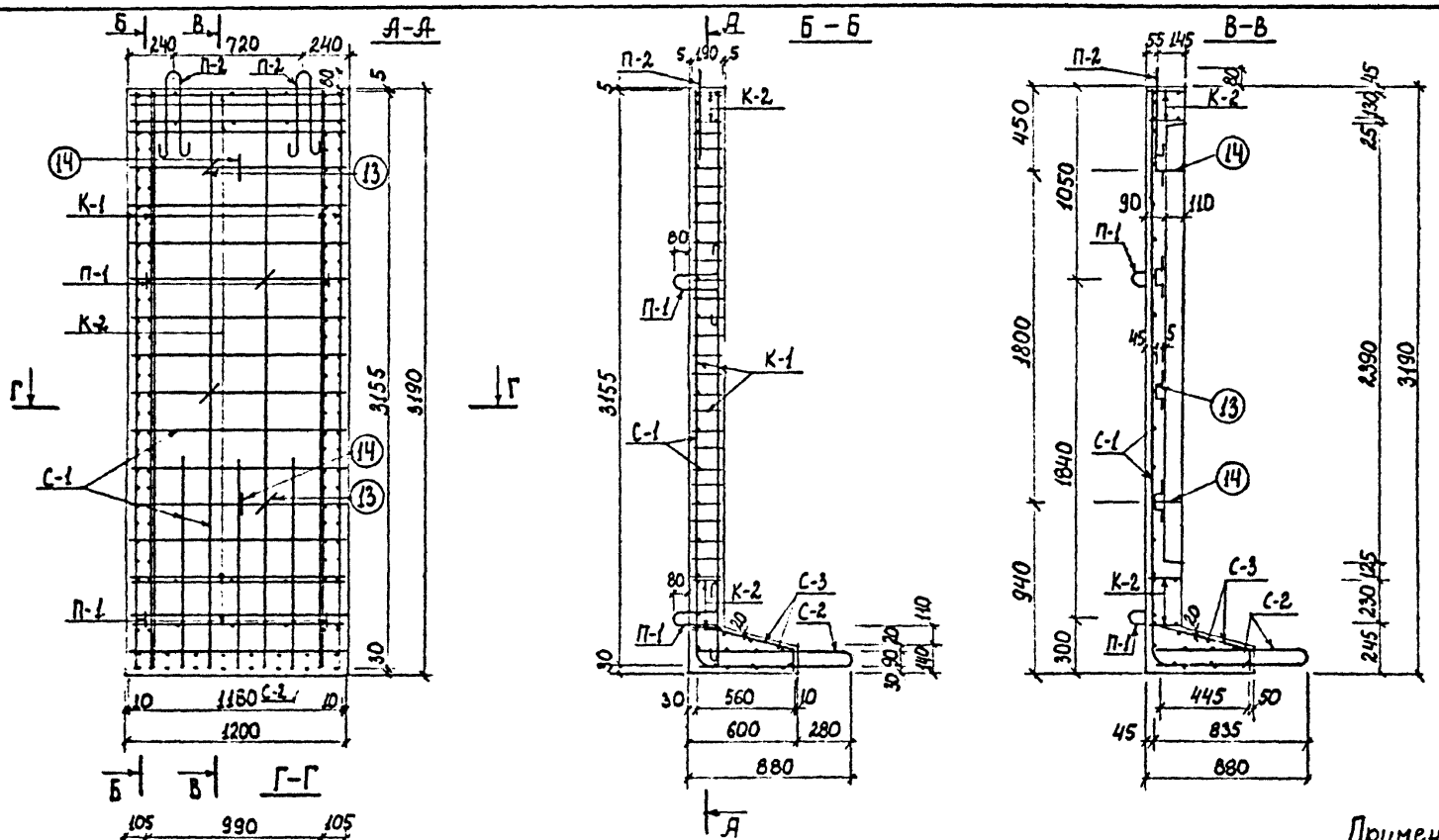

Арматурная сталь; кг									
Класс А-III					Класс А-I				
∅; мм				итого	∅; мм			итого	Всего
20	14	12	10		—	10	6		
36,31	15,10	30,33	5,82	87,56	—	3,44	13,61	17,05	104,61

Примечания

1 Опалубочный чертёж блока дан на листе №9

2 Чертёж арматурных изделий дан на листе № 46.

				Сборные железобетонные изделия инженерных сооружений / по номенклатуре Главмосинжстроя			Альбом ПС-192
Нач. отд.	Козеева			Арматурный чертеж стенового блока ДС-17т. Разрезы	Стадия	Лист	Архивы
Гл. инж.	Афонин				Р.Ч.	47	
Ст. инж.	Кайруллин				ОИСК	Мосинжпроект г. Москва	
Проект.	Кайруллин						
Провер.							

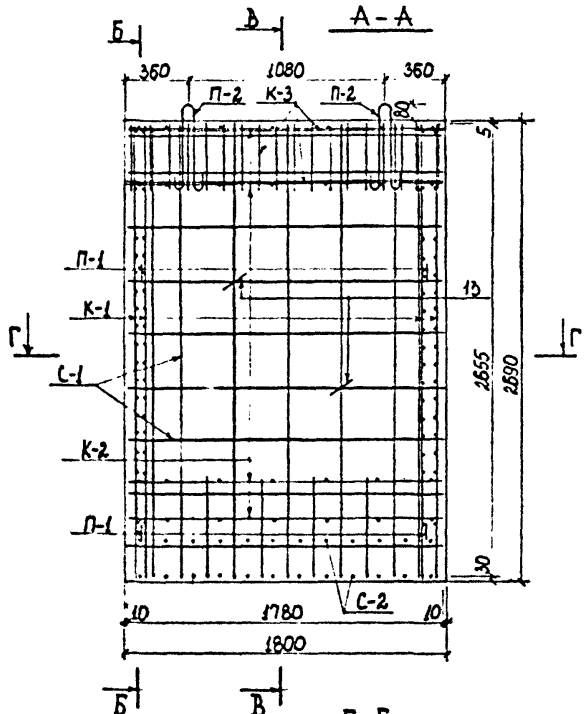

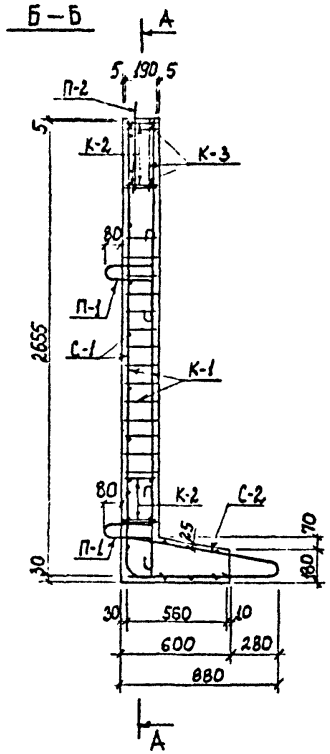

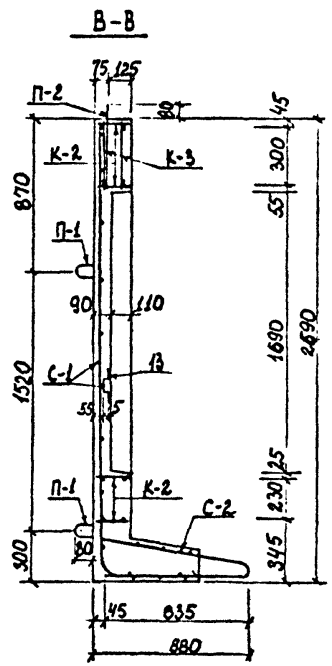

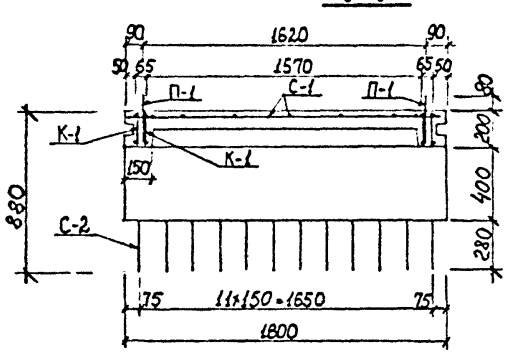

Выборка стали на одно изделие

Арматурная сталь; кг										
Класс А-III					Класс А-I					
Ø; мм				Итого	Ø; мм				Итого	Всего
20	18	12	8		12	10	8	6		
34,68	25,36	41,76	7,73	109,53	1,90	2,27	17,17	3,55	24,89	134,42

Примечания:

1. Опалубочный чертеж блока дан на листе №10.
2. Чертеж арматурных изделий дан на листе №49

Инв.№ подл. | Подпись и дата

				Сборные железобетонные изделия инженерных сооружений /по номенклатуре		Альбом ПК-192
Нач. отд.	Козеева			Арматурный чертеж стенового блока ДС-5т. Разрезы.	Стадия	Лист	Архив. №
Гл. инж.	Афонин				Р.Ч	48	
Ст. инж.	Хайруллин				Омск	Мосинжпроект г. Москва	
Проект	Хайруллин						
Провер.							

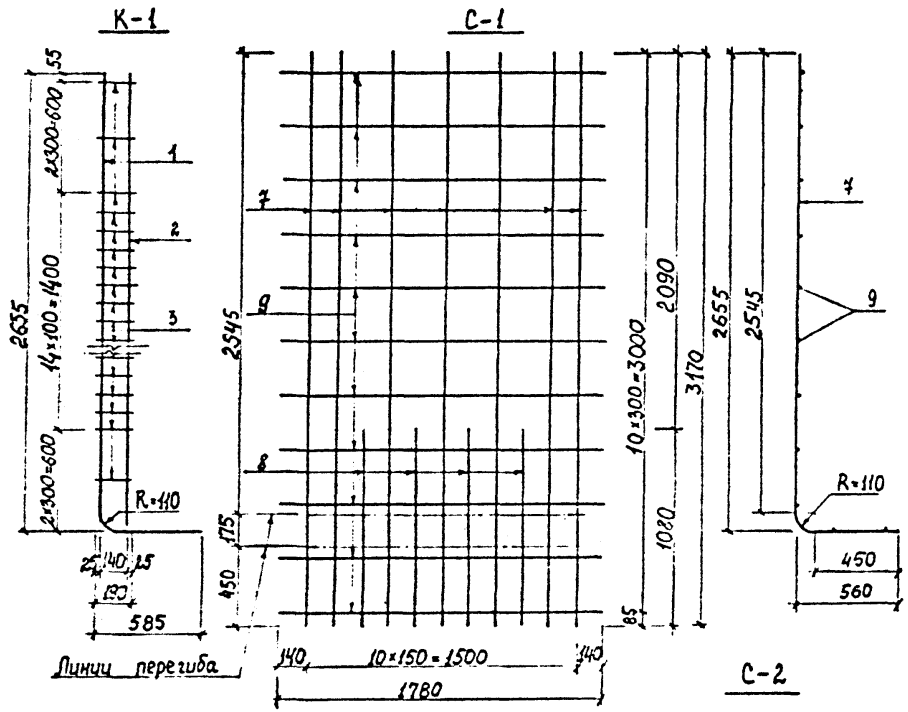

Спецификация стали на одно изделие.

Марка	№ поз.	ф мм	Длина мм	Кол. на марку	Кол. на изд.	Общая длина м	Общая масса кг	Масса марки кг
К-1 4 шт.	1	18 А-III	3170	1	4	12,68	25,36	14,16
	2	20 А-III	2620	1	4	10,48	25,89	
	3	8 А-I	190	18	72	13,68	5,40	
К-2 4 шт.	3	6 А-I	190	7	28	5,32	1,18	1,70
	4	8 А-I	1780	2	8	14,24	5,63	
К-3 2 шт.	4	8 А-I	1780	1	2	3,56	1,41	7,31
	5	20 А-III	1780	1	2	3,56	8,79	
	6	8 А-I	310	18	36	11,16	4,41	
С-1 1 шт.	7	12 А-III	3170	7	7	22,19	19,70	31,27
	8	12 А-III	1080	4	4	4,32	3,84	
	9	8 А-III	1780	11	11	19,58	7,73	
С-2 1 шт.	4	6 А-I	1780	6	6	10,68	2,37	20,59
	10	12 А-III	1710	12	12	20,52	18,22	
П-1 4 шт.	11	10 А-I	920	1	4	3,68	2,27	0,57
П-2 2 шт.	12	12 А-I	1070	1	2	2,14	1,90	0,95
Отпр. стержни	13	8 А-I	410	–	2	0,82	0,32	–

Примечание:

Данный чертёж читать совместно с листом № 48

Нач. отд.	Козеева		
Гл. инж.	Фомин		
Ст. инж.	Хайруллин		
Проект.	Хайруллин		
Провер.			

Сборные железобетонные изделия инженерных сооружений /по номенклатуре Главмосинжстроя/

Альбом № ПС-192

Арматурный чертеж стенового блока ДС-5т. Сетки, каркасы.

Стадия	Лист	Архив №
Р.Ч.	49	

ОЖСК

Мосинжпроект г. Москва

Инв. № подл. | Подпись и дата | Взам. инв. №

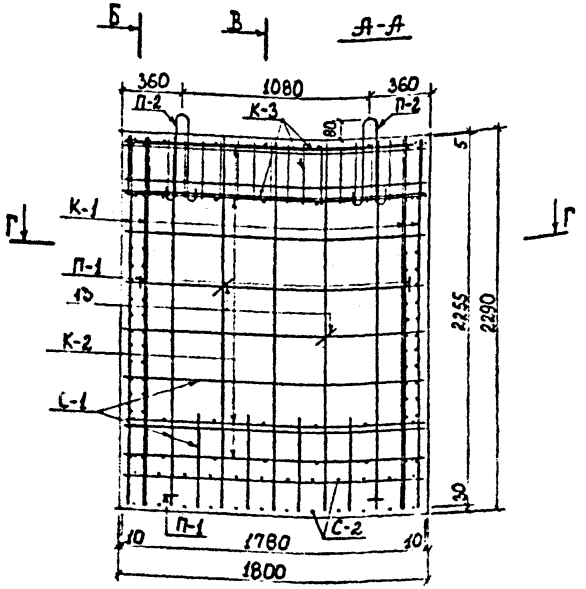

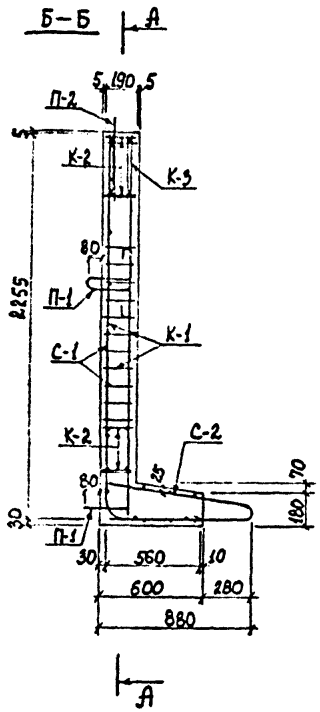

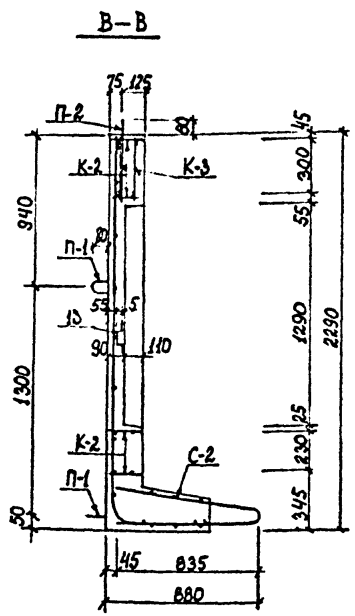

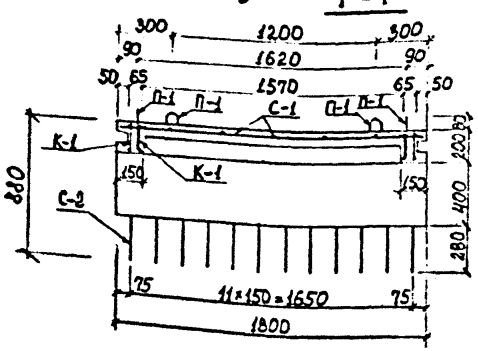

Выборка стали на одно изделие.

Арматурная сталь, кг.									
класс А-III					класс А-I				
Ø; мм				итого	Ø; мм			итого	Всего
20	18	12	8		10	8	6		
30,72	22,16	39,28	7,03	99,19	3,44	15,97	3,55	22,96	122,15

Примечания:

1. Опалубочный чертёж блока дан на листе №10
2. Чертёж арматурных изделий дан на листе №51

				Сборные железобетонные изделия инженерных сооружений /по номенклатуре Главмосинжстроя/		Альбом ПС-192
Нач.отд	Кобеева					
Гл.инж	Афонин					
Ст.инж	Хайруллин			Арматурный чертеж стенового блока-ДС-4т Разрезы	Стадия Р4	Лист 50
Проект	Хайруллин				Омск	Мосинжпроект г. Москва
Провер						

Инв.№ подл. | Подпись и дата | Взам.инв.№

К-1

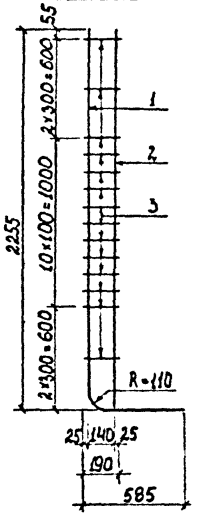

С-1

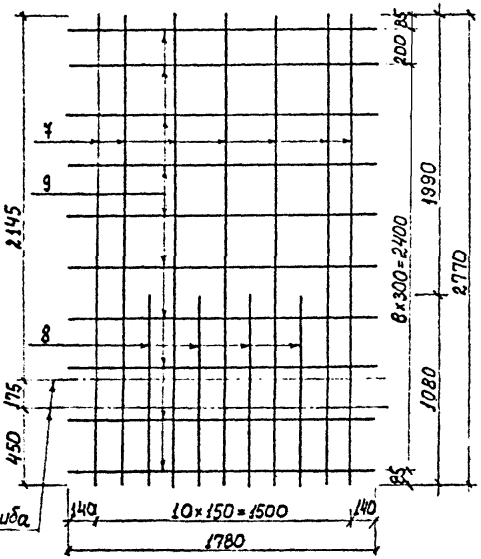

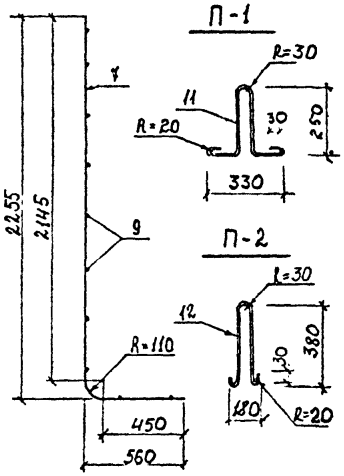

П-1

П-2

Поз. 13

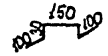

К-2

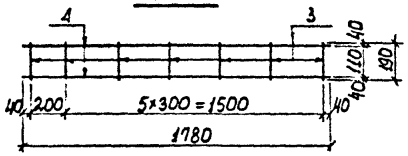

К-3

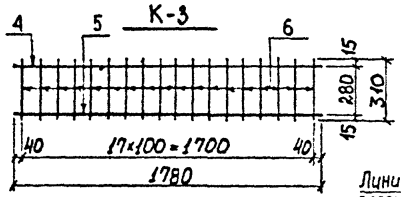

С-2

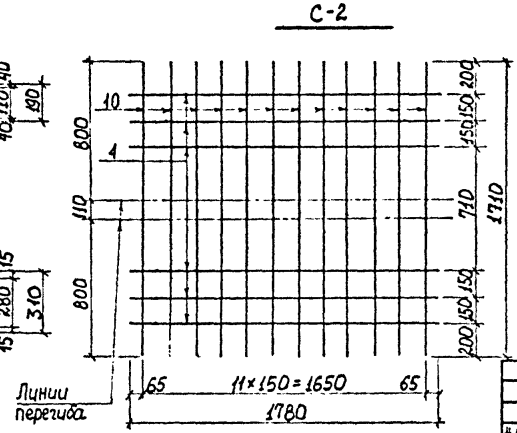

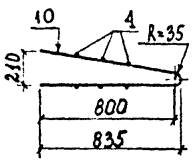

Спецификация стали на одно изделие

Марка	№ поз.	ф мм	Длина мм	Кол. на марку	Кол. на изд.	Общая длина м	Общая масса кг	Масса марки кг
К-1 4шт.	1	18А-III	2770	1	4	11,08	22,16	12,07
	2	20А-III	2220	1	4	8,88	21,93	
	3	8А-I	190	14	56	10,64	4,20	
К-2 4шт.	3	6А-I	190	7	28	5,32	1,18	1,70
	4	8А-I	1780	2	8	14,24	5,63	
К-3 2шт.	4	8А-I	1780	1	2	3,56	1,41	7,31
	5	20А-III	1780	1	2	3,56	8,79	
	6	8А-I	310	18	36	11,16	4,41	
С-1 1шт.	7	12А-III	2770	7	7	19,39	17,22	28,09
	8	12А-III	1080	4	4	4,32	3,84	
	9	8А-III	1780	10	10	17,80	7,03	
С-2 1шт.	4	6А-I	1780	6	6	10,68	2,37	20,59
	10	12А-III	1710	12	12	20,52	18,22	
П-1 4шт.	11	10А-I	920	1	4	3,68	2,27	0,57
П-2 2 шт.	12	10А-I	950	1	2	1,90	1,17	0,59
Отд. стержни	13	8А-I	410	—	2	0,82	0,32	—

Примечание:

Данный чертёж читать совместно с листом №50

Нач. отд.	Козеева		
Гл. инж.	Афонин		
Ст. инж.	Кайруллин		
Проектир.	Кайруллин		
Провер.			

Сборные железобетонные изделия инженерных сооружений /по номенклатуре Главмосинжстроя/

Альбом ПС-192

Арматурный чертеж стенового блока ДС-4т. Сетки, каркасы

Стадия	Лист	Архив №
Р.Ч.	51	

ОИСК

Мосинжпроект г. Москва

Инв.№ подл. | Подпись и дата

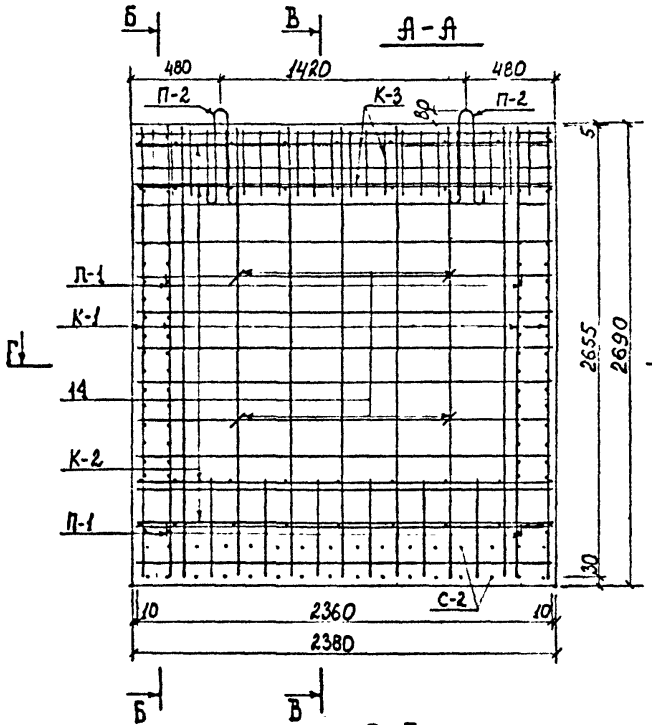

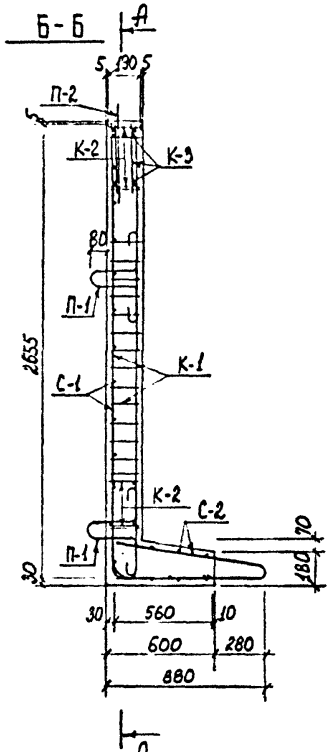

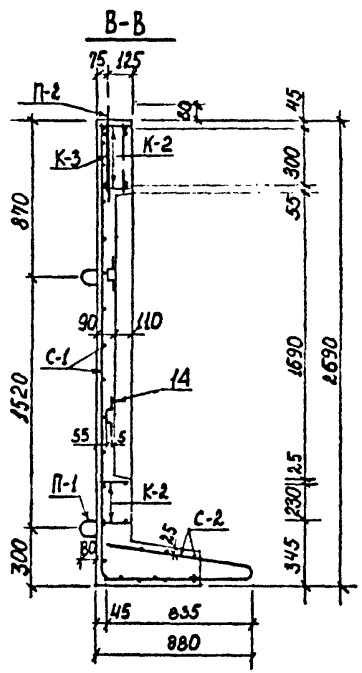

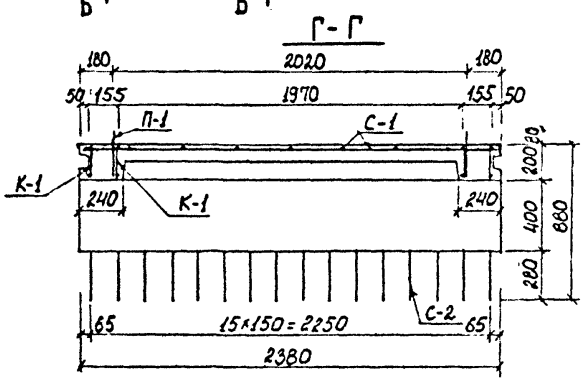

ВЫБОРКА СТАЛИ НА ОДНО ИЗДЕЛИЕ

АРМАТУРНАЯ СТАЛЬ, КГ									
КЛАСС А-III					КЛАСС А-I				
Ø; мм				Итого	Ø; мм			Итого	Всего
22	16	12	8		12	10	8		
83,09	29,83	49,75	8,21	170,88	1,90	2,27	29,26	33,43	204,31

Примечания

1. Опалубочный чертёж блока дан на листе № 10
2. Чертёж арматурных изделий дан на листе № 53

Нач. отд.	Козеева		
Гл. инж.	Афонин		
Ст. инж.	Хайруллин		
Проект.	Хайруллин		
Провер.			

Сборные железобетонные изделия инженерных сооружений /по номенклатуре Главмосинжстроя/

Альбом № ПС-192

Арматурный чертеж стенового блока СТК-24. Разрезы

Стадия	Лист	Архив. №
Р.Д.	52	

ОИСК

Мосинжпроект г. Москва

Инв. № подл. | Подпись и дата

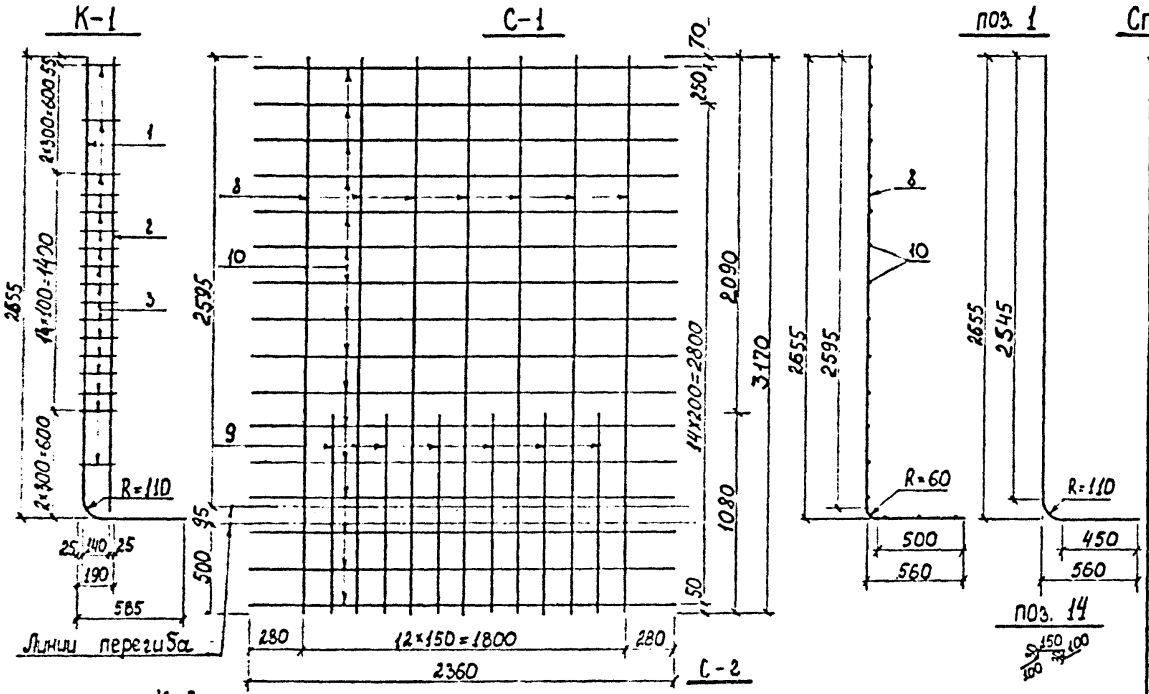

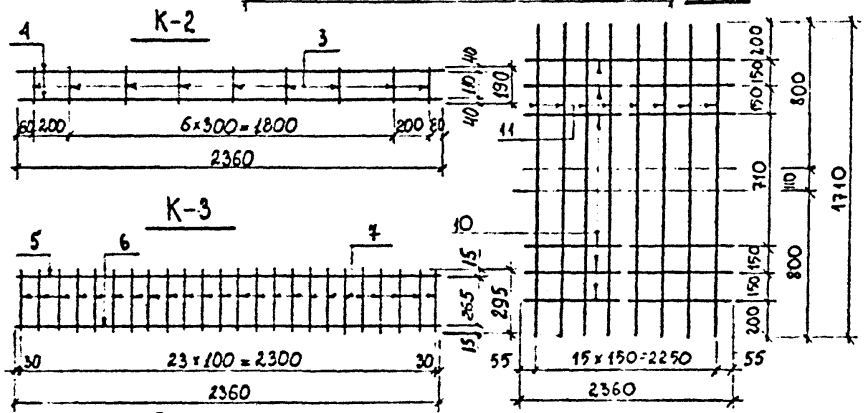

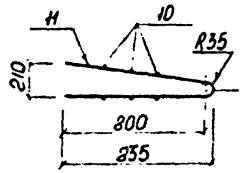

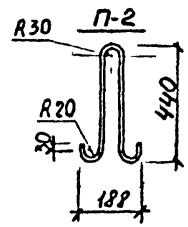

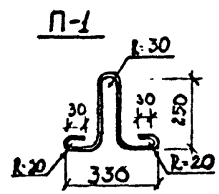

Спецификация стали на одно изделие.

Марка	№ поз.	ф мм	Длина мм	Кол. на марку	Кол. на изд.	Общая длина м	Общая масса кг	Масса марки кг
К-1 4шт.	1	22А-III	3170	1	4	12,68	37,79	18,61
	2	22А-III	2620	1	4	10,48	31,23	
	3	8А-I	190	18	72	13,68	5,40	
К-2 4шт.	3	8А-I	190	9	36	6,84	2,70	8,13
	4	16А-III	2360	2	8	18,88	29,83	
К-3 2шт.	5	8А-III	2360	1	2	4,72	1,86	11,14
	6	22А-III	2360	1	2	4,72	14,07	
	7	8А-III	335	24	48	16,08	6,35	
С-1 1шт.	8	12А-III	3170	7	7	22,19	19,70	40,37
	9	12А-III	1080	6	6	6,48	5,75	
	10	8А-I	2360	16	16	37,76	14,92	
С-2 1шт	10	8А-I	2360	6	6	14,16	5,59	29,89
	11	12А-III	1710	16	16	27,36	24,30	
П-1 4шт.	12	10А-I	920	-	4	3,68	2,27	—
П-2 2шт.	13	12А-I	1070	-	2	2,14	1,90	—
Отд. стерж.	14	8А-I	410	-	4	1,64	0,65	—

Примечание:

Данный чертеж читать совместно с листом № 52

Нач. отд.	Козеева		
Гл. инж.	Афонин		
Ст. инж.	Хайрулин		
Проект	Хайрулин		
Провер.			

Сборные железобетонные изделия инженерных сооружений / по номенклатуре Главмосинжстроя /

Альбом № ПС-192

Арматурный чертеж стекового блока СТК-24. Сетки, каркасы

Стадия	Лист	Архив. №
Р4	53	

ОФСК

Мосинжпроект г. Москва

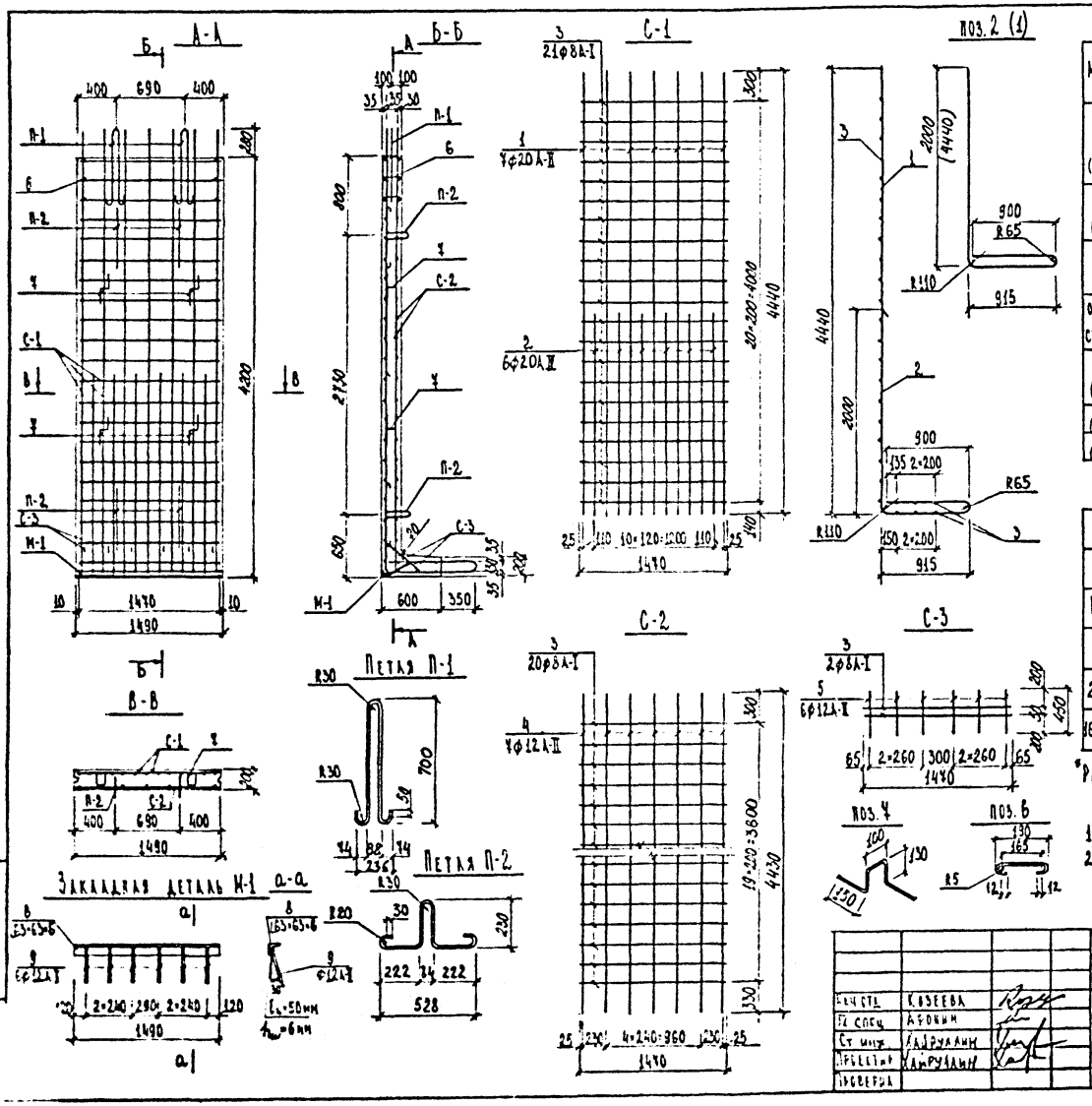

Спецификация стали на одно изделие

Марка	№ поз.	Ф мм	Длина мм	Кол-во, шт. на марку	Кол-во, шт. на изделие	Общая длина м	Общая масса кг	Масса марки кг
С-1 (1 шт.)	1	20 А-II	6280	7	7	43.96	108,58	181,17
	2	20 А-II	3840	6	6	23 04	56,91	
	3	8 А-I	1470	27	27	39.69	15.68	
С-2 (1 шт.)	3	8 А-I	1470	20	20	29.40	11 61	39.15
	4	12 А-II	4430	7	7	31.01	27.54	
С-3 (1 шт)	3	8 А-I	1470	2	2	2.94	1.16	3.56
	5	12 А-II	450	6	6	2.70	2.40	
Отдельн стержни	6	8 А-I	270	-	6	1.62	0.64	-
	7	8 А-I	660	-	4	2.64	1.04	-
М-1 (1 шт.)	8	L63×63×6	1490	1	1	1.49	8.52	10.39
	9	12 А-II	350	6	6	2.10	1.87	
П-1 (2 шт.)	10	14 А-I	1670	-	2	3,34	4.04	-
П-2 (4 шт)	11	12 А-I	1070	-	4	4,28	3,80	-

Выборка стали на одно изделие, кг

Арматурные изделия								Закладные изделия					
Арматурная сталь								Профильн сталь ГОСТ 8509-72		Арм. сталь ГОСТ			
Класс А-II			Класс А-I							Класс А-II			
ф, мм			ф, мм					L		ф, мм			
20	12	Итого	14	12	8	Итого	Итого	63×63×6	Итого	12	Итого	Итого	Всего
165,49	31,81	197,3	4,04	3,80	30,13	37,97	235,27	8.52	8.52	1.87	1.87	10.39	235,27 245,66*

*Расход металла дан с учетом закладной детали

Примечания

1. Опалубочный чертеж стенового блока дан на листе № 11
2. Закладная деталь М-1 устанавливается только по требованию проектной организации

Нач. отд.	Козеева		
Гл. спец.	Афонин		
Ст. инж.	Хайруллин		
Проектир.	Хайруллин		
Проверил			

Сборные железобетонные изделия инженерных сооружений (по номенклатуре Главмосинхстроя)

Альбом ЭС-192

Арматурный чертеж стенового блока БС-6

Стадия	Лист	Арх. №
Р4	54	
Оиск	Мосинжпроект г. Москва	

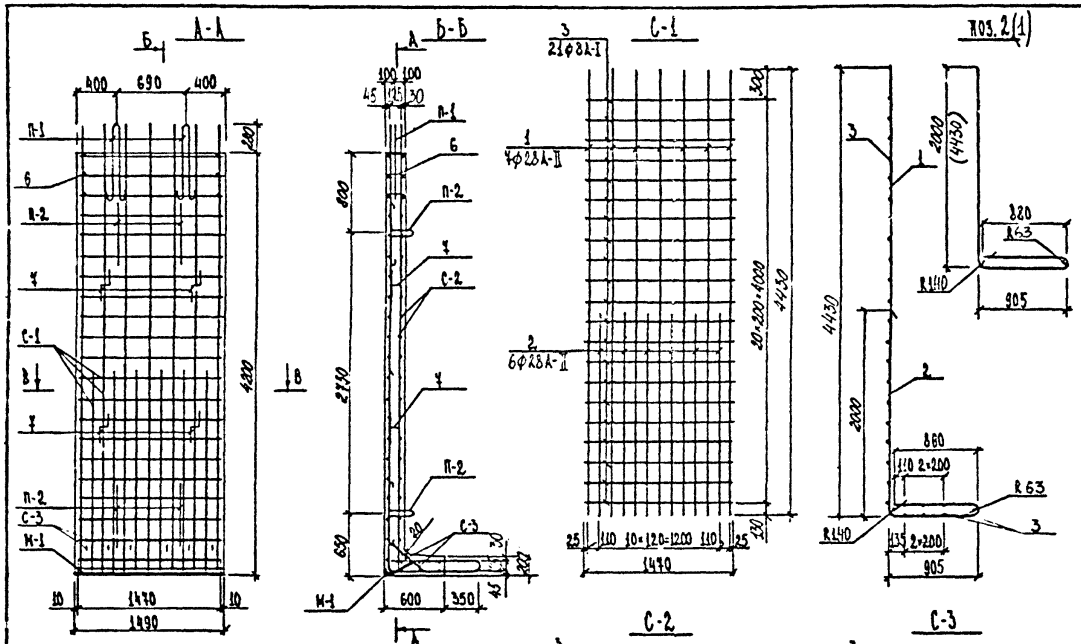

Спецификация стали на одно изделие

Марка	Поз.	∅ мм	Длина мм	Кол-во, шт. на марку	Кол-во, шт. на изделие	Общая длина м	Общая масса кг	Масса марки кг
С-1 (1 шт.)	1	28А-II	6220	1	1	43.54	210.30	335.81
	2	28А-II	3430	6	6	22.34	109.83	
	3	8А-I	1490	27	27	39.69	15.68	
С-2 (1 шт.)	3	8А-I	1490	20	20	29.40	11.61	39.02
	4	12А-II	4410	1	1	30.87	27.41	
С-3 (1 шт.)	3	8А-I	1490	2	2	2.94	1.16	3.56
	5	12А-II	450	6	6	2.70	2.40	
отдельн. стержни	6	8А-I	250	-	6	1.56	0.62	-
	7	8А-I	650	-	4	2.60	1.03	
М-1 (1 шт.)	8	165×63×6	1490	1	1	1.49	8.52	10.39
	9	12А-II	350	1	6	2.10	1.87	
П-1 (2 шт.)	10	14А-I	1670	-	2	3.34	4.04	-
П-2 (4 шт.)	11	12А-I	1070	-	4	4.28	3.80	-

Выборка стали на одно изделие, кг

Арматурные изделия								Закладные изделия				
Арматурная сталь								Профильная сталь ГОСТ 8509-72		Арм. сталь ГОСТ		
Класс А-II			Класс А-I							Класс А-II		
∅, мм			∅, мм					L		∅ мм		
28	12	Итого	14	12	8	Итого	Итого	165×63×6	Итого	12	Итого	Итого	Всего
320,13	29,81	349,94	4,04	3,80	30,10	37,94	387,88	8,52	8,52	1,87	1,87	10,39	387,88 / 398,27*

*Расход металла дан с учетом закладной детали

Примечания

1. Опалубочный чертеж стенового блока дан на листе № 11
2. Закладная деталь М-1 устанавливается только по требованию проектной организации

Нач. отд.	Князева		
Гл. спец.	Афонин		
Ст. инж.	Хайруллин		
Проектир.			
Проверил			

Сборные железобетонные изделия инженерных сооружений (по номенклатуре Главмосинжстроя)

Альбом ВС-192

Арматурный чертеж стенового блока БС-6У.

Стадия	Лист	Арх. №
Р4	55	
ОПСК	Мосинжпроект г. Москва	

Инв. № подл. | Подпись и дата

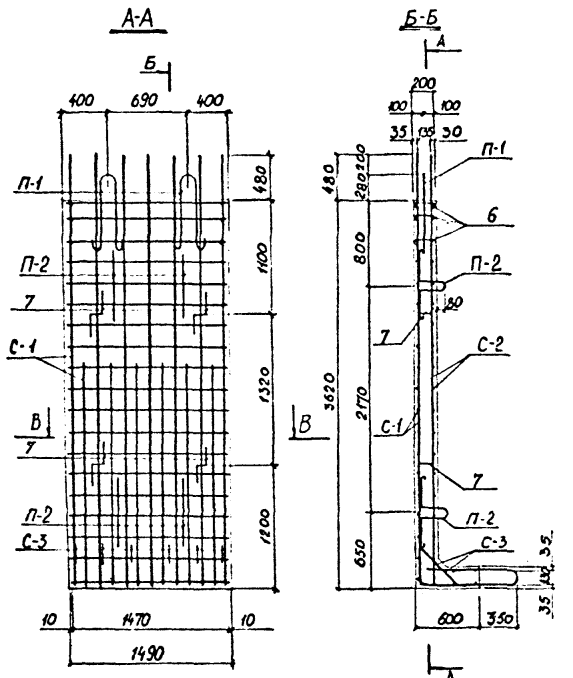

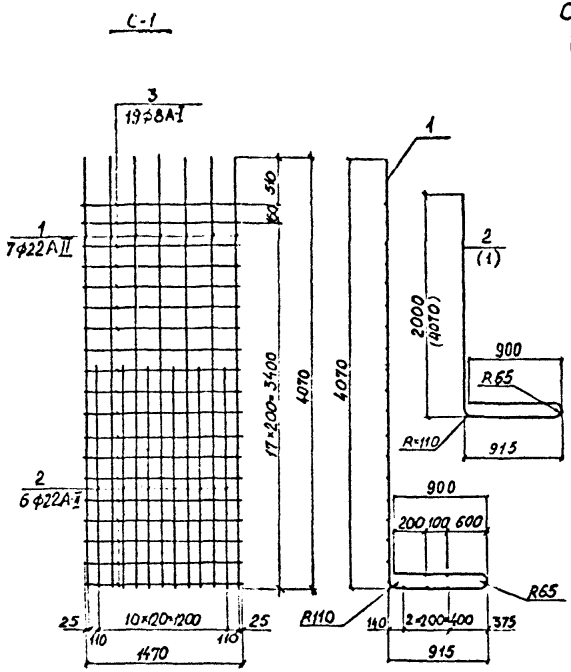

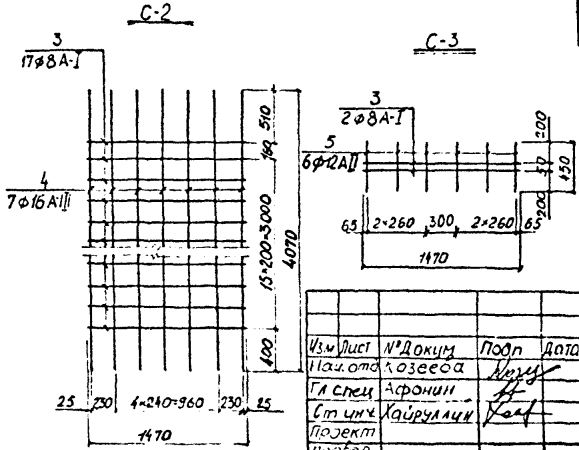

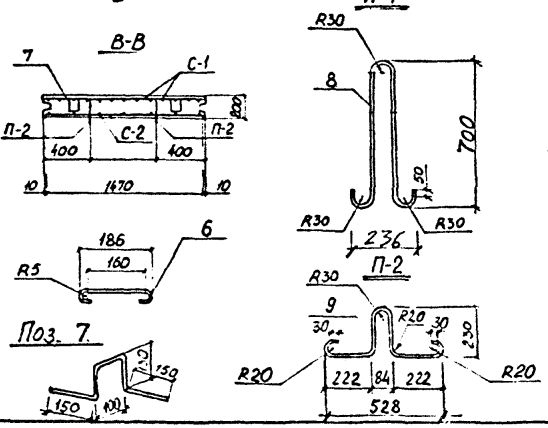

Спецификация стали на одно изделие

Марка	№ п.о3.	⌀ мм	Длина мм	Кол-во шт. на изд.	Кол-во шт. на изд.	Общая длина м	Общая масса кг	Масса марки кг
Сетка-1 (1 шт.)	1	22А-II	5900	7	7	41,3	123,24	205,93
	2	22А-II	3840	6	6	23,04	68,75	
	3	8А-I	1470	24	24	35,28	13,94	
Сетка-2 (1 шт.)	3	8А-I	1470	17	17	24,99	9,87	54,83
	4	16АIII	4070	7	7	28,49	44,96	
Сетка-3 (1 шт.)	3	8А-I	1470	2	2	2,94	1,16	3,56
	5	12АII	450	6	6	2,70	2,40	
Отдел. стерж.	6	8А-I	270	6	6	1,62	0,64	–
	7	8А-I	660	4	4	2,64	1,04	–
П-1 (2 шт.)	8	14А-I	1670	–	2	3,34	4,04	2,02
П-2 (4 шт.)	9	12А-I	1070	–	4	4,28	3,80	0,95

Выборка стали на одно изделие

Арматурная сталь, кг									
Класс АIII		Класс А-II			Класс А-I				Всего
⌀, мм	Итого	⌀, мм		Итого	⌀ мм			Итого	
16		22	12		14	12	8		
44,96	44,96	191,99	2,40	194,39	4,04	3,80	26,65	34,49	273,84

Примечание

Опалубочный чертеж дан на листе №11

Изм.	Лист	№ докум.	Подп.	Дата
Нач. отд.		Розеева		
Гл. спец.		Афонин		
Ст. инж.		Хайруллин		
Проект.				
Провер.				

Сборные железобетонные изделия инженерных сооружений по номенклатуре Главмосинжстроя

Альбом ПС-192

Арматурный чертеж стенового блока БС-6А

Стадия	Лист	Арх.№
Р4.	56	

ОНСК

Мосинжпроект г. Москва

Инв. № подл. | Подп. и дата

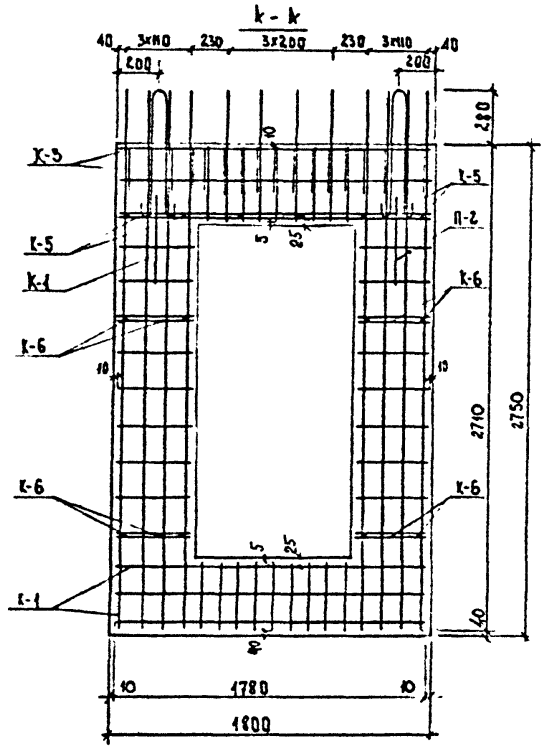

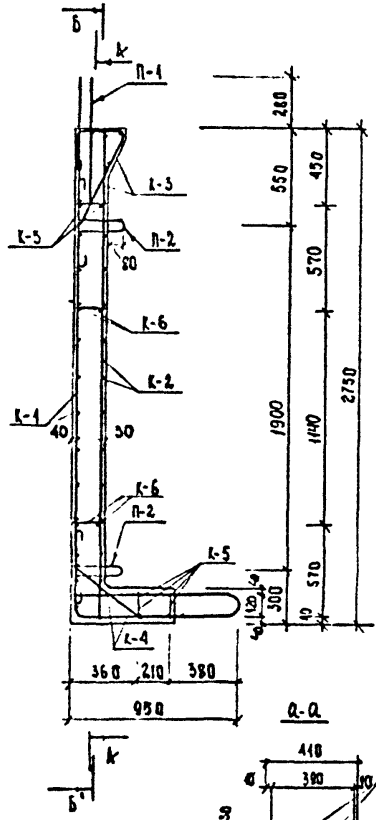

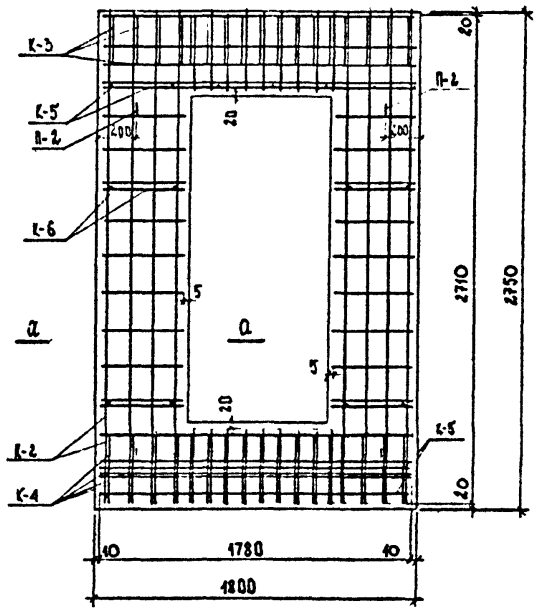

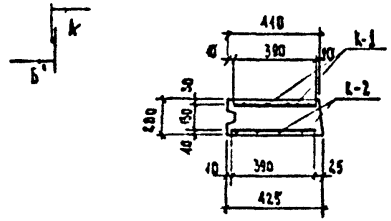

ВЫБОРКА СТАЛИ НА ОДНО ИЗДЕЛИЕ, кГ

АРМАТУРНАЯ СТАЛЬ									
КЛАСС А-III		КЛАСС А-II		КЛАСС А-I					
Ø, мм		Ø, мм		ϕ, мм				Итого	Всего
14	итого	22	итого	16	12	10	8		
49,44	49,44	181,60	181,60	5,69	26,01	2,27	19,41	53,38	284,42

ПРИМЕЧАНИЯ

1. Опалубочный чертеж стенового блока дан на листе № 12
2. Арматурные изделия см. лист № 58

				Сборные железобетонные изделия инженерных сооружений / по номенклатуре Главмосинжстроя /		Альбом ПС-192
Нач. отд.	Козеева			Арматурный чертеж стенового блока 16-16. Разрезы.	Стадия	Лист	Арх. №
Гл. спец.	Афонин				Р.Д.	57	
Ст. инж.	Хайрудинов				Омск	Мосинжпроект г. Москва	
Проект	Хайрудинов						
Провер.							

Инв. №

Подп. и дата

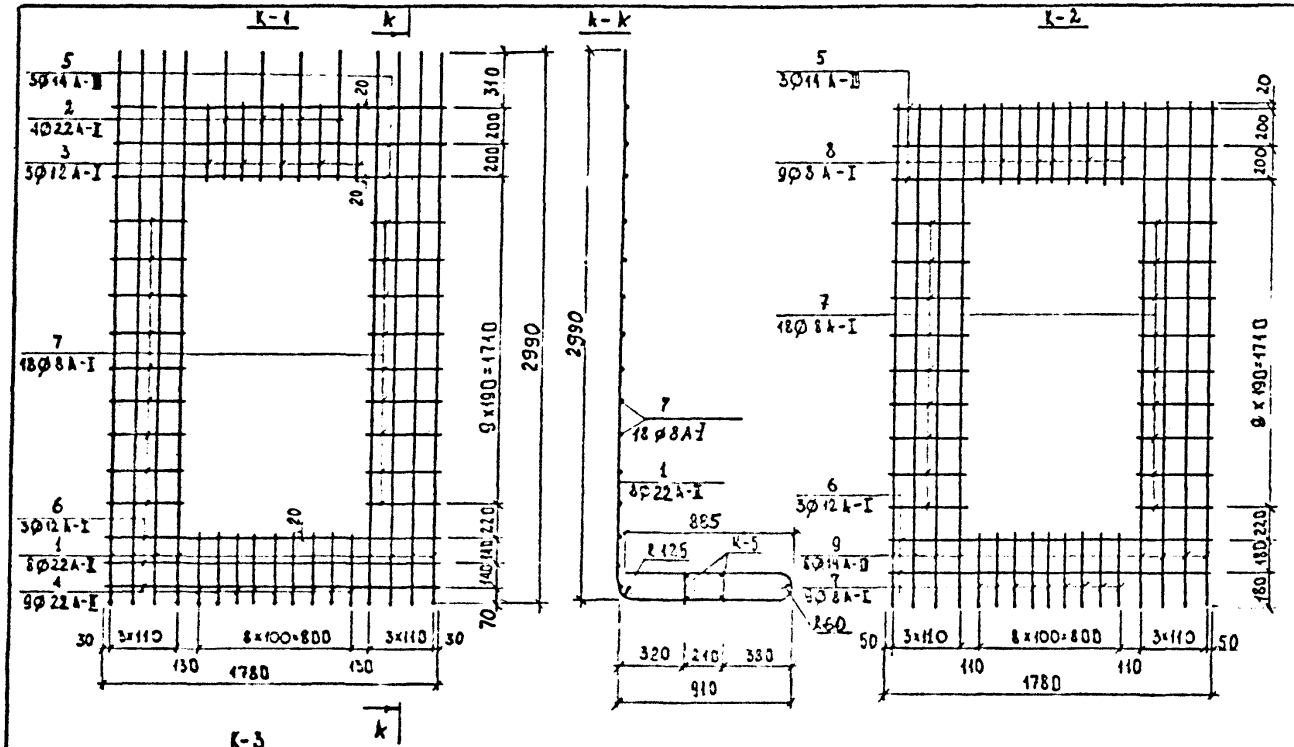

СПЕЦИФИКАЦИЯ СТАЛИ НА ОДНО ИЗДЕЛИЕ

МАРКА	№ ПОЗ.	Ø, ММ	ДЛИНА, ММ	К-ВО, ШТ. НА МАРКУ	К-ВО, ШТ. НА ИЗД.	ОБЩАЯ ДЛИНА М	ОБЩАЯ МАССА КГ	МАССА МАРКИ КГ
К-1 (1шт.)	1	22 А-II	4800	8	8	38,40	114,43	197,52
	2	22 А-II	730	4	4	2,92	8,70	
	3	12 А-I	440	5	5	2,20	1,95	
	4	22 А-II	2180	9	9	19,62	58,47	
	5	14 А-III	1780	3	3	5,34	6,46	
	6	12 А-I	1780	3	3	5,34	4,74	
	7	8 А-I	390	18	18	7,02	2,77	
К-2 (1шт)	5	14 А-III	1780	3	3	5,34	6,46	41,57
	6	12 А-I	1780	2	2	3,56	3,16	
	7	8 А-I	390	27	27	10,53	4,16	
	8	8 А-I	440	9	9	3,96	1,56	
	9	14 А-II	2710	8	8	21,68	26,23	
К-3 (1шт.)	11	12 А-I	1000	11	11	11,0	9,77	18,27
	12	12 А-I	1200	6	6	7,2	6,39	
	13	8 А-I	1780	3	3	5,34	2,11	
К-4 (1шт)	13	8 А-I	1780	2	2	3,56	1,44	11,70
	14	14 А-II	500	17	17	8,5	10,29	
К-5 (3шт)	13	8 А-I	1780	6	6	10,68	4,22	1,88
	14	8 А-I	170	7	21	3,57	1,41	
К-6 (4шт)	15	8 А-I	390	2	8	3,12	1,23	0,44
	15	8 А-I	170	2	8	1,36	0,54	
П-1 (2шт)	16	16 А-I	1800	–	2	3,60	5,69	2,84
П-2 (4шт)	17	10 А-I	920	–	4	3,68	2,27	0,57

ПРИМЕЧАНИЕ

ЧИТАТЬ СОВМЕСТНО С ЛИСТОМ № 57

Нач. отд.	КОЗЕЕВА		
Гл. спец.	ДРОНИЦ		
Ст. инж.	ХАЙРУЛЛИН		
Проект.	ХАЙРУЛЛИН		
Провер.			

СБОРНЫЕ ЖЕЛЕЗОБЕТОННЫЕ ИЗДЕЛИЯ ИНЖЕНЕРНЫХ СООРУЖЕНИЙ /ПО НОМЕНКЛАТУРЕ ГЛАВМОСИНЖСТРОЯ/ — АЛЬБОМ ПК-192

АРМАТУРНЫЙ ЧЕРТЕЖ СТЕНОВОГО БЛОКА ДБ-18. КАРКАСЫ.

СТАДИЯ	ЛИСТ	ДРУ. №
Р.Ч.	58	

ОНСК — МОСИНЖПРОЕКТ г. МОСКВА

ИНВ. № ПОДЛ. | ПОДП. И ДАТА

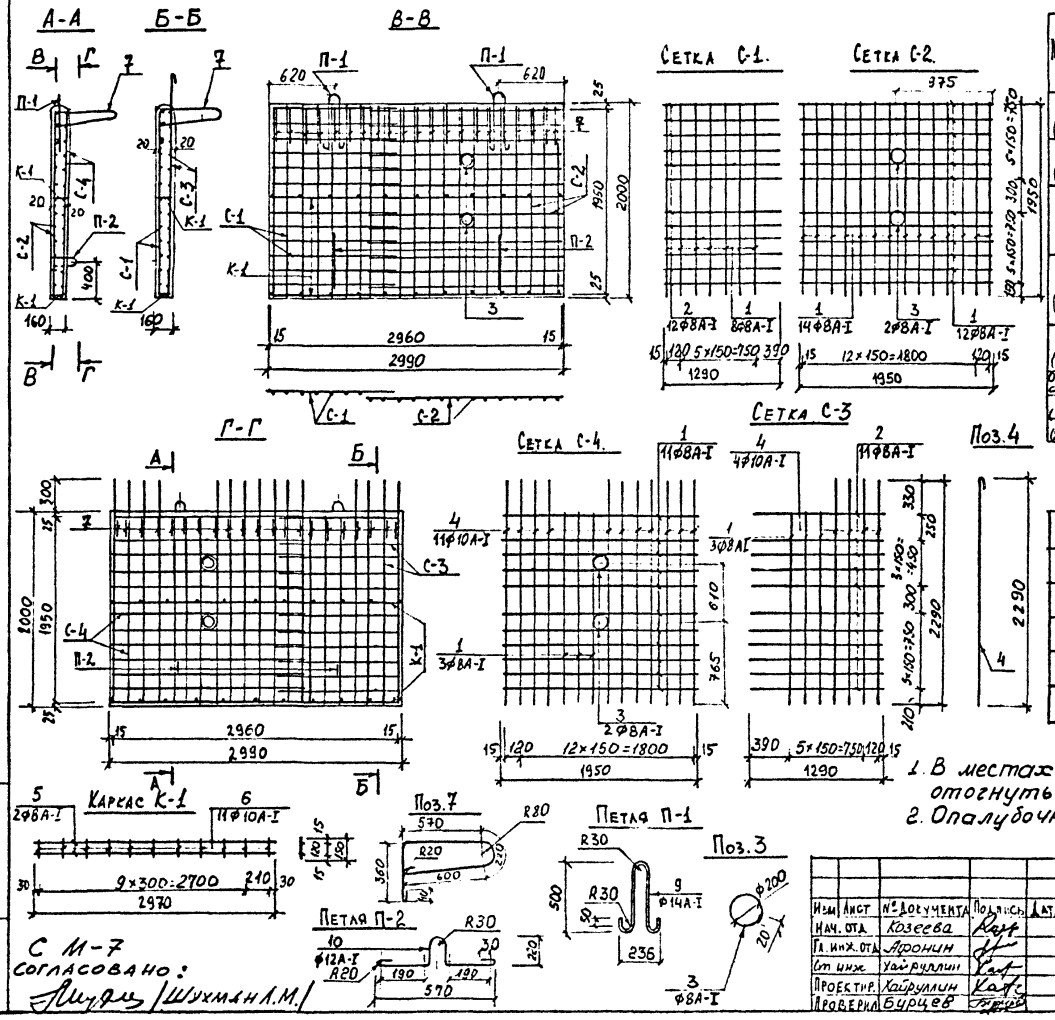

Спецификация стали на одно изделие

Марка	№ поз	ф мм	Длина мм	Кол-во шт на марку	Кол-во шт на изд.	Общая длина м	Общая масса кг	Масса марки кг
С-1 (1 шт)	1	8 А-I	1950	7	7	13,65	5,39	11,51
	2	8 А-I	1290	12	12	15,48	6.12	
С-2 (1 шт)	1	8 А-I	1950	26	26	50,70	20,03	20,54
	3	8 А-I	650	2	2	1,30	0.51	
С-3 (1 шт)	4	10 А-I	2350	4	4	9,40	5,80	13,72
	1	8 А-I	1950	3	3	5,85	2,31	
	2	8 А-I	1290	11	11	14,19	5,61	
С-4 (1 шт)	4	10 А-I	2350	11	11	25,85	15,95	27,24
	1	8 А-I	1950	14	14	27,30	10.78	
	3	8 А-I	650	2	2	1,30	0,51	
К-1 (2 шт)	5	8 А-I	2970	2	4	11,88	4,69	3,37
	6	10 А-I	150	11	22	3,30	2,04	
Отдельн. стержни	7	12А-I	1880	—	21	39,48	35,06	1,67
П-1 (2 шт)	8	14 А-I	1280	—	2	2,56	3,10	1,55
П-2 (2 шт)	9	12А-I	1090	—	2	2,18	1,94	0,97

Выборка стали на одно изделие, кг

Арматурные изделия					
Арматурная сталь ГОСТ 5781-75					Итого
Класс А-I					
ф, мм					
14	12	10	8	—	
3,10	37,00	23,79	55,95	—	119,84

Примечания

1. В местах установки поз.3 стержни сеток отогнуть или вырезать. Поз.3. приварить.
2. Опалубочный черт. см. на листе № 13

С М-7 согласовано: [подпись] /Шухман Л.М./

Изм	Лист	№ документа	Подпись	Дата
Нач. отд.		Козеева	[подпись]	
Гл. инж. отд.		Аронин	[подпись]	
Ст. инж.		Хайруллин	[подпись]	
Проектир.		Хайруллин	[подпись]	
Проверил		Бурцев	[подпись]	

Сборные железобетонные изделия инженерных сооружений (по номенклатуре Главносинжстроя)

Альбом ПС-192

Арматурный чертеж блока набережных БН-3

Лит	Лист	Арх. №
Р.Ч.	59	
ОНСК	Мосинжпроект г. Москва	

Инв. № подл. | Подпись и дата

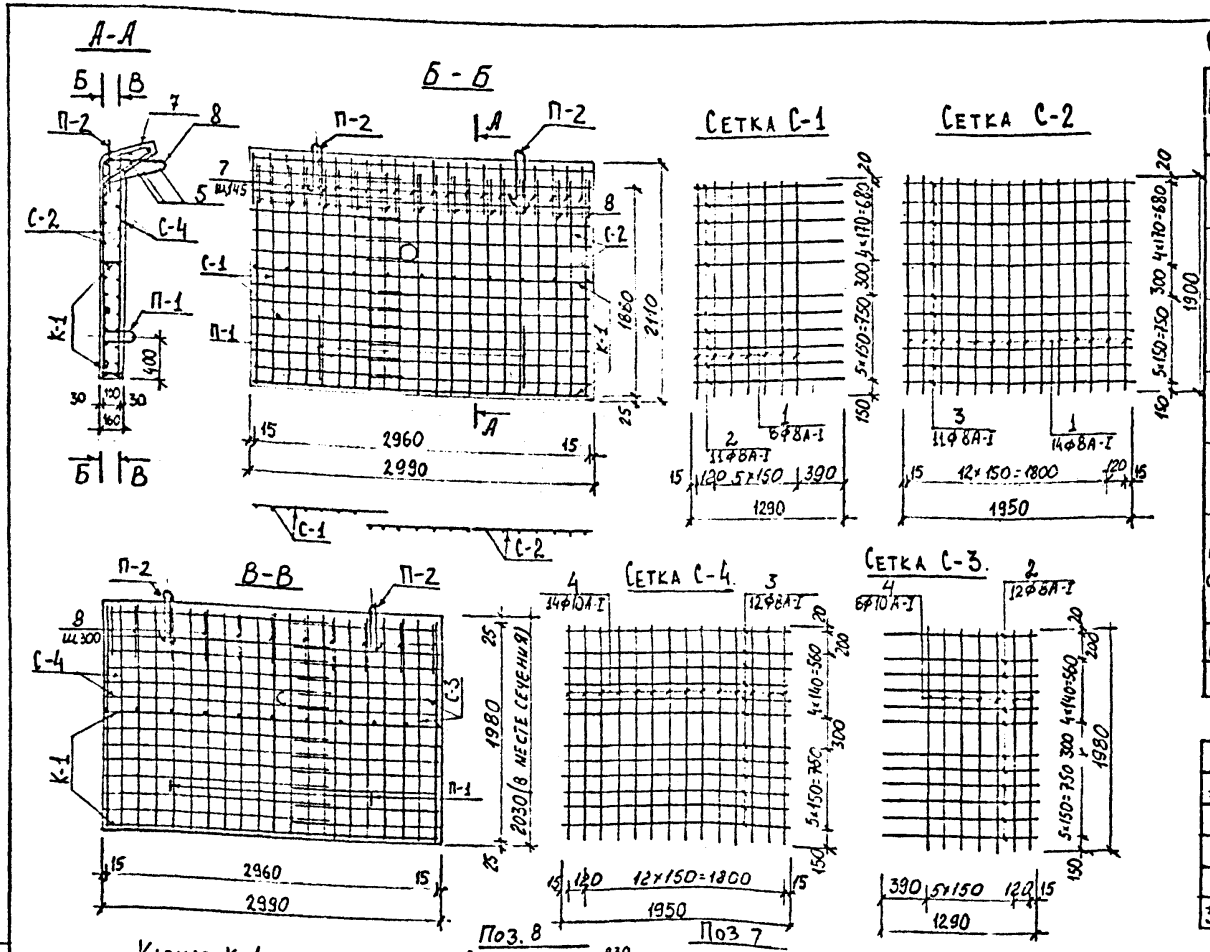

Спецификация стали на одно изделие

Марка	№ поз	ф мм	Длина мм	Кол-во шт на марку	Кол-во шт на изделие	Общая длина м	Общая масса кг	Масса марки кг
С-1 (1шт)	1	8А-I	1900	7	7	13,30	5,25	10,86
	2	8А-I	1290	11	11	14,19	5,61	
С-2 (1шт)	1	8А-I	1900	14	14	26,60	10,51	18,98
	3	8А-I	1950	11	11	21,45	8,47	
С-3 (1шт)	4	10А-I	1980	7	7	13,86	8,55	14,67
	2	8А-I	1290	12	12	15,48	6,12	
С-4 (1шт)	4	10А-I	1980	14	14	27,72	17,10	26,34
	3	8А-I	1950	12	12	23,40	9,24	
К-1 (2шт)	5	8А-I	2970	2	4	11,88	4,69	3,37
	6	10А-I	150	11	22	3,30	2,04	
Отдельн стержни	5	8А-I	2970	—	3	8,91	3,52	1,17
	7	12А-I	1580	—	21	33,18	29,46	1,40
	8	16А-I	1720	—	11	18,92	29,89	2,72
П-1 (2шт)	9	16А-I	1090	—	2	2.18	3,44	1,72
П-2 (2шт)	10	16А-I	1250	—	2	2,50	3,95	1,98

Выборка стали на одно изделие. кг.

Арматурные изделия					
Арматурная сталь ГОСТ 5781-75					Итого
Класс А-I					
ф, мм					
16	—	12	10	8	
37,28	—	29,46	27,69	53,41	147,84

Примечания

1. В местах установки поз. 3 стержни сеток отогнуть или вырезать. Поз. 3 приварить
2. Опалубочный черт. см. на листе № 14

СМ-7 согласовано:
[signature] Шухман Л.М.

Изм	Лист	№ докум.	Подпись	Дата
Нач отд.		Козеева	[signature]	
Гл.спец.		Афонин	[signature]	
Ст инж.		Уайруллин	[signature]	
Проектир.		Хайруллин	[signature]	
Проверил		Бобренева	[signature]	

Сборные железобетонные изделия инженерных сооружений (по номенклатуре Главносинжстроя)

Альбом ПС-192

Арматурный чертеж блока набережных БН-5

Лит	Лист	Арх. №
Р.4	60	

ОНСК Мосинжпроект г Москва

Инв № подл | Подпись и дата

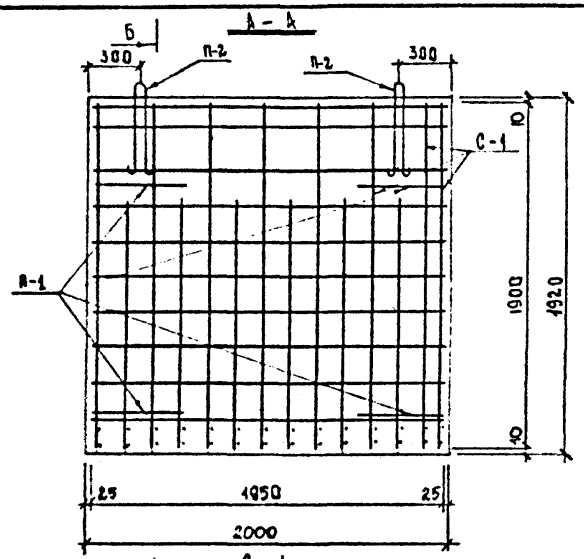

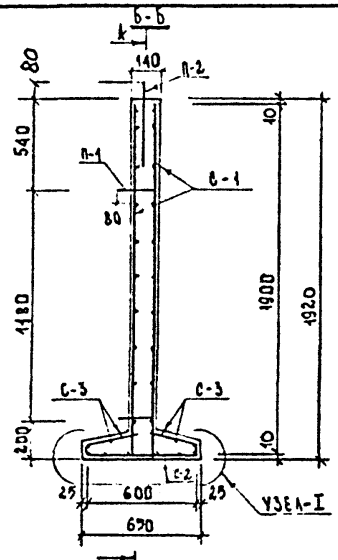

СПЕЦИФИКАЦИЯ СТАЛИ НА ОДНО ИЗДЕЛИЕ

Марка	№ поз.	∅, мм	Длина мм	К-во на марку	К-во на изд.	Общая длина м	Общая масса кг	Масса марки кг
С-1 (2 шт)	1	10 А-III	1900	8	16	30.40	18,76	17,03
	2	6 А-I	1950	10	20	39.00	8,66	
	3	8 А-III	1400	6	12	16.80	6,64	
С-2 (1 шт)	2	6 А-I	1950	4	4	7.80	1,73	7,17
	4	10 А-III	630	14	14	8.82	5,44	
С-3 (2 шт)	2	6 А-I	1950	3	6	11,70	2,60	7,09
	5	10 А-III	670	14	28	18.76	11,57	
П-1 (4 шт)	6	10 А-I	950	—	4	3,80	2,34	—
П-2 (2 шт)	7	10 А-I	950	—	2	1,90	1,17	—

ВЫБОРКА СТАЛИ НА ИЗДЕЛИЕ

Арматурная сталь, кг							
Класс А-III			Класс А-I				
∅, мм		Итого	∅, мм			Итого	Всего
10	8		10	—	6		
35,77	6,64	42,41	3,51	—	12,99	16,50	58,91

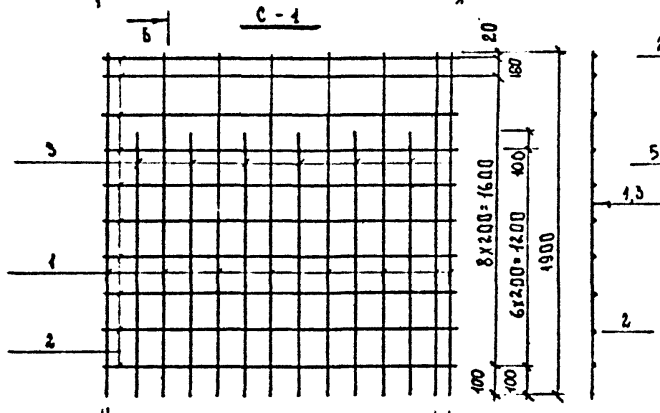

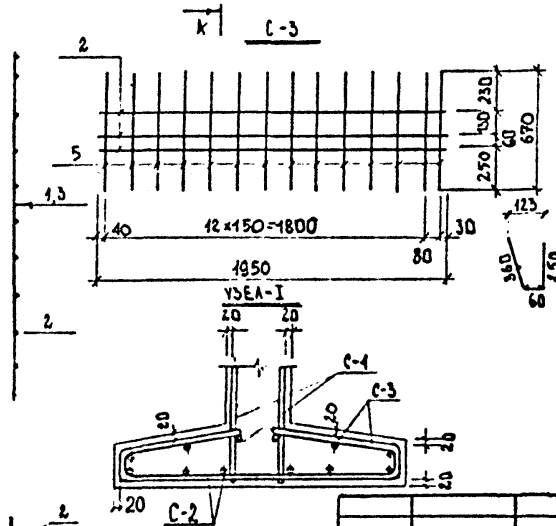

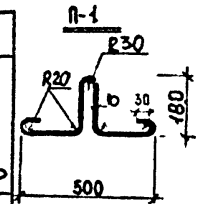

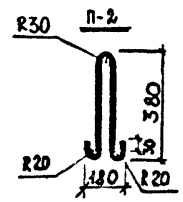

ПРИМЕЧАНИЯ

1. Опалубочный чертеж дан на листе № 15
2. Петлю П-1 завести за рабочую арматуру сетки С-1.

Нач. отд.	Хозеева		Сборные железобетонные изделия инженерных сооружений /по номенклатуре Главмосинжстроя/		Альбом ПС-192
Гл. спец.	Афонин				
Ст. инж.	Хайрудинн		Арматурный чертеж стенового блока СБ-ОУ	Стадия Р.Ч.	Лист 61
Проект	Климачева				Архив №
Провер.				ОНСК	Мосинжпроект г. Москва

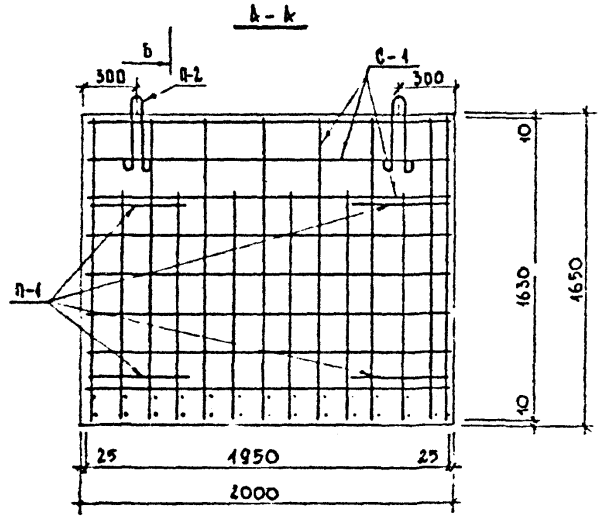

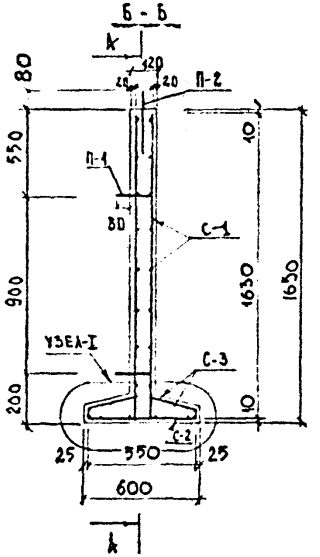

СПЕЦИФИКАЦИЯ СТАЛИ НА ОДНО ИЗДЕЛИЕ

МАРКА	№ ПОЗ.	Ø, мм	ДЛИНА мм	К-ВО НА МАРКУ	К-ВО НА ИЗД.	ОБЩАЯ ДЛИНА м	ОБЩАЯ МАССА кг	МАССА МАРКИ кг
С-1 (2 шт)	1	10 А-III	1630	8	16	26.08	16,09	14,40
	2	6 А-I	1950	8	16	31.20	6,93	
	3	8 А-III	1220	6	12	14,64	5,78	
С-2 (1 шт)	2	6 А-I	1950	4	4	7.80	1,73	6,48
	4	10 А-III	550	14	14	7.70	4,75	
С-3 (2 шт)	2	6 А-I	1950	3	6	11,70	2,60	6,49
	5	10 А-III	600	14	28	16,80	10,37	
П-1 (4 шт)	6	8 А-I	840	—	4	3,36	1,33	—
П-2 (2 шт)	7	10 А-I	950	—	2	1,90	1,17	—

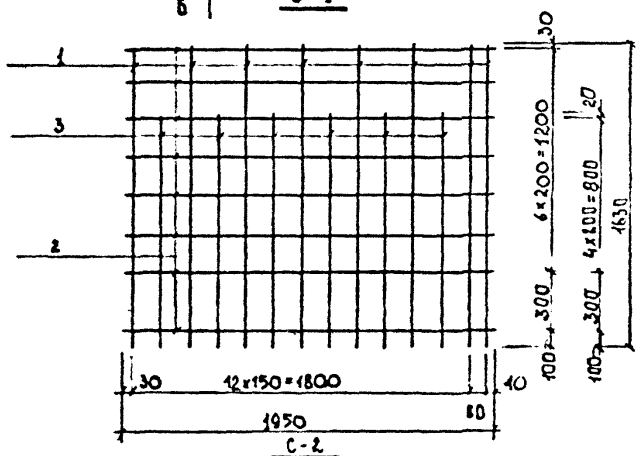

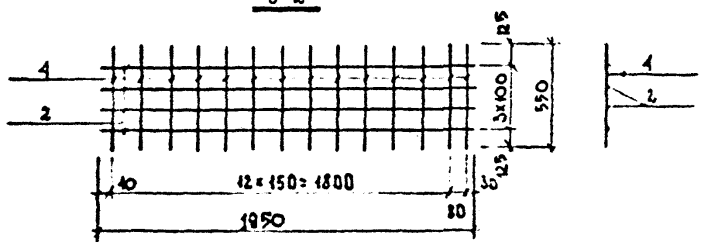

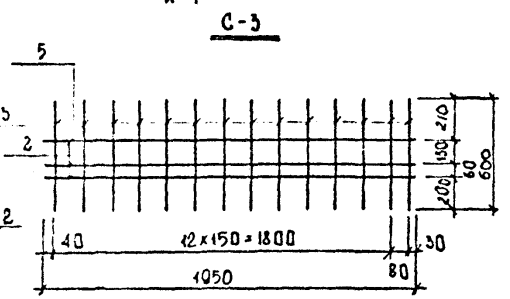

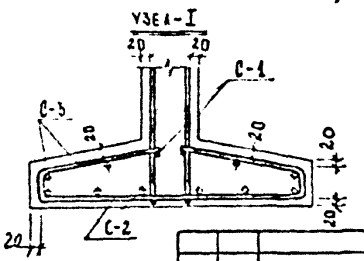

АРМАТУРНАЯ СТАЛЬ, кг							
КЛАССА-III			КЛАСС А-I				
Ø, мм			Ø, мм				
10	8	Итого	10	8	6	Итого	ВСЕГО
31,21	5,78	36,99	1,17	1,33	11,26	13,76	50,75

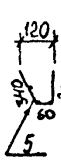

П-1

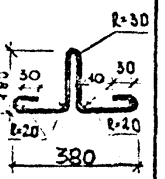

П-2

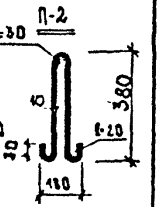

ПРИМЕЧАНИЯ

1. ОПАЛУБОЧНЫЙ ЧЕРТЕЖ ДАН НА ЛИСТЕ № 15
2. ПЕТЛЮ П-1 ЗАВЕСТИ ЗА РАБОЧУЮ АРМАТУРУ СЕТКИ С-1.

						Сборные железобетонные изделия инженерных сооружений по номенклатуре Главмосинжстроя		Альбом ПС-192
Нач. отд.	Гозеева					Арматурный чертеж стенового блока СБ-1 АУ.	Стадия	Лист	Архив №
Гл. спец.	Асонин						Р.Ч.	62	
Ст. инж.	Хайрудинов						ОНСК	Носинжпроект г. Москва	
Проект	Хайрудинов								
Провер.	Асонин								

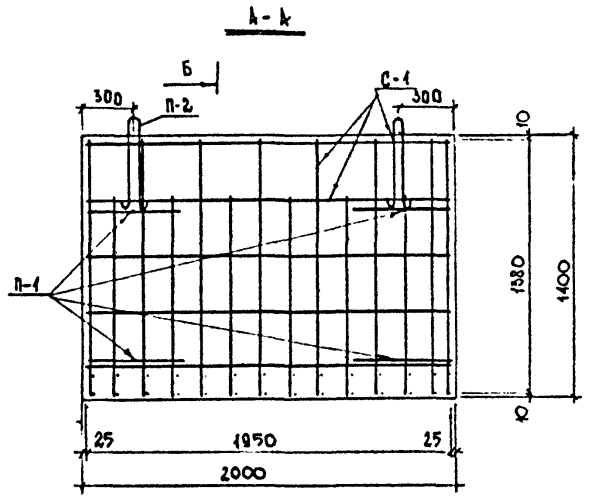

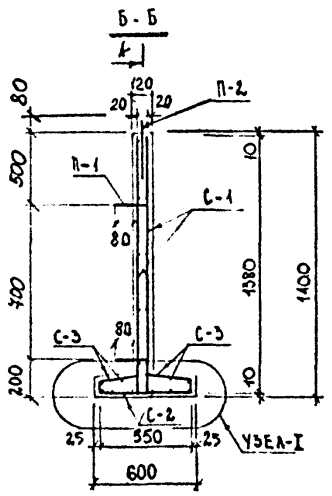

СПЕЦИФИКАЦИЯ СТАЛИ НА ОДНО ИЗДЕЛИЕ.

МАРКА	№ ПОЗ.	Ø, мм	ДЛИНА мм	К-ВО НА МАРКУ	К-ВО НА ИЗД.	ОБЩАЯ ДЛИНА м	ОБЩАЯ МАССА кг	МАССА МАРКИ кг
С-1 (2 шт.)	1	10А-III	1380	8	16	22,08	13,62	11,97
	2	6А-I	1950	6	12	23.40	5,19	
	3	8А-III	1080	6	12	12,96	5,12	
С-2 (1 шт.)	2	6А-I	1950	4	4	7.80	1,73	4,77
	4	8А-III	550	14	14	7,70	3,04	
С-3 (2 шт.)	2	6А-I	1950	3	6	11,70	2,60	4,62
	5	8А-III	600	14	28	16,80	6,64	
П-1 (4 шт.)	6	8А-I	840	–	4	3,36	1,33	—
П-2 (2 шт.)	7	10А-I	950	–	2	1.90	1,17	—

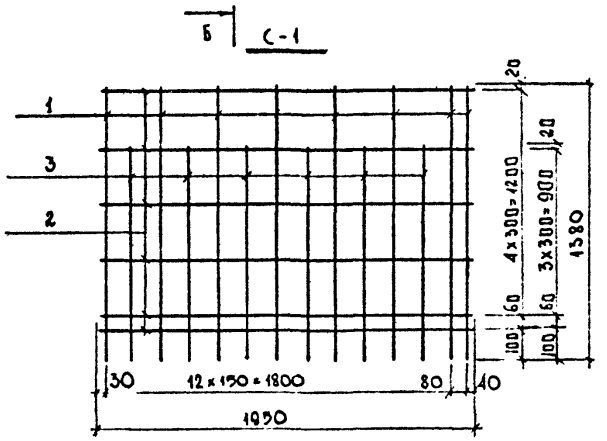

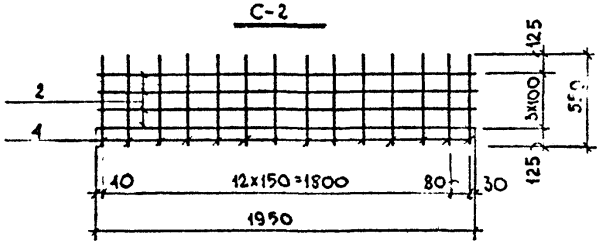

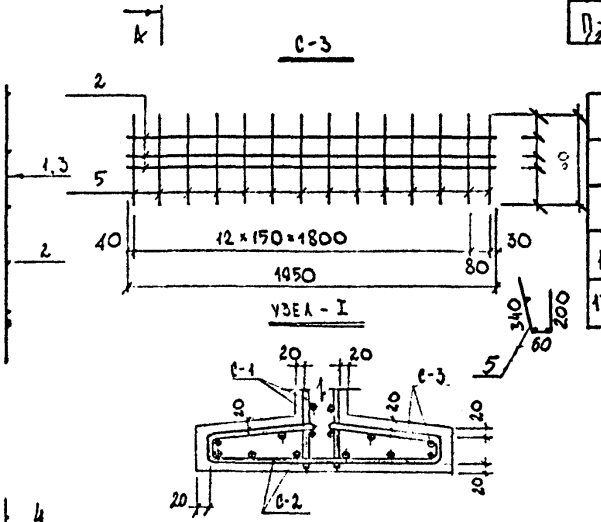

ВЫБОРКА СТАЛИ НА ИЗДЕЛИЕ

Арматурная сталь, кг							
Класс А-III			Класс А-I				
Ø, мм			Ø, мм				
10	8	Итого	10	8	6	Итого	Всего
13,62	14,80	28,42	1,17	1,33	9,52	12,02	40,44

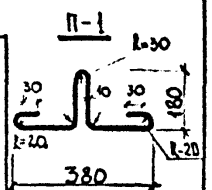

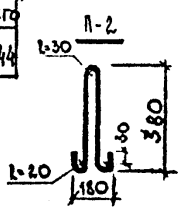

ПРИМЕЧАНИЯ

1. Опалубочный чертеж дан на листе №3 15
2. Петлю П-1 завести за рабочую арматуру сетки С-1.

				Сборные железобетонные изделия инженерных сооружений /по номенклатуре Главмосинжстроя/		Альбом ПС-192
Нач. отд.	Юзеева			Арматурный чертеж стенового блока СБ-2АУ.	Стадия	Лист	Архив. №
Гл. спец.	Афонин				Р4	63	
Ст. инж.	Хайруллин				Омск	Носиинжпроект г. Москва	
Проектир.	Хайруллин						
Провер.	Афонин						

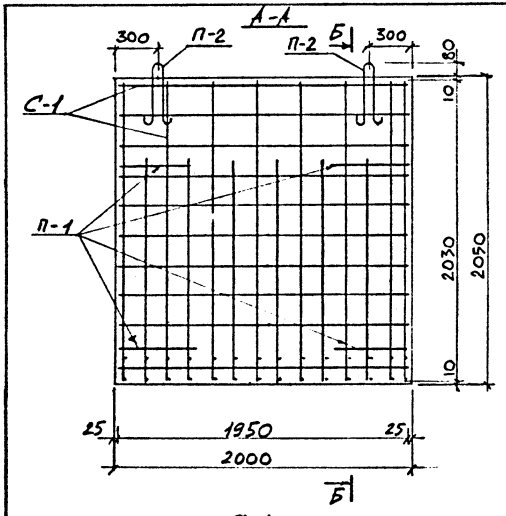

Спецификация стали на одно изделие

Марка	№ поз.	⌀ мм	Длина мм	Кол-во шт на марку	Кол-во шт на изд.	Общая длина м	Общая масса кг	Масса марки кг
С-1 (2шт)	1	10А-III	2030	8	16	32,48	20,04	20,02
	2	10А-III	1530	6	12	18,36	11,33	
	3	6А-I	1950	10	20	39,00	8,66	
С-2 (1шт.)	4	10А-III	830	14	14	11,62	7,17	8,90
	3	6А-I	1950	4	4	7,80	1,73	
С-3 (2шт)	5	10А-III	750	14	28	21,0	12,96	7,78
	3	6А-I	1950	3	6	11,70	2,60	
П-1 (4шт)	6	10А-I	950	-	4	3,80	2,34	0,59
П-2 (2шт)	7	12А-I	1070	-	2	2,14	1,90	0,95

Выборка стали на изделие

Арматурная сталь, кг							
Класс А-III			Класс А-I				
⌀, мм			⌀, мм				
10	—	Итого	12	10	6	Итого	Всего
51,50	—	51,50	1,90	2,34	12,99	17,23	68,73

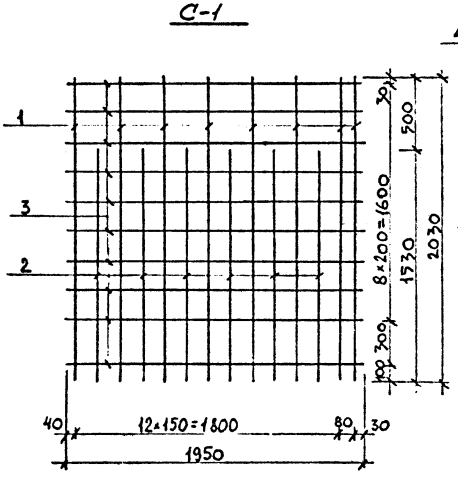

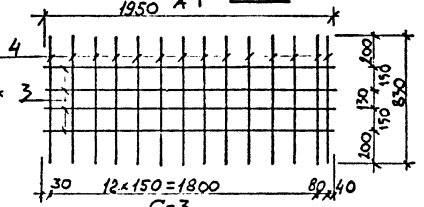

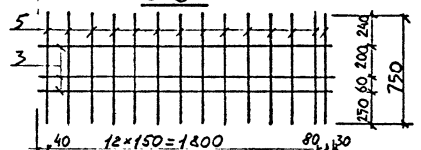

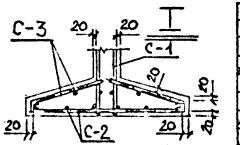

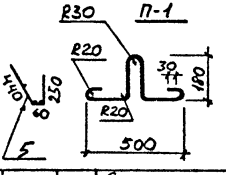

Примечания

1. Опалубочный чертеж дан на листе № 16
2. Петлю П-1 завести за рабочую арматуру сетки С-1.

Нач. отд.	Козеева	Сборные железобетонные изделия инженерных сооружений (по номенклатуре Главмосинжстроя).	Альбом ПС-192
Гл. спец.	Афонин		
Ст. инж.	Хайруллин	Арматурный чертеж стенового блока СБ-4у	Стадия Р.Ч; Лист 64; Арх. №
Проект.	Хайруллин		ОНСК; Мосинжпроект г. Москва
Провер.			

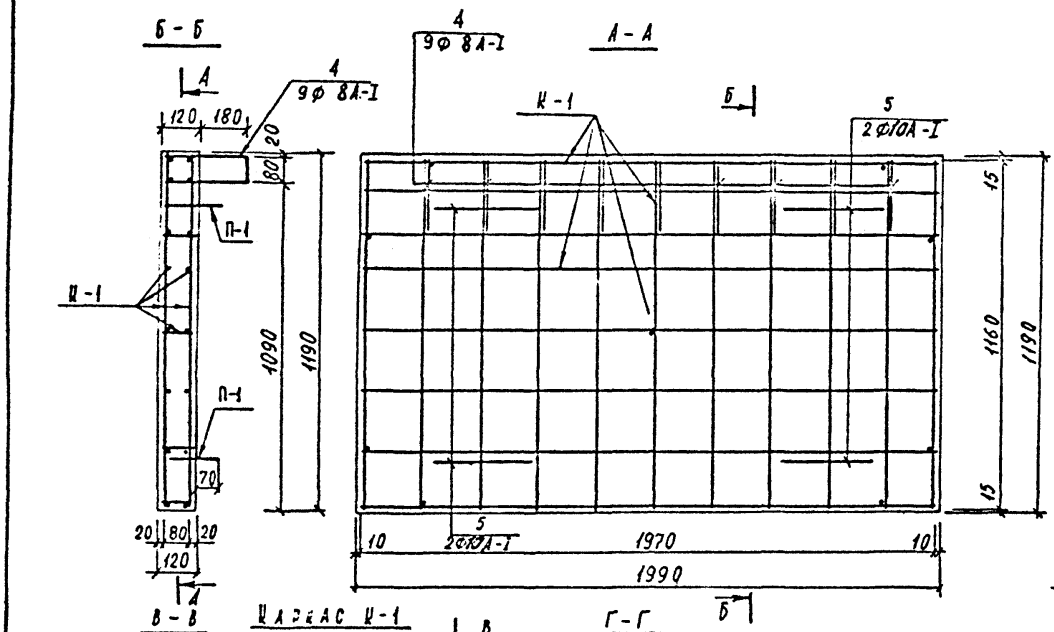

Спецификация стали на одно изделие

Марка	№ поз.	∅ мм	Длина мм	Кол-во шт. на марку	Кол-во шт. на изд.	Общая длина м	Общая масса кг	Масса марки кг
К-1 (1 шт.)	1	10А-I	1970	16	16	31,52	19,45	30,09
	2	8А-I	1160	22	22	25,52	10,08	
	3	10А-I	100	9	9	0,90	0,56	
Отдельные стержни	4	8А-I	1000	—	9	9,00	3,56	—
П-1 (4 шт.)	5	10А-I	930	—	4	3,72	2,30	0,57

Выборка стали на одно изделие, кг

Арматурные изделия		Итого
Арматурная сталь		
Класс А-I		
∅, мм		
8	10	
13,64	22,31	35,95

С М-4 согласовано:
/Гортунов И.И./

Изм.	Лист	Докум.	Подп.	Дата
Нач. отд.		Козеева		
Гл. спец.		Афонин		
Ст. инж.		Хайруллин		
Провер.		Максимова		
Провер.		Хайруллин		

Сборные железобетонные изделия инженерных сооружений (по номенклатуре ГлавМосИнжСтроя)

Альбом ВС-192.

Арматурный чертеж блока берегоукрепления водоемов ПВ-1.

Стадия	Лист	Листов
	65	

ОНСК

Мосинжпроект г. Москва

Инв. № подл. | Подп. и дата | Взам. инв. №

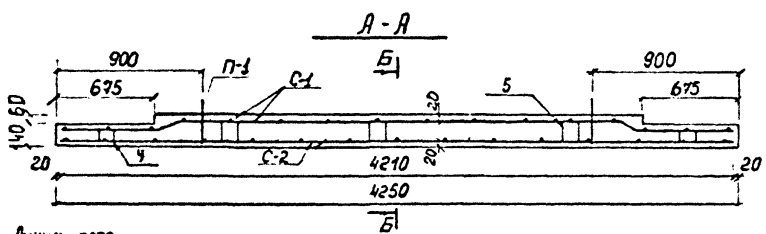

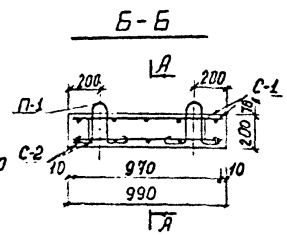

Спецификация стали на одно изделие.

Марка	NN поз.	Диам мм	Длина мм.	Кол-во шт на марку	Кол-во шт на изд	Общ. длина м	Общ. масса кг	Масса марки кг
С-1 (1 шт)	1	16А-II	4250	5	5	21,25	33,58	39,71
	2	8А-I	940	16	16	15,52	6,13	
С-2 (1 шт)	3	8А-I	4210	5	5	21,05	8,31	14,06
	2	8А-I	940	15	15	14,55	5,75	
Отдельные стержни	4	8А-I	580	+	4	2,32	0,92	—
	5	8А-I	700	+	6	4,20	1,66	—
Петля П-1 (4 шт)	6	10А-I	970	—	4	3,88	2,40	0,60

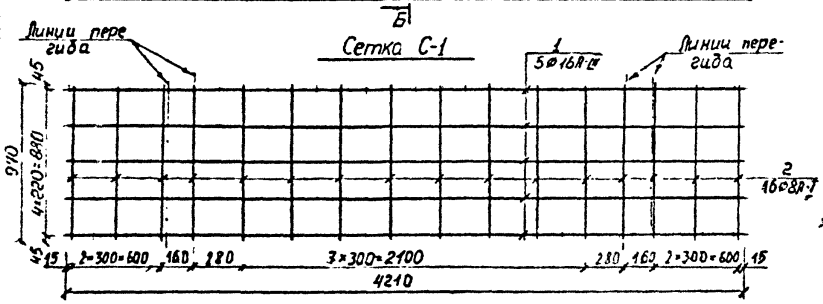

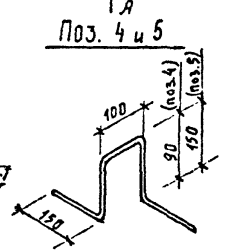

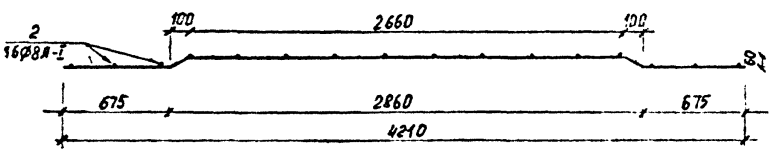

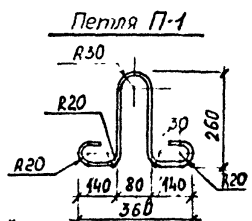

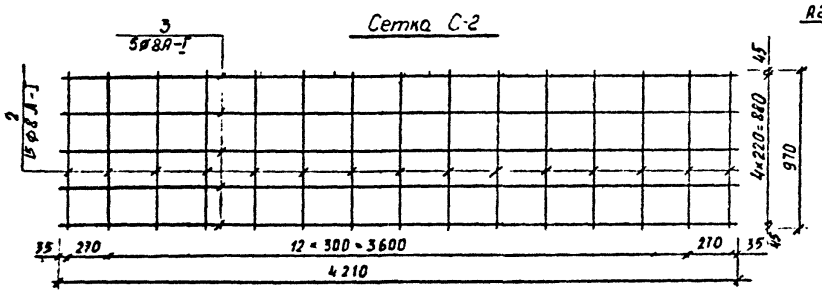

Выборка стали на одно изделие

Арматурные изделия, кг					Всего
Арматурная сталь					
Класс А-I		Итого	Класс А-II	Итого	
Ø, мм			Ø, мм		
8	10		16		
22,77	2,40	25,17	33,58	33,58	58,75

Примечания

1. Защитный слой рабочей арматуры принят 20 мм.
2. Опалубочный чертеж дан на листе 18

				Сборные железобетонные изделия инженерных сооружений (по номенклатуре Главмосинжстроя).	Альбом ПС-192	
Изм.	Лист	№ докум.	Подп.	Дата		
Нач. отд.		Кузеева				
Гл. инж.		Афонин				
Ст. инж.		Хайруллин				
Проект		Максимова			Стадия: Р4; Лист: 66; Листов:	
Пробер		Бахмурова			Арматурный чертеж плиты днища ДБ-9у.	ОИСК; Мосинжпроект г. Москва.

Инв. № подл. | Подпись и дата | Взам. инв. №

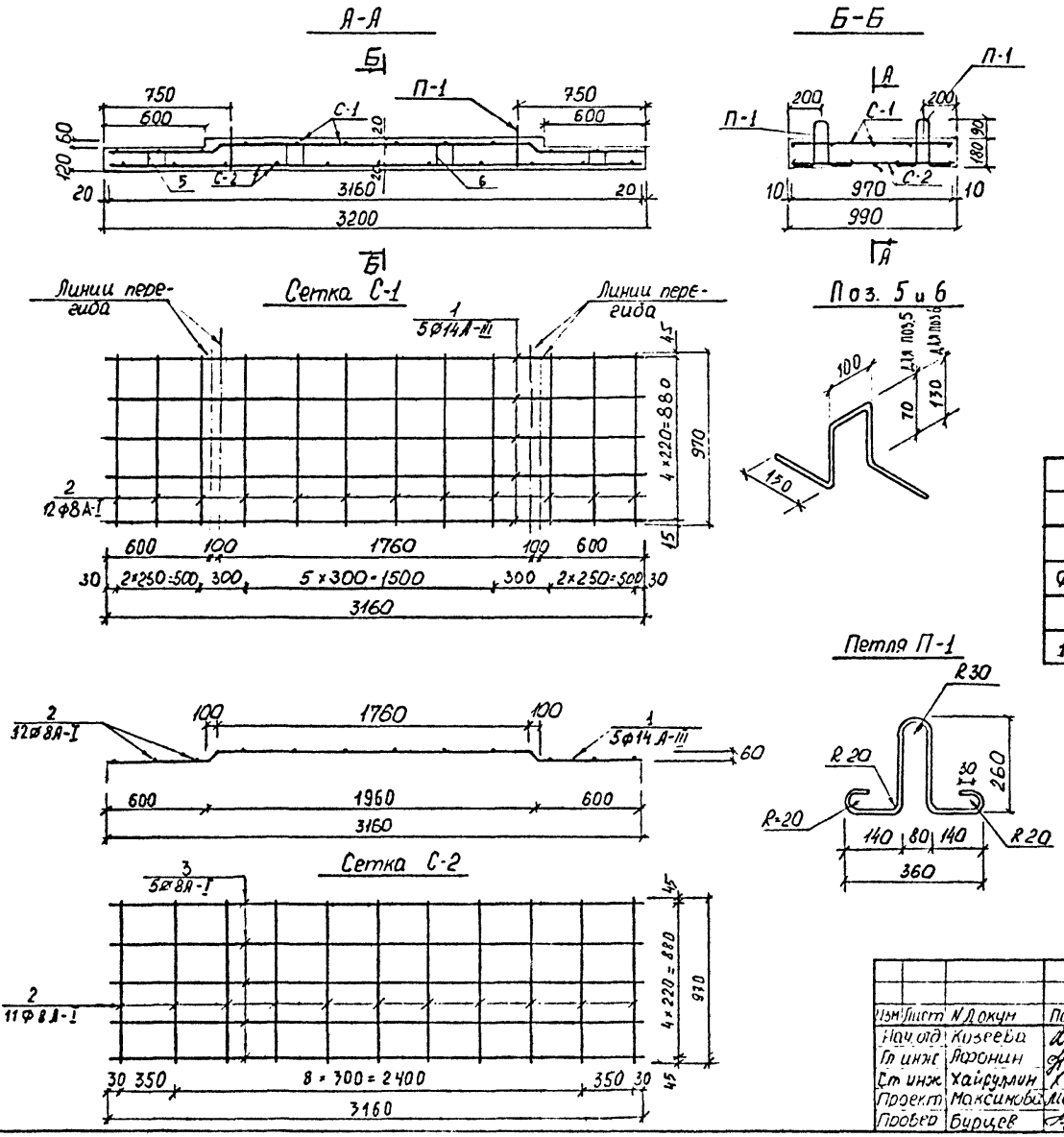

Спецификация стали на одно изделие

Марка	NN поз.	Диам мм	Длина мм	Кол-во на марку	Кол-во на изд.	Общая длина м	Общ масса кг	Масса марки кг
С-1 (1шт)	1	14А-III	3200	5	5	16,0	19,36	23,96
	2	8А-I	970	12	12	11,64	4,6	
С-2 (1шт)	3	8А-I	3160	5	5	15,80	6.24	10,45
	2	8А-I	970	11	11	10,67	4,21	
Отдельн. стержни	5	8 А-I	540	–	4	2,16	0.85	–
	6	8 А-I	660	–	4	2.64	1,04	–
Петля П-1 (4шт)	7	10А-I	970	–	4	3.88	2,40	0.60

Выборка стали на одно изделие

Арматурные изделия, кг					Всего
Арматурная сталь					
Класс А-III		Класс А-I			
Ф, мм	Итого	Ф, мм		Итого	
14		8	10		
19,36	19,36	16,94	2,40	19,34	38,70

Примечания.

1. Защитный слой рабочей арматуры принят 20 мм.
2. Опалубочный чертеж дан на листе N 18.

Изм	Лист	N докум	Подп	Дата	Сборные железобетонные изделия инженерных сооружений (по номенклатуре Главмосинжа)		Альбом ПС-192
Нач отд		Козеева			Арматурный чертеж плиты днища ДБ-12у	Стадия Р.Ч.	Лист 67
Гл инж		Афонин				ОНСК	Мосинжпроект г. Москва
Ст инж		Хайруллин					
Проект		Максимова					
Провер		Бурцев					

Инв. N подл. | Подп и дата

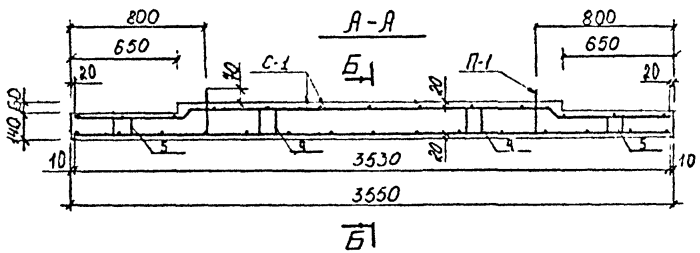

Спецификация стали на одно изделие

Марка	NN поз.	Диам мм	Длина мм	Кол во шт на марку	Кол во шт на изд	Общ длина м	Общ масса кг	Масса марки кг
С-1 (1 шт)	1	14А-III	3550	5	5	17.75	21,48	26,46
	2	8А-I	970	13	13	12.61	4.98	
С-2 (1 шт)	2	8А-I	970	15	15	14.55	5.75	12.72
	3	8А-I	3530	5	5	17.65	6.97	
Отдельные стержни	4	8А-I	700	-	4	2.80	1.11	-
	5	8А-I	580	-	4	2.32	0.92	-
П-1 (4 шт.)	6	10А-I	970	-	4	3.88	2.40	0.60

Выборка стали на одно изделие

Арматурные изделия, кг						Всего
Арматурная сталь						
Класс А-III			Класс А-I			
ø, мм		Итого	ø, мм		Итого	
14	-		10	8		
21,48	-	21,48	1.40	19.73	22.13	43,61

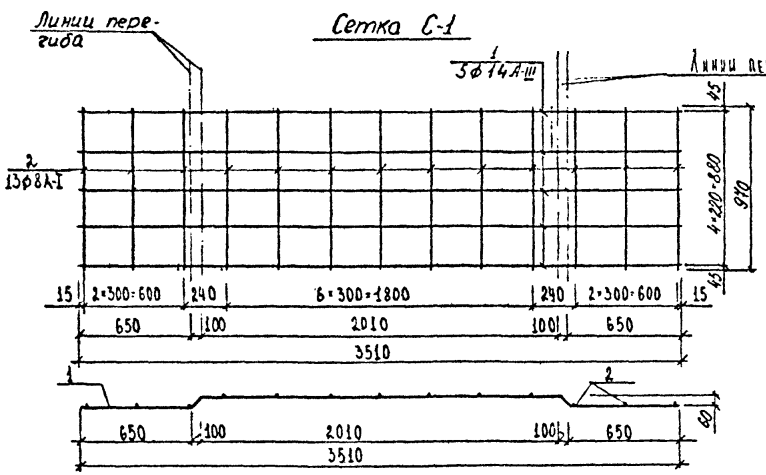

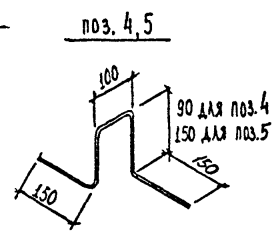

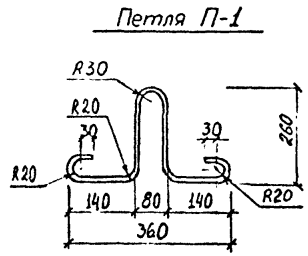

Примечания.

1. Опалубочный чертеж дан на листе № 18
2. Защитный слой рабочей арматуры равен 20мм

Изм.	Лист	N докум.	Подп.	Дата	
Нач. отд		Козеева			
Гл. инж.		Афонин			
Ст. инж.		Хайруллин			
Проект.		Максимова			
Провер.		Мельникова			

Сборные железобетонные изделия инженерных сооружений (по номенклатуре Главмосинжстроя.)

Альбом ПС-192

Арматурный чертеж плиты днища ДБ-13у.

Стадия	Лист	Листов
Р.Ч.	68	

ОИСК. Мосинжпроект г. Москва.

Инв. № подл. | Подпись и дата | Взам. инв. №

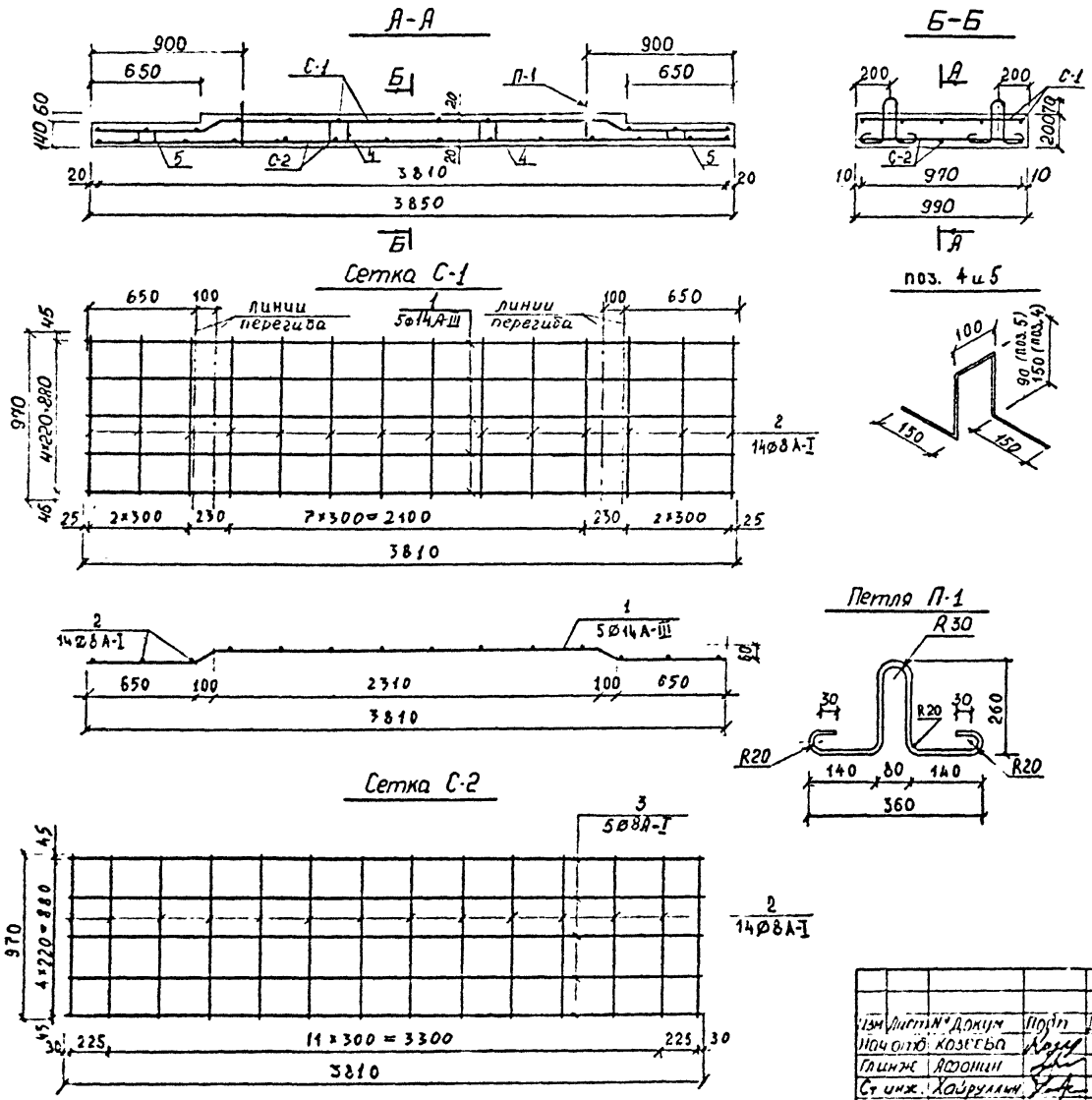

Спецификация стали на одно изделие.

Марка	№№ поз.	Диам мм.	Длина, мм	Кол-во, шт на марку	Кол-во, шт на изд.	Общ. длина, м	Общ. масса, кг	Масса марки, кг
С-1 (1 шт)	1	14А-III	3850	5	5	19,25	23,29	28,65
	2	8А-I	970	14	14	13,58	5,36	
С-2 (1 шт)	3	8А-I	3810	5	5	19,05	7,52	12,88
	2	8А-I	970	14	14	13,58	5,36	
отдельные стержни	4	8А-I	700	—	4	2,80	1,11	—
	5	8А-I	580	—	4	2,32	0,92	—
Петля П-1 (4 шт)	6	10А-I	970	—	4	3,88	2,40	0,60

Выборка стали на одно изделие,

Арматурные изделия, кг					всего
Арматурная сталь					
кл. А-III		кл. А-I			
Ø мм	итого	Ø, мм		итого	
14		8	10		
23,29	23,29	20,27	2,40	22,67	45,96

Примечания:

1. Защитный слой рабочей арматуры принят 20 мм.
2. Опалубочный чертеж дан на листе № 18.

Изм	Лист	№ докум	Подп	Дата
Нач отд		Козеева		
Гл инж		Афонин		
Ст инж		Хайруллин		
Проект		Максимова		
Провер		Бударина		

Сборные железобетонные изделия инженерных сооружений (по номенклатуре Главмосинжстроя)

Альбом ПС-192

Арматурный чертеж плиты днища ДБ-14у

Стадия	Лист	Арх №
Р4	69	

ОИСК

Мосинжпроект г Москва

Инв. № подл. | Подп. и дата

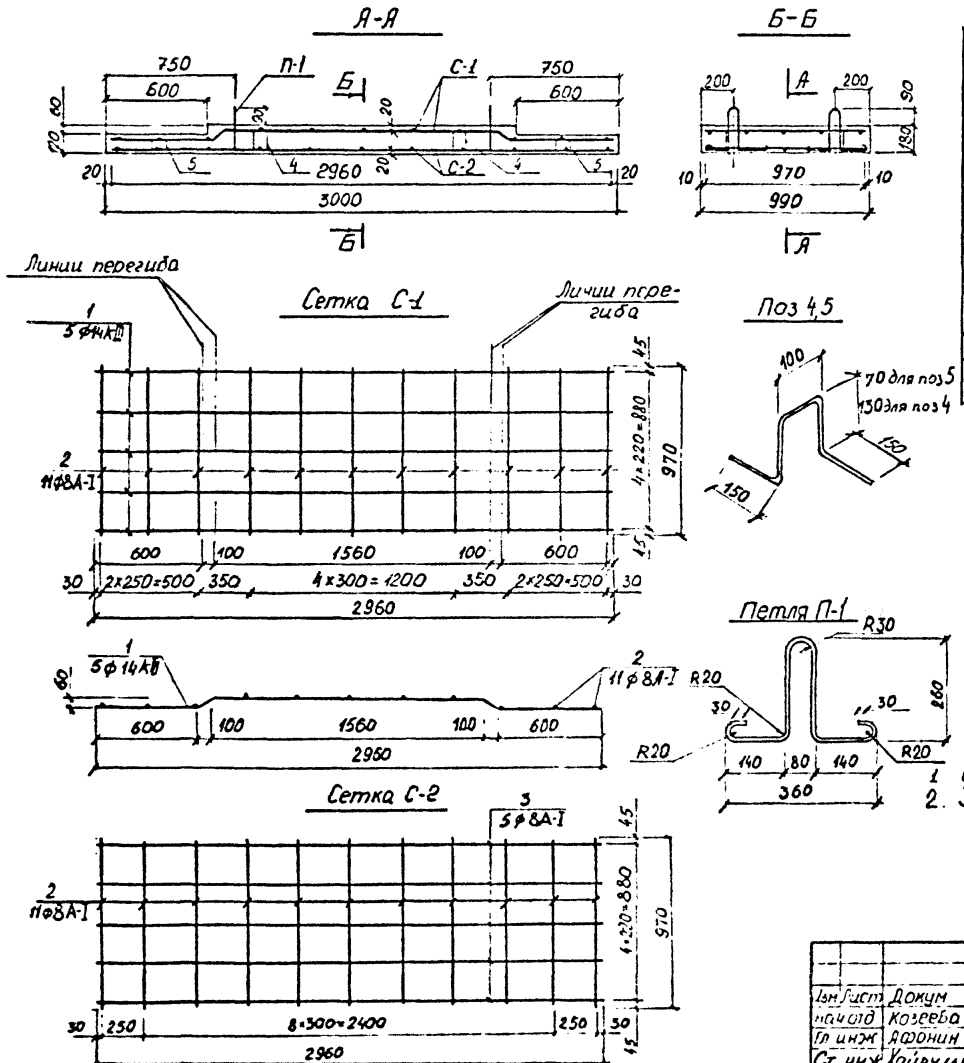

Спецификация стали на одно изделие

Марка	NN поз	ф, мм	Длина мм	Кол-во, шт на марку	Кол-во, шт на изд.	Общ. длина м	Общ масса кг	Масса марки кг
С-1 (1шт)	1	14А-III	3000	5	5	15,0	18,15	22,36
	2	8А-I	970	11	11	10,67	4,21	
С-2 (1шт)	2	8А-I	970	11	11	10,67	4,21	10,06
	3	8А-I	2960	5	5	14,80	5,85	
Отдельн. стержни	4	8А-I	660	–	4	2,64	1,04	–
	5	8А-I	540	–	4	2,16	0,85	–
Петля П-1 (4шт)	6	10А-I	970	–	4	3,88	2,40	0,60

Выборка стали на одно изделие

Арматурные изделия, кг						Всего
Арматурная сталь						
Класс А-III			Класс А-I			
ф, мм		Итого	ф, мм		Итого	
14	–		10	8		
18,15	–	18,15	2,40	16,16	18,56	36,71

Примечания:

1. Опалубочный чертеж дан на листе N°18
2. Защитный слой рабочей арматуры равен 20 мм

Изм	Лист	Докум	Подп	Дата
нач отд		Козеева		
Гл инж		Афонин		
Ст инж		Хайруллин		
Проект		Максимова		
Пров		Борцев		

Сборные железобетонные изделия инженерных сооружений (по номенклатуре Главмосинжстроя)

Альбом ПС-192

Арматурный чертеж плиты днища ДБ-16У

Стадия	Лист	Арх N°
Р.4	70	

ОНСК Мосинжпроект г Москва

Инв N подл | Подп и дата

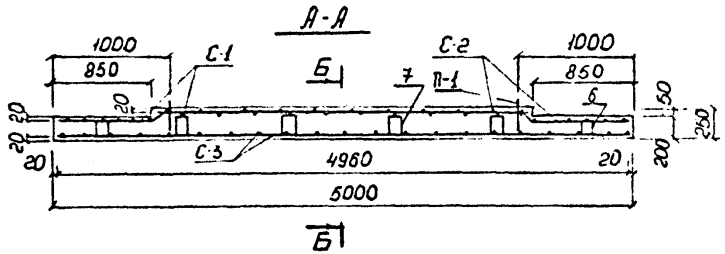

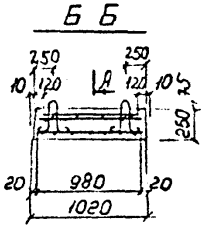

Спецификация стали на одно изделие.

Марка	№№ поз	∅ мм	Длина, мм	Кол-во, шт на марку	Кол-во, шт на изд.	Общ. длина, м	Общ. масса кг.	Масса марки, кг
С-1 (1шт)	1	12А-III	4100	5	5	20,50	18,20	31,39
	2	8А-I	980	17	17	16,66	6,58	
С-2 (1шт)	1	12А-III	4100	4	4	16,40	14,56	24,88
	3	8А-I	750	17	17	12,75	5,04	
С-3 (1шт)	4	8А-I	4980	7	7	34,86	13,77	21,90
	2	8А-I	980	21	21	20,58	8,13	
Петля П-1 (4шт)	5	12А-I	1060	-	4	4,24	3,77	0,94
Отдельные стержни	6	8А-I	700	-	4	2,80	1,11	-
	7	8А-I	760	-	8	6,08	2,40	

Сетка С-1

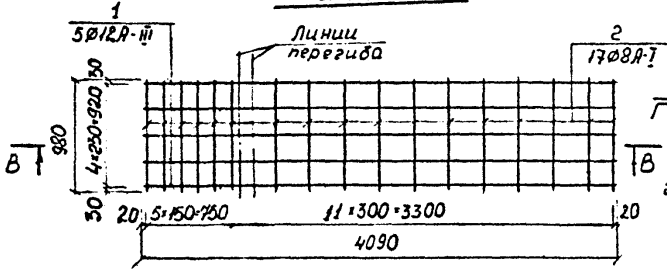

Сетка С-2

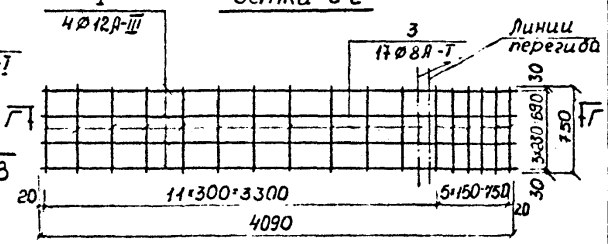

В-В

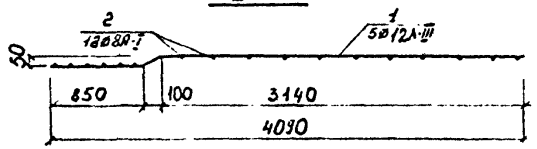

Г-Г

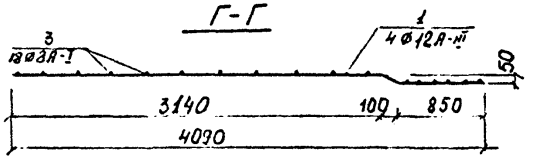

Петля П-1

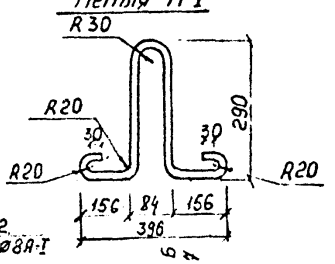

Сетка С-3

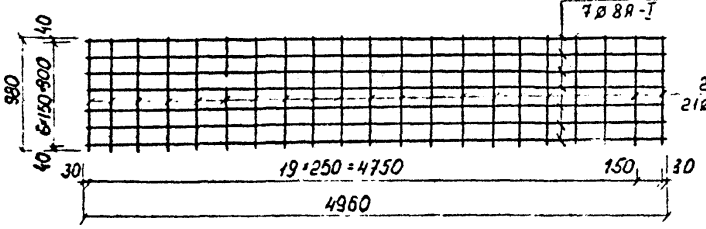

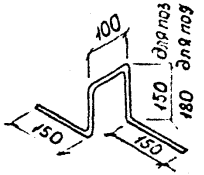

Выборка стали на одно изделие, кг

Арматурные изделия					Всего
Арматурная сталь					
Класс А-III		Класс А-I			
∅, мм	Итого	∅, мм		Итого	
		8	12		
32,76	32,76	37,03	3,77	40,80	73,56

Примечания:

1. Опалубочный чертеж дан на листе № 18
2. Защитный слой рабочей арматуры принят 20мм

				Сборные железобетонные изделия инженерных сооружений (по номенклатуре Главмосинжпроект).	Альбом ПС-192	
Изм.	№ докум.	Подп.	Дата			
Нач. отд	Козеева			Арматурный чертеж плиты днища ДБ-17у	Стадия: Р.Ч.	Лист: 71
Гл. инж.	Афонин					Арх. №
Ст. инж.	Хайруллин				ОИСК	Мосинжпроект г. Москва
Проект	Максимова					
Провер.						

Инв. № подл. | Подпись и дата

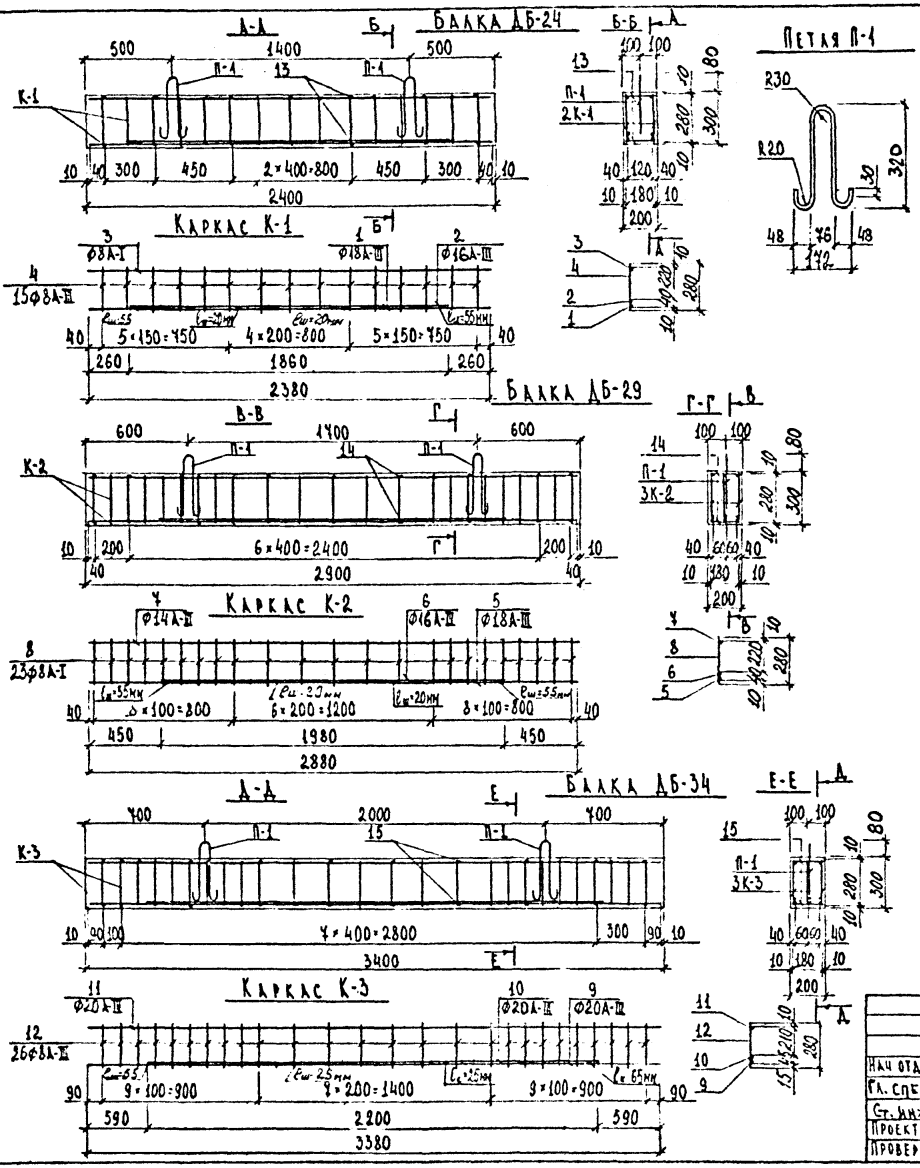

Выборка стали на одно изделие

Марка изделия	Арматурная сталь, кг								
	Класс А-III						Класс А-I		
	ф, мм						ф, мм		
	20	18	16	14	8	Итого	8	Итого	Всего
ДБ-24	—	9,52	5,88	—	3,32	18,72	3,54	3,54	22,26
ДБ-29	—	17,28	9,39	10,45	—	37,12	9,57	9,57	46,69
ДБ-34	73,80	—	—	—	8,63	82,43	2,08	2,08	84,51

Спецификация стали на одно изделие

Марка изделия	Марка	№ поз.	ф, мм	Длина, мм	Кол-во, шт. на марку	Кол-во, шт. на изд.	Общая длина м	Общая масса кг	Масса марки кг
ДБ-24	К-1 (2 шт.)	1	18 А-III	2380	1	2	4,76	9,52	10,30
		2	16 А-III	1860	1	2	3,72	5,88	
		3	8 А-I	2380	1	2	4,76	1,88	
		4	8 А-II	280	15	30	8,40	3,32	
	Отдельн. стержень	13	8 А-I	180	1	14	2,52	1,00	—
	П-1 (2 шт.)	16	8 А-I	830	-	2	1,66	0,66	0,33
ДБ-29	К-2 (3 шт.)	5	18 А-III	2880	1	3	8,64	14,28	14,92
		6	16 А-III	1980	1	3	5,94	9,39	
		7	14 А-II	2880	1	3	8,64	10,45	
		8	8 А-I	280	23	69	19,32	7,63	
	Отдельн. стержень	14	8 А-I	180	1	18	3,24	1,28	—
	П-1 (2 шт.)	16	8 А-I	830	-	2	1,66	0,66	0,33
ДБ-34	К-3 (3 шт.)	9	20 А-II	3880	1	3	11,64	28,75	27,48
		10	20 А-III	2200	1	3	6,60	16,30	
		11	20 А-II	3880	1	3	11,64	28,75	
		12	8 А-III	280	26	78	21,84	8,63	
	Отдельн. стержень	15	8 А-I	180	1	20	3,60	1,42	—
	П-1 (2 шт.)	16	8 А-I	830	-	2	1,66	0,66	0,33

Дополнительные стержни поз. 2; 6; 10 приварить к основной арматуре поз. 1; 5; 9 электродуговой сваркой в 4 местах

Нач. отд.	Козеева		Сборные железобетонные изделия инженерных сооружений (по номенклатуре Главмосинжстроя)
Гл. спец.	Афонин		
Ст. инж.	Хайрудинов		Арматурные чертежи балок ДБ-24; ДБ-29; ДБ-34
Проектир.	Хайрудинов		
Проверил			

Альбом	Стадия	Лист	Архив. №
ПС-192	Р.Д.	72	
	ОНСК	МОСИНЖПРОЕКТ г. Москва	

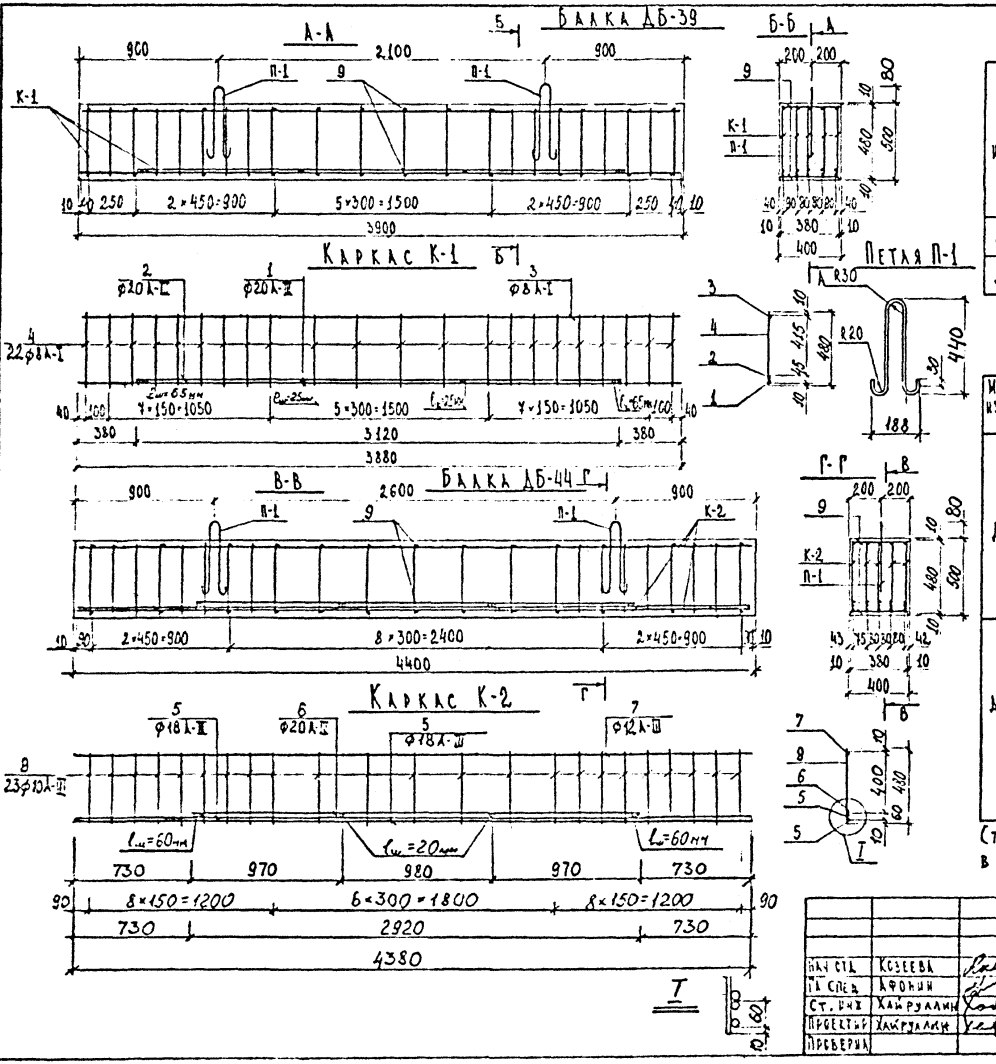

Выборка стали на одно изделие

Марка изделия	Арматурная сталь, кг									
	Класс А-III						Класс А-I			
	ф, мм						ф, мм			
	22	20	18	12	10	Итого	12	8	Итого	Всего
ДБ-39	–	86,45	–	–	–	86,45	1,90	32,12	34,02	120,47
ДБ-44	–	36,06	87,6	19,45	34,06	177,17	1,90	3,90	5,80	182,97

Спецификация стали на одно изделие

Марка изделия	Марка	№ поз.	ф, мм	Длина мм	Кол-во, шт.		Общая длина м	Общая масса кг	Масса марки кг
					на марку	на изд.			
ДБ-39	К-1 (5 шт.)	1	20А-III	3880	1	5	19,40	47,92	20,99
		2	20А-III	3120	1	5	15,60	38,53	
		3	8А-I	3880	1	5	19,40	4,66	
		4	8А-I	480	22	110	52,80	20,86	
	Отдельный стержень	9	8А-I	380	1	24	9,12	3,60	–
	П-1 (2 шт.)	10	12А-I	1070	–	2	2,14	1,90	0,95
ДБ-44	К-2 (5 шт.)	5	18А-III	4380	2	10	43,80	87,60	35,13
		–	–	–	–	–	–	–	
		6	20А-III	2920	1	5	14,60	36,06	
		7	12А-III	4380	1	5	21,90	19,45	
		8	10А-III	480	23	115	55,20	34,06	
	Отдельный стержень	9	8А-I	380	1	26	9,88	3,90	–
	П-1 (2 шт.)	10	12А-I	1070	–	2	2,14	1,90	0,95

Стержни поз. 1,2,5,6 сварить электродуговой сваркой в 4-х местах.

Сборные железобетонные изделия инженерных сооружений (по номенклатуре Главмосинжстроя)			Альбом ПС-192
Арматурные чертежи балок ДБ-39, ДБ-44	Стадия	Лист	Архив №
	Р.Ч.	73	
	ОИСК	Мосинжпроект г. Москва	

Нач. отд.	Козеева	
Гл. спец.	Афонин	
Ст. инж.	Хайруллин	
Проектир.	Хайруллин	
Проверил		

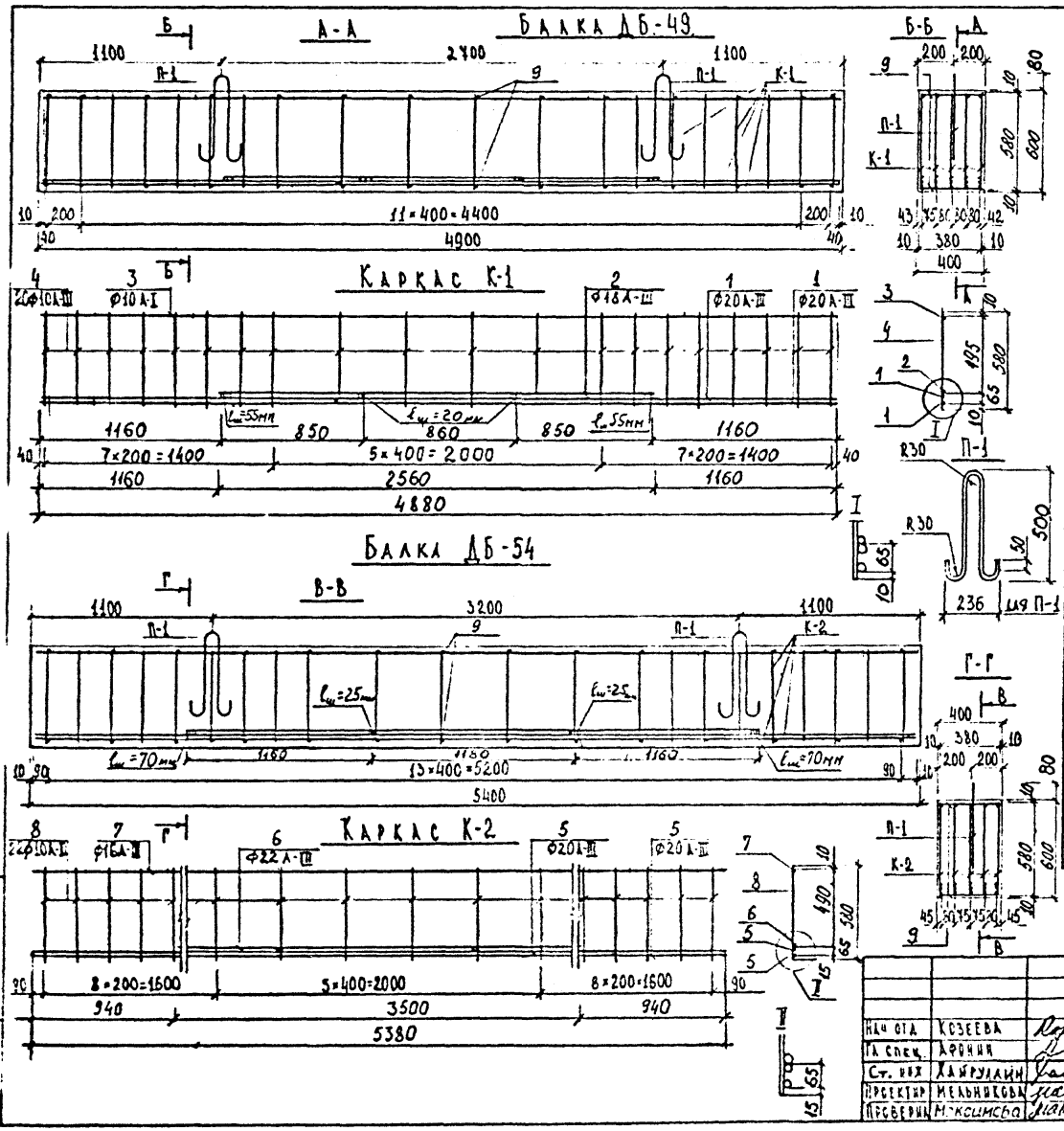

Выборка стали на одно изделие

Марка изделия	Арматурная сталь, кг										
	Класс А-II						Класс А-I				
	ф, мм						ф, мм				
	22	20	18	16	10	Итого	16	14	10	Итого	Всего
ДБ-49	—	123,56	25,60	—	35,79	184,93	—	3,07	21,62	24,69	209,62
ДБ-54	52,15	132,89	—	42,50	39,36	266,90	—	3,07	6,56	9,63	276,53

Спецификация стали на одно изделие

Марка изделия	Марка	№ поз.	ф мм	Длина мм	Кол-во, шт.		Общая длина м	Общая масса кг	Масса марки кг
					на марку	на изд.			
ДБ-49	К-1 (5 шт.)	1	20 А-III	4880	2	10	48,80	120,54	39,40
		—	—	—	—	—	—	—	
		2	18 А-III	2560	1	5	12,80	25,60	
		3	10 А-I	4880	1	5	24,40	15,06	
		4	10 А-II	580	20	100	58,00	35,79	
	Отдельн. стерж.	9	10 А-I	380	1	28	10,64	6,56	—
	П-1 (2 шт.)	10	14 А-I	1270	—	2	2,54	3,07	1,54
ДБ-54	К-2 (5 шт.)	5	20 А-III	5380	2	10	53,80	132,89	53,38
		—	—	—	—	—	—	—	
		6	22 А-III	3500	1	5	17,50	52,15	
		7	16 А-II	5380	1	5	26,90	42,50	
		8	10 А-II	580	22	110	63,80	39,36	
	Отдельн. стерж.	9	10 А-I	380	1	28	10,64	6,56	—
	П-1 (2 шт.)	10	14 А-I	1270	—	2	2,54	3,07	1,54

(Стержни поз. 1; 2; 5; 6 сварить электродуговой сваркой в 4-х местах.

Нач. отд.	Козеева	
Гл. спец.	Афонин	
Ст. инж.	Хамрулаин	
Проектир.	Мельникова	
Проверил	Максимова	

Сборные железобетонные изделия инженерных сооружений (по номенклатуре Главмосинжстроя)

Альбом ПС-192

Арматурные чертежи балок ДБ-49, ДБ-54

Стадия	Лист	Архив. №
Р.Д	74	

ОНСК

МОСИНЖПРОЕКТ г. Москва

Инв. № подл. | Подпись и дата | Взам. инв. №

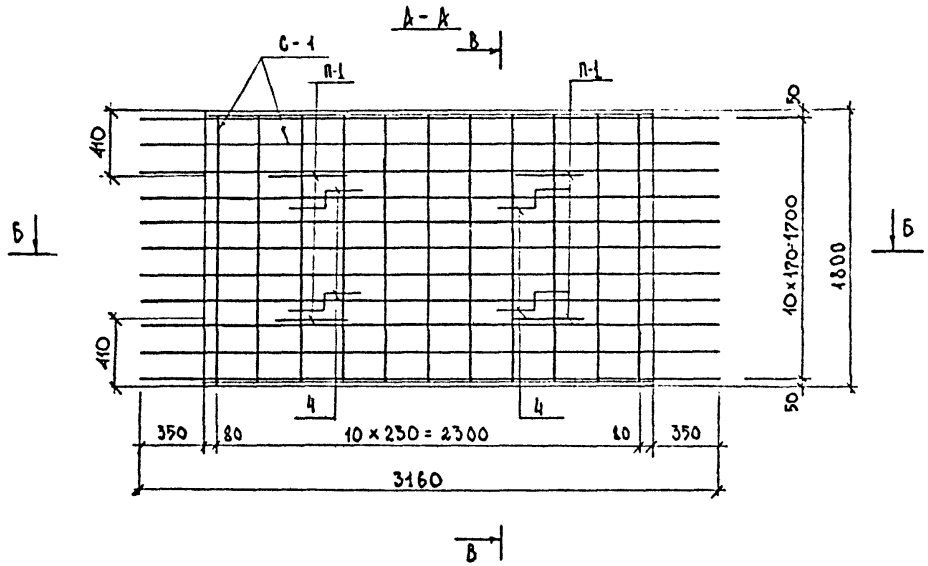

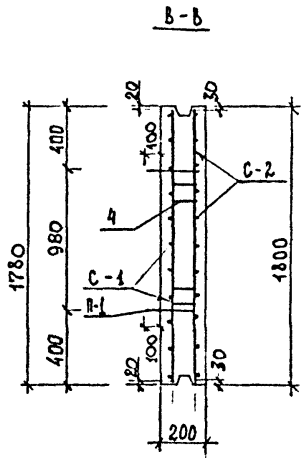

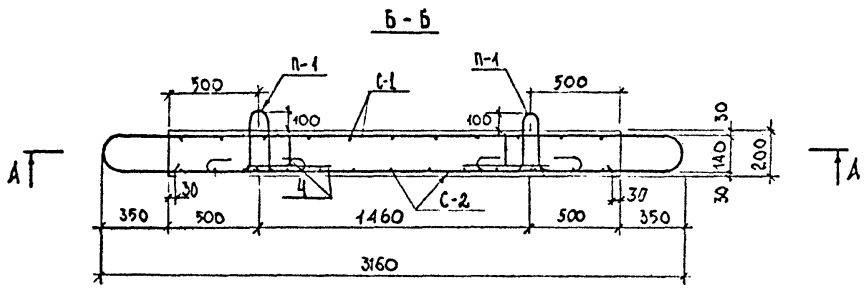

Выборка стали на одно изделие

Арматурная сталь, кг						
Класс А-III			Класс А-I			
Ø, мм		Итого	Ø, мм		Итого	Всего
16	10		8	12		
66,55	13,33	79,89	19,02	3,94	22,96	102,84

Примечания.

1. Чертеж арматурных изделий дан на листе
2. Опалубочный чертеж плиты днища дан на листе №20

			Сборные железобетонные изделия инженерных сооружений (по номенклатуре Гальоссинжстроя)			Альбом ПС-192
Нач.отд.	Козеева		Арматурный чертеж плиты днища СД. Разрезы	Стадия	Лист	Арх №
Гл.спец.	Афонин			Р.Ч.	75	
Ст. инж.	Хакрудин			ОНСК	Мосинжпроект г. Москва	
Проектир	Калмачева					
Проверил	Мельникова					

Инв. № подл. | Подпись и дата

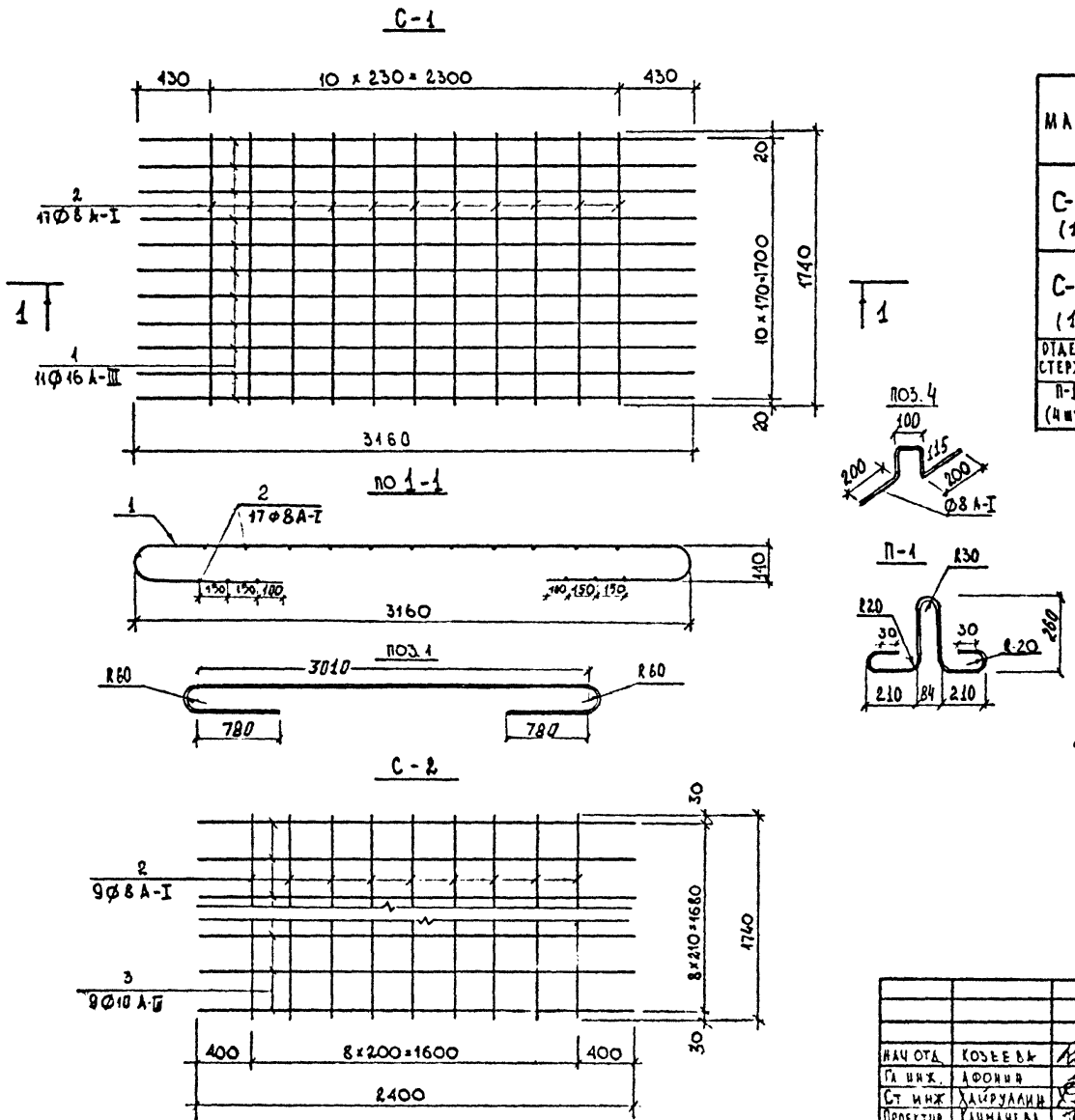

Спецификация стали на одно изделие

Марка	N N поз	Ø мм	Длина мм	К-во, шт на марку	К-во, шт на издел.	Общая длина м	Общая масса кг	Масса марки кг
С-1 (1шт)	1	14 А-III	5000	17	17	55,00	66,55	78,23
	2	8 А-I	1740	17	17	29,58	11,68	
С-2 (1шт)	2	8 А-I	1740	9	9	15,66	6,19	19,52
	3	10А-III	2400	9	9	21,60	13,33	
Отдельный стержень	4	8А-I	730	–	4	2,92	1,15	–
П-1 (4шт)	5	12А-I	1110	–	4	4,44	3,94	0.99

Примечания

1. Данный чертеж читать совместно с листом № 75
2. Опалубочный чертеж плиты днища дан на листе № 20.

			Сборные железобетонные изделия инженерных сооружений (по номенклатуре Главмосинжстроя)			Альбом ПС-192
Нач. отд.	Козеева		Арматурный чертеж плиты днища СД. Сетки.	Стадия	Лист	Арх. №
Гл. инж.	Афонин			Р.Ч.	76	
Ст. инж.	Хайруллин			Онск	Мосинжпроект г. Москва	
Проектир.	Климачева					
Проверил	Мельникова					

Подпись и дата

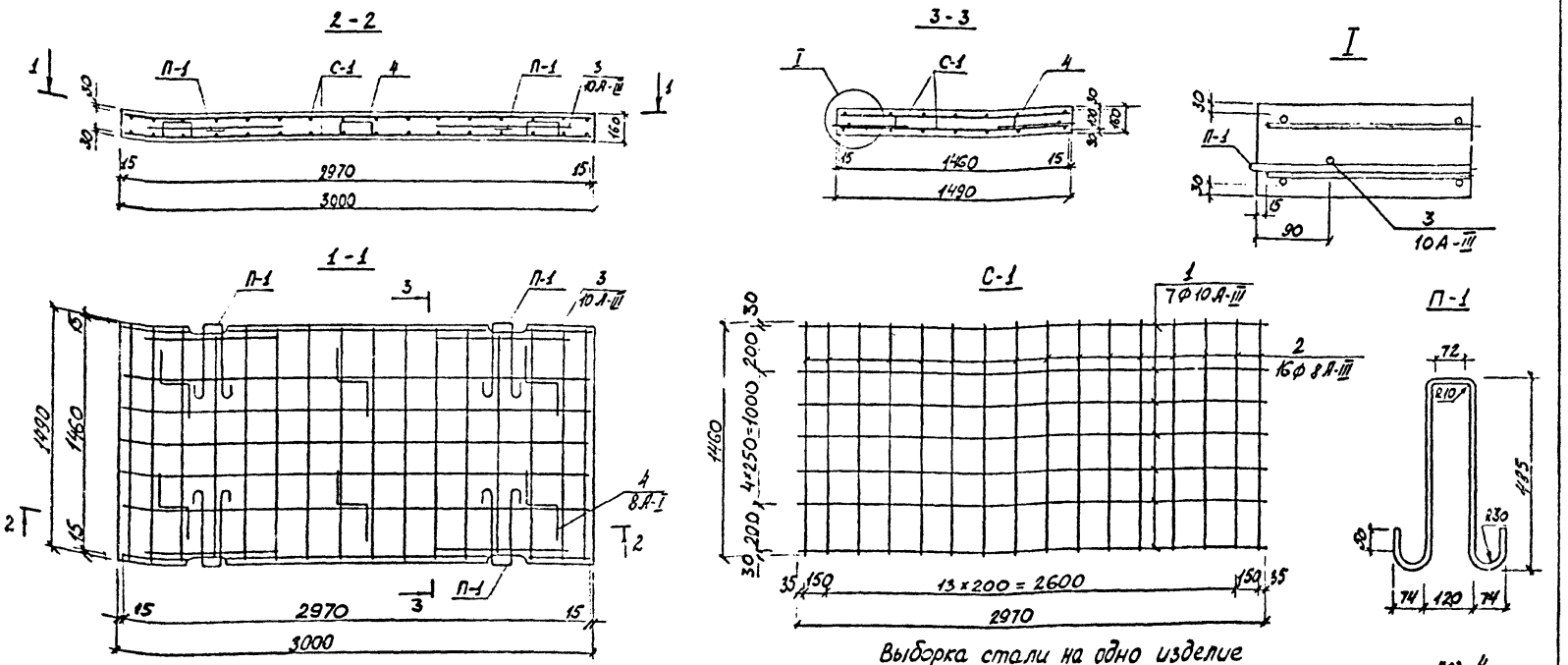

Спецификация стали на одно изделие

Марка	N№ поз.	Ф, мм Вар 1	Ф, мм Вар. 2	Длина мм	Количество на марку	Количество на изделие	Общая длина м	Общая масса кг Вар. 1	Общая масса кг Вар. 2	Масса марки кг Вар. 1	Масса марки кг Вар. 2
С-1 /2шт/	1	10А-III	12А-II	2970	7	14	41,58	25,65	36,92	22,05	32,88
	2	8А III	10А-II	1460	16	32	46,72	18,45	28,83		
Отдельн. стержн	3	10А-III	12А-II	850	—	4	3,40	2,10	3,02	0,525	0,755
	4	8А-I	8А-I	740	—	6	4,44	1,75	1,75	0,29	0,29
П-1 /4шт/	5	14А-I	14А-I	1300		4	5,20	6,29	6,29	1,57	1,57

Примечание

Арматуру класса А-II по варианту 2 применять в случае отсутствия арматуры класса А-III

Выборка стали на одно изделие

Марка изделия	Арматурная сталь, кг: Класс А-III, Вариант 1, Ф мм 10	Класс А-III, Вариант 1, Ф мм 8	Класс А-III, Вариант 1, Итого	Класс А-II, Вариант 2, Ф мм 12	Класс А-II, Вариант 2, Ф мм 10	Класс А-II, Вариант 2, Итого	Класс А-I, Ф мм 14	Класс А-I, Ф мм 8	Класс А-I, Итого	Всего Вар 1	Всего Вар 2
ДСП-8	27,75	18,45	46,20	39,94	28,83	68,77	6,29	1.75	8,04	54,24	76,81

Нач отд	Козеева		
Гл инж	Афонин		
Вед инж	Щепин		
Проектир	Бобренева		
Провер			

Сборные железобетонные изделия инженерных сооружений /по номенклатуре Главмосинжстроя

Альбом ПС-192

Арматурный чертеж плиты временных дорог ДСП-8

Стадия	Лист	Арх N
	77	
ОНСК	Мосинжпроект г. Москва	

Инв № подл | Подп и дата

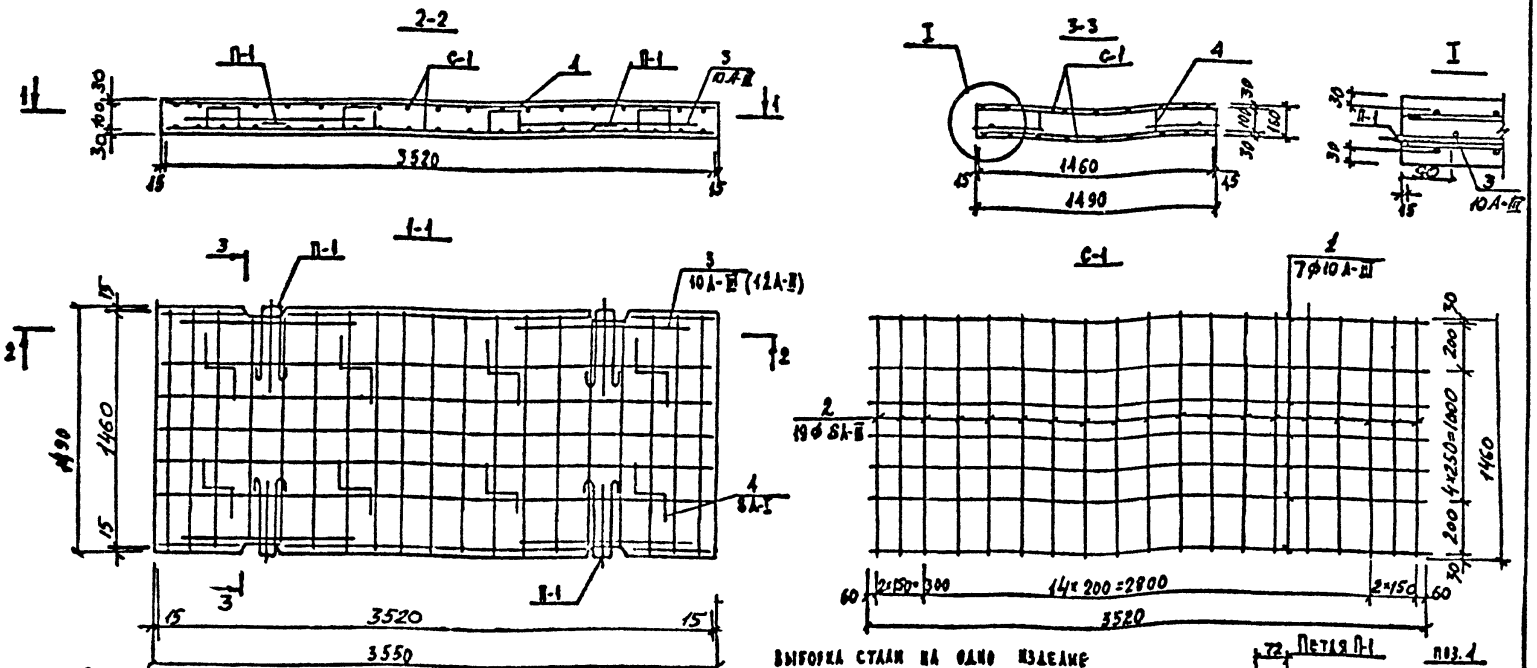

Спецификация стали на одно изделие

Марка	№№ поз.	Ф мм вар. 1	Ф мм вар. 2	Длина мм	Количество на марку	Количество на изделие	Общая длина м	Общая масса кг вар. 1	Общая масса кг вар. 2	Масса марки кг вар. 1	Масса марки кг вар. 2
С-1 (2 шт.)	1	10А-III	12А-II	3520	7	14	49,28	30,41	43,76	26,16	39,00
	2	8А-III	10А-II	1460	19	38	55,48	21,91	34,23		
Отдельн. стержни	3	10А-III	12А-II	850	-	4	3,40	2,10	3,02	0,52	0,76
	4	8А-I	8А-I	740	-	8	5,92	2,34	2,34	0,29	0,29
П-1 (4 шт.)	5	14А-I	14А-I	1300	-	4	5,20	6,29	6,29	1.57	1,57

Примечание

Арматуру класса А-II по варианту 2 применять в случае отсутствия арматуры класса А-III

Выборка стали на одно изделие

Марка изделия	Арматурная сталь, кг										
	Класс А-III вар 1			Класс А-II вар 2			Класс А-I			Всего	
	Ф мм		Итого	Ф мм		Итого	Ф мм		Итого	Вар 1	Вар 2
	10	8		12	10		14	8			
ДСП-8у	32,51	21,91	54,42	46,78	34,23	81,01	6,29	2,34	8,63	63,05	89,64

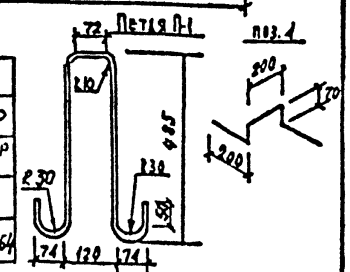

Нач. отд.	Козеева		
Гл. инж.	Афонин		
Вед. инж.	Щепин		
Проектир.	Подгурова		
Провер.	Покровская		

Сборные железобетонные изделия инженерных сооружений /по номенклатуре Главмосинжстроя/

Альбом ПС-192

Арматурный чертёж плиты временных дорог ДСП-8у

Стадия	Лист	Арх. №
	78	

ОИСК Мосинжпроект г. Москва

Инв. № подл. | Подп. и дата

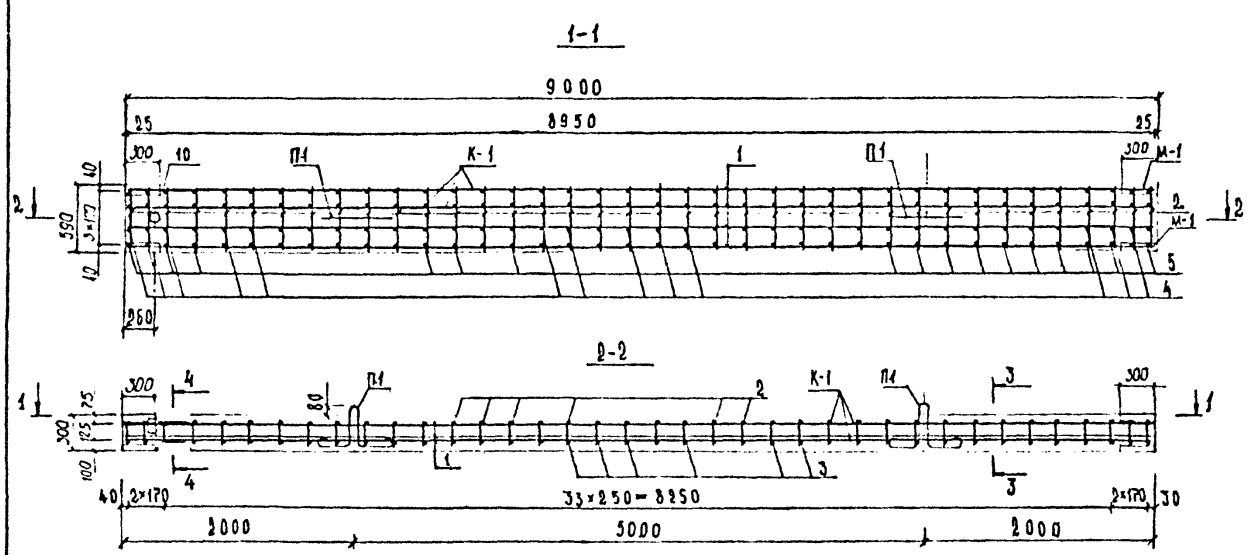

Спецификация стали на одно изделие

Марка	№ поз.	Ø, сечение мм	Длина мм	Кол-во, шт. на марку	Кол-во, шт. на изд.	Общая длина м	Общая масса кг	Масса марки кг
К-1 (4 шт.)	1	25 AII	8950	8	8	71.60	275,66	317,63
	2	10 AI	560	38	38	21.28	13.13	
	3	10 AI	590	38	38	22.42	13.83	
	4	10 AI	175	76	76	13.30	8.21	
	5	10 AI	145	76	76	11,02	6,80	
М-1 (4 шт.)	6	L75×75×5	300	1	4	1.20	6.96	4,73
	7	L56×56×5	300	1	4	1.20	4.15	
	8	12 AII	710	2	8	5,68	5,04	
	9	12 AII	260	3	12	3. 12	2.77	
Труба б-б	10	$D_н$=102	145	1	1	0,15	2,06	2,06
П-1 (2 шт)	11	14 AI	1380	—	2	2.76	3.34	1,67

Выборка стали на одно изделие, кг

Арматурные изделия						Закладные изделия					Всего
Арматурная сталь						Прокатная сталь			Арматурная сталь	Итого	
Кл. AII		Кл. AI			Итого				Кл. AII		
Ø	Итого	Ø		Итого		L75×75×5	L56×36×5	Труба $D_н$=102	Ø		
25		10	14						12		
275,66	275,66	41,97	3.34	45.31	72097	6,96	4.15	2,06	7.81	20.98	341,95

Примечание.

Опалубочный чертеж дан на листе № 22

Нач. отд.	Козеева		Сборные железобетонные изделия инженерных сооружений (по номенклатуре Главмосинжстроя)		Альбом ИС-192
Гл. инж.	Афонин				
Проектир.	Бударина		Арматурный чертеж разделительной перемычки РП-1	Стадия Р.Д. / Лист 79 / Листов	Арх. №
Проверил	Перегудова			ОИСК / Мосинжпроект г. Москва	

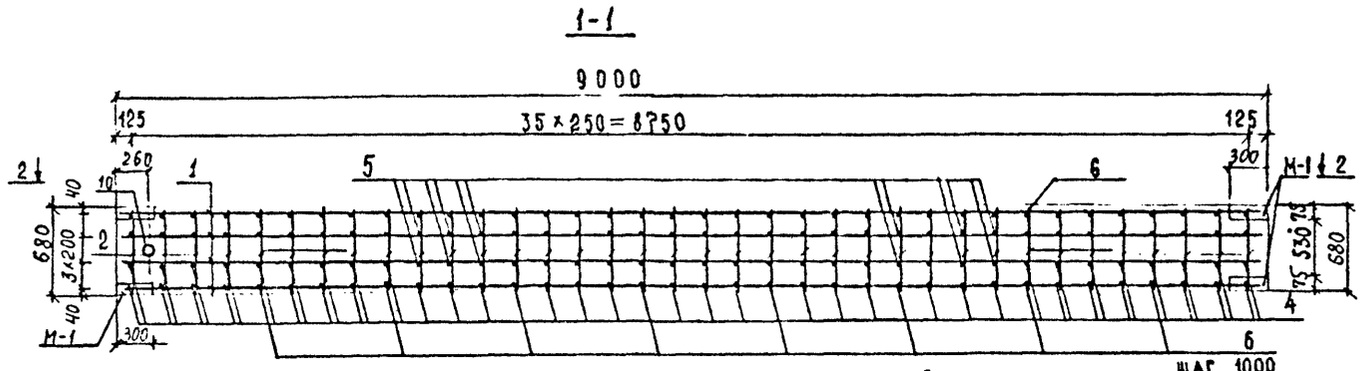

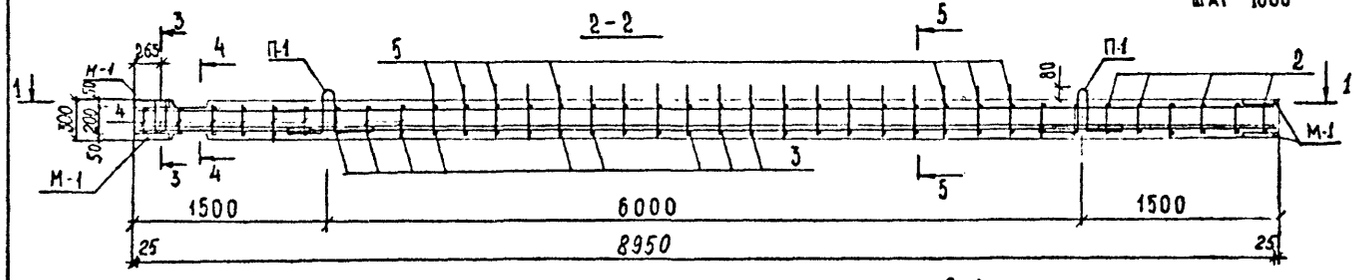

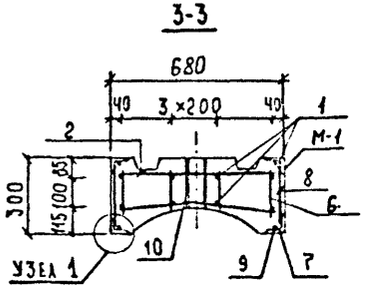

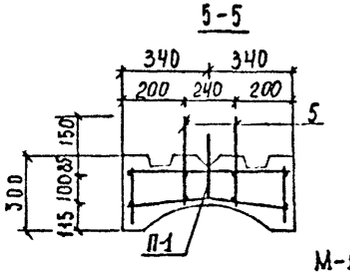

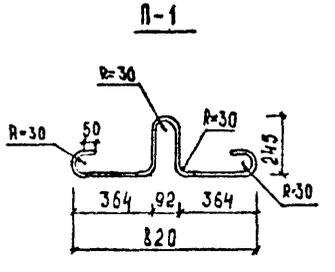

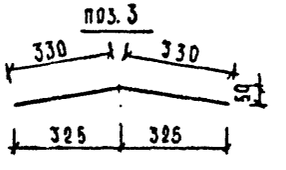

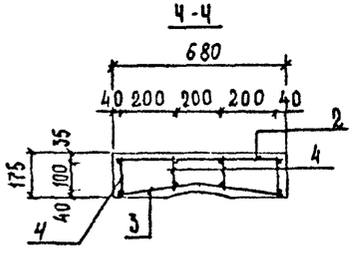

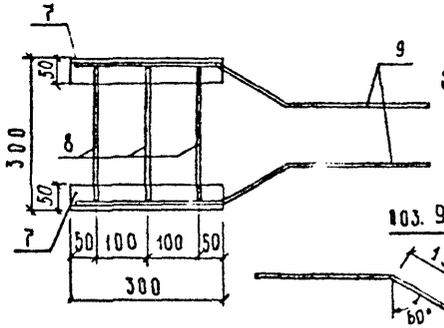

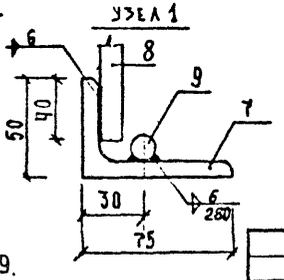

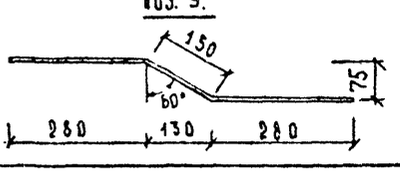

Спецификация стали на одно изделие

Марка	№ поз.	Ø сечение мм	Длина мм	Кол-во шт. на марку	Кол-во шт. на изд.	Общая длина м	Общая масса кг	Масса марки кг
К-1 (1 шт.)	1	25 A II	8950	8	8	71.60	275.66	345,99
	2	12 A II	650	36	36	23,40	20,78	
	3	12 A II	660	36	36	23,76	21,10	
	4	12 A II	150	90	90	13,50	11,99	
	5	12 A V	370	38	38	14,06	12.48	
	6	12 A I	280	16	16	4.48	3.98	
М-1 (4 шт.)	7	L75×50×8	300	2	8	2,40	17.83	6,60
	8	12 A I	280	3	12	3,36	2,96	
	9	12 A I	710	2	8	5,68	5,04	
Труба S=6	10	$D_н$=102	195	1	1	0,19	2,67	2,67
П-1 (2 шт.)	11	16 A I	1460	—	2	2.92	4,61	4,31

Выборка стали на одно изделие, кг

Арматурные изделия						Закладные изделия				
Арматурная сталь						Прокатная сталь		Арматурная сталь	Итого	Всего
Кл. A II			Кл. A I		Итого	L75×50×8	Труба $D_н$=102	Кл. A I		
Ø 12	Ø 25	Итого	Ø 16	Итого				Ø 12		
70,35	275.66	345,99	4.61	4.61	350,60	17.83	2,67	8,00	28,50	379,10

Примечание

Опалубочный чертеж дан на листе № 23.

				Сборные железобетонные изделия инженерных сооружений (по номенклатуре Главмосинжстроя)	Альбом ПС-192
Нач. отд.	Козеева			Арматурный чертеж разделительной перемычки РП-2	Стадия: Р.Ч.
Гл. инж.	Афонин				Лист: 80
Проектир.	Бударина				Арх. N
Проверил	Перегудова				Отск
					Мосинжпроект г. Москва

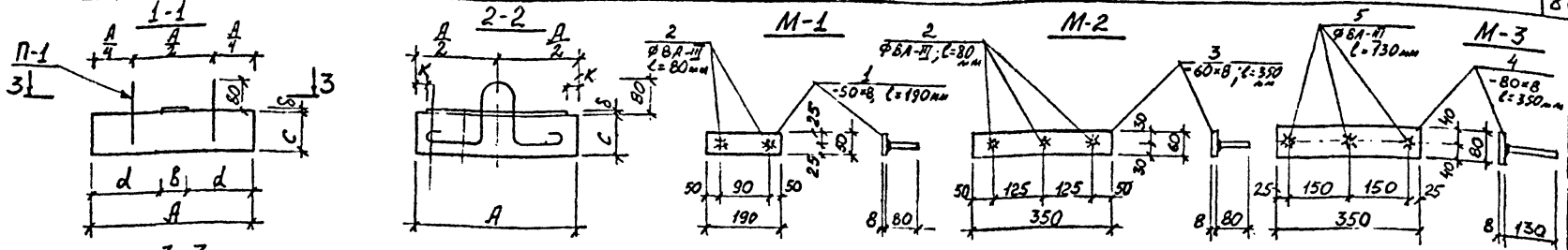

Спецификация стали на одно изделие

Марка	№ поз.	ф, мм сечение	Длина мм	Кол-во на марку шт.	Общая длина м	Общая масса кг	Масса марки кг
М-1	1	-50×8	190	1	0,19	0,60	0,66
	2	ф8А-III	80	2	0,16	0,06	
М-2	3	-60×8	350	1	0,35	1,32	1,42
	2	ф8А-III	80	3	0,24	0,10	
М-3	4	-80×8	350	1	0,35	1,76	1,91
	5	ф8А-III	130	3	0,39	0,15	
П-1	6	ф6А-I	710	1	0,71	0,16	0,16

Характеристика изделий.

Марка подушки	Геометрические размеры, мм: Ду труб	A	c	б	a	в	d	к
ОПТ-1	50-100	200	90	8	190	50	75	5
ОПТ-2	125-200	300	100	8	190	50	125	55
ОПТ-3	250-300	400	100	8	350	60	170	25
ОПТ-4	350-400	500	140	8	350	80	210	75

Марка подушки	Расход металла, кг: Закладные детали: Марка	Колич. на 1 изд.	Общая масса кг	Подъемные петли: Марка	Колич. на 1 изд.	Общая масса кг	Расход на 1 изделие кг	Объем бетона М-300 М-50 м³	Масса ж.б. изделия т
ОПТ-1	М-1	1	0,66	—	—	—	0,66	0,0036	0,009
ОПТ-2	М-1	1	0,66	—	—	—	0,66	0,0090	0,023
ОПТ-3	М-2	1	1,42	П-1	2	0,32	1,74	0,0160	0,040
ОПТ-4	М-3	1	1,91	П-1	2	0,32	2.23	0,035	0,088

Примечания:
1. Допускаемое отклонение от проектных размеров при изготовлении опорных подушек по длине, ширине и толщине ±5мм.
2. При отсутствии оборудования для приварки анкерных стержней в тавр закладные детали могут изготовляться в соответствии с чертежом лист № 84.

Изм.	Лист	№ докум.	Подп.	Дата
Нач. отд.		Козеева		
Гл. инж.		Афонин		
Ст. инж.		Хайруллин		
Проект		Хайруллин		
Провер.		Сурцев		

Сборные железобетонные изделия инженерных сооружений (по номенклатуре Главмосинжстроя)

Опорные подушки для теплопроводов $Д_у$=50÷400мм

Альбом ПС-192

Стадия	Лист	Арх. №
Р.Ч.	81	

ДНСК

Мосинжпроект г. Москва

Инв. № подл. | Подпись и дата | Взам. инв. №

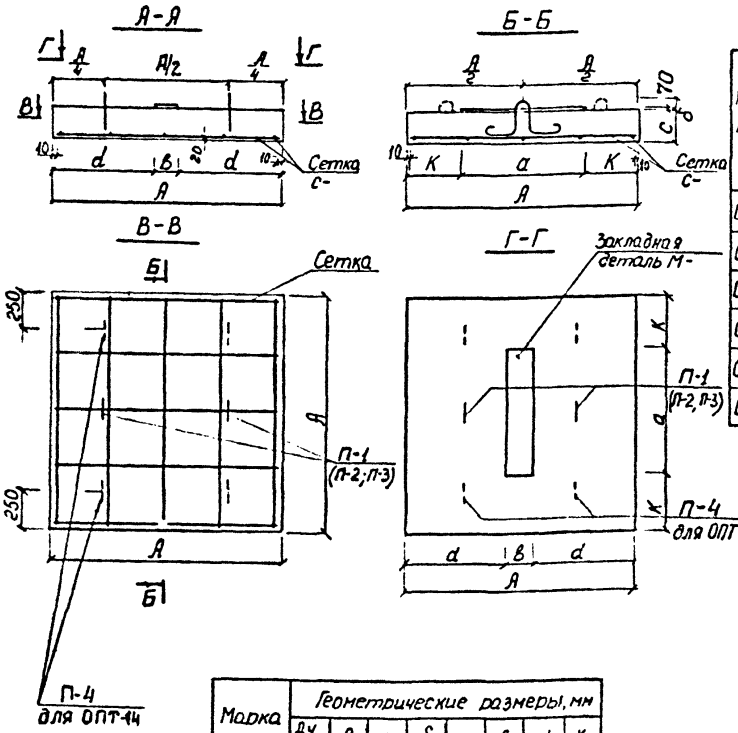

Характеристика изделия.

Марка подушки	Расход металла, кг.										Объем бетона М-200, Мрз-50 м³	Масса ж. б изделия кг
	Арматурные сетки			Закладные детали			Подъемные петли			Расход на 1 изделие, кг		
	Марка	Кол-во на 1 изделие	Общий вес кг	Марка	Кол-во на 1 изделие	Общий вес кг	Марка	Кол-во на 1 изделие	Общий вес кг			
ОПТ-5	С-1	1	1,99	М-4	1	2,97	П-1	2	0,34	5,30	0,059	0,148
ОПТ-6	С-2	1	4,50	М-4	1	2,97	П-2	2	0,32	7,79	0,056	0,140
ОПТ-8	С-3	1	5,43	М-5	1	5,96	П-3	2	0,66	12,05	0,113	0,284
ОПТ-10	С-4	1	14,67	М-6	1	7,95				23,28	0,216	0,540
ОПТ-12	С-5	1	18,86	М-7	1	9,03				28,55	0,216	0,540
ОПТ-14	С-6	1	26,29	М-7	1	9,03	П-4	4	2,36	37,68	0,428	1,070

Марка	Геометрические размеры, мм							
	Ду труб	А	с	δ	а	в	d	к
ОПТ-5	450-500	650	140	8	450	100	275	100
ОПТ-6	600	750	100	8	450	100	325	150
ОПТ-8	700-800	900	140	8	600	150	375	150
ОПТ-10	900-1000	1200	150	8	800	150	525	200
ОПТ-12	1200	1200	150	8	800	150	525	150
ОПТ-14	1400	1500	190	8	900	150	675	300

Примечания:

1. Сетки и каркасы см. лист № 83
2. Допускаемое отклонение от проектных размеров при изготовлении опорных подушек по длине, ширине и толщине ±5мм
3. Настоящие чертежи опорных подушек действительны до износа форм, в дальнейшем при заказе новых форм следует руководствоваться чертежами типовой серии 3.006.1 — 2/82 Харьковского Промстрой НИИпроекта.

Изм	Лист	№ докум	Подп	Дата	Сборные железобетонные изделия инженерных сооружений (по номенклатуре Главмосинжстроя)			Альбом ПС-192
Нач отд		Козесба			Опорные подушки для теплопроводов Ду = 450 ÷ 1400мм.	Стадия	Лист	Арх №
Гл инж		Афонин				Р.Ч.	82	
Ст инж		Хайруллин				ОНСК	Мосинкпроект г. Москва	
Проект		Максимова						
Проверил		Хайруллин						

Инв. № подл. | Подпись и дата

Сетки С-1 ÷ С-6

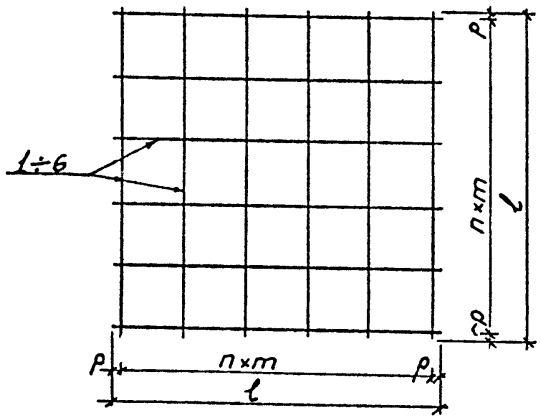

Геометрические размеры сеток.

Марка подушки	Марка сетки	l мм	m мм	n	P мм
ОПТ-5	С-1	630	200	3	15
ОПТ-6	С-2	730	175	4	15
ОПТ-8	С-3	880	200	4	40
ОПТ-10	С-4	1180	180	6	50
ОПТ-12	С-5	1180	135	8	50
ОПТ-14	С-6	1480	150	9	65

Спецификация стали на одно изделие.

Марка	№ поз	ϕ, мм сечение	Длина мм	Кол-во на марку шт	Общая длина м	Общая масса кг	Масса марки кг
С-1	1	ϕ8 А-III	630	8	5,04	1,99	1,99
С-2	2	ϕ10 А-III	730	10	7,30	4,50	4,50
С-3	3	ϕ10 А-III	880	10	8,80	5,43	5,43
С-4	4	ϕ12 А-III	1180	14	16,52	14,67	14,67
С-5	5	ϕ12 А-III	1180	18	21,24	18,86	18,86
С-6	6	ϕ12 А-III	1480	20	29,60	26,29	26,29
М-4	7	-100×8	450	1	0,45	2,83	2,97
	8	ϕ8 А-III	90	4	0,36	0,14	
М-5	9	-150×8	600	1	0,60	5,65	5,96
	10	ϕ8 А-III	130	6	0,78	0,31	
М-6	11	-150×8	800	1	0,80	7,54	7,95
	10	ϕ8 А-III	130	8	1,04	0,41	
М-7	12	-150×8	900	1	0,90	8,48	9,03
	13	ϕ8 А-III	140	10	1,40	0,55	
П-1	14	ϕ6 А-I	770	1	0,77	0,17	0,17
П-2	15	ϕ6 А-I	710	1	0,71	0,16	0,16
П-3	16	ϕ8 А-I	830	1	0,83	0,33	0,33
П-4	17	ϕ10 А-I	950	1	0,95	0,59	0,59

Геометрические размеры петель

Марка подушки	Марка петли	l мм	t мм
ОПТ-5	П-1	180	130
ОПТ-6	П-2	140	140
ОПТ-8 ОПТ-10 ОПТ-12	П-3	190	150
ОПТ-14	П-4	230	170

Петли П-1 ÷ П-4

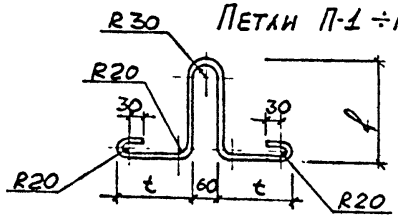

М-4

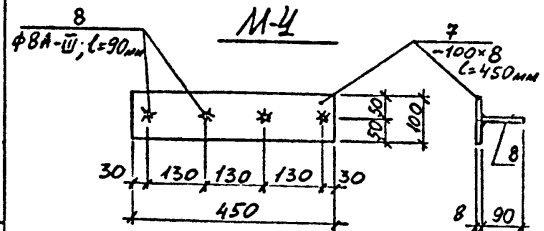

М-6

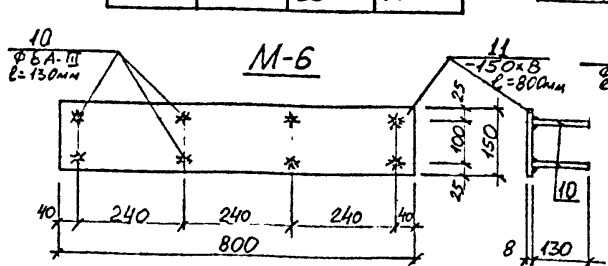

М-7

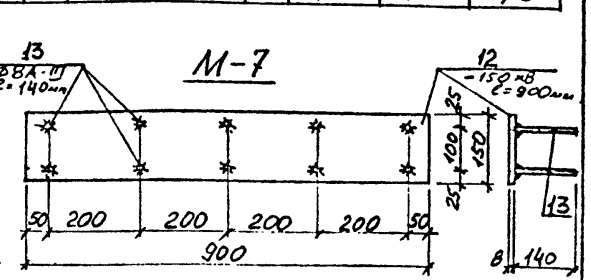

М-5

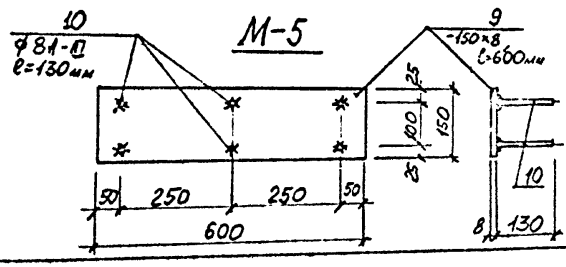

Примечания.

Приварка анкерных стержней к пластинам в тавр должна производиться на сварочных автоматах под слоем флюса в соответствии с СН 393-78 и ГОСТ 19292-73 или контактно-рельефной сваркой в соответствии с ТУ-400-201-1-80.

2. При отсутствии оборудования для приварки анкерных стержней в тавр закладные изделия могут изготовляться в соответствии с чертежом лист № 84

Изм.	Лист	№ докум.	Подп.	Дата
Нач. отд.		Козеева		
Гл. инж. сект.		Афонин		
Ст. инж.		Хайруллин		
Проектир.		Хайруллин		
Проверил		Бурцев		

Сборные железобетонные изделия инженерных сооружений (по номенклатуре Главмосинжстроя)

Альбом ПС-192

Опорные подушки для теплопроводов Dу = 450 ÷ 1400 мм Арматурные изделия.

Стадия	Лист	Арх. №
Р.Д.	83	

ОНСК

Мосинжпроект г. Москва

Инв. № подл. | Подпись и дата

М-1, М-2, М-3

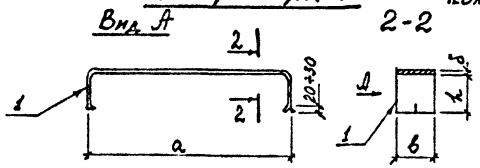

Геометрические размеры закладных изделий.

Марка подушки	Марка закладного изделия	a мм	в мм	h мм	δ мм
ОПТ-2	М-1	200	50	40	8
ОПТ-3	М-2	350	60	50	8
ОПТ-4	М-3	350	80	50	8

М-4; М-5

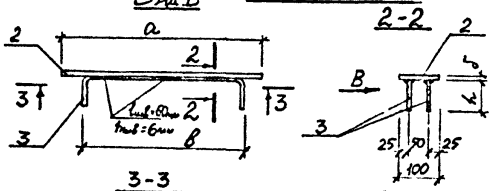

Геометрические размеры закладных изделий

Марка подушки	Марка закладного изделия	a мм	в мм	h мм	δ мм
ОПТ-5	М-4	450	300	60	8
ОПТ-6	М-5	500	420	60	8

М-6; М-7; М-8

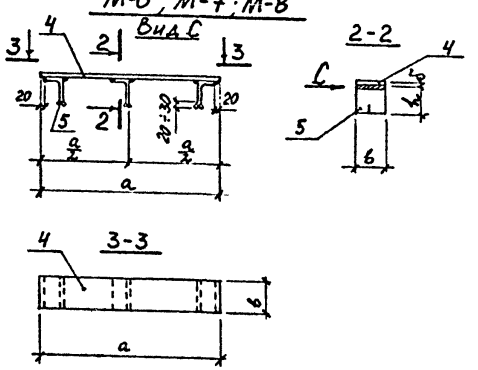

Геометрические размеры закладных изделий.

Марка подушки	Марка закладного изделия	a мм	в мм	h мм	δ мм
ОПТ-8	М-6	600	150	63	8
ОПТ-10 ОПТ-12	М-7	800	150	100	8
ОПТ-14	М-8	900	150	100	8

Спецификация стали на одно изделие.

Марка закладного изделия	№ поз.	Ф, мм Сечение	Длина мм	Кол-во на марку шт	Общая длина м	Общая масса кг	Масса марки кг
М-1	1	-50×8	300	1	0,30	0,94	0,94
М-2	1	-60×8	470	1	0,47	1,77	1,77
М-3	1	-80×8	470	1	0,47	2,36	2,36
М-4	2	-100×8	450	1	0,45	2,83	3,32
	3	ф10А-II	400	2	0,80	0,49	
М-5	2	-100×8	500	1	0,50	3,14	3,78
	3	ф10А-II	520	2	1,04	0,64	
М-6	4	-150×8	600	1	0,60	5,65	7,73
	5	L63×40×6	150	3	0,45	2,08	
М-7	4	-150×8	800	1	0,80	7,54	11,98
	5	L100×63×8	150	3	0,45	4,44	
М-8	4	-150×8	900	1	0,90	8,48	12,92
	5	L100×63×8	150	3	0,45	4,44	

Примечание.

По настоящему чертежу изготавливаются закладные детали при отсутствии оборудования для приварки анкерных стержней к пластинам в тавр на сварочных автоматах под слоем флюса или при отсутствии контактно-рельефной сварки.

Изм.	Лист	№ докум.	Подп.	Дата	Сборные железобетонные изделия инженерных сооружений (по номенклатуре Главмосинжстроя). Альбом ПС-192
Нач. отд.		Козеева			Закладные детали опорных подушек. Вариант. Стадия Р.4. Лист 84. Арх. №
Гл. инж. отд.		Афонин			
Ст. инж.		Хайрулин			
Проверил		Хайрулин			ОНСК. Мосинжпроект г. Москва
Проверил		Бурцев			

Инв. № подл. | Подпись и дата

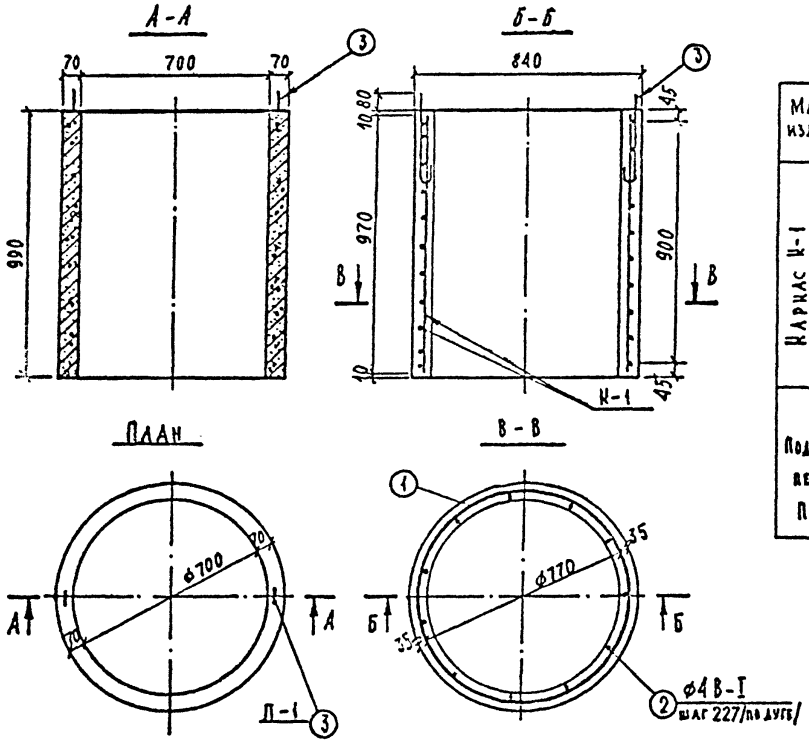

Спецификация арматуры

Марка изделия		Эскиз	Nн поз.	Диаметр мм класс арматуры	Длина поз. мм	Колич. шт.	Общая длина м
Каркас К-1	Спираль	50 8×100=800 50; ф770; 9×100=900	1	ф4 $В_р$-I	26798	1	26,80
		970	2	ф4 $В_р$-I	970	11	10,67
Подъемн. петля П-1		R30; 320; R20 20	3	ф8 А-I	830	2	1,66

Выборка арматуры

Класс стали		$В_р$-I	А-I
Диаметр арматуры	мм	4	8
Длина	м	37,47	1,66
Вес	кг	3,45	0,66
Общий вес по классам	кг	3,45	0,66
Расход арматуры на изделие	кг	4,11	

Характеристика изделия

Марка изделия	Вес т	Марка бетона	Объём бетона м³	Расход арматуры кг
К-7-10	0,42	300	0,168	4,11

Марка бетона по морозостойкости Мрз-100

				Сборные железобетонные изделия инженерных сооружений /по номенклатуре Главмосинжстроя/		Альбом ПС-192
Нач отд	Козеева			Кольцо горловины К-7-10	Стадия Р.4	Лист 85	Арх. №
Гл. инж.	Афонин					
Ст инж	Хайруллин				ОИСИ	Мосинжпроект г. Москва
Проект.						
Провер						

Инв. № подл. | Подп. и дата

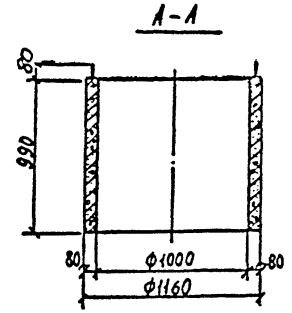

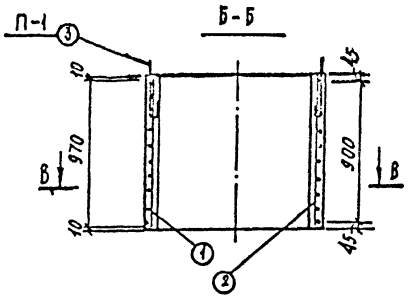

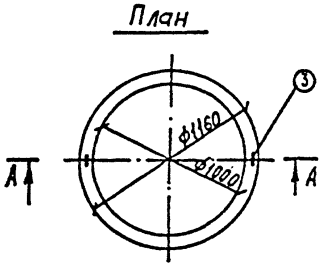

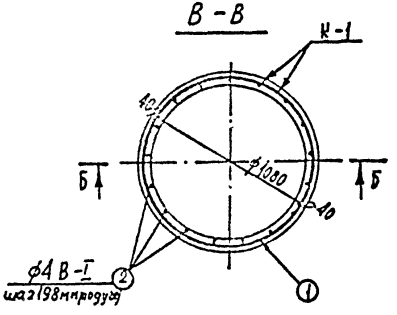

Спецификация арматуры

Марка изделия	Эскиз	№ поз.	Диаметр мм класс арматур.	Длина позиции мм	Колич. шт.	Общая длина м
Каркас К-1 Спираль	50 8×100=800 50; ф1080; 9×100=900	1	ф4 B_p-I	37800	1	37,8
—	970	2	ф4 B_p-I	970	17	16,49
Подъемная петля П-1	R35; 320; R25; 30	3	ф8 А-I	830	2	1,66

Выборка арматуры

Класс арматуры		B_p-I	А-I
Диаметр арматуры	мм	4	8
Длина	м	54,29	1,66
Вес	кг	5,00	0,66
Общий вес по классам	кг	5,00	0,66
Расход арматуры на изделие	кг	5,66	

Характеристика изделия

Марка изделия	Вес т	Марка бетона	Объем бетона м3	Расход арматуры кг
К-10-10	0,68	300	0,27	5,66

Марка бетона по морозостойкости Мрз-100

Нач. отд.	Козеева		Сборные железобетонные изделия инженерных сооружений по номенклатуре Главмосинжстроя	Альбом ПС-192
Гл. инж.	Афонин			
Ст. инж.	Хайруллин			
Проект.			Кольцо горловины К-10-10	Стадия Р4; Лист 86; Арх. №
Провер.				ОИСК; Мосинжпроект г. Москва

Инв. № подл. | Подп. и дата

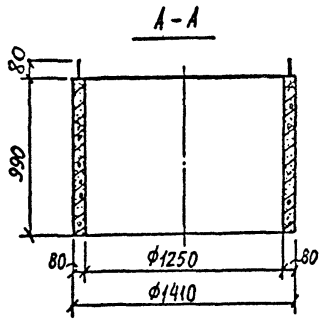

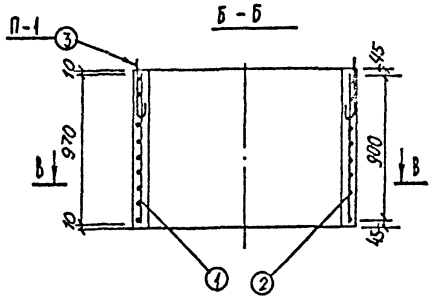

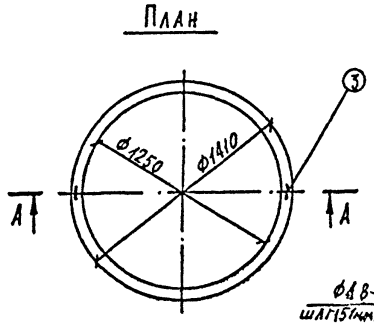

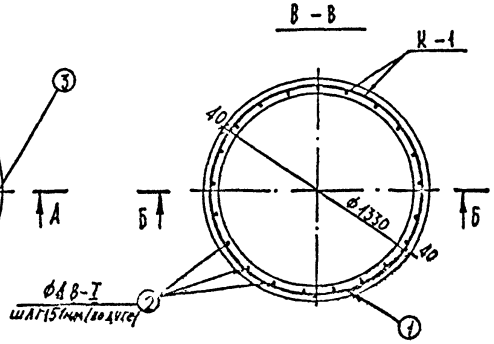

Спецификация арматуры

Марка изделия	Эскиз	Поз.	Диаметр мм, класс арматуры	Длина поз. мм	Колич. шт.	Общая длина м
Каркас К-1, спираль	50 8×100=800 50; ф1330; 9×100=900	1	ф4 B_p-I	46350	1	46,35
Каркас К-1, —	970	2	ф4 B_p-I	970	21	20,37
Подъемн. петля П-1	R35; 320; R25; 30	3	ф8 А-I	830	2	1,66

Выборка арматуры

Класс арматуры		B_p-I	А-I
Диаметр арматуры	мм	4	8
Длина	м	66,72	1,66
Вес	кг	6,14	0,66
Общий вес по классам	кг	6,14	0,66
Расход арматуры на издел.	кг	6,80	

Характеристика изделия

Марка изделия	Вес т	Марка бетона	Объём бетона м³	Расход арматуры кг
К-12-10	0,83	300	0,33	6,80

Марка бетона по морозостойкости Мрз-100.

Инв. № подл. | Подп. и дата

Нач. отд.	Козеева		
Гл. инж.	Афонин		
Ст. инж.	Хайруллин		
Проект			
Провер.			

Сборные железобетонные изделия инженерных сооружений / по номенклатуре Главмосинжстроя/.

Альбом ПС-192

Кольцо горловины К-12-10

Стадия	Лист	Арх. №
Р.Д.	87	
ОИСК	Мосинжпроект г. Москва	

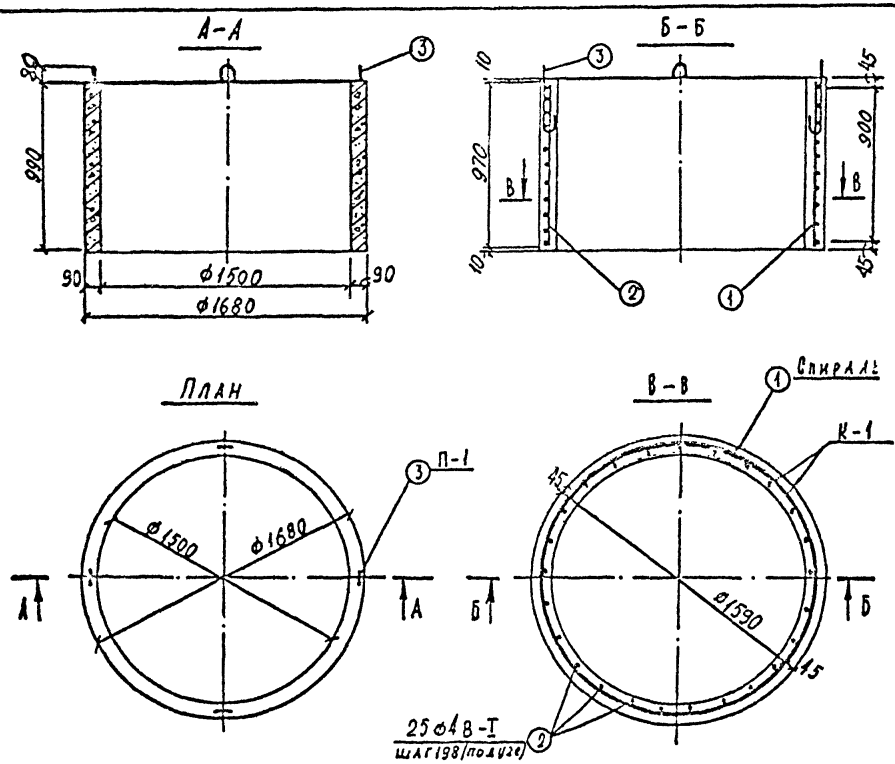

Спецификация арматуры

Марка изделия		Эскиз	NN поз.	Диаметр мм класс арматуры	Длина поз. мм	Колич. шт	Общая длина м
Каркас К-1	Спираль	50 8×100 50; Ф1590; 9×100	1	Ф4 Вр-I	55400	1	55,4
	—	970	2	Ф4 Вр-I	970	25	24,25
Подъемная петля П-1		R35; 320; 32	3	Ф8 А-I	830	4	3,32

Выборка арматуры

Класс арматуры	—	Вр-I	А-I
Диаметр арматуры	мм	4	8
Длина	м	79,65	3,32
Вес	кг	7,33	1,31
Общий вес по классам	кг	7,33	1,31
Расход арматуры на изделие	кг	8,64	

Характеристика изделия

Марка изделия	Вес т	Марка бетона	Объем бетона м3	Расход арматуры кг
К-15-10	1,10	300	0,44	8,64

Марка бетона по морозостойкости Мр3-100

Нач. отд.	Козеева		
Гл. инж.	Афонин		
Ст. инж.	Хайрулин		
Проект.			
Провер.			

Сборные железобетонные изделия инженерных сооружений /по номенклатуре Главинжстроя/

Альбом ПС-192

Кольцо горловины К-15-10

Стадия	Лист	Арх. №
Р.ч.	88	

ОНСР

Мосинжпроект г. Москва

Изд. и подп. | Подп. и дата

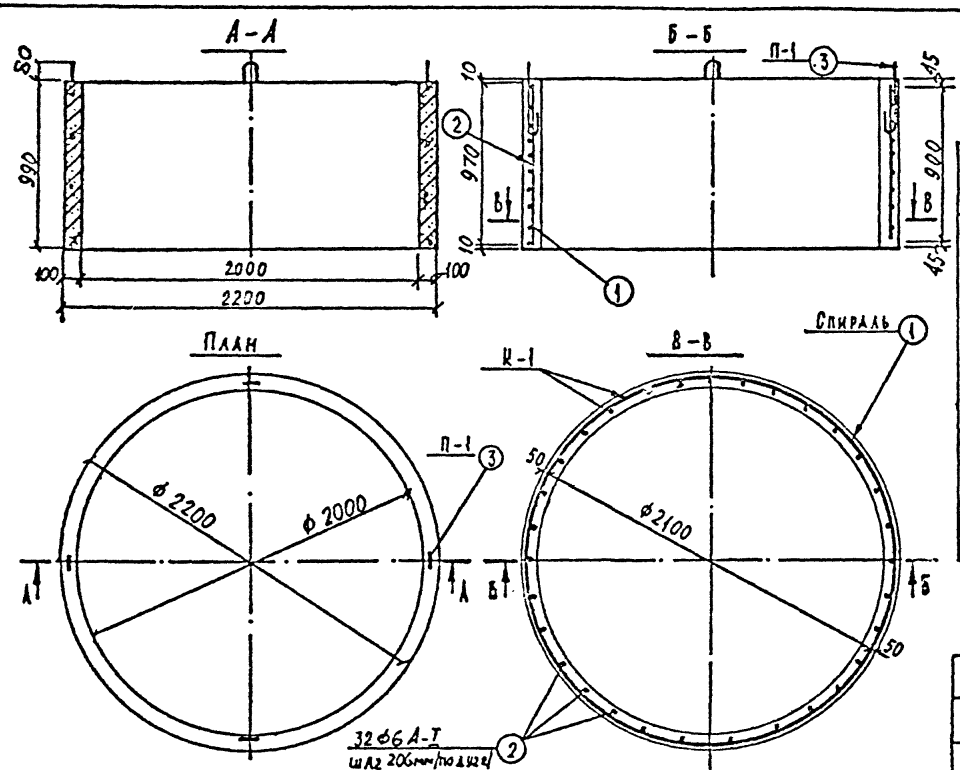

Спецификация арматуры

Марка изделия		Эскиз	NN поз.	Диаметр мм класс арматур	Длина поз. мм	Колич. шт.	Общая длина m
Каркас К-1	Спираль	50 800 50; 2100; 9×100=900	1	ф4 $В_р$-I	72940	1	72,94
	—	970	2	ф6 А-I	970	32	31,04
Подъемн. петля П-1		380; R35; 30; R25	3	ф10 А-I	950	4	3,80

Выборка арматуры

Класс арматуры		$В_р$-I	А-I	
Диаметр арматуры	мм	4	10	6
Длина	м	72,94	3,80	31,04
Вес	кг	6,71	2,35	6,89
Общий вес по классам	кг	6,71	9,24	
Расход арматуры на изделие	кг	15,95		

Характеристика изделия

Марка изделия	Вес т	Марка бетона	Объем бетона м³	Расход арматуры кг
К-20-10	1,65	300	0,66	15,95

Марка бетона по морозостойкости Мрз-100

Нач. отд.	Козеева		Сборные железобетонные изделия инженерных сооружений /по номенклатуре Главмосинжстроя/		Альбом ОС-192
Гл. инж.	Афонин		Кольцо горловины К-20-10	Стадия Р4	Лист 89
Стинж.	Хайруллин			ОИСК	Косинжпроект г. Москва
Проект.					
Провер.					

Инв. № подл. | Подп. и дата

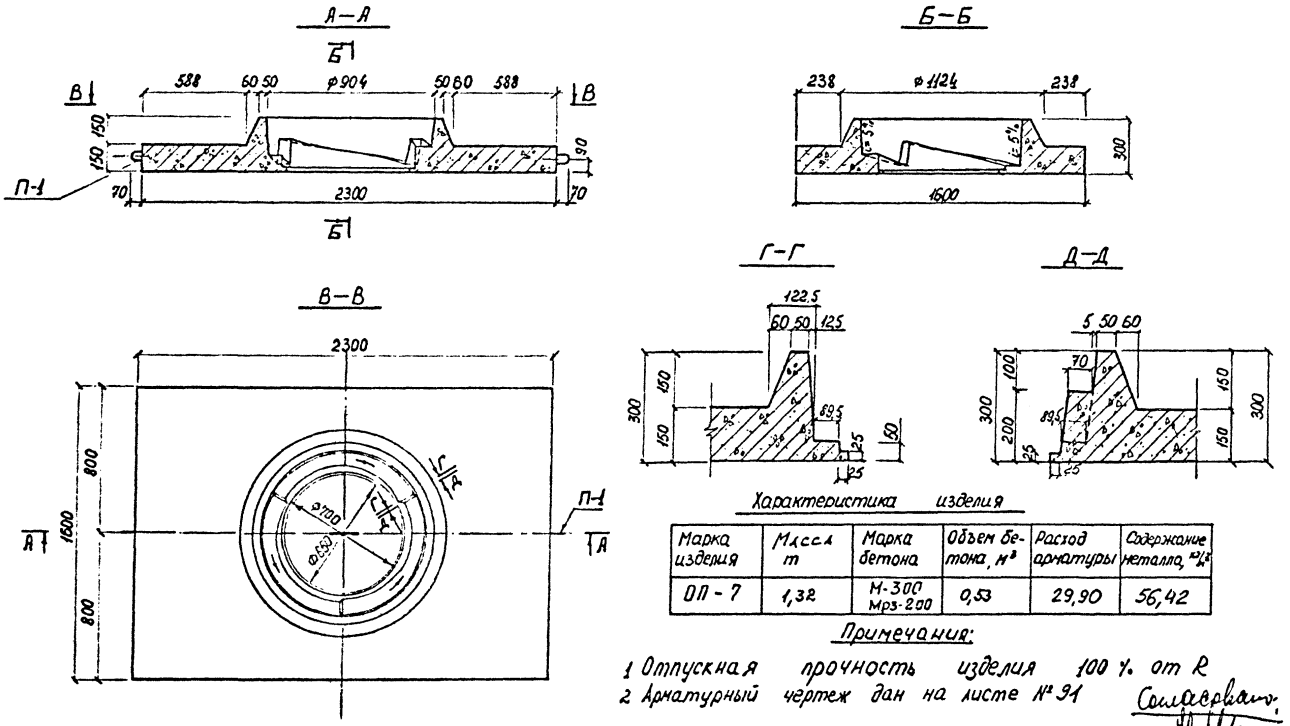

Характеристика изделия

Марка изделия	Масса т	Марка бетона	Объем бетона, м³	Расход арматуры	Содержание металла, кг/м³
ОП - 7	1,32	М-300 Мрз-200	0,53	29,90	56,42

Примечания:

1 Отпускная прочность изделия 100 % от R

2 Арматурный чертеж дан на листе № 91

Согласовано.

				Сборные железобетонные изделия инженерных сооружений (по номенклатуре Главмосинжстроя)		Альбом ПС-132
Нач.отд	Козеева			Опорная плита ОП-7 Опалубочный чертеж.	Стадия	Лист	Арх.№
Гл. инж	Афонин					90	
Вед инж	Щепин				ОНСК	г. Москва Мосинжпроект	
Проект	Максимова						
Провер	Щепин						

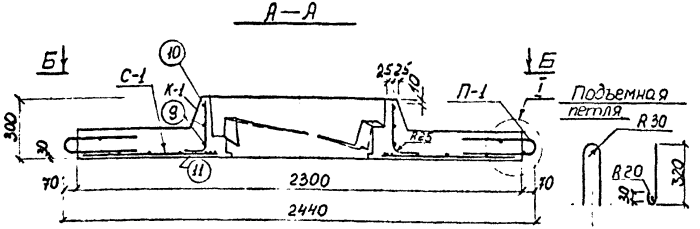

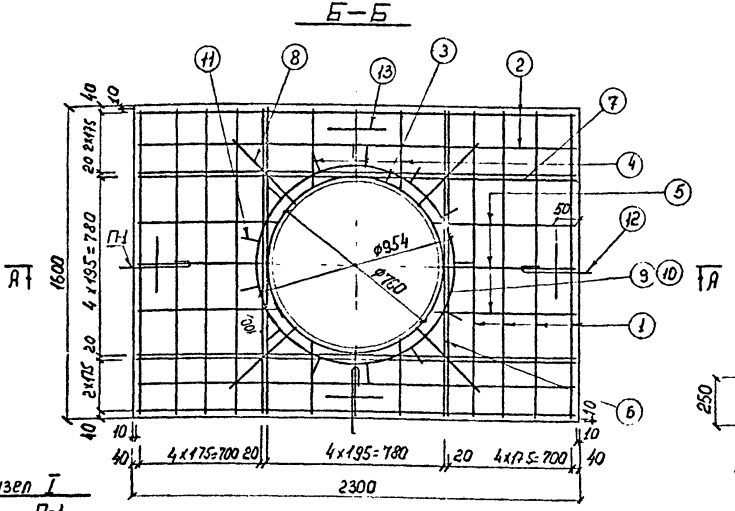

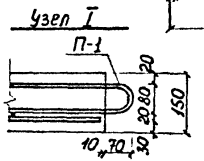

Примечания:

1. Защитный слой для рабочей арматуры принят равным 20 мм.
2. Каркас К-1 свернуть в кольцо ø 954 мм.
3. Каркас К-1 и сетку С-1 перед установкой в форму связать в 3-4 местах.

Спецификация арматуры.									
Марка	Кол-во на изд	NN поз.	Сечение, мм кл. арм.	Длина, мм	на марку			на изделие	
					кол-во, шт	Длина м	Вес, кг	Длина м	Вес, кг
С-1	1шт	1	ø8 А-III	1580	8	12,64	4,99	12,64	4,99
		2	ø8 А-III	2280	4	9,12	3,60	9,12	3,60
		3	ø10 А-III	2490	1	2,49	1,54	2,49	1,54
		4	ø8 А-III	420	6	2,52	1,00	2,52	1,00
		5	ø8 А-III	770	6	4,62	1,82	4,62	1,82
		6	ø10 А-III	1580	4	6,32	3,90	6,32	3,90
		7	ø10 А-III	2280	4	9,12	5,63	9,12	5,63
		8	ø8 А-III	500	4	2,00	0,79	2,00	0,79
К-1	1шт	9	ø6 А-I	3100	2	6,20	1,38	6,20	1,38
		10	ø10 А-III	3100	1	3,10	1,91	3,10	1,91
		11	ø6 А-I	370	16	5,92	1,31	5,92	1,31
Подъемн. петля П-1	4шт.	12	ø8 А-I	830	1	0,83	0,33	3,32	1,31
		13	ø8 А-I	300	1	0,3	0,18	1,20	0,72

Выборка стали на одно изделие, кг.						
Арматурная сталь ГОСТ 5781-75						Всего
Класс А-I		Итого	Класс А-III		Итого	
ø мм			ø мм			
6	8		8	10		
2,69	2,03	4,72	12,20	12,98	25,18	29,90

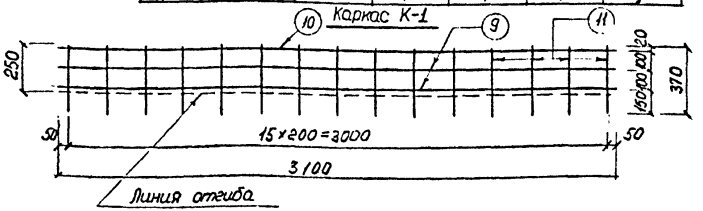

Нач. отд.	Козеева		Сборные железобетонные изделия инженерных сооружений (по номенклатуре Главмосинжстроя)			Альбом ПС-192
Гл. инж.	Афонин		Опорная плита ОП-7 Арматурный чертеж	Стадия	Лист	АрхN
Вед. инж.	Щепин			Р.Ч.	91	
Проект	Максимова			ОНСК	г. Москва Мосинжпроект	
Провер.	Щепин					

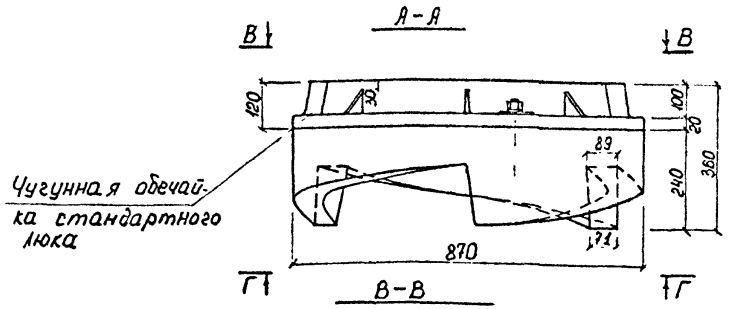

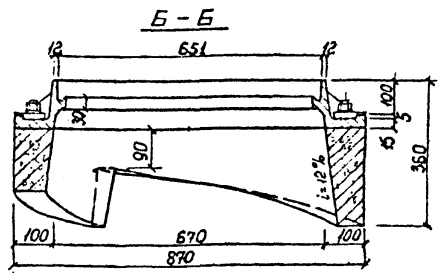

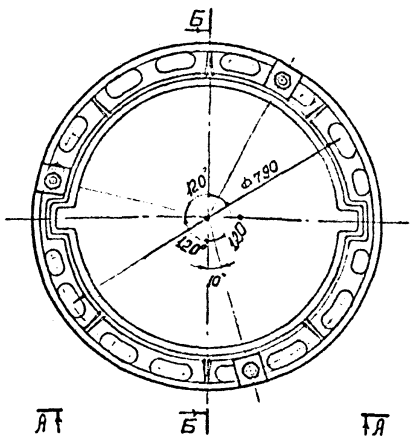

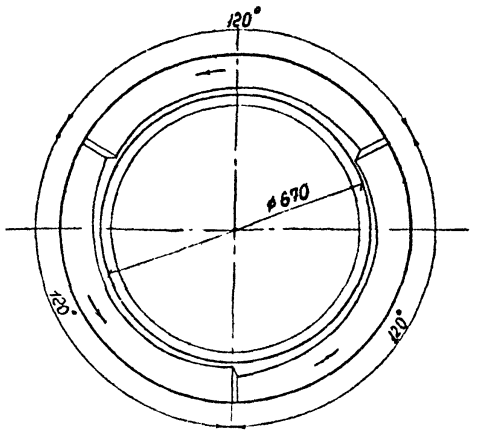

Развертка наружной поверхности кольца.

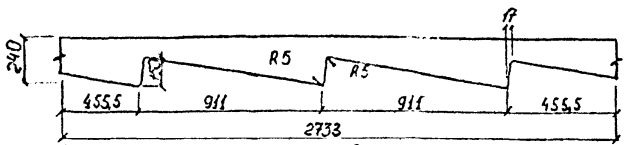

Характеристика изделия

Марка изделия	Вес т	Марка бетона	Объем бетона, м³	Расход арматуры, кг	Содержание нет кг/м²
ПК-7С	0,090	М-300 Мрз-200	0,036	9,80	272,22
	Вес чугунной обечайки - 50 кг				
	Общий вес изделия - 140 кг				

Согласовано:

Примечания: 1. Отпускная прочность изделия 100% от R
2. Арматурный чертеж дан на листе №93

				Сборные железобетонные изделия инженерных сооружений (по номенклатуре Главмосинжстроя)		Альбом ПС-192
Нач отд	Козеева			Поворотное кольцо ПК-7С Опалубочный чертеж.	Стадия	Лист	Ярх №
Гл. инж	Афонин				Р.Ч.	92	
Вед инж	Щепин				ОНСК	г Москва Мосинжпроект	
Проект	Максимова						
Проверил	Щепин						

Стандартная чугунная обечайка

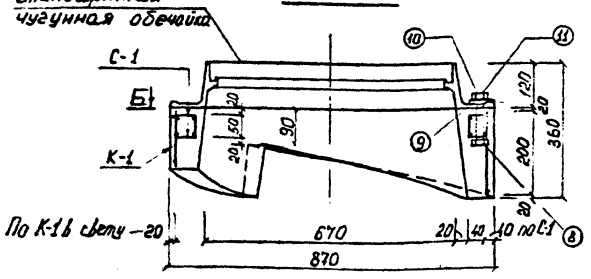

Спецификация арматуры.

Марка	Кол-во на изд	№№ поз.	Сечение мм, кл. ар.	Длина мм	на марку: кол. выш.	на марку: длина, м	на марку: вес, кг	на изделие: длина, м	на изделие: вес, кг
С-1	2 шт	1	Ø10 А III	2580	1	2,58	1,59	5,16	3,18
		2	Ø10 А III	2330	1	2,33	1,44	4,66	2,88
		3	Ø6 А-I	90	6	0,54	0,12	1,08	0,24
		4	Ø6 А-I	130	6	0,78	0,17	1,56	0,34
К-1	1 шт	5	Ø6 А-I	2640	1	2,64	0,59	2,64	0,59
		6	Ø6 А-I	перем	15	1,88	0,42	1,88	0,42
		7	Ø6 А-I	940	3	2,82	0,63	2,82	0,63
ГОСТ 7798-70 болт	3 шт	8	М20×150	150	1	0,15	0,43	0,45	1,29
Ст-3 шайба	3 шт	9	80×70	—	1	—	0,00043	—	0,00129
ГОСТ 6402-70 шайба	3 шт	10	Ф 20	—	1	—	0,0123	—	0,037
ГОСТ 5915-70 гайка	3 шт	11	М 20	—	1	—	0,0633	—	0,19

Сетка С-1

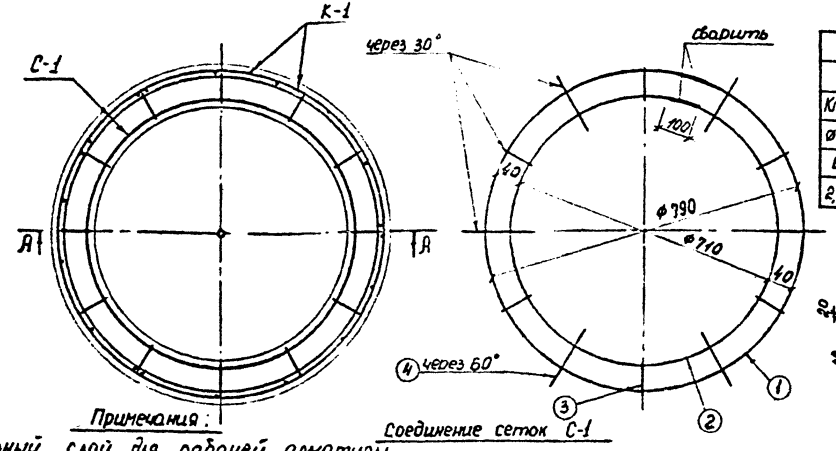

Соединение сеток С-1

Выборка стали на одно изделие, кг.

Арматурная сталь ГОСТ 5781-75: Класс А-I: Ø мм	Итого	Класс А-III: Ø мм	Итого	Крепежные изделия: шайба фигур. Ст-3	болт ГОСТ 7798-70	шайба ГОСТ 6402-70	гайка ГОСТ 5915-70	Итого	Всего
6	2,22	10	6,06	80×70	М20×150	Ф 20	М20	1,52	9,80
	2,22		6,06	0,00129	1,29	0,037	0,19		

Каркас К-1 (Заготовка на 2 каркаса)

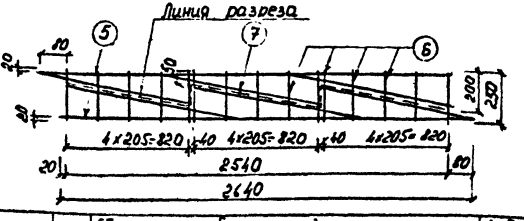

Примечания:

1. Защитный слой для рабочей арматуры принят равным 20 мм.
2. Каркас К-1 свернуть в кольцо ф 820 мм.
3. Сетки С-1 соединить по приведенной схеме.
4. Каркас К-1 и сетки С-1 перед установкой в форму связать между собой в 3-4 местах

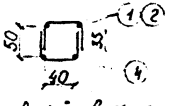

Нач. отд.	Козеева		
Гл. инж.	Афонин		
Гл. инж.	Шепин		
Проект.	Максимова		
Проверил	Шепин		

Сборные железобетонные изделия инженерных сооружений (по номенклатуре Главносинжстроя)

Альбом ПС-192

Поворотное кольцо ПК-ПС

Арматурный чертеж

Стадия	Лист	Листов
Р.Д.	93	

ОНСК

г. Москва Мосинжпроект

Детали армирования плит перекрытия типа ДП

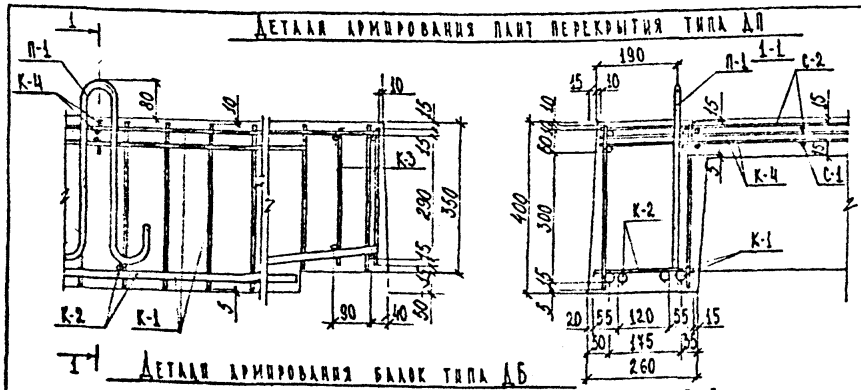

Детали армирования плит перекрытия ДП-11т, ДП-11з

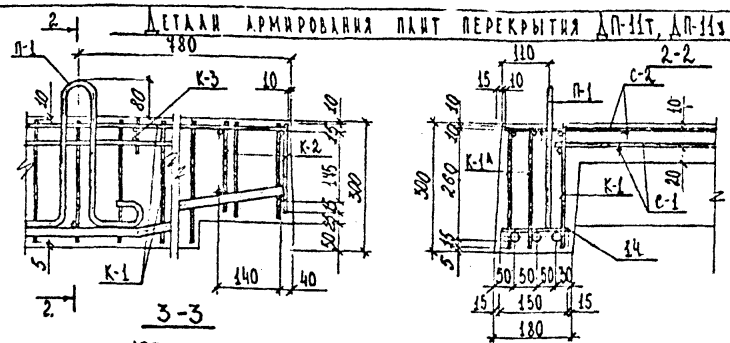

Детали армирования балок типа ДБ

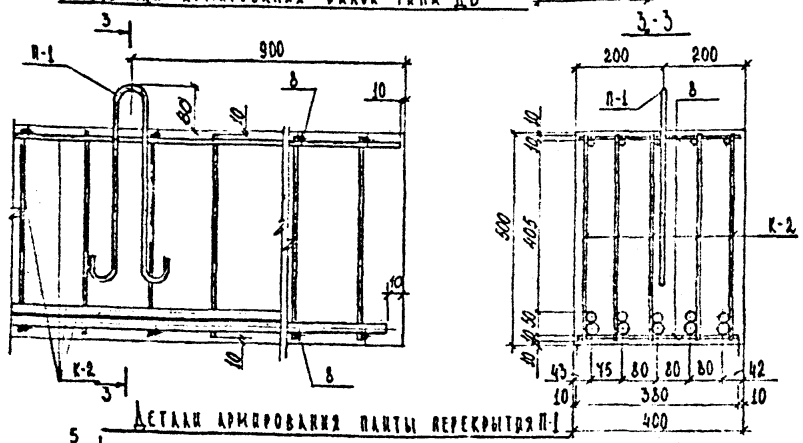

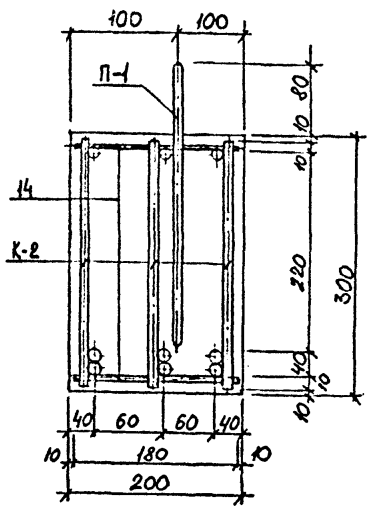

Детали армирования плиты перекрытия П-1

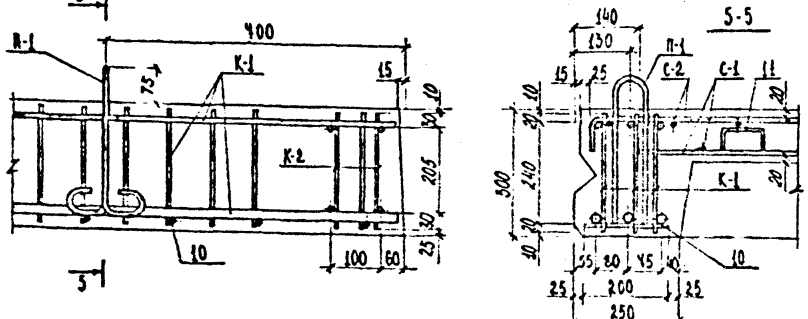

Нач. отд.	Козеева		Сборные железобетонные изделия инженерных сооружений (по номенклатуре Главмосинжстроя)			Альбом ПС-192
Гл. спец.	Афонин					
Ст. инж.	Хайрудинов		Детали армирования плит перекрытия и балок	Стадия	Лист 94	Архивн.№
Проектир.	Хайрудинов			ОИСК	Мосинжпроект г. Москва	
Проверил						

Инв. № подл. | Подпись и дата

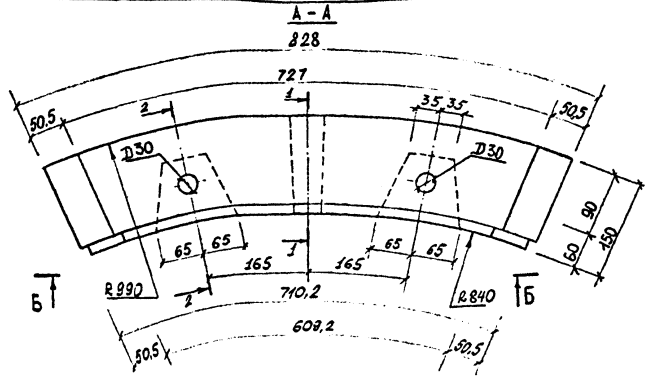

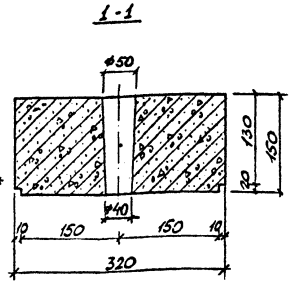

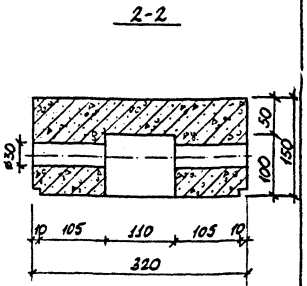

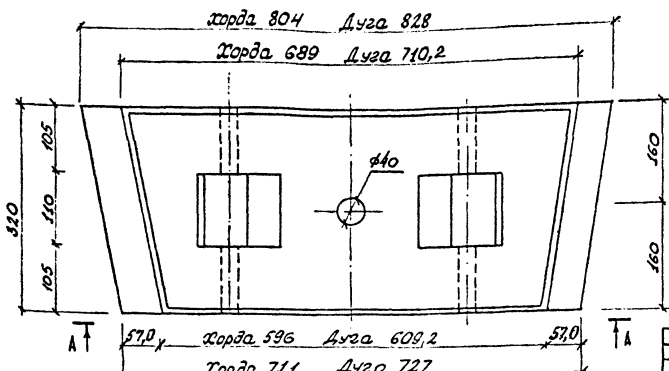

Характеристика изделия

Марка изделия	Марка бетона	Объем бетона м3	Расход стали кг	Масса изделия кг
БУ2.0	400	0,0325	2,54	77,5

Согласовано. ГИП М-5
/Яковлева/

Примечания

1. Блок выполняется из бетона М-400 на гранитном щебне крупностью не более 40мм.
2. Бетон по водонепроницаемости должен быть не ниже марки В-4.
3. Качество бетона должно удовлетворять требованию ГОСТ 4795-68 „Бетон гидротехнический. Технические требования к материалам для его приготовления" и ГОСТ 4795-68 „Бетон гидротехнический. Общие требования".
4. Допуски на изготовление приняты по 7 классу точности в соответствии с ГОСТ 13015-75 по толщине и ширине блока ±2мм, по длине блока ±3мм.
4. Арматурный чертеж блока см. лист № 96, 100
5. Чертеж блока наружной обделки Б-2,0 выполнен в соответствии с листами № 1 и 2 альбома серии 3.902-4, выпуск 4 Мосинжпроекта.

				Сборные железобетонные изделия инженерных сооружений (по номенклатуре Главмосинжстроя)		Альбом ПС-192
Нач.отд.	Козеева			Опалубочный чертеж блока наружной обделки БУ2.0.	Стадия	Лист	Арх. №
Гл.инж.	Афонин					95	
					ОНСК	Мосинжпроект г. Москва	

План нижней и верхней арматуры

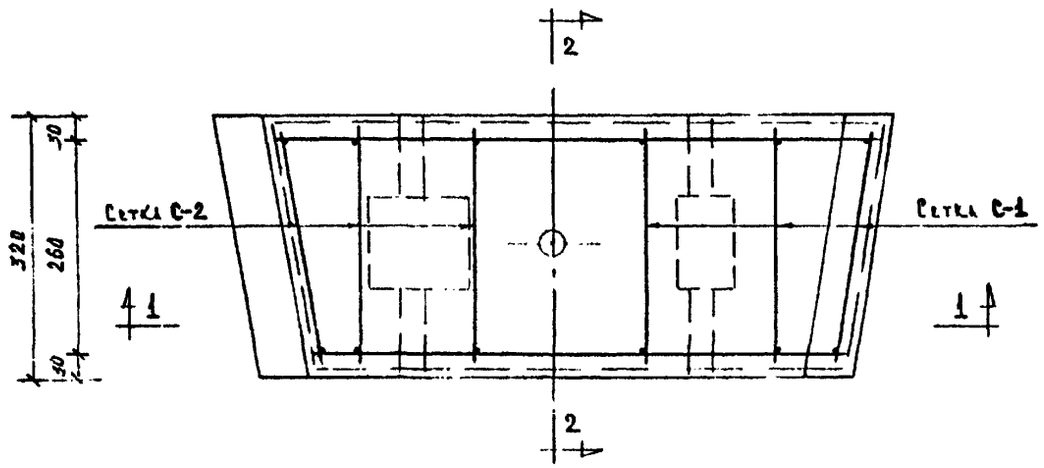

1-1

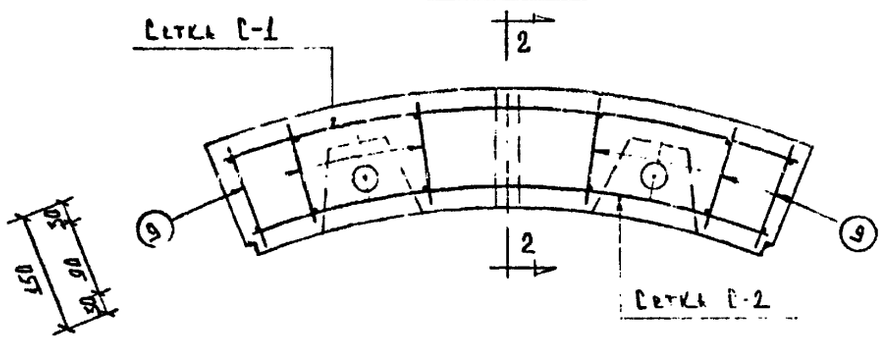

2-2

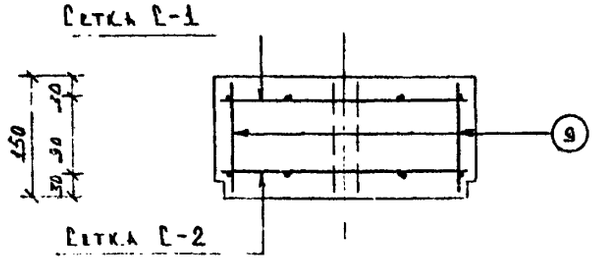

Спецификация арматуры и выборка стали на одно арматурное изделие

Марка изд.	К-во	NN поз.	Эскиз	Ф мм	Длина позиции в мм.	Кол-во поз. шт.	Общая длина м.	Выборка стали: Ф мм	Общая длина м.	Вес кг.
С-1	1	1	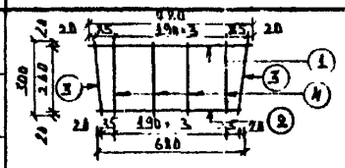	8А-III	780	1	0.78	8А-III	1,46	0,58
		2		8А-III	680	1	0.68	6.А-I	1,82	0,4.
		3		6А-I	310	2	0.62			
		4		6А-I	300	4	1.2			
С-2	1	5	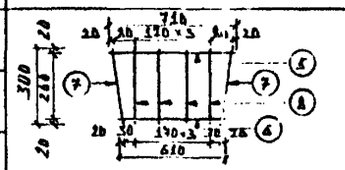	10А-II	710	1	0.71	10А-II	1,32	0.81
		6		10А-II	610	1	0.61	6А-I	1.82.	0,4.
		7		6А-I	310	2	0.62			
		8		6А-I	300	4	1.2			
Отд. стерж.		9	130	6А-I	130	12	1.56	6А-I	1.56	0,35

Выборка арматуры.

NN пп.	Ф мм	Общая длина м.	Вес в кг: 1 п.м.	Вес в кг: Общий	Класс арматуры
1	8	1,46	0.395	0.58	А-III
2	10	1,32	0,617	0.81	А-II
3	6	5,2	0,222	1,15	А-I
			Итого	2,54	

Примечания:

1. Опалубочный чертеж блока см. лист N 95 и ПС-192
2. Сварка сеток производится точечной сваркой в соответствии с ГОСТ 1092-75.
3. Сетки свариваются в пространственный каркас при помощи отдельных стержней позиции N 9.
4. Защитный слой бетона должен быть не менее 25 мм.
5. Блок БУ-20 применять при давлении домкратов от 6,9 т до 11,5 т, что соответствует давлению от 120 атм. до 200 атм.

Нач. мас.	Шкундин			Сборные железобетонные изделия инженерных сооружений (по номенклатуре Главмосинжстроя)
Гл. спец.	Толмачев			Альбом ПС-192
Гл. инж. пр.	Яковлева		04.85	Арматурный чертеж блока наружной обделки БУ2,0.
Рук. гр.	Юрьевич		04.85	Стадия Р.Ч.
Проект.	Наубеевская			Масштаб 1:50
				Лист 96 Листов.
				Арх. N
				„Мосинжпроект" Мастерская N5

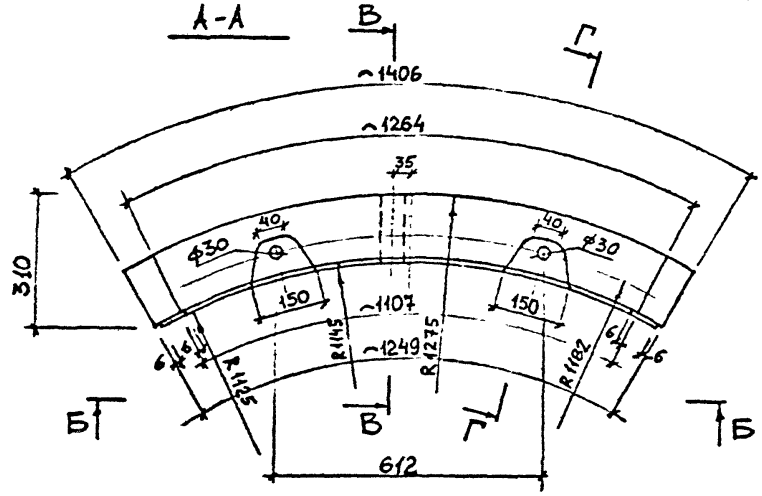

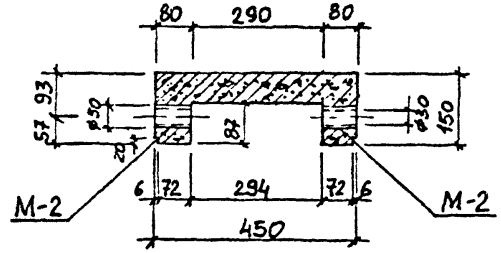

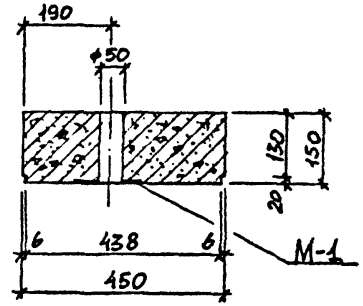

Согласовано:
ГИП М-5.
/Яковлева/.

Характеристика изделия.

Марка изделия	Марка бетона	Объем бетона $м^3$	Расход стали кг	Масса изделия т
ТБ-26У	400	0,082	11,95	0,21

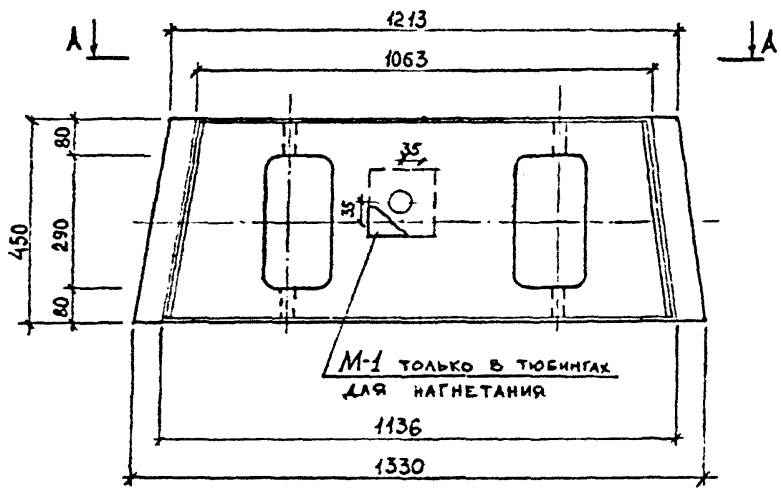

6. Арматурный чертеж блока см. лист №: 98, 99

Примечания:

1. Чертеж тюбинга ТБ-26У выполнен в соответствии с листом № 3 альбома серии 3.902. КЛ-10 Ленгипроинжпроекта.
2. Блок выполняется из бетона М-400 на гранитном щебне крупностью не более 40мм
3. Бетон по водонепроницаемости должен быть не ниже марки В-4.
4. Качество бетона должно удовлетворять требованию ГОСТ 4795-68 "Бетон гидротехнический. Технические требования к материалам для его приготовления" и ГОСТ 4795-68. Бетон гидротехнический. Общие требования"
5. Допуски на изготовление приняты по 7 классу точности в соответствии с ГОСТ 13015-75 по толщине и ширине блока ±2мм, по длине блока ±3мм

				Сборные железобетонные изделия инженерных сооружений (по номенклатуре Главмосинжстроя)		Альбом ПС-192
Нач. отд.	Кузеева			Опалубочный чертеж блока наружной обделки ТБ-26У	Стадия	Лист 97	Арх. №
Гл. инж. отд.	Афонин				ОИСК	Мосинжпроект г. Москва

План верхней арматуры

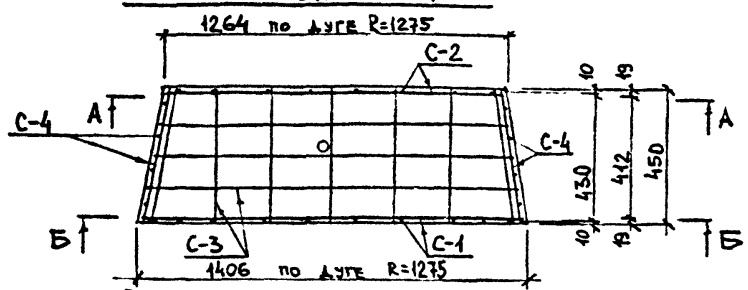

План нижней арматуры.

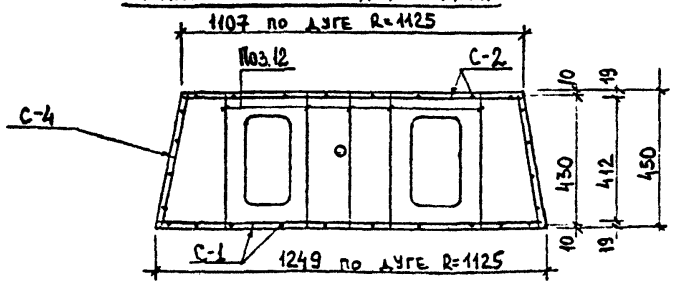

А-А

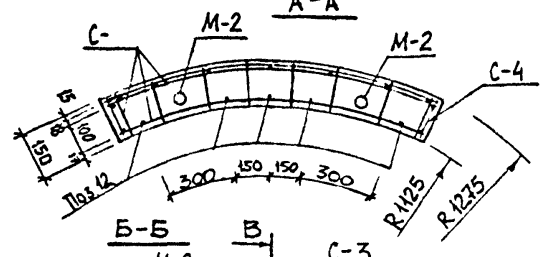

Б-Б

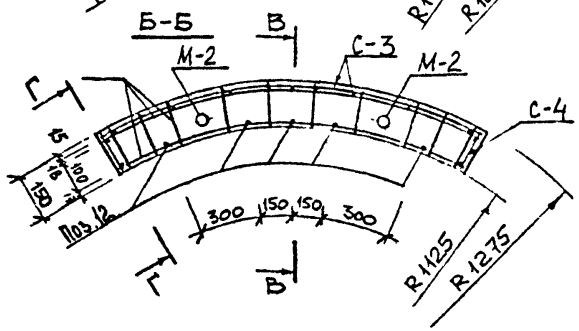

В-В

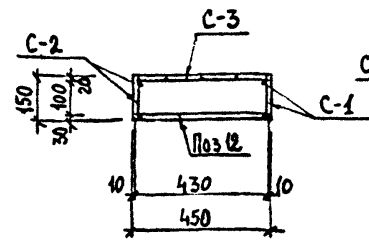

Г-Г

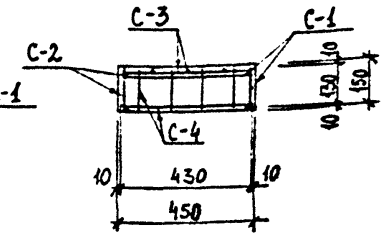

Выборка стали на один элемент, кг

Арматурные изделия						Закладные изделия				
Арматурная сталь					Итого	Профильная сталь		Армат. сталь	Итого	Всего
Класс А-II			Кл. А-I			Сталь полосовая ГОСТ 103-76	Труба ГОСТ 3262-75	А-II		
ф, мм		Итого	ф, мм	Итого				ф, мм		
12	10		6			-150×10	ф50	10		
4,28	1,06	5,34	2,68	2,68	8,02	1,77	1,88	0,30	3,95	11,97

Примечания

1. Опалубочный чертеж тюбинга дан на листе № 97
2. Чертеж арматурных изделий дан на листе № 99

Согласовано: ГИП М-5 /Яковлева/.

				Сборные железобетонные изделия инженерных сооружений (по номенклатуре Главмосинжстроя)		Альбом ПС-192
Нач. отд.	Козеева			Арматурный чертеж блока наружной обделки ТБ-26У. Разрезы.	Стадия	Лист 98	Арх. №
Гл. инж. отд.	Афонин				ОЧСК	Мосинжпроект г. Москва	

С-1

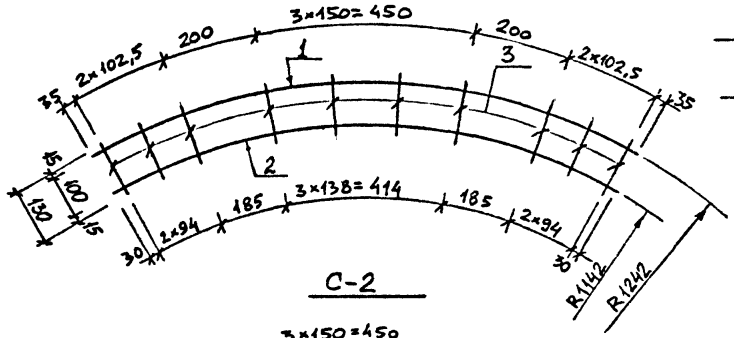

С-2

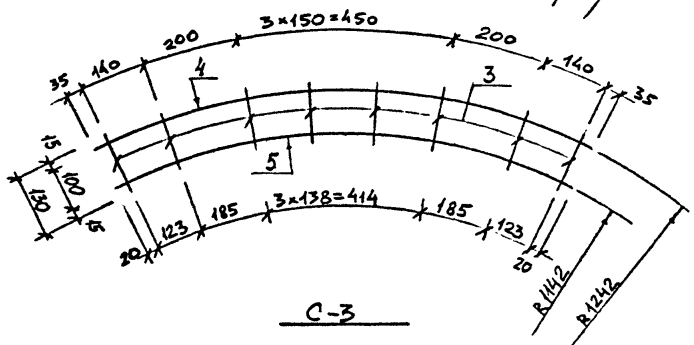

С-3

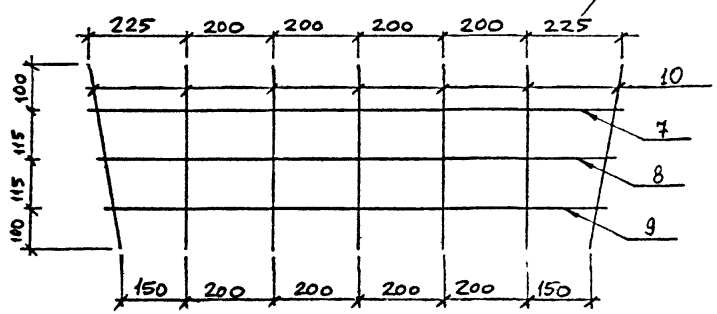

С-4

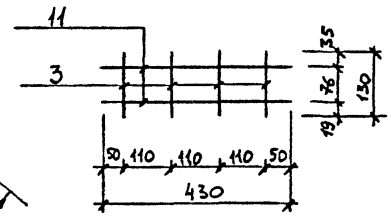

М-1

Б-Б

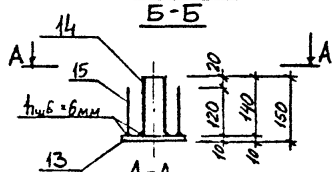

А-А

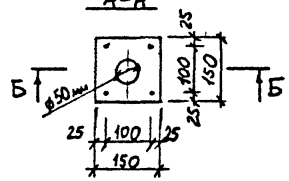

Спецификация стали на одно изделие.

Марка	№ поз.	Сечение ø, мм	Длина мм.	Кол-во шт. на марку	Кол-во шт. на изд.	Общая длина м	Общая масса кг	Масса марки кг
С-1 (1шт.)	1.	12 А-II	1330	1	1	1,33	1,18	2,55
	2.	12 А-II	1220	1	1	1,22	1,08	
	3.	6 А-I	130	10	10	1,30	0,29	
С-2 (1шт)	4.	12 А-II	1200	1	1	1,20	1,07	2,25
	5.	12 А-II	1070	1	1	1,07	0,95	
	6.	6 А-I	130	8	8	1,04	0,23	
С-3 (1шт)	7.	6 А-I	1210	1	1	1,21	0,27	1,45
	8.	6 А-I	1170	1	1	1,17	0,26	
	9.	6 А-I	1130	1	1	1,13	0,25	
	10.	6 А-I	430	7	7	3,01	0,67	
С-4 (2шт)	11.	10 А-II	430	2	4	1,72	1,06	0,65
	3.	6А-I	130	4	8	1,04	0,23	
Отд. стерж.	12	6А-I	430	—	5	2,15	0,48	0,10
М-1 (1шт)	13.	-150×10	150	1	1	0,15	1,77	2,67
	14	Труба ø50 Бст=3мм	140	1	1	0,14	0,60	
	15.	10А-II	120	4	4	0,48	0,30	
М-2 (4шт)	16.	Труба ø50 Бст=3мм	78	1	4	0,31	1,28	0,32

Примечание

Данный чертеж читать совместно с листом №98

Согласовано: ГИП М-5. Яковлева

Сборные железобетонные изделия инженерных сооружений (по номенклатуре Главмосинжстроя)			Альбом ПС-192
Нач. отд. Козеева			
Гл. инж. отд. Афонин	Арматурный чертеж блока наружной обделки ТБ-26У. Сетки.	Стадия	Лист 99 / Арх. №
		ОНСК	Мосинжпроект г. Москва

План нижней и верхней арматуры

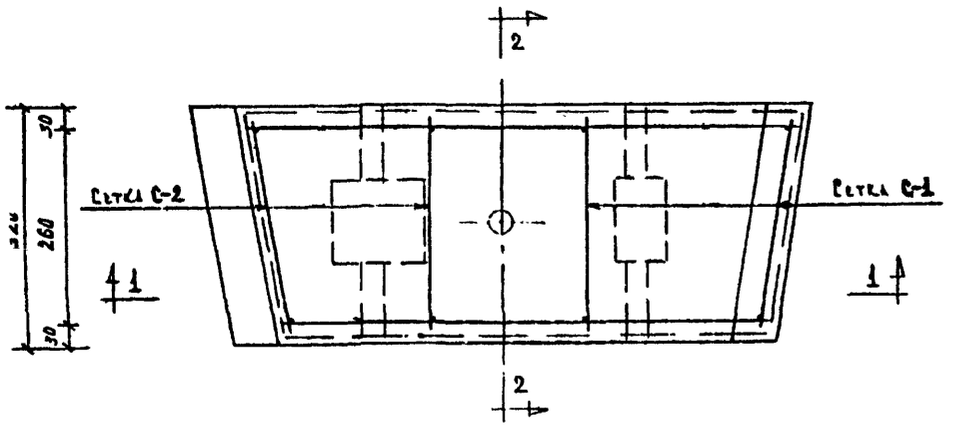

1-1

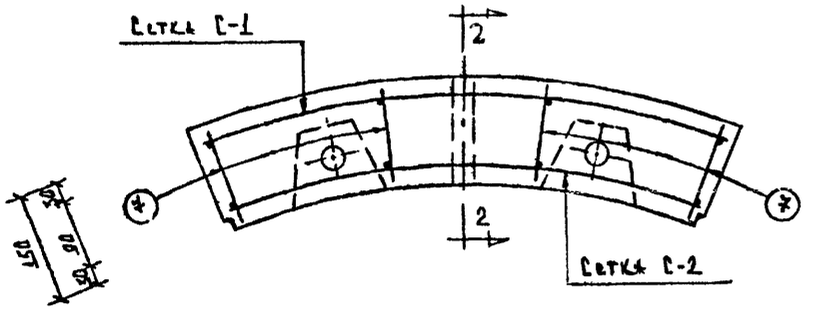

2-2

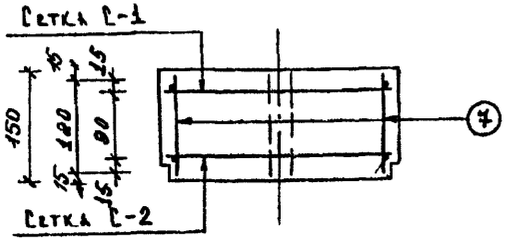

Спецификация арматуры и выборка стали на одно арматурное изделие										
Марка изд.	К-во	Нн поз.	Эскиз	Ф мм	Длина позиции в мм.	Кол-во поз. шт.	Общая длина м.	Выборка стали: Ф мм	Общая длина м.	Вес кг.
С-1	1	1	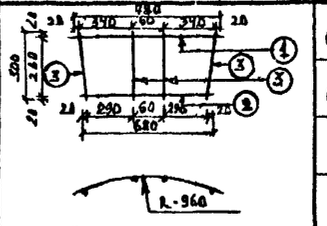	6А-I	780	1	0.78	6А-I	2,66	0.59
		2		6А-I	680	1	0.68			
		3		6А-I	300	4	1.2			
С-2	1	4	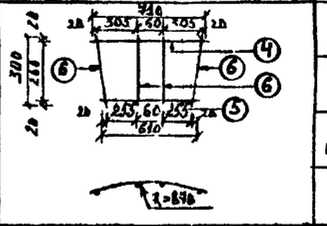	6А-I	710	1	0.71	6А-I	2.52	0.56
		5		6А-I	610	1	0.61			
		6		6А-I	300	4	1.2			
Отд. стерж.		7	120	6А-I	120	8	0,96	6А-I	1,04	0,23

Выборка арматуры.					
Нн поз.	Ф мм	Общая длина м.	Вес в кг: 1 п.м.	Вес в кг: Общий	Класс арматуры
1	6	6.14	0,222	1,36	А-I

Примечания:

1. Опалубочный чертеж блока см. лист N 95
2. Сварка сеток производится точечной сваркой в соответствии с ГОСТ 1092-75.
3. Сетки свариваются в пространственный каркас при помощи отдельных стержней позиции N 7.
4. Защитный слой бетона должен быть не менее 25 мм.
5. Блок 600„П" применять при давлении домкратов не более 6,9т, что соответствует давлению 120 атм.

Нач. мас.	Толмачев		Сборные железобетонные изделия инженерных сооружений (по номенклатуре Главмосинжстроя)
Гл. спец.	Малицкий		Альбом ПС-192
Гл. инж.	Яковлева		Арматурный чертеж блока наружной обделки Б-20„П"
Рук. гр.	Юргелевич		Стадия: Р.Ч. Лист: 100 Масштаб: 1:50
Проект.	Матвеевская		Лист 100 Листов
			Арх. N
Н. контр.	Яковлева		„Мосинжпроект" мастерская N 5

gost.e-ecolog.ru