ТИПОВЫЕ КОНСТРУКЦИИ, ИЗДЕЛИЯ И УЗЛЫ ЗДАНИЙ И СООРУЖЕНИЙ

Серия 3.503.1-81

ПРОЛЕТНЫЕ СТРОЕНИЯ СБОРНЫЕ ЖЕЛЕЗОБЕТОННЫЕ ДЛИНОЙ 12, 15, 18, 21, 24 И 33 м ИЗ БАЛОК ДВУТАВРОВОГО СЕЧЕНИЯ С ПРЕДВАРИТЕЛЬНО НАПРЯГАЕМОЙ АРМАТУРОЙ ДЛЯ МОСТОВ И ПУТЕПРОВОДОВ, РАСПОЛОЖЕННЫХ НА АВТОМОБИЛЬНЫХ ДОРОГАХ ОБЩЕГО ПОЛЬЗОВАНИЯ, НА УЛИЦАХ И ДОРОГАХ В ГОРОДАХ

ВЫПУСК 7-1доп.2

Балки пролетного строения длиной 33 м , высотой 1,53 м, армированные пучками из 4 стальных канатов К7 по ГОСТ 13840-68^{X}

РАБОЧИЕ ЧЕРТЕЖИ

инв. № 32295-М

Инв.№ подл. | Подпись и дата | Взам.инв.№
32295-М-1

gost.e-ecolog.ru

ТИПОВЫЕ КОНСТРУКЦИИ . ИЗДЕЛИЯ И УЗЛЫ ЗДАНИЙ И СООРУЖЕНИЙ

Серия 3.503.1-81

ПРОЛЕТНЫЕ СТРОЕНИЯ СБОРНЫЕ ЖЕЛЕЗОБЕТОННЫЕ ДЛИНОЙ 12, 15, 18, 21, 24 И 33 м ИЗ БАЛОК ДВУТАВРОВОГО СЕЧЕНИЯ С ПРЕДВАРИТЕЛЬНО НАПРЯГАЕМОЙ АРМАТУРОЙ ДЛЯ МОСТОВ И ПУТЕПРОВОДОВ, РАСПОЛОЖЕННЫХ НА АВТОМОБИЛЬНЫХ ДОРОГАХ ОБЩЕГО ПОЛЬЗОВАНИЯ, НА УЛИЦАХ И ДОРОГАХ В ГОРОДАХ

ВЫПУСК 7-1доп.2

Балки пролетного строения длиной 33 м , высотой 1,53 м, армированные пучками из 4 стальных канатов К7 по ГОСТ 13840-68^{X}

РАБОЧИЕ ЧЕРТЕЖИ

Разработаны институтом "Союздорпроект"

Директор "Союздорпроекта" /Постовой Ю.В./

Главный инженер проекта /Старова Л.Н./

Инв.N подл. | Подпись и дата | Взам.инв.№ | 32295-М-2

Обозначение документа	Наименование	Стр.
3.503.1-81.7-1 - ТТ доп.2	Технические требования	3
3.503.1-81.7-1 - 76	Балка пролетного строения Б 3300.b.153	
	Схема армирования балок	5
3.503.1-81.7-1 - 77	Спираль	8
3.503.1-81.7-1 - 78	Пучок из канатов К7	9
3.503.1-81.7-1 - 79 РС	Ведомость расхода стали	10
3.503.1-81.7-1 - 80	Расчетный лист	11

Инв.№ подл. | 32295-М-3 | Подпись и дата | Взам.инв.№

Изм	Колуч	Лист	Nдок	Подпись	Дата
Н.контр.		Федоров			
Нач.ОИС		Федоров			
Гл.спец.		Старова			2.01.96
Вед.инж.		Штеменко			

3.503.1-81.7-1

Содержание

Стадия	Лист	Листов
Р		1

СОЮЗДОРПРОЕКТ

sod33a

Формат А4

Настоящие рабочие чертежи сборных предварительно напря женных железобетонных балок пролетных строений длиной 33 м высотой 1.53 м разработаны по заданию АО "Мокон"

Балки запоектированы с учетом изменений СНиП 2.05.03-84 и изготавливаются в опалубке балок длиной 33 метра h=1.5 м по типовому проекту серии 3.503-12 выпуск 19 (инв.N384/46) .

Настоящие балки взаимозаменяемы с балками по серии 3.503.1-81 выпуск 7-1 /инв.N 100/2 /

Технические требования по изготовлению балок принимать по выпуску 7-1 серии 3.503.1-81 с учетом настоящих требований и ТУ 35-1842-88 с извещением 1 и 2

В серии 3.503.1-81 для удобства маркировки балок строительные районы условно разделены на температурные зоны в зависимости от средней температуры наиболее холодного месяца и наиболее холодной пятидневки. Характеристика зон дана в таблице 1 выпуска 7-1

Особенности конструкции

Армирование балок напрягаемой арматурой принято горизонтальными пучками из 4 стальных канатов К7 диаметром 15 мм по ГОСТ 13840-68х Конструкция пучков дана из условия натяжения с двух сторон . Расход стали на балки дан при армировании верхней плиты сварными сетками . При необходимости можно применять вязаные сетки в соответствии с выпуском 7-1

Изм	Колуч	Лист	Nдок	Подпись	Дата
Н.контр.		Федоров			
Нач.ОИС		Федоров			
Гл.спец.		Старова			2.01.96
Вед.инж.		Штеменко			

3.503.1-81.7-1 - ТТ доп.2

Технические требования

Стадия	Лист	Листов
Р	1	2

СОЮЗДОРПРОЕКТ

Формат А4

Таблица 4

Длина балки	Натяжение пучков			Контролируемое напряжение в арматуре после ее натяжения		Передаточная прочность бетона
	Начальное напряжение в арматуре σ_p Модуль упругости Ep	Усилие в пучке	Вытяжка при натяжении с двух сторон (L=33м)	после заанкеривания σ_{con1}	через 2 дня σ_{con2}	
м	МПа	кН	мм	МПа	МПа	МПа
33	1033,25 $1,67 \cdot 10^5$	574,5 (58,6тс)	2 x 102	1014,5	982,0	75%В40
1 кН = 0,10197 тс				1 МПа = 10,197 кгс/см^2		
Кратковременный выгиб балок после передачи усилия обжатия на бетон (в середине пролета), мм				Б 3300.140		43,0
				Б 3300.174		41,4
				Б 3300.180		41,1
				Б 3300.194		40,4

Требования к материалам и конструированию балок аналогичны балкам по рабочим чертежам серии 3.503.1-81 выпуск 7-1 ГОСТ на сортамент и марки стали см. лист 3 таблица 2

Контролируемое усилие, передаточная прочность бетона /прочность бетона в момент передачи усилия обжатия на бетон/ и прочие характеристики натяжения даны в таблице 4

Отпускная прочность бетона в зависимости от величины консольного свеса балок при складировании, перевозке и монтаже балок приведена в таблице 5

Таблица 5

Длина балки, м	Температурная зона, Т	Класс бетона по прочности на сжатие	Минимальная отпускная прочность в % от проектной прочности		Величина консольного свеса балки, в метрах, при отпускной прочности бетона				
			при положительной температуре	при отрицательной температуре (замораживание)	не менее 75%	не менее 80%	не менее 83% и не ранее чем через 7 дн.	не менее 90% и не ранее чем через 16 дн.	не менее 100% и не ранее чем через 28 дн.
33	1,2,4	В40	75%	75%	0,81	2,23	2,48	2,60	2,76
	3,5	В40	75%	100%*)					

*) Конструкции, изготавливаемые из бетона с применением комплексных воздухововлекающих (газообразующих) и пластифицирующих добавок, допускается замораживать при прочности бетона 75% от проектной

Изм	Кол.уч	Лист	Nдок	Подпись	Дата	3.503.1-81.7-1 - ТТ доп.2	Лист 2

Инв.N подл. | 32295-М-4 | Подпись и дата | Взам.инв.№

Схема армирования балок напрягаемой арматурой / для температурных зон 1, 2 и 4 /

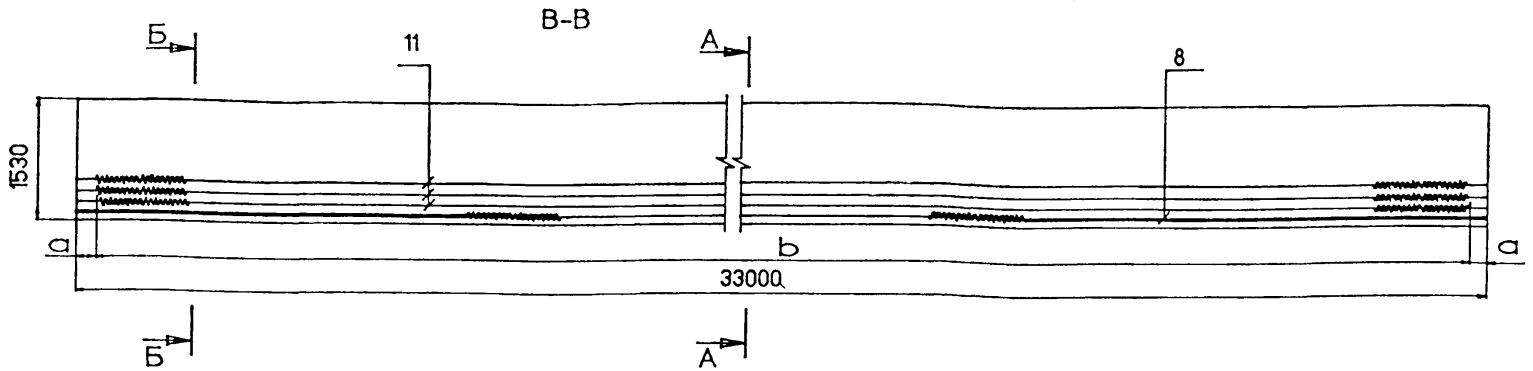

План второго арматурного ряда

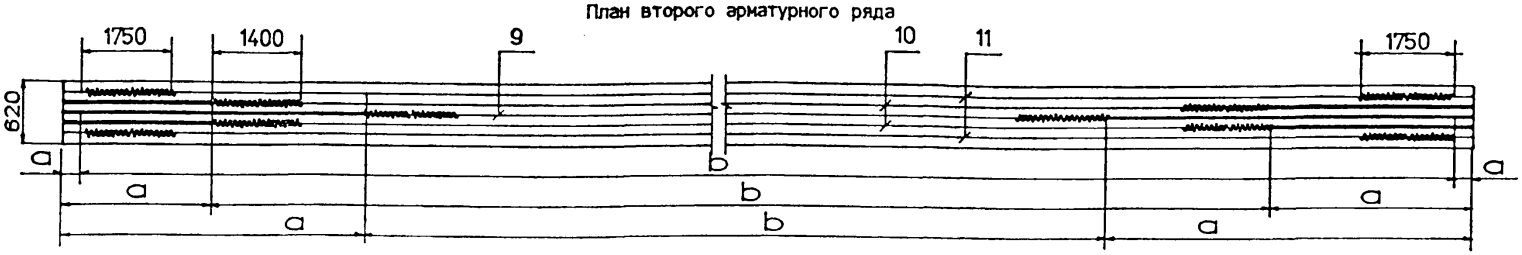

План первого арматурного ряда

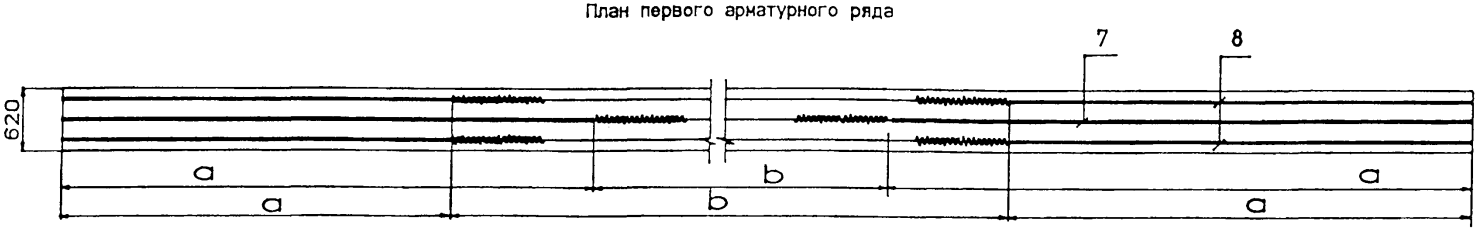

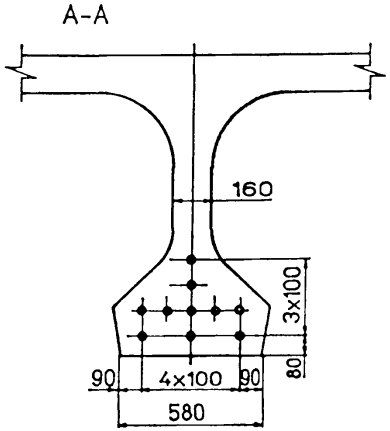

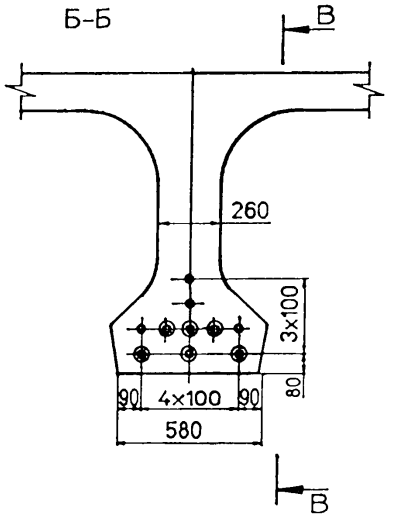

N позиции	Марка пучка	Размеры, мм			
		До натяжения		После натяжения	
		a	b	a	b
7	Н33-К7-1	8120	16760	8068	16864
8	Н33-К7-2	4405	24190	4330	24340
9	Н33-К7-3	2885	27230	2801	27398
10	Н33-К7-4	1365	30270	1271.5	30457
11	Н33-К7-5	-	-	35	32930

1. Контролируемое усилие в пучке равно 574.5 кН (58.6 тс), другие характеристики натяжения см. Технические требования, таблицу 4 настоящего выпуска
2. Опалубочный чертеж см. 3.503.1-81.7-1-1ФЧ и 3.503.1-81.7-1-2ФЧ
3. Схему армирования балок ненапрягаемой арматурой см. 3.503.1-81.7-1-1 и 3.503.1-81.7-1-2
4. Спецификацию см. лист 3,4
5. Изоляция 43,5 пог.м

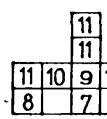

Изм	Колуч	Лист	Nдок	Подпись	Дата
Н.контр.		Федоров			
Нач.ОИС		Федоров			
Гл.спец.		Старова			2.09.91
Вед.инж.		Штеменко			

3.503.1-81.7-1 - 76

Балка пролетного строения Б 3300.b.153
Схема армирования балок

Стадия	Лист	Листов
Р	1	4

СОЮЗДОРПРОЕКТ

Взам.инв.№ | Подпись и дата | Инв.№подл. 32295-М-5

33-k7

Формат А3

32295-М 5

Схема армирования балок напрягаемой арматурой / для температурных зон 3 и 5 /

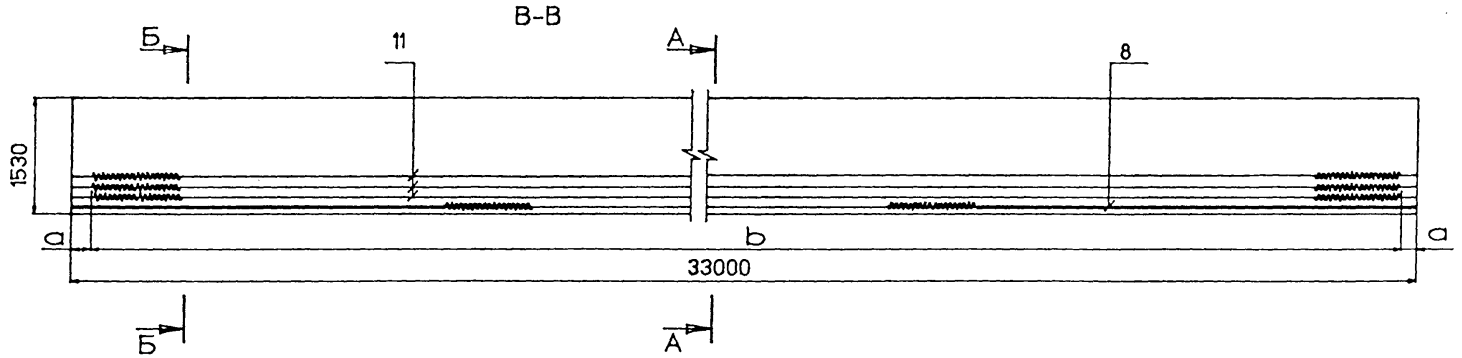

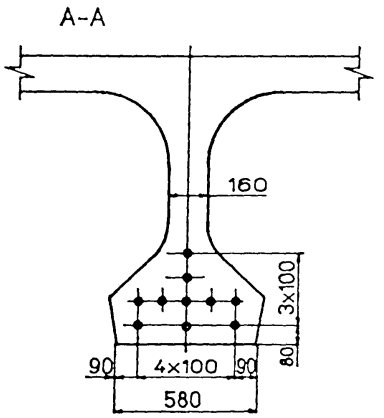

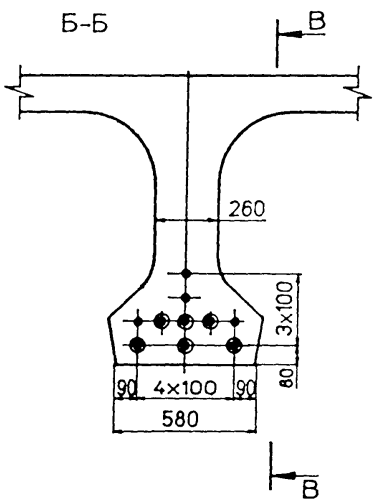

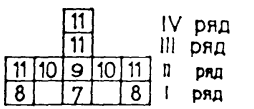

N позиции	Марка пучка	Размеры, мм			
		До натяжения		После натяжения	
		a	b	a	b
7	НЗЗ-К7-1	7825	17350	7771.5	17457
8	НЗЗ-К7-2	4105	24790	4028,5	24943
9	НЗЗ-К7-3	2585	27830	2499	28002
10	НЗЗ-К7-4	1065	30870	969,5	31061
11	НЗЗ-К7-5	-	-	35	32930

1. Контролируемое усилие в пучке равно 574.5 кН (58.6 тс), другие характеристики натяжения см. Технические требования, таблицу 4 настоящего выпуска
2. Опалубочный чертеж см. 3.503.1-81.7-1-1ФЧ и 3.503.1-81.7-1-2ФЧ
3. Схему армирования балок ненапрягаемой арматурой см.3.503.1-81.7-1-1 и 3.503.1-81.7-1-2
4. Спецификацию см. лист 3.4
5. Изоляция 39.9 пог.м

Взам.инв.№ | Подпись и дата | Инв.№подл. 32295-М-6

Изм	Колуч	Лист	Nдок	Подпись	Дата	3.503.1-81.7-1 - 76	Лист 2

33-k7c

Формат А3

Поз	Наименование	Количество на исполнение																Обозначение документа	Масса ед.кг	
		1	2	3	4	5	6	7	8	9	10	11	12	13	14	15	16		A-II	A-III
	Изделие закладное																			
1	МН-ТАII(AIII)-2	2	2	2	2	2	2	2	2	2	2	2	2	2	2	2	2	3.503.1-81.6-1 - 1	28,2	27,5
2	МН-ТАII(AIII)-5	2	2	2	2	2	2	2	2	2	2	2	2	2	2	2	2	3.503.1-81.6-1 - 3	5,1	5,1
3	МН-ТАII(AIII)-6	6	6	6	6	19	18	19	18	6	6	6	6	19	18	19	18	3.503.1-81.7-1 - 44	4,3	4,3
4	МН-ТАII(AIII)-7		12			12	12				12			12	12			3.503.1-81.7-1 - 45	22,5	22,1
5	МН-ТАII(AIII)-12			22				22	22			22				22	22	3.503.1-81.7-1 - 47	10,3	10,3
6	МН-ТАII(AIII)-10					10		10						10		10		3.503.1-81.7-1 - 46	6,8	6,8
	Пучок арматурный																			
7	Н 33-ТК7-1	1	1	1	1	1	1	1	1	1	1	1	1	1	1	1	1	3.503.1-81.7-1 - 78	160,0/161,3	160,0/161,3
8	Н 33-ТК7-2	2	2	2	2	2	2	2	2	2	2	2	2	2	2	2	2	3.503.1-81.7-1 - 78	160,0/161,3	160,0/161,3
9	Н 33-ТК7-3	1	1	1	1	1	1	1	1	1	1	1	1	1	1	1	1	3.503.1-81.7-1 - 78	160,0/161,3	160,0/161,3
10	Н 33-ТК7-4	2	2	2	2	2	2	2	2	2	2	2	2	2	2	2	2	3.503.1-81.7-1 - 78	160,0/161,3	160,0/161,3
11	Н 33-ТК7-5	4	4	4	4	4	4	4	4	4	4	4	4	4	4	4	4	3.503.1-81.7-1 - 78	161,1/162,8	161,1/162,8
	Сетка плиты /сварная/																			
14	СП140-ТАII(AII)-1	2	2	2														3.503.1-81.7-1 - 28	206,9	196,6
	СП174-ТАII(AIII)-1				1	1	1	1	1									3.503.1-81.7-1 - 31	180,7	167,8
	СП180-ТАII(AIII)-1									2	2	2						3.503.1-81.7-1 - 28	248,7	235,8
	СП194-ТАII(AIII)-1												1	1	1	1	1	3.503.1-81.7-1 - 31	201,4	187,2
15	СП174-ТАII(AIII)-2				1	1	1	1	1									3.503.1-81.7-1 - 31	180,7	167,8
	СП194-ТАII(AIII)-2												1	1	1	1	1	3.503.1-81.7-1 - 31	201,4	187,2
16	СП140-ТАII(AII)-4	17	17	17														3.503.1-81.7-1 - 30	111,6	109,9
	СП174-ТАII(AIII)-6				17	17	17	17	17									3.503.1-81.7-1 - 33	97,9	96,2
	СП180-ТАII(AIII)-4									17	17	17						3.503.1-81.7-1 - 30	133,1	131,4
	СП194-ТАII(AIII)-6												17	17	17	17	17	3.503.1-81.7-1 - 33	108,5	106,8
17	СП140-ТАII(AII)-3	2	2	2														3.503.1-81.7-1 - 29	127,5	120,6
	СП174-ТАII(AIII)-4				1	1	1	1	1									3.503.1-81.7-1 - 32	114,7	106,0
	СП180-ТАII(AIII)-3									2	2	2						3.503.1-81.7-1 - 29	153,4	144,7
	СП194-ТАII(AIII)-4												1	1	1	1	1	3.503.1-81.7-1 - 32	127,5	117,9
18	СП174-ТАII(AIII)-5				1	1	1	1	1									3.503.1-81.7-1 - 32	114,7	106,0
	СП194-ТАII(AIII)-5												1	1	1	1	1	3.503.1-81.7-1 - 32	127,5	117,9
20	Фиксатор Ф-ТАI-2(1)	44	44	44	44	44	44	44	44	44	44	44	44	44	44	44	44	3.503.1-81.6-1 - 40	1,5	1,5
21	Ø 12AII(AIII) . ℓ = 500	8	20	8	8	20	20	8	8	8	20	8	8	20	20	8	8	без чертежа	0,5	0,5

Таблица исполнений

Исп	Марка балок
1	Б3300.140.153-...-1
2	Б3300.140.153-...-2(3,4)
3	Б3300.140.153-...-5(6,7)
4	Б3300.174.153-...-1
5	Б3300.174.153-...-2
6	Б3300.174.153-...-3
7	Б3300.174.153-...-4
8	Б3300.174.153-...-5
9	Б3300.180.153-...-1
10	Б3300.180.153-...-2(3,4)
11	Б3300.180.153-...-5(6,7)
12	Б3300.194.153-...-1
13	Б3300.194.153-...-2
14	Б3300.194.153-...-3
15	Б3300.194.153-...-4
16	Б3300.194.153-...-5

В числителе дан вес пучков для температурных зон Т=1,2 и 4, в знаменателе для температурных зон Т=3 и 5

Продолжение спецификации см. лист 4

Изм | Колуч | Лист | Nдок | Подпись | Дата

3.503.1-81.7-1 - 76

Лист 3

Инв.№подл. | 32295-М-7 | Подпись и дата | Взам.инв.№

spez33a

Формат А3

Поз	Наименование	Кол.	Обозначение документа	Масса ед.кг
	Сетка ребра			
22	СР150-TAII(AIII)-1	2	3.503.1-81.6-1 - 21	26.7
23	СР150-TAII(AIII)-2	2	3.503.1-81.6-1 - 22	26.7
24	СР153-TAII(AIII)-6	8	3.503.1-81.7-1 - 36	31.2
25	СР153-TAII(AIII)-7	4	3.503.1-81.7-1 - 36	41.5
26	СР150-TAII(AIII)-4	4	3.503.1-81.6-1 - 27	37.4
27	СР153-TAI-8	4	3.503.1-81.7-1 - 35	16.5
28	СР150-TAI-5	4	3.503.1-81.6-1 - 29	15.3
	Сетка вута			
29	СВ-TAI-1	4	3.503.1-81.6-1 - 30	2.7
30	СВ-TAI-2	8	3.503.1-81.6-1 - 30	2.8
31	СВ-TAI-3	16	3.503.1-81.6-1 - 30	3.4
	Сетка торца			
32	СТ150-TAII(AIII)	2	3.503.1-81.6-1 - 31	5.0
	Каркас			
33	К-TAI-1	2	3.503.1-81.7-1 - 37	7.1
34	К-TAI-2	8	3.503.1-81.7-1 - 37	14.1
35	К-TAI-3	2	3.503.1-81.7-1 - 37	9.6
36	К20-TAI-1	2	3.503.1-81.7-1 - 42	22.4
37	К20-TAI-2	6	3.503.1-81.7-1 - 43	22.7
38	К20-TAI-3	3	3.503.1-81.7-1 - 43	15.2
	Фиксатор			
39	Ф150-TAI-1	4	3.503.1-81.6-1 - 43	1.6
40	Ф150-TAI-2	2	3.503.1-81.6-1 - 43	1.5
41	Ф150-TAI-3	2	3.503.1-81.6-1 - 43	1.4
42	Ф150-TAI-4	8	3.503.1-81.6-1 - 43	1.3
43	Ф150-TAI-5	8	3.503.1-81.6-1 - 43	1.4

Инв.№ подл. | 32295-М-8 | Подпись и дата | Взам.инв.№

Изм	Колуч	Лист	Nдок	Подпись	Дата	3.503.1-81.7-1 - 76	Лист 4

spir

Формат А4

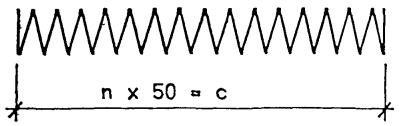

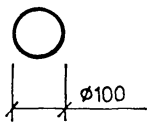

Марка спирали	n, шт.	c, мм
СП-1	28	1400
СП-2	35	1750
СП-3	37	1850
СП-4	47	2350

Марка спирали	Наименование	Масса ед.кг
СП-1	ø6AI . ℓ = 9700	2.16
СП-2	ø6AI . ℓ = 12000	2.67
СП-3	ø6AI . ℓ = 12600	2.80
СП-4	ø6AI . ℓ = 15900	3.53

ГОСТ на сортамент и марки стали см. Технические требования

Изм	Колуч	Лист	Nдок	Подпись	Дата	3.503.1-81.7-1 - 77		
Н.контр.		Федоров				Спираль	Стадия Р	Лист	Листов 1
Нач.ОИС		Федоров					СОЮЗДОРПРОЕКТ		
Гл.спец.		Старова			20.11.96				
Вед.инж.		Штеменко							

Формат А4

32295-М 8

Рис.1

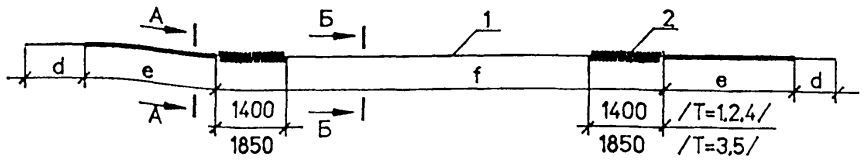

Рис.2

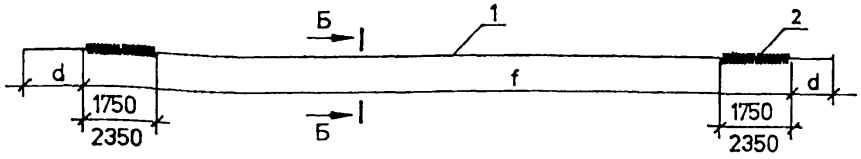

А - А

Обмотка плотной промасленной бумагой по битумной мастике , либо мешковиной/либо двумя слоями полиэтиленовой пленки с фиксацией ее медной проволокой/ по обмазке солидолом или пушечной смазкой по ГОСТ 19537-83

Б - Б

Обмотка пучка вязальной проволокой ⌀1,5-2 мм пятью витками через 1,5-2,0 м по длине

Т	Марка пучка	Рис.	Размеры, мм		
			d	e	f
1 2 4	Н33-К7-1	1	785	7985	16760
	Н33-К7-2	1	785	4270	24190
	Н33-К7-3	1	785	2750	27230
	Н33-К7-4	1	785	1230	30270
	Н33-К7-5	2	785	-	32730
3 5	Н33-К7-1	1	785	7690	17350
	Н33-К7-2	1	785	3970	24790
	Н33-К7-3	1	785	2450	27830
	Н33-К7-4	1	785	930	30870
	Н33-К7-5	2	785	-	32730

Т	Марка пучка	Поз	Наименование	Кол	Обозначение документа	Масса ед.кг	Масса пучка, кг
1 2 4	Н33-К7-1 Н33-К7-2 Н33-К7-3 Н33-К7-4	1	Канаты 4 ⌀15К7, ℓ =34300	1	ГОСТ13840-68 X	155,3	160,0
		2	Спираль СП-1	2	3.503.1-81.7-1 -77	2,16	
		3	Вязальная проволока				
			⌀ 2 ℓ = 700	23	ГОСТ 3282-74 X	0,0173	
	Н33-К7-5	1	Канаты 4 ⌀15К7, ℓ =34300	1	ГОСТ13840-68 X	155,3	161,1
		2	Спираль СП-2	2	3.503.1-81.7-1 -77	2,67	
		3	Вязальная проволока				
			⌀ 2 ℓ = 700	23	ГОСТ 3282-74 X	0,0173	
3 5	Н33-К7-1 Н33-К7-2 Н33-К7-3 Н33-К7-4	1	Канаты 4 ⌀15К7, ℓ =34300	1	ГОСТ13840-68 X	155,3	161,3
		2	Спираль СП-3	2	3.503.1-81.7-1 -77	2,80	
		3	Вязальная проволока				
			⌀ 2 ℓ = 700	23	ГОСТ 3282-74 X	0,0173	
	Н33-К7-5	1	Канаты 4 ⌀15К7, ℓ =34300	1	ГОСТ13840-68 X	155,3	162,8
		2	Спираль СП-4	2	3.503.1-81.7-1 -77	3,53	
		3	Вязальная проволока				
			⌀ 2 ℓ = 700	23	ГОСТ 3282-74 X	0,0173	

1. Т - температурные зоны в соответствии с таблицей 1 / 3.503.1-81.7-1-ТТ /
2. ГОСТ на сортамент и марки стали см. Технические требования

Изм	Кол.уч	Лист	Nдок	Подпись	Дата
Н.контр.		Федоров			
Нач.ОИС		Федоров			
Гл.спец.		Старова			20.04.90
Ведущ.		Штеменко			

3.503.1-81.7-1 - 78

Пучок из канатов К7

Стадия	Лист	Листов
Р		1

СОЮЗДОРПРОЕКТ

Инв.№подл. | 32295-М-9 | Подпись и дата | Взам.инв.№

РВ

Марка элемента	Изделия арматурные, кг												Изделия закладные и анкеры, кг												Общий расход, кг •)
	Напрягаемая арматура, кг	Вязальная проволока, кг	Арматура класса									Всего	Арматура класса							Прокат				Всего	
			А-I				А-III						А-I		А-III					См. Тех. треб.			ГОСТ 8732-76		
	Канаты К7 ГОСТ 13840-68*	ГОСТ 3282-74*	ГОСТ 5781-82*				ГОСТ 5781-82*						ГОСТ 5781-82*		ГОСТ 5781-82*										
	ø15	ø2	ø6	ø8		Итого	ø10	ø12	ø14	ø16	Итого		ø6 •)		Итого	ø10	ø12	ø16	ø20	Итого	δ10	δ20	Итого	Труба ø102х6		
БЗ300.140.153-ТК7.AIII-1	1553	10	88	737		825	463	368		2224	3053	3878	48		48	2	6		5	10	24	51	75	15	151	5592
БЗ300.140.153-ТК7.AIII-2(3,4)	1553	10	88	737		825	463	372		2224	3059	3884	48		48	2	12		26	37	24	295	319	15	422	5869
БЗ300.140.153-ТК7.AIII-5(6,7)	1553	10	88	737		825	463	366		2224	3053	3878	77		77	2	204		5	208	24	51	75	15	378	5819
БЗ300.174.153-ТК7.AIII-1	1553	10	88	780		868	482	366		1841	2689	3557	48		48	2	3		5	10	24	51	75	8	141	5261
БЗ300.174.153-ТК7.AIII-2	1553	10	88	780		868	482	372		1841	2695	3563	48		48	11	9		26	46	138	295	433	8	535	5661
БЗ300.174.153-ТК7.AIII-3	1553	10	88	780		868	482	372		1841	2695	3563	48		48	6	9		26	41	71	295	366	8	463	5589
БЗ300.174.153-ТК7.AIII-4	1553	10	88	780		868	482	366		1841	2689	3557	77		77	11	201		5	217	138	51	189	8	491	5611
БЗ300.174.153-ТК7.AIII-5	1553	10	88	780		868	482	366		1841	2689	3557	77		77	6	201		5	212	71	51	122	8	419	5539
БЗ300.180.153-ТК7.AIII-1	1553	10	88	780		868	482	366		2652	3500	4368	48		48	2	6		5	10	24	51	75	15	151	6082
БЗ300.180.153-ТК7.AIII-2(3,4)	1553	10	88	780		868	482	372		2652	3506	4374	48		48	2	12		26	37	24	295	319	15	422	6359
БЗ300.180.153-ТК7.AIII-5(6,7)	1553	10	88	780		868	482	366		2652	3500	4368	77		77	2	204		5	208	24	51	75	15	378	6309
БЗ300.194.153-ТК7.AIII-1	1553	10	88	802		890	492	366		2051	2909	3799	48		48	2	3		5	10	24	51	75	8	141	5503
БЗ300.194.153-ТК7.AIII-2	1553	10	88	802		890	492	372		2051	2915	3805	48		48	11	9		26	46	138	295	433	8	535	5903
БЗ300.194.153-ТК7.AIII-3	1553	10	88	802		890	492	372		2051	2915	3805	48		48	6	9		26	41	71	295	366	8	463	5831
БЗ300.194.153-ТК7.AIII-4	1553	10	88	802		890	492	366		2051	2909	3799	77		77	11	201		5	217	138	51	189	8	491	5853
БЗ300.194.153-ТК7.AIII-5	1553	10	88	802		890	492	366		2051	2909	3799	77		77	6	201		5	212	71	51	122	8	419	5781

•) Для температурных зон Т=3 и Т=5 расход арматуры /Ø6AI/ для каждой балки увеличить на 14 кг

1. ГОСТ на сортамент и марки стали см. Технические требования в выпуске 7-1
2. Расход стали дан для варианта армирования со сварными сетками плиты

Изм	Колуч	Лист	Nдок	Подпись	Дата	3.503.1-81.7-1 - 79 РС			
Н.контр.		Федоров				Ведомость расхода стали на балку. Армирование пучками из канатов К7 и ненапрягаемой арматурой класса А-III	Стадия	Лист	Листов
Нач.ОИС		Федоров					Р		1
Гл.спец.		Старова			2.07.81		СОЮЗДОРПРОЕКТ		
Вединж.		Штеменко							

Взам.инв.№ | Подпись и дата | Инв.№ подл. 32295-М-10

рс33а

Формат А3

32295-М 10

Сечение x	Усилия: $M_{св}^{н}$ $M_{св}^{р}$ $Q_{св}^{н}$ $Q_{св}^{р}$	$M_{ом}^{н}$ $M_{ом}^{р}$ $Q_{ом}^{н}$ $Q_{ом}^{р}$	$M_{плост}^{н}$ $M_{плост}^{р}$ $Q_{плост}^{н}$ $Q_{плост}^{р}$	$M_{а11}^{н}$ $M_{а11}^{р}$ $Q_{а11}^{н}$ $Q_{а11}^{р}$	$M_{НК80}^{н}$ $M_{НК80}^{р}$ $Q_{НК80}^{н}$ $Q_{НК80}^{р}$	$\Sigma M^{н}$ $\Sigma M^{р}$ $\Sigma Q^{н}$ $\Sigma Q^{р}$	Расчет на прочность по изгиб. моменту: A_p R_p A_s R_s	$M_{пред}$	Геометрические характеристики: A_{red}^{I} A_{red}^{II}	J_{red}^{I} J_{red}^{II}	$W_{red}^{в\,I}$ $W_{red}^{в\,II}$	$W_{red}^{н\,I}$ $W_{red}^{н\,II}$	Расчет на трещиностойкость: σ_p $\sigma_{пот}^{I}$ σ_6 $\sigma_{пот}^{II}$	N_p $N_{пот}$	M_p $M_{пот}$	$\sigma_в^{I}$ $\sigma_в^{I6}$ $\sigma_в^{II}$ $\sigma_в^{III}$	$\sigma_н^{I}$ $\sigma_н^{I6}$ $\sigma_н^{II}$ $\sigma_н^{III}$	Трещина: $a_{cr}^{норм}$ $a_{cr}^{накл}$	В сечении $y = y_{у.т}$: τ_b σ_{mc} σ_{mt}
м	кНм кН	кНм кН	кНм кН	кНм кН	кНм кН	кНм кН	$см^2$ МПа	кНм	$10^{-3}м^2$	$10^{-3}м^4$	$10^{-3}м^3$	$10^{-3}м^3$	МПа	кН	кН·м	МПа	МПа	см	МПа
$\ell/2$ = =16.1	2066 2273 0 0	572 629 0 0	1022 1429 0 0	2235 2936 112 178	1469 1616 88 96	5895 7267 112 178	55.6 1025 1.0 265	7364	672.8 852.8	213.5 259.9	324.2 382.6	245.0 262.2	1033.25 51.3 15.4 138.9	5460 772	3775 626	2.84 2.90 7.17 11.80	15.08 14.71 5.18 -3.34	0.006 —	0.58 6.52 -0.06
10.13	1782 1961 95 104	493 543 26 29	881 1232 47 66	1945 2555 169 248	1271 1398 124 136	5102 6290 337 447	55.6 1025 1.0 265	7364	672.8 852.8	213.5 259.9	324.2 382.6	245.0 262.2	1033.25 51.3 16.5 144.2	5460 802	3775 651	1.97 2.02 5.78 9.81	16.24 15.84 7.05 -0.37	— 0.0130	1.74 6.68 -0.46
8.6	1618 1780 119 131	448 493 33 36	800 1119 59 83	1769 2324 184 266	1155 1271 134 147	4635 5715 396 516	50.03 1025 —	6626	669.4 849.4	210.6 256.6	321.1 378.6	241.0 258.2	1033.25 51.3 15.0 138.7	4914 694	3410 565	1.76 1.81 5.24 8.93	14.77 14.44 6.48 -0.37	— 0.0140	2.06 6.34 -0.68
2.6	616 677 215 236	170 187 60 66	303 424 106 149	685 900 254 341	538 592 207 228	1774 2188 635 792	31.46 1025 —	4054	659.9 839.9	201.9 246.5	311.5 366.3	229.0 246.2	1033.25 51.3 10.4 123.8	3090 390	2004 299	0.22 0.24 1.61 3.08	10.74 10.60 6.95 4.16	— 0.0120	3.38 5.53 -2.08 *)
1.53	379 417 233 257	104 114 64 71	185 258 115 160	422 554 270 358	372 409 243 267	1089 1343 682 846	22.23 1025 —	2833	728.2 908.2	204.2 249.9	314.3 363.8	232.0 252.1	1033.25 51.3 6.8 110.1	2184 245	1365 180	-0.14 -0.13 0.71 1.62	7.24 7.18 5.02 3.35	— 0.0142	2.60 3.94 -1.72
0	0 0 270 297	0 0 71 78	0 0 127 177	0 0 293 385	0 0 309 339	0 0 776 937	—	—	750.4 930.4	200.5 246.2	309.4 355.8	227.3 248.7	—	—	—	—	—	—	2.70 — —

*) Принято усиленное армирование стенки

$\sigma_в^{I} \geq -1.44$ МПа

$\sigma_н^{I} \leq 16.70$ МПа

$\sigma_в^{III} \leq 19.60$ МПа

$\sigma_н^{III} \geq -4.20\,(-2.94)$ МПа

$\tau_б \leq 3.60$ МПа

$\sigma_{mc} \leq 19.60$ МПа

$\sigma_{mt} \geq -1.78$ МПа

$a_{cr} \leq 0.015$ см

1 кН = 0.102 тс
1 кН·м = 0.102 тс·м
1 МПа = 10.2 кгс/см²

Изм.	Кол.уч.	Лист	N док.	Подпись	Дата
Н.контр.		Федоров			
Нач.ОИС		Федоров			
Гл.спец.		Старова			4.03.84
Ведущ.		Штеменко			

3.503.1-81.7-1-80

Расчетный лист

Стадия	Лист	Листов
Р		1

СОЮЗДОРПРОЕКТ

Формат А3

32295-М 11

Инв.№ подл. | Подпись и дата | Взам.инв.№ | 35-М-11

gost.e-ecolog.ru

pas