ТИПОВЫЕ КОНСТРУКЦИИ, ИЗДЕЛИЯ И УЗЛЫ ЗДАНИЙ И СООРУЖЕНИЙ

СЕРИЯ 3.503.1-81

ПРОЛЕТНЫЕ СТРОЕНИЯ СБОРНЫЕ ЖЕЛЕЗОБЕТОННЫЕ ДЛИНОЙ 12,15,18,21,24 и 33м ИЗ БАЛОК ДВУТАВРОВОГО СЕЧЕНИЯ С ПРЕДВАРИТЕЛЬНО НАПРЯГАЕМОЙ АРМАТУРОЙ ДЛЯ МОСТОВ И ПУТЕПРОВОДОВ, РАСПОЛОЖЕННЫХ НА АВТОМОБИЛЬНЫХ ДОРОГАХ ОБЩЕГО ПОЛЬЗОВАНИЯ, НА УЛИЦАХ И ДОРОГАХ В ГОРОДАХ

ВЫПУСК 5-6доп.

БАЛКИ ПРОЛЕТНОГО СТРОЕНИЯ ДЛИНОЙ 33м ЦЕЛЬНОПЕРЕВОЗИМЫЕ С НАТЯЖЕНИЕМ НА УПОРЫ, ИЗГОТАВЛИВАЕМЫЕ В ОПАЛУБКЕ БАЛОК СЕРИИ 3.503-12 ВЫП.19доп.

РАБОЧИЕ ЧЕРТЕЖИ

инв. N 31881-М

Инв.№ подл.	Подпись и дата	Взам.инв.№
31881-М-1		

gost.e-ecolog.ru

ТИПОВЫЕ КОНСТРУКЦИИ, ИЗДЕЛИЯ И УЗЛЫ ЗДАНИЙ И СООРУЖЕНИЙ

СЕРИЯ 3.503.1-81

ПРОЛЕТНЫЕ СТРОЕНИЯ СБОРНЫЕ ЖЕЛЕЗОБЕТОННЫЕ ДЛИНОЙ 12, 15, 18, 21, 24 и 33м ИЗ БАЛОК ДВУТАВРОВОГО СЕЧЕНИЯ С ПРЕДВАРИТЕЛЬНО НАПРЯГАЕМОЙ АРМАТУРОЙ ДЛЯ МОСТОВ И ПУТЕПРОВОДОВ, РАСПОЛОЖЕННЫХ НА АВТОМОБИЛЬНЫХ ДОРОГАХ ОБЩЕГО ПОЛЬЗОВАНИЯ, НА УЛИЦАХ И ДОРОГАХ В ГОРОДАХ

ВЫПУСК 5-6доп.

БАЛКИ ПРОЛЕТНОГО СТРОЕНИЯ ДЛИНОЙ 33м ЦЕЛЬНОПЕРЕВОЗИМЫЕ С НАТЯЖЕНИЕМ НА УПОРЫ, ИЗГОТАВЛИВАЕМЫЕ В ОПАЛУБКЕ БАЛОК СЕРИИ 3.503-12 ВЫП.19доп.

РАБОЧИЕ ЧЕРТЕЖИ

Разработаны институтом "Союздорпроект"

Главный инженер института В.Р.Силков

Главный инженер проекта В.И.Маркин

Инв.№ подл. | 31881-М-2 | Подпись и дата | Взам. инв.№

Обозначение документа	Наименование	Стр.
3.503.1-81.5-6-ТТдоп	Содержание. Технические требования.	2
3.503.1-81.5-6-17ФЧ	Балка пролетного строения	3
	Б 3300.194.150, Б 3300.194.170	
	Опалубочный чертеж	
3.503.1-81.5-6-17	Балка пролетного строения	5
	Б 3300.194.150, Б 3300.194.170	
3.503.1-81.5-6-18	Ребро балки	6
	Б 3300.180.150, Б 3300.194.150	
	Ненапрягаемая арматура класса А-III	
3.503.1-81.5-6-19	Ребро балки	6
	Б 3300.180.150, Б 3300.194.150	
	Ненапрягаемая арматура класса А-II	
3.503.1-81.5-6-20	Ребро балки	7
	Б 3300.180.170, Б 3300.194.170	
	Ненапрягаемая арматура класса А-III	
3.503.1-81.5-6-21	Ребро балки	7
	Б 3300.180.170, Б 3300.194.170	
	Ненапрягаемая арматура класса А-II	
3.503.1-81.5-6-22ФЧ	Балка пролетного строения	8
	Б 3300.180.150, Б 3300.180.170	
	Опалубочный чертеж	
3.503.1-81.5-6-22	Балка пролетного строения	10
	Б 3300.180.150, Б 3300.180.170	
3.503.1-81.5-6-23	Сетка ребра	11
	СР150-ТАII -6, СР150-ТАIII-6	
3.503.1-81.5-6-24	Сетка ребра	11
	СР170-ТАII -6, СР170-ТАIII-6	
3.503.1-81.5-6-25РС	Ведомость расхода стали	12
	Армирование пучками из стали	
	класса В-II и ненапрягаемой арматурой	
	класса А-III	
3.503.1-81.5-6-26РС	Ведомость расхода стали	(13)
	Армирование пучками из стали	
	класса В-II и ненапрягаемой арматурой	
	класса А-II	

Настоящие рабочие чертежи разработаны в дополнение к чертежам серии 3.503.1-81 выпуск 5-6 для изготовления балок пролетных строений длиной 33м высотой 1.5 и 1.7м в имеющихся на заводах ЖБК опалубках балок отмененной серии 3.503-12 выпуск 19доп. инв. N 384/51. Возможность изготовления балок в старой опалубке до ее износа согласована с ЦНИИС письмом N 531118/226 от 16.04.87г. Настоящие чертежи смотреть совместно с серией 3.503.1-81 выпуск 5-6. Балки, изготовленные по настоящим чертежам, взаимозаменяемы с балками по выпуску 5-6.

Технические требования по изготовлению балок принимать по выпуску 5-6 (документ 3.503.1-81.5-6-ТТ) и ТУ 35-1842-88.

Маркировку балок принять по выпуску 5-6 без изменения.

При согласовании с Союздорпроектом отступлений от выпуска 5-6доп. в письмах необходимо указывать об изготовлении балок в старой опалубке.

Н.контр.	Ивинский		25.03.88
Нач.ОИС	Постовой		25.03.88
Гл.спец	Ивинский		25.03.88
ГИП	Наркин		25.03.88
Рук.бри	Старова		25.03.88
Ст.инж.	Филиппова		25.03.88
Инж.ОАП	Гаврилечкова		25.03.88

3.503.1-81.5-6-ТТдоп

Содержание. Технические требования.

Стадия	Лист	Листов
Р		1

СОЮЗДОРПРОЕКТ

Взам.инв.№ | Подпись и дата | Инв.№подл. 31881-М-3

Формат А3

31881-М | 3

Рис.1

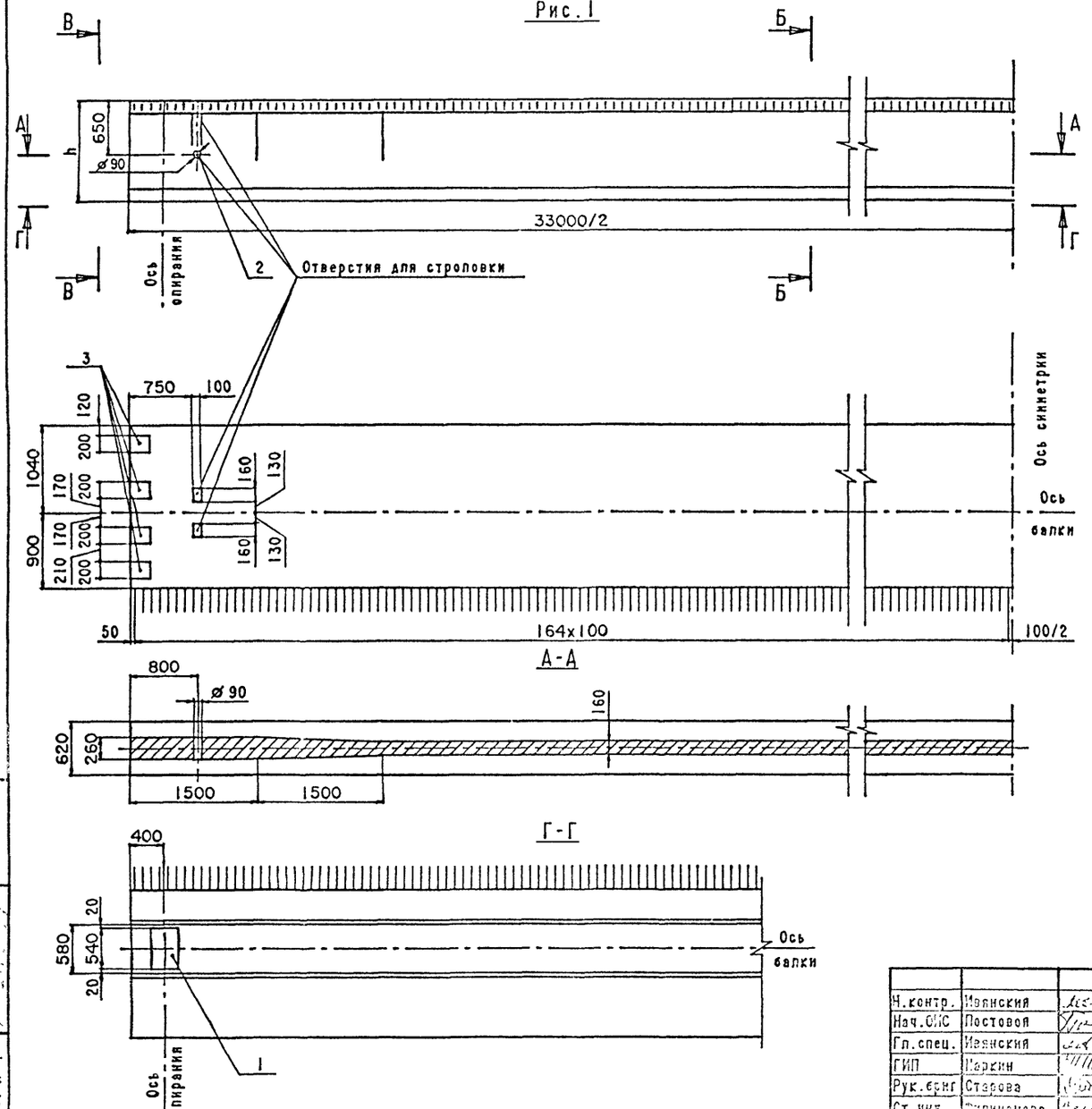

Б-Б

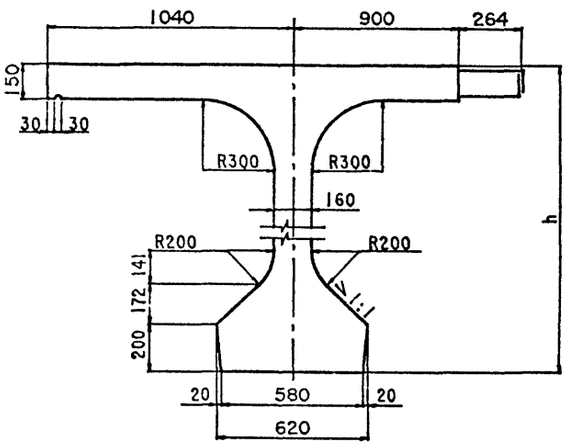

В-В

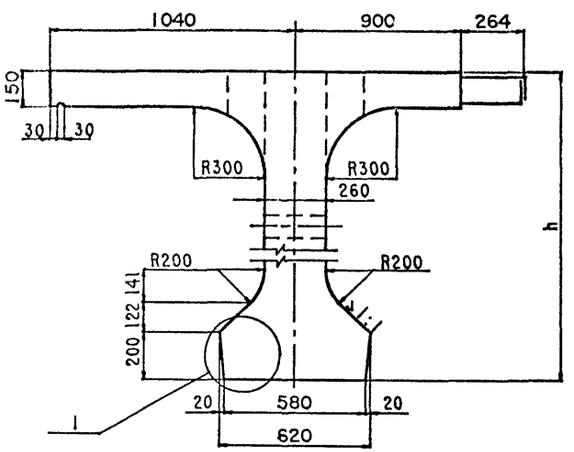

Узел 1 см.3.503.1-81.5-6-1ФЧ лист 4 (вып. 5-6)
Таблицу исполнения см.лист 2

Н.контр.	Иванский		25.03.88
Нач.ОИС	Постовой		25.03.88
Гл.спец.	Иванский		25.03.88
ГИП	Меркин		25.03.88
Рук.брнг	Старова		25.03.88
Ст.инж.	Сапинонова		25.03.88
Инж.САП	Гавриленкова		25.03.88

3.503.1-81.5-6-17ФЧ

Балка пролетного строения
Б 3300.194.150
Б 3300.194.170
Опалубочный чертеж

Стадия	Лист	Листов
Р	1	2

СОЮЗДОРПРОЕКТ

Формат А3

Инв.№подл.	Подпись и дата	Взам.инв.№
31881-М-4		

31881-М | 4

Таблица 1

Марка балки	Т, номер температурной зоны	h, мм	Класс бетона по прочности на сжатие	Марка бетона по морозостойкости	Объем бетона, м³	Масса балки, Т
Б 3300.194.150-Т	1	1500	В40	F 200	23.14	57.9
	2					
	3					
	4			F 300		
	5					
Б 3300.194.170-Т	1	1700	В35	F 200	24.31	60.8
	2					
	3					
	4			F 300		
	5					

Таблица 2

Марка балки	Рис.	Обозначение документа
Б 3300.194.150(170)-...-1	1	3.503.1-81.5-6-17ФЧ
Б 3300.194.150(170)-...-2	2	3.503.1-81.5-6-1ФЧ
Б 3300.194.150(170)-...-3	3	3.503.1-81.5-6-1ФЧ
Б 3300.194.150(170)-...-4	4	3.503.1-81.5-6-1ФЧ
Б 3300.194.150(170)-...-5	5	3.503.1-81.5-6-1ФЧ

Инв.№подл. | Подпись и дата | Взам.инв.№
31881-Н-5

Схема армирования балки ненапрягаемой арматурой

М-М

Сетки ребра

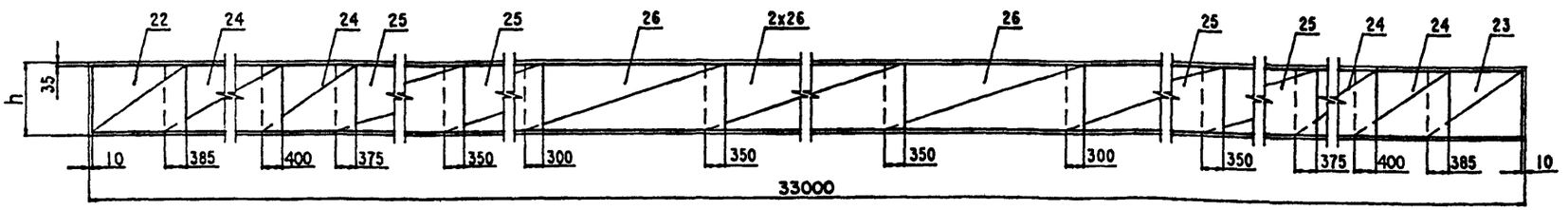

Фиксаторы плиты и ребра

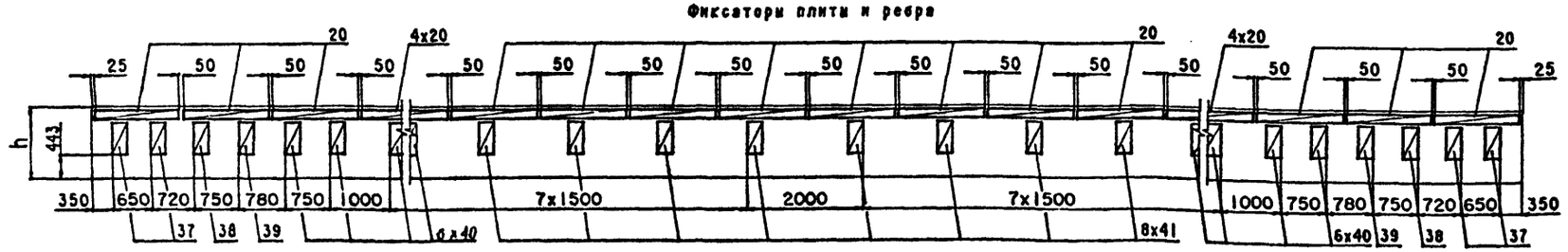

Номер строки	Наименование	Для исполнения 1	2	3	4	Обозначение документа
1	Изделие закладное балки Б 3300.194.150, Б 3300.194.170.	X	X	X	X	3.503.1-81.5-6- 2
2	Напрягаемая арматура балки Б 3300.180.150, Б 3300.194.150. Пучки из стали класса В-II	X	X			3.503.1-81.5-6- 3
3	Напрягаемая арматура балки Б 3300.180.170, Б 3300.194.170. Пучки из стали класса В-II			X	X	3.503.1-81.5-6- 4
4	Плита балки Б 3300.194.150, Б 3300.194.170. Ненапрягаемая арматура класса А-III.	X		X		3.503.1-81.5-6- 5
5	Плита балки Б 3300.194.150, Б 3300.194.170. Ненапрягаемая арматура класса А-II.		X		X	3.503.1-81.5-6- 6
6	Ребро балки Б 3300.180.150, Б 3300.194.150. Ненапрягаемая арматура класса А-III.	X				3.503.1-81.5-6-18
7	Ребро балки Б 3300.180.150, Б 3300.194.150. Ненапрягаемая арматура класса А-II.		X			3.503.1-81.5-6-19
8	Ребро балки Б 3300.180.170, Б 3300.194.170. Ненапрягаемая арматура класса А-III.			X		3.503.1-81.5-6-20
9	Ребро балки Б 3300.180.170, Б 3300.194.170. Ненапрягаемая арматура класса А-II.				X	3.503.1-81.5-6-21

Номер исполнения	Марка балки
1	Б 3300.194.150-ТВIIАIII-1(2...5)
2	Б 3300.194.150-ТВIIАII-1(2...5)
3	Б 3300.194.170-ТВIIАIII-1(2...5)
4	Б 3300.194.170-ТВIIАII-1(2...5)

Технические требования см.3.503.1-81.5-6-ТТ (вып.5-6), 3.503.1-81.5-6-ТТдоп.

Опалубочный чертеж см.3.503.1-81.5-6-1Ф4 лист 2 и 3 (вып.5-6), 3.503.1-81.5-6-1Ф4.

Схемы армирования балок h=1,5м и h=1,7м напрягаемой и ненапрягаемой арматурой см.3.503.1-81.5-6-1 (вып.5-6).

Вертикальные стержни сеток ребра (поз.22, 23) и стержни вутов, проходящие через отверстия для строповки в ребре балки обрезать по месту.

Н.контр.	Ивянский		15.03.88
Нач.ОИС	Постовой		15.03.88
Гл.спец.	Ивянский		15.03.88
ГИП	Наркин		15.03.88
Рук.бриг	Старова		15.03.88
Ст.инж.	Филимонова		15.03.88
Инж.ОАП	Архиповская		15.03.88

3.503.1-81.5-6-17

Балка пролетного строения
Б 3300.194.150
Б 3300.194.170

Стадия	Лист	Листов
Р		1

СОЮЗДОРПРОЕКТ

Формат А3

31881-М 6

Взам.инв.№ | Подпись и дата | Инв.№ подл. 31881-М-6

Поз.	Наименование	Кол.	Обозначение документа	Масса ед.,кг.
22	Сетка ребра СР150-ТАIII-1	2	3.503.1-81.6-1-21	26.7
23	СР150-ТАIII-2	2	-22	26.7
24	СР150-ТАIII-6	8	3.503.1-81.5-6-23	37.9
25	СР150-ТАIII-4	8	3.503.1-81.6-1-27	37.4
26	СР150-ТАI-5	8	-29	15.3
27	Сетка вута СВ-ТАI-1	4	-30	2.7
28	СВ-ТАI-2	8	-30	2.8
29	СВ-ТАI-3	16	-30	3.4
30	Сетка торца СТ150-ТАIII	2	-31	5.0
31	Каркас К-ТАIII-1	2	-32	9.8
32	К-ТАIII-2	6	-33	14.2
33	К-ТАIII-3	4	-33	10.0
34	К20-ТАIII-1	2	-38	30.8
35	К20-ТАIII-2	6	-39	22.7
36	К20-ТАIII-3	3	-39	15.7
37	Фиксатор Ф150-ТАI-1	4	-43	1.6
38	Ф150-ТАI-2	2	-43	1.5
39	Ф150-ТАI-3	2	-43	1.4
40	Ф150-ТАI-4	12	-43	1.3
41	Ф150-ТАI-5	8	-43	1.4

Взам.инв.№

Подпись и дата

Инв.№подл. 31881-М-7

Н.контр.	Ивянский		25.03.88
Нач.ОИС	Постовой		25.03.88
Гл.спец.	Ивянский		25.03.88
ГИП	Маркин		25.03.88
Рук.бриг	Старова		25.03.88
Ст.инж.	Филимонова		25.03.88
Инж.ОАП	Макарова		25.03.88

3.503.1-81.5-6-18

Ребро балки Б 3300.180.150, Б 3300.194.150 Ненапрягаемая арматура класса А-III

Стадия	Лист	Листов
Р		1

СОЮЗДОРПРОЕКТ

Формат А4

Поз.	Наименование	Кол.	Обозначение документа	Масса ед.,кг.
22	Сетка ребра СР150-ТАII-1	2	3.503.1-81.6-1-21	26.7
23	СР150-ТАII-2	2	-22	26.7
24	СР150-ТАII-6	8	3.503.1-81.5-6-23	37.9
25	СР150-ТАII-4	8	3.503.1-81.6-1-27	37.4
26	СР150-ТА -5	8	-29	15.3
27	Сетка вута СВ-ТАI-1	4	-30	2.7
28	СВ-ТАI-2	8	-30	2.8
29	СВ-ТАI-3	16	-30	3.4
30	Сетка торца СТ150-ТАII	2	-31	5.0
31	Каркас К-ТАII-1	2	-32	9.8
32	К-ТАII-2	6	-33	19.6
33	К-ТАII-3	4	-33	12.9
34	К20-ТАII-1	2	-38	30.8
35	К20-ТАII-2	6	-39	31.1
36	К20-ТАII-3	3	-39	20.2
37	Фиксатор Ф150-ТАI-1	4	-43	1.6
38	Ф150-ТАI-2	2	-43	1.5
39	Ф150-ТАI-3	2	-43	1.4
40	Ф150-ТАI-4	12	-43	1.3
41	Ф150-ТАI-5	8	-43	1.4

Н.контр.	Ивянский		25.03.88
Нач.ОИС	Постовой		25.03.88
Гл.спец.	Ивянский		25.03.88
ГИП	Маркин		25.03.88
Рук.бриг	Старова		25.03.88
Ст.инж.	Филимонова		25.03.88
Инж.ОАП	Макарова		25.03.88

3.503.1-81.5-6-19

Ребро балки Б 3300.180.150, Б 3300.194.150 Ненапрягаемая арматура класса А-II

Стадия	Лист	Листов
Р		1

СОЮЗДОРПРОЕКТ

Формат А4

Поз.	Наименование	Кол.	Обозначение документа	Масса ед.,кг.
22	Сетка ребра СР170-ТАIII-1	2	3.503.1-81.6-1-21	30.6
23	СР170-ТАIII-2	2	-22	30.6
24	СР170-ТАIII-6	8	3.503.1-81.5-6-24	47.4
25	СР170-ТАIII-4	8	3.503.1-81.6-1-27	43.0
26	СР170-ТАI-5	8	-29	17.8
27	Сетка вута СВ-ТАI-1	4	-30	2.7
28	СВ-ТАI-2	8	-30	2.8
29	СВ-ТАI-3	16	-30	3.4
30	Сетка торца СТ170-ТАIII	2	-31	5.8
31	Каркас К-ТАIII-1	2	-32	9.8
32	К-ТАIII-2	6	-33	14.2
33	К-ТАIII-3	4	-33	10.0
34	К20-ТАIII-1	2	-38	30.8
35	К20-ТАIII-2	6	-39	22.7
36	К20-ТАIII-3	3	-39	15.7
37	Фиксатор Ф150-ТАI-1	4	-43	1.6
38	Ф150-ТАI-2	2	-43	1.5
39	Ф150-ТАI-3	2	-43	1.4
40	Ф150-ТАI-4	12	-43	1.3
41	Ф150-ТАI-5	8	-43	1.4

Взам.инв.№ | Подпись и дата | Инв.№подл. 31881-М-8

Н.контр.	Ивянский		25.03.88
Нач.ОИС	Постовой		25.03.88
Гл.спец.	Ивянский		25.03.88
ГИП	Маркин		25.03.88
Рук.бриг	Старова		25.03.88
Ст.инж.	Филимонова		25.03.88
Инж.ОАП	Макарова		25.03.88

3.503.1-81.5-6-20

Ребро балки Б 3300.180.170, Б 3300.194.170 Ненапрягаемая арматура класса А-III

Стадия	Лист	Листов
Р		1

СОЮЗДОРПРОЕКТ

Формат А4

Поз.	Наименование	Кол.	Обозначение документа	Масса ед.,кг.
22	Сетка ребра СР170-ТАII-1	2	3.503.1-81.6-1-21	30.6
23	СР170-ТАII-2	2	-22	30.6
24	СР170-ТАII-6	8	3.503.1-81.5-6-24	47.4
25	СР170-ТАII-4	8	3.503.1-81.6-1-27	43.0
26	СР170-ТАI-5	8	-29	17.8
27	Сетка вута СВ-ТАI-1	4	-30	2.7
28	СВ-ТАI-2	8	-30	2.8
29	СВ-ТАI-3	16	-30	3.4
30	Сетка торца СТ170-ТАII	2	-31	5.8
31	Каркас К-ТАII-1	2	-32	9.8
32	К-ТАII-2	6	-33	19.6
33	К-ТАII-3	4	-33	12.9
34	К20-ТАII-1	2	-38	30.8
35	К20-ТАII-2	6	-39	31.1
36	К20-ТАII-3	3	-39	20.2
37	Фиксатор Ф150-ТАI-1	4	-43	1.6
38	Ф150-ТАI-2	2	-43	1.5
39	Ф150-ТАI-3	2	-43	1.4
40	Ф150-ТАI-4	12	-43	1.3
41	Ф150-ТАI-5	8	-43	1.4

Н.контр.	Ивянский		25.03.88
Нач.ОИС	Постовой		25.03.88
Гл.спец.	Ивянский		25.03.88
ГИП	Маркин		25.03.88
Рук.бриг	Старова		25.03.88
Ст.инж.	Филимонова		25.03.88
Инж.ОАП	Макарова		25.03.88

3.503.1-81.5-6-21

Ребро балки Б 3300.180.170, Б 3300.194.170 Ненапрягаемая арматура класса А-II

Стадия	Лист	Листов
Р		1

СОЮЗДОРПРОЕКТ

Формат А4

Рис.1

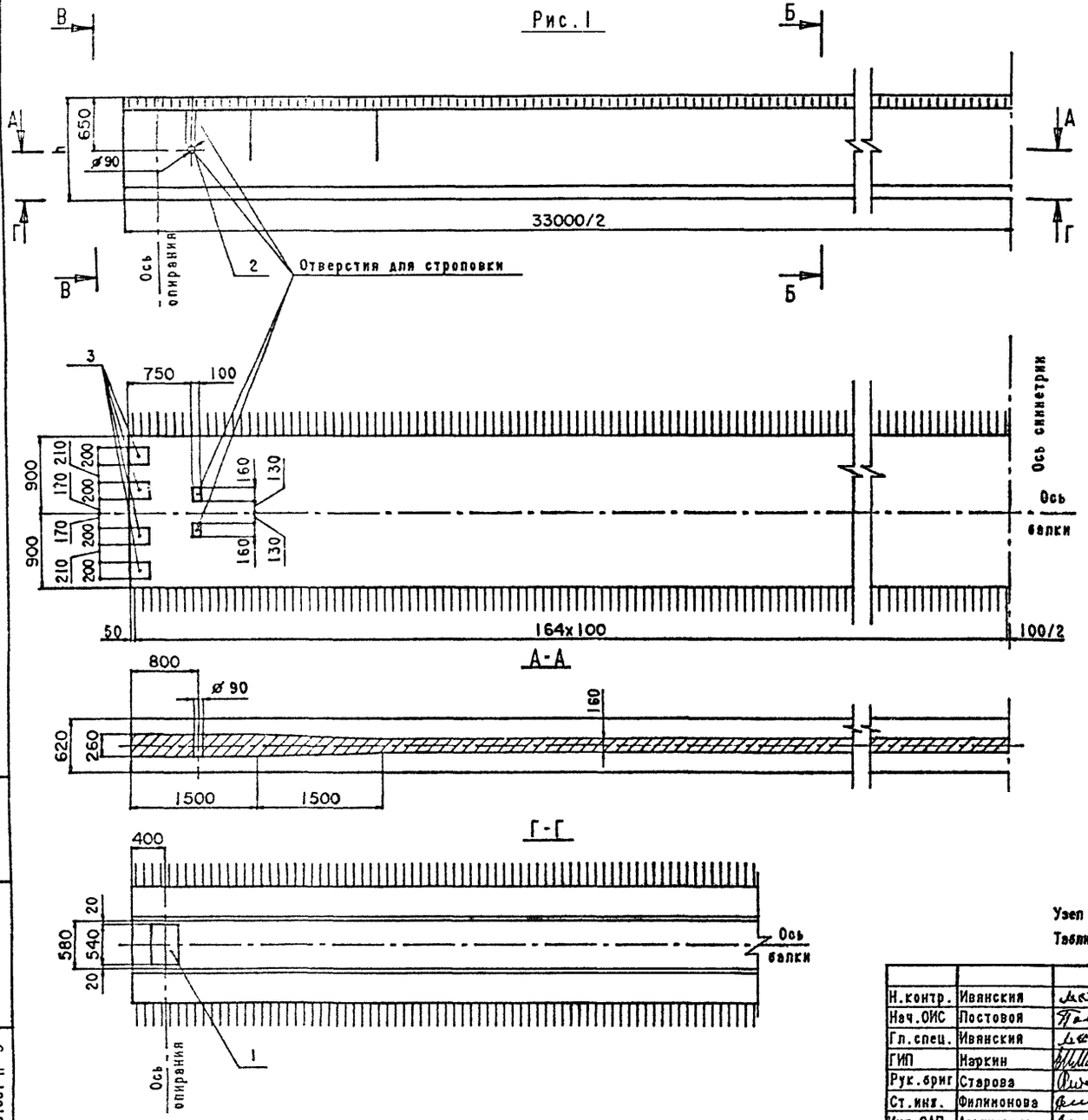

Б-Б

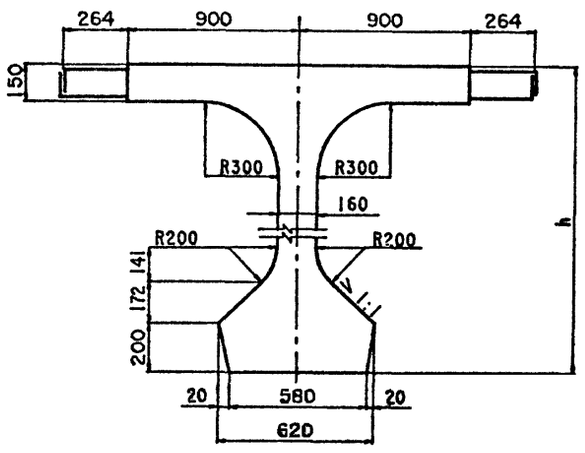

В-В

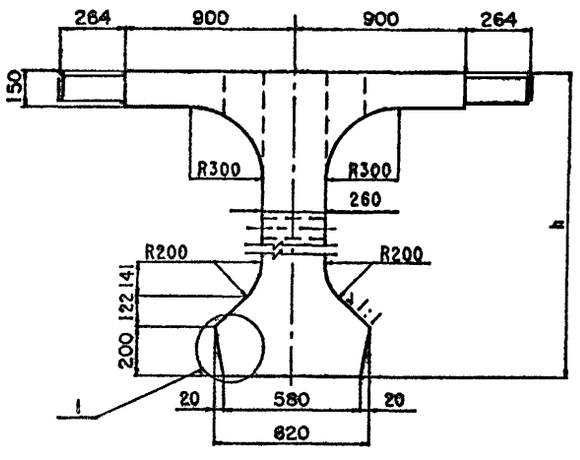

Узел 1 см. 3.503.1-81.5-6-1ФЧ лист 4 (вып. 5-6)

Таблицу наполнения см.лист 2

Н.контр.	Ивянский		25.03.88
Нач.ОИС	Постовой		25.03.88
Гл.спец.	Ивянский		25.03.88
ГИП	Наркин		25.03.88
Рук.бриг	Старова		25.03.88
Ст.инж.	Филимонова		25.03.88
Инж.ОАП	Арциховская		25.03.88

3.503.1-81.5-6-22ФЧ

Балка пролетного строения
Б 3300.180.150
Б 3300.180.170
Опалубочный чертеж

Стадия	Лист	Листов
Р	1	2

СОЮЗДОРПРОЕКТ

Формат А3

Инв.№ подл.	Подпись и дата	Взам.инв.№
31881-М-9		

Таблица 1

Марка балки	Т, номер температурной зоны	h, мм	Класс бетона по прочности на сжатие	Марка бетона по морозостойкости	Объем бетона, м³	Масса балки, Т
Б 3300.180.150-Т	1	1500	В40	F 200	22.45	56.1
	2					
	3					
	4			F 300		
	5					
Б 3300.180.170-Т	1	1700	В35	F 200	23.61	59.0
	2					
	3					
	4			F 300		
	5					

Таблица 2

Марка балки	Рис.	d, мм	Обозначение документа
Б 3300.180.150(170)-...-1	1	-	3.503.1-81.5-6-22ФЧ
Б 3300.180.150(170)-...-2	2	200	3.503.1-81.5-6-11ФЧ
Б 3300.180.150(170)-...-3		350	
Б 3300.180.150(170)-...-4		650	
Б 3300.180.150(170)-...-5	3	260	3.503.1-81.5-6-11ФЧ
Б 3300.180.150(170)-...-6		430	
Б 3300.180.150(170)-...-7		710	

Инв.№ подл. | 31881-М-10 | Подпись и дата | Взам.инв.№

Инв.№подл.	Подпись и дата	Взам.инв.№
31881-М-11		

Номер строки	Наименование	Для исполнения 1	2	3	4	Обозначение документа
1	Напрягаемая арматура балки Б 3300.180.150, Б 3300.194.150. Пучки из стали класса В-II	X	X			3.503.1-81.5-6- 3
2	Напрягаемая арматура балки Б 3300.180.170, Б 3300.194.170. Пучки из стали класса В-II			X	X	3.503.1-81.5-6- 4
3	Изделие закладное балки Б 3300.180.150, Б 3300.180.170.	X	X	X	X	3.503.1-81.5-6-12
4	Плита балки Б 3300.180.150, Б 3300.180.170. Ненапрягаемая арматура класса А-III.	X		X		3.503.1-81.5-6-13
5	Плита балки Б 3300.180.150, Б 3300.180.170. Ненапрягаемая арматура класса А-II .		X		X	3.503.1-81.5-6-14
6	Ребро балки Б 3300.180.150, Б 3300.194.150. Ненапрягаемая арматура класса А-III.	X				3.503.1-81.5-6-18
7	Ребро балки Б 3300.180.150, Б 3300.194.150. Ненапрягаемая арматура класса А-II .		X			3.503.1-81.5-6-19
8	Ребро балки Б 3300.180.170, Б 3300.194.170. Ненапрягаемая арматура класса А-III.			X		3.503.1-81.5-6-20
9	Ребро балки Б 3300.180.170, Б 3300.194.170. Ненапрягаемая арматура класса А-II.				X	3.503.1-81.5-6-21

Номер исполнения	Марка балки
1	Б 3300.180.150-ТВIIАIII-1(2...7)
2	Б 3300.180.150-ТВIIАII-1(2...7)
3	Б 3300.180.170-ТВIIАIII-1(2...7)
4	Б 3300.180.170-ТВIIАII-1(2...7)

Технические требования см. 3.503.1-81.5-6-ТТ (вып. 5-6), 3.503.1-81.5-6-ТТдоп.

Опалубочный чертеж см. 3.503.1-81.5-6-11ОЧ лист 2 (вып. 5-6), 3.503.1-81.5-6-22ОЧ

Схемы армирования балок h=1.5м и h=1.7м напрягаемой и ненапрягаемой арматурой см. 3.503.1-81.5-6-11 лист 1 (вып. 5-6), 3.503.1-81.5-6-17.

Н.контр.	Ивянский		25.03.88
Нач.ОИС	Постовой		25.03.88
Гл.спец.	Ивянский		25.03.88
ГИП	Маркин		25.03.88
Рук.бриг	Старова		25.03.88
Ст.инж.	Филимонова		25.03.88
Инж.ОАП	Гавриленкова		25.03.88

3.503.1-81.5-6-22

Балка пролетного строения
Б 3300.180.150
Б 3300.180.170

Стадия	Лист	Листов
Р		1

СОЮЗДОРПРОЕКТ

Формат А4

Формат А4

31881-М	11

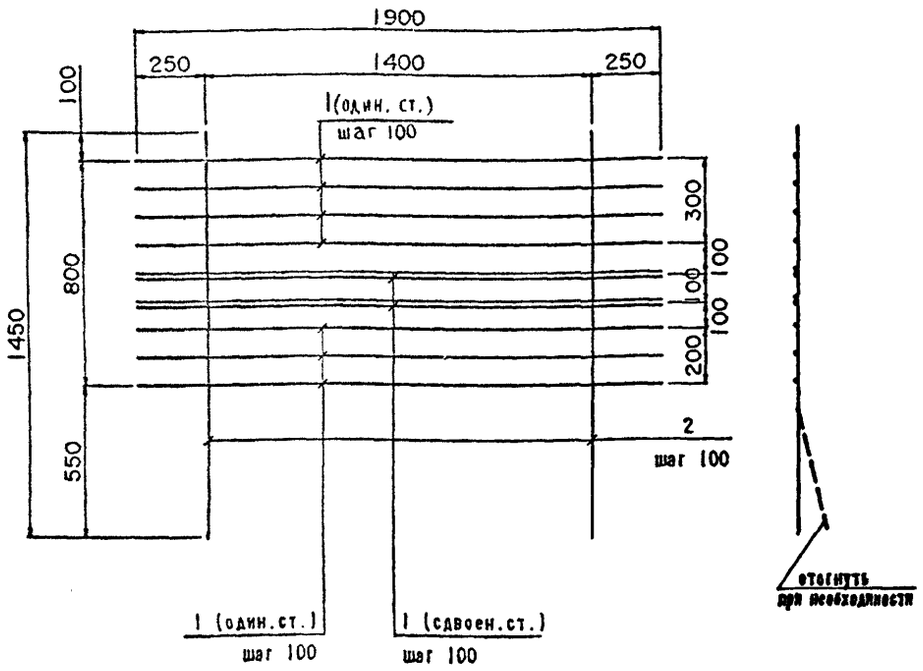

Марка сетки	Позиция	Наименование	Количество	Масса единицы, кг	Масса сетки, кг
СР150-ТАII-6	1	Ø 12 AII, l=1900	11	1.69	37.9
	2	12 AII, l=1450	15	1.29	
СР150-ТАIII-6	1	Ø 12 AIII, l=1900	11	1.69	37.9
	2	12 AIII, l=1450	15	1.29	

ГОСТ на сортамент и марки стали см. технические требования 3.503.1-81.5-6-ТТ (вып. 5-6).

Н.контр.	Ивянский		25.03.91
Нач.ОИС	Постовой		25.03.91
ГЛ.спец.	Ивянский		25.03.91
ГИП	Наркин		25.03.91
Рук.бриг	Старова		25.03.91
Ст.инж.	Филимонова		25.03.91
Инж.ОАП	Гавриленкова		25.03.91

3.503.1-81.5-6-23

Сетка ребра СР150-ТАII-6, СР150-ТАIII-6

Стадия	Лист	Листов
Р		1

СОЮЗДОРПРОЕКТ

Формат А4

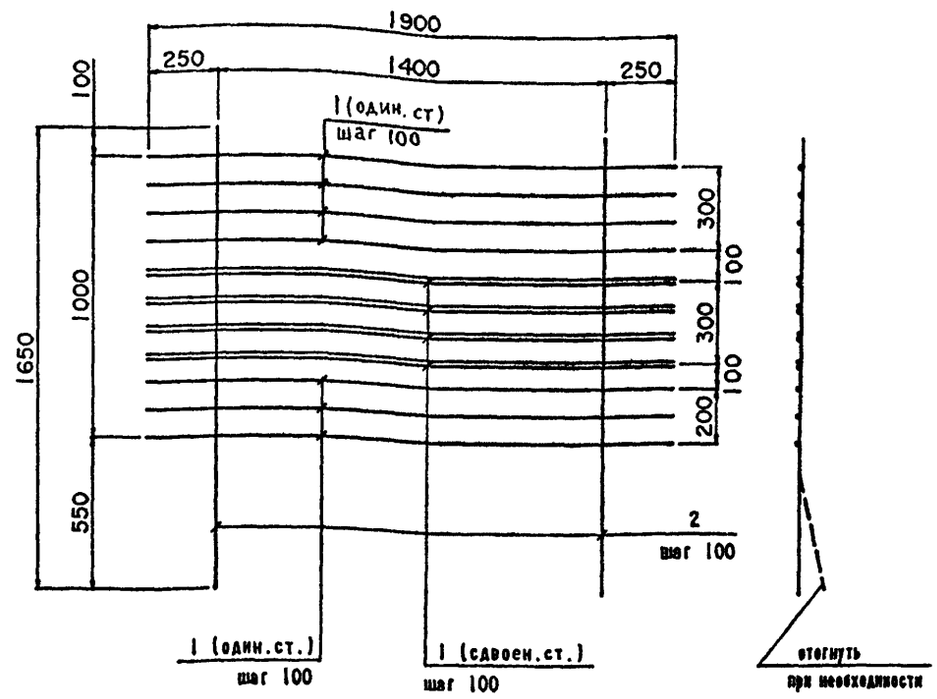

Марка сетки	Позиция	Наименование	Количество	Масса единицы, кг	Масса сетки, кг
СР170-ТАII-6	1	Ø 12 AII, l=1900	15	1.69	47.4
	2	12 AII, l=1650	15	1.47	
СР170-ТАIII-6	1	Ø 12 AIII, l=1900	15	1.69	47.4
	2	12 AIII, l=1650	15	1.47	

ГОСТ на сортамент и марки стали см. технические требования 3.503.1-81.5-6-ТТ (вып. 5-6).

Н.контр.	Ивянский		25.03.91
Нач.ОИС	Постовой		25.03.91
ГЛ.спец.	Ивянский		25.03.91
ГИП	Наркин		25.03.91
Рук.бриг	Старова		25.03.91
Ст.инж.	Филимонова		25.03.91
Инж.ОАП	Гавриленкова		25.03.91

3.503.1-81.5-6-24

Сетка ребра СР170-ТАII-6, СР170-ТАIII-6

Стадия	Лист	Листов
Р		1

СОЮЗДОРПРОЕКТ

Формат А4

Взам.инв.№

Подпись и дата

Инв.№ подл. 31881-М-12

Марка элемента	Напрягаемая арматура, кг класса	Вязальная проволока, кг	Изделия арматурные							Изделия закладные и анкеры												Общий расход, кг
			Арматура класса, кг							Арматура класса, кг								Прокат, кг				
	В-II		А-I			А-III				В-I	А-I			А-III								
	ГОСТ 7348-81	ГОСТ 3282-74*	ГОСТ 5781-82			ГОСТ 5781-82				ГОСТ 6727-80	ГОСТ 5781-82			ГОСТ 5781-82				ГОСТ см. 3.503.1-81.5-6-ТТ			ГОСТ 8732-78*		
	Ø5	Ø2	Ø6	Ø8	Итого	Ø8	Ø10	Ø12	Итого	Всего, кг	Ø4	Ø6	Ø14	Итого	Ø10	Ø12	Ø20	Итого	δ10	δ20	Итого	o102x6	Всего, кг	
Б 3300.180.150-ТВIIАIII-1	1518.0	3.4	87.6	594.8	682.4	187.2	993.2	1155.1	2335.5	3017.9	4.8	18.7	8.2	26.9	2.6	2.8	5.0	10.4	42.2	50.9	93.1	7.4	142.6	4681.9
Б 3300.180.150-ТВIIАIII-2(3,4)	1518.0	3.4	87.6	594.8	682.4	187.2	993.2	1161.1	2341.5	3023.9	4.8	18.7	8.2	26.9	2.6	2.8	22.7	28.1	42.2	294.4	336.6	7.4	403.8	4949.1
Б 3300.180.150-ТВIIАIII-5(6,7)	1518.0	3.4	87.6	594.8	682.4	187.2	993.2	1155.1	2335.5	3017.9	4.8	50.4	8.2	58.6	2.6	190.9	5.0	198.5	42.2	50.9	93.1	7.4	362.4	4901.7
Б 3300.194.150-ТВIIАIII-1	1518.0	3.4	87.6	616.9	704.5	187.2	878.8	990.6	2056.6	2761.1	4.8	18.7	8.2	26.9	1.9	2.8	5.0	9.7	34.4	50.9	85.3	7.4	134.1	4416.6
Б 3300.194.150-ТВIIАIII-2	1518.0	3.4	87.6	616.9	704.5	187.2	878.8	990.6	2056.6	2761.1	4.8	18.7	8.2	26.9	10.9	2.8	22.7	36.4	151.5	322.6	474.1	7.4	549.6	4832.1
Б 3300.194.150-ТВIIАIII-3	1518.0	3.4	87.6	616.9	704.5	187.2	878.8	996.6	2062.6	2767.1	4.8	18.7	8.2	26.9	5.8	2.8	22.7	31.3	81.5	294.4	375.9	7.4	446.3	4734.8
Б 3300.194.150-ТВIIАIII-4	1518.0	3.4	87.6	616.9	704.5	187.2	878.8	990.6	2056.6	2761.1	4.8	50.4	8.2	58.6	10.9	190.9	5.0	206.8	151.5	50.9	202.4	7.4	480.0	4762.5
Б 3300.194.150-ТВIIАIII-5	1518.0	3.4	87.6	616.9	704.5	187.2	878.8	990.6	2056.6	2761.1	4.8	50.4	8.2	58.6	5.8	190.9	5.0	201.7	81.5	50.9	132.4	7.4	404.9	4687.4
Б 3300.180.170-ТВIIАIII-1	1265.0	3.4	87.6	615.8	703.4	187.2	1038.0	1247.3	2472.5	3175.9	4.0	15.6	6.8	22.4	2.6	2.8	5.0	10.4	40.4	50.9	91.3	7.4	135.5	4579.8
Б 3300.180.170-ТВIIАIII-2(3,4)	1265.0	3.4	87.6	615.8	703.4	187.2	1038.0	1253.3	2478.5	3181.9	4.0	15.6	6.8	22.4	2.6	2.8	22.7	28.1	40.4	294.4	334.8	7.4	396.7	4847.0
Б 3300.180.170-ТВIIАIII-5(6,7)	1265.0	3.4	87.6	615.8	703.4	187.2	1038.0	1247.3	2472.5	3175.9	4.0	47.3	6.8	54.1	2.6	190.9	5.0	198.5	40.4	50.9	91.3	7.4	355.3	4799.6
Б 3300.194.170-ТВIIАIII-1	1265.0	3.4	87.6	637.9	725.5	187.2	923.6	1082.8	2193.6	2919.1	4.0	15.6	6.8	22.4	1.9	2.8	5.0	9.7	32.6	50.9	83.5	7.4	127.0	4314.5
Б 3300.194.170-ТВIIАIII-2	1265.0	3.4	87.6	637.9	725.5	187.2	923.6	1082.8	2193.6	2919.1	4.0	15.6	6.8	22.4	10.9	2.8	22.7	36.4	149.7	322.6	472.3	7.4	542.5	4730.0
Б 3300.194.170-ТВIIАIII-3	1265.0	3.4	87.6	637.9	725.5	187.2	923.6	1088.8	2199.6	2925.1	4.0	15.6	6.8	22.4	5.8	2.8	22.7	31.3	79.7	294.4	374.1	7.4	439.2	4632.7
Б 3300.194.170-ТВIIАIII-4	1265.0	3.4	87.6	637.9	725.5	187.2	923.6	1082.8	2193.6	2919.1	4.0	47.3	6.8	54.1	10.9	190.9	5.0	206.8	149.7	50.9	200.6	7.4	472.9	4660.4
Б 3300.194.170-ТВIIАIII-5	1265.0	3.4	87.6	637.9	725.5	187.2	923.6	1082.8	2193.6	2919.1	4.0	47.3	6.8	54.1	5.8	190.9	5.0	201.7	79.7	50.9	130.6	7.4	397.8	4585.3

Марки стали см. 3.503.1-81.5-6-ТТ табл.2 (вып.5-6)

Н.контр.	Ивянский		25.03.88
Нач.ОИС	Постовой		25.03.88
Гл.спец.	Ивянский		25.03.88
ГИП	Маркин		25.03.88
Рук.бриг	Старова		25.03.88
Ст.инж.	Филимонова		25.03.88
Инж.ОАП	Макарова		25.03.88

3.503.1-81.5-6-25РС

Ведомость расхода стали Армирование пучками из стали класса В-II и ненапрягаемой арматурой класса А-III

Стадия	Лист	Листов
Р		1

СОЮЗДОРПРОЕКТ

Формат А3

31881-М 13

Инв.№подл. 31881-М-13 | Подпись и дата | Взам.инв.№

Марка элемента	Напрягаемая арматура, кг класса	Вязальная проволока, кг	Изделия арматурные								Изделия закладные и анкеры													Общий расход, кг
			Арматура класса, кг							Всего, кг	Арматура класса, кг								Прокат, кг				Всего, кг	
	В-II		А-I			А-II					В-I	А-I			А-II									
	ГОСТ 7348-81*	ГОСТ 3282-74*	ГОСТ 5781-82			ГОСТ 5781-82					ГОСТ 6727-80*	ГОСТ 5781-82			ГОСТ 5781-82				ГОСТ см. 3.503.1-81.5-6-ТТ			ГОСТ 8732-78		
	Ø5	Ø2	Ø6	Ø8	Итого	Ø10	Ø12	Ø14	Итого		Ø4	Ø6	Ø14	Итого	Ø10	Ø12	Ø22	Итого	δ10	δ20	Итого	○102х6		
Б 3300.180.150-ТВIIАII -1	1518.0	3.4	87.6	594.8	682.4	655.4	1330.6	1004.7	2990.7	3673.1	4.8	18.7	8.2	26.9	2.6	2.8	6.0	11.4	42.2	50.9	93.1	7.4	143.6	5338.1
Б 3300.180.150-ТВIIАII -2(3,4)	1518.0	3.4	87.6	594.8	682.4	655.4	1336.6	1004.7	2996.7	3679.1	4.8	18.7	8.2	26.9	2.6	2.8	27.6	33.0	42.2	294.4	336.6	7.4	408.7	5609.2
Б 3300.180.150-ТВIIАII -5(6,7)	1518.0	3.4	87.6	594.8	682.4	655.4	1330.6	1004.7	2990.7	3673.1	4.8	50.4	8.2	58.6	2.6	190.9	6.0	199.5	42.2	50.9	93.1	7.4	363.4	5557.9
Б 3300.194.150-ТВIIАII -1	1518.0	3.4	87.6	616.9	704.5	655.4	1166.0	779.2	2600.6	3305.1	4.8	18.7	8.2	26.9	1.9	2.8	6.0	10.7	34.4	50.9	85.3	7.4	135.1	4961.6
Б 3300.194.150-ТВIIАII -2	1518.0	3.4	87.6	616.9	704.5	655.4	1166.0	779.2	2600.6	3305.1	4.8	18.7	8.2	26.9	10.9	2.8	27.6	41.3	151.5	322.6	474.1	7.4	554.5	5381.0
Б 3300.194.150-ТВIIАII -3	1518.0	3.4	87.6	616.9	704.5	655.4	1172.0	779.2	2606.6	3311.1	4.8	18.7	8.2	26.9	5.8	2.8	27.6	36.2	81.5	294.4	375.9	7.4	451.2	5283.7
Б 3300.194.150-ТВIIАII -4	1518.0	3.4	87.6	616.9	704.5	655.4	1166.0	779.2	2600.6	3305.1	4.8	50.4	8.2	58.6	10.9	190.9	6.0	207.8	151.5	50.9	202.4	7.4	481.0	5307.5
Б 3300.194.150-ТВIIАII -5	1518.0	3.4	87.6	616.9	704.5	655.4	1166.0	779.2	2600.6	3305.1	4.8	50.4	8.2	58.6	5.8	190.9	6.0	202.7	81.5	50.9	132.4	7.4	405.9	5232.4
Б 3300.180.170-ТВIIАII -1	1265.0	3.4	87.6	615.8	703.4	700.2	1422.8	1004.7	3127.7	3831.1	4.0	15.6	6.8	22.4	2.6	2.8	6.0	11.4	40.4	50.9	91.3	7.4	136.5	5236.0
Б 3300.180.170-ТВIIАII -2(3,4)	1265.0	3.4	87.6	615.8	703.4	700.2	1428.8	1004.7	3133.7	3837.1	4.0	15.6	6.8	22.4	2.6	2.8	27.6	33.0	40.4	294.4	334.8	7.4	401.6	5507.1
Б 3300.180.170-ТВIIАII -5(6,7)	1265.0	3.4	87.6	615.8	703.4	700.2	1422.8	1004.7	3127.7	3831.1	4.0	47.3	6.8	54.1	2.6	190.9	6.0	199.5	40.4	50.9	91.3	7.4	356.3	5455.8
Б 3300.194.170-ТВIIАII -1	1265.0	3.4	87.6	637.9	725.5	700.2	1258.2	779.2	2737.6	3463.1	4.0	15.6	6.8	22.4	1.9	2.8	6.0	10.7	32.6	50.9	83.5	7.4	128.0	4859.5
Б 3300.194.170-ТВIIАII -2	1265.0	3.4	87.6	637.9	725.5	700.2	1258.2	779.2	2737.6	3463.1	4.0	15.6	6.8	22.4	10.9	2.8	27.6	41.3	149.7	322.6	472.3	7.4	547.4	5278.9
Б 3300.194.170-ТВIIАII -3	1265.0	3.4	87.6	637.9	725.5	700.2	1264.2	779.2	2743.6	3469.1	4.0	15.6	6.8	22.4	5.8	2.8	27.6	36.2	79.7	294.4	374.1	7.4	444.1	5181.6
Б 3300.194.170-ТВIIАII -4	1265.0	3.4	87.6	637.9	725.5	700.2	1258.2	779.2	2737.6	3463.1	4.0	47.3	6.8	54.1	10.9	190.9	6.0	207.8	149.7	50.9	200.6	7.4	473.9	5205.4
Б 3300.194.170-ТВIIАII -5	1265.0	3.4	87.6	637.9	725.5	700.2	1258.2	779.2	2737.6	3463.1	4.0	47.3	6.8	54.1	5.8	190.9	6.0	202.7	79.7	50.9	130.6	7.4	398.8	5130.3

Марки стали см. 3.503.1-81.5-6-ТТ табл.2 (вып.5-6)

Н.контр.	Ивянский	[signature]	25.03.88
Нач.ОИС	Постовой	[signature]	25.03.88
Гл.спец.	Ивянский	[signature]	25.03.88
ГИП	Маркин	[signature]	25.03.88
Рук.бриг	Старова	[signature]	25.03.88
Ст.инж.	Филимонова	[signature]	25.03.88
Инж.ОАП	Макарова	[signature]	25.03.88

3.503.1-81.5-6-26РС

Ведомость расхода стали
Армирование пучками из стали класса В-II и ненапрягаемой арматурой класса А-II

Стадия	Лист	Листов
Р		1

СОЮЗДОРПРОЕКТ

Формат А3

31881-М 14

Инв.№подл. 31881-М-14 | Подпись и дата | Взам.инв.№

gost.e-ecolog.ru