ТИПОВОЙ ПРОЕКТ
211-1-290с.84

ДЕТСКИЕ ЯСЛИ – САД НА 12 ГРУПП / 280 МЕСТ / В КРУПНОПАНЕЛЬНЫХ КОНСТРУКЦИЯХ ДЛЯ РАЙОНОВ СЕЙСМИЧНОСТЬЮ 8 БАЛЛОВ

АЛЬБОМ 1

АС.1 АРХИТЕКТУРНО-СТРОИТЕЛЬНЫЕ РЕШЕНИЯ
ТХ.1 ТЕХНОЛОГИЯ
Х 2 ХОЛОДОСНАБЖЕНИЕ

gost.e-ecolog.ru

Ведомость чертежей

Лист	Наименование	Примечание
1	Общие данные (начало)	АС 1
2	Общие данные (продолжение)	
3	Общие данные (окончание)	
4	Схема расположения фундаментов	
5	Спецификация	
6	Монолитные фундаменты ФМ-1÷ФМ-7	
7	Арматурные изделия. Спецификация стали	
8	Схема расположения стеновых панелей технического подполья.	
9	Схема расположения панелей перекрытия технического подполья.	
10	Блок А План 1 этажа	
11	Блок Б План 1 этажа.	
12	Блок А План 2 этажа.	
13	Блок Б План 2 этажа.	
14	Разрезы 1 1 2 2 Спецификация элементов планов этажей	
15	Фасады	
16	Фасады (вариант)	
17	Входы и крыльца №№ 1,2,3,4 5,6	
18	Вход №7 Ограждение лоджий. Спецификации.	
19	Схема расположения панелей наружных стен	
20	Схема расположения панелей стен 1 и 2 этажей.	
21	Спецификация панелей стен 1 и 2 этажей.	
22	Схемы расположения плит перекрытия на ∇3.30 и Б.60	
23	Спецификация плит перекрытия и покрытия	
24	Монолитная рама МР 1	
25	Монолитный участок УМ 1 Монолитная консоль МК 1	
26	Монолитный козырек КМ-1, монолитный участок УМ 2	
27	Арматурные изделия	
28	Ведомость расхода стали.	
29	План кровли. Шумоглушительная камера ШК 1	
30	Детали и сечения.	
31	Схемы расположения элементов заполнения элементов оконных и дверных проемов	
32	Наружная отделка Ограждение галереи, наружных дверей	
33	Планы и экспликация полов.	
34	Ведомость отделки помещений. Схема расположения элементов лестниц №1, №2	
35	Лестница №3, №4. Сечения	
36	Металлические ограждения ОЛ 3, ОЛ 4	
37	Лестница №3, №4 Ограждения ОЛ 3, ОЛ 4 Спецификация	
38	Заполнение продухов техподполья. Короб вытяжной развертка вентиляционных блоков.	
39	Экран санузла. Асбестоцементная перегородка. Подвесной потолок.	
40	Ленточный стол Ограждение отопительных приборов	
41	Встроенные шкафы	
42	Интерьер грунтовой, игральной - столовой (Спецификация элементов интерьера)	
43	Интерьер перехода и музыкального зала	
44	Интерьер холла и зала для гимнастических занятий.	
45	Перголы	
1	Общие данные. Расстановка технологического оборудования Спецификация оборудования.	ТХ 1
2	План с расстановкой технологического оборудования	
1	Холодоснабжение	ТХ. 2

Ведомость состава проекта

Обозначение	Наименование	Примечание
	Основные комплекты.	
		Альбом 1
211-1-290с.84-АС.1	Архитектурно-строительные решения	
211-1-290с.84 ТХ.1	Технология	
211-1-290с.84-ТХ.2	Холодоснабжение	
		Альбом 2
211-1-290с.84-ОВ	Отопление и вентиляция	
211-1-290с.84-ВК	Водопровод и канализация	
211-1-290с.84-Э	Электрооборудование	
211-1-290с.84-СС	Связь и сигнализация	
	прилагаемые документы	
211-1-290с.84-УМ	Узлы монтажные.	Альбом 3
211-1-290с.84-ИЖ1	Панели наружных стен	Альбом 4
211-1-290с.84 ИЖ2	Панели внутренних стен	Альбом 5
211-1-290с.84-ИЖ3	Плиты перекрытия	Альбом 6
211-1-290с.84-ИЖ-4	Разные железобетонные изделия	Альбом 7
211-1-290с.84-ИАГ 1	Изделия деревянные и гипсобетонные	
211-1-290с.84-СМ 1	Сметы	Альбом 8
211-1-290с.84-ВМ	Ведомости потребности в материалах.	Альбом 9
211-1-290с.84-СО	Спецификация оборудования	Альбом 10

Технико-экономические показатели по зданию.

Наименование	Кол
Строительный объем	8878,3
Площадь застройки.	1377,0
Общая площадь	2535,8
Рабочая площадь	2120,9
Полезная площадь	2414,7
Сметная стоимость тыс. руб.	401,35
В т.ч. строительно-монтажных работ тыс. руб.	357,29
оборудования (прочих затрат тыс. руб.	44,06
Стоимость 1м³ руб.	34.611
Стоимость 1м² полезной площади руб.	121 181
Стоимость рабочего места. руб.	1433.393

Характеристика площадки строительства

Климатический район

Расчетная зимняя температура -

Нормативная снеговая нагрузка -

Характеристика грунтов и ссылка на организацию проводившую инженерно-геологические изыскания

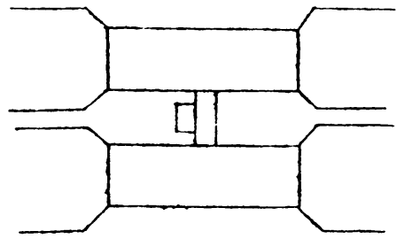

Настоящий проект выполнен в соответствии с действующими нормами и правилами

Главный архитектор проекта [подпись] Зинкина I

Главный инженер проекта [подпись] Горбацкий I

Привязка настоящего проекта выполнена в соответствии с нормами и правилами

Главный архитектор проекта

Главный инженер проекта

Авторский коллектив

Авторы проекта архитекторы: Зинкина Н.П., Ковалев А.М.
инженер: Горбацкий М.Е.

Авторы разделов проекта

Архитекторы: Матьякубова Т.К., Арифжанов С.
инженеры: Кулагина Г.И., Урманова М.Т., Коноваленко Н.Г.
технолог Типаева М.
инженеры ОВ Блехман Э.С.
ВК Мухамедаминова М.Ш.
Э Дасова Л.С.
СС Стахановский Э.С.

				Привязан.
Инв. №				
				211-1-290с 84 АС
Н. контр.	Умрихин	[подпись]	12.84	
Нач. отд.	Горсунбоева	[подпись]	12.84	Детские ясли-сад на 12 групп (280 мест) в крупнопанельных конструкциях
Гл. спец.	Левин	[подпись]	12.84	Стадия: Р; Лист: 1; Листов: 15
ГИП	Горбацкий	[подпись]	12.84	
ГАП	Зинкина	[подпись]	12.84	Общие данные (начало)
Рук. гр.	Матьякубова	[подпись]	12.84	Таизнии ЭП в Ташкенте
Разраб.				

Подпись и дата | Взам. инв. №

Альбом 1

211-1-290 с. 84-АС

Типовой проект 211-1-290с.84. Детские ясли-сад на 12 групп /280 мест/
в крупнопанельных конструкциях разработан ТашЗНИИЭП /700000, а/я 108/.

Проект утвержден Государственным комитетом по гражданскому строительству и архитектуре при Госстрое СССР /приказ № 168 от 21.06.84г./
Введен в действие ТашЗНИИЭП /приказ № 33 от 29.12.84г./

Общая характеристика.

Область применения типового проекта 211-1-290с.84 Детские ясли-сад на 12 групп /280 мест/ в крупнопанельных конструкциях - IV климатический район с обычными грунтами, сейсмичностью 8 баллов, расчетной температурой наружного воздуха минус 15°с, с нормативной снеговой нагрузкой 0,69 кпа (70кгс/м²) с нормативным скоростным напором ветра 0,44 кпа (45кгс/м²) В проекте предусмотрены варианты ограждающих конструкций, отопления и вентиляции с расчетной зимней температурой наружного воздуха минус 10°с и 20° с.

Характеристика здания

Класс здания — II
Степень огнестойкости — II
Класс ответственности — II

Указания по привязке проекта

1 В зависимости от конкретных результатов инженерно-геологических исследований площадки строительства необходимо произвести расчет оснований и фундаментов в соответствии со СНиП II-15-74. По фактическим условиям чертежи фундаментов и подпольных каналов подлежат переработке,

2 Привязываемые листы данного альбома корректируются в зависимости от конкретных условий и действующих глав СНиП

Листы примерных решений заменяются новыми Толщина утеплителя принимается в зависимости от расчетной зимней температуры воздуха см. лист 2.

3 Привязанный проект должен иметь подтверждающую подпись главного архитектора и главного инженера проекта осуществляющих привязку, о соответствии проекта привязки с действующими нормами и правилами

Конструктивные решения и указания по возведению здания.

Здание одно-двухэтажное с техническим подпольем В крупнопанельных конструкциях. Здание запроектировано с продольными несущими стенами.

Пространственная жесткость создается совместной работой наружных и внутренних стен и перекрытий, соединенных друг с другом арматурными связями, с последующим замоноличиванием стыков бетоном.

Строительно-монтажные работы выполнять в соответствии со СНиПами производства и приемки работ II-15-76, II-16-80, 3.02.01-83, III-23-76, II-20-74, II-21-73, II-8.14-72 и в соответствии с проектом производства работ /ППР/

Монтаж производить в соответствии с указаниями приведенными в альбомах 1 и 3 данного проекта.

Сварочные работы производить в соответствии с СН 393-78.

Полы и отделочные работы выполнять только после устройства кровли и прокладки всех коммуникаций.

При производстве строительно-монтажных работ строго выполнять правила техники безопасности согласно СНиП III-4-80.

Защита металлических соединений от коррозии

Антикоррозийную защиту сварных соединений, оцинкованных закладных и монтажных деталей производить в соответствии со СНиП III-23-76

Ведомость сборных железобетонных конструкций.

№№ п/п	Наименование группы элементов конструкций	Код	Колич. м3	Примеч.
1	Плиты фундаментов	582121	74.72	
2	Панель стеновая наружная из легкого бетона	583121	660.92	
3	Панели стеновые внутренние	583221	244.54	
4	Перегородки из гипсобетона	583329	63.85	
5	Плиты покрытий	584111	146.1	
6	Плиты перекрытий	584211	293.08	
**	Элементы лестниц	589721	7.56	

Ведомость ссылочных документов

Обозначение	Наименование	Примечание
1.050.1-2 вып.1	Лестничные марши, площадки и проступи.	
1.050.1-2 вып.2	Ограждения лестниц.	
1.243.1-4	Плиты плоские ж/б. длиной 80, 110, 130 и 160 см. армированные сварными сетками из стали класса Вр I.	
Серия 1.231-1 вып 1,2	Панели перегородок гипсобетонные	
Серия 1.136-10	Двери деревянные внутренние для жилых и общественных зданий.	
Серия 1.279.9-2	Строительные штучные изделия для зданий торговли и бытового обслужив.	
Серия 1.236-6	Окна и балконные двери общественных зданий.	
Серия 1.136-2	Подоконные деревянные доски.	
Серия 2.260.1 вып. 4	Детали покрытий общественных зданий	
Серия 2.230.1 вып. 5,7	Детали стен и перегородок общественных зданий.	
Серия 2.236-2, вып.1	Детали примыкания оконных и дверных блоков общественных зданий.	
Серия 2.244. вып.4	Детали полов общественных зданий	
Серия 5.904-4	Двери для венткамер	
Серия 1.256.1-1	Ступени железобетонные плоские длиной 150 и 210 см. для наружных крылец общественных зданий.	
Серия 2.290 4 вып.1	Охлаждаемые камеры	
Серия 1.172-4	Встроенные антресольные шкафы, шкафы-перегородки каркасной конструкции из унифицированных элементов для жилых зданий	
Серия 21-03. вып. 1	Типовые элементы интерьеров детских яслей-садов.	

Привязан.

Инв. № подл. | Подпись и дата | Взам. инв. №

211-1-290с 84 АС.

Детские ясли-сад на 12 групп (280 мест) в крупнопанельных конструкциях	Стадия	Лист	Листов
	Р	3	
Общие данные (окончание)	ТашЗНИИЭП г. Ташкент		

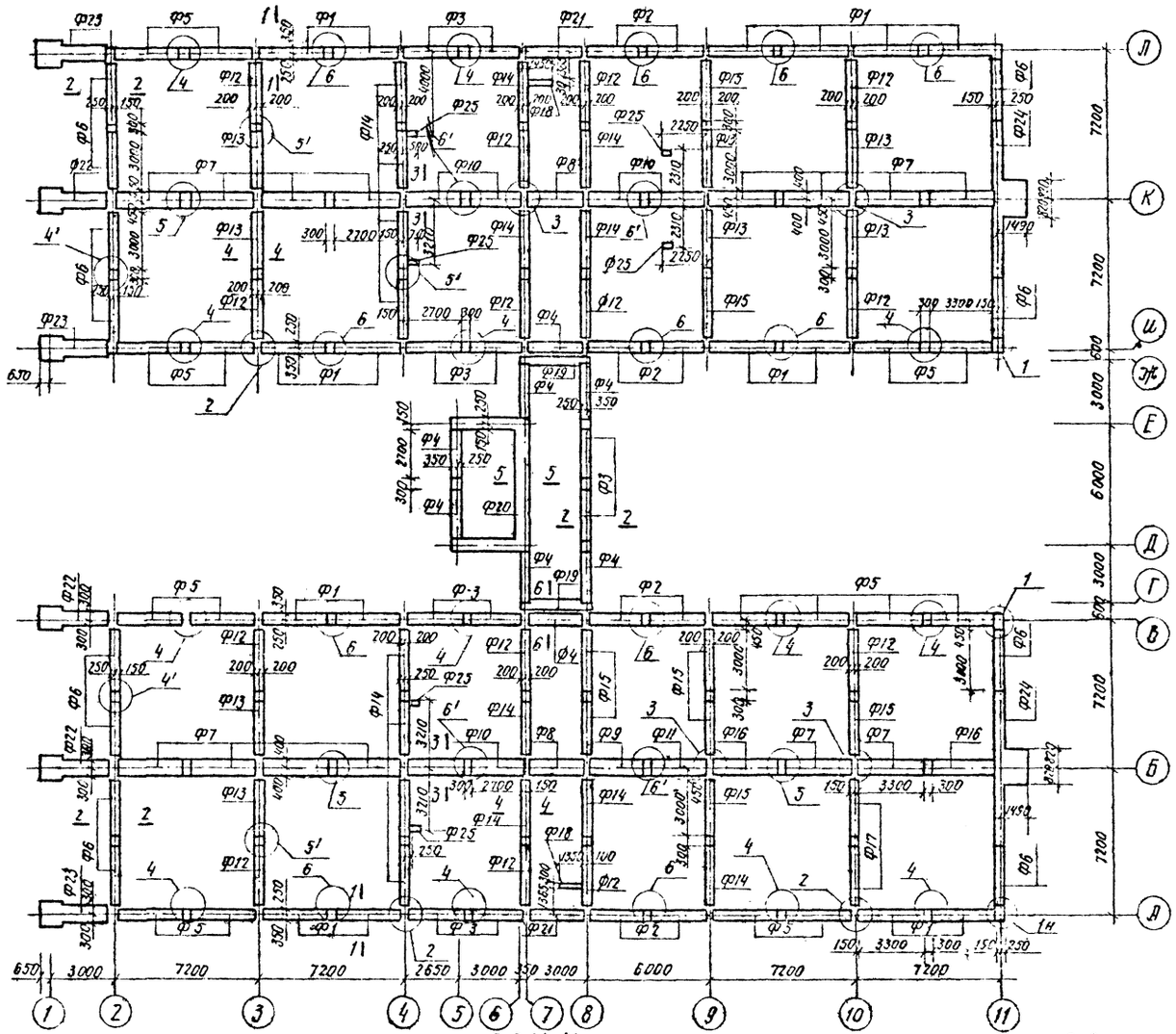

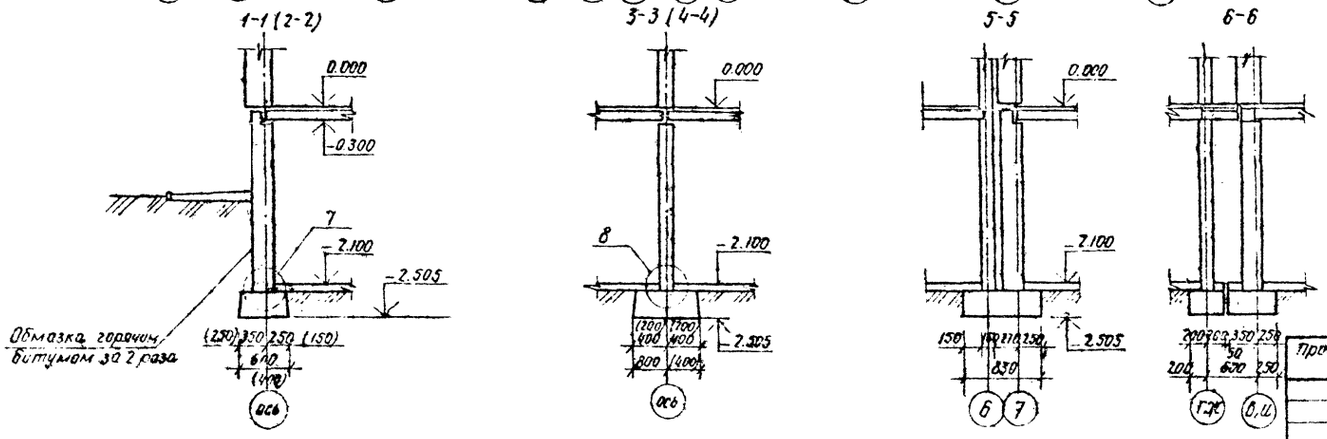

Спецификация элементов и схема расположения фундаментов.

Марка поз.	Обозначение	Наименование	Кол.	Масса ед. кг.	Примечание
Ф1	211-1-290 с. 84 иж4 3000	ФЛ 6 33-1с	16	1490	
Ф2	211-1-290 с. 84 иж4 3000-01	ФЛ 6 27-1с	8	1220	
Ф3	211-1-290 с. 84 иж4 3000-02	ФЛ 6 27-1с-1	10	1220	
Ф4	211-1-290 с. 84 иж4 3000-03	ФЛ 6 27-1с-2	8	1220	
Ф5	211-1-290 с. 84 иж4 3000-04	ФЛ 6 33-1с-1	16	1490	
Ф6	211-1-290 с. 84 иж4 1000-05	ФЛ 4 30-1с-5	12	900	
Ф7	211-1-290 с. 84 иж4 2000	ФЛ 8. 33-1с	14	1990	
Ф8	211-1-290 с. 84 иж4 2000-02	ФЛ 8. 27-1с	2	1615	
Ф9	211-1-290 с. 84 иж4 2000-04	ФЛ 8. 27-1с-1	1	1615	
Ф10	211-1-290 с. 84 иж4 2000-05	ФЛ 8. 27-1с-2	6	1615	
Ф11	211-1-290 с. 84 иж4 2000-03	ФЛ 8. 27-1с-3	1	1615	
Ф12	211-1-290 с. 84 иж4 1000	ФЛ 4. 30-1с	14	900	
Ф13	211-1-290 с. 84 иж4 1000-01	ФЛ 4. 30-1с-1	8	900	
Ф14	211-1-290 с. 84 иж4 1000-02	ФЛ 4. 30-1с-2	16	900	
Ф15	211-1-290 с. 84 иж4 1000-03	ФЛ 4. 30-1с-3	8	900	
Ф16	211-1-290 с. 84 иж4 2000-01	ФЛ 8. 33-1с-1	2	1990	
Ф17	211-1-290 с. 84 иж4 1000-04	ФЛ 4. 30-1с-4	2	900	
Ф18	211-1-290 с. 84 АС.6	ФМ 1	2	—	
Ф19	211-1-290 с. 84 АС.6	ФМ 2	2	—	
Ф20	211-1-290 с. 84 АС.6	ФМ 3	1	—	
Ф21	211-1-290 с. 84 АС.6	ФМ 4	2	—	
Ф22	211-1-290 с. 84 АС.6	ФМ 5	2	—	
Ф23	211-1-290 с. 84 АС.6	ФМ 6	4	—	
Ф24	211-1-290 с. 84 АС.6	ФМ 7	2	—	
Ф25	211-1-290 с. 84 АС.7	ФМ 8	6	—	

1. Узлы замаркированные на этом листе см. альбом 3 проекта
2. Отметка низа всех фундаментов — 2.505.
3. За относительную отметку 0.000 принята отметка пола первого этажа.
4. Все поверхности стен соприкасающихся с грунтом окрасить битумом за 2 раза.
5. На схеме условно не показаны выпуски из фундаментов.
6. Фундаменты под крыльца см. лист АС.17, 18
7. Спецификацию на монолитные узлы, таблицу нагрузок см. лист АС-5

211-1-290 с. 84. АС.

Н. контр.	Умрихин		12.84
Нач. АПМ-2	Турсунбаева		12.84
Гл. спец.	Левин		12.84
ГАП	Зинкина		12.84
ГИП	Горбацкий		12.84
Разраб.	Романова		12.84

Детские ясли-сад на 12 групп (280 мест) в крупнопанельных конструкциях

Схема расположения фундаментов.

Стадия	Лист	Листов
Р	4	

ТАШЗНИИЭП Ташкент

Провязан

Инв. №

Инв. № подл. | Подпись и дата | Взам. инв. №

211-1-290 с. 84. АС. Альбом 1

Альбом 1

211-1-290с.84 АС

Спецификация на узлы замоноличивания фундаментов

Марка поз.	Обозначение	Наименование	шт.	Масса ед. кг.	Примеч.
		Узлы замоноличивания фундаментов			
1	211-1-290с.84 ум 1010	Узел 1ф	4		
1н	211-1-290с.84 ум 1010-01	1нф	4		
2	211-1-290с.84 ум 1000-02	2ф	24		
3	211-1-290с.84 ум 2000	3ф	12		
4	211-1-290с.84 ум 2000-01	4ф	13		
5	211-1-290с.84 ум 2000-02	5ф	8		
6	211-1-290с.84 ум 2000-03	6ф	11		
4'	211-1-290с.84 ум 2000-04	4'ф	4		
5'	211-1-290 с 84 ум 2000-05	5'ф	12		
6'	211-1-290с.84 ум 2000-06	6'ф	4		
		Арматурные изделия и детали			
	211-1-290с.84 ум	Сетка С1	8	1.37	
	211-1-290с 84 ум	Сетка С2	48	1.03	
	211-1-290.с 84 ум	Сетка С3	12	1.15	
	211-1-290с.84 ум	Сетка С4	24	0.785	
	211-1-290с.84 ум	Сетка С5	4	0.502	
	211-1-290с.84 ум	Анкер СМ12	324	0.82	
		Материалы			
		Бетон М150	6.59		м³
		Узлы замоноличивания цокольных панелей с фундаментом			
	211-1-290с 84 ум	Узел 7	261		п м
	211-1-290с 84 ум	Узел 8	267		п м
		Материалы			
		Бетон М300	1901		м³

Инв.№ подл. | Подпись и дата | Взам.инв.№

Таблица нагрузок на фундаменты

Нормативная нагрузка по обрезу фундамента т/пог. м.	По осям.					
	А, В, И, Л	Б,К	2, 11.	3,4,5,6,7, 8,9,10		
N	10.27	17.66	5.15	8.56		

Грунтовые условия

При проектировании оснований и фундаментов грунты в основании приняты:

1. Грунты нескальные, однородные, непучинистые.
2. Грунтовые воды отсутствуют.
3. Объемная масса грунта принята 1.8 тс/м² (ниже подошвы фундамента).
4. Условное расчетное давление на грунт основания при ширине фундамента 1м и глубине заложения 2м - R° = 2.0 кгс/см².
5. Расчетное значение угла внутреннего трения основания $\varphi = 20^{\circ}$
6. Расчетное значение удельного сцепления $C = 11$ кгс/м².
7. Модуль деформации грунта $E = 190$ кгс/м²
8. Коэффициент Пуассона грунта $\mu = 0.32$

Указания по монтажу фундаментов

Монтаж конструкций должен выполняться в соответствии с данными проектом с соблюдением требований СНиП 3.02.01-83 „Правила производства и приемки работ. Основания и фундаменты", Главы СНиП III-15-76. Правила производства и приемки работ. Бетонные и железобетонные конструкции монолитные", главы СНиП III-4-80 Техника безопасности в строительстве."

Особое внимание обратить на разбивку осей, качество выполнения сварных швов и их антикоррозийную защиту.

Указания по производству работ в зимнее время

При производстве работ в зимнее время следует руководствоваться указаниями СНиП III-15-76.

Разработку грунта котлована осуществлять с применением мер против промерзания грунта в основании фундаментов. Разработка грунта при кратковременных перерывах между окончанием земляных работ и монтажом фундаментных блоков, должна производиться с недобором или утеплением грунта. Зачистка котлованов и траншей должны производиться непосредственно перед монтажом фундаментов.

211-1-290с.84 АС

Привязан

Альбомные фундаменты (Проектирование)

Стадия | Лист | Листов
0 | 5

ГПИ Промстройпроект

Альбом 1

211-1-290 с. 84 АС

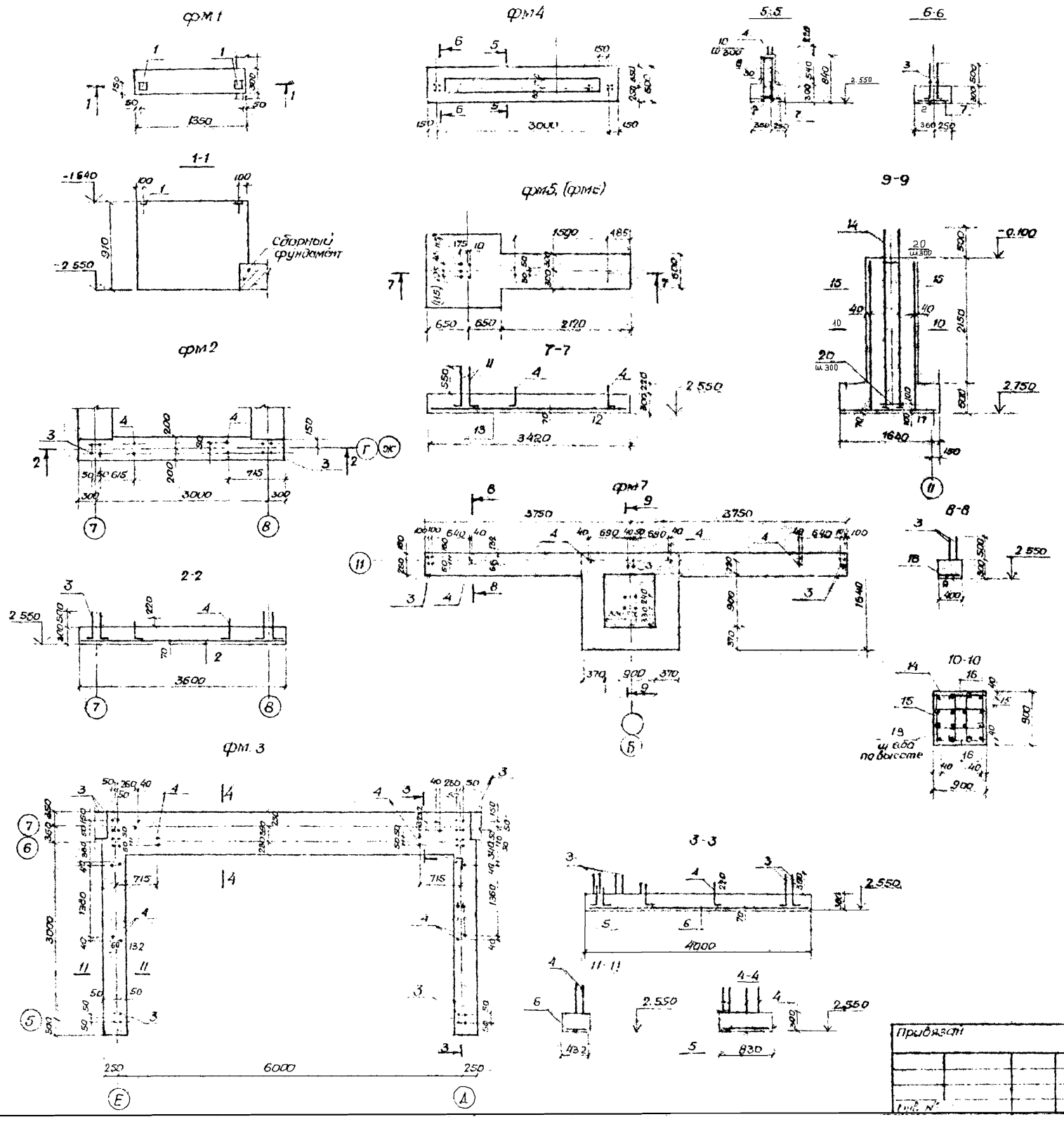

Позиция	Зона	Поз	Обозначение	Наименование	Кол-во шт	Примечание
				Монолитный фундамент		
				фм 1		
				Детали		
		1	211-1-290 с 84	Закладная деталь Мн-1	2	1.90
				Материалы		
				Бетон М-150	0.37	м³
				Монолитный фундамент фм-2		
				Детали		
		2	211-1-290 с 84	Сетка С К	1	12.83 кг
		3	211-1-290 с 84	Анкера А1	8	0.82 кг
		4	211-1-290 с 84	Анкера А2	4	0.58 кг
				Материалы		
				Бетон М 150	0.43	м³
				Монолитный фундамент фм 3		
				Детали		
		5	211-1-290 с 84	Сетка С2	1	29.73 кг
		6	211-1-290 с 84	Сетка С 3	2	14.18 кг
		3	211-1-290 с 84	Анкера А 1	24	0.82 кг
		4	211-1-290 с 84	Анкера А2	16	0.58 кг
				Материалы		
				Бетон М 150	2.61	м³
				Монолитный фундамент фм 4		
				Детали		
		8	211-1-290 с 84	Каркас К1	2	10.06
		7	211-1-290 с 84	Сетка С4	1	14.18
		3	211-1-290 с 84	Анкер А1	8	0.82 кг
		4	211-1-290 с 84	Анкер А2	4	0.58 кг
		10		ф6 АI ГОСТ 5781-82 L=240 мм	40	0.054
				Материалы		
				Бетон М 150	0.96	м³
				Монолитные фундаменты		
				фм5, фм6		
				Детали		
		12	211-1-290 с 84	Сетка С5	1	11.60
		13	211-1-290 с 84	Сетка С6	1	11.06
		4	211-1-290 с 84	Анкер А2	4	0.58 кг
		11	211-1-290 с 84	Анкер А3	5	0.87 кг
				Материалы		
				Бетон М 150	2.66	м³

Продолжение спецификации см. АС-7

211-1-290 с 84 АС

Гл. контрол.	Умрихин		12.84
Гл. АПМ 3	Турсунбаева		12.84
Гл. спец.	Левин		12.84
ГАП	Зинкина		12.84
ГИП	Гордукуй		12.84
Разраб.	Ермакова		12.84

Детские ясли-сад на 12 групп (280 мест) в крупнопанельных конструкциях.

Монолитные фундаменты фм 1 ÷ фм 7 сборный чертеж.

Стадия	Лист	Листов
Р	6	

ТашЗНИИЭП г. Ташкент

Копировал Ивангузи

Формат А2

Спецификация элементов на монолитный фундамент ФМ7.

Формат	Зона	Поз.	Обозначение	Наименование	Кол. шт.	Примечание
				Монолитный фундамент Фм7.		
				Детали.		
		15	211-1 290с. 84 АС-7	Каркас К2	2	22.14 кг
		16	211-1-290с. 84 АС-7	Каркас К3	2	12.33кг
		17	211-1-290 с. 84 АС-7	Сетка С7	1	14.81кг
		18	211-1-290 с. 84 АС-7	Сетка С1	2	12.83кг
		3	211-1-290с. 84 АС-7	Анкер А1	12	0.82 кг
		4	211-1-290с. 84 АС-7	Анкер А2	8	0.58 кг
		14	211-1-290 с.84 АС-7	Отдельные стержни ОС1	4	10.32 кг
		19	211-1-290с. 84 АС-7	ОС2	14	0.59кг
		20	211-1-290 с.84 АС-7	ОС3	5	0.49 кг.
				Бетон М-150	3.86	м3
				Монолитный фундамент Фм8		
				Бетон М150.	0.050	м3

Рис 1.

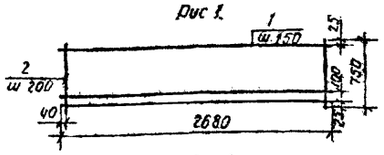

Рис 2

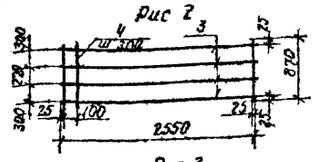

Рис 3

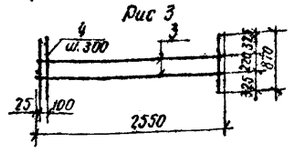

Рис.4.

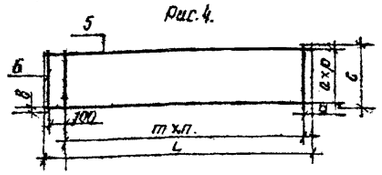

Рис. 5

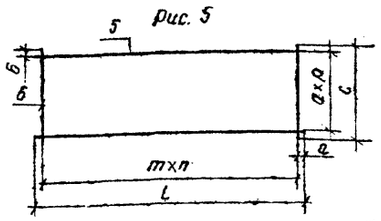

Рис. 6

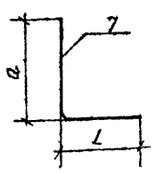

Рис. 7

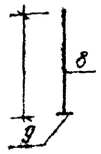

Рис 8

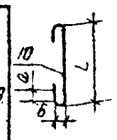

Рис. 9

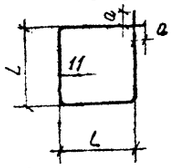

Рис 10

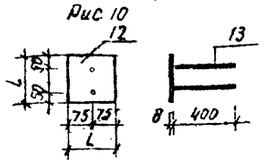

Изделия арматурные

Марка элемента	Арматура класса А-III ГОСТ 5781-82 ф6	ф8	ф10	ф12	ф16	ф25	Итого	Арматура класса А-I ГОСТ 5781-82 ф6	ф8	ф10	Итого	Всего	Общий расход
ФМ-1													
ФМ-2	3.93		8.84	7.72			20.55						20.55
ФМ-3	3.78	10.36	43.95	28.36			86.45						86.45
ФМ-4	2.04		25.12	7.32			28.48	93					38.78
ФМ-5, ФМ-6.	1.68		20.98	7.63			30.24						30.29
ФМ-7	7.98		32.49	14.48	62.42	35.0	152.37	7.72	2.45	8.26	18.48		177.08

Изделия закладные

Ар-ра кл.	Прокат марки				Общий расход
А-III	Вст. 3кп 2. ГОСТ 103-76			Всего	
ф10	8х150	20х100	Итого		
0.98	2.82		3.8	3.8	3.8
					20.55
					86.45
					38.78
					30.29
6.28					177.08

Наименование		Рис.	Размеры мм l	a	в	c	m	n	d	p
Каркасы	К1	1	–	–	–	–	–	–	–	–
	К2	2	–	–	–	–	–	–	–	–
	К3	3								
Сетки	С1	4	3580	40	20	340	17	200	3	100
	С2	5	6280	40	10	820	31	200	4	200
	С3	4	4980	40	20	340	24	200	3	100
	С4		3280	40	20	540	16	200	5	100
	С5	5	2680	40	20	540	13	200	5	100
	С6		1280	40	40	1280	6	200	6	200
	С7		1600	100	100	1600	7	200	7	200
Анкера	А1	6	200	730	–	–	–	–	–	–
	А2		200	450	–	–	–	–	–	–
	А3		200	780	–	–	–	–	–	–
Отдельные стержни	ОС1	7	3080	–	–	–	–	–	–	–
	ОС2	8	840	30	30	–	–	–	–	–
	ОС3	9	285	50		–	–	–	–	–
	М1	10	150			–	–	–	–	–

Формат	Зона	Поз.	Обозначение	Наименование	Кол-во шт	Примечание
				Отдельный стержень ОС-2.	1	0.59
		10		ф10 А1. ГОСТ 5781-82. L=960 мм.	1	0.59
				Отдельный стержень ОС3	1	0.49
		11		ф8 А1 ГОСТ 5781 L=1240	1	0.49
				Закладная деталь Мн 1.		1.90
		12		Полоса 8х150 ГОСТ 103-76 Вст 3кп ГОСТ 380-71 L=150	1	1.41
		13		ф10 А III ГОСТ 5781-82. L=400.	2	0.49

ФМ 8

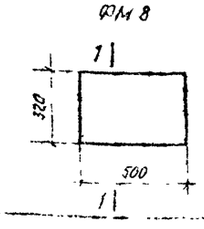

1-1

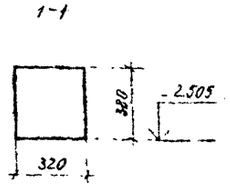

Привязан

Формат	Зона	Поз.	Обозначение	Наименование	Кол. шт.	Примечание
				Каркас К1		10.06 кг
		1		ф6 А1. ГОСТ 5781-82. L=2680	6	3.57 кг
		2		ф10 А III. ГОСТ 5781-82. L=750	14	6.49 кг
				Каркас К-2.		22.74 кг
		3		ф 16 А III. ГОСТ 5781-82. L=2550	4	20.81 кг
		4		ф 6 А1. ГОСТ 5781-82 L=870	10	1.93 кг
				Каркас К3		12.33 кг
		3		ф16 А III. ГОСТ 5781-82. L=2550	2	10,40 кг
		4		ф6 А1. ГОСТ 5781-82. L=870	10	1.93 кг.
				Сетка С1		12.83 кг
		5		ф10 А III. ГОСТ 5781-82 L=3580	4	8.84 кг
		6		ф6 А III ГОСТ 5781-82. L=340	19	3.99 кг
				Сетка С2.		29.73 кг
		5		ф10 А III ГОСТ 5781-82. L=6280	5	19.37 кг
		6		ф8 А III. ГОСТ 5781-82. L=820	32	10.36 кг
				Сетка С3.		14.18 кг
		5		ф10 А III ГОСТ 5781-82. L=4980	4	12.29 кг
		6		ф6 А III. ГОСТ 5781-82. L=340	25	1.89 кг
				Сетка С4.		14.18 кг
		5		ф10 А III. ГОСТ 5781-82 L=3280	6	12.14 кг
		6		ф6 А III ГОСТ 5781-82. L=540.	17	3.04 кг
				Сетка С5.		11.60 кг
		5		ф10 А III. ГОСТ 5781-82. L=2680	6	9.92 кг
		6		ф6 А III. ГОСТ 5781-82. L=540	14	1.68 кг
				Сетка С6.		11.06 кг
		5		ф10 А III. ГОСТ 5781-82. L=1280	14	11.06 кг.
				Сетка С7.		14.81 кг
		5		ф10 А III. ГОСТ 5781-82 L=1600	16	14.81 кг
				Анкер А1		0.82 кг
		7		ф12 А III ГОСТ 5781-82 L=930	1	0.82 кг
				Анкер А2		0.58 кг
		7		ф12 А III ГОСТ 5781-82. L=650.	1	0.58 кг
				Анкер А3		0.87 кг
		7		ф12 А III. ГОСТ 5781-82. L=980.	1	0.87 кг
				Отдельный стержень ОС1		10.32 кг
		8		ф25 А III. ГОСТ 5781-82 L=3080	1	8.75 кг
		9		Полоса 8 х 100 ГОСТ 103-06 Вст 3кп ГОСТ 380-71 L=400	1	1.57 кг

Нач. отд.	Соколов		12.84
Нач. сект.	Кисилева		12.84
Гл. спец.	Левин		12.84
Гл. инж.	Кисилева		12.84
Н. контр.	Соколов		12.84

211-1-290 с. 84. АС.

Детские ясли-сад на 12 групп (280 мест) Бескаркасные 2-этажные

Стадия: Р | Лист 7 | Листов

Арматурные изделия. Спецификации стали.

ГПИ Ленпроект

Альбом 1

211-1-290 с. 84. АС.

Инв. № подл. | Подпись и дата | Взам. инв. №

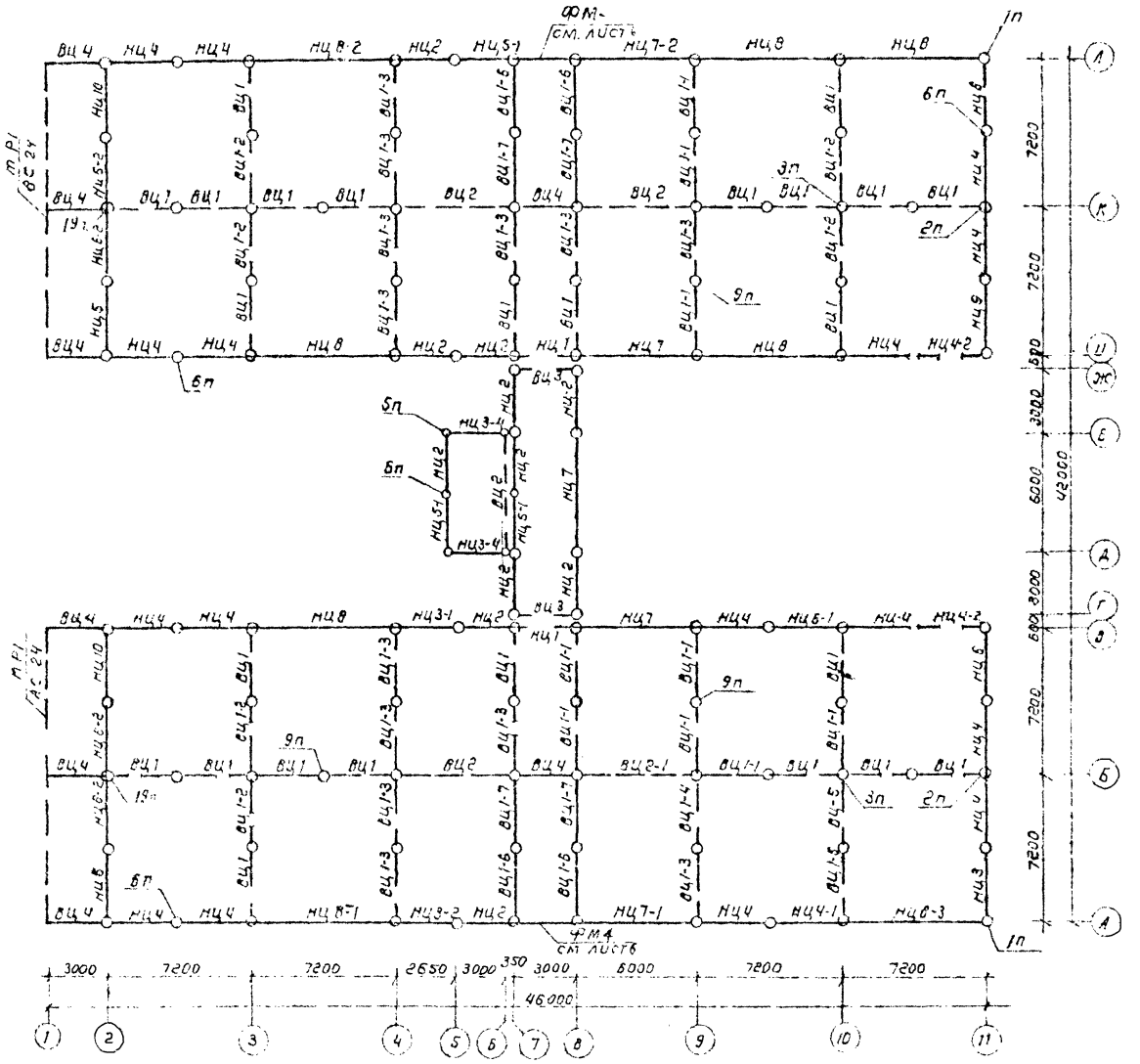

Узлы замаркированные на данном листе см. альбом 3.

Условные обозначения сопряжений панелей стен см. АС 20.

Спецификация цокольных стеновых панелей

Марка поз	Обозначение	Наименование	Кол.	Масса ед., кг	Примечание
		Панели цокольные наружные			
НЦ 1	211-1-290с.84 ИЖ1	1ПСЦ 30.21.2,5-П-СВ	2	1030	
НЦ 2	211-1-290с.84 ИЖ1	ПСЦ 30.21.2,5-П-СВ 2	11	1390	
НЦ 3-1	211-1-290.84 ИЖ1	ПСЦ 30.21.2,5-П-СВ 2-1	1	1390	
НЦ 3-2	211-1-290с.84 ИЖ1	ПСЦ 30.21.2,5-П-СВ 2-2	1	1250	
НЦ 3	211-1-290с.84 ИЖ1	ПСЦ 30.21.2,5-П-СВ 2лев	1	1760	
НЦ 3-4	211-1-290с.84 ИЖ1	ПСЦ 30.21.2,5-П-СВ 2	2	1890	
НЦ 4	211-1-290с.84 ИЖ1	ПСЦ 36.21.2,5-П-СВ-2	16	1770	
НЦ 4-1	211-1-290с.84 ИЖ1	ПСЦ 36.21.2,5-П-СВ-2-1	1	1750	
НЦ 4-2	211-1-290с.84 ИЖ1	1ПСЦ 36.21.2,5-П-СВ-2	2	1420	
НЦ 5	211-1-290с.84 ИЖ1	ПСЦ 36.18.2,5-П-СВ-2пр	2	1710	
НЦ 5-1	211-1-290с.84 ИЖ1	ПСЦ 30.21.2,5-П-СВ-2-4	3	1370	
НЦ 6	211-1-290с.84 ИЖ1	ПСЦ 38.21.2,5-П-СВ-1пр	2	1800	
НЦ 6-1	211-1-290с.84 ИЖ1	ПСЦ 36.21.2,5-П-СВ-2-3	1	1730	
НЦ 6-2	211-1-290с.84 ИЖ1	ПСЦ 36.18.2,5-П-СВ-2-4	4	1700	
НЦ 7	211-1-290с.84 ИЖ1	ПСЦ 60.21.2,5-П-СВ	3	3320	
НЦ 7-1	211-1-290с.84 ИЖ1	ПСЦ 60.21.2,5-П-СВ-1	1	3280	
НЦ 7-2	211-1-290с.84 ИЖ1	ПСЦ 60.21.2,5-П-СВ-2	1	3310	
НЦ 8	211-1-290с.84 ИЖ1	ПСЦ 72.21.2,5-П-СВ	5	4110	
НЦ 8-1	211-1-290с.84 ИЖ1	ПСЦ 72.21.2,5-П-СВ-1	1	4080	
НЦ 8-2	211-1-290с.84 ИЖ1	ПСЦ 72.21.2,5-П-СВ-1-1	1	4070	
НЦ 8-3	211-1-290с.84 ИЖ1	ПСЦ 72.21.2,5-П-СВ-1-2	1	3980	
НЦ 9	211-1-290с.84 ИЖ1	ПСЦ 38.21.2,5-П-СВ-1лев	1	1800	
НЦ 10	211-1-290с.84 ИЖ1	ПСЦ 38.18.2,5-П-СВ-2лев	2	1690	
		Панели цокольные внутренние			
ВЦ 1	211-1-290с.84 ИЖ2	ПВЦ 33.20-1Т-8с	25	2050	
ВЦ 1-1	211-1-290с.84 ИЖ2	ПВЦ 33.20-1Т-8с-1	9	2050	
ВЦ 1-2	211-1-290с.84 ИЖ2	ПВЦ 33.20-1Т-8с-2	6	2050	
ВЦ 1-3	211-1-290с.84 ИЖ2	ПВЦ 33.20-1Т-8с-3	13	2050	
ВЦ 1-4	211-1-290с.84 ИЖ2	ПВЦ 33.20-1Т-8с-5	1	1980	
ВЦ 1-5	211-1-290с.84 ИЖ2	ПВЦ 33.20-1Т-8с-4	2	1980	
ВЦ 1-6	211-1-290с.84 ИЖ2	ПВЦ 33.20-Т-8с	4	2430	
ВЦ 1-7	211-1-290с.84 ИЖ2	ПВЦ 33.20-Т-8с-1	4	2430	
ВЦ 2	211-1-290с.84 ИЖ2	ПВЦ 57.20-1Т-8с	4	3050	
ВЦ 2-1	211-1-290с.84 ИЖ2	ПВЦ 57.20-1Т-8с-1	1	3050	
ВЦ 3	211-1-290с.84 ИЖ2	ПВЦ 27.20-1Т-8с	2	1580	
ВЦ 4	211-1-290с.84 ИЖ2	ПВЦ 27.20-Т-8с	6	1950	

Альбом 1

211-1-290 С 84 АС

Привязан

Инв. № подл. | Подп. и дата | Взам. инв. №

211-1-290 С 84 АС

Детские ясли-сад на 12 групп (280 мест) в к.п. города Ленинабад, комплекс Б, серия

Стадия Р | Лист 6 | Листов

Схемы расположения стеновые панели технического подполья

ТашЗНИИЭП г. Ташкент

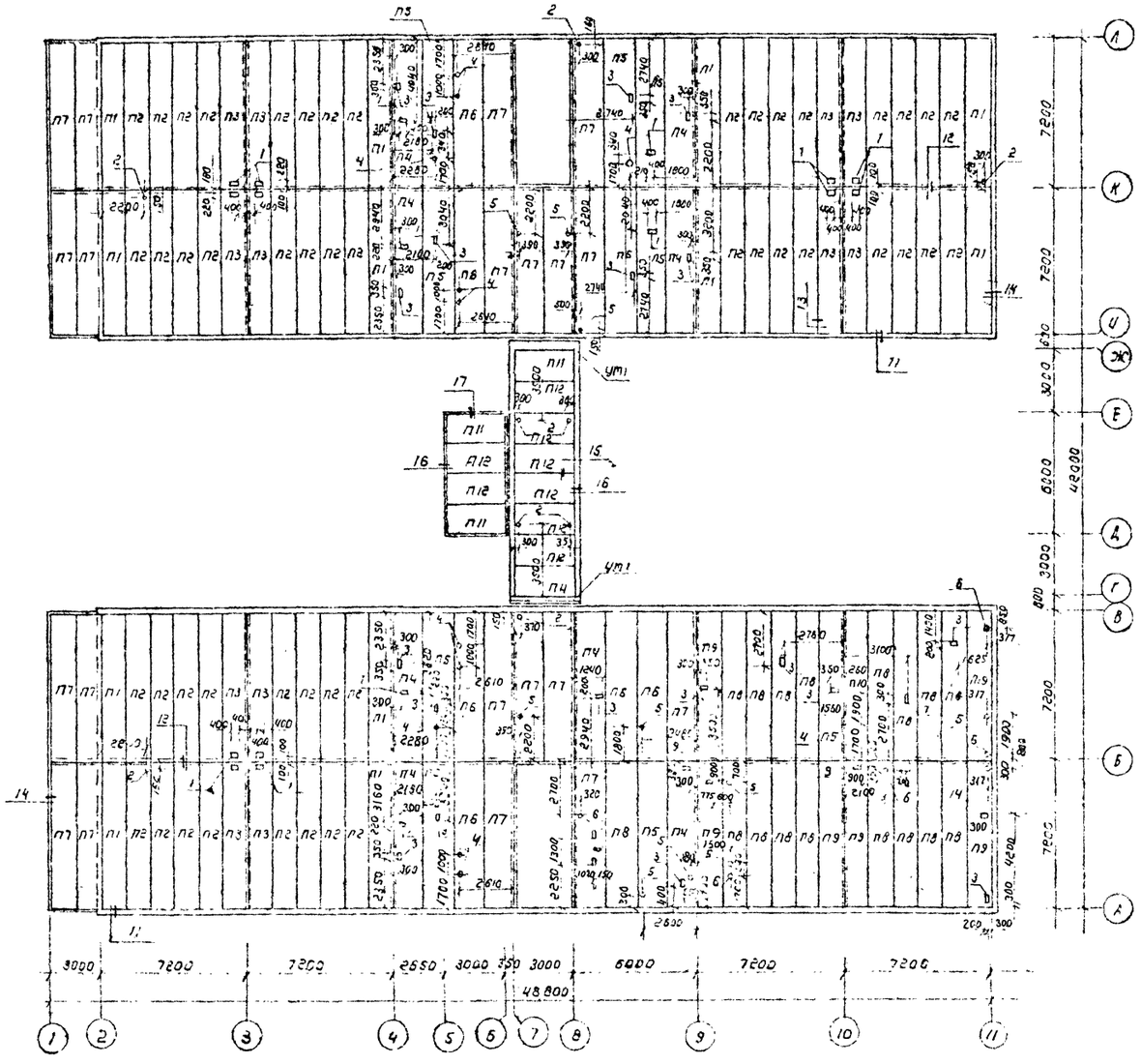

Спецификация плит перекрытия

Марка поз	Обозначение	Наименование	Кол шт	Масса ед,кг	Примечание
		Панели перекрытия			
П1	2П-1-290с 84 ИЖЗ	ПК 72.12-4,5 АтV-СВ-1	12	2075	
П2	2П-1-290с 84 ИЖЗ	ПК 72 12-4,5АтV-СВ	48	2375	
П3	2П-1-290с 84 ИЖЗ	ПР 72.12-4,5АтV-Сс-4	12	2125	
П4	2П-1-290с 84 ИЖЗ	ПР 72 15-6АтV-СВ-3	6	2750	
П5	2П-1-290с 84 ИЖЗ	ПР 72 15-6АтV-СВ-1	6	3100	
П6	2П-1-290с 84 ИЖЗ	ПК 72 15-6АтV-СВ	8	3200	
П7	2П-1-290с 84 ИЖЗ	ПК 72.15-6АтV-СВ-1	20	2800	
П8	2П-1-290с 84 ИЖЗ	ПК 72 12-8АтV-СВ	16	2375	
П9	2П-1-290с. 84 ИЖЗ	ПР 72 12-8А-V-СВ-3	6	2125	
П10	2П-1-290с 84 ИЖЗ	ПК 72 12-8АтV-СВ-1	2	2075	
П11	2П-1-290с 84 ИЖЗ	ПК 30 15-8АIII-СВ 1	4	1125	
П12	2П-1-290с 84 ИЖЗ	ПК 30 15-8АIII-СВ	8	1250	
		Монолитные участки			
УМ1	2П-1-290с 84 АС-25	УМ 1	2		
		Узлы замоноличивания			
		ф108III ГОСТ 5781-82		365,50	кг
		Бетон М 300		37,3	м³

1. Узлы замаркированные на данном листе смотри альбом 3 проекта.
2. Необходимые отверстия в круглопустотных панелях сверлить по месту, только в пределах пустот после пропуска инженерных коммуникаций зазоры между ними и панелью перекрытия заделать цементным раствором М-100.
3. „Корыта" ребристых плит, перед устройством полов, засыпать керамзитом γ= 500 кг/м³

Экспликация отверстий

Тип отв	Размеры, мм в	Размеры, мм н	Отм низа м	Назначение	Тип отв	Размеры, мм в	Размеры, мм н	Отм низа м	Назначение
1	240	400		ОВ	9	150	350		ВК
2	ф140	-		ОВ	10	450	650		ОВ
3	200	350		ВК	11	300	300		ВК
4	200	200	-0,30	ВК	12	100	200	-0,30	ВК
5	ф100		3,00 6,00	ОВ	13	250	300	3,00 6,30	ВК
6	ф160			ВК	14	500	200		ОВ
7	160	300		ВК	15	450	300		ОВ
8	160	350		ВК					

2П-1-290с.84 Альбом 1

Согласовано

Сектор.ГИП	Кулагина	12.84
Сектор.ГИП	Кулагина	12.84
Сектор.ГИП	Кулагина	12.84

Инв.№ подл. | Подп. и дата | Взам.инв.№

2П-1-290с 84 АС

| Привязан | | | | |

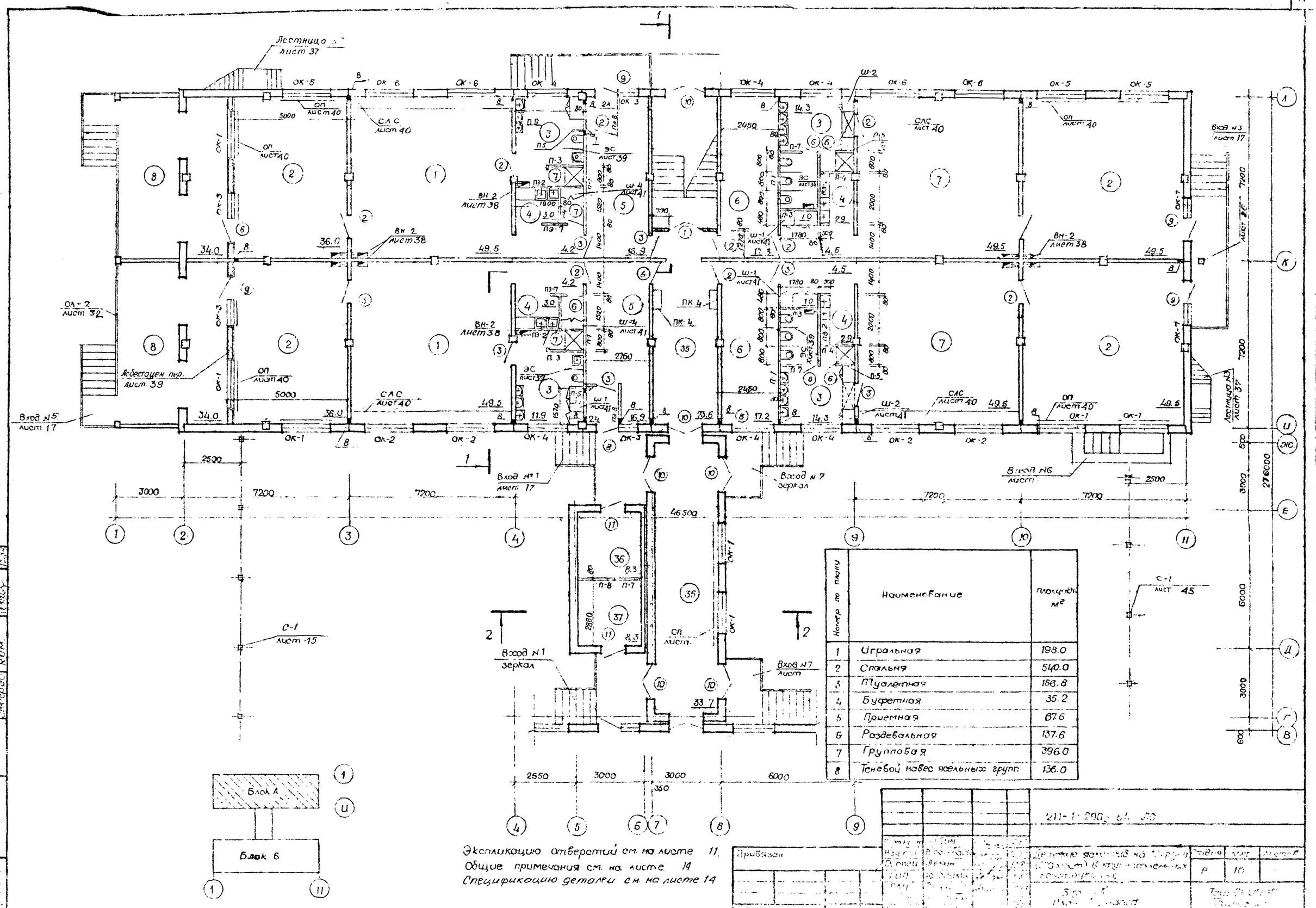

Номер по плану	Наименование	Площадь м²
1	Игральная	198.0
2	Спальня	540.0
3	Туалетная	156.8
4	Буфетная	35.2
5	Приемная	67.6
6	Раздевальная	137.6
7	Групповая	396.0
8	Теневой навес ясельных групп	136.0

Экспликацию отверстий см. на листе 11.
Общие примечания см. на листе 14
Спецификацию деталей см. на листе 14

211-1-290с 84-АС

Альбом 1

Привязан

Детские ясельные на 1 группу (220 мест) в крупнопанельных конструкциях

Стадия Р | Лист 10 | Листов

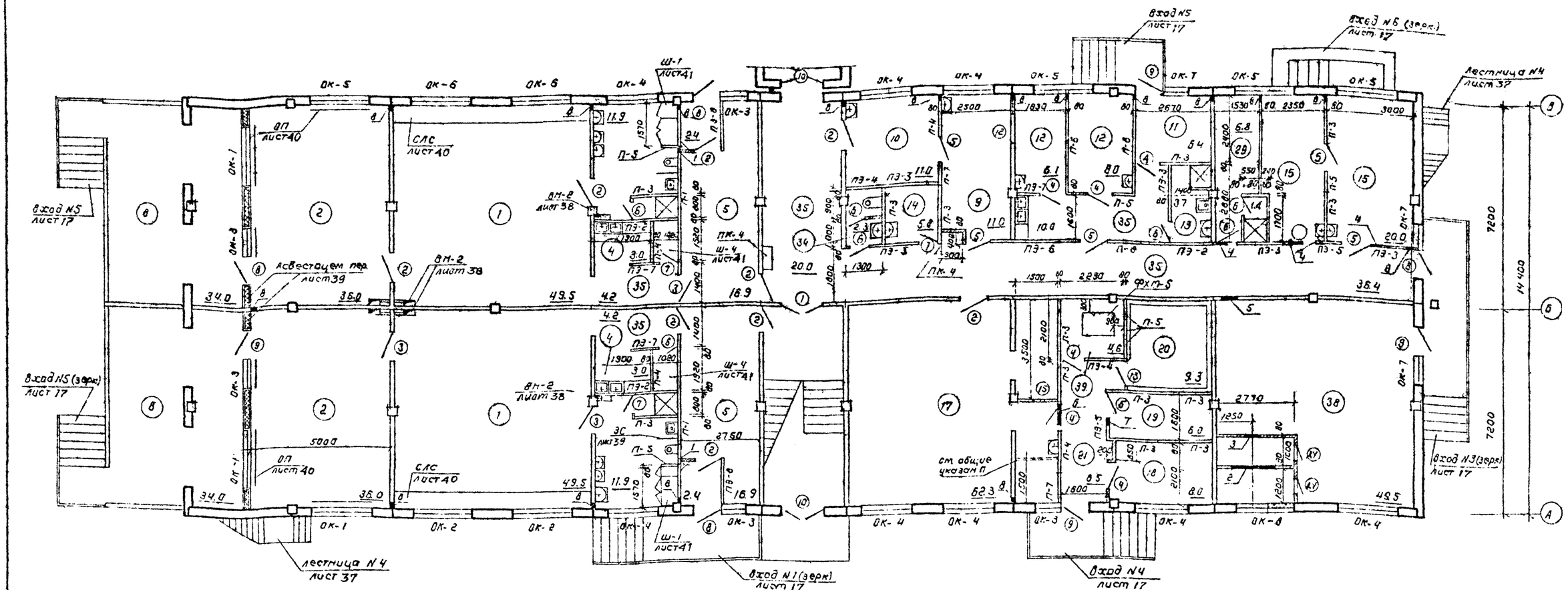

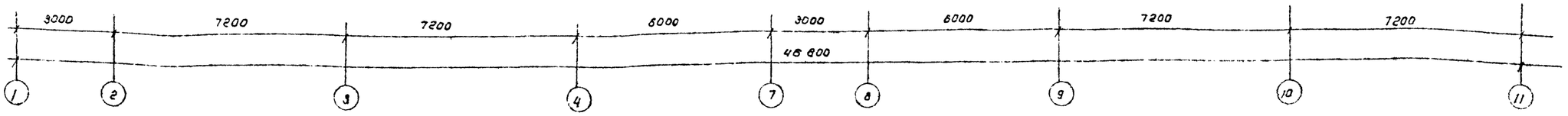

Экспликация помещений (продолжение)

Номер по плану	Наименование	Площадь
9	Медицинская комната	11.0
10	Процедурный кабинет	11.0
11	Приемная изолятора	6.4
12	Палата изолятора	14.1
13	Туалетная изолятора	3.7
14	Помещение для приготовления дезинфицирующих средств	5.8
15	Гладильная	7.6
16	Стиральная	15.5
17	Кухня, заготовочный цех, моечная	62.3
18	Кладовая овощей	8,0
19	Кладовая сухих продуктов	6,0
20	Охлаждаемая камера	9.3
21	Загрузочная	8.5
22	Зал гимнастических занятий	100.1
23	Зал музыкальных занятий	49.5

Экспликация отверстий

Тип	Размеры, мм в	Размеры, мм h	Отм. низа	Назначение
1	200	200	2.8	ОК
2	1500	500	0.2	ОВ
3	530	505	0.3	ОВ
4	350	350	2.45	ОВ
5	450	350	2.45	ОВ
6	700	300	2.55	ОВ
7	250	300	2.55	ОВ
8*	100	100	0.100	ОВ

Спецификацию деталей см. на листе 14

*Отверстия тип в 6 стеновых панелях устраивать согласно детали замоноличивания стыков, см. лист 28

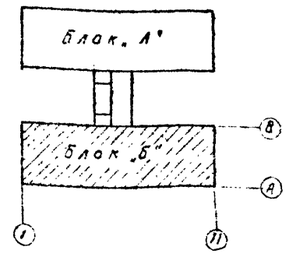

Привязан

Инв. №

Н. контр.	Левин		12.84
Нач. отд.	Трусилова		12.84
Гл. спец.	Левин		12.84
Гл. I	Арсакин		12.84
ГАП	Зимина		12.84
Рук. гр.	Чотлагбаев		12.84
Разраб.	Мотлахова		12.84

211-1-290 с. 84 АС

Детские ясли-сад на 12 групп (280 мест) в крупнопанельных конструкциях

Стадия	Лист	Листов
Р	11	

Блок „Б" План 1 этажа

Ташгипроинжпроект г. Ташкент

Копировал машинэй

Формат А2

211-1-290 с. 84 АС

Альбом 1

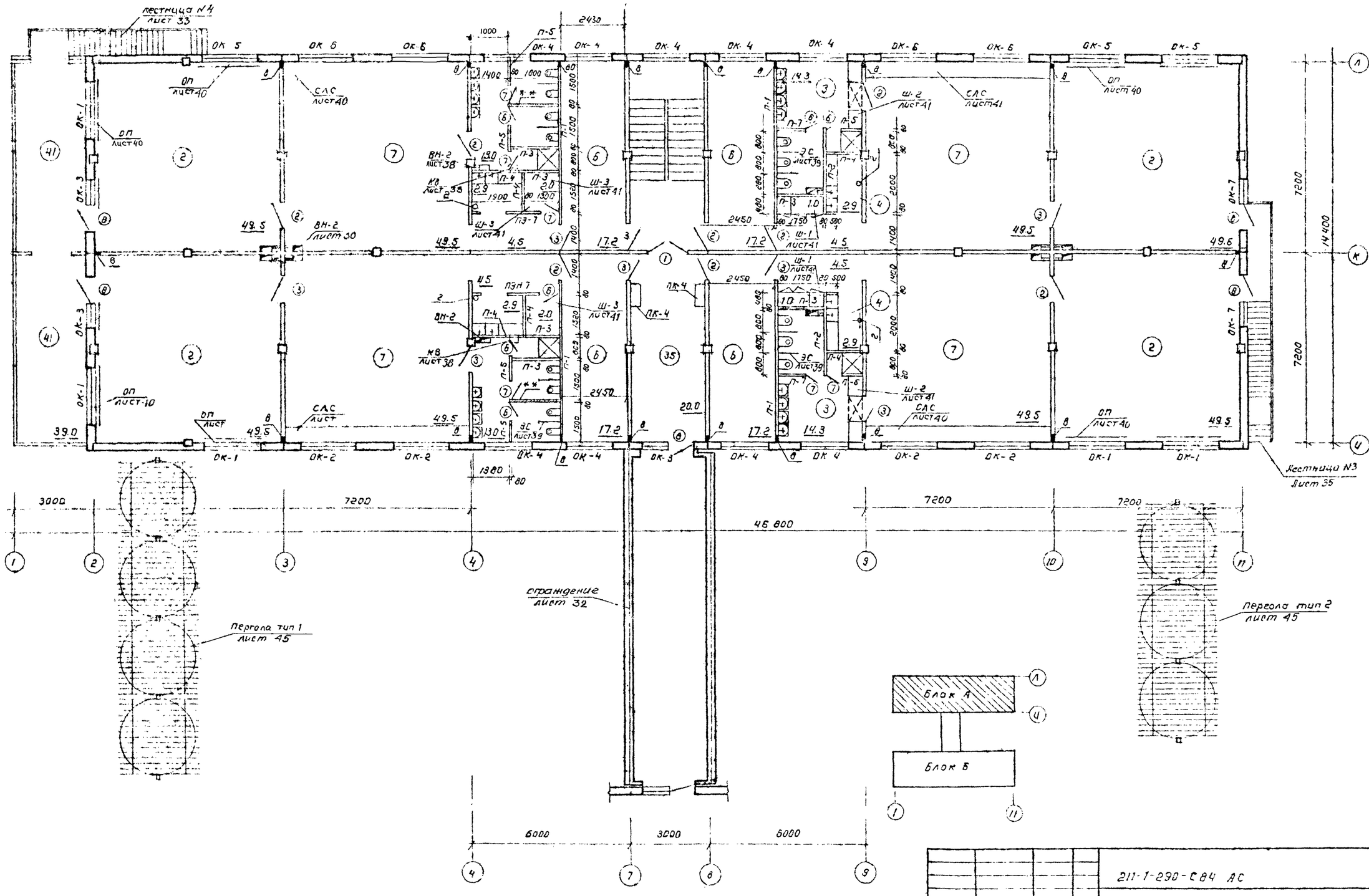

Экспликацию отверстий см. на листе 11
общие указания см. на листе 14.
Спецификации деталей см.
на листе 14.

211-1-290-С84 АС			
Детские ясли-сад на 12 групп (280 мест) в крупнопанельных конструкциях	Стадия	Лист	Листов
	Р	72	
Блок „А"	Таш ЗНИИЭП г. Ташкент		

Привязан

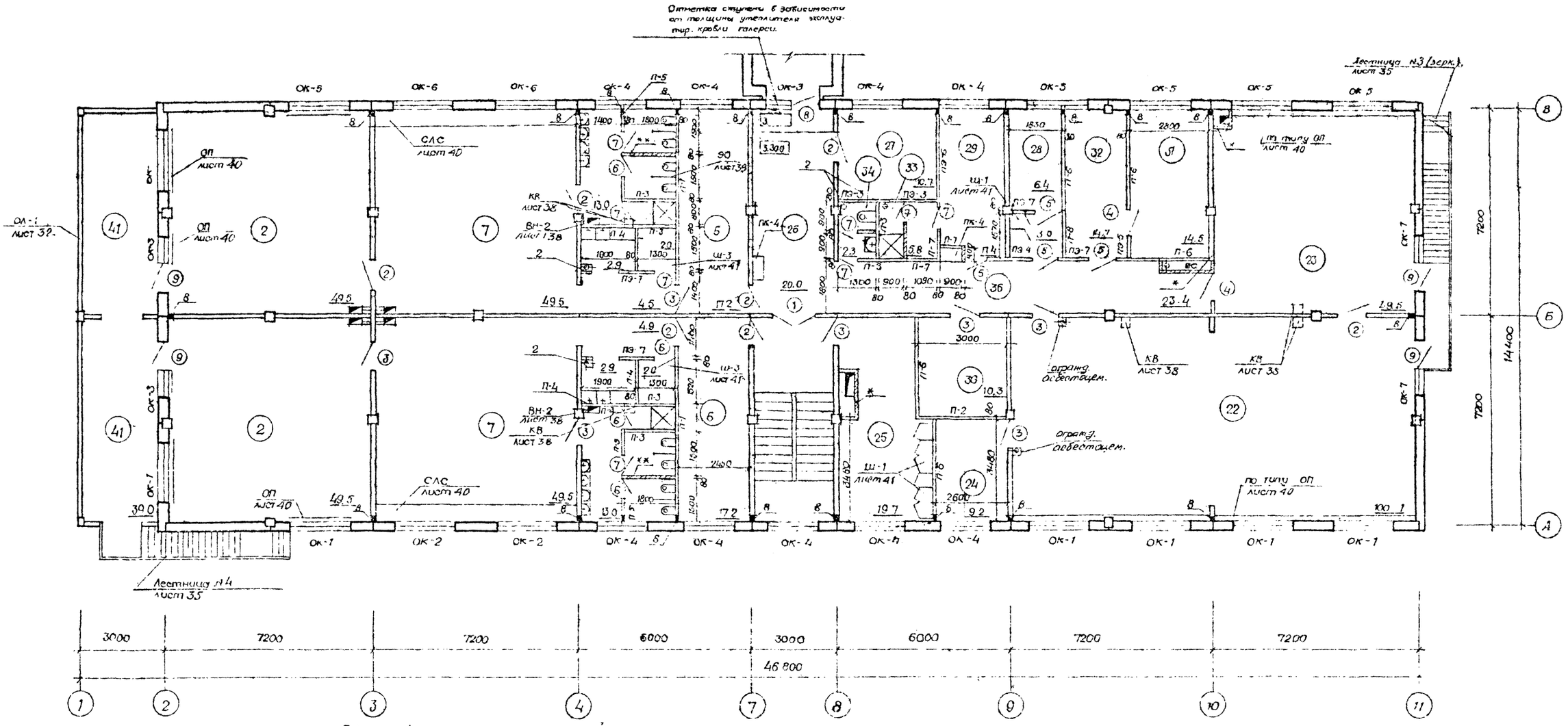

Экспликация помещений

Номер по плану	Наименование помещений	Площадь м²
24	Кладовая физкультурного инвентаря	9.2
25	Методический кабинет	19.7
26	Холл	20.0
27	Кабинет заведующего	10.7
28	Комната завхоза	6.4
29	Комната персонала	19.6
30	Хозкладовая	10.3
31	Кладовая чистого белья	14,5
32	Комната кастелянши	14,7
33	Душевая	5.8
34	Уборная для персонала	2.3
35	Коридоры и тамбуры	227.7
36	Колясочная	8.3
37	Электрощитовая	8.3
38	Венткамера	49.5
39	Фреонная	4.5
40	Лестничные клетки	36.4
41	Лоджии	78.0

Экспликацию отверстий см. на листе 11

Общие указания см. на листе 14
Спецификацию деталей см. на листе 14

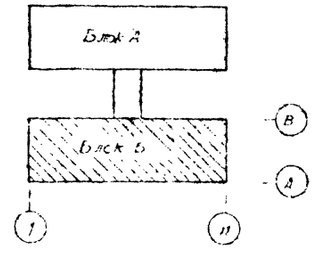

Альбом 1

211-1-290 с 84-АС

Слой гравия втопленного в битумную мастику 20

Разрез 1-1

4 слоя рубероида 330 ГОСТ 10.23-76 по горячей битумной мастике МБ-Т-58 ГОСТ 2889-80-15

Стяжка из цементного раствора М 50 – 15

Ячеисто-бетонные плиты γ 400 кг/м³ *ГОСТ 5742-76

Керамзитовый гравий по уклону – 600 кг/м³

Железобетонная плита покрытия - 220

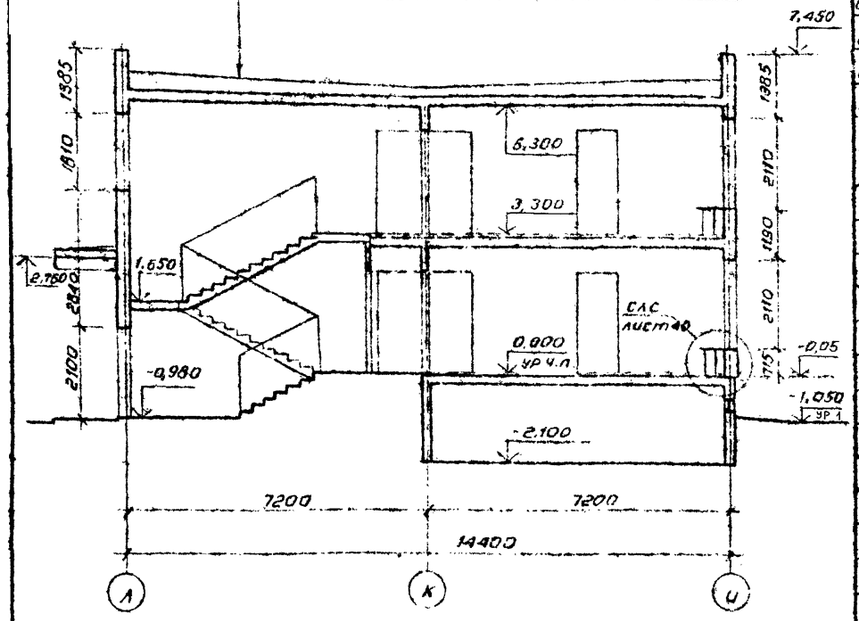

Бетонные плиты : 20

Цементно-песчаный раствор М 150 -15

Стяжка из цементно-песчаного раствора М 150 -20

Горячая битумная мастика - 2

Основной гидроизоляционный слой : см. прим. 3

Стяжка из цементно-песчаного раствора 150 -40

1 слой рубероида, покрытый битумом 3

Горячая битумная мастика - 2

Плиты из ячеистого бетона ГОСТ 5742-76*

Керамзитовый гравий по уклону γ = 600 кг/м³

Железобетонная плита покрытия 220

Разрез 2-2

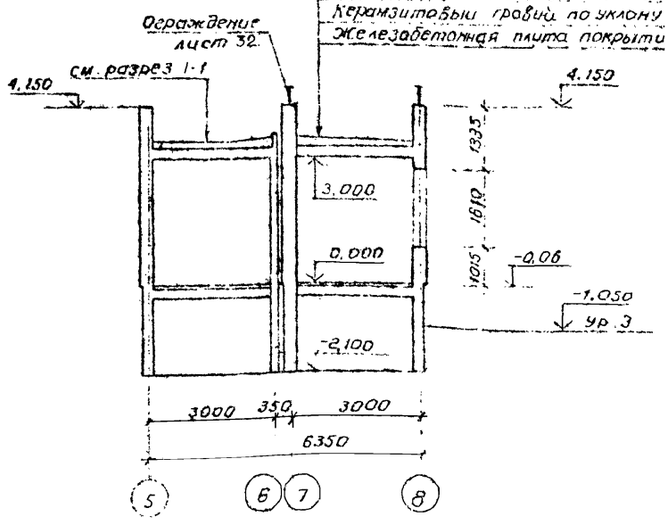

Спецификация элементов планов этажей

Марка поз.	Обозначение	Наименование	Кол.	Масса	Примеч.
		Сборочные единицы и детали			
		Входы и крыльца			
Вход N1	211-1 290с 84 АС 17	N 1	2		
Вход N2	211-1 290с 84 АС 17	N2	2		
Вход N3	211-1 290с 84 АС 17	N3	2		
Вход N4	211-1 290с 84 АС 17	N4	1		
Вход N5	211-1 290с 84 АС 17	N5	5		
Вход N6	211-1 290с 84 АС 17	N6	2		
Вход N7	211-1 290с 84 АС 17	N7	2		
		Лестницы			
	211-1-290с 84 АС 34	N1	1		
	211-1-290с 84 АС 34	N2	1		
	211-1-290с 84 АС 35	N3	2		
	211-1-290с 84 АС 35	N4	2		
		Крупнопанельные гипсобетонные перегородки			
П-1	1.231-1 В1	ПГС 7-33-59	12	1850	
П-2	1.231-1 В1	ПГС 7-33-30	3	940	
П-3	1.231-1 В1	ПГС 7-33-18	29	560	
П-4	1.231-1 В1	ПГС 7-33-15	18	460	
П-5	1.231-1 В1	ПГС 7-33-7	21	230	
П-6	1.231-1 В1	ПГ-33-34	7	1080	
П-7	1.231-1 В1	ПГ 33-17	9	525	
П-8	1.231-1 В.1	ПГ-33-9	2	290	
ПЭ-2	211-1-290с 84 ИДГ30	ПГС-7-33-30 Э	7	940	
ПЭ-3	211-1-290с 84 ИДГ30	ПГС 7-33-18 Э	7	560	
ПЭ-4	211-1-290с 84 ИДГ30	ПГС-7-33 15 Э	3	460	
ПЭ 5	211-1-290с 84 ИДГ30	ПГС-7 33-7 Э	3	230	
ПЭ 6	211-1-290с 84 ИДГ30	ПГ-33-34 Э	2	1080	
ПЭ-7	211-1-290с 84 ИДГ30	ПГ 33-17 Э	11	525	
ПЭ-8	211-1-290с 84 ИДГ30	ПГ-33-9 Э	4	290	

Марка поз.	Обозначение	Наименование	Кол.	Масса	Примеч.
		Вентиляционные блоки			
ВН1	211-1-290с 84 АИТА вып 06	ВН 4-21	16		
ВН2	211-1-290с 84 АИТА вып 06	ВН 4-33	32		
ПК-4	1.279.9-2-22.00.00-03	Шкаф пожарного	8		
		крана ПК-4.			
		Плита основания под			
ФХМ-5	2.290-4 В. 3	холод. машину ФХМ-5	1		
		Встроенные шкафы			
Ш-1	211-1-290с 84-Ас 41	Ш-1	6		
Ш-2	211-1-290с 84-Ас 41	Ш-2	4		
Ш-3	211-1-290с 84-Ас 41	Ш-3	4		
Ш-4	211-1-290с 84-Ас 41	Ш-4	4		
		Ленточные стилы			
СЛС	211-1-290с 84-Ас 40	СЛС	12		
		Ограждения отопи-			
ОП	211-1-290с 84-Ас 40	тельных приборов ОП	46		
		Экраны санузлов			
ЭС	211-1-290с 84-Ас 39	ЭС	20		
	211-1-290с 84-Ас 39	Подвесной потолок	4		
	211-1-290с 84-Ас 34	Утепленная пере городка	4		
	211-1-290с 84-Ас 38	Короб вытяжной вентиляции КВ	5		
		Материалы			
1		Плиты гипсовые для			122,0 м²
		перегородок толщ. 80 мм			
		ГОСТ 6428-74			
2		Трубы асбестоцемент-	8	18,0	
		ные безнапорные ф100			
		С-3000 ГОСТ 1839-80			

* Толщина утеплителя кровли выполнить в соответствии с таблицей на листе 2.

** Мелкоблочные перегородки устанавливаемые после устройства инженерных коммуникаций

1 На планах этажей марка электротехнических крупнопанельных перегородок ПЭ- указана со стороны расположения электротехнических деталей, что необходимо учитывать при монтаже перегородок

2 Крепление крупнопанельных перегородок выполнять по деталям 24, 26, 25 серии г.230-1 В2.

3 Основной гидроизоляционный слой эксплуатируемой кровли (разрез 2-2) выполнять из 5 слоев гидроизола ТИ-Т ГОСТ 7415-74* на прослойке из битумной мастике.

4 Заделки над дверными блоками над которыми не устанавливается фрамуги, выполнить из гипсовых плит толщ. 80 мм

5 Мелкоблочные перегородки армировать в каждом горизонтальном шве арматурой А-I ф 6

6 Развертки вентблоков см. на листе 38

7 Условное обозначение кирпичного бортика 120×120 низ на отметке 0.000

8 Условное обозначение мелкоблочных перегородок из гипсовых плит толщ. 80 мм

Привязан:

Инв. № подл. | Подпись и дата | Взам. инв. №

211-1-290 с. 84 АС

Нач. отд.	Умрихин		11.87	Детские ясли сад на 12 групп (280 мест) в крупно панельных конструкциях	Стадия: РД; Лист: 14; Листов:
Гл. спец.					
Нач. сект.					
Гл. спец.					
Гл. инж.				Развертки с 1-й по 4-й стеновых панелей наружных стен	Типовой проект Госгражданстроя
Гип					

Альбом I

211-1-290с.84 АС

Фасад А-А

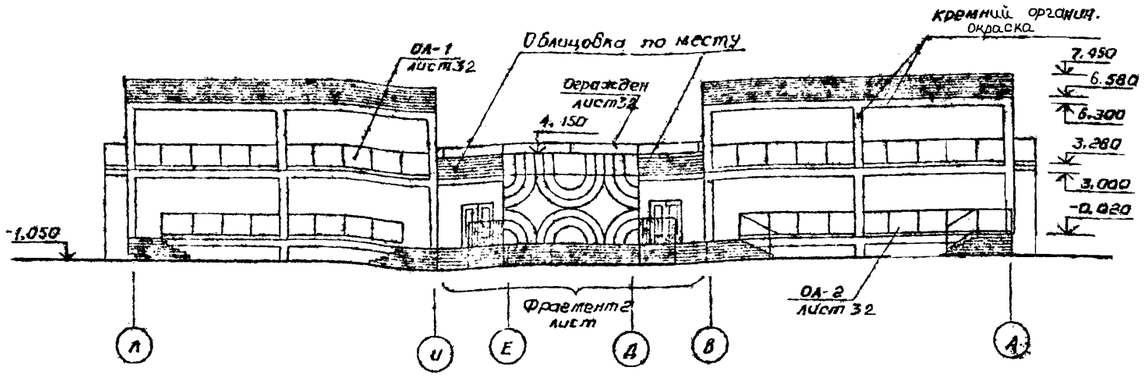

Фасад А-А

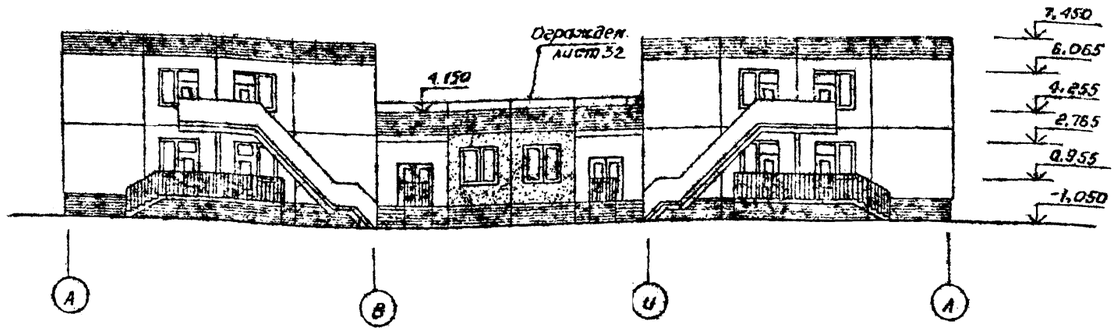

Фасад П-1

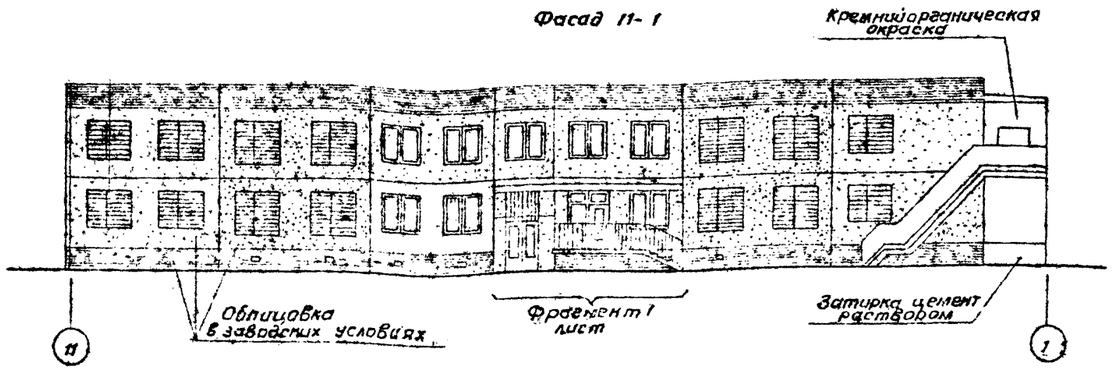

Фасад П-1

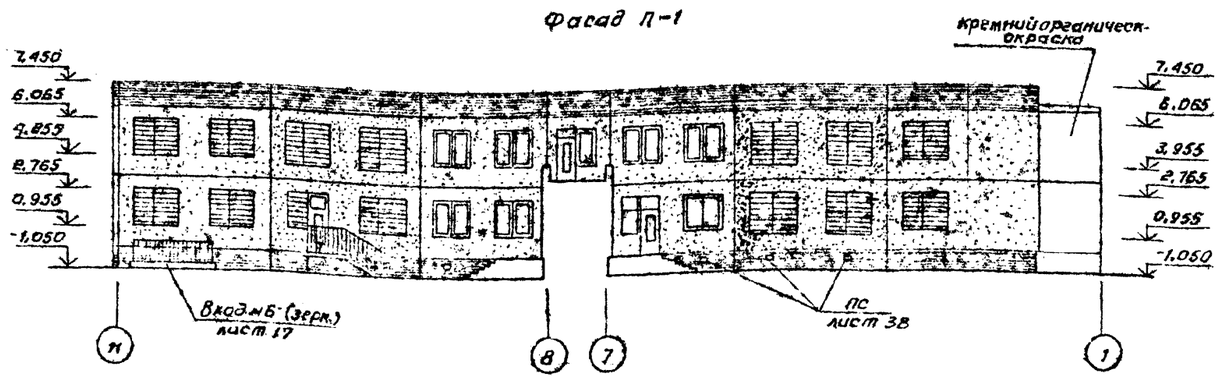

Фасад 1-11

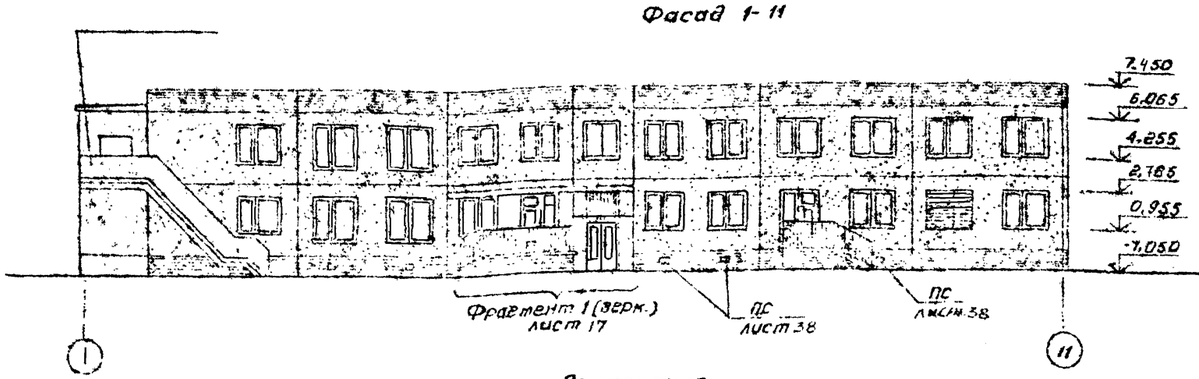

Фасад 1-11

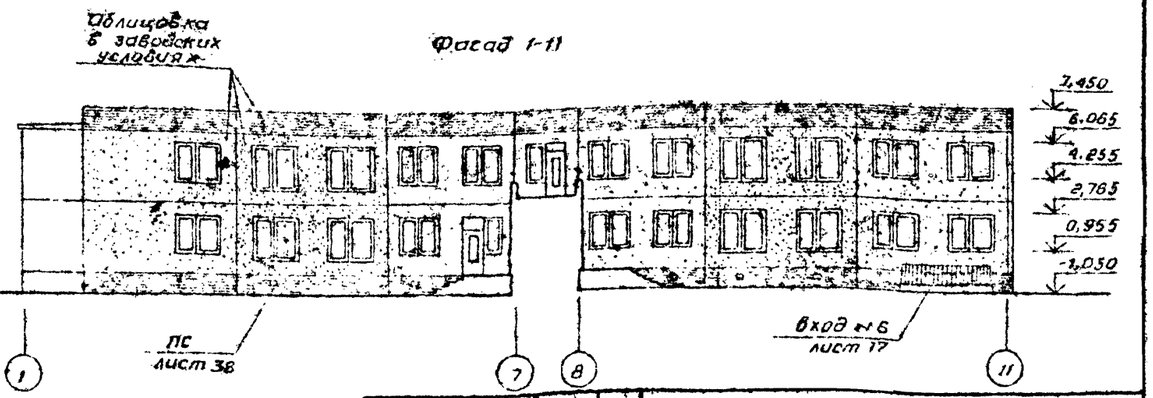

Примечания

Геометрический рисунок заводской облицовки (см фрагмент 2) дан условно. При привязке уточнить рисунок или тему панно для облицовки панелей на ДСК.

Ведомость наружной отделки см. на листе 32

Маркировку заполнения проемов см. на листе 31

				211-1-290с 84 АС			
Привязан:	Нач отд	Учрежин		Детские ясли сад на 12 групп (280 мест) в крупнопанельных конструкциях	Стадия	Лист	Листов
	Гл спец	Левин			РД	15	
	Тип			Фасады	Ташкент		

Альбом I

211-1-290с.84 АС

Фасад А-А

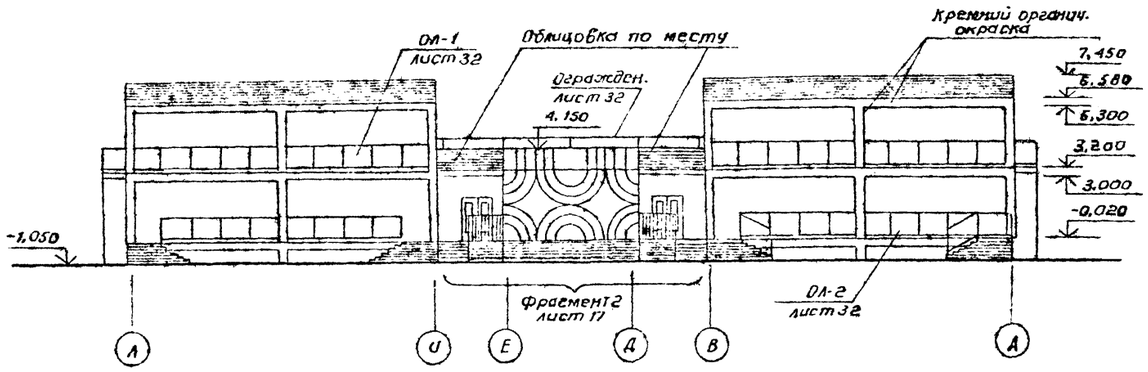

Фасад А-А

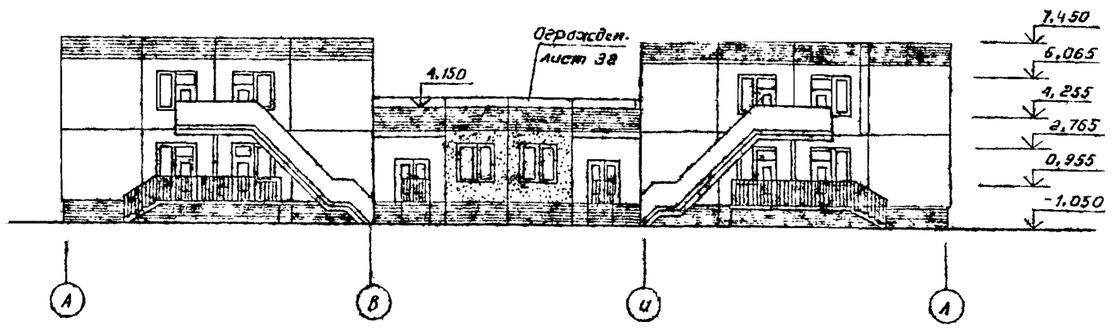

Фасад 11-1

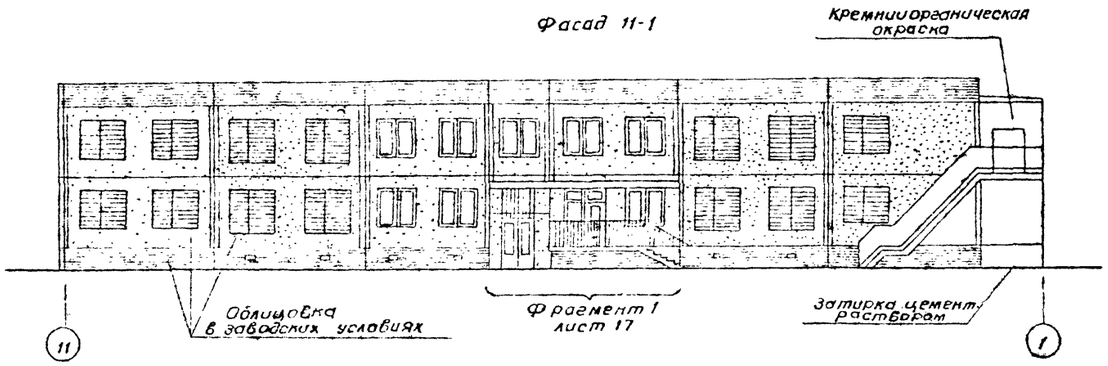

Фасад 11-1

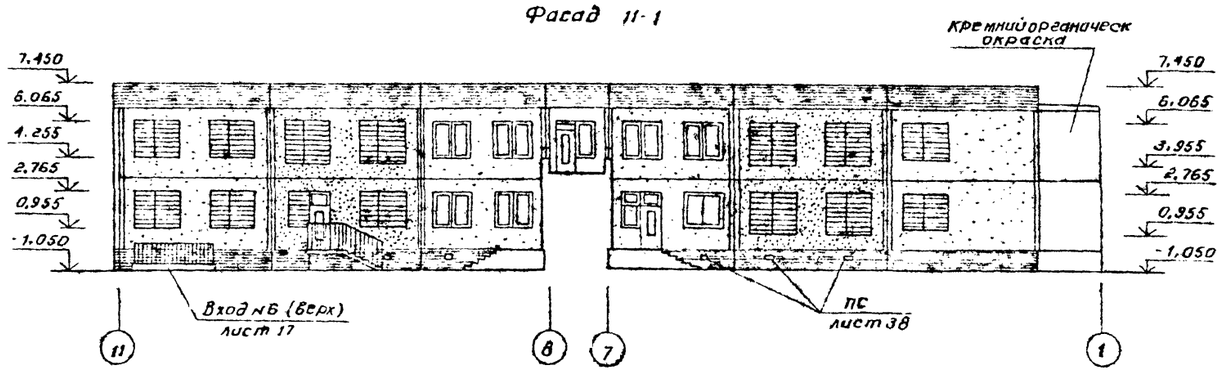

Фасад 1-11

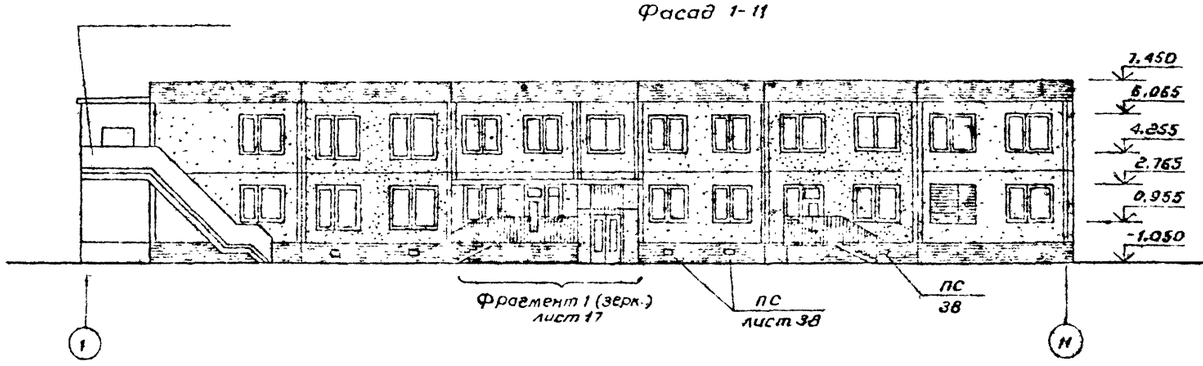

Фасад 1-11

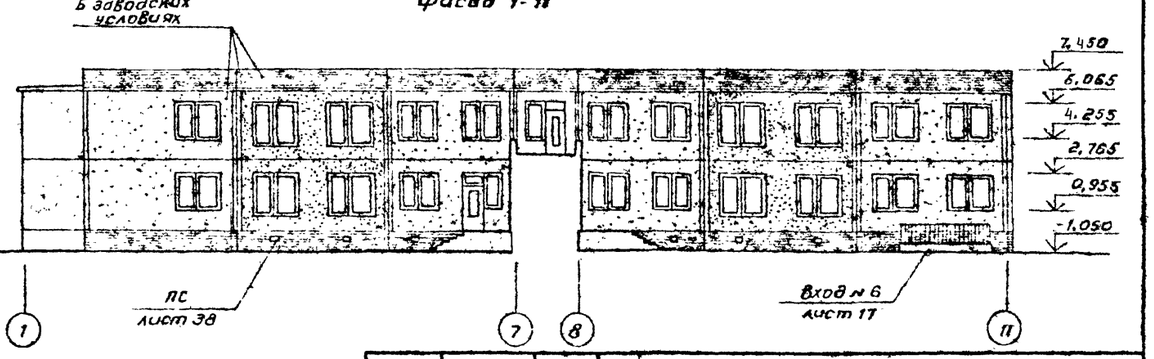

Вариант фасадов предусматривает применение стеновых панелей с обрамлением вертикальных швов (см. альбом 3 иж-1). Обрамления швов окрасить белой кремнийорганической краской.

				211-1-290с.84.АС			
Нор.контр	Умрихин		12.84				
Нач.отд	Турсунбаева		12.84	Детские ясли-сад на 12 групп (280 мест) в крупнопанельных конструкциях	Стадия	Лист	Листов
Гл.спец.	Левин		12.84		Р	16	
ГИП	Гарбацкий		12.84				
ГАП	Зинкина		12.84	Вариант фасадов	Ташзнийэп г. Ташкент		
Рук.гр.	Матьякубова		12.84				
Рдуф	Матьякубова		12.84				

Привязан:

Инв №

Инв № подл. | Подпись и дата | Взам инв №

Вход N1

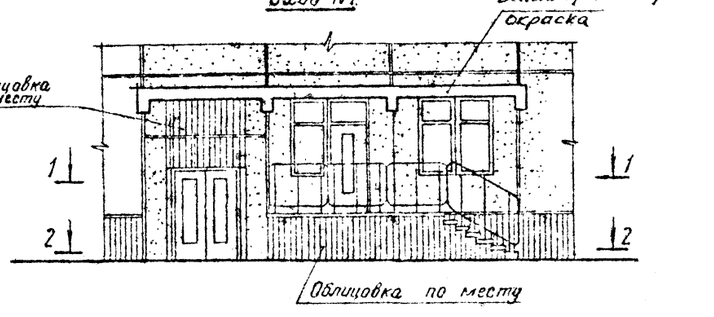

Вход N2

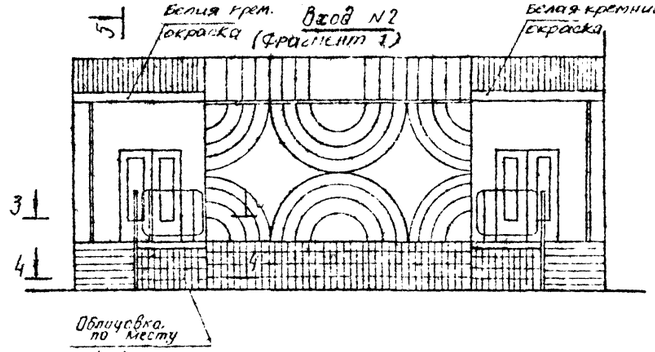

5-5

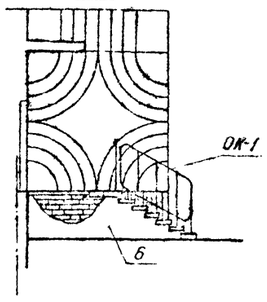

Вход N3

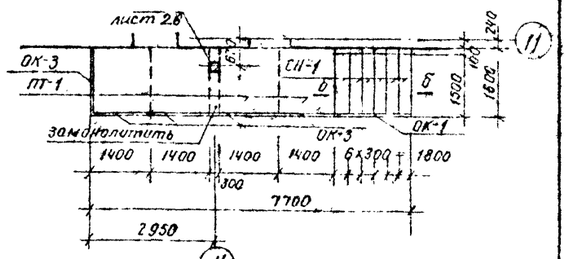

План на отм -1,000

1-1

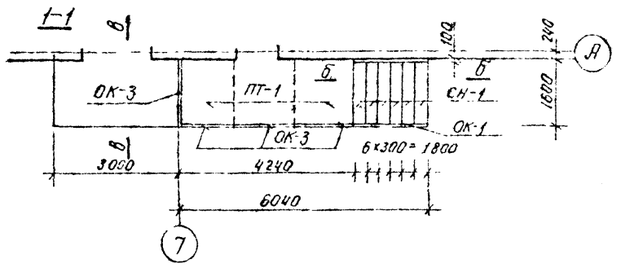

3-3

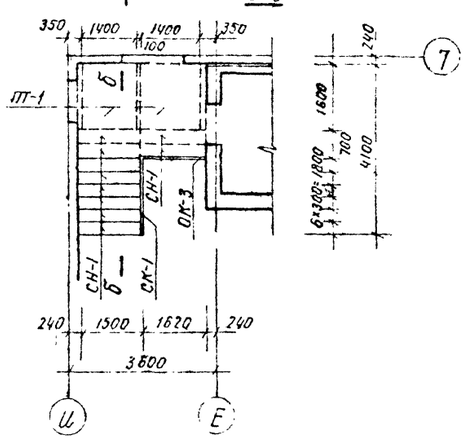

4-4

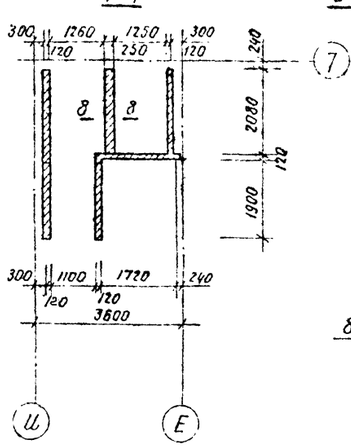

8-8

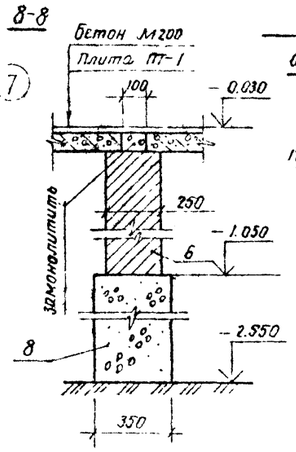

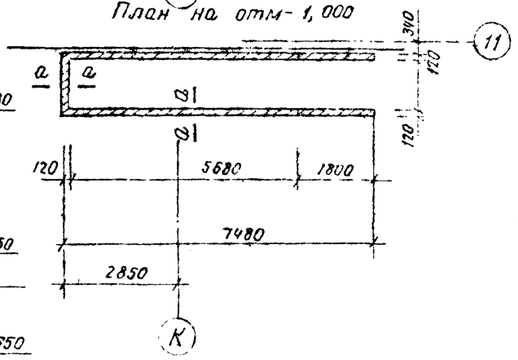

2-2

План на отм -1,010

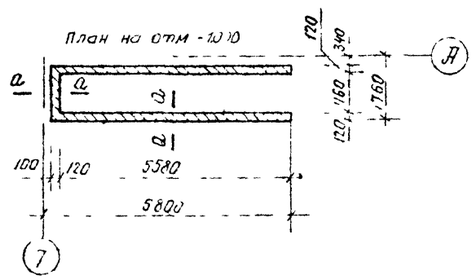

6-6

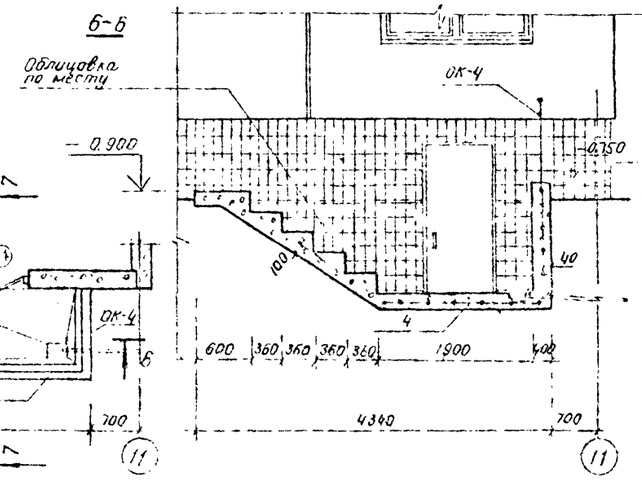

7-7

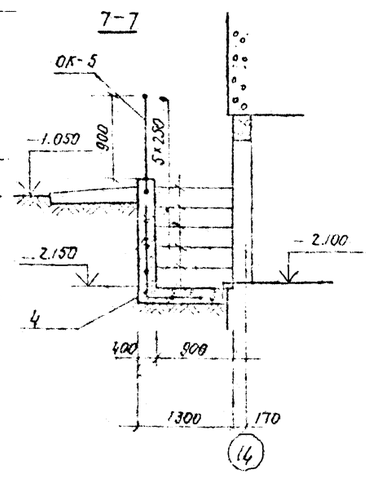

Вход N4

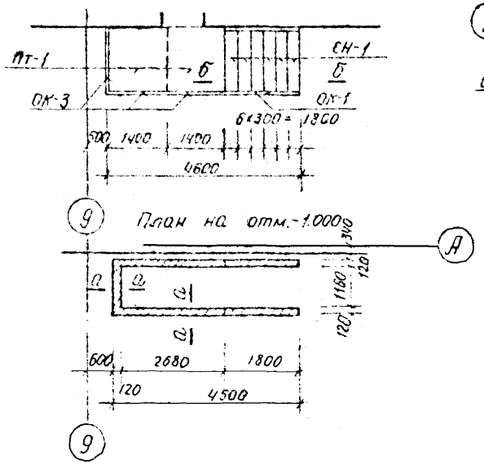

План на отм.-1,000

Вход N5

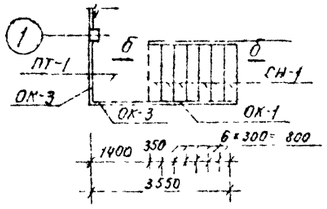

План на отм -1,000

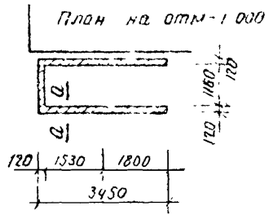

Вход N6

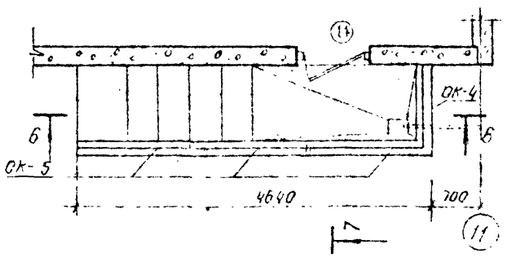

Сечения по крыльцам, примечания и спецификации см. на листе 18
заполнение проема N14 (вход N6) см. лист 31

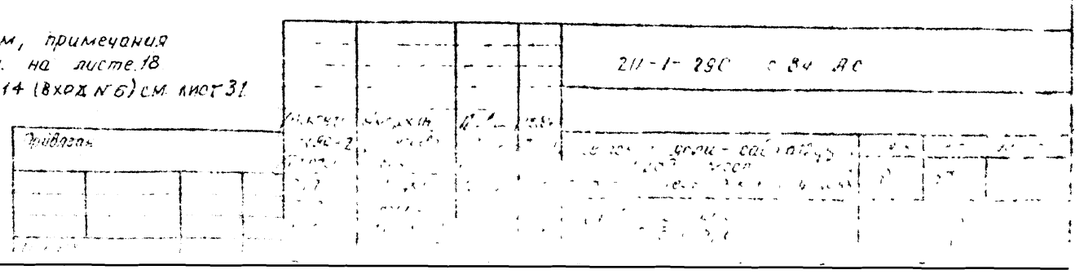

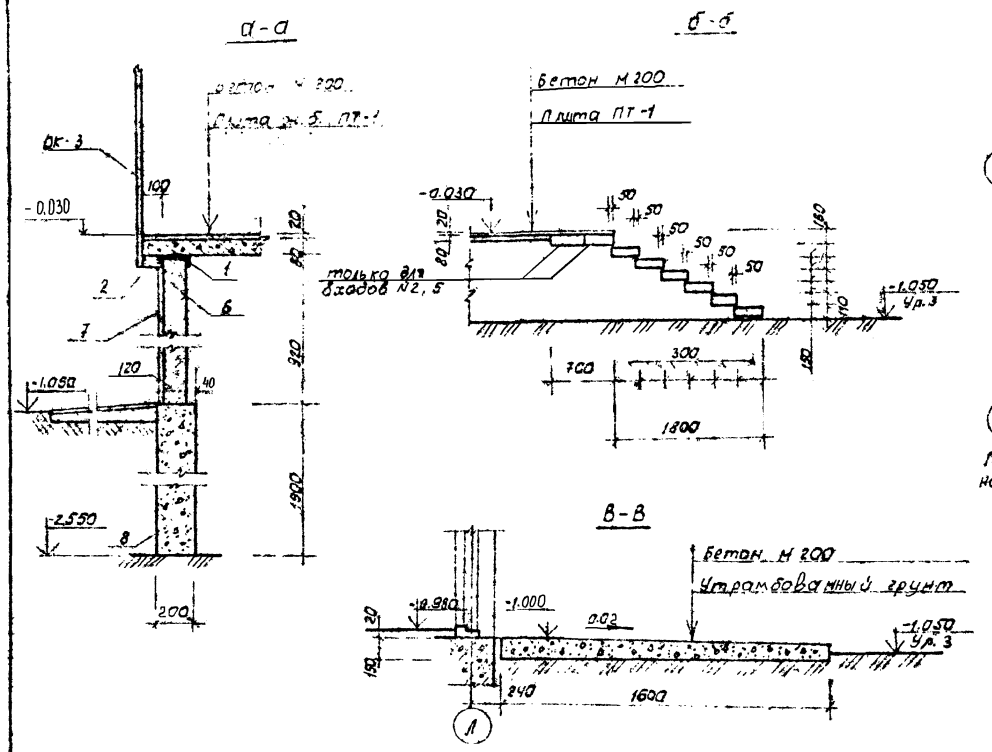

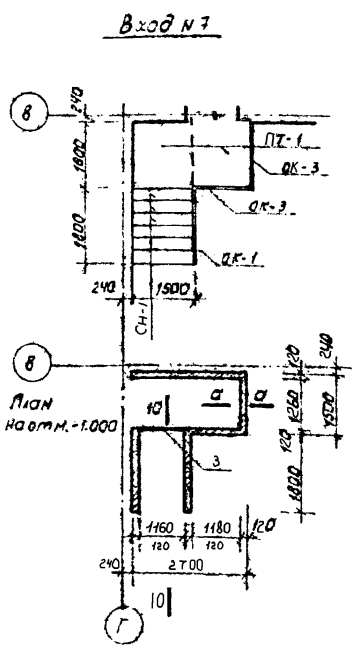

Спецификация к схемам расположения элементов входов

Марка поз	Обозначение	Наименование	Кол-во на входах № 1	2	3	4	5	6	7	Масса ед. кг	Примечание
		Сборочные единицы и детали									
ПТ-1	1.243.1-4-200.-02	ПТ 8-16.14	3	2	4	2	1	—	2	448.1	
СН-1	1.255.1-1.100.	СНК 15.8.5-6	6	8	6	6	7	—	6	175	
ОК-1	1.050.1-2.205.0-02	ОМ 11-6	1	1	1	1	1	—	1	44.1	
ОК-2	1.050.1-2.212.0-02	ОМВ 17-6	—	1	—	—	—	—		28.0	
ОК-3	1.050.1-2.2 11.0-02	ОМВ 44-6	4	—	5	3	2	—	2	35.9	
ОК-4	1.050.1-2.207.0-03	ОМН 17-1	—	—	—	—	—	1	—	15.2	
ОК-6	1.050.1-2.2.06.0	ОМВ 14-1	—	—	—	—	—	3		21.1	
1		ГОСТ 8.240-72	15	7	18	12	9	—	9	2.6	
2		ГОСТ 103-76	15	7	18	12	9	—	9	0.24	
3		ГОСТ 8510-72	—	—	—	—	—	—	1	7.0	
4		ГОСТ 8278-81	—	—	—	—	—	3.5м	—	44.4	
5	ИИ03-03.71-61 лист 15	Решетка для чистки обуви	1	1	1	1	1	1	1	12.7	
		Материалы									
6		Кирпич М75 на растворе М25	1.8	1.5	1.7	1.8	0.66	—	0.8		м3
7		Плитка керамическая глазурованная кабанчик	9.2	3.0	8.4	5.4	4.0	2.7	4.0		м2
8		Бетон М150	4.8	3.3	4.9	3.0	2.2	4.0	2.6		м3

Схемы расположения элементов ограждения лоджий.

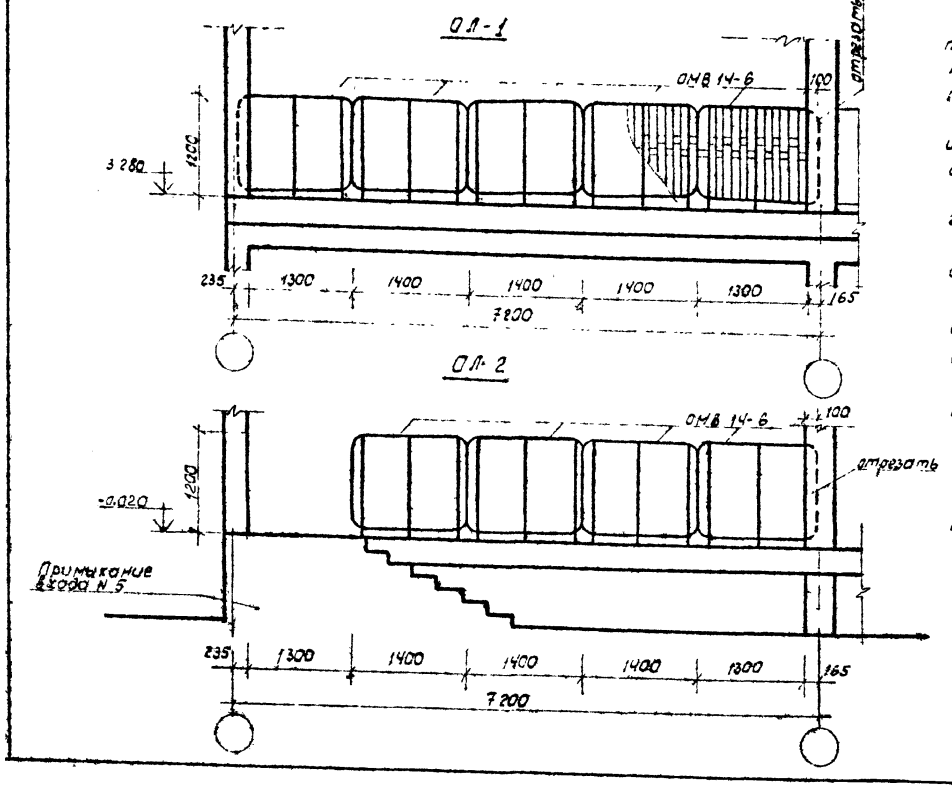

Примечания.

Устройство крылец и входов производить после укладки инженерных сетей, оставляя отверстия в фундаментах крылец по месту.

Стойки металлических ограждений входов и лоджий обрезать по месту, чтобы высота в готовом виде составляла 1.2 м.

Ограждения ОК-6 и ОК-5 заанкорить на глубину 160 мм.

Металлические ограждения входов и лоджий окрасить эмалью в белый цвет за 2 раза.

Керамическую плитку для облицовки боковых стенок крылец подобрать в тон плитки заводской облицовки цокольных панелей.

Ограждения ОЛ-1 и ОЛ-2 приварить к закладным в монолитных ригелях

Крайние элементы ОМВ 14-6 в ограждениях ОЛ-1 и ОЛ-2 отрезать на 100 мм.

Перед всеми входами и крыльцами уложить на отмостку решетку для чистки обуви. (поз. 5).

Спецификация к схемам расположения элементов ограждения лоджии.

Марка поз	Обозначение	Наименование	Кол-во на ОЛ-1	ОЛ-2	Масса ед. кг.	Примечание
		Сборочные единицы				
ОМВ 14-6	1.050.1-2.2 11.0-02	ОМВ 14-6.	5	4	35.9.	

| | | | | | | | | |

По оси «Л»

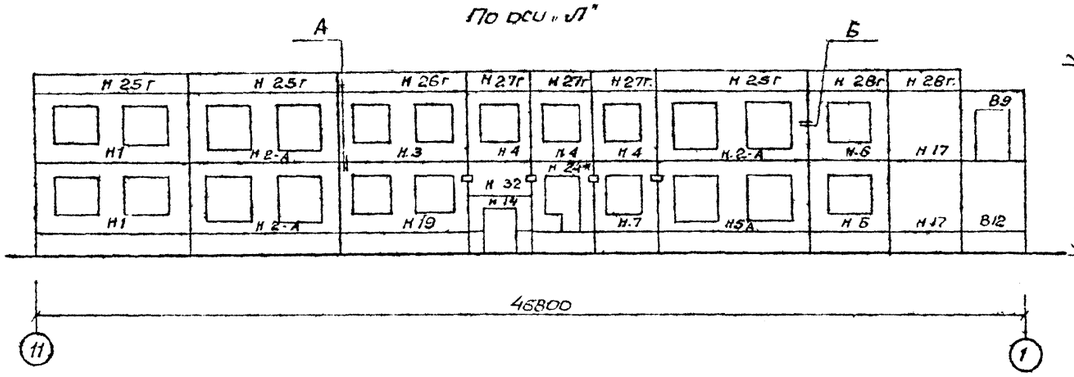

По оси «В»

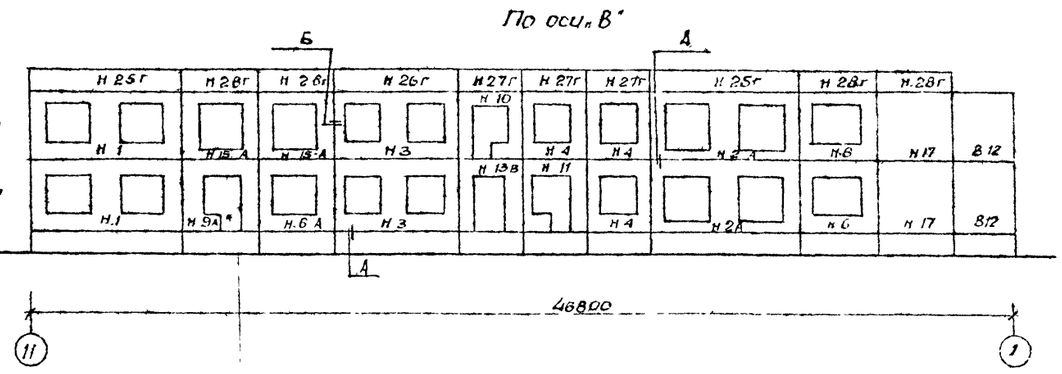

По оси «А»

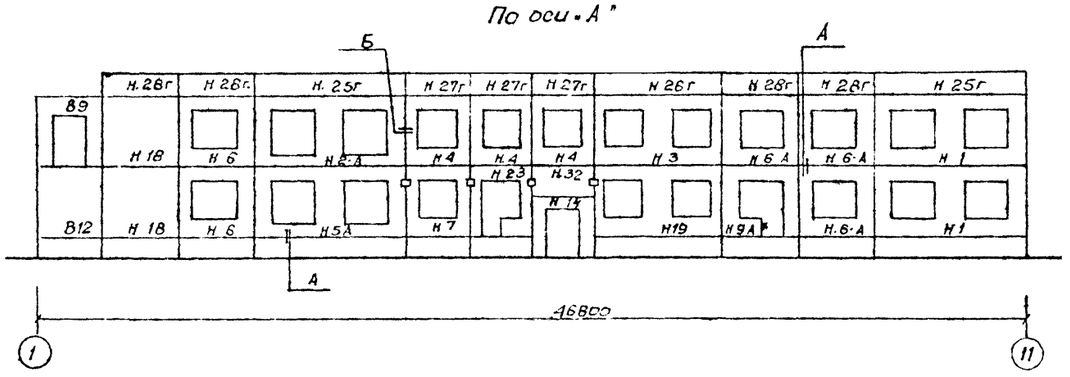

По оси «И»

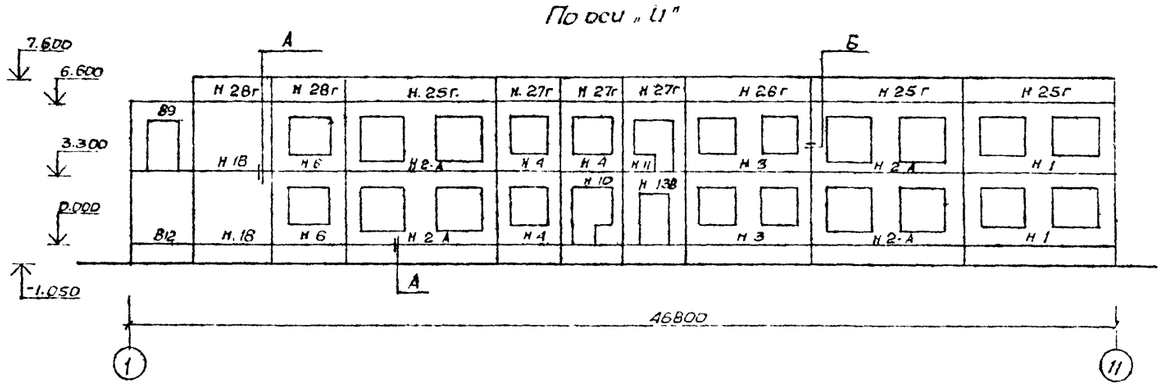

По оси «2»

По оси «6»

По оси «2»

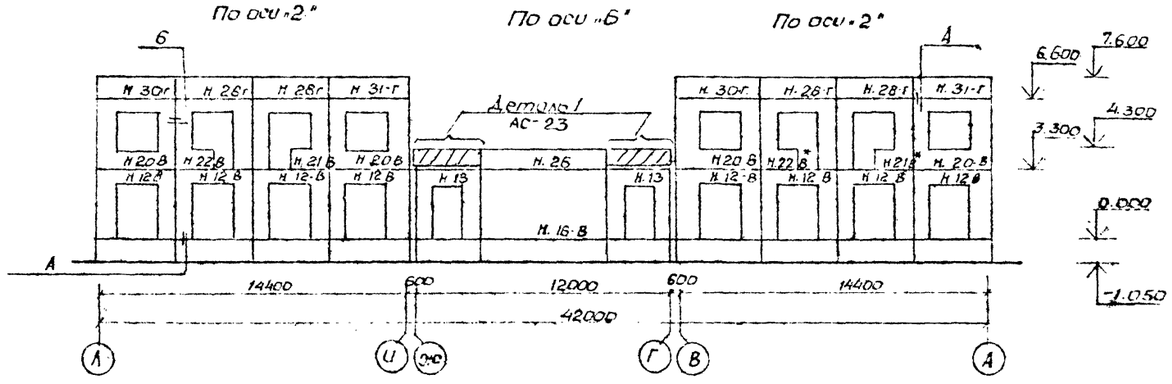

По оси «11»

По оси «8»

По оси «11»

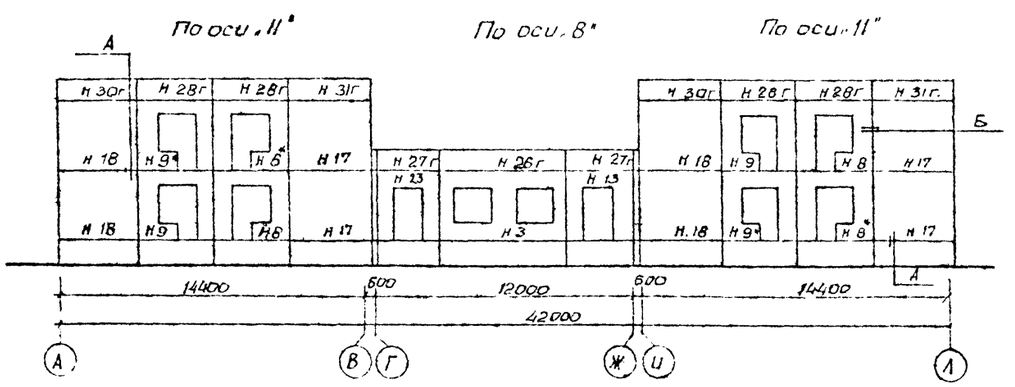

1. Спецификацию панелей см. лист АС-21.
2. Узлы сопряжения панелей стен замаркированы на листе АС-20.
3. Узлы замаркированные на данном листе см. альбом 3.

211-1-290с.84-I АС.

Привязан

Детали сопряжений наружных стен

Стадия Лист Листов

Р 5

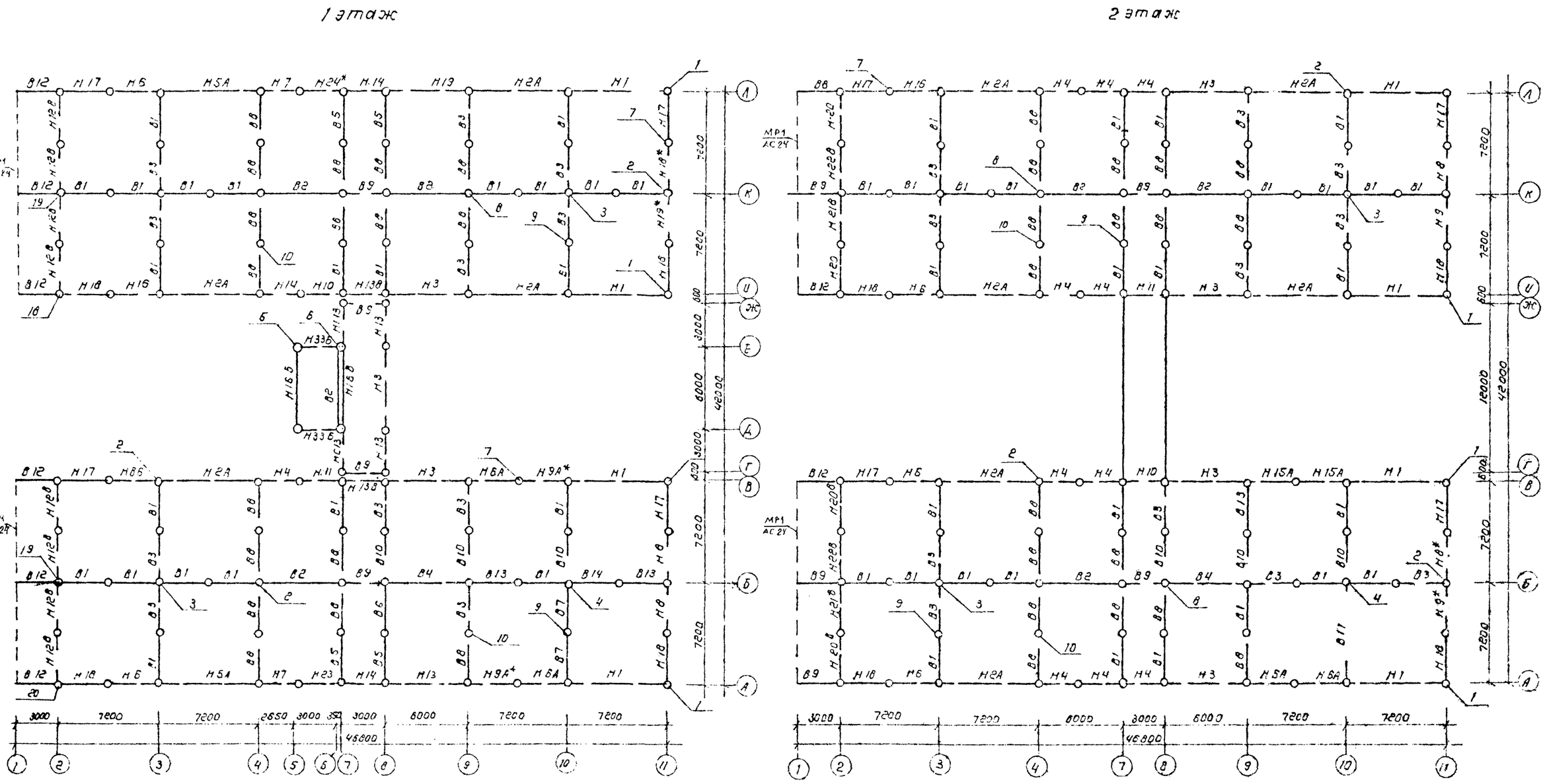

Условные обозначения сопряжений панелей стен

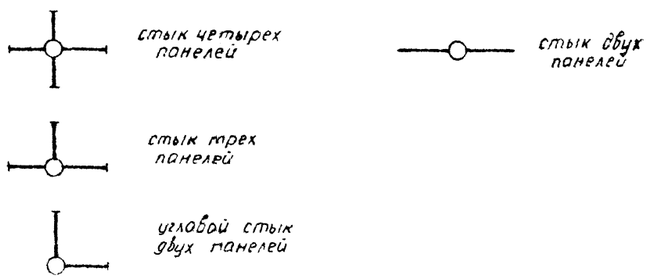

1. Узлы замаркированные на данном листе см. альбом 3
2. Спецификацию панелей см. лист АС-21

211-1-290 с.84 АС

Детские ясли-сад на 12 групп (280 мест) в крупнопанельных конструкциях	Стадия	Лист	Листов	
	Р	20		
Схемы расположения панелей стен 1,2 этажей	Таш ЗНИИЭП г. Ташкента			

Подпись и дата | Взам. инв. №

Масса поз.	Обозначение	Наименование	Кол. шт	Масса в кг	Примечание
Схема расположения панелей наружных стен.					
Н1	211-1-290с 84 ИЖ 1.	2ПСО 72.33.3-П-СВ.Д.С	8	4960	
Н2А	211-1-290с 84 ИЖ1	1ПСО 72.33.3-П-СВ.Д.С	10	4560	
Н3	211-1-290с 84 ИЖ1	3ПСО 60.33.3-П-СВ.Д.С	7	3970	
Н4	211-1-290с 84 ИЖ1	4ПСО 30.33.3-П-СВ.Д.С	12	1880	
Н5А	211-1-290с.84 ИЖ1	1ПСО 72.33.3-П-СВ.1АС	2	4560	
Н6	211-1-290с. 84 ИЖ1	2ПСО 36.33.3-П-СВ Д.С.	8	2320	
Н6А	211-1-290с.84 ИЖ1	2ПСО 36.33.3-П-СВ.Д.С	4	2320	
Н7	211-1-290 с. 84 ИЖ1	4ПСО30.33.3-П-СВ.1 Д.С.	2	1880	
Н8	211-1-290с.84 ИЖ1	2ПСБ36.33.3-П-СВ.Д.С	2	2030	
Н8*	211-4-290 с.84 ИЖ1	2ГСБ.36.33.3-П-СВ Д.СЛ	2	2030	
Н9	211-1-290с 84 ИЖ1	1ПСБ36.33.3-П-СВ Д.С.	2	2030	
Н9*	211-1-290 с. 84 ИЖ1	1.ПСБ 36.33.3-П-СВ ДС.Л	2	2030	
Н9А	211-1-290с 84 ИЖ1	1ПСБ 36.33.3-П-СВ А.СЛ	1	2030	
Н9А*	211-1-290с.84 ИЖ1	1.ПС Б 36.33.3-П-СВ А.СЛ	1	2030	
Н10	211-1-290с 84 ИЖ1	2ПГ5 30.33.3-П-СВ Д.С	2	1600	
Н11	211-1-290с 84 ИЖ1	1ПС Б30. 33.3-П-СВ. ДС	2	1600	
Н12В	211-1-290с 84 ИЖ1	4ПСД 36.31.3-П-СВ В.	8	1750	
Н13	211-1-290 с 84 ИЖ1	3ПОД 30.33.3-П-СВ 1Д С	4	1860	
Н13В	211-1-290с 84 ИЖ-1	3ПСД 30.33.3-П-СВ В С	2	1860	
Н14	211-1-290 с. 84 ИЖ-1	4ПОД 30.33.3-П-СВ ДС	2	1612	
Н15А	211-1-290 с 84 ИЖ-1	1ПСО 36.33.3-П-СВ А С	2	1520	
Н16Б	211-1-290с 84 ИЖ-1	ПОБО 33.3-П-СВ. Б	1	5930	
Н16В	211-1-290с 84 ИЖ-1	ПСБО. 33.3-П-СВ В.	1	5930	
Н17	211-1-290с. 84 ИЖ-1	1ПС 38.33.3-П-СВ Д	8	3620	
Н18	211-1-290с 84 ИЖ-1	2ПС 38.33.3-П-СВ А	8	3620	
Н19	211-1-290 с. 84 ИЖ-1	3ПСО 60.33.3-П-СВ 1 Д С	2	3930	
Н20З	211-1 290с 84 ИЖ-1	2ПСС 36.31.3-П-СВ В С	4	1850	
Н21З	211-1-290с 84 ИЖ-1	2ГСБ 36.31.3-П-СВ В С	1	1920	
Н21З*	211-1-290с. 84 ИЖ-1	2ПСБ 36.31.3-П-СВ В.С.Л	1	1920	
Н22В	211-1-290с 84 ИЖ-1	1ПСБ 36.31.3-П-СВ В.С	1	1920.	
Н22В*	211-1-290с 84 ИЖ-1	1ПСБ 36.31.3-П-СВ В.СЛ	1	1920	
Н-23	211-1-290с 84 ИЖ-1	2ПСБ 30.33.3-П-СВ 1 ДС	1	1590	
Н-24*	211-1-290 с. 84 ИЖ-1	1ПСБ30.33.3-П-СВ 1 ДСЛ	1	1590	
Н-25Г	211-1-290 с. 84 ИЖ-1	ПСП 72.10.2.6-П-СВ. ГС	10	2020	
Н-26Б	211-1-290с 84 ИЖ-1	ПСП 60.10.2.6-П-СВ. БС	1	1700	
Н26Г	211-1-290с 84 ИЖ-1	ПСП 60.10.2.6-П-СВ ГС	6	1700	
Н27Б	211-1 290с. 84 ИЖ-1	ПСП 30.10.2,6-П-СВ БС	2	840	
Н27Г	211-1-290с. 84 ИЖ-1	ПСП30 10.2.6-П-СВ ГС	14	840	
Н-28Г	211-1-290с 84 ИЖ-1	ПСП 36.10.2.6-П-СВ ГС	20	1000	
Н-30Г	211-1-290с 84 ИЖ-1	2ПСП 38.10.2.6-П-СВ. ГС	4	1052	
Н-31Г	211-1-290с 84 ИЖ-1	1ПСП 38.10. 2.6-П-СВ ГС	4	1052	
Н-32	211-1-290 с 84 ИЖ-1	ПС30.16.3-П-СВ Д	2	1360	
Н-33Б	211-1-290с 84 ИЖ-1	5ПСД 30.33.3-П-СВ Б.О	2	3040	

Масса поз.	Обозначение	Наименование	Кол. шт	Масса в кг	Примечание
Схема расположения панелей внутренних стен.					
В1	211-1-290с. 84 ИЖ2	ПВ 33.32-1Т-8С	38	3940	
В2	211-1-290с. 84 ИЖ2	ПВ 57.32-1Т-8С	4	6770	
В3	211-1-290 с. 84 ИЖ2	ПВП 33.32.10-1Т-8С	20	3100	
В4	211-1-290с. 84 ИЖ2.	ПВП 57.32.10-1Т-8С	1	5780	
В5	211-1-290с. 84 ИЖ2	ПВ 33.32-1Т-8С-1Э	4	3940	
В6	211-1-290с. 84 ИЖ2	ПВ 33-32-1Т-8С-1	1	3940	
В7	211-1-290с. 84 ИЖ2	ПВ 33.32-1Т-8С-2	2	3940	
В8	211-1-290 с. 84 ИЖ2	ПВГ 33.32.10-1Т-8С	35	3180	
В9	211-1-290с. 84 ИЖ2	ПВП 27.32.15.1Т-8С	8	1620	
В10	211-1-290 с. 84 ИЖ2	ПВГ 33. 32.16-1Т-8С	6	2350	
В11	211-1-290с. 84 ИЖ2	ПВ 57.6 — 1Т-8С	1	1425	
В12	211-1-290с. 84 ИЖ2	ПВ 27.38-1Т-8С	8	3110	
В13	211-1-290с. 84 ИЖ2	ПВ 33.32-1Т-8С-3	3	3940	
В14	211-1-290с. 84 ИЖ2.	ПВ 33.32-1Т-8С.-4	1	3940	
В15	211-1-290с. 84 ИЖ2.	ПВ 8.24 —1Т-8С.	1	625	

1 Схемы расположения наружных стеновых панелей см лист АС 19

2 Схемы расположения внутренних стеновых панелей см.лист АС-20

3. Буквенные индексы, проставленные в конце марки панели, обозначают тип отделочного слоя наружных панелей:

А- однотонная облицовка керамической фасадной плиткой (тон н)

Б- облицовка керамической фасадной плиткой геометрическим рисунком или фрагмент тематического панно. Рисунок облицовки разрабатывается на ДСК.

З- подготовка под окраску.

Г- однотонная облицовка керамической фасадной плиткой (тон н)

При отсутствии буквенного индекса - однотонная. (тон н)

Отделка цокольных наружных панелей - облицовка верхней части панели на высоту 1100мм. керамической фасадной плиткой типа "кабанчик", ниже - без отделочного слоя

Номера тонов цвета облицовочной плитки по каталогам ДСК указать при привязке в соответствии с общим цветовым решением фасадов (см. листы 15, 32) и согласно наименованию панелей по альбому 4.

*Условное обозначение панели с левым открыванием дверного блока соответствует индексу „А" в наименовании панели.

Схема раскладки наружных стеновых панелей по оси „5"

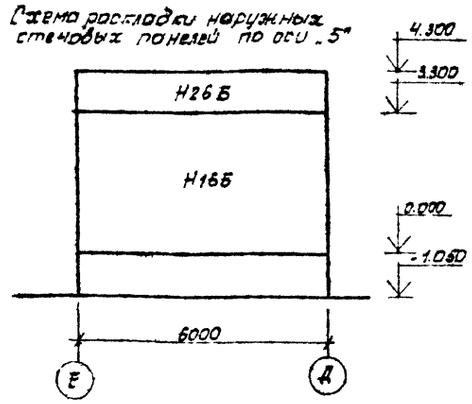

Схема раскладки наружных стеновых панелей по осям „Е", „Д"

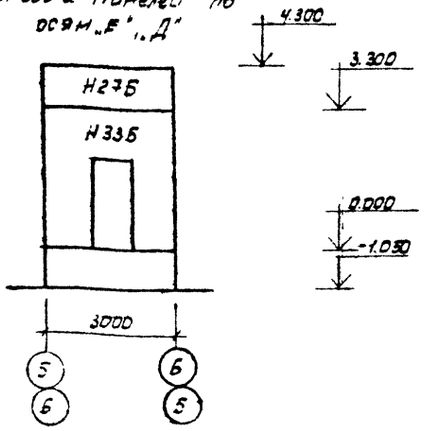

Альбом 1

211-1-290 с.84 АС

Инв.№ подл. | Подпись и дата | Взам.инв.№

				211-1-290 с. 84	АС
Привязан					
Н. контр.			12.89	Детские ясли-сад на 140 мест (250 мест) в г.	Стадия	Лист	Листов
Гл. спец.					Р	21	
				Планировочная схема	ГПИ Знаменского Горпроекта		

Схема расположения плит перекрытия на ▽ 3.30

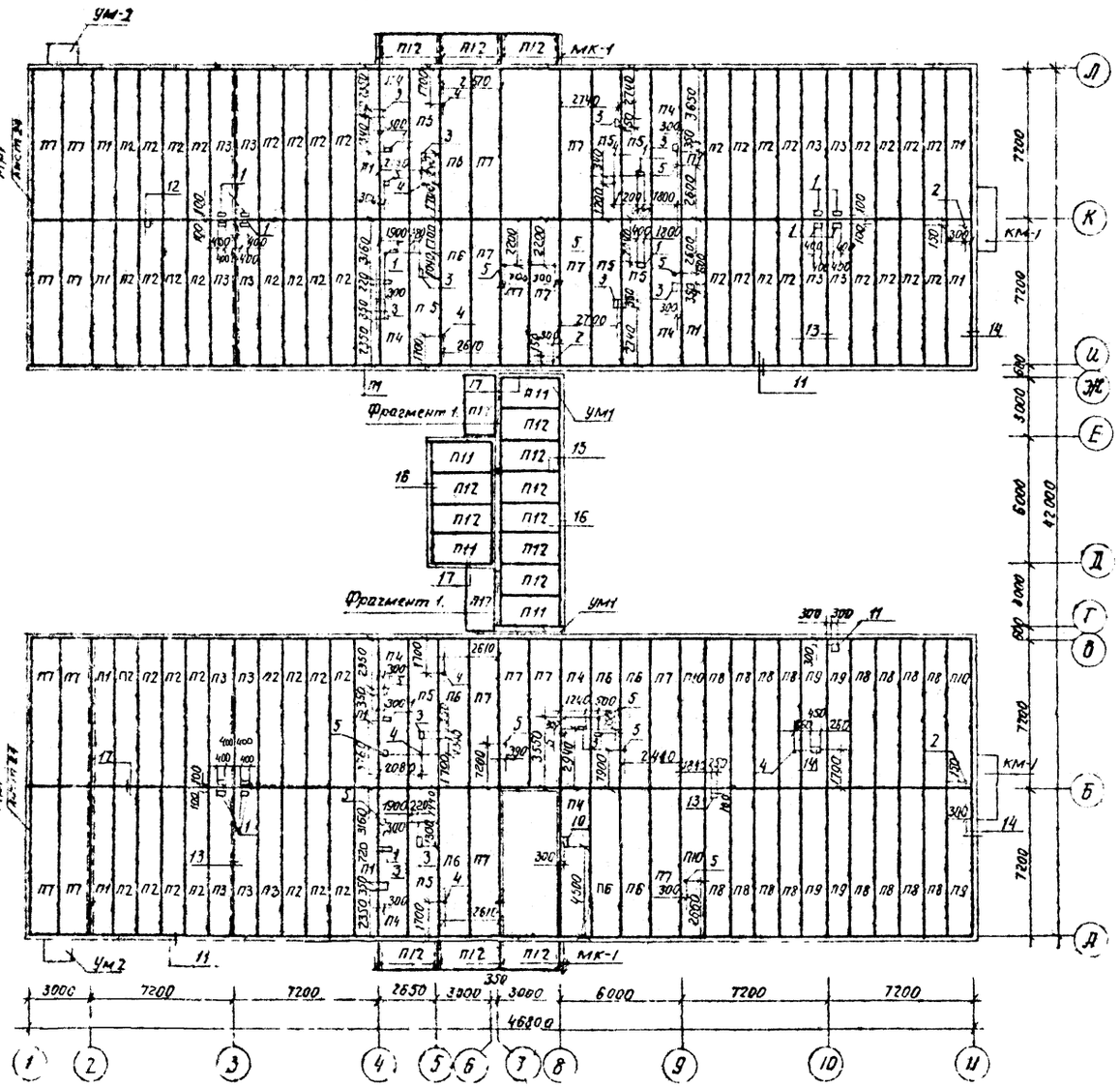

Схема расположения плит перекрытия на ▽ 6.60

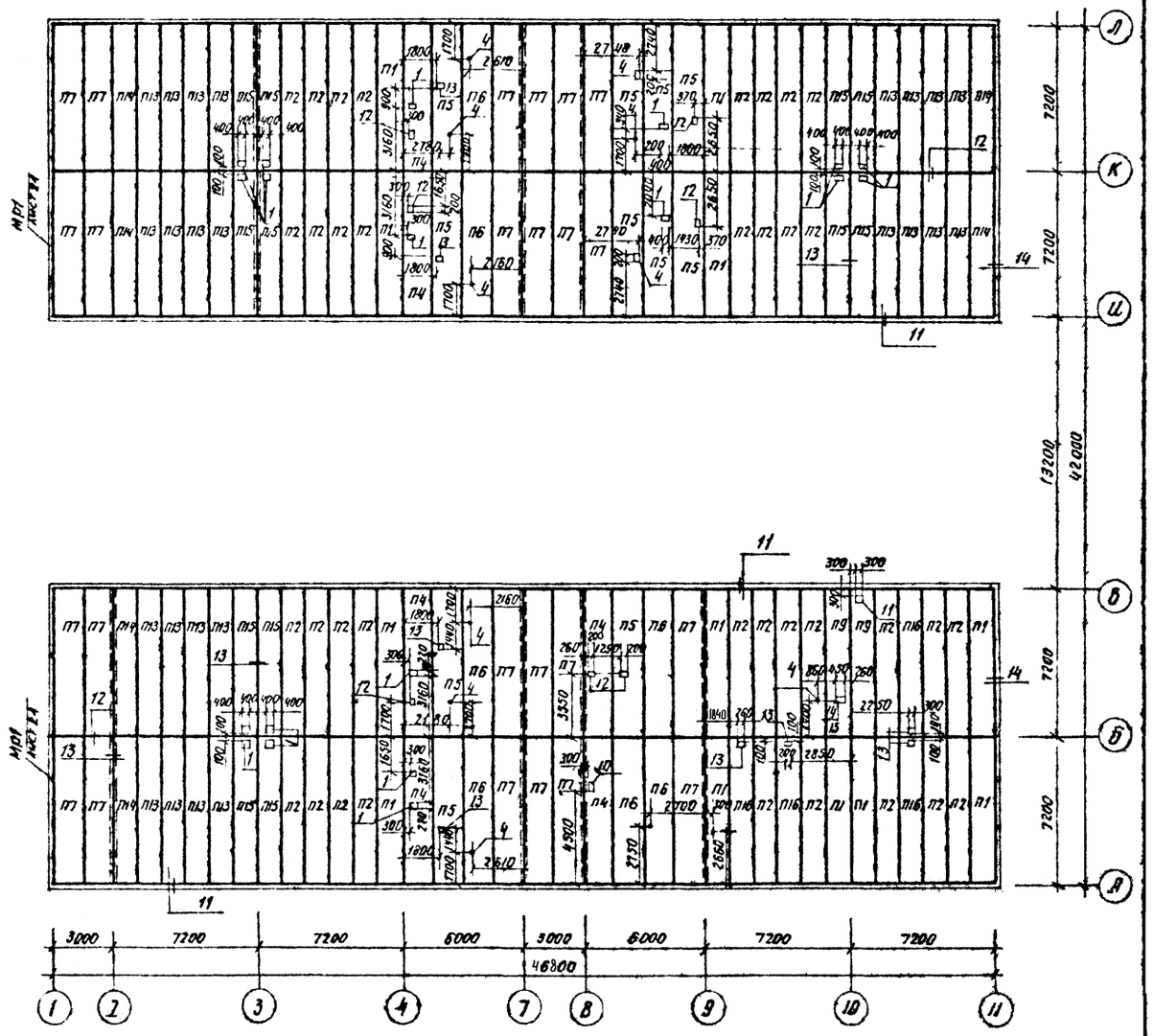

1 Узлы замаркированные на данном листе см альбом 3. проекта

2 Спецификацию плит перекрытия см лист АС 23

3 Экспликацию отверстий см. лист АС 9

				211-1-290с 84 АС			
Н контр	Умыхин		12.84				
Нач.АПМ-2	Турсунбаева		12.84	Детские ясли-сад на 12 групп (280 мест) в крупнопанельных конструкциях	Стадия	Лист	Листов
Гл спец	Левин		12.84		Р	22	
ГИП	Горбацкий		12.84				
ГАП	Зинкина		12.84	Схемы расположения плит перекрытия на ▽ 3.30 и ▽ 6.60	ТашЗНИИЭП Ташкент		
Разраб	Кулагина		12.84				

Привязан

Инв. №

Согласовано

Сектор 8 Коем. № 12.84

Сектор 8 Ковалев А. 12.84

Сектор 30 Ким А. 12.84

Альбом 1

211-1-290с 84 АС

Копировала (Ланшина) Формат А2.

Спецификация плит перекрытия и покрытия

Марка поз	Обозначение	Наименование	Кол	Масса ед кг	Примечание
		Плиты перекрытия			
П1	211-1-290с. 84. ИЖ3	ПК 72.12-4.5 Ат V т-с.8-1	24	2075	
П2	211-1-290с. 84. ИЖ3	ПК 72.12-4.5 Ат V т-с 8	84	2375	
П3	211-1-290с. 84. ИЖ3	ПР 72.12-4.5 Ат V т-с 8-4	12	2125	
П4	211-1-290с. 84 ИЖ3.	ПР 72.15-6 Ат V т-с 8-3	14	2750	
П5	211-1-290с. 84. ИЖ3	ПР 72.15-6 Ат V т-с 8-1	19	3100	
П6	211-1-290с. 84. ИЖ3	ПК 72.15-6 Ат V т-с 8	15	3200	
П7	211-1-290с. 84 ИЖ3	ПК 72.15-6 Ат V т-с 8-1	44	2900	
П8	211-1-290с. 84 ИЖ3	ПК 72.12-8 Ат V т-с 8	16	2375	
П9	211-1-290с. 84 ИЖ3	ПР 72.12-8 Ат V т-с 8-3	7	2125	
П10	211-1-290с. 84 ИЖ3	ПК 72.12-8 Ат V т-с 8-1	3	2075	
П11	211-1-290с. 84 ИЖ3	ПК 30.15-6А III-с 8-1	4	1125	
П12	211-1-290с. 84 ИЖ3	ПК 30.15-6А III-с 8	14	1250	
П13	211-1-290с. 84 ИЖ3	ПК 72.12-6 Ат V-с 8	24	2375	
П14	211-1-290с. 84 ИЖ3	ПК 72.12-6 Ат V-с 8-1	6	2075	
П15	211-1-290с. 84 ИЖ3	ПР 72.12-6 Ат V-с 8а-4	12	2125	
П16	211-1-290с. 84 ИЖ3	ПР 72.12-6 Ат V-с. 8-1	4	2475	
П17	211-1-290с. 84. ИЖ4	АК 31.17	2		
		Монолитные участки			
УМ-1	211-1-290с. 84 АС-25	УМ-1	2		
УМ-2	211-1-290с. 84. АС-26	УМ-2	2		
КМ-1	211-1-290с. 84. АС-26	КМ-1	2		
МК-1	211-1-290с. 84. АС-25	МК-1	8		
РМ-1	211-1-290с. 84. АС 21	М Р-1	2		
		Узлы замоноличивания			
		ф10А III ГОСТ 5781-82		752,56	кг
		Бетон М-300		72.80	м³

Спецификация элементов на фрагмент

Марка поз.	Обозначение	Наименование	Кол		Примечание
		Сборочные единицы			
1		Каркас КР-1	2	3.955	
		Материалы:			
		Бетон М-200			0.083м³
		Кирпич М-75			0.84м³

Спецификация элементов на каркас КС-1

Марка поз.	Обозначение	Наименование	Кол.	Масса ед. кг.	Примечание.
		Каркас плоский КР-1			
		Детали:			
1		ф16А III ГОСТ 5781-82 ℓ=1480	1	2.34	
2		ф16А III ГОСТ 5781-82 ℓ=860	1	1.360	
3		ф6А I ГОСТ 5781-82 ℓ=230	5	0.051	

Деталь 1

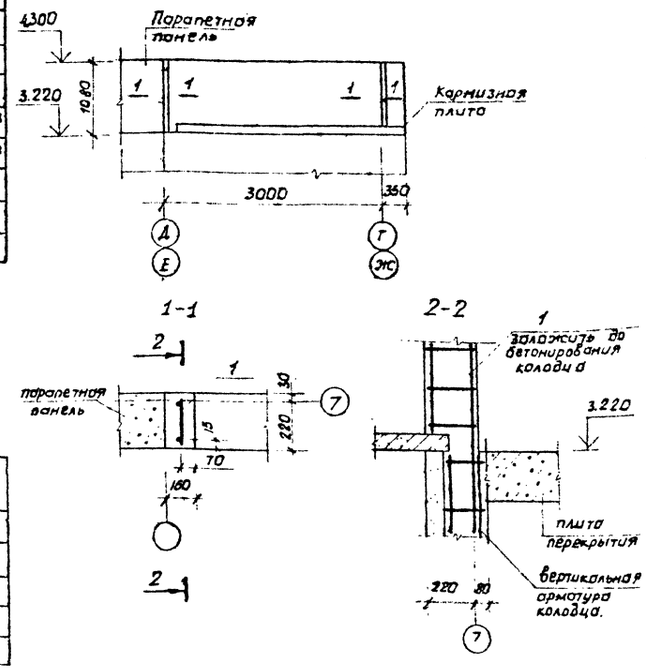

Ведомость стержней

Поз	Эскиз
КР-1	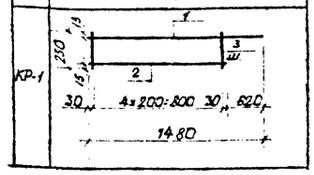

1. Схемы расположения плит перекрытия и покрытия см. лист 22
2. Деталь 1. замаркирована на листе АС. 19
3. Кирпичную кладку парапета выполнять из кирпича М75 на растворе М50.

211-1-290с. 84. АС. Альбом 1

				211-1-290с 84 АС.			
Привязан				Детские ясли-сад на 12 групп (280 шт) в крупнопанельных конструкциях	Стадия	Лист	Листов
					Р	23	
				Спецификация плит перекрытия и покрытия	Ташкент		

МР-1 Общий вид

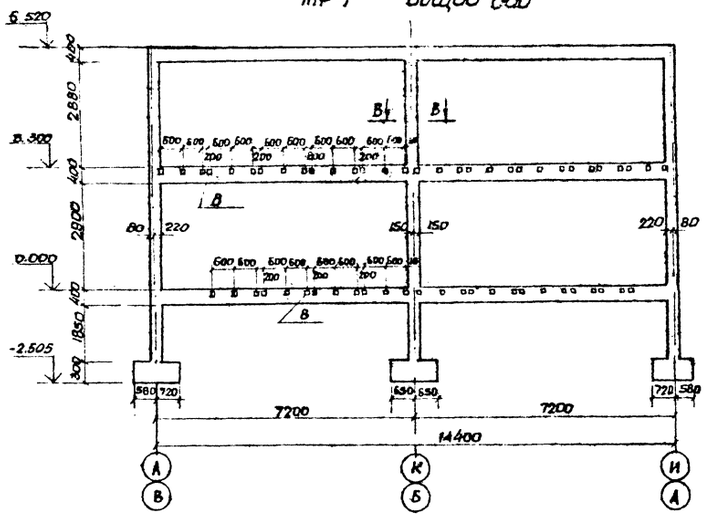

МР1. Армирование

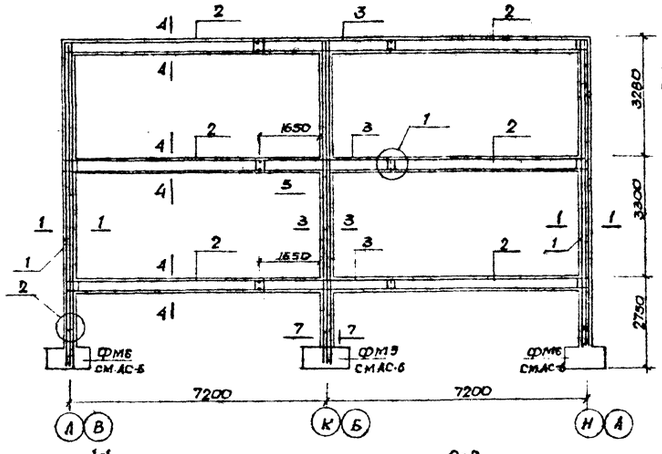

1-1

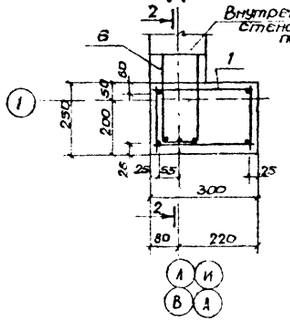

2-2

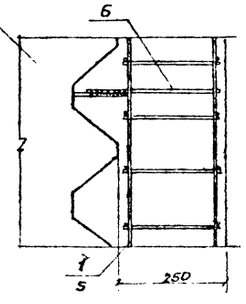

1

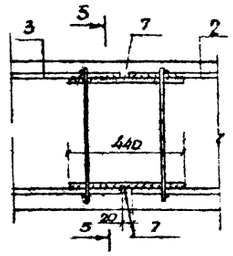

5-5

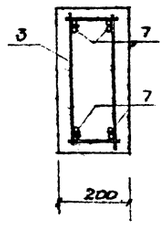

2

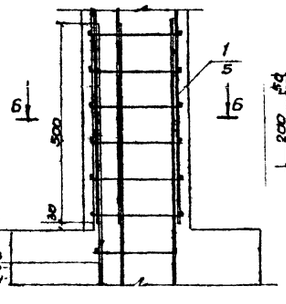

8-8

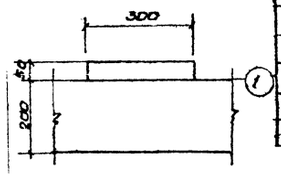

6-6

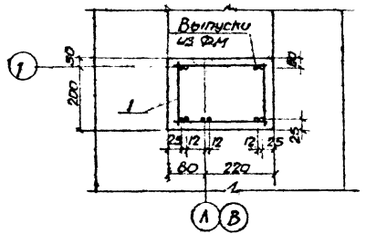

7-7

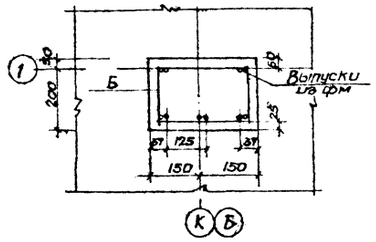

3-3

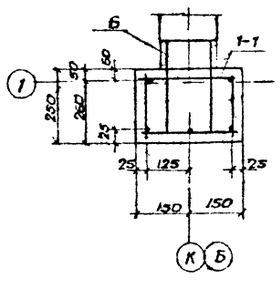

4-4

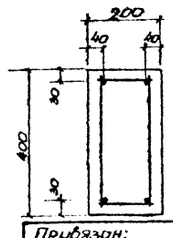

Формат	Зона	Поз	Обозначение	Наименование	Кол. на шт	Примеч.
				Монолитная рама МР1	2	
				Сборочные единицы		
				Объемные каркасы		
		1	211-1-290 с. 84 АС 27	ОК-3	2	55.76
		5	211-1-290 с. 84 АС-27	ОК-4	1	56.76
		2	211-1-290 с. 84 АС 27	ОК-3	6	52.17
		3	211-1-290 с. 84 АС-27	ОК-6	3	33.40
		8	211-1-290 с. 84. АС-27	Закладная деталь М1	56	
				Детали		
				Отдельные стержни		
		6		ф10 А I ГОСТ 5781-82 ℓ=760мм	51	0.46
		7		ф18 А III ГОСТ 5781 82 ℓ=440	24	0.88
				Материалы		
				Бетон М300	5.450	м³

1. Привязка закладных деталей дана по оси закладные.
2. Производство работ вести в соответствии с указаниями СНиП III-15-76.
3. Все поверхности колонн, соприкасающиеся с грунтом, обмазать битумом за 2 раза.

Привязан:

Инв. №

Н. контр.	Умрихин		12.84
Нач. АПМ 2	Турсунтова		12.84
Гл. спец.	Лебин		12.84
ГАП	Зинкина		12.84
ГИП	Городецкий		12.84
Разраб.	Урчанова		12.84

211-1-290 с. 84. АС.

Детские ясли-сад на 12 групп (280 мест) крупнопанельные конструкции

Стадия	Лист	Листов
Р	24	

Монолитная рама МР-1

ТашЗНИИЭП Ташкент

Инв. № подл. | Подпись и дата | Взам. инв. №

УМ 1

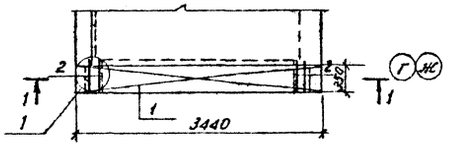

МК1

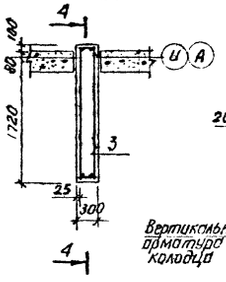

4-4

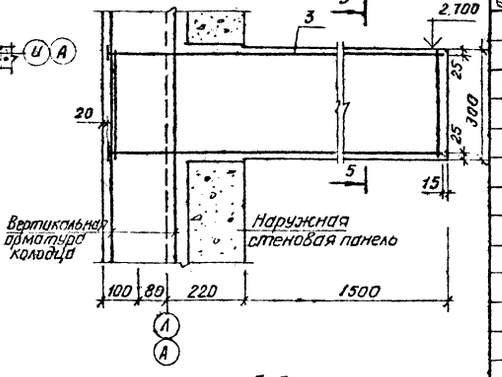

Формат	Поз	Зона	Обозначение	Наименование	Кол шт	Примечание
				Монолитный участок УМ1	4	
				Сборочные единицы		
	2		211-1-290с 84 АС-27	Объемный каркас ОК1	2	3,66
	1		211-1-290с 84 АС-27	Сетка С1	1	9,40
				Материалы		
				Бетон М-200	0,11	м³
				Монолитная консоль МК1	8	
				Сборочные единицы		
	3		211-1-290с. 84 АС 27	Объемный каркас ОК-2	1	27,99
				Материалы		
				Бетон М-300	0,14	м³
				Фрагмент 1	2	
				Детали		
	4			ф 10 AIV ГОСТ 5781-82 ℓ=340	6	0,21

1

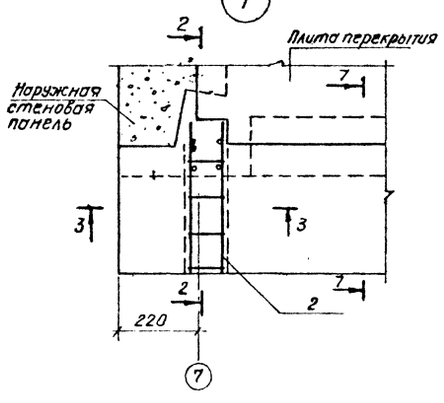

2-2

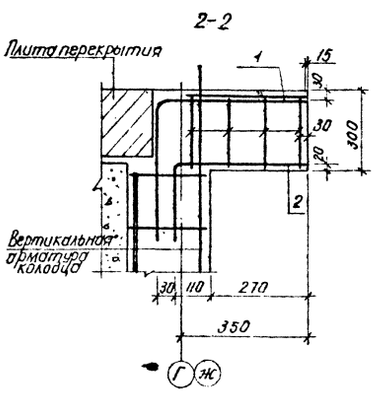

5-5

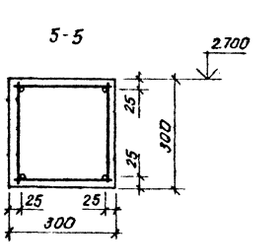

7-7

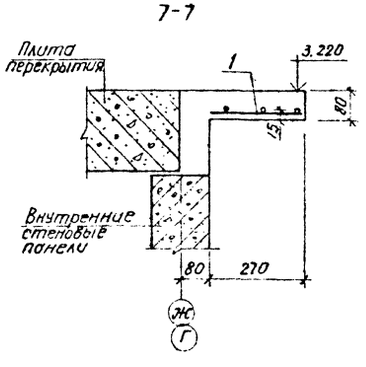

3-3

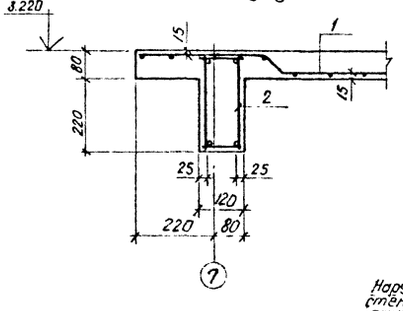

Б-Б

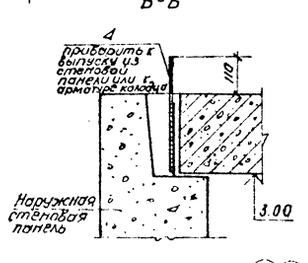

Фрагмент 1

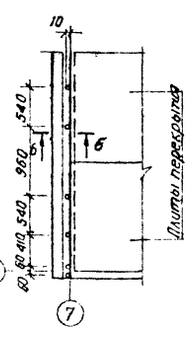

1. Монолитный участок УМ1 и монолитную консоль МК1 замоноличивать одновременно с замоноличиванием узлов стен
2. Монолитный участок замаркирован на листе АС-22, МК1 на листе 22.
3. Выборку стали см. АС 28

Инв. № подл.	Взам. инв. №	Подпись и дата					

Привязан

Гип				211-1-290с 84 АС			
Нач. отд.				Детские ясли-сад на 140 мест (2 очередь) в Кировском районе Ленинграда	Стадия	Лист	Листов
Гип					Р	25	
Нач. гр.				Монолитный участок УМ1 и монолитная консоль МК1	ЦНИИЭП Гражданских		

КМ1

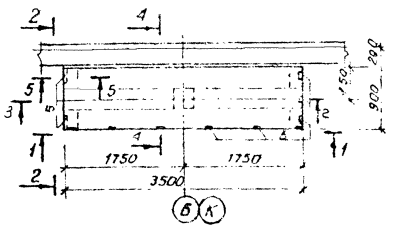

4-4

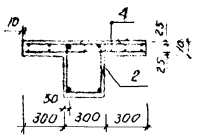

5-5

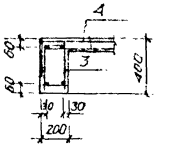

2-2

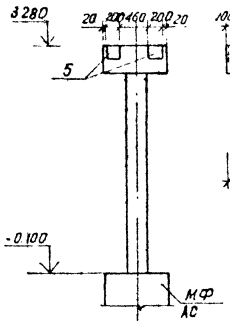

1-1

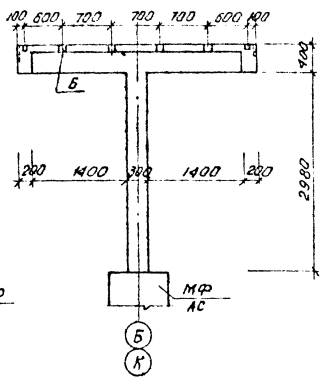

3-3

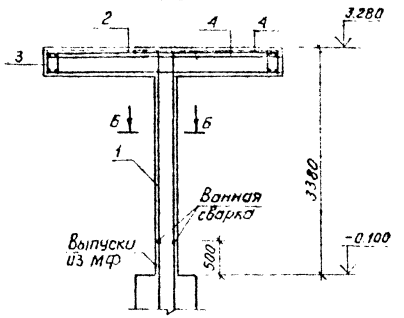

6-6

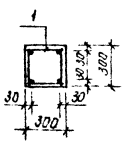

Ум2

8-8

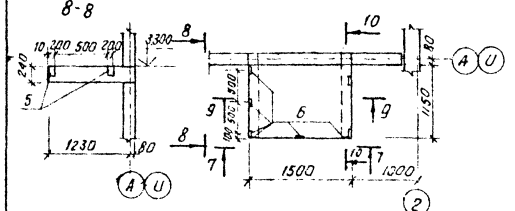

9-9

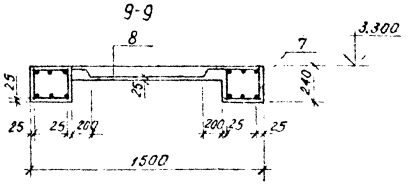

7-7

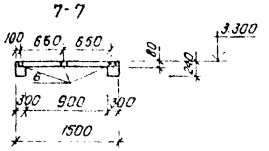

10-10

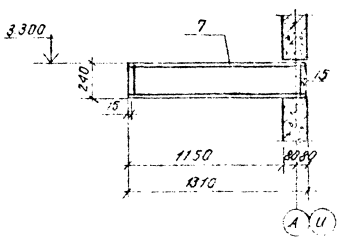

Формат	Поз.	Позиция	Обозначение	Наименование	Кол. шт.	Примечание
				Монолитный козырек	2	
				КМ1		
				Сборочные единицы		
				Объемные каркасы		
		1	211-1-290с.84 АС-27	ОК7	1	22.72
		2	211-1-290с.84 АС-27	ОК8	1	62.55
		3	211-1-290с.84 АС-27	ОК9	2	3.86
		4	211-1-290с.84 АС-27	Сетка С2	2	13.63
		5	211-1-290с.84 АС-27	Закладная деталь М2	2	4.88
		6	211-1-290с.84 АС-27	М1	9	1.29
				Материалы		
				Бетон М300	1.11	м³
				Монолитный участок		
				Ум2	2	
				Сборочные единицы		
		7	211-1-290с 84. АС-27	Объемный каркас ОК10	2	11.01
		8	211-1-290с 84. АС-27	Сетка С3	1	6.58
		5	211-1-290с 84. АС-27	Закладные детали М2	2	4.88
		6	211-1-290с 84 АС-27	М1	6	1.29
				Материалы		
				Бетон М300	0.302	м³

1. В сечении 4-4 условно не показана стеновая панель.
2. Монолитный козырек выполнить до устройства крыльца.
3. Ванную сварку выполнять в соответствии с ГОСТ 14098-68.
4. Выборку стали см АС28.

211-1-290с 84 АС

Привязан

Детские ясли-сад на 280 мест (2 очередь комплекса) в квартале 3 жилого района Ленинского района г. Минска

Стадия Р | Лист 20 | Листов

Гос. Зниипсп Госстроя

Рис 1

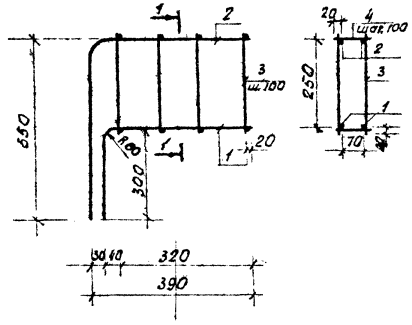

Рис 2

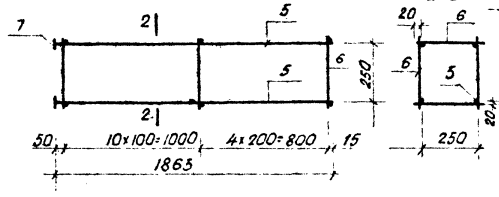

Рис 3

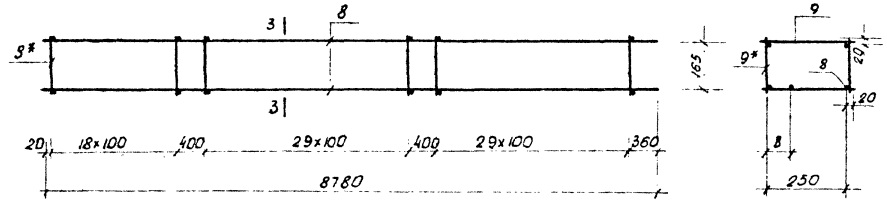

Рис 4

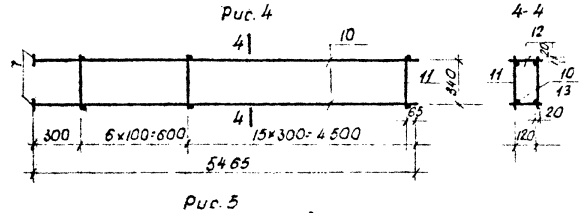

Рис 5

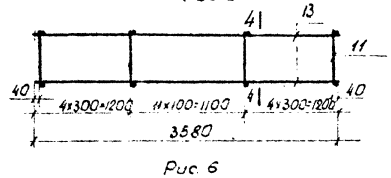

Рис 6

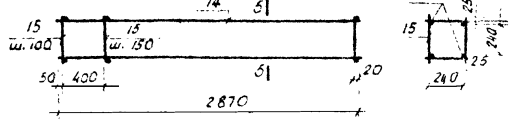

Рис 9

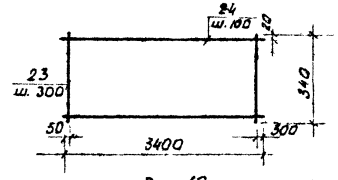

Рис 10

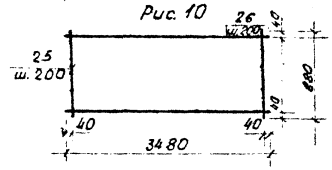

Рис 13

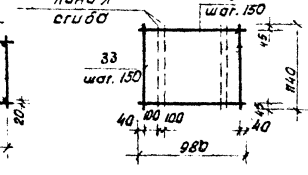

Рис 7

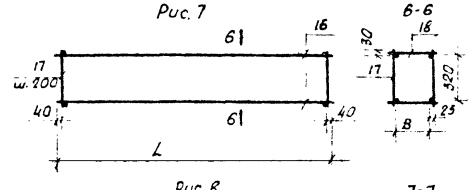

Рис 8

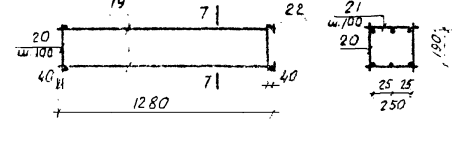

Рис 11

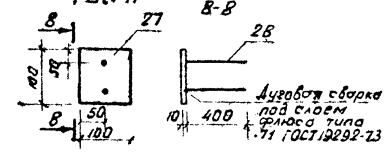

Рис 12

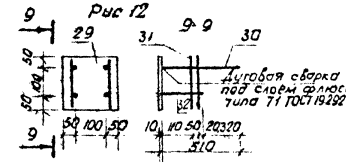

Наименование	Рис	Размеры L	Размеры B
ОК1	1	–	–
ОК2	2	–	–
ОК3	3	–	55
ОК4		–	125
ОК5	4	–	–
ОК6	5	–	–
ОК7	6	–	–
ОК8	7	3480	200
ОК9		880	140
ОК10	8	–	–
С1	9	–	–
С2	10	–	–
М1	11	–	–
М2	12	–	–
С3	13	–	–

Спецификация на арматурные изделия

Формат	Зона	Поз	Обозначение	Наименование	Кол. шт.	Примеч
				Объемный каркас ОК1		
		1		ф12 AIII ГОСТ 5781-82 С=700	2	1.241
		2		ф12 AIII ГОСТ 5781-82 С=380	2	1.71
		3		ф6 AI ГОСТ 5781-82 С=290	8	0.515
		4		ф6 AI ГОСТ 5781-82 С=110	8	0.195
				Объемный каркас ОК2		
		5		ф20 AIII ГОСТ 5781-82 С=1865	4	17.9
		6		ф8 AI ГОСТ 5781-82 С=290	60	6.87
		7		Полоса 150×80 ГОСТ 103-76 / Вст3кп2 ГОСТ 380-71*	80	4	3.22
				Объемный каркас ОК3		
				ОК4		
		8		ф12 AIII ГОСТ 5781-82 С=8780	5	38.40
		9		ф6 AI ГОСТ 5781-82 С=290	158	10.17
		9*		ф6 AI ГОСТ 5781-82 С=205	158	7.19
				Объемный каркас ОК5		
		10		ф18 AIII ГОСТ 5781-82 С=5465	4	43.68
		11		ф6 AI ГОСТ 5781-82 С=380	44	3.71
		12		ф6 AI ГОСТ 5781-82 С=160	44	1.56
		7		Полоса 150×80 ГОСТ 103-76 / Вст3кп2 ГОСТ 380-71*	80	4	3.22
				Объемный каркас ОК6		
		13		ф18 AIII ГОСТ 5781-82 С=3580	4	28.61
		11		ф6 AI ГОСТ 5781-82 С=380	40	3.37
		12		ф6 AI ГОСТ 5781-82 С=160	40	1.42

1. Продолжение спецификации на арматурные изделия см АС-28
2. Изготовление арматурных и закладных деталей выполнять при помощи сварки с соблюдением требований ГОСТ 10922-75, СН 393-78 ГОСТ 19292-73.
3. Антикоррозийную защиту закладных деталей выполнять согласно пункту 3.20 СНиП II-28-73*

211-1-290 с. 84. АС. Альбом 1

Инв. № подл. | Подпись и дата | Взам. инв. №

					211-1-290с 84. АС.		
Гл. конструктор	Умрихин				Детские ясли-сад на 12 групп (280 мест) в крупнопанельных конструкциях	Стадия	Лист	Листов
Гл. инж. проекта	Умрихин					Р	27	
Гл. спец.	Бобин							
Рук. гр.	Зайцев							
Гл. инж.	Гайдукевич				Арматурные изделия	ТашЗНИИЭП Ташкент		
Разраб.	Маслов							

привязан

Спецификация на арматурные изделия

Формат	Зона	Поз.	Обозначение	Наименование	К-во шт.	Примечания
				Сетка С1		
		23		Ф6АI ГОСТ 5781-82 ℓ=380	12	1.01
		24		Ф10АIII ГОСТ 5781-82 ℓ=3400	4	8.39
				Сетка С2		
		25		Ф10АIII ГОСТ 5781-82 ℓ=880	18	9.77
		26		Ф6АI ГОСТ 5781-82 ℓ=3480	5	3.86
				Закладная деталь М1		
		27		Полоса $\frac{10\times100\ ГОСТ\ 103-76}{В\ ст\ 3\ КП2\ ГОСТ\ 380-71^*}$ ℓ=100	1	0.78
		28		Ф10АIII ГОСТ 5781-82 ℓ=410	2	0.51
				Закладная деталь М2		
		29		Полоса $\frac{10\times100\ ГОСТ\ 103-76}{В\ ст\ 3\ КП2\ ГОСТ\ 380-71^*}$ ℓ=200	1	3.14
		30		Ф12АIII ГОСТ 5781-82 ℓ=510	2	0.91
		31		Ф10АIII ГОСТ 5781-82 ℓ=200	4	0.49
		32		Ф12АIII ГОСТ 5781-82 ℓ=190	2	0.34
				Сетка С3		
		33		Ф6АI ГОСТ 5781-82 ℓ=1140	7	1.75
		34		Ф10АIII ГОСТ 5781-82 ℓ=980	8	4.83
				Объемный каркас ОК7		
		14		Ф20АIII ГОСТ 5781-82 ℓ=2870	4	23.31
		15		Ф6АI ГОСТ 5781-82 ℓ=290	84	5.41
				Объемный каркас ОК8		
		16		Ф21АIII ГОСТ 5781-82 ℓ=3480	4	53.59
		17		Ф8АI ГОСТ 5781-82 ℓ=380	35	5.40
				Ф8АI ГОСТ 5781-82 ℓ=250	36	3.56
				Объемный каркас ОК9		
				Ф12АIII ГОСТ 5781-82 ℓ=880	4	3.16
		17		Ф6АI ГОСТ 5781-82 ℓ=380	5	0.42
		18		Ф6АI ГОСТ 5781-82 ℓ=250	5	0.28
				Объемный каркас СК10		
		19		Ф12АIII ГОСТ 5781-82 ℓ=1280	6	6.83
		20		Ф6АI ГОСТ 5781-82 ℓ=230	26	1.33
		21		Ф6АI ГОСТ 5781-82 ℓ=290	26	1.67
		22		Полоса $\frac{10\times50\ ГОСТ\ 103-76}{В\ ст.3\ КП2\ ГОСТ\ 380-71^*}$ ℓ=50	6	1.18

Ведомость расхода стали на элемент, кг

Марка элемента	Изделия арматурные											Изделия закладные									Общий расход
	Арматура класса										Всего	Арматура класса		Прокат марки						Всего	
	А-III ГОСТ 5781-82						А-I ГОСТ 5781-82					А-III ГОСТ 5781-82		В ст 3 КП 2 ГОСТ 380-71 ГОСТ 103-76							
	Ф10	Ф12	Ф18	Ф20	Ф25	Итого	Ф6	Ф8	Ф10	Итого		Ф10	Ф12	Итого	Полоса 10×50	Полоса 10×100	Полоса 10×20	Полоса 16×80	Итого		
УМ-1/м200/0.11	16.78	5.90				22.68	3.44			3.44	26.12										26.12
УМ-2/м300/0.302	10.17	13.66				23.83	9.77			9.77	33.60	0.98	2.5	3.48	2.36	0.78	6.28		10.04	13.88	47.48
МК-1/м300/0.14				17.9		17.9		6.87		6.87	24.77							3.22			27.99
КМ-1/м300/1.11	19.54	6.32		23.31	53.59	102.76	14.53	8.96		23.49	126.25	5.57	2.50	8.07		7.02	6.28		13.3		147.62
МР-1/м300/5.45		115.2	369.03			484.23	98.07		23.46	121.53		28.56		28.56		43.68		19.32	63.0	91.56	697.32
Фрагмент 1	0.21																				0.21

1-1

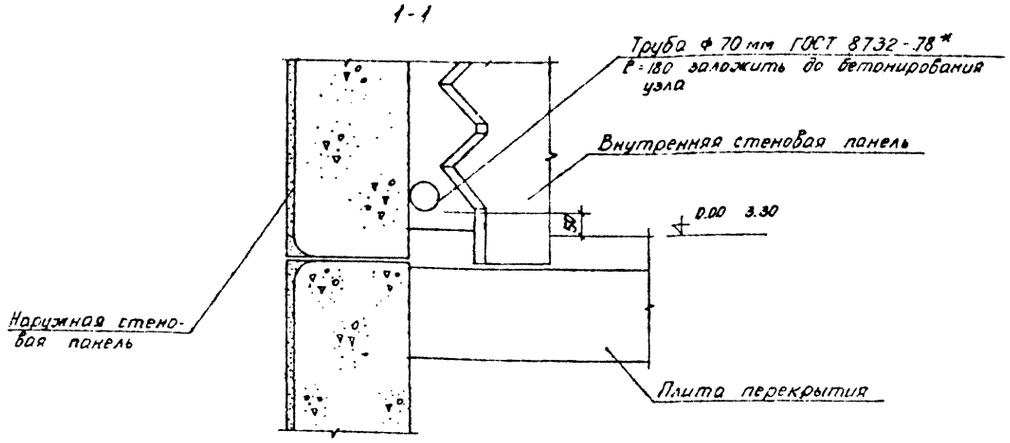

Деталь „А"

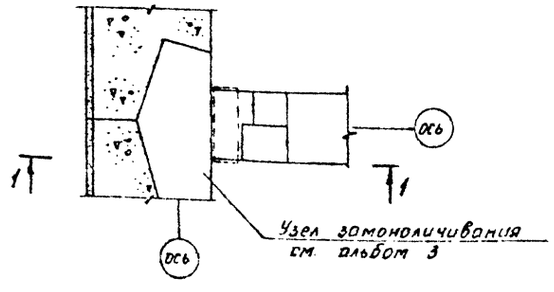

1. Данный лист читать совместно с листами 24-27
2. Вентблоки замаркированы на листах АС-10 — АС-13

211-1-290 с. 84: АС

Н. контроль	Левин		12.84
Нач. АПМ 2	Турсунбаева		12.84
Гл. спец.	Левин		12.84
ГАП	Зинкина		12.84
ГИП	Гообацкий		12.84
Разраб.	Урманова		12.84

Привязан

Инв. №

Детские ясли-сад на 12 групп (280 мест) в крупнопанельных конструкциях

Стадия	Лист	Листов
Р	28	

Ведомость расхода стали. Деталь „А"

ТашЗНИИЭП Ташкент

Копировала Елинова

Формат А2

211-1-290 с. 84 АС Альбом 1

Альбом 1.

211-1-290 с. 84 АС.

План кровли.

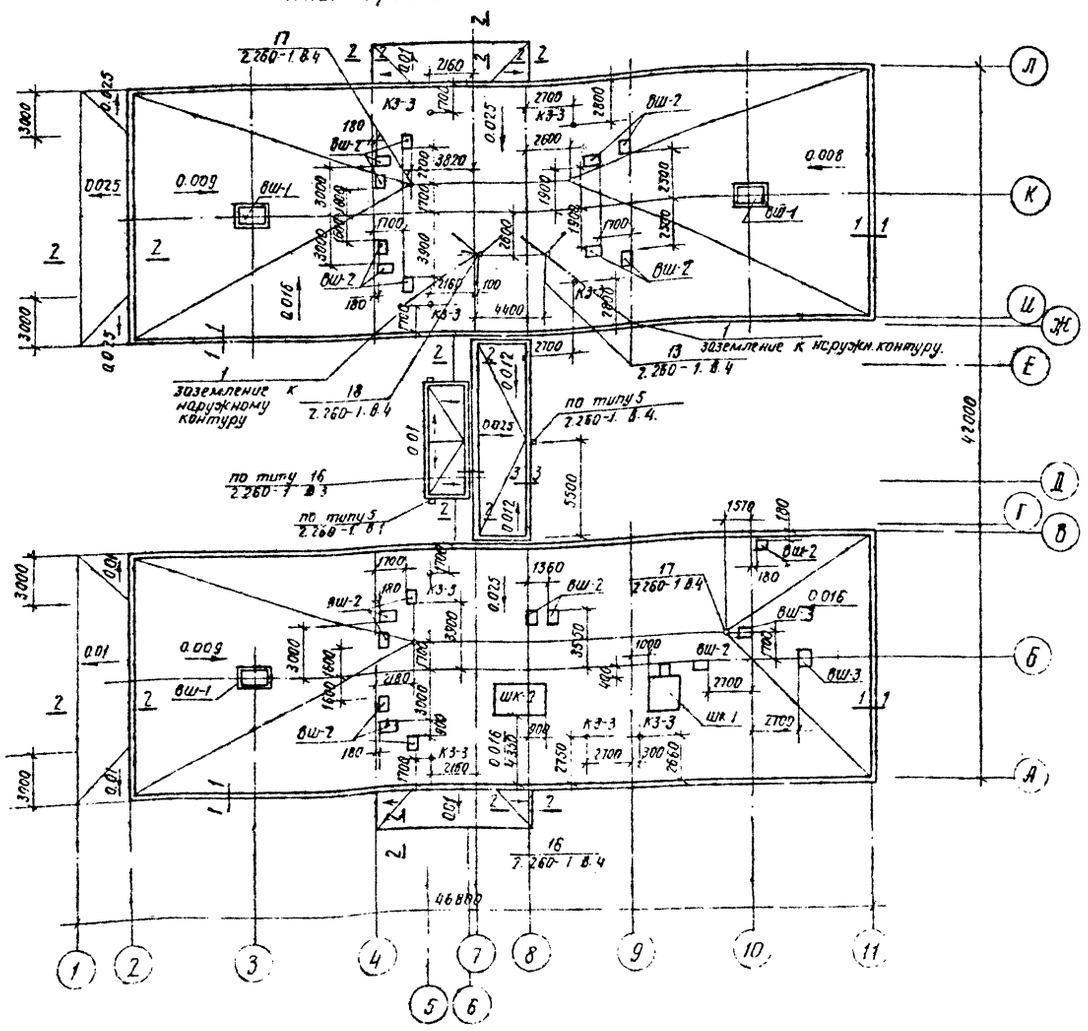

Спецификация деталей кровли.

Марка поз.	Обозначение	Наименование	Кол.	Масса	Примечание.
ШК-1	211-1-290 с. 84-АС. 29	Шумоглушительная камера	1		
ШК-2	211-1-290 с. 84-АС. 30	Шумоглушительная камера	1		
ВШ-1	211-1-290 с. 84-АС. 30	Вентшахта.	3		
ВШ-2	211-1-290 с. 84-АС. 30	То же	20		
ВШ-3	211-1-290 с. 84-АС. 30	—"—	2		
КЗ-3	211-1-290 с. 84-АС. 30	Кровельный зонт.	18		
1		-25×5. ℓ= 15600мм ГОСТ-103-76.	2	15.4кг	

Спецификация элементов шумоглушительной камеры N 1.

Формат	Зона	Поз.	Обозначение	Наименование	Кол	Примечание
				ШК-1.		
				Сборочные единицы.		
		ПТ	1.243.1-4-200-01.	ПТ 12.5-13.13.	4	
		1		L 80×50×5 ℓ= 2000. ГОСТ 8510-72	2	
		ДУ	5; 904-4.	ДУС 1.25×0.5.	1	
				Материалы		
		2		Кирпичная кладка.	2.1	м³

Примечания.

1. Детали и сечения по кровле см. на листе 30
2. Зонты из кровельной стали КЗ-3 устанавливать над вентиляционными и канализационными стояками, выходы которых на кровлю выполнить по дет 16. серии 2.260-1. в. 4.
3. Толщину утеплителя кровли выполнить в соответствии с таблицей на листе 2
4. Состав кровли см на листе 14
5. Кирпичную кладку деталей кровли выполнять из кирпича М75 на растворе М25

Шумоглушительная камера N1.

План

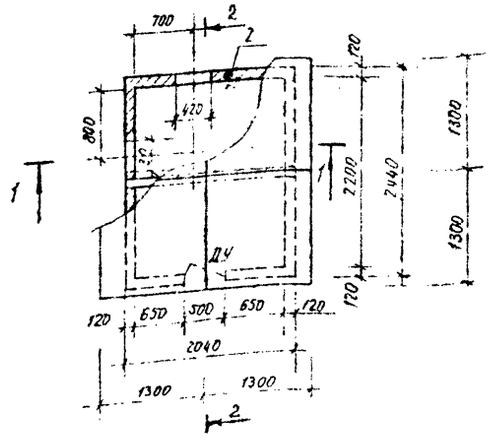

1-1

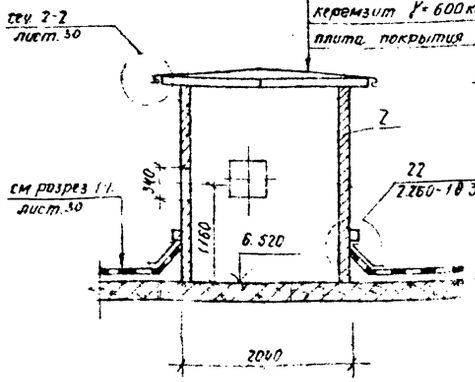

2-2

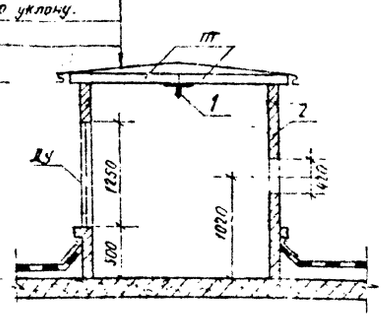

211-1-290 с 84 АС.

Детские ясли-сад на [illegible] (280 мест) в [illegible]

План кровли.

Шумоглушительная камера

Привязан

Согласовано

Взам. инв. №

Подпись и дата

Инв. № подл.

Альбом 1

211-1-290 ф.84 АС

Шумоглушительная камера ШК 2

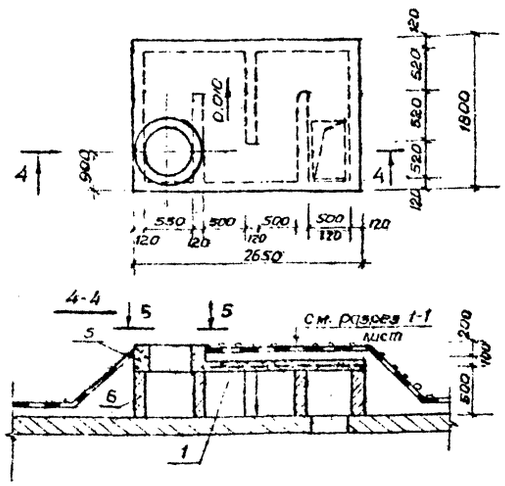

Вент шахта ВШ-1

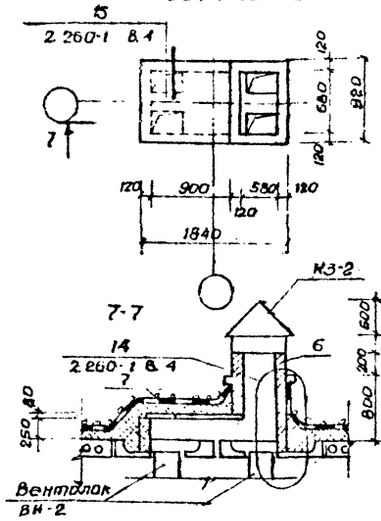

Вент шахта ВШ-2 (ВШ-3)

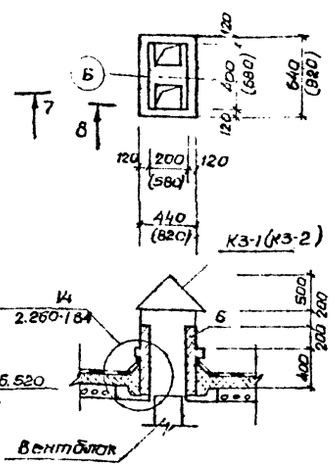

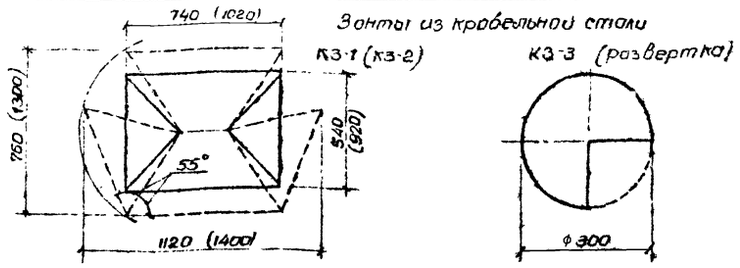

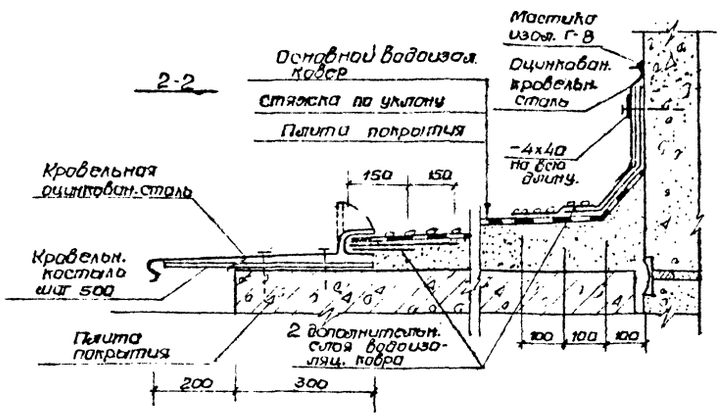

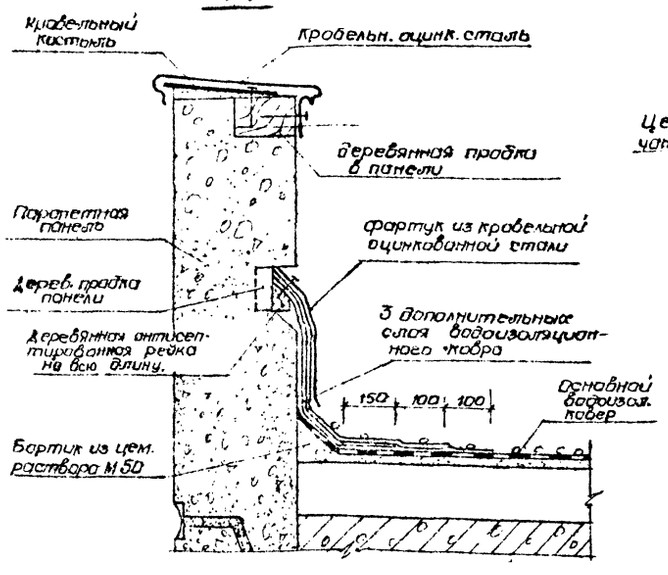

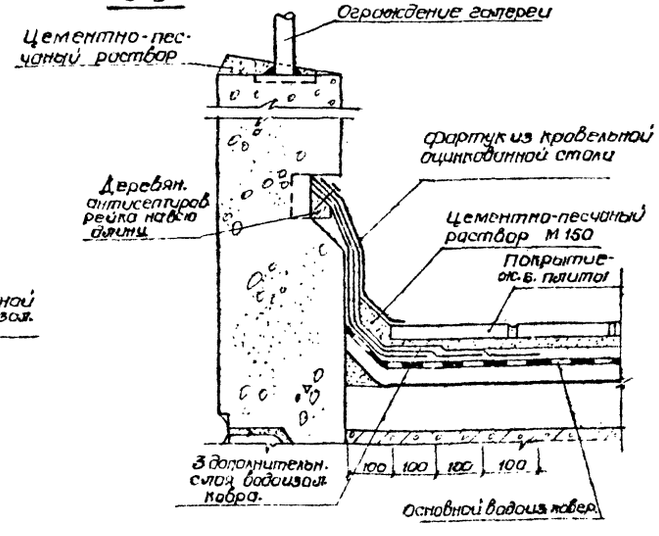

Примечания

1. Кирпичную кладку (поз.6) деталей кровли выполнять из кирпича М 75 на растворе М 25
2. Кровельный зонт К3-3 замаркирован на плане кровли (над канализационными и вентиляц. стояками)
3. Планы вентшахт условно показаны без кровельных зонтов
4. Шумоглушительную камеру ШК-1 см. на листе 29

Спецификация деталей кровли

Формат	Зона	Поз	Обозначение	Наименование	Кол	Примечание
				ШК-2		
				Сборочные единицы		
		1		Сетка С $\frac{5ВР1\ 150}{6АI\ 150}$ 1780×2630 – $\frac{35}{25}$ ГОСТ 8475-81	1	
		2		ф6 АI е=2340	3	
		3		ф6 АI е=200	12	
		4		Болт М12×300 ГОСТ 7798-70	8	
				Материалы		
		5		Керамзитобетон М-100	0,5	м3
		6		Кирпичная кладка	0,9	м3
				ВШ-1		
				Сборочные единицы		
		7	1.243.1-4-100-02	ПТ 8 11 9	1	
				Материалы		
		6		Кирпичная кладка	0,5	м3
		8		Сталь кровельная оцинкованная толщ 0.5 мм	1.8	м2
				ВШ-2		
				Материалы		
		6		Кирпичная кладка	0.14	м3
		8		Сталь кровельная оцинкованная толщ 0.5 мм	1.0	м2
				ВШ-3		
				Материалы		
		6		Кирпичная кладка	0.24	м3
		8		Сталь кровельная оцинкованная толщ 0.5 мм	1.8	м2
				К3-3		
				Материалы		
		8		Сталь кровельная оцинкованная толщ 0.5 мм	0.1	м2

211-1-290 с. 84 АС.

Норм. конт.	Чмрихин		12.84
Нач. АПМ 2	Турсунбаева		12.84
Гл. спец.	Левин		12.84
ГИП	Гордацкий		12.84
ГАП	Зинкина		12.84
Рук. гр.	Матьякубова		12.84
Разраб.	Матьякубова		12.84

Детские ясли сад на 12 групп (280 мест) в круп нопанельных конструкциях

Детали и сечения по кровле.

Стадия	Лист	Листов
Р	30	

ТашЗНИИЭП Ташкент

Привязан

Инв. №

Инв. № подл. | Подпись и дата | Взам. инв. №

Копировал Ивангуги

Формат А2

Альбом 1.

211-1-290 с. 84. АС.

	Обозначение	Наименование	Кол-во на этаж 1	2	Всего	Масса	Примечания
ОК-1	1.236-8 3.1	ОС 18-09 В	8	12	20		
	1.236-8 6-1	ОС 18-12 В	8	12	20		
	1.136-2	ДО 22-20	8	12	20		
ОК-2	1.236-6 8-1	ОС 21-09 В	6	6	12		
	1.136-2	ОС 21-12 В	6	6	12		
ОК-3	1.236-6 8-1	ОС 18-09 В	9	6	15		
	1.136-2	ДО 10-20	9	6	15		
ОК-4	1.236-6 8-1	ОС 18-09 В (2шт)	28	36	64		
	1.136-2	ДО 19-20	14	18	32		
ОК-5	1.236-6 8-1	ОС 18.09 В	7	8	15		
	1.236-6 8-1	ОС 18-12 В	7	8	15		
	ТУ 7104 УзССР 4-82	СЖРП-10-18.09	7	8	15		
	ТУ 7104 УзССР 4-82	СЖРП 11-18.12	7	8	15		
	1.136-2	ДО 22-20					
ОК-6	1.236-6 8-1	ОС 21-09 В	6	6	12		
	1.236-6 8-1	ОС 21-12 В	6	6	12		
	ТУ 7104 УзССР 4-82	СЖРП 10-21.09	6	6	12		
	ТУ 7104 УзССР 4-82	СЖРП 11-21.12	6	6	12		
ОК-7	1.236-6 8-1	ОС 18 09 В	5	4	9		
	1.136-2	ДО 10-20	5	4	9		
	ТУ 7104 УзССР 4-82	СЖРП 10-18 09	5	4	9		
ОК-8	1.279.9-2 28.00.00	ВХР-10	1		1	9.8	металлич. решетка
	-02	ВХР-12	1		1	15.4	металлич. решетка
	-06	ВХР-16	1		1	19.8	металлич. решетка
	-08	ВХР-18	1		1	29.1	металлич. решетка
1	1.136-10	ДГ24-15П	2	2	4		
2	1.136-10	ДГ-21-10П	18	15	33		
3	1.136-10	ДГ24-10 ЛП	12	15	27		
4	1.136-10	ДГ21-9 ЛП	6	2	8		
	1.136-12 В1	ФВ 09-09	6	2	8		
5	1.136-10	ДГ-21-9П	4	4	8		
	1.136-12 В1	ФВ 09-09	4	4	8		
6	1.136-10	ДГ21-7П	10	10	20		
	1.136-12 В1	ФВ 09-07	10	10	20		
7	1.136-10	ДГ21-7ЛП	5	14	19		
	1.136-12 В1	ФВ 09-07	5	14	19		
8	1.136.5-19	ДН21-10 ЩР2П	6	5	11		
	1.136-10 В1	ФН 06-10	6	5	11		
9	1.136.5-19	ДН21-10 ЩР2 ЛП	8	5	13		
	1.136-10 В1	ФН 06-10	8	5	13		
10	1.136.5-19	ДН21-15 АЩР2П	7		7		
11	1.136.5-19	ДН21-10 АЩ 2П	2		2		
12	1.136-10 В1	ФВ 13-10	1		1		
13	211-1-290с 84 ИАГ 20	ДХ	1		1		
14	1.136.5-19	ДС19-9ГГ			2		
15	1.136-12 В1	ФВЯ 15-15	1		1		
ДУ	5.904-4	ДУС 1 25×05		2	2		
ПС	211-1-290с 84 АС-38	ПС			2		

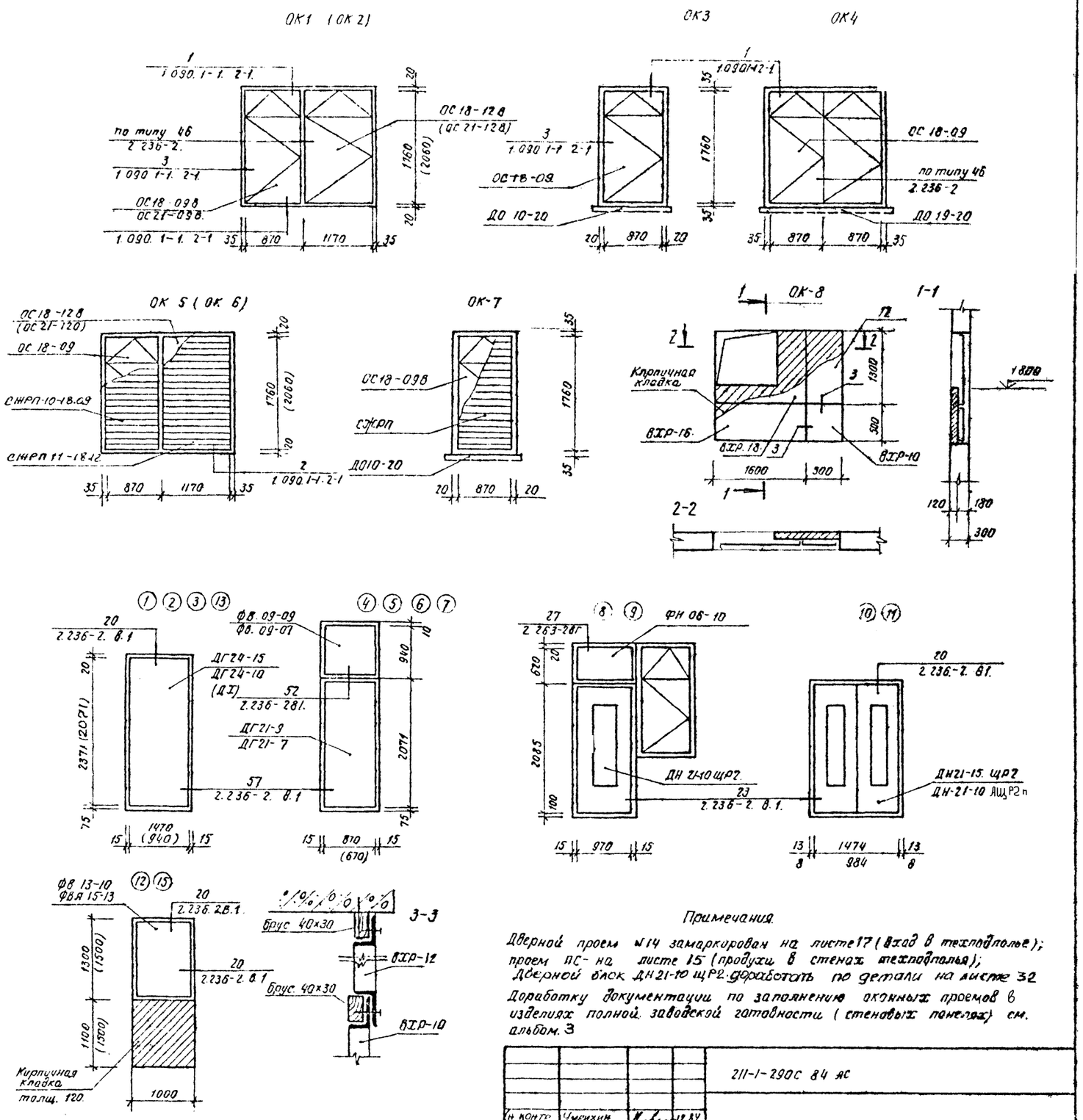

Примечания.

Дверной проем №14 замаркирован на листе 17 (вход в техподполье); проем ПС- на листе 15 (продухи в стенах техподполья); Дверной блок ДН21-10 ЩР2 доработать по детали на листе 32

Доработку документации по заполнению оконных проемов в изделиях полной заводской готовности (стеновых панелях) см. альбом 3

				211-1-290С 84 АС
Гл. контр.	Умрихин		12.84	
Нач. отд.	Туосунбаева		12.84	Детские ясли-сад на 12 групп (280 мест) в крупнопанельных конструкциях
Гл. спец.	Левин		12.84	
РИП	Горбацкий		12.84	
ГАП	Зинкина		12.84	Схемы расположения элементов заполнения оконных и дверных
Рук. гр.	Матьяк Бо		12.84	
Разраб.	Матьякова		84	

Стадия	Лист	Листов
Р	31	

ТАШ ЗНИИЭП г. Ташкент

Привязан

Инв. №

Инв. № подл. | Подпись и дата | Взам. инв. №

Альбом 1.

211-1-290 с. 84: АС

Ведомость наружной отделки.

п.п.	Элементы фасада.	Вид отделки.	Цвет, N тона по каталогу ДОК.
1.	Цокольные панели (наружные)	Облицовка керамической фасадной плиткой „Кабанчик" 150×75 мм в заводских условиях	темный
2	Цокольные панели внутренние) в осях 1-2	Затирка цементным раствором по месту.	
3.	Стеновые панели в осях 3-4 и 9-10	Облицовка керамической фасадной плиткой 50×50 мм.	насыщенный, яркий.
4.	Стеновые панели входа N 2 (лист по осям 6, Д, Е)	То же, с геометрическим или тематическим рисунком, панно (в заводских условиях)	многоцветн, в общей гамме фасадов
5	Стеновые панели остальные	Облицовка керамической фасадной плиткой 50×50	светлый, спокойный.
6	Парапетные панели входа N 2 (лист по осям 5, Д, Е)	То же, в соответствии с общим рисунком (п.4).	многоцветн, в соответст: с п.4.
7	Парапетные панели остальные и кирпичные парапеты	Облицовка керамической фасадной плиткой	Насыщен. яркий.
8	Ограждения наружных лестниц	Окраска масляной краской за 2 раза.	белый.
9.	Оконные блоки	То же	то же
10	Солнцезащитн ставни	То же	в общей гамме фасадов
11	Наружные двери	Покрыть масляно-смоляным лаком	светлый тон.

Схема расположения элементов ограждения галереи.

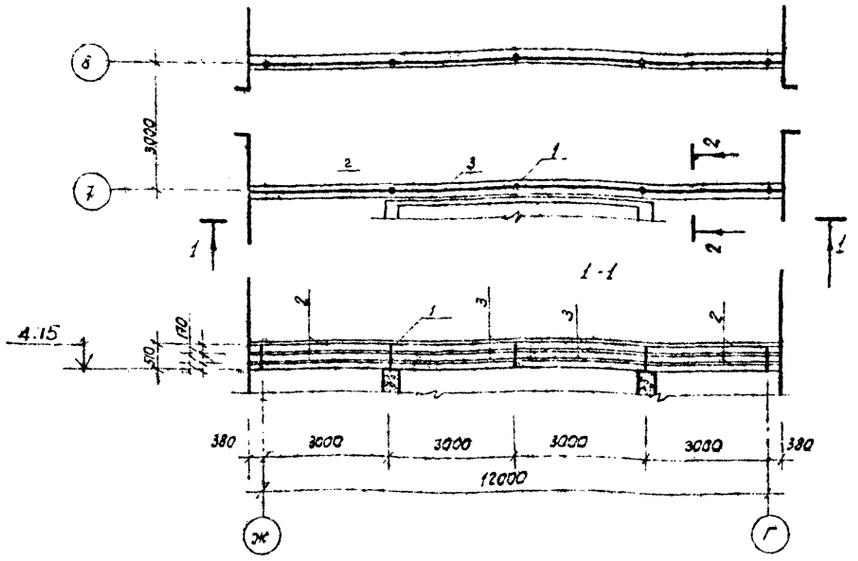

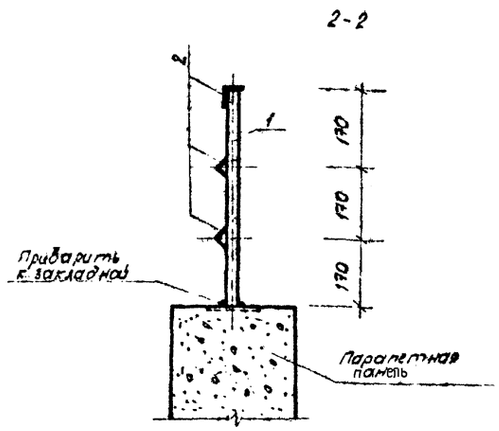

Схема расположения элементов ограждения наружных дверей

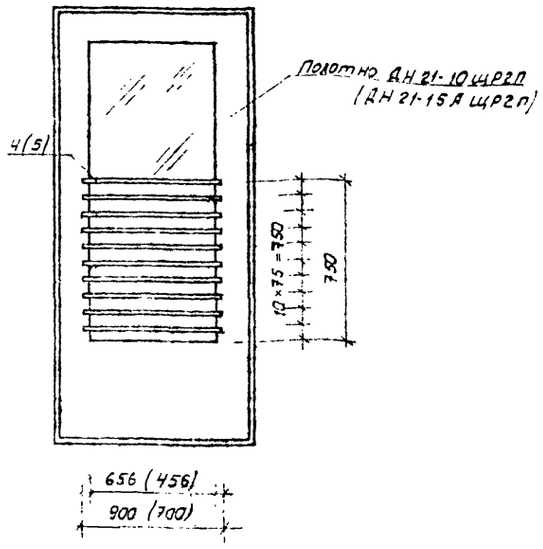

Спецификация к схемам расположения элементов ограждения галерей и наружных дверей.

Марка, поз.	Обозначение	Наименование	Кол-во	Масса ед. кг.	Примечание.
		Ограждение галереи			
		Детали			
1		Труба ГОСТ 3262-75* Фн 26,8, L=510	10	0.8	
2		L 36×3 L=3370 ГОСТ 8509-72	12	5,6	
3		L 36×3 L=2990 ГОСТ 8509-72	12	4.9	
		Ограждения наружных дверей			
		Материалы.			
4		Древесина хвойная ГОСТ 24454-80; Рейка 20×20 L=700	20	0.0003	м³
5		То же L=500	20	0.0002	м³

Все соединения ограждения галереи - на сварке.
Ограждение окрасить масляной краской в белый цвет.
Ограждение дверей покрыть масляно-смоляным лаком.

				211-1-290 с. 84 АС			
Н. контр.	Умрихин.		12.84				
Нач. АПМ-2	Турсунбаева		12.84	Детские ясли сад на 12 групп (290 мест) в крупнопанельных конструкциях	Стадия	Лист	Листов
Гл. спец.	Левин		12.84		Р	32	
Гип.	Горбацкий		12.84				
ГАП	Зинкина		12.84	Наружная отделка Ограждение галереи; Наружн. дверей.	Таш ЗНИИЭП. Ташкент.		
Рук. гр.	Чатыкудова		12.84				
Разраб.	Чатыкудова		12.84				

Привязан

Инв. N

Копировала Томашевич

Формат А2

План полов 1 этажа

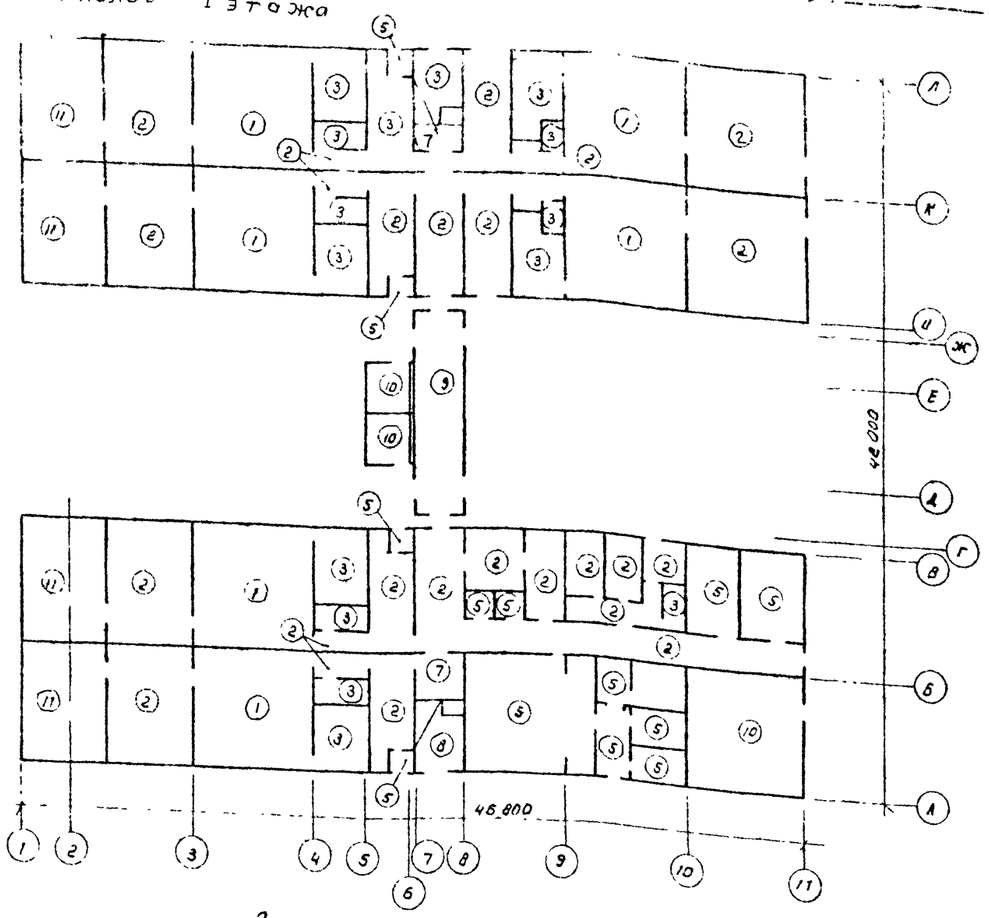

План полов 2 этажа

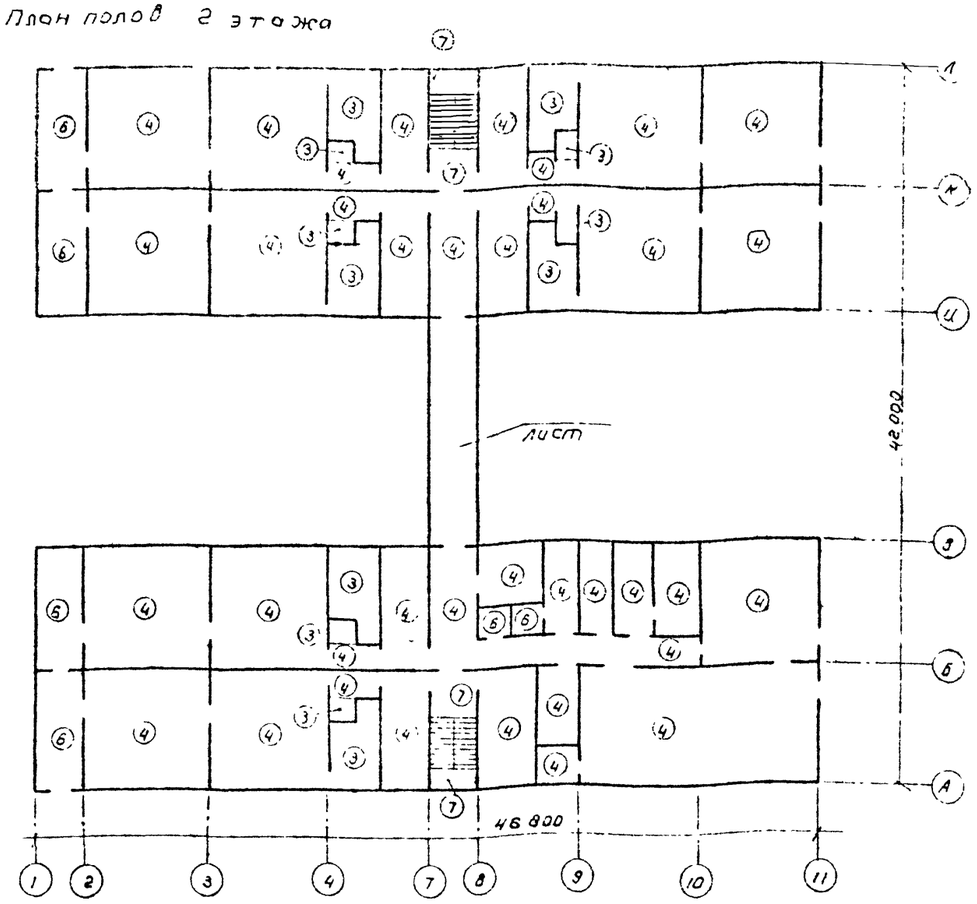

Экспликация полов

Номер пола по проекту	Тип пола	Схема пола или номер узла по серии 2241-1 в 4	Элементы пола и их толщина	Площадь пола м²
2, 5, 6, 9, 10, 11, 12, 35	2	164	Покрытие-линолеум ГОСТ 7251-66	
3, 4, 13	3	152	то же	
2, 6, 7, 35 22÷32	4	78	—"—	
14÷19, 21 33÷35	5	180	покрытие-керамические плитки ГОСТ 6787-69	
33, 34, 41	6	127	то же	
39	7	122	—"—	
39	8	240	—"—	
35	9	175	—"—	
36 - 39	10	140	Покрытие-бетон М 200	
8	11	1	покрытие - доски ГОСТ 8242-75 толщ 29 мм	
1, 7	1	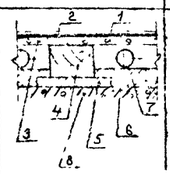	1. Линолеум на тканевой основе ГОСТ 7251-66 - 2,5 2. Быстротвердеющая мастика на водостойких вяжущих - 1 3. ДСП ГОСТ 10632-77 - 19 4. Лага 50 x 60 - 50 5. ДСП - 13 6. Минвата ГОСТ 4640-76 - 40 7. Труба отопления 8. Плита перекрытия	

Примечания

1. Толщину и материал утеплителя см в „общих данных", лист 2.
2. В полах типа 5, 6, 12 гидроизоляцию выполнять из 5 слоев гидроизола марки ГИ-Г (ГОСТ 7415-74*) на прослойке из битумной мастики РКМ-350Б
3. Битумную мастику для пола типа 12 антисептировать против прорастания добавками порошкового гербицида симазина (ГОСТ 15123-69) в количестве 0,3-0,5% от массы битума.
4. Уклон чистого пола в полах с гидроизоляцией — 2,5% в сторону трапа
5. Рисунок пола в переходе в осях Г-Ж см лист 13
   полы из керамич. плитки в тамбурах, лестничных клетках, галереях 2-го этажа — однотонные
6. Пол в охлаждаемой камере (помещение N 20) выполнить по детали 12 серии 2290-4 в.1
7. До устройства чистого пола в туалетных установить стойки для крепления экранов, см. лист 39
8. Полы техподполья — слои гравия, втрамбованного в грунт основания, толщиной 100 мм

				211-1-290 С 84 АС	
Привязан		Имрихин		Детские ясли-сад на 12 групп (280 мест) в [illegible]	Лист 33
				Планы и экспликация полов	Таш ЗПИИЭП г Ташкент

Ведомость отделки помещений

Наименование помещения	Потолок: Площ. м²	Потолок: Вид отделки	Стены, перегородки: Площ. м²	Стены, перегородки: Вид отделки	Низ стен, перегородок: Площ. м²	Низ стен, перегородок: Вид отделки	Примечание
Игральные групповые, спальни, приемные, раздевальные. Медицинские помещения, палаты изолятора, залы музыкальных и гимнастических занятий, кабинет заведующего, комнаты завхоза, персонала, кастелянши, кладовые белья и спортинвентаря, методическ. кабинет, коридоры и тамбуры, холл, лестничные клетки		Белая клеевая окраска.		Улучшенная водоэмульсионная окраска. (Марка В.А.) на высоту 2.7. Колер N. Выше - белая клеевая		—	См. „Интерьеры" листы. В местах установки умывальников - облицовка глазурованной керамической плиткой на высоту 1.5 м. шириной 1.0 м.
Кухня, кладовые овощей и сухих продуктов, загрузочная, гладильная, стиральная, санузлы детские и для персонала, буфетные, помещения дез. средств		Белая клеевая.		Известковая побелка до потолка.		Облицовка глазурованной керамической плиткой на высоту 1.5 м.	
Венткамера, электрощитов, фреонная		Известковая побелка		Известковая побелка.		—	
Лоджии ясельных групп; 2го этажа		Белая кремний органич. окраска		Кремний - органическая окраска на всю высоту колер №.		—	
Колясочная		Белая клеевая		Клеевая окраска колер N			
Охлаждаемая камера.		Дет. 8 серия 2.290-4 вып. 1 известков. побелка.		Дет. 3 серия 2.290-4 вып. 1 облицовка глазурован. керамическ. плиткой.	—	—	

Лестницы N 1, N 2.

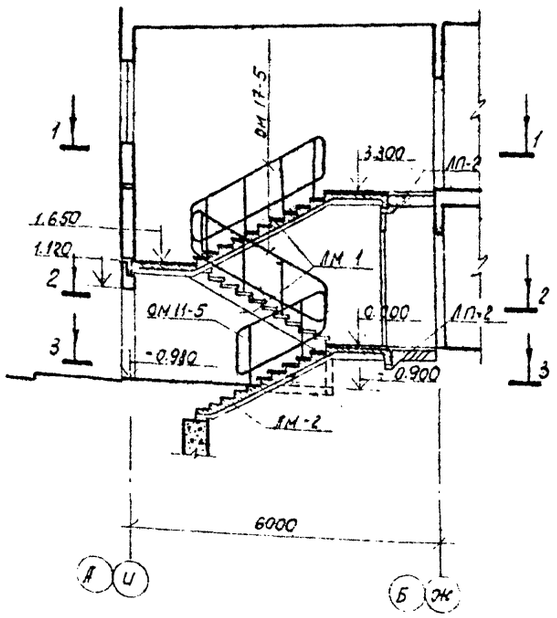

1-1

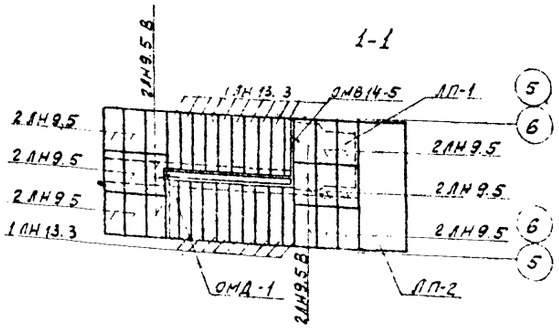

2-2

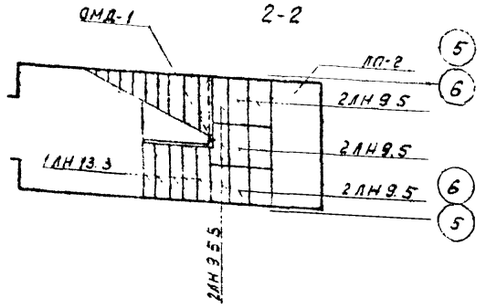

3-3

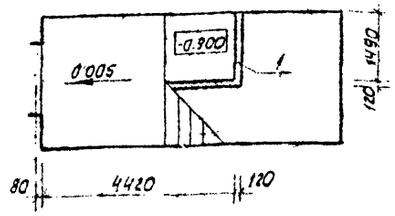

Спецификация к схеме расположения элементов лестниц.

Марка поз.	Обозначение	Наименование	Кол	Масса ед. кг.	Примечание.
		Лестницы N 1, 2			
		Сборочные единицы.			
ЛМ-1	1.050.1-2 вып. 1	ЛМП 60.11.17-5-С	4	2600	
ЛМ-2	то же	ЛМП 57.11.15-5-3С	2	2000	
ЛП-1	то же	ЛПП 15.15 В-С	2	770	
ЛП-2	211-1-290с.84 ИЖ4 5000 СБ	ЛП 30.12	2	1475	
2ЛН 9.5	1.050 1-2 вып. 2	2ЛН 9.5	36	40	
2ЛН9.5В	то же	2ЛН 9.5В	18	40	
1ЛН 13.3	то же	1ЛН 13.3	50	50	
ОМ 14-5	то же	ОМ 14-5	4	26,9	
ОМВ 17-5	то же	ОМВ 17-5	2	20.4	
ОМ 11-5	то же	ОМ 11-5	2	33.3	
ОМД-1	то же	ОМД-1	4	2.6	
		Материалы			
1		кирпич М75		0.62	м³

Примечания.

1. В графе „Кол." в спецификации элементов лестниц указано общее кол-во элементов на 2 лестницы.
2. Металлические элементы ограждений лестниц окрасить в черный цвет масляной краской за 2 раза.
3. Кирпичную стенку (поз. 1) оштукатурить и окрасить в цвет стен лестничной клетки.
4. Номера колеров в ведомости отделки указать при привязке.
5. Внутренние двери и оконные блоки и окрасить белой масляной краской за 2 раза.

211-1-290 с. 84 АС

Н. контр.	Умрихин		12.84
Нач. А.Н.Д.	Тусунбаев		12.84
Гл. спец.	Левин		12.84
Гип.	Горбацкий		12.84
ГАП	Зинкина		12.84
Рук. пр.	Мальякубов		12.84
Разраб.	Матьяк...		12.84

Детские ясли-сад на 12 групп (280 мест) в крупнопанельных конструкциях

Ведомость отделки помещений. Схемы расположения элементов лестниц.

Стадия	Лист	Листов
	04	

Таш ЗНИИЭП. - Ташкент

привязан

Инв. N

211-1-290 с. 84 АС

Альбом 1.

211-1-290 с. 84 АС

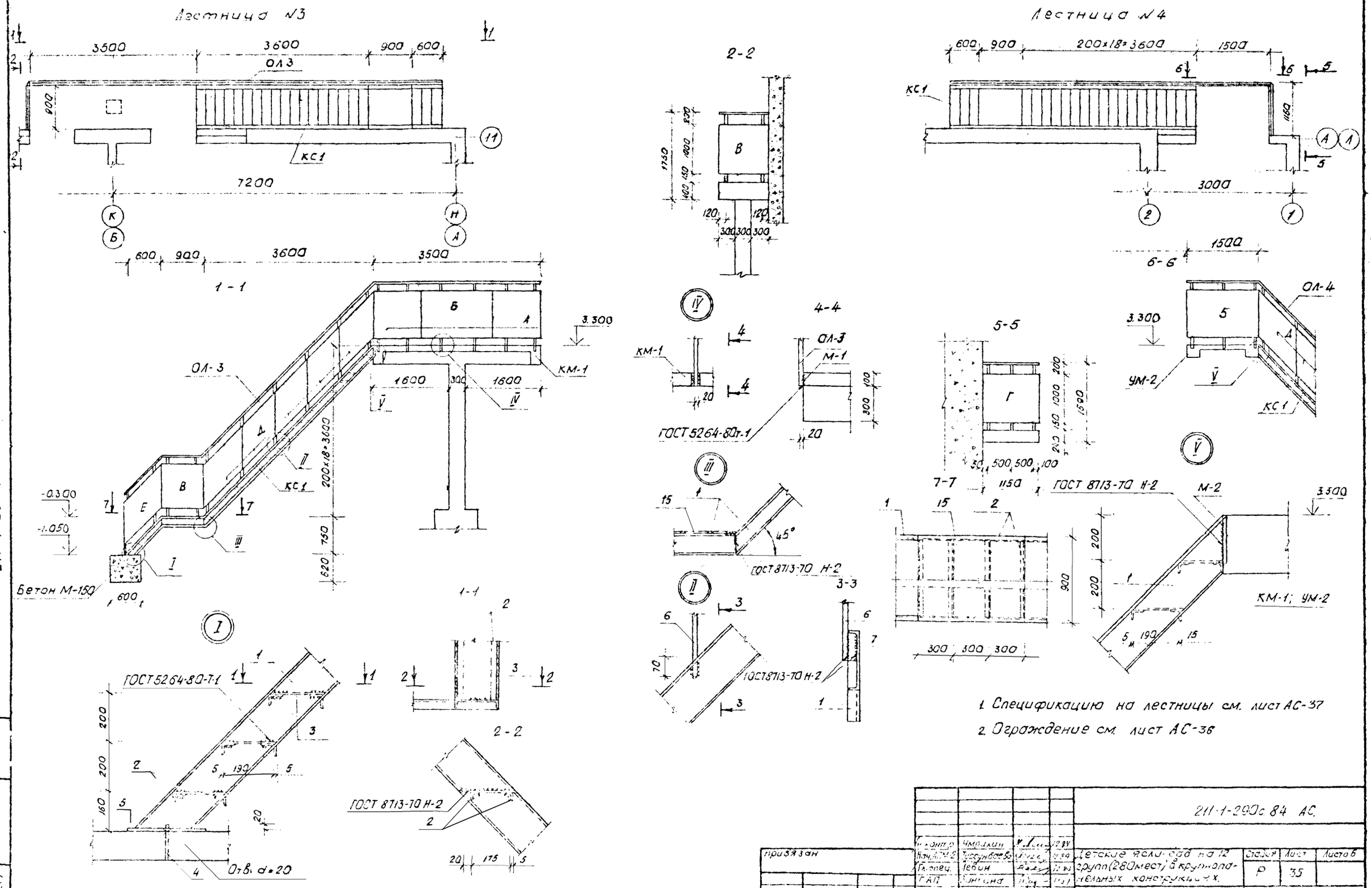

1. Спецификацию на лестницы см. лист АС-37
2. Ограждение см. лист АС-36

				211-1-290с.84 АС.			
Н. контр.	Чмрахин		12.84	Детские ясли-сад на 12 групп (280 мест) в крупнопанельных конструкциях.	Стадия	Лист	Листов
Нач. АПМ-2	Туссунбаева		12.84		Р	35	
Гл. спец.	Левин		12.84				
ГАП	Зинкина		12.84	Лестница №3, №4. Сечения.	Таш ЗНИИЭП Ташкент		
ГИП	Горбацкий		12.84				
Разраб.	Романова		12.84				

Привязан

Инв. №

Альбом 1

211-1-290с.84 АС

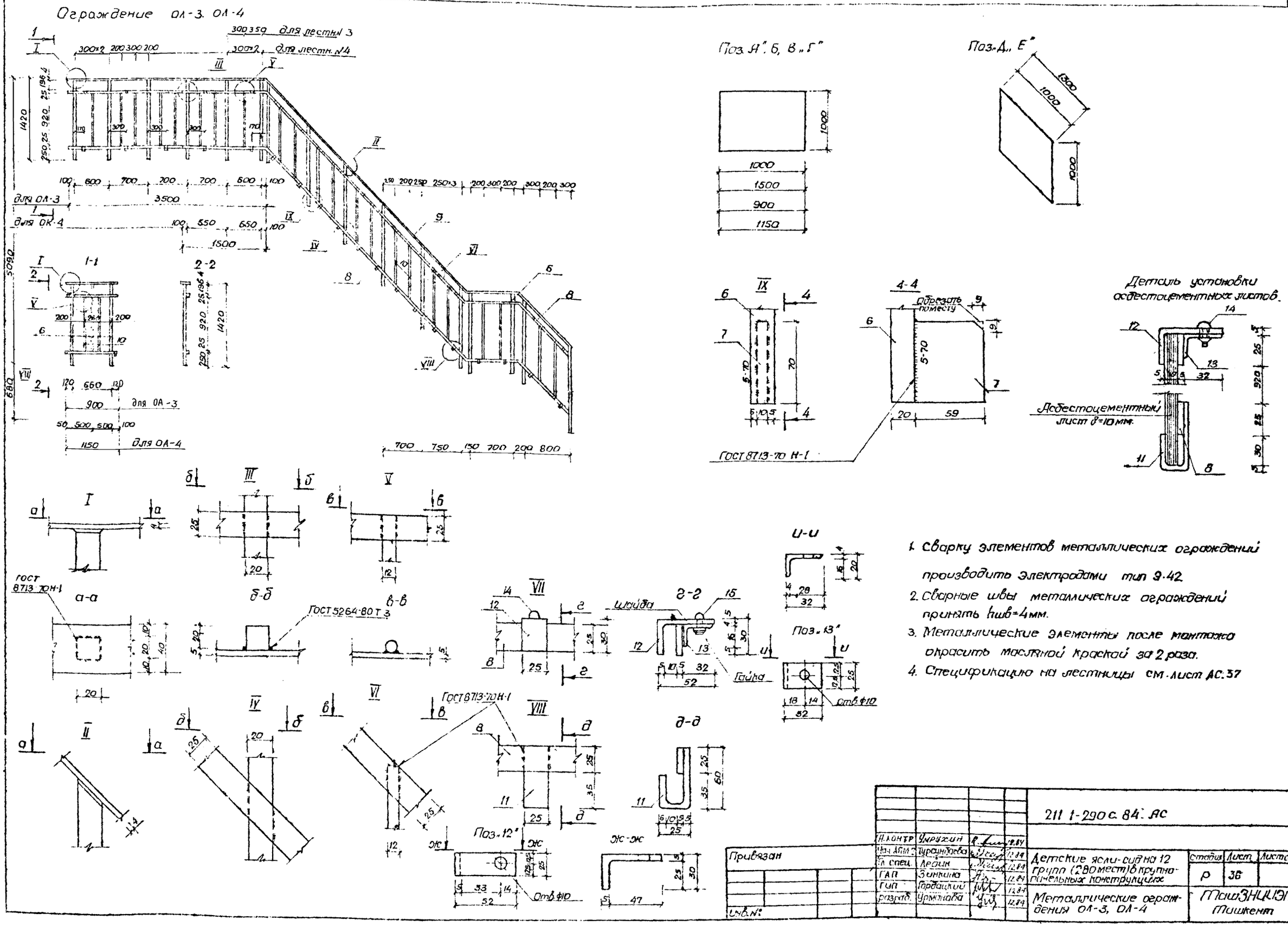

1. Сварку элементов металлических ограждений производить электродами тип Э-42.
2. Сварные швы металлических ограждений принять $h_{шв}$=4мм.
3. Металлические элементы после монтажа окрасить масляной краской за 2 раза.
4. Спецификацию на лестницы см. лист АС.37

Н. контр.	Умрухин		12.84	211 1-290 с. 84. АС
Нач. АПМ 2	Турсунбаева		12.84	
Гл. спец.	Лейин		12.84	Детские ясли-сад на 12 групп (280 мест) в крупнопанельных конструкциях
ГАП	Зинкина		12.84	
ГИП	Гордацкий		12.84	
разраб.	Урманова		12.84	Металлические ограждения ОЛ-3, ОЛ-4

Стадия	Лист	Листов
Р	36	

ТашЗНИИЭП Ташкент

Привязан

Инв. №

Копировал Ивашеуги

Формат № 2

Спецификация элементов на косоуры и ограждения лестниц

Формат	Зона	Позиц.	Обозначение	Наименование	Кол	Примеч
				Косоур КС 1		
				Детали		
		1		[N18 ГОСТ 8240-72* L=6950	2	226,50кг
		2		L 56×36×4 ГОСТ 8510-72* L=130	48	25,40кг
		3		-25×200 ГОСТ 8568-77* L=760	21	54,39кг
		4		ф18 А I ГОСТ 5781-82 L=600	2	2,4кг
		5		-200×5 ГОСТ 103-76 L=300	2	4,72кг
		15		-25×900 ГОСТ 8568-77* L=900	1	13,7кг
				Ограждение ОЛ-3		
				Детали:		
		6		□20×20 ГОСТ 2591-71* ℓ=1416	18	80,10кг
		7		-70×10 ГОСТ 103-76 L=59	9	2,92кг
		8		-25×5 ГОСТ 103-76 L=11300	2	22,15кг
		9		-40×4 ГОСТ 103-76 L=11300	1	14,24кг
		10		ф12 А I ГОСТ 5781-82 L=960	24	20,46кг
		11		-25×5 ГОСТ 103-76 L=110	21	2,26кг
		12		-25×5 ГОСТ 103-76 L=77	21	1,58кг
		13		L 32×20×4 ГОСТ 8510-72* L=25	21	0,79кг
		14		Винт М8×25 с гайкой и шайбой ГОСТ 11473-80*	21	0,63кг
				Материалы		
				Асбестоцементные листы		
		А		1000×1000×10 ГОСТ 18124-75*	2	2,0м²
		Б		1500×1000×10 ГОСТ 18124-75*	1	1,5м²
		В		900×1000×10 ГОСТ 18124-75*	2	1,8м²
		Д		1150×1000×10 ГОСТ 18124-75*	5	8,75м²
		Е		1900×1000×10 ГОСТ 18124-75*	1	1,9м²

Формат	Зона	Позиц.	Обозначение	Наименование	Кол	Примеч
				Ограждение ОЛ-4		
				Детали		
		6		□20×20 ГОСТ 2591-71* ℓ=1416	16	72,20кг
		7		-70×10 ГОСТ 103-76 L=59	9	2,92кг
		8		-25×5 ГОСТ 103-76 L=9540	2	18,70кг
		9		-40×4 ГОСТ 103-76 L=9540	1	11,02кг
		10		ф12 А I ГОСТ 5781-82 L=960	19	16,20кг
		11		-25×5 ГОСТ 103-76 L=110	18	1,94кг
		12		-25×5 ГОСТ 103-76 L=77	18	1,36кг
		13		L 32×20×4 ГОСТ 8510-72* L=25	18	0,68кг
		14		Винт М8×25 с гайкой и шайбой ГОСТ 11473-80*	18	0,54кг
				Материалы		
				Асбестоцементные листы		
		Б		1500×1000×10 ГОСТ 18124-75*	1	
		В		900×1000×10 ГОСТ 18124-75*	1	
		Г		1150×1000×10 ГОСТ 18124-75*	1	
		Д		1750×1000×10 ГОСТ 18124-75*	5	
		Е		1900×1000×10 ГОСТ 18124-75*	1	

Ведомость расхода стали на 1 элемент, кг

Марка элемента	Изделия арматурные			Изделия закладные												Общий расход
	Арматура класса		Всего	Прокат марки											Всего	
	А-I			Вст 3кп2												
	ГОСТ 5781-82			ГОСТ 103-76				ГОСТ 8568-77*	ГОСТ 8240-72*	ГОСТ 8510-72*		ГОСТ 2591-71*	ГОСТ 11473-80*			
	ф12	ф18		-200×5	-40×4	-25×5	-70×10	-900×25	200×25	[N18	L 56×36×4	L 32×20×4	□20×20	М8×25		
Лестница N3, N4		2,40	2,40	4,72				13,70	54,39	226,50	25,40				323,71	326,11
Ограждение ОЛ-3	20,46		20,46		14,24	25,99	2,92					0,79	80,10	0,63	124,67	145,13
Ограждение ОЛ-4	16,20		16,20		11,02	22,00	2,92					0,68	72,20	0,54	109,36	125,56

Перечень элементов на лестницы N3 и N4

Формат	Кол.	Позиц.	Обозначение	Наименование	Кол	Примечан
			211-1-290с 84 АС-35	Лестница N3		
				Сборочные единицы:		
		КС1	211-1-290с 84 АС-36	Косоур КС 1	1	
		ОЛ3	211-1-290с 84 АС-36	Ограждение ОЛ3	1	
			211-1 290с84 АС-35	Лестница N4		
				Сборочные единицы		
		КС1	211-1-290с 84 АС 36	Косоур КС 1	1	
		ОЛ3	211-1-290с 84 АС-38	Ограждение ОЛ 4	1	

Данный лист читать совместно с листами АС-35 АС 36

| | | | | | | | | | | | |

Заполнение продухов техподполья ПС.

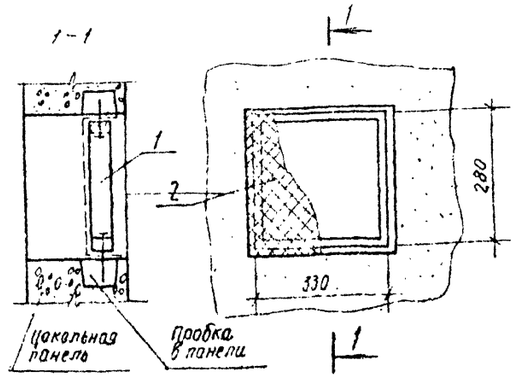

Короб вытяжной вентиляции КВ

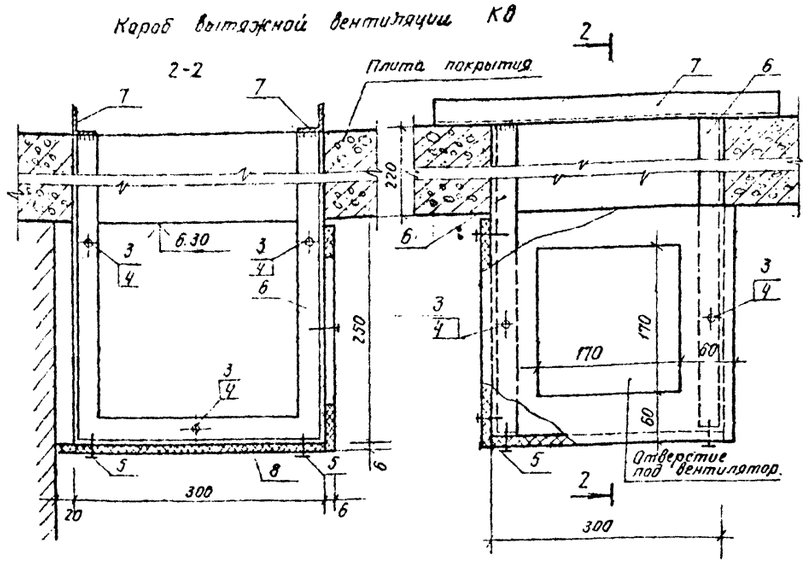

Развертка вентиляционных блоков

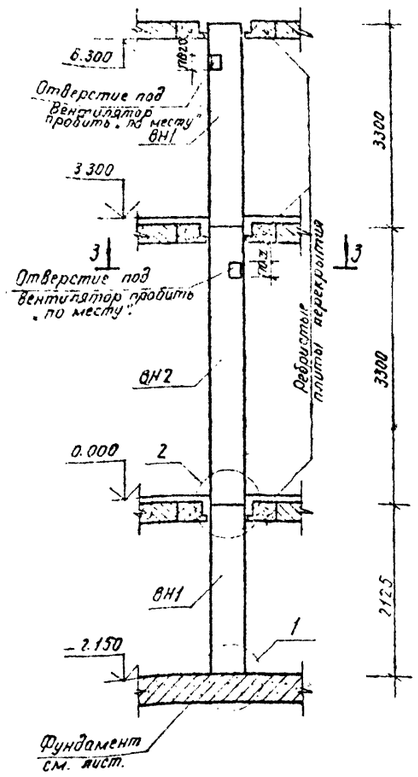

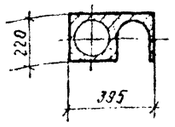

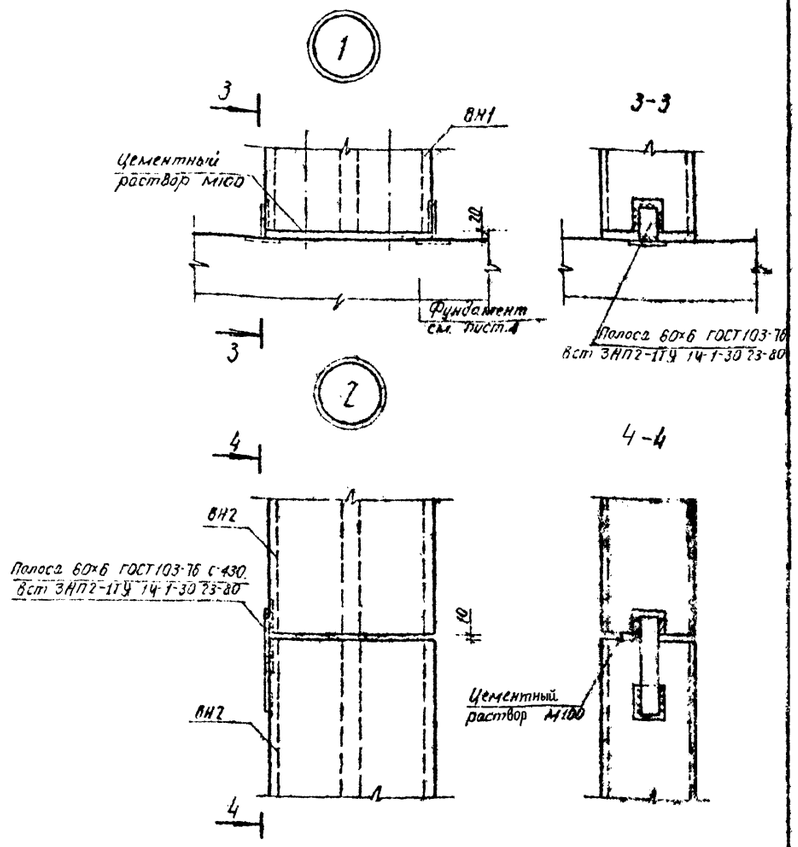

Спецификация к схемам расположения элементов венткоробов и продухов техподполья.

Марка поз.	Обозначение	Наименование	Кол.	Масса ед. кг.	Примечание
		Заполнение продухов техподполья ПС.			
		Материалы			
1		Брус 50×30. L=1220. ГОСТ 24454-80.		0.002	м³
2		Сетка Р-10-1.2. ГОСТ 5336-80.		0.1	м²
		Короб вытяжной вентиляции КВ.			
		Стандартные изделия.			
3		Болт М6×18. ГОСТ 17673-81	8		
4		Гайка М6 ГОСТ 5929-70*	8		
5		Винт самонарезающий М. 6×14. ГОСТ. 10619-80	4		
		Детали.			
6		L32×3. ℓ=800 ГОСТ 8509-72*	2	1.2	
7		L32×3. ℓ=600. ГОСТ 8509-72*	2	0.9	
		Материалы.			
8		Лист асбестоцементн плоский толщ. 6мм. ГОСТ 18124-75.		0.35	м²

1. Вентблоки замаркированы на листе АС-10 — АС-13.
2. В узле „2" условно не показана плита перекрытия.
3. Швы между асбестоцементными листами вытяжного короба тщательно преклеить марлей и зашпаклевать.
4. Коров окрасить клеевой краской в белый цвет.

211-1-290 с 84 АС

Н. контр.	Умрихин		12.84	
Нач. АПМ 2	Турсунбаева		12.84	Детские ясли-сад на 12 групп (280 мест) в крупнопанельных конструкциях
Гл. спец.	Левин		12.84	
ГИП	Гербацкий		12.84	
ГАП	Зинкин		12.84	Заполнение продухов техподполья Короб вытяжной. Развертка вентиляционных блоков
Разработ.	Ксаниченко		12.84	
	Кулагин		12.84	

Стадия	Лист	Листов
Р	38	

ТАШЗНИИЭП Ташкент

Привязан

Инв. №

211-1-290 с 84. АС. Альбом 1.

Инв. № подл. | Подпись и дата | Взам. инв. №

Схема расположения элементов экрана в санузлах

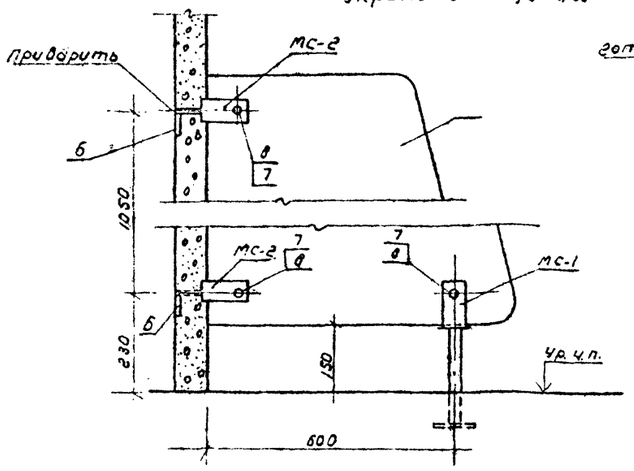

МС-1

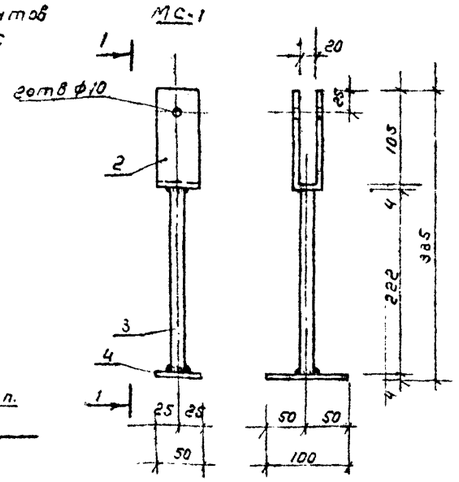

МС-2

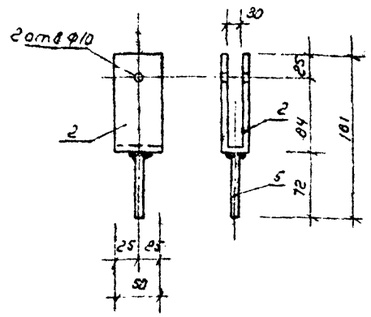

Схема расположения элементов асбестоцементной перегородки

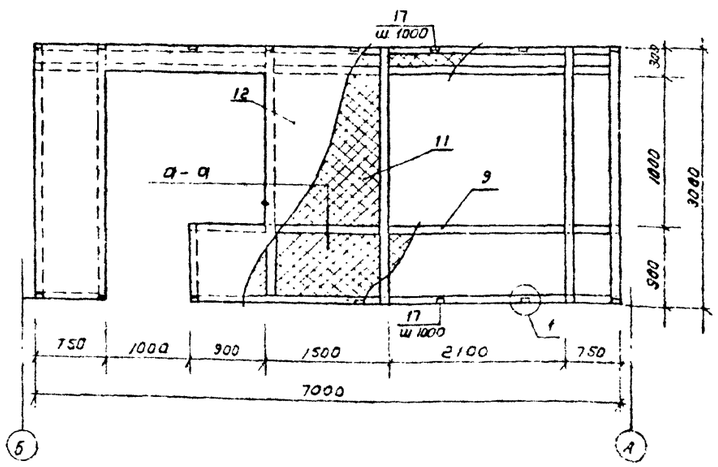

а-а

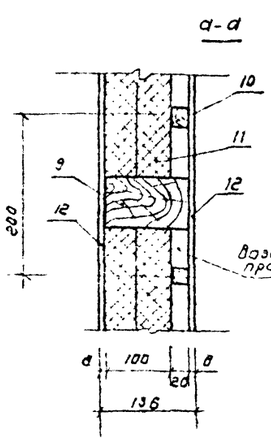

1

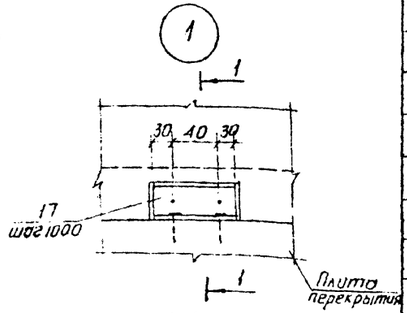

1-1

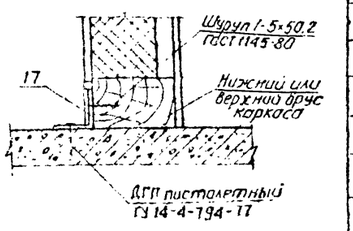

Схема расположения элементов подвесного потолка

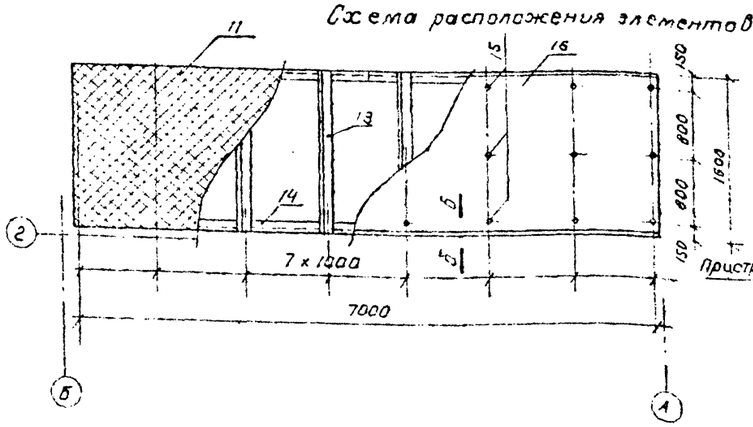

б-б

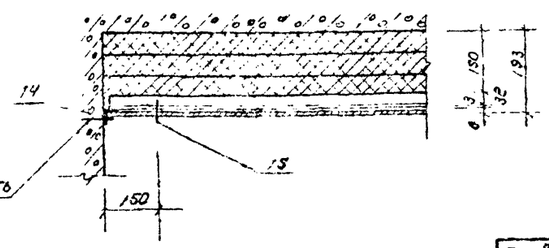

Марка поз.	Обозначение	Наименование	Кол-во	Масса ед.	Примечание
		Экран санузла			
		Детали			
1	211-1-290с84 ИДГ-10-02	Экран санузла ВС	1		
2		−4×50 ℓ=238 ГОСТ 103-76	3	0,36	
3		труба ⌀ 20 (условн. проход) ГОСТ 3262-75* ℓ=222	1	0,37	
4		−4×50 ℓ=100 ГОСТ 103-76	1	0,16	
5		⌀ 8 AI ℓ=72 ГОСТ 5781-82	2	0,11	
6		−4×50 ℓ=150 ГОСТ 103-76	2	0,24	
		Стандартные изделия			
7		болт М8×40 ГОСТ 7802-81	3		
8		гайка М8 ГОСТ 5929-70	3		
		Асбестоцементная перегородка			
		Материалы			
9		брус 120×60 ГОСТ 2695-83		0,32	м³
10		рейка 20×20 ГОСТ 2695-83		0,03	м³
11		маты из минваты ГОСТ 23307-78		1,30	м³
12		асбестоцемент. лист толщ. 6мм ГОСТ 18124-75		26	м²
17		∠50×5 ГОСТ 8509-72 ℓ=100	16	0,38	
		подвесной потолок			
		Детали			
13		∠ 32×20×3 ℓ=1850 ГОСТ 8510-72	8	2,2	
14		∠ 32×20×3 ℓ=3500 ГОСТ 8510-72	4	4,1	
		Стандартные изделия			
15		винт самонарезающ. ГОСТ 11651-80	24		
		Материалы			
11		Маты из минваты ГОСТ 23307-78		2,1 ф.	м³
16		Асбестоцемент. лист толщ. 8 мм ГОСТ 18124-75		14	м²

1. Металлические детали крепления экранов и подвесного потолка окрасить масляной краской за 2 раза
2. Бруски каркаса перегородки должны быть антисептированы и подвергнуты глубокой пропитке антиперенами. Перед установкой покрыть краской "Экран" или ОФЛ-9 ГОСТ 23780 79 2 раза.

211-1-290 с.84 АС

Привязан

Инв. № подл. | Подп. и дата | Взам. инв. №

Детские ясли-сад на 140 мест. Строительство первой очереди. Экран санузла. Перегородка асбестоцементная. Подвесной потолок

Стадия Р | Лист 39 | Листов

ГипроНИИОМС г. Ташкент

Схема расположения элементов ленточного стола.

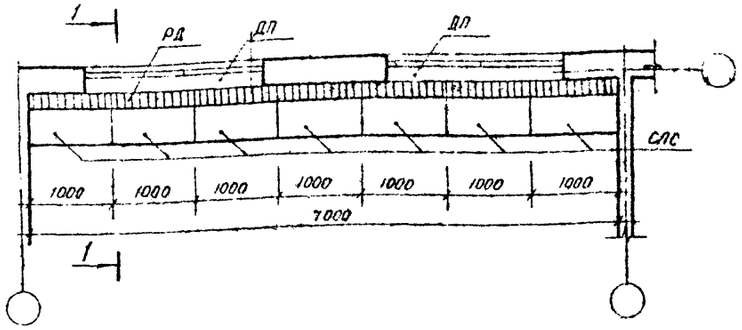

Схема расположения элементов ограждения отопительных приборов.

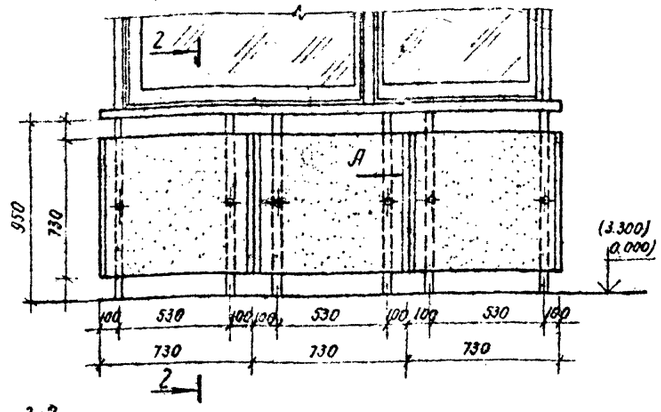

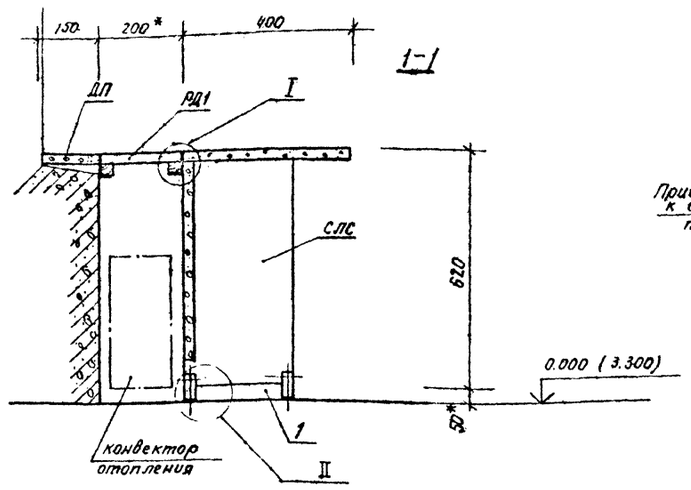

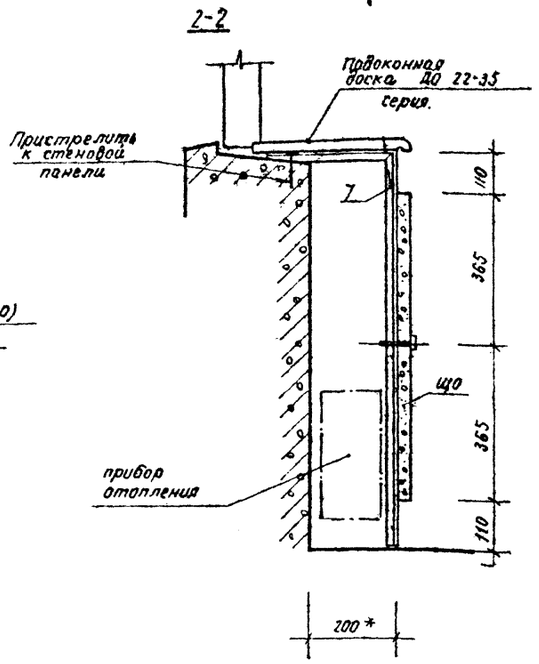

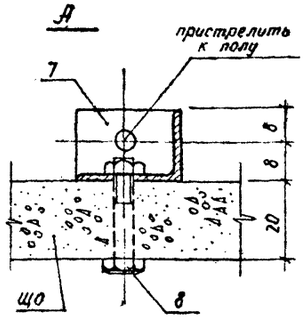

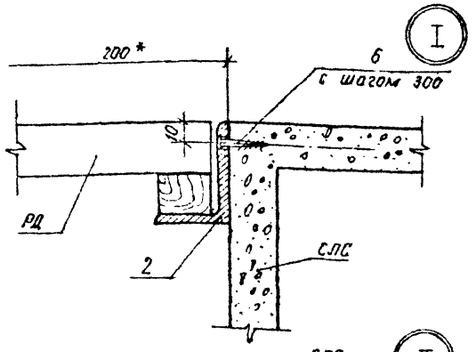

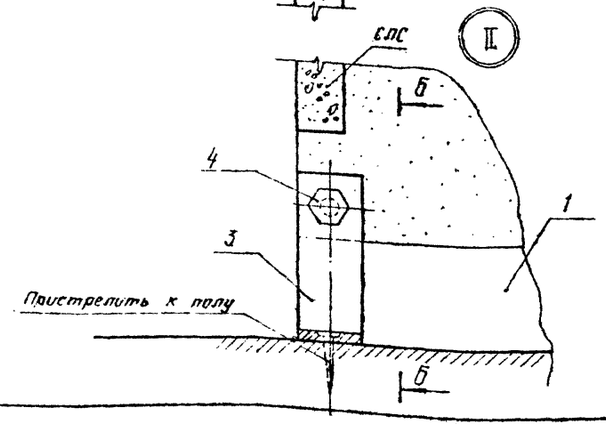

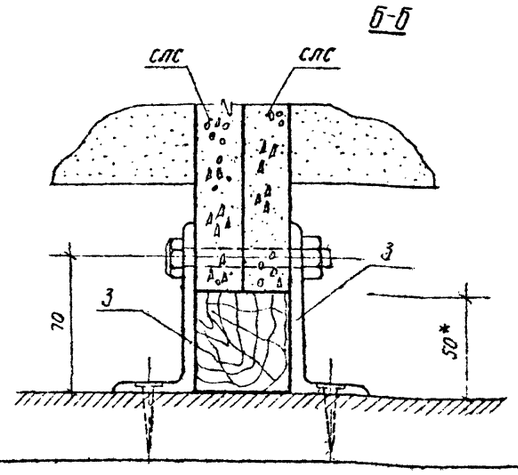

Спецификация к схеме расположения ленточного стола и ограждения отопительных приборов.

Марка позиция	Обозначение	Наименование	Кол.	Масса ед. кг	Примечание
		Ленточный стол			
		Сборочные единицы			
СЛС	211-1-290с.84 ИДПО	Секция ленточного стола СЛС	7		
РД	211-1-290с.84 ИДГ1 10-01	Решетка деревянная АР	6		
ДП	211-1-290с.84 ИДГ1 10-04	Доска подоконная	2		
		Детали			
1		Брус опорный 38×50 ℓ=250 ГОСТ 24454-80	6		0.0005 м3
2		L 50×32×3 ℓ=2700 ГОСТ 8510-72.	4	5.2	
3		-30×4 ℓ=130. ГОСТ 103-76	11	0.3	
		Стандартные изделия.			
4		Болт М6×56. ГОСТ 7798-70*	12		
5		Гайка М6 ГОСТ 5915-70*	12		
6		Шурупы 1-4×25 ГОСТ 1145-80.	40		
		Ограждение отопительных приборов			
		Детали			
ЩО	211-1-290с.84 ИДГ1 10-03	Щит ограждения.	3		0.54м²
7		L 25×16×3. ℓ=1200 ГОСТ 8510-72.	6	1,1	
		Стандартные изделия.			
8		Болт М6×30 ГОСТ 7798-70*	6		
9		Гайка М6. ГОСТ 5929-70	6		

Примечания.

1. Размеры, отмеченные знаком *, уточнить по месту.
2. Решетка деревянная РД-1. вкладывается в паз, образуемый уголками (поз. 2), свободно, без пополнительного крепления. В случае увеличения ширины паза более 200 мм решетку нарастить по ширине рейками до необходимого размера.
3. Подоконные доски в детских помещениях с ограждением отопительных приборов укладывать после установки каркаса (поз. 7).
4. Металлические детали и брус (поз.1) окрасить масляной краской в черный цвет.

211-1-290 С 84 АС

Н. контр.	Умрихин		12.84
Нач АПН-2	Гурсунбаева		12.84
Гл спец.	Левин		12.84
ГИП	Горбацкий		12.84
ГАП	Зинкина		12.84
Рук гр.	Матьякубова		12.84
Разработ.	Матьякубова		12.84

Привязан

Инв. №

Детские ясли-сад на 12 групп (280 мест) в крупнопанельных конструкциях

Ленточный стол, ограждения отопительных приборов

Ст. адм.	Лист	Листов
Р	40	

ТашЗНИИЭП Ташкент

Альбом

211-1-290с.84 АС

Инв. № подл. | Подпись и дата | Взам. инв. №

Копировала (Панкина) Формат А2

Альбом

211-1-290 с.84 АС

Ш-1

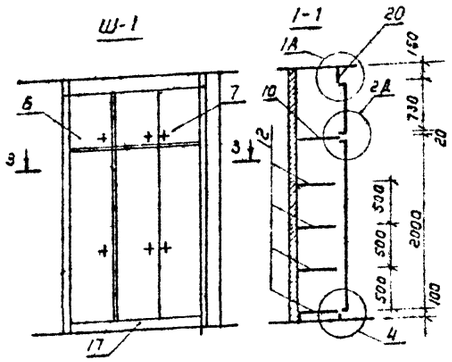

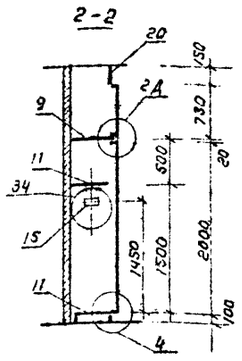

Ш-2

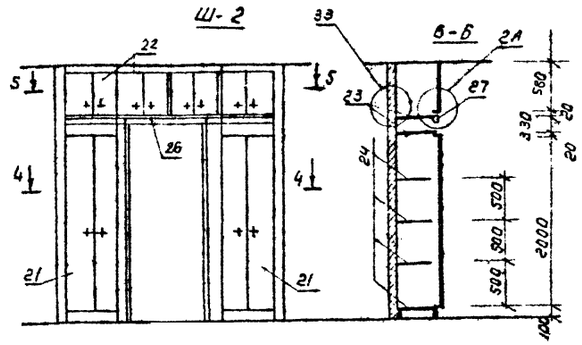

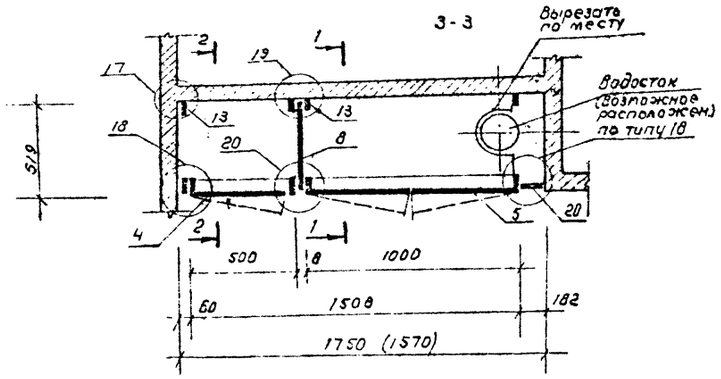

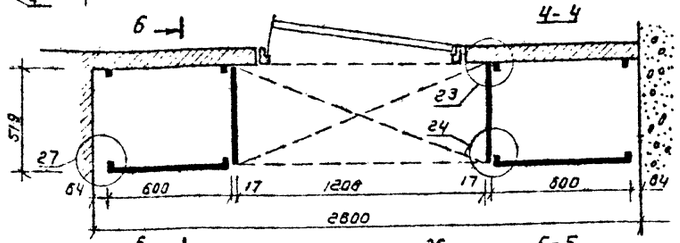

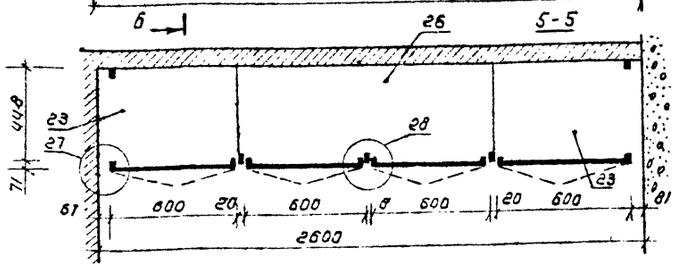

Ш-3

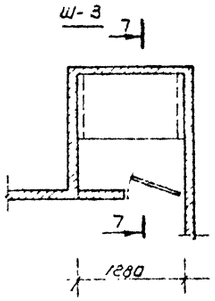

Ш-4

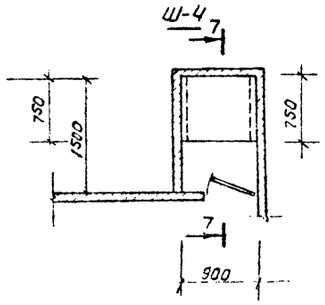

7-7

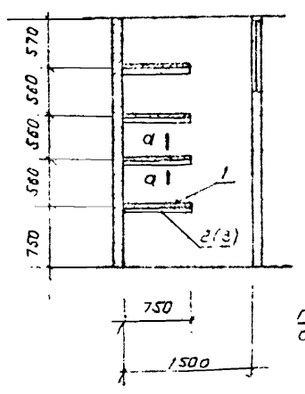

а-а

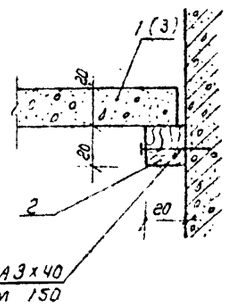

Спецификация к схемам расположения элементов встроенных шкафов

Поз.	Обозначение	Наименование	Кол.	Расход на ед. Древес. м³	ДСП м²	ДВП м²
		Встроенный шкаф Ш-3				
		Материалы				
1		ДСП δ=19 ГОСТ 10632-77	4	–	1,0	–
2		Брус 20×20 ℓ=750 ГОСТ 2695-71	8	0,0003	–	–
		Встроенный шкаф Ш-4				
		Материалы				
3		ДСП δ=19 ГОСТ 10632-77	4	—	0,7	–
2		Брус 20×20 ℓ=750 ГОСТ 2695-77	8	0,0003	–	–

Примечания:

1. Узлы встроенных шкафов Ш-1, Ш-2 см. серию 1.192-4.Д 132-Д 139
2. Отделка всех шкафов – окраска нитроэмалью по предварительной шпаклевке со шлифовкой.
3. В элементах шкафов Ш-1, Ш-3 указан расход хвойной древесины по ГОСТ 8486-66; ДСП толщиной 19 мм по ГОСТ 10632-77; ДВП толщ. 4 по ГОСТ 4598-74*

Поз.	Обозначение	Наименование	Кол.	Расход на ед. Древес. м³	ДСП м²	ДВП м²
		Встроенный шкаф Ш-1				
		Сборочные единицы детали				
4	1.172-4-Д 21	Дверка шкафа ДШ 20-5	1	0,0055	1,0	–
5	-Д 21	Дверка шкафа ДШ 20-10	1	0,0066	2,0	–
6	-Д 56	Дверка антресоли ДА 7-5	1	0,0027	0,4	–
7	-Д 56	Дверка антресоли ДА 7-10	1	0,0038	0,7	–
8	-Д-93	Стенка промежуточн. 2СП-1	1	–	–	0,92
9	-Д-96	Полка антресольн. 1ПА-5	1	–	0,22	–
10	-Д-96	Полка антресольн 1ПА-10	1	–	0,44	–
11	-Д-95	Полка переставн. 1ПП-5	2	–	0,21	–
12	-Д 95	Полка переставн. 1ПП-10	4	–	0,42	–
13	-Д 99	Монтажн. брус МБ-2	6	0,002	–	–
14	-Д 102	Полкодержатель ПД-1	12	0,00015	–	–
15	-Д 103	Штангодержатель ШД-2	2	0,00044	–	–
16	-Д 100	Штанга ШТ-6	1	0,00054	–	–
17	-Д 109	Плинтус п/м	3,0	0,002	–	–
18	-Д 111	Угольник УМ-2	12			
19	-Д 112, Д 113	Винт с гайкой стажн. В2	10			
		Материалы				
20		Древесина лиственн. пород. ГОСТ 2695-71				
		Встроенный шкаф Ш-2				
		Сборочные единицы детали				
21	1.172-4-Д 21	Дверка шкафа ДШ 20-6	2	0,0066	2,0	–
22	-Д 56	Дверка антресоли ДА 5-6	4	0,0038	0,7	–
23	-Д 96	Полка антресольн. 1ПА-6	2	–	0,44	–
24	-Д 95	Полка переставная 1ПП-6	8	–	0,42	–
25	-Д	Стенка боковая СБ-1	2	–	0,92	–
13	-Д 99	Монтажный брус МБ-2	4	0,002	–	–
14	-Д 102	Полкодержатель ПД-1	12	0,00015	–	–
17	-Д 109	Плинтус п/м	3,4	0,002	–	–
18	-Д 111	Угольник УМ-2	20			
	-Д 112, Д 113	Винт с гайкой стажн. В-2	30			
		Материалы				
26		ДСП толщ. 19 ГОСТ 10632-77			0,6	
27		Брус 70×30 ℓ=2800 ГОСТ 2695-71		0,0006		

211-1.290 с. 84 АС

Детские ясли сад на 12 групп (320 мест) в крупнопанельных конструкциях	Стадия	Лист	Листов
	РД	41	
Встроенные шкафы	Таш ЗНИИЭП г. Ташкент		

Привязан

Инв. № подл.

Копировал Машкова

Формат А2

Интерьер групповой, игральной, столовой.

Развертка стены по оси „И"

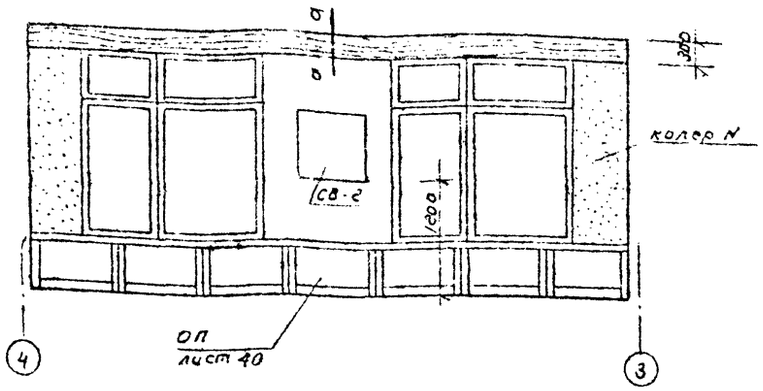

Развертка стены по оси „3"

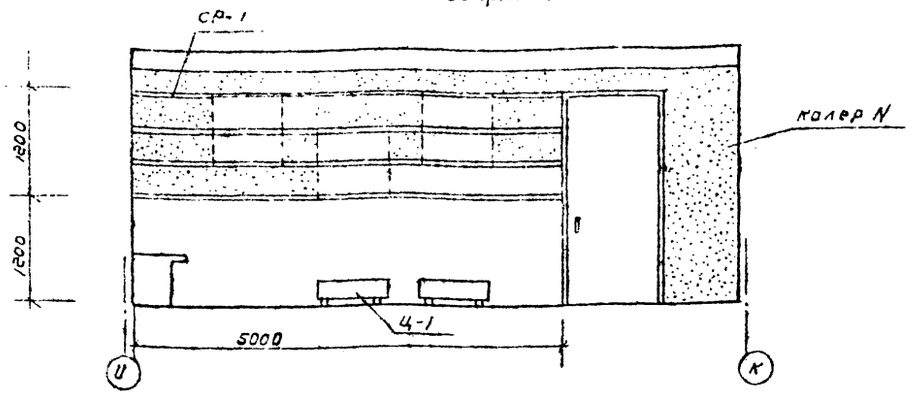

Развертка стены по оси „4"

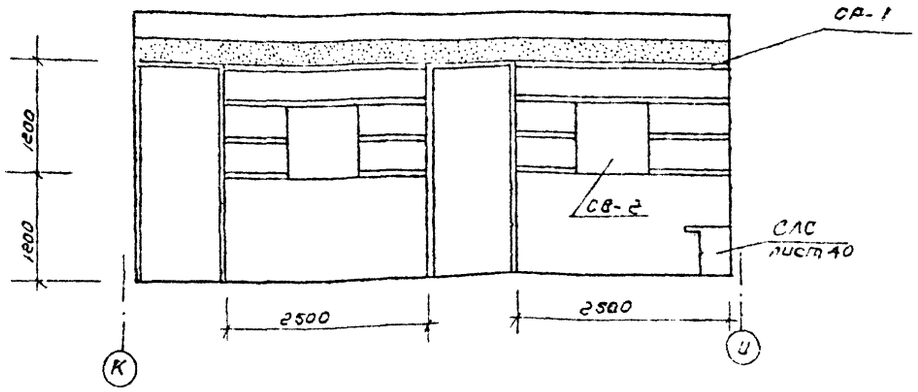

Развертка стены по оси „К"

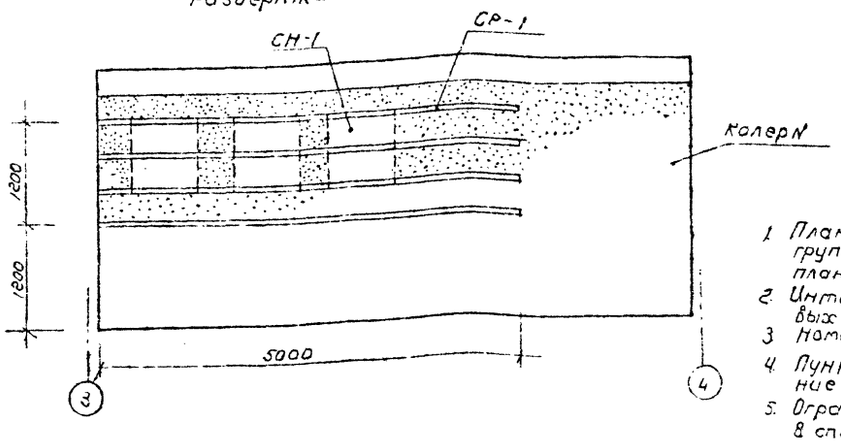

Спецификация элементов интерьеров

Марка поз.	Обозначение	Наименование	Кол-во на помещ. 1	2	3	4	5	Всего	Масса ед. кг.	Примечание
		Сборочные единицы								
СР-1	21-0-3 в.1	Стенд реечный СР-1	180	15	-	5,1	3,2	2043		п.м.
СН-1	то же	Стенд навесной СН-1	72	7	-	4	3	86		
СВ-2	—"—	Стенд витрина СВ-2	36	1	5	3	3	48		
Ц-1	—"—	Цветочница Ц-1	24	-	-	2	3	29		
		Цветочница-								
ЦП-1	—"—	-перегородка ЦП-1	-	1	-	1	1	3		
		Детали								
1		∠45×28×3 L=50	84	7	14	-	-	105	0,23	
		ГОСТ 8510-72								
		Материалы								
2		ДСП толщ. 19	25,0	2,1	4,2	-	-	31,3		м²
		ГОСТ 10632-77								
3		Пластик, бумажно-слоистый декоратив.	25,0	2,1	4,2	-	-	31,3		м²
		ГОСТ 9590-76								
			Групповая (12 шт.)	Музыкальн. зал	Гимнастич. зал	Переход. тежду. дисками	Холл			

Примечания:

1. План размещения элементов интерьера групповой, игрально-столовой совмещен с планом оборудования (см. ТХ1-1, ТХ12).
2. Интерьер остальных групповых, игральных-столовых (всего 12 помещений) аналогичен данному.
3. Номера колеров указать при привязке.
4. Пунктиром показано возможное расположение навесных стендов СН-1.
5. Ограждения отопительных приборов учтены в спецификации на листе 14.

привязан

Гл. инж.	Ушакин		12.84
Нач. АПМ	Дорошенко		12.84
Гл. спец.	Левин		12.84
ГИП	Горбатенко		12.84
ГАП	Зинкина		12.84
Рук. гр.	Мутавкубов		12.84

211-1-290 С. 84 АС

Детские ясли-сад на 12 групп (350 мест) в рулонных конструкциях	Стадия	Лист	Листов
	Р	42	
Интерьер групповой, игральной столовой. Спецификация элементов интерьеров	Таш ЗНИИЭП г. Ташкент		

Копировал Машкова

Формат А2

Альбом 1.

211-1-290 с. 84 АС.

Интерьер музыкального зала.

Развертка стены по оси „9"

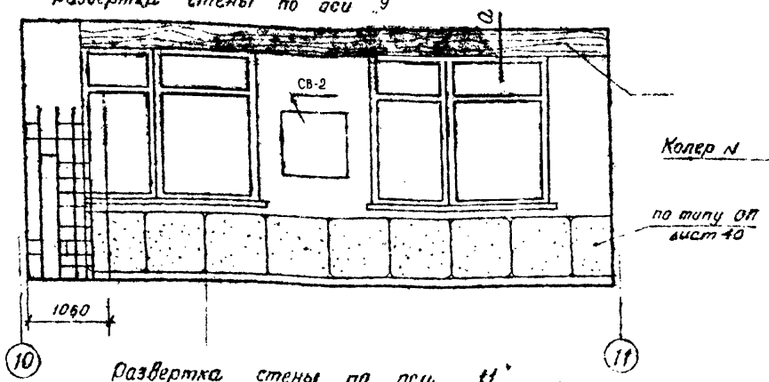

Развертка стены по оси „10"

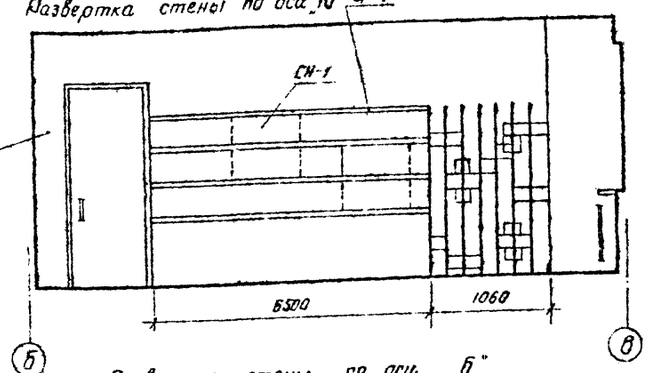

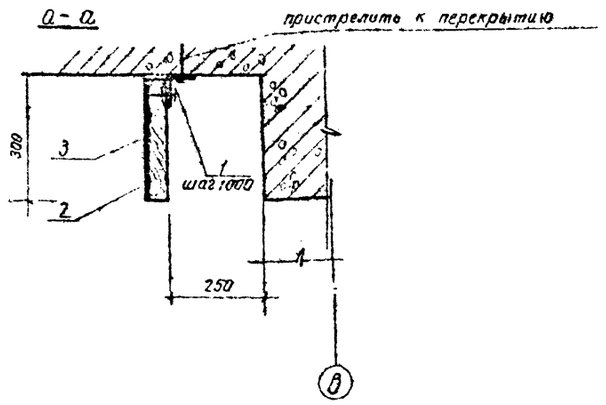

Развертка стены по оси „11"

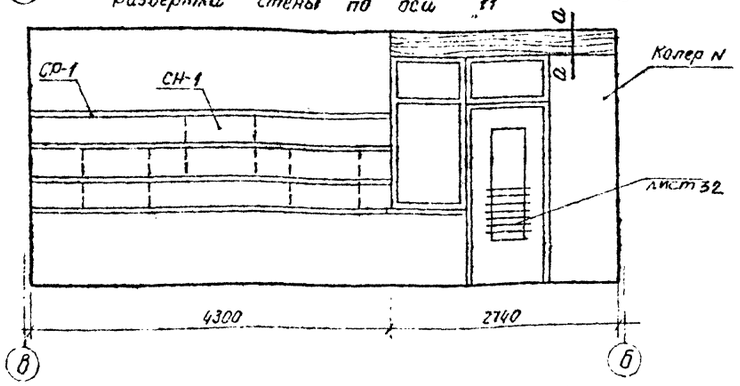

Развертка стены по оси „Б"

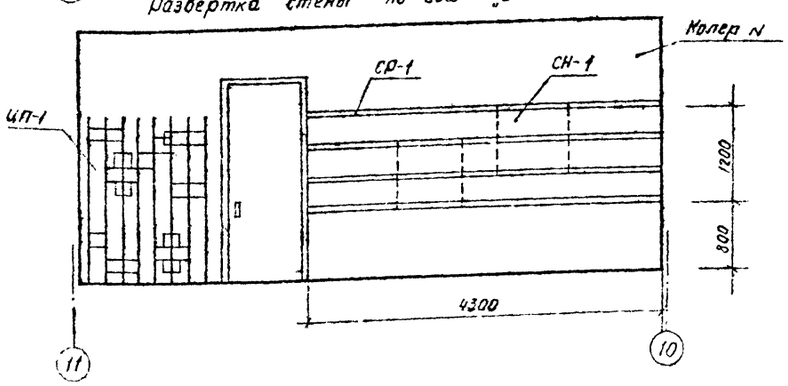

Рекомендуемая отделка интерьера музыкального зала:
Окраска стен – светлая охра до потолка; окраска потолка – насыщенный цвет. (охра или лимонный). На интенсивном фоне потолка – светильники типа „Фонарик." (см. раздел ЭО), при привязке уточнить тип светильников, длину подвесов. (желательна различная длина подвесов).
Окраску элементов цветочницы ЦП-1 решить в соответствии с остальными элементами интерьера.
План размещения элементов интерьера музыкального зала совмещен с планом оборудования см. лист ТХ-2.

Интерьер перехода между блоками.

Развертка стены по оси „8"

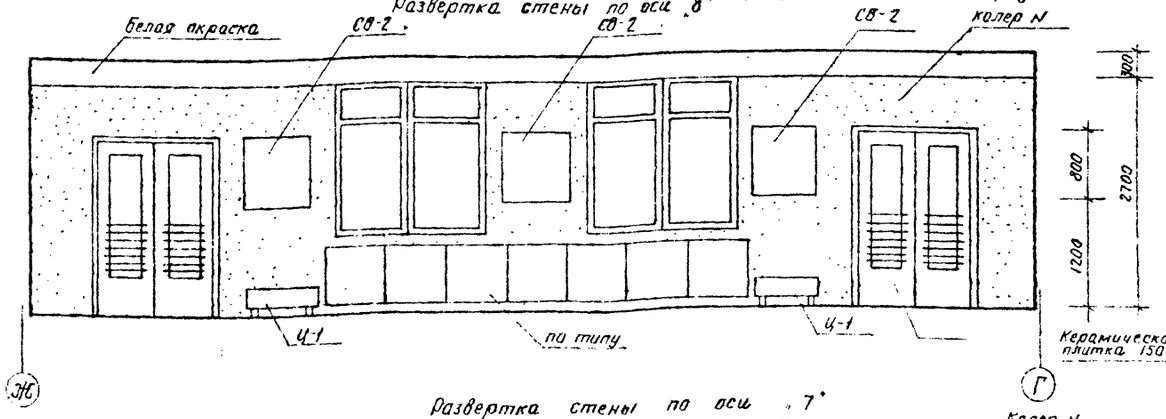

Рисунок пола

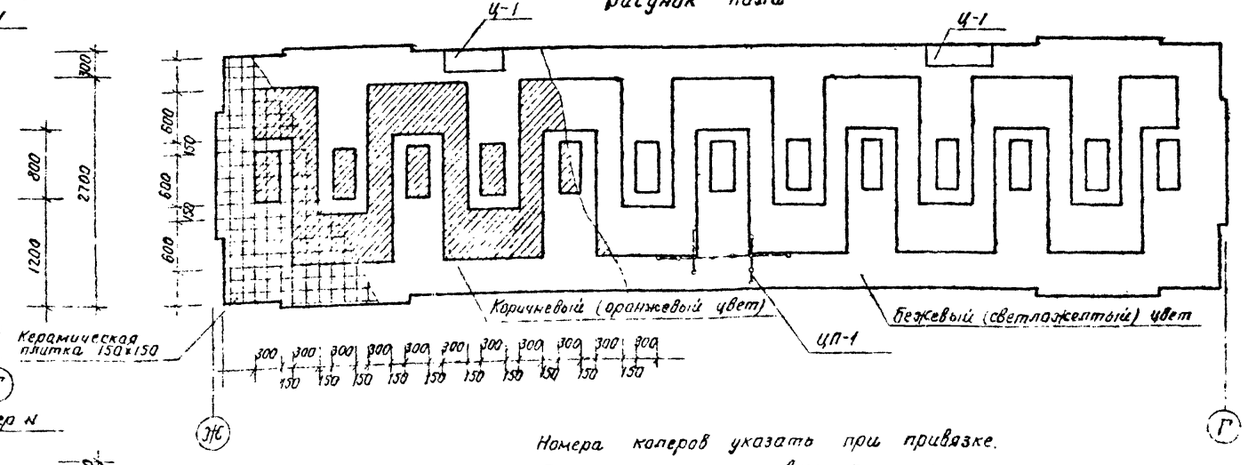

Развертка стены по оси „7"

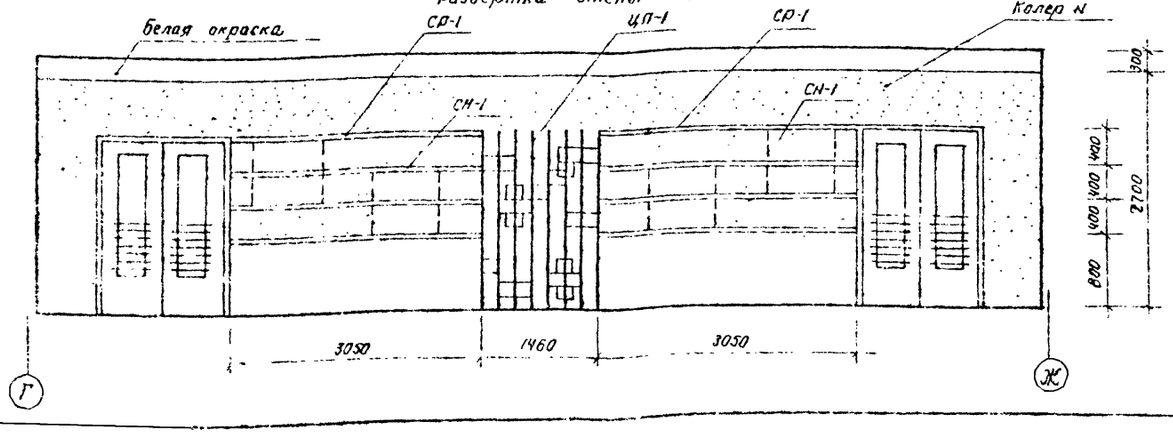

Номера колеров указать при привязке.
Пунктиром показано возможное расположение навесных стендов СН-Т.
Спецификацию элементов интерьера см. на листе 42.

				211-1-290 с 84 АС.			
Привязан	Н. контр.	Умрихин		12.84	Детские ясли-сад на 12 групп (240 мест) в крупнопанельных конструкциях	Стадия	Лист	Листов
	Нач. ЛПМ 2	Турсунбаева		12.84		Р	43	
	Гл. спец.	Левин		12.84				
	ГИП	Гордецкий		12.84				
	ГАП	Зичкина		12.84	Интерьеры перехода к музыкального зала	ТашЗНИИЭП Ташкент		
	Рукор.	Матвеевский		12.84				
	Разраб.	Матвеевский		12.84				

Интерьер зала для гимнастических занятий

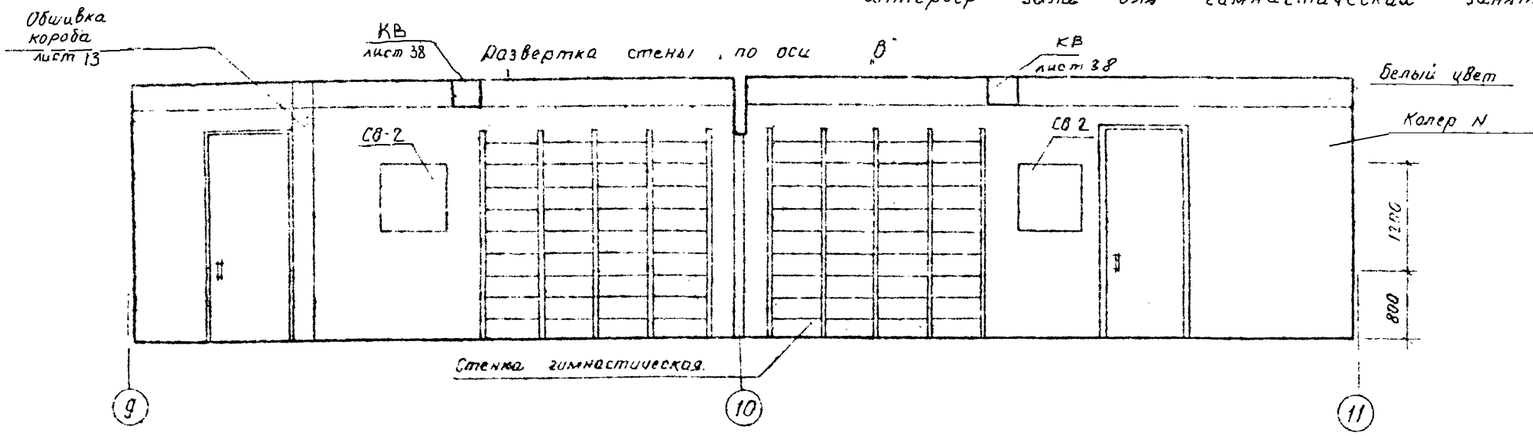

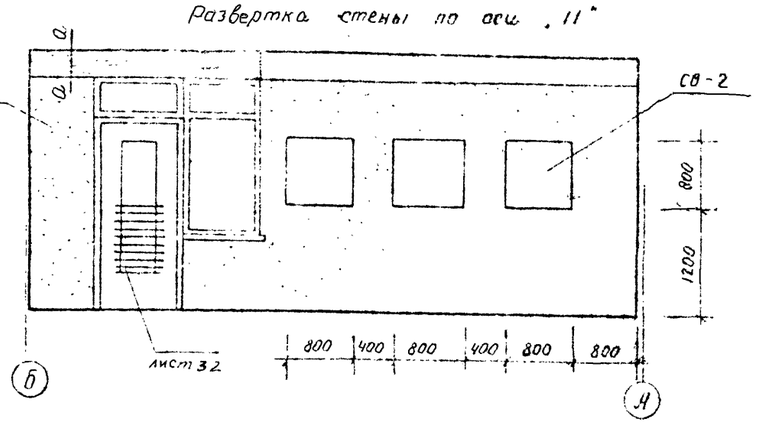

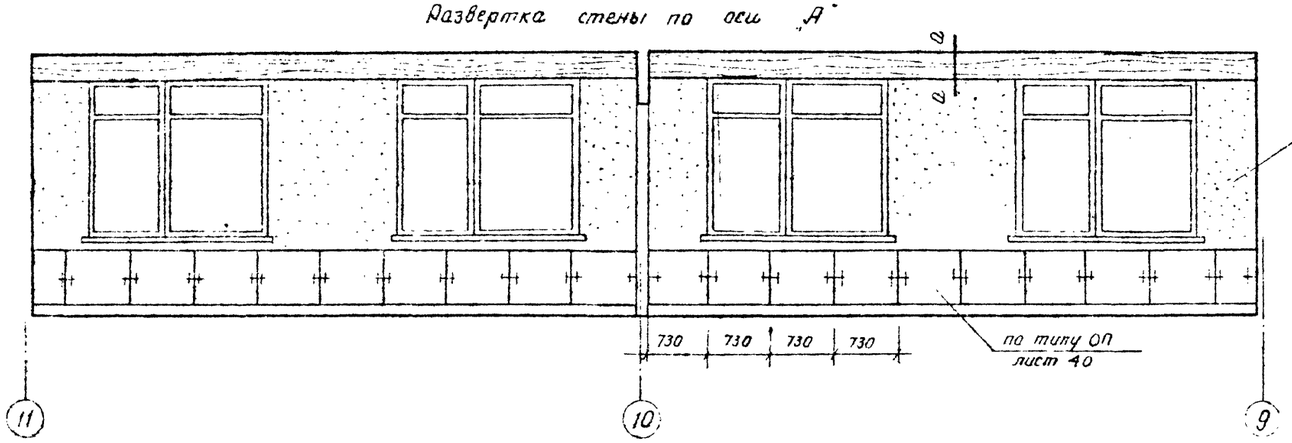

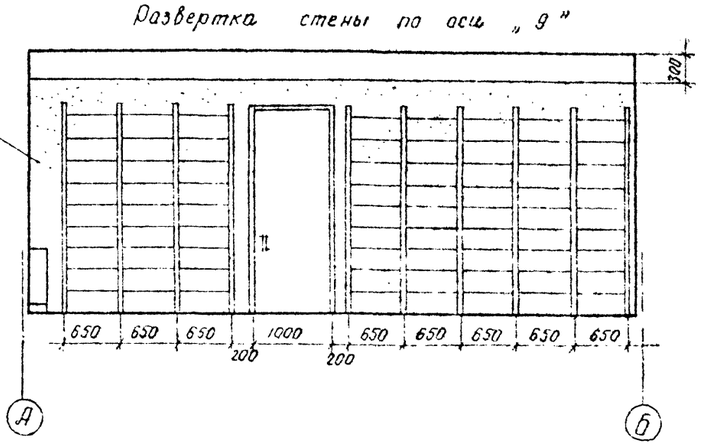

Интерьер холла.

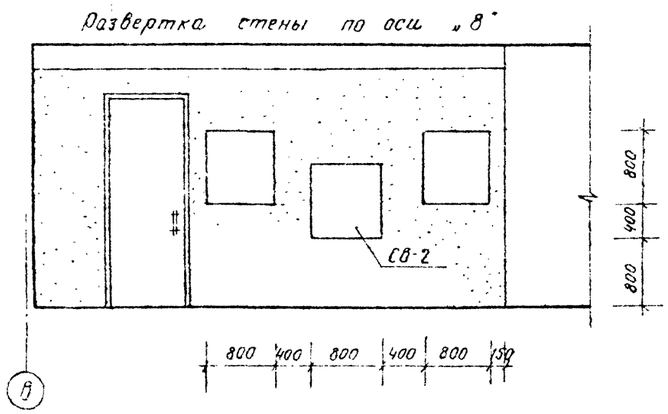

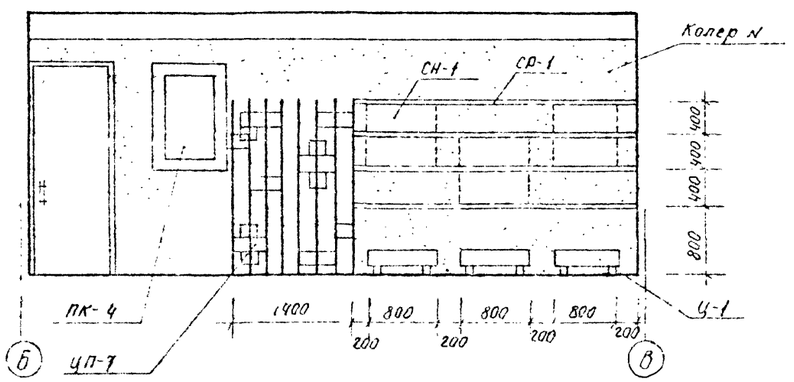

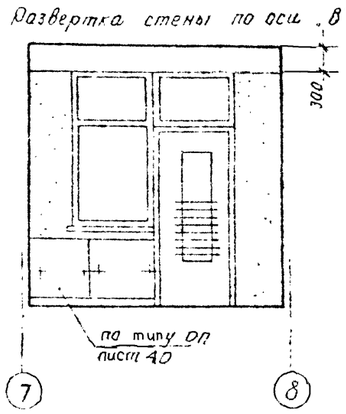

Спецификацию элементов интерьера см. на листе 42.
Стенки гимнастические учтены в спецификации технологического оборудования.
Планы размещения элементов интерьера совмещены с планами расстановки оборудования см. ТХ1-2
Сечение а-а см. на листе 43.

Альбом 1.

211-1-290 с. 84 Ас

Инв. № подл. | Подпись и дата | Взам. инв. №

Привязан

Инв. №

Нач. отд.	Чижиков			12.84
Гл. спец.	Зубарева			12.84
Ст. спец.	Левин			12.84
ГАП	Горбунов			12.84
ГАП	Сенина			12.84
Нач. ЭО	Матвеева			12.84
Разраб.	Мельник			12.84

211-1-290.3 84 Ас.

Детские ясли-сад на 280 мест (220 мест) в Ташкентской области

Стадия: Р | Лист: 41 | Листов:

Интерьеры зала и холла. Для гимнастических занятий

Ташгипроект г. Ташкент

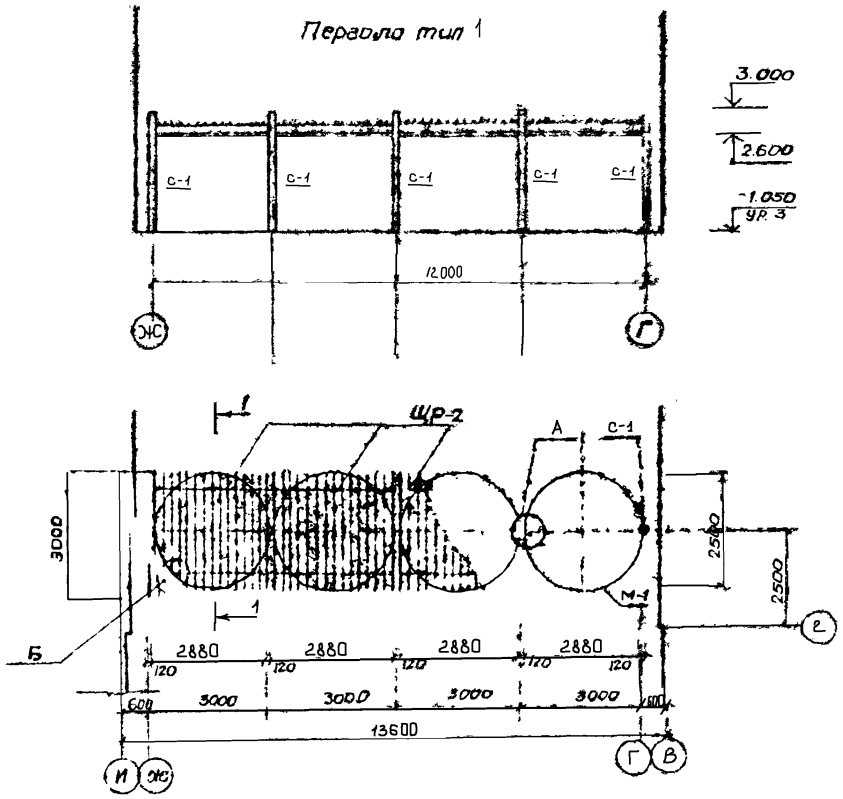

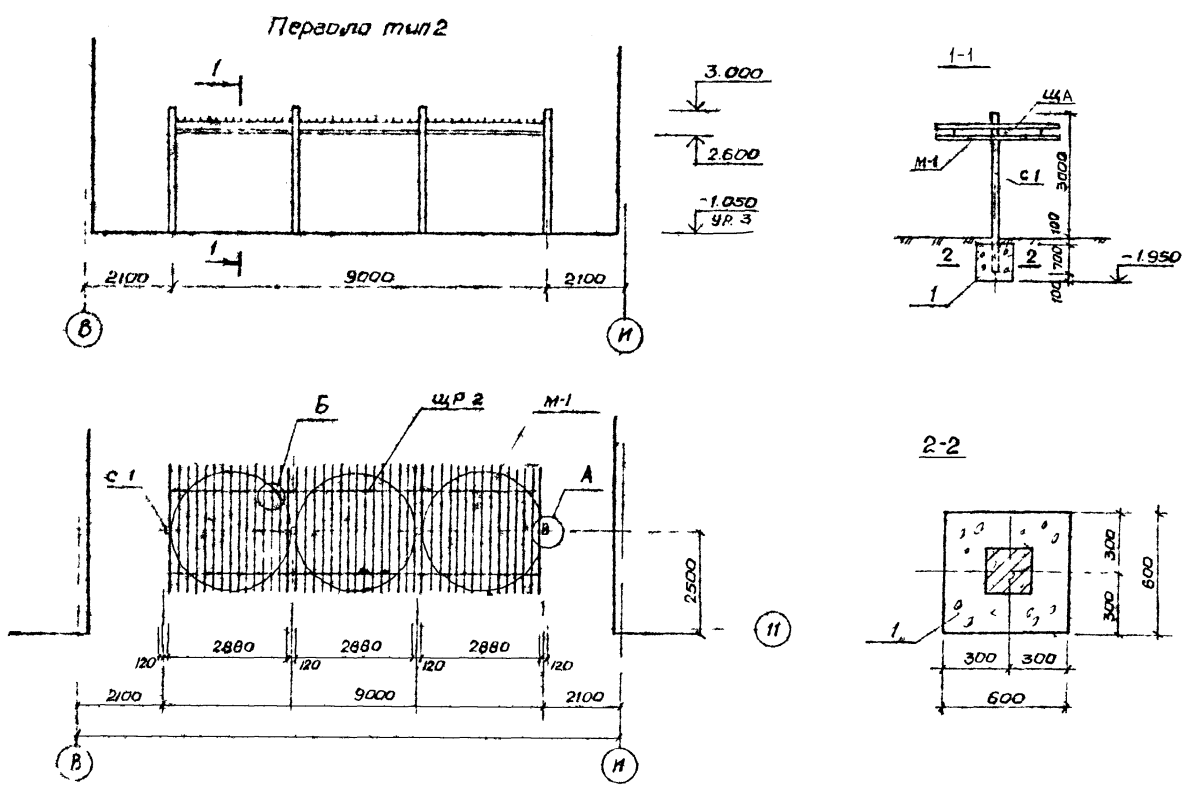

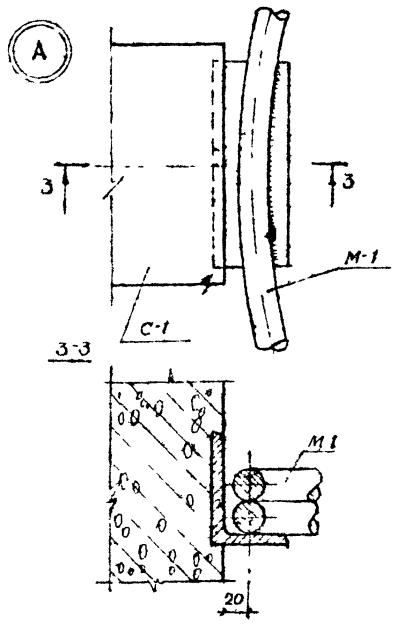

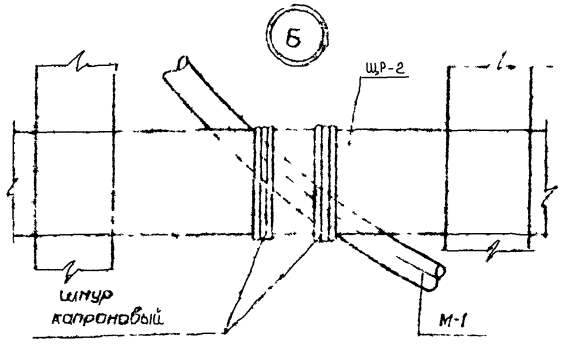

Спецификация элементов перголо

Марка поз.	Обозначение	Наименование	Кол-во на перголу			Масса	Примеч
			Тип 1	Тип 2	Всего		
		Сборочные единицы					
С-1	211-1-290 с.84. ИЖ-4 7000	Стойка железобетон С-1	5	4	9		
М-1	211-1-290 с.84. ИДГ1-40	Кольцо опорное М-1	4	3	7		
ЩР 2	211-1-290 с.84. ИДГ-50	Щит реечный ЩР-2	4	3	7		
		Материалы					
1		Бетон М 100	1.4	0.9	2.3		$м^3$

Примечание

Произвести затирку граней стоек цементным раствором.

Кольцо опорное окрасить масляной краской за 2 раза в белый цвет.

Щит реечный покрыть бесцветным лаком.

211 1-290 с 84 АС

Детские ясли сад на 12 групп (280 мест) в крупнопанельных конструкциях

Перголы внутреннего дворика

Стадия	Лист	Листов
Р	45	

Привязан

Инв. №

Гип

Рукер

Матвеев

12.84

12.84

Формат А2

Ведомость рабочих чертежей

Лист	Наименование	Примечание
1	Общие данные, расстановка технологич. оборудования. Спецификация.	
2	Фрагменты планов в осях „1-7" и „А-В," и „9-11", „И-К" с расстановкой оборудования.	

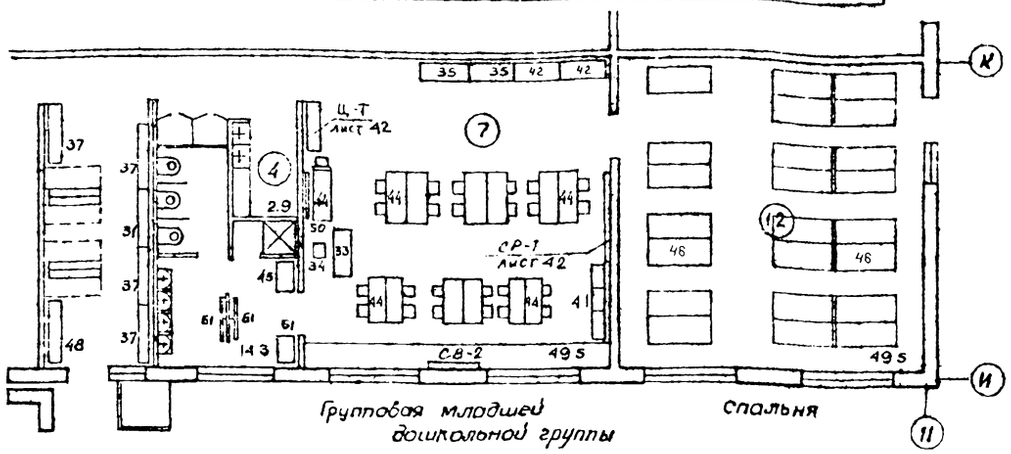

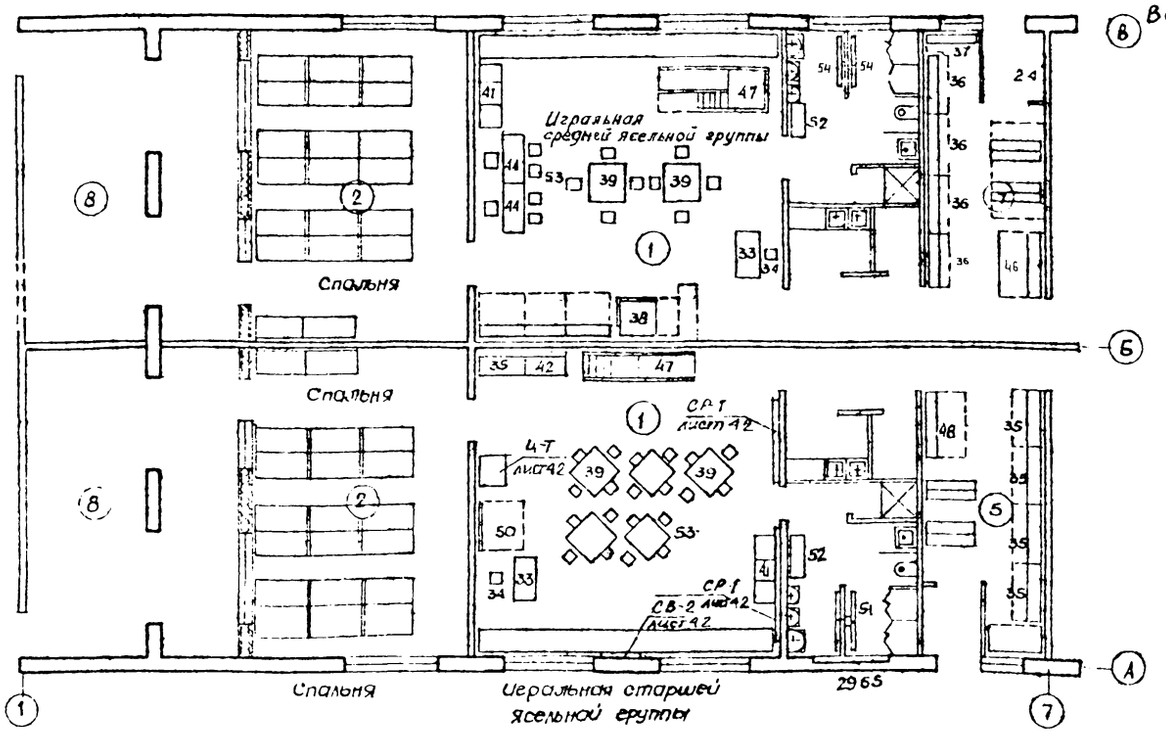

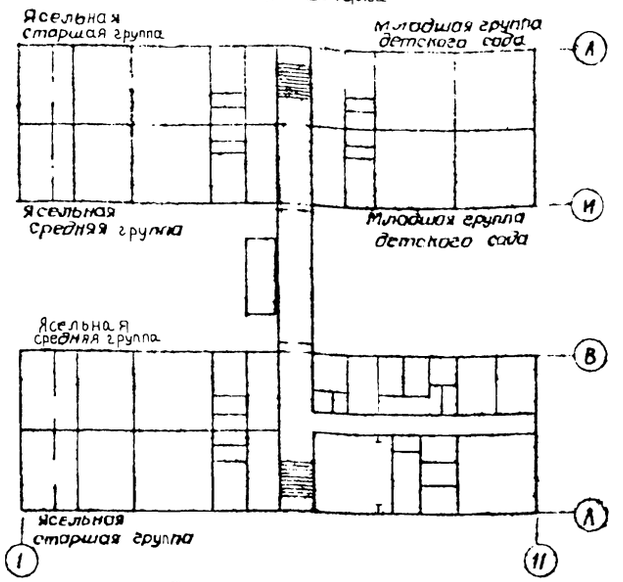

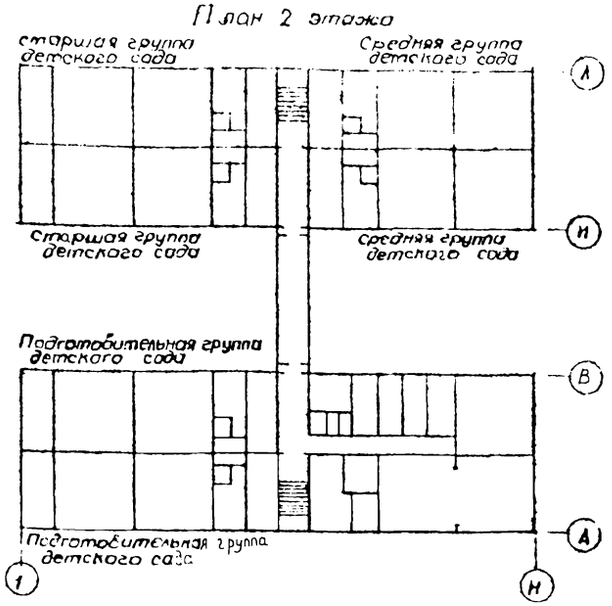

Общая характеристика

Планировочная структура детского яслей-сада основана на четком делении помещений на функциональные группы.

В состав входят ясельные группы (средняя, старшая) дошкольные группы (младшая, средняя, старшая и подготовительная) административно-хозяйственные помещения и изолятор.

Штат по пищеблоку-5, штат по прачечной-5

Количество блюд-1680, количество белья-80 кг в сутки.

Оборудование кухни работает на электричестве.

№№ поз	Наименование
1	2
1	Электроплита секционная модулирован.
2	Котел электрический пищеварочный
3	Секция вставка с краном смесителем
1	Электрокипятильник
5	Картофелечистка
6	Холодильный шкаф.
7	Универсальный привод общ. назначения
8	Соковыжималка.
9	Стол с моечной ванной секцион. мдулиров
10	Ванна моечная
11/11	Стол производственный
12/12	Стеллаж производственный
13	Подтоварник
13а	хлеборезка
14	Ларь для овощей
15	Весы товарные
16	Стол для дочистки картофеля
16	стол для чистки лука
17	Машина стиральная
18	Барабан сушильный с электрообогр
19	Ванна бытовая
20	Стол гладильный
21	Стеллаж
22	Тележка для белья

1	2
23	Стол врача.
24	Шкаф инструментальный
25	Ростомер
26	Весы медицинские
27	Кушетка смотровая
28	Кровать детская
29	Стол детский
30	Тумбочка прикроватная
31	Стул детский
32	Шкаф для белья
33	Стол рабочий однотумбовый
34	Стул воспитателя
35	Шкаф для пособий
36	Шкаф для одежды и халатов персонала
37	Шкаф для одежды детей
38	Стол туалетно-пеленальный
39	Стол детский четырехместный

1	2
40	Горка со скатом
41	Стол для уголка живой природы
42	Шкаф для игрушек
43	Шкаф для крупного строит. материала
44	Стол детский 2х местный
45	Шкаф хозяйственный
46	Кровать детская
47	Горка-манеж
48	Стенд навесной.
49	Вешалка для полотенец напольная
50	Доска грифельно-приколочная
51	Вешалка для полотенец навесная
52	Шкаф для горшков
53	Стул п/м
54	Стенд навесной
55	Цветочница напольная
56	Цветочница напольная

Спецификация элементов интерьера на листе 42

Настоящий проект выполнен в соответствии с действующими нормами и правилами.

Главный архитектор проекта [подпись] /Зинкина Н.П./

Главный инженер проекта [подпись] /Горбацкий М.Е./

Привязка настоящего проекта выполнена в соответствии с действующими нормами и правилами.

Главный архитектор проекта

Главный инженер проекта

Инв. №:

Привязан

211-1-290с-84 ТХ.1

Норм. конт.	Умрихин	[подпись]	12.84
Нач. отд.	Турсундаева	[подпись]	12.84
Гл. спец.	Левин	[подпись]	12.84
ГИП	Горбацкий	[подпись]	12.84
ГАП	Зинкина	[подпись]	12.84
Рук. гр.	Типаева	[подпись]	12.84
Разраб.	Типаева	[подпись]	12.84

Детские ясли-сад на 12 групп (280 мест) в крупнопанельных конструкциях.

Стадия	Лист	Листов
Р	1	2.

Общие данные

Расстановка технологического оборудования. Спецификация оборудования

ТашЗНИИЭП г. Ташкент

Альбом 1

Инв. № 84.7х

Взам. инв. №

Подпись и дата

Альбом I

Блок „Б" 1 этаж в осях „7-11", „А-В"

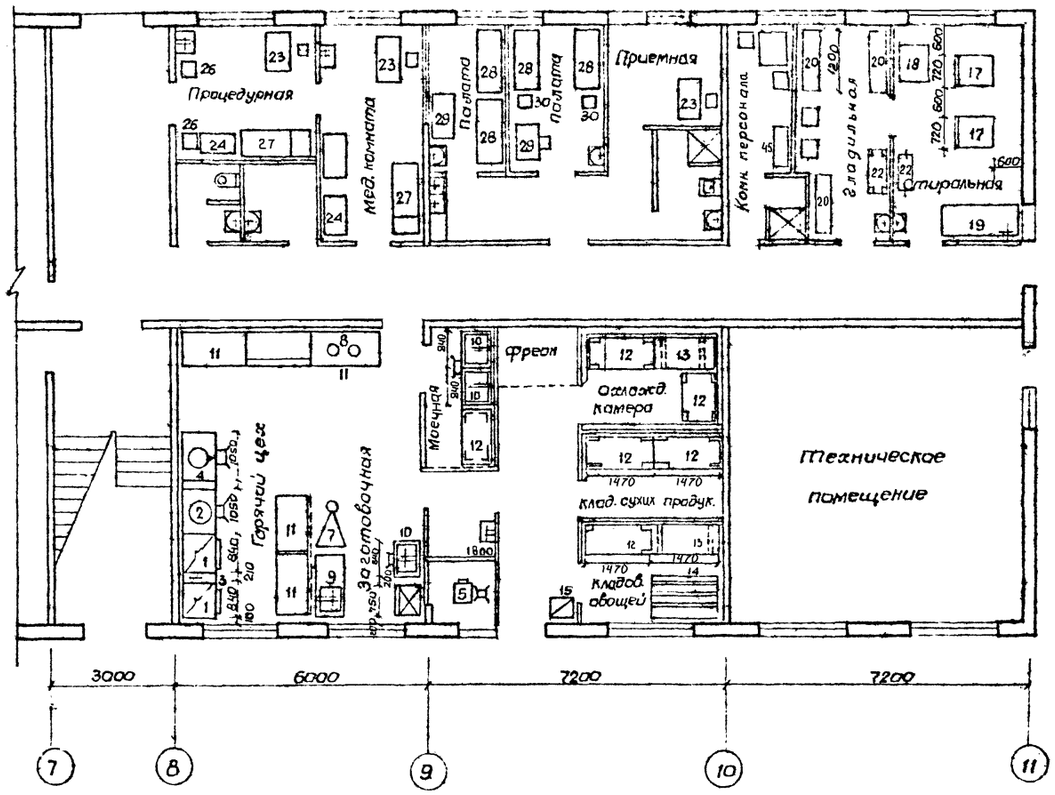

Блок Б. 2 этаж в осях „8-11", „А-В"

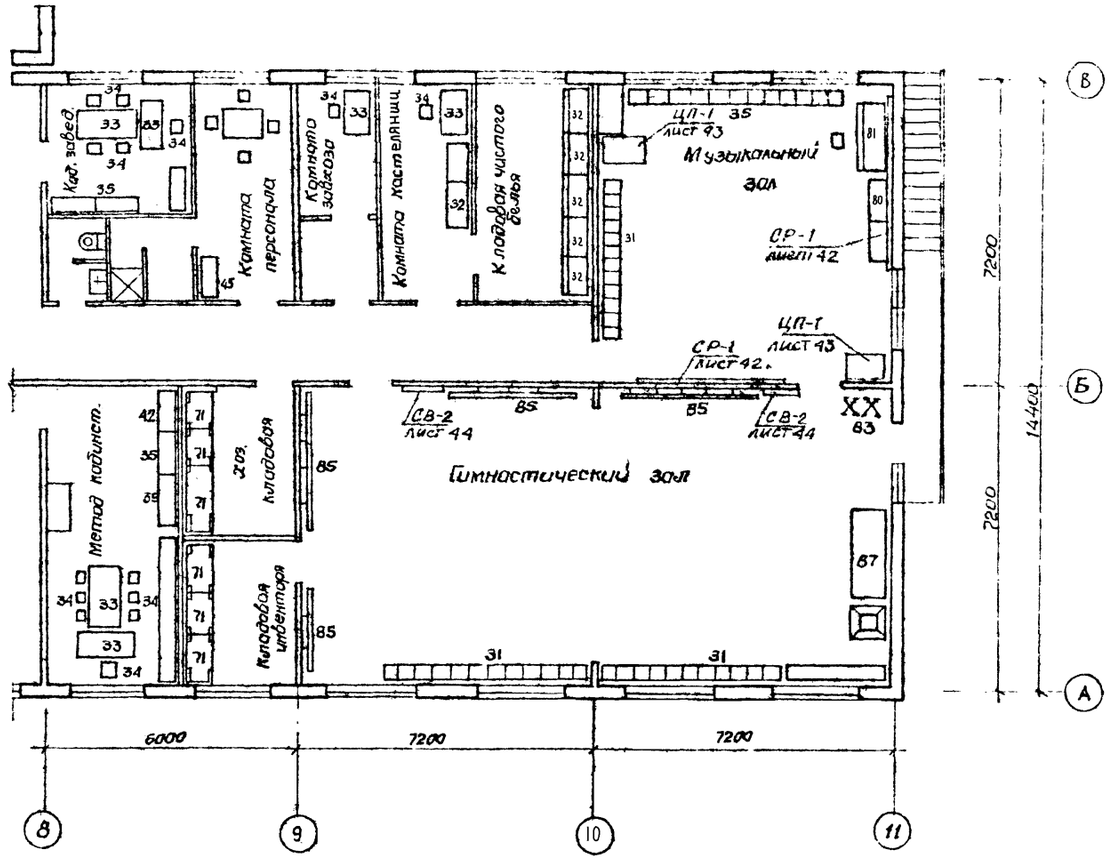

Кухня

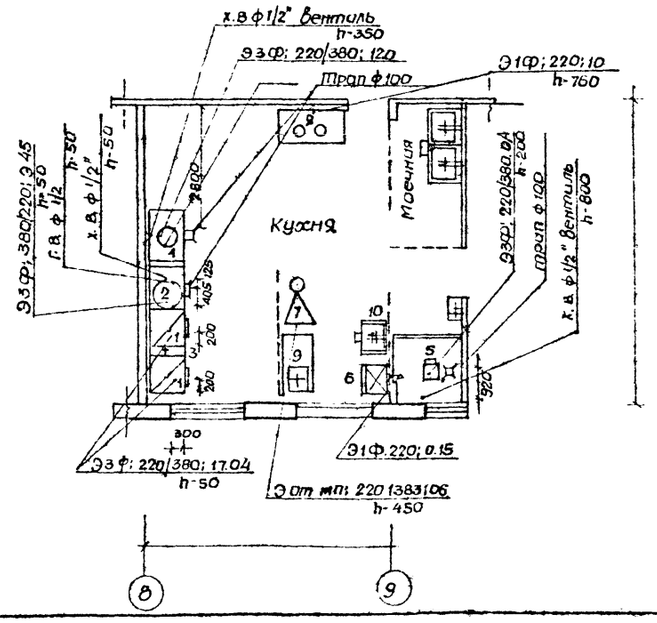

					211-1-290 с 84-ТХ.1
	Нормконт.	Умрихин		12.84	
	Нач отд	Турсунходжаев		12.84	
	Гл спец	Левин		12.84	Детские ясли-сады на 12 групп (280 мест) в крупнопанельных конструкциях
	ГАП	Зинкина		12.84	
	ГИП	Горбацкий		12.84	
Привязан	Разраб	Тимофеев		12.84	План с расстановкой технологического оборудования
Инв. №					

Стадия	Лист	Листов
РД	2	

ТашЗНИИЭП
Ташкент

Формат А-2

Альбом 1

211-1-290с.84-ТХ.2

Ведомость рабочих чертежей основного комплекта

Лист	Наименование	Примечание
1	Холодоснабжение	

Ведомость ссылочных и прилагаемых документов

Обозначение	Наименование	Примечание
	Ссылочные документы	
Серия 2.290-4	Охлаждаемые камеры	
Вып. 2.3		
	Прилагаемые документы	
211-1-290с 84-ТХ.2.СО	Спецификация оборудования по	
	рабочим чертежам марки ТХ	Альбом 10
211-1-290с 84-ТХ.2.ВМ	Ведомость потребности в мате-	
	риалах по рабочим чертежам марки ТХ	Альбом 9

Общие указания.

Раздел холодоснабжения разработан в соответствии с действующими нормами СНиП II-Л.8-71, „Рекомендациями по проектированию холодильных установок и „Правилами техники безопасности на хладоновых холодильных установках.

Холодильная машина устанавливается на виброизолирующее основание, принятое по типовому альбому серии 2.290-4, вып 3 и учтена в разделе АС. 1, лист 4 виброизолирующее основание следует выполнять после получения холодильной машины для уточнения разбивки отверстий под фундаментные болты.

Крепление испарителей к изолированным стенам приняты по альбому серии 2.290-4, вып. 2

По ходу движения паров хладона у компрессора выполнить компенсаторы в виде 2-3 петель в горизонтальной плоскости.

Монтаж холодильной машины производить согласно принципиальной схеме, входящей в паспорт машины.

Разрез 1-1

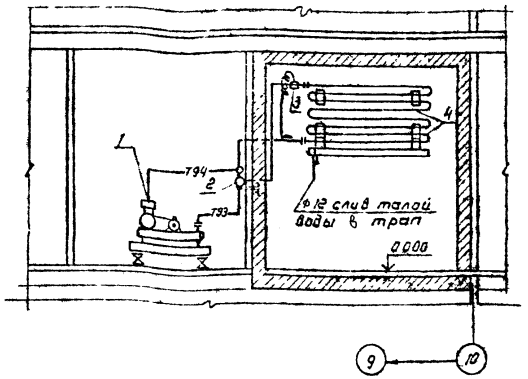

План между осями А-Б, 9-10

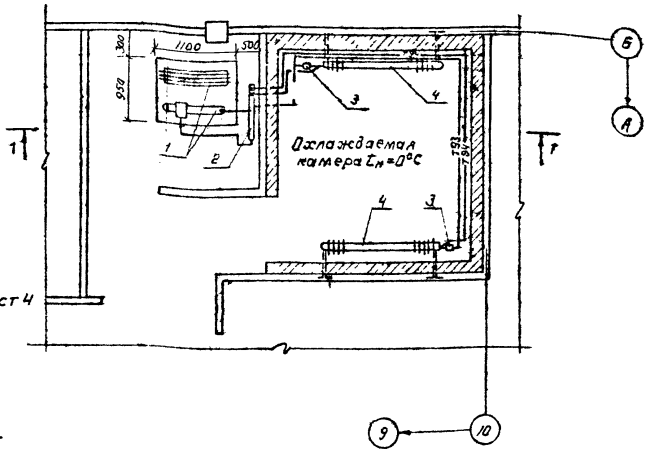

Схема холодоснабжения

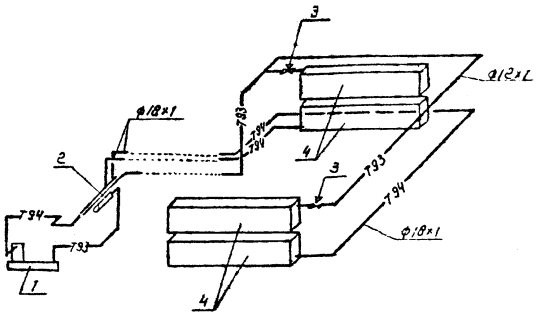

Условные обозначения.

—Т93— Жидкостная хладоновая труба

—Т94— Паровая хладоновая труба

Терморегулирующий вентиль

Экспликация

№ поз	Наименование
1	Холодильная машина МВВ4-1-2
2	Арматурный щит ЩА-1
3	Терморегулирующий вентиль ТРВ-2т
4	Испаритель ИРСН-18

Проект разработан в соответствии с действующими нормами и правилами

Главный инженер проекта ОВ /Березин/

Главный инженер привязки

привязан

Инв. №

211-1-290с 84-ТХ.2

Н.контр.	Фальковский		12.84	Детские ясли-сад на 12 групп (280 мест) в крупнопанельных конструкциях	Стадия	Лист	Листов
Рук.отд.	Агеенков		12.84		Р	1	
ГИП	Горбацкий		12.84				
Рук.сект.	Мурзин		12.84				
ГИП ОВ	Березин		12.84				
Рук.гр.	Блазман		12.84	Холодоснабжение	ТЭПИИСЭП Госгражданстроя		

Копировал Машкова

gost.e-ecolog.ru