ТИПОВОЙ ПРОЕКТ

212-1-375с.86

ДЕТСКИЕ ЯСЛИ-САД НА 6 ГРУПП /140 МЕСТ/

В КОНСТРУКЦИЯХ СЕРИИ 1.020.1-2с

АЛЬБОМ-2

ОВ.I I ОТОПЛЕНИЕ И ВЕНТИЛЯЦИЯ
ВК.I-I ВНУТРЕННИЕ ВОДОПРОВОД И КАНАЛИЗАЦИЯ
З. I-I ЭЛЕКТРООБОРУДОВАНИЕ
А. I-I АВТОМАТИКА
СС.I-I СВЯЗЬ И СИГНАЛИЗАЦИЯ

gost.e-ecolog.ru

ТИПОВОЙ ПРОЕКТ
212-1-375с.86

ДЕТСКИЕ ЯСЛИ-САД НА 6 ГРУПП /140 МЕСТ/
В КОНСТРУКЦИЯХ СЕРИИ 1.020.1-2с

АЛЬБОМ-2

ОВ	I-I	ОТОПЛЕНИЕ И ВЕНТИЛЯЦИЯ
ВК	I-I	ВНУТРЕННИЕ ВОДОПРОВОД И КАНАЛИЗАЦИЯ
Э	I-I	ЭЛЕКТРООБОРУДОВАНИЕ
А	I-I	АВТОМАТИКА
СС	I-I	СВЯЗЬ И СИГНАЛИЗАЦИЯ

РАЗРАБОТАН ИНСТИТУТОМ
ТАШЗНИИЭП

ГЛАВНЫЙ ИНЖЕНЕР ИНСТИТУТА — А.А.МУХАМЕДШИН

ГЛАВНЫЙ АРХИТЕКТОР ПРОЕКТА — А.Н.ШМАКОВ

ПРОЕКТ
УТВЕРЖДЕН ГОСГРАЖДАНСТРОЕМ
ПРИКАЗ № 238 ОТ 30.08.1982 г.
РАБОЧИЕ ЧЕРТЕЖИ ВВЕДЕНЫ
В ДЕЙСТВИЕ ТАШЗНИИЭП
ПРИКАЗ № 16-ТП ОТ 25.06. 1986 г.

212-1-375с.86-ОВ.1-1. Альбом 2.

Ведомость рабочих чертежей основного комплекта.

Лист	Наименование	Примечание
1	Общие данные.	
2	План 1 этажа.	
3	План 2 этажа. План установки вентиляторов на кровле.	
4	Схемы систем отопления и вентиляции.	
5	Приточная камера П1. План. Разрезы.	
	Схема теплоснабжения калорифера.	
6.	Автоматизированный тепловой узел.	
	управления.	

Ведомость ссылочных и прилагаемых документов.

Обозначение	Наименование	Примечание
	Ссылочные документы.	
Серия 1.494-10.	Решетки щелевые регулируемые	
	типа р.	
Серия 1.494-25	Подставки под калориферы.	
Серия 5.904-5	Гибкие вставки к центробежным	
	вентиляторам.	
	Прилагаемые документы.	
ОВ.1-1. ВМ.	Ведомость потребности в	
	материалах по рабочим чертежам.	
	марки ОВ.	Альбом 5
ОВ1-1. СО	Спецификация оборудования по	
	рабочим чертежам марки ОВ.	Альбом 6.

Коэффициент теплопередачи к вт м²°С (ккал/ч. м²°С)

Наименование ограждений.	К при расчетной tн°С		
	−10°	−15	−20
Наружные стены.	1,36 (1,17)	1,36 (1,17)	1,16 (1,0)
Окна и балконные двери.	2,91 (2,5)		
Покрытие.	0,78 (0,67)	0,70 (0,60)	0,64 (0,55)
Наружные двери.	4,65 (4,0)		

План-схема

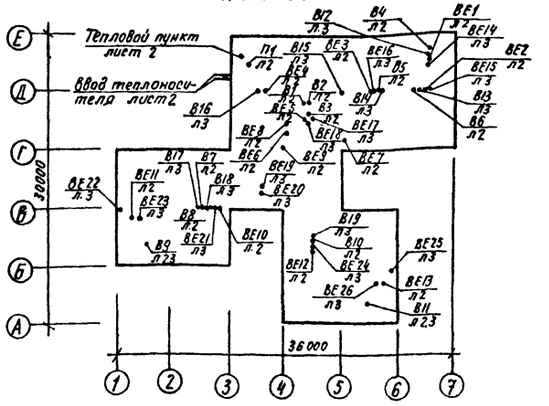

Общие указания

1. Исходные данные для разработки чертежей: архитектурно-строительное и технологическое задание, СНиП II-33-75*, II-64-80.
2. Основные показатели по чертежам отопления и вентиляции.

Наименование здания	Полезная площадь м²	Периоды года при tн°С.	Расход тепла вт (ккал/час) на отопление.	На вентиляцию.	На горячее водоснабжение.	Общий.	Удельный расход тепла на отопление вт (ккал/ч) на 1м² полезной площади	Установл. мощн. электродвигателей квт.
Детские ясли-сад на 140 мест.	1212	−10	106 760 (91810)	17660 (15160)	230 230 (198 000)	354 650 (305 000)	88,1 (75,8)	1,56
		−15	124 080 (106 710)	20930 (18000)		375240 (322 710)	102,4 (88,0)	
		−20	126 840 (109 080)	24460 (21040)		381 530 (328 120)	104,7 (90,0)	

3. Расчетная температура в холодный период года: наружного воздуха −10, −15, −20°С (основное решение), внутреннего воздуха по СНиП II-64-80.
4. Удельный расход на 1м² полезной площади: стали − 1,202 кг, нагревательных приборов − 0,184 экм.
5. Теплоноситель в наружных сетях и теплоснабжении калориферов: подающий трубопровод (Т1) − 150°С, обратный (Т2) − 70°, вариант 95-70°С.
6. Температура горячей воды в системах: отопления − подающий трубопровод (Т11) − 95°С, обратный (Т21) − 70°С, горячего водоснабжения (Т3) − 60°С.
7. Система отопления однотрубная, горизонтально-проточная. Нагревательные приборы − конвекторы КН-20 „Комфорт" и радиаторы РД-90.
8. Расчеты выполнены по программе ЭВМ: расчет теплопотерь − „Отопление − 80", расчет нагревательных приборов и системы отопления − „Поток".
9. Воздуховоды изготовить из тонколистовой кровельной и оцинкованной стали. Воздуховоды из оцинкованной стали выполняются для горячего цеха. Воздуховоды из кровельной стали окрасить масляной краской внутри и снаружи. Транзитные воздуховоды, проходящие через стиральную, гладильную, окрашиваются огнезащитным покрытием ВПМ-2 (ГОСТ 25131-82).
   Воздуховоды из кровельной стали, проходящие через стиральную, гладильную окрасить масляной краской только внутри.
10. Трубопроводы, прокладываемые в узле управления, полупроходном, подпольных каналах и для теплоснабжения калориферов, прокрываются каменноугольным лаком (ГОСТ 1709-75*) и изолируются изделиями из минваты б = 40 мм (ТУ 36-1180-78) с покровным слоем из лакостеклоткани (ТУ6-11-145-74).
11. Магистральные трубопроводы, прокладываемые в подпольных каналах, и стояки принимаются из электросварных труб по ГОСТ 10704-76* (ст СЭВ 490-77), остальные − из водогазопроводных труб по ГОСТ 3262-75* (ст СЭВ 107-74). Трубопроводы для отопления пола в игральных и групповых принимаются водогазопроводные.
12. Неизолируемые трубопроводы и радиаторы окрасить масляной краской.

Характеристика отопительно-вентиляционных систем.

Обозначение системы	Кол. систем.	Наименование обслуживаемого помещения (технологического оборудования)	Тип установки агрегата	Вентилятор: Тип, исполнение по взрывозащите	№	Схема исполнения	Положение	L_1 м³/ч	Р, Па (кгс/м²)	$П_1$ об/мин.	Электродвигатель: Тип исполнение по взрывозащите.	N_1 квт.	П. об/мин.
П1	1	Кухня с раздаточной											
		Заготовочный цех, сти-											
		ральная, гладильная,											
		загрузочная.	В-Ц4-70-	4-03 пев	4	1	Л0°	2186	220 (22)	1000	4А71А6	0,37	1000
В1	1	Стиральная, гладильная	В-Ц4-70-	2,5-02	2,5	1	Пр0°	350	200 (20)	1500	4АА56А4	0,12	1500
В2	1	Кухня с раздаточной.											
		заготовочный цех.	В-Ц4-70-	5-02	5	1	Пр0°	2600	300 (30)	1000	4А71В6	0,55	1000
В3..В19	21	Игральные, спальни,											
		санузлы, зал для музы-											
		кальных и гимнастичес-											
		ких занятий и группо-											
		вые.	ВК-6У4	„Самал"								0,025	

Воздухонагреватель: тип	№	кол.	т-ра нагрева °С от	до	Расход тепла вт ккал/ч	ΔРПо (кгс/м²)	Фильтр: тип	№	кол	ΔРПо (кгс/м²)
КВС	6А-П	1	−2 −10	18 15	17660 (15190)	830 (83)	ФЯР		2	50 (5)
			−6 −15	18 15	20930 (18000)	864 (86,4)				
			−8 −20	18 15	24460 (21040)	900 (90)				

Таблица сопротивлений местной системы отопления и системы обвязки калорифера.

Па (кгс/см²)	95-70	150-70	95-70
tн°С	отопление	вентиляция.	
−10	10560 (1056)	6600 (660)	4810 (481)
−15	10370 (1037)	2910 (891)	6350 (635)
−20	12150 (1215)	12150 (1215)	8150 (815)

Настоящий проект выполнен в соответствии с действующими нормами и правилами.

Главный инженер проекта ОВ [подпись] /Берзон/

Главный инженер проекта привязки.

Инв. № подл. | Подпись и дата | Взам. инв. №

Привязан

Инв. №

212-1-375с.86 − ОВ.1-1

Н. контр.	Каем	[подпись]	04.86
Нач. отд.	Аксенова	[подпись]	04.86
ГАП	Шмаков	[подпись]	04.86
Рук. сект.	Бабешкин	[подпись]	04.86
ГИП ОВ	Берзон	[подпись]	04.86
Инж.	Комиссарова	[подпись]	04.86

Детские ясли-сад на 6 групп (140 мест) в конструкциях серии 1.020.1-2с

Общие данные.

Стадия	Лист	Листов
Р	1	6

ТАШЗНИИЭП Ташкент

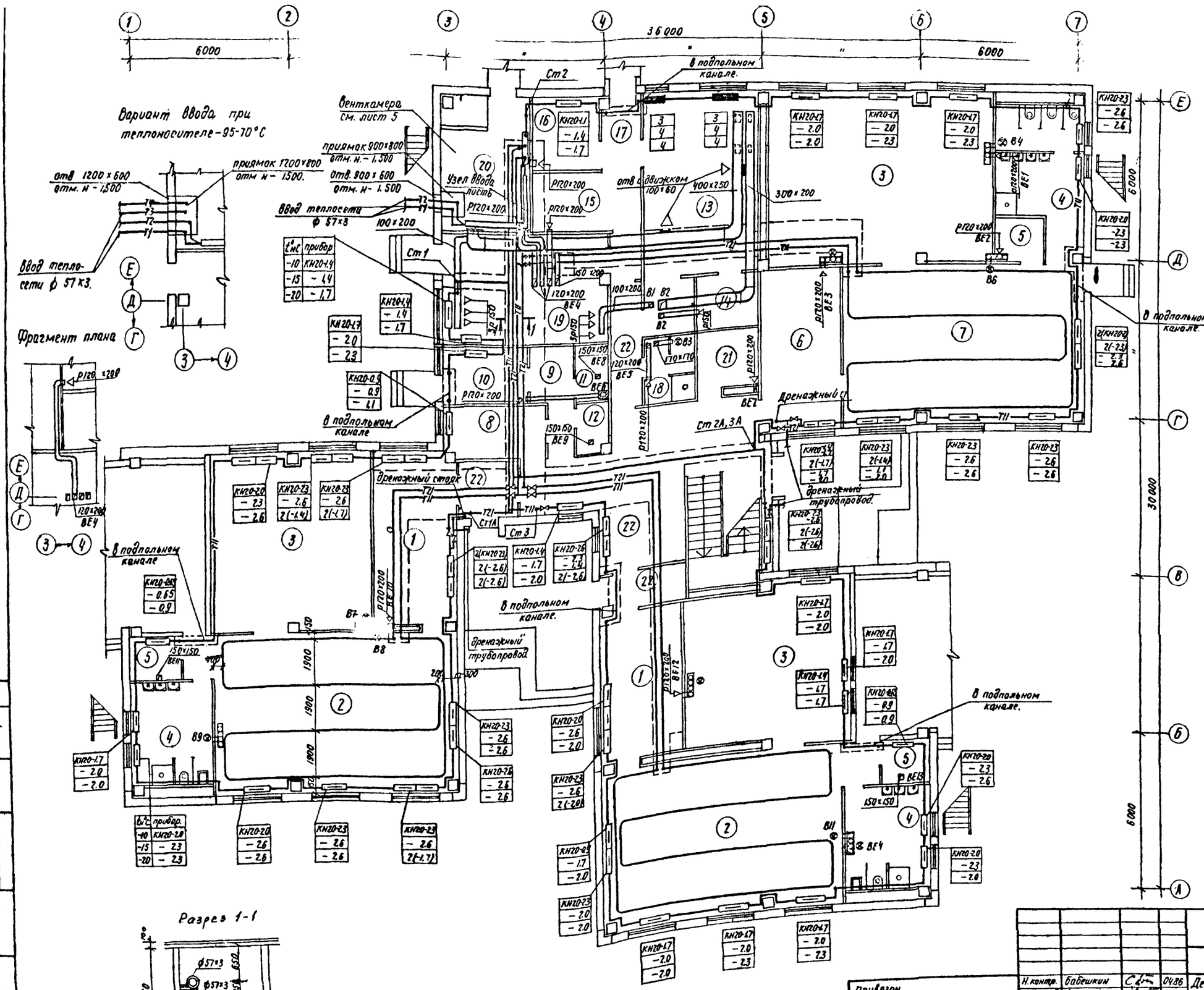

Номер по плану	Наименование.
1	Приемная
2	Игральная
3	Спальня
4	Туалетная
5	Буфетная
6	Раздевальная
7	Групповая
8	Медицинская комната
9	Приемная изолятора.
10	Палата
11	Туалетная изолятора.
12	Помещение для приготовления дезинфицирующих средств.
13	Кухня с раздаточной; заготовочный цех.
14	Моечная кухонной посуды.
15	Кладовая сухих продуктов.
16	Кладовая овощей.
17	Загрузочная.
18	Уборная для персонала.
	Душевая.
19	Стиральная гладильная.
20	Техническое помещение.
21	Электрощитовая.
22	Коридор, тамбур.

Примечание 1 Сброс дренажных вод выполнить в ирригацию.
2. Приборы показаны при $t_н = -20°C$.
3. Конвекторы между собой соединяются двумя трубами. На плане условно показано одной линией.

212-1-375с.86-ОВ1-1

Н. контр.	Бабешкин		04.86	Детский ясли-сад на 6 групп (140 мест) в конструкциях серии 1.020.1-2с	Стадия	Лист	Листов
Нач отд	Аксенова		04.86		Р	2	
ГАП	Шмаков		04.86				
Рук сект	Бабешкин		04.86	План 1 этажа	ТАШЗНИИЭП		
Гип. ОВ	Берзон		04.86				
Инж	[illegible]		04.86				

Привязан

Инв

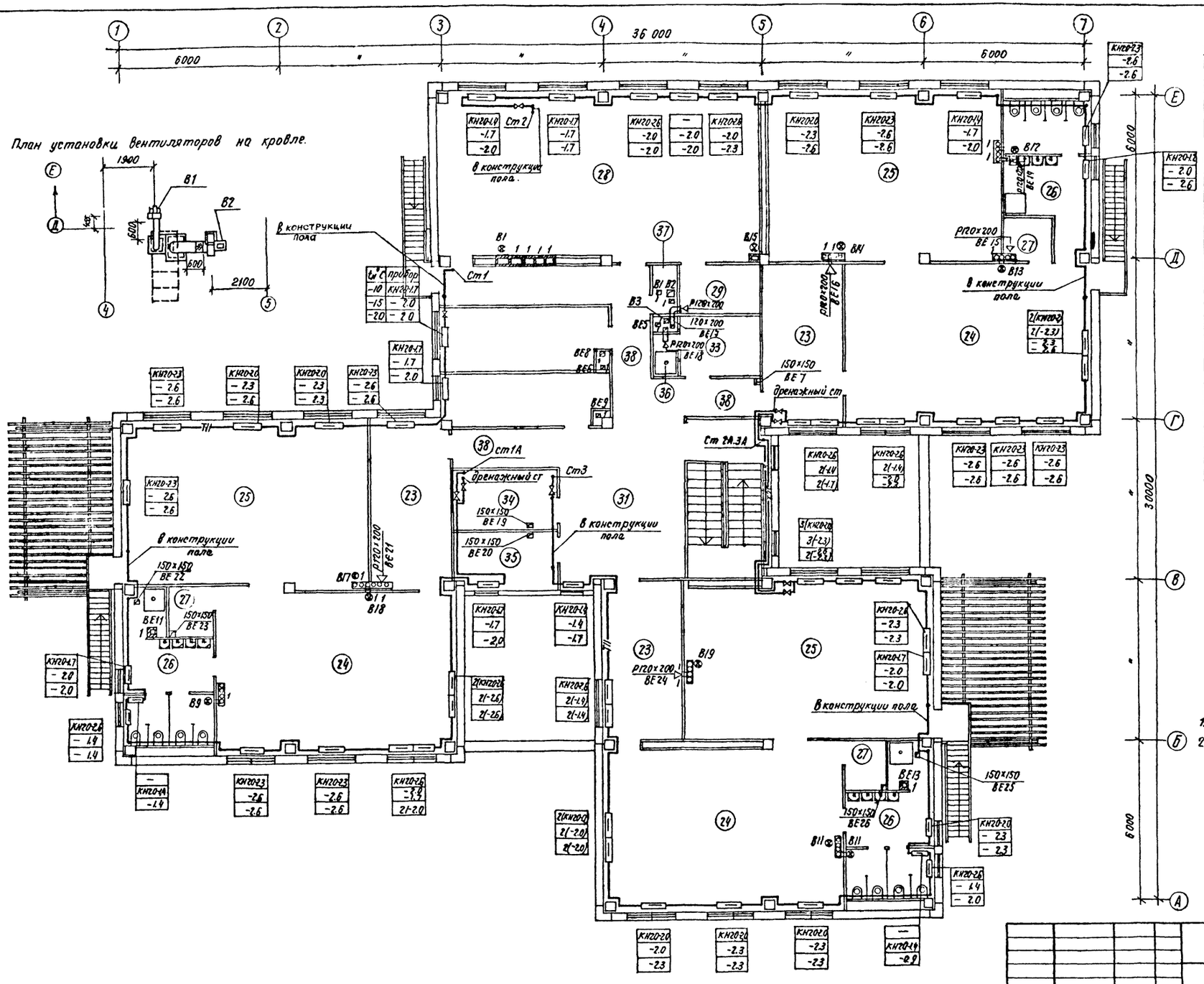

Экспликация помещений.

Номер по плану	Наименование	Площадь м²
23	Раздевальная	
24	Групповая	
25	Спальня	
26	Туалетная	
27	Буфетная	
28	Зал для музыкальных и гимнастических занятий.	
29	Кладовая для хранения физкультурного инвентаря.	
30	Методический кабинет.	
31	Холл.	
32	Кабинет заведующего.	
33	Комната персонала (гардеробная)	
34	Хозяйственная кладовая.	
35	Кладовая чистого белья.	
36	Душевая	
37	Техническое помещение.	
38	Коридор.	

Примечания.

1. См. примечания 2,3 на листе 2.
2. Над электродвигателями вентиляторов систем В1, В2 для защиты от осадков установлены козырьки (см. раздел. АС 1-1)

Привязан:

Инв. №

Н.контр.	Бабешкин		04.86
Нач. отд.	Аксенова		04.86
ГАП	Шмаков		04.86
Рук. сект.	Бабешкин		04.86
ГИП. ОВ.	Берзон		04.86
Инж.	Комиссарова		04.86

212-1-375с.86-08 1-1

Детский ясли-сад на 6 групп (140 мест) в конструкциях серии 1.020.1-2с.

Стадия	Лист	Листов
Р	3	

План 2 этажа. План установки вентиляторов на кровле.

ТАШЗНИИЭП Ташкент

Сектор ВК / Камлитка / Кам / Сектор ЭО / ВЗам. инв.№ / Подпись и дата / Инв.№ подл.

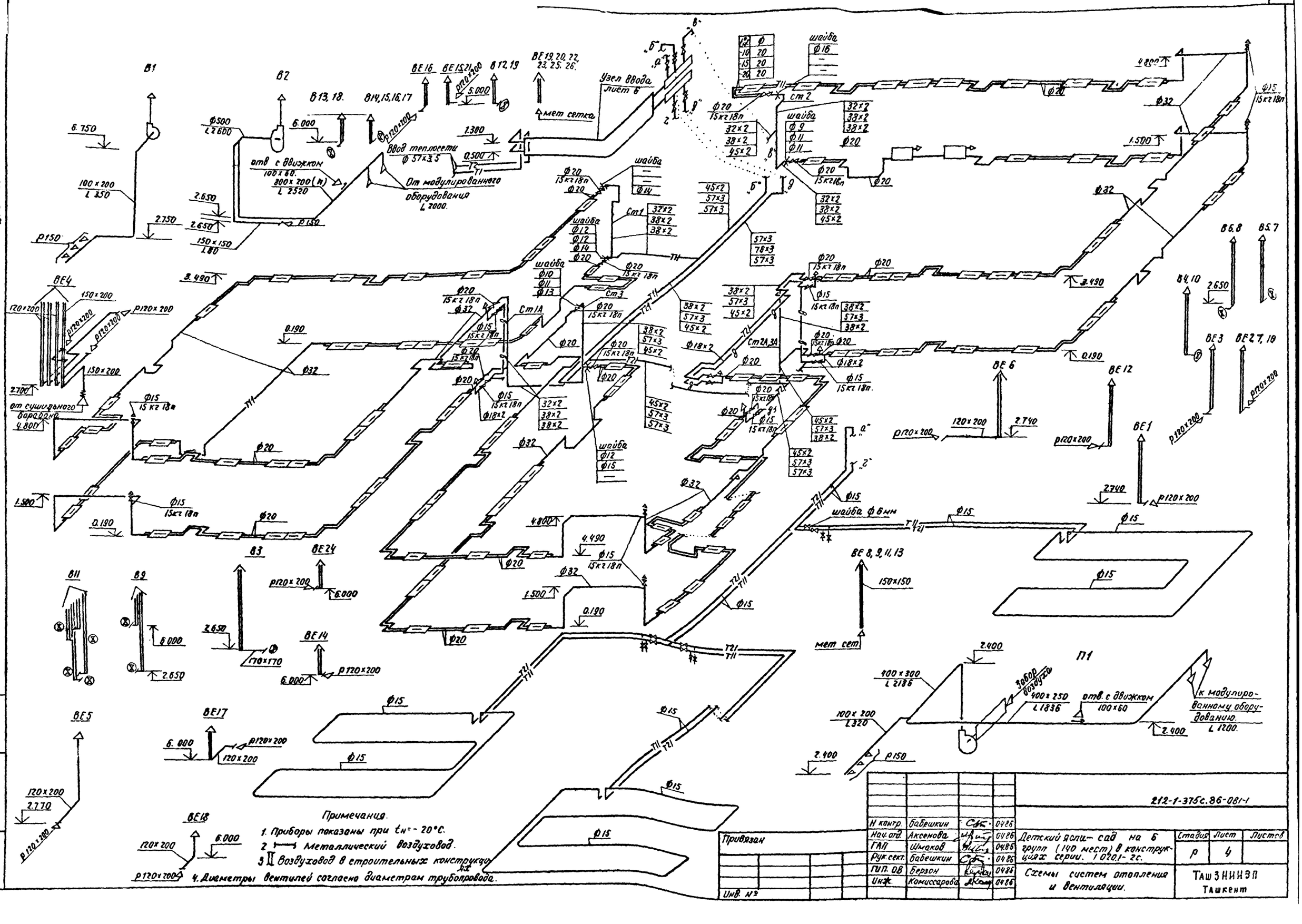

Привязан				212-1-375с.86-081-1	
Н.контр.	Бабешкин		04.86		
Нач.отд	Аксенова		04.86	Детский ясли-сад на 6 групп (140 мест) в конструкциях серии 1.020.1-2с.	Стадия Р; Лист 4; Листов
ГАП	Шмаков		04.86		
Рук.сект.	Бабешкин		04.86		
ГИП ОВ	Берзон		04.86	Схемы систем отопления и вентиляции.	ТашЗНИИЭП Ташкент
Инж.	Комиссарова		04.86		

Инв. № подл. | Подпись и дата | Взам. инв. №

Инв. №

212-1-375с.86-ОВ1-1 Альбом 2.

Разрез 1-1.

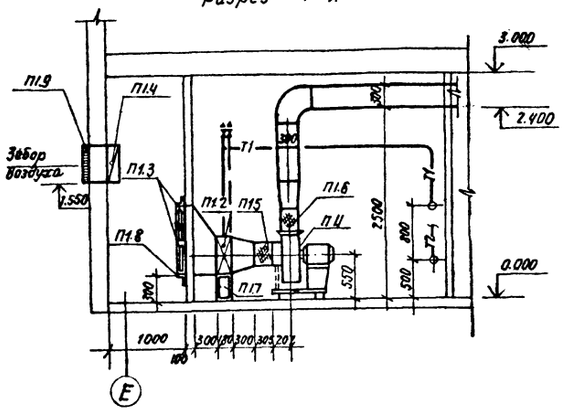

Разрез 2-2

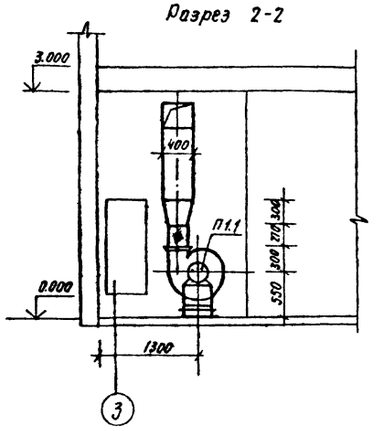

План

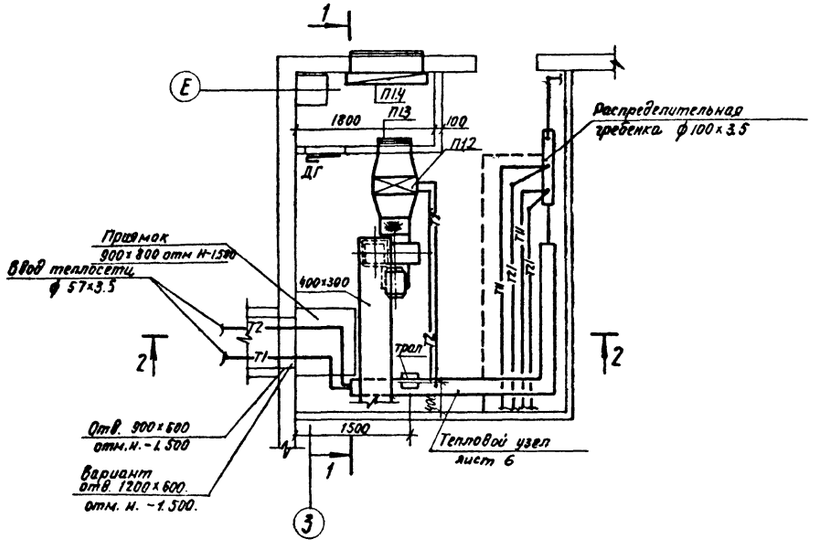

Схема теплоснабжения калорифера П1.

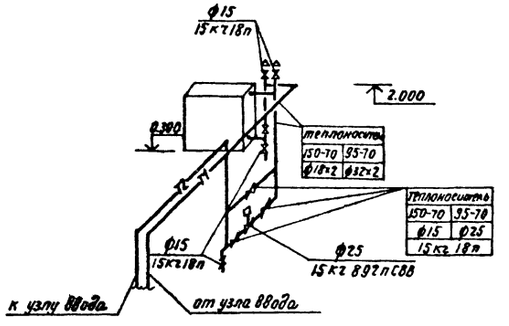

Спецификация отопительно - вентиляционных установок.

Марка поз.	Обозначение	Наименование	Кол	Масса ед. кг.	Примечание
П1.1	ТУ 22-4208-78	Вентилятор радиальный В-Ц4-70-4-03лев, исп1, Л0° Дном (с виброизоляторами Д040-4 шт). с электродвигателем 4А71А6, 0,37 кВт, 1000 об/мин	1		
П1.2	ТУ22-5721-84.	Калорифер КВС 6А-ПУ3	1	56.2	
П1.3		Фильтр ФЯР.	2		
П1.4	Вентспилсский вентиляторный завод.	Клапан воздушный утепленный КВУ 600×1000	1		
П1.5	Серия 5.904-5	Гибкие вставки к ц/б вентилятору ВВ-19	1		
П1.6		То же ВН-12	1		
П1.7	Серия 1.494-25	Подставка под калорифер h=300мм. шт/кг.	4/6		
П1.8	ГОСТ 8509-72* (ст СЭВ 104-74)	Рамка для фильтра из стали прокатной L50×5, кг.	15.0		
П1.9		Архитектурная воздухозаборная решетка.	1		см. раздел АС 1-1
	Семеновский арматурный завод	Вентиль запорный сальниковый с электромагнитным приводом и электромагнитной защелкой фланцевый 15кг 892пСВВ ф25	1	27.4	
	ГОСТ 18161-72*	Вентиль запорный муфтовый 15кг 18п ф15	8		
		Трубопровод из электросварных труб по ГОСТ 10704-76* (ст СЭВ 490-77) ф18×2	18		
	Вариант теплоносителя 95-70°С				
	ГОСТ 18161-72*	Вентиль запорный муфтовый 15кг 18 п ф15	4		
	—•—	То же ф25	4		
		Трубопровод из электросварных труб по ГОСТ 10704-76* (ст СЭВ 490-77) ф32×2,м	18		

212-1-375с.86-ОВ1-1

Н. контр.	Бабешкин		04.86
Нач. отд.	Аксенова		04.86
ГАП	Шмаков		04.86
Рук. сект	Бабешкин		04.86
ГИП ОВ	Берзон		04.86
Инж.	Комиссарова		04.86

Детский ясли-сад на 6 групп (140 мест) в конструкциях серии 1.020.1-2с.

Притонная камера П1. План Разрезы. Схема теплоснабжения калорифера.

Стадия	Лист	Листов
Р	5	

ТАШЗНИИЭП Ташкент

Привязан

Инв. №

Инв. № подл. | Подпись и дата | Взам. инв. №

Копировала /Панишина/ Формат А2

212-1-375с.86-08.1-1. Альбом 2

Схема теплового узла ввода с теплоносителем 150-70°С.

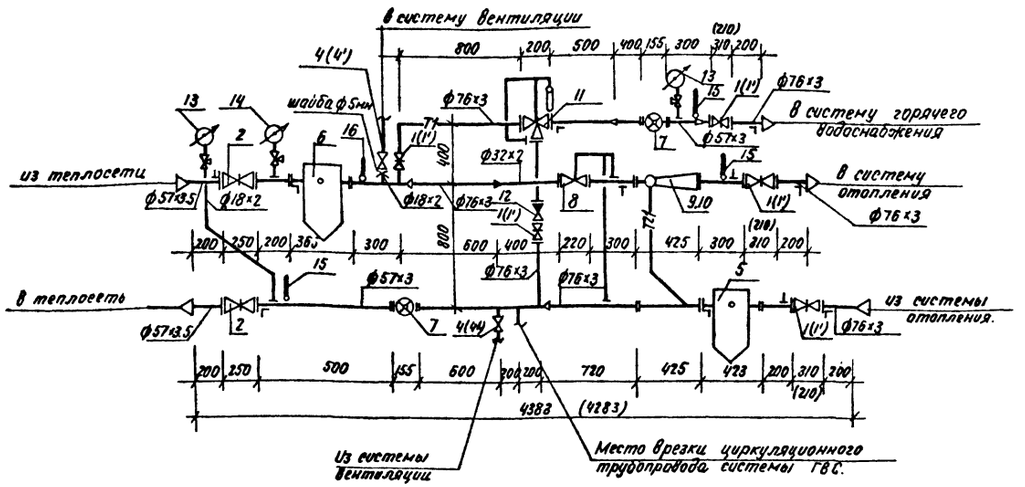

Схема теплового узла ввода с теплоносителем 95-70°С.

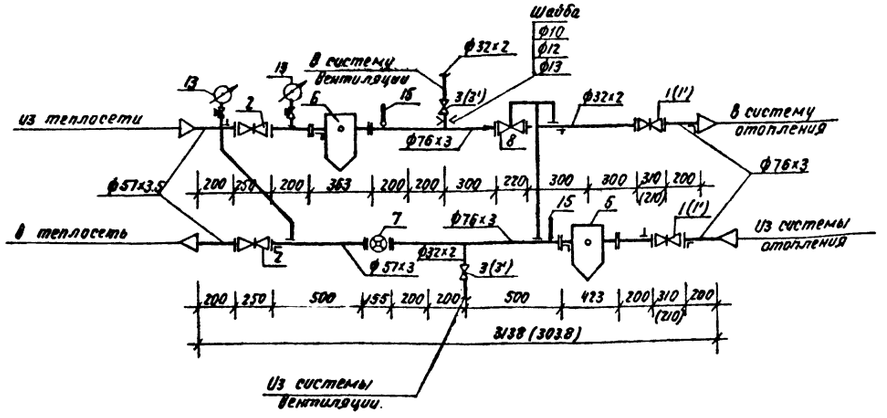

Автоматизированный индивидуальный тепловой пункт разработан на основании типовых проектных решений серии 903-04-13.

Примечание. В скобках показана позиция узла управления для районов сейсмичностью 7 баллов.

Спецификация оборудования и материалов.

Марка поз.	Обозначение	Наименование	Теплоноситель при t°н°С: 150-70°С -10	150-70°С -15	150-70°С -20	95-70°С -10	95-70°С -15	95-70°С -20	Масса ед.кг.	Примечание
1	2	3	4	5	6	7	8	9	10	11
1	ГОСТ 10926-75*	Задвижка стальная 30с76 нжм ф80		5			2		61.7	
2	"	То же ф50		2			2		38.8	
1'	ГОСТ 8437-75*	Задвижка чугунная 30ч6 бр. ф80		5			2		29	
3	ГОСТ 5761-74*	Вентиль запорный муфтовый 15с 27нж1 ф25		—			2			
4	"	То же ф15		2			—			
3'	ГОСТ 18161-72*	То же 15кч18п ф25		—			2			
4'	"	То же ф15		2			—			
5	Серия 4.903-10 вып.8	Грязевик 16-65 Т34.03		1			1		30.8	
6	"	То же 16-50 Т34.02		1			1		21	
7	ТУ 25.02.1244-74	Счетчик турбинный горячей воды ВТГ-50		2			1			
8	Завод „теплоприбор" г. Улан-Удэ.	Клапан регулирующий гидравлический УРРД ф25.		1			1		28	
9		Элеватор N1 40с10 бк.		—			—			
10		То же N2.		1			—			
11	Завод „Теплоприбор" г. Улан-Удэ.	Регулятор температуры блочный РТБ ф40		1			—		40	
12	ГОСТ 19227-74	Клапан обратный 19ч16 бр. ф80		1			—		33	
13	ГОСТ 8625-77* Е (СТ СЭВ 1637-79, СТ СЭВ 240780)	Манометр ОБМ-100 0÷10 кгс/см²		2			2			
14		То же 0÷16 кгс/см²		1			1			
15	ГОСТ 2823-73* Е (СТ СЭВ 2944-81)	Термометр технический ПН4 до 100°С.		3			2			
16	"	То же ПН5 до 160°С.		1			1			
	14М1-16	Кран трехходовой со штуцером.		8			7			
	ГОСТ 8509-72* (СТ СЭВ 104-74)	Сталь угловая равнополочная 40х4 L=500мм, шт/кг.	6 / 9.7			5 / 8.5				
		Трубопровод из электросварных труб по ГОСТ 10704-76* (СТ СЭВ 990-77) ф76х3, м		8			3			
		То же ф57х3, м		5			3			
		То же ф32х2 м		1			1			
		То же ф18х2 м.		2			2			

Привязан	Н.контр.	Бабешкин		04.86
	Нач.отд.	Аксенова		04.86
	ГАП	Шмаков		04.86
	Рук.сект	Бабешкин		04.86
	ГИП ОВ	Берзон		04.86
Инв.№	Инж.	Комиссарова		04.86
	Инж.	Апедарь		04.86

212-1-375с.86-08.1-1.

Детский дели-сад на 6 групп (140 мест) в конструкциях серии 1.020.1-2с.

Стадия	Лист	Листов
Р	6	

Автоматизированный [redacted] вой узел

Инв.№ подл. | Подпись и дата | Взам. инв.№

212-1-375с.86-ВК.1-1 Альбом 2

Ведомость рабочих чертежей основного комплекта

Лист	Наименование	Примечание
1	Общие данные	
2	План 1 этажа. Экспликация помещений	
3	Схема систем В1, Т3, Т4.	
	Фрагменты плана 2 этажа	
4	Схемы систем К1, К2	

Ведомость ссылочных и прилагаемых документов

Обозначение	Наименование	Примечание
	Прилагаемые документы	
ВК.1-1. ВМ	Ведомость потребности в материалах по рабочим чертежам	
	марки ВК	Альбом 5
ВК.1-1. СО	Спецификация оборудования по	
	рабочим чертежам марки ВК	Альбом 6

Основные показатели по чертежам водопровода и канализации:

Наименование системы	Потребный напор на вводе, м	Расчетный расход				Установленная мощность электродвигателей, квт	Примечание
		м³/сут.	м³/ч	л/с	при пожаре л/с		
В1	15.6	15	8.6	3.5	—	—	
Т3	12.6	7.2	3.6	1.8	—	—	
К1	—	22.2	12.2	6.9	—	—	полив исключен

Примечание: Расход воды на наружное пожаротушение -10 л/с.

Общие указания.

Проект разработан в соответствии с требованиями СНиП II-30-76, СНиП II-34-76, СНиП II-64-80.

Монтаж внутренних сетей водопровода, канализации и водостока производить в соответствии с требованиями главы СНиП III-28-75 и СН478-80.

Трубопроводы холодного и горячего водоснабжения, прокладываемые в подпольном и полупроходном каналах, и сети горячего водоснабжения, прокладываемые под потолком помещения, изолировать изделиями из минеральной ваты δ=40 мм (ТУ 36-1180-78) с покровным слоем из лакостеклоткани (ТУ6-11-145-74), с предварительной окраской поверхности труб каменноугольным лаком (ГОСТ 1709-75*).

Остальные трубы окрашиваются краской масляной цветной густотертой в соответствии с колером стен.

План кровли с расположением водосточных воронок и детали их установки даны на архитектурно-строительных чертежах в разделе АС.1-1 лист 34.

Трубы водостока в местах прохода через наружные стены изолируются минеральной ватой с заделкой отверстий снаружи и изнутри цементным раствором.

Монтаж системы внутренней канализации производить из пластмассовых труб (ГОСТ 22689.0-77)

Подводки к смывным бачкам выполнять из полиэтиленовых напорных труб (ГОСТ 18599-83)

Настоящий проект выполнен в соответствии с действующими нормами и правилами

Главный инженер проекта ВК Факаров /Каюмова/

Главный инженер проекта привязки / /

				Привязан			
Инв. N							
				212-1-375с.86-ВК.1-1			
Н. контр.	Каем		05.86	Детские ясли-сад на 6 групп (140 мест) в конструкциях серии 1.020.1-2с	Стадия	Лист	Листов
Нач. отд.	Аксенова		05.86		Р	1	4
ГИП	Сирот		05.86				
рук. сек.	Калитка		05.86	Общие данные	ТашЗНИИЭП Ташкент		
ГИП ВК	Каюмова		05.86				
разраб.	Осташевская		05.86				

Инв. № подл. | Подпись и дата | Взам. инв. №

212-1-375с.86-ВК 1-1 Альбом 2

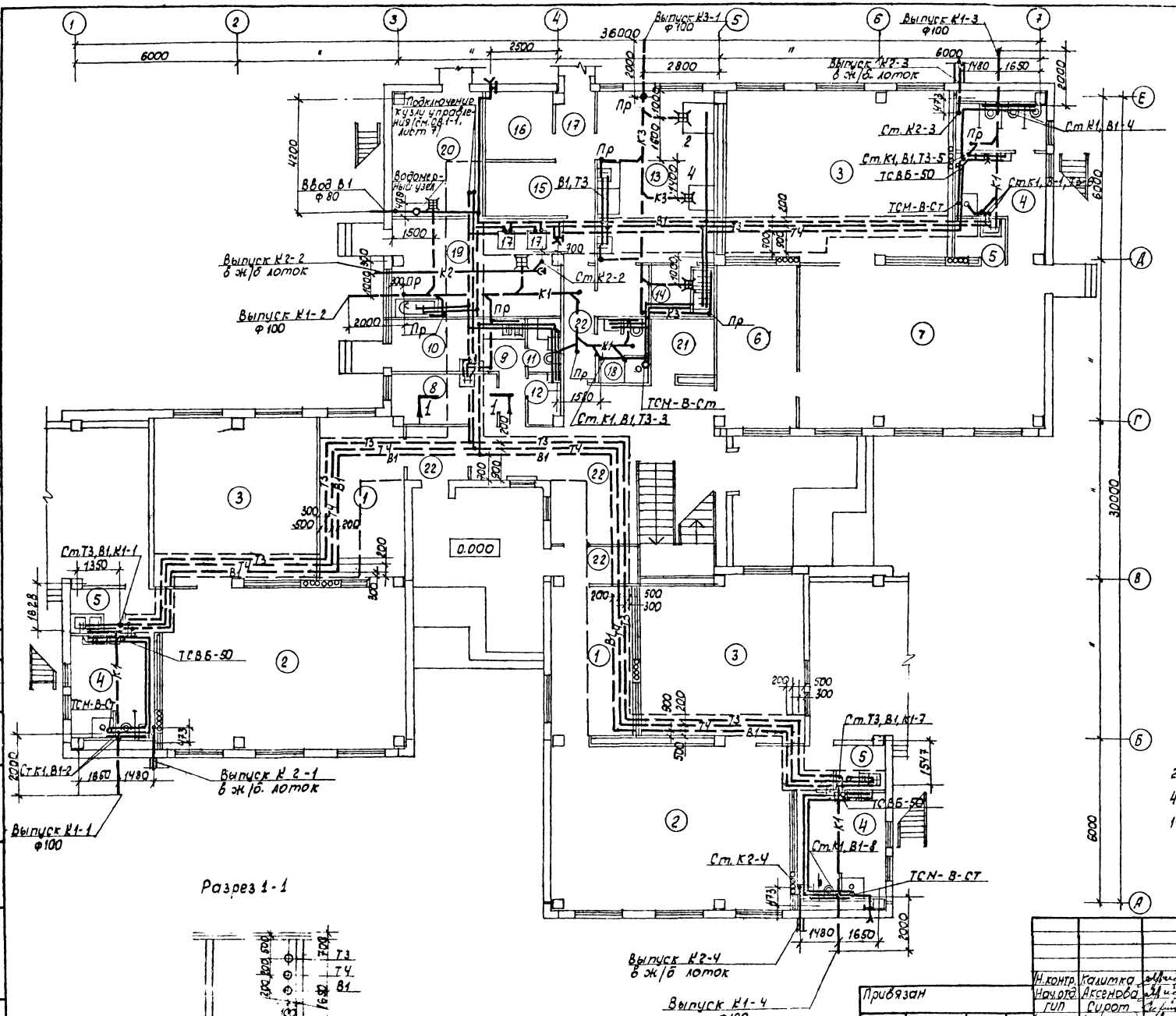

Экспликация помещений

Номера по плану	Наименование
1	Приемная
2	Игральная
3	Спальня
4	Туалетная
5	Буфетная
6	Раздевальная
7	Групповая
8	Медицинская комната
9	Приемная изолятора
10	Палата
11	Туалетная изолятора
12.	Помещение для приготовления дезинфицирующих средств
13.	Кухня с раздаточной, заготовочный цех
14	Моечная кухонной посуды
15	Кладовая сухих продуктов
16	Кладовая овощей
17	Загрузочная
18	Уборная для персонала, душевая
19	Стиральная, гладильная
20	Техническое помещение
21	Электрощитовая
22	Коридор, тамбур

Экспликация технологического оборудования

2 - электрокотел КПЭСМ-60

4 - электрокипятильник КНЭ-100м

17 - стиральная машина.

				212-1-375с.86-ВК.1-1	
Н.контр.	Калитка		05.86		
Нач.отд.	Аксенова		05.86	Детские ясли-сад на 6 групп (140 мест) в [illegible]	Стадия: Р; Лист: 2; Листов:
ГИП	Сирот		05.86		
Рук.сек.	Калитка		05.86	План 1 этажа. Экспликация помещений.	Ташгипроинжпроект ЗНИИЭП Ташкент

Привязан

Инв.№ подл. | Подп. и дата | Взам.инв.№ | Сектор 30 | Сектор ОВ | Байгулов | Кин

формат А2

Схема систем В1, Т3, Т4

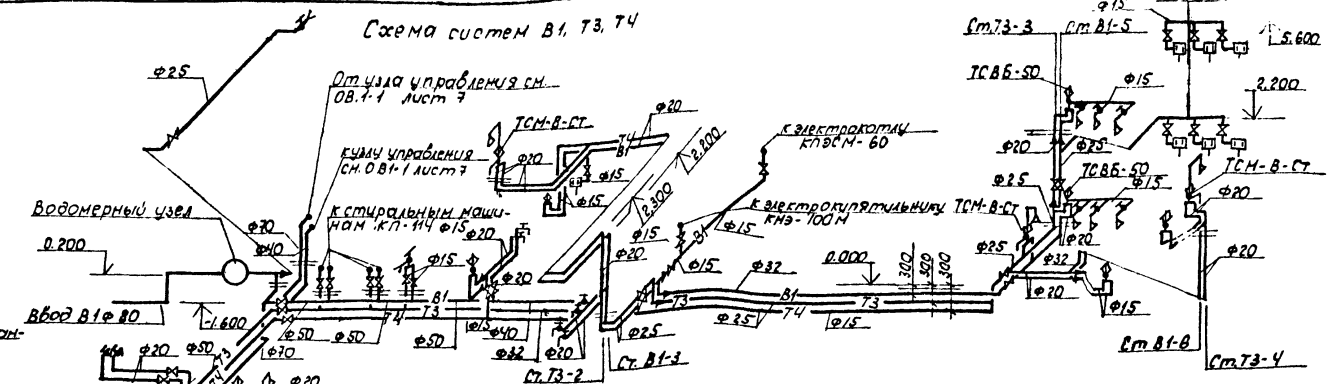

Схемы подводок

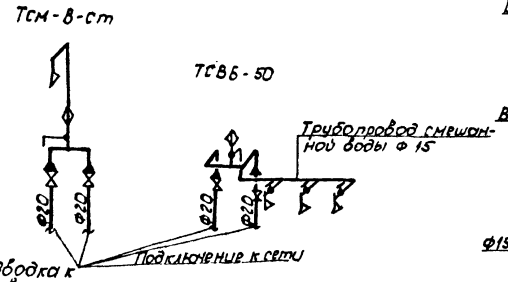

Фрагменты плана 2 этажа

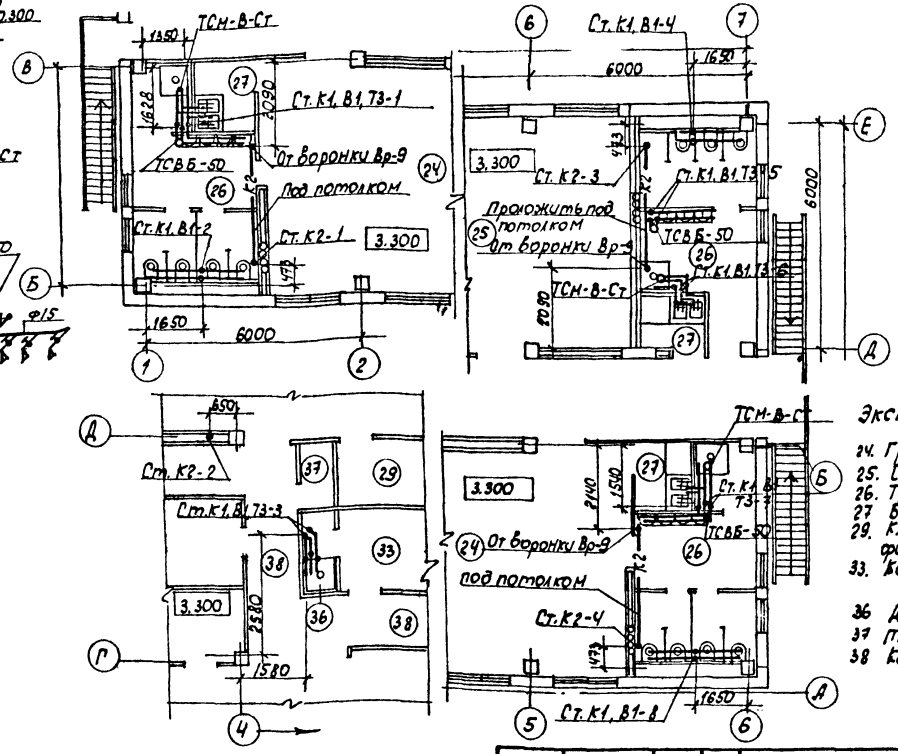

Схема водомерного узла системы В-1

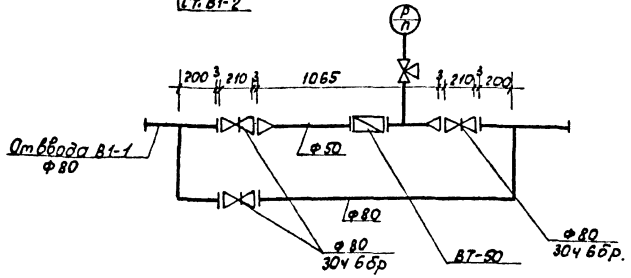

Экспликация помещений

24. Групповая
25. Спальня
26. Туалетная
27. Буфетная
29. Кладовая для хранения физкультурного инвентаря
33. Комната персонала (гардеробная)
36. Душевая
37. Техническое помещение
38. Коридор

Н.контр.	Калитко		05.86	212-1-375с.86 - ВК.1-1.
Нач.отд.	Аксенова		05.86	Детские ясли-сад на 6 групп (140 мест) 6 конструкция серии 1.020.1-2с
ГИП	Сиротт		05.86	
Рук.сек.	Калитко		05.86	
ГИП ВК	Каюмова		05.86	Схема систем В1, Т3, Т4 Фрагменты плана 2этажа
разраб.	Каюмова		05.86	

Привязан

Инв.№

Стадия: Р | Лист: 3 | Листов:

ТашЗНИИЭП Ташкент

Инв.№ подл. | Подп. и дата | Взам.инв.№ | Инв.№ дубл. | Подп. и дата

Бабешкин | Кум | Ткт. 02.8 | Ст. 80

копировала Томашевич

Формат А2

К1

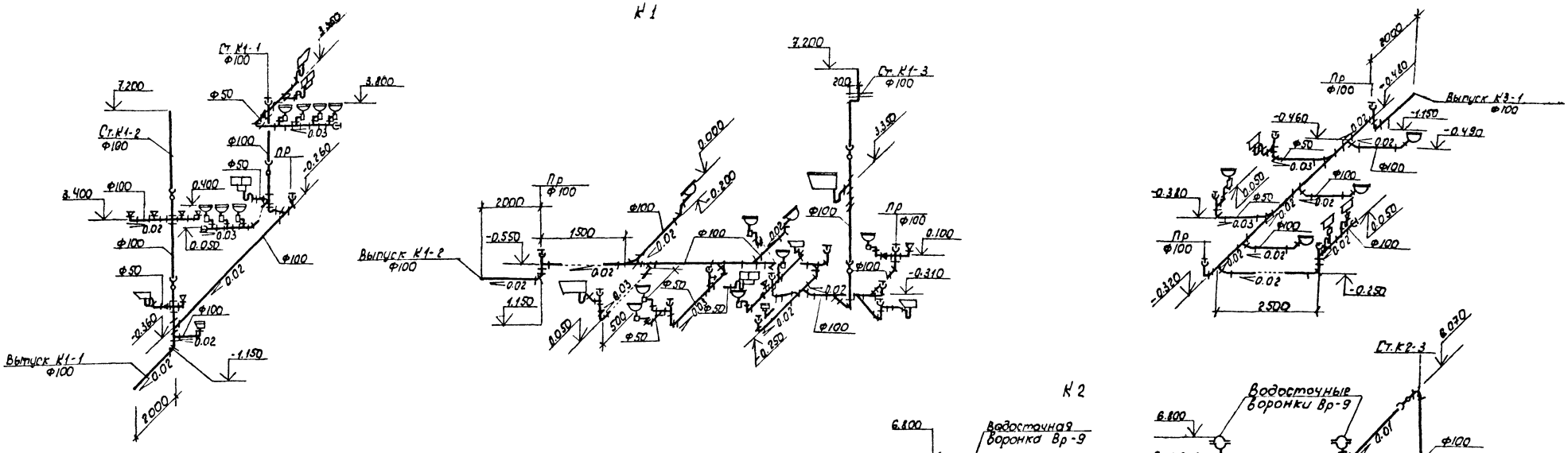

К2

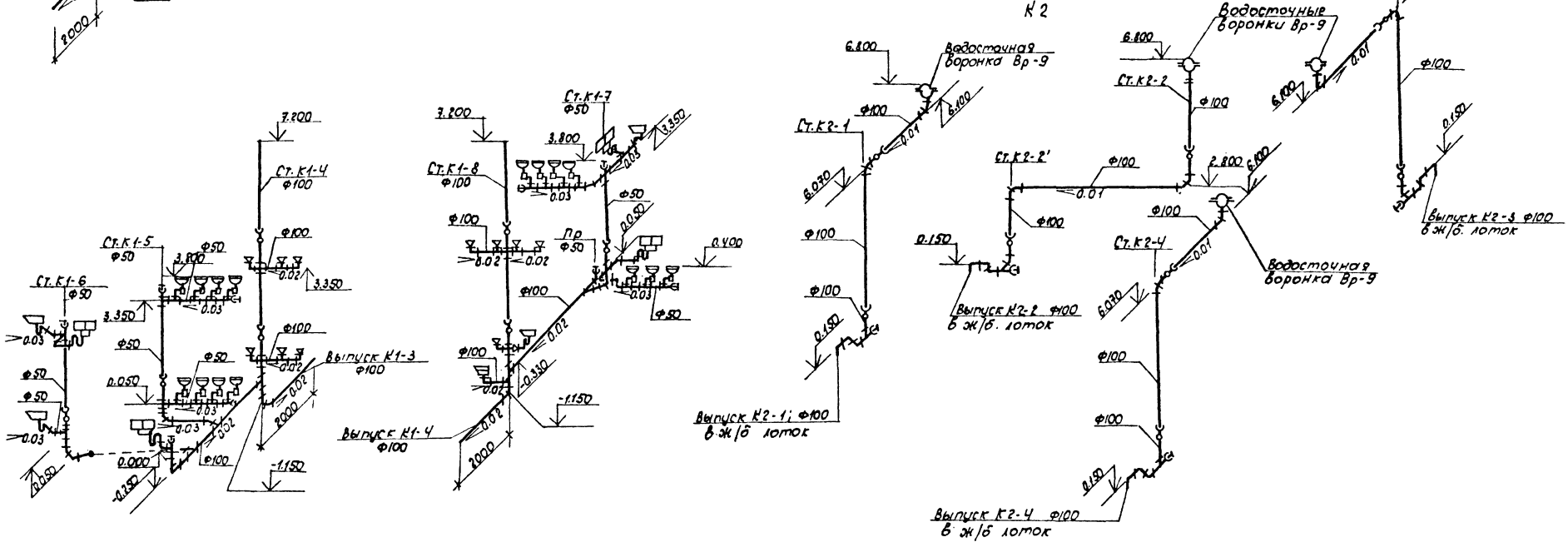

					212-1-375с.86-ВК.1-1		
Привязан	Н.контр.	Калитка		05.86	Детские ясли-сад на 6 групп (140 мест) в конструкциях серии 1.020.1-2с	Стадия	Лист	Листов
	Начотд	Аксенова		05.86		Р	4	
	ГИП	Сирот		05.86				
	Рук.сек.	Калитка		05.86				
	ГИПВК	Каюмова		05.86	Схемы систем К1, К2	ТашЗНИИЭП Ташкент		
Инв.№	разраб.	Каюмова		05.86				

Инв.№ подл. | Подпись и дата | Взам.инв.№

212-1-375с.86 – Э.1-1 Альбом 2.

Ведомость рабочих чертежей основного комплекта

Лист	Наименование	Примечание
1	Общие данные	
2	Схемы расчетные ГРЩ, ЩС-1, ЩС-2.	
3.	Освещение. 1 этаж. План расположения.	
4.	Освещение. 2 этаж. План расположения.	
5.	Силовое оборудование. 1,2 этажи и кровля.	
	между осями 3-5 и Г-Е.	
	Планы расположения.	
6.	Опросный лист на панель ВРУ	
	(Задание заводу-изготовителю)	

Ведомость ссылочных и прилагаемых документов.

Обозначение	Наименование	Примечание
	Прилагаемые документы	
212-1-375с.86 –Э.1-1.ВМ	Ведомость потребности в материалах по рабочим чертежам	
	марки Э.1-1	Альбом 5
-Э.1-1.СО	Спецификация оборудования по	
	рабочим чертежам марки Э.1-1	Альбом 6
	Ссылочные документы	
5.407-19 ВНИПИ	Установка одиночных светиль-	
Тяжпромэлектропроект	ников с лампами накаливания	
4.407-236 ВНИПИ	Установка светильников с люминесцент-	
Тяжпромэлектропроект	ными лампами на железобетонных	
	фермах и перекрытиях (А142)	
5.407-43, выпуск 0, I	Установка распределительных	
УГПИ Тяжпромэлектропроект	шкафов типа ПР11	
4.407-129 Тяжпромэлектропроект	Установка осветительных щитков (А75А)	
5.407-62, выпуск I, 0	Прокладка проводов в винипласто-	
УГПИ Тяжпромэлектропроект	вых трубах в производственных помещениях	
4.407-130	Проходы кабелей через наружные	
Тяжпромэлектропроект	стены помещений (А76)	

Настоящий проект выполнен в соответствии с действующими нормами и правилами.

Главный инженер проекта Ким

Главный инженер проекта привязки

Основные показатели

Категория электроснабжения	II
Напряжение электрической сети, в	380/220
Расчетная активная мощность, кВт	87,0
Расчетная реактивная мощность, кВАР	16,5
Суммарная мощность кВА	88,0
Установленная мощность освещения, кВт	24,6
Количество светильников	252
Максимальная потеря напряжения, %	2,0
Коэффициент мощности, cos φ	0,98
Полезная площадь освещаемых помещений, м²	1176,8

Общие указания.

Рабочие чертежи выполнены в соответствии с СНиП II-64-80, СНиП II-4-79, ПУЭ, издание 6, СН 543-82.

Электроснабжение осуществляется от внешней питающей сети двумя кабельными вводами.

В качестве вводно-распределительного устройства принят шкаф ВРУ, устанавливаемый в электрощитовой на 1 этаже.

Учет электроэнергии принят единый для силовых и осветительных потребителей счетчиком САЧУ, установленным на вводно-распределительной панели.

Проектом предусмотрено рабочее, аварийное, эвакуационное, дежурное и ремонтное освещение. Рабочее освещение предусматривается во всех помещениях; эвакуационное - в коридоре, кухне, групповых, раздевальных, лестничных клетках, приемных, в зале для музыкальных и гимнастических занятий; аварийное - в электрощитовой; дежурное - в спальнях и палате изолятора; ремонтное - в помещении электрощитовой и венткамерах. Ремонтное освещение осуществляется переносными светильниками, включаемыми в штепсельные розетки 36В. Освещение входов и лестничных клеток предусмотрено от блока автоматического управления освещением БАУ. Фотодатчик блока устанавливается в лестничной клетке на 2 этаже с внутренней стороны наружной рамы окна и экранируется от прямых солнечных лучей и посторонних источников света.

Выбор типов светильников произведен в соответствии с назначением помещений и характеристикой окружающей среды.

Выключатели и штепсельные розетки в местах пребывания детей устанавливаются на высоте 1,8м от пола, за исключением оговоренных на плане мест.

Проектом предусмотрено отключение систем вентиляции при срабатывании пожарной сигнализации (от ППС-1, см. СС.1-1)

Магистральные и групповые силовые сети выполняются проводом АПВ-380 в винипластовых трубах, прокладываемых в бетонной подготовке пола; и в стальных трубах в местах открыто проложенных стояков;

Осветительные сети выполняются:

1) проводом АППВ скрыто в пустотах панелей перекрытия;
2) проводом АПВ-380 в винипластовых трубах, замоноличенных в гипсобетонных перегородках;
3) кабелем АВВГ на скобах во влажных и технических помещениях.

Все металлические части электрооборудования подлежат заземлению; в качестве заземляющих проводников используются специальные заземляющие проводники, прокладываемые совместно с рабочими проводами в винипластовых трубах.

При привязке проекта предусмотреть световые указатели пожарных гидрантов с подключением их к гр.2Б блока БАУ.

Условные обозначения

(дополнительно к ГОСТ 2.754-72*)

(1) – Номер помещения по плану

(8) – Вентилятор „Самол" в комплекте с пусковой аппаратурой.

[6] – Выключатель, установленный в ящике У994 с устройством для пломбирования.

Q/1 – Узлы установки светильника

Сеть освещения, прокладываемая в подготовке пола вышележащего этажа или утеплителе кровли.

Инв.№ подл.	Подпись и дата	Взам.инв.№			

привязан:

212-1-375с.86 –Э.1-1

Н.контр.	Фалькович					
Нач.отд.	Аксенова			04.86	Детские ясли-сад на 6 групп (140мест) в конструкциях серии 1.020.1-2с.	Стадия: Р; Лист: 1; Листов: 6
ГИП	Сирот			04.86		
Рук.сект.	Ким			04.86		
Рук.гр.	Лосева			04.86		
Проект.	Жарова			04.86	Общие данные	Ташз НИИЭП Ташкент

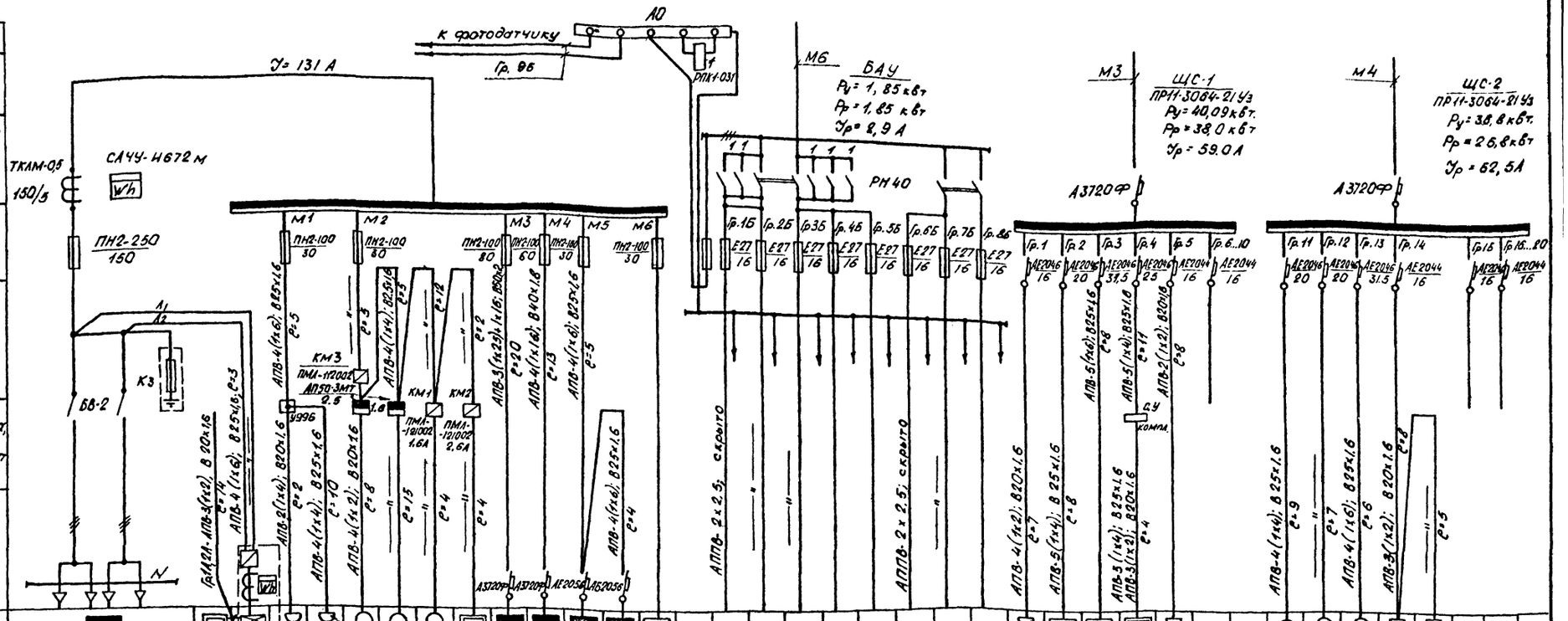

Примечание.
* – мощность уточняется проектом привязки.

Принципиальная схема отключения вентиляции от пожарной сигнализации

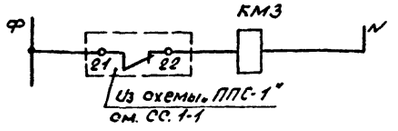

212-1-375с.86 – Э.1-1

Н.контр.	Ким		04.86	Детские ясли-сад на 6 групп (140 мест) в конструкциях серии 1.020.1-2с.	Стадия: Р; Лист: 2; Листов:
Нач.отд.	Аксенова		04.86		
ГИП	Сирот		04.86		
Рук.сект.	Ким		04.86	Схемы расчетные ГРЩ, ЩС-1, ЩС-2.	Таш ЗНИИЭП Ташкент
Рук.гр.	Дасова		04.86		

привязан

инв. №

212-1-375с.86 – Э.1-1 Альбом 2

Инв. № подл. | Подпись и дата | Взам. инв. №

212-1-375с.86 – Э.1-1 Альбом 2

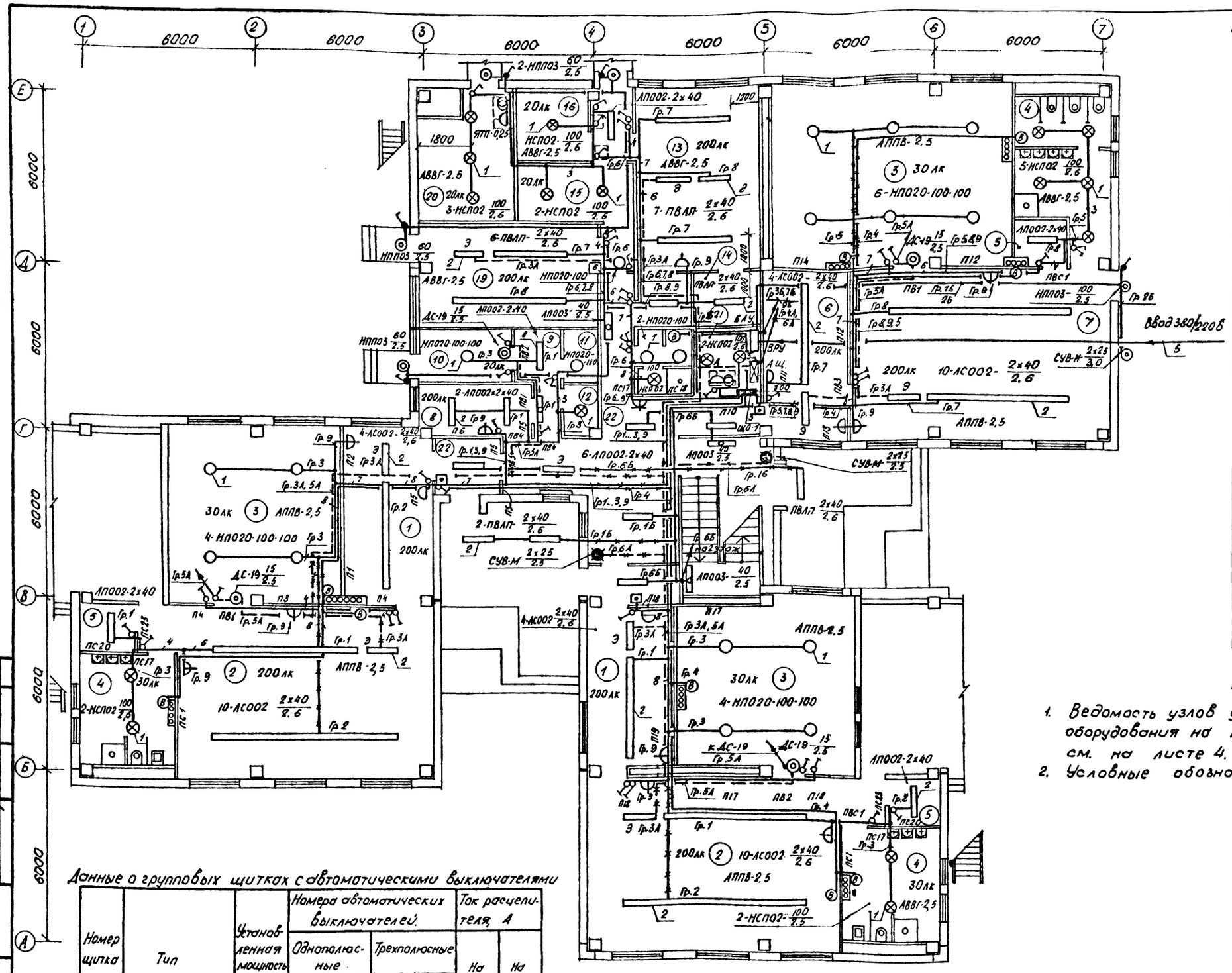
1 2 3 4 5 6 7
6000
Е Д Г В Б А
2-НПП03 60/2.5
20Лк 16
АПО02-2х40
Гр.7
1200
1800
ЯПП-025
АВВГ-2.5
1 НСП02 100/2.6
20Лк 15
2-НСП02 100/2.6
20Лк 3-НСП02 100/2.6
13 200Лк
7-ПВЛП 2х40/2.6
6-ПВЛП 2х40/2.6
НПП03 60/2.5
НП020-100
НП020-100-100
ДС-19 15/2.5
АПО02-2х40
АПО03 40/2.5
2-НСП02 100/2.6
4-ЛСО02-2х40/2.6
6-АПО02-2х40
Гр.6Б
Гр.6А
ПВЛ7 2х40/2.6
2-ПВЛП 2х40/2.6
СУВ-М 2х25/2.3
АПО03 2.5
Гр.16
Гр.15
Гр.1...3,9
Гр.4
Гр.13,9
ПВ4
ПВ1
ПВ2
ПВ3
ПВС1
ПС17
ПС18
ПС20
ПС1
ПС2
ЩО-7
А Щ
ВРУ
30Лк 3 АППВ-2.5
4-НП020-100-100
200Лк
10-ЛСО02 2х40/2.6
АППВ-2.5
30Лк 3 6-НП020-100-100
5-НСП02 100/2.6
АВВГ-2.5
ЛПО02-2х40
ПВС1
НПП03 100/2.5
Гр.28
Ввод 380/220В
5
СУВ-М 2х25/2.0
4-ЛСО02 2х40/2.6
Гр.36,7Б
Гр.4А,6А
Гр.5А,5Б
Гр.8,9,5
П14
П12
П11
П10
П13
П15
П16
П17
П18
П19
ДВ2
Гр.3А
Гр.5А,5Б
Гр.6,7,8
Гр.8,9
Гр.3А,5А
Гр.3А,5А
Гр.3,А
Гр.1,5
Гр.2
Гр.4
Гр.5
Гр.8
Гр.9
Гр.1Б
Гр.6А
Гр.6Б
Гр.7
Гр.8
Гр.9
Гр.1...3,9
Гр.1Б
Гр.6А
Гр.6Б
Гр.7
Гр.8
Гр.9
Гр.1...3,9
Гр.4
Гр.5А
Гр.5Б
Гр.6
Гр.7
Гр.8
Гр.9
Гр.1
Гр.2
Гр.3
Гр.4
Гр.5

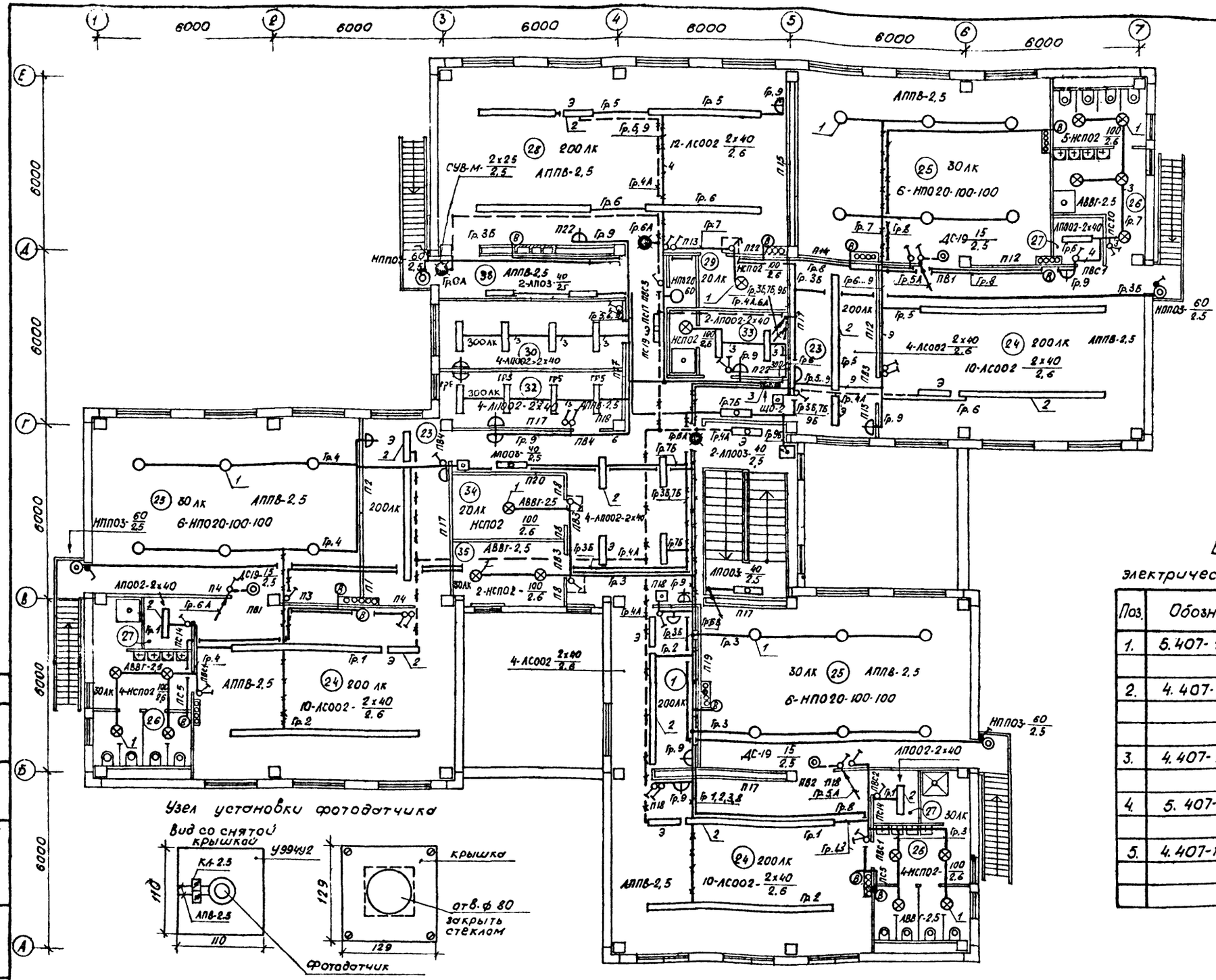

Узел установки фотодатчика

Примечания:

1. Данные о групповых щитках см. на листе 3.
2. Условные обозначения см. на листе 1.

Экспликация помещений

Номер по плану	Наименование
23	Раздевальная
24	Групповая
25	Спальня
26	Туалетная
27	Буфетная
28	Зал для музыкальных и гимнастических занятий
29	Кладовая для хранения физкультурного инвентаря
30	Методический кабинет
31	Холл
32	Кабинет заведующего
33	Комната персонала (гардеробная)
34	Хозяйственная кладовая
35	Кладовая чистого белья
36	Душевая
37	Техническое помещение
38	Коридор

Ведомость узлов установки электрического оборудования на плане расположения

Поз.	Обозначение	Наименование.	Кол.	Примечание.
1.	5.407-19	Установка одиночных светильников с лампами накаливания	91	
2.	4.407-236	Установка светильников с люминесцентными лампами на железобетонных фермах и перекрытиях (А142)	150	
3.	4.407-129	Установка осветительных щитков (А75А)	3	
4.	5.407-43	Установка распределительных шкафов типа ПР11	2	
5.	4.407-130	Проходы кабелей через наружные стены помещений (А76)	1	

Инв.№подл. | Подпись и дата | Взам.инв.№ | Сектор ВК | Сектор ОВ | Изм. | Кол.уч. | Лист | № док. | Подпись | Дата

212-1-375с.86-Э.1-1

Н.контр.	Ким		04.86	Детские ясли-сад на 6 групп (140 мест) в конструкциях серии 1.020.1-2с.	Стадия: Р; Лист: 4; Листов:
Нач.отд.	Аксенова		04.86		
ГИП	Сирот		04.86		
Рук.сект.	Ким		04.86		
Рук.гр.	Досова		04.86	Освещение. 2 этаж. План расположения	Ташз ЗНИИЭП Ташкент

привязан

инв.№

Кровля между осями 4-5 и Г-Д. План расположения.

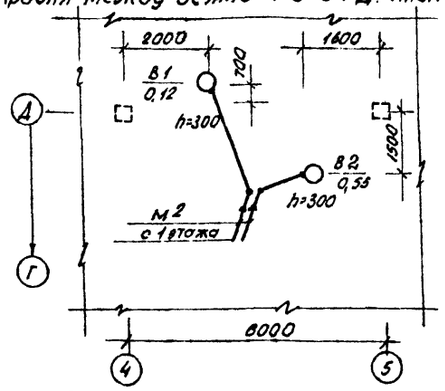

2 этаж между осями 4-5 и Г-Д
План расположения.

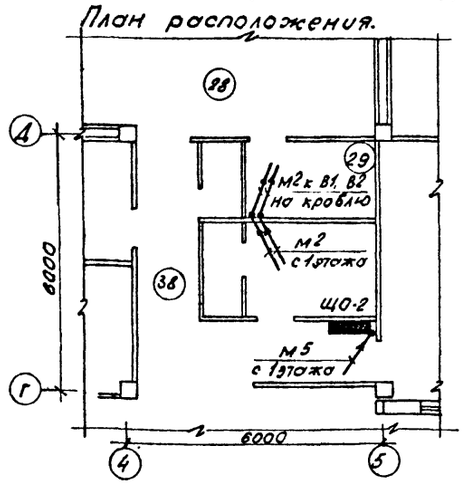

1 этаж между осями 3-5 и Г-Е
План расположения

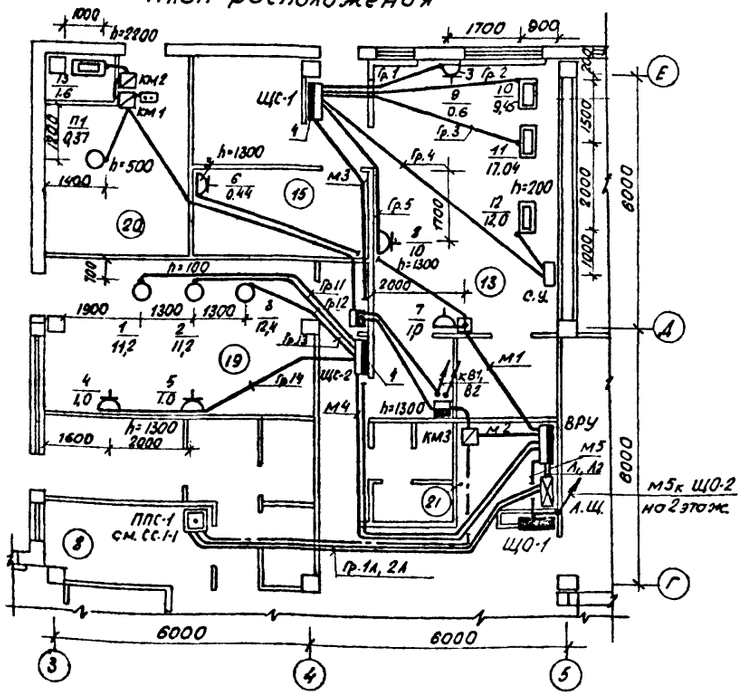

Схема трасс трубных разводок в перегородках

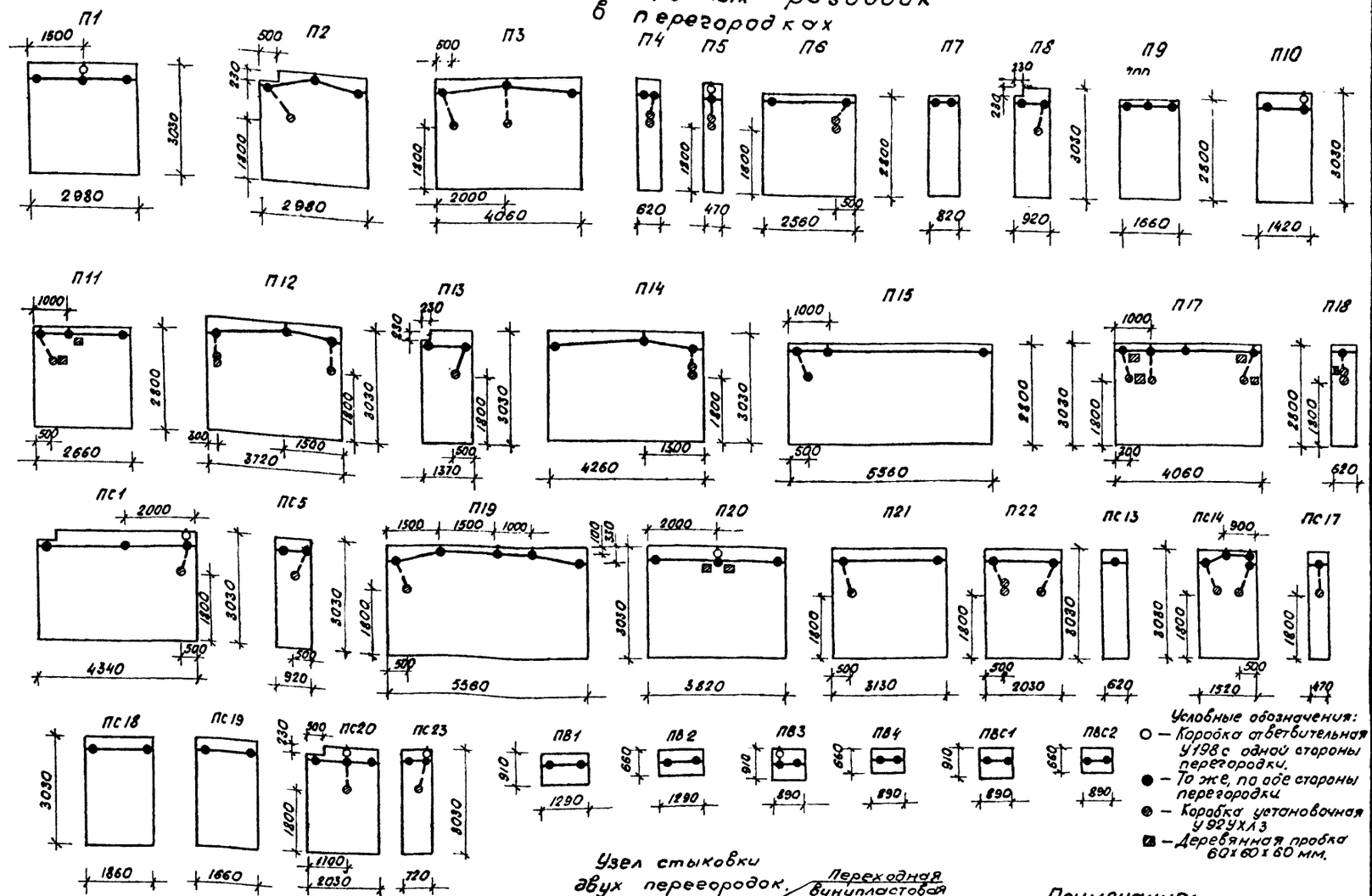

Условные обозначения:

- ○ — Коробка ответвительная У198 с одной стороны перегородки.
- ● — То же, по обе стороны перегородки
- ⊘ — Коробка установочная У92УХЛ3
- ◪ — Деревянная пробка 60×60×60 мм.

Узлы установки электромонтажных изделий в перегородках

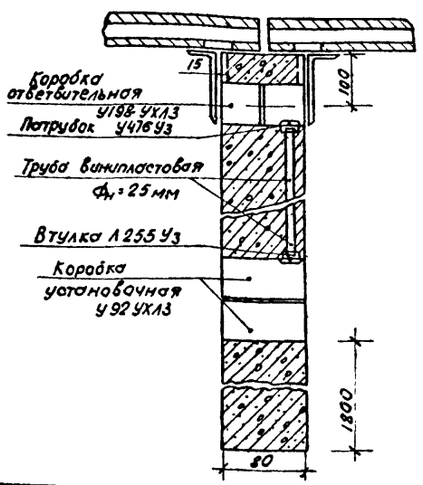

Узел стыковки двух перегородок.

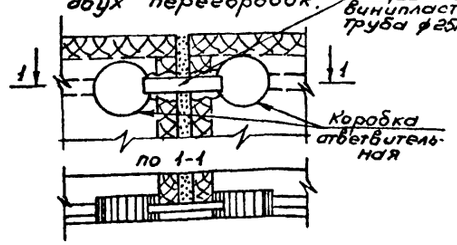

Примечания:

1. Ведомость узлов установки электрического оборудования на плане расположения см. на листе 4.
2. Экспликацию помещений см. на листах 3, 4.

Согласовано

Сектор ОВ	Кабишин	
Сектор ВК	Толстых	
Сектор ЭМ	Гаев	
	Сафин	

Инв.№ подл. | Подпись и дата | Взам.инв.№

				212-1-375с.86-Э. 1-1
Н.контр.	Ким		04.86	
Нач.отд.	Аксенова		04.86	Детские ясли-сад на 6 групп (140мест) в конструкциях серии 1.020.1-2с.
ГИП	Сирот		04.86	
Рук.сект.	Ким		04.86	Силовое оборудование. 1,2 этажи и кровля между осями 3-5 и Г-Е. Планы расположения.
Рук.гр.	Дасова		04.86	

Стадия	Лист	Листов
Р	5	

Ташзниизп Ташкент

привязан:

инв.№

Копировал Немлиева.

Схема межпанельных соединений.		Ур=131 А																				
Схема ВРУ		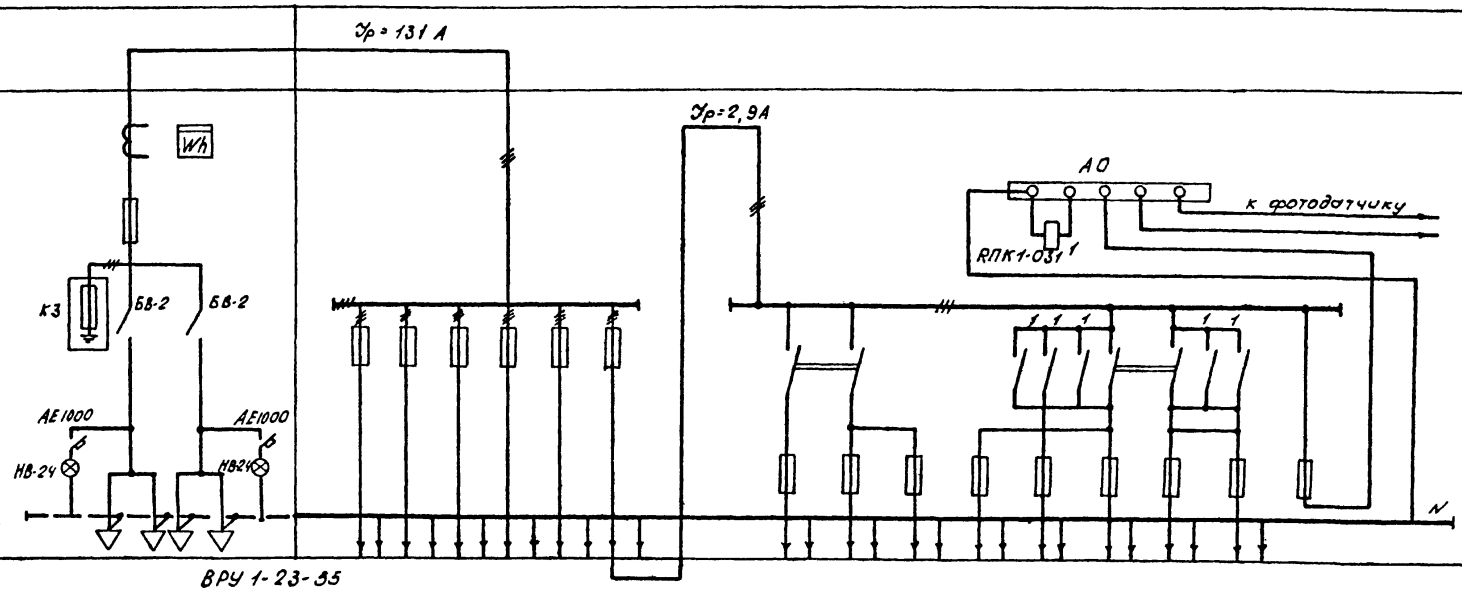																				
Тип панели	ВРУ 1-23-35																					
NN групп			М1	М2	М3	М4	М5	М6			Гр 8Б	Гр 7Б	Гр 6Б	Гр 5Б	Гр 4Б	Гр 3Б	Гр 2Б	Гр 1Б				
Номинальный ток плавкой вставки предохранителя и расцепитель автомата, А	150		80	30	80	60	30	30			16	16	16	16	16	16	16	16				
Тип предохранителя или автомата	ПН 2-250	ПН 2-100									Е27											
Тип и технические данные счетчика непосредственного включения или через трансформаторы тока	СА4У-И672М 380/220 В; 5А	—									—											
Тип и технические данные трансформаторов	ТКЛМ-05-150/5А	—									—											

				212-1-375с.86 -Э.1-1	
Н.контр.	Ким		04.86		
Начотд.	Аксенова		04.86	Детские ясли-сад на 6 групп (140 мест) в конструкциях серии 1.020.1-2с	Стадия: Р; Лист: 6; Листов:
ГИП	Сират		04.86		
Рук.сект.	Ким		04.86		
Рук.гр.	Досова		04.86	Опросный лист на панель ВРУ. (Задание заводу изготовителю)	Таш ЗНИИЭП Ташкент
Разраб.	Жарова		04.86		

привязан:

инв.№

Инв.№ подл. | Подпись и дата | Взам. инв.№

212-1-375с.86-А.1-1 Альбом 2

Ведомость рабочих чертежей основного комплекта.

Лист	Наименование	Примечание
1	Общие данные	
2	Приточная система П1	
	Схемы автоматизации функциональная и	
	принципиальная управления	
3	Приточная система П1. Схема электричес-	
	кая принципиальная управления	
4	Приточная система П1	
	Схема внешних проводок	

Ведомость ссылочных и прилагаемых документов.

Обозначение	Наименование	Примечание
	Ссылочные документы:	
ТМ4-147-75	Термометр сопротивления.	
ГПИ „Проектмонтаж-	Установка на металлической	
автоматика"	стенке.	
ТМ4-149-75	Термометр сопротивления.	
—"—	Установка на трубопроводе	
	Д45...Д76.	
ТМ4-142-75	Термометр технический	
—"—	ртутный в оправе. Установка	
	на металлической стенке	
ТМ4-144-75	Термометр технический	
—"—	ртутный в оправе. Установка	
	на трубопроводе Д45, 57мм.	
	Прилагаемые документы:	
А.1-1.СО	Спецификация оборудования по	Альбом 5
	рабочим чертежам марки А.1-1	

Настоящий проект выполнен в соответствии с действующими нормами и правилами

Главный инженер проекта [подпись] /Ким/

Главный инженер проекта привязки

Общие указания:

Настоящим проектом предусмотрена автоматизация приточной системы П1 производительностью 2186 м³/час.

Состав и содержание технической документации выполнены согласно ВСН-281-75 Минприбор

Объем автоматизации приточной системы выполнен согласно сантехнического задания.

Схема автоматизации системы П1 предусматривает:

- автоматическую защиту калорифера от замораживания;
- блокировку клапана наружного воздуха и соленоидного вентиля, установленного на трубопроводе обратной воды калорифера с вентилятором;
- местное управление электродвигателем вентилятора и электронагревателем клапана наружного воздуха;
- ручное опробование исполнительных механизмов клапана наружного воздуха и соленоидного вентиля;
- местный контроль температуры воздуха и воды.

Защита калорифера от замораживания обеспечивается терморегуляторами типа ТУДЭ, установленными на трубопроводе обратной воды калорифера и в воздухозаборной камере.

План между осями Д-Е; 3-4. Венткамера.

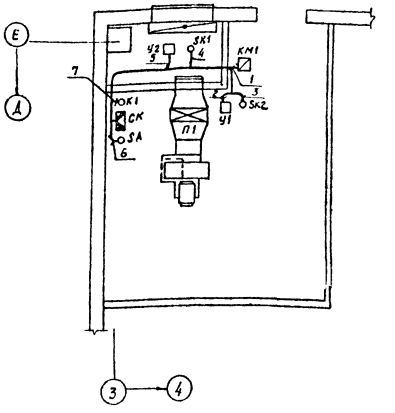

				212-1-375с.86-А.1-1			
Н.контр	Залькович	[подпись]	04.86				
Нач.отд	Лесенова	[подпись]	04.86	Детские ясли-сад на 6 групп (140 мест) в конструкциях серии 1.020.1-2с	Стадия	Лист	Листов
ГОП	Шмаков	[подпись]	05.86		Р	1	4
Рук.сект	Ким	[подпись]	04.86				
Проект	Гаврилинова	[подпись]	04.86	Общие данные	ТашЗНИИЭП Ташкент		

Инв.№ подл. | Подпись и дата | Взам.инв.№

212-1-375с.86-А1-1 Альбом 2

Схема автоматизации функциональная.
Приточная система П1

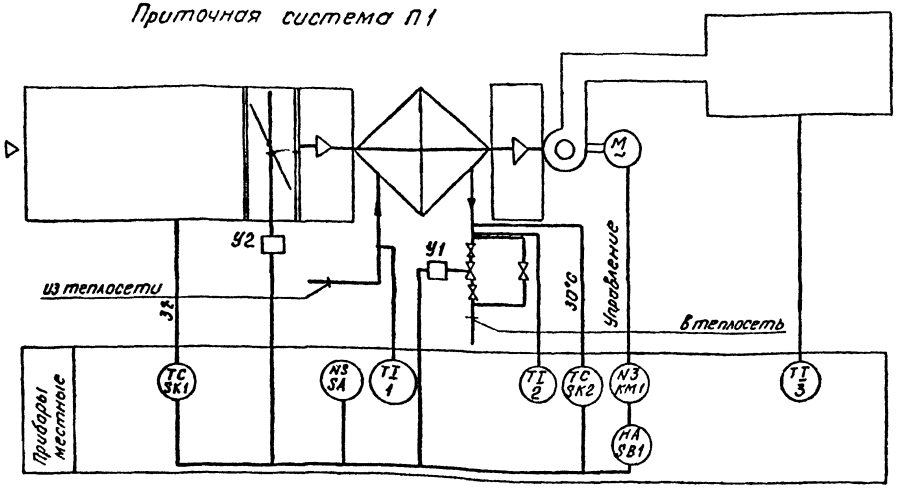

Схема электрическая принципиальная управления

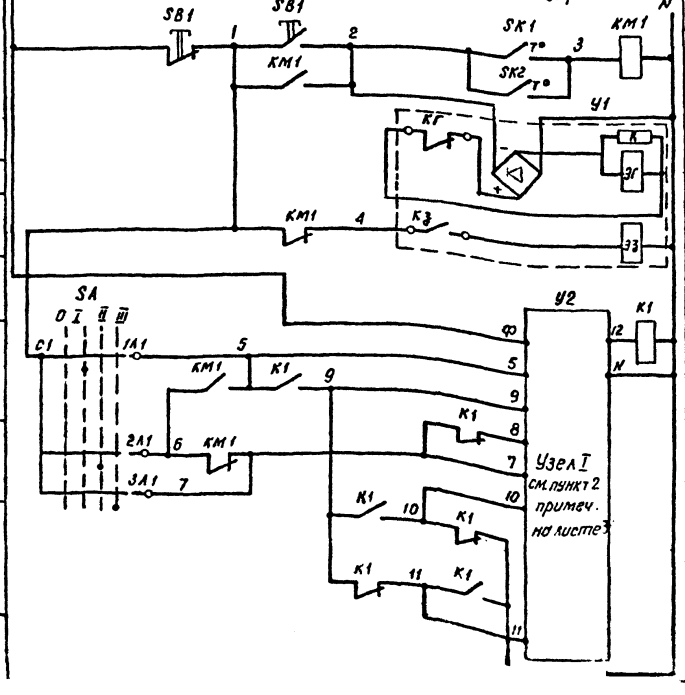

От пускателя КМ1 Питание ~ 220в	
Местное	Управление электродвигателем вентилятора
Открытие	Управление соленоидным вентилем на теплоносителе
Закрытие	
Открытие	Управление исполнительным механизмом воздушного клапана наружного воздуха
Закрытие	

Таблица условных обозначений

Обозначение	Наименование
TI 1	Термометр технический, 0°С...200°С АN5-2°-160-200
TI 2	Термометр технический, 0°С....100°С АN3-2°-160-100
TI 3	Термометр бытовой ТБ-2М

Перечень элементов

Поз. обознач	Наименование	Кол	Примечание
	По месту:		
КМ1	Пускатель магнитный	1	см. раздел Э.1-1
SB1	Пост управления кнопочный	1	лист 5
У1	Соленоидный вентиль ДУ-25 с электромагнитной защелкой 15кч892п	1	Комплектно с клапаном см. раздел ОВ.1-1 лист 5
У2	Механизм электрический исполнительный	1	
К1	Реле электромагнитное РПУ-2-М36440УЗА 220в ~ тока 50гц, 4з+4р контактов ТУ16-523.331-78	1	
SA	Переключатель пакетный ПП2-10/НЗ исполнение IV ОСТ16.0.526.001-77	1	
SK1, SK2	Устройство терморегулирующее ТУДЭ1, предел регулирования -30°С...40°С	2	

Примечания:

1 Диаграммы работы контактов конечных выключателей исполнительного механизма У2, вентиля - У1, контактов переключателя SA, терморегуляторов SK1, SK2 приведены на листе 3

Привязан

Н.контр.	Ким			04.86
Нач.отд.	Аксенова			
ГВП	Смаков			
Рук.сект.	Ким			
Проект.				

212-1-375с.86-А1-1

Детские ясли-сад на 5 групп (140 мест) в конструкциях серии 1020 1-2с

Приточная система П1. Схемы автоматизации функциональная и принципиальная управления

Стадия	Лист	Листов
Р	2	

ТашЗНИИЭП Ташкент

Инв. № подл. | Подпись и дата | Взам. инв. №
Сектор ОВ | Кабешкин

Узел I (в зависимости от типа исполнительного механизма)

МЭО-4

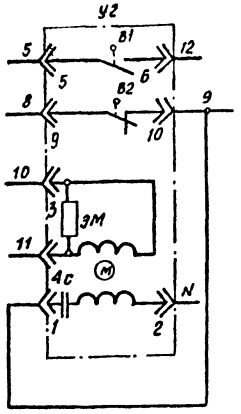

МЭО-10

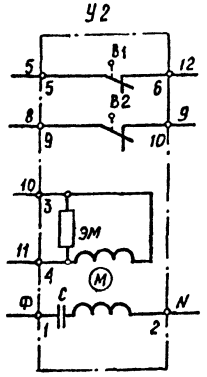

Узел I (в зависимости от типа исполнительного механизма)

МЭО-0.63 / ЕСПА-02ПВ (НРБ)

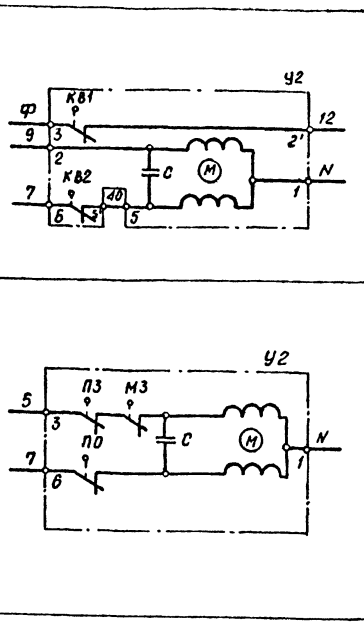

Переключатель пакетный SA. Диаграмма работы контактов

Контакты	Положение рукоятки 0	I	II	III
	Откл.	Ручное закрытие	Автоматическое	Ручное открытие
С1-1А1		X		
С1-2А1			X	
С1-3А1				X
С2-1А2		X		
С2-2А2			X	
С2-3А2				X

* * *

Вентиль У1 Диаграмма работы контактов

Контакты	Ход выходного вала: Открыт	Закрыт
1-1		■
2-2	■	*
3-3		■ *
4-4	■	

Диаграммы работы контактов конечных выключателей исполнительных механизмов

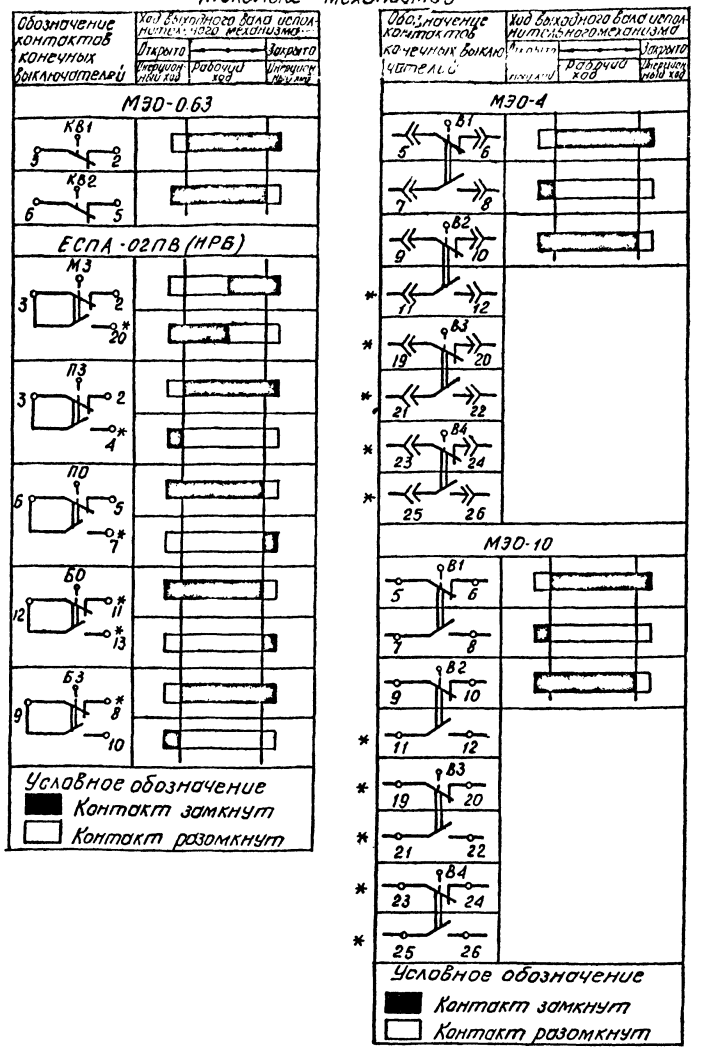

Устройства терморегулирующие. Диаграмма работы контактов

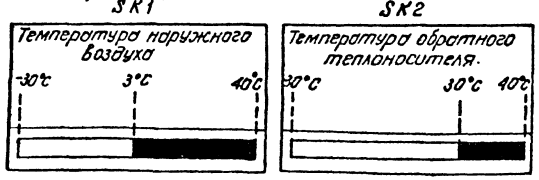

Примечания:

1. * - неиспользованные контакты
2. В зависимости от типа исполнительного механизма У2 применить одну из выше приведенных схем (Узел I)

				212-1-375с.86- А.1-1	
Н.контр.	Ким		04.86		
Нач.отд.	Аксенова		04.86	Детские ясли-сад на 6 групп (140 мест) в конструкциях серии 1.020.1-2с	Стадия: Р; Лист: 3; Листов:
ГИП	Шмаков		04.86		
Рук.сект.	Ким		04.86		
Проект.	Фархутдинова		04.86	Приточная система П1 Схема электрическая принципиальная управления	ТашЗНИИЭП Ташкент

Привязан

Инв.№

Инв.№ подл. | Подпись и дата | Взам.инв.№

От силовых цепей КМ1 см. Э.1-1 лист 5

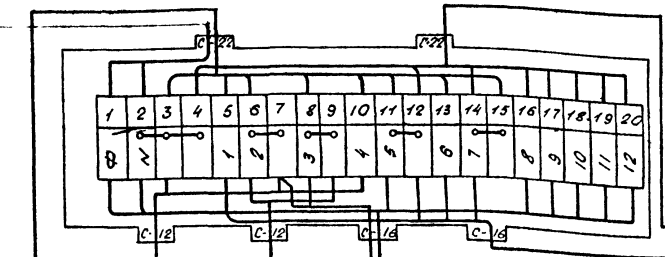

Перечень кабелей Зов и труб

Поз. обозначение	Наименование		Примечание
1	Кабель АКВВГ 4х2.5,	м 15	
2	—"— 5х2,5,	м 2	
3	—"— 10х2.5	м 9	
4	Соединительная коробка СК-20	1	

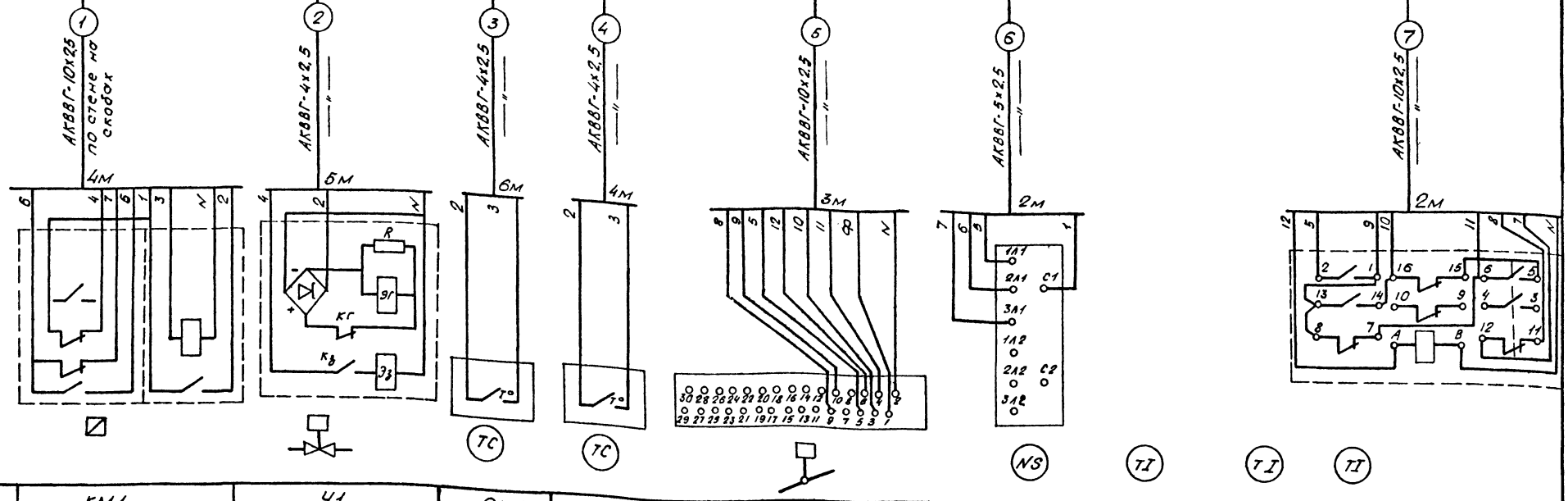

Позиция	КМ1		У1	SK2	SK1	У2 (узел I)	SA	1	2	3	K1
Обозначение монтажного чертежа	См. раздел Э.1-1 лист 5		См. раздел ОВ1-1 лист 5	ТМ4-149-75	ТМ4-147-75	См. раздел ОВ.1-1 лист 5	ТМ4-1229-76	ТМ4-144-75	ТМ4-144-75	—	
Наименование параметра и место отбора импульса	Приставка ПКЛ-2204	Магнитный пускатель	Соленоидный вентиль с электромагнитным приводом	Терморегулирующее устройства		Исполнительный механизм	Переключатель	Температура			Промежуточное реле
								Термометры			
	На стене		Трубопровод обратного теплоносителя		Воздухозаборная камера	Воздушный клапан наружного воздуха	Открыто на стене	Тр-д прямого теплоносителя	Тр-д обратного теплоносителя		На стене

Примечание:

Количество жил кабельной проводки 5 меняется в зависимости от типа примененного исполнительного механизма.

				212-1-375с.86 – А.1-1	
Н.контр.	Ким		04.86		
Нач.отд.	Аксенова		04.86	Детские ясли-сад на 6 групп (140мест) в конструкциях серии 1.020.1-2с.	Стадия Р; Лист 4; Листов
ГАП	Шмаков		04.86		
Руковод.	Ким		04.86		
Проект.	Фахрутдинова		04.86	Приточная система П1. Схема внешних проводок.	ТашЗНИИЭП Ташкент

привязан

Инв.№подл. | Подпись и дата | Взам.инв.№ | Инв.№дубл. | Подпись и дата

Копиров. Немишева

212-1-375с.86-СС.1-1. Альбом 2

Ведомость рабочих чертежей основного комплекта

Лист	Наименование	Примечание
1	Общие данные	
2	1этаж. План расположения сетей	
3	2этаж. Кровля. Планы расположения сетей	

Ведомость ссылочных и прилагаемых документов

Обозначение	Наименование	Примечание
	Прилагаемые документы	
СС.1-1. ВМ.	Ведомость потребности в материалах по рабочим чертежам марки СС.1-1.	Альбом 5
СС.1-1. СО.	Спецификация оборудования по рабочим чертежам марки СС.1-1.	Альбом 6
	Ссылочные документы	
Серия 5.407-62 Вып. 0	Прокладка проводов в винипластовых трубах в производственных помещениях	
УГПИ тяжпромэлектропроект		

Основные показатели.

Наименование		Кол-во
Емкость телефонного ввода,	пар.	10
Используемая емкость телефонного ввода,	пар.	4
Количество радиотрансляционных точек,	шт.	12
Количество телеантенн,	компл.	1
Емкость станции пожарной сигнализации,	лучей	10
Используемая емкость приемной станции,	лучей	8

Общие указания.

Настоящий проект выполнен на основании СНиП II-64-80 и СНиП 2.04.09-84 и предусматривает устройство внутренних сетей телефонизации, радиотрансляции, телевидения и пожарной сигнализации

Стояковые сети прокладываются в стальных электросварных трубах ф 32×2.0

Распределительные сети выполняются открыто.

Абонентские отводы прокладываются скрыто под плинтусом к месту установки абонентских устройств. Телефонные розетки и радиорозетки устанавливаются над плинтусом. Абонентская сеть телевидения заканчивается антенным штеккером с 1.5м запасом кабеля.

Сети пожарной сигнализации по зданию прокладываются открыто.

Необходимость установки телевизионного усилителя решается проектом привязки

Настоящий проект выполнен в соответствии с действующими нормами и правилами

Главный инженер проекта [подпись] /Ким А.Д./
Главный инженер проекта привязки

Схемы расположения сетей связи и сигнализации

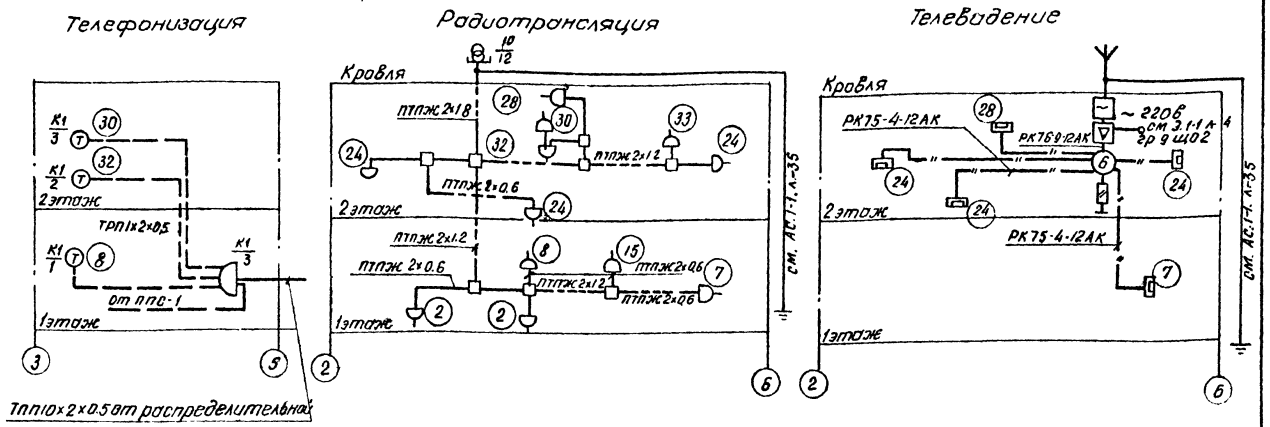

Тпп10х2х0.5 от распределительной сети населенного пункта (одна пара для ПС)

Схема подключения пульта ППС 1

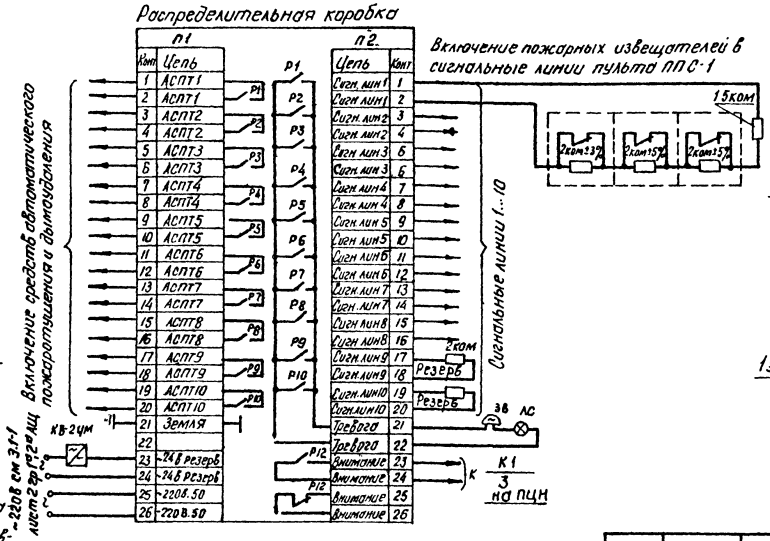

Пожарная сигнализация

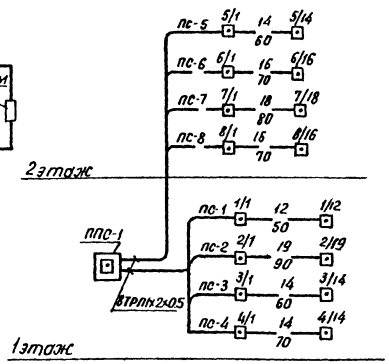

Условные обозначения

- (2) – радиорозетка РПВ-1с номером помещения по плану
- 10/12 – радиостойка с абонентским трансформатором с указанием мощности трансформатора и числа вводов
- 1/1 – тепловой извещатель (в числителе - номер луча, в знаменателе - номер извещателя)
- —···— – провод с алюминиевыми жилами АППВ 2×2.5
- —v— – провод с медными жилами ТРП1х2х0.5
- РС, ТВ – сеть радиотрансляции, сеть телевидения
- ГТ, ПС – сеть телефона, сеть пожарной сигнализации

Инв. №				Привязан:
				212-1-375с.86 – СС.1-1.
Н. контр.	Фалькович	[подпись]	04.86	
Нач. отд.	Аксенова	[подпись]	04.86	Детский ясли-сад на 6 групп (140 мест) в конструкциях серии 1.020.1-2с.
ГИП	Сирот	[подпись]	04.86	Стадия: Р; Лист: 1; Листов: 3
Рук. сект.	Ким	[подпись]	04.86	
Рук. гр.	Гамплевская	[подпись]	04.86	Общие данные
Разраб.	Гамплевская	[подпись]	04.86	ТашЗНИИЭП Ташкент

Инв. № подл. | Подпись и дата | Взам. инв. №

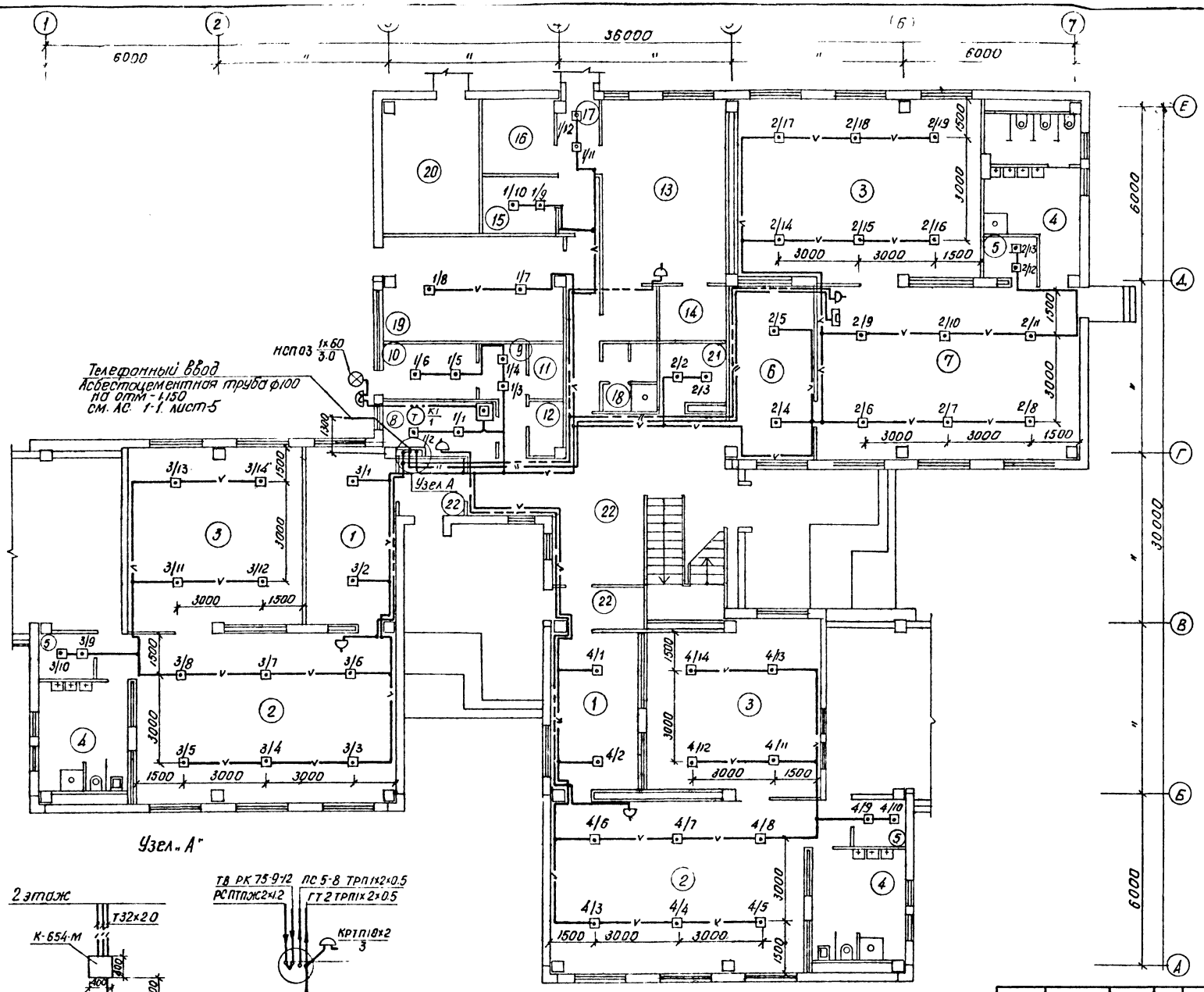

Экспликация помещений

Номер по плану	Наименование
1	Приемная
2	Игральная
3	Спальня
4	Туалетная
5	Буфетная
6	Раздевальная
7	Групповая
8	Медицинская комната
9	Приемная изолятора
10	Палата
11	Туалетная изолятора
12	Помещение для приготовления дезинфицирующих средств
13	Кухня с раздаточной, заготовочный цех
14	Моечная кухонной посуды
15	Кладовая сухих продуктов
16	Кладовая овощей
17	Загрузочная
18	Уборная для персонала, душевая
19	Стиральная, гладильная
20	Техническое помещение
21	Электрощитовая
22	Коридор, тамбур

Привязан

Н.контр.	Ким		04.86	212-1-375с.86 -сс.1-1
Нач.отд.	Аксенова		04.86	Детский ясли-сад на 6 групп (140 мест) в конструкциях серии 1.020.1-2с
ГИП	Сирот		04.86	Стадия: Р; Лист: 2; Листов:
Рук.сект.	Ким		04.86	1этаж. План расположения сетей
Рук.гр.	Статлевская		04.86	ТашЗНИИЭП Ташкент
Разраб.	Статлевская		04.86	

Инв.№ подл. | Подпись и дата | Взам.инв.№ | Инв.№ дубл. | Подпись и дата | Взам.инв.№

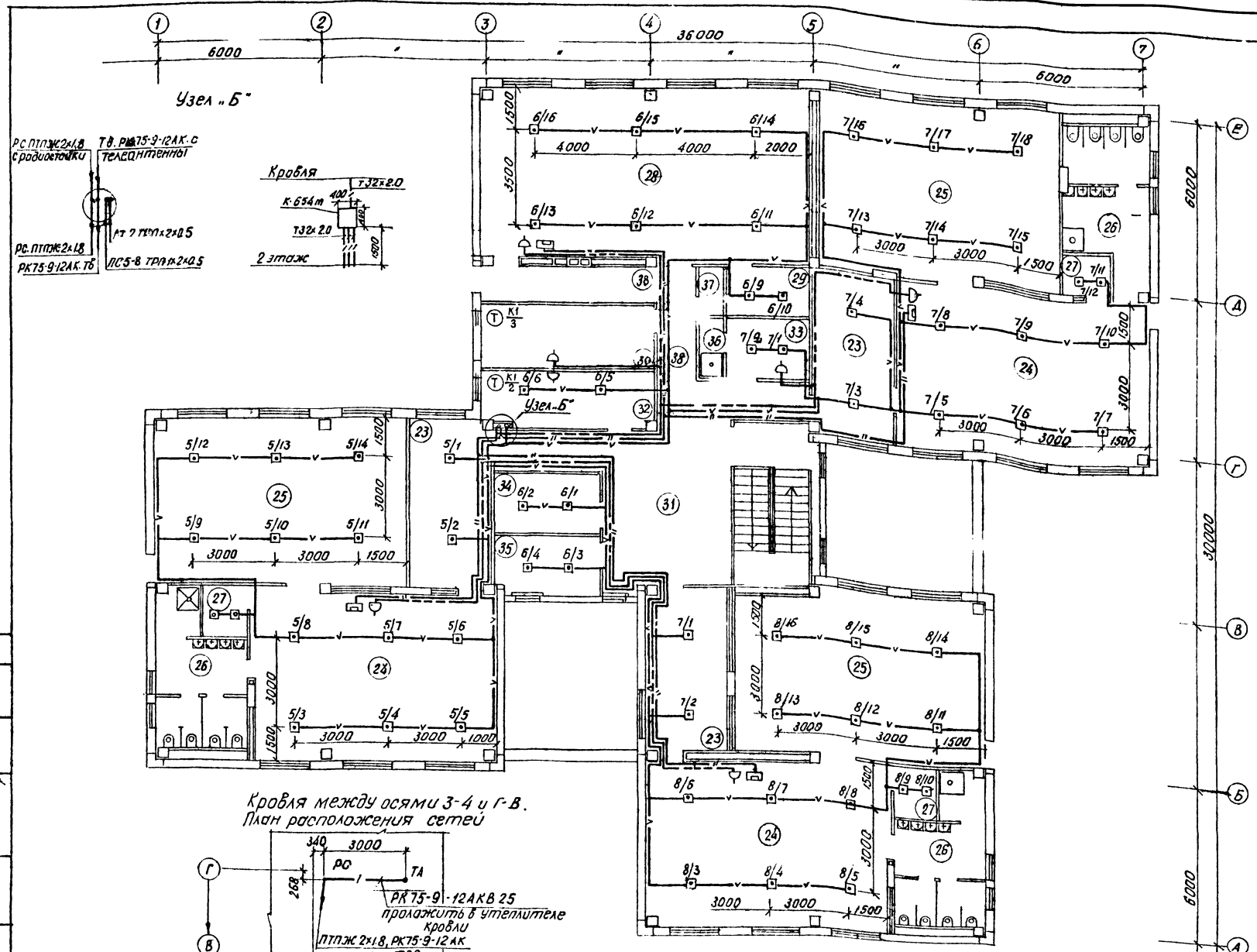

Экспликация помещений

Номер по плану	Наименование
23	Раздевальная
24	Групповая
25	Спальная
26	Туалетная
27	Буфетная
28	Зал для музыкальных и гимнастических занятий
29	Кладовая для хранения физкультурного инвентаря
30	Методический кабинет
31	Холл
32	Кабинет заведующего
33	Комната персонала (гардеробная)
34	Хозяйственная кладовая
35	Кладовая чистого белья
36	Душевая
37	Техническое помещение
38	Коридор

Примечание

1. Установку и детали крепления радиостойки телеантенны см. типовые узлы и детали серии 2.160-6с выпуск 4.

Привязан:

Инв. № подл.

Н. контр.	Ким		04.86
Нач. отд.	Аксенова		04.86
ГИП	Сурат		04.86
Рук. сект.	Ким		04.86
Рук. гр.	Стамплевская		04.86
Разраб.	Стамплевская		04.86

212-1-375с.86 – СС.1-1

Детский ясли-сад на 6 групп/140 мест/ в конструкциях серии 1.020-1.2с

Стадия	Лист	Листов
Р	3	

2 этаж. Кровля
Планы расположения сетей

ТашЗНИИЭП
Ташкент

Согласовано

Инв. № подл. | Подпись и дата | Взам. инв. № | Инв. № дубл. | Подпись и дата

gost.e-ecolog.ru