ТИПОВОЙ ПРОЕКТ

407-3-445.87

Распределительный пункт 10(6) кВ совмещенный с трансформаторной подстанцией $10(6)/0,4$ кВ и диспетчерским пунктом для городских электрических сетей

тип II РПК-2ТМ1-Д

Альбом V

Электросиловое оборудование

22165-03

				Привязан
Инв. №				

gost.e-ecolog.ru

ТИПОВОЙ ПРОЕКТ

407-3-445.87

Распределительный пункт 10(6) кВ совмещенный с трансформаторной подстанцией $10(6)/0{,}4$ кВ и диспетчерским пунктом для городских электрических сетей

тип II РПК-2ТМ1-Д

Альбом V

СОСТАВ ПРОЕКТА

Альбом I. Архитектурно-строительные решения. Внутренний водопровод и канализация. Отопление и вентиляция.

Альбом II. Строительные изделия. (из типового проекта № 407-3-444.87)

Альбом III. Электротехническая часть и опросные листы с оборудованием на переменном оперативном токе. (из типового проекта № 407-3-444.87)

Альбом IV. Электротехническая часть и опросные листы с оборудованием на выпрямленном оперативном токе.

Альбом V. Электросиловое оборудование.

Альбом VI. Спецификации оборудования.

Альбом VII. Сметы.

Альбом VIII. Ведомости потребности в материалах.

РАЗРАБОТАН

Ивановским отделением института 22165-03

Гипрокоммунэнерго

МЖКХ РСФСР

Главный инженер отделения А.Вайнштейн

Главный инженер проекта В.Красин

Утвержден и введен в действие

Минжилкомхоз РСФСР

Приказ № 1-ТД от 19 января 1987 г.

Привязан

Инв. №

Типовой проект 407-3-445.87
Альбом V

Ведомость рабочих чертежей основного комплекта марки „ЭМ"

Лист	Наименование	Примечание
1	Общие данные (начало)	
2	Общие данные (окончание)	
3	План помещений РП	
4	План щита 0,4кВ (начало)	
5	План щита 0,4кВ (окончание)	
6	Узел силового трансформатора (начало)	
7	Узел силового трансформатора (продолжение)	
8	Узел силового трансформатора (окончание)	
9	Плита с изоляторами ИП-10/630-750 III У2	
10	Схема собственных нужд (начало). Переменный ток.	
11	Схема собственных нужд (окончание). Переменный ток.	
12	Схема собственных нужд (начало). Выпрямленный ток.	
13	Схема собственных нужд (продолжение) Выпрямленный ток.	
14	Схема собственных нужд (окончание) Выпрямленный ток.	
15	Электрическое освещение	
16	Заземление и молниезащита. План.	
17	Электрический обогрев и вентиляция. Вариант с водяным отоплением диспетчерской.	

Ведомость рабочих чертежей основного комплекта марки „ЭМ"

Лист	Наименование	Примечание
18	Электрическое отопление, обогрев и вентиляция (начало)	
19	Электрическое отопление, обогрев и вентиляция (окончание)	
20	Автоматика обогрева. Схема электрическая принципиальная.	
21	Схема управления привода воздушной заслонки и электродвигателя вытяжного вентилятора.	
22	Кабельный журнал (начало)	
23	Кабельный журнал (продолжение)	
24	Кабельный журнал (окончание)	
25	Расстановка кабельных конструкций	

Типовой проект разработан в соответствии с действующими нормами и правилами и предусматривает мероприятия, обеспечивающие пожарную безопасность при эксплуатации здания.

Главный инженер проекта [подпись] Красин

Инв. № подл.	Подпись и дата	Взам. инв. №

Привязан

Инв. №

407-3-445.87 ЭМ

Гл. инж. пр.	Вайнштейн	[подпись]
Гл. инж. пр.	Красин	[подпись]
Нач. отд.	Дмитриев	[подпись]
Н. контр.	Красин	[подпись]
Вед. инж.	Константинов	[подпись]
Исполн.	Корнева	[подпись]

Распределительный пункт 14/6/кВ для городских электрических сетей Тип II РПК-2ТМ1-Д

Стадия	Лист	Листов
РП	1	25

Общие данные (начало)

Минжилкомхоз РСФСР
ИПРОКОММУНЭНЕРГО
Ивановское отделение

Копировал Большакова Формат А3

22165-03 3

Типовой проект 407-3-445.87
Альбом V

Ведомость прилагаемых документов

Обозначение	Наименование	Примечание
	Прилагаемые документы	
ЭМК-1	Ведомость изделий МЭЗ	
ЭМК-2	Конструкция для крепления разрядников	
ЭМК-3	Конструкция для крепления изоляторов	
	Тип 1, 2	
ЭМК-4	Плита проходная	
ЭМК-5	Плита проходная асбестоцементная	
ЭМК-6	Барьер в камере трансформатора	
ЭМК-7	Подставка изолирующая	
ЭМ.СО	Спецификация оборудования	Альбом VI
ЭМ.ВМ	Ведомость потребности в	
	материалах	Альбом VIII

Общие указания

Настоящий альбом содержит чертежи установки электросилового оборудования и электромонтажных конструкций, подлежащих изготовлению в МЭЗ.

Общую пояснительную записку и указания по привязке смотри альбом I проекта.

Привязан	Гл.инж.отд.	Вайнштейн		407-3-445.87	ЭМ
	Гл.инж.пр.	Красин		Общие данные (окончание)	Стадия: РП; Лист: 2; Листов:
	Нач.отд.	Амитриев			Минжилкомхоз РСФСР ГИПРОКОММУНЭНЕРГО Ивановское отделение
	Н.контр.	Красин			
	Вед.инж.	Константинов			
Инв. №	Исполн.	Корнева			

Копировал Троицкая

Формат А3

22165-03

4

Инв. № подл. | Подпись и дата | Взам. инв. №

Типовой проект 407-3-445.87
Альбом V

План

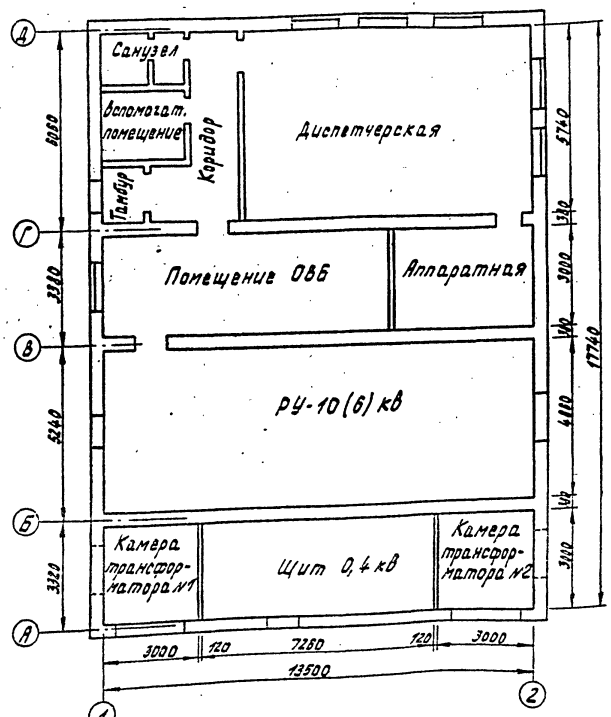

1 Расстановку оборудования в помещениях РУ-10(6)кв, щите 0,4кв и камерах трансформатора смотри лист ЭС-10,11 альбом IV

Согласовано			
Нач.отд. №4	Стрежнев		
Взам. инв. №			
Подпись и дата			
Инв. № подл.			

Гл.инж.пр.	Красин		
Нач.отд.	Дмитриев		
Н.контр.	Красин		
Вед.инж.	Константинов		
Исполн.	Корнева		

Привязан

Инв. №

407-3-445.87 ЭМ

Распределительный пункт 10(6)кв для городских электрических сетей Тип II РПК-2ТМ1-Д

Стадия	Лист	Листов
РП	3	

План помещений РП

Минжилкомхоз РСФСР ИПРОКОММУНЭНЕРГО Ивановское отделение

копировал Троицкая 22165-03 5 формат А3

Типовой проект 407-3-445.87
Альбом V

Перечень панелей ЩО70

Номер панели по плану	Тип панели для трансформатора 250 - 400 кВА	630 кВА	Наименование	Кол.	Примечание
2,3,4,7,8	ЩО70-1-□У3	ЩО70-1-□У3	Линейная	5	
1,9	ЩО70-1-42У3	ЩО70-1-44У3	Шинный ввод	2	
5	ЩО70-1-72У3	ЩО70-1-72У3	Секционная	1	
6	ЩО70-1-50У3	ЩО70-1-90У3	С аппаратурой АВР	1	
10	ЩО70-1-93У3	ЩО70-1-93У3	Диспетчерского управления уличным освещением	1	

Выбор ошиновки 0,4 кВ и шинодержателей

Мощность тр-ра кВА	Сечение шины АД31Т фазная	нулевая	Количество шинодержателей ШП-1-375АУ1	ШП-1-375У1
250	5×50	5×50	—	12
400	6×80	5×50	12	—
630	8×100	6×80	12	—

Марка поз.	Обозначение	Наименование	Кол.	Масса ед. кг	Примечание
1	ТУ34-1372-79	Панель распределительных щитов ЩО70	10		
2	ТУ34-1372-79	Панель торцовая ЩО70-1-95У3	6		
3	ГОСТ 19797-85Е	Изолятор опорный ИО-1-250У3	12	0,57	
4	ТУ36-1434-82	Уголок К236У2 (ℓ=500)	4	1,16	
5	ТУ36-2220-79	Шинодержатель ШП-1-375АУ1	□	0,39	
6	ТУ36-2220-79	Шинодержатель ШП-1-375У1	□	0,34	
7	ГОСТ15176-84	Шина алюминиевая АД31Т-□ (нулевая)	5		м
8	ГОСТ15176-84	Шина алюминиевая АД31Т-□ (фазная)	10		м

1. Нумерация панелей ЩО70 на плане соответствует нумерации панелей на схеме электрических соединений 0,4 кВ смотри лист ЭС-8,9 альбом □
2. Уголок поз. 4 крепить к обрамлению панелей при помощи сварки.
3. Шина поз. 7 предназначена для соединения нулевых шин панелей.

Согласовано

Инв.№ подл. | Подпись и дата | Взам. инв.№ | Инв.№ дубл. | Подпись и дата

Привязан

Инв.№

Гл. инж. отд.	Вайнштейн		
Гл. инж. пр.	Красин		
Нач. сто	Дмитриев		
Н. контр.	Красин		
Вед. инж.	Константинова		
Исполн.	Карнева		

407-3-445.87 ЭМ

Распределительный пункт 10/6/0,4 кВ для городских электрических сетей Тип I РПК-2ТМ1-д

Стадия	Лист	Листов
РП	4	

План щита 0,4 кВ (начала)

Минжилкомхоз РСФСР ГИПРОКОММУНЭНЕРГО Ивановское отделение

Копировал Большакова Формат А3

Типовой проект 407-3-445.87
Альбом V

План

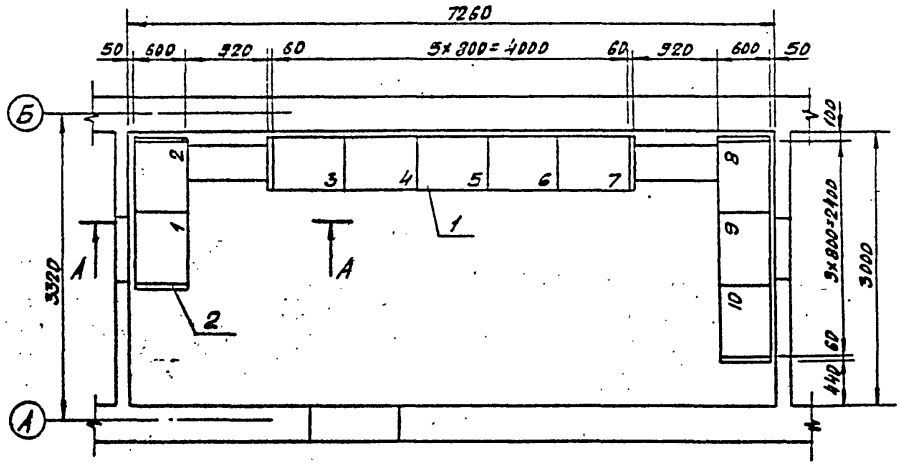

А - А

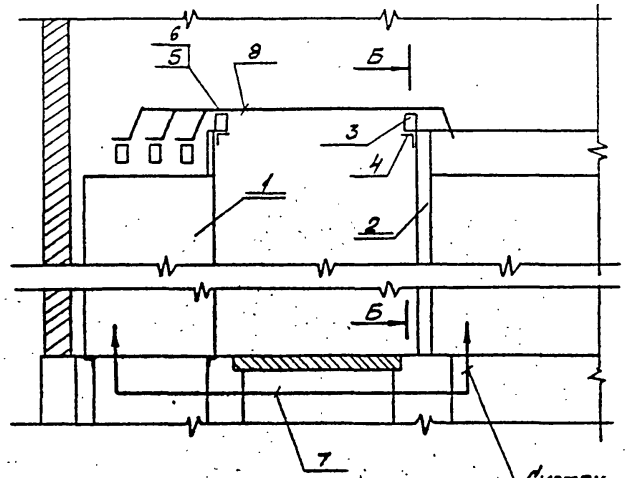

Смотри примечание 3

Б - Б

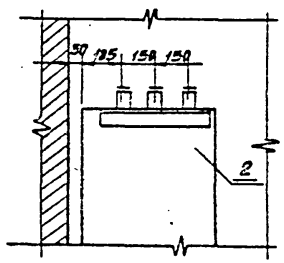

				407-3-445.87 ЭМ			
Гл. инж. отд.	Байнштейн						
Гл. инж. пр.	Красин			Распределительный пункт 10(6)кВ для городских электрических сетей Тип IIРПК-2ТМ1-1	Стадия	Лист	Листов
Нач. отд.	Дмитриев				РП	5	
Н. контр.	Красин			План щита 0,4кВ (окончание)	Минжилкомхоз РСФСР Гипрокоммунэнерго Ивановское отделение		
Бер. инж.	Константинов						
Исполн.	Корнеева						

Привязан

Инв. № подл. | Подпись и дата | Взам. инв. №

Инв. №

Копировал Шишкина

Формат А3

22165-03 7

Типовой проект 407-3-445.87
Альбом V

Согласовано
Инв. отд. №4 Грожнев

Инв. № подл. | Подпись и дата | Взам. инв. №

Марка поз.	Обозначение	Наименование	Кол.	Масса ед. кг	Примечание
1	ГОСТ 12022-76*	Трансформатор силовой ТМ-□/□-□	1		
2	лист ЭМ-9	Плита с изоляторами ИП-10/630-750 III У2	1	27	
3	ГОСТ 19797-85Е	Изолятор опорный ИО-□-375-1У3	3	1,4	
4	ГОСТ 19797-85Е	Изолятор опорный ИО-1-250У3	8	0,57	
5	ТУ16-521.146-79	Разрядник вентильный РВН-0,5У1	3	2,3	
6	ТУ36-2220-79	Шинодержатель ШП-1-375У1	3	0,34	
7	ТУ36-2220-79	Шинодержатель ШП-1-375АУ1	□	0,39	
8	ТУ36-2220-79	Шинодержатель ШП-1-375У1	□	0,34	
9	лист ЭМК-5	Плита проходная асбестоцементная	1	11,9	
10	лист ЭМК-3	Конструкция для крепления изоляторов. Тип 1	1	1,55	
11	лист ЭМК-3	Конструкция для крепления изоляторов. Тип 2	2	1,37	
12	лист ЭМК-2	Конструкция для крепления разрядников	1	2,35	
13	лист ЭМК-6	Барьер	1		
14	ГОСТ 15176-84	Шина алюминиевая АД31Т-5×50	10	0,68	м
15	ГОСТ 15176-84	Шина алюминиевая АД31Т-□ (нулевая)	4		м
16	ГОСТ 15176-84	Шина алюминиевая АД31Т-□ (фазная)	11		м
17	ГОСТ 103-76*	Полоса Б-4×40	2,5		м
18	ГОСТ 16442-80*	Кабель силовой АВБГ-2×4-0,66	2		м
19	ГОСТ 7798-70, ГОСТ 11371-78*	Болт М10×25 с шайбой	8		Для крепл. поз. 4
20	ГОСТ 7798-70, ГОСТ 11371-78*	Болт М12×25 с шайбой	3		Для крепл. поз. 3
21	ГОСТ 9573-82	Плита минераловатная полужесткая марки 125	0,02		м³

Выбор ошиновки 0,4кВ и шинодержателей в цепи трансформатора

Мощность тр-ра кВА	Сечение шины АД31Т		Количество шинодержателей	
	фазная	нулевая	ШП-1-375АУ1	ШП-1-375У1
250	5×50	5×50	—	8
400	6×80	5×50	6	2
630	8×100	6×80	8	—

1. Плиту с проходными изоляторами поз. 2 крепить электросваркой к закладным уголкам обрамления проема
2. Конструкцию тип 1 поз. 10 и детали барьера поз. 13 крепить электросваркой к закладным деталям в стене, конструкции тип 2 поз. 11 и конструкцию поз. 12 крепить к закладным уголкам вентиляционной диафрагмы.
3. Разрядники вентильные поз. 5 и конструкцию поз. 12 устанавливать в камере трансформатора только при наличии воздушных линий 0,4кВ.
4. На чертеже показана установка трансформатора №1, ошиновку трансформатора №2 выполнить аналогично в зеркальном изображении.

Привязан

Инв. №

Гл. инж. пр.	Красин		407-3-445.87 ЭМ		
Нач. отд.	Дмитриев		Распределительный пункт 10(6)кВ для городских электрических сетей Тип 2РПК-2ТМ1-Д	Стадия: РП	Лист: 6	Листов:
Н. контр.	Красин				
Зав. инж.	Константинов		Узел силового трансформатора (начало)	Минжилкомхоз РСФСР Гипрокоммунэнерго Ивановское отделение	
Исполн.	Корнеева				

Копировал Шишкина

Формат А3

Типовой проект 407-3-445.87
Альбом V

План

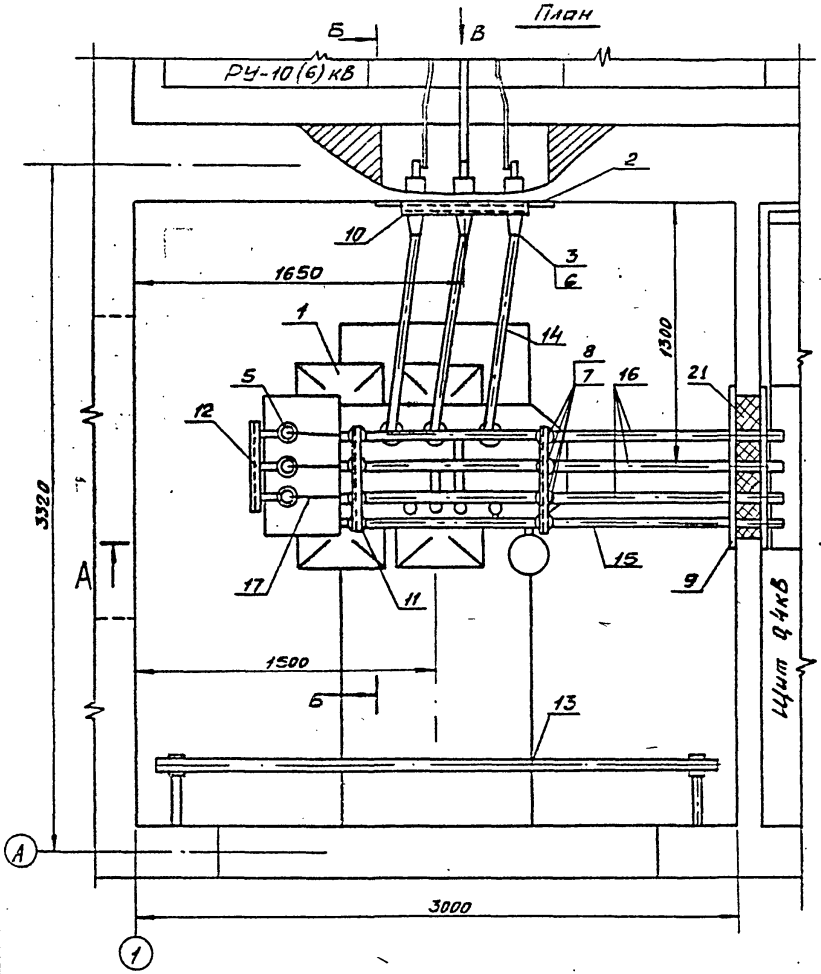

Вид В

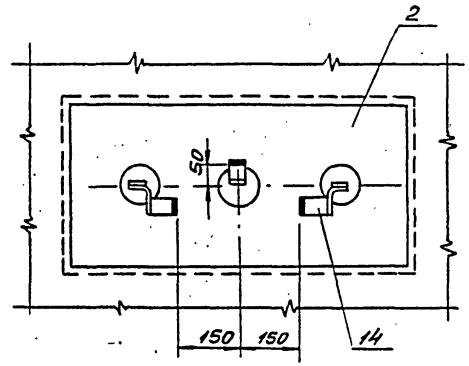

				407-3-445.87 ЭМ			
Гл.инж.отд.	Лайнштейн						
Гл.инж.пр.	Красин			Распределительный пункт 10(6)кВ для городских электрических сетей Тип ТРПК-2ТМ1-А	Стадия	Лист	Листов
Нач.отд.	Дмитриев				РП	7	
Н.контр.	Красин			Узел силового трансформатора (продолжение)	Минжилкомхоз РСФСР Гипрокоммунэнерго Ивановское отделение		
Вед.инж.	Константинов						
Исполн.	Корнева						

Привязан

Инв.№

Взам.инв.№ | Подпись и дата | Инв.№ подл.

Харьковская типография 22165-93 Формат А3 9

Типовой проект 407-3-445.87
Альбом V

А-А

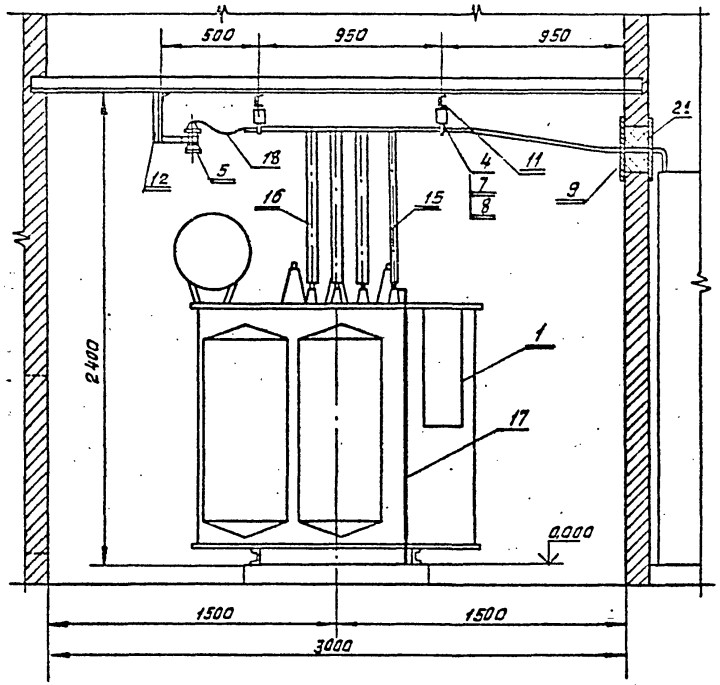

Б-Б

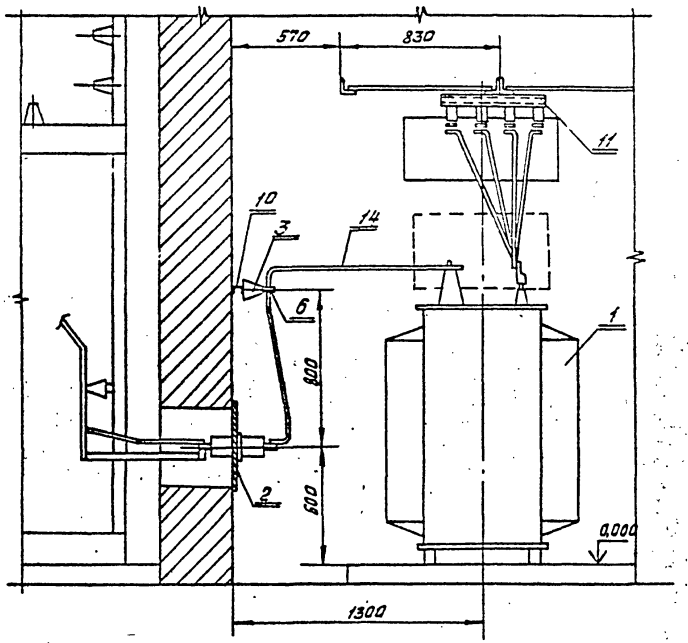

Инв.№ подл. | Подпись и дата | Взам. инв.№

				407-3-445.87 ЭМ	
Гл.инж.отд.	Гайштейн				
Гл.инж.пр.	Красин			Распределительный пункт 10/6/кВ для городских электрических сетей Тип II РПК-2Т.11-Д	Стадия / Лист / Листов
Нач.отд.	Дмитриев				РП / 8 /
Н.контр.	Красин			Узел силового трансформатора (окончание)	Минжилкомхоз РСФСР ТИПРОКОММУНЭНЕРГО Ивановское отделение
Вед.инж.	Константинов				
Испол.	Корнева				

Привязан

Инв.№

Копировал Большакова

Формат А3

22185-03 10

Типовой проект 407-3-445.87
Альбом V

Общий вид

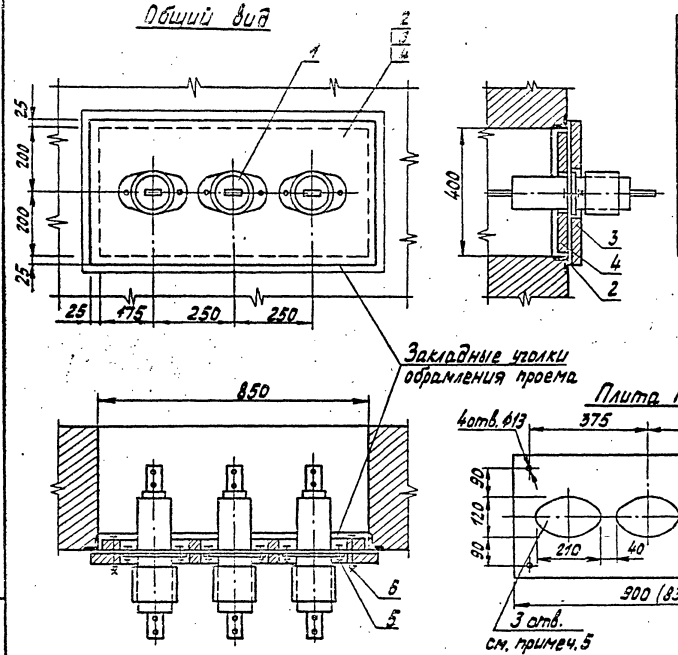

Марка поз.	Обозначение	Наименование	Кол.	Масса ед. кг	Примечание
1	ГОСТ 22229-83*Е	Изолятор проходной ИП-10/630-750 III У2	3	5,8	
2	лист ЭМК-4	Плита проходная	1	9,5	
3		Плита гипсовая 30×450×900	1		
4		Плита гипсовая 30×380×830	1		
5	ГОСТ 7798-70, ГОСТ 5915-70 ГОСТ 11371-78*	Болт с гайкой и двумя шайбами М12×35	6		
6	ГОСТ 7798-70, ГОСТ 5915-70 ГОСТ 11371-78*	Болт с гайкой и двумя шайбами М12×85	4		

1 Головки болтов поз. 5 крепить электросваркой к плите поз. 2 в двух точках.
2 Соприкасающиеся поверхности плиты поз. 2 и фланцев изоляторов поз. 1 при сборке зачистить до металлического блеска и смазать техническим вазелином.
3 Плиту с изоляторами крепить электросваркой к закладным уголкам обрамления проема.
4 Гипсовые плиты поз. 3 и 4 крепить к плите поз. 2 с помощью болтов поз. 6
5 В гипсовых плитах поз. 3 и 4 выполнить три овальных отверстия 120×210 мм по фланцам проходных изоляторов поз. 1
6 Размеры в скобках указаны для плиты поз. 4

				407-3-445.87 ЭМ			
Привязан	Гл. инж. пр.	Красин		Распределительный пункт 10(6)кВ для городских электрических сетей Тип II РПК-2ТМ1-Д	Стадия	Лист	Листов
	Нач. отд.	Дмитриев			РП	9	
	Н. контр.	Красин		Плита с изоляторами ИП-10/630-750 III У2	Минэкиэлкомхоз РСФСР ИПРОКОММУНЭНЕРГО Ивановское отделение		
Инв. №	Вед. инж.	Константинов					

Инв. № подл. | Подпись и дата | Взам. инв. №

копировал Троицкая Формат А3

22165-03 11

Типовой проект 407-3-445.87
Альбом V

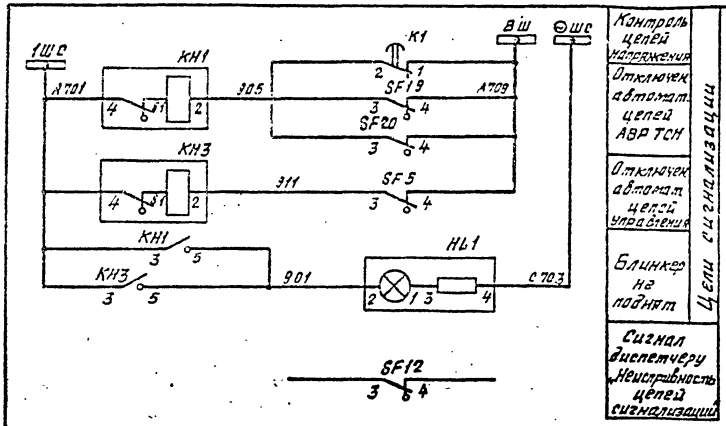

Позиц. обознач.	Наименование	Кол.	Примечание
	Камера КСО-285		
HL1	Арматура АМЕ325221Н2; ~220В	1	
SF1...SF4	Выключатель АЕ2036-300-20У3-А; ~660В, Iрасц=25А, Iотс=12Iном	4	в схеме не используются
SF5, SF15, SF20	Выключатель АЕ2032-300-20У3-А; ~660В, Iрасц.=2,5А; Iотс=3Iном	3	
SF9, SF12, SF13	Выключатель АЕ2032-300-20У3-А; ~660В; Iрасц=10А, Iотс=3Iном	3	
SF15, SF18	Выключатель АЕ2036-300-20У3-А; ~660В, Iрасц=0,8А Iотс=12Iном	2	
SF17	Выключатель АЕ2036-300-20У3-А; ~660В, Iрасц=[ ]А, Iотс.=12Iном	1	
PV1	Вольтметр Э365, [ ] кВ	1	
K1	Реле ЕЛ-10-2У3, ~380В	1	
КМ1	Контактор КТ6023/2У3, ~380В, БК=23, 2Р	1	
КМ2	Контактор КТ6023У3, ~380В, БК=23, 2р	1	
КМ3	Пускатель ПМЕ-111; ~380В, БК=23, 2р	1	
КН1...КН3	Реле указательное РУ-1-11-1У3; 0,1А	3	КН2 в схеме не используется
Т2	Трансформатор ОСМ-0,25У3, $И_1$=380В, $И_2$~12В, $И_{21}$~5В	1	
SF14, SF16	Выключатель АЕ2036-300-20У3-А; ~660В, Iрасц=2,5А, Iотс.=12Iном.	2	

Настоящий чертеж составлен на основании листка-каталога на камеры серии КСО-285 ПО „Запорожтрансформатор," схема ВЛИЕ.301.791054Э3-014.

Инв. № подл.	Подпись и дата	Взам. инв. №					

Прибязан			Гл. инж. пр.	Красин	[signature]	407-3-445.87 ЭМ	
			Нач. отд.	Дмитриев	[signature]	Распределительный пункт 10/6/кВ для городских электрических сетей Тип II РПК-2ТМ1-Д	Стадия: РП; Лист: 10; Листов:
			Ч. конт.	Красин	[signature]		
			Исполн.	Курилова	[signature]	Схема собственных нужд (начало) Переменный ток	Минжилкомхоз РСФСР ТИПРОКОММУНЭНЕРГО Ивановское отделение
Инв. №							

Копировал Большакова Формат - 3

22165-03 12

Типовой проект 407-3-445.87
Альбом V

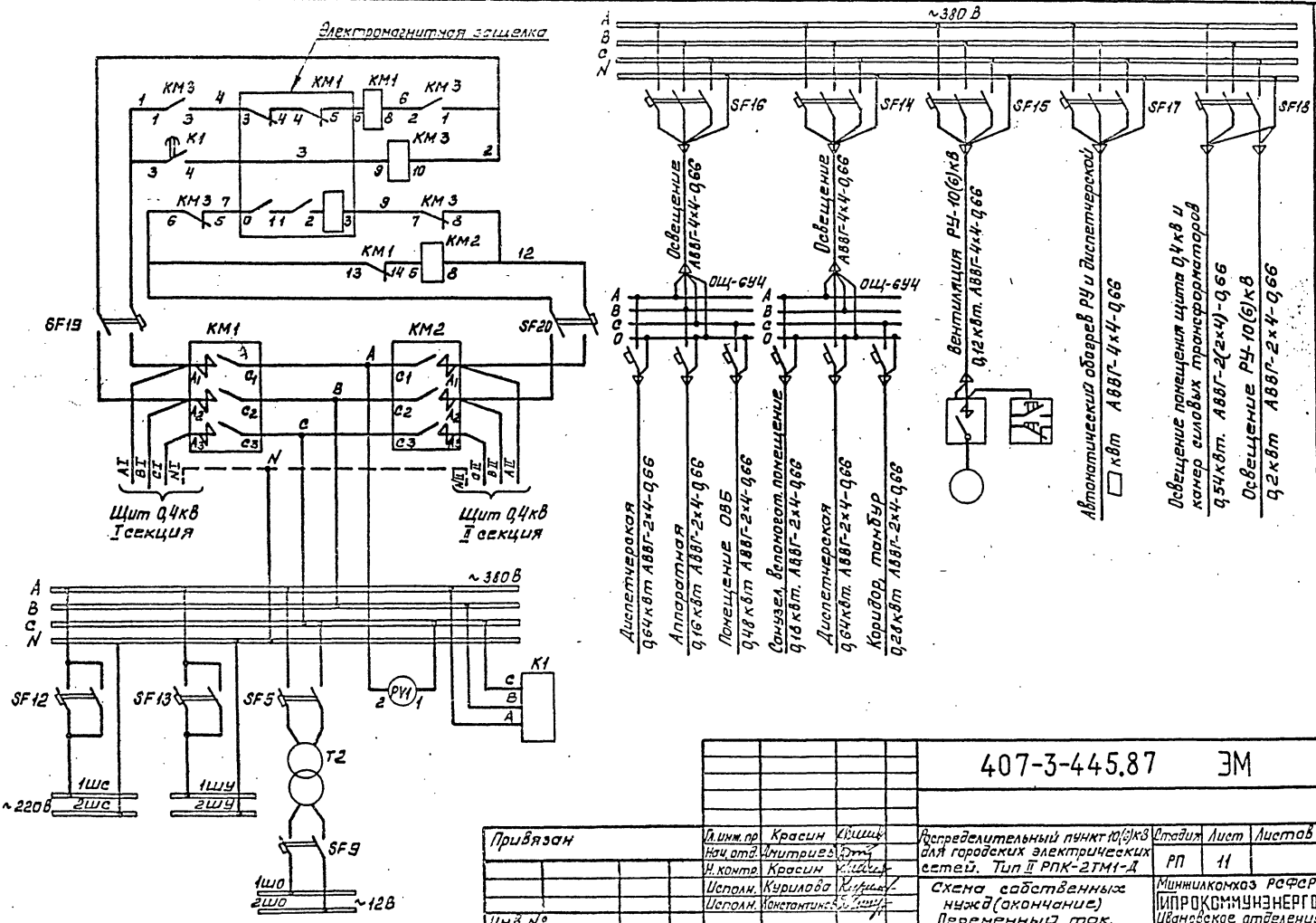

					407-3-445.87 ЭМ		
Привязан		Гл.инж.пр	Красин		Распределительный пункт 10(6)кВ для городских электрических сетей. Тип II РПК-2ТМ1-Д	Стадия	Лист	Листов
		Нач.отд.	Митриев			РП	11	
		Н.контр.	Красин					
		Исполн.	Курилова		Схема собственных нужд (окончание) Переменный ток.	Минжилкомхоз РСФСР ИПРОКОММУНЭНЕРГО Ивановское отделение		
		Исполн.	Константинова					
Инв.№								

Инв.№ подл. | Подпись и дата | Взам. инв.№

Копировал Морарь 22165-03 13 Формат А3

Типовой проект 407-3-445.87
Альбом V

Позиц. обознач.	Наименование	Кол.	Примечание
KH1...KH3	Реле указательное РУ-1-11-1У3; 0,1А	3	KH2 – резерв
KM2	Контактор КТ 6023 У3; U~380В, БК-23, 2р	1	
SF14, SF16	Выключатель АЕ 2036-300-20У3-А; ~ 660В,		
	Iрасц = 2,5А, Iотс = 12Iном.	2	
SF17	Выключатель АЕ 2036-300-20У3-А; ~ 660В,		
	Iрасц = ☐А, Iотс = 12Iном	1	
SF15 SF18	Выключатель АЕ 2036-300-20У3-А; ~660В,		
	Iрасц = 0,8А, Iотс = 12Iном	2	

Настоящий чертеж составлен на основании листка-каталога на камеры серии КСО-285 по „Запорожтрансформатор", схемы ВЛИЕ.301.791.05433-005, ВЛИЕ.301.791.06133-011.

Позиц. обознач.	Наименование	Кол.	Примечание
	Камера N 16 (ТСН II секции)		
HL1	Арматура АМЕ 3252211У2; ~220В	1	
SF1	Выключатель АЕ 2056-30РУ3; 500В; Iном=100А		
	Iрасц.=63А; Iотс. = 12Iном.	1	
KH1, KH2	Реле указательное РУ-1-11-1У3; 0,1А	2	
K3	Реле ЕЛ-10-2У3; U~380В	1	
	Камера N13 (щит собственных нужд)		
UG3, UG6	Блок тока БПТ-1002У4	4	
UG1, UG2	Блок напряжения БПН-1002У4	2	
HL1	Арматура АМЕ 3252211У2; ~220В	1	
SF1...SF4	Выключатель АЕ 2036-300-20У3-А; 660В.		
	Iном.=25А; Iотс.=12Iном.	4	
SF5, SF19, SF20	Выключатель АЕ-2032-300-20У3-А; 660В		
	Iном.=2,5А; Iотс.=3Iном	3	
SF9, SF12 SF13	Выключатель АЕ 2032-300-20У3-А; 660В		
	Iном.=10А; Iотс.=3Iном.	3	
PV1	Вольтметр 3365; 1кВ	1	
K1	Реле ЕЛ-10-2У3; U~380В	1	
KM1	Контактор КТ6023/2У3; U~380В; БК=23, 2р	2	
T2	Трансформатор ОСМ-0,25У3; U1=380В.		
	U2~128; U21~58	1	
KM3	Пускатель магнитный ПМЕ-111, U~380В, БК-23, 2р	1	

Инв.№ подл. | Подпись и дата | Взам. инв.№

Привязан

Инв.№

Гл.инж.	Красин		Распределительный пункт 10(6) кВ для городских электрических сетей Тип II РПК-21М1-Д	Стадия: РП; Лист: 12; Листов:
Нач.отд.	Дмитриев			
Н.контр.	Красин			
Ст.инж.	Курилова		Схема собственных нужд (начало). Выпрямленный ток.	Минжилкомхоз РСФСР ГИПРОКОММУНЭНЕРГО Ивановское отделение
Исполн.	Аронова			

407-3-445.87 ЭМ

Копировал. Большакова Формат А2

22165-03 14

Типовой проект 407-3-445.87
Альбом V

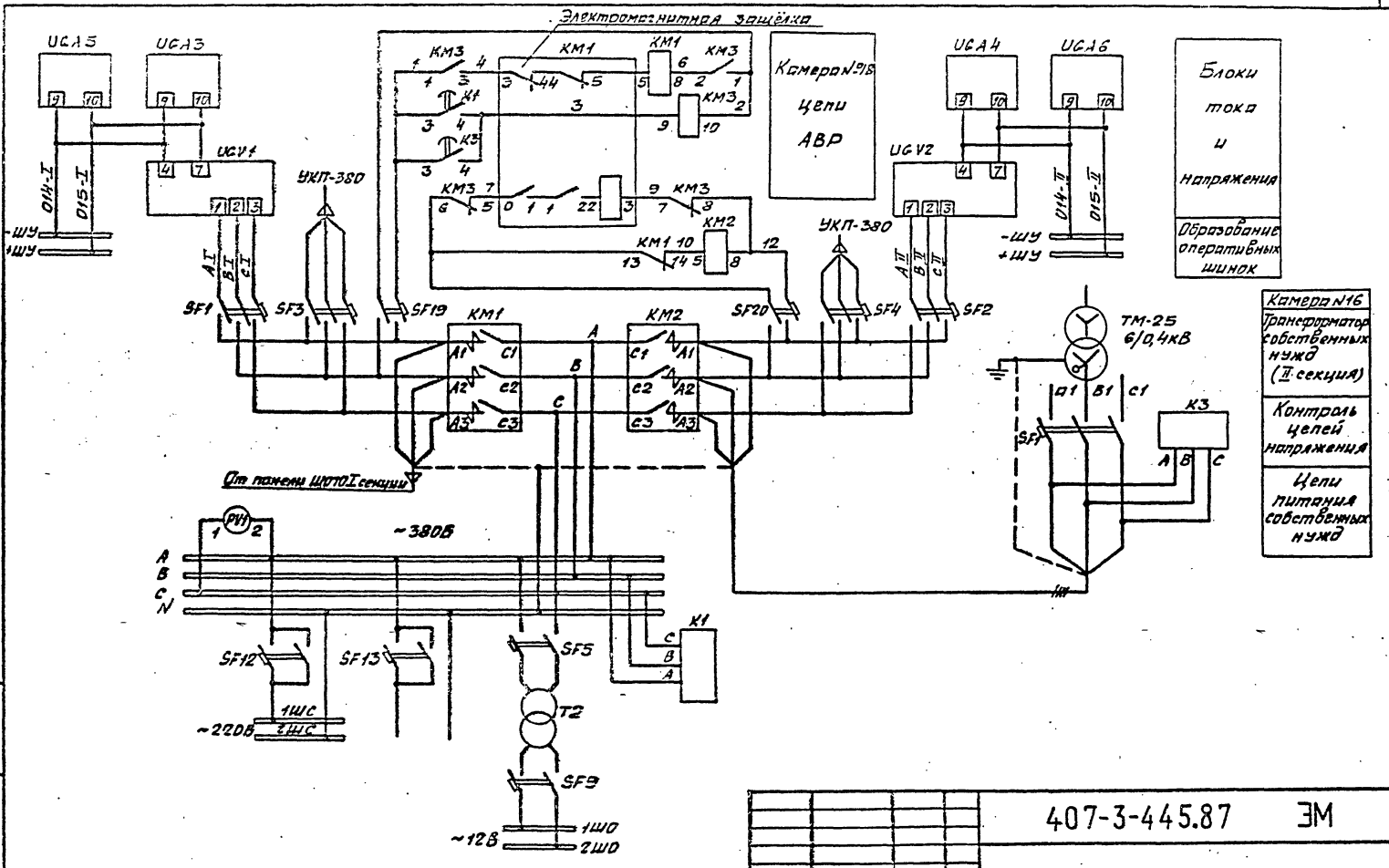

				407-3-445.87 ЭМ			
Привязан				Распределительный пункт 10(6)кВ для городских электрических сетей. Тип II РПК-2ТМ1-Д	Стадия	Лист	Листов
	Гл. инж. пр.	Красин			РП	13	
	Нач. отд.	Дмитриев					
	Н. контр.	Красин					
	Ст. инж.	Курилова		Схема собственных нужд (продолжение) Выпрямленный ток.	Минжилкомхоз РСФСР Ипрокоммунэнерго Ивановское отделение		
Инв. №	Исполн.	Аронова					

Копировал Шишкина Формат А3

Инв. № подл. | Подпись и дата | Взам. инв. №

22165-03 15

Типовой проект 407-3-445.87
Альбом V

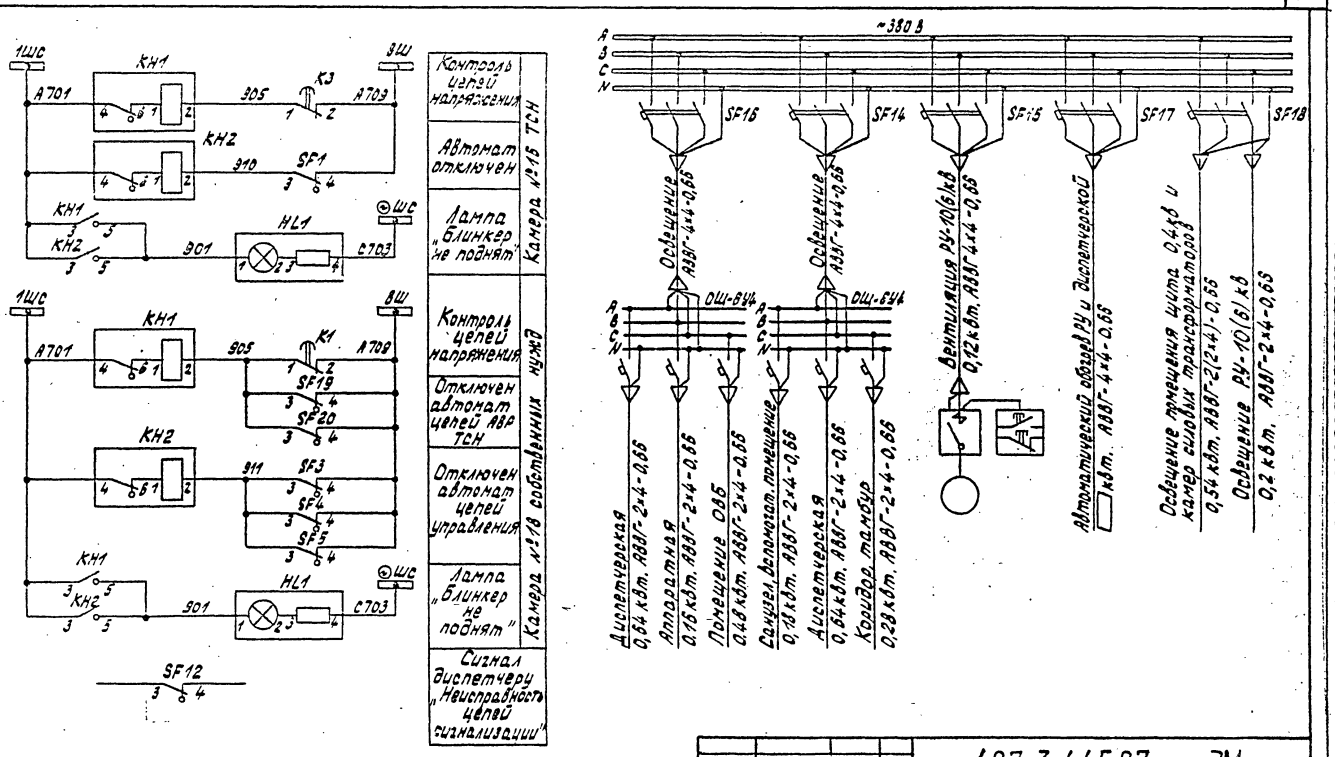

				407-3-445.87 ЭМ			
Привязан		Гл.инж.пр.	Красин	Распределительный пункт 10(6)кв для городских электрических сетей Тип II РПК-27М1-Д	Стадия	Лист	Листов
		Нач.отд.	Дмитриев		РП	14	
		Н.контр.	Красин				
		Исполн.	Курилова	Схема собственных нужд (окончание) выпрямленный ток.	Минжилкомхоз РСФСР ГИПРОКОММУНЭНЕРГО Ивановское отделение		
Инв. №		Исполн.	Константинов				

Копировал Троицкая

Формат А3

22165-03 16

Инв. № подл. | Подпись и дата | Взам. инв. №

Типовой проект 407-3-445.87
Альбом V

План

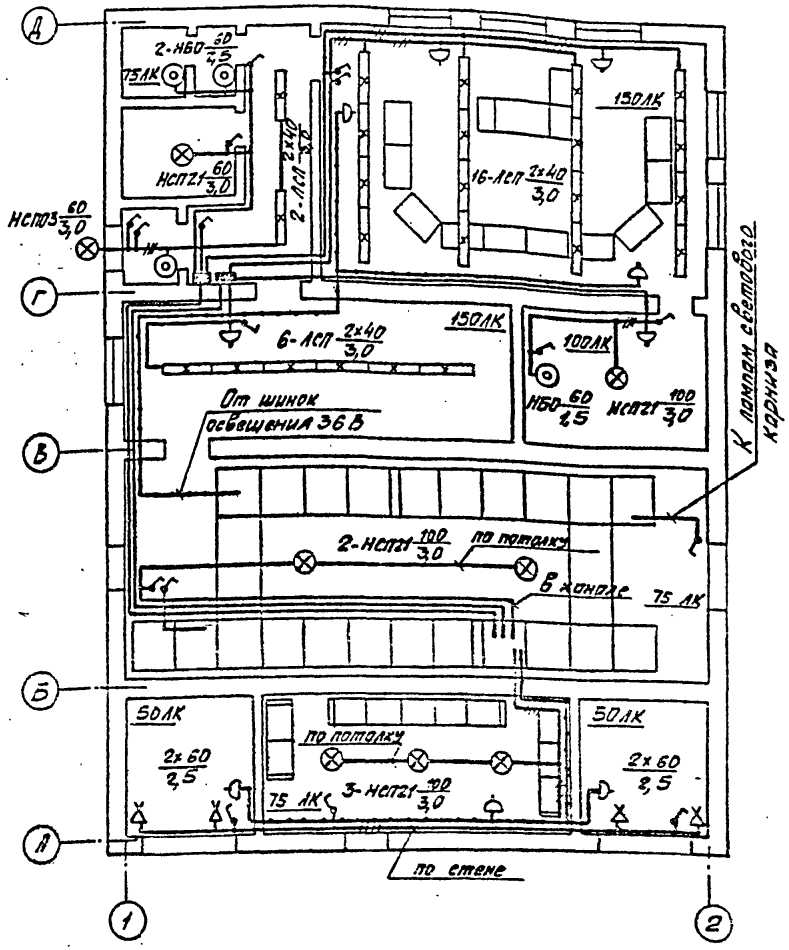

Марка поз.	Обозначение	Наименование	Кол.	Масса ед. кг	Примечание
1	ТУ16-545.333-80	Светильник подвесной НСП21-100-001У3 исполн.3	7	1,3	
2	ОСТ 16.0.535.046-79	Светильник подвесной НСП03-60-01У3	1	1,1	
3	ТУ16-535.825-74	Светильник настенный НБ006-100/Р20-01У4	4	1.4	
4	ОСТ16-0.535.033-78	Светильник подвесной ЛСП02-2х40/Д20-07У4	24	7,0	
5	ГОСТ 2746.4-80	Патрон настенный индекс 01.1.2-12	4	0,07	
6	ГОСТ 7397-76*Е	Выключатель индекс 02.1.1-21	16	0.13	
7	ГОСТ 7396-76*	Розетка индекс 05.1.2-01	9	0,08	
8	ТУ16-545.132-77	Светильник переносный РВО-42	2	0,3	
9	ГОСТ16442-80*	Кабель силовой АВВГ-4х4-0,66	50		м
10	ГОСТ16442-80*	Кабель силовой АВВГ-2х4-0,66	265		м
11	ГОСТ 6825-74*	Лампа люминесцентная ЛДЦ40	48	0,4	
12		Стартер для ламп 65С-220	48		
13	ГОСТ2239-79*	Лампа накаливания БК230-240-60	10		
14	ГОСТ 2239-79*	Лампа накаливания БК230-240-100	6		
15	ГОСТ 1182-77*	Лампа накаливания МО40-25	2		
16	ТУ 36-1888-75	Щиток осветительный ОЩ-6У4	2	13	
17	ТУ36-1882-82	Коробка ответвительная У195МУ2	20	0,04	

1. Схему собственных нужд см. лист ЭМ-□

2. Напряжение сети рабочего освещения 380/220В, напряжение ламп 220В. Напряжение сети ремонтного освещения 36В.
3. Высота установки выключателей и осветительных щитков-1,5м, штепсельных розеток-0,8м.

Привязан

Инв. №

Гл. инж. отд.	Вайнштейн	
Гл. инж. пр.	Красин	
Нач. отд.	Дмитриев	
Н. контр.	Красин	
Исполн.	Константинов	

407-3-445.87 ЭМ

Распределительный пункт 10(6)кВ для городских электрических сетей. Тип II РПК-2ТМ1-Д

Стадия	Лист	Листов
РП	15	

Электрическое освещение

Минжилкомхоз РСФСР
ГИПРОКОММУН ЭНЕРГО
Ивановское отделение

Копировал Шишкина 22165-03 Формат А3

Инв. № подл. | Подпись и дата | Взам. инв. №

Типовой проект 407-3-445.87
Альбом V

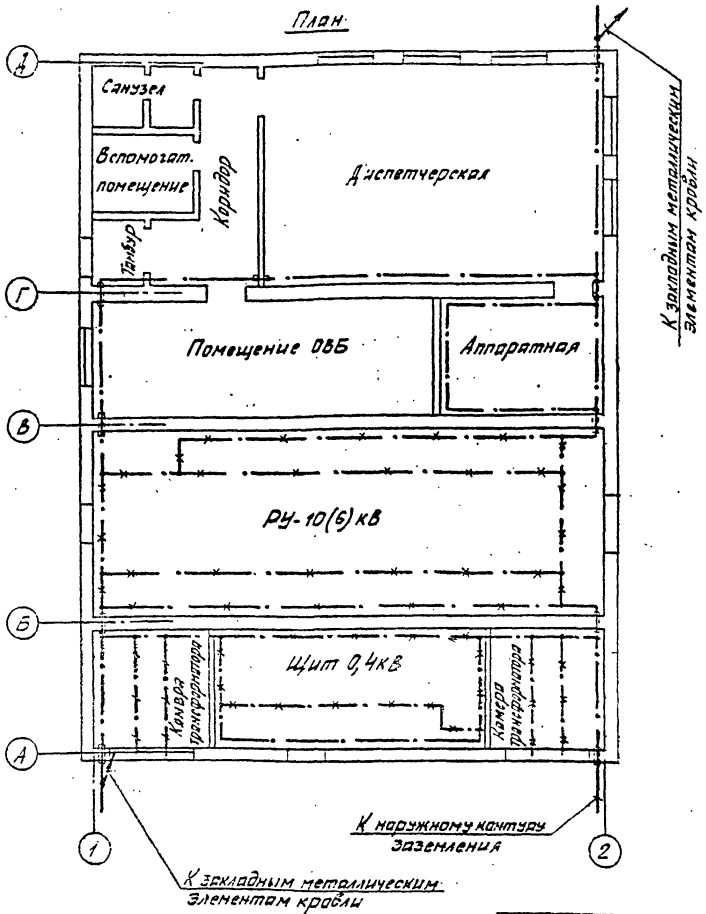

Марка поз.	Обозначение	Наименование	Кол.	Масса ед. кг	Примечание
1	ГОСТ 103-76*	Полоса Б-4×25	65	0,78	м
2	ГОСТ 103-76*	Полоса Б-4×40 (наружный контур)	▭	1,26	м
3	ГОСТ 2590-71*	Круг В6	36	0,222	м
4	ТУ36-1453-85	Держатель шин заземления К188У2	42	0,075	

1. При привязке чертежа выполнить расчет заземляющего устройства РП с учетом требований ПУЭ. Наружный контур заземления нанести на чертеж.
2. В качестве магистралей заземления используются все опорные металлоконструкции. Для этой цели все опорные металлоконструкции в местах стыков и в торцах должны быть соединены электросваркой между собой полосовой сталью сечением 4×25мм.
3. Заземление шкафов КСО, панелей ЩО осуществляется приваркой их к опорным металлоконструкциям.
4. Защиту здания от прямых ударов молнии выполнить в соответствии с §IV-2-135 ПУЭ путем заземления всех металлических закладных элементов несущих конструкций кровли. Соединение закладных элементов между собой и контуром заземления выполнить круглой сталью диаметром 6мм электросваркой.

Инв. № подл.	Подпись и дата	Взам. инв. №

Привязан

Инв. №

Гл. инж. пр.	Красин	
Нач. отд.	Дмитриев	
Н. контр.	Красин	
Вед. инж.	Константинов	
Исполн.	Корнева	

407-3-445.87 ЭМ

Распределительный пункт 10(6)кВ для городских электрических сетей Тип II РПК-2ТМ1-Д

Заземление и молниезащита План.

Стадия	Лист	Листов
РП	16	

Минжилкомхоз РСФСР
ТИПРОКОММУНЭНЕРГО
Ивановское отделение

Копировал Шишкина Формат А3

22165-03

Типовой проект 407-3-445.87
Альбом V

План

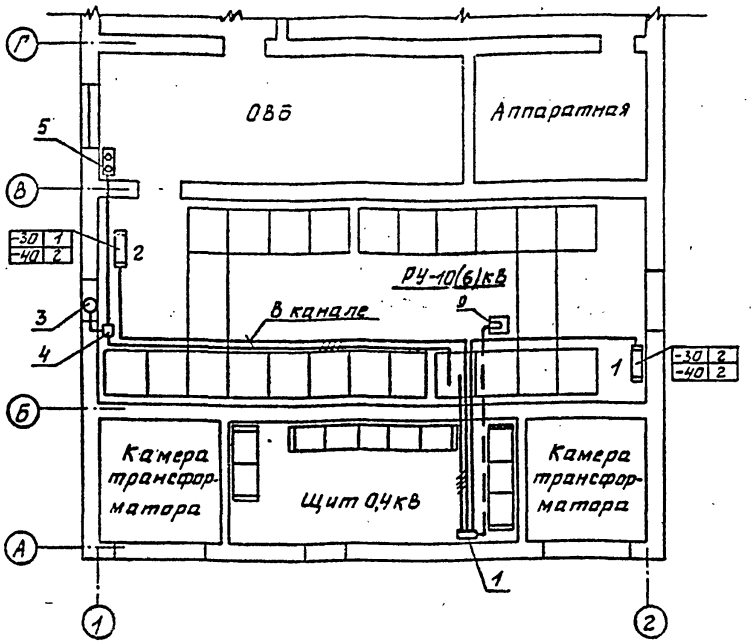

Марка поз.	Обозначение	Наименование	Кол. для t°C -20	Кол. для t°C -30-40	Масса ед. кг	Примечание
1	ТУ16-536.042-71	Ящик управления ЯУ 5112-03525		1	20,9	
2	ГОСТ 5.1253-72	Печь электрическая ПЭТ-4		□	4,8	Учтены в альбоме 7
3	ТУ 22-2636-73	Вентилятор осевой В-06-300-4	1	1		
4	ТУ16-536.377-77	Пускатель магнитный ПБ-122	1	1	1,7	
5	ТУ16-526.216-71	Пост управления кнопочный ПКЕ 722-2У3	1	1	0,24	
6	ГОСТ 16442-80*	Кабель силовой АВВГ-4х4-0,66	22	30		м
7	ГОСТ 16442-80*	Кабель силовой АВВГ-2х4-0,66		42		м
8	ГОСТ 1508-78*Е	Кабель контрольный АКВВГ-4х2,5		8		м
9		Датчик температуры ДТКБ-48		1		

1. Напряжение сети электрического обогрева и аварийной вентиляции 380/220 В.
2. Схему собственных нужд см. лист ЭМ-□
3. Магнитный пускатель и кнопочный пост управления установить на стене на высоте 1,5 м от пола.
4. Кожухи электроприемников поз. 1÷5 соединить с внутренним контуром заземления.
5. Для температуры -20°С обогрев РУ-10(6)кВ не выполнять.
6. Схемы автоматики обогрева и вентиляции см. листы ЭМ-20,21

Распределение электропечей по фазам в зависимости от климатических зон

Температура наружного воздуха	Фазировка	Количество электропечей входящих в блоки NN 1	2	Итого по фазам	Всего
-30°С	А	1		1	3
	В	1		1	
	С		1	1	
-40°С	А	1		1	4
	В	1		1	
	С		2	2	

Взам. инв. № | Подпись и дата | Инв. № подл.

Привязан

Инв. №

Гл. инж. пр	Красин		
Нач. отд.	Амитиров		
Н. контр.	Красин		
Исполн.	Константинов		

407-3-445.87 ЭМ

Распределительный пункт 10(6)кВ для городских электрических сетей. Тип II РПК-2ТМ1-Д

Электрический обогрев и вентиляция. Вариант с водяным отоплением диспетчерской.

Стадия	Лист	Листов
РП	17	

Минжилкомхоз РСФСР
ИПРОКОММУНЭНЕРГО
Ивановское отделение

Копировал Газина 22165-03 19 Формат А3

Распределение электронагревателей по фазам в зависимости от климатических зон

Температура наружного воздуха	Фазировка	Количество электронагревателей, входящих в блоки NN												Итого по фазам	Всего
		1	2	3	4	5	6	7	8	9	10	11	12		
-20°С	А			4	1	1	1							7	17
	В							2	1	1				4	
	С										2	1	3	6	
-30°С	А			4	1	1	1							7	21
	В	2						3	1	1				7	
	С		1								2	1	3	7	
-40°С	А			4	1	1	1							7	23
	В	2						3	2	1				8	
	С		2								2	1	3	8	
Назначение помещений		РУ-10(6) кВ		ОВБ	Коридор	Вспомогательн.	Тамбур	Диспетчерская						Аппаратная	

1. Напряжение сети электрического отопления, обогрева и аварийной вентиляции 380/220 В.
2. Схемы собственных нужд см. лист ЭМ-☐
3. Магнитный пускатель и кнопочный пост управления установить на стене на высоте 1,5 м от пола.
4. Кожухи электроприемников поз. 1÷6 соединить с внутренним контуром заземления.
5. Схемы автоматики обогрева и вентиляции см. листы ЭМ-20, 21

Марка поз.	Обозначение	Наименование	Кол. для t°С -30÷-20	Кол. для t°С -20	Масса ед. кг	Примечание
1	ТУ16-536.042-71	Ящик управления АУ5112-0362Б	1	—	20,9	
2	ТУ16-536.042-71	Ящик управления АУ5112-0362И	1	1	20,9	
3	ГОСТ 5.1253-72	Печь электрическая ПЭТ-4	☐	☐	4,8	Учтены в альбоме I
4	ТУ22-2636-73	Вентилятор осевой В-06-300-У	1	1		
5	ТУ16-536.377-77	Пускатель магнитный П6-122	1	1	1,7	
6	ТУ16-526.216-71	Пост управления кнопочный ПКЕ 722-2У3	1	1	0,24	
7	ГОСТ 16442-80*	Кабель силовой АВВГ-4х4-0,66	48	40		м
8	ГОСТ 16442-80*	Кабель силовой АВВГ-2х4-0,66	115	80		м
9	ГОСТ 1508-78*Е	Кабель контрольный АКВВГ-4х2,5	20	12		м
10		Датчик температуры ДТКБ-У8	1	—		
11		Датчик температуры ДТКБ-50	1	1		
12	ТУ36-1882-82	Коробка ответвительная У195 НУ2	7	7		

Инв. № подл. | Подпись и дата | Взам. инв. №

			407-3-445.87	ЭМ
Привязан				
	Гл. инжр.	Красин	Распределительный пункт 10(6) кВ для городских электрических сетей. Тип II РПК-2ТМ1-Д	Стадия: РП; Лист: 18; Листов:
	Нач. отд.	Дмитриев		
	Н. контр.	Хорсун		
	Исполн.	Константинова	Электрическое отопление, обогрев и вентиляция. (начало)	Минжилкомхоз РСФСР ИПРОКОММУНЭНЕРГО Ивановское отделение
Инв. №				

Копировал Шишкина

Формат А3

Типовой проект 407-3-445.87
Альбом V

План сети электрического отопления диспетчерской, обогрева РУ-10(6)кВ и аварийной вентиляции для t=-30и-40°С

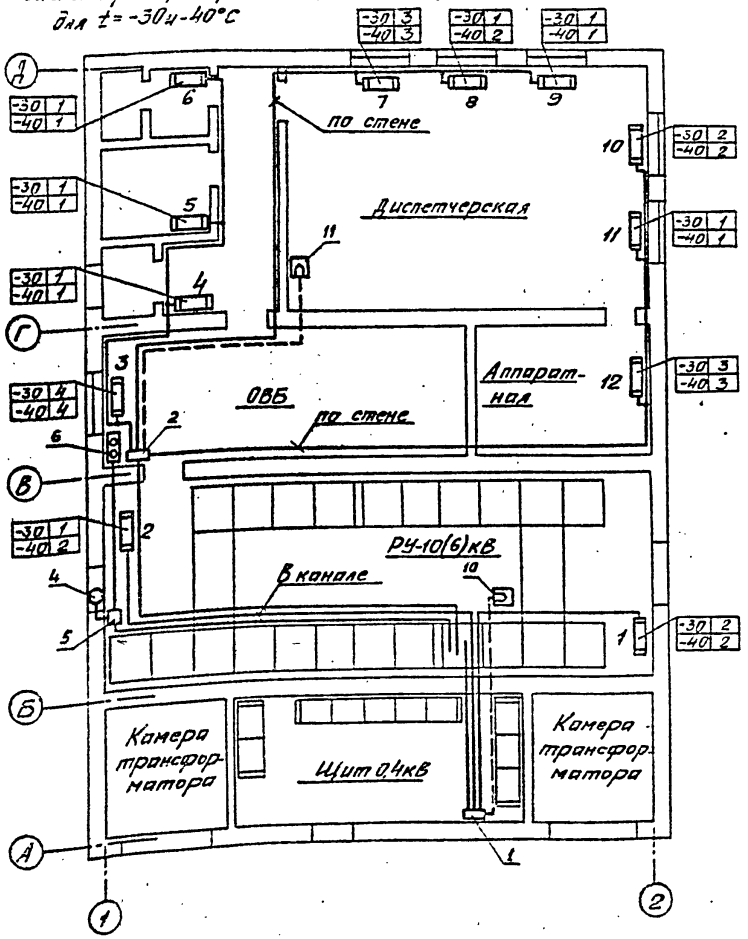

План сети электрического отопления диспетчерской и аварийной вентиляции для t=-20°С

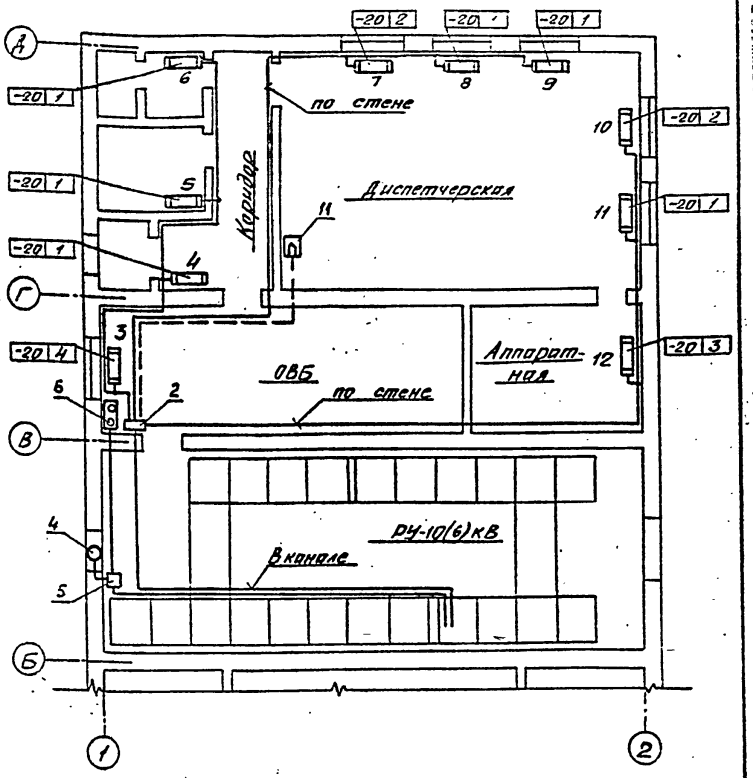

				407-3-445.87 ЭМ			
Привязан		Гл. инж. пр.	Красин	Распределительный пункт 10(6)кВ для городских электрических сетей. Тип II РПК-2ТМ1-Д	Стадия	Лист	Листов
		Нач. отд.	Дмитриев		РП	19	
		Н. контр.	Красин	Электрическое отопление, обогрев и вентиляция (окончание)	Минжилкомхоз РСФСР ГИПРОКОММУНЭНЕРГО Ивановское отделение		
		Исполн.	Константинов				
Инв. №							

Копировал Шишкина

Формат А3

22165-03 2/.

Инв. № подл. | Подпись и дата | Взам. инв. №

Типовой проект 407-3-445.87
Альбом V

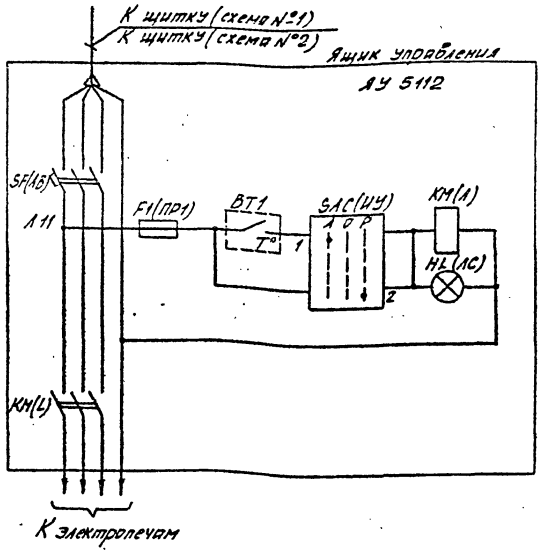

Автоматическое включение обогрева
Ручное включение обогрева и лампа сигнализации „Обогрев включен"

Позиц. обознач.	Наименование	Кол.	Примечание
	Помещение РУ-10(6) кВ		
ВТ1	Датчик температуры ДТКБ-48, -30°÷0°С	1	
	Ящик управления АУ 5112		
F1(ПР1)	Предохранитель с плавкой вставкой ПРС-6-П Jпл. вст. = 6А, ~440В	1	Размещены в
КМ(L)	Пускатель магнитный ПМЕ-112, 220В, 10А	1	блоке управления
SF(АВ)	Выключатель автоматический АП50-3МТ Jкр.=16А	1	РБУ5101-03Б2Г
HL(ЛС)	Арматура сигнальная АЕ32 111У3, ~500В	1	Линза красная
SAC	Переключатель универсальный УП5312-С86	1	

1. В скобках указаны позиционные обозначения в соответствии с заводской документацией.

Ряд зажимов на блоке РБУ5101-03Б2Г

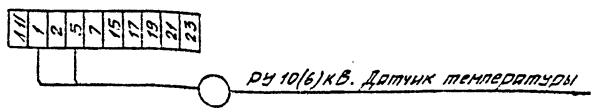

Инв. № подл.	Подпись и дата	Взам. инв. №

Привязан	Гл. инж. пр.	Красин	
	Нач. отд.	Дмитриев	
	Н. контр.	Красин	
	Ст. инж.	Курилова	
Инв. №	Исполн.	Титова	

407-3-445.87 ЭМ

Распределительный пункт 10(6) кВ для городских электрических сетей Тип II РПК-2ТМ1-Д

Стадия	Лист	Листов
РП	20	

Автоматика обогрева
Схема электрическая принципиальная

Минжилкомхоз РСФСР
ГИПРОКОММУНЭНЕРГО
Ивановское отделение

Копировал Шишкина

Формат А3

22165-03 22

Типовой проект 407-3-445.87
Альбом V

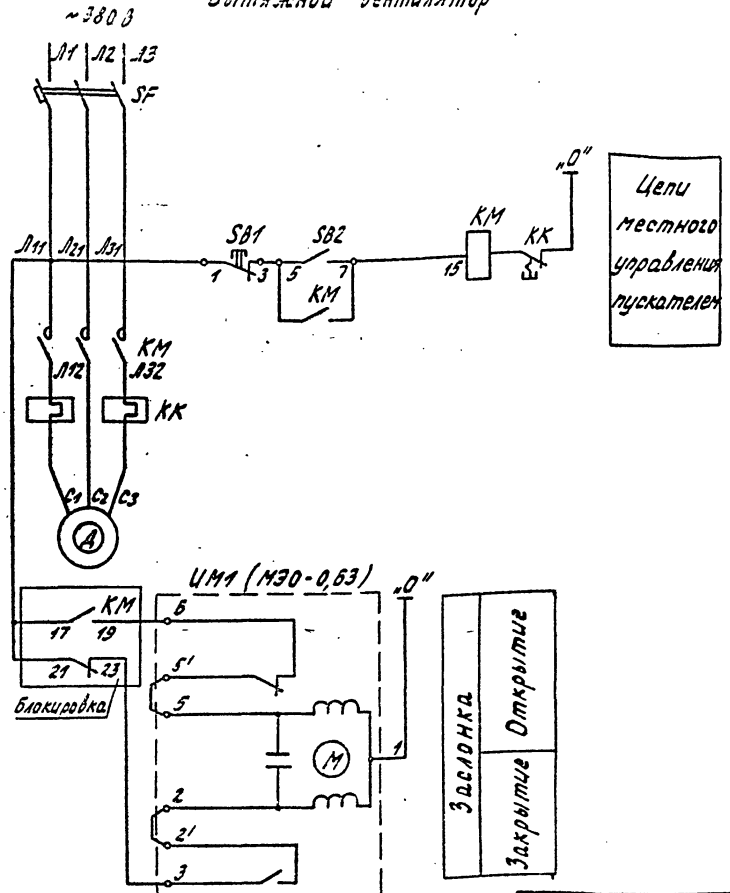

Позиц. обознач. по схеме	Наименование	Кол.	Примечание
	Вытяжной вентилятор		
	Аппаратура, устанавливаемая по месту		
КМ	Пускатель магнитный нереверсивный ПБ-122	1	
КК	Реле тепловое ТРН-10	1	поставляется комплектно с пускателем
SB1,SB2	Пост управления кнопочный „пуск-стоп" ПКЕ 122-2У3	1	
SF	Выключатель АП50-3МТ; Iр.=0,8 А	1	устанавливается в камере 2,8 А РУ 10(6)кВ
ИМ1	Электропривод воздушной заслонки МЭО-0,63	1	поставляется комплектно с воздушной заслонкой

Инв. № подл.	Подпись и дата	Взам. инв. №	Привязан	Гл. инж. пр.	Красин		Распределительный пункт 10(6)кВ для городских электрических сетей Тип II РПК-2ТМ1-Д
				Нач. отд.	Дмитриев		
				Н. контр.	Кравин		
				Ст. инж.	Курилова		Схема управления привода воздушной заслонки и электродвигателя вытяжного вентилятора.
			Инв. №	Исполн.	Титова		

407-3-445.87 ЭМ

Стадия	Лист	Листов
РП	21	

Минжилкомхоз РСФСР
ГИПРОКОММУНЭНЕРГО
Ивановское отделение

копировал Троицкая

Формат А3

22165-03. 23

Типовой проект 407-3-445.87 Альбом V

Обозначение кабеля	Трасса: Начало	Трасса: Конец	Кабель: по проекту: Марка	Кабель: по проекту: Количество кабелей, число и сечение жил, напряжение	Кабель: по проекту: Длина м	Кабель: проложен: Марка	Кабель: проложен: Количество кабелей, число и сечение жил, напряжение	Кабель: проложен: Длина м
Кабели собственных нужд (переменный оперативный ток)								
1	Щит 0,4кВ. Панель №3 (водяное отопление диспетчерской)	РУ-10(6)кВ. Камера №18	АВВГ	4х6-0,66	12			
	Щит 0,4кВ. Панель №3 (электрическое отопление диспетчерской)	РУ-10(6)кВ. Камера №18	АВВГ	4х16-0,66				
2	Щит 0,4кВ. Панель №7 (водяное отопление диспетчерской)	РУ-10(6)кВ. Камера №18	АВВГ	4х6-0,66	9			
	Щит 0,4кВ. Панель №7 (электрическое отопление диспетчерской)	РУ-10(6)кВ. Камера №18	АВВГ	4х16-0,66				
Кабели собственных нужд (выпрямленный оперативный ток)								
1	Щит 0,4кВ. Панель №3 (водяное отопление диспетчерской)	РУ-10(6)кВ. Камера №18	АВВГ	4х6-0,66	12			
	Щит 0,4кВ. Панель №3 (электрическое отопление диспетчерской)	РУ-10(6)кВ. Камера №18	АВВГ	4х16-0,66				
3	РУ-10(6)кВ. Камера №18	РУ-10(6)кВ. УКП №1	АВВГ	4х4-0,66	16			
4	РУ-10(6)кВ. Камера №18	РУ-10(6)кВ. УКП №2	АВВГ	4х4-0,66	12			
5	РУ-10(6)кВ. УКП №1 и 2	РУ-10(6)кВ. Камеры КСО привода ПЭ-11	АВВГ	2х4-0,66	70			
Кабели аварийной вентиляции								
6	РУ-10(6)кВ. Камера №18	РУ-10(6)кВ. Вентилятор аварийный	АВВГ	4х4-0,66	22			

Внимание!

Перед нарезкой длины кабелей уточнить по месту.

1. В кабельном журнале не учтен кабель АВВГ-2х4-0,66 для подключения разрядников РВН-0,5У1 в камерах силовых трансформаторов.

Инв.№ подл. | Подпись и дата | Взам. инв.№

Привязан

Инв.№

ГИП	Карпин	
Нач. отд	Дмитриев	
Н. контр	Карпин	
Исполн	Константинов	

407-3-445.87 ЭМ

Распределительный пункт 10(6)кВ для городских электрических сетей. Тип II РПК-2ТМ1-Д

Стадия	Лист	Листов
РП	22	

Кабельный журнал (начало)

Минкилкомхоз РСФСР ГИПРОКОММУНЭНЕРГО Ивановское отделение

Копировал Большакова

Формат А3

22165-03 24

Типовой проект 407-3-445.87 Альбом V

Обозначение кабеля	Трасса: Начало	Трасса: Конец	Кабель по проекту: Марка	Кабель по проекту: Количество кабелей, число и сечение жил, напряжение	Кабель по проекту: Длина м	Кабель проложен: Марка	Кабель проложен: Количество кабелей, число и сечение жил, напряжение	Кабель проложен: Длина м
		Кабели освещения						
7	РУ-10(6)кВ. Камера №18	Коридор диспетчерской Щиток освещения №1	АВВГ	4×4-0,66	25			
8	РУ-10(6)кВ. Камера №18	Коридор диспетчерской Щиток освещения №2	АВВГ	4×4-0,66	25			
9	Коридор диспетчерской Щитки освещения	Светильники диспетчерской, ОВБ, аппаратной	АВВГ	2×4-0,66	175			
10	РУ-10(6)кВ. Камера №18	Светильники щита 0,4кВ камер трансформаторов	АВВГ	2×4-0,66	90			
		Кабели электрического обогрева и отопления						
11	РУ-10(6)кВ. Камера №18 (для t=-30,-40°С)	Щит 0,4кВ. Ящик ЯУ	АВВГ	4×4-0,66	8			
12	РУ-10(6)кВ. Камера №18 (Электрическое отопление диспетчерской)	ОВБ. Ящик ЯУ	АВВГ	4×4-0,66	18			
13	Щит 0,4кВ. Ящик ЯУ. (Электрическое отопление диспетчерской, t=-30-40°С)	РУ-10(6)кВ. Электрические печи.	АВВГ	2×4-0,66	35			
	Щит 0,4кВ. Ящик ЯУ. (водяное отопление диспетчерской t=-30-40°С)	РУ-10(6)кВ. Электрические печи.	АВВГ	2×4-0,66	42			
14	ОВБ. Ящик ЯУ. (Электрическое отопление диспетчерской)	Диспетчерская, ОВБ, аппаратная. Электрические печи.	АВВГ	2×4-0,66	80			
21	Щит 0,4кВ. Ящик ЯУ. (t=-30-40°С)	РУ-10(6)кВ. Датчик температуры	АВВВГ	4×2,5	8			
22	ОВБ. Ящик ЯУ. (Электрическое отопление диспетчерской)	Диспетчерская Датчик температуры.	АКВВГ	4×2,5	12			

Инв.№ подл. | Подпись и дата | Взам. инв.№

Привязан

Инв.№

Гл.инж.пр.	Красин		
Нач.отд.	Дмитриев		
Н.контр.	Красин		
Исполн.	Константинов		

407-3-445.87 ЭМ

Распределительный пункт 10(6)кВ для городских электрических сетей. Тип II РПК-2ТМ1-Д

Стадия	Лист	Листов
РП	23	

Кабельный журнал (продолжение)

Минжилкомхоз РСФСР ГИПРОКОММУНЭНЕРГО Ивановское отделение

Копировал Шишкина

Формат А3

Типовой проект 407-3-445.87
Альбом V

Сводка кабелей и проводов. Длина в м.
(для переменного оперативного тока)

Вид отопления диспетчерской	Число и сечение жил, напряжение	Марка				
		АВВГ	АКВВГ		АВВГ	АКВВГ
Водяное	4×6-0,66	21			21	
	4×4-0,66	72			80	
	2×4-0,66	265			307	
	4×2,5					8
Электрическое	4×16-0,66	21			21	
	4×4-0,66	90			98	
	2×4-0,66	345			380	
	4×2,5		12			20
Температура наружного воздуха		-20°С			-30, -40°С	

Сводка кабелей и проводов. Длина в м.
(для выпрямленного оперативного тока)

Вид отопления диспетчерской	Число и сечение жил, напряжение	Марка				
		АВВГ	АКВВГ		АВВГ	АКВВГ
Водяное	4×6-0,66	12			12	
	4×4-0,66	100			108	
	2×4-0,66	335			377	
	4×2,5					8
Электрическое	4×16-0,66	12			12	
	4×4-0,66	118			126	
	2×4-0,66	415			450	
	4×2,5		12			20
Температура наружного воздуха		-20°С			-30, -40°С	

Инв. № подл. | Подпись и дата | Взам. инв. №

Привязан

Инв. №

Гл. инж. пр.	Красин	[illegible]
Нач. отд.	Дмитриев	[illegible]
Н. контр.	Красин	[illegible]
Исполн.	Константинов	[illegible]

407-3-445.87 ЭМ

Распределительный пункт 10(6)кв для городских электрических сетей. Тип II РПК-2ТМ1-2

Кабельный журнал (окончание)

Стадия	Лист	Листов
РП	24	

Ленинградское РСФСР ИПРОКОММУНЭНЕРГО Ивановское отделение

копировал Троицкая

формат А3

22165-03 26

Типовой проект 407-3-445.87
Альбом V

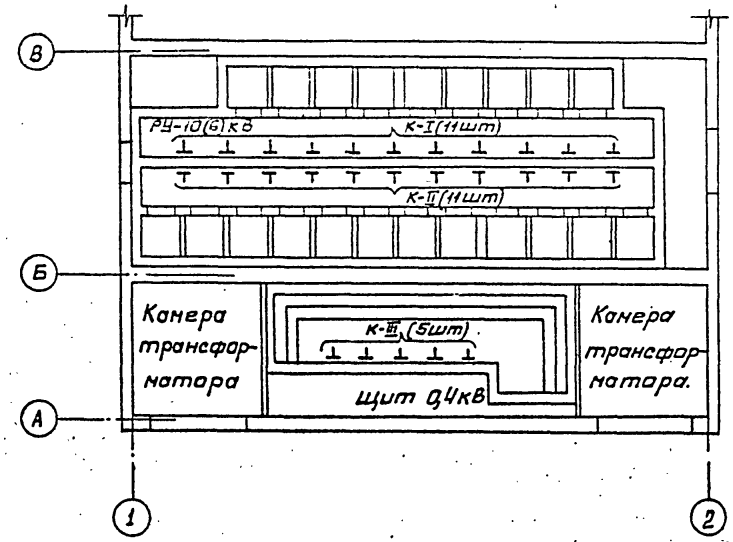

Марка поз.	Обозначение	Наименование	Кол.	Масса ед. кг.	Примечание
1	ТУ 36-1496-82	Стойка кабельная Н=800 К 1152 УЗ	22		
2	ТУ 36-1496-82	Стойка кабельная Н=400 К 1150 УЗ	5		
3	ТУ 36-1496-82	Полка ℓ=250; К1161УЗ	88		
4	ТУ 36-1496-82	Полка ℓ=160; К1160УЗ	10		
5	ТУ 36-2486-82	Лоток А=200, ℓ=2000 НЛ20-П2УЗ	11		
6	ТУ 36-2486-82	Лоток А=100, ℓ=2000 ИЛ10-П2УЗ	2		
7	ТУ 36-1496-82	Подвеска перегородки К 1165УЗ	11		
8	ТУ 36-1496-82	Соединитель перегородки К 168 УЗ	8		
9	ГОСТ 18124-75	Лист асбестоцементный ЛП-П-1,2х0,8-8	3		

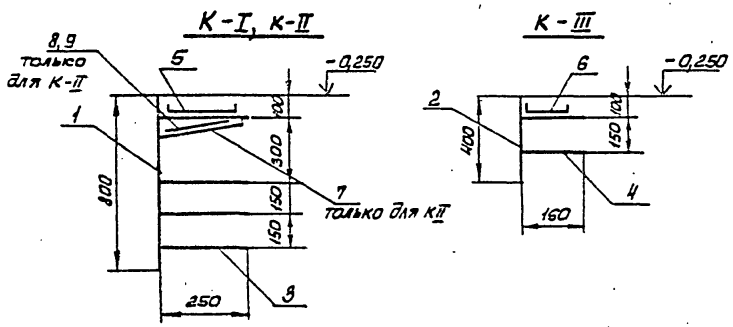

Привязан	Гл.инж.пр.	Красин		407-3-445.87 ЭМ		
	Нач.отд.	Дмитриев		Распределительный пункт 10(6)кВ для городских электрических сетей Тип II РПК-2ТМ1-Д	Стадия	Лист	Листов
	Н.контр.	Красин			РП	25	
	Вед.инж.	Константинов		Расстановка кабельных конструкций	Минжилкомхоз РСФСР ГИПРОКОММУНЭНЕРГО Ивановское отделение		
Инв. №	Исполн.	Корнева					

Копировал Морарь Формат А3

Инв. № подл. | Подпись и дата | Взам. инв. №

22165-03 27

Типовой проект 407-3-445.87
Альбом V

Ведомость электромонтажных конструкций, подлежащих изготовлению в МЭЗ.

Обозначение чертежа	Наименование	Кол.	Примечание
ЭМК-4	Плита проходная компл.	2	
	Лист поз. 1 шт	2	
ЭМК-2	Конструкция для крепления		
	разрядников компл.	2	
	Уголок поз. 1 шт	2	
	Уголок поз. 2 шт	6	
	Полоса 1. з. 3 шт	6	
ЭМК-3	Конструкция для крепления		
	изоляторов		
	Тип 1. Швеллер поз. 1 шт.	2	
	Тип 2. Швеллер поз. 2 шт	4	
ЭМК-5	Плита проходная		
	асбестоцементная компл.	2	
	Доска АЦЭИД поз. 1 шт	2	
	Доска АЦЭИД поз. 2 шт	2	
	Уголок поз. 3 шт	4	

Обозначение чертежа	Наименование	Кол.	Примечание
ЭМК-6	Барьер в камере		
	трансформатора компл.	2	
	Уголок поз. 1 шт.	4	
	Уголок поз. 2 шт.	4	
	Полоса поз. 3 шт	4	
	Круг поз. 4 шт	4	
	Проволока поз. 5 шт	8	
ЭМК-7	Подставка изолирующая компл.	1	

Инв. № подл. | Подпись и дата | Взам. инв. №

Привязан

Инв. №

Гл. инж. пр.	Красин	
Нач. отд.	Дмитриев	
Н. контр.	Красин	
Вед. инж.	Константинов	
Исполн.	Корнева	

407-3-445.87 ЭМК

Распределительный пункт 10(6) кв для городских электрических сетей Тип II РПК-2ТМ1-Д

Стадия	Лист	Листов
РП	1	7

Ведомость изделий МЭЗ

Минжилкомхоз РСФСР ГИПРОКОММУНЭНЕРГО Ивановское отделение

копировал Троицкая

формат А3

22165-03 28

Типовой проект 407-3-445.87
Альбом V

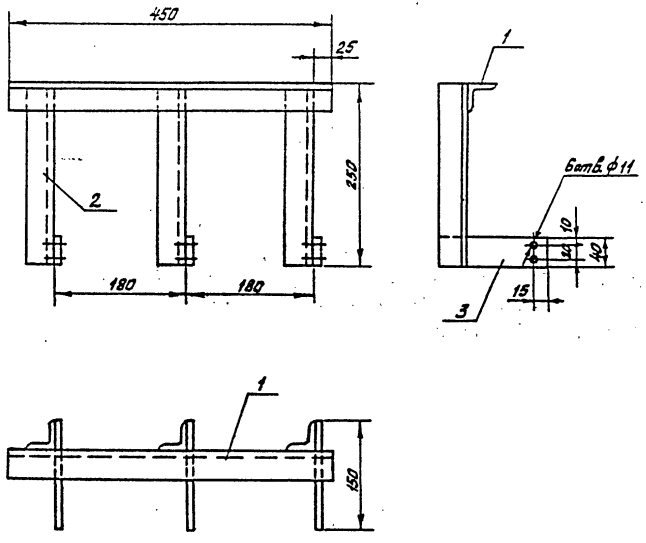

Марка поз.	Обозначение	Наименование	Кол.	Масса ед., кг	Примечание
1	ГОСТ 19771-74*	Уголок гнутый 40х40х2,5; ℓ=450	1	0,67	
2	ГОСТ 19771-74*	Уголок гнутый 40х40х2,5; ℓ=250	3	0,37	
3	ГОСТ 103-76*	Полоса Б-4х40; ℓ=150	3	0,19	

1. Конструкцию окрасить эмалью ПФ-133 ГОСТ 926-82 серого цвета.
2. Детали крепить между собой при помощи эл. сварки.

Инв.N подл. | Подпись и дата | Взам. инв.N

				407-3-445.87 ЭМК			
Привязан		Гл.инж.пр.	Красин		Распределительный пункт 10(6)кВ для городских электрических сетей. Тип ЦРПК-2ТМ1-Д	Стадия: РП	Лист: 2	Листов:
		Нач.отд.	Дмитриев					
		Н.контр.	Красин					
		Вед.инж.	Константинова		Конструкция для крепления разрядников	Минжилкомхоз РСФСР ГИПРОКОММУНЭНЕРГО Ивановское отделение		
Инв.N		Исполн.	Корнева					

Копировал Крюкова Формат А3

Типовой проект 407-3-445.87
Альбом V

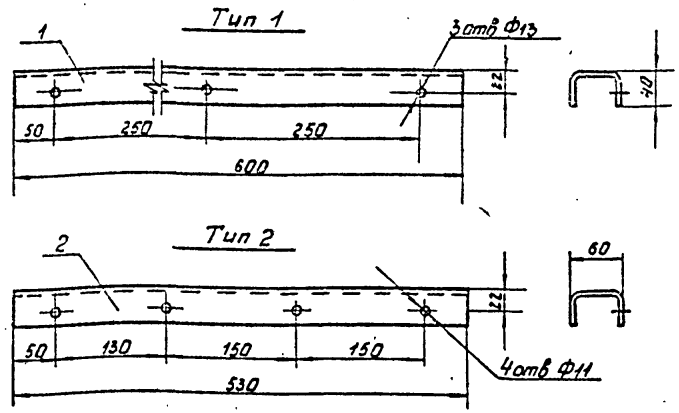

Марка поз.	Обозначение	Наименование	Кол.	Масса ед кг	Примечание
1	ГОСТ 8278-83	Швеллер гнутый 60×40×2,5 ℓ=600	1	1.55	Тип 1
2	ГОСТ 8278-83	Швеллер гнутый 60×40×2,5 ℓ=530	1	1.37	Тип 2

1. Конструкцию окрасить эмалью ПФ-133 ГОСТ 926-82 серого цвета.

Привязан

Взам. инв. №

Подпись и дата

Инв. № подл.

407-3-445.87 ЭМК

Гл. инж. пр.	Красин		
Нач. отд.	Дмитриев		
Н. контр.	Красин		
Вед. инж.	Константинов		
Исполн.	Корнева		

Распределительный пункт 10(6) кВ для городских электрических сетей Тип II РПК-2ТМ1-Д

Конструкция для крепления изоляторов. Тип 1,2

Стадия	Лист	Листов
РП	3	

Минжилкомхоз РСФСР
ГИПРОКОММУНЭНЕРГО
Ивановское отделение

Копировал Газина

Формат А3

Типовой проект 407-3-445.87
Альбом V

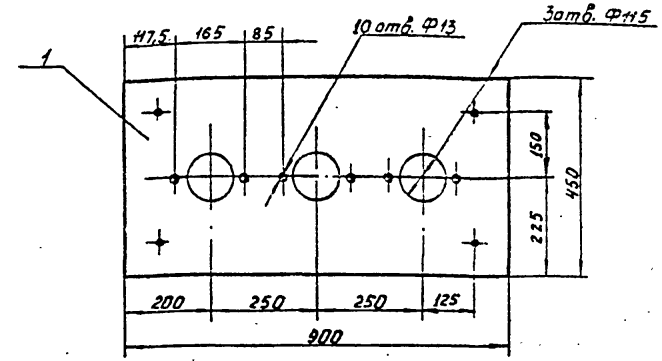

Марка поз.	Обозначение	Наименование	Кол.	Масса ед кг	Примечание
1	ГОСТ 19904-74*	Лист В 3,0×450×900	1	9,5	

1. Плиту окрасить эмалью ПФ-133 ГОСТ 926-82 серого цвета.

Привязан

Взам. инв. №

Подпись и дата

Инв. № подл.

407-3-445.87 ЭМК

Гл. инж. пр.	Красин		
Нач. отд.	Дмитриев		
Н. контр.	Красин		
Вед. инж.	Константинов		
Исполн.	Корнева		

Распределительный пункт 10(6) кВ для городских электрических сетей Тип II РПК-2ТМ1-Д

Плита проходная.

Стадия	Лист	Листов
РП	4	

Минжилкомхоз РСФСР
ГИПРОКОММУНЭНЕРГО
Ивановское отделение

Копировал Газина

Формат А3

Типовой проект 407-3-445.87
Альбом V

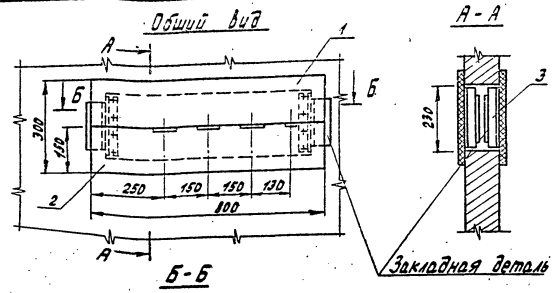

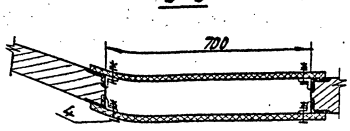

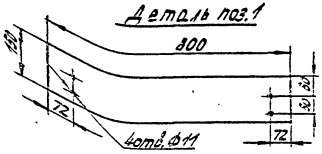

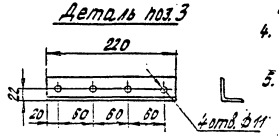

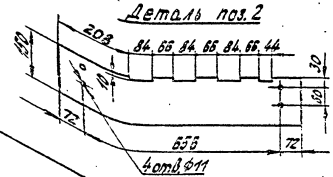

Марка поз.	Обозначение	Наименование	Кол.	Масса ед. кг	Примечание
1	ГОСТ 4248-78*	Доска АЦЭИД 400-80×15×2	2	5,3	
2	ГОСТ 4248-78*	Доска АЦЭИД 400-80×15×2	2	5,3	
3	ГОСТ 19771-74*	Уголок 40×40×2,5; 2=220	4	0,33	
4	ГОСТ 7798-70, ГОСТ 5915-70*, ГОСТ 11371-78	Болт М10×40 с гайкой и двумя шайбами	16	0,04	

1. При установке плиты все щели уплотнить битумом.
2. Шины в местах прохода через плиту обмотать лакотканью или киперной лентой, пропитанной бакелитовым лаком или поливинилхлоридом.
3. Плиту после механической обработки просушить, пропитать нефтяным дорожным битумом марки БН-60/90 ГОСТ 22245-76 или каменноугольным пеком ГОСТ 1038-75
4. Уголки поз. 3 крепить электросваркой к закладным деталям проема на месте монтажа.
5. На чертеже показана плита проходная для трансформатора №1, плиту для трансформатора №2 установить в зеркальном изображении.

				407-3-445.87 ЭМК			
Привязан		Гл.инж.пр.	Красин	Распределительный пункт 10(6)кв для городских электрических сетей Тип ТРПК-2ТМ1-Д	Стадия	Лист	Листов
		Нач.отд.	Дмитриев		РП	5	
		Н.контр.	Красин				
		Вед.инж.	Константинов	Плита проходная асбестоцементная	Минэнергоэлектрофикации РСФСР ИПРОКОММУНЭНЕРГО Ивановское отделение		
Инв. №		Исполн.	Корнева				

Копировал Троицкая

Формат А3

22165-03 31

Типовой проект 407-3-445.87
Альбом V

Вид сверху

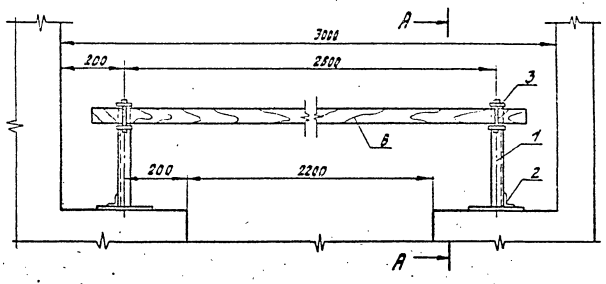

Марка поз.	Обозначение	Наименование	Кол.	Масса ед. кг	Примечание
1	ГОСТ 19771-74*	Уголок 40×40×2,5 ℓ=330	2	0,49	
2	ГОСТ 19771-74*	Уголок 40×40×2,5 ℓ=100	2	0,15	
3	ГОСТ 103-76*	Полоса 5-4×50 ℓ=310	2	0,49	
4	ГОСТ 2590-71*	Круг в8, ℓ=75	2	0,03	
5	ГОСТ 14085-79*	Проволока круглая ф4 ℓ=18	4	0,003	
		Брус деревянный (хвоя) 80×60 ℓ=2800	1	7,25	

А-А

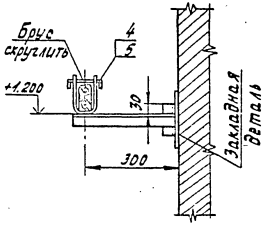

Деталь поз. 3

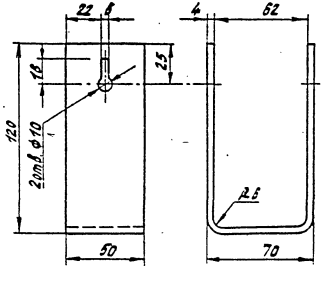

1 Брус изготовить из сухой древесины отборного сорта.
2 Брус покрасить красной краской, металлоконструкции-эмалью ПФ-133 ГОСТ 926-82 серого цвета.
3 Металлические детали барьера крепить сваркой.

Зашелка

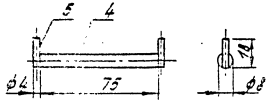

Привязан	Гл.инж.пр.	Красин		Распределительный пункт 10(6)кЗ для городских электрических сетей Тип II РПК-2ТМ1-Д
	Нач.отд.	Дмитриев		
	Н.контр.	Красин		
	Вед.инж.	Константинов		Барьер в камере трансформатора
	Исполн.	Корнева		
Инв. №				

407-3-445.87 ЭМК

Стадия	Лист	Листов
РП	6	

Минжилкомхоз РСФСР
ИПРОКОМУНЭНЕРГО
Ивановское отделение

Инв. № подл. | Подпись и дата | Взам. инв. №

копировал Троицкая

Формат А3

22165-03 32

Типовой проект 407-3-445.87
Альбом V

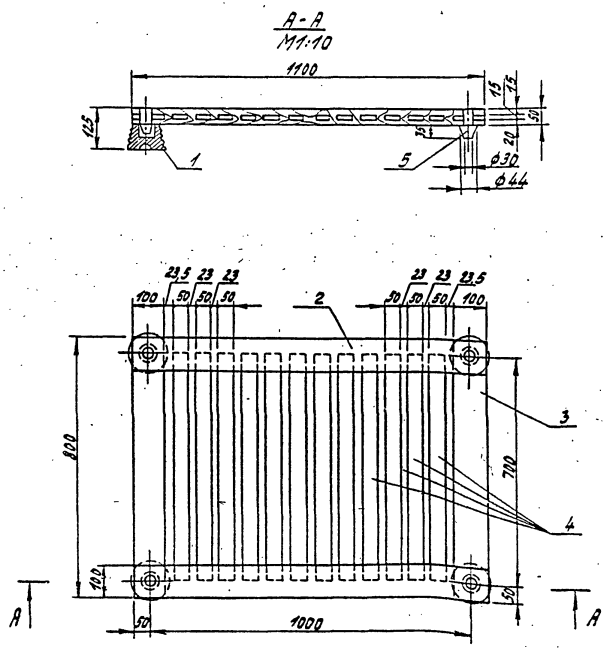

Марка поз.	Обозначение	Наименование	Кол.	Масса ед. кг	Примечание
1	ГОСТ 5862-79**Е	Изолятор СН-6У2	4	0,99	
2		Брус деревянный сеч. 50×100 мм; l=1100	2		
3		Брус деревянный сеч. 50×100; l=800	2		
4		Брус деревянный сеч. 50×50; l=700	12		
5		Шип деревянный ф44; l=85	4		

1 Деревянные бруски настила и рейки соединить на шипах и водостойком клее.

2 Настил подставки окрасить масляной краской за два раза.

Гл.инж.пр.	Красин		407-3-445.87 ЭМК		
Нач.отд.	Дмитриев		Распределительный пункт 10(6)кв для городских электрических сетей Тип II РПК-2ТМ1-А	Стадия	Лист	Листов
Н.контр.	Красин			РП	7	
Вед.инж.	Константинов		Подставка изолирующая	Минжилкомхоз РСФСР ТИПРОКОММУНЭНЕРГО Ивановское отделение		
Исполн.	Корнева					

Привязан

Инв. №

Инв. № подл. | Подпись и дата | Взам. инв. №

копировал Троицкая

формат А3

22165-02

gost.e-ecolog.ru