ТИПОВОЙ ПРОЕКТ
503-7-12.88

РЕМОНТНАЯ МАСТЕРСКАЯ НА 90 УСЛОВНЫХ РЕМОНТОВ В ГОД КОМПЛЕКСА ЗДАНИЙ И СООРУЖЕНИЙ ОСНОВНОГО ЗВЕНА ДОРОЖНОЙ СЛУЖБЫ

АЛЬБОМ 6

Задание заводу-изготовителю

23537/06

gost.e-ecolog.ru

ТИПОВОЙ ПРОЕКТ
503-7-12.88

РЕМОНТНАЯ МАСТЕРСКАЯ НА 90 УСЛОВНЫХ РЕМОНТОВ В ГОД КОМПЛЕКСА ЗДАНИЙ И СООРУЖЕНИЙ ОСНОВНОГО ЗВЕНА ДОРОЖНОЙ СЛУЖБЫ

АЛЬБОМ 6

ЗАДАНИЕ ЗАВОДУ-ИЗГОТОВИТЕЛЮ

Разработан:

Государственным проектным институтом "Союздорпроект"

Главный инженер института (В.Р. Силков)

Главный инженер проекта (Н.В. Чубоксарова)

Утвержден Минтрансстроем СССР

Приказ от 27.10.1988 г. № АВ-640

Введен в действие Государственным проектным институтом "Союздорпроект"

Приказ от 28.10.1988 г № 251 пр

Альбом 6

Содержание альбома

Обозначение	Наименование листа	Стр.
	Титульный лист	1
	Содержание альбома	2
ATX.C0.001	Спецификация щитов и пультов	3
ATX.002	Щит AD тип 1. Общий вид	5
ATX.003	Щит AD тип 1. Таблица соединений	8
ATX.004	Щит AD тип 1. Таблица подключений	11
ATX.005	Щит AD Тип 2. Общий вид	13
ATX.006	Щит AD Тип 2. Таблица соединений	18
ATX.007	Щит AD Тип 2. Таблица подключений	19

Инв. № подл. | Подпись и дата | Взам. инв. №

Альбом 6

Позиция	Наименование и техническая характеристика оборудования и материалов. Завод-изготовитель (для импортного оборудования-страна, фирма)	Тип, марка оборудования. Обозначение документа и номер опросного листа	Единица измерения: Наименование	Единица измерения: Код	Код завода-изготовителя	Код оборудования материала	Цена единицы оборудования, тыс. руб.	Количество	Масса единицы оборудования, кг
1	2	3	4	5	6	7	8	9	10
	1. ЩИТЫ.								
1	Щит AD тип 1	A. H2						8	
2	Щит AD тип 2	A. H5						3	

Инв. № подл. | Подпись и дата | Взам. инв. №

Привязан	Н. контр.	Сучков		10.09.88
	ГИП	Чубоксаров		10.09.88
	Нач. отд.	Дроханов		10.09.88
	Гл. спец.	Сучков		10.09.88
	Рук. бриг.	Левкова		10.09.88
Инв. №	Инженер	Смирнова		10.09.88

503-7-12.88-АТХ.СО.001

Комплекс зданий и сооружений основного звена дорожной службы

Ремонтная мастерская на 90 условных ремонтов в год

Стадия	Лист	Листов
РП	1	2

Спецификация щитов и пультов

Союздорпроект г. Москва

Копировал

Формат А3

Альбом 6

Позиция	Наименование и техническая характеристика оборудования и материалов. Завод-изготовитель (для импортного оборудования-страна, фирма)	Тип, марка оборудования. Обозначение документа и номер опросного листа	Единица измерения: наименование	Единица измерения: код	Код завода-изготовителя	Код оборудования материала	Цена единицы оборудования, тыс. руб.	Количество	Масса единицы оборудования, кг
1	2	3	4	5	6	7	8	9	10
	2. Аппаратура и приборы, поставляемые комплектно со щитами и пультами								
1.	Регулятор температуры 3-х позиционный гр 50м 0-40° 220В	ТЭЧП 3	шт	796				11	
2.	Кнопка управления. Исп. 2 толк. красный „стоп"	КЕ011 У3	шт	796				30	
3.	Кнопка управления. Исп. 2 толк. черный „пуск"	КЕ 011 У3	шт	796				19	
4.	Арматура сигнальная	АС 120 11У2	шт	796				11	
5	Арматура сигнальная	АС 120 13У2	шт	796				19	
6	Перекключатель	УП 5311-А23	шт	796				11	
7	Перекключатель	УП 5311-С23	шт	796				10	
8	Перекключатель	УП 5312-С29	шт	796				11	
9	Перекключатель	УП 5314-А254	шт	796				11	
10	Реле промежуточное, Ц ~ 220В	РПУ-2м-36420У56	шт	796				55	
11	Реле промежуточное, Ц ~ 220В	РПУ-2м-36220У56	шт	796				22	
12	Реле времени Ц ~ 220В	ВС-10-33							
		ТУ16-523476-78	шт	796				11	
13	Прерыватель, Ц ~ 220В	РИП-2м	шт	796				11	
14	Выключатель, Ц ~ 220В, 6А	ПВМ1-10	шт	796				11	
15	Выключатель, Ц ~ 220В, Iр=1.6А	АВ3-МУ3	шт	796				11	
16	Рамка для надписи	РПМ-66×29	шт	796				165	
17	Блок зажимов	БЗ-10	шт	796				55	

Взам. инв. № | Подпись и дата | Инв. № подл.

Альбом 6

Позиция	Обозначение	Наименование	Кол.	Примеч.
9	HL1 HL2	Арматура АС 120 13 У2	2	
10	SA1	Переключатель УП5311-А23	1	ТМ4-1215-73
11	SA3	Переключатель УП5311-С23	1	ТМ4-1215-73
12	SA4	Переключатель. УП 5312-С29	1	ТМ4-1215-73
13	SA2	Переключатель УП5314-А254	1	ТМ4-1215-73
14	К1. К2. К3. К4. К5	Реле РПУ-2М-36420 У 36.~ 220 в	5	ТМ3-13-81
15	К6. К7	Реле РПУ-2М36220 У 36.~ 220В	2	ТМ3-13-81
16	КТ	Реле времени ВС-10-33.~ 220 в	1	
17	SK	Прерыватель РИП-2М.~ 220 В	1	
18	SF1	Выключатель ПВМ1-10.~ 220В.6А	1	ТМ4-1191-73
19	SF2	Выключатель А63-МУ3		У423
		Ц~ 220 в. Jр = 1.6 А	1	ТМ4-1176-73
20		Блок 63-10	5	
21		Упор	2	
22		Перемычка П	1	
23		Рамка РПМ 66×29	15	
		Материалы		
24		Провод ПВ1-1×1-380		
		ГОСТ 6323-79	35	м
25		Провод ПВ1-1×1,5-380		
		ГОСТ 6323-79	5	м
26		Провод ПВ3-1×1-380		
		ГОСТ 6323-79	20	м
27		Провод НВ3 1×0.75-380		
		ГОСТ 17517-72	5	м

Инв.№ подл. | Подпись и дата | Взам. инв.№

503-7-12.88 - АТХ.002 Лист 2

Альбом 6

Позиция	Обозначение	Наименование	Кол.	Примеч.
		Документация		
	А.Н3	Таблица соединений		
	А.Н4	Таблица подключений		
		Стандартные изделия		
1		Шкаф щита ЩШМ 1000×600		
		-Щухлч УР30 ОСТ 3613-76	1	
2		Уголькик УМ3 600 ТК3-128-81	3	
3		Уголькик УМ3 500 ТК3-128-81	1	
4		Рейка РБМ 600 ТК3-100-81	1	
		Прочие изделия		
5	РВ1	Регулятор температуры 3*		
		позиционный ТЭЧПЗ	1	
6	SB2; SB7; SB8	Кнопка управления КЕО 11 У3		
		исп2 толк. красный „Стоп"	3	
7	SB1; SB6	Кнопка управления КЕО11 У3		
		исп.2. толк. черный „Пуск"	2	
8	HL3	Арматура АС 120 11 У2	1	

Инв.№ подл. | Подпись и дата | Взам. инв.№

Привязан:

Инв.№

Н.контр	Сучков		10.09.88
ГИП	Чубоксарова		10.09.88
Нач. ОГПС	Дроханов		10.09.88
Гл спец.	Сучков		10.09.88
Рук бриг	Аевкова		10.09.88
Проект.	Смирнова		10.09.88

503-7-12.88 - АТХ.002

Комплекс зданий и сооружений основного звена дорожной службы

Ремонтная мастерская на 90 условных ремонтов в год

Стадия	Лист	Листов
РП	1	5

Щит АД тип 1 Общий вид

Союздорпроект г. Москва

Копировал

Формат А3

Альбом 6

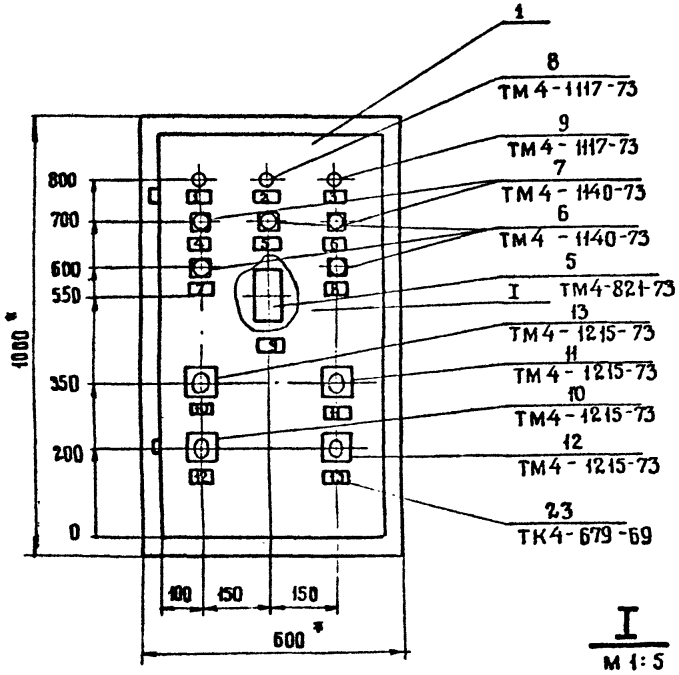

I
М 1:5

1.* Размеры для справок
2. Покрытие - вариант 2. ОСТ 36.13-76.
3. Таблицы соединений и подключений выполнены на основании схем, приведенных на листах А.08-4, А.08-5, А.08-6.

SA1 (SA3)

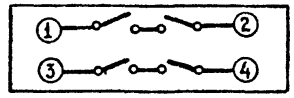

SA4

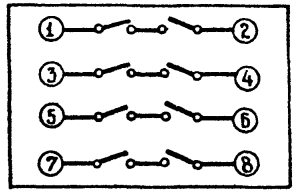

SA2

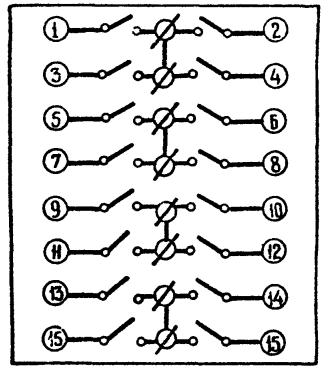

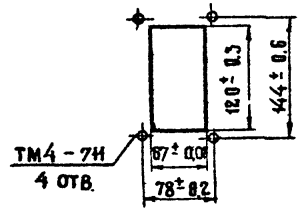

Инв.№ подл. | Подпись и дата | Взам. инв.№

503-7-12.88 - АТХ.002

Лист 3

Копировал

Формат А3

Вид на внутренние плоскости (развернуто)

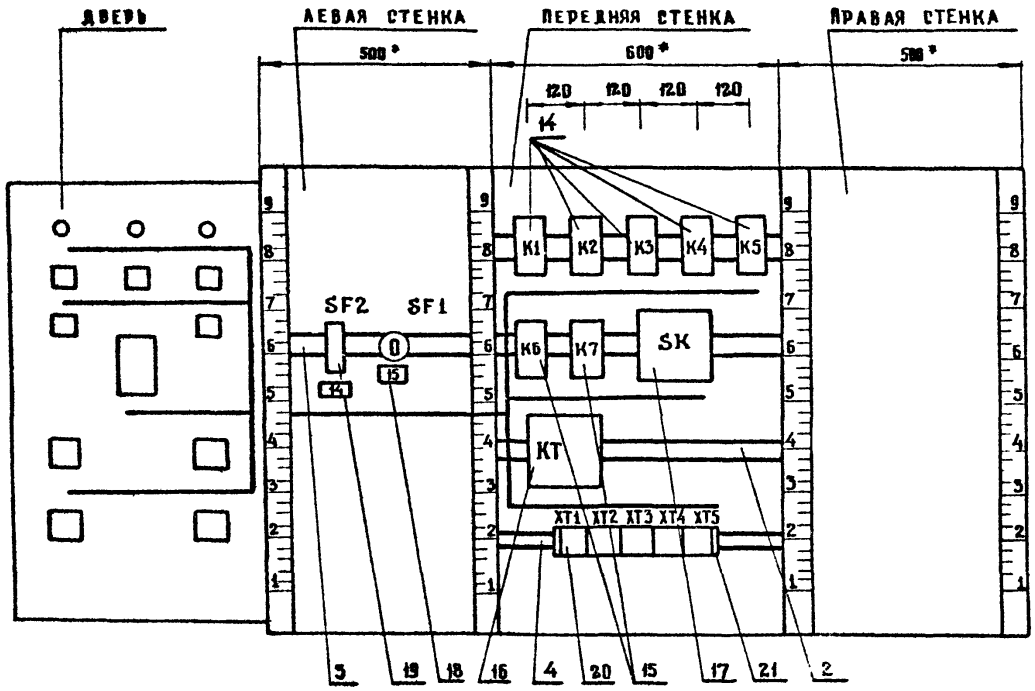

Альбом 6

Проводник	Откуда идет	Куда поступает	Данные провода	Примечание
	Технические требования			
	Таблица соединений выполнена на основании			
	схем приведенных на листах А.ОВ-4-А.ОВ-5; А.ОВ-6			
	Передняя стенка			
N	XT5:6	XT5:7	перемычка	
N	XT5:6	K1:8	блока	
		K2:8		
		K3:8		
		K4:8		
		K5:8		
		KT:10	ПВ1 1×1,0	
		K6:8		
		K7:8		
N		SK:4		
1	XT1:1	K1:8		
1	K1:8	K2:14		
1	K2:14	K4:11		
1	K4:11	K4:14		П

Привязан:

Инв. №

Взам. инв. №

Подпись и дата

Инв. № подл.

Н. контр.	Сучков		10.09.88
ГИП	Чубоксаров		10.09.88
Нач. отд.	Проханов		10.09.88
Гл. спец.	Сучков		10.09.88
Рук. бриг.	Левкова		10.09.88
Инженер	Смирнова		10.09.88

503-7-12.88 — АТХ.003

Комплекс зданий и сооружений основного звена дорожной службы

Ремонтная мастерская на 90 условных ремонтов в год

Стадия	Лист	Листов
РП	1	5

Щит AD тип 1
Таблица соединений

Союздорпроект
г. Москва

Копировал

Формат А3

Альбом 6

Надписи на табло и в рамках

№ надписи	Текст надписи	Кол.	№ надписи	Текст надписи	Кол.
	Рамка 66×29				
1.	Приточный вентилятор				
	работает	1			
2	Авария	1			
3	Электронагреватель работает	1			
4	Приточный вентилятор	1			
5	Съем аварийного сигнала	1			
6	Электронагреватель	1			
7	Приточный вентилятор	1			
8	Электронагреватель	1			
9	Температура приточного воз-ха	1			
10	Управление приточным	1			
	вентилятором				
	мест.- дист.-откл.- опроб.	1			
11	Управление электронагревателем				
	мест.-откл.- дист.	1			
12	Температура приточного воздуха				
	понизить- повысить	1			
13	Регулирование				
	ручное- автомат.	1			
14	Питание ~ 220 в	1			
15	Режим лето зима				

Взам. инв. №

Подпись и дата

Инв. № подл.

503-7-12.88 — АТХ.002

Лист 5

Копировал:

Формат А3

Альбом 6

Проводник	Откуда идет	Куда поступает	Данные провода	Примечание
1	К4 : 14	К5 : 11		
1	К5 : 11	К5 : 14		П
5	К1 : 11	К1 : 14		П
5	К1 : 14	К2 : 11		
5	К2 : 11	КТ : 3		
5	КТ : 3	ХТ1 : 5		
7	К1 : 13	ХТ1 : 6		
9	К6 : 5	КТ : 4		
9	КТ : 4	SF1 : С		
11	К2 : 13	К6 : 10		
13	К2 : 5	ХТ1 : 8		
15	К2 : 3	ХТ1 : 9		
19	К1 : 12	КТ : 7		
19	КТ : 7	ХТ2 : 2		
21	КТ : 8	КТ : 9	ПВ1 1×1,0	П
21	КТ : 9	К1 : А		
23	К1 : 10	ХТ2 : 3		
25	К2 : А	ХТ2 : 4		
27	К2 : 12	К3 : А		
27	К3 : А	ХТ2 : 5		
33	К2 : 10	К5 : 3		
33	К5 : 3	ХТ2 : 7		
37	К2 : 6	К4 : 3		
37	К4 : 3	ХТ2 : 8		
39	К5 : 5	ХТ2 : 9		
41	К4 : А	ХТ2 : 10		
43	К4 : 5	ХТ3 : 1		
45	К5 : А	ХТ3 : 2		
47	К4 : 13	К5 : 13		

Инв. № подл. | Подпись и дата | Взам. инв. №

503—7—12.88—АТХ.003 Лист 2

Копировал Формат А3

Альбом 6

Проводник	Откуда идет	Куда поступает	Данные провода	Примечание
47	К5 : 13	ХТ3 : 3		
49	К4 : 12	К5 : 8		
49	К5 : 8	ХТ3 : 4		
51	К2 : 8	К2 : 4		П
51	К2 : 4	ХТ3 : 5		
53	К5 : 12	К4 : 8		
53	К4 : 8	ХТ3 : 6		
101	К1 : 4	К1 : 3		П
101	К1 : 3	К3 : 3		
101	К3 : 3	К3 : 7		П
101	К3 : 7	К3 : 8		П
101	К3 : 8	К3 : 11		П
101	К3 : 11	ХТ4 : 3	ПВ1 1×1,0	
103	К3 : 13	ХТ4 : 4		
105	SK : 3	SK : 1		П
105	SK : 1	ХТ4 : 5		
109	SK : 2	ХТ4 : 6		
111	К6 : 2	ХТ4 : 7		
113	К6 : 1	ХТ4 : 8		
115	К3 : 5	К6 : 3		
115	К6 : 6	К6 : 6		П
117	К1 : 5	К3 : 9		
117	К3 : 9	ХТ5 : 1		
119	К3 : 10	ХТ5 : 2		
121	К6 : А	ХТ5 : 3		
123	К1 : 6	К3 : 14		
125	К3 : 12	К6 : 4		
127	К6 : 6	К7 : А		

Инв. № подл. | Подпись и дата | Взам. инв. №

503—7—12.88—АТХ.003 Лист 3

Копировал Формат А3

Альбом 6

Проводник	Откуда идет	Куда поступает	Данные провода	Примечание
1	SA2:13	XT1:2	ПВ3 1×1,0	
29	SA2:13	XT2:6	ПВ3 1×1,0	
51	SA2:6	SA2:8	ПВ1 1×1,0	П
51	SA2:8	XT3:5	ПВ3 1×1,0	
101	SB8:21	XT4:3	ПВ3 1×1,0	
129	SB8:22	XT5:5	ПВ3 1×1,0	
61	SB6:13	SA3:4	ПВ1 1×1,0	
63	SB6:14	XT3:10	ПВ3 1×1,0	
57	SB7:21	XT3:8	ПВ3 1×1,0	
59	SB7:22	SA3:3	ПВ1 1×1,0	
59	SA3:3	SA3:1	ПВ1 1×1,0	П
67	SA3:2	XT4:2	ПВ3 1×1,0	
103	SA4:1	SA4:5	ПВ1 1×1,0	П
103	SA4:5	XT4:4	ПВ3 1×1,0	
105	SA4:2	PB1:2	ПВ1 1×1,0	
105	PB1:2	XT4:5	ПВ3 1×1,0	
107	SA1:1	SA1:3	ПВ1 1×1,0	П
107	SA1:3	SA4:6	ПВ1 1×1,0	
109	PB1:9	PB1:4	ПВ1 1×1,0	П
109	PB1:9	XT4:6	ПВ3 1×1,0	
111	SA1:2	PB1:11	ПВ1 1×1,0	
111	PB1:11	XT4:7	ПВ3 1×1,0	
113	SA1:4	PB1:6	ПВ1 1×1,0	
113	PB1:6	XT4:8	ПВ3 1×1,0	
301	XT5:8	PB1:7		
302	XT5:9	PB1:11	НВ31×0,75	
303	XT5:10	PB1:10		
61	SA3:4	XT3:9	ПВ3 1×1,0	

Взам. инв. №

Подпись и дата

Инв. № подл.

503-7-12.88-АТХ.003

Лист 5

Копировал:

Формат А3

Альбом 6

Проводник	Откуда идет	Куда поступает	Данные провода	Примечание
127	K7:A	K7:5		П
127	K7:5	XT5:4	ПВ1 1×1,0	
129	K7:10	XT5:5		
	ЛЕВАЯ СТЕНКА			
7	XT1:6	SF1:L1		
9	SF1:C1	XT1:7	ПВ3 1×1,0	
A1	XT4:10	SF2:1		
101	SF2:2	XT4:3		
ЗЕМЛЯ	В ⏚	РЕЙКА ДЛЯ УСТАНОВКИ		
		АППАРАТОВ: ⏚	ПВ1 1×1,0	
ЗЕМЛЯ	РЕЙКА ДЛЯ УСТАНОВКИ			
	АППАРАТОВ ⏚	СТОЙКИ ⏚		
	ДВЕРЬ			
N	XT5:7	XT5:8	ПЕРЕМЫЧКА БЛОКА	
N	XT5:8	HL1:2	ПВ3 1×1,0	
N	HL1:1	HL2:2	ПВ1 1×1,0	
N	HL2:2	HL3:2	ПВ1 1×1,0	
N	HL3:2	PB1:5	ПВ1 1×1,0	
23	HL1:1	XT2:3		
65	HL2:1	XT4:1	ПВ3 1×1,0	
127	HL3:1	XT5:4		
3	XT1:4	SB2:21		
5	SB2:22	SB1:13	ПВ1 1×1,0	
15	SB1:14	SA2:4	ПВ1 1×1,0	
13	SA2:9	XT1:8		
9	SA2:9A	XT1:7	ПВ3 1×1,0	
17	SA2:2	XT2:1		
19	SA2:2A	XT2:2		
1	SA2:8A	SA2:13A	ПВ1 1×1,0	П

Взам. инв. №

Подпись и дата

Инв. № подл.

503-7-12.88-АТХ.003

Лист 4

Копировал:

Формат А3

Альбом 6

Проводник	Вывод	Вид контакта	Вывод	Проводник
		К4		
37*	3	Р	5	43
1*	11П	З	13	47
49	12	З	14П	1*
53*	8	З	10	N*
41	А	К	8	N*
		К5		
33*	3	Р	5	39
49	8	З	10П	N
1*	11П	З	13	47*
53	12	З	14П	1
45	А	К	8П	N*
		К6		
113	1	З	6П	115*
111	2	Р	7П	115
125	4	Р	9	127
9	5	З	10	11
121	А	К	8	N*
		К7		
127*	5П	З	10	129
127	АП	К	8	N*

Проводник	Вывод	Вид контакта	Вывод	Проводник
		КТ		
5*	3	З	4	9*
19*	7	Р	8П	21
21*	9П	К	10	N*
		SK		
105*	1П	З	2	109
105	3П	К	4	N
		ХТ1		
1	1П			
1	2П			
3	4			
5	5			
7	6			
9*	7			
13	8			
15	9			

Взам. инв. № | Подпись и дата | Инв. № подл.

503-7-12.88 — АТХ.004 | Лист 2

Копировал: | Формат А3

Альбом 6

Проводник	Вывод	Вид контакта	Вывод	Проводник
	ТЕХНИЧЕСКИЕ		ТРЕБОВАНИЯ	
	ТАБЛИЦА ПОДКЛЮЧЕНИЯ ВЫПОЛНЕНА НА ОСНОВАНИИ			
	СХЕМ А.08-4, А.08-5, А.08-6 И ТАБЛИЦЫ СОЕДИНЕНИЙ А.Н3			
ЛЕВАЯ СТЕНКА				
	SF1			
7	L_1		C_1	9
	SF2			
A_1	1		2	101
ПЕРЕДНЯЯ СТЕНКА				
	К1			
101*	3П	Р	5	117
101	4П	Р	6	123
1*	8	З	10	23
5*	11П	З	13	7*
19	12	З	14П	5
21	А	К	8	N*

Проводник	Вывод	Вид контакта	Вывод	Проводник
		К2		
51*	4П	Р	6	37
51	8	З	10	33
5*	11П	З	13	11
27	12	З	14	1*
15	3	Р	5	13
25	А	К	8	N*
		К3		
101*	3П	Р	5	115
101*	7П	З	9	117*
101*	8П	З	10	119
101*	11П	З	13	103
125	12	З	14	123
27*	А	К	8	N*

Взам. инв. № | Подпись и дата | Инв. № подл.

Привязан:

Инв. №

Н. контр.	Сучков		10.09.88
ГИП	Чубоксарова		10.09.88
Нач. отд.	Дроханов		10.09.88
Гл. спец.	Сучков		10.09.88
Рук. бриг.	Левкова		10.09.88
Инженер	Смирнова		10.09.88

503-7-12.88-АТХ.004

Комплекс зданий и сооружений основного звена дорожной службы

Ремонтная мастерская на 90 условных ремонтов в год

Стадия	Лист	Листов
РП	1	4

Щит АД тип 1
Таблица подключения

Союздорпроект г. Москва

Копировал: | Формат А3

Альбом 6

Проводник	Вывод	Вид контакта	Вывод	Проводник
	Дверь			
	HL 1			
23	1		2	N*
	HL 2			
65	1		2	N*
	HL 3			
127	1		2	N*
	SB 1			
5	13	З	14	15
	SB 2			
3	21	Р	22	5
	SB 6			
61	13	З	14	63
	SB 7			
57	21	Р	22	59
	SB 8			
101	21	Р	22	129
	B 1			
N	5			
109	12П			

Проводник	Вывод	Вид контакта	Вывод	Примечание
109	НП			
105	2			
113	6			
111	11			
301	7			
302	11			
305	10			
	SA 1			
107	1П		2	111
107	3П		4	113
	SA 2			
17	2		2АП	19
15	4		4АП	19
51	6П		6АП	1
51	8П		8АП	1
13	9		9А	9
29	13		13АП	1
	SA 3			
59	1П		2	67
59	3П		4	61
	SA 4			
103	1П		2	105
103	5П		6	107

Проводник	Вывод	Вид контакта	Вывод	Примечание
	XT-2			
17	1			
19	2			
23	3			
25	4			
27	5			
29	6			
33	7			
37	8			
39	9			
41	10			
	XT-3			
43	1			
45	2			
47	3			
49	4			
51*	5			
53	6			
55	7			
5	8			
6	9			
63	10			

Проводник	Вывод	Вид контакта	Вывод	Примечание
	XT-4			
65	1			
67	2			
101*	3			
103*	4			
105*	5			
109*	6			
111	7			
113*	8			
A1	10			
	XT-5			
117	1			
119	2			
121	3			
127*	4			
129*	5			
N	6			
N*	7			
301	8			
302	9			
303	10			

Инв.№ подл. | Подпись и дата | Взам. инв.№

503 – 7 – 12.88 – АТХ.004

Лист 4

Копировал

Формат А3

Инв.№ подл. | Подпись и дата | Взам. инв.№

503 – 7 – 12.88 – АТХ.004

Лист 3

Копировал:

Формат А3

Альбом 6

Поз.	Обозначение	Наименование	Кол	Прим.
9	HL1	Арматура АС 120 13 У2	1	
10	SA1	Переключатель УП5311-А23	1	ТМ4-125-73
11	SA4	Переключатель УП5311-С29	1	ТМ4-125-73
12	SA2	Переключатель УП5314-А254	1	ТМ4-125-73
13	К1, К2, К3, К4, К5	Реле РПУ-2И-36420 У36, ~ 220В	5	ТМ3-13-81
14	К6, К7	Реле РПУ-2М-36220 У36, ~ 220В	2	ТМ3-13-81
15	КТ	Реле времени ВС-10-33, ~ 220В	1	
16	SK	Прерыватель РИП-2М, ~ 220В	1	
17	SF1	Выключатель ПВМ1-10, ~ 220В, 6А	1	ТМ4-191-73
18	SF2	Выключатель АБ3-МУ3		У423
		Ц ~ 220В, Iр = 1,6А	1	ТМ4-176-73
19		Блок Б3-10	5	
20		Упор	2	
21		Перемычка П	1	
22		Рамка РПМ 66×29	15	
		Материалы		
23		Провод ПВ1 1×1-380		
		ГОСТ 6323-79	32	М
24		Провод ПВ1-1×1,5-380		
		ГОСТ 6323-79	5	М
25		Провод ПВ3-1×1-380		
		ГОСТ 6323-79	18	М
26		Провод НВ3 1×0,75-380		
		ГОСТ 17517-72	5	М

Инв. № подл. | Подпись и дата | Взам. инв. №

503-7-12.88-АТХ.005 Лист 2

Копировал Формат А3

Альбом 6

Поз.	Обозначение	Наименование	Кол	Прим.
		Документация		
	А.Н6	Таблица соединений		
	А.Н7	Таблица подключений		
		Стандартные изделия		
1		Шкаф щита ЩШМ 1000×600		
		Духач УР30 ОСТ 3613-76	1	
2		Угольник УМ3 600 ТК3-128-81	3	
3		Угольник УМ3 500 ТК3-128-81	1	
4		Рейка РБМ 600 ТК3-100-81	1	
		Прочие изделия		
5	РВ1	Регулятор температуры 3Х		
		позиционный ТЭ4ПЗ	1	
6	SB2, SB8	Кнопка управления КЕО11У3		
		исп.2 толк. красный „стоп"	2	
7	SB1	Кнопка управления КЕО11У3		
		исп.2 толк. черный „пуск"	1	
8	HL3	Арматура АС 120 11 У2	1	

Привязан

Инв. №

Взам. инв. № | Подпись и дата | Инв. № подл.

Норм. контр.	Сучков	10.09.88
ГИП	Чубоксарова	10.09.88
Нач. отд.	Дроханов	10.09.88
Гл. спец.	Сучков	10.09.88
Рук. бр.	Левкова	10.09.88
Инженер	Смирнова	10.09.88

503-7-12.88-АТХ.005

Комплекс зданий и сооружений основного звена дорожной службы

Ремонтная мастерская на 90 условных ремонтов в год

Щит АО тип 2 Общий вид

Стадия	Лист	Листов
РП	1	5

Союздорпроект г. Москва

Копировал Формат А3

Альбом Б

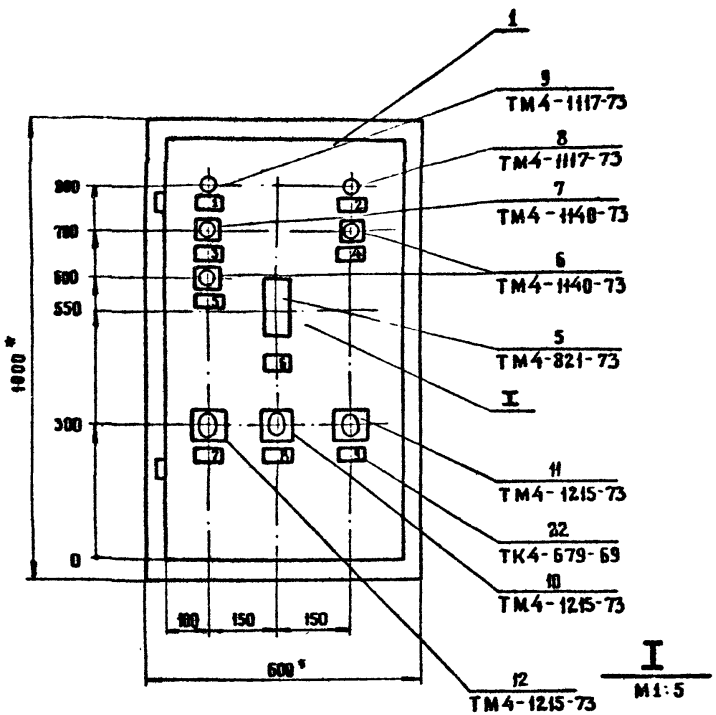

I
М1:5

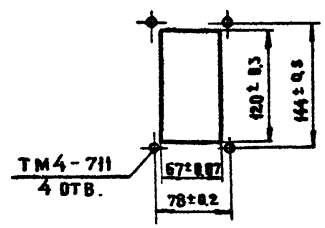

1* Размеры для справок

2. Покрытие - вариант 2 ОСТ 36.13-76

3. Таблицы соединений и подключений выполнены на основании схем, приведенных на листах А.ОВ-4, А.ОВ-6

SA1

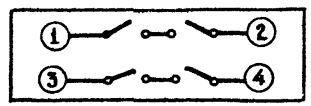

SA4

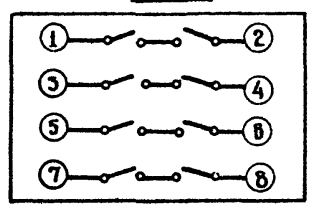

SA2

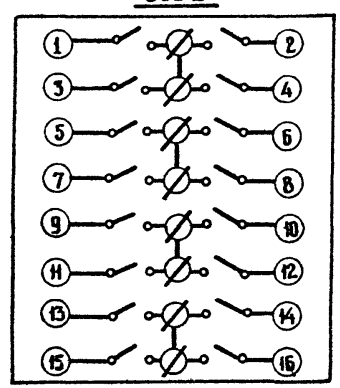

Альбом 6

Вид на внутренние плоскости (развернуто)

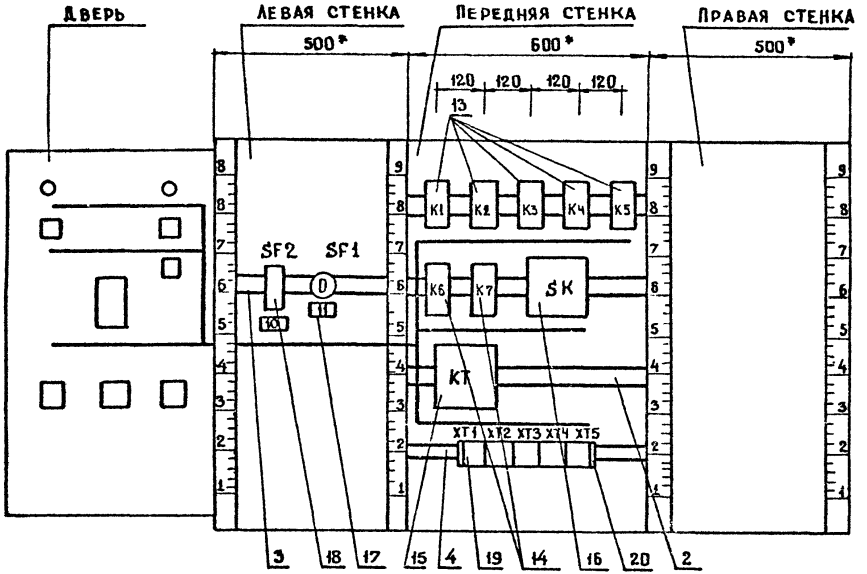

Инв.№ подл. | Подпись и дата | Взам. инв.№

Альбом 6

Проводник	Откуда идет	Куда поступает	Данные провода	Примечание
	Технические требования			
	Таблица соединений выполнена на			
	основании схем, приведенных на листах			
	А.ОВ-4, А.ОВ-6			
	Передняя стенка			
N	XT5:6	XT5:7	перемычка	
N	XT5:6	K1:B	блока	
		K2:B		
		K3:B		
		K4:B		
		K5:B		
		KT:10	ПВ1 1×1,0	
		K6:B		
		K7:B		
N		SK:4		
1	XT1:1	K1:8		
1	K1:8	K2:14		
1	K2:14	K4:11		
1	K4:11	K4:14		П

Надписи на табло и в рамках

N надписи	Текст надписи	Кол.	N надписи	Текст надписи	Кол.
	Рамка 66 × 29				
1.	Приточный вентилятор				
	работает	1			
2	Авария	1			
3	Приточный вентилятор	1			
4	Съем аварийного сигнала	1			
5	Приточный вентилятор	1			
6	Температура приточного				
	воздуха	1			
7	Управление приточным				
	вентилятором	1			
	мест.- дист.- откл.- опроб.				
8	Температура приточного				
	воздуха				
	понизить- повысить	1			
9	Регулирование				
	ручное- автомат				
10	Питание				
	~ 220 в	1			
11	Режим				
	↕ лето ↔ зима	1			

Привязан

Инв. N

Взам. инв. N | Подпись и дата | Инв. N подл.

Н.контр.	Сучков		10.09.88
ГИП	Чубоксарова		10.09.88
Нач.отд.	Дроханов		10.09.88
М.спец.	Сучков		10.09.88
Рук.бр.	Левкова		10.09.88
Инженер	Смирнова		10.09.88

503-7-12.88 - АТХ.006

Комплекс зданий и сооружений основного звена дорожной службы

Ремонтная мастерская на 90 условных ремонтов в год

Стадия	Лист	Листов
Р.П.	1	5

Щит АО тип 2
Таблица соединений

Союздорпроект
г. Москва

Взам. инв. N | Подпись и дата | Инв. N подл.

503-7-12.88 - АТХ.005

Лист 5

Копировал

Формат А3

Альбом 6

Проводник	Откуда идет	Куда поступает	Данные провода	Примечание
1	К4:14	К5:11		
1	К5:11	К5:14		П
5	К1:11	К1:14		П
5	К1:14	К2:11		
5	К2:11	КТ:3		
5	КТ:3	ХТ1:5		
7	К1:13	ХТ1:6		
9	К6:5	КТ:4		
9	КТ:4	SF1:С1		
11	К2:13	К6:10		
13	К2:3	ХТ1:8		
15	К2:5	ХТ1:9		
19	К1:12	КТ:7		
19	КТ:7	ХТ2:2		
21	КТ:8	КТ:9	ПВ1 1×1,0	П
21	КТ:9	К1:А		
23	К1:10	ХТ2:3		
25	К2:А	ХТ2:4		
27	К2:12	К3:А		
27	К3:А	ХТ2:5		
33	К2:10	К5:3		
33	К5:3	ХТ2:7		
37	К2:6	К4:3		
37	К4:3	ХТ2:8		
39	К5:5	ХТ2:9		
41	К4:А	ХТ2:10		
43	К4:5	ХТ3:1		
45	К5:А	ХТ3:2		
47	К4:13	К5:13		

Инв.№ подл. | Подпись и дата | Взам. инв.№

503-7-12.88-АТХ.006 Лист 2

Копировал: Формат А3

Альбом 6

Проводник	Откуда идет	Куда поступает	Данные провода	Примечание
47	К5:13	ХТ3:3		
49	К4:12	К5:8		
49	К5:8	ХТ3:4		
51	К2:8	К2:4		П
51	К2:4	ХТ3:5		
53	К5:12	К4:8		
53	К4:8	ХТ3:6		
101	К1:4	К1:3		П
101	К1:3	К3:3		
101	К3:3	К3:7		П
101	К3:7	К3:8		П
101	К3:8	К3:11		П
101	К3:11	ХТ4:3	ПВ1 1×1,0	
103	К3:13	ХТ4:4		
105	SK:3	SK:1		П
105	SK:1	ХТ4:5		
109	SK:2	ХТ4:6		
111	К6:2	ХТ4:7		
113	К6:1	ХТ4:8		
115	К3:5	К6:6		
115	К6:6	К6:7		П
117	К1:5	К3:9		
117	К3:9	ХТ5:1		
119	К3:10	ХТ5:2		
121	К6:А	ХТ5:3		
123	К1:6	К3:14		
125	К3:12	К6:4		
127	К6:9	К7:А		

Инв.№ подл. | Подпись и дата | Взам. инв.№

503-7-12.88-АТХ.006 Лист 3

Альбом Б

Проводник	Откуда идет	Куда поступает	Данные провода	Примечание
127	К7 : А	К7 : 5		
127	К7 : 5	ХТ5 : 4	ПВ1 1×1,0	
129	К7 : 10	ХТ5 : 5		
	ЛЕВАЯ СТЕНКА			
7	ХТ1 : 6	SF1 : С1		
9	SF1 : С1	ХТ1 : 7	ПВ3 1×1,0	
А1	ХТ4 : 10	SF2 : 1		
101	SF2 : 2	ХТ4 : 3		
ЗЕМЛЯ	В ⏚	РЕЙКА ДЛЯ УСТАНОВКИ		
		АППАРАТОВ: ⏚		
ЗЕМЛЯ	РЕЙКА ДЛЯ УСТАНОВКИ		ПВ1 1×1,5	
	АППАРАТОВ: ⏚	СТОЙКИ ⏚		
	ДВЕРЬ			
N	ХТ5 : 6	ХТ5 : 7	ПЕРЕМЫЧКА БЛОКА	
N	ХТ5 : 7	HL1 : 2	ПВ3 1×1,0	
N	HL1 : 2	HL3 : 2	ПВ1 1×1,0	
N	HL3 : 2	РВ1 : 1	ПВ1 1×1,0	
23	HL1 : 1	ХТ2 : 3		
127	HL3 : 1	ХТ5 : 4	ПВ3 1×1,0	
3	ХТ1 : 4	SB2 : 21		
5	SB2 : 22	SB1 : 13	ПВ1 1×1,0	
15	SB1 : 14	SA2 : 4	ПВ1 1×1,0	
13	SA2 : 9	ХТ1 : 8		
9	SA2 : 9А	ХТ1 : 7	ПВ3 1×1,0	
17	SA2 : 2	ХТ2 : 1		
19	SA2 : 2А	ХТ2 : 2		
1	SA2 : 8А	SA2 : 13А	ПВ1 1×1,0	П
1	SA2 : 15А	ХТ1 : 2	ПВ3 1×1,0	
29	SA2 : 13	ХТ2 : 6	ПВ3 1×1,0	

Взам. инв. № | Подпись и дата | Инв. № подл.

Копировал

Формат А3

Альбом Б

Проводник	Откуда идет	Куда поступает	Данные провода	Примечание
107	SA1 : 1	SA1 : 3		П
107	SA1 : 3	SA4 : 6	ПВ1 1×1,0	
109	РВ1 : 9	РВ1 : 4		П
111	SA1 : 2	РВ1 : 11		
111	РВ1 : 11	ХТ4 : 7	ПВ3 1×1,0	
113	SA1 : 4	РВ1 : 6	ПВ1 1×1,0	
115	РВ1 : 6	ХТ4 : 8	ПВ3 1×1,0	
301	ХТ5 : 8	РВ1 : 7		
302	РВ1 : 7	РВ1 : 10	НВ31 1×0,75	
303	ХТ5 : 10	РВ1 : 10		

Взам. инв. № | Подпись и дата | Инв. № подл.

Проводник	Вывод	Вид контакта	Вывод	Проводник
	К4			
37*	3	Р	5	43
1*	11П	З	13	47
49	12	З	14П	1*
53*	8	З	10П	N*
41	А	К	8П	N*
	К5			
33*	3	Р	5	39
49	8	З	10П	N*
1*	11П	З	13	47*
53	12	З	14П	1
45	А	К	8П	N*
	К6			
113	1	З	6П	115*
111	2	Р	7П	115
125	4	Р	9	127
9	5	З	10	11
121	А	К	8	N*
	К7			
127*	5П	З	10	129
127	АП	К	8	N*

Проводник	Вывод	Вид контакта	Вывод	Проводник
	КТ			
5*	3	З	4	9*
19*	7	Р	8П	21
21*	9П	К	10	N*
	SK			
105*	1П	З	2	109
105	3П	К	4	N
	XT-1			
1	1П			
1	2П			
3	4			
5	5			
7	6			
9*	7			
13	8			
15	9			

Взам. инв. № | Подпись и дата | Инв. № подл.

503 — 7 — 12.88 — АТХ.007 Лист 2

Проводник	Вывод	Вид контакта	Вывод	Проводник
	ТЕХНИЧЕСКИЕ ТРЕБОВАНИЯ			
	ТАБЛИЦА ПОДКЛЮЧЕНИЯ ВЫПОЛНЕНА НА ОСНОВАНИИ СХЕМ А.ОВ-4, А.ОВ-6 И ТАБЛИЦЫ СОЕДИНЕНИЙ А.Н6			
	ЛЕВАЯ СТЕНКА			
	SF1			
7	L1		C1	9
	SF2			
A1	1		2	101
	ПЕРЕДНЯЯ СТЕНКА			
	К1			
101*	3П	Р	5	117
101	4П	Р	6	123
1*	8	З	10	23
5*	11П	З	13	7*
19	12	З	14П	5
21	А	К	8	N*

Проводник	Вывод	Вид контакта	Вывод	Проводник
	К2			
51*	4П	Р	6	37
51	8	З	10	33
5*	11П	З	13	11
27	12	З	14	1*
15	3	Р	5	13
25	А	К	8	N*
	К3			
101*	3П	Р	5	115
101*	7П	З	9	117*
101*	8П	З	10	119
101*	11П	З	13	103
125	12	З	14	123
27*	А	К	8	N*

Взам. инв. № | Подпись и дата | Инв. № подл.

Привязан:

Инв. №

503 — 7 — 12.88 — АТХ.007

Комплекс зданий и сооружений основного звена дорожной службы

Н. контр	Сучков		10.09.88
ГИП	Чубоксарова		10.09.88
Нач. отд.	Дроханов		10.09.88
Гл. специал.	Сучков		10.09.88
Рук. бриг.	Левкова		10.09.88
Инженер	Смирнова		10.09.88

Ремонтная мастерская на 90 условных ремонтов в год

Стадия	Лист	Листов
РП	1	4

Щит AD Тип1
Таблица подключения

Союздорпроект г. Москва

Копировал

Формат А3

Альбом 6

Проводник	Вывод	Вид контакта	Вывод	Проводник
	ДВЕРЬ			
	HL1			
25	1		2	N*
	HL2			
65	1		2	N*
	HL3			
127	1		2	N*
	SB1			
5	13	З	14	15
	SB2			
3	21	Р	22	5
	SB6			
61	13	3	14	63
	SB7			
57	21	Р	22	59
	SB8			
101	21	Р	22	129
	В1			
N	5			
109	12П			

Проводник	Вывод	Вид контакта	Вывод	Примечание
109	НП			
105	2			
113	6			
111	11			
301	7			
302	11			
303	10			
	SA1			
107	1П		2	111
107	3П		4	113
	SA2			
17	2		2АП	19
15	4		4АП	19
51	6П		6АП	1
51	8П		8АП	1
13	9		9А	9
29	13		13АП	1
	SA4			
103	1П		2	105
103	5П		6	107

Инв. № подл. | Подпись и дата | Взам. инв. №

Инв. № дубл. | Подпись и дата | Взам. инв. №

gost.e-ecolog.ru

503-7-12.88 - АТХ.007 Лист 4

Альбом 6

Проводник	Вывод	Вид контакта	Вывод	Примечание
	XT-2			
23	3			
25	4			
27	5			
29	6			
33	7			
37	8			
39	9			
41	10			
	XT-3			
43	1			
45	2			
47	3			
49	4			
51*	5			
53	6			

Проводник	Вывод	Вид контакта	Вывод	Примечание
	XT-4			
101*	3			
103*	4			
105*	5			
109*	6			
111	7			
113*	8			
A1	10			
	XT-5			
117	1			
119	2			
121	3			
127*	4			
129*	5			
N	6			
N	7			
301	8			
302	9			
303	10			

Инв. № подл. | Подпись и дата | Взам. инв. №

503-7-12.88 - АТХ.007 Лист 3

Копировал

Формат А3