ТИПОВОЙ ПРОЕКТ
503-7-12.88

РЕМОНТНАЯ МАСТЕРСКАЯ НА 90 УСЛОВНЫХ РЕМОНТОВ В ГОД КОМПЛЕКСА ЗДАНИЙ И СООРУЖЕНИЙ ОСНОВНОГО ЗВЕНА ДОРОЖНОЙ СЛУЖБЫ

АЛЬБОМ 3

ОВ	Отопление и вентиляция	стр. 3 – 33
ВК	Внутренний водопровод и канализация	стр. 34 – 48
ЭМ	Силовое электрооборудование	стр. 49 – 65
ЭО	Электроосвещение	стр. 66 – 72

23537/03

gost.e-ecolog.ru

ТИПОВОЙ ПРОЕКТ
503-7-12.88

РЕМОНТНАЯ МАСТЕРСКАЯ НА 90 УСЛОВНЫХ РЕМОНТОВ В ГОД КОМПЛЕКСА ЗДАНИЙ И СООРУЖЕНИЙ ОСНОВНОГО ЗВЕНА ДОРОЖНОЙ СЛУЖБЫ

АЛЬБОМ 3

ПЕРЕЧЕНЬ АЛЬБОМОВ

АЛЬБОМ 1	ПЗ	Пояснительная записка
	ТХ	Технология производства
	АР	Архитектурные решения
АЛЬБОМ 2	КЖ	Конструкции железобетонные
	КМ	Конструкции металлические
АЛЬБОМ 3	ОВ	Отопление и вентиляция
	ВК	Внутренний водопровод и канализация
	ЭМ	Силовое электрооборудование
	ЭО	Электроосвещение
АЛЬБОМ 4	А	Автоматизация
	СС	Связь и сигнализация
АЛЬБОМ 5	КЖИ	Строительные изделия
АЛЬБОМ 6	АН	Задание заводу-изготовителю
АЛЬБОМ 7	СО	Спецификации оборудования
АЛЬБОМ 8	ВМ	Ведомость потребности в материалах
АЛЬБОМ 9	С	Сметы
АЛЬБОМ 10		Проектная документация по переводу помещений для занятий в подвале на режим ПРУ

РАЗРАБОТАН:
Государственным проектным институтом "Союздорпроект"
Главный инженер института В.Р. Силков
Главный инженер проекта Н.В. Чубоксарова

Утвержден Минтрансстроем СССР
Приказ от 27.10 1988 г. № АВ-640

Введен в действие Государственным проектным институтом "Союздорпроект"
Приказ от 28.10. 1988 г. № 251 пр

Содержание альбома №3

№№ листов	Наименование листа	Стр.
	Титульный лист	1
	Содержание альбома	2
	Отопление и вентиляция (ОВ)	
1	Общие данные (начало)	3
2	Общие данные (продолжение)	4
3	Общие данные (продолжение)	5
4	Общие данные (продолжение)	6
5	Общие данные (продолжение)	7
6	Общие данные (окончание)	8
	Производственная часть	
7	Местные отсосы от технологического оборудования (начало)	9
8	Местные отсосы технологического оборудования (окончание)	10
9	План вентиляции на отм. 0.000	11
10	План отопления на отм 0.000 и 4.200. Схемы систем отопления 1 и 2. Схема системы теплоснабжения установок П1÷П7	12
11	Схемы систем П1÷П7; ВЕ1÷ВЕ4.	13
12	Схемы систем В1÷В7, В11, В12, В14, В15	14
13	Установка систем П1÷П3; В1; В2; В4; В5. Узлы 1÷3	15
14	Установка систем П4; П5. Узлы 4; 5	16
15	Установка систем П6; П7; В11; В12; В14; В15. Узлы 6; 7	17
16	Спецификация отопительно-вентиляционных установок П1÷П3	18
17	Спецификация отопительно-вентиляционных установок П6; П7	19
18	Спецификация отопительно-вентиляционных установок В1; В2; В4; В5; В11; В12; В14; В15.	20
	Административно-бытовая часть	
19	План на отм. -2.570	21
20	План на отм. 0.000	22
21	План на отм. 3.300	23
22	План на отм. 6.600	24
23	Схема системы отопления 3	25
24	Схемы систем В17÷В23	26
25	Схемы систем П8÷П11; ВЕ5÷ВЕ9	27
26	Установка систем П11; В17÷В19; В21÷В23	28
27	Установка систем П8÷П10. Схема системы теплоснабжения установок П8÷П10	29
28.	Индивидуальный тепловой пункт. План на отм.-2.570. Разрезы. Схема. Схема системы теплоснабжения ПИ.	30
29	Спецификация отопительно-вентиляционных установок П8÷П10 В17÷В19; В21÷В23	31
ОВН 1	Отсос напольный с убирающимся в пол шлангом	32
ОВН 2	Лючок питометражный	32
ОВН 3	Шланговый отсос выхлопных газов	33
ОВН 4	Установка ячейкового фильтра в коробке	33
	Водопровод и канализация (ВК)	
1	Общие данные (начало)	34
2	Общие данные (продолжение)	35
3	Общие данные (окончание)	36
	Производственная часть	
4	План. 1 вариант водоснабжения	37
5	План. 2 вариант водоснабжения	38
6	Схемы В1; Т3; Т4 1 вариант водоснабжения	39
7	Схемы В1; В3; Т3; Т4 2 вариант водоснабжения	40
8	Схемы К2; К3; К8	41
9	Принципиальная схема очистки стоков участка подкраски. Схемы К13Н; К14; К15 Водомерный узел 1	42
10	Колодец отстойный К01 Колодец - нейтрализатор КН1.	43
	Административно-бытовая часть	
11	Планы на отм -2.570 и 0.000	44
12	Планы на отм. 3.300 и 6.600	45
13	Схемы В1, Т3, Т4. Водомерные узлы 2; 3	46
14	Схемы К1, К2, К3. Установка 1К1	47
	Фильтр малый. Общий вид.	48
	Силовое электрооборудование (ЭМ)	
1	Общие данные	48
	Производственная часть	
2	Схема принципиальная однолинейная ШР-1	50
3	Схема принципиальная однолинейная ШР-2	51
4	Схема принципиальная однолинейная ШР-3	52
5	Схема принципиальная однолинейная ШР-4	53
6	Схема принципиальная однолинейная ШР-5	54
7	Схема принципиальная однолинейная ШР-6	55
8	Схема принципиальная однолинейная ШР-7	56
9	План расположения электрооборудования и прокладки электрических сетей на отм. 0.000	57
10	План расположения электрооборудования и прокладки электрических сетей на отм. 3.400	58
11	План расположения электрооборудования и прокладки электрических сетей на отм. 8.500	59
	Административно-бытовая часть	
12	Схема принципиальная однолинейная ШР-1	60
13	Схема принципиальная однолинейная ШР-2	61
14	Схема принципиальная однолинейная ШР-3	62
15	План расположения электрооборудования и прокладки электрических сетей на отм. - 2.570	63
16	План расположения электрооборудования и прокладки электрических сетей на отм. 0.000; 3.300; 6.600; 10.100	64
17	ВРУ-1. Опросный лист	65
	Электроосвещение (ЭО)	
1	Общие данные	66
	Производственная часть	
2	План расположения электрооборудования и прокладки электрических сетей на отм. 0.000	67
3	План расположения электрооборудования и прокладки электрических сетей на отм. 4.200	68
	Административно-бытовая часть	
4	План расположения электрооборудования и прокладки электрических сетей на отм. -2.570	69
5	План расположения электрооборудования и прокладки электрических сетей на отм. 0.000	70
6	План расположения электрооборудования и прокладки электрических сетей на отм. 3.300	71
7	План расположения электрооборудования и прокладки электрических сетей на отм. 6.600	72

Инв. № подл. | Подпись и дата | Взам. инв. №

Альбом 3

План-схема

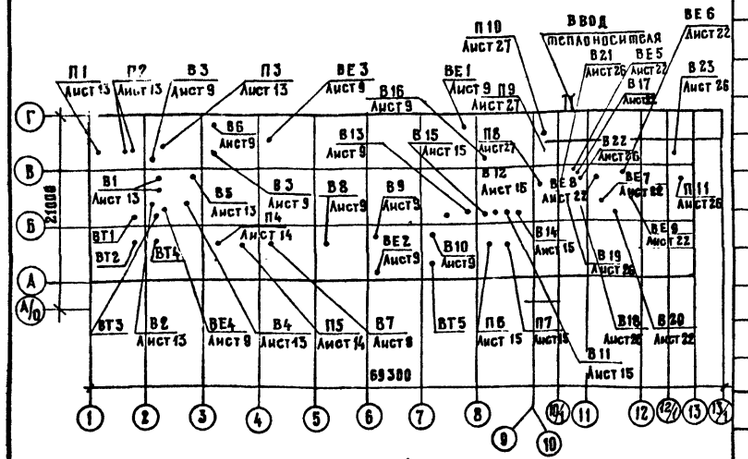

Ведомость рабочих чертежей основного комплекта

Лист	Наименование	Примечание
1	Общие данные /начало/	
2	Общие данные /продолжение/	
3	Общие данные /продолжение/	
4	Общие данные /продолжение/	
5	Общие данные /продолжение/	
6	Общие данные /окончание/	
	Производственная часть	
7	Местные отсосы от технологического оборудования /начало/	
8	Местные отсосы от технологического оборудования /окончание/	
9	План вентиляции на отм. 0.000.	
10	План отопления на отм 0.000 и 4.200	
	Схемы систем отопления 1 и 2. Схема	
	системы теплоснабжения установок П1-П7	
11	Схемы систем П1÷П7; ВЕ1÷ВЕ4	
12	Схемы систем В1÷В7, В11; В12; В14; В15	
13	Установка систем П1÷П3; В1; В2; В4; В5. Узлы 1÷3	
14	Установка систем П4; П5. Узлы 4,5	
15	Установка систем П6, П7, В11, В12, В14, В15. Узлы 6:7	
16	Спецификация отопительно-вентиляционных установок П1÷П3	
17	Спецификация отопительно-вентиляционных установок П6, П7	
18	Спецификация отопительно-вентиляционных	
	установок В1; В2; В4; В5; В11; В12; В14; В15	
	Административно-бытовая часть	
19	План на отм. - 2.570	
20	План на отм. 0.000	
21	План на отм. 3.300	
22	План на отм. 6.600	
23	Схема системы отопления 3	
24	Схемы систем В17÷В23	
25	Схемы систем П8-П11; ВЕ5÷ВЕ9	
26	Установка систем П11; В17÷В19; В21÷В23	
27	Установка систем П8÷П10. Схема системы	
	теплоснабжения установок П8÷П10	
28	Индивидуальный тепловой пункт. План на	
	отм.- 2,57. Разрезы. Схема. Схема системы.	
	теплоснабжения П11.	
29	Спецификация отопительно-вентиляционных	
	установок П8÷П10; В17÷В19; В21÷В23	

Ведомость спецификаций

Лист	Наименование	Примечание
	Производственная часть	
14	Спецификация отопительно-вентиляционных	
	установок П4, П5.	
16	Спецификация отопительно-вентиляционных	
	установок П1÷П3.	
17	Спецификация отопительно-вентиляционных	
	установок П6; П7.	
18	Спецификация отопительно-вентиляционных	
	установок В1; В2; В4; В5; В11; В12; В14; В15	
	Административно-бытовая часть	
26	Спецификация отопительно-вентиляционной	
	установки П11.	
29	Спецификация отопительно-вентиляционных	
	установок П8÷П10; В17÷В19; В21÷В23	

Основные показатели по чертежам отопления и вентиляции

Наименование здания (сооружения), помещения	Объем, м³	Периоды года при $t_н$, °С	Расход тепла, Вт (ккал/ч): на отопление	на вентиляцию	на горячее водоснабжение	Общий	Удельный расход тепла на отопление Вт/м³·°С (ккал/ч·м³·°С)	Установлен. мощн эл. двигат, кВт
Производственная часть	7015	-20	67290 (57870)	1373740 (1181420)	24400 (21000)	1485430 (1260290)	0,27 (0,23)	50,43
		-30	93520 (80430)	1740150 (1496530)		1858070 (1597960)	0,29 (0,25)	
		-40	113070 (97240)	2108950 (1813700)		2246420 (1931940)	0,29 (0,25)	
Административно-бытовая часть	3750	-20	61540 (52930)	89800 (77230)	315100 (271000)	466440 (401160)	0,43 (0,37)	4,53
		-30	83930 (72180)	113150 (97330)		512180 (440510)	0,47 (0,4)	
		-40	97980 (84270)	136490 (117380)		505470 (472650	0,45 (0,39)	

Типовой проект разработан в соответствии с действующими нормами и правилами и предусматривает мероприятия, обеспечивающие взрывную, взрывопожарную, пожарную безопасность при эксплуатации здания.

Главный инженер проекта /Н.В. Чубоксарова/

Инв. № подл. | Подпись и дата | Взам. инв.

Инв. №			
Н.контр	Лущенков		23.09.88
ГИП	Чубоксарова		23.09.88
Нач.отд	Дроханов		23.09.88
Гл.спец	Лущенков		23.09.88
Рук.бриг	Федотов		23.09.88
Инженер	Привезенцева		23.09.88

Привязан

503-7-12.88-ОВ

Комплекс зданий и сооружений основного звена дорожной службы

Ремонтная мастерская на 90 условных ремонтов в год. Производственная часть

Стадия	Лист	Листов
РП	1	29

Общие данные /начало/

Союздорпроект г. Москва

Копировал:

Формат А2

Альбом 3

Ведомость ссылочных и прилагаемых документов

Обозначение	Наименование	Примечание
	Ссылочные документы	
4.904-69	Детали крепления санитарно-	
	технических приборов и	
	трубопроводов	
5.904-34 во 1-1	Приточно-рециркуляционные	
	агрегаты производительностью	
	от 1 до 10 тыс $м^3/ч$	
5.903-1	Узлы обвязки регулирующих	
	клапанов на трубопроводах	
	теплоснабжения калориферных	
	установок	
5.904-12	Приточные вентиляционные	
в.1-1÷1-3; 1-15÷1-17	Камеры производительностью	
в1-28; 1-29	от 3,5 до 125 тыс. $м^3/ч$	
5.904-1 в.1	Детали крепления воздуховодов	
5.903-2	Воздухосборники для систем	
	отопления и теплоснабжения	
	вентиляционных установок	
5.904-3	Ограждения нагревательных	
	приборов для помещений	
	категорий А,Б,В и Е	
1.494-32	Зонты и дефлекторы	
	вентиляционных систем	
5.904-10	Узлы прохода вентиляционных	
	вытяжных шахт через покрытия	
	промышленных зданий	
	Узлы прохода общего назначения	

Обозначение	Наименование	Примечание
3.904-18 в.1	Клапаны и заслонки для	
	вентиляционных систем	
	взрывоопасных производств	
5.904-13 в1-1	Заслонки воздушные унифици-	
	рованные для систем вентиляции	
1.494-8	Решетки воздухоприточные	
	тип РР	
1.494-10	Решетки щелевые регулирующие	
	тип Р	
5.903-7	Унифицированные конструкции	
	приточных вентиляционных	
	установок	
1.494-21	Крепление решеток воздухо-	
	приточных типа РР к воздухо	
	водам и строительным	
	конструкциям	
5.904-38	Гибкие вставки к центробеж-	
	ным вентиляторам	
5.904-4	Двери и люки для вентиля-	
	ционных камер	
4.903-10	Изделия и детали трубопро-	
	водов для тепловых сетей	
1.494-28	Клапаны обратные общего	
	назначения	
1.494-24 в.1	Стаканы для крепления	
	крышных вентиляторов, деф-	
	лекторов, зонтов	

Обозначение	Наименование	Примечание
1.494-25	Подставки под калориферы	
1.494-37	Воздухораспределители тип НРВ	
4.904-37	Местные отсосы при ручной	
	электросварке	
7.903.9-2	Тепловая изоляция трубо-	
	проводов с положительными	
	температурами	
7.904-2	Клапан-расходомер отсекатель	
	Прилагаемые документы	
ОВ.СО	Спецификация оборудования	альбом 7
ОВ.ВМ	Ведомость потребности	
	в материалах	альбом 8
ОВН-1	Отсос напольный с убира-	
	ющимся в пол шлангом	
ОВН-2	Лючок пиломстражный	
ОВН-3	Шланговый отсос выхлопных	
	газов.	
ОВН-4	Установка ячейкового фильтра в коробке	

Инв. № подл. | Подпись и дата | Взам. инв. №

Привязан

Инв. №

Н. контр	Лущенков		03.09.88
ГИП	Чубоксарова		03.09.88
Нач. отд	Дроханов		03.09.88
Гл. спец.	Лущенков		03.09.88
Рук. бриг	Федотов		03.09.88
Инженер	Привезенцева		03.09.88

503-7-12.88-ОВ

Комплекс зданий и сооружений основного звена дорожной службы

Ремонтная мастерская на 90 условных ремонтов в год

Стадия	Лист	Листов
РП	2	

Общие данные / продолжение /

Союздорпроект г. Москва

Копировал:

Формат А2

Альбом 3

Рабочие чертежи отопления и вентиляции ремонтной мастерской разработаны на основании технического здания, технологической планировки и архитектурно-строительных чертежей.

Расчеты систем отопления и вентиляции произведены по следующим нормативным документам:

СНиП 2.04.05-86 — Отопление, вентиляция и кондиционирование.

СНиП II-93-74 — Предприятия по обслуживанию автомобилей.

СНиП II 92-76 — Вспомогательные здания и помещения промышленных предприятий.

СНиП II-3-79** — Строительная теплотехника.

СНиП II-104-76 — Складские здания и сооружения общего назначения.

ГОСТ 12.1.005-76 — Воздух рабочей зоны. Общие санитарно-гигиенические требования.

СН 245-71 — Санитарные нормы проектирования промышленных предприятий.

Шифр 9125/2 — Инструкция по проектированию отопления и вентиляции предприятий по обслуживанию автомобилей.

Расчетные температуры наружного воздуха в холодный период года приняты в соответствии с заданием на проектирование tн минус 20°, 30°, 40° С.

Расчетные температуры внутреннего воздуха в холодный период года в помещениях производственной части приняты:

в кладовой для хранения запчастей, складе масел, компрессорной, щитовой, венткамерах - 10°С;

в реагентной и отделении приготовления красок 16°С;

в остальных производственных помещениях 18°С;

в административно-бытовой части:

в складских помещениях, кладовых, лестничных клетках, торговом зале, раздаточной, красном уголке, холле 16°С;

в классах для занятий ГО, административных помещениях, комнатах для приезжих 18°С;

в комнате отдыха, моечной, медпункте 20°С

в гардеробных 23°С.

В комнатах для приезжих для расчетной температуры -40°С температура внутреннего воздуха принята 20°С, а для углового помещения 22°С.

В качестве теплоносителя для систем отопления производственной части, а также теплоснабжения калориферов принята перегретая вода с параметрами 150-70°С. Для систем отопления подкрасочного, краскоприготовительного отделений и административно-бытовой части приняты параметры теплоносителя 95-70°С.

Расходы теплоносителя и потери напора составляют в системе отопления производственной части:

при tн минус 20°С — 0,85 м³/ч 98000Па (9800 кгс/м²)
при tн минус 30°С — 1,194 м³/ч 135000 Па 13500 кгс/м²
при tн минус 40°С — 1,414 м³/ч 121500 Па 12150 кгс/м²

В системе отопления подкрасочного и краскоприготовительного отделения:

при tн минус 20°С — 0,382 м³/ч 64000Па (6400 кгс/м²)
при tн минус 30°С — 504 м³/ч 102000 Па 10200 кгс/м²
при tн минус 40°С — — " — — " — — " —

В системе отопления административно-бытовой части:

при tн минус 20°С — 2,461 м³/ч 128000 Па (12800 кгс/м²)
при tн минус 30°С — 3,358 м³/ч 121000 Па 12100 кгс/м²
при tн минус 40°С — 3,919 м³/ч 125000 Па 12500 кгс/м²

Для систем теплоснабжения калориферов расходы теплоносителя и потери напора составляют в производственной части:

при tн минус 20°С — 14767 м³/ч 130000 Па (13000 кгс/м²)
при tн минус 30°С — 18,706 м³/ч 131000 Па 13100 кгс/м²
при tн минус 40°С — 22,671 м³/ч 135000 Па 13500 кгс/м²

В административно-бытовой части:

при tн минус 20°С — 0,965 м³/ч 70000 Па (7000 кгс/м²)
при tн минус 30°С — 1,217 м³/ч 91000 Па 9100 кгс/м²
при tн минус 40°С — 1467 м³/ч 125000 Па 12500 кгс/м²

Воздуховоды приточных систем, а также вытяжные воздуховоды производственной части выполнить из стали тонколистовой кровельной по ГОСТ 19904-74*

Воздуховоды вытяжных систем административно-бытовой части выполнить из асбестоцементных коробов.

Толщина стали для воздуховодов принята согласно СНиП 2.04.05-86 в зависимости от размеров воздуховодов.

Проектом предусмотрено заземление оборудования воздуховодов систем ВТ1 ÷ ВТ4; В1; В2; П1; П4; П5.

Транзитные воздуховоды вентиляционных систем П2, П3, П7, В4 выполнять плотными без разъемных соединений и оштукатурить асбестоцементным раствором δ = 25 мм по металлической сетке.

Участки воздуховодов, требующие оштукатуривания, показаны на схемах. Воздуховоды и вентиляторы систем В14, В15, В16 и участки приточных воздуховодов системы П7, обслуживающие отделение по ремонту электрооборудования и аккумуляторов, покрываются эмалью ХС-710 изнутри и снаружи по грунту ХС-010.

Зонт над горном и воздуховод вытяжной системы ВЕ1 грунтуются изнутри кузбасс-лаком в смеси с лаком ХСЛ в один слой, снаружи - масляным грунтом на железном сурике в один слой и покрываются изнутри кузбасслаком в смеси с лаком ХСЛ в два слоя, а снаружи краской БТ-177 в два слоя. Воздуховоды остальных приточных и вытяжных систем покрываются грунтом за один раз изнутри и снаружи в соответствии с ГОСТ 9.032-74 и окрашиваются эмалью ПФ-223 по ГОСТ 14923-78 под колер помещения.

Диаметры воздуховодов и количество воздуха на планах и схемах относятся ко всем расчетным температурам наружного воздуха.

Трубопроводы систем отопления и теплоснабжения калориферов выполнить из стальных электросварных труб по ГОСТ 10704-76. На участках соединений трубопроводов с арматурой и отопительными приборами на резьбе применить трубы водогазопроводные по ГОСТ 3262-75*.

Трубопроводы систем отопления и теплоснабжения калориферов теплоизолировать по серии 7.903.9-2. Неизолированные трубопроводы и нагревательные приборы окрасить эмалью ПФ-223 за два раза.

В помещениях категории А и В отопительные приборы установить на расстоянии 100 мм от поверхности стен, а в помещении ИРК оградить экраном из негорючих материалов.

Раздел охраны атмосферного воздуха приведен в альбоме I типовых материалов для проектирования (503-07-11.88).

Нагнетательный участок системы В14 от шкафа для зарядки аккумуляторов выполнить без разъемных соединений на сварке с уклоном равным i = 0,3 в сторону технологического оборудования и оштукатурить асбестоцементным раствором δ = 25 мм по металлической сетке.

Инв. № подл. | Подпись и дата | Взам. инв. №

Привязан

Инв. №

Н. контр.	Ащенков		25.09.88
ГИП	Чубоксарова		25.09.88
Нач. отд.	Дроханов		25.09.88
Гл. спец.	Ащенков		25.09.88
Рук. бр.	Федотов		25.09.88
Инженер	Акульянова		25.09.88
Инженер	Привезенцева		25.09.88

503-7-12.88-ОВ

Комплекс зданий и сооружений основного звена дорожной одежды

Ремонтная мастерская на 90 условных ремонтов в год производственная часть

Стадия	Лист	Листов
РП	3	

Общие данные / продолжение /

Союздорпроект г. Москва

Копировал:

Формат А2

Характеристика отопительно-вентиляционных систем

Обозначение системы	Кол. систем	Наименование обслуживаемого помещения (технологического оборудования	Тип установки	Вентилятор: Тип исполн. по взрывозащите	Вентилятор: №	Вентилятор: Схема исполнен.	Вентилятор: Положение	Вентилятор: L, м³/ч	Вентилятор: P Па (кгс/м²)	Вентилятор: n, об/мин	Электродвигатель: Тип, исполнение по взрывозащите	Электродвигатель: N, кВт	Электродвигатель: n, об/мин	Воздухонагреватель: Тип	Воздухонагреватель: №	Воздухонагреватель: Кол	Воздухонагреватель: Т-ра нагрева, С: от	Воздухонагреватель: Т-ра нагрева, С: до	Воздухонагреватель: Расход тепла, Вт (ккал/ч)	Воздухонагреватель: ΔP Па (кгс/м²)	Фильтр: Тип	Фильтр: №	Фильтр: Кол	Фильтр: ΔP Па (кгс/м²)	Фильтр: Концентрация мг/м³: начальная	Фильтр: Концентрация мг/м³: конечная	Примечание
П1	1	Краскоприготовитель-	Д4.195-2	В-Ц4-70	4	1	А0	2700		1426	4А80А4	1,1	1420	КВС	6	1	-20	19	35000 (30100)	15 (1,5)	—	—	—	—	—	—	
		ное отделение												КВС	6	1	-30	18	43080 (37050)	15 (1,5)	—	—	—	—	—	—	
														КВБ	6	1	-40	19	52950 (45540)	20 (2)	—	—	—	—	—	—	
П2	1	Тамбур, реагентная,	Д4.095-2	В-Ц4-70	4	1	А0° Пр0°	2290	500 (50)	2850	4А.7184	0,55	1390	КВС	6	1	-20	17	24650 (21200)	10 (1)	—	—	—	—	—	—	
		компрессорная												КВС	6	1	-30	17	31330 (26940)	10 (1)	—	—	—	—	—	—	
		приточная камера												КВС	6	1	-40	18	38650 (33240)	15 (1,5)	—	—	—	—	—	—	
П3	1	Отделение по ремонту	Е6.3-0.95-29	В-Ц4-75	6,3	1	А0°	9320	1000 (100)	1430	4А 100 М4	4,0	1430	КВС	10	2	-20	18	114530 (98500)	30 (3)							
		технических средств												КВС	10	2	-30	18	144670 (124420)	30 (3)							
		топливной аппаратуры												КВБ	10	2	-40	18	174810 (150340)	40 (4)							
		шиноремонтное,																									
		склад масел																									
П4, П5	2	Подкрасочное	А.10.100-1	В-Ц4-76	10	1	А45°	33000	570 (57)	730	4А160 М8	11	730	КВС	12	1	-20	17	408900 (351650)	50 (5)							
		отделение												КВС	12	1	-30	17	519420 (446700)	50 (5)							
														КВБ	12	1	-40	17	829920 (341730)	63 (6,3)							
П6	1	Разборочно-сбороч-	Е6.3-100-2	В-Ц4-75	6,3	1	Пр0°	10450	1200 (120)	1445	4А 112 М4	5,5	1445	КВС	10	2	-20	20	133950 (115200)	30 (3)							
		ное отделение												КВС	10	2	-30	20	167440 (144000)	30 (3)							
														КВБ	10	2	-40	20	200930 (172800)	40 (4)							
П7	1	Кузнечно-прессовое,	А8.100-2	В-Ц4-76	8	1	Пр0°	20230	800 (80)	970	4А 132 М6	7,5	970	КВС	10	3	-20	17	247810 (213120)	50 (5)							
		ремонта электрообо-												КВС	10	3	-30	17	314790 (270720)	50 (5)							
		рудования, агрегатно-												КВБ	10	3	-40	17	381770 (328320)	60 (6)							
		механическое отделен.																									

Инв. № подл. | Подпись и дата | Взам. инв. №

Привязан

Инв. №

Н. контр.	Лущенков			503-7-12.88-ОВ
ГИП	Чубоксарова			Комплекс зданий и сооружений основного звена дорожной службы
Нач. ВТД	Дроханов			Ремонтная мастерская на 90 условных ремонтов в год
Гл. спец.	Лущенков			Стадия: РП; Лист: 4; Листов:
Рук. бриг.	Федотов			Общие данные /продолжение/
				Союздорпроект г. Москва

Копировал:

Формат А2

Альбом 3

Характеристика отопительно-вентиляционных систем

Обозначение системы	Кол. систем	Наименование обслуживаемого помещения (технологического оборудования)	Тип установки	Вентилятор: Тип, исполнение по взрывозащите	Вентилятор: №	Вентилятор: Схема исполнения	Вентилятор: Положение	Вентилятор: L, м³/ч	Вентилятор: P, Па (кгс/м²)	Вентилятор: n, об/мин	Электродвигатель: Тип, исполнение по взрывозащите	Электродвигатель: N, кВт	Электродвигатель: n, об/мин	Воздухонагреватель: Тип	Воздухонагреватель: №	Воздухонагреватель: Кол	Воздухонагреватель: Т-ра нагрева, °С от	Воздухонагреватель: Т-ра нагрева, °С до	Воздухонагреватель: Расход тепла, Вт (ккал/ч)	Воздухонагреватель: ΔP, Па (кгс/м²)	Фильтр: Тип	Фильтр: №	Фильтр: Кол.	Фильтр: ΔP, Па (кгс/м²)	Фильтр: Концентрация, мг/м³ начальная	Фильтр: Концентрация, мг/м³ конечная	Примечание
П8	1	Буфет	А2.5.1.05-1	ВЦ4-70	2,5	1	Л315°	1920	620 (62)	2840	4А71А2	0,75	2840	КВС	6	1	-20	16	22300 (19180)	24,19 2,47	Кассетный к ФСВУ	—	1	50 5	—	—	АПР2
														КВС	6	1	-30	16	28500 (24510)	—"—	—"—	—	—"—	—"—	—	—	
														КВС	6	1	-40	16	34700 (29840)	—"—	—"—	—	—"—	—"—	—	—	
П9	1	Гардеробы	А2.5.1.05-2	ВЦ4-70	2,5	1	Л315°	2100	540 (54)	2840	4А71А2	0,75	2840	КВС	6	1	-20	23	28800 (24770)	24,19 2,47	Кассетный к ФСВУ	—	1	50 5	—	—	АПР2
														КВС	6	1	-30	23	35500 (30550)	—"—	—"—	—	—"—	—"—	—	—	
														КВС	6	1	-40	23	42200 (36290)	—"—	—"—	—	—"—	—"—	—	—	
П10	1	Общественные помещения	А2.5.1.05-2	ВЦ4-70	2,5	1	Л315°	1700	800 (80)	2840	4А71А2	0,75	2840	КВС	6	1	-20	18	20620 (17730)	17,21 1,76	Ячейковый Фя УБ	—	1	50 5	—	—	АПР2
														КВС	6	1	-30	18	26050 (22400)	—"—	—"—	—	—"—	—"—	—	—	
														КВС	6	1	-40	18	31460 (27060)	—"—	—"—	—	—"—	—"—	—	—	
П11	1	Классы занятий ГО	ЭРВ 72-3	ВЦ4-70	4	1	ПрО°	1550	270 (27)	1000	4А71А6	0,37	1000	КВС	6	1	-20	16	18080 (15550)	17,21 1,76	Ячейковый Фя УБ	—	2	40 (4)	—	—	
														КВС	6	1	-30	16	23100 (19870)	—"—	—"—	—	—"—	—"—	—	—	
														КВС	6	1	-40	16	28130 (24190)	—"—	—"—	—	—"—	—"—	—	—	
В1	1	Краскоприготовительное отделение	А4-100-2 4и1-01	В-Ц4-70	4	1	ПрО° Л0°	2200	500 (50)	1370	871В4 2ExdIIAT1	0,75	1370.	—	—	—	—	—	—	—	—	—	—	—	—	—	—	
В2	1	—"—	А2,5-100-1 2,5и1-01	В-Ц4-70	2,5	1	Л0°	600	210 (21)	1370	863А4 2ExdIIAT1	0,25	1370	—	—	—	—	—	—	—	—	—	—	—	—	—	—	
В3	1	Отделение по ремонту техн.средств.	ВКР-4 25,6					1015	180 (18)	890	4АА63В6	0,25	890	—	—	—	—	—	—	—	—	—	—	—	—	—	—	
В4	1	Тамбур, реагентная компрессорная, щитовая	А3,15-100-1	В-Ц4-70	3,15	1	ПрО°	1035	280 (28)	1380	4АА63А4	0,25	1380	—	—	—	—	—	—	—	—	—	—	—	—	—	—	
В5	1	Склад масел	А2,5-110-1	В-Ц4-70	2,5	1	ПрО°	600	260 (26)	1375	4АА56А4	0,12	1375	—	—	—	—	—	—	—	—	—	—	—	—	—	—	
В6	1	Шиномонтажное отделение	ВКР.4 25,6	4				1250	160 (16)	890	4АА63В6	0,25	890	—	—	—	—	—	—	—	—	—	—	—	—	—	—	

Инв. N подл. | Подпись и дата | Взам. инв. N

Привязан

Инв. N

Н.контр.	Лущенков		13.01.88
ГИП	Чубоксарова		13.01.88
Нач.отд.	Дроханов		13.01.88
Гл.спец.	Лущенков		13.01.88
Рук.гр.	Федотов		13.01.88
Инженер	Лукьянова		13.01.88

503-7-12.88-ОВ

Комплекс зданий и сооружений основного комплекса дорожной службы

Ремонтная мастерская на 90 условных ремонтов в год

Стадия	Лист	Листов
РП	5	

Общие данные /продолжение/

Союздорпроект г. Москва

Копировал:

Формат А2

Характеристика отопительно-вентиляционных систем

Обозначение системы	Кол. систем	Наименование обслуживаемого помещения (технологического оборудования)	Тип установки	Вентилятор: тип, исполнение по взрывозащите	Вентилятор: №	Вентилятор: схема исполнен.	Вентилятор: положение	Вентилятор: L, м³/ч	Вентилятор: P, Па (кгс/м²)	Вентилятор: n, об/мин	Электродвигатель: тип, исполнение по взрывозащите	Электродвигатель: N, кВт	Электродвигатель: n, об/мин
В7	1	Отделение ремонта		ВКР.5	5			4900	240	915	4А 80 А6	0,75	915
		топливной и гидрол-		45,6					(24)				
		паратуры											
В8	2	Разборочно-сбороч-		ВКР.4	4			3550	0	910	4А 71 А6	0,37	910
В9		ное отделение		45,6									
В10	1	Слесарно-механичес-		ВКР.4	4			3550	0	910	4А 71 А6	0,37	910
		кое отделение		45,6									
В11	1	Кузнечно-сварочное	А3.15-110-1	В-Ц4-70	3,15	1	Пр 0°	1200	400	1365	4АА 63 В4	0,37	1365
		отделение							(40)				
В12	1	—"—	А4.110-2	В-Ц4-70	4	1	Пр 0°	4100	500	1420	4А 80 А4	1,1	1420
									(50)				
В13	1	Кузнечно-сварочное		ВКР.4	4			1400	180	890	4АА 63 В6	0,25	890
		отделение		25,6					(18)				
В14	1	Отделение ремонта	Е3.185100-2	В-Ц4-75	3,15	1	А0°	2200	1220 (122)	2850	4А 80 А2	1,5	2850
		электрооборудования											
		и аккумуляторов											
В15	1	—"—	Е5.105-29	В-Ц4-70	5	1	Пр 0°	6000	700	1425	4А 90 L4	2,2	1425
									(70)				
В16	1	—"—		ВКР.4	4			1350	180	890	4АА 63 В6	0,25	890
				25,6					(18)				
В17	1	Душевые	А3.15.095-1	ВЦ4-70	3,15	1	Пр 0°	780	258 (26)	1380	4АА 63 А4	0,25	1380
В18	1	Санузлы	А2.5.110-1	ВЦ4-70	2,5	1	Пр 0°	470	260 (26,5)	1375	4АА 56 А4	0,12	1375
В19	1	Общественные помещения	А3.15.100-1	ВЦ4-70	3,15	1	А0°	1100	280 (28)	1380	4АА 63 А4	0,25	1380
В20	1	Буфет	ВКР 4.00	25,6				1920		890	4АА 71 В6	0,55	890

Обозначение системы	Кол. систем	Наименование обслуживаемого помещения (технологического оборудования)	Тип установки	Вентилятор: тип, испол. по взрывозащите	Вентилятор: №	Вентилятор: схема испол.	Вентилятор: положение	Вентилятор: L, м³/ч	Вентилятор: P, Па (кгс/м²)	Вентилятор: n, об/мин	Электродвигатель: тип, исполнение по взрывозащите	Электродвигатель: N, кВт	Электродвигатель: n, об/мин
В21	1	Гардеробы	А3.15.100-1	ВЦ4-70	3,15	1	А0°	1210	280 (28)	1380	4АА 63 А4	0,25	1380
В22	1	Комната сушки и обеспыливания	А2.5.095-1	ВЦ4-70	2,5	1	Пр0°	350	160 (16)	1375	4АА 56 А4	0,12	1375
В23	1	Классы занятий ГО	ЗРВ 72-3	ВЦ4-70	4	1	Пр0°	1600	270 (27)	1000	4А 71 А6	0,37	1000
Р1	1	Слесарно-механи-		ПА 2.12 М						2860	4А 80 А2	1,5	2860
		ческое отделение											
ВЕ1	1	Кузнечно-сварочное	дефлек-	Д.00.000				2500					
		отделение	тор	-03									
ВЕ2	1	Разборочно-сборочное	дефлек-	Д.00.000				650					
		отделение	тор	-00									
ВЕ3	1	—"—	дефлек-	Д.00.000				650					
			тор	-00									
ВЕ4	1	Венткамера	дефлек-	Д.00.000				50					
			тор	00									
ВЕ5	1	Тепловой узел Склад инвентаря	Дефлектор Д. 00.000-00					400	—	—	—	—	—
		Склад спецодежды											
ВЕ6	1	Медпункт	Дефлектор Д. 00.000-00					90	—	—	—	—	—
ВЕ7	1	Кладовые	Дефлектор Д. 00.000-00					70	—	—	—	—	—
ВЕ8	1	Кладовые	Дефлектор Д. 00.000-00					20	—	—	—	—	—
ВЕ9	1	Душевая	Дефлектор Д. 00.000-00					130	—	—	—	—	—

Альбом

Инв. № подл. | Подпись и дата | Взам. инв. №

Привязан:			503-7-12-88-ОВ
	Н. контр.	Лущенков	Комплекс зданий и сооружений основного звена дорожной службы
	ГИП	Чубоксарова	Ремонтная мастерская на 90 условных ремонтов в год
	Нач. отд.	Дроханов	Стадия: РП; Лист: 6; Листов:
	Гл. спец.	Лущенков	Общие данные /окончание/
	Рук. бр.	Федотов	Союздорпроект г. Москва
Инв. №	Инженер	Лукьянова	
	Инженер	Дубинчик	

Копировал: [illegible] Формат А2

Технологическое оборудование			Характеристика выделяющихся вредностей	Объем вытяжки, м³/ч		Характеристика местного отсоса		Обозначение системы	Примечание
Поз.	Наименование	Кол.		На ед. оборуд.	Всего	Обозначение	Применяемые документы		
	Краскоприготовительное отделение								
2	Шкаф для красок, Л903	1	Пары ксилола $C_6H_4(CH_3)_2$; 9,9мг/м³	850	850	Шкафное укрытие	Технологическое оборудование	В1	
3	Плита мраморная	1	Пары ксилола $C_6H_4(CH_3)_2$; 8,1мг/м³	1400	1400	Панель 1П9	4.904-37	В1	
	Отделение ремонта топливной и гидроаппаратуры								
8	Стенд для испытания и								
	регулировки топливной		Пары дизельного топлива						
	аппаратуры, КИ-921М	1	(керосин); 5,55 мг/м³	3600	3600	колпак	4.904-38	В7	
13	Верстак карбюраторщика	1	Пары бензина; 16,1 мг/м³	1240	1240	Панель 1П9	4.904-37	В7	
	ОРГ 5103								
	Шиномонтажное отделение								
2	Электровулканизатор, Ш113	1	Пары бензина; 32,2 мг/м³	1240	1240	Панель 1П9	4.904-37	В6	
	Разборно-сборочное отделение								
1	Камерная установка								
	для мойки узлов и	1	Пары воды	2500	2500	Встроенный отсос	Технологическое оборудование	ВТ5	
	деталей "Тайфун Б"								
	Подкрасочное отделение								
2	Гидрофильтр установки	2	Пары ксилола $C_6H_4(CH_3)_2$; 50мг/м³	33000	66000	Встроенный отсос	Технологическое оборудование	ВТ1÷ВТ4	
	бескамерной окраски								
	Слесарно-механическое отделение								
8	Точильно-шлифовальный	1	Абразивно-металлическая	1440	1440	Встроенный отсос	Технологическое оборудование	Р1	
	станок 3Б634		пыль; 400 мг/м³						
	Разборно-сборочное отделение								
	Выхлопная труба		Окись углевода, окись	650	650	Шланговый отсос	ОВН-1	ВЕ1	
	У двигателя	2	азота, формальдегид	650	650	Шланговый отсос	ОВН-2	ВЕ3	

Инв.№ подл. | Подпись и дата | Взам. инв.№

Привязан				503-7-12.-88 -ОВ	
				Комплекс зданий и сооружений основного звена дорожной службы	
	Н.контр.	Лущенков		Ремонтная мастерская на 90 условных ремонтов в год. Производственная часть	Стадия: РП; Лист: 7; Листов:
	ГИП	Чубоксарова			
	Нач.отд.	Дроханов			
	Гл.спец.	Лущенков		Местные отсосы от технологического оборудования (начало)	СОЮЗДОРПРОЕКТ г. Москва
Инв.№	Рук.бр.	Федотов			
	Инженер	Лукьянова			

Копировал: Сыч

Формат А2

Технологическое оборудование			Характеристика выделяющихся вредностей	Объем вытяжки, м³/ч		Характеристика местного отсоса		Обозначение системы	Примечание
Поз	Наименование	Кол.		на ед. оборуд	Всего	Обозначение	Применяемые документы		
Кузнечно-прессовое отделение									
7	Горн кузнечный на								
	один огонь, 8093	1	Окись углерода CO; 19,2 мг/м³	2500	2500	ЗОНТ	Технологическое оборудование	ВЕ 1	
9	Ванна для охлаждения деталей								
	при закалке в воде, 8083	1	Пары воды	600	600	Встроенный отсос	Технологическое оборудование	В 11	
14	Стол для газосварочных			1600	2000	Панель 1П9	4. 904 – 37	В 12	
	работ, ОКС-7547	1	Окислы азота NO_2; 4,6 мг/м³	400		Встроенный отсос	Технологическое оборудование		
15	Стол для электросварочных		Сварочный аэрозоль; 25,5 мг/м³	1600	2000	Панель 1П9	4. 904 – 37	В 12	
	работ, ОКС-7523	1	Марганец и его окислы; 0,96 мг/м³	400		Встроенный отсос	Технологическое оборудование		
10	Ванна для охлаждения								
	деталей при закалке в масле, 8084	1	Пары масла	550	550	Встроенный отсос	Технологическое оборудование	В 11	
Отделение ремонта электрооборудования и аккумуляторов									
1	Ванна для слива и приготовле-		Аэрозоль серной кислоты						
	ния электролита, 9471	1	H_2SO_4; 9,6 мг/м³	630	630	Панель 1П9	4. 904 – 37	В 15	
2	Шкаф вытяжной для								
	электротигелей, 9422 ИТ	1	Аэрозоль свинца; 0,005 мг/м³	2160	2160	Шкафное укрытие	Технологическое оборудование	В 15	
3	Стол для разборки аккуму-		Аэрозоль серной кислоты						
	ляторных батарей, 3140	1	H_2SO_4, 3,7 мг/м³	1700	1700	Панель 1П9	4. 904 – 37	В 15	
4	Ванна для промывки дета-		Аэрозоль серной кислоты						
	лей аккумуляторов, 2081	1	H_2SO_4; 9 мг/м³	1400	1400	Панель 1П9	4. 904 – 37	В 15	
15	Шкаф для зарядки		Аэрозоль серной кислоты						
	аккумуляторов	1	H_2SO_4; 0,39 мг/м³;						
			водород, 0,3 мг/м³	2160	2160	Шкафное укрытие	Технологическое оборудование	В 14	

Общеобменная вытяжная вентиляция

№ № систем	Наименование обслуживаемого помещения	Характеристика выделяющихся вредностей	Объем вытяжки м³/ч	
			на ед. оборудов	Всего
В8 В9 В10	Разборно – сборочное отделение	Окись углерода CO 0,65 мг/м³	3550	10650
		Двуокись азота NO_2 – 0,09 мг/м³		
В2	Краскоприготовительное отделение	Пары ксилола $C_6H_4(CH_3)_2$ 1,15 мг/м³	600	600

Инв. № подл. | Подпись и дата | Взам. инв. №

Привязан:			503-7-12.88-06
	Н. контр	Лущенков	Комплекс зданий и сооружений основного звена дорожной службы
	ГИП	Чубоксарова	Ремонтная мастерская на 90 условных ремонтов в год производственная часть
	Нач. отд	Дроханов	Стадия: РП; Лист: 8; Листов:
	Гл. спец	Лущенков	Местные отсосы от технологического оборудования (окончание)
	Рук. бр.	Федотов	Союздорпроект г. Москва
Инв. №	Инженер	Лукьянова	

Копировал

Формат А2

Альбом 3

План на отм. 0.000

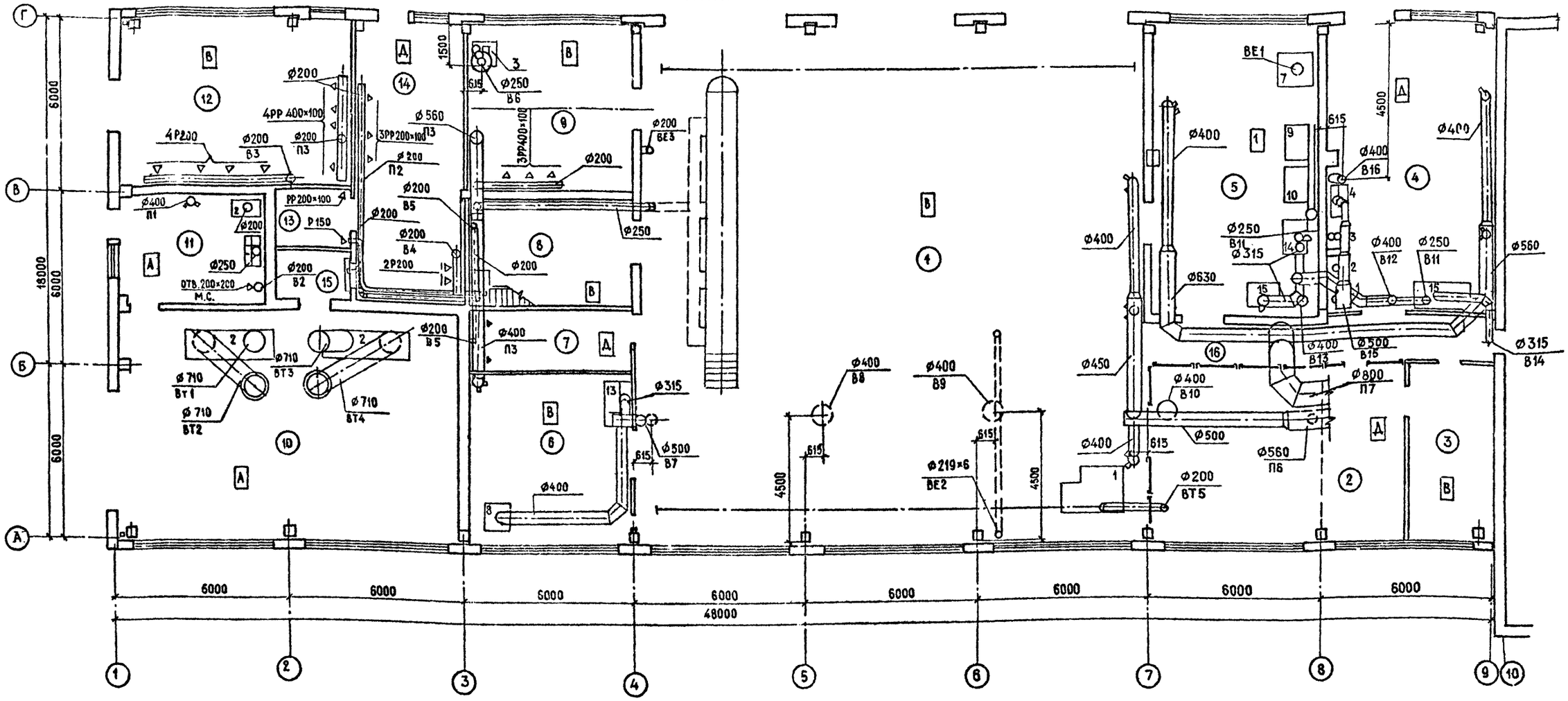

Экспликация помещений

Номер по плану	Наименование	Площадь м²	Категория производства по взрывной взрыво-пожарной и пожарной опасности
1	Разборочно-сборочное отделение	319,10	В
2	Слесарно-механическое отделение	65.10	В
3	ИРК	18.50	В
4	Отделение ремонта электрооборудования и аккумуляторов	59.90	Д
5	Кузнечно-сварочное отделение	58.80	Г
6	Отделение ремонта топливной и гидроаппаратуры	34.30	В
7	Склад масел	12.20	В
8	Компрессорная	21.10	Д
9	Шиномонтажное отделение	34.70	В
10	Подкрасочное отделение	92.70	А
11	Краскоприготовительное отд.	18.70	А
12	Отделение по ремонту технических средств организации дорожного движения	46.70	В
13	Щитовая	5.20	А
14	Реагентная	37.80	А
15	Тамбур	4,50	А
16	Коридор	19,80	А
	отм. 4.200		
17	Приточная венткамера	42.60	А
37	Приточно-вытяжная венткамера	71.50	А
37	Приточно-вытяжная венткамера	42.10	А
38	Вытяжная венткамера	11.20	А

Размеры компенсаторов, мм

Эскиз	Обозначение компенсатора	ø	H	A	R	Компенсирующая способность	Кол.
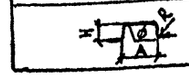	К1	57×3	1000	1000	200	60	1
	К2	57×3	1000	400	200	33	1

Инв.№ подл. | Подпись и дата | Взам. инв.№

Привязан

Инв.№

Н.контр.	Лущенков		
ГИП	Чубоксарова		
Нач. отд.	Дроханов		
Гл.спец.	Лущенков		
Рук.бр.	Федотов		
Инженер	Лукьянова		

503-7-12.88-08

Комплекс зданий и сооружений основного звена дорожной службы

Ремонтная мастерская на 90 условных ремонтов в год Производственный корпус

План вентиляции на отм. 0.000

Стадия	Лист	Листов
РП	9	

Союздорпроект г. Москва

Копировал:

Формат А2

Альбом 3

План на отм. 0.000

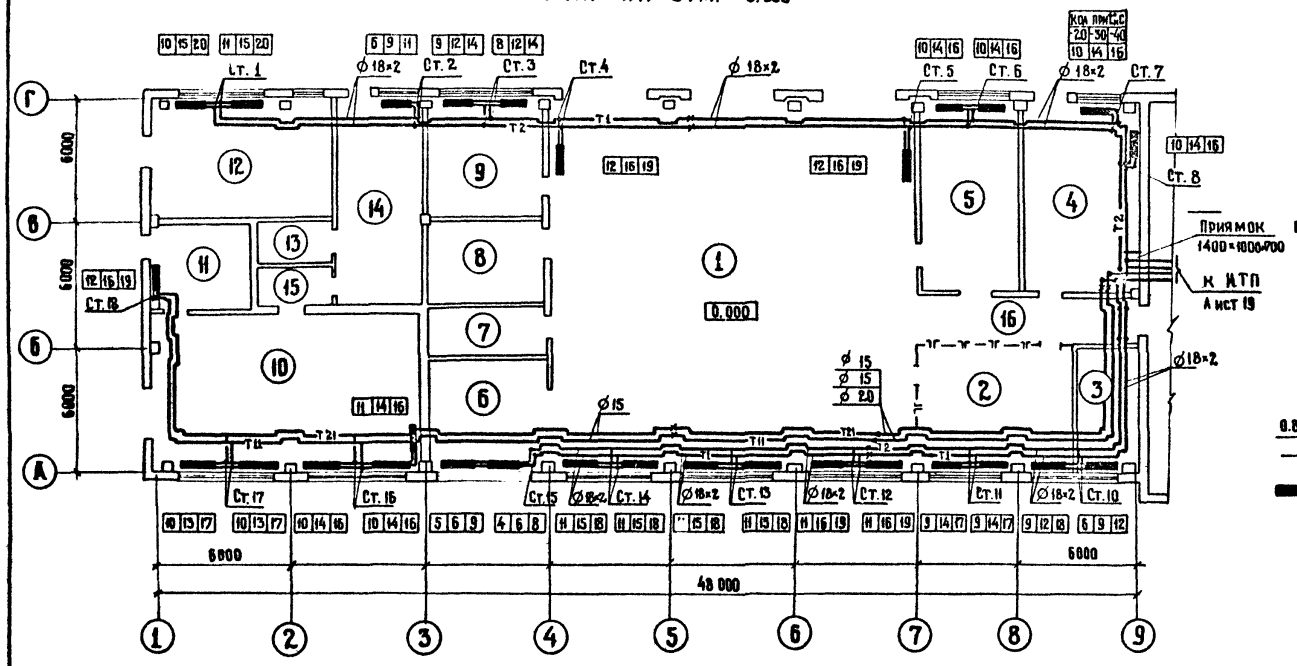

План на отм. 4.200

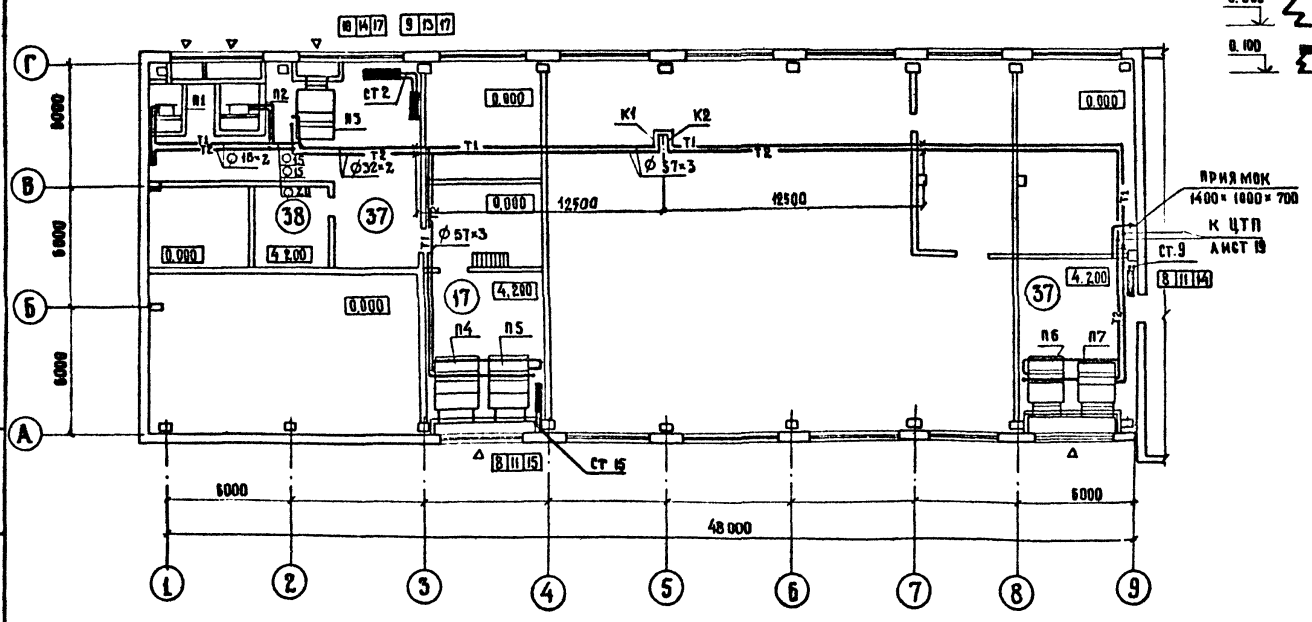

Размеры компенсаторов К1, К2 приведены на листе 9.

Система отопления 1

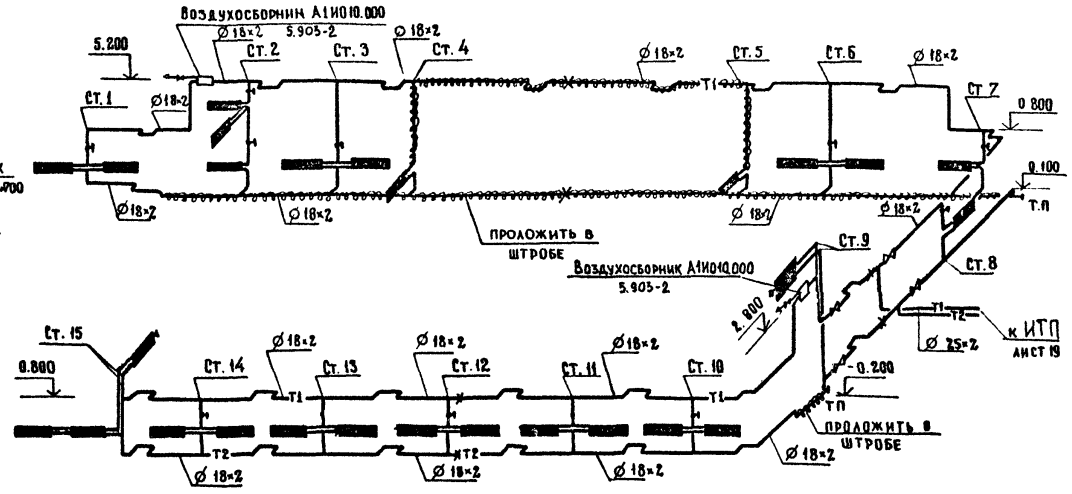

Система отопления 2

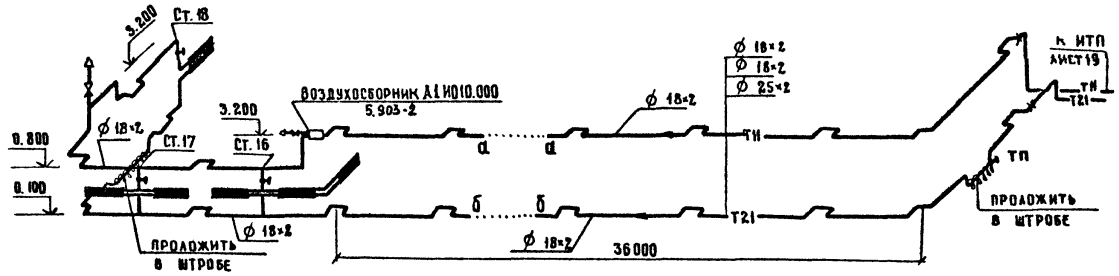

Система теплоснабжения установок П1 ÷ П7

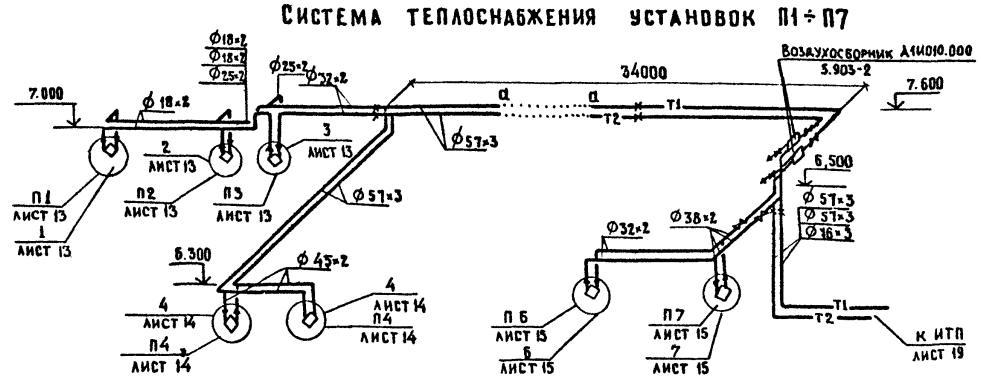

Привязан				503-7-12.88-08
	Н. контр.	Лущенков		Комплекс зданий и сооружений основного звена дорожной службы
	Нач. отд.	Дроханов		Ремонтная мастерская на 90 условных ремонтов в год. Производственная часть
	ГИП	Чувоксарова		
	Гл. спец.	Лущенков		План отопления на отм. 0.000 и 4.200. Схемы систем отопления 1 и 2. Схема системы теплоснабжения установок П1 ÷ П7
	Рук. бриг.	Федотов		
Инв. №	Инженер	Привезенцева		

Стадия	Лист	Листов
РП	10	

Союздорпроект г. Москва

Копировал:

Формат А2

Инв. № подл. | Подпись и дата | Взам. инв. №

Альбом 3

П1

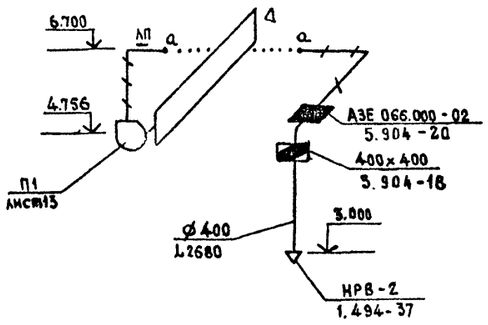

П2

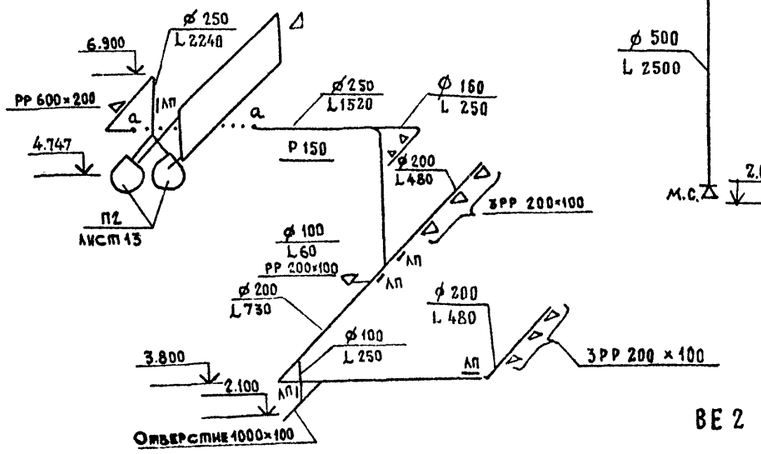

ВЕ-1

П3

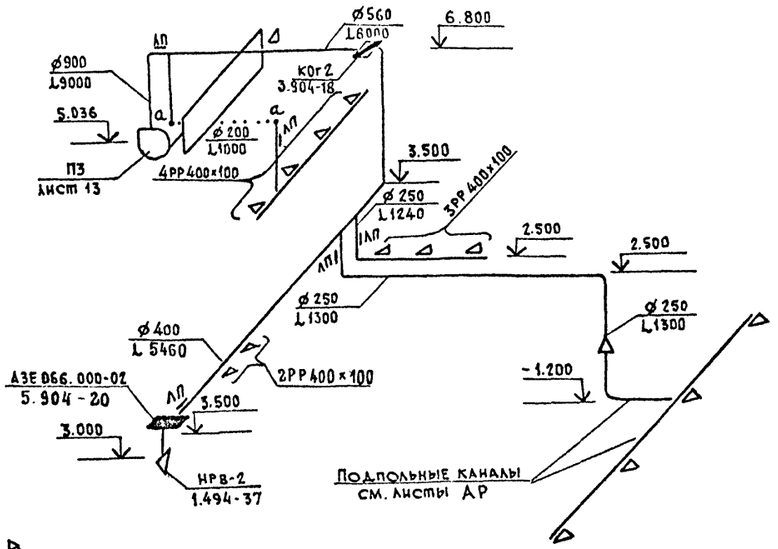

П4

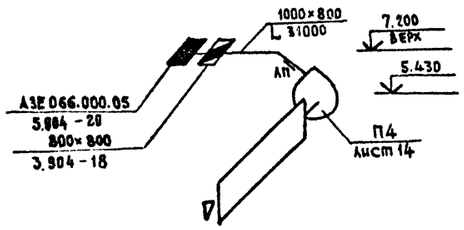

П5

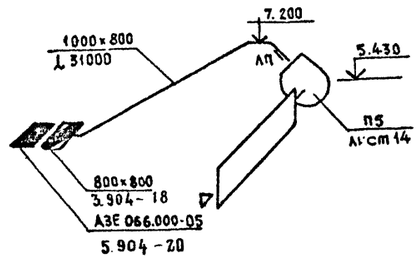

ВЕ 2

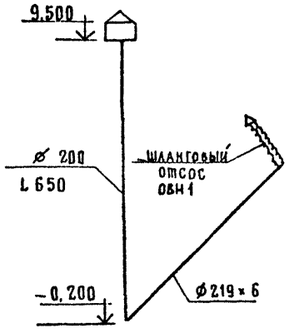

П6

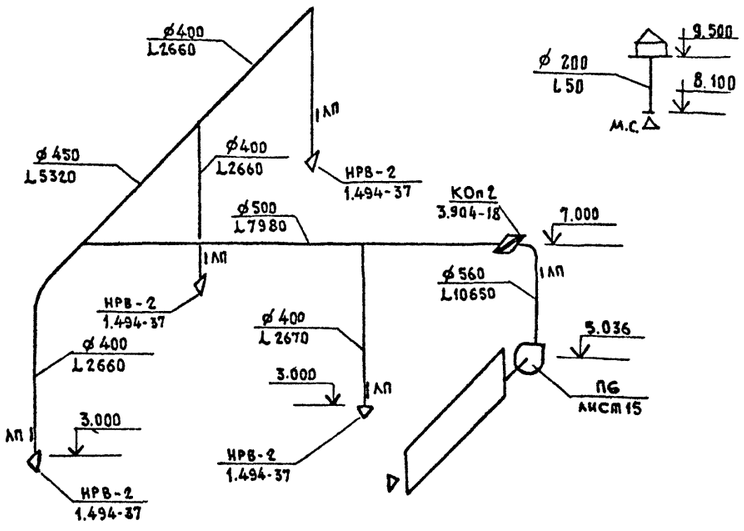

ВЕ4

П7

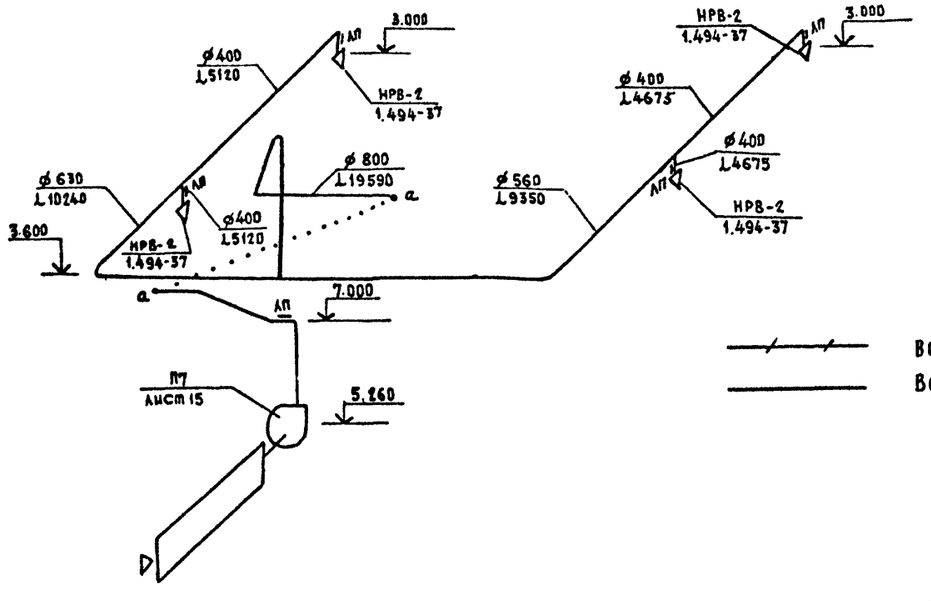

ВЕ3

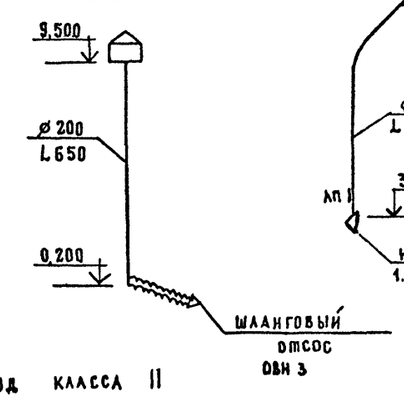

Воздуховод класса II

Воздуховод класса Н

				503-7-12.88-ОВ	
				Комплекс зданий и сооружений основного звена дорожной службы	
Привязан				Ремонтная мастерская на 90 условных ремонтов в год. Производственная часть.	Стадия: Р.П. / Лист: 11 / Листов:
Инв. №				Схемы систем П1 ÷ П7; ВЕ1 ÷ ВЕ4	Союздорпроект г. Москва
Н. контр.	Лущенков		23.03.88		
ГИП	Чубоксарова		23.03.88		
Нач. отд.	Дроханов		23.03.88		
Гл. спец.	Лущенков		23.03.88		
Рук. бр.	Федотов		23.03.88		
Инженер	Лукьянова		23.03.88		

Инв. № подл. | Подпись и дата | Взам. инв. №

Копировал: Ф

Формат А2

Альбом 3

В1

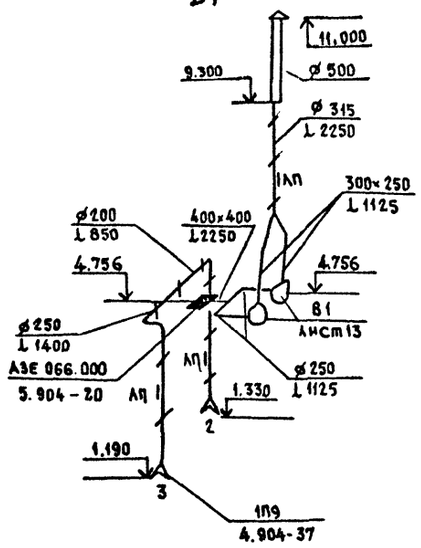

В2

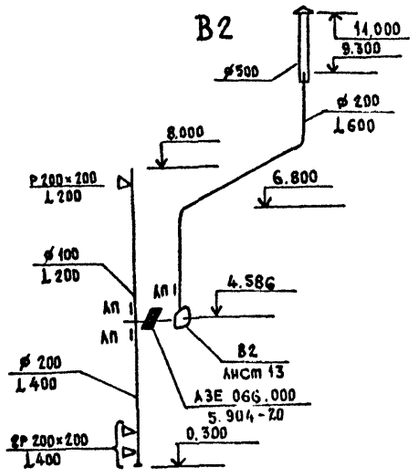

В3

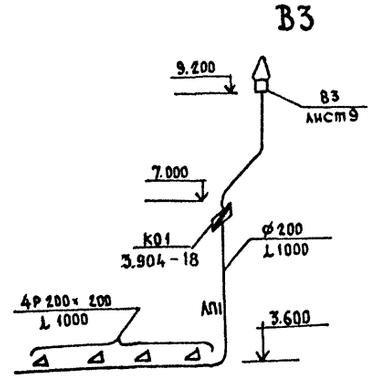

В4

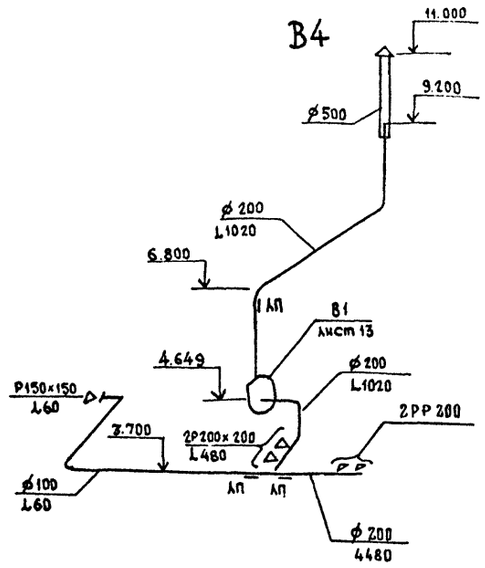

В5

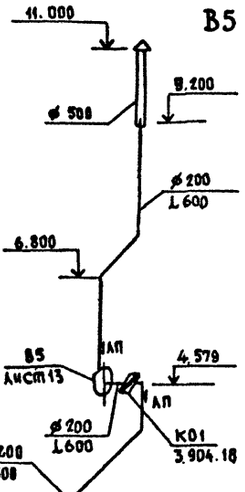

В7

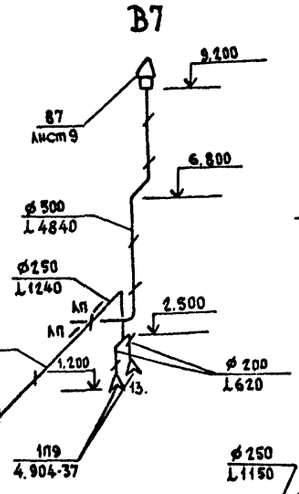

В11

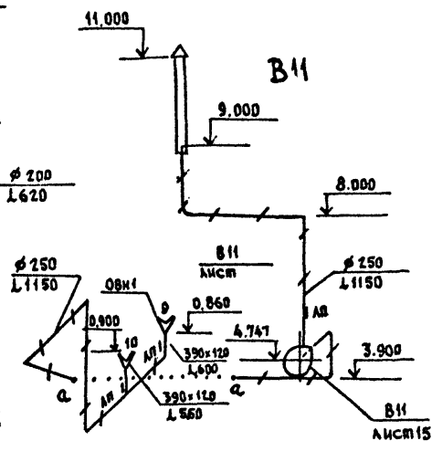

В12

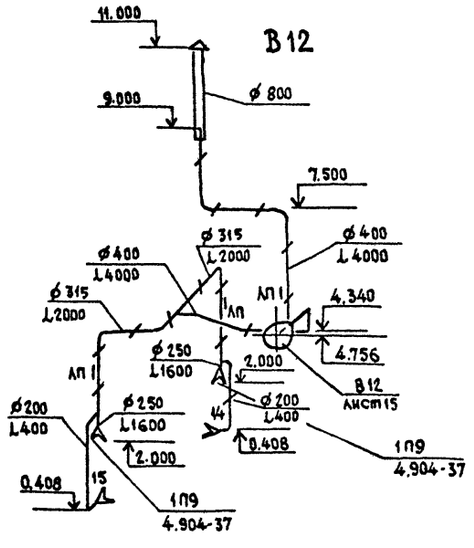

В14

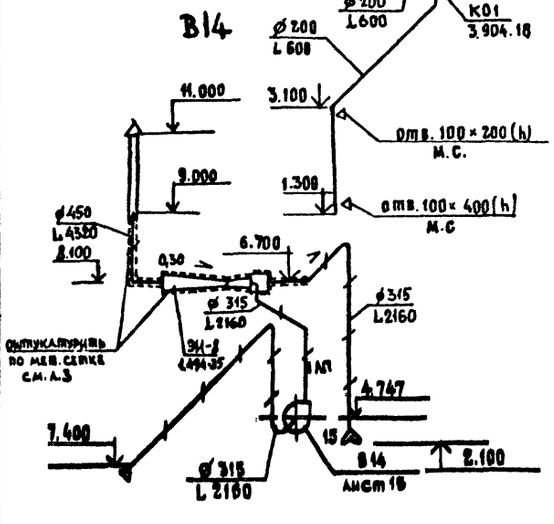

В15

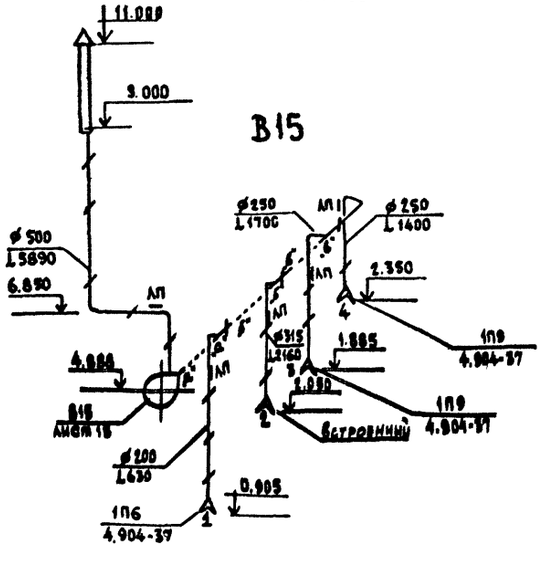

В6

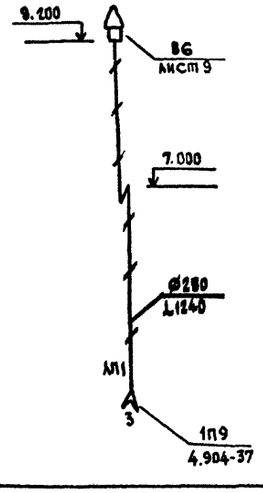

Привязан:

Инв. №

				503-7-12.88-08	
				Комплекс зданий и сооружений основного звена дорожной службы	
Н.контр.	Лущенков		23.09.88	Ремонтная мастерская на 90 условных ремонтов в год. Производственная часть	Стадия: РП; Лист: 12; Листов:
ГИП	Чубоксарова		23.09.88		
Нач.отд.	Дроханов		23.09.88		
Гл.спец.	Лущенков		23.09.88	Схемы систем В1÷В7; В11; В12; В14; В15	Союздорпроект г. Москва
Рук.бр.	Федотов		23.09.88		
Инженер	Лукьянова		23.09.88		

Копировал:

Формат А2

Инв. № подл. | Подпись и дата | Взам. инв. №

Альбом 3

Разрез 1-1

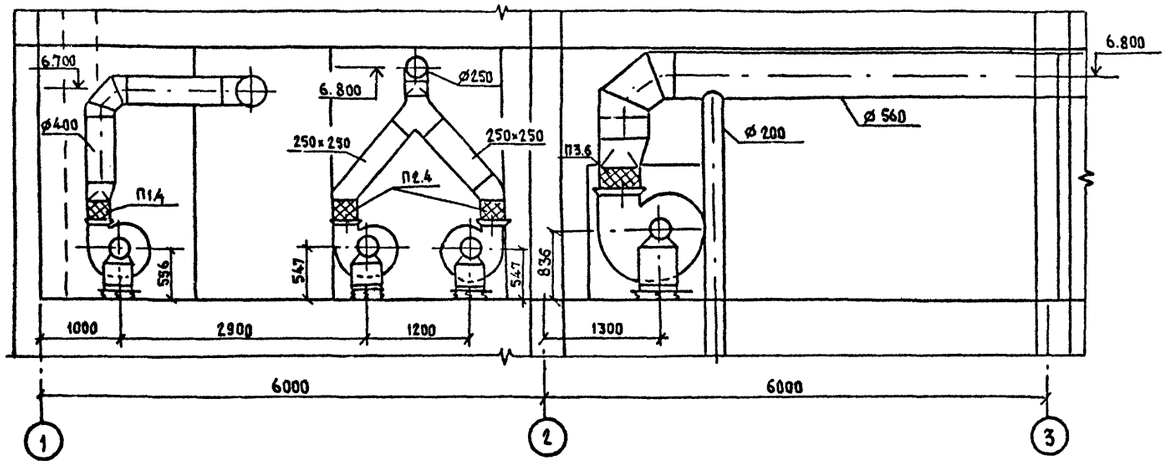

Разрез 2-2

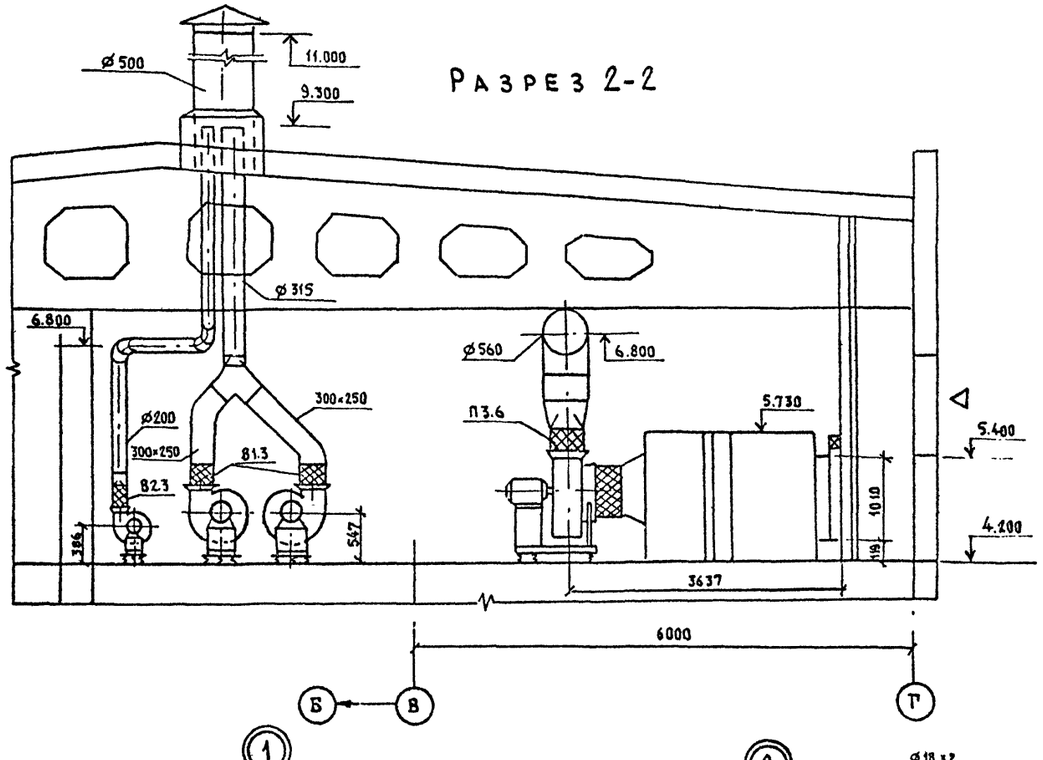

План

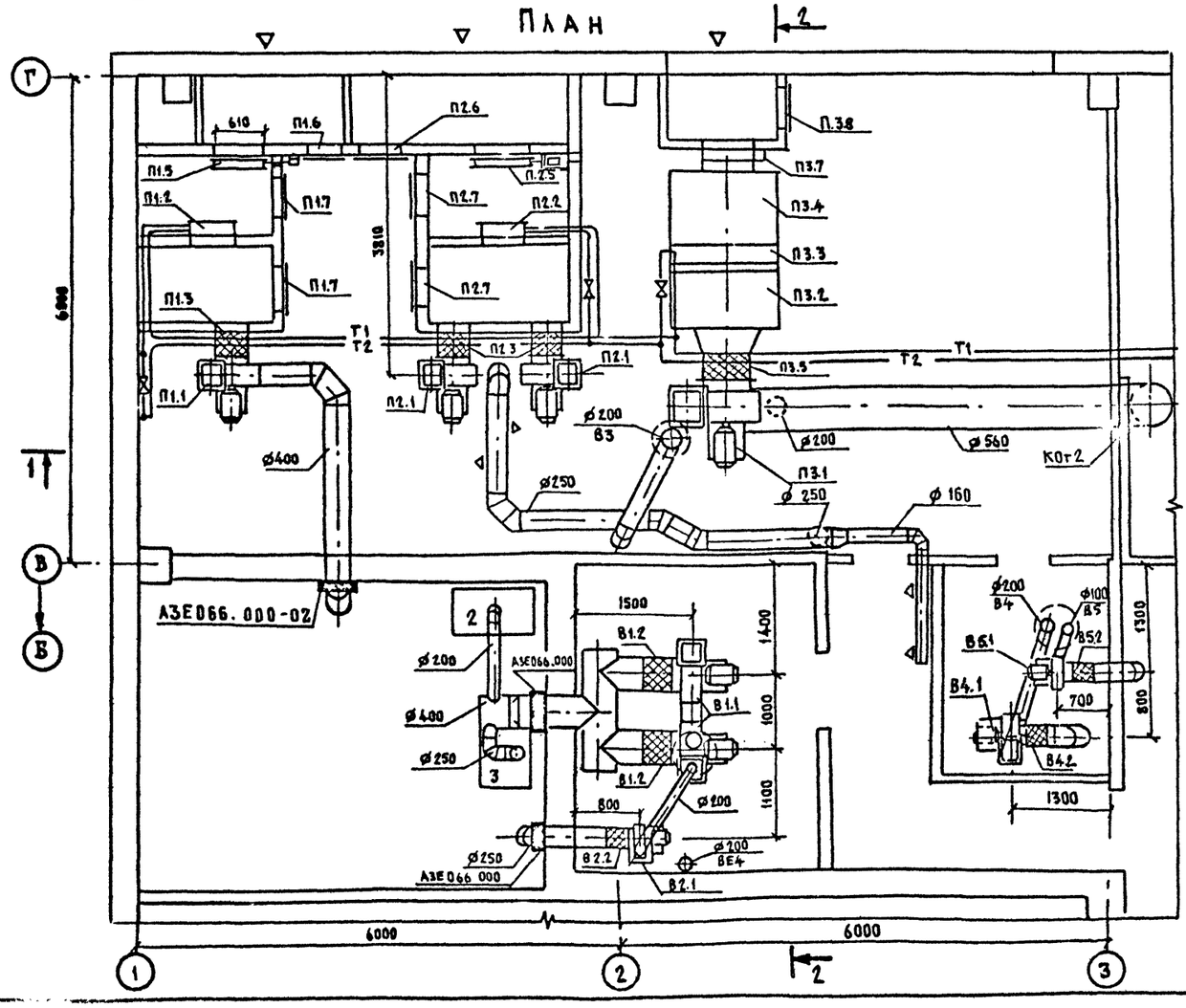

Узлы 1÷3

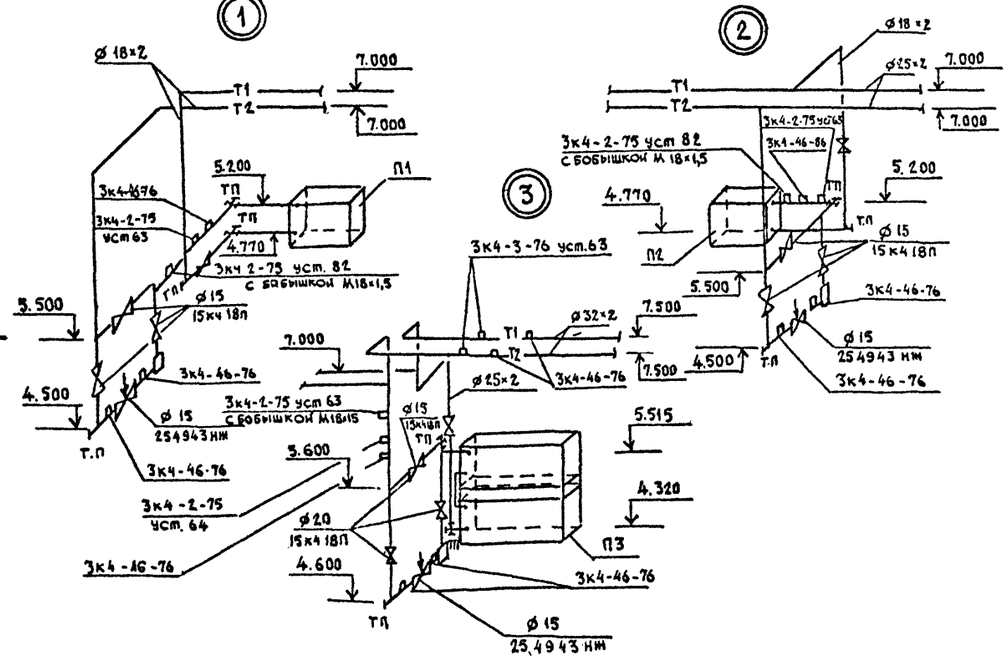

Привязан				503-7-12.88-08
				Комплекс зданий и сооружений основного звена дорожной службы
	Н. контр.	Лущенков		Ремонтная мастерская на 90 условных ремонтов в год. Производственная часть
	ГИП	Чубоксарова		
	Нач. отд.	Дроханов		
	Гл. спец.	Лущенков		Установка систем П1÷П3 В1, В2, В4, В5 Узлы 1÷3
	Рук. бр.	Федотов		
Инв. №	Инженер	Дубинчик		

Стадия	Лист	Листов
РП	13	

Союздорпроект г. Москва

Копировал:

Формат А2

Инв. № подл. | Подпись и дата | Взам. инв. №

Альбом 3

Разрез 1-1

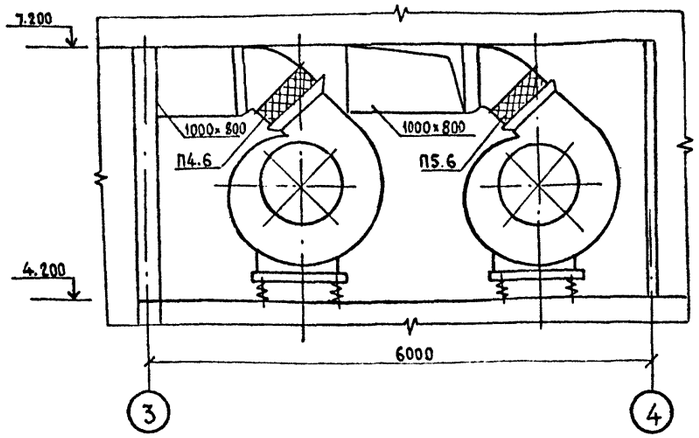

Разрез 2-2

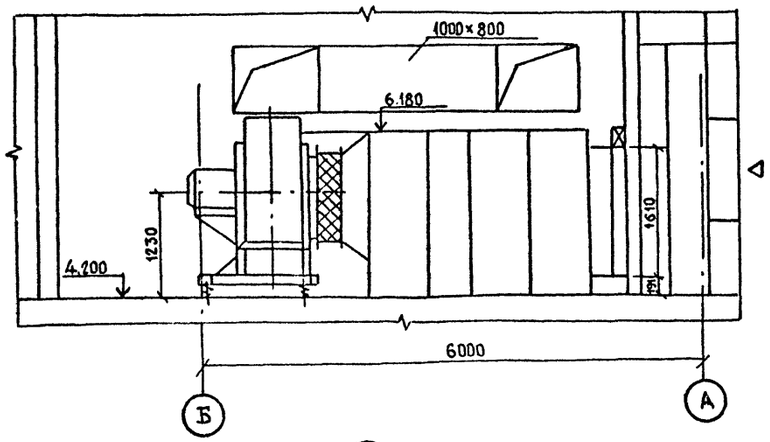

План

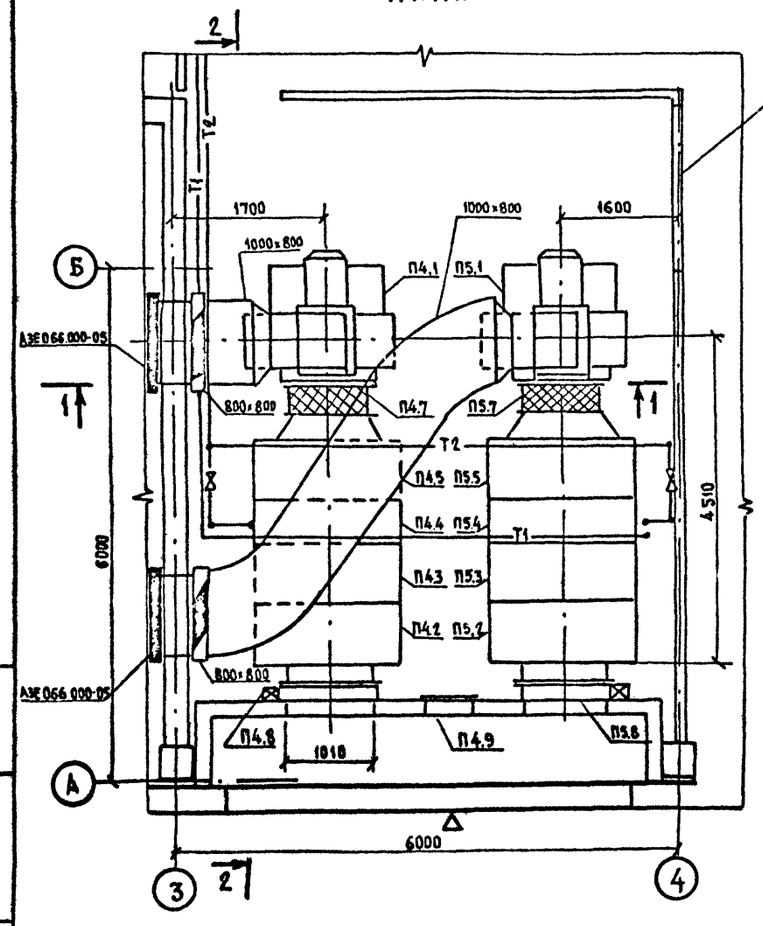

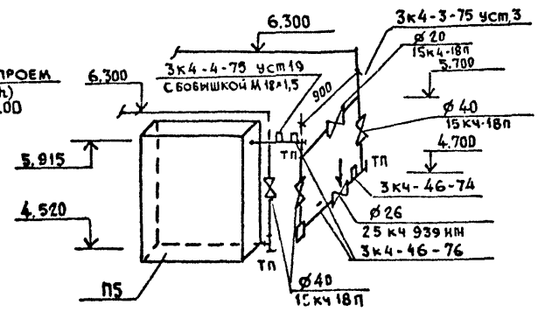

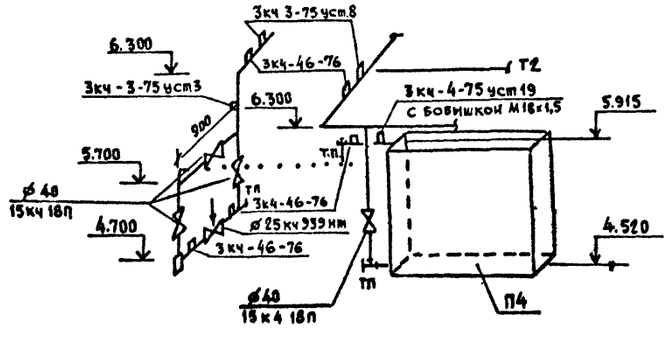

Марка поз.	Обозначение	Наименование	Кол.	Масса ед., кг	Примечание
		П4			
		2ПК - 31.5			
		(правое исполнение)			
П4.1	ТУ 22-4865-80	Агрегат вентиляторный			
		А10.100-1, компл.:	1	530,0	
		а. Вентилятор центро-			
		бежный Ц4-70 №10			
		исполнение 1,			
		положение Пр 45°			
		б. Электродвигатель			
		4А160М8			
		730 об/мин, 11 квт			
П4.2	5.904-12 вып. 1-3	Секция соединительная			
		А1А 182.000	1	1036 0	
П4.3	5.904-12 вып 1-17	Секция калориферная с калориферами:			
		А1А 190.000-02; КВС-12	1	520	$t_н$=-20°-30°С
		А1А 190.000-03; КВБ-12	1	660	$t_н$=-40°С
П4.4	5.904-12 Вып 1-23	Секция фильтра А1А 213.000	1	212,0	
П4.5	5.904-12 вып.1-30	Секция приемная			
		А1А 227.000	1	168,5	
П4.6	5.904-38	Гибкая вставка ВВ-23	1	19,8	
П4.7	5.904-38	Гибкая вставка ВН-16	1	17,46	
П4.8		Заслонка утепленная			
		КВУ 1600×1000 АУ2			
		с исполнительным			
		механизмом МЭО-4/63-0,63	1	79,3	
П4.9	5.904-4	Дверь утепленная			
		герметическая Ду 1,25×0,5	1	36,0	
		П5			
		2ПК - 31,5			
		(левое исполнение)			
	Спз.1 по П5.8	Аналогично П4			

Инв. № подл. | Подпись и дата | Взам. инв. №

Привязан:

Инв. №

Н. контр.	Лущенков	
ГИП	Чубоксарова	
Нач. отд.	Дроханов	
Гл. спец.	Лущенков	
Рук. бр.	Федотов	
Инженер	Лукьянова	

503-7-12.88-08

Комплекс зданий и сооружений основного звена дорожной службы

Ремонтная мастерская на 90 условных ремонтов в год. Производственная часть.

Стадия	Лист	Листов
РП	14	

Установка систем П4, П5 Узлы 4; 5

Союздорпроект г. Москва

Копировал:

Формат А2

Альбом 3

Разрез 1-1

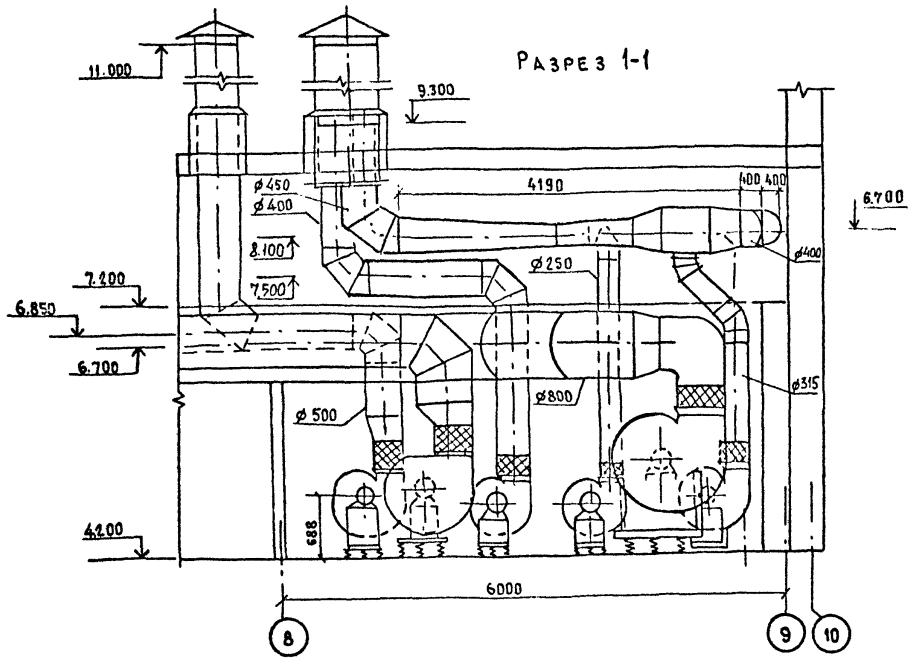

Разрез 2-2

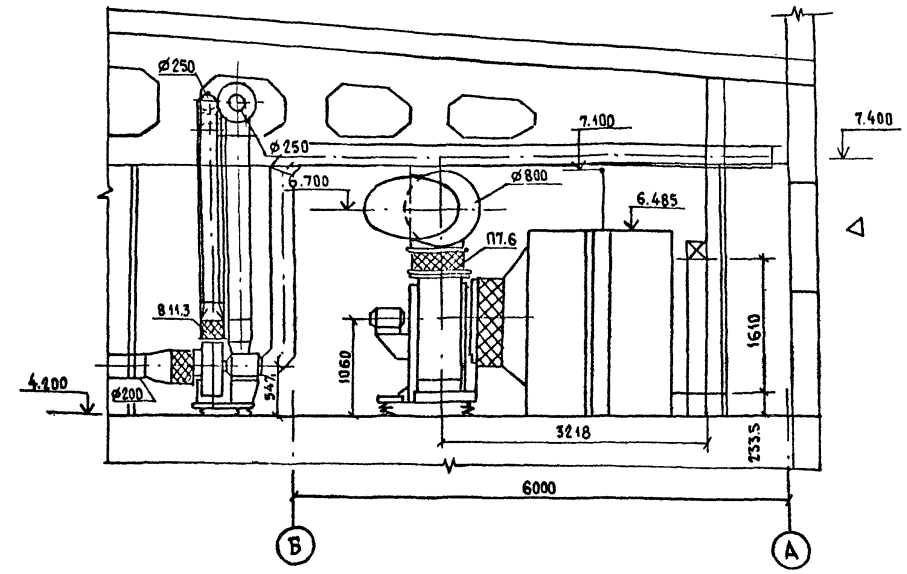

План

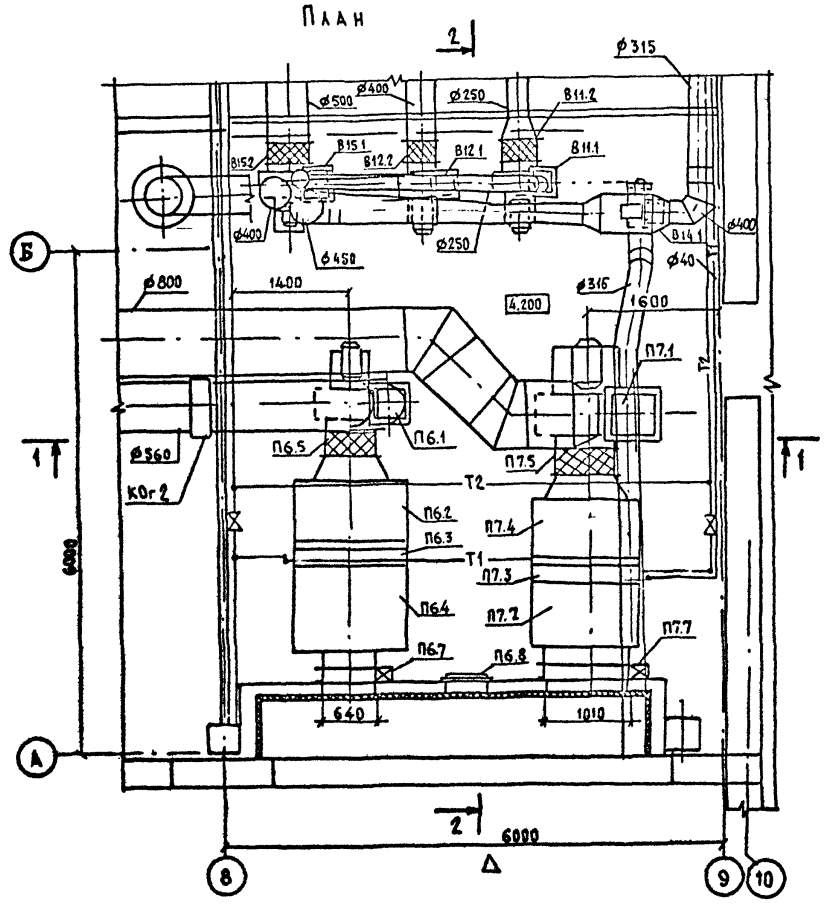

6

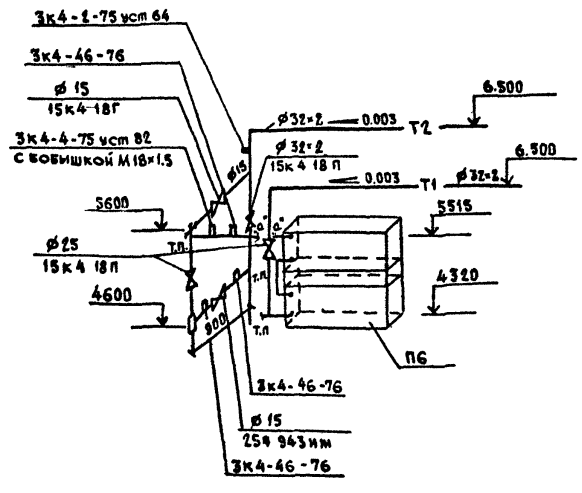

7

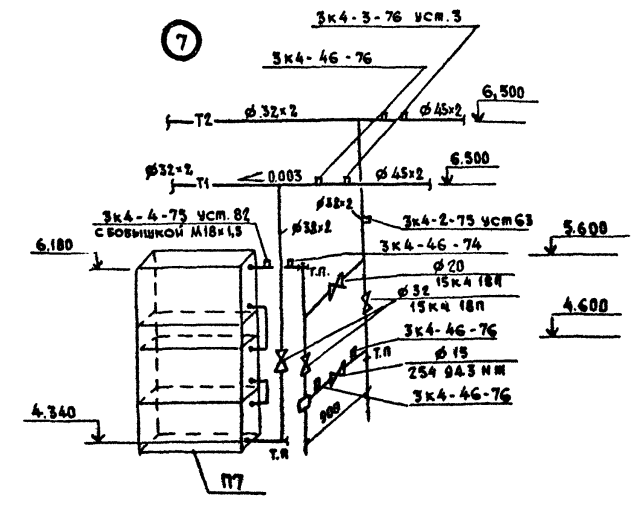

Привязан:

Инв. № подл.

				503-7-12.88-08	
Н.контр.	Лущенков		23.05.11	Комплекс зданий и сооружений основного звена дорожной службы	
ГИП	Чубоксарова		23.09.11	Ремонтная мастерская на 90 условных ремонтов в год. Производственная часть.	Стадия: РП; Лист: 15; Листов: —
Нач.отд.	Дроханов		23.09.11		
Гл.спец.	Лущенков		23.09.11		
Рук.гр.	Федотов		23.09.11	Установка систем П6, П7, В11, В12, В14, В15 Узлы 6,7	Союздорпроект г. Москва
Инженер	Дубинчик		23.09.11		
Инженер	Лукьянова		23.09.11		

Копировал:

Формат А3

Альбом 3

Марка поз.	Обозначение	Наименование	Кол.	Масса ед. кг	Примеч.
		П1			
П1.1	ТУ 22 - 4208 - 78	Агрегат вентиляторный			
		А4-105-2, компл.	1	65,2	
		а. Вентилятор центро-			
		бежный В-Ц4-70 №4			
		исполнение 1,			
		положение Л0°			
		б. Электродвигатель			
		4А80А4			
		1,1 квт; 1420 об/мин			
		в. Виброизоляторы Д039	5		
П1.2	ТУ 22 - 5721 - 84	Калориферы стальные			
		пластинчатые			
		$t_н$ = -20°, -30°С КВС-6	1	55,0	
		$t_н$ = -40°С КВБ-6	1	71,0	
П1.3	5.904 - 38	Вставка гибкая ВВ-19	1	5,13	
П1.4	5.904-38	Вставка гибкая ВН-12	1	4,12	
П1.5	5.904-12	Заслонка утепленная			
	6.1-35	с электроподогревом			
		КВУ 600×1000 АУ2			
		с электрическим			
		исполнительным			
		механизмом			
		МЭО-1,6/25 - 0,25 и	1	79,3	
П1.6	5.904-4	Дверь герметическая			
		утепленная Д 1,25×0,5	1	36,0	
П.1.7	5.904-4	Дверь герметическая			
		неутепленная Д 1,25×0,5	2	24,0	

Марка поз.	Обозначение	Наименование	Кол.	Масса ед., кг	Примеч.
		П2			
П2.1	ТУ 22 - 4208 - 78	Агрегат вентиляторный			
		А4 - 095 - 2, компл.	1	62,8	
		а. Вентилятор центро-			
		бежный В-Ц4-70 №4			
		исполнение 1,			
		положение Пр0°	1		
		б. Вентилятор центро-			
		бежный В-Ц4-70 №4			
		исполнение 1,			
		положение Л0°	1		
		б. Электродвигатель			
		4А71В4			
		0,55 квт, 1390 об/мин	2		
		г. Виброизоляторы Д039	10		на два комплекта
П2.2	ТУ 22-5721-84	Калорифер стальной			
		пластинчатый КВС-6	1	55,0	
П2.3	5.904 - 38	Вставка гибкая ВВ-19	2	5,13	
П2.4	5.904 - 38	Вставка гибкая ВН-12	2	4,12	
П2.5	5.904 - 12	Заслонка утепленная			
	в.1 - 35	с электроподогревом			
		КВУ 600 × 1000 АУ2			
		с электрическим испол-			
		нительным механизмом			
		МЭО-1,6/25 - 0,25 и	1	79,3	
П2.6	5.904 - 4	Дверь герметическая			
		утепленная Ду 1,25×0,5	1	36,0	
П2.7	5. 904 - 4	Дверь герметическая			
		неутепленная Ду 1,25×0,5	1	24,0	

Марка поз.	Обозначение	Наименование	Кол	Масса ед. кг	Примеч.
		П3 (2 ПК - 10)			
П3.1	ТУ 22 - 5335 - 82	Агрегат вентиляторный			
		Е6.3 - 095 - 2а, компл	1	183,0	
		а. Вентилятор центро-			
		бежный В-Ц4-75 №6,3			
		исполнение 1,			
		положение Л0°			
		б. Электродвигатель			
		4А 100L4			
		4квт, 1430 об/мин			
		в. Виброизоляторы Д041	4		
П3.2	5.904 - 12	Соединительная секция			
	в.1-1	А1А 180 · 000 - 02	1	388,0	
П3.3	5.904 -12	Калориферная секция:			
	в. 1 - 15	$t_н$ = - 20°, - 30°С А1А.188.000-02	1	282,0	
		с калориферами КВС - 10	1		
		$t_н$ = - 40°С А1А188.000-03	1	347,0	
		с калориферами КВБ-10	1		
П3.4	5.904 - 12	Приемная секция			
	в.1 - 28	А1А 223.000	1	130,5	
П3.5	5. 904 - 38	Гибкая вставка ВВ-21	1	9,95	
П3.6	5. 904 - 38	Гибкая вставка ВН-14	1	6,26	
П3.7	5. 904 - 12	Заслонка утепленная			
	в.1 - 35	с электроподогревом			
		КВУ 600 × 1000 АУ2			
		с электрическим испол-			
		нительным механизмом			
		МЭО-1,6/25 - 0,25 и	1	79,3	
П3.8	5. 904 - 4	Дверь герметическая			
		утепленная Д 1,25×0,5	1	36,0	

Инв. № подл. | Подпись и дата | Взам. инв. №

Привязан:

Инв. №

Н. контр.	Лущенков		23.09.88	
ГИП	Чубоксарова		23.09.88	
Нач. отд.	Дроханов		23.09.88	
П. спец.	Лущенков		23.09.88	
Рук. бр.	Федотов		23.09.88	
Инженер	Дубинчик		23.09.88	

503-7-12.88 - 08

Комплекс зданий и сооружений основного звена дорожной службы

Ремонтная мастерская на 90 условных ремонтов в год Производственная часть.

Стадия	Лист	Листов
Р.П.	16	

Спецификация отопительно-вентиляционных установок П1 + П3

Союздорпроект г. Москва

Копировал:

Формат А2

Альбом 3

Марка поз.	Обозначение	Наименование	Кол.	Масса ед., кг	Примеч.
		П6 (2ПК-10)			
П6.1	ТУ 22-5335-82	Агрегат вентиляторный			
		Е6.3-100-2, компл.	1	199,0	
		а. Вентилятор центро-			
		бежный ВЦ4-75 №6,3			
		исполнение 1,			
		положение Пр 0°			
		б. Электродвигатель			
		4А 112 М4			
		5,5 квт, 1445 об/мин			
		в. Виброизоляторы Д041	5		
П6.2	5.904-12	Соединительная секция			
	в. 1-1	А1А 180.000-02	1	388,0	
П6.3	5.904-12	Калориферная			
	в. 1-15	секция:			
		t = -20°, -30° С			
		А1А 188.000-02	1	282,0	
		с калориферами КВС-10	1		
		t = -40°С			
		А1А 188.000-03	1	347	
		с калориферами КВБ-10	1		
П6.4	5.904-12	Приемная секция			
	в. 1-28	А1А 223.000	1	130,5	
П6.5	5.904-38	Вставка гибкая ВВ-21	1	9,95	
П6.6	5.904-38	Вставка гибкая ВН-14	1	6,26	
П6.7	5.904-12	Заслонка утепленная			
	в 1-35	с электроподогревом			
		КВУ 600×1000 АУ2			
		с электрическим			

Марка поз.	Обозначение	Наименование	Кол.	Масса ед., кг	Примеч.
		исполнительным			
		механизмом			
		МЭО-1,6/25-0,25 и	1	79,3	
П6.8	5.904-4	Дверь герметическая			
		утепленная Д1,25×0,5	1	36,0	
		П7 (2ПК-20)			
П7.1	ТУ 22-4865-80	Агрегат вентиляторный			
		А8-100-2, компл.	1	358,0	
		а. Вентилятор центро-			
		бежный В-Ц4-70 №8			
		исполнение 1,			
		положение Пр 0°			
		б. Электродвигатель			
		4А 132 М6			
		7,5 квт, 970 об/мин			
		в. Виброизоляторы Д042	4		
П7.2	5.904-12	Соединительная секция			
	в.1-2	А1А 181.000	1		
П7.3	5.904-12	Калориферная			
	в 1-16	секция:			
		$t_н$ = -20°, -30°С			
		А1А 189.000-02	1	425,0	
		с калориферами КВС-10	3		
		$t_н$ = -40°С			
		А1А 189.000-03	1	520,0	
		с калориферами КВБ-10	3		
П7.4	5.904-12	Приемная секция			

Марка поз.	Обозначение	Наименование	Кол.	Масса ед., кг	Примеч.
	в. 1-29	А1А 226.000	1	148,5	
П7.5	5.904-38	Вставка гибкая ВВ-22	1	11,75	
П7.6	5.904-38	Вставка гибкая ВН-15	1	11,74	
П7.7	5.904-12	Заслонка утепленная			
	в. 1-35	с электроподогревом			
		КВУ 1600×1000 АУ2			
		с электрическим			
		исполнительным			
		механизмом			
		МЭО-4/63-0,63	1	160,4	

Взам. инв. №

Подпись и дата

Инв. № подл.

Привязан:

Инв. №

Н. контр.	Лущенков		
ГИП	Чувоксарова		
Нач. отд.	Дроханов		
Гл. спец.	Лущенков		
Рук. бр.	Федотов		
Инженер	Дубинчик		

503-7-12.88-08

Комплекс зданий и сооружений основного звена дорожной службы

Ремонтная мастерская на 90 условных ремонтов в год. Производственная часть

Стадия	Лист	Листов
РП	17	

Спецификация отопительно-вентиляционных установок П6 ÷ П7

Союздорпроект г. Москва

Копировал:

Формат А2

Альбом 3

Марка поз	Обозначение	Наименование	Кол	Масса ед., кг	Примеч.
		В-1			
В1.1	ТУ 22-4942-81	Агрегат вентиляторный			
		А4-100-2, компл.	2	62,5	
		а. Вентилятор центробежный			
		ВЦ4-70-4 и 1-01А №4			
		исполнение 1; положение ПрО°	1		
		б. Вентилятор центробежный			
		ВЦ4-70-4 и 1-01А №4			
		исполнение 1; положение ЛО°	1		
		б. Электродвигатель В71В4	2		
		0,75квт; 1370 об/мин			
		в. Виброизоляторы Д039	10		
В1.2	5.904-38	Гибкая вставка ВВ-19	2	5,13	
В1.3	5.904-38	Гибкая вставка ВН-12	2	4,12	
		В2			
В2.1	ТУ 22-4208-78	Агрегат вентиляторный			
		А2,5-100-1: компл.	1		
		а. Вентилятор центробежный			
		ВЦ4-70-2,5 и 1-01А №2,5			
		исполнение 1; положение ЛО°			
		б. Электродвигатель В63А4			
		0,25квт; 1370 об/мин			
		в. Виброизоляторы Д038	5		
В2.2	5.904-38	Гибкая вставка ВВ-17	1	2,82	
В2.3	5.904-38	Гибкая вставка ВН-10	1	2,66	
		В4			
В4.1	ТУ 22-4208-78	Агрегат вентиляторный			
		А3.15.100-1, компл.	1	185	
		а Вентилятор центробежный			
		ВЦ4-70 №3,15			
		исполнение 1; положение ПрО°			
		б. Электродвигатель 4АА63А4			
		0,25квт; 1380 об/мин			
		в. Виброизоляторы Д038	5		
В4.2	5.904-38	Гибкая вставка ВВ-21	1	3,45	
В4.3	5.904-38	Гибкая вставка ВН-14	1	3,3	
		В5			
В5.1	ТУ22-4208-78	Агрегат вентиляторный			
		А2,5.110-1, компл.	1	26,2	
		а. Вентилятор центробежный			
		ВЦ4-70 №2,5			
		исполнение 1; положение ПрО°			
		б. Электродвигатель 4АА56А4			
		0,12квт; 1375 об/мин			
		в. Виброизоляторы Д038	5		
В5.2	5.904-38	Гибкая вставка ВВ-17	1	2,82	
В5.3	5.904-38	Гибкая вставка ВН-10	1	2,66	
		В11			
В11.1	ТУ 22-4208-78	Агрегат вентиляторный			
		А4.100-2: компл.	1	62,8	
		а. Вентилятор центробежный			
		ВЦ4-70 №4			
		исполнение 1; положение ПрО°			
		б. Электродвигатель 4А71В4			
		0,75квт; 1390 об/мин			
		в. Виброизоляторы Д039	5		
В11.2	5.904-38	Гибкая вставка ВВ-19	1	5,13	
В11.3	5.904-38	Гибкая вставка ВН-12	1	4,12	
		В12			
В12.1	ТУ22-4208-78	Агрегат вентиляторный			
		А4.110-2, компл.	1	65,2	
		а. Вентилятор центробежный			
		ВЦ4-70 №4			
		исполнение 1; положение ПрО°			
		б. Электродвигатель 4А80А4			
		1,1квт; 1420 об/мин			
		в. Виброизоляторы Д039	5		
В12.2	5.904-38	Гибкая вставка ВВ-19	1	5,13	
В12.3	5.904-38	Гибкая вставка ВН-12	1	4,12	
Марка поз.	Обозначение	Наименование	Кол.	Масса ед., кг	Примеч.
		В15			
В15.1	ТУ 22-5933-85	Агрегат вентиляторный			
		Е5.105-2а, компл.	1	105,5	
		а. Вентилятор			
		центробежный			
		ВЦ4-75 №5			
		исполнение 1; положение ПрО°			
		б. Электродвигатель			
		4А90L4			
		2,2квт; 1425 об/мин			
		в. Виброизоляторы Д040	5		
В15.2	5.904-38	Гибкая вставка ВВ-20	1	6,76	
В15.3	5.904-38	Гибкая вставка ВН-13	1	5.02	
		В14			
В14.1	ТУ 22-5933-85	Агрегат вентиляторный			
		Е3,15 100-2; компл	1	49.0	
		а) вентилятор центробежный			
		ВЦ4-75 №3,15			
		исполнение 1; положение ЛО°			
		б) электродвигатель 4А80А2			
		1,5квт; 2850 об/мин			
		в) виброизоляторы Д038	5		
В14.2	5.904-38	Гибкая вставка ВВ-18	1	3.45	
В14.3	5.904-38	Гибкая вставка ВН-11	1	3,3	
В14.4	1.494-35 в.2	Эжектор низкого			
		давления ЭИ-8	1	116,0	

Инв. № подл. | Подпись и дата | Взам. инв. №

Привязан:

Инв. №

Н.контр	Лущенков			503-7-12.88-ОВ
ГИП	Чувоксарова			Комплекс зданий и сооружений основного звена дорожной службы
Нач.отд.	Дроханов			Ремонтная мастерская на 80 условных ремонтов в год. Производственная часть.
Гл.спец.	Лущенков			Спецификация отопительно-вентиляционных установок В1, В2, В4, В5, В11, В12, В14, В15
Рук.бриг.	Федотов			
Инженер	Дубинчик			

Стадия	Лист	Листов
РП	18	

Союздорпроект г. Москва

Копировал:

Формат А2

Альбом 3

План на отм. - 2,570

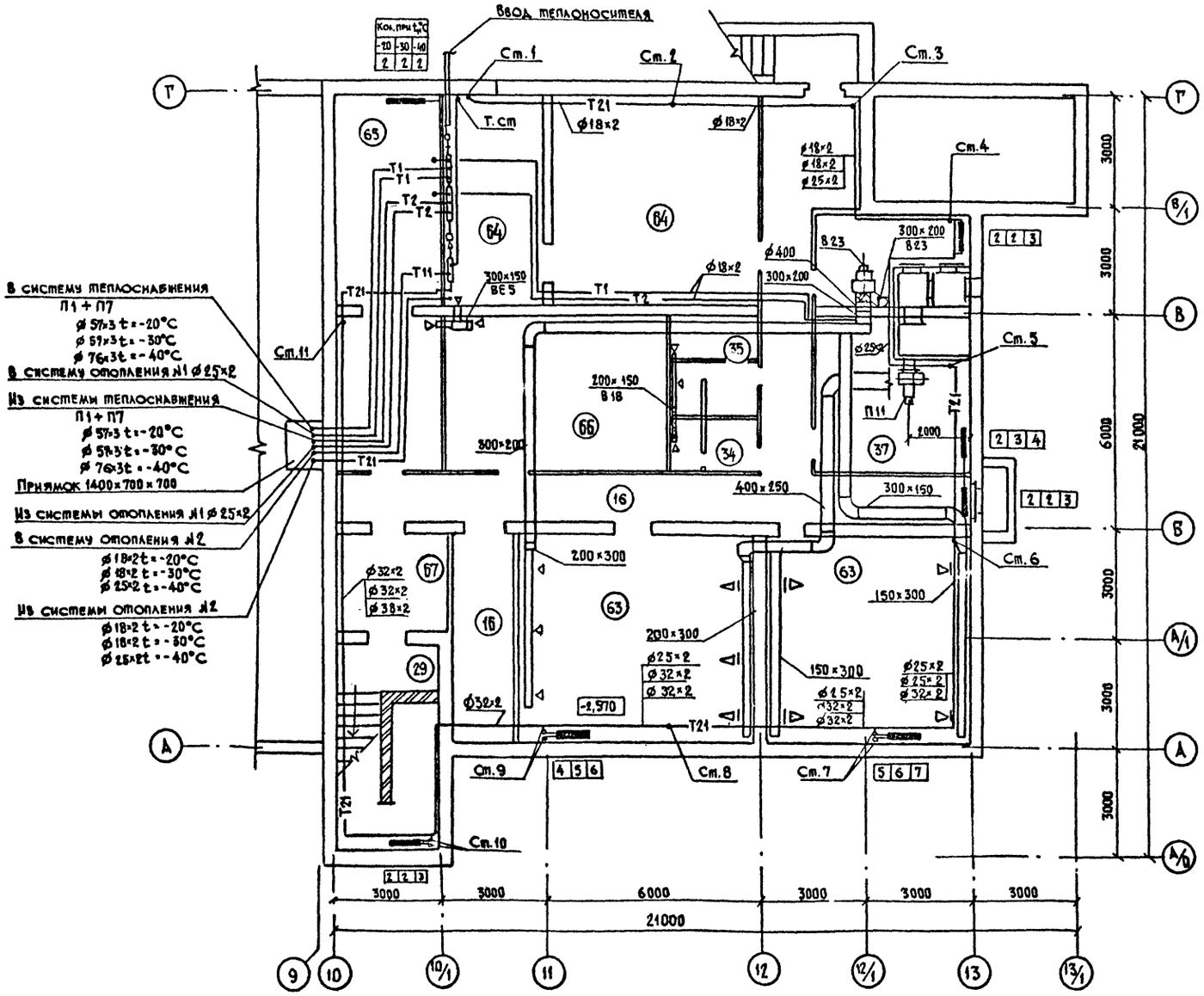

Экспликация помещений

Номер по плану	Наименование	Площадь м²	Категория производства по взрывной, взрывопожарной и пожарной опасности
16	Коридор	51.8	
34	Женский туалет	3,2	
35	Мужской туалет	5,7	
37	Приточно-вытяжная венткамера	28,7	
29	Лестничная клетка №2		
63	Класс занятий ГО	69,4	
64	Тепловой узел	47,5	
65	Склад спецодежды	27,5	
66	Склад инвентаря	25,9	
67	Кладовая уборочного инвентаря	7.7	

Инв. № подл. | Подпись и дата | Взам. инв. №

Привязан:

Инв. №

Н. контр.	Лущенков		4.09.15
ГИП	Чуроксарова		13.09.15
Нач. отд.	Дроханов		13.09.15
Гл. спец.	Лущенков		13.09.15
Рук. вр.	Федотов		13.09.15
Инженер	Привезенцева		13.09.15
Инженер	Лукьянова		13.09.15

503-7-12.88-ОВ

Комплекс зданий и сооружений основного звена дорожной службы

Ремонтная мастерская на 90 условных ремонтов в год. Административно-бытовая часть

Стадия	Лист	Листов
Р.П	19	

План на отм. - 2.570

Союздорпроект г. Москва

Копировал:

Формат А2

Альбом 3

ПЛАН НА ОТМ. 0.000

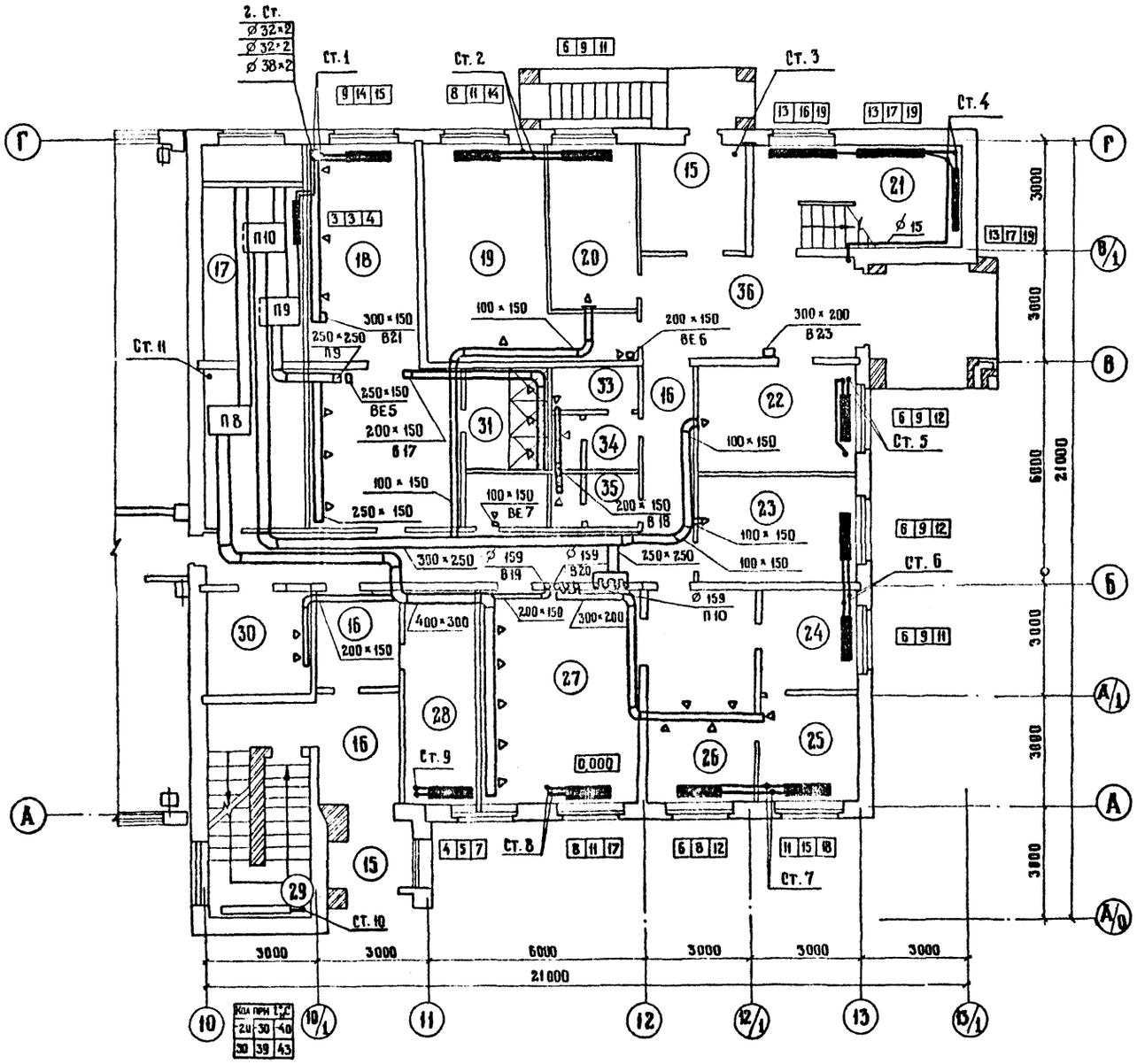

ЭКСПЛИКАЦИЯ ПОМЕЩЕНИЙ

НОМЕР ПО ПЛАНУ	НАИМЕНОВАНИЕ	ПЛОЩАДЬ, м²	КАТЕГОРИЯ ПРОИЗВОДСТВА ПО ВЗРЫВНОЙ, ВЗРЫВОПОЖАРНОЙ И ПОЖАРНОЙ ОПАСНОСТИ
16	Коридор	37,9	
17	Венткамера приточная	29,6	
18	Женский гардероб для групп		
	производственных процессов		
	IB и IIg на 11МДВ-40.2 и 10МДВ-25.2		
19	Медпункт	22,9	
20	Отдел кадров	10.5	
15	Тамбур	18,9	
21	Лестничная клетка №1	16.6	
22	Вахтер и пульт пожарной		
	сигнализации	14,7	
23	Комната парткома и комитетавакси	10.3	
24	Подсобное помещение	7,7	
25	Моечная	7,5	
26	Раздаточная	12.0	
27	Торговый зал буфета на		
	16 посадочных мест	31,7	
28	Хозяйственная кладовая	11,1	
29	Лестничная клетка №2	16,6	
30	Курительная	8,2	
31	Душевая	5,7	
32	Кладовая уборочного		
	инвентаря	4,9	
33	Помещение для личной		
	гигиены женщин	2,9	
34	Женский туалет	3,7	
35	Мужской туалет	3,7	
36	Вестибюль	16,8	

Привязан

Инв №

Н. контр	Ащенков		23.09.11
ГИП	Чубоксарова		23.09.11
Нач. отд	Дроханов		23.09.11
Гл. спец.	Ащенков		23.09.11
Рук. бриг	Федотов		23.09.11
Инженер	Привезенцева		23.09.11
Инженер	Акульянова		23.09.11

503-7-12.88-08

Комплекс зданий и сооружений основного звена дорожной службы

Ремонтная мастерская на 90 условных ремонтов в год
Административно-бытовая часть

Стадия	Лист	Листов
РП	20	

План на отм. 0.000

Союздорпроект г. Москва

Копировал:

Формат А2

Инв. № подл. | Подпись и дата | Взам. инв. №

Альбом 3

План на отм. 3.300

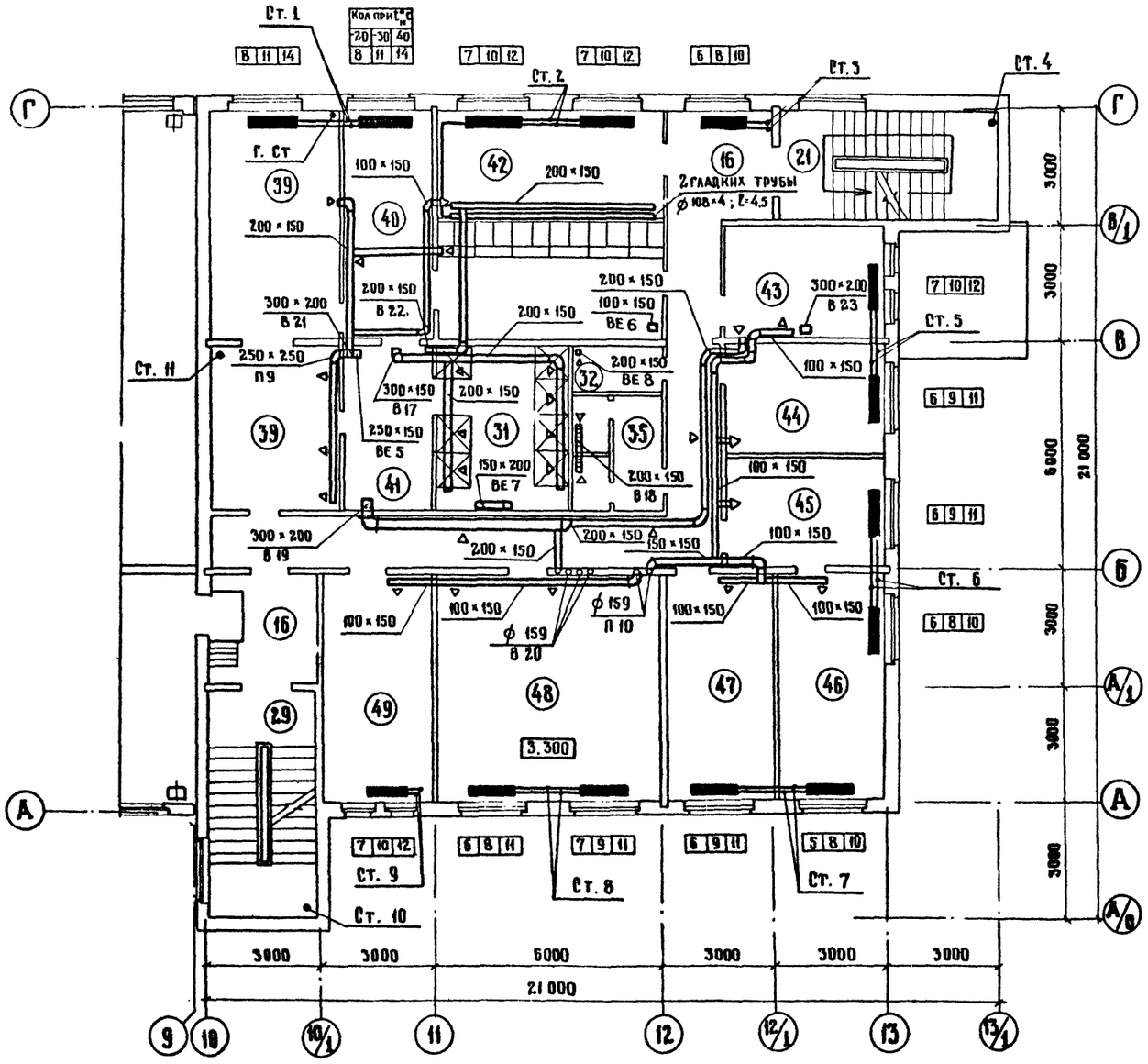

Экспликация помещений

Номер по плану	Наименование	Площадь м²	Категория производства по взрывной, взрывопожарной и пожарной опасности
39	Гардероб. для работающих кате-		
	горий Iб, Пб, IIд, Пб, IIг, Шб на 36 мдв	34,3	
40	Гардероб спец. одежды для		
	работающих категорий IIд на 12 мдв	30,8	
41	Предушевая	8,7	
31	Душевая	16,6	
42	Комната сушки и обеспыливания	17,2	
16	Коридор	46,0	
21	Лестничная клетка №1		
29	Лестничная клетка №2		
32	Кладовая уборочного инвентаря	2,94	
35	Туалет мужской	7,5	
43	Комната отдыха	12,7	
44	Комната мастеров	12,4	
45	Комната ПТП	12,4	
46	Комната ДРП	16,9	
47	Комната ДЗУ	16,9	
48	Комната техники безопасности		
	и безопасности движения		
49	Комната связи	18,9	

Привязан

Инв. №

Н. контр.	Лущенков		13.09.88
ГИП	Чубоксарова		13.09.88
Нач. отд.	Дроханов		13.09.88
Гл. спец.	Лущенков		13.09.88
Рук. бр.	Федотов		13.09.88
Инженер	Привезенцева		13.09.88
Инженер	Лукьянова		13.09.88

503-7-12.88-08

Комплекс зданий и сооружений основного звена дорожной службы

Ремонтная мастерская на 90 условных ремонтов в год. Административно-бытовая часть

План н. отм. 3.300

Стадия	Лист	Листов
РП	21	

Союздорпроект г. Москва

Копировал:

Формат А2

Инв. № подл. | Подпись и дата | Взам. инв. №

Альбом 3

План на отм. 6.600

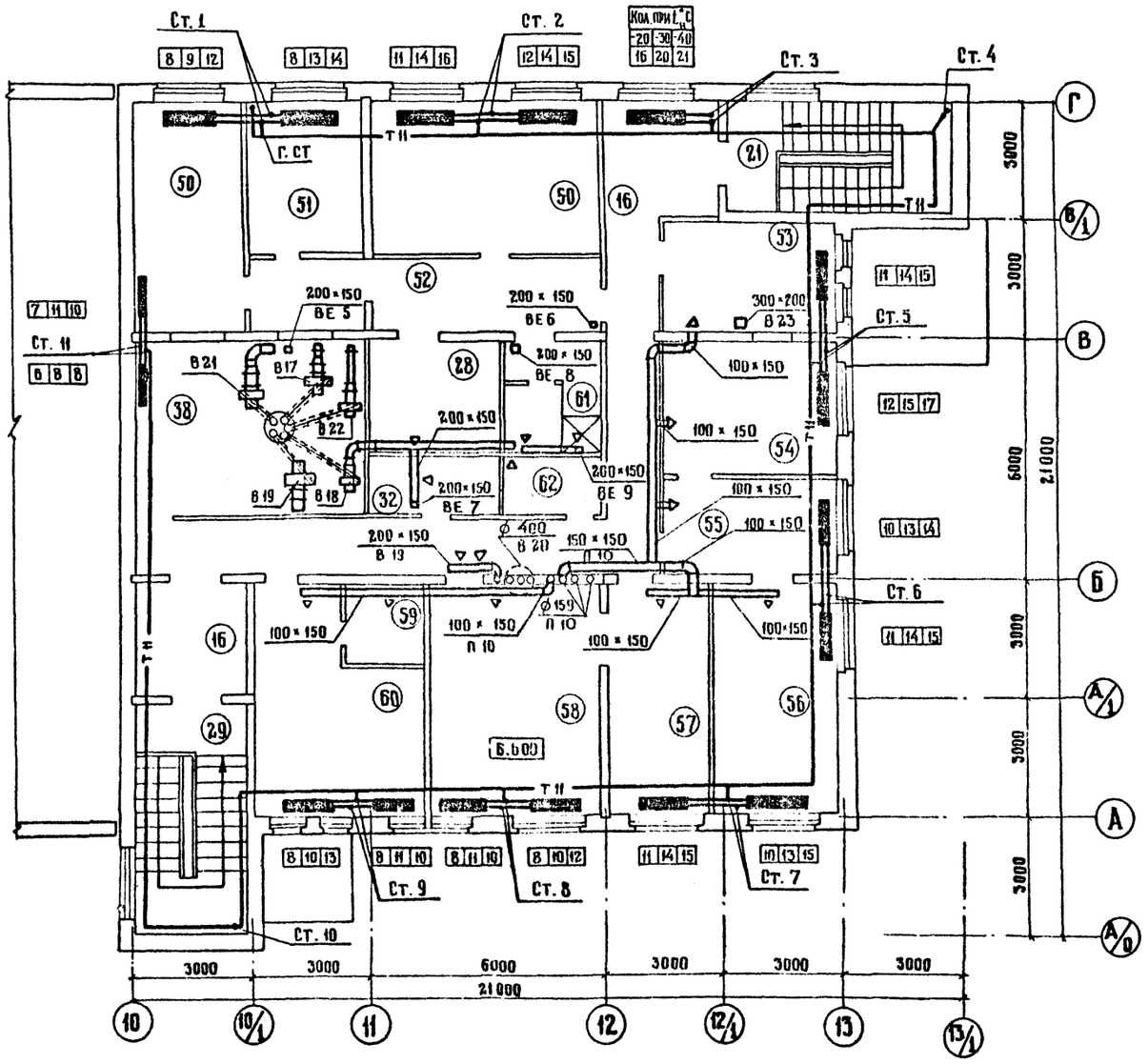

Экспликация помещений

Номер по плану	Наименование	Площадь, м²	Категория производства по взрывной, взрывопожарной и пожарной опасности
50	Комнаты для приезжих	38,5	
51	Кухня	11,5	
52	Прихожая	16	
16	Коридор	17	
21	Лестничная клетка №1		
53	Комната механиков	12,7	
54	Главный инженер	14,5	
55	Секретарь	10,3	
56	Начальник ДЭУ	19,8	
57	Комната общественных организаций	14,0	
58	Красный уголок	25,6	
59	Касса	4,6	
60	Бухгалтерия	20,7	
29	Лестничная клетка №2		
38	Венткамера вытяжная	25,6	
28	Хоз. кладовая	9,1	
32	Кладовая уборочного		
	инвентаря	5,4	
61	Санитарный блок	6,4	
62	Туалет	3,9	

Привязан

Инв. №

Н. контр.	Лущенков		23.09.88
ГИП	Чубоксарова		23.09.88
Нач. отд.	Дроханов		23.09.88
Гл. спец.	Лущенков		23.09.88
Рук. бриг.	Федотов		23.09.88
Инженер	Привезенцева		23.09.88
Инженер	Лукьянова		23.09.88

503-7-12.88-08

Комплекс зданий и сооружений основного звена дорожной службы

Ремонтная мастерская на 90 условных ремонтов в год
Административно-бытовая часть

Стадия	Лист	Листов
РП	22	

План на отм. 6.600

Союздорпроект г. Москва

Копировал:

Формат А2

Инв. № подл. | Подпись и дата | Взам. инв. №

Альбом 3

Система отопления 3

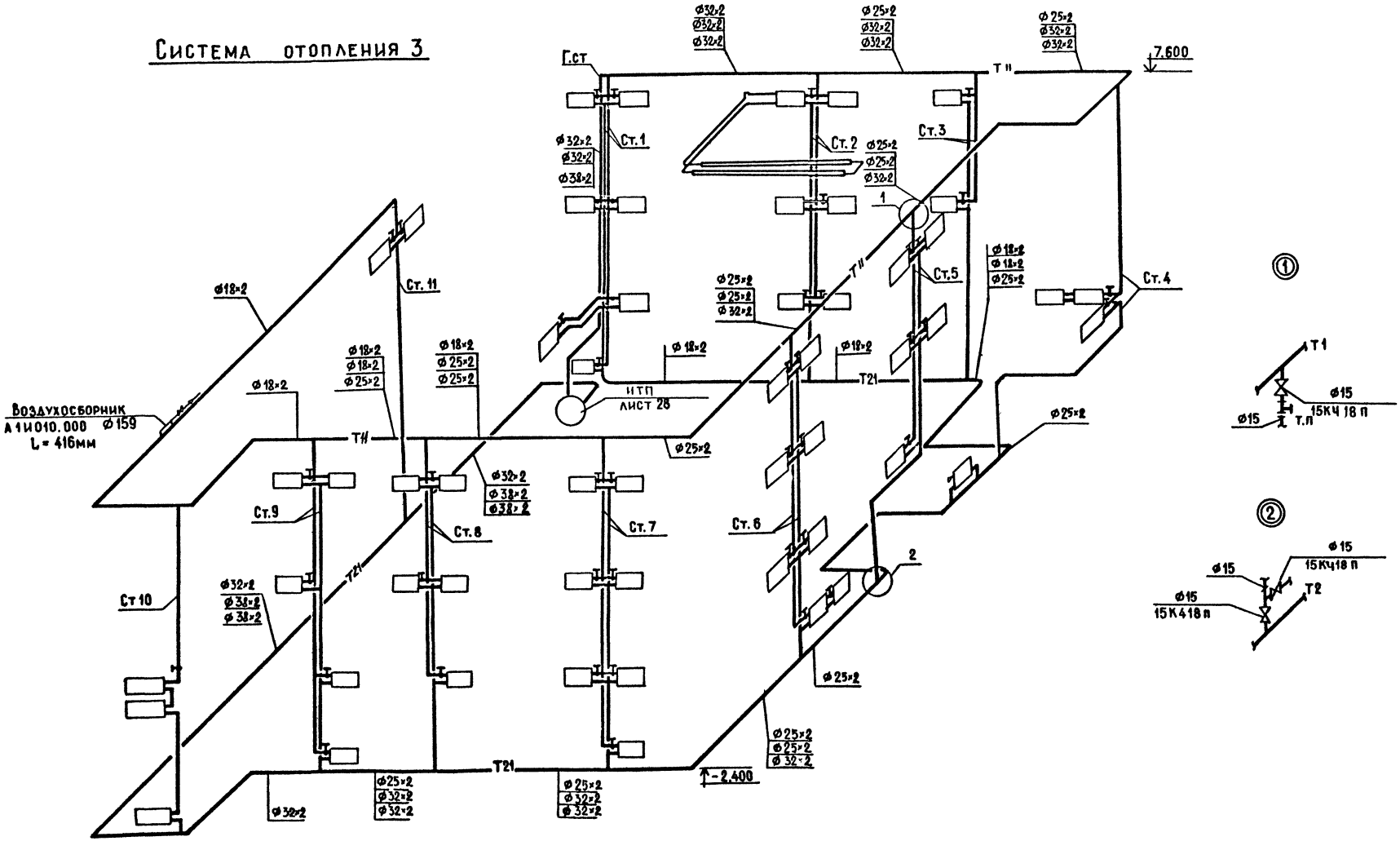

Диаметры стояков принять равными 15 мм

					503-7-12.88		06
					Комплекс зданий и сооружений основного звена дорожной службы		
Привязан			Н. контр.	Лущенков	Ремонтная мастерская на 90 условных ремонтов в год. Административно-бытовая часть	Стадия	Лист	Листов
			ГИП	Чубоксарова		РП	23	
			Нач. отд.	Дроханов	Схема системы отопления 3	Союздорпроект г. Москва		
			Гл. спец.	Лущенков				
Инв. №			Рук. бр.	Федотов				
			Инженер	Дубинчик				

Копировал:

Формат А2

Альбом 3

В17

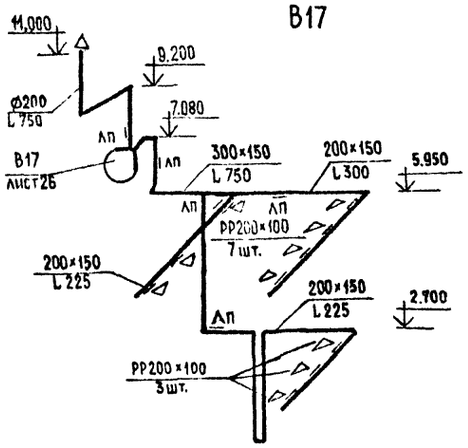

В18

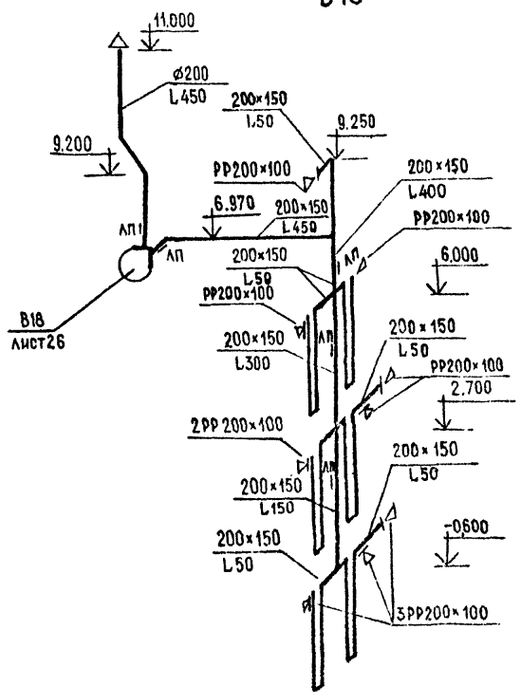

В19

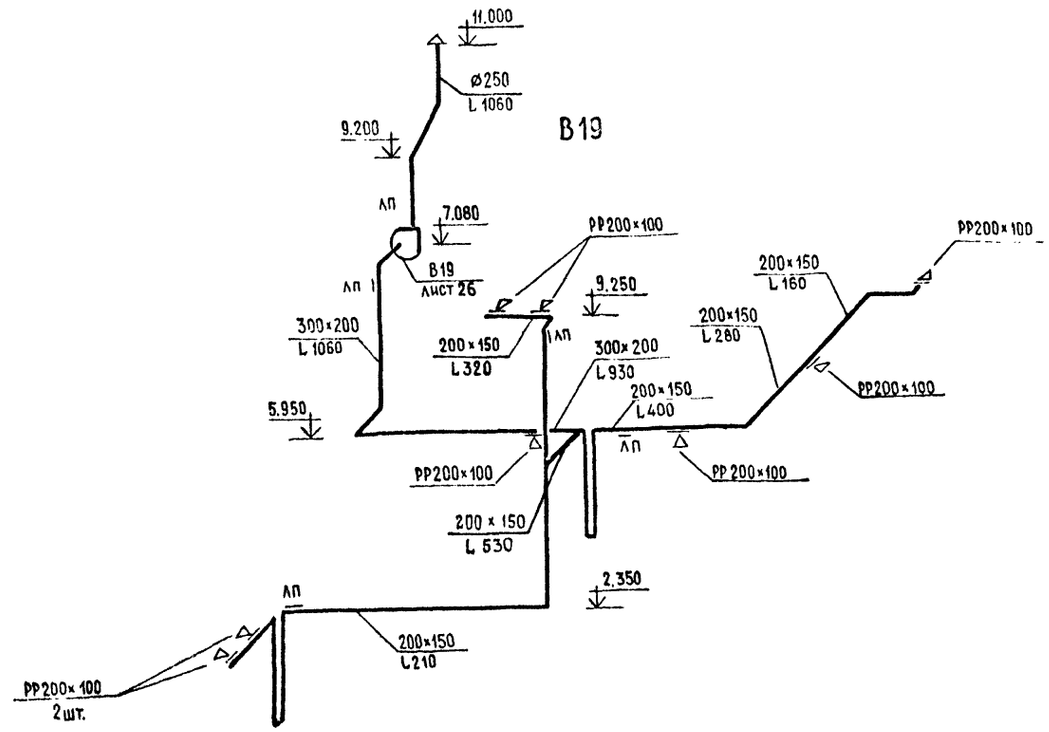

В20

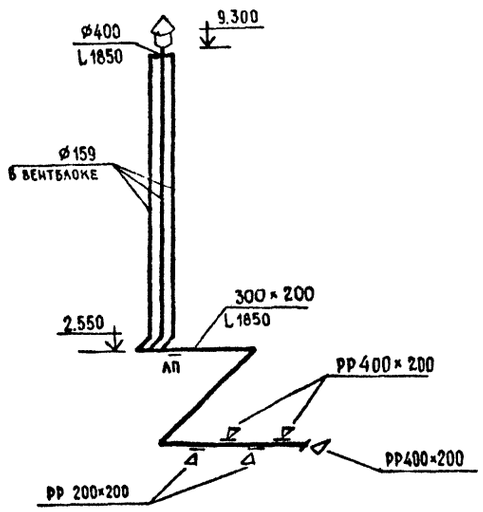

В21

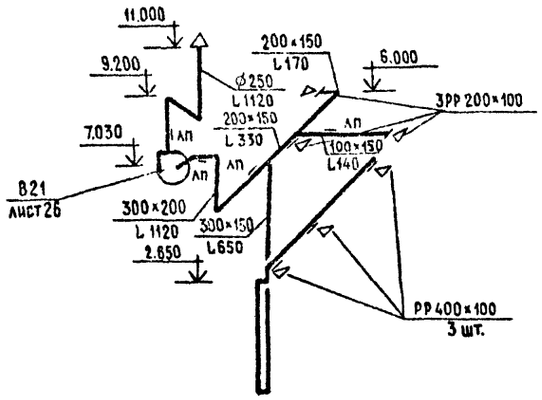

В22

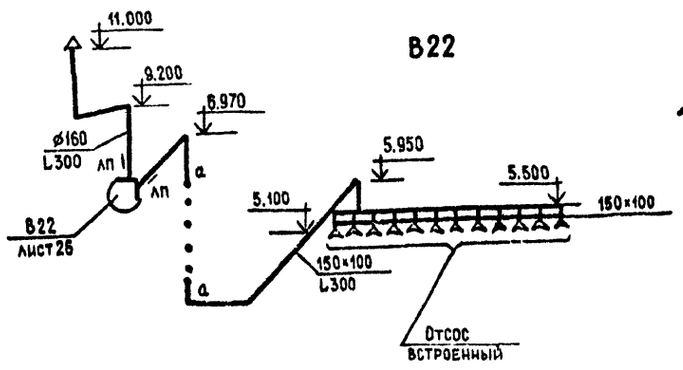

В23

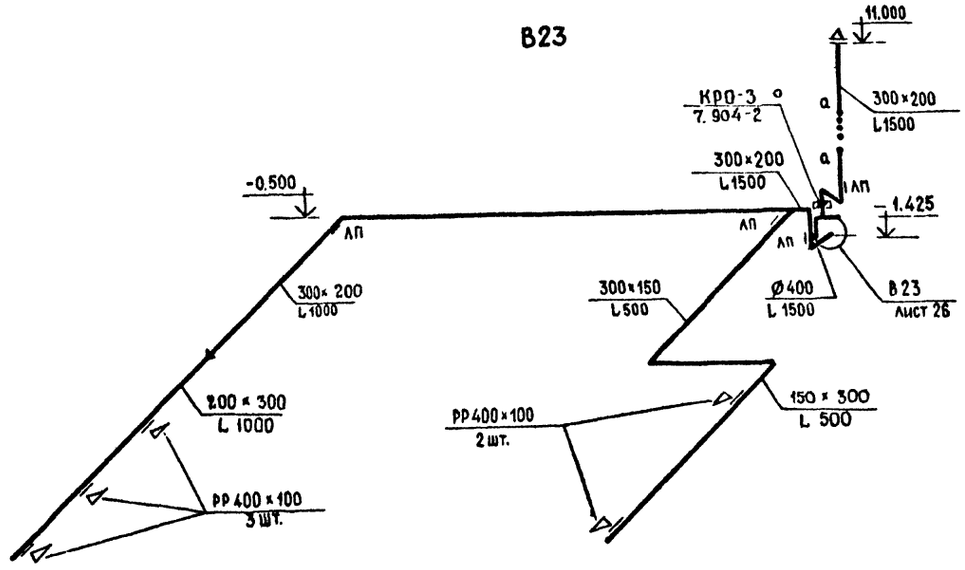

				503-7-12.88 - ОВ	
				Комплекс зданий и сооружений основного звена дорожной службы	
Привязан	Н.контр.	Лущенков		Ремонтная мастерская на 90 условных ремонтов в год. Административно-бытовая часть	Стадия: РП; Лист: 24; Листов:
	ГИП	Чубоксарова			
	Нач.ОТД	Дроханов			
	Гл.спец.	Лущенков		Схемы систем В17÷В23	Союздорпроект г. Москва
Инв.№	Рук.бр.	Федотов			
	Инженер	Лукьянова			

Инв.№ подл. | Подпись и дата | Взам. инв.№

Копировал:

Формат А2

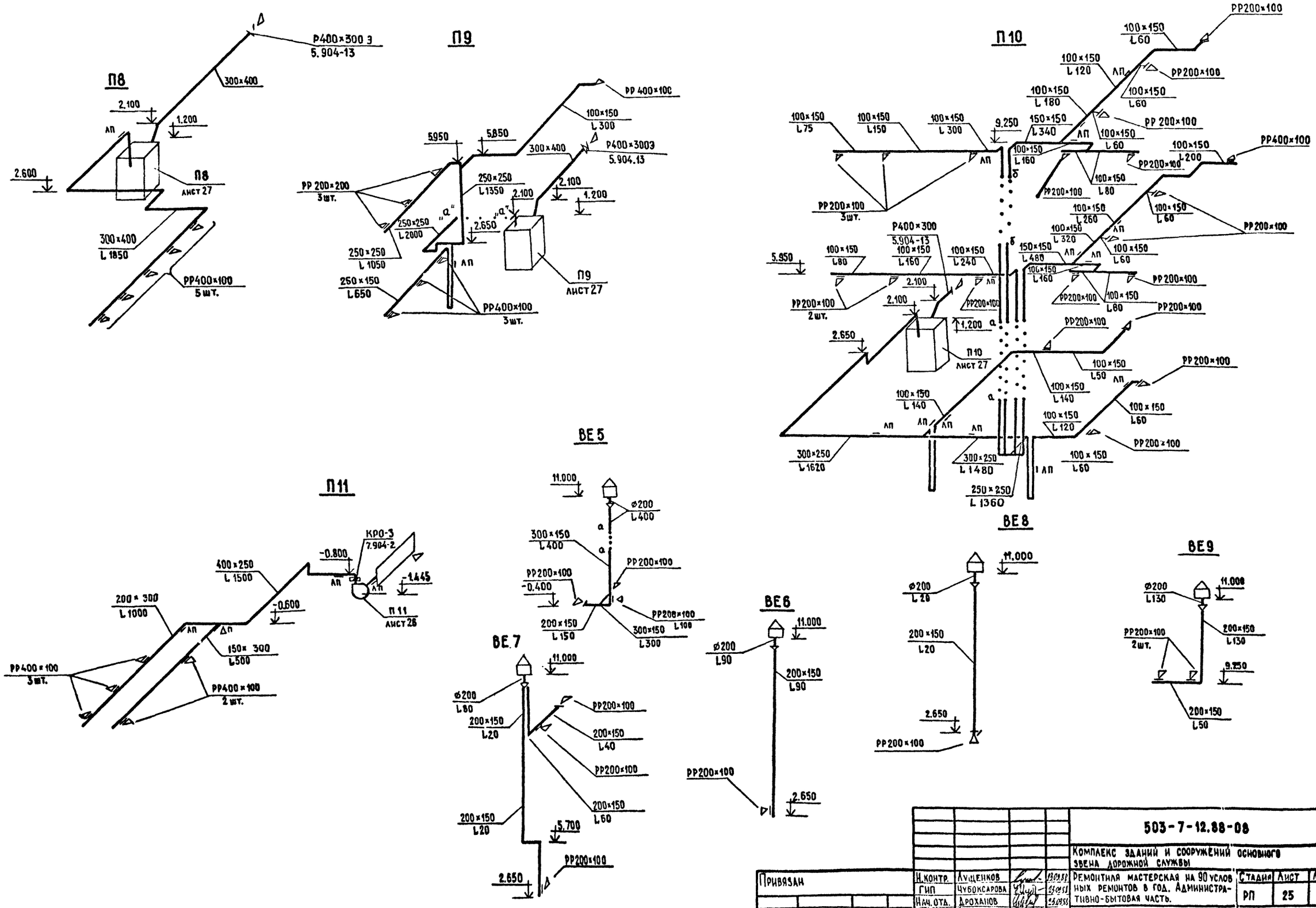

Привязан	Н. контр.	Лущенков		23.09.88	503-7-12.88-08
	ГИП	Чубоксарова		23.09.88	Комплекс зданий и сооружений основного звена дорожной службы
	Нач. отд.	Дроханов		23.09.88	Ремонтная мастерская на 90 условных ремонтов в год. Административно-бытовая часть.
	Гл. спец.	Лущенков		23.09.88	Схемы систем П8÷П11
	Рук. бр.	Федотов		23.09.88	ВЕ5 ÷ ВЕ9
Инв. №	Инженер	Лукьянова		23.09.88	

Стадия	Лист	Листов
РП	25	

Союздорпроект г. Москва

Копировал:

Формат А2

Инв. № подл. | Подпись и дата | Взам. инв. №

Альбом 3

Разрез 1-1

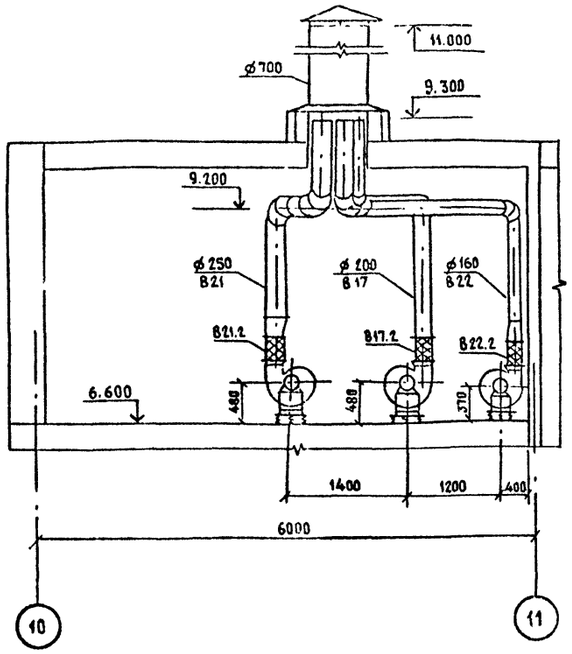

Разрез 1-1

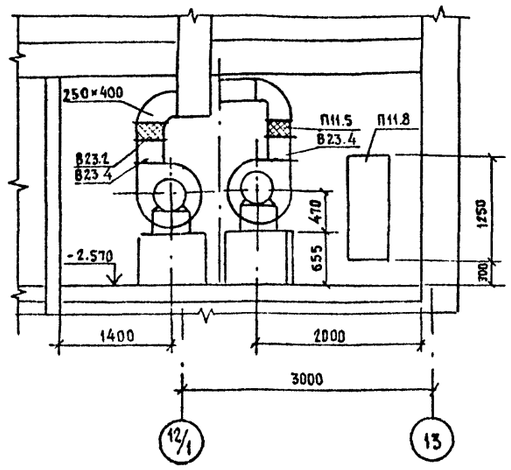

План

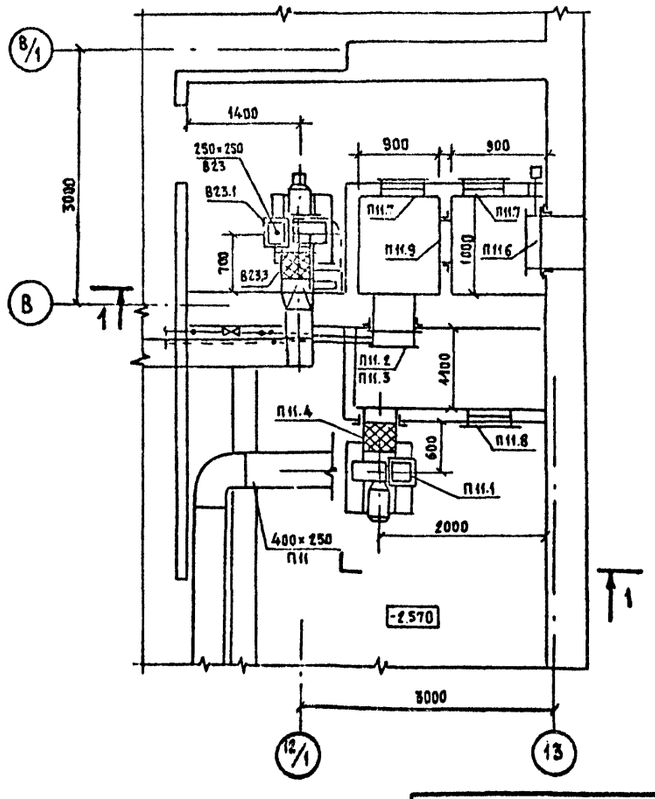

План

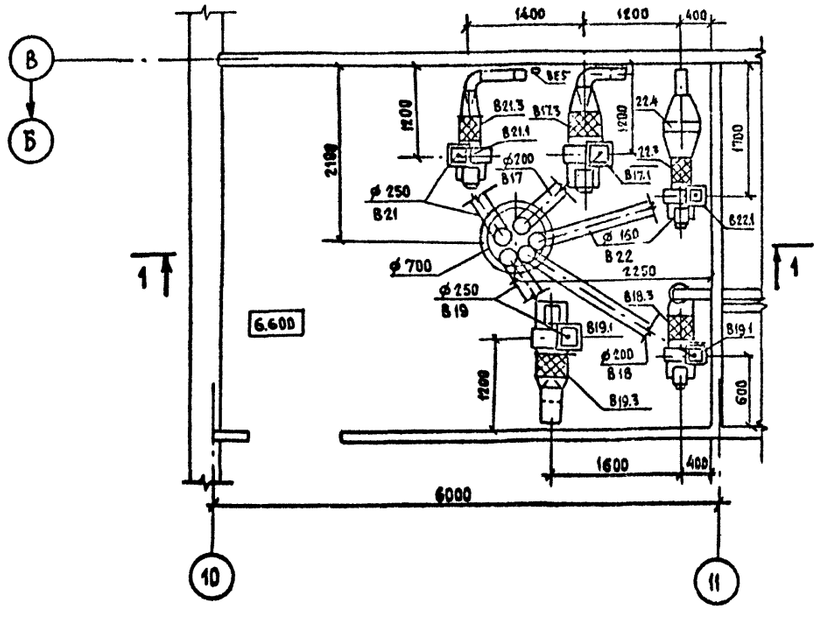

Спецификация отопительно-вентиляционных установок

Марка поз.	Обозначение	Наименование	Кол.	Масса ед., кг	Приме-чание
		П11			
П11.1	Киевский опытно-	Установка электро-			
	экспериментальный за	ручная вентиляторная			
	вод нестандартного	ЭРВ 72-3,			
	оборудования	компл.:	1	116,0	
	Крюковский венти-	а. Вентилятор Ц4-70 №4			
	ляторный завод	исполнение 1,			
		положение Пр0°			
		б. Электродвигатель			
		4А71А6, N=0,37 квт			
		n=1000 об/мин			
		в. Редуктор			
		Ц2У-100-31,5-5			
П11.2	ТУ22-5721-84	Калорифер стальной			
		пластинчатый			
		КВС 6Б	1	55,0	
П11.3	1.494-25	Подставка под			
		калорифер	4	2,0	
П11.4	5.904-38	Гибкая вставка ВВ-19	1	5,13	
П11.5	5.904-38	Гибкая вставка ВН-12	1	4,12	
П11.6	ТУ22-5961-85	Заслонка утепленная			
		КВУ 600×1000 АУ2			
		с исполнительным			
		механизмом МЭО 1,6/25-0,25м	1	79,3	
П11.7	5.904-4	Дверь утепленная			
		герметическая Ду125×0,5	2	36,0	
П11.8	5.904-4	Дверь герметическая	1	24,0	
П11.9	ТУ22-6120-85	Фильтр ФяПБ	2	4,8	

Привязан

Инв. №

Инв. № подл. | Подпись и дата | Взам. инв. №

Н. контр.	Лущенков		12.09.87
ГИП	Чувоксарова		12.09.87
Нач. отд.	Дроханов		12.09.87
Гл. спец.	Лущенков		12.09.87
Рук. гр.	Федотов		12.09.87
Инженер	Лукьянова		12.09.87

503-7-12.88-ОВ

Комплекс зданий и сооружений основного звена дорожной службы

Ремонтная мастерская на 90 условных ремонтов в год. Административно-бытовая часть

Установка систем П11; В17÷В19; В21÷В23

Стадия	Лист	Листов
Р.П.	26	

Союздорпроект г. Москва

Копировал:

Формат А2

Альбом №3

Разрез 1-1

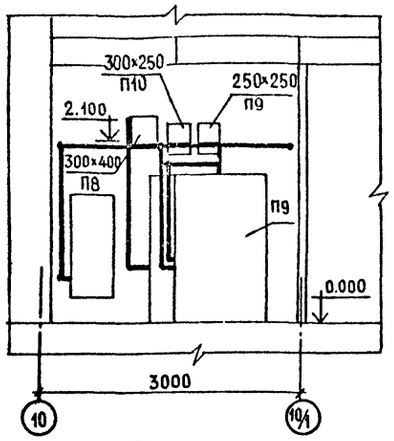

План

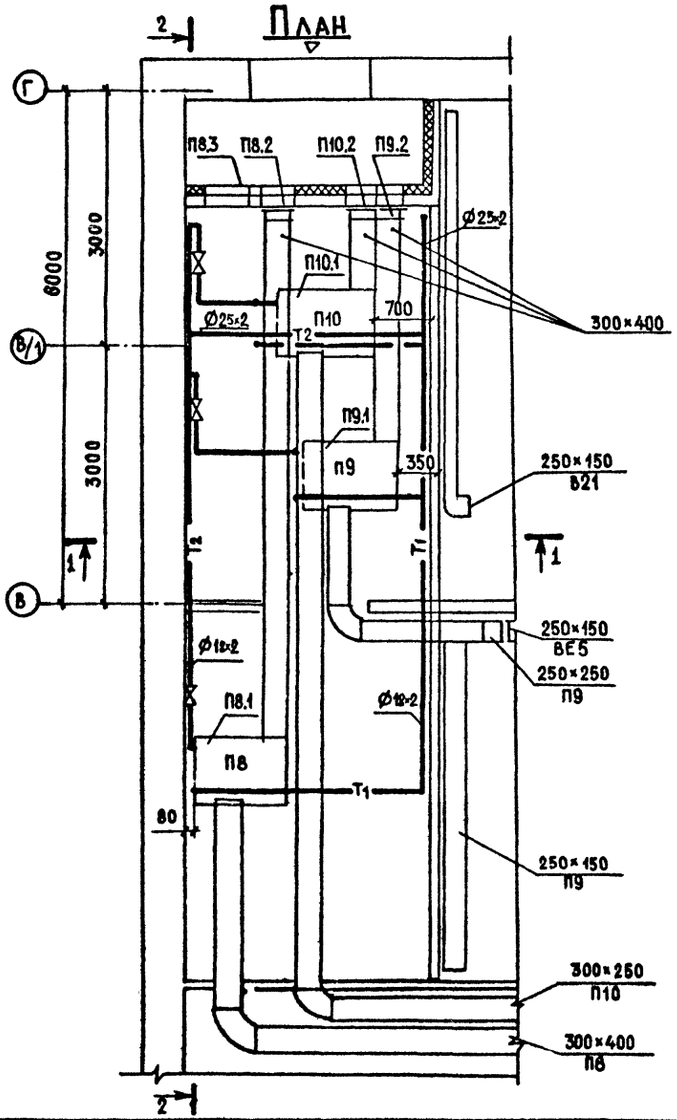

Разрез 2-2

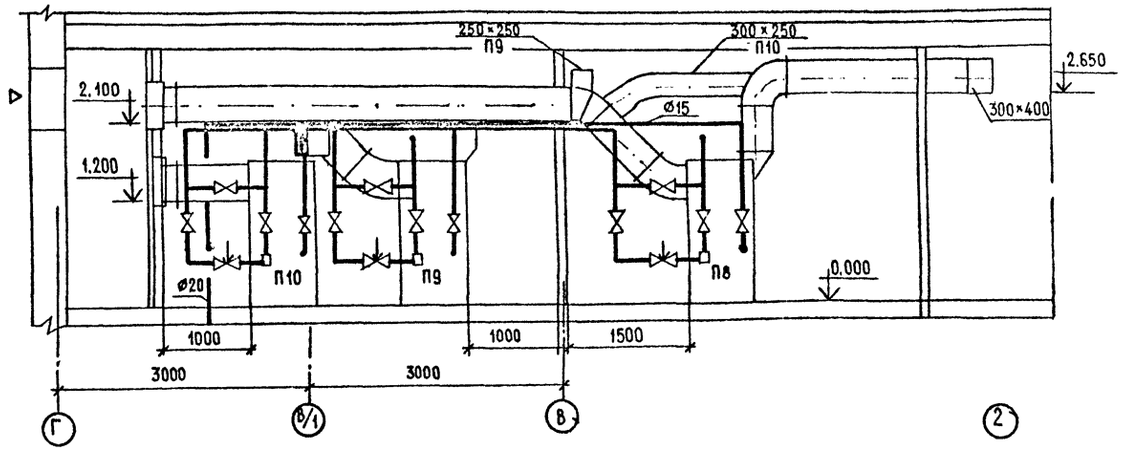

Система теплоснабжения установок П8÷П10

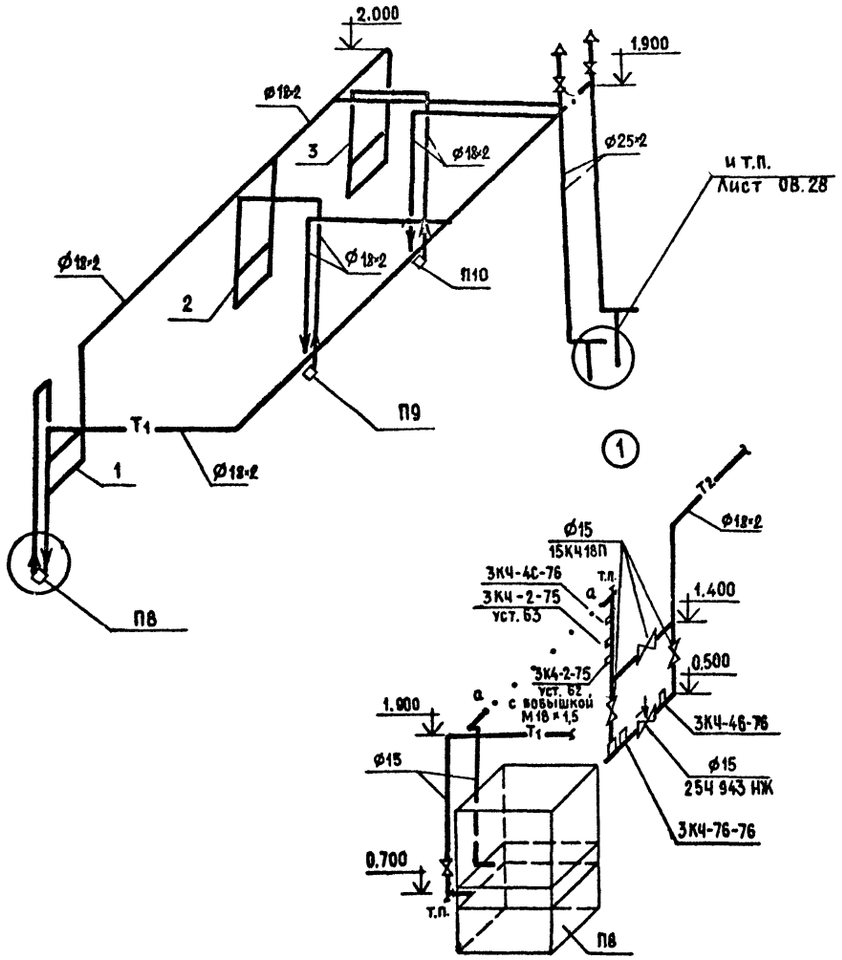

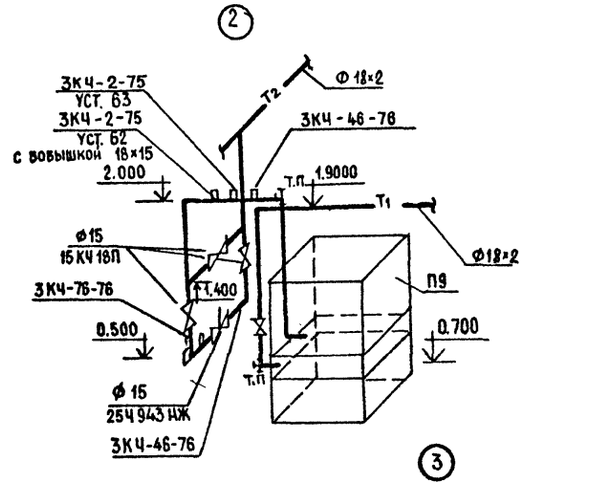

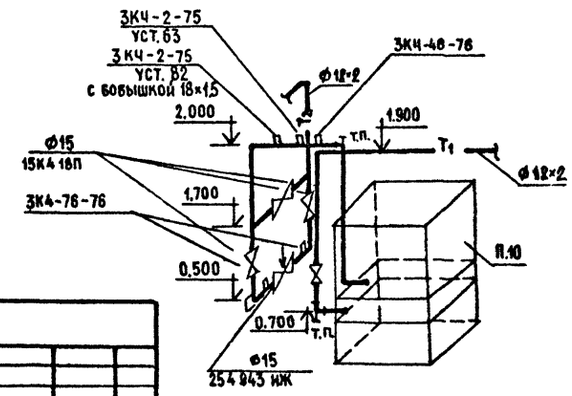

Привязан

Инв. №

Инв. № подл. | Подпись и дата | Взам. инв. №

503-7-12.88-ОВ

Комплекс зданий и сооружений основного звена дорожной службы

Н. контр.	Лущенков		23.09.11	Ремонтная мастерская на 90 условных ремонтов в год Административно-бытовая часть	Стадия	Лист	Листов
ГИП	Чувоксарова		23.09.11		РП	27	
Нач. отд.	Дроханов		23.09.11				
Гл. спец.	Лущенков		23.09.11	Установка систем П8÷П10 Схема системы теплоснабжения установок П8÷П10	Союздорпроект г. Москва		
Рук. бр.	Федотов		23.09.11				
Инженер	Лукьянова		23.09.11				

Копировал:

Формат А2

Альбом 3

Разрез 1-1

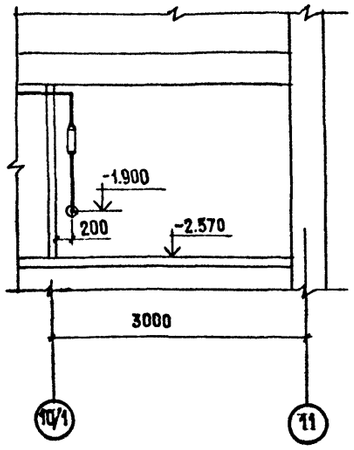

Разрез 2-2

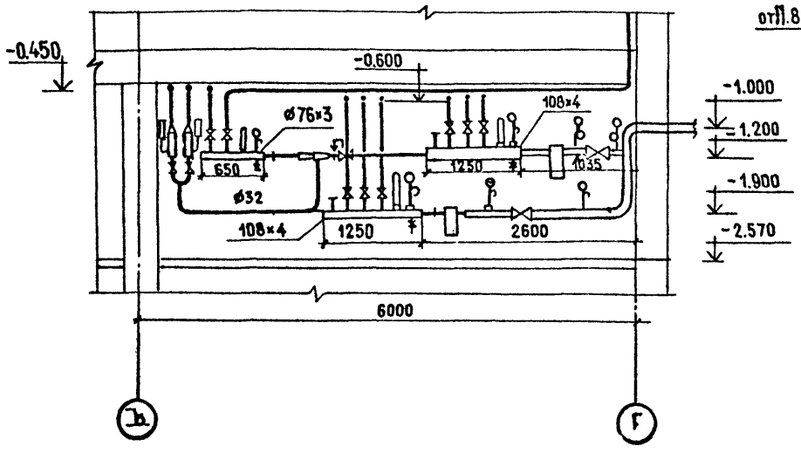

План

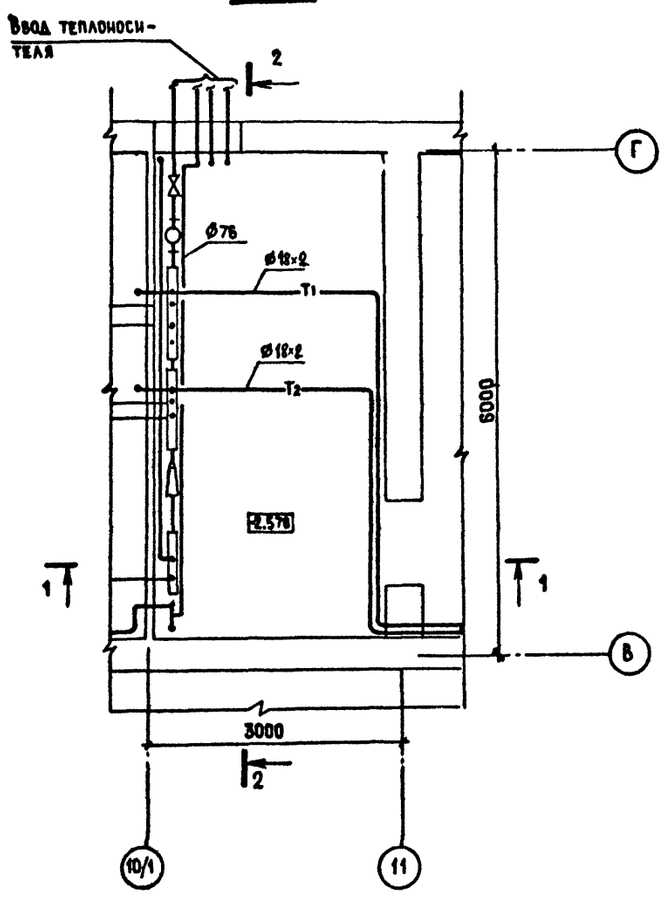

Схема

Инв.№ подл. | Подпись и дата | Взамен.инв.№

				503-7-12.88 -08	
				Комплекс зданий и сооружений основного звена дорожной службы	
Привязан	Н.контр.	Лущенков		Ремонтная мастерская на 90 условных ремонтов в год. Административно-бытовая часть. Индивидуальный тепловой пункт. План на отм. -2.57, разрезы. Схема системы теплоснабжения П11	Стадия: РП; Лист: 28; Листов:
	ГИП	Чубоксарова			
	Нач.отд.	Дроханов			
	Гл.спец.	Лущенков			
	Рук.бр.	Федотов			
Инв.№	Инженер	Лукьянова			Союздорпроект г.Москва

Копировал: Сим

Формат А2

Альбом 3

Марка, поз.	Обозначение	Наименование	Кол.	Масса ед., кг	Приме-чание
		П8 ÷ П10			
П8.1; П9.1; П10.1	5.904-34	Агрегат приточно-рециркуляционный АПР2	3	502,0	
	ТУ22-4208-78	а) Вентилятор центробежный ВЦ4-70-25-03Алев. с электродвигателем 4А71А2 0,75 кВт; 2840 об/мин			
		б) Калорифер КВС-6п			
		в) Механизм электрический исполнительный однооборотный МЭО 16/63-0,63У-77			
		г) Гибкая вставка ВН-10			
		д) Виброизоляторы до 38 5 шт.			
П8.2; П9.2; П10.2	5.904-13	Заслонка воздушная прямоугольного сечения с электроприводом Р400×3009 с электрическим однооборотным исполнительным механизмом МЭО-$\frac{0,63}{25}$-0,25п	3	16,5	
П8.3.	5.904-4	Дверь утепленная герметическая Д1.255×0,505	1	36,0	
		В17			
В17.1	ТУ22-4208-78	Агрегат вентиляторный А3.15-095-1; компл.	1	37,8	
		а) Вентилятор центробежный ВЦ4-70 №3.15 исполнение 1, положение Пр0			
		б) Электродвигатель 4АА 63 А4 0,25 кВт, 1380 об/мин			
		в) Виброизоляторы до 38 шт.5			
В17.2	5.904-38	Гибкая вставка ВВ-18	1	3.45	
В17.3	5.904-38	Гибкая вставка ВН-11	1	3,3	
		В18			
В18.1	ТУ22-4208-78	Агрегат вентиляторный А2.5 110-1, компл.:	1	26,2	
		а) Вентилятор центробежный ВЦ4-70 №2,5 исполнение 1, положение Пр0			
		б) Электродвигатель 4АА56А4 0,12 кВт 1375 об/мин			
		в) Виброизоляторы до 38 шт.5			
В18.2	5.904-38	Гибкая вставка ВВ-17	1	2.82	
В18.3	5.904-38	Гибкая вставка ВН-10	1	2.66	
		В19 В21			
1	ТУ 22-4208-78	Агрегат вентиляторный А.3.15-100-1 компл.	2	26,2	
		а) Вентилятор центробежный ВЦ4-70 №3,15 исполнение 1, положение Л0			
		б) Электродвигатель 4АА 63 А4 0,25 кВт, 1380 об/мин			
		в) Виброизоляторы до 38 шт.5			
2	5.904-38	Гибкая вставка ВВ-18	2	3.45	
3	5.904-38	Гибкая вставка ВН-11	2	3,3	
		В22			
В22.1	ТУ-22-4208-78	Агрегат вентиляторный А2.5-095-1 компл. 1	1	26.2	
		а) Вентилятор центробежный ВЦ 4-70 №2.5 исполнение 1, положение Пр0			
		б) Электродвигатель 4АА 56А4 0,12 кВт; 1375 об/мин.			
		в) Виброизоляторы до 38 шт.5			
В22.2	5.904-38	Гибкая вставка ВВ 17	1	2.82	
В22.3	5.904-38	Гибкая вставка ВН-10	1	2.66	
В22.4	ТУ 22-6120-85	Фильтр ФЯПБ	1	4.6	
		В23			
В23.1	Киевский опытно-экспериментальный завод нестандартного оборудования Криковский вентиляторный завод	Установка электроручная вентиляторная ЭРВ72-3	1	116,0	
		а) Вентилятор центробежный ВЦ4-70 №4 исполнение 1, положение Пр0			
		б) Электродвигатель 4А71А6 0,37 кВт 1000 об/мин.			
		в) Редуктор Ц2У-100-31,5-5			
В23.2	5.904-38	Гибкая вставка ВВ-19	1	5.13	
В23.3	5.904-38	Гибкая вставка ВН-12	1	4.12	
В23.4	7.904-2	Клапан расходомер-отсекатель КРО-3	2	11.6	

Инв. № подл. | Подпись и дата | Взам. инв. №

				503-7-12.88 – ОВ
				Комплекс зданий и сооружений основного звена дорожной службы
Привязан				
Инв. №	Н.контр.	Лущенков		Ремонтная мастерская на 90 условных ремонтов в год. Административно-бытовая часть
	ГИП	Чубоксарова		
	Нач.отд.	Дроханов		
	Гл.спец.	Лущенков		Спецификация отопительно-вентиляционных установок П8÷П10; В17÷В19; В21÷В23
	Рук.бр.	Федотов		
	Инженер	Лукьянова		

Стадия	Лист	Листов
РП	29	

СОЮЗДОРПРОЕКТ г.Москва

Копировал

Формат А2

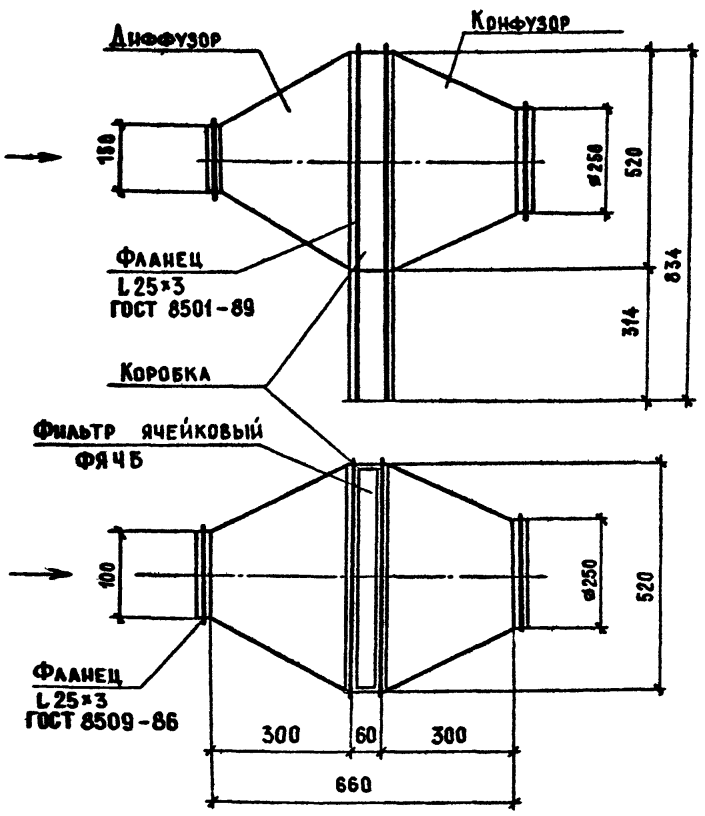

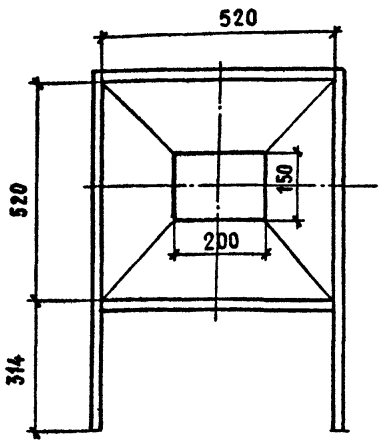

Диффузор, конфузор, и коробку изготовить из тонколистовой стали по ГОСТ 19903-74*

δ ст = 1,0 мм

Марка стали В ст3 КП2 ГОСТ 380-71*

Привязан				503-7-12.88 - ОВН
	Н. контр.	Лущенков		Установка ячейкового фильтра в коробке
	ГИП	Чубоксарова		Стадия: РП; Масса: ; Масштаб:
	Нач. отд.	Дроханов		Лист 4; Листов:
	Гл. спец.	Лущенков		Вид общий
	Рук. бр.	Федотов		Союздорпроект г. Москва
Инв. №	Инженер	Дубинчик		

Копировал:

Формат А3

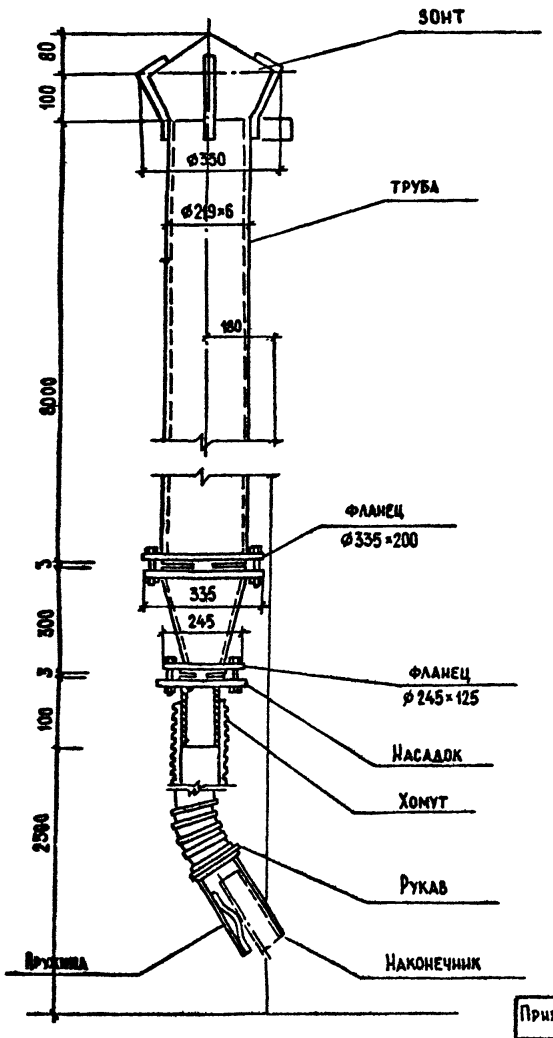

Зонт - оцинкованная листовая ВСт3кп2 ГОСТ 380-71*

Труба бесшовная ø219×6 ВСт3кп2 ГОСТ 8732-78

Фланец ø335×200 ВСт3кп2 ГОСТ 12810-80

Конус - труба ø219×133 ВСт3кп2 ГОСТ 12815-80

Фланец ø245×125 ВСт3кп2 ГОСТ 12820-80

Хомут - полоса 20×4 ВСт3кп2 ГОСТ 103-76

Насадок - труба ø108×4 ВСт3кп2 ГОСТ 8732-78

Пружина - полоса 16×3 ВСт3кп2 ГОСТ 103-76

Рукав металлический гибкий

Привязан				503-7-12.88 - ОВН
	Н. контр.	Лущенков		Шланговый отсос выхлопных газов
	ГИП	Чубоксарова		Стадия: РП; Масса: 350; Масштаб:
	Нач. отд.	Дроханов		Лист 3; Листов:
	Гл. спец.	Лущенков		Вид общий
	Рук. бр.	Федотов		Союздорпроект г. Москва
Инв. №	Инженер	Лукьянова		

Копировал:

Формат А3

Альбом 3

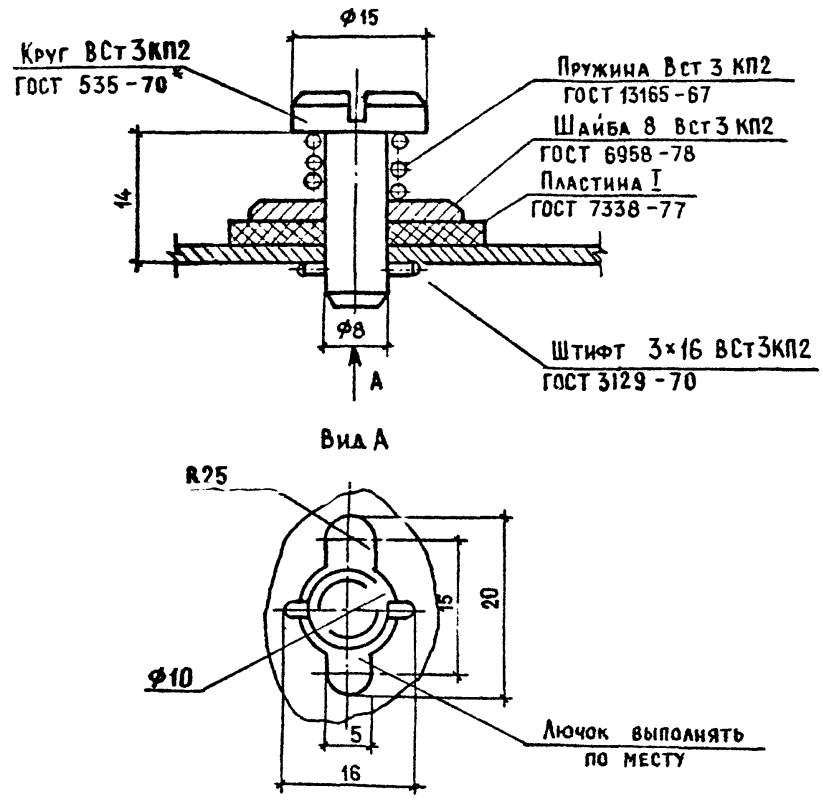

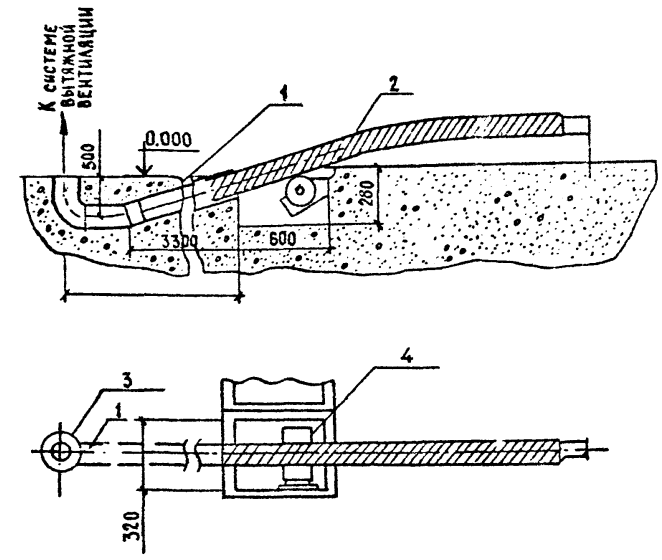

1 - труба ф 133×4 Вст 3кп2 ГОСТ 8732-78
2 - рукав металлический гибкий
3 - каток Вст3-кп2 ГОСТ 380-71*
4 - фланец ф200 Вст3 кп2 ГОСТ 12820-80

Привязан						
Инв. №						
Н. контр.	Лущенков			503-7-12.88-ОВН		
ГИП	Зубоксарова			Лючок питометражный	Стадия: РП	Масса: 0.05
Нач. отд.	Дроханов				Лист 2	Листов
Гл. спец.	Лущенков			Вид общий	Союздорпроект г. Москва	
Рук. бр.	Федотов					
Инженер	Лукьянова					

Копировал: Формат А4

Привязан						
Инв. №						
Ч. контр.	Лущенков			503-7-12.88-ОВН		
ГИП	Зубоксарова			Отсос напольный с убирающимся в пол шлангом	Стадия: РП	Масса: 95
Нач. отд.	Дроханов				Лист 1	Листов 4
Гл. спец.	Лущенков			Вид общий	Союздорпроект г. Москва	
Рук. бр.	Федотов					
Инженер	Лукьянова					

Копировал: Формат А4

Альбом 3

Ведомость рабочих чертежей основного комплекта

Лист	Наименование	Примечание
1	Общие данные (начало)	
2	Общие данные (продолжение)	
3	Общие данные (окончание)	
	Производственная часть	
4	План. 1 вариант водоснабжения	
5	План 2 вариант водоснабжения	
6	Схемы систем В1,Т3,Т4.1вариант водоснабжения	
7	Схемы систем В1,В3,Т3,Т4.2вариант водоснабжения	
8	Схемы систем К2,К3,К8	
9	Принципиальная схема очистки стоков участка подкраски.Схемы К13Н,К14,К15. Водомерный узел 1	
10	Колодец отстойный К01. Колодец-нейтрализатор КН1.	
	Административно-бытовая часть	
11	Планы на отм.-2.570 и 0.000	
12	Планы на отм. 3.300 и 6.600	
13	Схемы В1, Т3, Т4. Водомерные узлы 2.3	
14	Схемы К1, К2, К3. Установка 1К1	

Ведомость ссылочных и прилагаемых документов

Обозначение	Наименование	Примечание
	Ссылочные документы	
4.900-10	Альбом оборудования фасонных частей и арматуры для сетей и сооружений водопровода и канализации	
4.904-69	Детали крепления санитарно-технических приборов и трубопроводов	
7.903.9-2	Тепловая изоляция трубопроводов с положительными температурами	
4.900-9	Узлы и детали трубопроводов из пластмассовых труб для водоснабжения и канализ.	
5.901-1	Водомерные узлы	
2.400-4	Детали тепловой изоляции промышленных объектов с положительными температур.	
	Прилагаемые документы	
ВК.СО	Спецификация оборудования	
ВК.ВМ	Ведомость потребности в материалах	
ВК.Н1	Фильтр малый. Общий вид.	

Типовой проект разработан в соответствии с действующими нормами и правилами и предусматривает мероприятия, обеспечивающие взрывную, взрывопожарную и пожарную безопасность здания.

Главный инженер проекта /Н.В.Чубоксарова/

Инв.№ подл. | Подпись и дата | Взам.инв.№

Основные показатели по чертежам водопровода и канализации

Наименование систем	Потребный напор на вводе, м	Расчетный расход м³/сут	м³/ч	л/с	при пожаре л/с	Установленная мощность электродвигателей, квт	Примечание
Водопровод							
I вариант							
Хозяйственно-питьевой, производственный и противопожарный (В1)	38.00				11,66		
а) хозяйственно-питьевой	16.00	6,23	3,79	2,11			
б) производственный		4,54	2,45	2,14			
Итого:		10,77	6,24	4,25			
В наибольшую смену							
а) хозяйственно-питьевой		3,56	3,50	1,94			
б) производственный		4,54	2,45	2,14			
Итого:		8,10	5,95	4,08			
II вариант							
Производственный(В3)	11,40	2,70	1,80	0,50			
Хозяйственно-питьевой противопожарный (В1)	32,00				11,66		
а) хозяйственно-питьевой	16,00	6,23	3,79	2,11			
б) производственный		1,84	0,64	1,64			
Итого:		8,07	4,43	3,75			
В наибольшую смену							
а) хозяйственно-питьевой		3,59	3,50	1,94			
б) производственный		2,70	1,80	0,50			
Итого:		6,26	5,30	2,44			
Оборотное водоснабжение		240,00	160,00	44,40			

Наименование системы	Потребный напор на вводе м	Расчетный расход м³/сут	м³/ч	л/с	при пожаре л/с	Установленная мощность электродвигателей, квт	Примечание
Горячее водоснабжение (Т3,Т4) всего	20,00	9,40	5,73	2,20			
В наибольшую смену		5,89	5,84	1,96			
Канализация бытовая (К1)							
Всего:		15,63	9,52	3,97			
В наибольшую смену		9,39	9,34	3,90			
Канализация дождевая (К2)				1,06			
Канализация производственная (К3)		0,7	0,35	1,05			
Канализация кислых вод (К8)		1,06	0,21	0,19			

Условные обозначения

К13Н - трубопровод подачи скоагулированной воды

К14 - трубопровод подачи очищенной воды

К15 - трубопровод подачи коагулянта

К01 - колодец отстойный

КН1 - колодец-нейтрализатор

Общие указания:

1. Внутренний водопровод и канализация здания выполнена в соответствии со СНиП 2.04.01-85 „Внутренний водопровод и канализация зданий", СНиП 3.05.01-85 „Внутренние санитарно-технические системы".
2. Водопровод В1 в первом и втором варианте выполняется из водогазопроводных оцинкованных легких труб ф 15-65 по ГОСТ 3262-75*, стальных электросварных труб ф 100мм по ГОСТ 10704-76* и чугунных напорных труб ф 100мм по ГОСТ 9583-75.
3. Водопровод В3 во втором варианте выполняется из водогазопроводных черных труб ф 26-50мм по ГОСТ 3262-75* и чугунных напорных труб ф 65мм по ГОСТ 9583-75.
4. Водопровод В1, прокладываемый в канале изолируется холстопрошивным полотном ХПС с защитным покрытием из алюминиевой ленты.
5. Горячее водоснабжение Т3,Т4 выполняется из стальных водогазопроводных оцинкованных легких труб ф 15-50мм по ГОСТ 3262-75*.
6. Трубопроводы системы Т3,Т4 изолируются холстопрошивным полотном ХПС с защитным покрытием из алюминиевой ленты.
7. Системы оборотного водоснабжения К13Н, К14, выполняются из стальных водогазопроводных черных труб ф 65 мм по ГОСТ 3262-75*. Трубопроводы системы К15 выполняются из полиэтиленовых труб высокой плотности ф 50 мм.
8. Трубопроводы систем В1,В3, К13Н, К14, окрашиваются масляной краской за 2 раза.
9. Системы канализации К1, К3, К2 в административно-бытовой части выполняются из пластмассовых канализационных труб ф 50-100 мм по ГОСТ 22689.0-77.
10. Канализация К8 прокладывается из пластмассовых труб ф 100 мм по ГОСТ 22689.0-77 в спец. канале
11. Уборка пола в помещении ремонтной мастерской предусмотрена подметально-вакуумной машиной.
12. Системы канализации К2, К3 в производственной части выполняется и чугунных канализационных труб ф 50-100мм по ГОСТ 6942-80.

Привязан:

Инв. №

503-7-12.88-ВК

Комплекс зданий и сооружений основного звена дорожной службы

Ремонтная мастерская на 90 условных ремонтов в год

Стадия	Лист	Листов
РП	1	14

Общие данные /начало/

Союздорпроект г. Москва

Н.контр.	Иванова		07.08.88
ГИП	Чубоксарова		07.08.88
Нач.отд	Дроханов		07.08.88
Рук.бриг	Иванова		07.08.88
Инженер	Игонина		07.08.88

Копировал

Фор

Альбом 3

Данные по производственному водопотреблению и водоотведению

№№ потребителя по плану	Наименование потребителя	Количество потребителей	Количество часов работы в сутки	Водопотребление: Требования к качеству воды	Потребный напор у потребителя, м	Режим водопотребления	Расход воды на одного потребителя, м³/ч	1 вариант: из хозяйственно-питьевого, противопожарного водопровода м³/сут	м³/ч	л/с	2 вариант: из хозяйственно-питьевого, противопожарного водопровода м³/сут	м³/ч	л/с	из производственного водопровода м³/сут	м³/ч	л/с	Оборотное водоснабжение м³/сут	м³/ч	л/с	Водоотведение: Характеристика сточных вод	Режим водоотведения	в производственную канализацию м³/сут	м³/ч	л/с	Концентрация загрязнений сточных вод после локальных очистных сооружений, мг/л	Примечание
	1. Разборочно-сборочное отделение																									
19.	Установка смазочно-запра-					1 раз в неделю																				
	вочная	2		питьев.	10	За 5 мин.	0,05	0,05	0,05	0,20	0,05	0,05	0,20									—	—	—		
1	Камерная установка „Тайфун"			**1 вариант – моющий раствор „Темп"**																						
	для мойки узлов и деталей			техн		1 раз в неделю	0,45	(0,45)	(0,45)	(0,30)				(0,45)	(0,45)	(0,30)						—	—	—		
	2 вариант – каустическая сода																									
	Заполнение					1 раз в неделю	0,45	(0,45)	(0,45)	(0,30)				(0,45)	(0,45)	(0,30)				К.С. 1500 мг/л В.В - 500 мг/л	1 раз в неделю	(0,45)	(0,45)	(0,30)	К.С - 150 мг/л В.В - 30 мг/л	
																				Н.П – 200 мг/л					Н.П - 12 мг/л	
	промывка			техн.	10	1 раз в неделю	0,15	(0,15)	(0,15)	(0,30)				(0,15)	(0,15)	(0,30)				К.С – 150 мг/л Н.П – 8 мг/л	1 раз в неделю	(0,15)	(0,15)	(0,30)	К.С - 20 мг/л Н.П - 1,0 мг/л	
																				В.В – 150мг/л					В.В - 18 мг/л	
	раковина	2	2	питьев.	10	непрерывно	0,05	0,20	0,10	0,30	0,20	0,10	0,30								непрерывно	0,20	0,10	0,30		
26	аппарат газированной воды	1	1	питьев.	10	непрерывно		0,03	0,03	0,2	0,03	0,03	0,2									—	—	—		
	4. Отделение ремонта электрооборудования и аккумуляторов																									
12	Ванна моечная	1		техн	10	1 раз в неделю	0,20	(0,20)	(0,20)	(0,33)				(0,20)	(0,20)	(0,33)				NaOH - 600 мг/л В.В – 1500 мг/л	1 раз в неделю	(0,20)	(0,20)	(0,33)	NaOH - 12 мг/л В.В - 18 мг/л	
				t=5÷40																Н.П – 500 мг/л					Н.П - 6,0 мг/л	
4	Ванна для промывки дета-																									
	лей аккумуляторов	1		техн.		1 раз в неделю	0,17	(0,17)	(0,17)	(0,30)				(0,17)	(0,17)	(0,30)				H_2SO_4 - 1500 мг/л	1 раз в неделю	(0,17)	(0,17)	(0,30)	pH = 7-8	
13	Аппарат дистилляционный	1	6	питьев		1 раз в неделю	0,16	0,96	0,16	0,04	0,96	0,16	0,04								1 раз в неделю	0,96	0,16	0,04		
	раковина	1	2	питьев		непрерывно	0,05	0,10	0,05	0,15	0,10	0,05	0,15								непрерывно	0,10	0,05	0,15		
	5. Кузнечно-сварочное отделение																									
9	Ванна для охлаждения дета-																									
	лей закалки в масле	1		техн.	10	1 раз в неделю	0,30	(0,30)	(0,10)	(0,20)				(0,30)	(0,10)	(0,03)				t = 40° C	1 раз в неделю	(0,30)	(0,10)	(0,03)		
10	Ванна для охлаждения дета-																			окалина						
	лей закалки в воде	1		техн	10	1 раз в неделю	0,40	(0,40)	(0,40)	(0,20)				(0,40)	(0,40)	(0,02)				– 7000 мг/л	1 раз в неделю	(0,40)	(0,40)	(0,20)	окалина 50 мг/л	
	раковина	1	2	питьев		непрерывно		0,10	0,05	0,15	0,10	0,05	0,15								непрерывно	0,10	0,05	0,15		
	6. Отделение ремонта топливной и гидроаппаратуры																									
12	Ванна моечная	1		техн. t=5÷40	10	1 раз в неделю	0,20	(0,20)	(0,20)	(0,33)				(0,20)	(0,20)	(0,33)				NaOH - 600 мг/л В.В – 1500 мг/л Н.П – 500 мг/л	1 раз в неделю	(0,20)	(0,20)	(0,33)	NaOH - 12 мг/л В.В - 18 мг/л Н.П - 6,0 мг/л	
	раковина	1	2	питьев	10	непрерывно	0,05	0,10	0,05	0,15	0,10	0,05	0,15								непрерывно	0,10	0,05	0,15		

Инв. № подл. | Подпись и дата | Взам. инв. №

Привязан:

Инв. №

Н. контр.	Иванова		07.08.88
ГИП	Чубоксаров		07.08.88
Нач. отд.	Дроханов		07.08.88
Рук. гр.	Иванова		07.08.88
Инженер	Игонина		07.08.88

503-7-12.88-ВК

Комплекс зданий и сооружений основного звена дорожной службы

Ремонтная мастерская на 90 условных ремонтов в год

Стадия	Лист	Листов
РП	2	

Общие данные (продолжение)

Союздорпроект г. Москва

Копировал:

Формат А2

№ потребителя по плану	Наименование потребителя	Количество потребителей	Количество часов работы в сутки	Водопотребление: Требования к качеству воды	Потребный напор у потребителя, м	Режим водопотребления	Расход воды на одного потребителя, м³/ч	1 вариант: из хозяйственно-питьевого противопожарного водопровода м³/сут	м³/ч	л/с	2 вариант: из хозяйственно-питьевого противопожарного водопровода м³/сут	м³/ч	л/с	из производственного водопровода м³/сут	м³/ч	л/с	Оборотное водоснабжение м³/сут	м³/ч	л/с	Водоотведение: Характеристика сточных вод	Режим водоотведения	в производственную канализацию м³/сут	м³/ч	л/с	Концентрация загрязнений сточных вод после локальных очистных сооружений, мг/л	Примечание
	9. Шиномонтажное отделение																									
5.	Ванна для проверки камер																			механические					механические примеси	
	автомобильных шин	1		техн.	10	1 раз в неделю	0,20	(0,20)	(0,20)	(0,33)				(0,20)	(0,20)	(0,33)				примеси - 1000 мг/л	1 раз в неделю	(0,20)	(0,20)	(0,33)	12 мг/л	
	раковина	1	2	питьев	10	непрерывно	0,05	0,10	0,05	0,15	0,10	0,05	0,15								непрерывно	0,10	0,05	0,15		
	10. Подкрасочное отделение																									
	приямок гидрофильтра						заполнение							заполнение						краска						
	решетки с нижним отсосом																			МА-197						
	воздуха	1		техн.		1 раз в неделю	20,00	(20,00)	(1,80)	(0,30)				(20,00)	(1,80)	(0,30)	240,00	160,00	44,40	грунт ГФ-0,20 (500 мг/л)		—	—	—	в.в - 12,5 мг/л	
							подпитка							подпитка						шпаклевка						
			1,5	техн.		регулярно	1,80	2,70	1,80	0,50				2,70	1,80	0,50				н.с - 0,05 в.в		—	—	—		
	11. Краскоприготовительная комната																									
	раковина	1	2	питьев.	10	непрерывно	0,05	0,10	0,05	0,15	0,10	0,05	0,15								непрерывно	0,10	0,05	0,15		
	12. Цех по ремонту технических средств организации дорожного движения																									
	раковина	1	2	питьев.	10	непрерывно	0,05	0,10	0,05	0,15	0,10	0,05	0,15								непрерывно	0,10	0,05	0,15		
	14. Реагентная																									
	приготовление коагулянта			техн.	t=40°	1 раз в 3 недели		(0,03)	(0,03)	(0,20)	(0,03)	(0,03)	(0,20)									—	—	—		
						итого:		4,54	2,44	2,14	1,94	0,64	1,64	2,70	1,80	0,50	240,00	160,00	44,40			1,76	0,55	1,39		

Инв. № подл. | Подпись и дата | Взам. инв. №

					503-7-12.88-ВК	
					Комплекс зданий и сооружений основного звена дорожной службы	
Привязан					Ремонтная мастерская на 90 условных ремонтов в год	Стадия: РП. Лист: 3 Листов:
Инв. №						
	Н. контр.	Иванова		07.08.88	Общие данные (окончание)	Союздорпроект г. Москва
	ГИП	Чубоксарова		07.08.88		
	Нач. отд	Дроханов		07.08.88		
	Рук. бриг	Иванова		07.08.88		
	Инженер	Игонина		07.08.88		

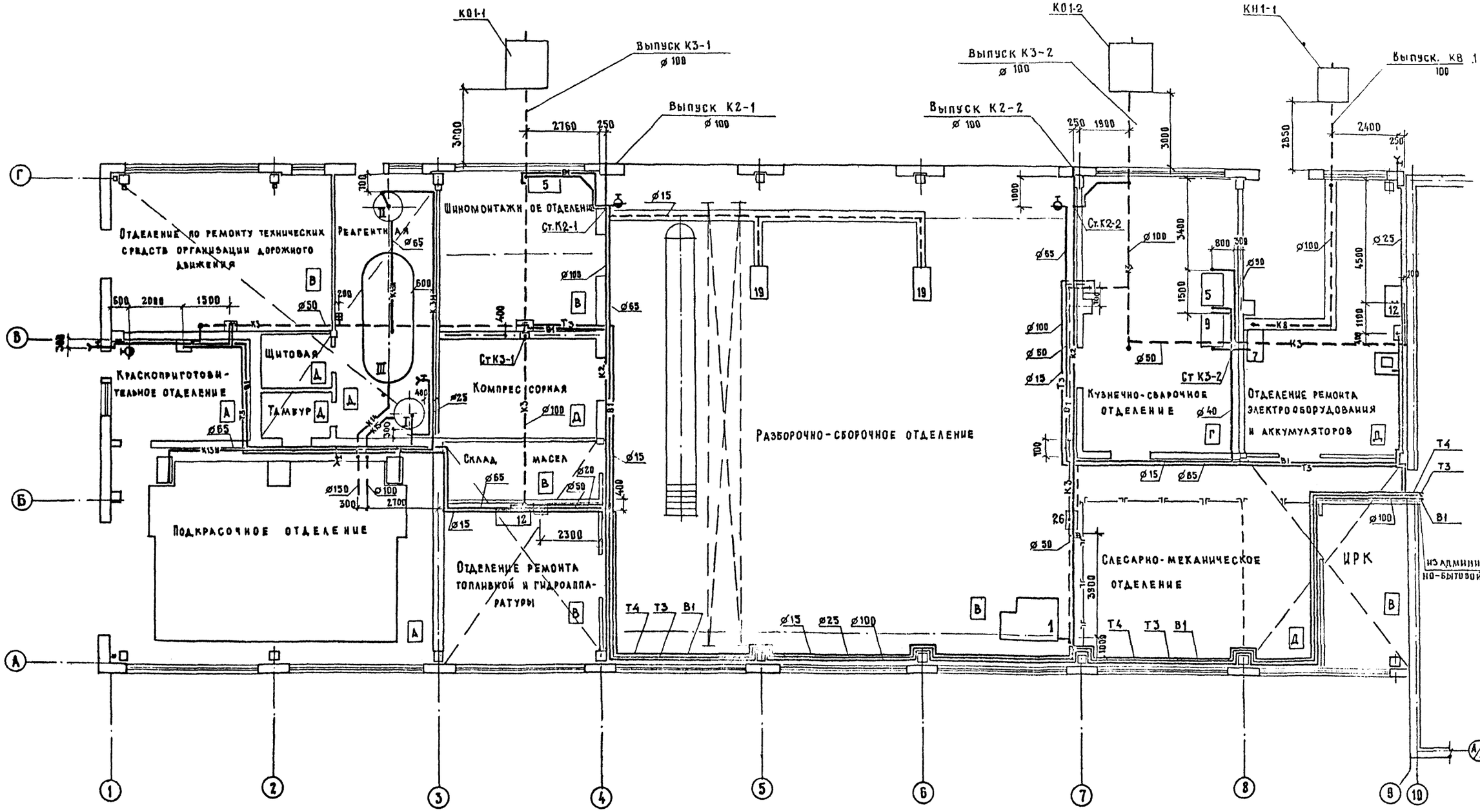

Привязан				503-7-12.88-ВК	
				Комплекс зданий и сооружений основного звена дорожной службы	
				Ремонтная мастерская на 90 условных ремонтов в год. Производственная часть	Стадия: РП; Лист: 4; Листов:
				План. 1 Вариант водоснабжения.	Союздорпроект г. Москва
Инв. №					

Н.контр.	Иванова		07.08.88
ГИП	Чубоксаров		07.08.88
Нач отд.	Дроханов		07.08.88
Рук.бр.	Иванова		07.08.88
Ст.инж.	Грачева		07.08.88

Копировал: [illegible]

Формат А2

Инв. № подл. | Подпись и дата | Взам. инв. №

Альбом 3

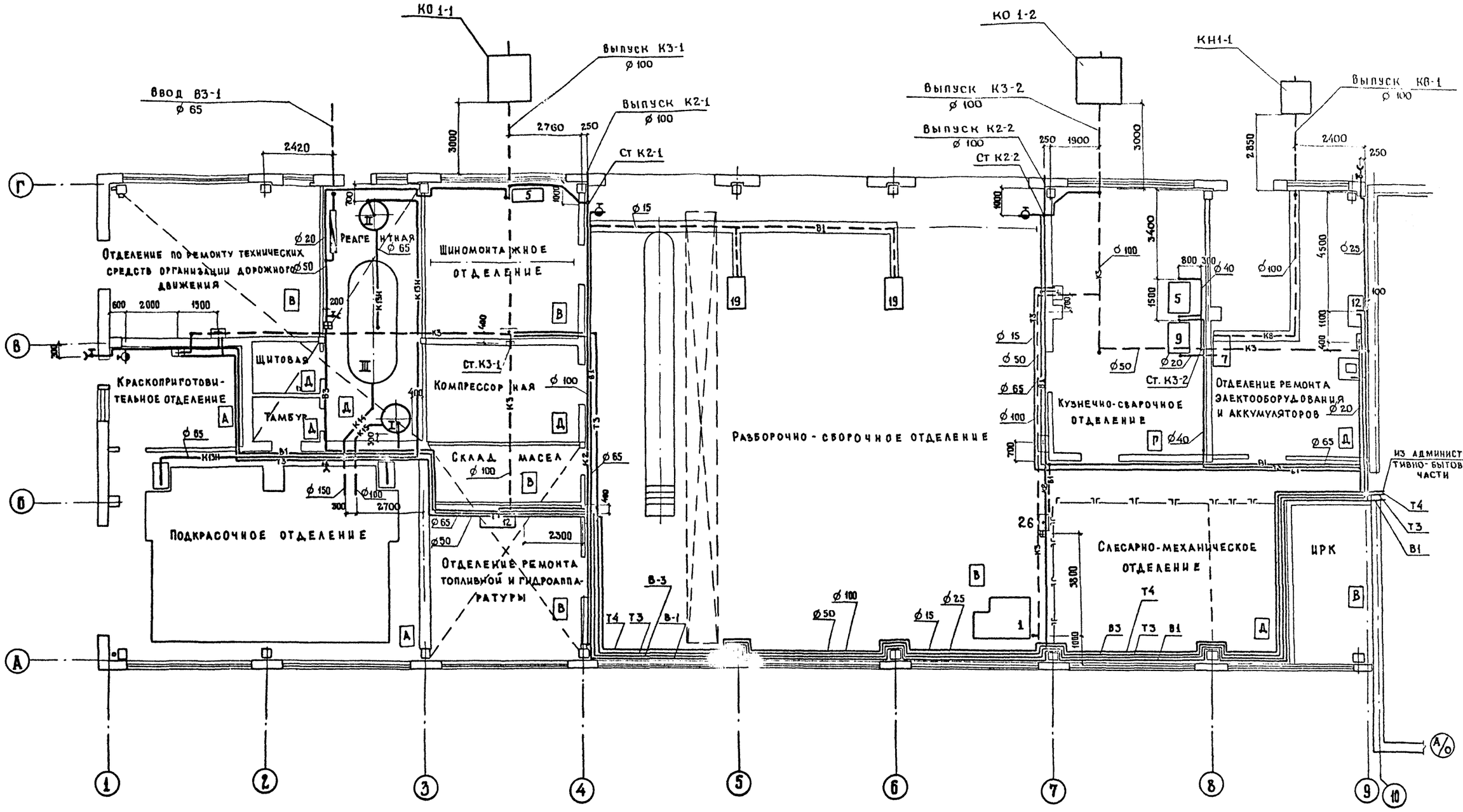

				503-7-12.88-ВК	
				Комплекс зданий и сооружений основного звена дорожной службы	
Привязан				Ремонтная мастерская на 90 условных ремонтов в год Производственная часть	Стадия: РП; Лист: 5; Листов:
				План 2 вариант водоснабжения	СОЮЗДОРПРОЕКТ г Москва
Инв. №	И. контр	Иванова	07.08.88		
	ГИП	Чубоксарова	07.08.88		
	Нач. отд	Дроханов	07.08.88		
	Рук. бр.	Иванова	07.08.88		
	Ст. инж.	Грачева	07.08.88		

Инв. № подл. | Подпись и дата | Взам. инв. №

Копировал

Формат А2

Альбом 3

В 1

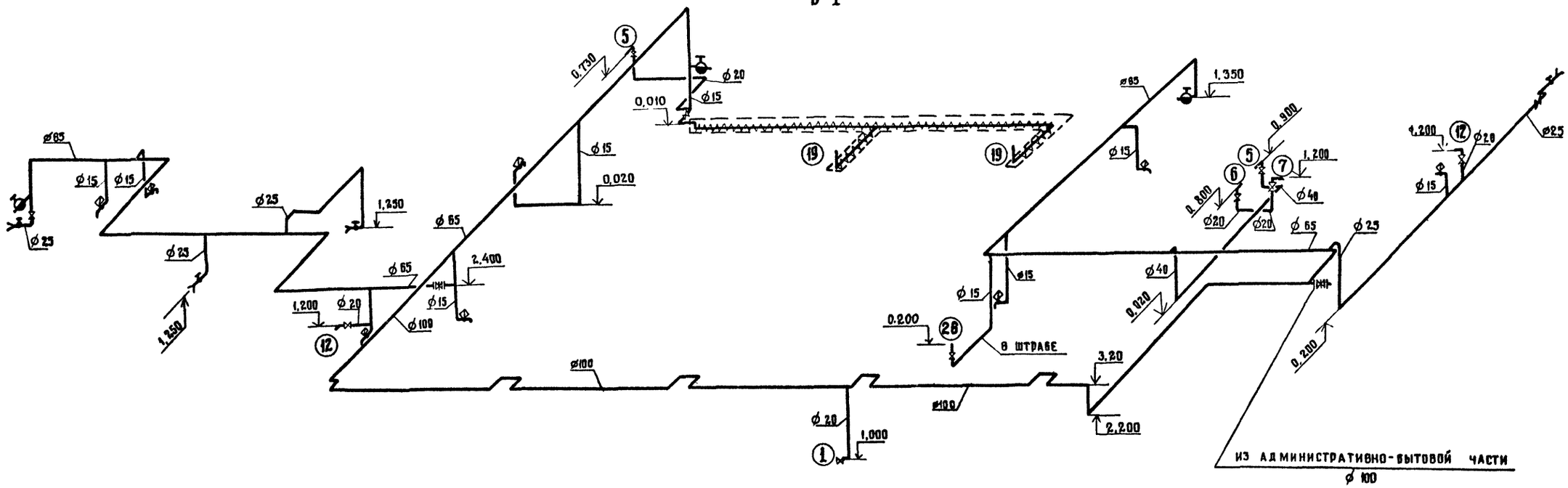

Т3, Т4

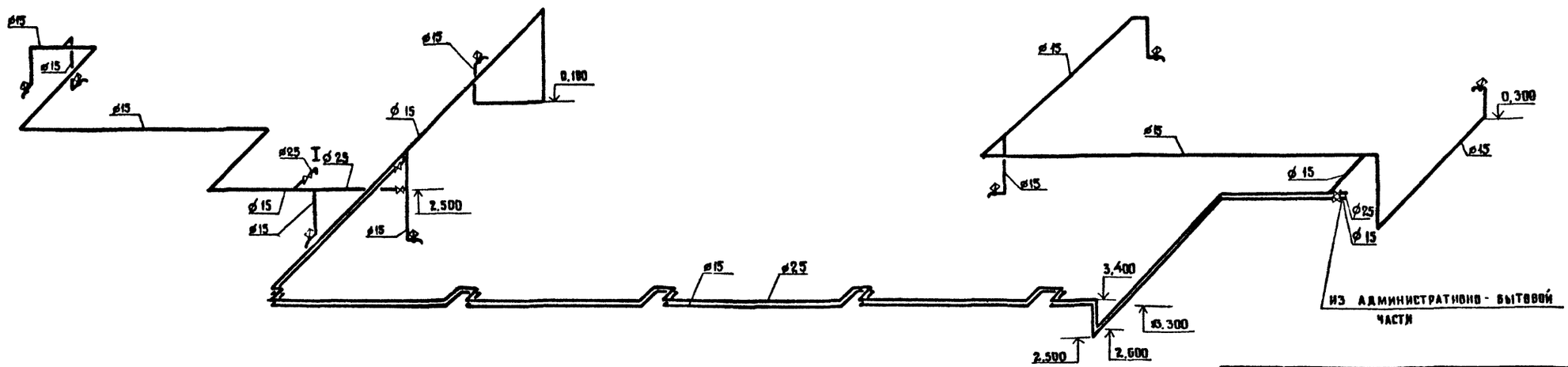

				503-7-12.88-ВК	
				Комплекс зданий и сооружений основного звена дорожной службы	
Привязан				Ремонтная мастерская на 90 условных ремонтов в год производственная часть	Стадия: РП; Лист: 6; Листов:
Инв. №	Н. контр	Иванова	07.08.88	Схемы систем В1, Т3, Т4 1 вариант водоснабжения	Союздорпроект г. Москва
	ГИП	Чубоксарова	07.08.88		
	Нач. отд	Дроханов	07.08.88		
	Рук. бриг.	Иванова	07.08.88		
	Ст. инж.	Грачева	07.08.88		

Копировал:

Формат А2

Взам. инв. № | Подпись и дата | Инв. № подл.

Альбом 3

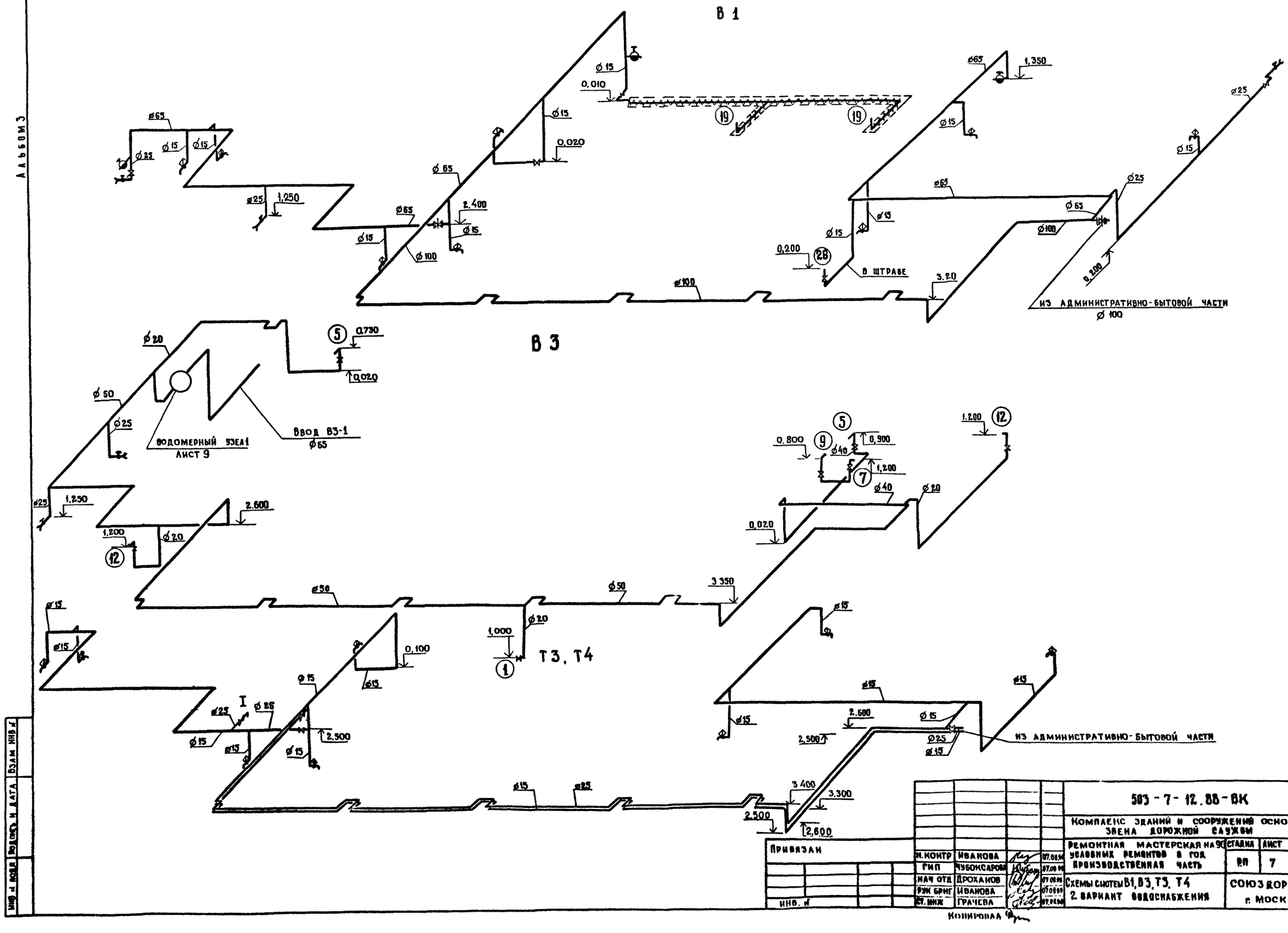

Привязан

Инв. №

Взам. инв. №

Подп. и дата

Инв. № подл.

Н. контр	Иванова		07.08.90
ГИП	Чубисарова		07.08.90
Нач. отд.	Дроханов		07.08.90
Рук. бриг.	Иванова		07.08.90
Ст. инж.	Грачева		07.08.90

503-7-12.88-ВК

Комплекс зданий и сооружений основного звена дорожной службы

Ремонтная мастерская на 90 условных ремонтов в год. Производственная часть

Стадия	Лист	Листов
РП	7	

Схемы систем В1, В3, Т3, Т4. 2 вариант водоснабжения

Союздорпроект г. Москва

Копировал

Формат

Альбом 3

К3

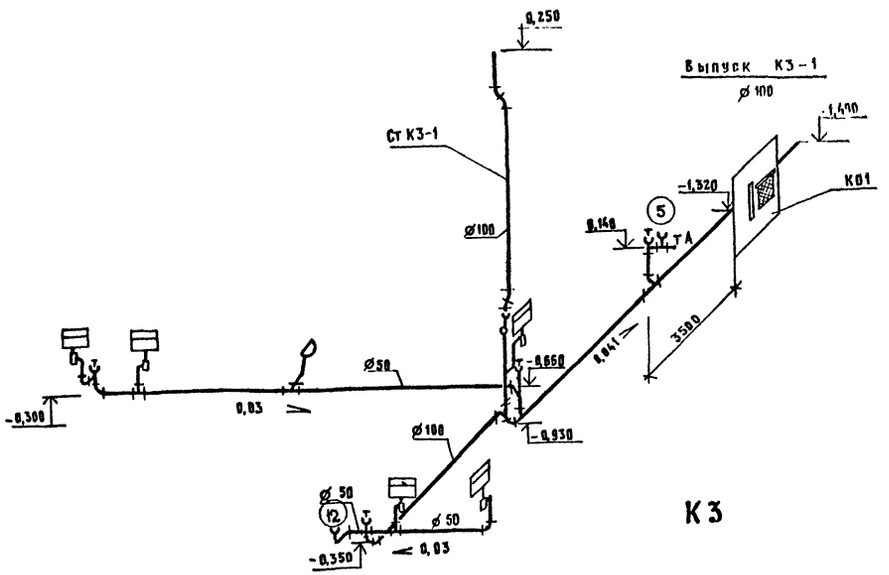

К8

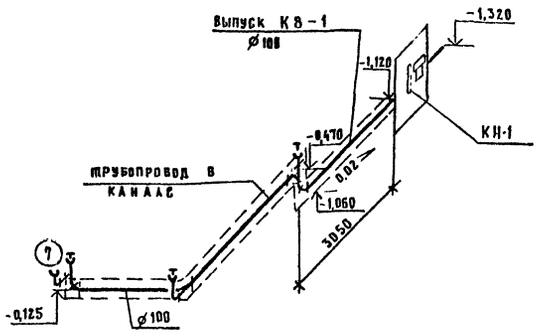

К3

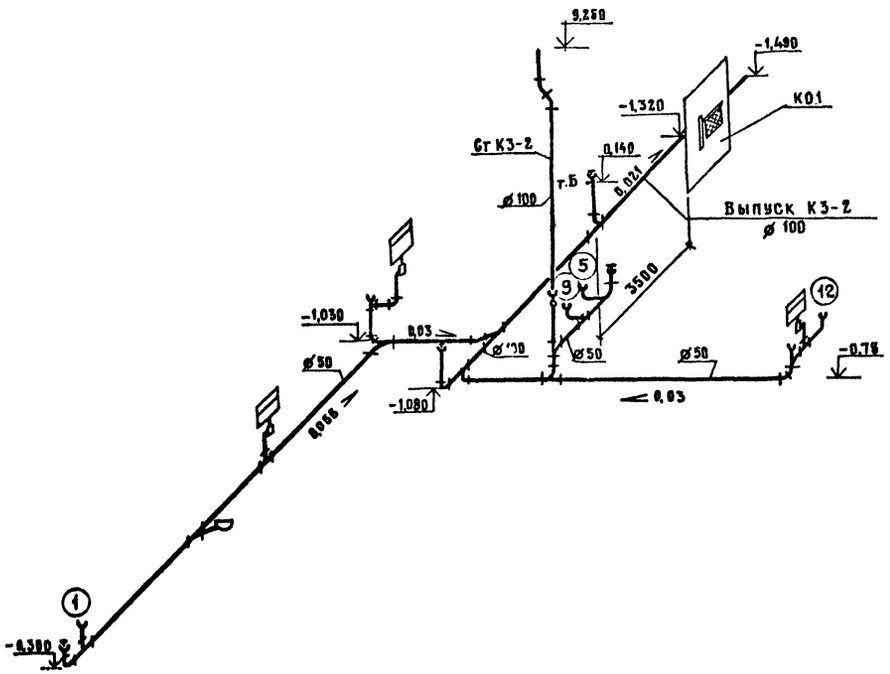

К2

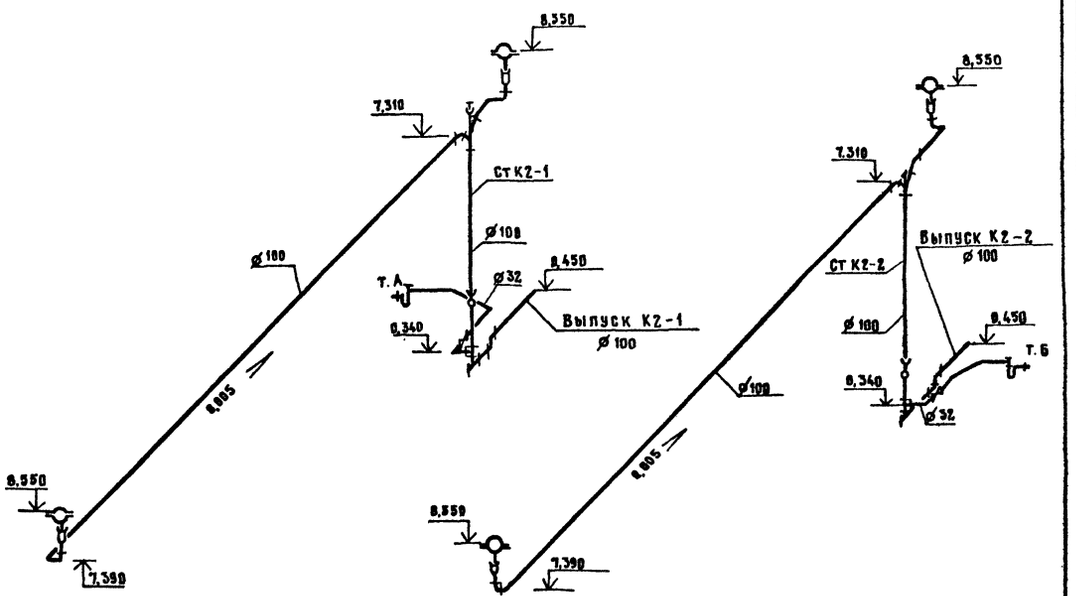

Привязан				503-7-12.88-ВК	
				Комплекс зданий и сооружений основного звена дорожной службы	
				Ремонтная мастерская на 8 условных ремонтов в год. Производственная часть	Стадия: РП; Лист: 8; Листов:
				Схемы систем К2, К3, К8	Союздорпроект г. Москва
Инв. №		Н. контр.	Иванова		
		ГИП	Чубоксарова		
		Нач. отд.	Дроханов		
		Рук. бр.	Иванова		
		Ст. инж.	Грачева		

Копировал:

Формат А2

Инв. № подл. | Подпись и дата | Взам. инв. №

ПРИНЦИПИАЛЬНАЯ СХЕМА ОЧИСТКИ СТОКОВ ПОДКРАСОЧНОГО ОТДЕЛЕНИЯ

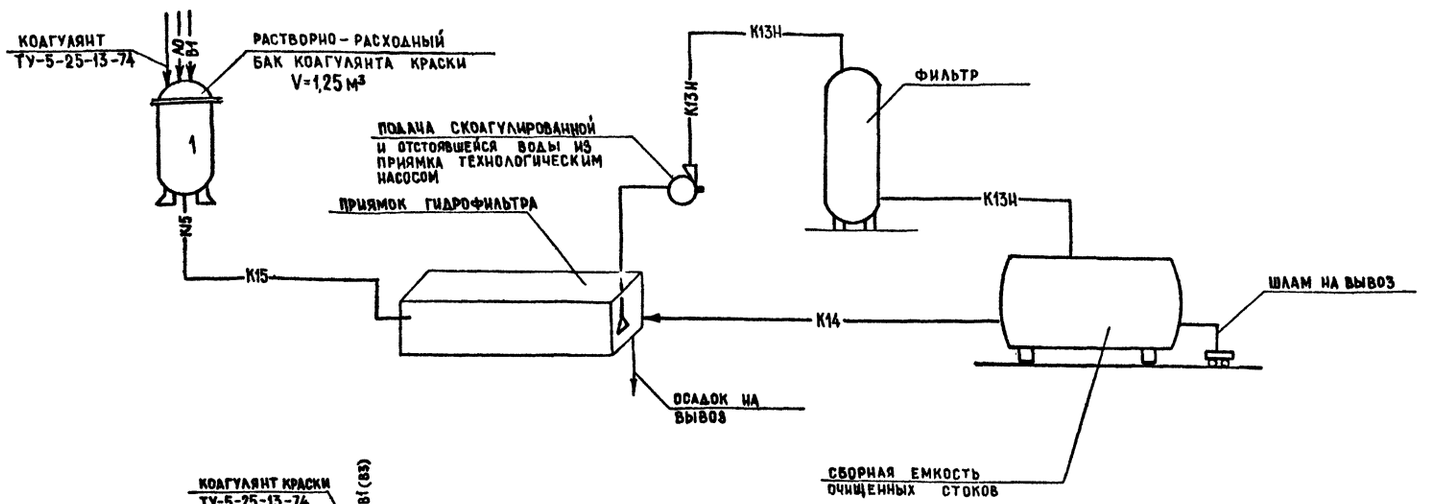

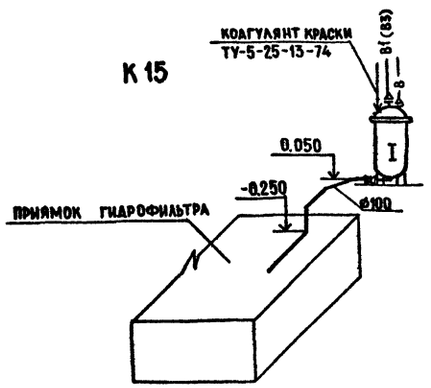

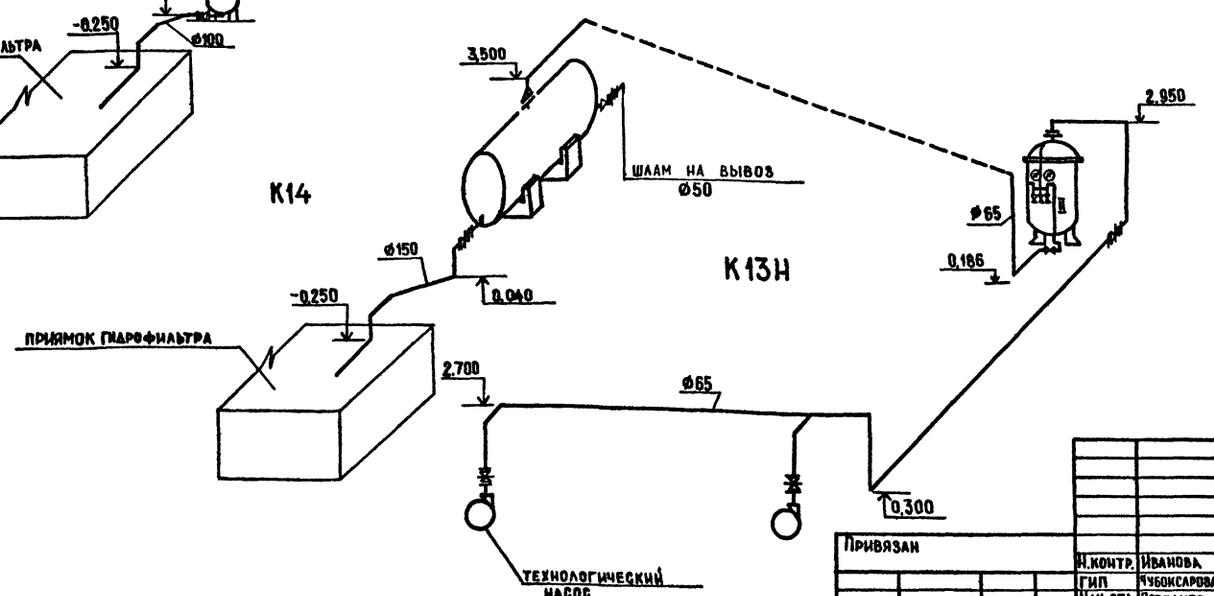

В3

ВОДОМЕРНЫЙ УЗЕЛ 1

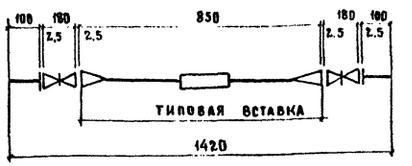

Типовая вставка

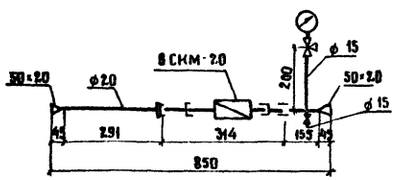

Альбом 3

Инв. № подл.	Подпись и дата	Взам. инв. №

Привязан				383-7-12.88-ВК	
				Комплекс зданий и сооружений основного звена дорожной службы	
	Н.контр.	Иванова	07.88	Ремонтная мастерская на 90 условных ремонтов в год. Производственная часть	Стадия: РП; Лист: 9; Листов:
	ГИП	Чубоксарова	07.88		
	Нач. ОТД	Прохапов	07.88	Принципиальная схема очистки стоков участка водкраски. Схемы К13 К14, К15. Водомерный узел 1.	СОЮЗДОРПРОЕКТ г. Москва
	Рук. Гр.	Иванова	07.88		
Инв. №	Ст. инж.	Трачева	07.88		

Копировал

Формат А2

Колодец отстойный К01

План

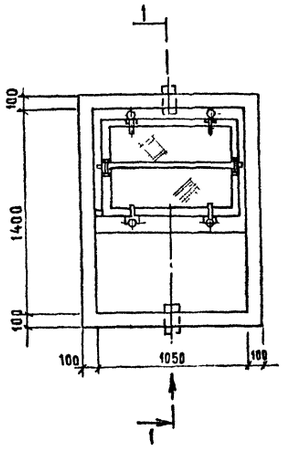

Разрез 1-1

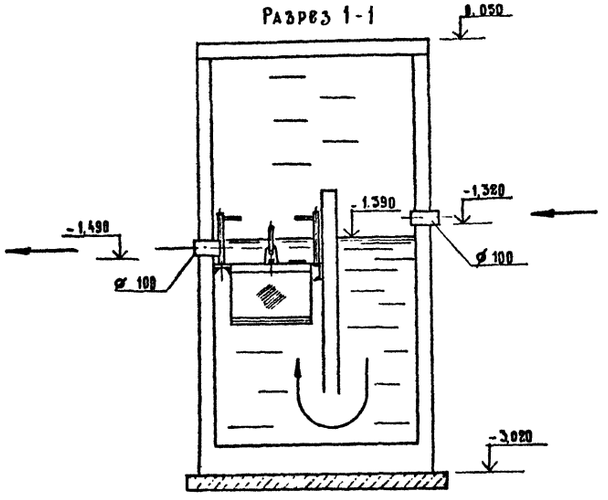

Колодец-нейтрализатор КН1

План

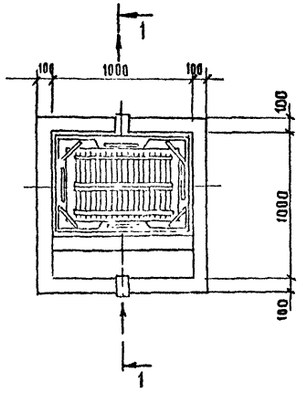

Разрез 1-1

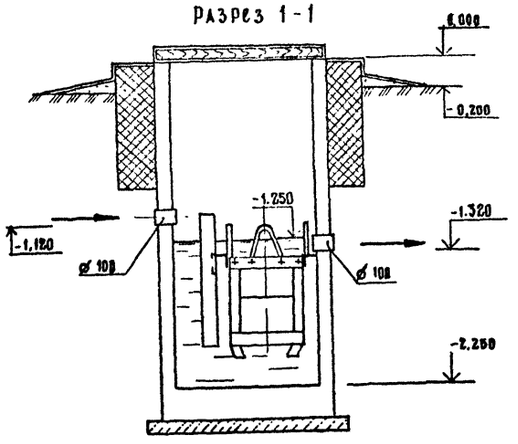

Спецификация

установок систем водопровода и канализации

Марка, поз	Обозначение	Наименование	Кол	Масса ед, кг	Примечание
		К01			
	ВК Н1	Фильтр малый 834-634×800(h)	1	50.0	
		К Н1			
	9370 „Гипроавтотранс"	Фильтр доломитовый			
		970 × 670 × 975 (h)	1	242.0	

За отметку 0,000 принята отметка чистого пола ремонтного зала

Инв. № подл. | Подпись и дата | Взам. инв. №

Привязан

Инв. №

Н. контр	Иванова		07.08.88
ГИП	Чубоксарова		07.08.88
Нач. отд	Дроханов		07.08.88
Рук. бриг	Иванова		07.08.88
Ст. инж	Грачева		07.08.88

503-7-12.88-ВК

Комплекс зданий и сооружений тепловозного звена дорожной службы

Ремонтная мастерская на 90 условных ремонтов в год. Производственная часть

Стадия	Лист	Листов
РП	10	

Колодец отстойный К01. Колодец-нейтрализатор КН1.

Союздорпроект г. Москва

Копировал

Формат А2

Альбом 3

План на отм. -2.570

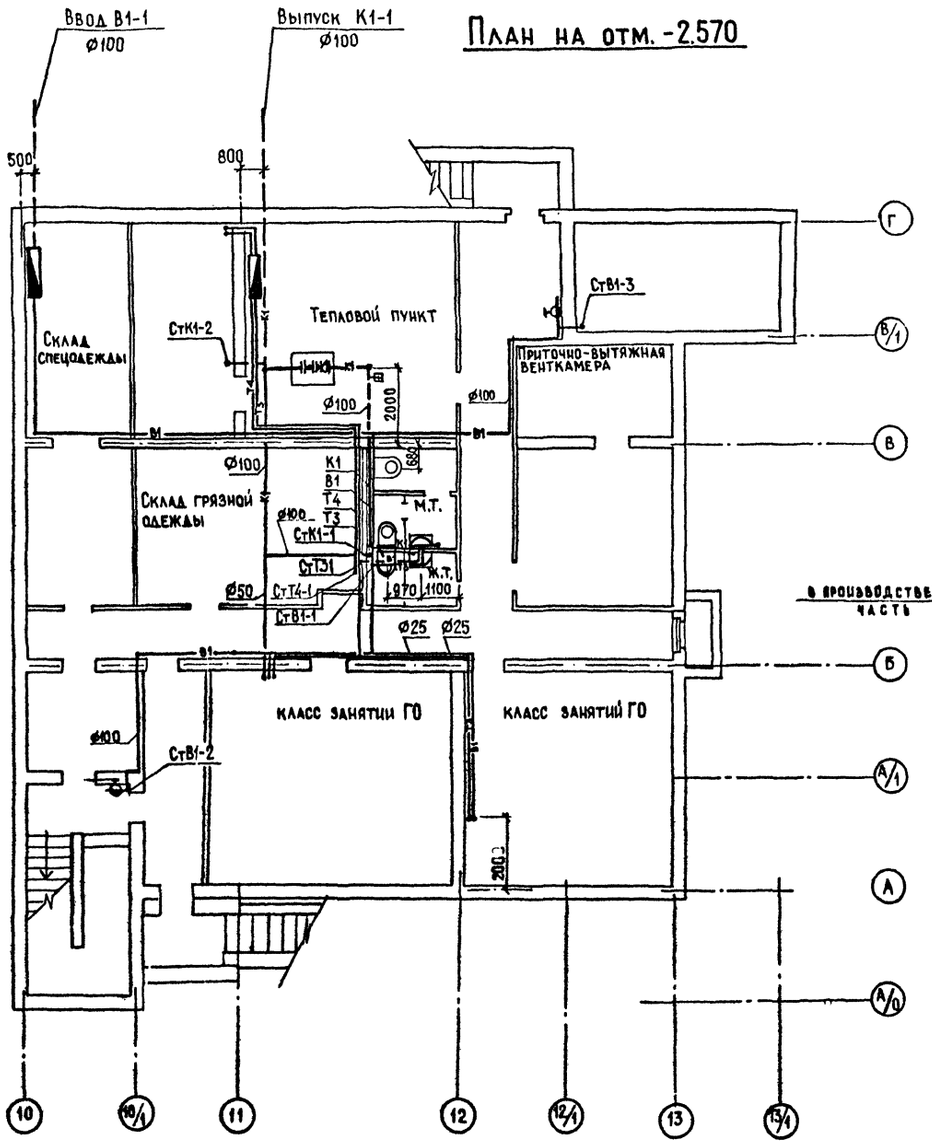

План на отм. 0.000

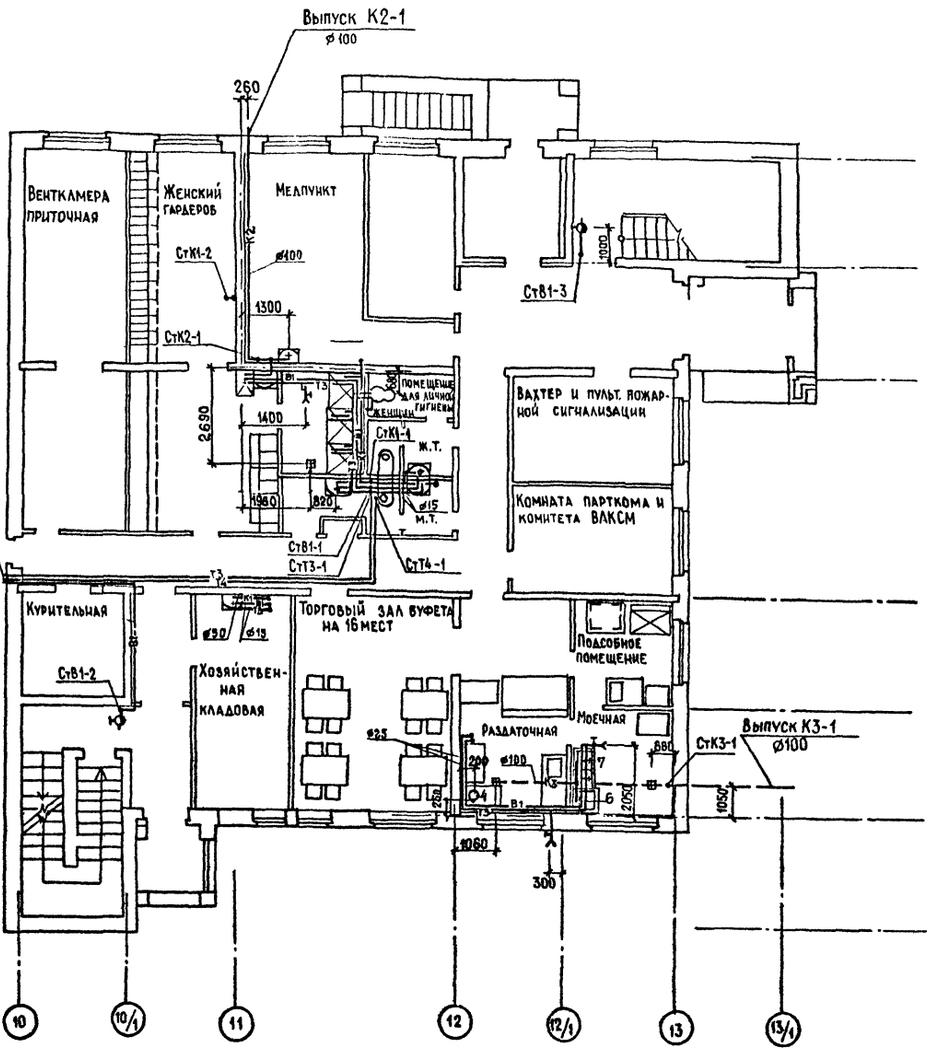

В производственную часть

Альбом 3

Инв.№ подл. | Подпись и дата | Взам. инв.№

Привязан				503-7-12.88-ВК	
				Комплекс зданий и сооружений основного звена дорожной службы	
				Ремонтная мастерская на 90 условных ремонтов в год. Административно-бытовая часть	Стадия: РП; Лист: 11; Листов:
Инв.№	Н.контр.	Иванова	07.06.88	Планы на отм -2.570 и 0.000	СОЮЗДОРПРОЕКТ г. Москва
	ГИП	Чубоксарова	07.06.88		
	Нач.отд.	Дроханов	07.06.88		
	Рук.бр.	Иванова	07.06.88		
	Ст.инж.	Рачева	07.06.88		

Альбом 3

План на отм. 3,300

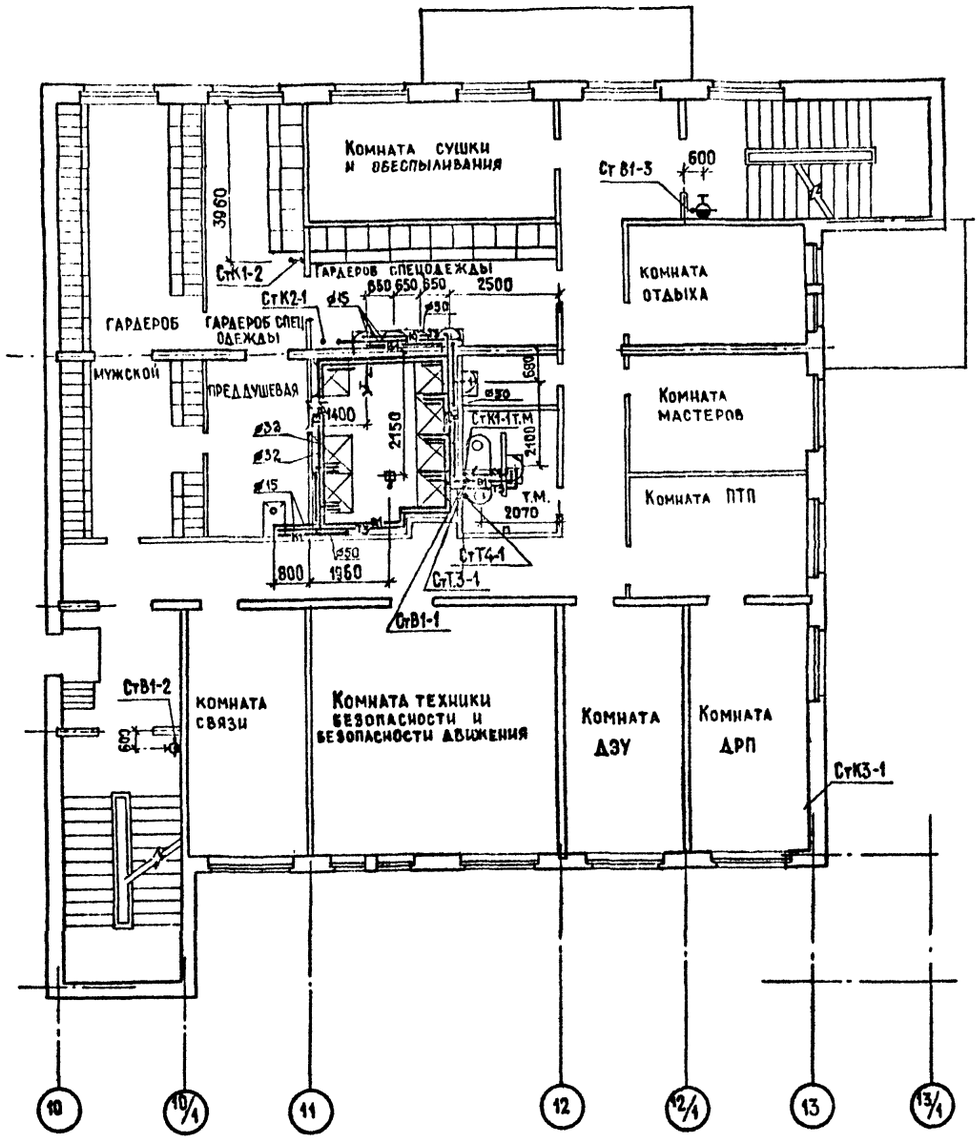

План на отм. 6,600

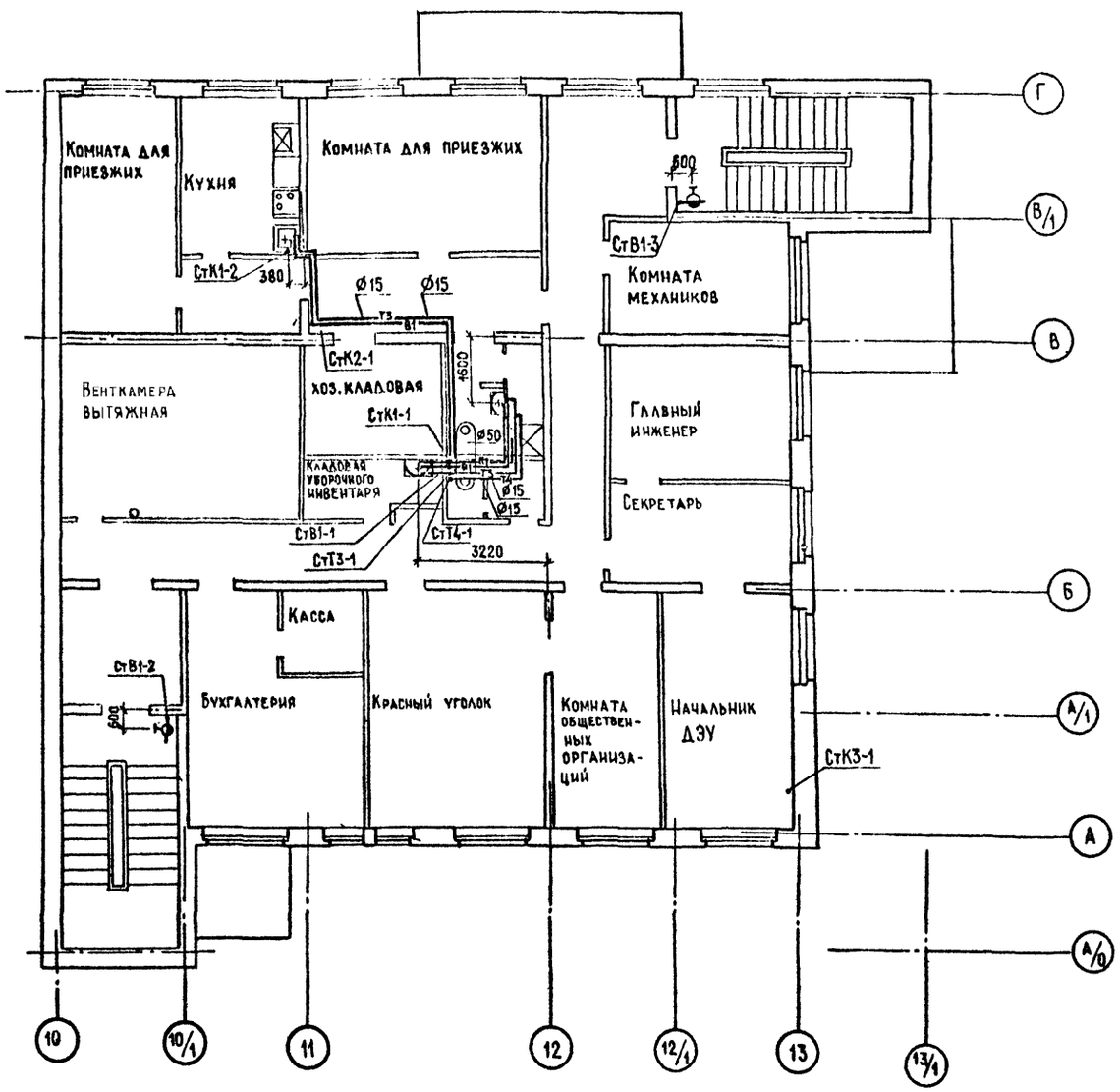

Привязан				503-7-12.88-ВК	
				Комплекс зданий и сооружений основного звена дорожной службы	
	Н.контр	Иванова		Ремонтная мастерская на 90 условных ремонтов в год. Административно-бытовая часть	Стадия: РП; Лист: 12; Листов:
	ГИП	Чубоксарова			
	Нач.отд	Дроханов		План на отм. 3,300 и 6,600	СОЮЗДОРПРОЕКТ г. Москва
	Рук.бр	Иванова			
Инв. №	Ст.инж.	Грачева			

Инв. № подл. | Подпись и дата | Взам. инв. №

Альбом 3

В1

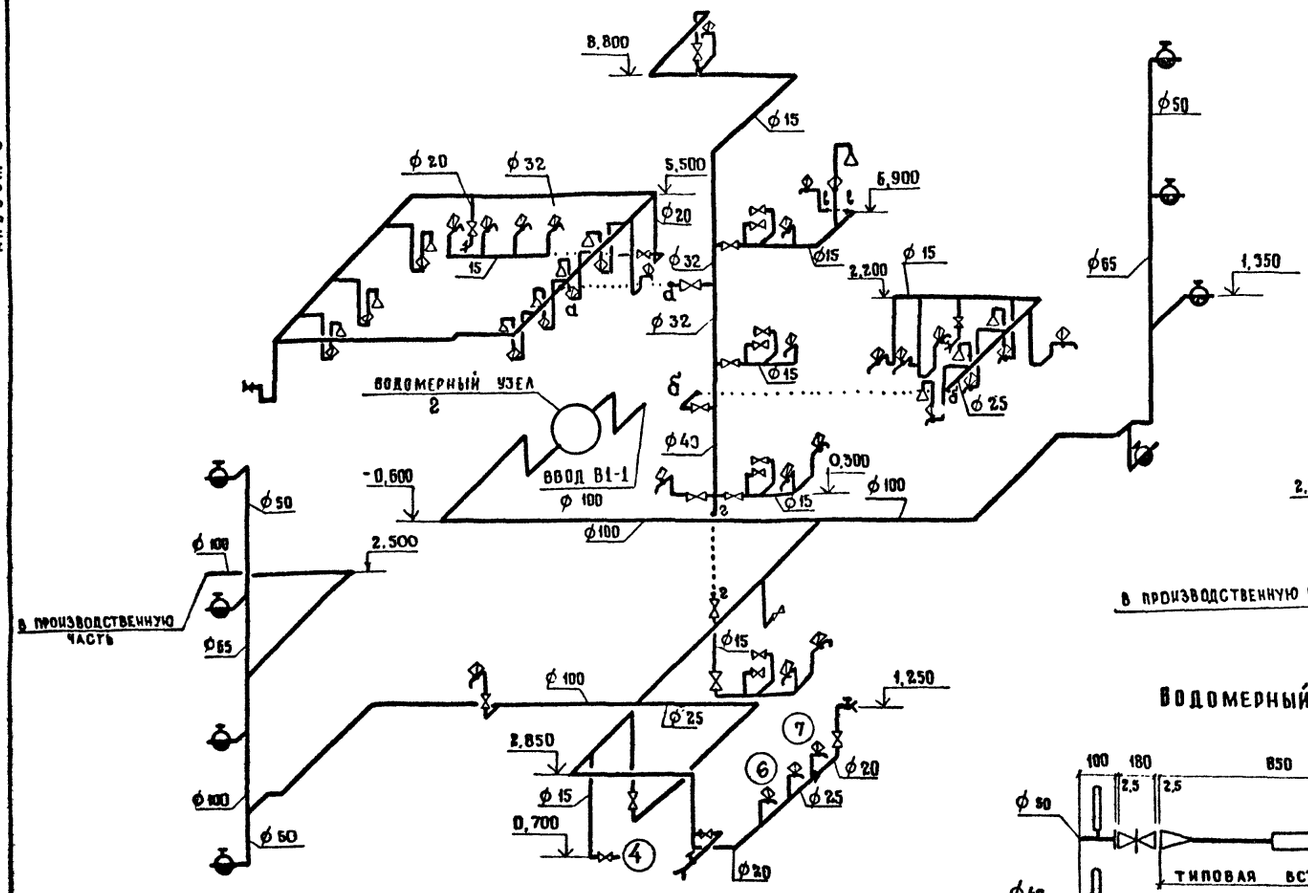

Т3, Т4

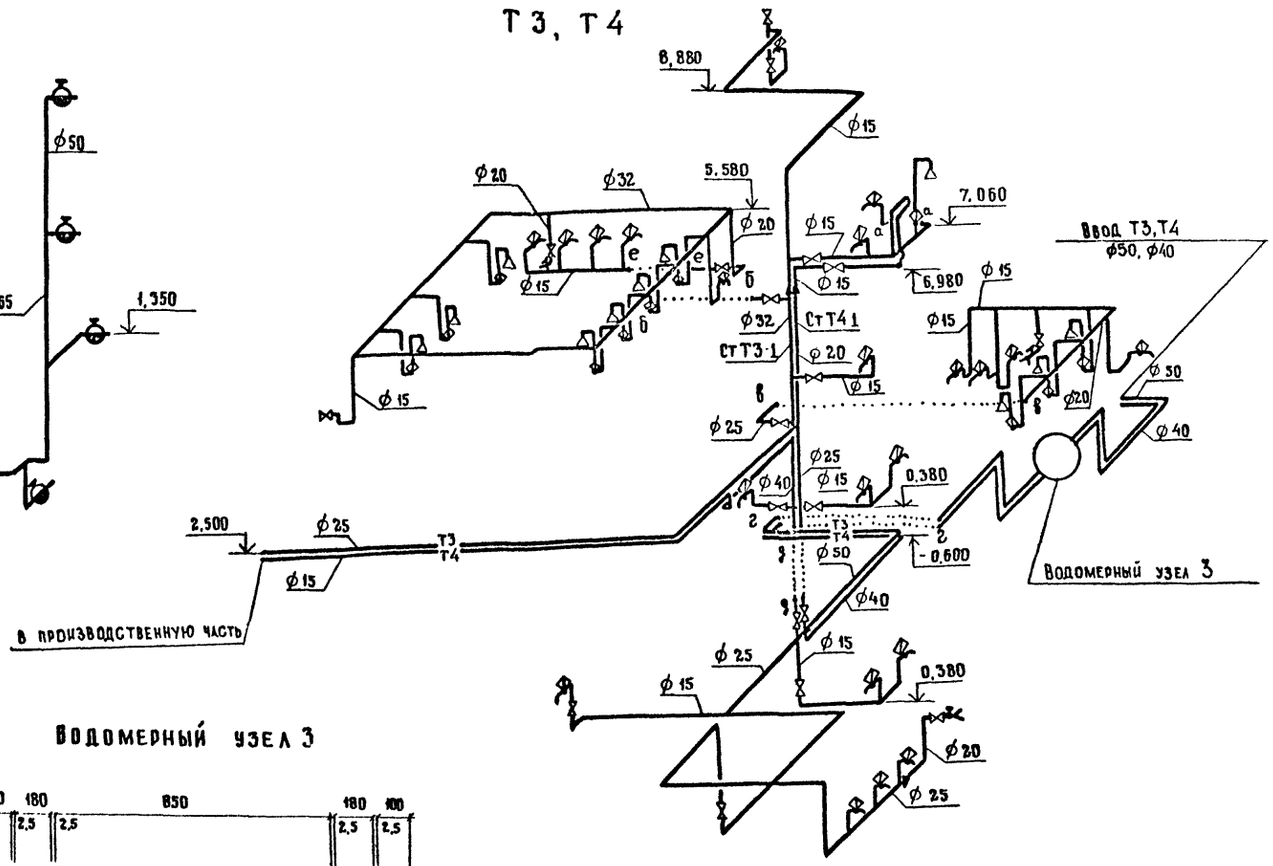

Водомерный узел 3

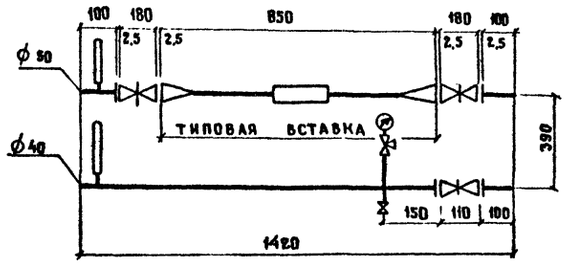

Водомерный узел 2

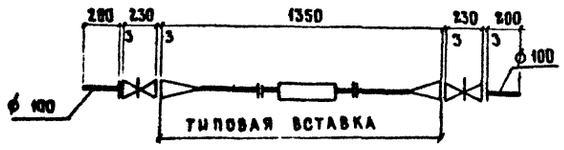

Типовая вставка

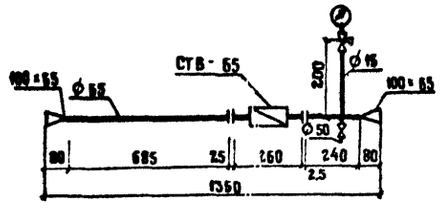

Типовая вставка

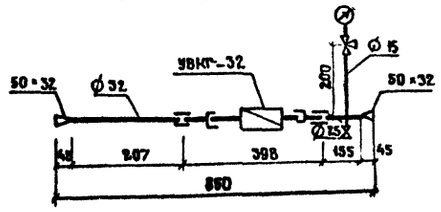

				503 - 7 - 12.88 - ВК	
				Комплекс зданий и сооружений основного звена дорожной службы	
Привязан				Ремонтная мастерская на 90 условных ремонтов в год Административно-бытовая часть	Стадия: РП; Лист: 13; Листов:
			Н. контр	Иванова	
			ГИП	Чубоксарова	
			Нач. ОТД	Дроханов	
			Рук. БР	Иванова	
Инв. №			Ст. инж.	Грачева	
				Схемы систем В1, Т3, Т4 Водомерные узлы 2,3	Союздорпроект г. Москва

Инв. № подл. | Подпись и дата | Взам. инв. №

Копировал

Формат А2

Альбом 3

К1

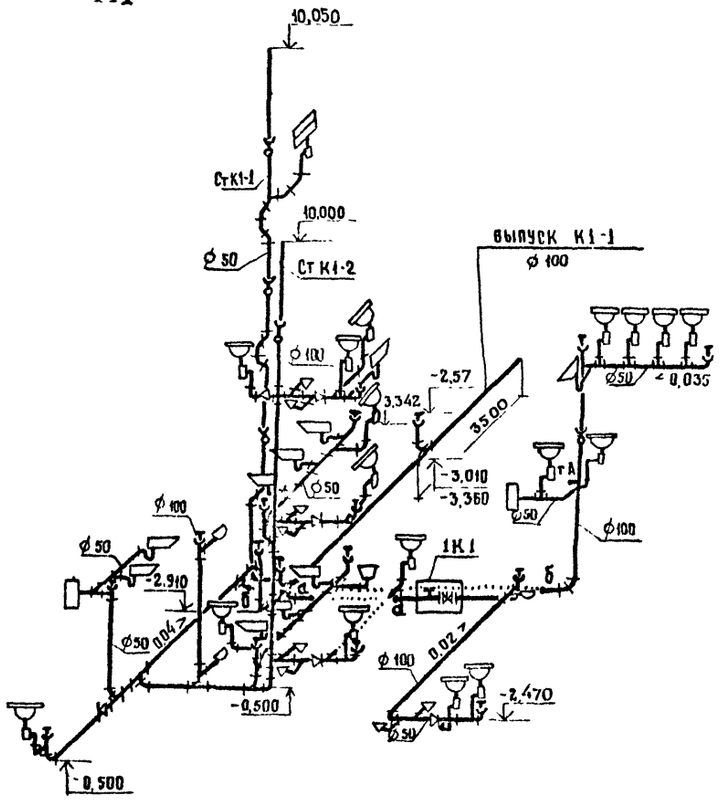

К2

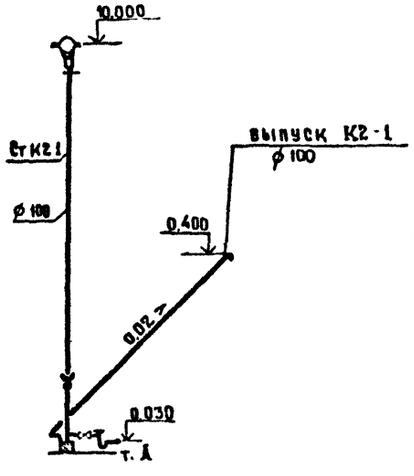

К3

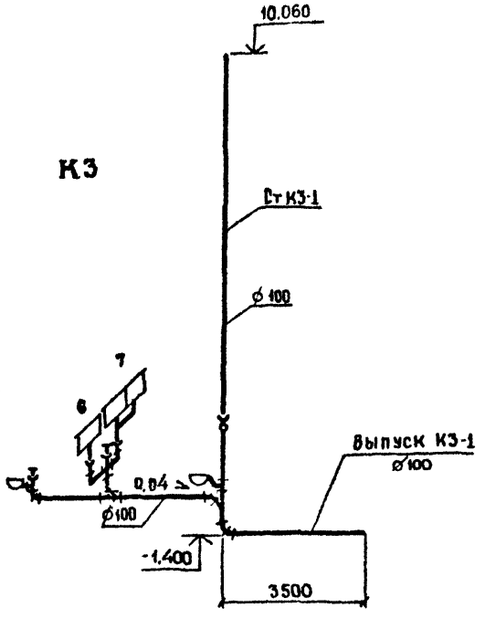

Установка 1К1

Разрез 1-1

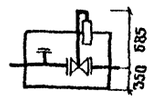

План

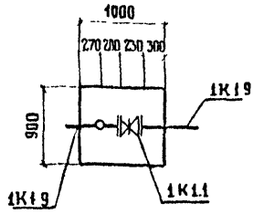

Деталь датчика уровня

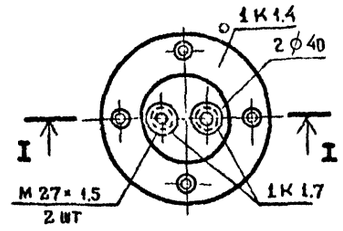

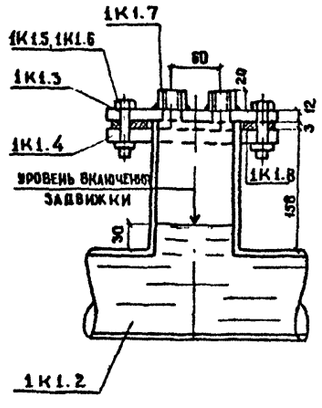

Спецификация

Марка, поз.	Обозначение	Наименование	Кол	Масса ед. кг	Примечание
		1К1			
1К1.1	ГОСТ 8437-75	Задвижка параллельная			
		с выдвижным шпинделем с			
		электроприводом с ответ			
		ными фланцами 30ч 906бр			
		Ø100	1	69,9	
1К1.2	ГОСТ 17376-83*	Тройник из углеродистой			
		стали бесшовный привар			
		ной Ø100 × 100	1	3,3	
1К1.3	ГОСТ 12819-80	Фланец литой сталь-			
		ной Ø100	1	2,25	
1К1.4	ГОСТ 12820-80	Фланец стальной при-			
		варной Ø100	1	2,65	
1К1.5	ГОСТ 7798-70*	Болт М16; ℓ=65 мм	4	0,133	
1К1.6	ГОСТ 5915-70*	Гайка Ø16	4	0,033	
1К1.7	ЭКЧ-Н8-74	Бобышка для датчика			
		уровня	2	—	
1К1.8	ГОСТ 7338-77*	Прокладка (резина)			
		$\phi_м$ 158 $\phi_{вн}$ 105, δ=3мм	1		
1К1.9	ГОСТ 10704-76*	Труба Ø108×4, ℓ=600	2	6,2	

В числителе указана отметка лотка трубы на выпуске К1-1 для фундаментов на естественном основании, в знаменателе – для свайных фундаментов.

Инв. № подл. | Подпись и дата | Взам. инв. №

Привязан				503-7-12.88-ВК
				Комплекс зданий и сооружений основного звена дорожной службы
Н. контр.	Иванова		07.08.88	Ремонтная мастерская на 90 условных ремонтов в год. Административно-бытовая часть
ГИП	Чубоксарова		07.08.88	Стадия: РП; Лист: 14; Листов:
Нач. отд.	Дроханов		07.08.88	Схемы К1, К2, К3. Установка 1К1
Рук. бр.	Иванова		07.08.88	Союздорпроект г. Москва
Ст. инж.	Грачева		07.08.88	
Инв. №				

Копировал

Формат А2

Альбом III

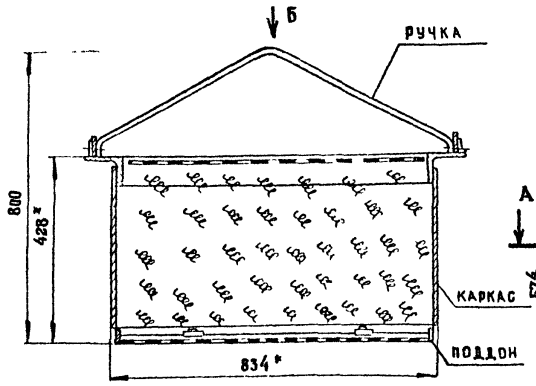

Вид Б

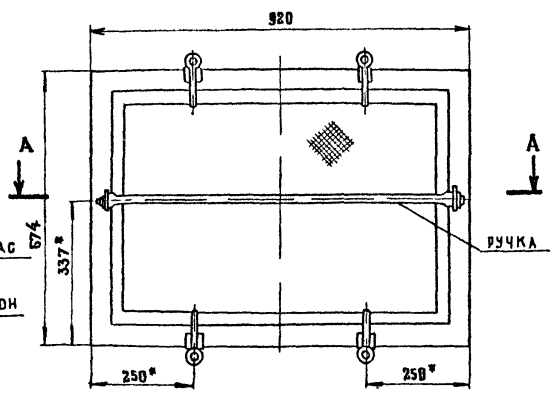

А - А

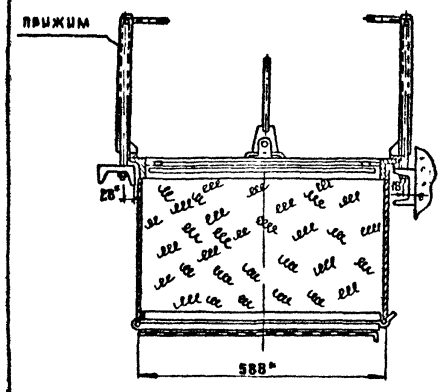

Техническая характеристика

1 Тип – стационарный, установленный под водой, с периодическим вытаскиванием для очистки

2 Фильтрующий элемент:
   1й слой – мешковина
   2й слой – древесная стружка из под механического фуганка
   3й слой – мешковина

3 Гидравлическое сопротивление фильтра при среднем уплотнении стружки м вод ст – не более 0,15

4 Проходное сечение фильтра, м² - 0,45

5 Скорость прохождения воды через фильтр, м/мин - 0,63

6 Габаритные размеры, мм - 634 × 834 по низу

7. Масса, кг - 50

Общий вид выполнен по проекту „Фильтр малый", разработанный институтом „Гипроавтотранс" г Москва /институт „Гипроавтотранс" не гарантирует распространения/

* Размеры для справок

				ВК.Н1			
				Фильтр малый	СТАДИЯ	МАССА	МАСШТАБ
					РП	50	1:10
					Лист	Листов	
Н контр	Иванова		07.08.88				
ГИП	Чубоксарова		07.08.88				
Нач отд	Дроханов		07.08.88	Общий вид	Союздорпроект г Москва		
Рук бриг	Иванова		07.08.88				
Инженер	Игонина		07.08.88				

Привязан

Инв №

Инв № подл | Подпись и дата | Взам инв №

Копировал

Формат

Альбом 3

Ведомость рабочих чертежей основного комплекта

Лист	Наименование	Примечание
1.	Общие данные	
	Производственная часть	
2.	Схема принципиальная однолинейная ШР-1	
3.	Схема принципиальная однолинейная ШР-2	
4.	Схема принципиальная однолинейная ШР3	
5.	Схема принципиальная однолинейная ШР4	
6.	Схема принципиальная однолинейная ШР5	
7.	Схема принципиальная однолинейная ШР6	
8.	Схема принципиальная однолинейная ШР-7	
9.	План расположения электрооборудования и прокладки	
	электрических сетей на отм. 0.00	
10	План расположения электрооборудования и прокладки	
	электрических сетей на отм. 3400	
11.	План расположения электрооборудования и прокладки	
	электрических сетей на отм. 8.500	
	Адмистративно-бытовая часть	
12.	Схема принципиальная однолинейная ШР-1	
13.	Схема принципиальная однолинейная ШР-2	
14.	Схема принципиальная однолинейная ШР-3	
15.	План расположения электрооборудования и прокладки	
	электрических сетей на отм. -2.570	
16.	План расположения электрооборудования и прокладки	
	электрических сетей на отм. 0.000; 3.300; 6.600; 10.100	
17.	ВРУ-1. Опросный лист.	

Подсчет электрических нагрузок и годового расхода электроэнергии

№№ пп	Наименование узлов питания и групп электроприемников	Установленная мощность приведенная к ПВ=1; кВт	Коэффициент использования КИ	Cos φ / tg φ	Средняя нагрузка за максимально загруженную смену: Активн. Рсм, кВт	Реакт. Qсм; кВт	Максимальная нагрузка: Активн. Рм, кВт	Реакт. Qсм; кВт	Годовое число использования максимума электрической нагрузки	Годовой расход электроэнергии Тыс. кВт час
	I Силовое электрооборудование									
1	Производственная часть	339,5	0,46	0,7/1,01	157,5	159	182,65	174,93	4370	798
2	Административно-бытовая часть	16,2	0,91	0,93/0,38	12,2	4,7	13,42	5,1	2250	30,2
	II Электроосвещение									
1	Производственная часть	14,84	0,95	0,9/0,47	14,1	6,6	14,1	6,63	2250	31,7
2	Административно-бытовая часть	18,24	0,85	0,9/0,47	15,5	7,3	15,5	7,28	750	11,6
	Всего на стороне 380/220В	388,8	0,6	0,76/0,85	198,9	177,6	225,3	193,9		871,50

Проект разработан в соответствии с действующими нормами и правилами и предусматривает мероприятия, обеспечивающие взрывную, взрывопожарную пожарную безопасность при эксплуатации здания.

Главный инженер проекта — Н.В.Чубоксарова

Общие указания

		Производственная часть	Административно-бытовая часть
Напряжение сети	Питающей	380/220В	
	Распределительной	380/220В	
Источник питания			
Категория электроприемников		III	
Мощность установленного оборудования	Установленная кВт	357,1	34,5
	Расчетная, кВт	171,6	29
cos φ		0,73	0,93
Способ прокладки	Помещения со взрывоопасной средой	Кабели марок ВВГ и КВВБ по стенам на скобах	Не имеются
	Остальные помещения	Кабели по строительным конструкциям. Провода в поливинилхлоридных трубах в полу и открыто	
Шкафы силовые		ШР-11	ВРУ-1 ; ЯРН-8501
Защита от коррозии		Не требуется. Для монтажа приняты полиэтиленовые трубы.	
Защитное заземление	Части подлежащие заземлению	Металлические корпуса электрооборудования, корпуса электродвигателей	
	Заземляющие проводники	Специально предназначенные нулевые проводники питающих и распределительных сетей	
Защита кабельной сети от механических повреждений		Прокладка кабеля до двух метров от пола в полизтиленовых трубах	
Молниезащита		III категории. Молниеприемник-металлическая сетка из круглой стали Ø6мм под слоем гидроизоляции кровли. Рабочая арматура колонн соединяется в непрерывную электрическую цепь от молниеприемной сетки до арматуры фундамента (см. Раздел АР л.16)	Не требуется
Указания по монтажу		Монтаж выполнять на основании ПУЭ-85 ГЛАВА 2-1	
Подключение электродвигателей, установленных на виброосновании		Электропроводку, присоединяемую к электродвигателям на виброоснованиях на участке между подвижной и неподвижной частями основания, выполнить медным проводом в гибком металлорукаве	
Особые указания		Решается при привязке проекта	

Ведомость ссылочных и прилагаемых документов

Обозначение	Наименование	Примечание
	Ссылочные материалы	
4.407-208	„Установка аппаратуры и подвод питания к крышным вентиляторам".	
5.407-55	„Установка одиночных ящиков с рубильниками и предохранителями"	
5.407-54	„Установка одиночных магнитных пускателей серии ПМА"	
5.407-56	„Установка распределительных щитов серий ЩО70-1, ЩО70-2, ЩО70М и распределительных шкафов серий ШРС1, СПМ71, СПА77 и ШР11."	
5.407-7	„Устройство комплектных гибких токоподводов к электроталям".	
5.407-11	„Заземление и зануление электроустановок"	
5.407-63	„Прокладка проводов и кабелей в полиэтиленовых трубах в производственных помещениях."	
	Прилагаемые документы	
9М.СО	Спецификация оборудования	
9М ВМ	Ведомость потребности в материалах	

Указания при привязке

При привязке проекта уточнить удельное сопротивление грунта. Требуемое сопротивление заземляющего устройства ($R_y \leq 100$ м) для присоединения контура заземления помещений с зонами класса В-1а обеспечивается естественным сопротивлением фундамента для $\rho_з \leq 500$ Ом·м. При $\rho_з > 500$ Ом·м выполнить дополнительный контур заземления.

Привязан

Инв. №

503-7-12 88-3М

Комплекс зданий и сооружений основного звена дорожной службы

Ремонтная мастерская на 90 условных ремонтов в год

Стадия	Лист	Листов	
РП	1	17	

Общие данные

СОЮЗОРГПРОЕКТ г. Москва

Н.контр.	Сучков	15.09.88
ГИП	Чубоксарова	15.09.88
Нач.ОГПС	Дроханов	15.09.88
Гл.спец.з.	Сучков	15.09.88
Рук.бриг.	Левкова	15.09.88
Вед.инж.	Кузнецова	15.09.88

Инв. № подл. | Подпись и дата | Взам. инв. №

Копировал

Формат А2

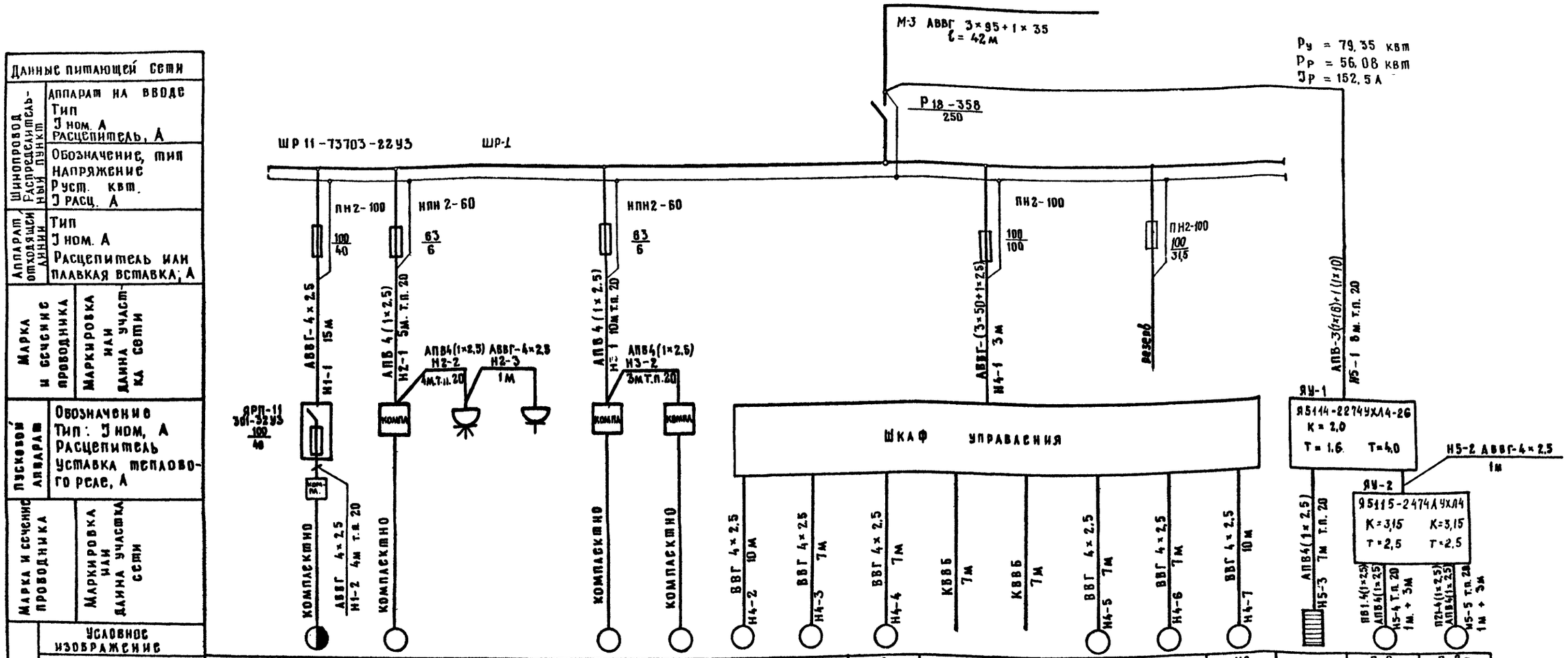

Электроприемник	М1	М2			М3	М4	М5	М6	М6А			М7	М7а	М8		П-2	П-2а
Тип	АМ-2	И9-6009А			И9-97036	2М 112										4А71А4	4А71А4
Рном. квт	9+0,7	0,9			0,3	0,55	11,0	11,0	11,0			11,0	11,0	11,0	0,8	0,55	0,55
Ток. А Iном	14,75	1,36			0,85	1,7	22,0	22,0	22,0			22,0	22,0	22,0	1,2	1,75	1,75
Ток. А Iпуск.	103,3	6,2			3,4	7,65	165,0	165,0	165,0			165,0	165,0	165,0		7,65	7,65
Наименование механизма	Лебедка тяговая	Машина деревообрабатывающая	Розетка 380 в Рш 30-0-К25 380У4 25А	Розетка 220 в Рш-Ц-20-Ур-43-01-10 6,3А	Заточный станок	Настольно-сверлильный станок	Насос	Вентилятор гидрофильтра	Вентилятор гидрофильтра.	Контрольный кабель	Контрольный кабель	Вентилятор гидрофильтра	Вентилятор гидрофильтра	Насос	Нагреватель тепловой заслонки	Агрегат вентиляционный	Агрегат вентиляционный
Обозначение чертежа принципиальной схемы																	

Привязан			
Инв. №			
Н.контр	Сучков		15.09.88
ГИП	Чубокарова		15.09.88
Нач.ОГПС	Дроханов		15.09.88
Гл.спец.	Сучков		15.09.88
Рук.БРЭА	Левкова		15.09.88
Ст.инж.	Шевченко		15.09.88

503-7-12.88-3М

Комплекс зданий и сооружений основного звена дорожной службы.

Ремонтная мастерская на 90 условных ремонтов в год. Производственная часть.

Стадия	Лист	Листов
РП	2	

Схема принципиальная однолинейная ШР-1

Союздорпроект г. Москва

Копировал

Формат А2

Инв.№ подл. | Подпись и дата | Взам. инв.№

Альбом 3

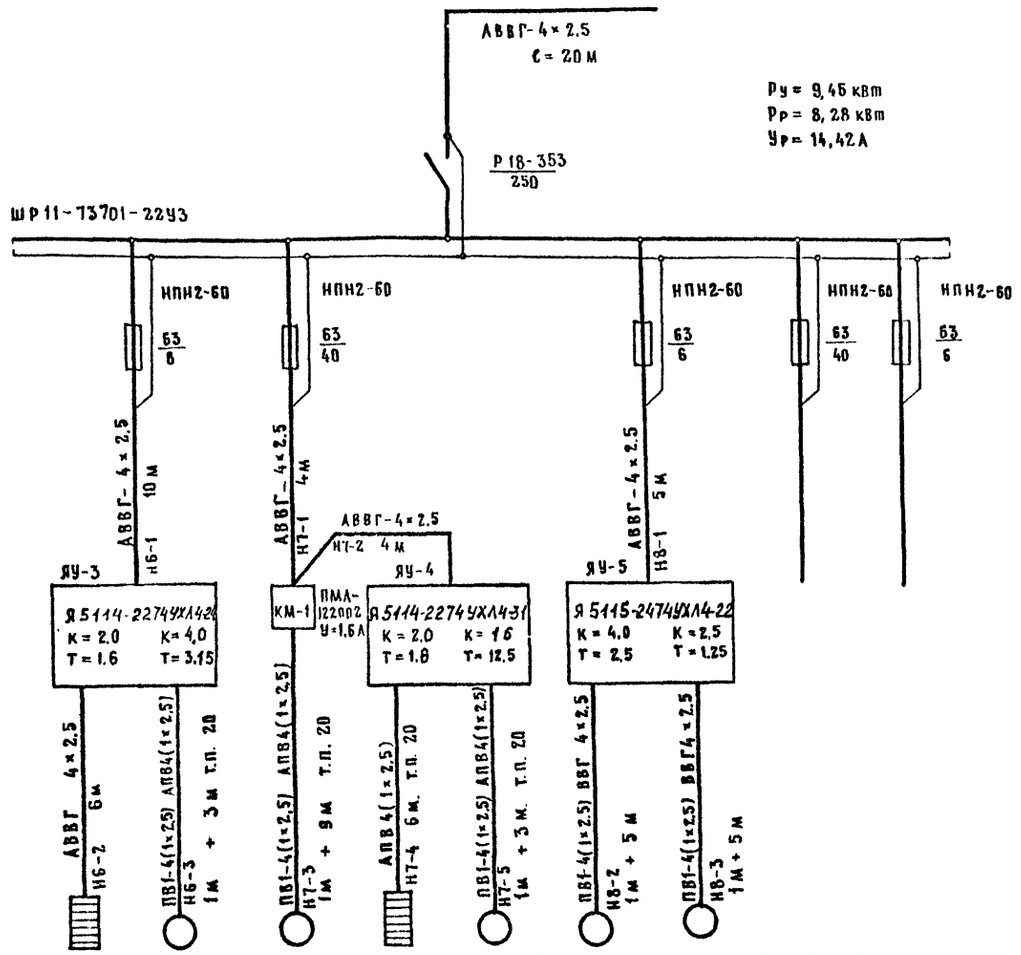

Данные питающей сети	
Шинопровод распределительный пункт	Аппарат на вводе тип; Iном, А Расцепитель, А
	Обозначение, тип Напряжение Руст. кВт Iрасц. А
Аппарат отходящей линии	Тип Iном. А Расцепитель или плавкая вставка, А
Марка и сечение проводника	Маркировка или длина участка сети
Пусковой аппарат	Обозначение Тип: Iном, А Расцепитель Уставка теплового реле, А
Марка и сечение проводника	Маркировка или длина участка сети

Электроприемник										
Условное изображение										
Номер по плану			П-1	В-3		П-3	В-1	В-2		
Тип			4А80А4	4А 6386		4А 112М4	В 7184	В 6384		
Рном. кВт.		0,8	1,1	0,25	0,8	5,5	0,75	0,25		
Ток, А	Iном.	1,2	2,76	1,04	1,2	11,5	2,24	1,04		
	Iпуск.	—	13,8	3,12	—	80,5	8,96	3,12		
Наименование механизма		Нагреватель тепловой заслонки	Агрегат вентиляционный	Вентилятор крышный	Нагреватель тепловой заслонки	Агрегат вентиляционный	Вытяжные вентиляторы		Резерв	Резерв
Обозначение чертежа принципиальной схемы										

Н.контр.	Сучков		15.09.88	503-7-12.88-3М	
ГИП	Чубоксарова		15.09.88	Комплекс зданий и сооружений основного звена дорожной службы	
Нач ОГПС	Дроханов		15.09.88	Ремонтная мастерская на 90 условных ремонтов в год. Производственная часть	Стадия: РП; Лист: 3; Листов:
Гл.спец.	Сучков		15.09.88	Схема принципиальная однолинейная ШР-2	Союздорпроект г. Москва
Рук бр.эл	Левкова		15.09.88		
Ст. инж	Шевченко		15.09.88		

Привязан

Инв. N

Копировал:

Формат А2

Альбом 3

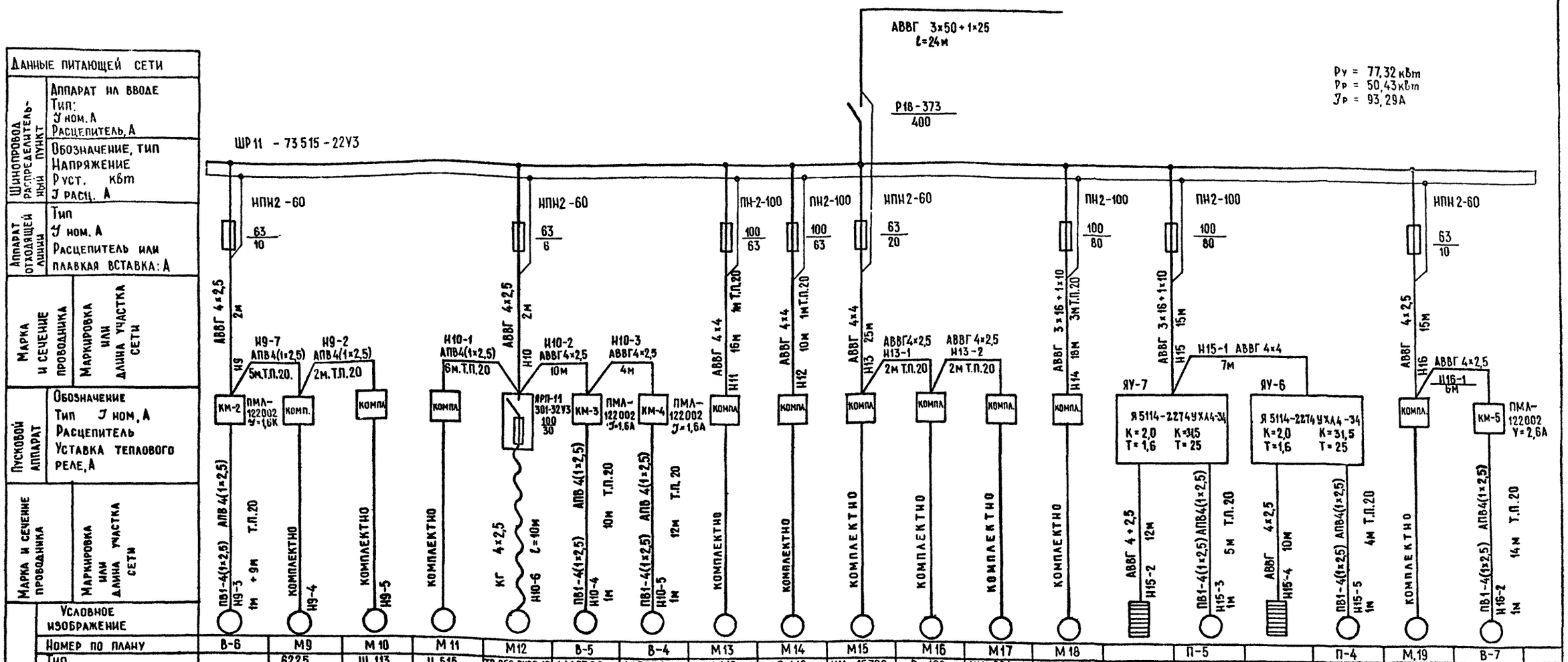

Номер по плану		В-6	М9	М10	М11	М12	В-5	В-4	М13	М14	М15	М16	М17	М18		П-5		П-4	М.19	В-7	
Тип			6225	Ш 113	Ц 515	ТЭ-050-71120-10	4АА63В6	4А56А4	С416	С 416	КИ-15706	Р-108	КИ-921-М	КИ-4815М		4А160 М8		4А160 М8		4А 71.В6	
Рном. кВт		0,25	1,1	0,6	3,0	0,85+0,08	0,25	0,12	10,0	10,0	0,25	0,37	3,0	22,0	0,8	11,0	0,8	11,0	1,1	0,55	
Ток, А	Iном.	1,04	2,76	2,17	6,7	1,41	1,04	0,44	20,0	20,0	0,65	1,2	6,7	41,3	1,2	25,6	1,2	25,6	2,76	1,74	
	Iпуск.	3,12	13,8	9,76	40,2	8,4	3,12	1,6	130,0	130,0	1,4	4,8	40,2	202,5	–	153,6		153,6	13,8	6,96	
Наименование механизма		Вентилятор крышный	Привод шерохов. инструмента	Электровулканизатор	Стенд для монтажа и демонтажа шин	Таль электрическая подвесная	Вентилятор крышный	Вентилятор крышный	Компрессор	Компрессор	Прибор для испытания и регулировки форсунок	Станок шлифовальный	Станок для испытания и регулировки топливной аппаратуры	Стенд для испытания гидроагрегатов	Нагреватель тепловой заслонки	Агрегат вентиляционный	Нагреватель тепловой заслонки	Агрегат вентиляционный	Подъемник канавный	Крышный вентилятор	
Обозначение чертежа принципиальной схемы																					

Привязан

Инв.№

Н.контр.	Сучков		15.09.88
ГИП	Дроханов		15.09.88
Нач.ОГПС	Чубоксарова		15.09.88
Гл.спец.	Сучков		15.09.88
Рук.бриг.	Левкова		15.09.88
Ст.инж.	Шевченко		15.09.88

503-7-12.88-ЭМ

Комплекс зданий и сооружений основного звена дорожной службы

Ремонтная мастерская на 90 условных ремонтов в год. Производственная часть.

Стадия	Лист	Листов
РП	4	

Схема принципиальная однолинейная ШР-3

СОЮЗДОРПРОЕКТ

Копировал

Формат А2

Инв.№ подл. | Подпись и дата | Взам. инв.№

Альбом 3

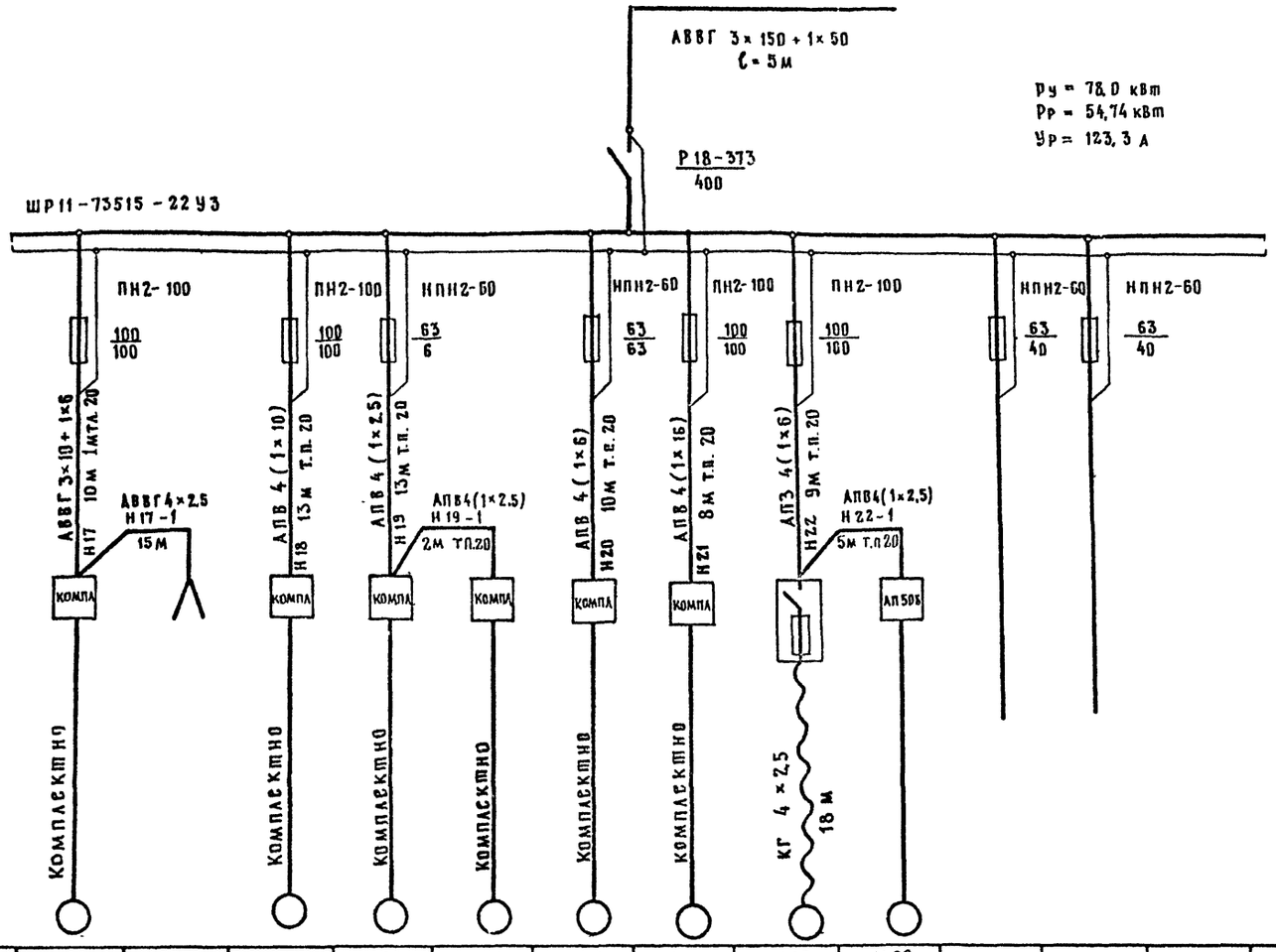

Данные питающей сети			М20	М21	М22	М23	М24	М25	М26	М27	М28				
Шинопровод распределительный пункт	Аппарат на вводе Тип; Iном А Расцепитель, А														
	Обозначение, тип Напряжение Руст кВт Iрасц. А														
Аппарат отходящей линии	Тип Iном А Расцепитель или плавкая вставка; А														
Марка и сечение проводника	Маркировка или длина участка сети														
Пусковой аппарат	Обозначение Тип: Iном, А Расцепитель Уставка теплового реле, А														
Марка и сечение проводника	Маркировка или длина участка сети														
Электроприемник	Условное изображение														
	Номер по плану		М20	М21	М22	М23	М24	М25	М26	М27	М28				
	Тип		П-238	И-330	П6330Б	3К631	2М112	ОМ22628	„Тайфун 5"	ГОСТ 7890-84Е	АВ-2				
	Рном – кВт		12,0	0,55	18,5	0,75	0,55	12,0	23,0	11,2	0,5				
	Ток, А Iном		36,4	1,04	38,0	2,27	1,67	22,73	43,56	33,94	0,94				
	Ток, А Iпуск.		218,2	6,24	228,0	13,6	10,02	136,4	261,4	203,6	—				
	Наименование механизма		Подъемник, комплект передвижных стоек	Гайковерт	Пресс гидравлический односторонний.	Точильный 2х сторонний станок	Настольно-сверлильный станок	Установка для очистки отработанных моющих средств	Камерная установка для мойки узлов и деталей	Кран мостовой подвесной электрический.	Автомат газированной воды	Резерв	Резерв		
Обозначение чертежа принципиальной схемы.															

				503-7-12.88-ЗМ	
				Комплекс зданий и сооружений основного звена дорожной службы.	
Привязан				Ремонтная мастерская на 90 условных ремонтов в год. Производственная часть	Стадия: РП; Лист: 5; Листов:
				Схема однолинейная принципиальная ШР-4	Союздорпроект г. Москва
Инв. №					

Н. контр. Сучков 15.09.88
ГИП Чубоксарова 15.09.88
Нач. ОГПС Дроханов 15.09.88
Гл. спец. Сучков 15.09.88
Рук. бр. ЭА Левкова 15.09.88
Ст. инж. Шевченко 15.09.88

Копировал: ЛУ

Формат А2

Инв. № подл. | Подпись и дата | Взам. инв. №

Альбом 3

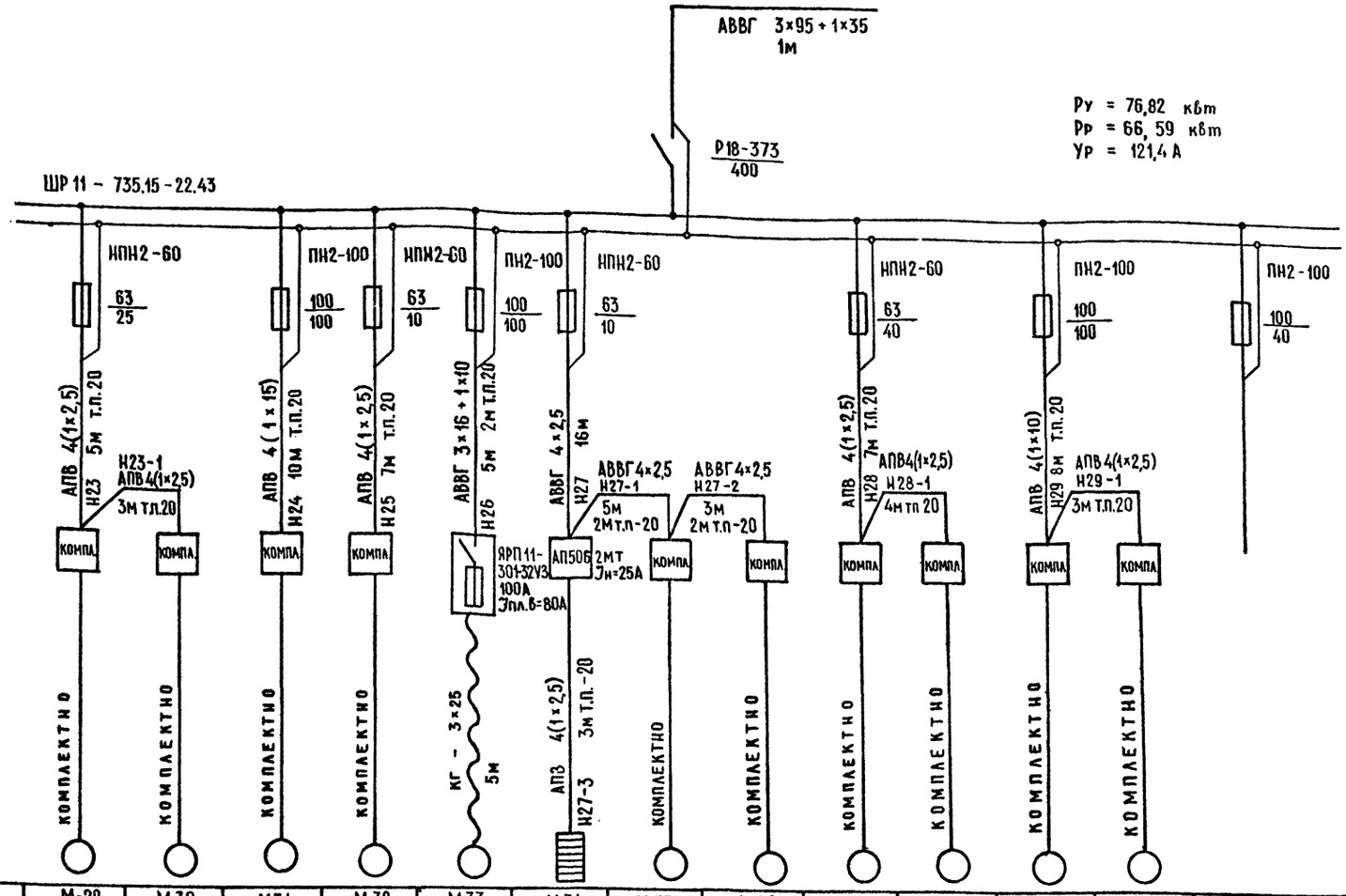

Данные питающей сети															
Шинопровод распределительный пункт	Аппарат на вводе тип; Iном-А Расцепитель, А														
	Обозначение, тип Напряжение Рус.т. кВт Iрасц. А														
Аппарат отходящей линии	Тип Iном. А Расцепитель или плавкая вставка, А														
Марка и сечение проводника	Маркировка или длина участка сети														
Пусковой аппарат	Обозначение Тип: Iном, А Расцепитель Уставка теплового реле, А														
Марка и сечение проводника	Маркировка или длина участка сети														
Электроприемник	Условное изображение														
	Номер по плану		М-29	М30	М31	М32	М33	М34	М35	М36						
	Тип		МА-4129А	Ц10-28	Э-240	Р-405Н	ТД-500-УУ2	АВД	2М 112	Р-105						
	Рном, кВт		4,5	3,2	20,0	4,0	32 кВА	5,0	0,55	0,49						
	Ток, А Iном.		9,4	6,46	46,6	6,97	57,3	7,6	1,66	1,48						
	Ток, А Iпуск.		54,5	33,7	279,7	–	343	–	9,99	8,9						
	Наименование механизма		Молот ковочный	Вентилятор радиальный высокого давления	Стенд контрольно-испытательный	Шкаф с тигилями	Трансформатор сварочный	Аппарат дистиляционный	Настольно-сверлильный вертикальный станок	Станок проточной	Точильно-шлифовальный	Универсальный вертикально-сверлильный станок	Токарно-винторезный станок	Широкоуниверсальный фрезерный станок	Резерв	
Обозначение чертежа принципиальной схемы																

Инв.№ подл. | Подпись и дата | Взам. инв.№

				503-7-12.88-3М	
				Комплекс зданий и сооружений основного звена дорожной службы	
Привязан	Н.контр.	Сучков		Ремонтная мастерская на 90 условных ремонтов в год. Производственная часть.	Стадия: РП; Лист: 6; Листов:
	ГИП	Дроханов			
	Нач.ОГПС	Чубоксарова			
	Гл.спец.	Сучков		Схема принципиальная однолинейная ШР-5	СОЮЗДОРПРОЕКТ
	Рук.бр.	Левкова			
Инв.№	Ст.инж.	Шевченко			

Копировал

Формат А2

Альбом 3

Длины питающей сети		
Шинопровод распределительный пункт	Аппарат на вводе	Тип; Iном. А; Расцепитель, А
	Обозначение, тип; Напряжение; Руст. квт; Iрасц. А	
Аппарат отходящей линии	Тип; Iном. А; Расцепитель или плавкая вставка, А	
Марка и сечение проводника	Маркировка или длина участка сети	
Пусковой аппарат	Обозначение; Тип; Iном А; Расцепитель; Уставка теплового реле, А	
Марка и сечение проводника	Маркировка или длина участка сети	

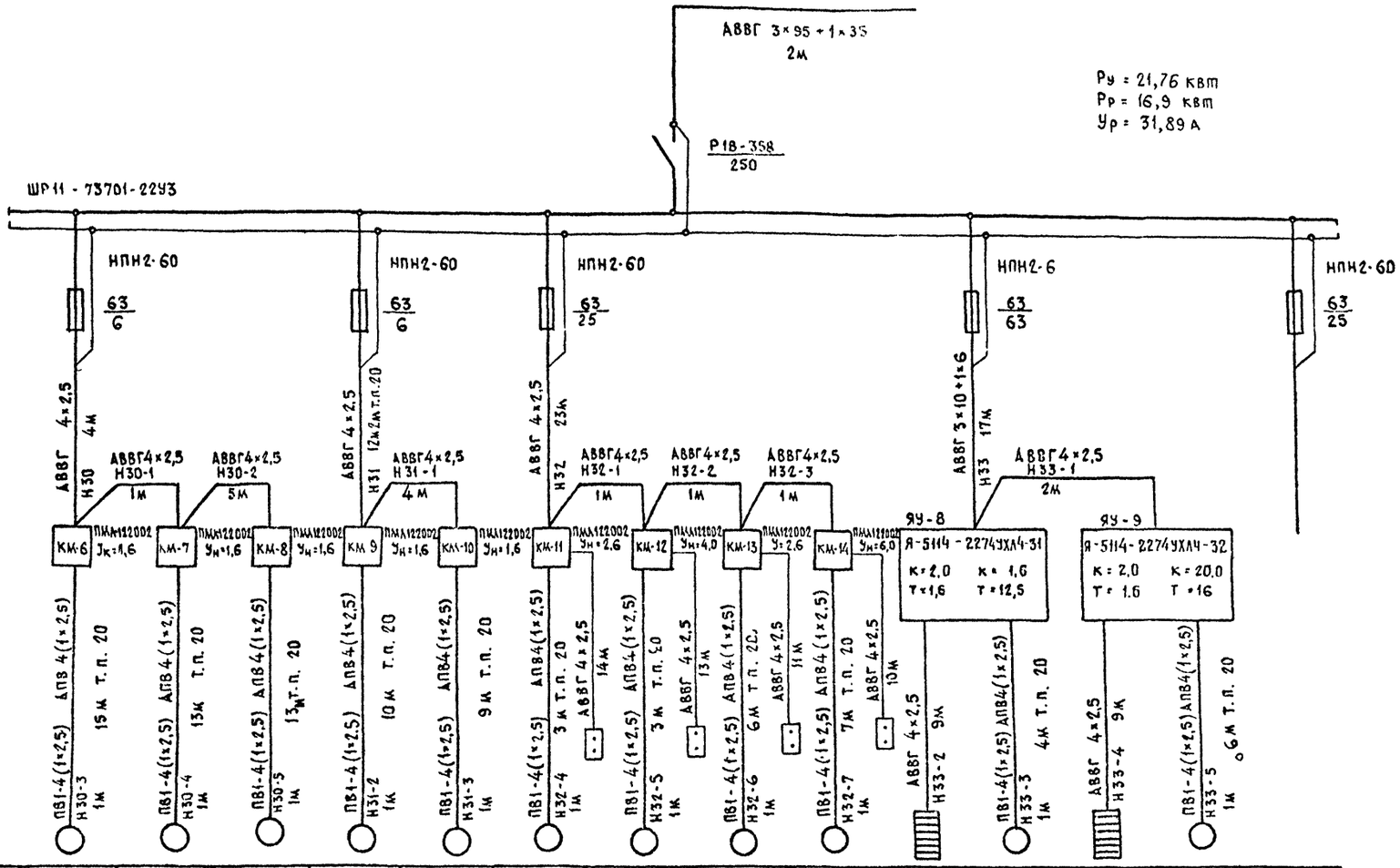

Электроприемник	Условное изображение																
	Номер по плану		В-8	В-9	В-10	В-13	В-16	В-14	В-12	В-11	В-15		П-6		П-7	
	Тип		4А71А6	4А71А6	4А71А6	4АА6386	4АА6386	4А80А2	4А80А4	В7184	4А90L4		4А112М4		4А132М6	
	Рном квт		0,37	0,37	0,37	0,25	0,25	1,5	1,1	0,75	2,2	0,8	5,5	0,8	7,5	
	Ток, А Iном.		1,26	1,26	1,26	1,04	1,04	3,5	2,76	2,24	5,02	1,2	11,5	1,2	16,5	
	Ток, А Iпуск		5,04	5,04	5,04	3,12	3,12	21,45	13,8	6,96	30,1	—	80,5	—	107,25	
	Наименование механизма		Крышные вентиляторы			Крышные вентиляторы		Крышные вентиляторы				Нагреватель тепловой заслонки	Агрегат вентиляционный	Нагреватель тепловой заслонки	Агрегат вентиляционный	Резерв
Обозначение чертежа принципиальной схемы																	

Инв. № подл. | Подпись и дата | Взам. инв. №

Привязан

Инв. №

Н.контр	Сучков		15.09.88
ГИП	Чувоксаров		15.09.88
Нач. ОГПС	Дроханов		15.09.88
Гл. спец.	Сучков		15.09.88
Рук. бр. эл.	Левкова		15.09.88
Ст. инж.	Шевченко		15.09.88

503-7-12.88-ЭМ

Комплекс зданий сооружений основного звена дорожной службы

Ремонтная мастерская на 90 условных ремонтов в год. Производственная часть

Стадия	Лист	Листов
РП	1	

Схема принципиальная однолинейная ШР-6

Союздорпроект

Копировал

Формат А2

Альбом 3

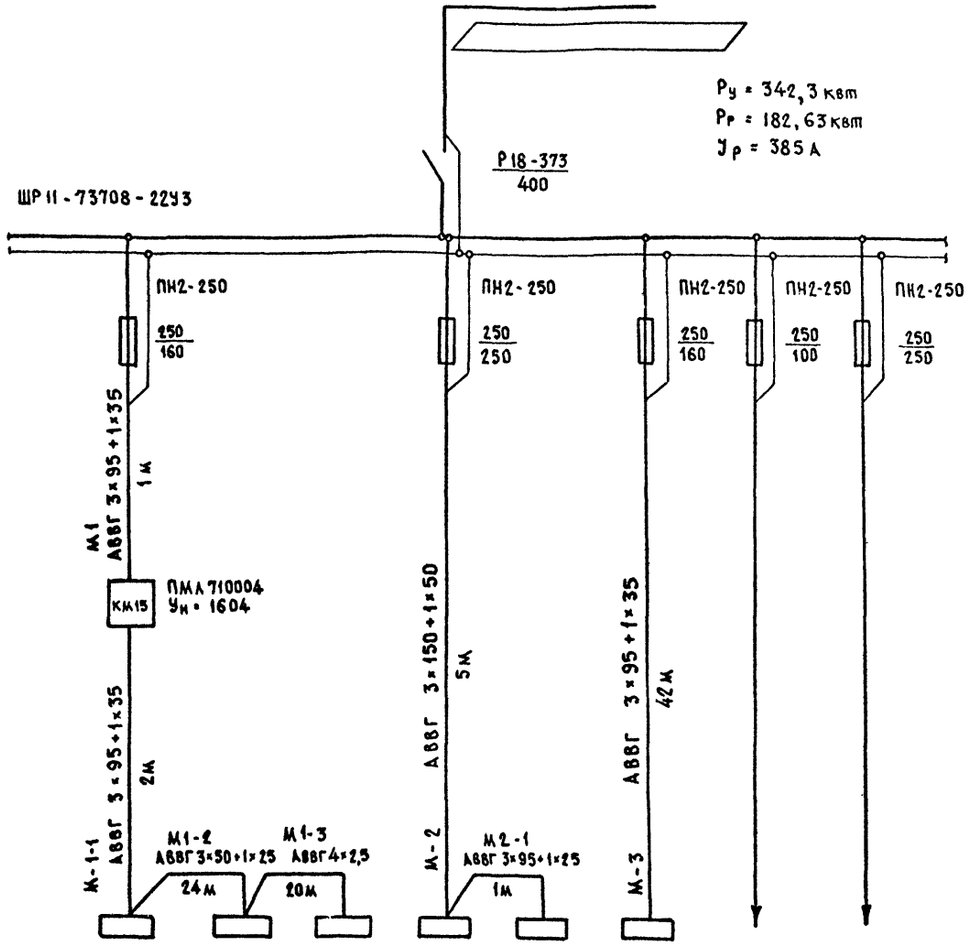

Отключение вентиляции при пожаре

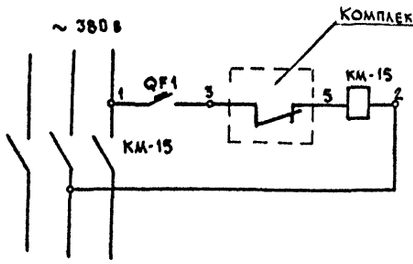

QF1 - автоматический выключатель АП50Б-3М
Iн.расц = 1,6А
Iотс. = 3,5 Iн.

Данные питающей сети									
Шинопровод распределительный пункт	Аппарат на вводе тип; Iном. А; Расцепитель, А								
	Обозначение, тип; Напряжение; Руст. квт.; Iрасц. А								
Аппарат отходящей линии	Тип; Iном. А; Расцепитель или плавкая вставка, А								
Марка и сечение проводника	Маркировка или длина участка сети								
Пусковой аппарат	Обозначение; Тип: Iном. А; Расцепитель; Уставка теплового реле, А								
Марка и сечение проводника	Маркировка или длина участка сети								
Электроприемник	Условное изображение								
	Номер по плану		6	3	2	4	5	1		
	Тип		ШР11-73701-2293	ШР11-73515-2293	ШР11-73701-2293	ШР11-73519-2293	ШР11-73515-2293	ШР11-73703-22		
	Рмакс. квт.		21,01	77,32	9,45	78,0	76,82	79,35		
	Ток, А — Iном.		31,89	93,29	14,42	123,3	121,6	152,5		
	Ток, А — Iпуск.		—	—	—	—	—	—		
	Наименование механизма		ШР-6	ШР-3	ШР-2	ШР-4	ШР-5	ШР-1	Резерв	Резерв
Обозначение чертежа принципиальной схемы										

Инв. № подл. | Подпись и дата | Взам. инв. №

Привязан				503-7-12.88-3М	
				Комплекс зданий и сооружений основного звена дорожной службы	
				Ремонтная мастерская на 90 условных ремонтов в год. Производственная часть	Стадия: РП; Лист: 8; Листов:
				Схема принципиальная однолинейная ШР-7	СОЮЗДОРПРОЕКТ
Инв. №					

Н.контр.	Сучков	15.09.88
ГИП	Чебоксарова	15.09.88
Нач. ОГПС	Дроханов	15.09.88
Гл. спец. эн.	Сучков	15.09.88
Рук. бр. эл.	Левкова	15.09.88
Ст. инж.	Шевченко	15.09.88

Копировал

Формат А2

Альбом 3

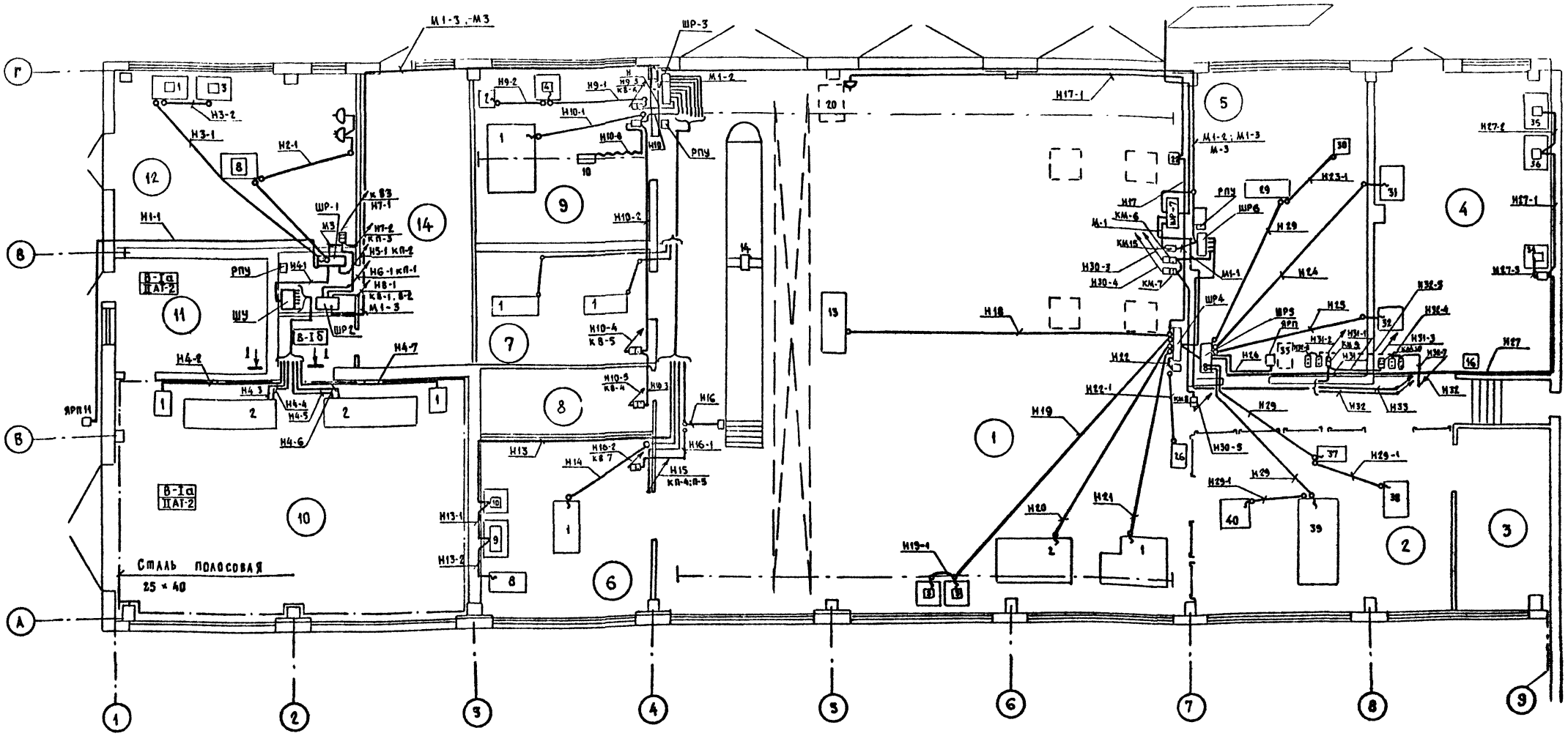

Номер по плану	Наименование	Площадь м²	Категория производства по взрывной, взрыво-пожарной и пожарной опасности
1	2	3	4
1	Разборочно-сборочное отделение		В
2	Слесарно-механическое отделение		Д
3	ИРК		В
4	Отделение ремонта электро-		
	оборудования и аккумуляторов		Д
5	Кузнечно-сварочное отделение		Г
6	Отделение ремонта топливной		
	и гидроаппаратуры		В
7	Склад масла		Д
8	Компрессорная		В
9	Шиномонтажное отделение		В
10	Подкрасочное отделение		А
11	Краскоприготовительное отделение		А
12	Отделение по ремонту технических		
	средств организации дор. движения		В
13	Щитовая		Д
14	Реагентная		Д

1-1

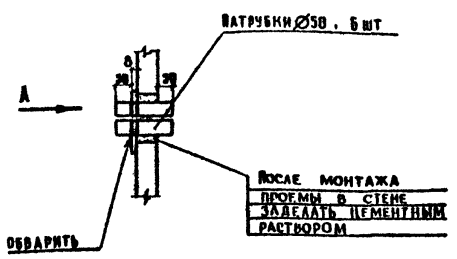

Вид А

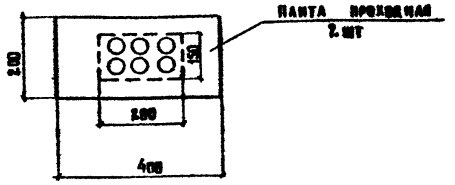

Привязан

Инв. №

Н. контр.	Сучков		15.09.88
ГИП	Чувоксарова		15.09.88
Нач. ОПС	Дроханов		15.09.88
Гл. спец.	Сучков		15.09.88
Рук. гр. эл.	Левкова		15.09.88
Ст. инж.	Шевченко		15.09.88

503-7-12.88-ЭМ

Комплекс зданий и сооружений основного звена дорожной службы

Ремонтная мастерская на 90 условных ремонтов в год. Производственная часть

Стадия	Лист	Листов
РП	9	

План расположения электрооборудования и прокладки электросети на отм. 0.000

СОЮЗДОРПРОЕКТ

Копировал

Формат А2

Инв. № подл. | Подпись и дата | Взам. инв. №

Альбом 3

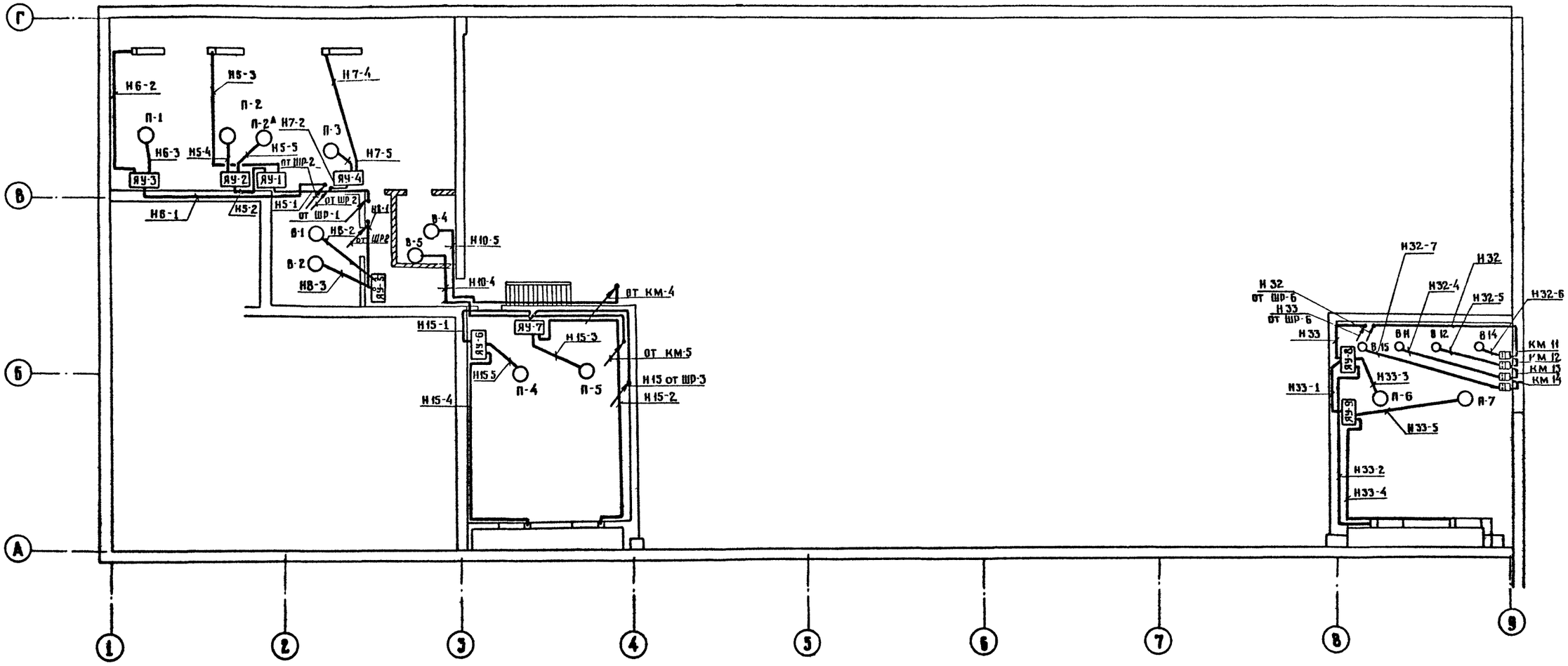

					503-7-12.88 -ЗМ
					Комплекс зданий и сооружений основного звена дорожной службы
Привязан					Ремонтная мастерская на 90 условных ремонтов в год производственная часть
		Н. контр.	Сучков		
		ГИП	Чубоксарова		
		Нач ОПС	Дроханов		
		Гл. спец.	Сучков		
		Рук бриг.	Левкова		
Инв. №		Ст. инж.	Шевченко		План расположения электрооборудования и прокладки электрических сетей на отм. 3.00

Стадия	Лист	Листов
РП	10	

Союздорпроект г. Москва

Инв. № подл. | Подпись и дата | Взам. инв. №

Альбом 3

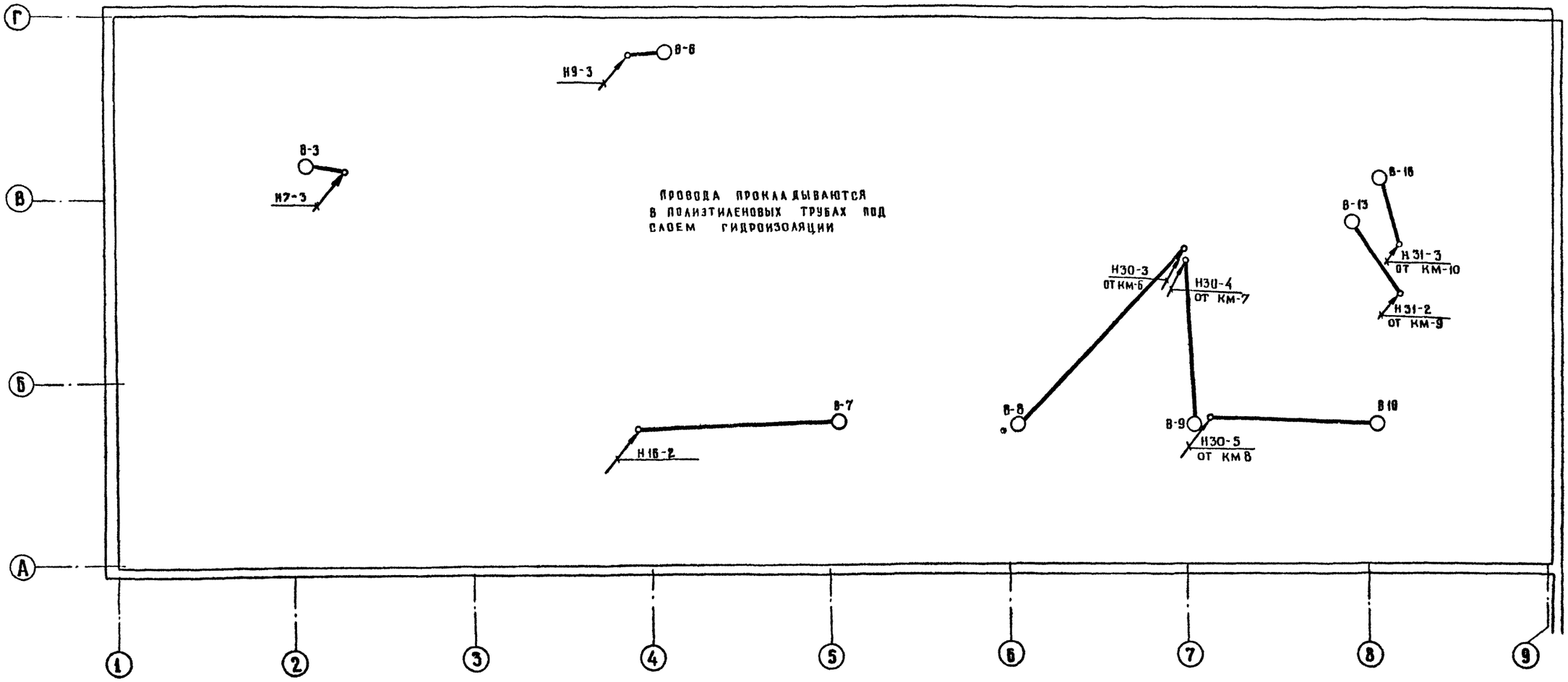

				503-7-12.88-ЭМ	
				Комплекс зданий и сооружений основного звена дорожной службы	
Привязан	Н. контр	Сучков		Ремонтная мастерская на 90 условных ремонтов в год производственная часть	Стадия: РП; Лист: 11; Листов:
	ГИП	Чубоксарова			
	Нач. ОГПС	Дроханов			
	Гл. спец	Сучков		План расположения электрооборудования и прокладки электрических сетей на отм. 8.500	Союздорпроект г. Москва
	Рук. бр. 3А	Левкова			
Инв. №	Ст. инж	Шевченко			

Инв. № подл. | Подпись и дата | Взам. инв. №

Альбом 3

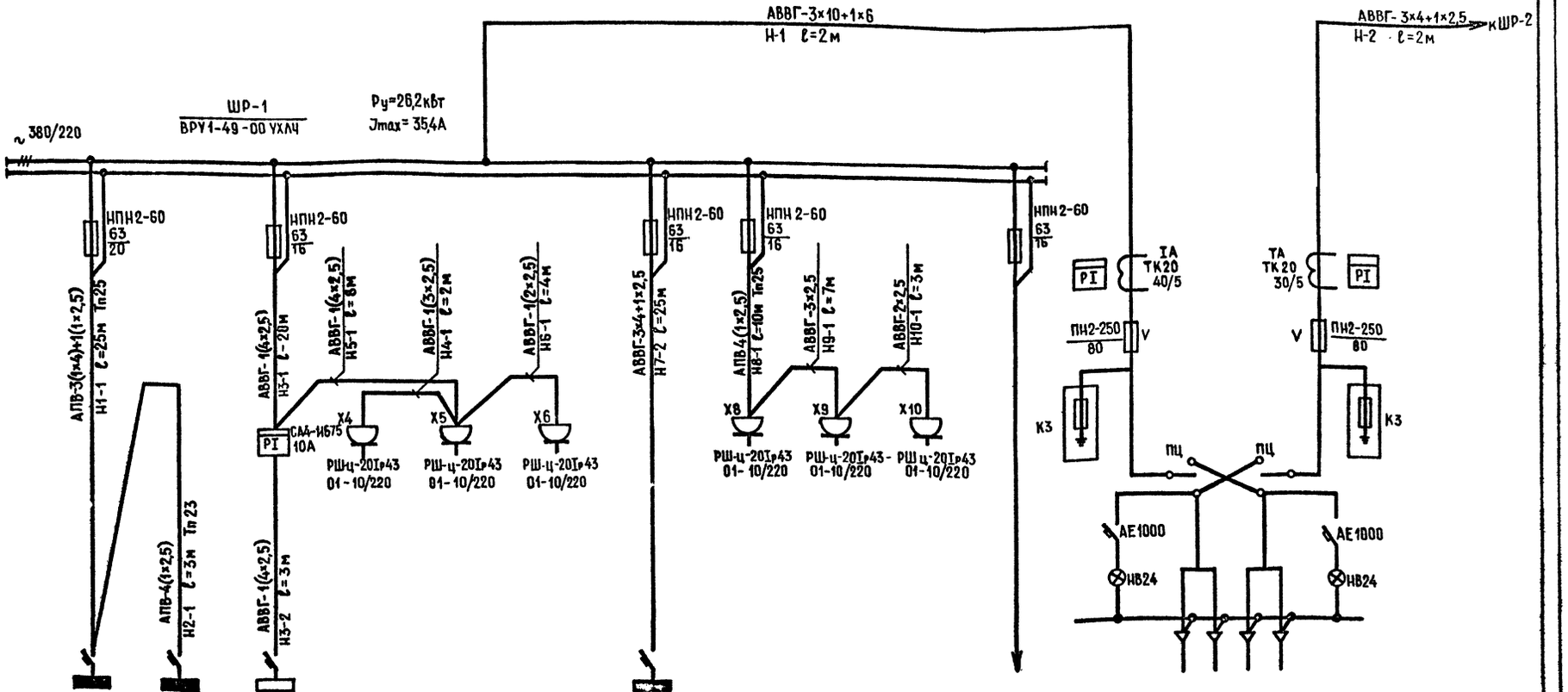

Данные питающей сети														
Шинопровод распределительный пункт	Аппарат на вводе тип: Jном. А Расцепитель; А												ВРУ1-11-10УХЛ4	
	Обозначение тип Напряжение Руст. кВт. Jрасц. А												24 / 39,4	14,7 / 2,4
Аппарат отводящей линии	Тип Jном. А Расцепитель или плавкая вставка; А													
Марка и сечение проводника	Маркировка или длина участка сети													
Пусковой аппарат	Обозначение Тип; Jном А Расцепитель Уставка теплового реле, А													
Марка и сечение проводника	Маркировка или длина участка сети													
Электроприемник	Условное изображение													
	Номер по плану		1	2	3	4	5	6	7	8	9	10	—	
	Тип		—	—	—	—	—	—	—	—	—	—	—	
	Рном; кВт		4,2	5,5	5,1	0,45	0,45	0,45	14,7	0,5	0,5	0,5	—	
	Ток А: J ном. А		7,1	9,4	7,7	2	2	2	23,5	2,3	2,3	2,3	—	
	Ток А: J пуск. А		—	—	—	—	—	—	—	—	—	—	—	
	Наименование механизма		Освещение административно-бытовой части (ЩО-3)	(ЩО-4)	Щит распределительный (ШР-3)	Комната вахтера Пункт пожарной сигнализации			Освещение производственной части (ЩО-2)	Комната связи			Резерв	Ввод 1 / Ввод 2
Обозначение чертежа принципиальной схемы		—	—	—	—	—	—	—	—	—	—	—	—	—

Инв. № подл. | Подпись и дата | Взам. инв. №

Привязан:				503-7-12.88 — 3М
Инв. №				Комплекс зданий и сооружений основного звена дорожной службы
Н. контр.	Сучков			Ремонтная мастерская на 90 условных ремонтов в год. Административно-бытовая часть. Распределительная сеть 380/220в. Схема принципиальная однолинейная, ШР-1
ГИП	Чубоксарова			Стадия: РП; Лист: 12; Листов:
Нач.отд.	Дроханов			
Гл.спец.эл.	Сучков			
Рук.бриг.	Левкова			
Вед.инж.	Кузнецова			СОЮЗДОРПРОЕКТ г. Москва

Копировал: | Формат А2

Альбом 3

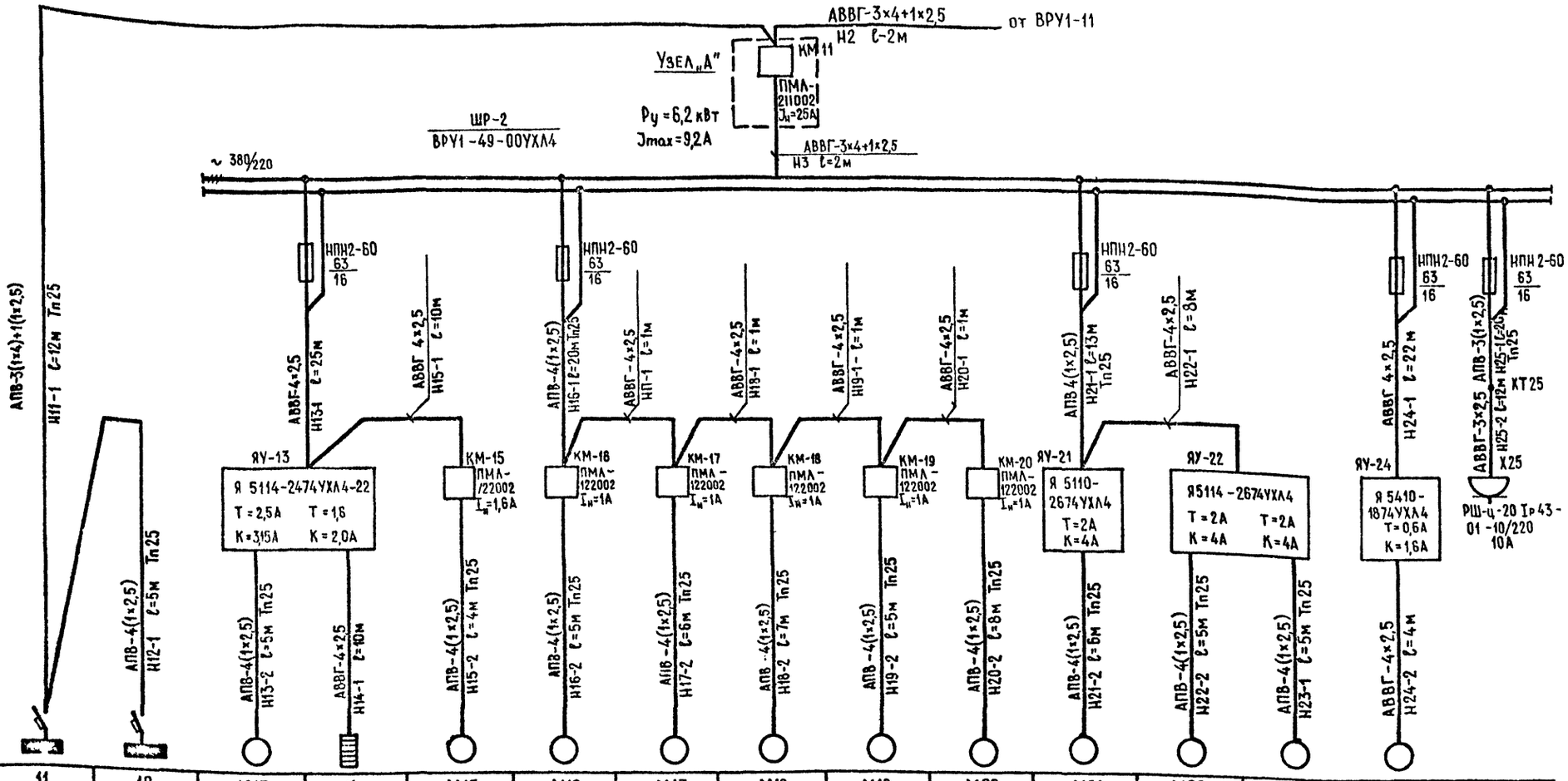

Данные питающей сети: Шинопровод распределительный пункт	Аппарат на вводе: тип; Iном А; Расцепитель, А																
	Обозначение, тип; Напряжение; Руст. кВт; Iрасц. А																
Аппарат отходящей линии	Тип; Iном. А; Расцепитель или плавкая вставка-А																
Марка и сечение проводника	Обозначение участка сети; Длина, м																
	Обозначение трубы на плане по стандарту; Длина, м																
Пусковой аппарат	Обозначение; Тип; Iном, А; Расцепитель · Установка теплового реле, А																
Марка и сечение проводника	Обозначение участка сети; Длина, м																
	Обозначение трубы на плане по стандарту; Длина, м																
Электроприемник	Условное изображение																
	Номер по плану		11	12	М13	14	М15	М16	М17	М18	М19	М20	М21	М22	М23	М24	25
	Тип		—	—	4А71А6	—	4А71А6	4А56А4	4А63А4	4А56А4	4А63А4	4А63А4	4А71А2	4А71А2	4А71А2	4А56А4У3	—
	Рном кВт		4,36	4,18	0,37	0,8	0,37	0,12	0,25	0,12	0,25	0,25	0,75	0,75	0,75	0,12	2
	Ток: А — Iном.		1,0	6,7	1,26	1,2	1,26	0,44	0,85	0,44	0,85	0,85	1,7	1,7	1,7	0,44	9,1
	Ток: А — Iпуск.		—	—	5,04	—	5,04	1,54	3,4	1,54	3,4	3,4	9,35	9,35	9,35	0,88	—
	Наименование механизма		Освещение административно-бытовой части (ЩО-1)	Освещение административно-бытовой части (ЩО-2)	Вентилятор сантехнический (П-11)	Нагреватель тепловой заслонки	Вентилятор сантехнический (В-23)	Вентилятор сантехнический (В-18)	Вентилятор сантехнический (В-19)	Вентилятор сантехнический (В-22)	Вентилятор сантехнический (В-17)	Вентилятор сантехнический (В-21)	Вентилятор сантехнический (П-8)	Вентилятор сантехнический (П-9)	Вентилятор сантехнический (П-10)	Канализационная задвижка с электроприводом	Электроплита бытовая
	Обозначение чертежа принципиальной схемы		—	—													

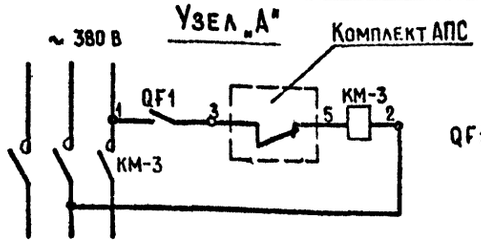

QF1 – Автоматический выключатель АП50Б-2МНУЗ
Iн.расц = 1,6А Iотс = 3,5Iн.

Привязан

Инв. №

Н.контр.	Сучков		15.09.88
ГИП	Чубоксарова		15.09.88
Нач. отд.	Ароханов		15.09.88
Гл.спец.эл.	Сучков		15.09.88
Рук. бриг.	Левкова		14.09.88
Вед. инж.	Кузнецова		30.09.88

503-7-12.88-ЭМ

Комплекс зданий и сооружений основного звена дорожной службы

Ремонтная мастерская на 90 условных ремонтов в год. Административно-бытовая часть

Стадия	Лист	Листов
РП	13	

Схема принципиальная однолинейная. ШР-2

СОЮЗДОРПРОЕКТ г. Москва

Копировал

Формат А2

Взамен инв. № | Подпись и дата | Инв. № подл.

Альбом 3

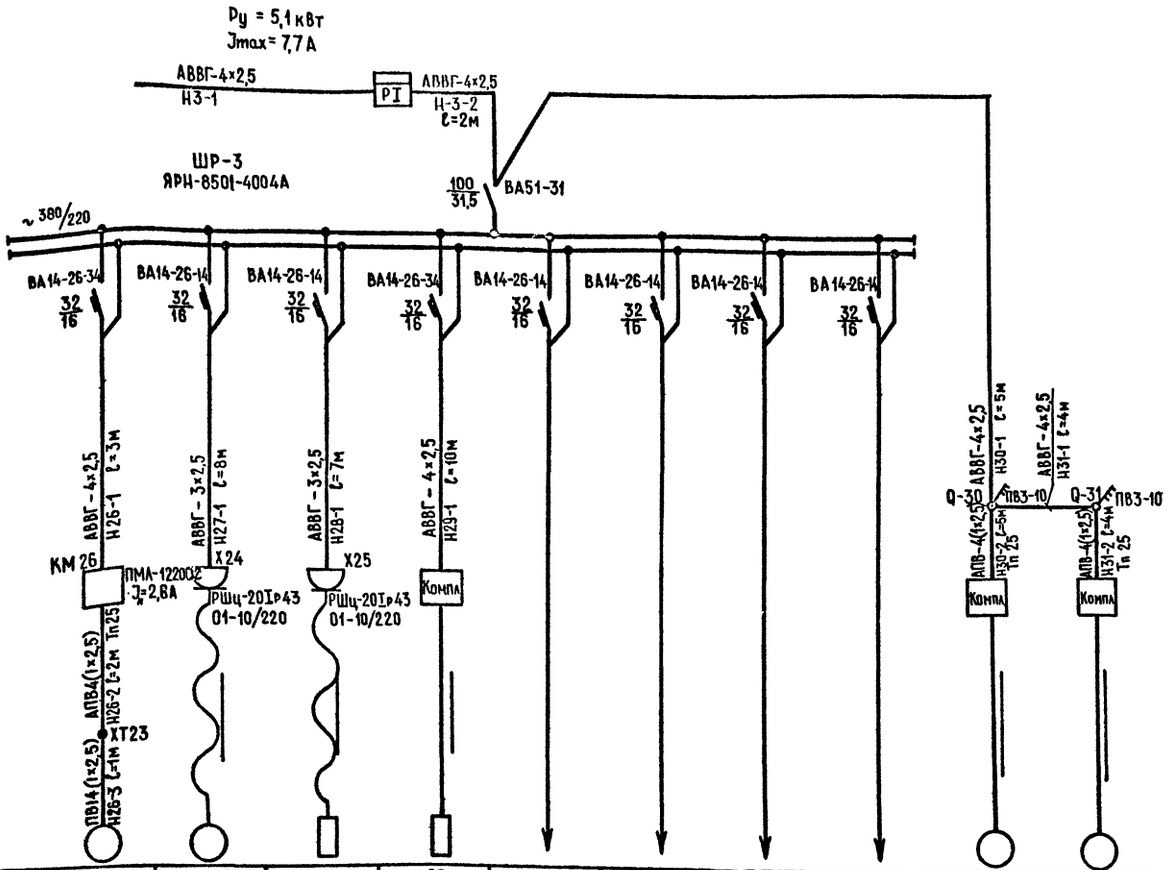

Данные питающей сети	Условное изображение										
Шинопровод распределительный пункт	Номер по плану		М26	М27	28	29					М30	М31
Аппарат на вводе тип; Jном. А; Расцепитель, А	Тип		4А71В6У3									
Обозначение, тип; Напряжение; Руст. кВт; Jрасц. А	Электроприемник	Рном. кВт	0,55	0,6	0,5	3,0					0,4	0,5
Аппарат отходящей линии		Ток. А Jном. А	1,74	2,7	2,3	4,7					1,0	1,2
Тип; Jном. А; Расцепитель или плавкая вставка; А		Jпуск. А	7,0								8,6	7,5
Марка и сечение проводника	Наименование механизма		Вытяжной вентилятор (В-20)	Электроплита бытовая	Электротермостат ТЭ-25	Электрокипятильник КНЭ-25	Резерв	Резерв	Резерв	Резерв	Шкаф холодильный ШХ-0,8070	Прилавок-витрина холодильный „Таир-106м"
Маркировка или длина участка сети	Обозначение чертежа принципиальной схемы											
Пусковой аппарат												
Обозначение; Тип; Jном. А; Расцепитель; Уставка теплового реле, А												
Марка и сечение проводника												
Маркировка или длина участка сети												

Инв. № подл. | Подпись и дата | Взамен инв. №

Привязан	Н.контр.	Сучков		
	ГИП	Чубоксаров		
	Нач.отд.	Дроханов		
	Гл.спец.эл.	Сучков		
	Рук.бриг.	Левкова		
Инв. №	Вед.инж.	Кузнецова		

Копировал

503-7-12.88-ЭМ

Комплекс зданий и сооружений основного звена дорожной службы

Ремонтная мастерская на 90 условных ремонтов в год. Административно-бытовая часть

Стадия	Лист	Листов
РП	14	

Схема принципиальная однолинейная ШР-3

СОЮЗДОРПРОЕКТ г. Москва

Формат А2

Альбом 3

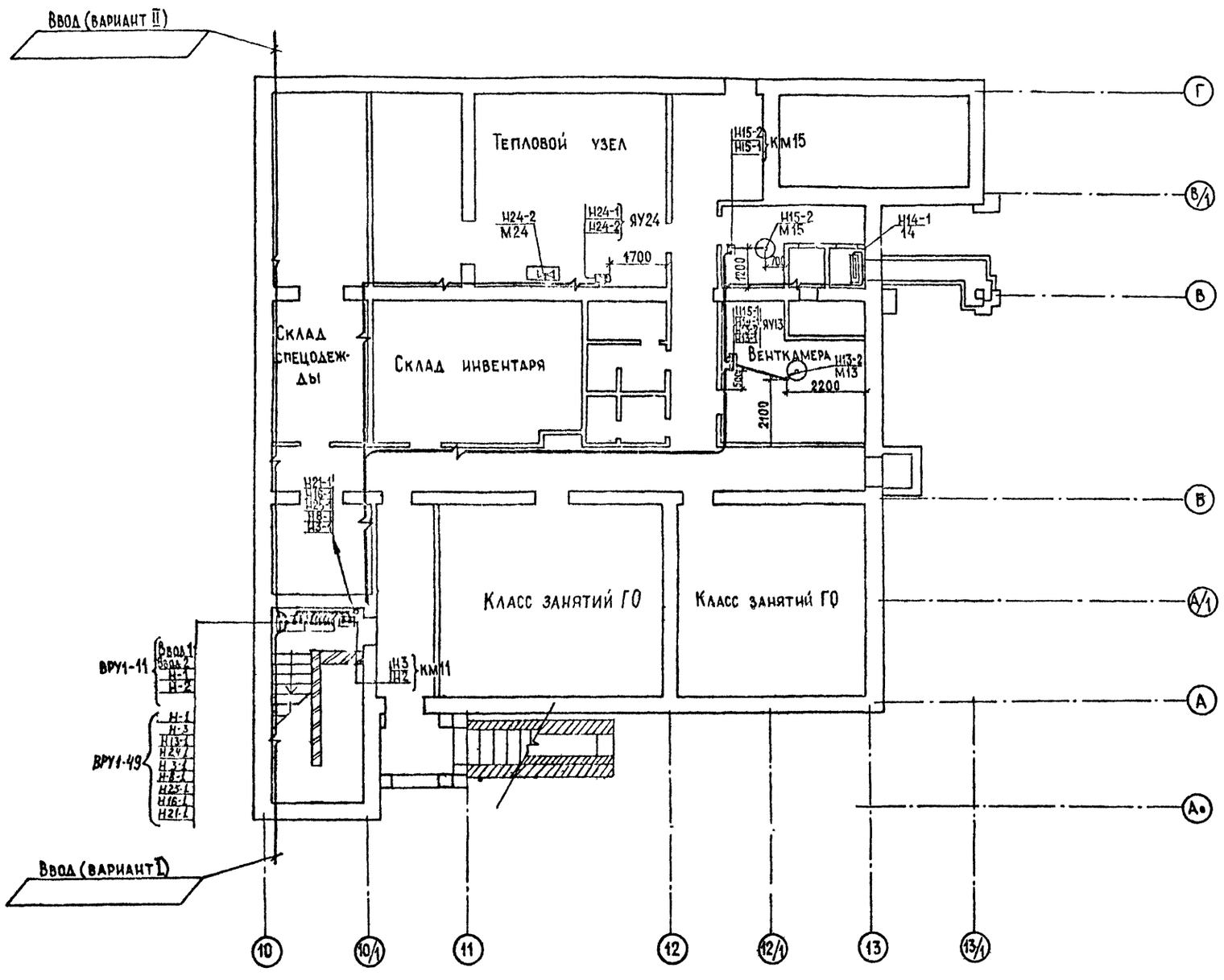

Инв. № подл. | Подпись и дата | Взам. инв. №

Привязан				503 - 7 - 12.88-ЭМ	
				Комплекс зданий и сооружений основного звена дорожной службы	
	Н.контр.	Сучков	5.09.88	Ремонтная мастерская на 90 условных ремонтов в год. Административно-бытовая часть	Стадия: РП; Лист: 15; Листов:
	ГИП	Чубоксарова	5.09.88		
	Нач. отд.	Дроханов	5.09.88		
	Н. спецэл.	Сучков	5.09.88	План расположения электрооборудования и прокладки электрических сетей на отм. -2.570	СОЮЗДОРПРОЕКТ г. Москва
	Рук. бриг.	Левкова	5.09.88		
Инв. №	Вед. инж.	Кузнецова	5.09.88		

Копировал: Сидр

Формат А2

Альбом 3

План на отм. 0.000

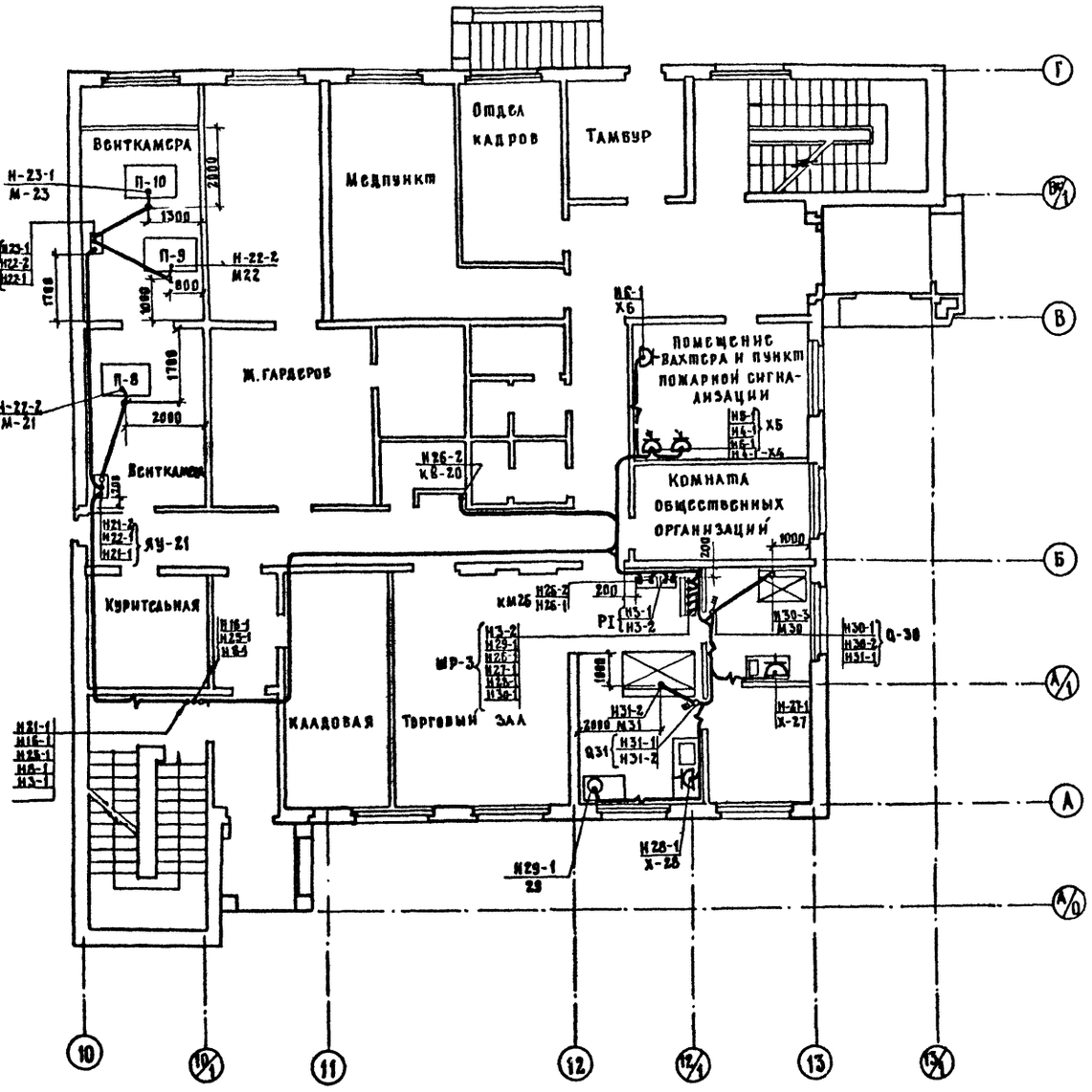

План на отм 10.100

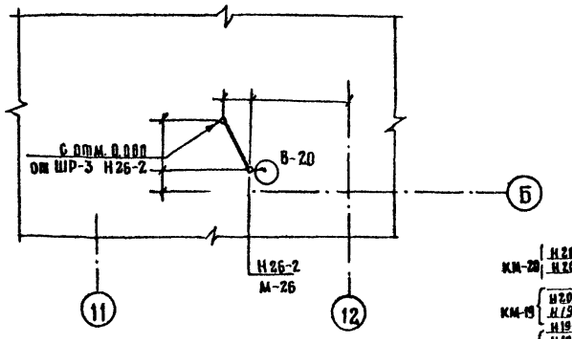

План на отм. 3.300

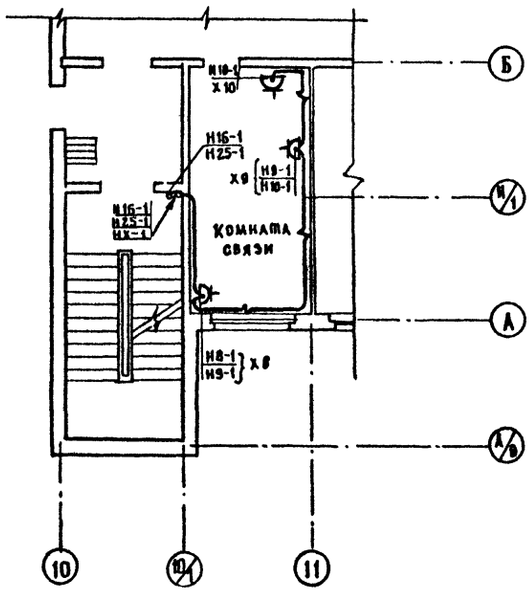

План на отм. 6.600

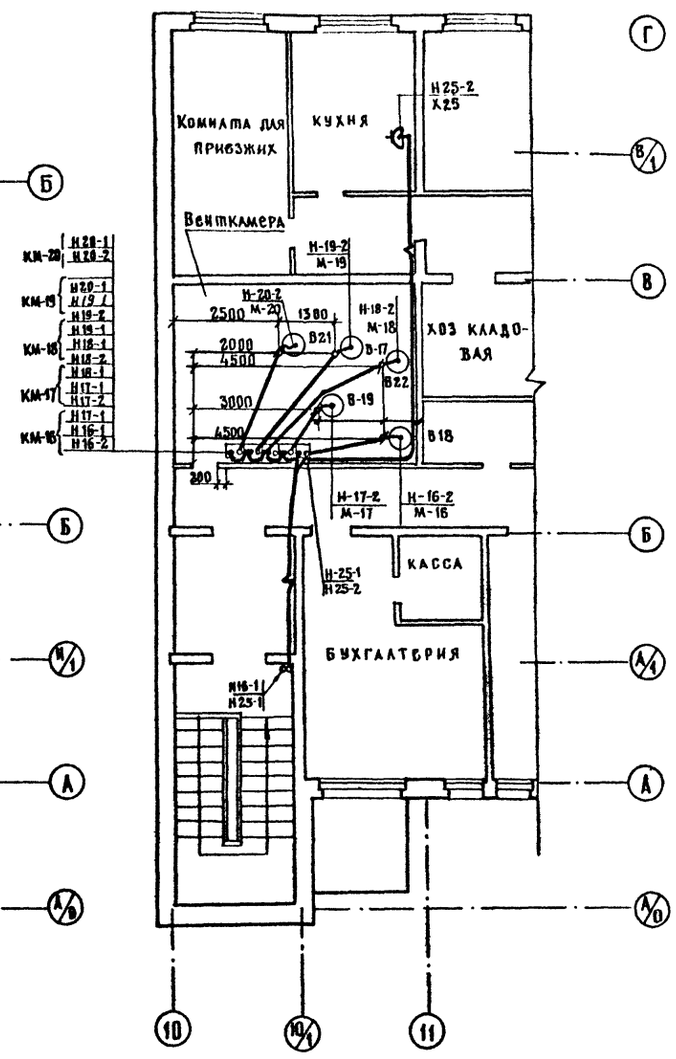

Инв. № подл. | Подпись и дата | Взам. инв. №

				503-7-12.88-3М	
				Комплекс зданий и сооружений основного звена дорожной службы	
Привязан				Ремонтная мастерская на 90 условных ремонтов в год. Административно-бытовая часть. План расположения электрооборудования и прокладки электрических сетей на отм. 0.000, 3.300; 6.600, 10.100	Стадия: РП; Лист: 16; Листов:
Инв. №					Союздорпроект г. Москва
Н. контр.	Сучков				
ГИП	Чубоксарова				
Нач. отд.	Дроханов				
Гл. спец.	Сучков				
Рук. бриг.	Асякова				
Вед. инж.	Кузнецова				

Копировал

Формат А2

Альбом 3

Схема межпанельных соединений	
Схема ВРУ	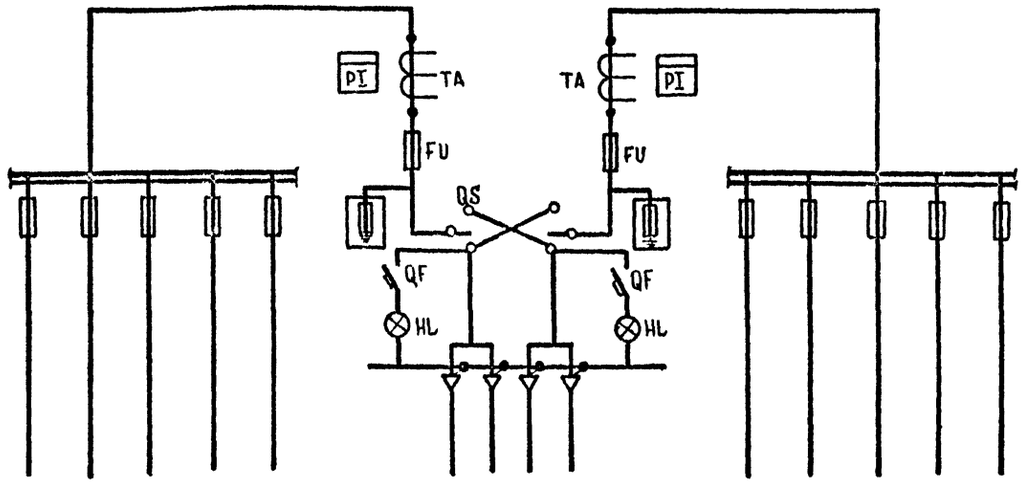

Тип панели	ВРУ1-49-00УХЛ4					ВРУ1-11-10УХЛ4		ВРУ1-49-00УХЛ4				
NN групп		Н1-1	Н3-1	Н7-1	Н8-1	Резерв	Ввод 1	Ввод 2	Н13-1	Н16-1	Н21-1	Н24-1	Н25-1
Номинальный ток плавкой вставки, А		20	16	16	16	16	80	80	16	16	16	16	16
Тип и технические данные счетчика непосредственного включения или через трансформаторы тока							САЧУ-И672М 380/220В	САЧУ-И672М 380/220В;					
Тип и технические данные трансформатора тока							ТК-20 40/5	ТК-20 30/5					

Инв.№ подл. | Подпись и дата | Взам. инв.№

				Привязан	
Инв.№					
				503-7-12.88-ЭМ	
				Комплекс зданий и сооружений основного звена дорожной службы	
Н.контр.	Сучков		15.09.88	Ремонтная мастерская на 90 условных ремонтов в год. Административно-бытовая часть	Стадия: РП; Лист: 17; Листов:
ГИП	Чубоксарова		15.09.88		
Нач.отдс	Дроханов		15.09.88		
Гл.спец.эл	Сучков		15.09.88	ВРУ-1 Опросный лист	СОЮЗДОРПРОЕКТ г. Москва
Рук.бриг.	Левкова		15.09.88		
Вед.инж.	Кузнецова		15.09.88		

Копировал

Формат А2

Ведомость рабочих чертежей основного комплекта

Лист	Наименование	Примечание
1	Общие данные	
	Производственная часть	
2.	План расположения электрооборудования и	
	прокладки электрических сетей на отм. 0.000	
3	План расположения электрооборудования и	
	прокладки электрических сетей на отм. 4.200	
	Административно- бытовая часть	
4.	План расположения электрооборудования и прокладки	
	электрических сетей на отм. -2.570	
5.	План расположения электрооборудования и прокладки	
	электрических сетей на отм. 0.000	
6.	План расположения электрооборудования и прокладки	
	электрических сетей на отм. 3.300	
7.	План расположения электрооборудования и прокладки	
	электрических сетей на отм. 6.600	

Ведомость ссылочных и прилагаемых документов

Обозначение	Наименование	Примечание
	Ссылочные документы	
5.407 - 78	"Установка светильников с лампами	
	накаливания и разрядными лампами	
	высокого давления на кронштейнах.	
	Проводки на тросах поперек	
	железобетонных ферм."	
4.407 - 129	"Установка осветительных щитков"	
5.407 - 19	"Установка одиночных светильников	
	с лампами накаливания"	
4.407 - 233	"Прокладка осветительных электропро-	
	док и установка светильников с ламна-	
	ми накаливания и ДРЛ на кронштейнах"	
4.407 - 236	"Установка светильников с люминесцент-	
	ными лампами на железобетонных	
	фермах и перекрытиях"	
Шифр А 625 А	"Установка светильников во взрыво-	
	опасных зонах".	
	Прилагаемые документы	
30. СО.	Спецификация оборудования	
30. ВМ.	Ведомость потребности в материа-	
	лах.	

Проект разработан в соответствии с действующими нормами и правилами и предусматривает мероприятия, обеспечивающие взрывную, взрывопожарную и пожарную безопасность при эксплуатации здания.

Главный инженер проекта: /Н.В. Чубоксарова/

		Административно-бытовая часть		Производственная часть	
Напряжение сети	питающей	380 / 220 В		380 / 220 В	
	переносное	36 В		36 В	
Источник питания		Трансформаторная подстанция			
Мощность, кВт		Рабочее	Эвакуационное	Рабочее	Эвакуационное
	установленная мощность	18,0	0,16	14,7	0,18
	расчетная	16,2	0,16	13,9	0,18
cos φ		0,95		0,95	
Способ прокладки		Групповая сеть выполнена кабелем АВВГ по строительным конструкциям и проводом АПВ скрыто в бороздах стен и панелям перекрытий в подшивных потолках коридоров в поливинилхлоридных трубах.		Групповая сеть выполнена кабелем АВВГ по строительным конструкциям, креплением накладными скобами и на тросе. Кабель марки ВВГ - на тросе и по стенам (во взрывоопасных помещениях.)	
Щитки освещения		ЯОУ-8501		ЯОУ-8501; ЯРН-8501	
Защитное заземление	части подлежащие заземлению	щитков, металлические корпуса светильников, один из выводов понижающих трансформаторов 220 / 36 В			
	заземляющие проводники	рабочий нулевой провод			
Указание по монтажу		Монтаж электрооборудования должен быть выполнен в соответствии со СН и П III-3.05.06-85. "Электротехнические устройства".			
Рекомендации по обслуживанию светильников		со стремянки			
Общие указания		Высота установки групповых щитков - 1.8 м до верха щитка. Номера групп на плане соответствуют номерам автоматов на схеме щитка. Расположение светильников и проводку в венткамерах уточнить после установки оборудования.			

Принципиальная схема питающей сети

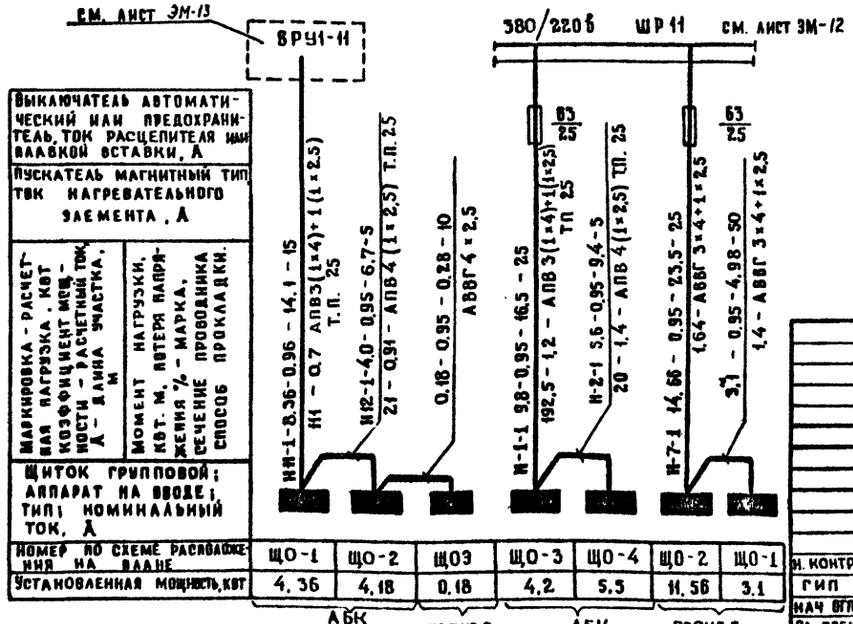

				503-7-12.88-30	
				Комплекс зданий и сооружений основного звена дорожной службы	
Н. контр.	Сучков			Ремонтная мастерская на 90 условных ремонтов в год	Стадия: РП; Лист: 1; Листов: 7
ГИП	Чубоксарова				
Нач. отд.	Дроханов				
Гл. спец.	Сучков			Общие данные	Союздорпроект г. Москва
Рук. бриг.	Левкова				
Ст. инж.	Шевченко				

Копировал:

Формат А2

Альбом 3

Инв. № подл. | Подпись и дата | Взам. инв. №

Альбом 3

Данные о групповых щитках с автоматическими выключателями

Номер щитка	Тип	Установленная мощность, квт	Номера автоматических выключателей				Ток расцепителя, А	
			Однополюсные		Трехполюсные		На вводе	На линиях
			Занятые	Резервные	Занятые	Резервные		
1	ЯОУ-8501	3,1	4	2	—	—	63	
2	ЯРН-8501	11,56	3	3	2	—	100	6; 8

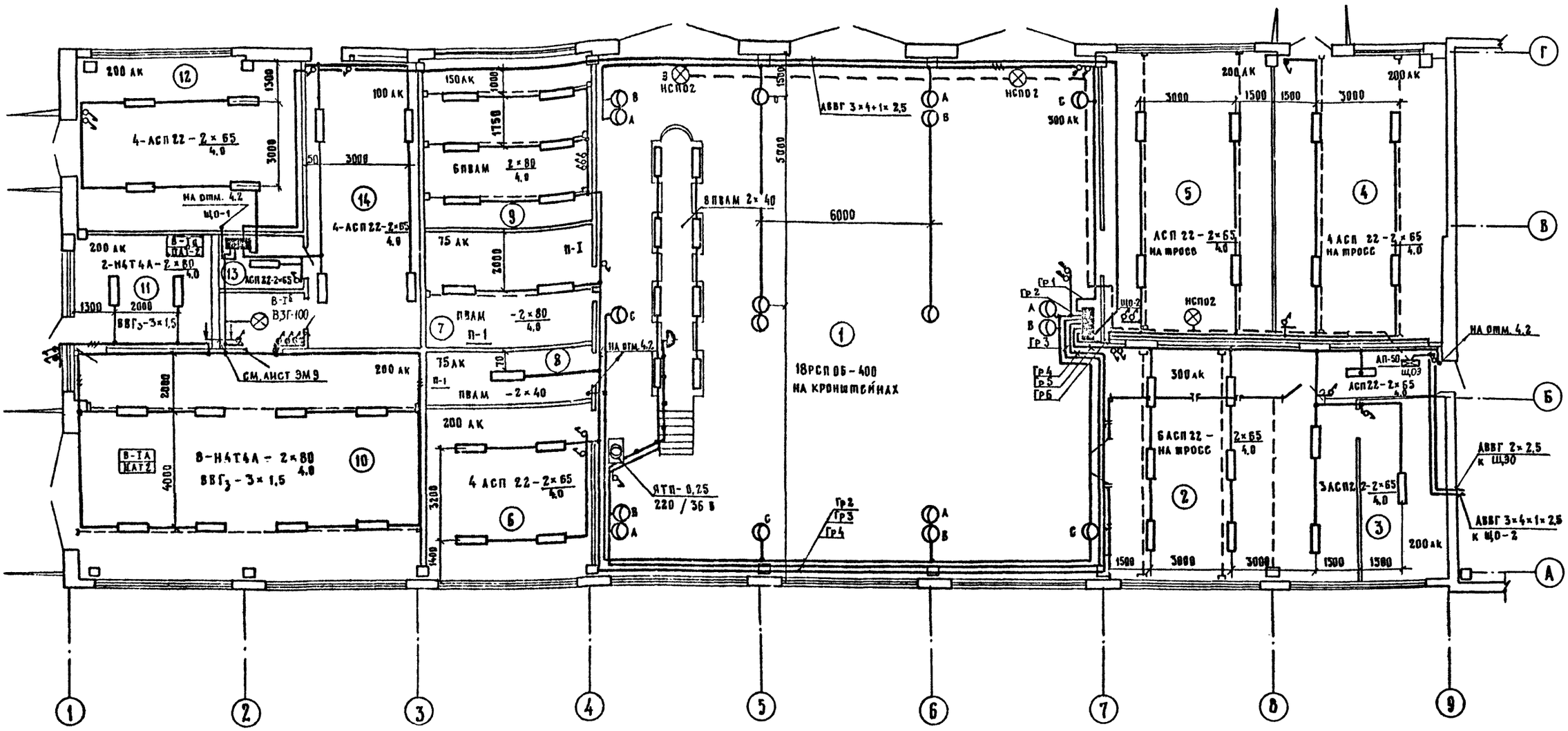

Номер по плану	Наименование
1	Разборочно-сборочное отделение
2	Слесарно-механическое отделение
3	ИРК
4	Отделение ремонта электрооборудования и аккумуляторов
5	Кузнечно-сварочное отделение
6	Отделение ремонта топливной и гидроаппаратуры
7	Склад масел
8	Компрессорная
9	Шиномонтажное отделение
10	Подкрасочное отделение
11	Краскоприготовительное отделение
12	Отделение по ремонту технических средств организации дорожного движения
13	Щитовая
14	Реагентная

Инв. N подл. | Подпись и дата | Взам. инв. N

				503-7-12.88-30
				Комплекс зданий и сооружений основного звена дорожной службы.
Привязан	Н. контр.	Сучков		Ремонтная мастерская на 90 условных ремонтов в год. Производственная часть
	ГИП	Чубоксарова		Стадия: РП; Лист: 2; Листов:
	Нач. ОГПС	Дроханов		
	Гл. спец.	Сучков		План расположения электрооборудования и прокладки электрических сетей. План 1-го этажа
Инв. N	Рук. бр. ЭА	Левкова		Союздорпроект г. Москва
	Ст. инж.	Шевченко		

Копировал

Формат А2

ПЛАН НА ОТМ. 4.200

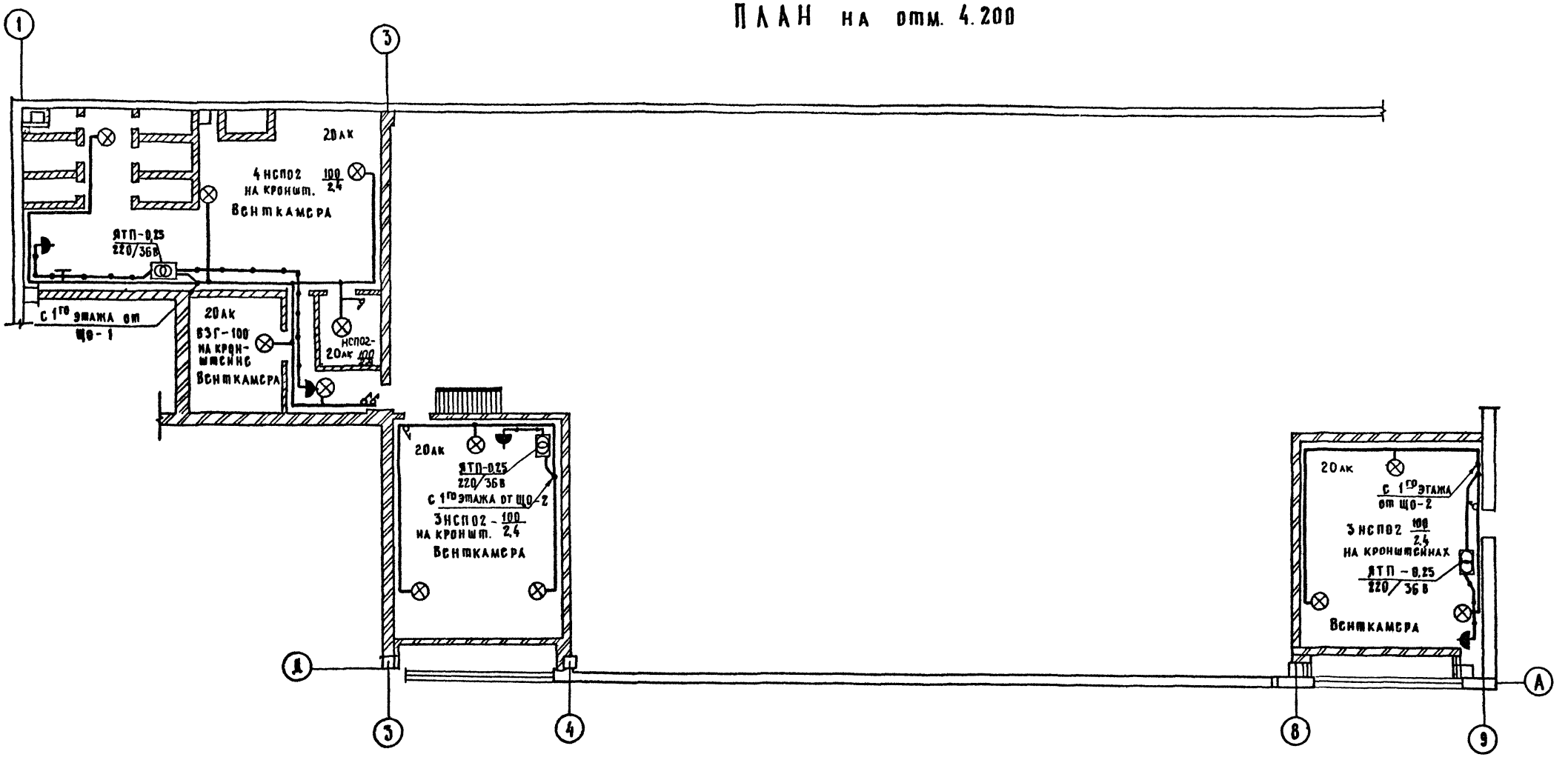

				503-7-12.88-30			
				КОМПЛЕКС ЗДАНИЙ И СООРУЖЕНИЙ ОСНОВНОГО ЗВЕНА ДОРОЖНОЙ СЛУЖБЫ			
ПРИВЯЗАН:	Н.КОНТР.	СУЧКОВ	15.09.88	РЕМОНТНАЯ МАСТЕРСКАЯ НА 90 УСЛОВНЫХ РЕМОНТОВ В ГОД. ПРОИЗВОДСТВЕННАЯ ЧАСТЬ	СТАДИЯ	ЛИСТ	ЛИСТОВ
	ГИП	ЧУБОКСАРОВА	15.09.88		РП	3	
	НАЧ.ОГПС	ДРОХАНОВ	15.09.88				
	ГА.СПЕЦ.	СУЧКОВ	15.09.88	ПЛАН РАСПОЛОЖЕНИЯ ЭЛЕКТРООБОРУДОВАНИЯ И ПРОКЛАДКИ ЭЛЕКТРИЧЕСКИХ СЕТЕЙ. ПЛАН НА ОТМ. 4.2.	СОЮЗДОРПРОЕКТ г.Москва		
	РУК.БР.ЭЛ	ЛЕВКОВА	15.09.88				
ИНВ. №	СТ.ИНЖ	ШЕВЧЕНКО	15.09.88				

Копировал

ФОРМАТ А2

Альбом 3

ИНВ. № ПОДЛ. | ПОДПИСЬ И ДАТА | ВЗАМ. ИНВ. №

Альбом 3

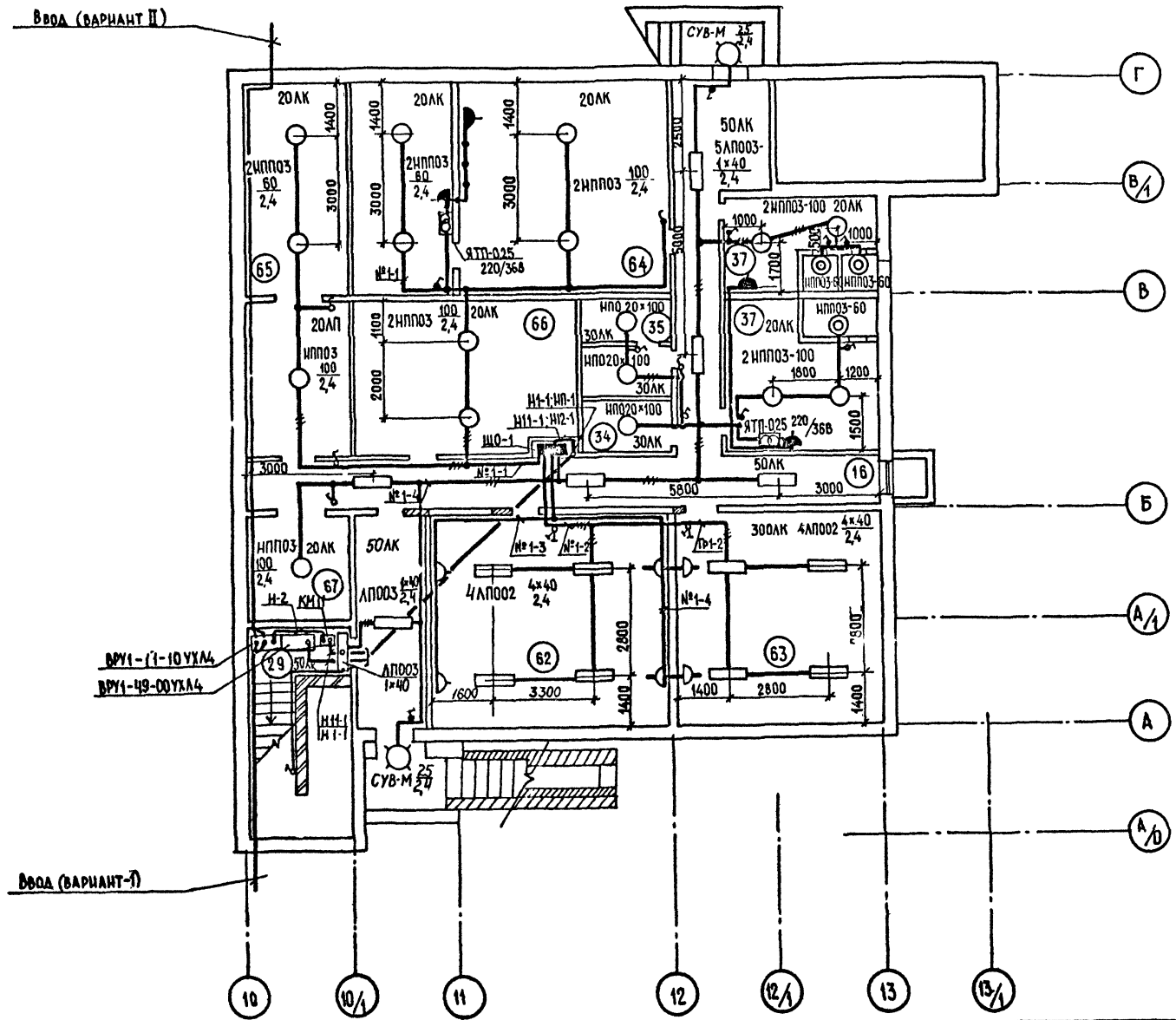

Данные о групповых щитках с автоматическими выключателями

Номер щитка	Тип	Установленная мощность кВт	Номера автоматических выключателей				Ток расцепителя А	
			Однополюсные		Трехполюсные		на вводе	на линиях
			Занятые	Резервные	Занятые	Резервные		
ЩО-1	ЯОУ-8501	4.36	1÷4	5,6	–	–	–	16

Экспликация помещений

Номер по плану	Наименование
16	Коридор
34	Женский туалет
35	Мужской туалет
37	Приточно-вытяжная камера
29	Лестничная клетка №2
62,63	Класс занятий ГО
64	Тепловой узел
65	Склад спец. одежды
66	Склад инвентаря
67	Кладовая уборочного инвентаря

Инв.№ подл. | Подпись и дата | Взам. инв.№

Н. контр.	Сучков		
ГИП	Чубоксарова		
Нач. отд.	Дроханов		
Гл.спец.за	Сучков		
Рук. бриг.	Левкова		
Вед. инж.	Кузнецова		

503 - 7 - 12 88-30

Комплекс зданий и сооружений основного звена дорожной службы

Ремонтная мастерская на условных ремонтов в год. Административно-бытовая часть

План расположения электрооборудования и прокладки электрических сетей на отм. -2,570

Стадия	Лист	Листов
Р.П.	4	

СОЮЗДОРПРОЕКТ г. Москва

Копировал:

Формат А2

Альбом 3

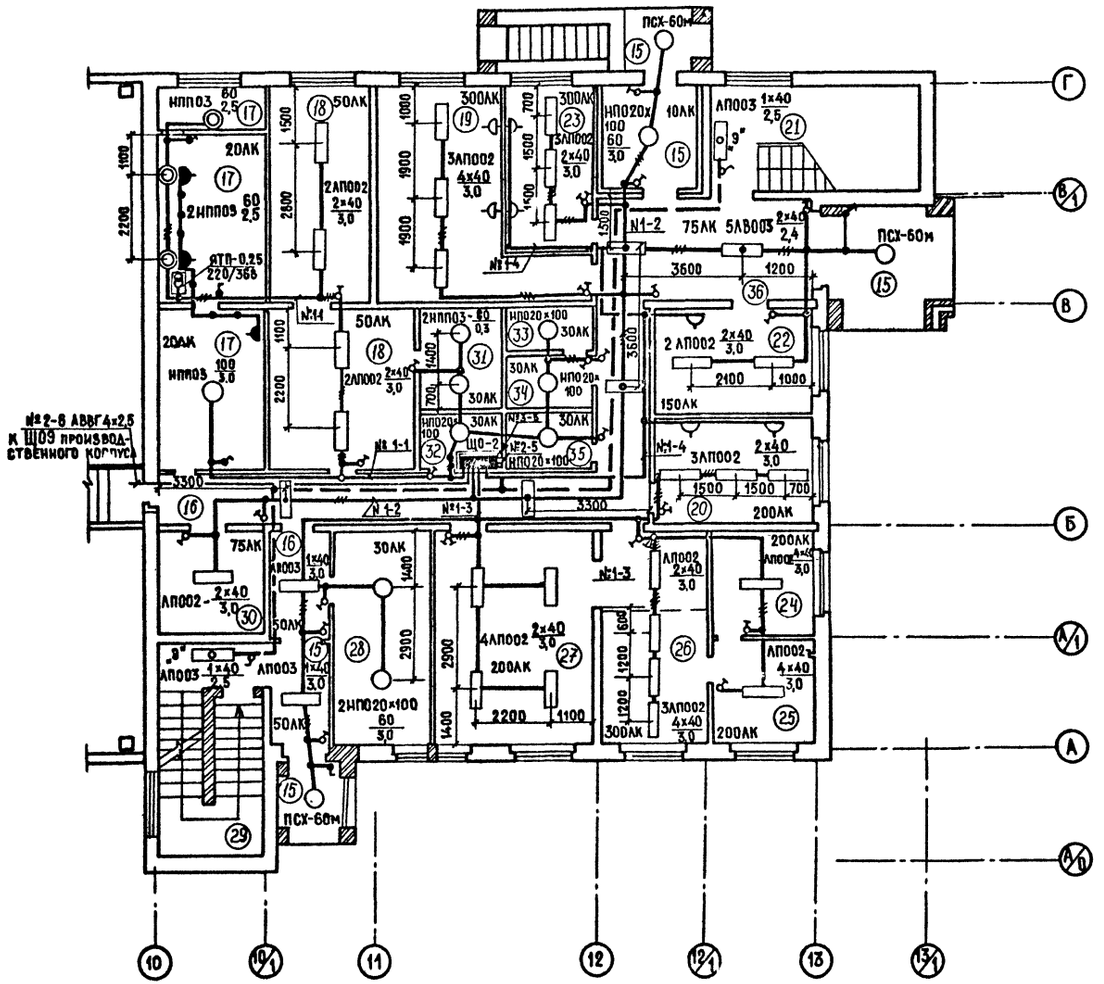

Фрагмент плана М 1:50

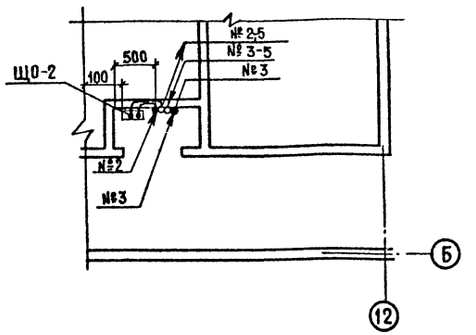

Данные о групповых щитках с автоматическими выключателями

Номер щитка	Тип	Установленная мощность кВт	Номера автоматических выключателей				Ток расцепителя А	
			Однополюсные		Трехполюсные		на вводе	на линиях
			Занятые	Резервные	Занятые	Резервные		
ЩО-2	ЯОУ-8501	4,18	1÷6		–	–	–	16

Экспликация помещений

Номер по плану	Наименование
17	Венткамера приточная
18	Женский гардероб для групп производственных процессов 1в и 1д на 11МДВ и 10МДВ
19.	Медпункт
20.	Отдел кадров
15.	Тамбур
21.	Лестничная клетка №1
22.	Вахтер и пункт пожарной сигнализации
23.	Комната парткома и комитета ВЛКСМ
24.	Подсобное помещение
25.	Моечная
26	Раздаточная
27	Торговый зал буфета на 16 посадочных мест
28	Хозяйственная кладовая
29	Лестничная клетка №2
30	Курительная
31	Душевая
32	Кладовая уборочного инвентаря
33	Помещение для личной гигиены женщин.
34	Женский туалет
35	Мужской туалет
16	Коридор
36	Вестибюль

				503-7-12.88. — 90			
				Комплекс зданий и сооружений основного звена дорожной службы			
Н.контр.	Сучков		1502.88	Ремонтная мастерская на 90 условных ремонтов в год. Административно-бытовая часть	Стадия	Лист	Листов
ГИП	Чубоксаров		1502.88		РП	5	
Нач.отд.	Дроханов		1502.88				
Гл.спец.эл.	Сучков		1502.88	План расположения электрооборудования и прокладки электрических сетей на отм.0,00	Союздорпроект г. Москва		
Рук.бриг.	Левкова		1502.88				
Вед.инж.	Кузнецова		1502.88				

Копировал

Формат А2

Инв. № подл. | Подпись и дата | Взам. инв. №

Альбом 3

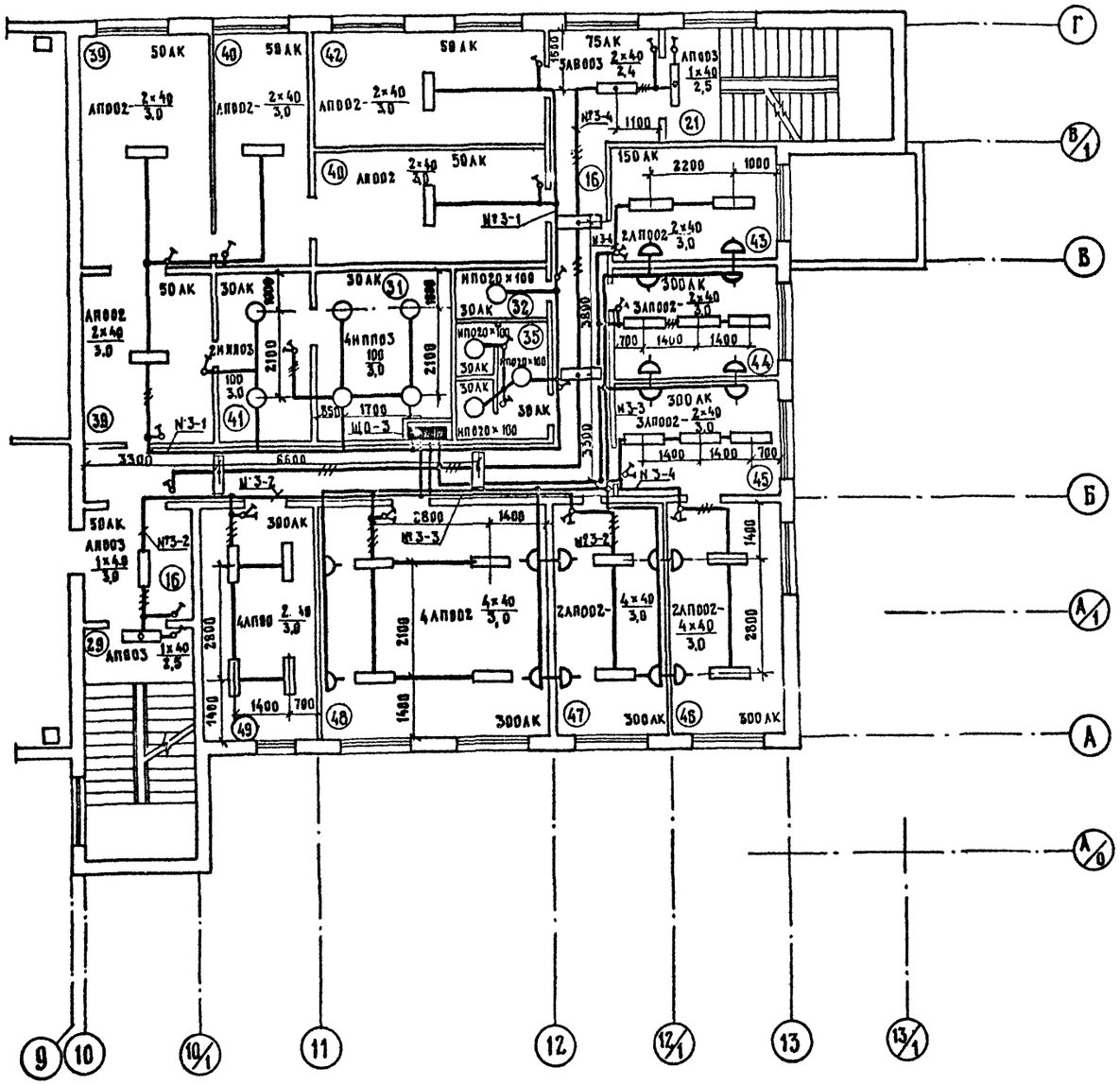

Фрагмент плана М1:50

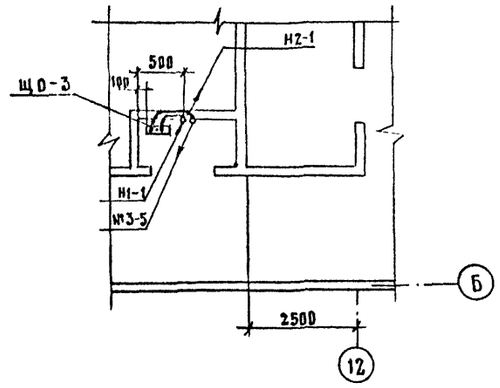

Данные о групповых щитках с автоматическими выключателями

Номер щитка	Тип	Установленная мощность кВт	Номера автоматических выключателей				Ток расцепителя, А	
			Однополюсные		Трехполюсные		На вводе	На линиях
			Занятые	Резервные	Занятые	Резервные		
ЩО-3	ЯОУ-8501	4,2	1÷5	6	—	—	—	16

Экспликация помещений

Номер по плану	Наименование
39	Гардероб для работающих категорий Iб; IIб; IIг; IIIа; IIIб на 36 МДВ - 25,2 (муж)
40	Гардероб спец.одежды для работающих категорий IIг на 12 МДВ - 40,2 (муж.)
41	Преддушевая
31	Душевая
42	Комната сушки и обеспыливания
16	Коридор
21	Лестничная кастка N1
29	Лестничная кастка N2
32	Кладовая уборочного инвентаря
35	Туалет мужской
43	Комната отдыха
44	Комната мастеров
45	Комната ПТП
46	Комната ДРП
47	Комната ДЭУ
48	Комната техники безопасности и безопасности движения
49	Комната связи.

Инв. N подл. | Подпись и дата | Взам. инв. N

Привязан

Инв. N

Н.контр.	Сучков		5.09.88	503-7-12.88-90
ГИП	Чубоксарова		5.09.88	Комплекс зданий и сооружений основного звена дорожной службы
Нач.отд.	Дроханов		5.09.88	Ремонтная мастерская на 90 условных ремонтов в год. Административно-бытовая часть
Гл.спец.	Сучков		5.09.88	План расположения электрооборудования и прокладки электрических сетей на отм. 3.300.
Рук.бриг.	Асвкова		5.09.88	
Вед.инж.	Кузнецова		5.09.88	

Стадия: Р.П | Лист: 6 | Листов:

Союздорпроект г. Москва

Копировал

Формат А2

Альбом 3

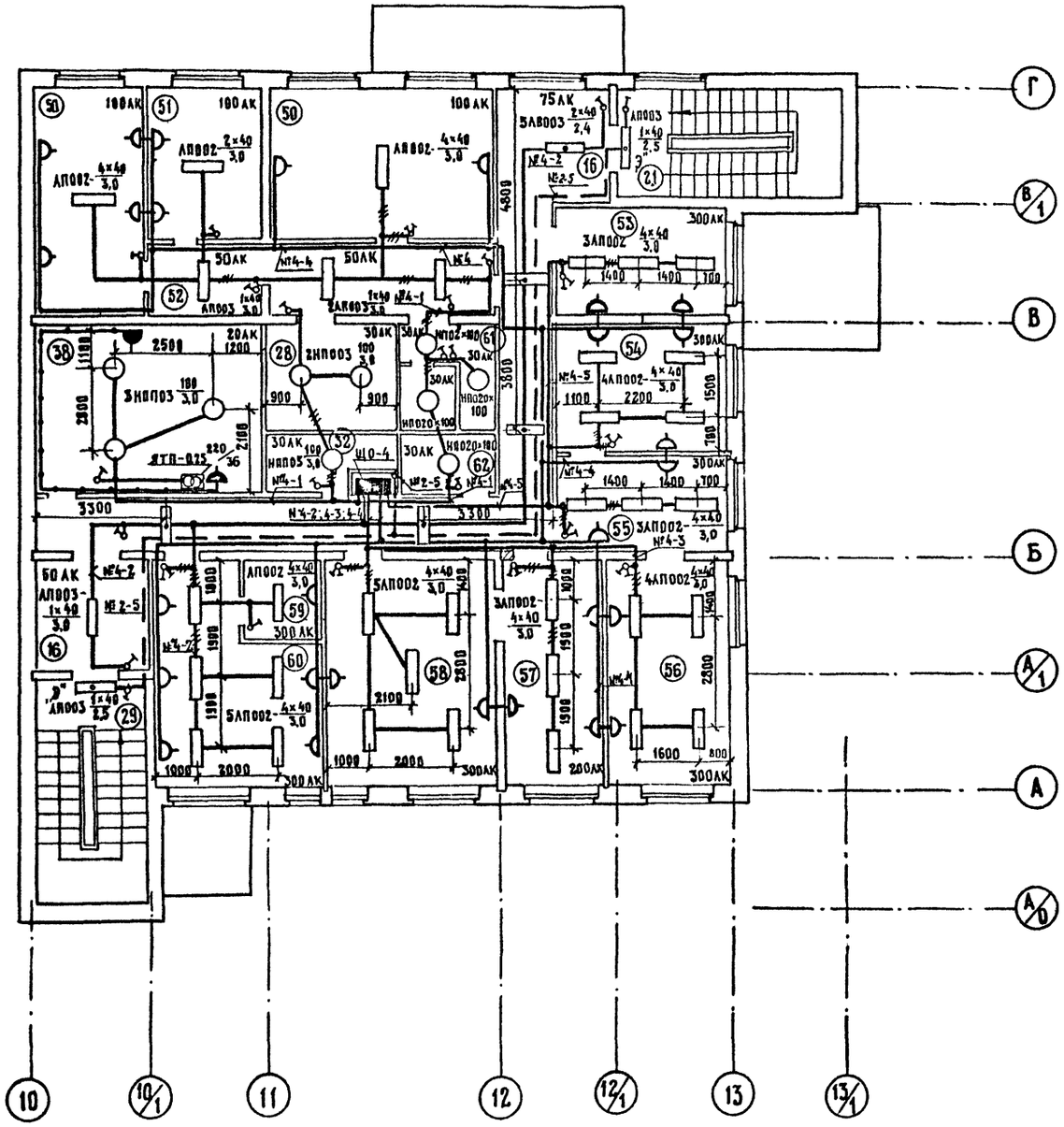

Фрагмент плана М 1:50

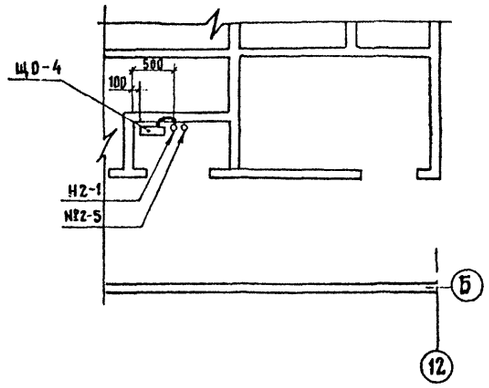

Данные о групповых щитках с автоматическими выключателями

Номер щитка	Тип	Установленная мощность, кВт	Номера автоматических выключателей				Ток расцепителя, А	
			Однополюсные		Трехполюсные		на вводе	на линиях
			Занятые	Резервные	Занятые	Резервные		
ЩО-4	ЯОУ-8501	5,6	1÷5	6	—	—	—	16

Экспликация помещений

Номер по плану	Наименование
50	Комнаты для приезжих
51	Кухня
52	Прихожая
16	Коридор
21	Лестничная клетка №1
53	Комната механиков
54	Главный инженер
55	Секретарь
56	Начальник ДЭУ
51	Комната общественных организаций
58	Красный уголок
59	Касса
60	Бухгалтерия
29	Лестничная клетка №2
38	Венткамера вытяжная
28	Хоз. кладовая
32	Кладовая уборочного инвент.
61	Санитарный блок
62	Туалет

Привязан

Инв.№

Н.контр.	Сучков			Ремонтная мастерская на 90 условных ремонтов в год. Административно-бытовая часть. План расположения электрооборудования и прокладки электрических сетей на отм. 6.600
ГИП	Чубоксарова			
Нач.отд.	Дроханов			
Гл.спец.эм.	Сучков			
Рук.бриг.	Левкова			
Вед.инж.	Кузнецова			

503-7-12.88-30

Комплекс зданий и сооружений основного звена дорожной службы

Стадия	Лист	Листов
Р.П.	7	

Союздорпроект г. Москва

Копировал

Формат А2

Инв.№ подл. | Подпись и дата | Взам.инв.№

gost.e-ecolog.ru