ТИПОВОЙ ПРОЕКТ
503-7-12.88

РЕМОНТНАЯ МАСТЕРСКАЯ НА 90 УСЛОВНЫХ РЕМОНТОВ В ГОД КОМПЛЕКСА ЗДАНИЙ И СООРУЖЕНИЙ ОСНОВНОГО ЗВЕНА ДОРОЖНОЙ СЛУЖБЫ

АЛЬБОМ 2

КЖ Конструкции железобетонные стр. 3 – 61

КМ Конструкции металлические стр. 62 – 75

23537/02

gost.e-ecolog.ru

ТИПОВОЙ ПРОЕКТ
503-7-12.88

РЕМОНТНАЯ МАСТЕРСКАЯ НА 90 УСЛОВНЫХ РЕМОНТОВ В ГОД КОМПЛЕКСА ЗДАНИЙ И СООРУЖЕНИЙ ОСНОВНОГО ЗВЕНА ДОРОЖНОЙ СЛУЖБЫ

АЛЬБОМ 2
ПЕРЕЧЕНЬ АЛЬБОМОВ

АЛЬБОМ 1	ПЗ	Пояснительная записка
	ТХ	Технология производства
	АР	Архитектурные решения
АЛЬБОМ 2	КЖ	Конструкции железобетонные
	КМ	Конструкции металлические
АЛЬБОМ 3	ОВ	Отопление и вентиляция
	ВК	Внутренний водопровод и канализация
	ЭМ	Силовое электрооборудование
	ЭО	Электроосвещение
АЛЬБОМ 4	А	Автоматизация
	СС	Связь и сигнализация
АЛЬБОМ 5	КЖ.И	Строительные изделия
АЛЬБОМ 6	АН	Задание заводу-изготовителю
АЛЬБОМ 7	СО	Спецификации оборудования
АЛЬБОМ 8	ВМ	Ведомости потребности в материалах
АЛЬБОМ 9	С	Сметы
АЛЬБОМ 10		Проектная документация по переводу помещений для занятий в подвале на режим ПРУ

РАЗРАБОТАН:

Государственным проектным институтом "Союздорпроект"

Главный инженер института — В.Р. Силков

Главный инженер проекта — Н.В. Чубоксарова

Утвержден Минтрансстроем СССР

Приказ от 27.10.1988 г. № АВ-640

Введен в действие Государственным проектным институтом "Союздорпроект"

Приказ от 28.10.1988 г. № 251 пр

СОДЕРЖАНИЕ АЛЬБОМА N 2

NN листов	Наименование листа	Стр.
	Титульный лист	1
	Содержание	2
	Конструкции железобетонные (КЖ)	
1	Общие данные (начало)	3
2	Общие данные (окончание)	4
	Производственная часть	
3	Схема расположения фундаментов и фундаментных балок	5
4	Узлы 1÷5	6
5	Сечения 1-1÷4-4. Фрагмент 1. Узел 1.	7
6	Сечения 5-5÷11-11. Фундаменты Фм 12, Фм 13	8
7	Фм 1÷Фм 3. Схемы нагрузок	9
8	Фм 4÷Фм 6. Схемы нагрузок	10
9	Фм 7÷Фм 11. Схемы нагрузок	11
10	Спецификация фундаментов Фм 1÷Фм 13. Ведомость	
	расхода стали на один элемент	12
11	Схема расположения свай (вариант)	13
12	Схема расположения ростверков и фундаментных балок (вар.)	14
13	Узлы 1÷5 (вариант)	15
14	РСм 1 ÷ РСм 3. Схемы нагрузок (вариант)	16
15	РСм 4 ÷ РСм 6. Схемы нагрузок (вариант)	17
16	РСм 7 ÷ РСм 11. Схемы нагрузок (вариант)	18
17	РСм 13 ÷ РСм 16. (вариант)	19
18	РСм 17 ÷ РСм 19. (вариант)	20
19	РСм 20; РСм 21; РСм 12. (вариант)	21
20	Спецификация ростверков РСм1÷ РСм 21 (вариант)	22
21	Ведомость расхода стали на один элемент (вариант)	23
22	Схема расположения элементов подземного хозяйства	
	ФОм 1, ФОм 2, ФОм 4.	24
23	Каналы КА1÷КА3. Разрезы 1-1÷9-9	25
24	ФОм 3; ФОм 5÷ФОм 7	26
25	Приямок ПРм 1. Разрезы 1-1, 2-2. Фундамент ФОм 8	27
26	Разрезы 3-3÷5-5. Узлы 1÷6.	28
27	Спецификация приямка ПРм 1 и фундамента ФОм 8	
	Ведомость расхода стали на элемент. Ведомость деталей	29
28	Осмотровая канава ОК1. План на отметке 0.000	
	План на отметке - 0.440	30
29	Разрез 1-1, сечение 2-2. Узлы 1÷4	31
30	Колодец отстойный КО1	32
31	Колодец - нейтрализатор КН1	33
32	Схема расположения колонн, балок покрытия	34
33	Сечение 3-3. Узлы 1,2	35
34	Схема расположения плит покрытия	36
35	Схема расположения панелей стен в осях „Г", „А", „1"	
	Схема расположения стоек и насадок-торцового	
	фахверка по оси „1"	37
36	Спецификация к схеме расположения панелей стен	38
37	Плиты перекрытия ПМ1, ПМ2	39
38	Узлы А, Б.	40
	Административно-бытовая часть	
39	Схема расположения элементов фундаментов	41
40	Раскладка блоков по осям А/0, А/1, В/1, 10/1, 12/1, 13, 13/1 (вар.)	42
41	Раскладка блоков по осям Б, В, Г, 10, 11, 12	43
42	Фм 14, Фм 15. Схема нагрузок	44
43	Схема расположения свай (вариант)	45
44	Схема расположения ростверков, фундаментов под	
	оборудование, приямков (вариант)	46
45	Раскладка блоков по осям А/0, А/1, В/1, 10/1, 12/1, 13, 13/1 (вар)	47
46	Раскладка блоков по осям Б, В, Г, 10, 11, 12 (вариант)	48
47	РСм 22, РСм 23. Схема нагрузок (вариант)	49
48	РСм 24 (вариант)	50
49	Приямки ПРм-2÷ПРм-4. ФОм 9	51
50	Схема расположения плит перекрытия на отм. - 0.100	52
51	Схема расположения плит перекрытия на отм. 3.280 и 6.500	53
52	Схема расположения элементов покрытия	54
53	План и схемы расположения наружных, внутренних	
	и парапетных стеновых панелей и вентблоков	55
54	Спецификация к схемам расположения наружных,	
	внутренних и парапетных панелей и вентблоков	56
55	Лестница Л1 в осях 10-10/1 и А/0-А/1. Планы на	
	отм. -1.650, -0.100, 6.500. Схемы расположения проступей	57
56	Лестница Л2 в осях 12/1-13-13/1 и Б/1-Г. План на отм. 4.850. Схема расположения проступей на отм. 4.850	58
57	Участки монолитные УМ1, УМ2, УМ3	59
58	Участок монолитный УМ4	60
59	Схемы расположения фундаментов и плит перекрытия входов в осях 13-13/1, В-В/1 и 12/1, Г	61
60	Схемы расположения фундаментов и плит перекрытия входа в осях А-А/0, Ф/1-И	62
	Конструкции металлические (км)	
1	Общие данные	63
2	Техническая спецификация металла начало	64
3	Техническая спецификация металла. Окончание	65
	Производственная часть	
4	Площадки под венткамеры. Узлы 1÷4	66
5	Сечение 5-5. Узлы 5÷11	67
6	Схема расположения подвесных путей крана и монорельса	68
7	Узлы 1÷4	69
8	Схема расположения элементов подвесного	
	потолка. План подвесного потолка	70
9	Сечения 1-1, 2-2. Узлы 1÷4	71
10	Схема расположения элементов перегородок	72
	Административно-бытовая часть	
11	Схемы расположения балок на отм. - 0.100, 3.200,	
	6.500. Узлы 1, 2, 3	73
12	Площадка в осях 10-10/1 и А/1-Б	74
13	Пожарные лестницы АП-1, АП-2	75

Альбом 2

Ведомость рабочих чертежей основного комплекта

Лист	Наименование	Примечание
1	Общие данные (начало)	
2	Общие данные (окончание)	
	Производственная часть	
3.	Схема расположения фундаментов и фундаментных балок.	
4	Узлы 1÷5	
5	Сечения 1-1÷4-4. Фрагмент 1. Узел 1.	
6.	Сечения 5-5÷11-11. Фундаменты Фм 12, Фм 13.	
7	Фм 1÷Фм 3. Схемы нагрузок	
8	Фм 4÷Фм 6. Схемы нагрузок.	
9	Фм 7÷Фм 11. Схемы нагрузок.	
10	Спецификация фундаментов Фм 1÷Фм 13. Ведомость расхода стали на один элемент.	
11	Схема расположения свай (вариант)	
12	Схема расположения ростверков и фундаментных балок (вариант)	
13	Узлы 1÷5 (вариант)	
14.	РСм 1÷РСм 3. Схемы нагрузок (вариант)	
15	РСм 4÷РСм 6. Схемы нагрузок (вариант)	
16	РСм 7÷РСм 11. Схемы нагрузок (вариант)	
17	РСм 13÷РСм 16 (вариант)	
18	РСм 17÷РСм 19 (вариант)	
19	РСм 20, РСм 21, РСм 12 (вариант)	
20	Спецификация ростверков РСм 1÷РСм 21 (вариант)	
21	Ведомость расхода стали на один элемент (вариант)	
22	Схема расположения элементов подземного хозяйства. ФОМ 1, ФОМ 2, ФОМ 4.	
23	Каналы КА1÷КА3. Разрезы 1-1÷9-9	
24	ФОМ 3, ФОМ 5÷ФОМ 7.	
25	Приямок ПРм 1. Разрезы 1-1, 2-2. Фундамент ФОМ 8	
26	Разрезы 3-3÷5-5. Узлы 1÷6	
27	Спецификация приямка ПРм 1 и фундамента ФОМ 8. Ведомость расхода стали на элемент. Ведомость деталей	
28	Осмотровая канава ОК1. План на отметке 0.000. План на отметке -0.440.	
29	Разрез 1-1, сечение 2-2. Узлы 1÷4	
30	Колодец отстойный КО1	
31	Колодец - нейтрализатор КН1	
32	Схема расположения колонн, балок покрытия.	
33	Сечение 3-3. Узлы 1, 2	
34	Схема расположения плит покрытия	
35	Схема расположения панелей стен в осях „Г, А, 1". Схема расположения стоек и насадок торцового фахверка по ОСИ 1.	
36	Спецификация к схеме расположения панелей стен.	
37	Плиты перекрытия Пм 1, Пм 2.	
38	Узлы А, Б.	

Типовой проект разработан в соответствии с действующими нормами и правилами и предусматривает мероприятия, обеспечивающие взрывную, взрывопожарную и пожарную безопасность при эксплуатации здания.

Главный инженер проекта [подпись] (И.В. Чубоксарова)

Инв. № подл. | Подпись и дата | Взам. инв. №

Продолжение

Лист	Наименование	Примечание
	Административно-бытовая часть	
39	Схема расположения элементов фундаментов.	
40	Раскладка блоков по осям А/0, А/1, В/1, 10/1, 12/1, 13, 13/1	
41	Раскладка блоков по осям Б, В, Г, 10, 11, 12.	
42	Фм 14, Фм 15. Схемы нагрузок.	
43	Схема расположения свай (вариант)	
44	Схема расположения ростверков, фундаментов под оборудование, приямков (вариант)	
45	Раскладка блоков по осям: А/0; А/1; В/1; 10/1; 12/1; 13; 13/1 (вариант)	
46	Раскладка блоков по осям: Б, В, Г, 10, 11, 12 (вариант).	
47	РСм 22, РСм 23. Схемы нагрузок (вариант)	
48	РСм 24 (вариант)	
49	Приямки ПРм 2÷ПРм 4. ФОМ 9	
50	Схема расположения плит перекрытие на отм. -0.100	
51	Схема расположения плит перекрытия на отм. 3.200 и 6.500	
52	Схема расположения элементов покрытия.	
53	План и схемы расположения наружных, внутренних и парапетных стеновых панелей и вентблоков.	
54	Спецификация к схемам расположения наружных, внутренних и парапетных панелей и вентблоков.	
55	Лестница П1 в осях 10-10/1 и А/0-А/1. Планы на отм. -1.650, -0.100, 6.500. Схемы расположения проступей	
56	Лестница А2 в осях 12/1-13-13/1 и В/1-Г. План на отм. 4.850. Схема расположения проступей на отм. 4.850.	
57.	Участки монолитные. УМ1, УМ2, УМ3.	
58	Участок монолитный УМ1	
59	Схемы расположения фундаментов и плит перекрытия входов в осях 13-13/1, В-В/1 и 12/1, Г	
60	Схемы расположения фундаментов и плит перекрытия входа в осях А-А/0, 10/1-11	

Ведомость ссылочных и прилагаемых документов

Обозначение	Наименование	Примечание
	Ссылочные документы	
ГОСТ 13579-78	Блоки бетонные для стен подвалов	
ГОСТ 13580-85	Плиты железобетонные для монтажных фундаментов.	
ГОСТ 19804.1-79*	Сваи забивные железобетонные цельные сплошного квадратного сечения с ненапрягаемой арматурой и поперечным армированием ствола с напрягаемой арматурой.	
ГОСТ 22701.1-77* ГОСТ 22701.2-77*	Плиты железобетонные ребристые предварительно напряженные размером 3х3 для покрытий производственных зданий.	
ГОСТ 6786-80*	Плиты парапетные железобетонные для производственных зданий	
ГОСТ 24379.1-80	Болты фундаментные.	
ГОСТ 7798-70*	Болты с шестигранной головкой. (нормальной точности.)	
ГОСТ 5915-70*	Гайки шестигранные класса точности В	
ГОСТ 23879-85	Сетки арматурные сварные для железобетонных конструкций и изделий.	
ГОСТ 11371-78*	Шайбы. Технические условия.	
1.412-1/77 в.3	Монолитные железобетонные фундаменты под типовые колонны прямоугольного сечения, одноэтажных промышленных зданий.	
1.415.1-2 в.-1	Железобетонные фундаментные балки для стен производственных зданий.	
1.411.1-1./84 в.2	Свайные фундаменты под типовые железобетонные колонны одноэтажных производственных зданий	
1.038.1-1. в.1	Перемычки железобетонные для зданий с кирпичными стенами	
3.006.1-2/82 в.1-1, 1-2, 2-2.	Сборные железобетонные каналы и тоннели из лотковых элементов.	

Продолжение

Обозначение	Наименование	Примечание
1.494-8	Решетки воздухоприточные типа РР.	
1.450.3-3 в.2. 4.2	Стальные лестницы, площадки, стремянки и ограждения.	
1.423-3 в. 0-1, 1	Железобетонные колонны прямоугольного сечения для одноэтажных производственных зданий без мостовых кранов высотой до 9,6 м.	
2.460-2. в.0.1.2	Монтажные детали сборных железобетонных конструкций покрытий одноэтажных промышленных зданий	
1.427.1-3 в.1	Колонны железобетонные прямоугольного сечения для продольного и торцового фахверка одноэтажных производственных зданий высотой 3.0-14.4 м.	
1.462.1-3/80 в.1	Железобетонные стропильные решетчатые балки для покрытий одноэтажных зданий.	
1.030.1-1 в.0-3, 1-1 ч.I, II, 3-3, 4-1, 4-2	Стены наружные из однослойных панелей для каркасных общественных зданий, производственных и вспомогательных зданий промышленных предприятий.	
2.430-20в.3	Архитектурно-строительные детали промышленных зданий с кирпичными стенами.	
1.465.1-7/84. в.1.	Плиты покрытий железобетонные предварительно напряженные ребристые размером 1,5х6 м для одноэтажных зданий.	
1.494-24 в.1	Стаканы для крепления крышных вентиляторов, дефлекторов и зонтов.	
1.090.1-1 в.0-1, 2-1, 2-3, 4-1, 5-1, 7-1, 8-1.	Сборные железобетонные конструкции межвидового применения для крупнопанельных общественных зданий и вспомогательных зданий промышленных предприятий с высотой этажа 3.0 и 3.3 м	
1.410-3 в.1	Сетки сварные для армирования железобетонных конструкций.	
1.050.1-2 в.1, 2	Сборные железобетонные марши, площадки и проступи для многоэтажных общественных зданий, производственных и вспомогательных предприятий.	
1.141-1 в.60, 63	Панели перекрытий железобетонные многопустотные.	
1.034.1-1. в.1-2	Сборные железобетонные вентиляционные блоки для многоэтажных общественных зданий производственных и вспомогательных, зданий промышленных предприятий.	
1.400-6/76 в.1	Унифицированные закладные детали сборных железобетонных конструкций, зданий промышленных предприятий.	
1.400-15 в.1	Унифицированные закладные изделия железобетонных конструкций для крепления технологических коммуникаций и устройств.	
	Прилагаемые документы	
Альбом	Строительные изделия	
Альбом	Ведомость потребности в материалах.	

Данный лист смотреть совместно с листом КЖ-2

Инв. №			
Н. контр.	Павлюченков	[подпись]	01.09.88
ГИП	Чубоксарова	[подпись]	01.09.88
Нач. отд.	Дроханов	[подпись]	01.09.88
Гл. констр.	Павлюченков	[подпись]	01.09.88
Рук. бриг.	Еремина	[подпись]	01.09.88
Ст. инж.	Салтыкова	[подпись]	01.09.88
Инженер	Галактионова	[подпись]	01.09.88

Привязан:

503-7-12. 88-КЖ

Комплекс зданий и сооружений основного звена дорожной службы.

Ремонтная мастерская на 90 условных ремонтов в год.	Стадия	Лист	Листов
	РП	1	60
Общие данные (начало)	СОЮЗДОРПРОЕКТ г. Москва		

Копировал: [подпись]

Формат А2

Альбом 2

Ведомость спецификаций

Лист	Наименование	Примечание
КЖ-3	Спецификация к схеме расположения фундаментов и фундаментных балок	
КЖ-10	Спецификация фундаментов ФМ1 ÷ ФМ13	
КЖ-11	Спецификация к схеме расположения свай	
КЖ-12	Спецификация к схеме расположения ростверков и фундаментных балок.	
КЖ-20	Спецификация ростверков РСМ 1 ÷ РСМ21	
КЖ-22	Спецификация к схеме расположения элементов подземного хозяйства	
КЖ-24	Спецификация фундаментов ФОМ1 ÷ ФОМ7	
КЖ-24	Спецификация каналов КЛ1 ÷ КЛ3	
КЖ-27	Спецификация приямка ПРМ1 и фундамента ФОМ8	
КЖ-28	Спецификация осмотровой канавы ОК1	
КЖ-30	Спецификация колодца отстойного КО1	
КЖ-31	Спецификация колодца-нейтрализатора КН1	
КЖ-32	Спецификация к схеме расположения колонн, балок покрытия	
КЖ-34	Спецификация к схеме расположения плит покрытия.	
КЖ-36	Спецификация к схеме расположения панелей стен.	
КЖ-38	Спецификация плит перекрытия ПМ1 и ПМ2	
КЖ-39	Спецификация к схеме расположения элементов фундаментов	
КЖ-42	Спецификация фундаментов ФМ14, ФМ15.	
КЖ-43	Спецификация к схеме расположения свай	
КЖ-44	Спецификация к схеме расположения ростверков, фундаментов под оборудование, приямков.	
КЖ-47	Спецификация ростверков РСМ22, РСМ23	
КЖ-48	Спецификация ростверка РСМ24	
КЖ-49	Спецификация на ПРМ2 ÷ ПРМ4, ФСМ9	
КЖ-50	Спецификация к схемам расположения плит перекрытия и элементов покрытия	
КЖ-52	Спецификация металлических элементов к схемам расположения элементов перекрытия и покрытия	
КЖ-54	Спецификация к схемам расположения наружных, внутренних и парапетных стеновых панелей и вентблоков.	
КЖ-56	Спецификация элементов лестниц Л1, Л2	
КЖ-57	Спецификация участков монолитных УМ1, УМ2, УМ3	
КЖ-58	Спецификация участка монолитного УМ4	
КЖ-59	Спецификация к схемам расположения фундаментов и плит перекрытия входов.	

Ведомость объемов сборных бетонных и железобетонных конструкций по рабочим чертежам основного комплекта марки КЖ.

	Наименование группы элементов конструкций	Код	Кол., м³ Произв. часть	Кол., м³ Адм.-б. корпус	Примечание
1	Сваи		89,1	107,3	
2	Плиты для ленточных фундаментов		4,58	45,9	
3	Фундаменты ленточные	581103	35,6 / 3,3	122,9	
4	Балки фундаментные	582400	7,84 / 8,69 / 9,26	—	t=-20°C / t=-30°C / t=-40°C
5	Плиты канальные		0,94	0,24	
6	Перемычки	582800	0,47	3,30	
7	Лотки		0,93	—	
8	Колонны	582100	25,3	—	
9	Балки стропильные	582200	37,35	—	
10	Панели стеновые наружные	583100	143,5 / 177,7 / 211	215,4 / 215,4 / 251,5	t=-20°C / t=-30°C / t=-40°C
11	Плиты покрытия	584100	56,1	—	
12	Стаканы		2.35	0,60	
13	Плиты парапетные		3,7 / 3,63 / 4,6	20,4 / 20,4 / 24,7	t=-20°C / t=-30°C / t=-40°C
14	Панели стеновые внутренние	583200	—	67,8	
15	Плиты перекрытия	584200	—	142,8	
16	Марши лестничные	589100	—	9,81	
17	Площадки лестничные	589100	—	0,6	
18	Проступи накладные	589100	—	3,8	
19	Вентблоки		—	4,5	
	Всего:				
	Для варианта фундаментов на естественном основании		318,7 / 353,6 / 388,5	638,1 / 638,1 / 678,5	t=-20°C / t=-30°C / t=-40°C
	Для варианта свайных фундаментов		371 / 406 / 441	699,5 / 699,5 / 739,9	t=-20°C / t=-30°C / t=-40°C

Материалы на изготовление сборных бетонных и железобетонных конструкций учтены в ведомости потребности в материалах и отдельно не учитываются.

1. Проект разработан для строительства в районах, оговоренных в пояснительной записке.
2. За условную отметку 0.000 принята отметка чистого пола здания, что соответствует абсолютной отметке ▭
3. В соответствии со СНиП 2.03.11-85 все соединительные элементы защитить от коррозии цинковым покрытием толщиной 120 мкм. Поврежденное при монтажной сварке цинковое покрытие должно быть восстановлено путем газометрического напыления его на месте.
4. Расход бетона на фундаменты ленточные в числителе дан для варианта фундаментов на естественном основании, в знаменателе — для варианта свайных фундаментов.

Н.контр.	Павлюченков	[подпись]	01.09.88	503-7-12.88 — КЖ	
ГИП	Чубоксарова	[подпись]	01.09.88	Комплекс зданий и сооружений основного звена дорожной службы	
Нач.отд.	Дроханов	[подпись]	01.09.88	Ремонтная мастерская на 90 условных ремонтов в год	Стадия: РП; Лист: 2; Листов:
Гл.констр.	Павлюченков	[подпись]	01.09.88		
Рук.бриг.	Еремина	[подпись]	01.09.88	Общие данные (окончание)	Союздорпроект
Ст.инж.	Салтыкова	[подпись]	01.09.88		
Инженер	Галактионова	[подпись]	01.09.88		

Привязан

Инв. №

Копировал: [подпись]. Формат А2

Альбом 2

Схема расположения фундаментов и фундаментных балок

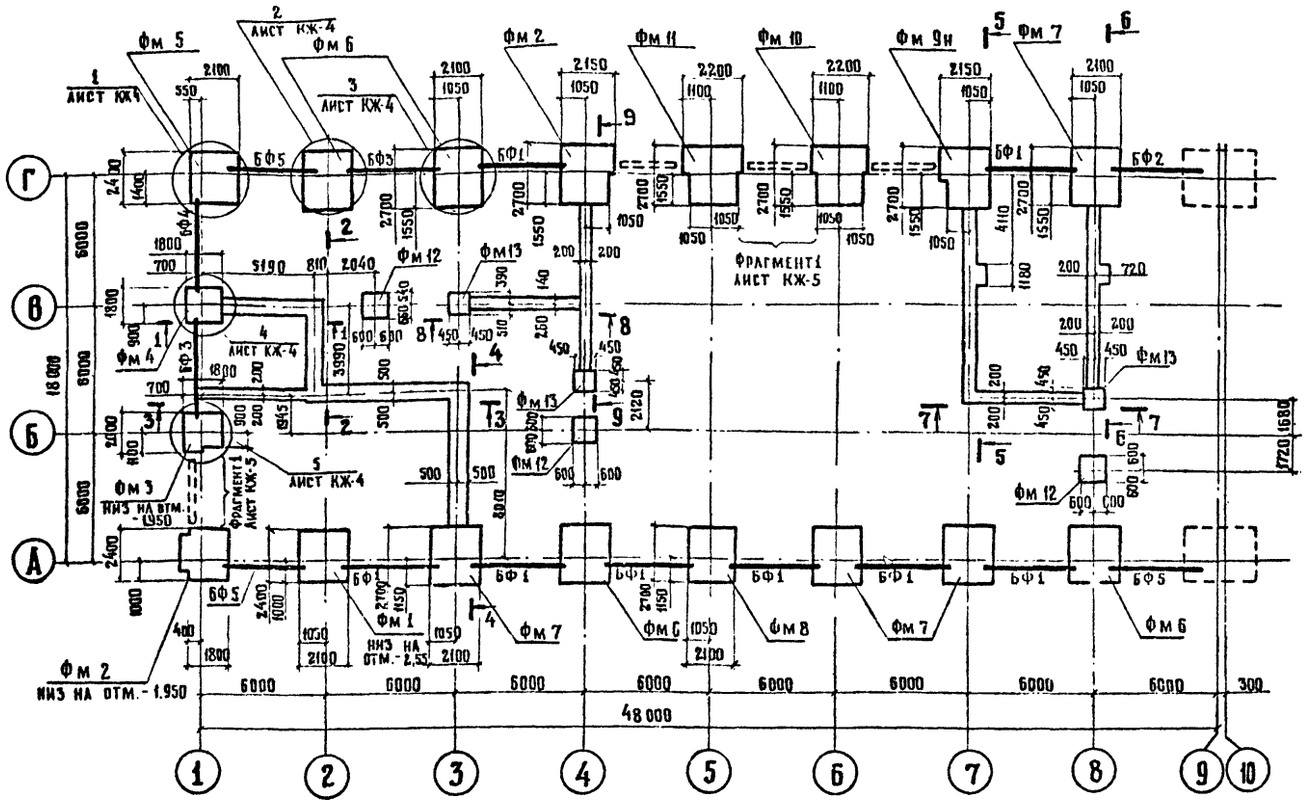

1. Расчет и конструирование фундаментов выполнены по серии 1.412-1/77 выпуск 1,2,3.
2. Основанием под фундаменты являются непучинистые непросадочные грунты со следующими нормативными характеристиками: Сп = 2 кПа (0.02 кгс/см²); Е=14.7 мПа (150 кгс/см²); γ = 1,8 т/м³; φ_n = 28°. Грунтовые воды отсутствуют.
3. Набетонки под фундаментные балки выполнить из бетона класса В 12,5. Минимальная величина опирания фундаментной балки на набетонку 225 мм.
4. Фундаментные балки укладывать на цементный раствор М 150, толщиной 20 мм.
5. Под фундаменты устраивается бетонная подготовка толщиной 100 мм из бетона класса В 3.5, под ленточные фундаменты устраивается песчаная подготовка из песка средней крупности толщиной 100 мм.
6. Бетонные балки укладывать на цементно-песчаном растворе М 50
7. Монолитные вставки в ленточных фундаментах выполнить из бетона класса В 7.5
8. Фундаменты рассчитаны для t=-30°.
9. Отметка низа фундаментов -1.650, кроме оговоренных.
10. На листах КЖ-7,8,9 размеры в круглых скобках даны для t=-20°, в квадратных-t=-40°.
11. Горизонтальная гидроизоляция под стены выполняется на отм. -0.030 слоем цементного раствора состава 1:2 толщиной 30 мм.

Спецификация к схеме расположения фундаментов и фундаментных балок

Марка поз.	Обозначение	Наименование	Кол.	Масса ед., кг	Примеч.
		Балки фундаментные			
		t=-20° / t=-30° / t=-40°			
БФ1	1.415.1-2 вып.1	2БФ6-14АIV / 2БФ6-13АIV / 3БФ6-13АIV	8	850 / 1100	t=-20°;-30° t=-40°
БФ2		3БФ6-25АIV / 4БФ6-20АIV	1	970	t=-20°;-30° t=-40°
БФ3		3БФ6-13АIV / 4БФ6-12АIV	2	1100	t=-20°;-30° t=-40°
БФ4		3БФ6-19АIV / 4БФ6-16АIV	1	1000	t=-20°;-30° t=-40°
БФ5		2БФ6-26АIV / 2БФ6-25АIV / 3БФ6-24АIV	3	750 / 970	t=-20°;-30° t=-40°
		Балки для стен подвалов			
ФБ1	ГОСТ 13579-78	ФБС 24.4.6-Т	42	1300	
ФБ2		ФБС 12.4.6-Т	18	640	
ФБ3		ФБС 12.4.3-Т	29	310	
ФБ4		ФБС 9.4.6-Т	15	470	
ФБ5		ФБС 9.5.6-Т	3	590	
ФБ6		ФБС 12.5.3-Т	2	380	
		Плиты железобетонные для ленточных фундаментов			
ФЛ1	ГОСТ 13580-85	ФЛ 10.12-1	15	650	
ФЛ2		ФЛ 10.8-1	4	420	
		Фундаменты			
Фм1	КЖ-7	Фм 1	1		
Фм2		Фм 2	1		
Фм3		Фм 3	1		
Фм4	КЖ-8	Фм 4	1		
Фм5		Фм 5	1		
Фм6		Фм 6	4		
Фм7	КЖ-9	Фм 7	4		
Фм8		Фм 8	1		
Фм9		Фм 9	1		
Фм9н		Фм 9н	1		
Фм10		Фм 10	1		
Фм11		Фм 11	1		
Фм12	КЖ-6	Фм 12	3		
Фм13		Фм 13	3		
1	-КЖ.И.61.0.0	МН 19	8	0,14	

Взам. инв. № | Подпись и дата | Инв. № подл.

Привязан

Инв. №

Н. контр	Павлюченков		01.09.88	503-7-12.88-КЖ
ГИП	Чубоксарова		01.09.88	Комплекс зданий и сооружений основного звена дорожной службы
Нач. отд	Дроханов		01.09.88	Ремонтная мастерская на 90 условных ремонтов в год
Гл. констр	Павлюченков		01.09.88	Стадия: РП; Лист: 3; Листов:
Рук. бриг	Еремина		01.09.88	Схема расположения фундаментов и фундаментных балок
Ст. инж.	Салтыкова		01.09.88	Союздорпроект г. Москва
Инженер	Морозова		01.09.88	

Копировал:

Формат А2

Альбом 2

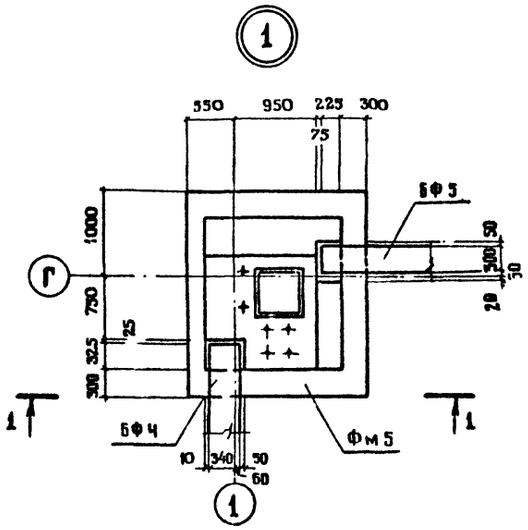

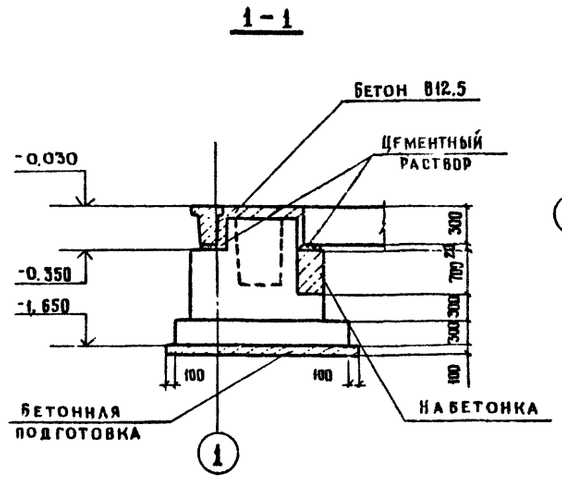

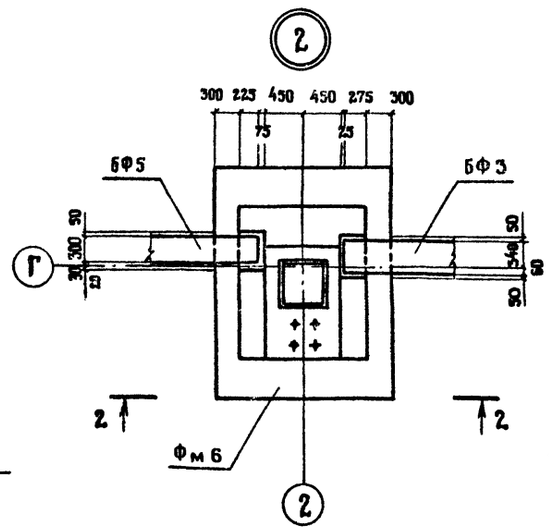

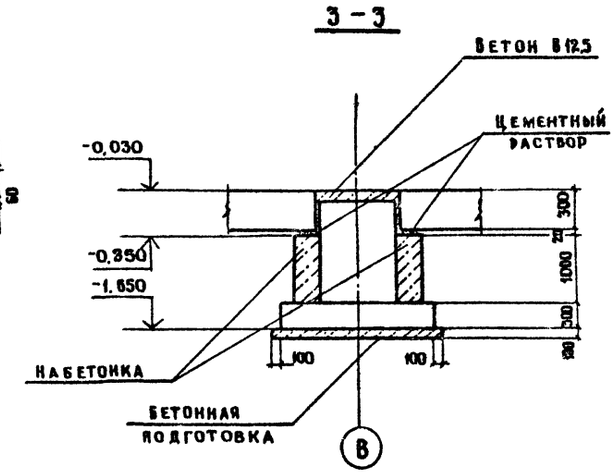

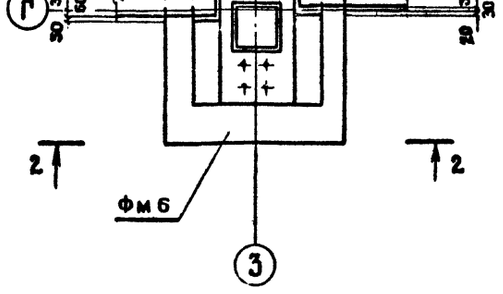

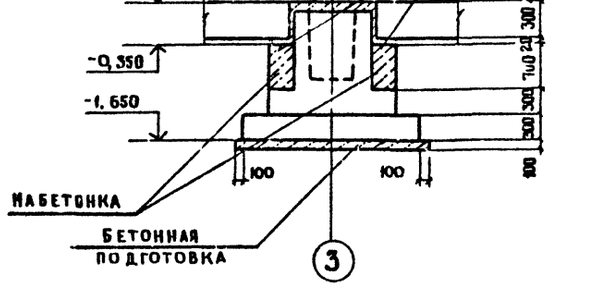

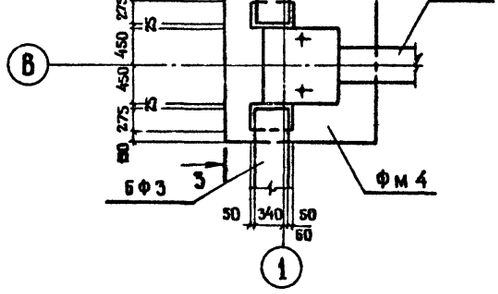

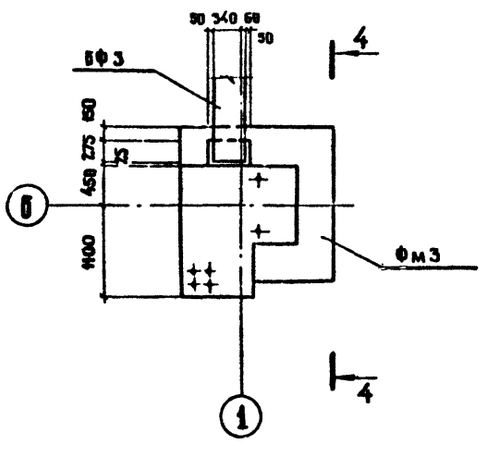

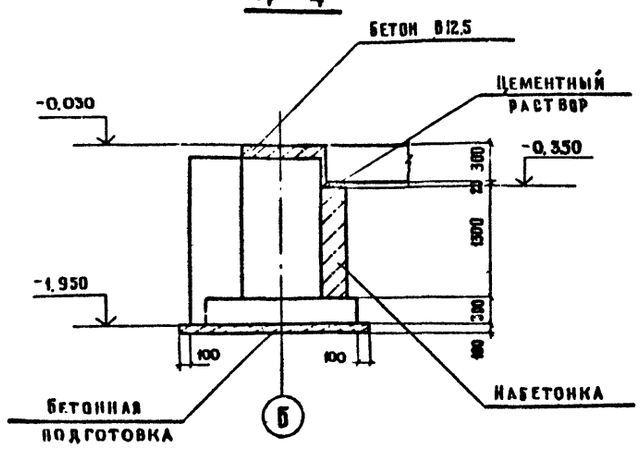

1. Данный лист смотреть совместно с листом КЖ-3
2. На планах фрагментов в местах опирания стен на подколонники набетонка условно не показана.

				503-7-12.88 - КЖ	
				Комплекс зданий и сооружений основного звена дорожной службы	
Привязан				Ремонтная мастерская на 90 условных ремонтов в год.	Стадия: Р.П; Лист: 4; Листов:
				Узлы 1÷5	Союздорпроект г. Москва
Инв. №					

Н. контр.	Павлюченков		01.09.88
ГИП	Чубоксарова		01.09.88
Нач. отд	Дроханов		01.09.88
Гл. констр	Павлюченкин		01.09.88
Рук. бр.	Еремина		01.09.88
Ст. инж	Салтыкова		01.09.88
Инженер	Морозова		01.09.88

Копировал:

Формат А2

Инв. № подл. | Подпись и дата | Взам. инв. №

Альбом 2

1 – 1

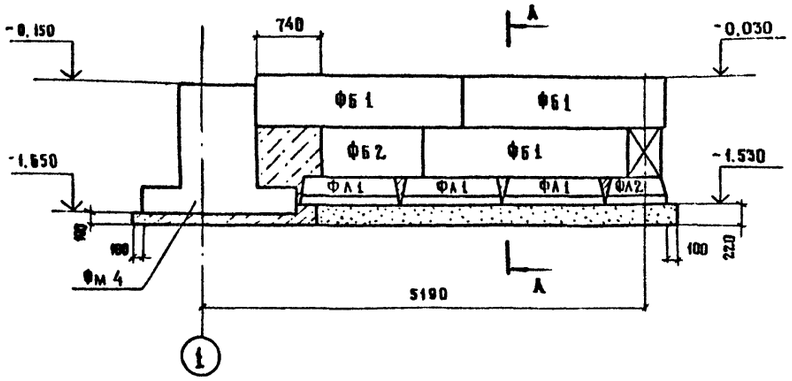

2 – 2

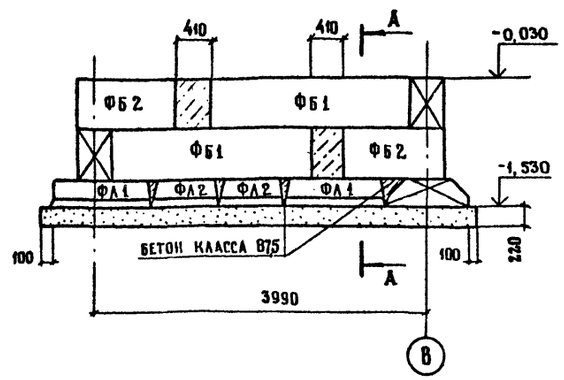

Фрагмент 1

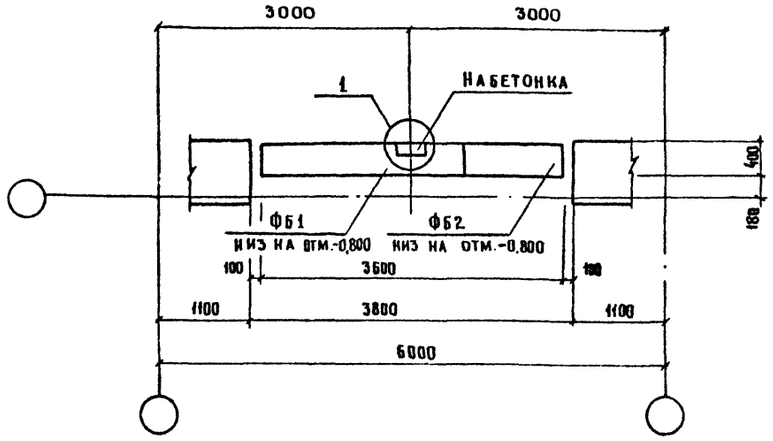

3 – 3

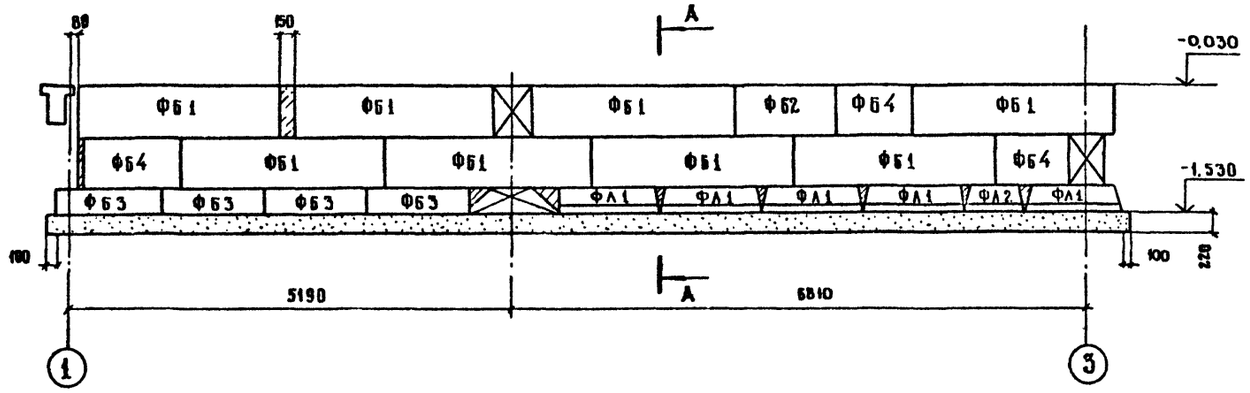

4 – 4

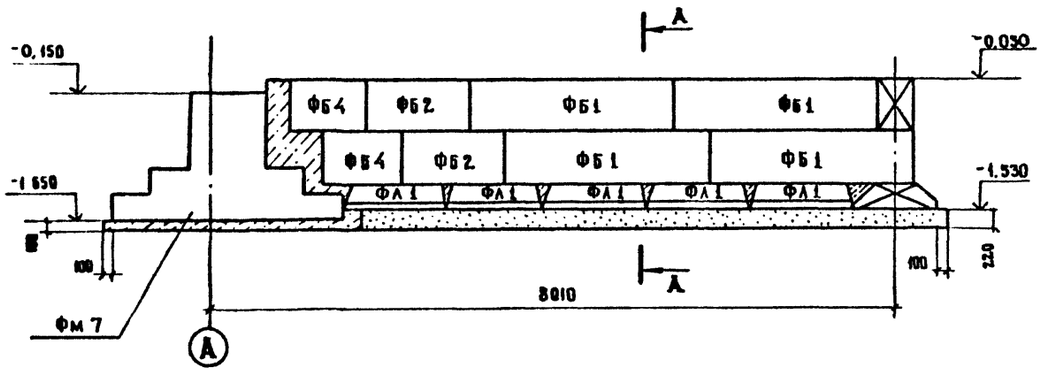

А – А

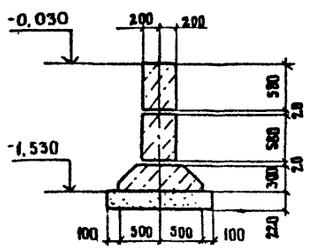

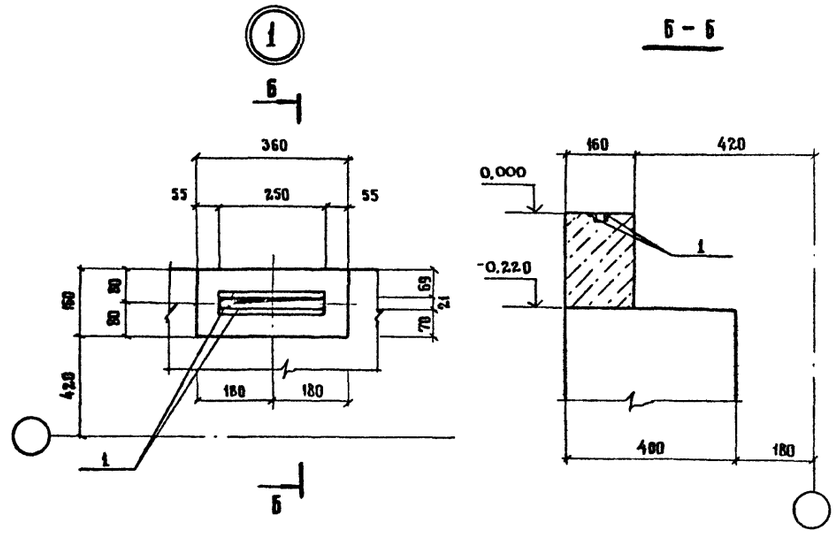

Данный лист смотрите совместно с листом КЖ-3

				503-7-12.88 - КЖ	
				Комплекс зданий и сооружений основного звена дорожной службы	
Привязан				Ремонтная мастерская на 30 условных ремонтов в год	Стадия: РП; Лист: 5; Листов:
				Сечения 1-1 – 4-4. Фрагмент 1. Узел 1.	Союздорпроект г. Москва
Инв. №					

Н. контр. Павлюченков 01.09.88
ГИП Чубоксарова 01.09.88
Нач. отд. Дроханов 01.09.88
Гл. констр. Павлюченков 01.09.88
Рук. бриг. Еремина 01.09.88
Ст. инж. Салтыкова 01.09.88
Инженер Морозова 01.09.88

Копировал

Формат А2

Инв. № подл. | Подпись и дата | Взам. инв. №

Альбом 2

5 - 5

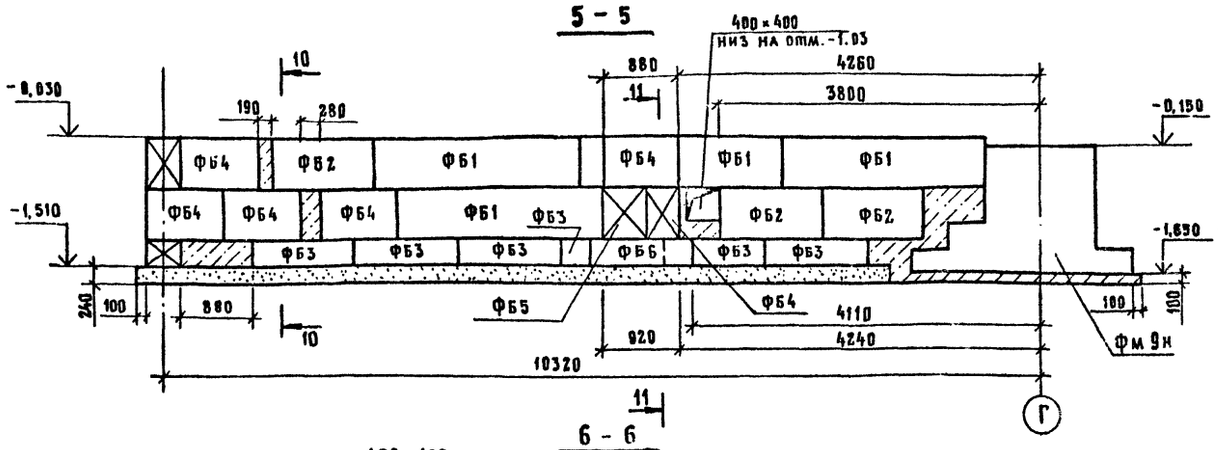

8 - 8

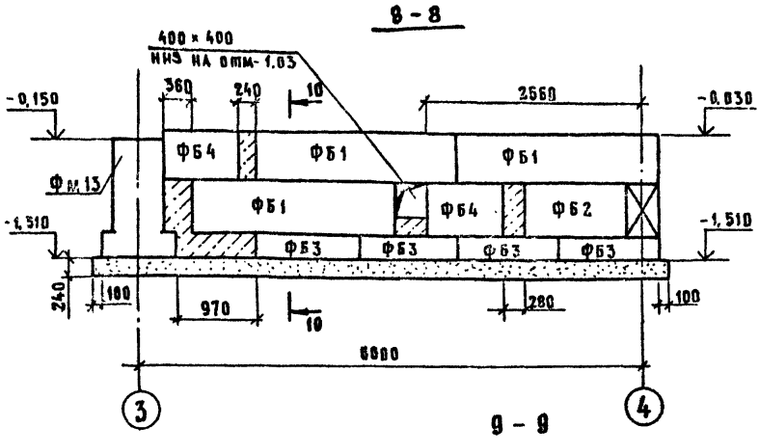

10 - 10

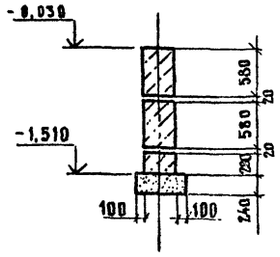

6 - 6

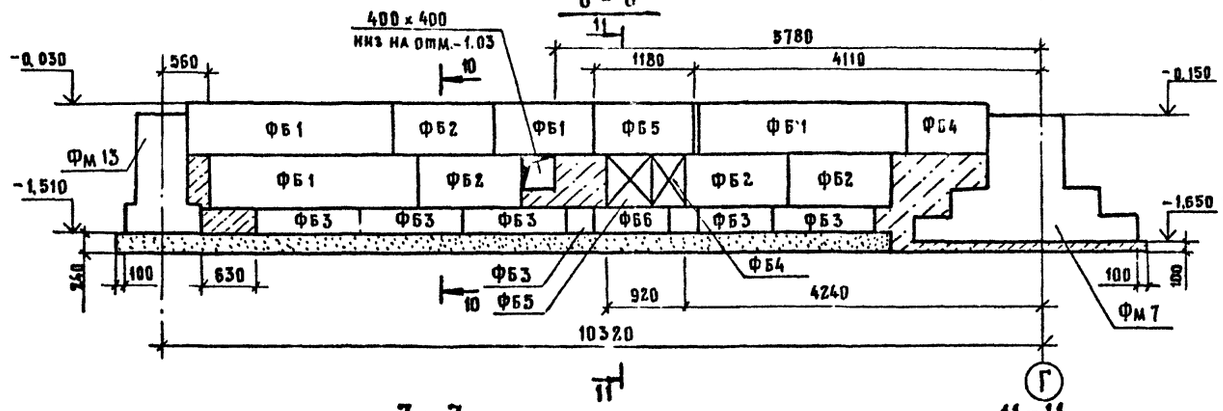

9 - 9

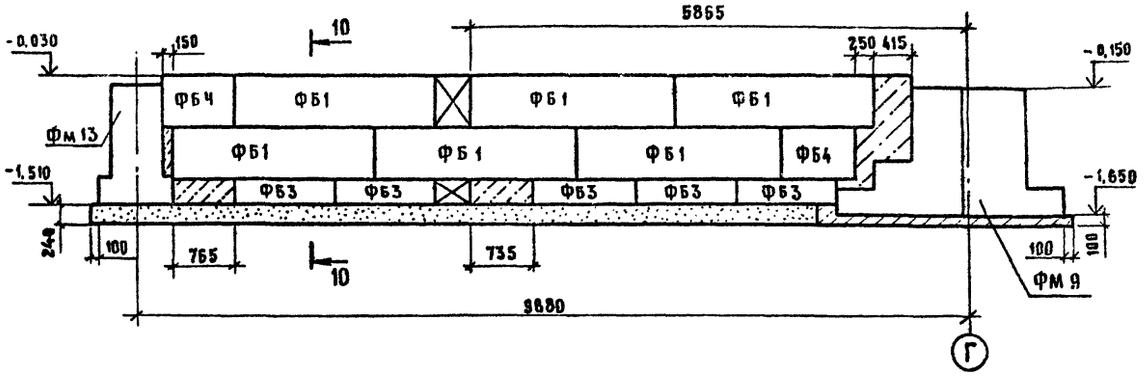

7 - 7

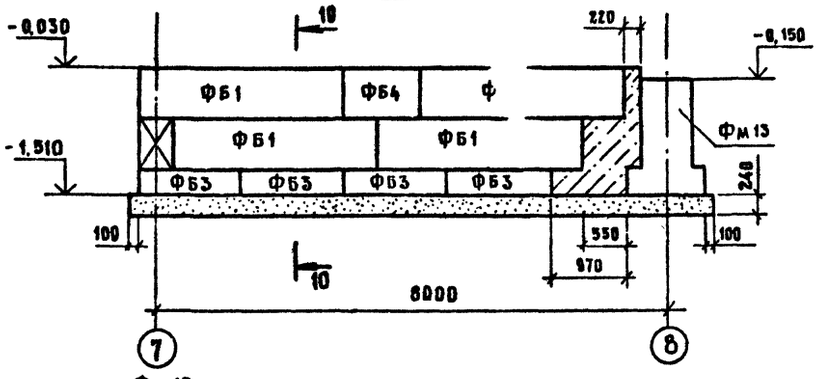

11 - 11

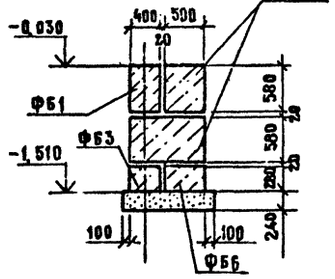

Схема нагрузок
Фм 12

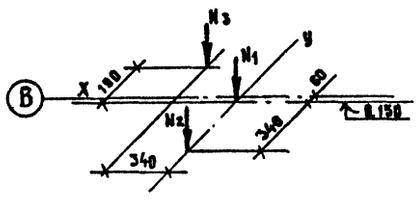

Таблица нагрузок

Наименование усилия	Усилия
N1 кН	16 2
N2 кН	4,3
N3 кН	4,4

Схема нагрузок
Фм 13

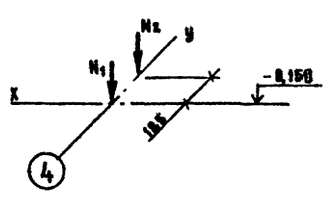

Таблица нагрузок

Наименование усилия	Усилия
N1 кН	6 7,1
N2 кН	1 2

Фм 12

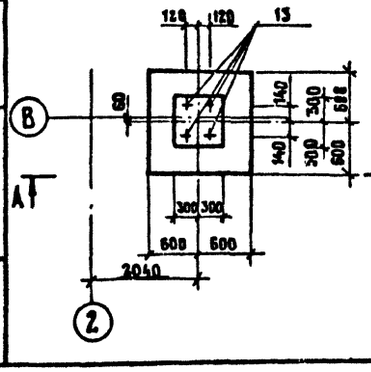

А - А

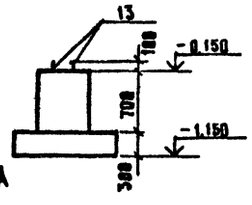

Фм 13

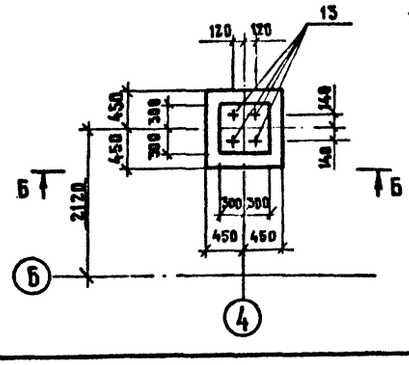

Б - Б

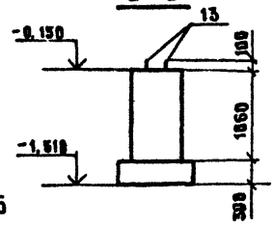

1. В таблицах даны нормативные нагрузки.
2. Спецификацию на фундаменты смотреть на листе КЖ-10.
3. Данный лист смотрите совместно с листом КЖ-3

Инв. № подл. | Подпись и дата | Взам. инв. №

				503-7-12.88-КЖ	
				Комплекс зданий и сооружений основного звена дорожной службы	
Привязан	Н. контр.	Павлючиков		Ремонтная мастерская на 90 условных ремонтов в год	Стадия: РП; Лист: 6; Листов:
	ГИП	Чубоксарова			
	Нач. отд.	Дроханов			
	Гл. конст.	Павлючиков			
	Рук. бриг.	Еремина		Сечения 5-5 ÷ 11-11 Фундаменты Фм12, Фм 13	Союздорпроект г. Москва
Инв. №	Ст. инж.	Салтыкова			
	Инженер	Морозова			

Копировал: [illegible]

Формат А2

Альбом 2

ФМ1

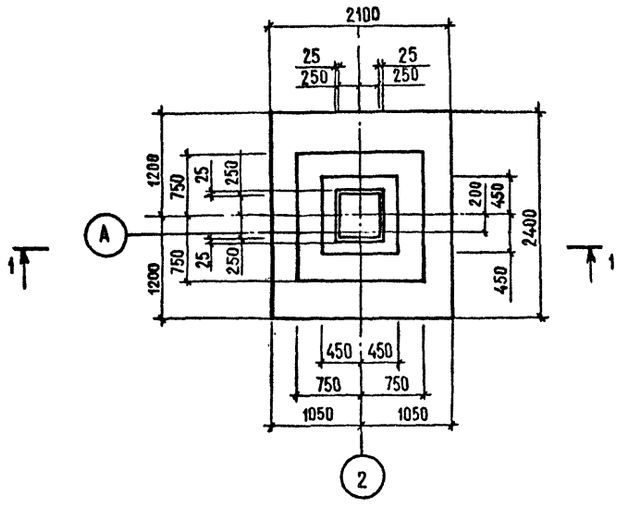

ФМ2

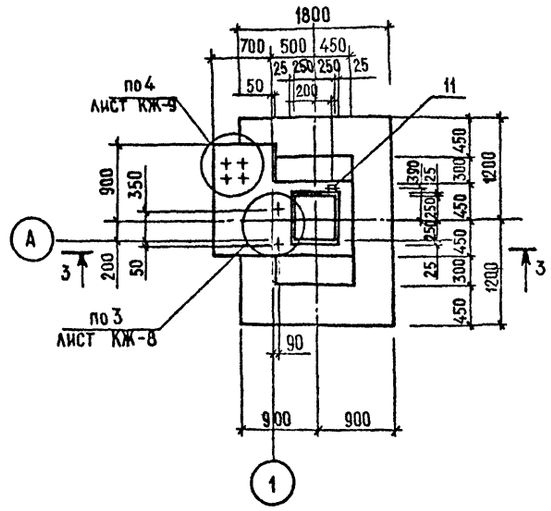

ФМ3

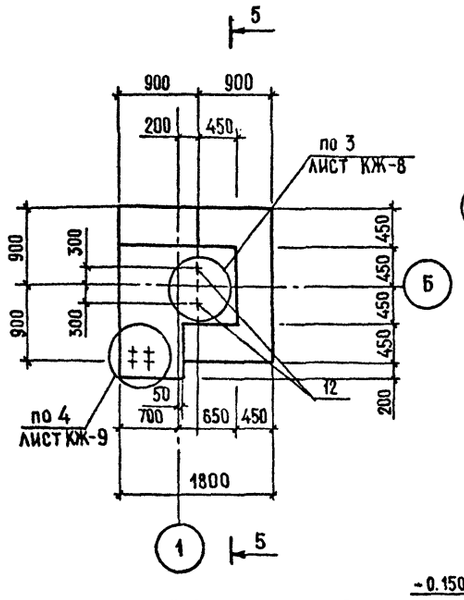

Схема нагрузок ФМ1

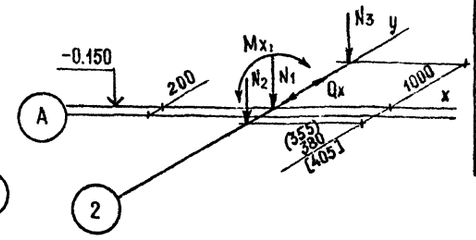

Таблица нагрузок

Наименование усилий	Усилия		
	-20°	-30°	-40°
N1 кН	343	343	3552
N2 кН	1553	1803	2063
N3 кН	18	18	18
Mx кНм	1045	1045	1045
Qx кН	108	108	108

1-1

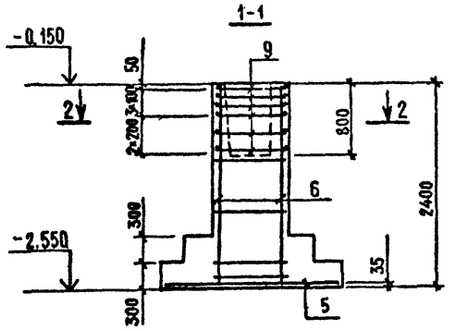

3-3

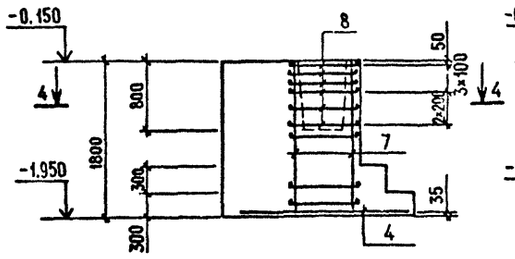

5-5

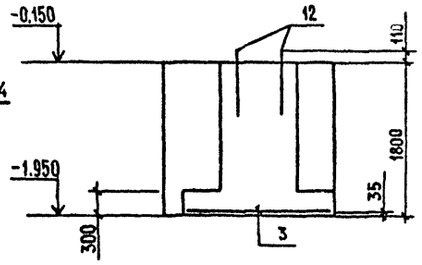

Схема нагрузок ФМ2

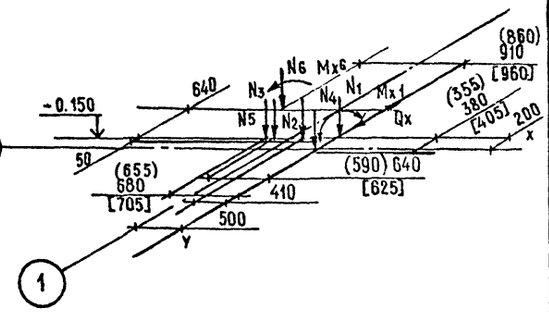

Таблица нагрузок

Наименование усилий	Усилия		
	-20°	-30°	-40°
N1 кН	2618	2618	268
N2 кН	46	46	46
N3 кН	348	283	394
N4 кН	777	902	1135
N5 кН	565	673	788
N6 кН	5	5	5
Mx кНм	523	523	523
Mx6 кНм	39	39	39
Qx кН	54	54	54

2-2

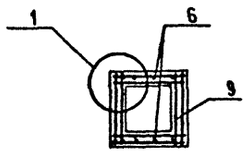

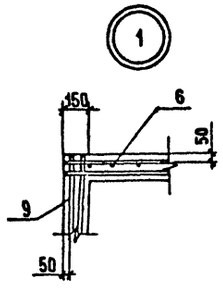

4-4

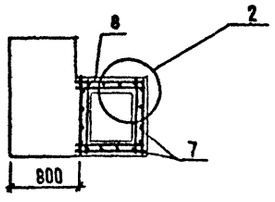

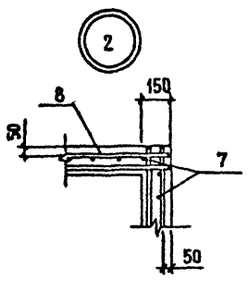

Схема нагрузок ФМ3

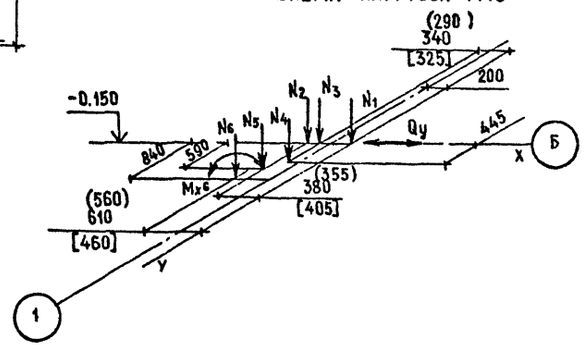

Таблица нагрузок

Наименование усилий	Усилия		
	-20°	-30°	-40°
N1 кН	60	60	60
N2 кН	655	771	900
N3 кН	721	578	77
N4 кН	265	205	277
N5 кН	565	823	788
N6 кН	5	5	5
Mx6 кНм	39	39	39
Qy кНм	71	71	71

Схемы раскладки сеток подошвы в фундаментах

ФМ1, ФМ5

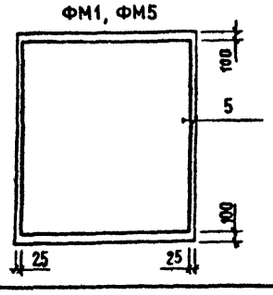

ФМ2, ФМ3, ФМ4

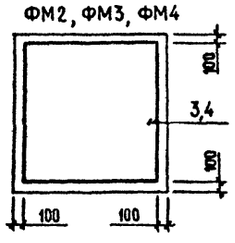

1. В таблицах даны нормативные нагрузки
2. Спецификацию на фундаменты ФМ1, ФМ2, ФМ3 смотри на листе КЖ-10
3. Закладная деталь поз.11 приваривается к арматуре фундамента ФМ2 и стойке фахверка СФ7

Привязан:

Инв.№

Н.контр.	Павлюченков		01.09.88
ГИП	Чубоксарова		01.09.88
Нач.отд.	Проханов		01.09.88
Гл.констр.	Павлюченков		01.09.88
Рук.бриг.	Еремина		01.09.88
Ст.инж.	Салтыкова		01.09.88
Инженер	Галактионова		01.09.88

503-7-12.88-КЖ

Комплекс зданий и сооружений основного звена дорожной службы

Ремонтная мастерская на 90 условных ремонтов в год

Стадия	Лист	Листов
РП	7	

ФМ1 ÷ ФМ3
Схемы нагрузок

СОЮЗДОРПРОЕКТ г. Москва

Копировал:

Формат А2

Инв.№ подл. | Подпись и дата | Взам. инв.№

Альбом 2

Фм4

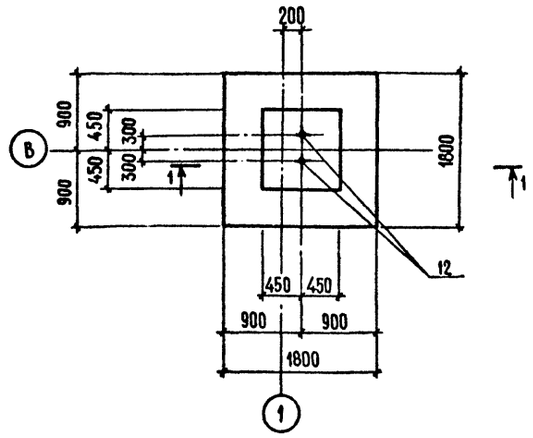

Фм5

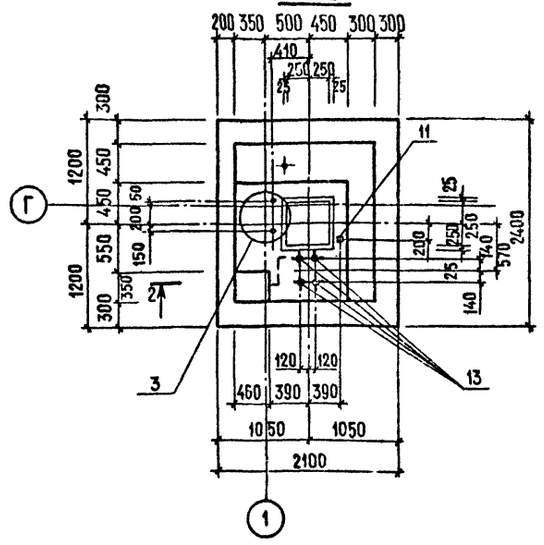

Фм6

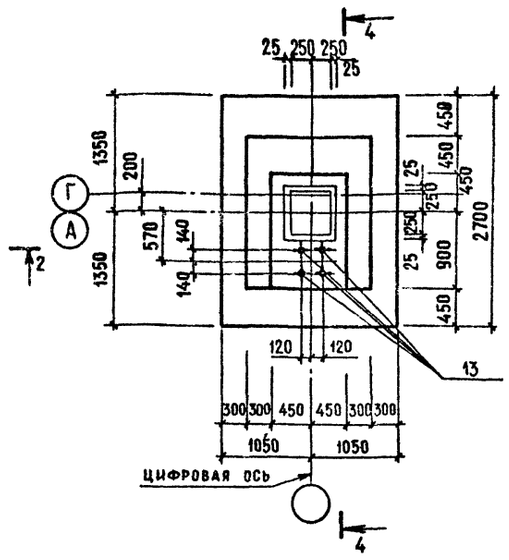

Схема нагрузок Фм4

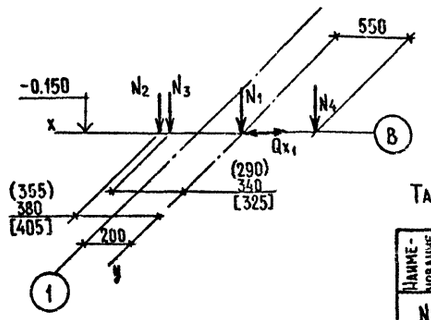

Таблица нагрузок

Наименование усилий	Усилия		
	-20°	-30°	-40°
N1 кН	31	31	31
N2 кН	134,1	158,9	185,6
N3 кН	146,8	117,8	157,7
N4 кН	51,5	51,5	51,5
Qx1 кН	7,1	7,1	7,1

Схема нагрузок Фм5

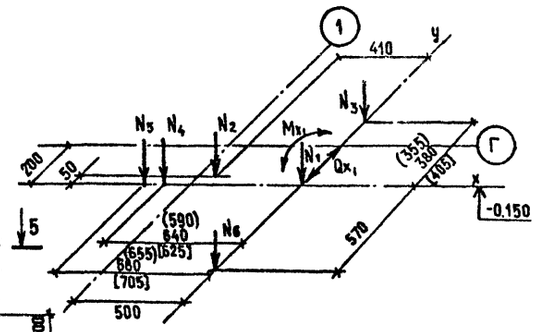

Таблица нагрузок

Наименование усилий	Усилия		
	-20°	-30°	-40°
N1 кН	239,3	239,3	245,4
N2 кН	46	46	46
N3 кН	77,7	90,2	103,2
N4 кН	74,7	60	80,7
N5 кН	68,6	81,8	95,7
N6 кН	115,0	115,0	115,0
Mx1 кНм	52,3	52,3	52,3
Qx1 кН	54	54	54

1-1

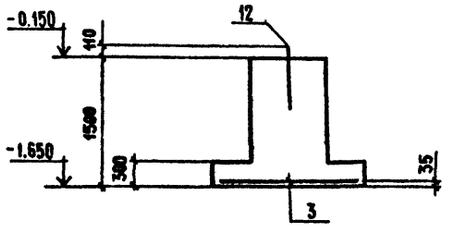

2-2

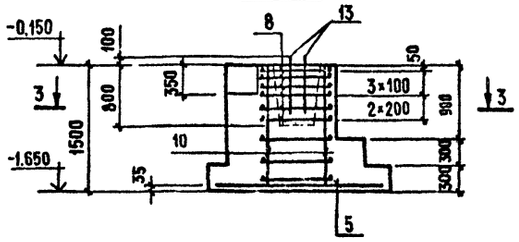

4-4

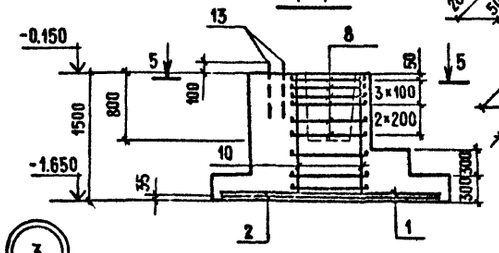

3-3

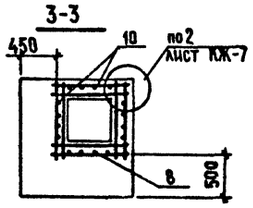

5-5

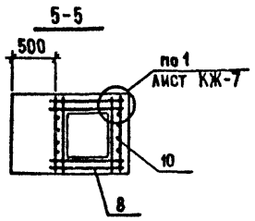

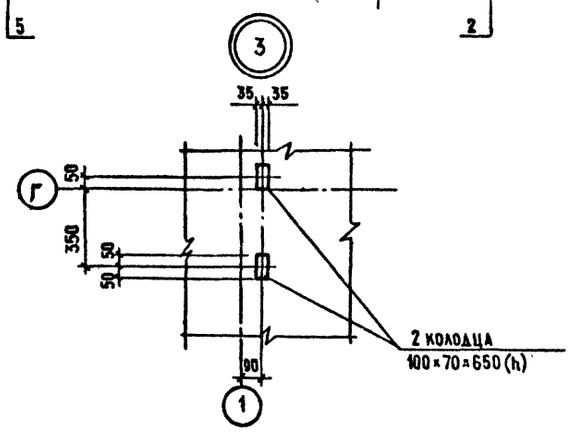

Схемы раскладки сеток подошвы в фундаментах Фм6

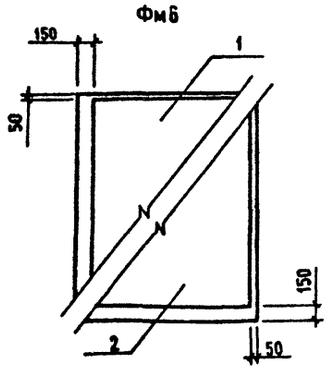

Схема нагрузок Фм6

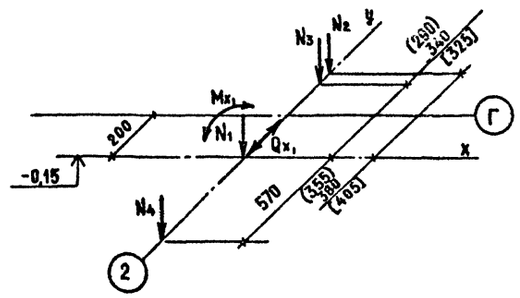

Таблица нагрузок

Наименование усилий	Усилия		
	-20°	-30°	-40°
N1 кН	362,2	362,2	374,4
N2 кН	117,4	136,2	156,7
N3 кН	72,1	57,8	77
N4 кН	14,2	14,2	14,2
Mx1 кНм	104,5	104,5	104,5
Qx1 кН	108	108	108

1. В таблицах даны нормативные нагрузки
2. Спецификацию на фундаменты Фм4, Фм5, Фм6 смотреть на листе КЖ-10
3. Закладная деталь поз.11 приваривается к арматуре фундамента Фм5 и стойке фахверка СФ7

Н.контр.	Павлюченко		01.09.88	503-7-12.88 - КЖ
ГИП	Дроханов		01.09.88	Комплекс зданий и сооружений основного звена дорожной службы
Нач.отд.	Чубоксарова		01.09.88	Ремонтная мастерская на 30 условных ремонтов в год
Гл.констр.	Павлюченко		01.09.88	Стадия: РП; Лист: 8; Листов:
Рук.бриг.	Еремина		01.09.88	Фм4 ÷ Фм6 Схемы нагрузок
Ст.инж.	Салтыкова		01.09.88	СОЮЗДОРПРОЕКТ г. Москва
Инженер	Галактионова		01.09.88	

Привязан

Инв.№

Инв.№ подл. | Подпись и дата | Взам.инв.№

Копировал

Формат А2

Альбом 2

Фм 7 / Фм 8

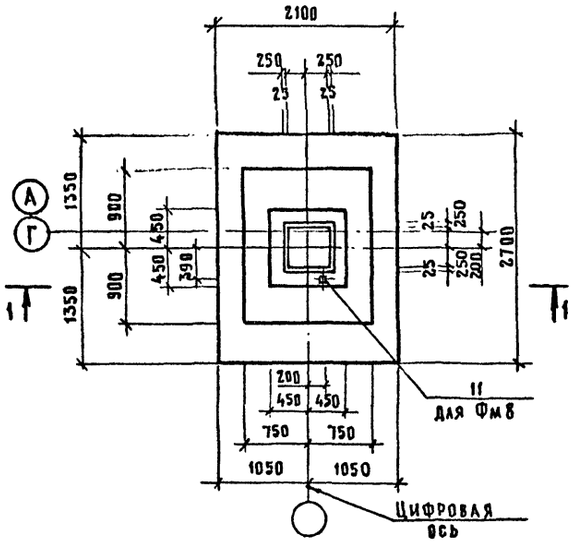

Фм 10 / Фм 11

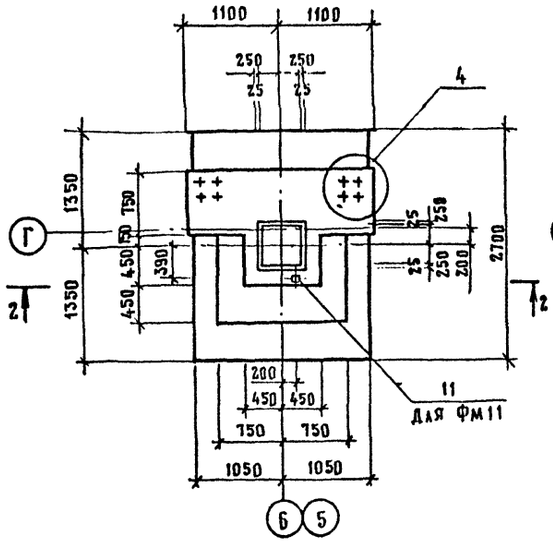

Фм 9 / Фм 9н

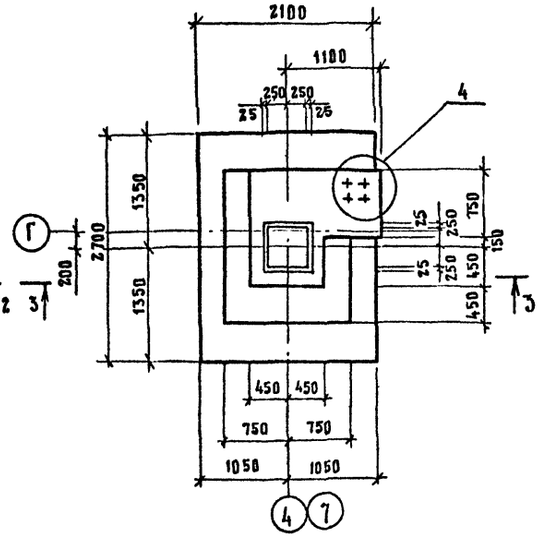

1 – 1

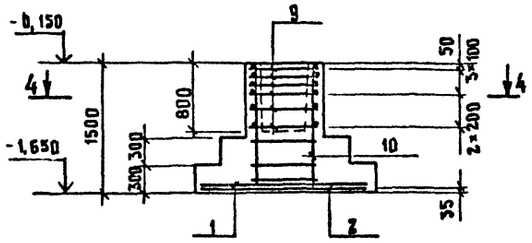

2 – 2

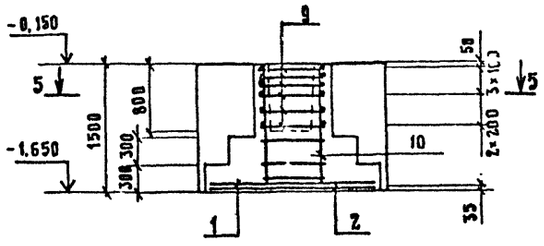

3 – 3

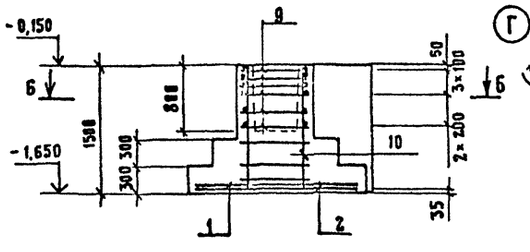

4 – 4

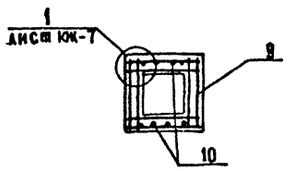

5 – 5

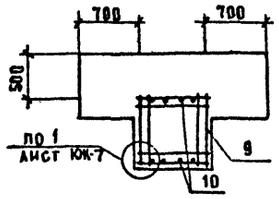

6 – 6

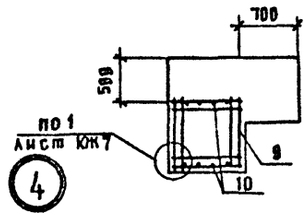

Схемы раскладки сеток подошвы в фундаментах Фм7 ÷ Фм11

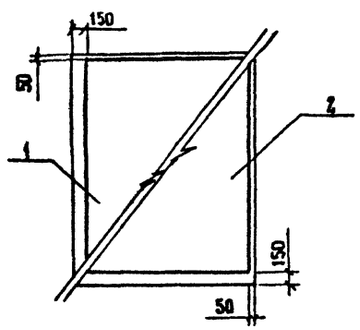

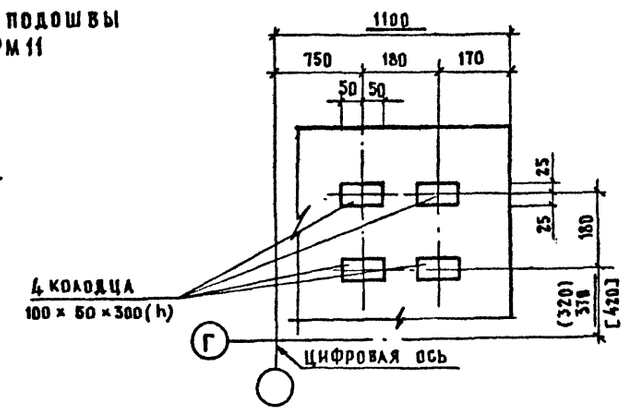

Схема нагрузок Фм 7 / Фм 8

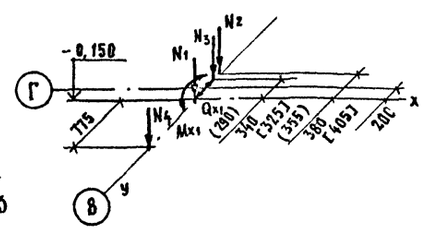

Таблица нагрузок

Наименование усилий	Усилия		
	-20°	-30°	-40°
N1 кН	45 6	45 6	46 8
N2 кН	11 7,4	13 6,2	15 6,4
N3 кН	7 2,1	5 7,8	7 7
N4 кН	3 7,4	3 7,4	3 7,4
Qx1 кН	1 0,8	1 0,8	1 0,8
Mx1 кНм	10 4,5	10 4,5	10 4,5

Схема нагрузок Фм 9

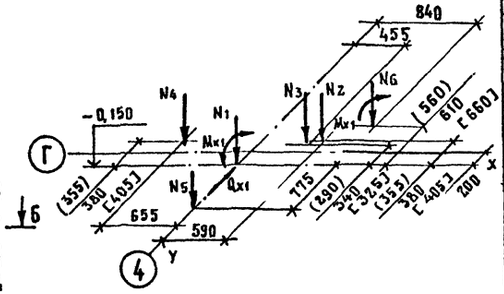

Таблица нагрузок

Наименование усилий	Усилия		
	-20°	-30°	-40°
N1 кН	44 8	44 8	46 0
N2 кН	4 1,2	4 8	5 5,6
N3 кН	2 6,5	2 0,5	2 7,7
N4 кН	7 7,6	9 0,3	10 3
N5 кН	3 7,4	3 7,4	3 7,4
N6 кН	5	5	5
Qx1 кН	1 0,8	1 0,8	1 0,8
Mx1 кНм	10 4,5	10 4,5	10 4,5
Mx6 кНм	3,9	3,9	3,9

Схема нагрузок Фм 10 / Фм 11

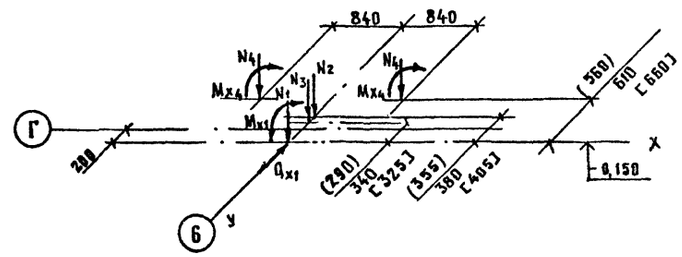

Таблица нагрузок

Наименование усилий	Усилия		
	-20°	-30°	-40°
N1 кН	44 0,5	44 0,5	45 3
N2 кН	9 5,3	11 1	12 6,1
N3 кН	5 3	4 1	5 6,3
N4 кН	5	5	5
Qx1 кН	1 0,8	1 0,8	1 0,8
Mx1 кНм	10 4,5	10 4,5	10 4,5
Mx4 кНм	3,9	3,9	3,9

1. В таблицах даны нормативные нагрузки.
2. Спецификацию на фундаменты смотреть на листе КЖ-10
3. Закладная деталь поз. 11 приваривается к арматуре фундамента Фм8, Фм11.

Привязан:

Инв. N

Инв. N подл. | Подпись и дата | Взам. инв. N

				503-7-12.88-КЖ
Н. контр.	Павлюченков		01.08.88	Комплекс зданий и сооружений основного звена дорожной службы
ГИП	Чубоксарова		01.08.88	Ремонтная мастерская на 90 условных ремонтов в год
Нач. отд	Дроханов		01.08.88	Стадия: РП; Лист: 9; Листов:
Гл. конст.	Павлюченков		01.08.88	
Рук. бр.	Еремина		01.08.88	Фм 7 ÷ Фм 11 Схемы нагрузок
Ст. инж.	Салтыкова		01.08.88	Союздорпроект г. Москва
Инженер	Морозова		01.08.88	

Копировал:

Формат А2

Альбом 2

Спецификация фундаментов Фм 1 ÷ Фм 13

Формат	Зона	Поз.	Обозначение	Наименование	Количество на исполнение Фм 1	2	3	4	5	6	7	8	9	9н	10	11	12	13	Примечание
				Сборочные единицы															
				Сетки арматурные															
		1	1.410-3 вып.1	1С $\frac{10AIII}{8AIII}$ 2.65 × 2.05						1	1	1	1	1	1	1			
		2		1С $\frac{8AIII}{8AIII}$ 2.05 × 2.65						1	1	1	1	1	1	1			
		3		2С $\frac{10AIII}{10AIII}$-175 × 175			1	1											
		4		2С $\frac{10AIII}{10AIII}$-175 × 235		1													
		5		2С $\frac{12AIII}{12AIII}$-205 × 235	1				1										
		6	-КЖ.И. 39.0.0	С2	2														
		7	-КЖ.И. 39.0.0	С3		4													
		8	1.412-1/77 вып.3	СА-8АI		6			6	6									
		9		СА-10АII	6						6	6	6	6	6	6			
		10		СН 12АII-6×15					4	2	2	2	2	2	2	2			
				Изделия закладные															
		11	1.400-6/76 вып.1	М8-13		1			1			1				1			
		12	ГОСТ 24379.1-80	Болт 1.1 М24×710			2	2											3.10 кг
		13		Болт 1.1 М20×600					4	4							4	4	1.81 кг
				Материалы															
				Бетон класса В15	3.43	4.1	3.57	2.0	3.68	3.38	3.02	3.02	3.9	3.9	4.42	4.42	0.68	0.63	м³

Ведомость расхода стали на один элемент, кг

Марка элемента	Изделия арматурные: Арматура класса AI ГОСТ 5781-82* Ф8	итого	AII ГОСТ 5781-82* Ф10	Ф12	итого	AIII ГОСТ 5781-82* Ф8	Ф10	Ф12	Ф14	итого	Всего	Изделия закладные: Арматура класса AIII ГОСТ 5781-82* Ф8	итого	Прокат марки ВСт3кп2 ГОСТ 19903-74* t8	итого	Всего	Общий расход
Фм 1	2	2	25.2	16.7	41.9			44.8		44.8	88.8						88.8
Фм 2	19	19		24.8	24.8		26.1			26.1	70.2	0.1	0.1	0.6	0.6	0.7	70.9
Фм 3, Фм 4							19.4			19.4	19.4						19.4
Фм 5	19.4	19.4		20.8	20.8			44.8		44.8	85.0	0.1	0.1	0.6	0.6	0.7	85.7
Фм 6	17.8	17.8		10.4	10.4	8.3	17.7		35.2	61.2	89.4						89.4
Фм 7, Фм 9, Фм 9н, 9к	1.6	1.6	25.2	10.4	35.6	8.3	17.7		35.2	61.2	98.4						98.4
Фм 8, Фм 11	1.6	1.6	25.2	10.4	35.6	8.3	17.7		35.2	61.2	98.4	0.1	0.1	0.6	0.6	0.7	99.1

Прокат марки ВСт.3кп2 принят по ГОСТ 380-71*

Привязан

Инв. №

				503-7-12.88-КЖ		
				Комплекс зданий и сооружений основного звена дорожной службы		
Н. контр.	Лавыченков		07.09.88			
ГИП	Чубоксарова		07.09.88	Ремонтная мастерская на 90 условных ремонтов в год	Стадия	Лист	Листов
Нач. отд.	Дроханов		07.09.88		РП	10	
Гл. констр.	Лавыченков		07.09.88				
Рук. бриг.	Еремина		07.09.88	Спецификация Фундаментов Фм 1÷Фм 13. Ведомость расхода стали на один элемент	Союздорпроект г. Москва		
Ст. инж.	Саатыкова		07.09.88				
Инженер	Гаактионова		07.09.88				

Копировал

Формат А2

Инв. № подл. | Подпись и дата | Взам. инв. №

Альбом 2

Схема расположения свай

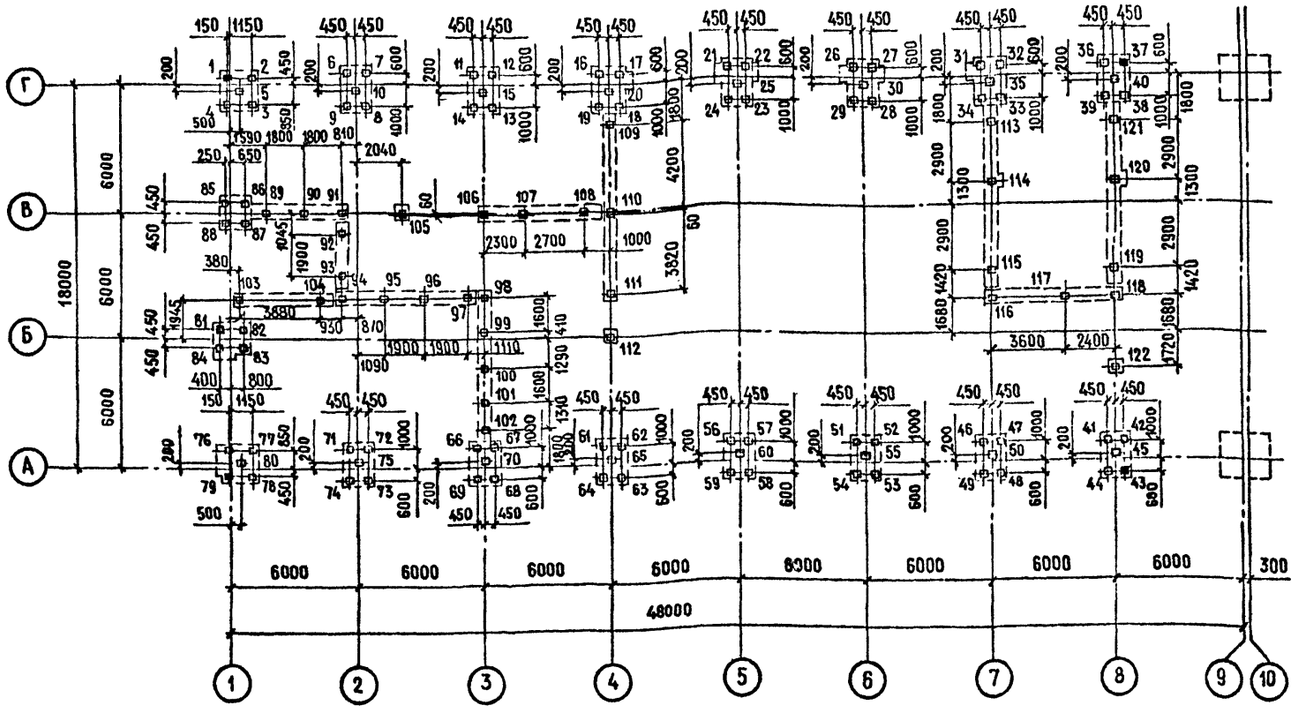

Спецификация к схеме расположения свай

Марка, поз.	Обозначение	Наименование	Кол.	Масса ед., кг	Приме-чание
		Сваи			
С8-30	ГОСТ 19804.1-79*	С8-30	122	1830	

NN п/п	Условные обозначения	Номера свай	Длина сваи, м	Сечения сваи, см	Количество свай, шт.	Отметка острия свай	Отметка верха свай		Приме-чания
							После забивки	После срубки	
1	□	2-36; 38-42; 44-70; 76-78; 80-88	8,25	30×30	79	-9,10	-0,85	-1,3	
2	■	1, 37, 43, 79	8,25	30×30	4	-9,10	-0,85	-1,3	
3	□	89-122	8,25	30×30	34	-8,23	0,02	-0,43	
4	□	71-75	8,25	30×30	5	-9,75	-1,5	-1,95	

Схема заделки свай в ростверк

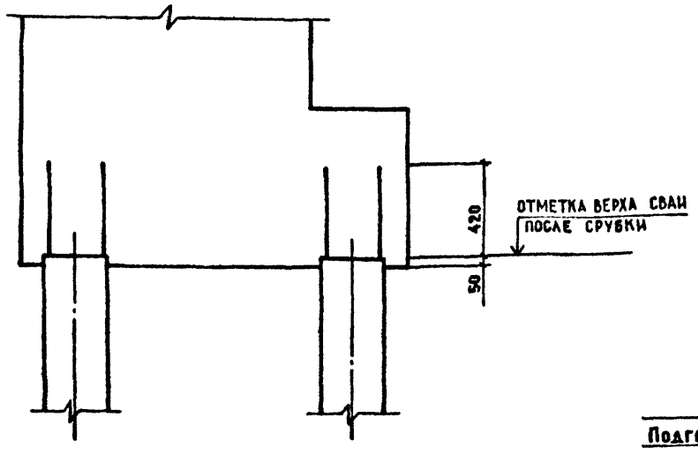

Геолого-литологический разрез

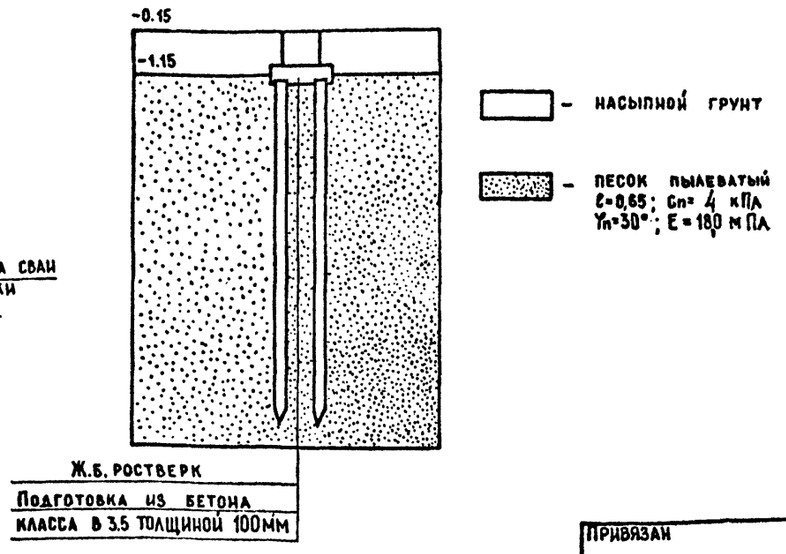

1. Расчетная нагрузка на сваю: NN 71 ÷ 75 – 27 9 кН NN 89 ÷ 122 – 23 0 кН, на остальные – 25 4 кН
2. Сваи NN 1,37,43,79 являются контрольными для динамического испытания забивкой, выполняемой в соответствии с ГОСТ 5686-78* Забивку контрольных свай осуществлять в начале производства работ
3. Данный лист смотреть совместно с листом КЖ-12

Инв. № подл. | Подпись и дата | Взам. инв. №

Привязан

Инв. №

Н.контр.	Павлюченков		01.89
ГИП	Чубоксарова		01.89
Нач.отд.	Дроханов		01.89
Гл.констр.	Павлюченков		01.89
Рук.бр.	Еремина		01.89
Ст.инж.	Салтыкова		01.89
Инженер	Морозова		01.89

503-7-12.88 · КЖ

Комплекс зданий и сооружений основного звена дорожной службы

Ремонтная мастерская на 90 условных ремонтов в год

Стадия	Лист	Листов
РП	11	

Схема расположения свай (вариант)

Союздорпроект г. Москва

Копировал:

Формат А2

Схема расположения ростверков и фундаментных балок

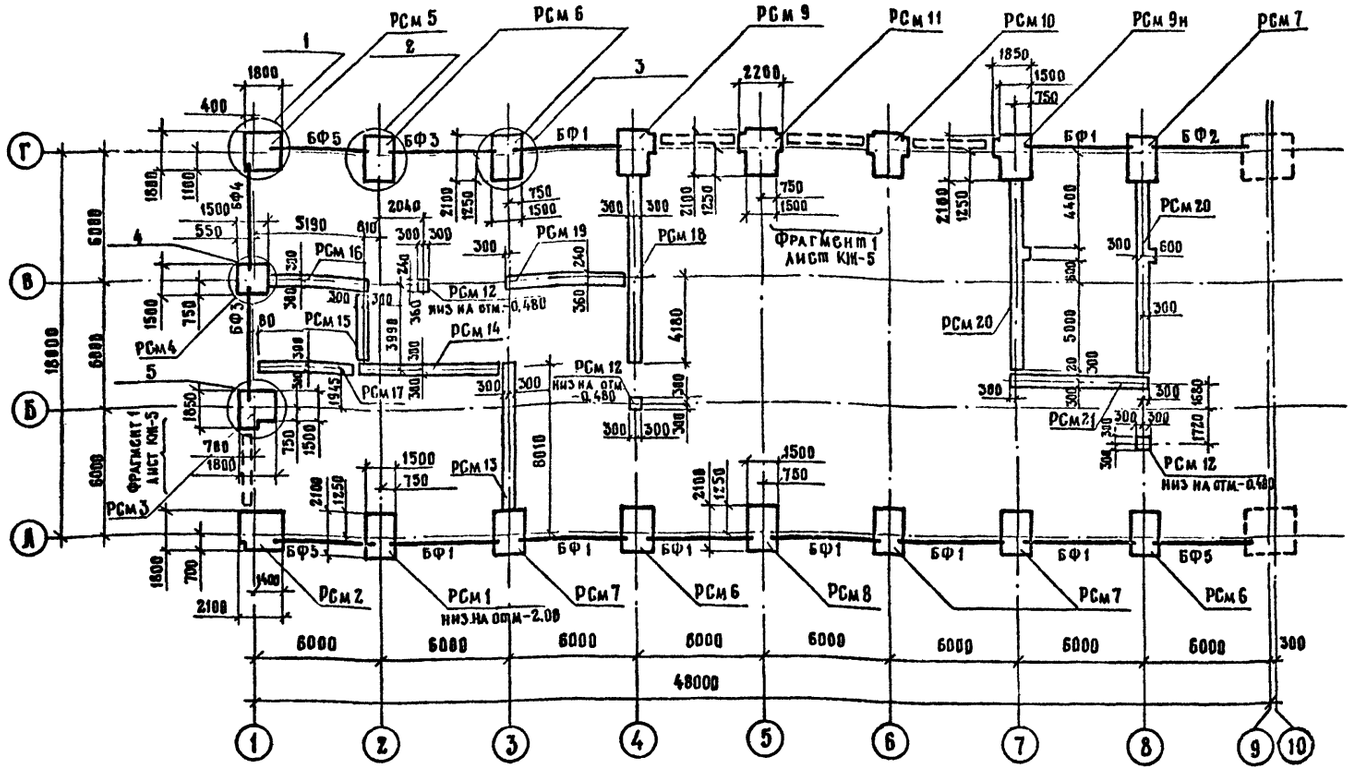

1. Расчет и конструирование ростверков выполнены по серии 1.411.1-1/84 вып. 1.2.
2. Отметка низа ростверков – 1.350, кроме оговоренных; ленточных ростверков – 0,480.
3. Под ростверки устраивается подготовка толщиной 100 мм из бетона класса В3.5.
4. Наветонки под фундаментные балки выполнить из бетона класса В12.5. Минимальная величина опирания фундаментной балки на наветонку 225 мм
5. Фундаментные балки укладывать на цементный раствор М150, толщиной 20мм.
6. Бетонные балки укладывать на цементно-песчаном растворе М50.
7. На листах КЖ-14÷КЖ-16 размеры в круглых скобках даны для $t=-20°$, в квадратных для $t=-40°$.
8. Узлы изображены на листе КЖ-13.
9. Горизонтальная гидроизоляция под стены выполняется на отм. -0,030 слоем цементного раствора состава 1:2, толщиной 30мм.
10. Ростверки рассчитаны на $t°=-30°$.
11. Данный лист смотреть совместно с листом КЖ-11.

Спецификация к схеме расположения ростверков и фундаментных балок

Марка, поз.	Обозначение	Наименование			Кол.	Масса ед., кг	Примечание
		Балки фундаментные					
		$t=-20°$	$t=-30°$	$t=-40°$			
БФ1	1.415.1-2.вып.1	2БФ6-14АIV	2БФ6-13АIV	3БФ6-13АIV	8	850 1100	$t=-20°,-30$ $t=-40°$
БФ2		3БФ6-25АIV		4БФ6-20АIV	1	970	$t=-20°,-30$ $t=-40°$
БФ3		3БФ6-13АIV		4БФ6-12АIV	2	1100	$t=-20°,-30$ $t=-40°$
БФ4		3БФ6-19АIV		4БФ6-16АIV	1	1000	$t=-20°,-30$ $t=-40°$
БФ5		2БФ6-26АIV	2БФ6-25АIV	3БФ6-24АIV	3	750 970	$t=-20°$ $t=-30°-40°$
		Блоки для стен подвалов					
ФБ1	ГОСТ 13579-78	ФБС 24.4.6-Т			4	1300	
ФБ2		ФБС 12.4.6-Т			4	640	
		Ростверки					
РСм 1	КЖ-14	РСм 1			1		
РСм 2		РСм 2			1		
РСм 3		РСм 3			1		
РСм 4	КЖ-15	РСм 4			1		
РСм 5		РСм 5			1		
РСм 6		РСм 6			4		
РСм 7	КЖ-16	РСм 7			4		
РСм 8		РСм 8			1		
РСм 9		РСм 9			1		
РСм 9м		РСм 9н			1		
РСм 10		РСм 10			1		
РСм 11		РСм 11			1		
РСм 12	КЖ-19	РСм 12			3		
РСм 13	КЖ-17	РСм 13			1		
РСм 14		РСм 14			1		
РСм 15		РСм 15			1		
РСм 16		РСм 16			1		
РСм 17	КЖ-18	РСм 17			1		
РСм 18		РСм 18			1		
РСм 19		РСм 19			1		
РСм 20	КЖ-19	РСм 20			2		
РСм 21		РСм 21			1		
1	КЖ.И.61.8.8	МН19			8	0,74	

Инв. № подл. | Подпись и дата | Взам. инв. №

Привязан

Инв. №

Н.контр.	Павлюченков		01.09.88	503-7-12.88-КЖ
ГИП	Чубоксарова		01.09.88	Комплекс зданий и сооружений основного звена дорожной службы
Нач.отд.	Дроханов		01.09.88	Ремонтная мастерская на 90 условных ремонтов в год
Гл.констр.	Павлюченков		01.09.88	Стадия: РП; Лист: 12; Листов:
Рук.бр.	Еремина		01.09.88	Схема расположения ростверков и фундаментных балок (вариант)
Ст.инж.	Салтыкова		01.09.88	Союздорпроект г. Москва
Инженер	Морозова		01.09.88	

Копировал:

Формат А2

Альбом 2

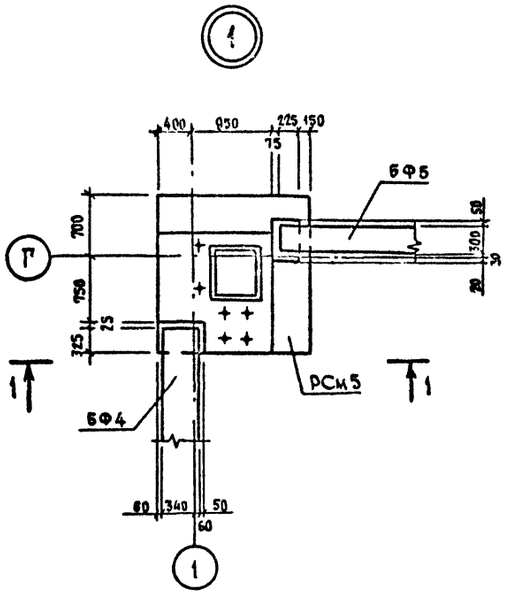

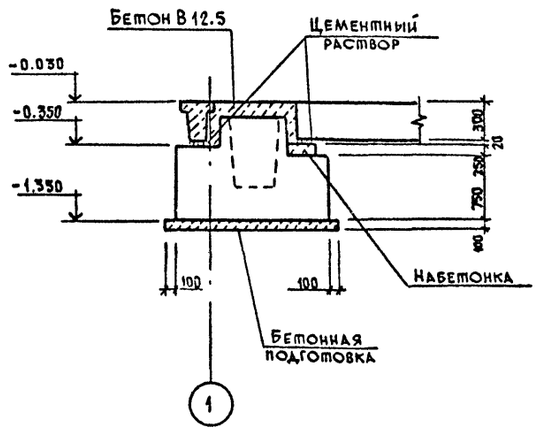

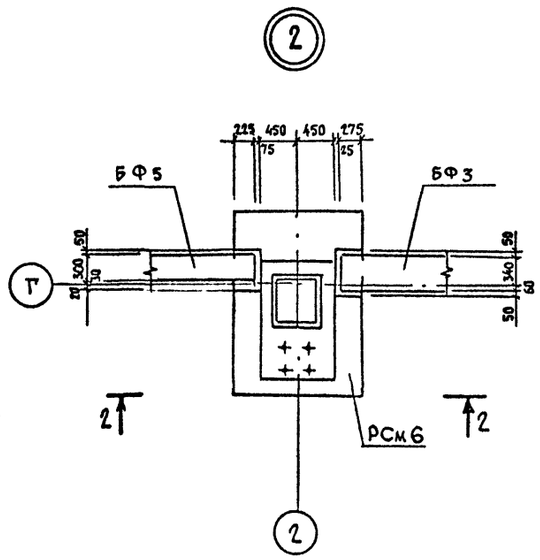

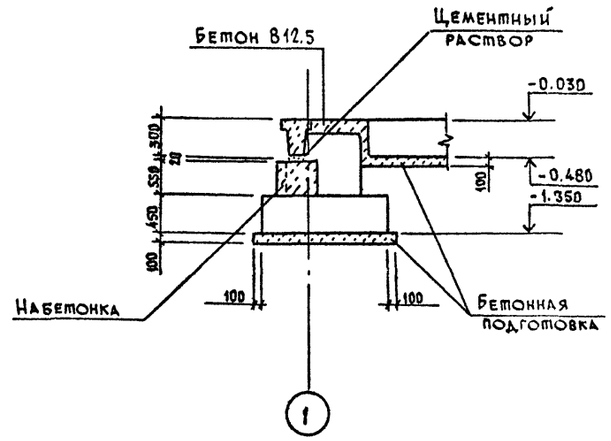

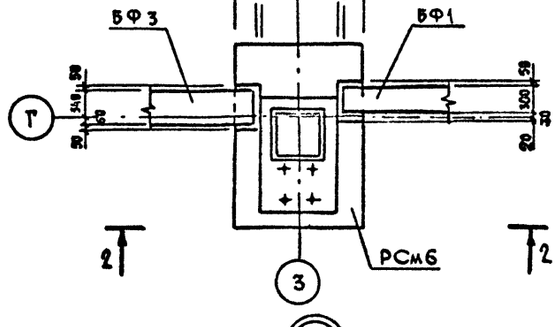

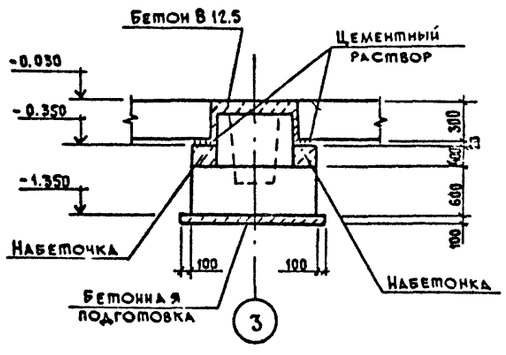

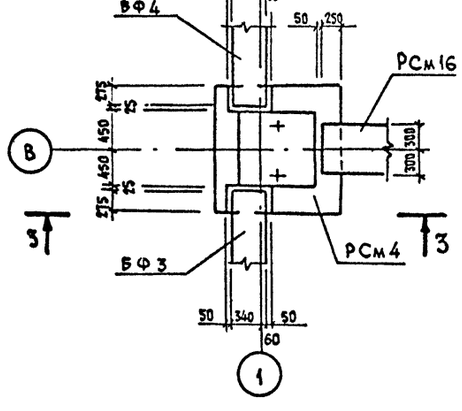

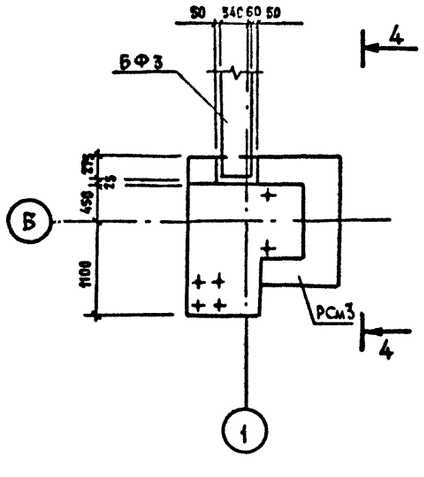

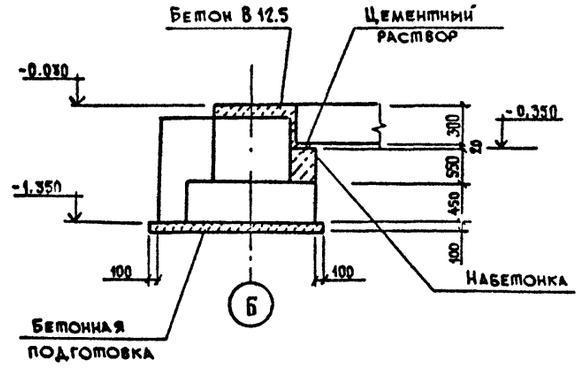

1. Данный лист смотреть совместно с листом КЖ-12.
2. На планах фрагментов в местах опирания стен на подколонники набетонка условно не показана.

				503-7-12.88-КЖ	
				Комплекс зданий и сооружений основного звена дорожной службы	
Привязан	Н.контр.	Павлюченков		Ремонтная мастерская на 90 условных ремонтов в год	Стадия: РП; Лист: 13; Листов:
	ГИП	Чубоксарова			
	Нач. отд.	Дроханов			
	Гл. констр.	Павлюченков			
	Рук. бриг.	Еремина		Узлы 1÷5 (вариант)	Союздорпроект г. Москва
	Ст. инж.	Салтыкова			
Инв. №	Инженер	Морозова			

Копировал:

Формат А2

Инв. № подл. | Подпись и дата | Взам. инв. №

Альбом 2

РСм1

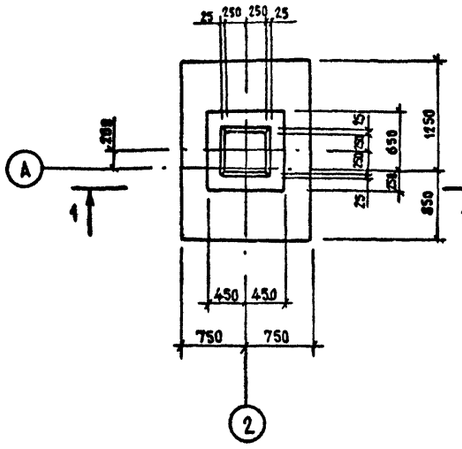

РСм2

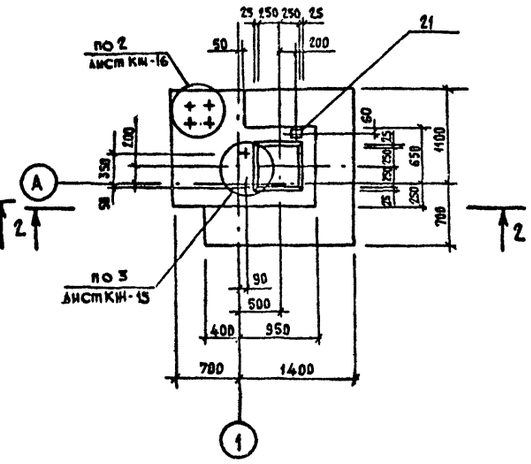

РСм3

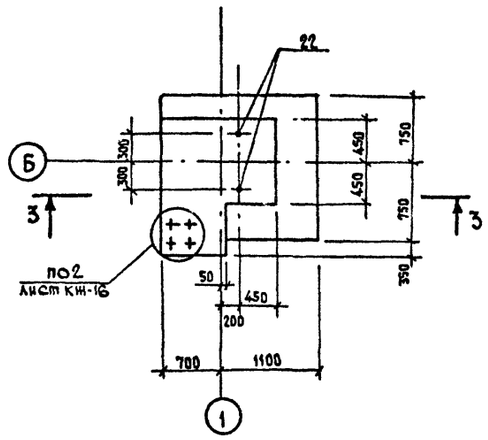

Схема нагрузок РСм1

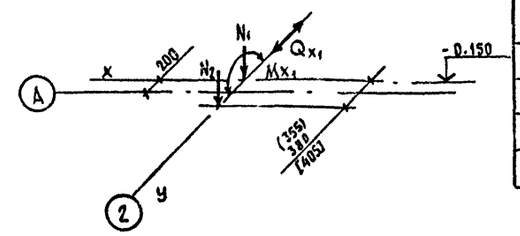

Таблица нагрузок

Наименование усилий	Усилия		
	-20°	-30°	-40°
N_1, кН	35 0	35 0	36 2
N_2, тс	15 53	18 03	20 63
M_x, кНм	10 4,5	10 4,5	10 4,5
Q_{x_1}, кН	1 0,8	1 0,8	1 0,8

Схема нагрузок РСм2

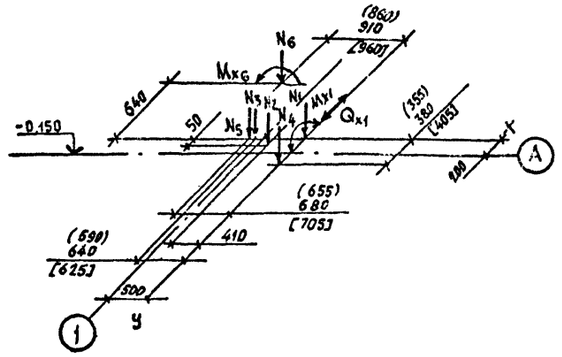

Таблица нагрузок

Наименование усилий	Усилия		
	-20°	-30°	-40°
N_1, кН	26 18	26 18	26 8
N_2, кН	4,6	4,6	4,6
N_3, кН	3 4,8	2 8,3	3 9,4
N_4, кН	7 7,7	9 0,2	11 3,5
N_5, кН	5 6,5	6 7,3	7 8,8
N_6, кН	5	5	5
M_{x_1}, кНм	5 2,3	5 2,3	5 2,3
M_{x_6}, кНм	3,9	3,9	3,9
Q_{x_1}, кН	5,4	5,4	5,4

Схема нагрузок РСм3

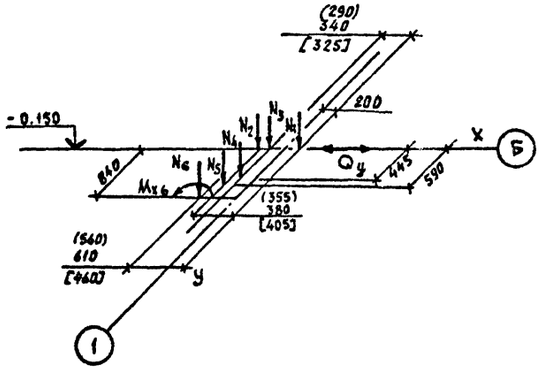

Таблица нагрузок

Наименование усилий	Усилия		
	-20°	-30°	-40°
N_1, кН	6 0	6 0	6 0
N_2, кН	6 5,5	7 7,1	9 0,0
N_3, кН	7 2,1	5 7,8	7 7
N_4, кН	2 6,5	2 0,5	2 7,7
N_5, кН	5 6,5	8 2,3	7 8,8
N_6, кН	5	5	5
M_{x6}, кНм	3,9	3,9	3,9
Q_y, кН	7,1	7,1	7,1

1-1

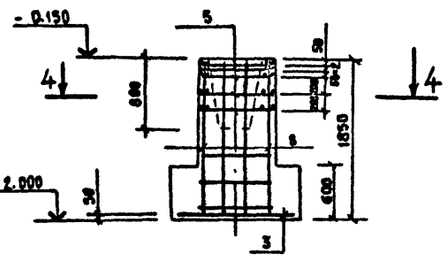

2-2

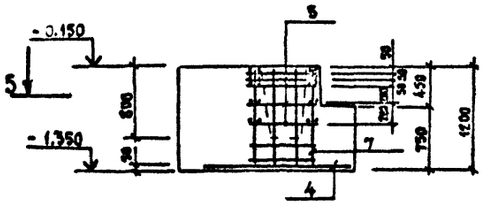

3-3

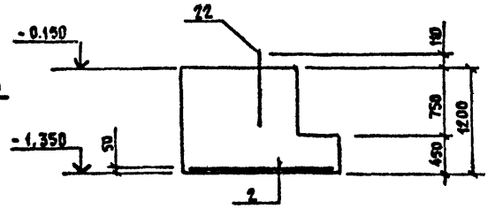

4-4

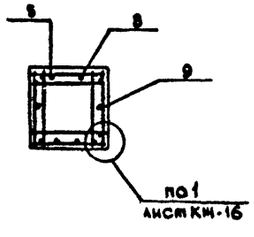

5-5

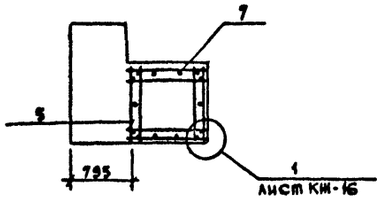

Схема раскладки сеток подошвы в ростверках РСм3

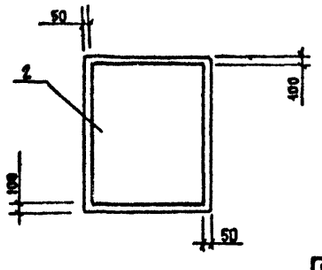

1. В таблицах даны нормативные нагрузки.
2. Спецификация и выборка стали на РСм1 ÷ РСм3 приведена на листах КЖ-20, 21.
3. Схема раскладки сеток подошвы в ростверках РСм1, РСм2 дана на листах КЖ-15, 16.
4. Закладная деталь поз. 21 приваривается к арматуре РСм2 и стойке фахверка СФ7.

Взам. инв.№ | Подпись и дата | Инв.№ подл.

Привязан

Инв.№

				503-7-12.88 - КЖ
Н. контр.	Павлюченков		01.09.88	Комплекс зданий и сооружений основного звена дорожной службы
ГИП	Чубоксарова		01.09.88	Ремонтная мастерская на 90 условных ремонтов в год
Нач. отд.	Дроханов		01.09.88	Стадия: Р.П. Лист: 14 Листов:
Гл. констр.	Павлюченков		01.09.88	
Рук. бриг.	Еремина		01.09.88	РСм1 ÷ РСм3 Схемы нагрузок (вариант)
Ст. инж.	Салтыкова		01.09.88	Союздорпроект г. Москва
Инженер	Алексеева		20.11.87	

Копировал:

Формат А2

Альбом 2

РСм 4

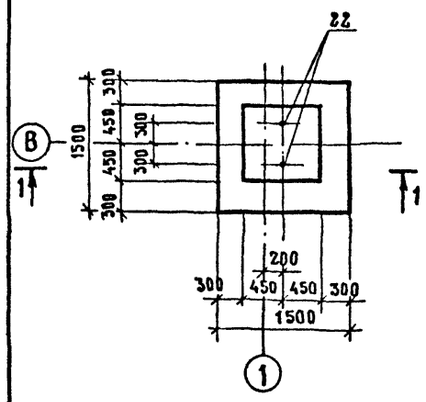

1-1

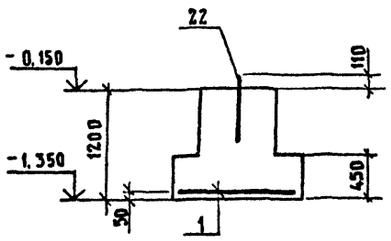

РСм 5

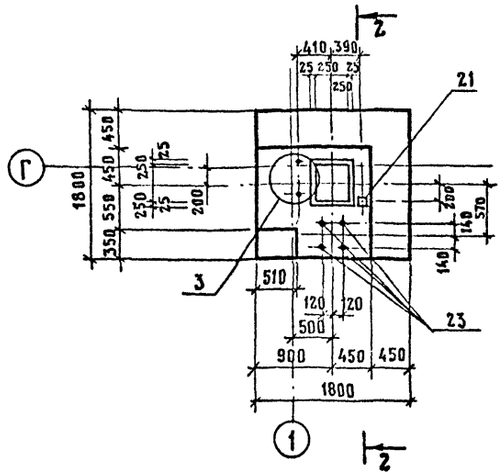

2-2

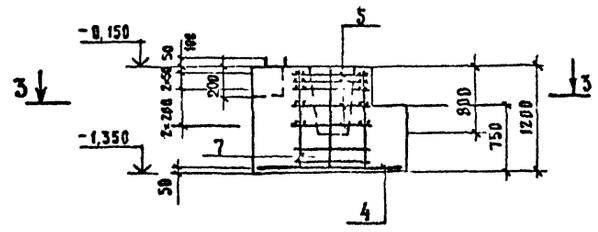

3-3

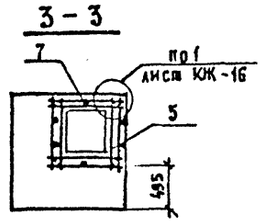

Схема раскладки сеток подошвы в ростверках РСм 4

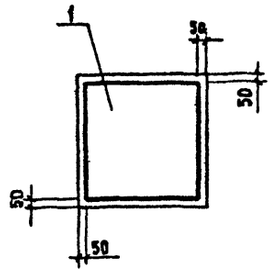

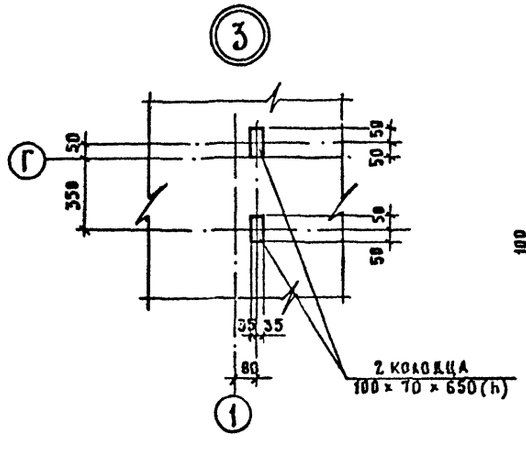

РСм 6

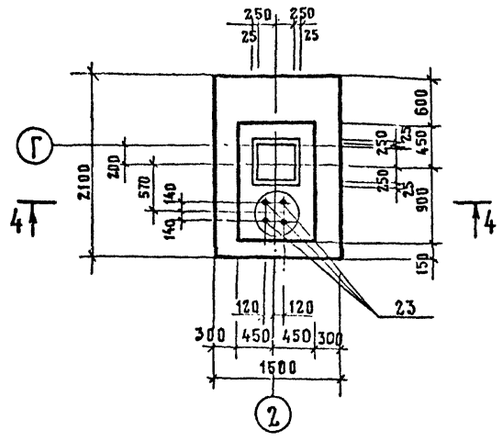

4-4

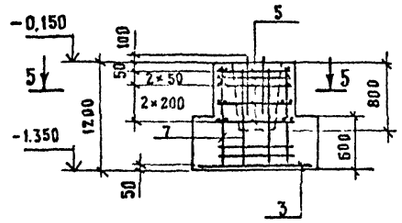

5-5

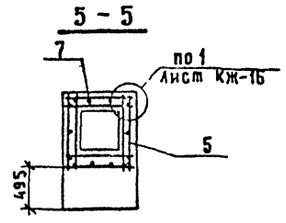

Схема раскладки сеток подошвы в ростверках РСм 2, РСм 5

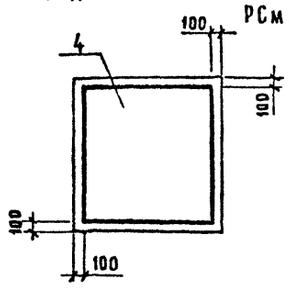

Схема нагрузок РСм 4

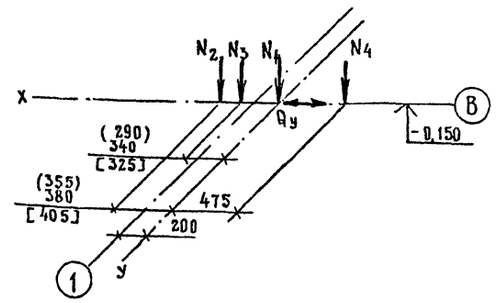

Таблица нагрузок РСм 4

Наименование усилий	Усилия		
	-20°	-30°	-40°
N1 кН	31	31	31
N2 кН	134,1	158,9	185,6
N3 кН	146,8	117,8	157,7
N4 кН	44,3	44,3	44,3
Qy кН	7,1	7,1	7,1

Схема нагрузок РСм 5

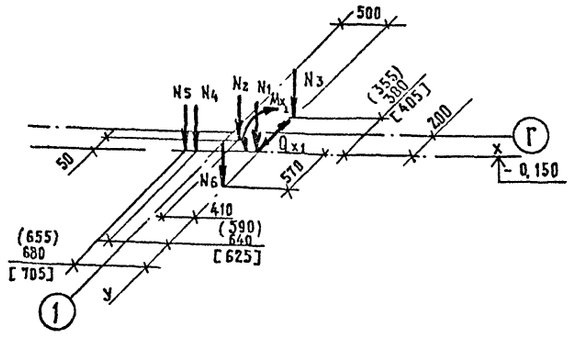

Таблица нагрузок РСм 5

Наименование усилий	Усилия		
	-20°	-30°	-40°
N1 кН	234	234	240
N2 кН	46	46	46
N3 кН	117,7	90,2	103,2
N4 кН	74,7	60	80,7
N5 кН	68,6	81,8	95,7
N6 кН	115	115	115
Mx1 кНм	52,3	52,3	52,3
Qx1 кН	5,4	5,4	5,4

Схема нагрузок РСм 6

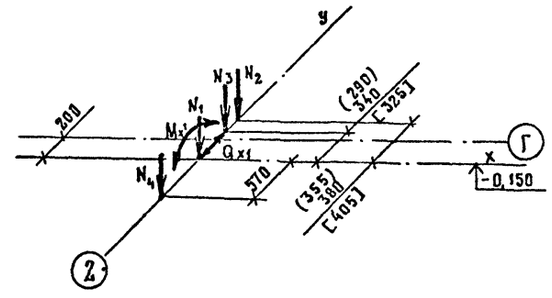

Таблица нагрузок РСм 6

Наименование усилий	Усилия		
	-20°	-30°	-40°
N1 кН	35,7	35,7	36,9
N2 кН	117,4	136,2	156,7
N3 кН	72,1	57,8	77
N4 кН	14,2	14,2	14,2
Mx1 кНм	104,5	104,5	104,5
Qx1 кН	10,8	10,8	10,8

1. В таблицах даны нормативные нагрузки.
2. Спецификацию и выборку стали на РСм4÷РСм6 смотрите на листах КЖ-20.2
3. Закладная деталь поз. 21 приваривается к арматуре РСм 5 и стойке фахверка СФ7.

Инв. № подл. | Подпись и дата | Взам. инв. №

Привязан:				503-7-12.88-КЖ	
Инв. №				Комплекс зданий и сооружений основного звена дорожной службы	
Н.контр.	Павлюченков		01.09.88	Ремонтная мастерская на 90 условных ремонтов в год	Стадия: РП; Лист: 15; Листов:
ГИП	Чубоксарова		01.09.88		
Нач.отд.	Дроханов		01.09.88		
Гл.конст.	Павлюченков		01.09.88		
Рук.бр.	Еремина		01.09.88	РСм 4 ÷ РСм 6 Схемы нагрузок (вариант)	Союздорпроект г. Москва
Ст.инж.	Салтыкова		01.09.88		
Инженер	Галактионов		01.09.88		

Копировал: ЛЧ

Формат А2

РСм 7 / РСм 8

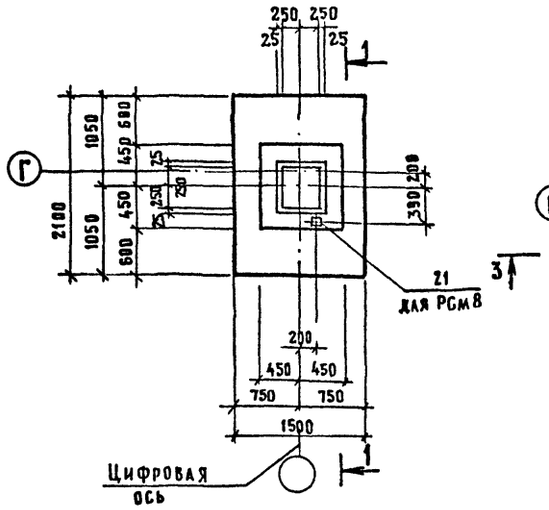

РСм 9 / РСм 9н

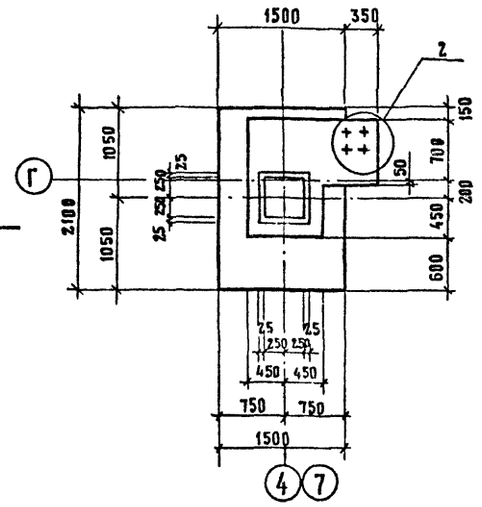

РСм 10 / РСм 11

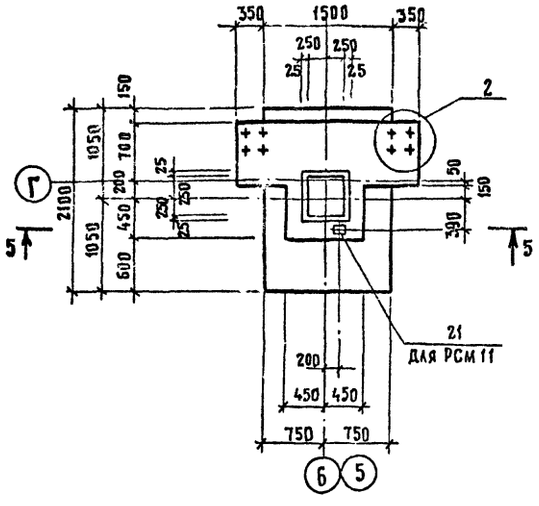

Схема нагрузок РСм 7 / РСм 8

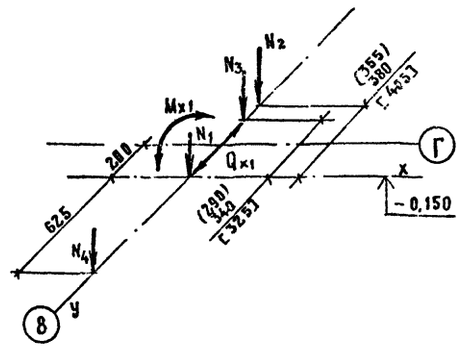

Таблица нагрузок

Наименование усилия	Усилия		
	-20°	-30°	-40°
N1 кН	45 1	45 1	46 3
N2 кН	11 74	13 62	15 67
N3 кН	7 21	5 78	7 7
N4 кН	27,7	27,7	27,7
Mx1 кНм	10 45	10 45	10 45
Qx1 кН	1 08	1 08	1 08

Схема нагрузок РСм 9 / РСм 9н

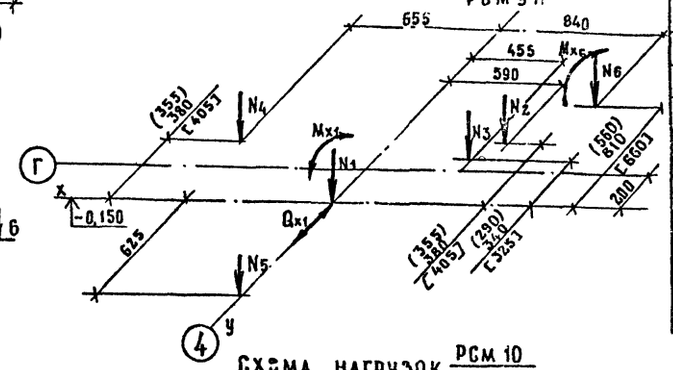

Таблица нагрузок

Наименование усилия	Усилия		
	-20°	-30°	-40°
N1 кН	44 8	44 8	46 0
N2 кН	4 12	4 8	5 56
N3 кН	2 65	2 05	2 7,7
N4 кН	7 76	9 03	10 3
N5 кН	27,7	27,7	27,7
N6 кН	5	5	5
Qx1 кН	1 08	1 08	1 08
Mx1 кНм	10 45	10 45	10 45
Mx2 кНм	3,9	3,9	3,9

Схема нагрузок РСм 10 / РСм 11

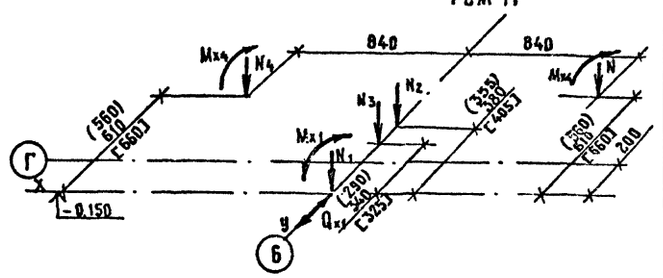

Таблица нагрузок

Наименование усилий	Усилия		
	-20°	-30°	-40°
N1 кН	44 05	44 05	45 3
N2 кН	9 53	11 1	12 61
N3 кН	5 3	4 1	5 53
N4 кН	5	5	5
Mx1 кНм	10 45	10 45	10 45
Mx2 кНм	3,9	3,9	3,9
Qx1 кН	1 08	1 08	1 08

1 - 1

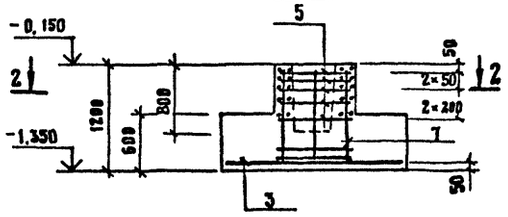

3 - 3

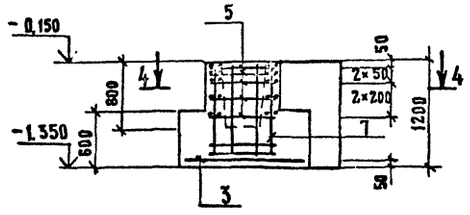

5 - 5

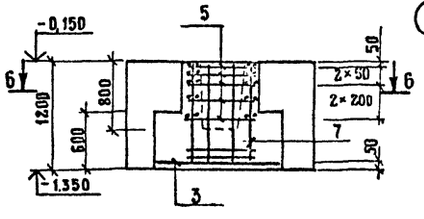

2 - 2

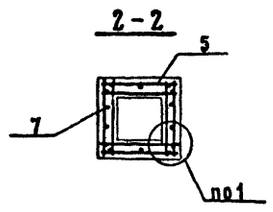

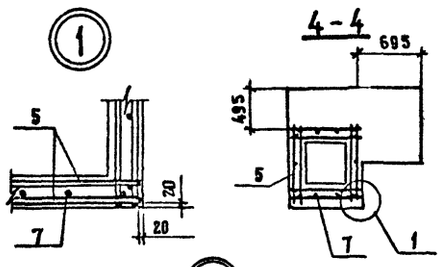

6 - 6

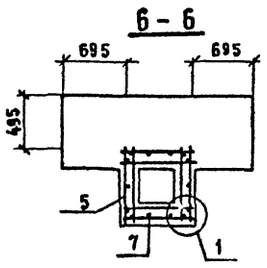

Схема раскладки сеток подошвы в ростверках РСм1 и РСм 6 ÷ РСм 11

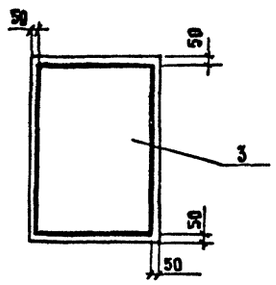

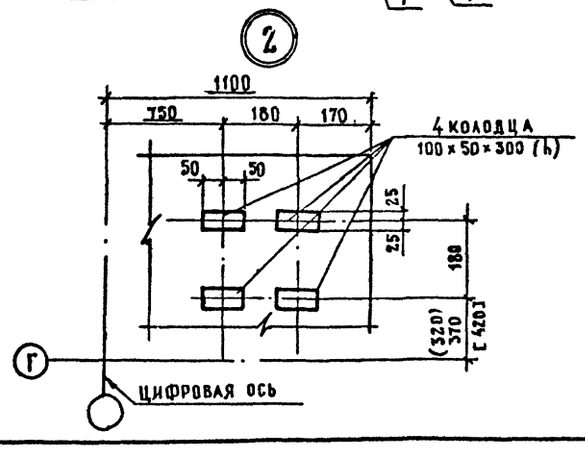

1. В таблицах даны нормативные нагрузки.
2. Спецификацию и выборку стали на РСм 7 ÷ РСм 11 смотрите на листах КЖ-20,21
3. Закладную деталь поз. 21 приварить к арматуре ростверка РСм 8 и РСм 11.

Привязан

Инв. №

Н. контр.	Павлюченков			
ГИП	Чубоксарова			
Нач. отд.	Дроханов			
Гл. конст.	Павлюченков			
Рук. бриг.	Ермина			
Ст. инж.	Слатыкова			
Инженер	Гластинова			

503 - 7 - 12.88 - КЖ

Комплекс зданий и сооружений основного звена дорожной службы

Ремонтная мастерская на 90 условных ремонтов в год

РСм - 7 ÷ РСм - 11 Схемы нагрузок (вариант)

Стадия	Лист	Листов
РП	16	

Союздорпроект г. Москва

Копировал:

Формат А2

Инв. № подл. | Подпись и дата | Взам. инв. №

Альбом 2

Рсм 13

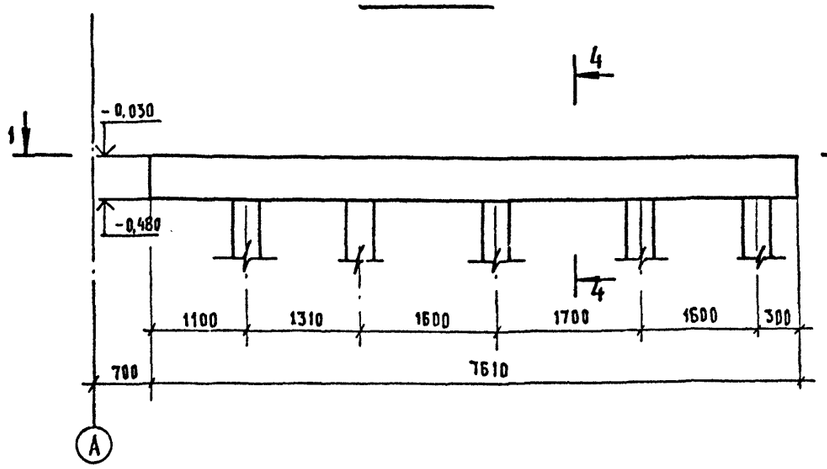

Рсм 14

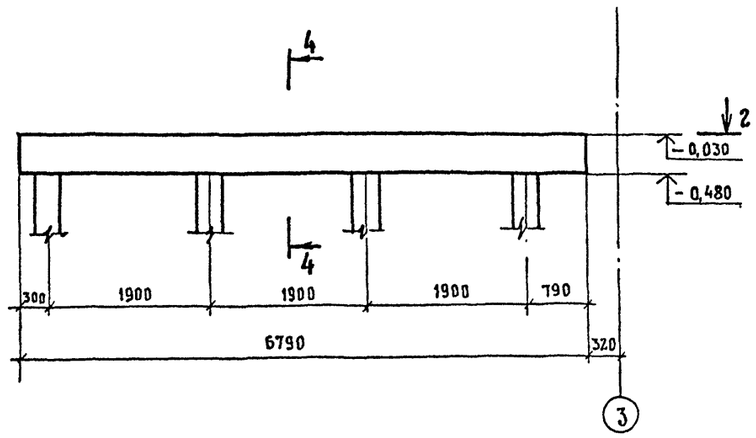

Рсм 15

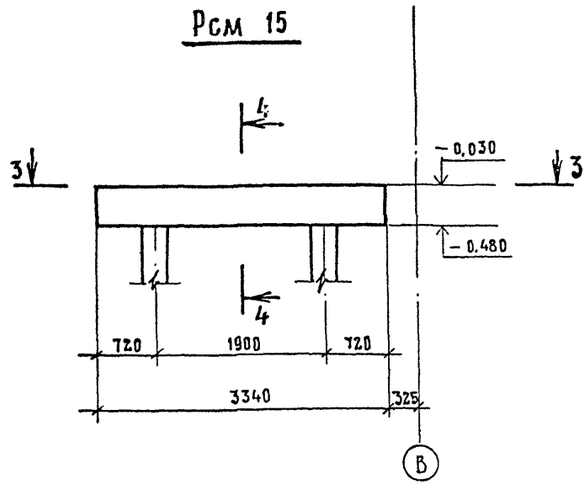

1–1

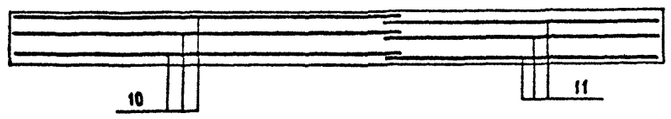

2–2

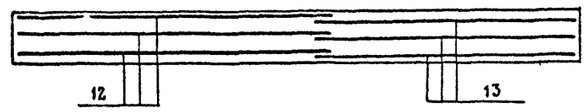

3–3

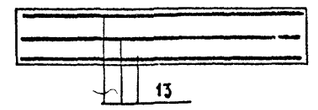

Рсм 16

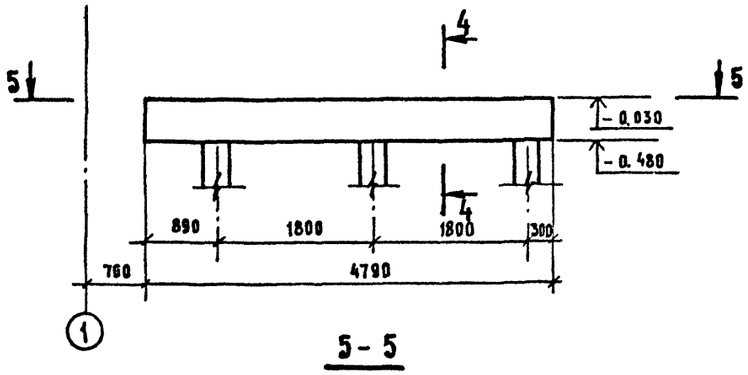

4–4

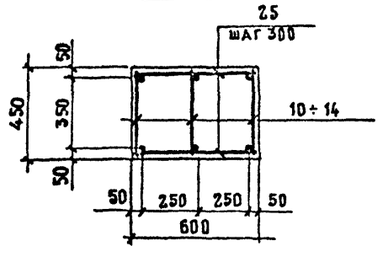

Стык каркасов

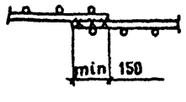

5–5

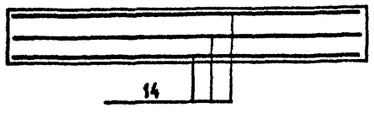

1. Спецификацию и выборку стали смотрите на листах КЖ-20,21
2. Заделку свай в ростверк выполнить по узлу на листе КЖ-11
3. Сварку производить в соответствии со СН 393-78.
4. Расчет ростверков Рсм 13 ÷ Рсм 16 выполнен на нагрузку q^{P} – 12 9,1 кН/м (с учетом соб. веса роств.).

				503-7-12.88-КЖ	
				Комплекс зданий и сооружений основного звена дорожной службы	
Н.контр	Павлюченков		01.03.88		
ГИП	Чубоксарова		01.03.88	Ремонтная мастерская на 90 условных ремонтов в год	Стадия: Рп; Лист: 17; Листов:
Нач.отд.	Дроханов		01.03.88		
Гл.констр	Павлюченков		01.03.88		
Рук.бриг	Еремина		01.03.88	Рсм 13 ÷ Рсм 16 (вариант)	Союздорпроект г. Москва
Ст. инж.	Салтыкова		01.03.88		
Инженер	Алексеева		01.03.88		

Привязан:

Инв №

Копировал:

Формат А2

Инв № подл. | Подпись и дата | Взам. инв. №

Альбом 2

РСм 17

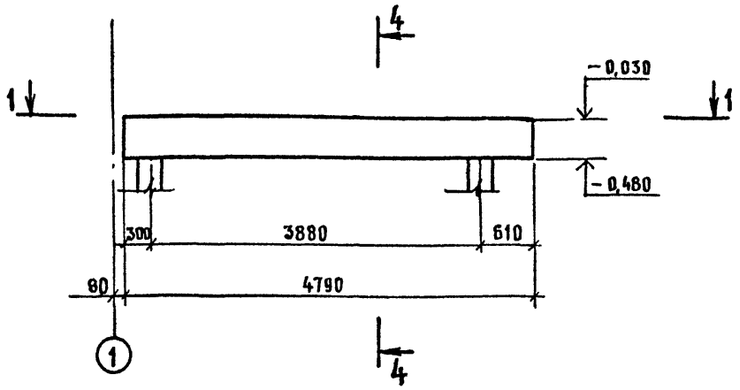

1 – 1

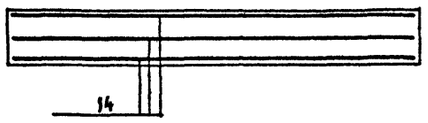

РСм 18

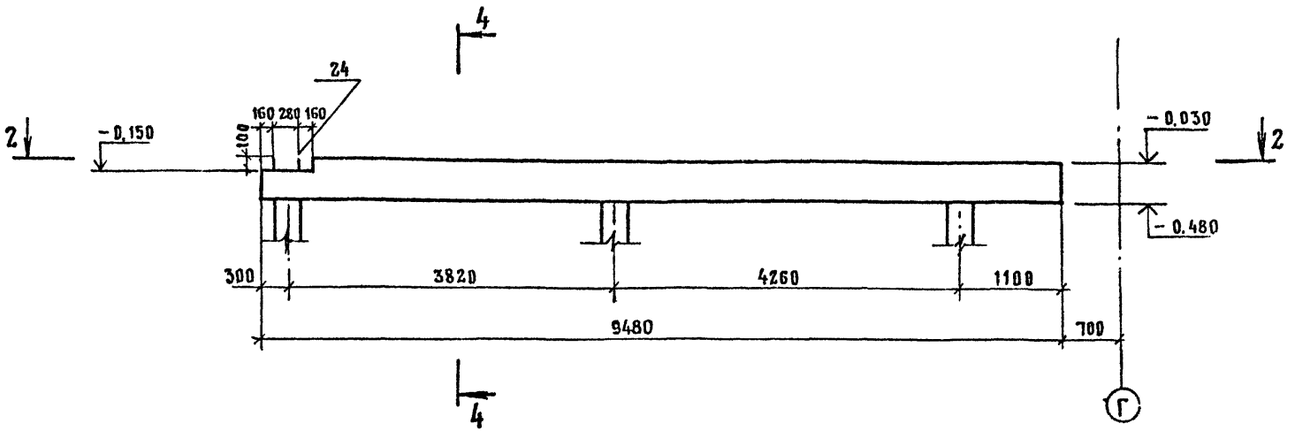

2 – 2

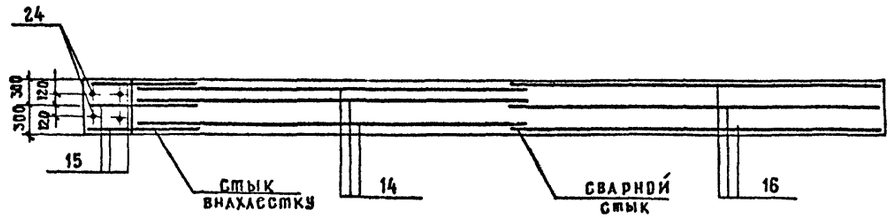

4 – 4

РСм 19

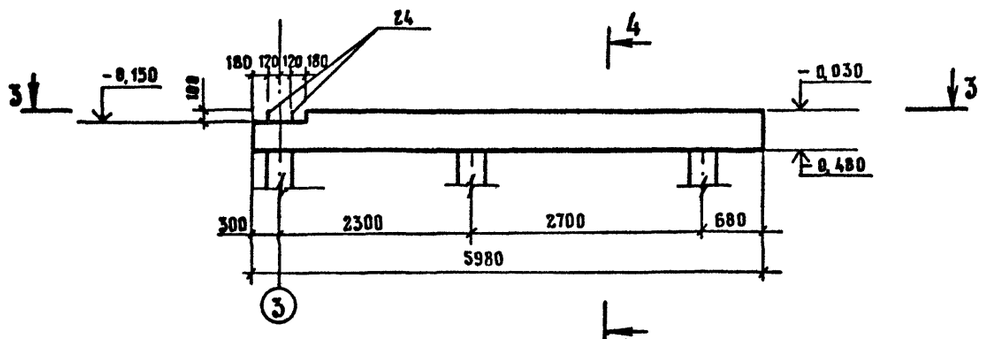

3 – 3

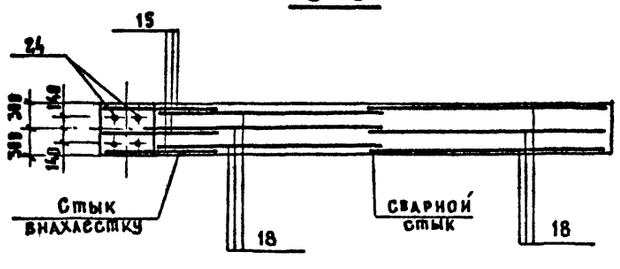

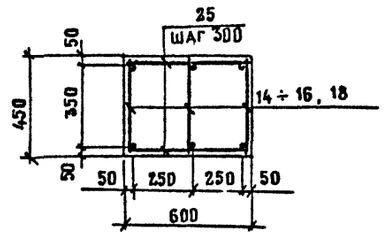

Сварной стык каркасов

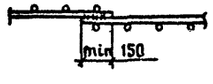

Стык каркасов внахлестку

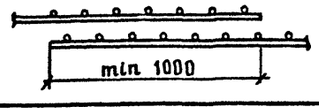

1. Спецификацию и выборку стали смотрите на листах КЖ-20, 21
2. Заделку свай в ростверк выполнить по узлу на листе КЖ-11
3. Сварку производить в соответствии со СН 393-78.
4. Расчет ростверков РСм 17, РСм 19 выполнен на нагрузку q^{P} = 51 кН/м, РСм 18 – q^{P} = 43,2 кН/м. (с учетом соб. веса роств.)

				503-7-12.88-КЖ	
				Комплекс зданий и сооружений основного звена дорожной службы	
Привязан	Н.контр.	Лавлюченков	01.09.88	Ремонтная мастерская на 90 условных ремонтов в год	Стадия: РП; Лист: 18; Листов:
	ГИП	Чубоксарова	01.09.88		
	Нач.отд.	Дроханов	01.09.88		
	Гл.констр.	Лавлюченков	01.09.88		
	Рук.бриг.	Ермина	01.09.88		
	Ст.инж.	Салтыкова	01.09.88	РСм 17 – РСм 19 (вариант)	Союздорпроект г. Москва
Инв.№	Инженер	Алексеева	01.09.88		

Копировал:

Формат А2

Инв.№ подл. | Подпись и дата | Взам.инв.№

Альбом 2

РСМ-20

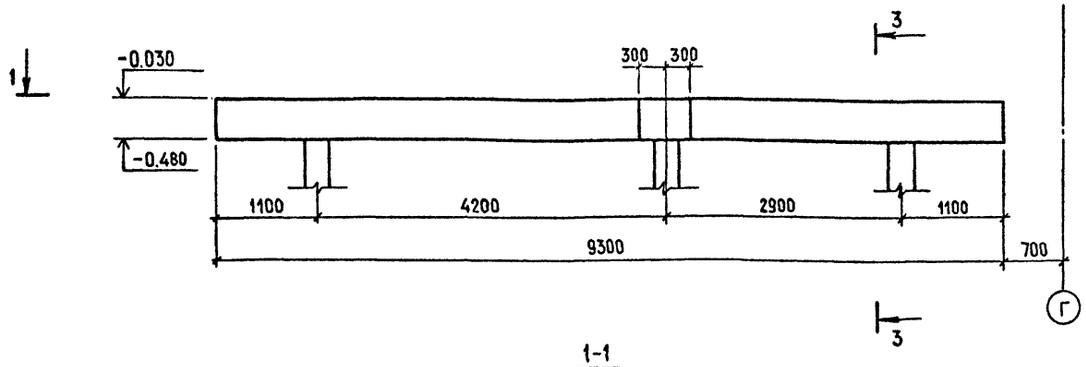

1-1

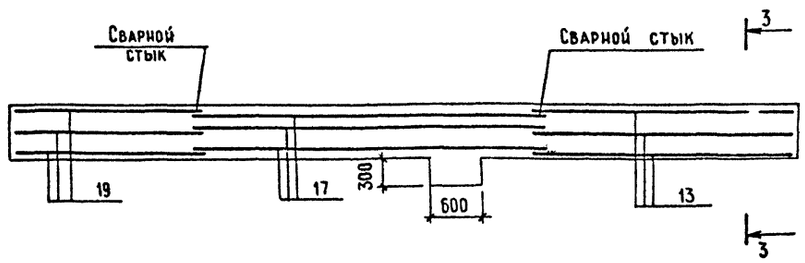

РСМ-21

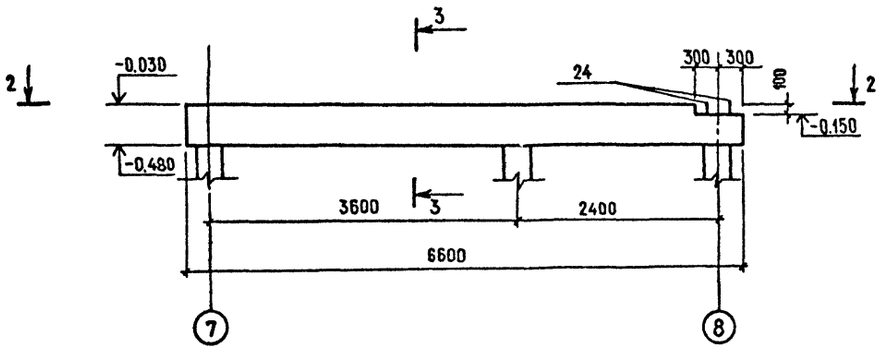

2-2

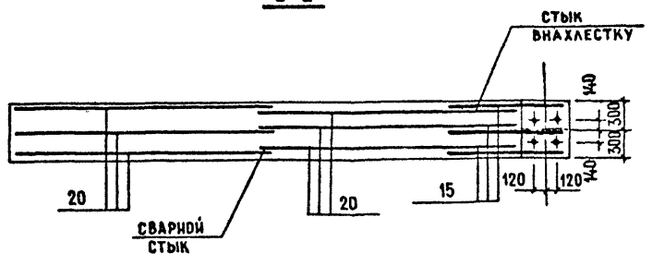

3-3

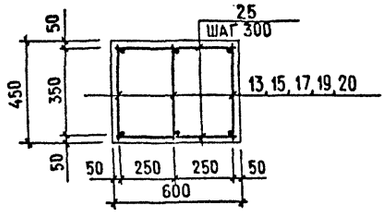

Сварной стык каркасов

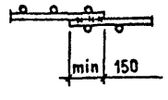

Стык каркасов внахлестку

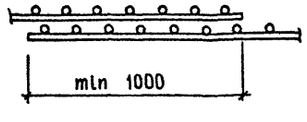

РСМ-12

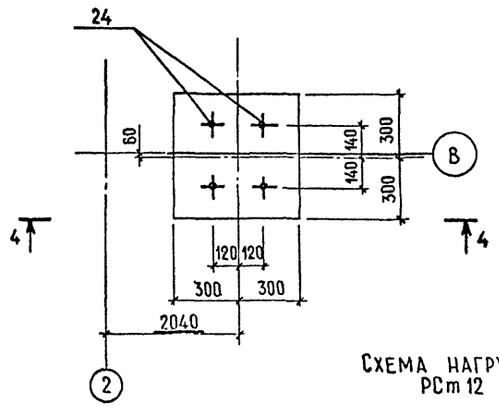

4-4

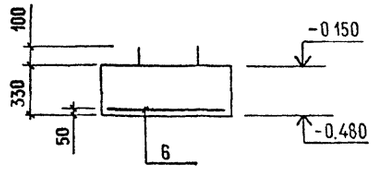

Схема нагрузок РСм 12

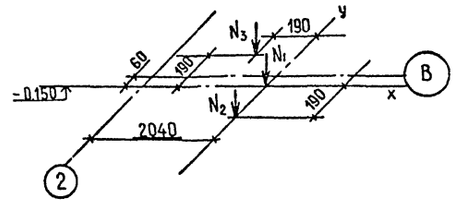

Таблица нагрузок РСм12

Наименование усилий	Усилия
N, кН	16
N_2 кН	20
N_3 кН	20

1. В таблице даны нормативные нагрузки.
2. Спецификацию и выборку стали смотрите на листах КЖ-20,21.
3. Заделку свай в ростверк выполнить по узлу на листе КЖ-11.
4. Сварку производить в соответствии с СН 393-78.
5. Расчет ростверков РСм 20 выполнен на нагрузку $q^p_1 = 432$ кН/м, РСм 21 - $q^p_1 = 51$ кН/м.

Взам. инв. № | Подпись и дата | Инв. № подл.

				503-7-12.88-КЖ	
Н.контр.	Лавлюченков		01.09.88	Комплекс зданий и сооружений основного звена дорожной службы	
ГИП	Дроханов		01.09.88	Ремонтная мастерская на 90 условных ремонтов в год	Стадия: РП; Лист: 19; Листов:
Нач.отд.	Чубоксарова		01.09.88		
Гл.констр.	Павлюченков		01.09.88		
Рук.бриг.	Еремина		01.09.88	РСм 20, РСм 21, РСм 12 (вариант)	Союздорпроект г. Москва
Ст. инж.	Салтыкова		01.09.88		
Инженер	Алексеева		01.09.88		

Привязан

Инв. №

Копировал:

Формат А2

Альбом 2

Спецификация ростверков РСм 1 ÷ РСм 21

Формат	Зона	Поз.	Обозначение	Наименование	Количество на исполнение - РСм																					Примечание
					1	2	3	4	5	6	7	8	9	9н	10	11	12	13	14	15	16	17	18	19	20	21	
				Сборочные единицы																						
				Сетки арматурные																						
		1	1.411.1-1/84. вып. 2	С $\frac{10\,А\text{-}III\text{-}200}{10\,А\text{-}III\text{-}200}$ 1450×1450 $\frac{25}{25}$				1																		
		2		С $\frac{12\,А\text{-}III\text{-}200}{10\,А\text{-}III\text{-}200}$ 1450×1750 $\frac{75}{75}$			1																			
		3		С $\frac{14\,А\text{-}III\text{-}200}{10\,А\text{-}III\text{-}200}$ 1450×2050 $\frac{25}{25}$	1					1	1	1	1	1	1	1										
		4		С $\frac{10\,А\text{-}III\text{-}200}{10\,А\text{-}III\text{-}200}$ 1650×1750 $\frac{75}{75}$		1			1																	
		5	1.411.1-1/84. вып.2	СС 3-8	5	5			5	5	5	5	5	5	5	5										
		6	-КЖ.И.42.0.0	С 8													1									
				Каркасы																						
		7	1.411.1-1/84. вып.2	КПС 3-1		1			1	1	1	1	1	1	1	1										
		8	-КЖ.И.43.0.0	КР 3	2																					
		9	-КЖ.И.43.0.0	КР 4	2																					
		10	-КЖ.И.45.0.0	КР 5														3								
		11	-КЖ.И.45.0.0	КР 6														3								
		12	-КЖ.И.45.0.0	КР 7															3							
		13	-КЖ.И.45.0.0	КР 8															3	3				3		
		14	-КЖ.И.45.0.0	КР 9																	3	3	3			
		15	-КЖ.И.45.0.0	КР 10																			3	3		3	
		16	-КЖ.И.45.0.0	КР 11																			3				
		17	-КЖ.И.45.0.0	КР 12																					3		
		18	-КЖ.И.45.0.0	КР 13																				6			
		19	-КЖ.И.45.0.0	КР 14																					3		
		20	-КЖ.И.45.0.0	КР 15																						6	
				Изделия закладные																							
		21	1.400-6/76 вып.1	МВ-13		1			1			1				1											
		22	ГОСТ 24379.1-80	Болт 1.1 М24×710			2	2																			3,10 кг
		23	ГОСТ 24379.1-80	Болт 1.1 М20×600					4	4																	1,81 кг
		24	-КЖ.И.53.0.0	МН 1													2						2	2		2	
				Детали																							
		25		⌀ 10А-I ГОСТ 5781-82*, ℓ=550														52	46	22	32	32	64	40	62	42	0,34 кг
				Материалы																							
				Бетон класса В15	2,68	3,3	2,6	1,4	2,94	2,4	2,2	2,2	2,84	2,84	3,29	3,29	0,12	2,1	1,8	0,9	1,3	1,3	2,5	1,6	2,6	1,7	м³

Инв.№ подл. | Подпись и дата | Взам. инв.№

Привязан

Инв.№

Н. контр.	Павлюченков		01.09.88
ГИП	Чубоксарова		01.09.88
Нач. отд.	Дроханов		01.09.88
Гл. констр.	Павлюченков		01.09.88
Рук. бриг.	Еремина		01.09.88
Ст. инж.	Салтыкова		01.09.88
Инженер	Галактионова		01.09.88

503-7-12.88-КЖ

Комплекс зданий и сооружений основного звена дорожной службы

Ремонтная мастерская на 90 условных ремонтов в год

Стадия	Лист	Листов
РП	20	

Спецификация ростверков РСм 1 ÷ РСм 21 (вариант)

Союздорпроект г. Москва

Копировал:

Формат А2

Альбом 2

Ведомость расхода стали на один элемент, кг

Марка элемента	Изделия арматурные									Изделия закладные						Общий расход
	Арматура класса								Всего	Арматура класса		Прокат марки			Всего	
	А-I		А-III							А-III		ВСт3кп2				
	ГОСТ 5781-82*		ГОСТ 5781-82*							ГОСТ 5781-82*		ГОСТ 19903-74*				
	⌀10	Итого	⌀8	⌀10	⌀12	⌀14	⌀18	Итого		⌀8	Итого	t8		Итого		
РСм 1			17,6	9,8		19,8		47,2	47,2							47,2
РСм 2			16,2	18,9	13,9			49,0	49,0	0,1	0,1	0,6		0,6	0,7	49,7
РСм 3				8,1	12,4			20,5	20,5							20,5
РСм 4				14,3				14,3	14,3							14,3
РСм 5			16,2	18,9	13,9			49,0	49,0	0,1	0,1	0,6		0,6	0,7	49,7
РСм 6			16,2	9,8	13,9	19,8		59,7	59,7							59,7
РСм 8, РСм 11			16,2	9,8	13,9	19,8		59,7	59,7	0,1	0,1	0,6		0,6	0,7	60,4
РСм 9, РСм 9н, РСм 10, РСм 7			16,2	9,8	13,9	19,8		59,7	59,7							59,7
РСм 12			1,8					1,8	1,8							1,8
РСм 13	56,7	56,7		14,4			46,8	61,2	117,9							117,9
РСм 14	50,9	50,9		12,9		25,5		38,4	89,3							89,3
РСм 15	24,0	24,0		6,0		12,0		18,0	42,0							42,0
РСм 16, РСм 17	34,9	34,9		8,7		17,1		25,8	60,7							60,7
РСм 18	61,3	61,3		19,8		33	9,6	62,4	123,7							123,7
РСм 19	50,4	50,4		13,2		19,8	9,6	42,6	93,0							93,0
РСм 20	69,1	69,1		17,7		34,8		52,5	121,6							121,6
РСм 21	54,0	54,0		14,4		22,2	9,6	46,2	100,2							100,2

Прокат марки ВСт3кп2 принят по ГОСТ 380-71.*

Инв.№ подл. | Подпись и дата | Взам.инв.№

Привязан:

Инв.№

Н.контр.	Павлюченков		01.09.88
ГИП	Чубоксарова		01.09.88
Нач.отд.	Дроханов		01.09.88
Гл.констр.	Павлюченков		01.09.88
Рук.бриг.	Еремина		01.09.88
Ст.инж.	Слатыкова		01.09.88
Инженер	Галактионова		01.09.88

503-7-12.88-КЖ

Комплекс зданий и сооружений основного звена дорожной службы

Ремонтная мастерская на 90 условных ремонтов в год

Стадия	Лист	Листов
РП	21	

Ведомость расхода стали на один элемент, кг (вариант)

Союздорпроект г. Москва

Копировал:

Формат А2

Альбом 2

Схема расположения элементов подземного хозяйства

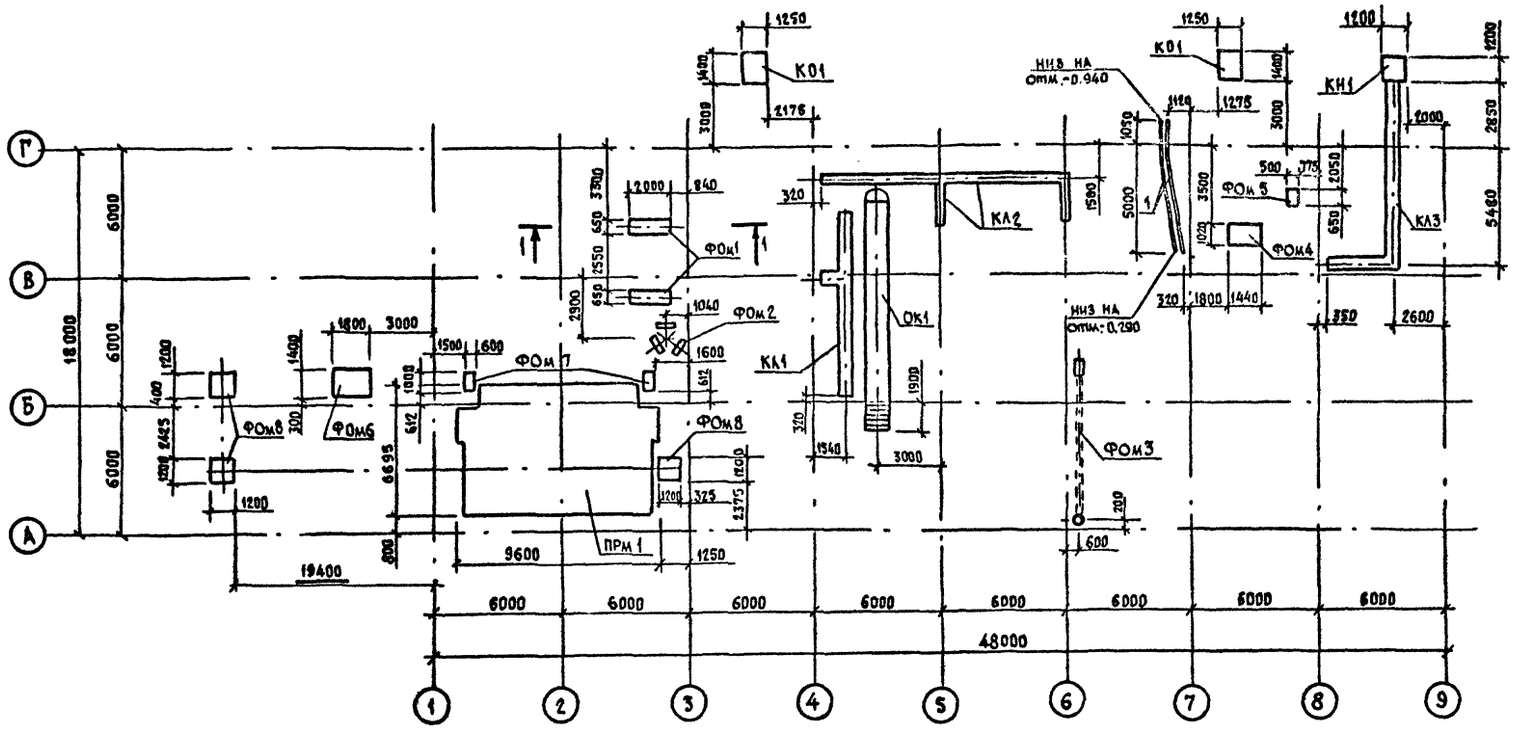

Спецификация к схеме расположения элементов подземного хозяйства

Марка поз.	Обозначение	Наименование	Кол.	Масса ед. кг	Примечание
		Фундаменты			
		под оборудование			
ФОм1		ФОм1	1		
ФОм2		ФОм2	1		
ФОм3	КЖ-24	ФОм3	1		
ФОм4		ФОм4	1		
ФОм5		ФОм5	1		
ФОм6	КЖ-24	ФОм6	1		
ФОм7		ФОм7	2		
ФОм8	КЖ-25	ФОм8	3		
ОК1	КЖ-28	Осмотровая канава ОК1	1		
		Каналы			
КЛ1		КЛ1	1		
КЛ2	КЖ-23	КЛ2	1		
КЛ3		КЛ3	1		
ПРм1	КЖ-25	Приямок ПРм1	1		
КО1	КЖ-30	Колодец отстойный КО1	2		
КН1	КЖ-31	Колодец-нейтрализатор КН1	1		
1		Труба ПВХ90II ТУ6-19-99-78	2	5,04	6,3п.м

ФОм2

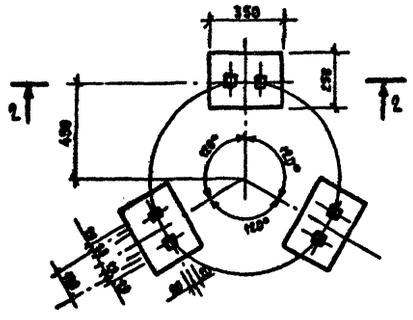

ФОм4

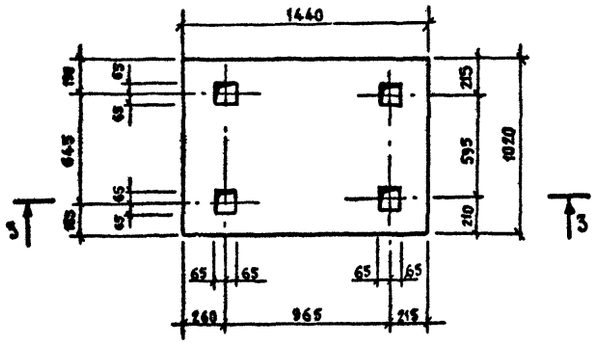

1-1

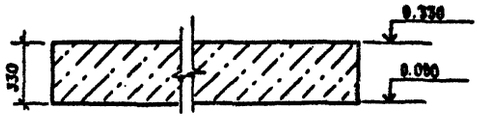

2-2

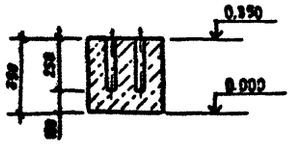

3-3

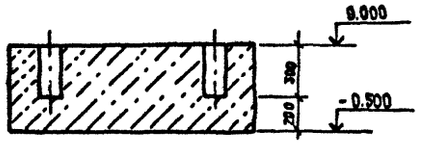

1. За отметку 0.000 принята отметка чистого пола здания.
2. Данные о грунтах смотреть на листах КЖ-3; КЖ-11.
3. Грунт под подошвой фундаментов под оборудование, осмотровой канавы, приямка, каналов КЛ1, КЛ3 тщательно уплотнить с втрамбованием слоя щебня.
4. Под канал КЛ2 устраивается песчаная подготовка из песка средней крупности.
5. Под колодец отстойный КО1 и колодец-нейтрализатор КН1 устраивается подготовка из бетона класса В 3.5.
6. Наружные поверхности каналов, приямка, осмотровой канавы, колодцев и фундаментов под оборудование, соприкасающиеся с грунтом, обмазать горячим битумом за 2 раза.
7. Перед устройством фундаментов под оборудование глубину и разбивку колодцев для анкерных болтов уточнить по устанавливаемому оборудованию.
8. Спецификации и ведомость расхода стали на фундаменты под оборудование и каналы даны на листе КЖ-24.

Н.контр.	Павлюченков		01.09.88
ГИП	Чубоксарова		01.09.88
Нач. отд.	Дроханов		01.09.88
Гл.констр.	Павлюченков		01.09.88
Рук. бриг.	Еремина		01.09.88
Вед. инж.	Зотова		01.09.88
Инженер	Комиссарова		01.09.88

Привязан

Инв. №

503-7-12.88-КЖ

Комплекс зданий и сооружений основного звена дорожной службы

Ремонтная мастерская на 90 условных ремонтов в год

Стадия	Лист	Листов
РП	22	

Схема расположения элементов подземного хозяйства. ФОм1; ФОм2; ФОм4

Союздорпроект г. Москва

Копировал:

Формат А2

Инв. № подл. | Подпись и дата | Взам. инв. № | Рук. бриг. ТХ | Рук. бриг. ВК | Рук. бриг. ОВ | Антропова | Иванова | Федотов | Гл. спец. ЭА | Сучков

Альбом 2

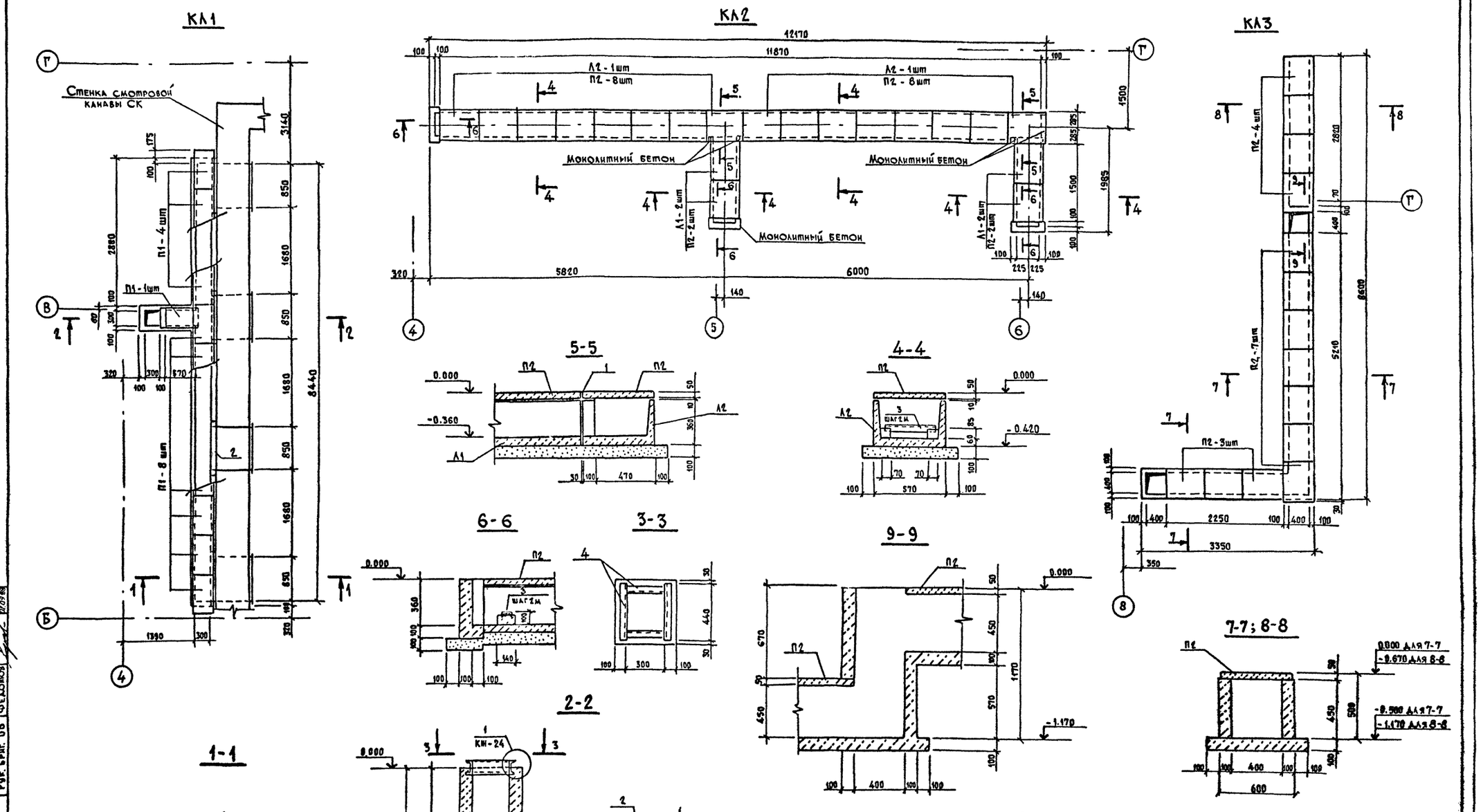

1. Основные примечания даны на листе КЖ-22.
2. Спецификация и ведомость расхода стали на каналы даны на листе КЖ-24.
3. Монолитные конструкции в канале КЛ2 выполнить из бетона класса В12.5.

Н. контр.	Павлюченков		01.09.88
ГИП	Чубоксарова		01.09.88
Нач. отд.	Дрохонов		01.09.88
Гл. констр.	Павлюченков		01.09.88
Рук. бриг.	Ерглина		01.09.88
Вед. инж.	Зотова		01.09.88
Инженер	Кондесарова		01.09.88

Привязан

Инв. №

503-7-12.88-КЖ

Комплекс зданий и сооружений основного звена дорожной службы

Ремонтная мастерская на 90 условных ремонтов в год

Стадия	Лист	Листов
Р.П.	23	

Каналы КЛ1 ÷ КЛ3
Разрезы 1-1 ÷ 9-9

Союздорпроект г. Москва

Копировал:

Формат А2

Рук. бриг. Т.Х. Антропова 01.09.88
Рук. бриг. В.К. Иванова 01.09.88
Рук. бриг. О.В. Федотов 01.09.88

Взам. инв. №

Инв. № подл.

Альбом 2

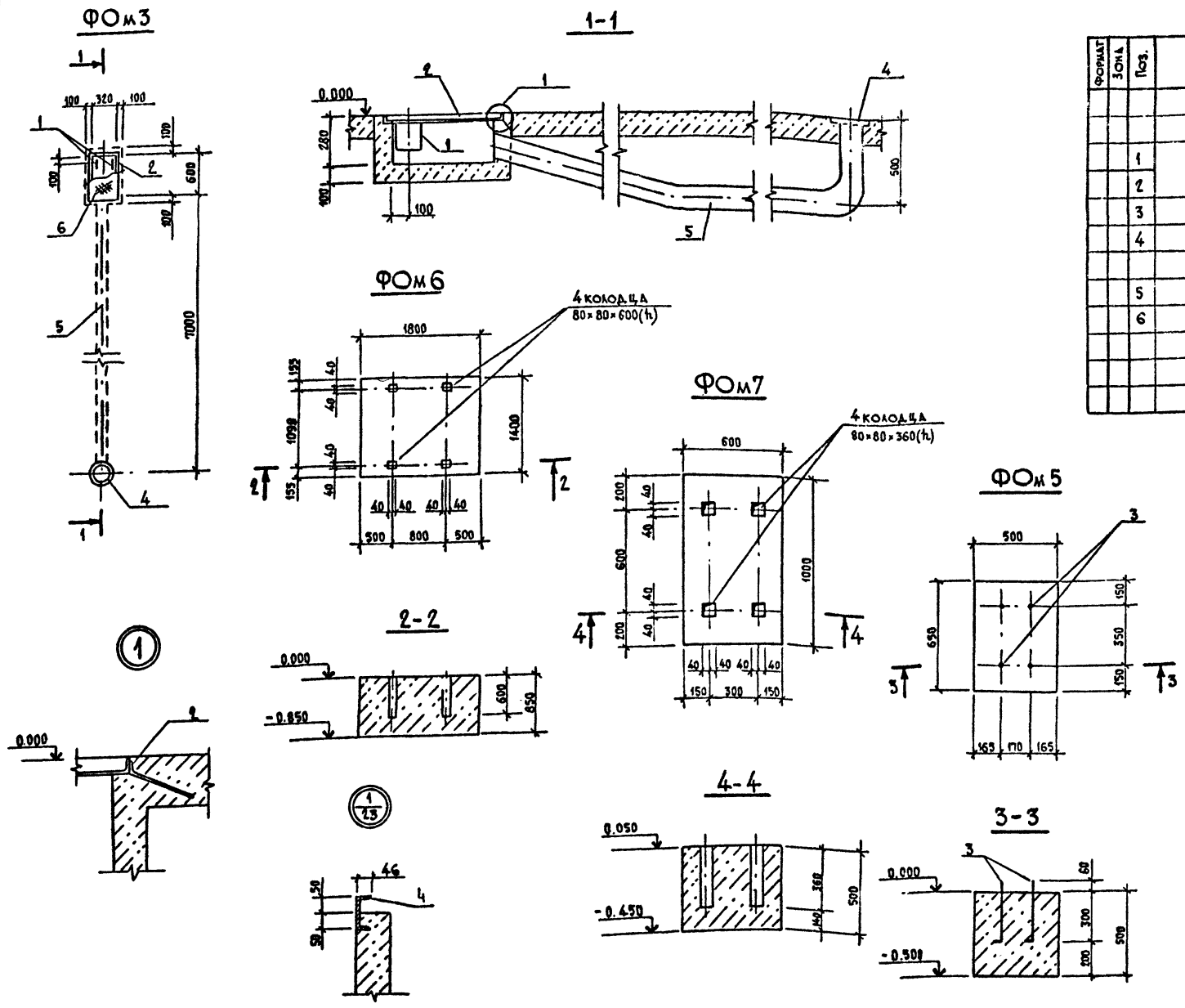

Спецификация фундаментов ФОм1 ÷ ФОм7

Формат	Зона	Поз.	Обозначение	Наименование	Кол. на исполнение - ФОм 1	2	3	4	5	6	7	Примечание
				Сборочные единицы								
				Изделия закладные								
		1	1.400-15 вып. 1	МН 402-2			2					1,5 кг
		2		МН 554 ℓ=2240			1					9,4 кг
		3	КЖ.И. 58.0.0	МН 16					4			
		4		Фланец 1-200-1.0 ст 20 ГОСТ 12820-80			1					4,73 кг
				Детали								
		5	ГОСТ 10704-76*	Труба Ø133×4 ℓ=8000			1					101,9 кг
		6		Лист ромб 0-ПН-4.0 ВСт3кп2 ГОСТ 8568-77*			1					9,8 кг
				420×700								
				Материалы								
				Бетон класса В 12,5	0,86	0,08	0,11	0,72	0,16	2,13	0,29	м³

Спецификация каналов КЛ1 ÷ КЛ3

Формат	Зона	Поз.	Обозначение	Наименование	Кол. на исп. - КЛ 1	2	3	Примечание
				Сборочные единицы				
				Лотки				
		Л1	3.006.1 - 2/82 вып. 1-1	Л2д - 8		4		110 кг
		Л2	3.006.1 - 2/82 вып. 2-2	Лу2 - 8н		2		920 кг
				Плиты перекрытий				
		П1	3.006.1 - 2/82 вып. 1-2	П1-8	13			40 кг
		П2		П3-8		20	14	50 кг
				Изделия закладные				
				L100×63×6 ГОСТ 8510-86				
		1		ℓ=650		2		4,9 кг
		2		ℓ=1050		4		7,9 кг
		3		[8 ГОСТ 8240-72* ℓ=530		10		3,7 кг
		4		[10 ГОСТ 8240-72* ℓ=1440	1			12,4 кг
				Материалы				
				Бетон класса В 12,5	1,2	0,2	3,0	м³

Основные примечания даны на листе КЖ-22

Ведомость расхода стали на элемент, кг

Марка элемента	Изделия закладные																								Всего	Общий расход
	Арматура класса				Прокат марки																					
	А-I		А-III		ВСт3 кп2																					
	ГОСТ 2590-71*		ГОСТ 5781-82*		ГОСТ 8509-86		ГОСТ 8510-86		ГОСТ 8240-72*			ГОСТ 19903-74*		ГОСТ 8568-77*		ГОСТ 103-76*		ГОСТ 5915-70*		ГОСТ 10704-76*		ГОСТ 12820-80*				
	⌀10	Итого	⌀8	Итого	L50×5	Итого	L100×63×6	Итого	[8	[10	Итого	t3	Итого	t4	Итого	t6	Итого	М10	Итого	Тр133×4	Итого	⌀200	Итого			
ФОм3			1,83	1,83	8,45	8,45								9,82	9,82	2,12	2,12			101,9	101,9	4,73	4,73	128,85	128,85
ФОм5	1,0	1,0										0,12	0,12					0,05	0,05					1,17	1,17
КЛ1							31,6	31,6		12,4	12,4													44,0	44,0
КЛ2							9,8	9,8	37,0		37,0													46,8	46,8

Инв. № подл. | Подпись и дата | Взам. инв. №

Привязан

Инв. №

И.контр.	Павлюченков		01.09.88
ГИП	Чубоксарова		01.09.88
Нач.отд.	Дроханов		01.09.88
Л.констр.	Павлюченков		01.09.88
Рук.бриг.	Еремина		01.09.88
Вед.инж.	Зотова		01.09.88
Инженер	Комиссарова		01.09.88

503-7-12.88-КЖ

Комплекс зданий и сооружений основного звена дорожной службы

Ремонтная мастерская на 90 условных ремонтов в год

Стадия	Лист	Листов
РП	24	

ФОм3, ФОм5 ÷ ФОм7

Союздорпроект г. Москва

Копировал

Формат А2

Альбом 2

ПРм1

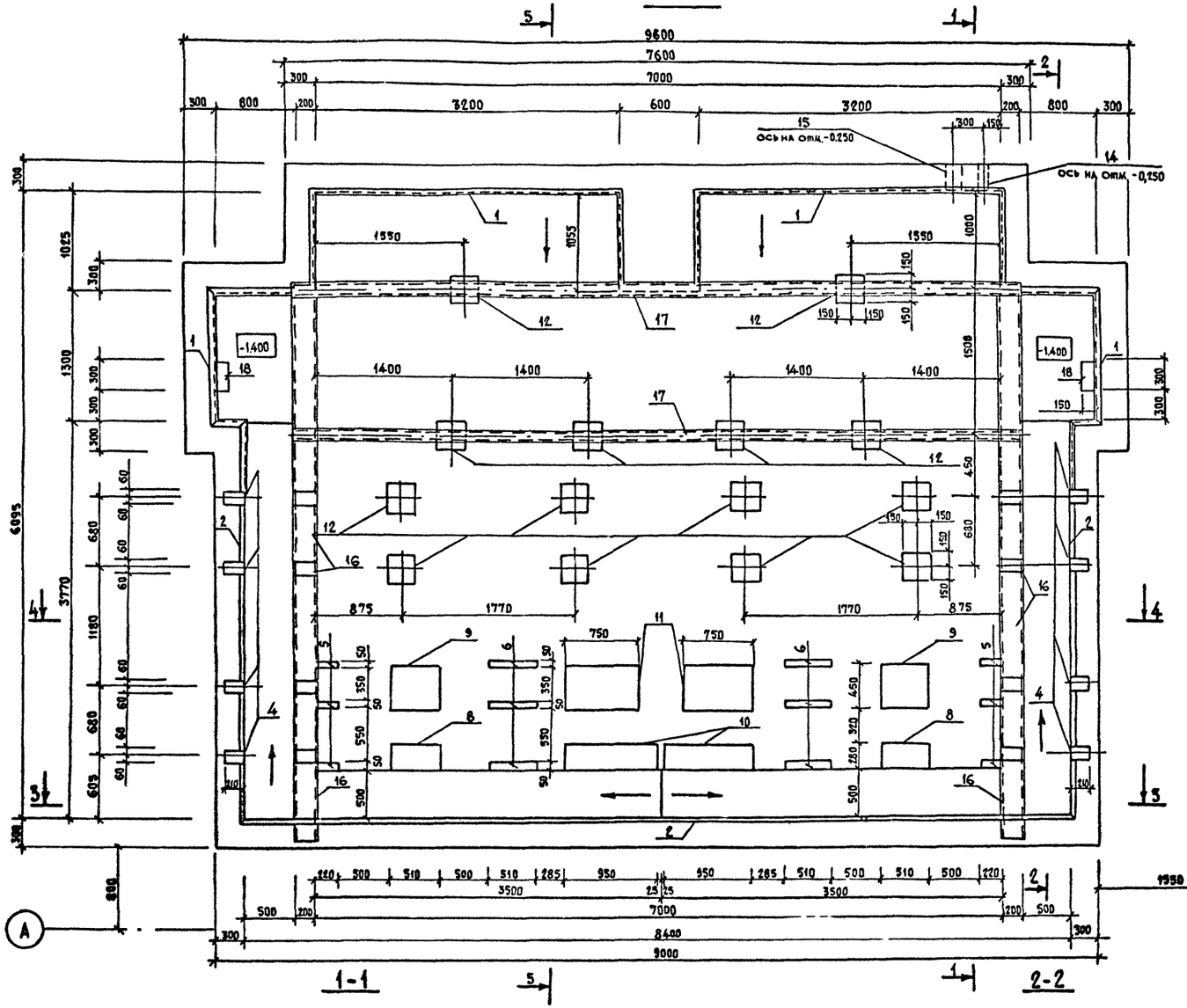

6-6

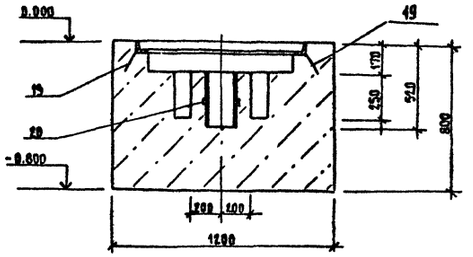

ФОм8

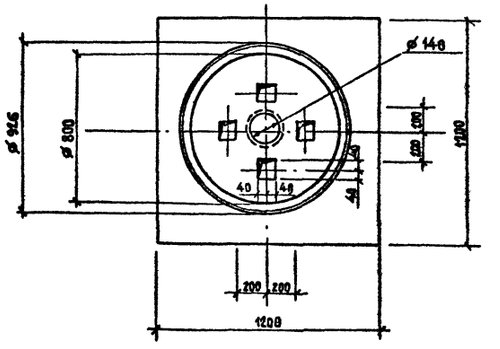

1. Внутренние поверхности ПРм1 покрасить жидким стеклом δ=2мм.
2. Данный лист смотреть совместно с листами КЖ-22, КЖ-26, КЖ-27.

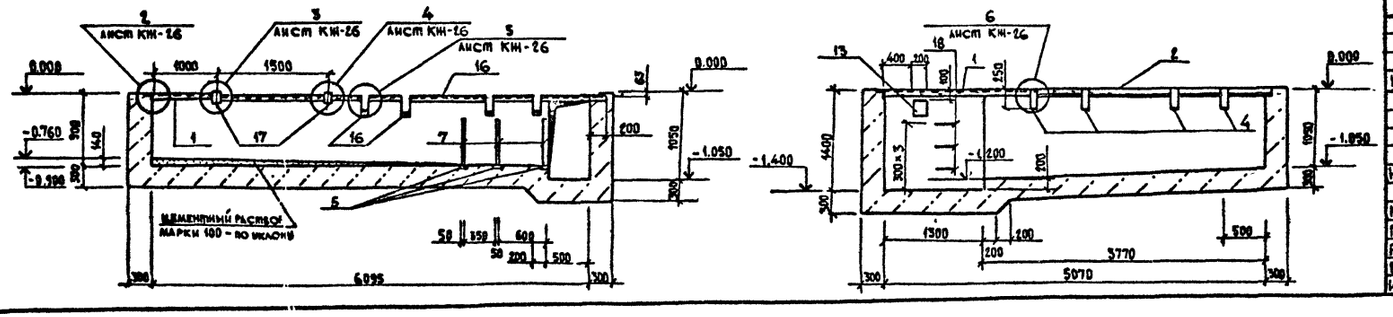

Привязан

Инв. №

Н.контр.	Павлюченков		01.99
ГИП	Чубоксарова		01.99
Кан.отд.	Дроханов		01.99
Гл.констр.	Павлюченков		01.99
Рук. врнг.	Еремина		01.99
Вед. инж.	Зотова		01.99
Инженер	Плактинова		01.99

503-7-12.88 - КЖ

Комплекс зданий и сооружений основного звена дорожной службы

Ремонтная мастерская на 90 условных ремонтов в год

Приямок ПРм1 разрезы 1-1, 2-2. Фундамент ФОм8

Стадия	Лист	Листов
Р.Д.	25	

Союздорпроект г. Москва

Копировал:

Формат А2

Рук. врнг. ТХ Антропова | Подпись и дата | Взам. инв. № | Инв. № подл.

Альбом 2

3-3

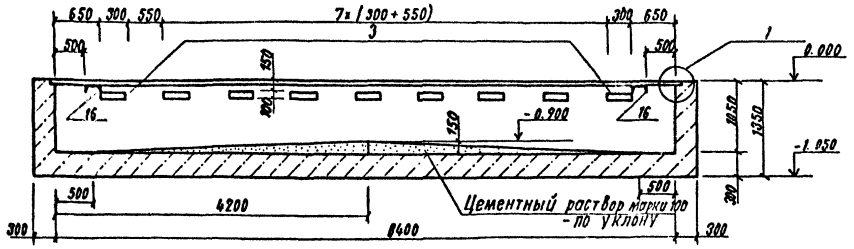

4-4

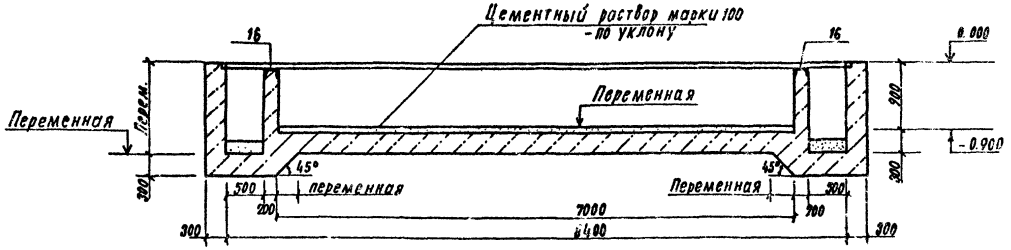

5-5

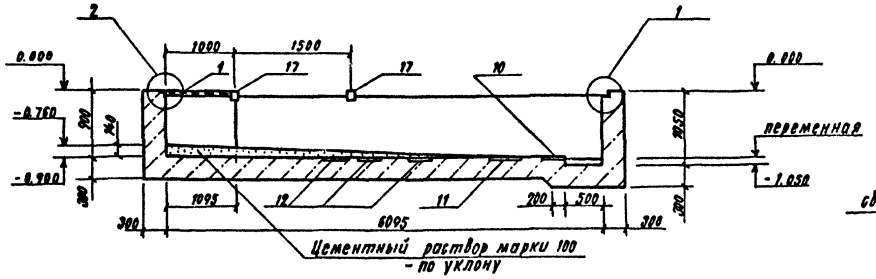

4

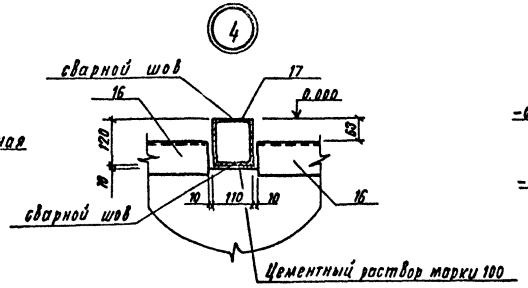

5

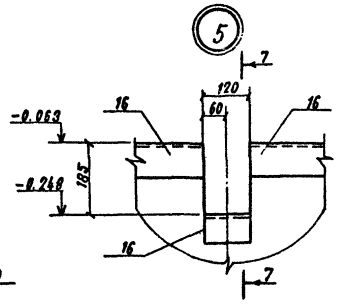

7-7

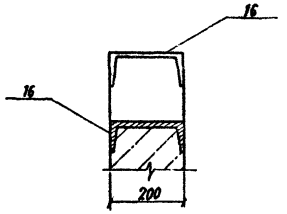

6

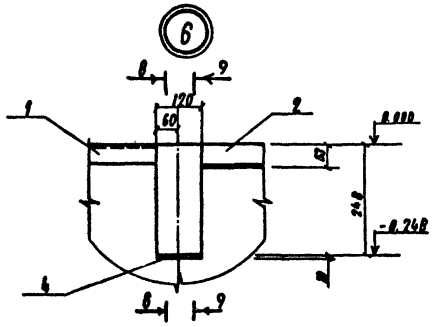

9-9

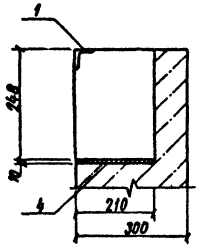

8-8

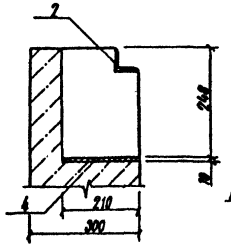

3

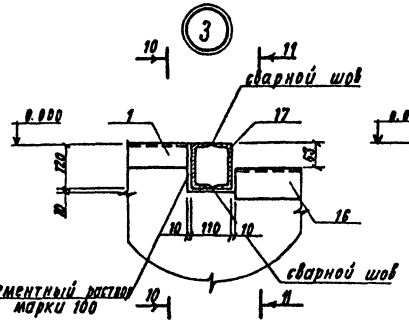

11-11

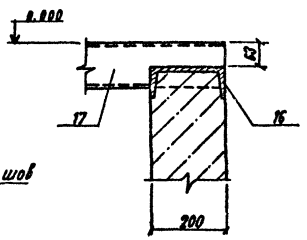

10-10

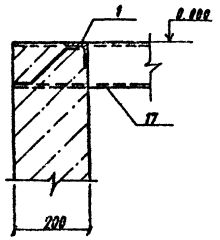

1

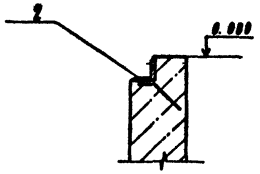

2

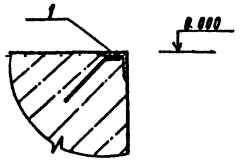

Настоящий лист смотреть совместно с листом КЖ-25

				503-7-12.86-КЖ	
Н. контр.	Павличенко		01.09.88	Комплекс зданий и сооружений дорожной службы основного звена	
ГИП	Чубокарова		01.09.88	Ремонтная мастерская на 90 условных ремонтов в год	Стадия: РП; Лист: 26; Листов:
Нач. отд.	Дроханов		01.09.88		
Гл. констр.	Павличенко		01.09.88		
Рук. бриг.	Еремина		01.09.88	Разрезы 3-3 ÷ 5-5. Узлы 1÷6	Союздорпроект г. Москва
Вед. инж.	Зотова		01.09.88		
Инженер	Гадактионова		01.09.88		

Привязан

Инв. №

Копировал:

Формат А2

Инв. № подл. | Подпись и дата | Взам. инв. №

Альбом 2

Спецификация приямка ПРм 1 и фундамента ФОм 8

Формат	Зона	Поз.	Обозначение	Наименование	Кол.	Примечание
				ПРм 1		
				Сборочные единицы		
				Изделия закладные		
		1	—КЖ.И. 54.0.0	МН2		17 п.м
		2	—КЖ.И. 55.0.0	МН3		13,9 п.м
		3	—КЖ.И. 56.0.0	МН4	9	
		4	—КЖ.И. 56.0.0	МН5	8	
		5	—КЖ.И. 56.0.0	МН6	6	
		6	—КЖ.И. 56.0.0	МН7	6	
		7	—КЖ.И. 56.0.0	МН8	6	
		8	—КЖ.И. 57.0.0	МН9	2	
		9	—КЖ.И. 57.0.0	МН10	2	
		10	—КЖ.И. 57.0.0	МН11	2	
		11	—КЖ.И. 57.0.0	МН12	2	
		12	—КЖ.И. 57.0.0	МН13	14	
		13	—КЖ.И. 57.0.0	МН14	2	
		14	5.900-2	Сальник Ду 100	1	

продолжение

Формат	Зона	Поз	Обозначение	Наименование	Кол.	Примечание
		15	5.900-2	Сальник Ду 150	1	
				Детали		
				Швеллеры ГОСТ 8240-72*		
		16		[20		10,2 п.м
		17		[ ] 12 ℓ = 7400	2	154,8 кг
		18		ф 20 А III ГОСТ 5781-82*	6	2,75 кг
				ℓ = 1100		
				Материалы		
				Бетон класса В 12,5		32,0 м³
				Цементный раствор марки 100		3,1 м³
				ФОм 8		
				Сборочные единицы		
				Изделия закладные		
		19	—КЖ.И. 59.0.0	МН 17	1	14,84 кг
		20	—КЖ.И. 60.0.0	МН 18	1	9,14 кг
				Материалы		
				Бетон класса В 12,5		1,05 м³

Ведомость деталей

Поз.	Эскиз
18	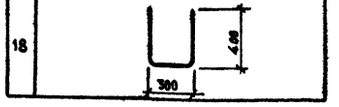

Ведомость расхода стали на элемент, кг

Марка элементов	Изделия закладные															Всего	Общий расход
	Арматура класса				Прокат марки												
	А-III				ВСт3 пс6	ВСт3 кп2					ВСт3пс6		Б-20				
	ГОСТ 5781-82*				ГОСТ 8240-72*	ГОСТ 8509-86					ГОСТ 19903-74*		ГОСТ 8734-75*				
	ф20	ф10	ф8	Итого	С 20	С 12	Итого	L 63×5	L 50×5	Итого	t 10	t 5	Итого	Тр 140×7	Итого		
ПРм 1	16,5	—	33,0	49,5	187,7	307,8	495,5	66,8	64,6	131,4	328,4	—	328,4	—	—	1004,8	1004,8
ФОм 8	—	0,84	—	0,84	—	—	—	14,0	—	14,0	—	1,1	1,1	8,04	8,04	24,0	24,0

Привязан

Инв. №

Инв. № подл. | Подпись и дата | Взам. инв. №

Н. контр.	Павлюченков		01.09.88
ГИП	Чувоксаров		01.09.88
Нач. отд.	Дроханов		01.09.88
О. консир	Павлюченков		01.09.88
Рук. бриг.	Еремина		01.09.88
Вед. инж.	Зотова		01.09.88
Инженер	Плакунова		01.09.88

503-7-12.88-КЖ

Комплекс зданий и сооружений основного звена дорожной службы

Ремонтная мастерская на 90 условных ремонтов в год

Стадия: Р.Р. | Лист: 27 | Листов:

Спецификация приямка ПРм 1 и фундамента ФОм 8. Ведомость расхода стали на элемент. Ведомость деталей

Союздорпроект Москва

Копировал:

Формат А2

Альбом 2

План на отм. 0.000

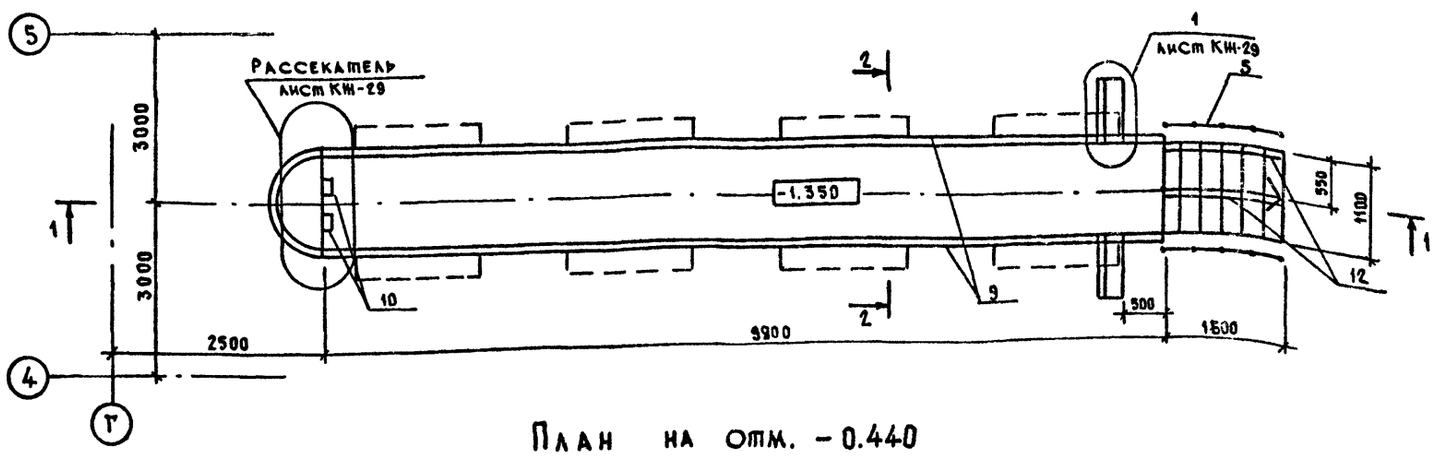

План на отм. -0.440

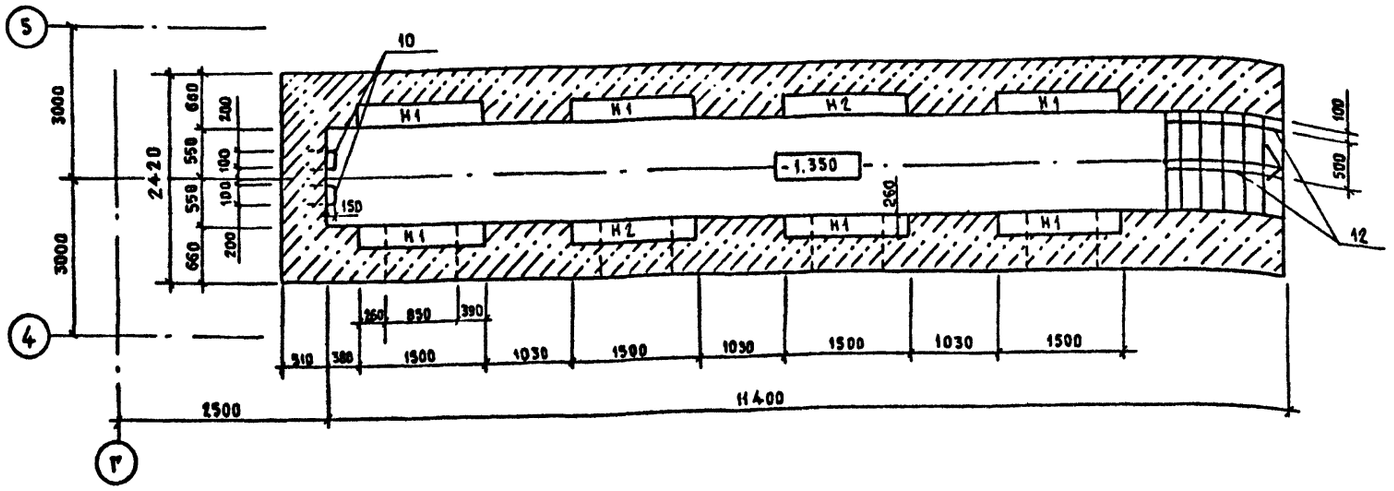

Спецификация осмотровой канавы ОК1

Поз.	Обозначение	Наименование	Кол.	Примечание
		Сборочные единицы		
		Изделия железобетонные		
1	1.038.1-1 вып.1	Перемычка 3ПБ 13-37	12	
2	1.038.1-1 вып.1	Перемычка 1ПБ 10-1	8	
		Изделия металлические		
3	1.494-8	Решетка воздухопри-		
		точная РРАГ4	8	3,4 кг
4	КЖИ. 48.0.0	Решетка РШ1	6	18,7 кг
5	КЖИ. 40.0.0	Сетка С6	8	
6	1.450.3-3 вып.2 ч.2	Ограждение ОГПМ Эв-10.18	2	31,2 кг
		Изделия закладные		
7	3.400-6/76	МН4-46		7,7 п.м
8	КЖИ. 62.0.0	МН20	12	
9	КЖИ. 63.0.0	МН21	12	
10	КЖИ. 64.0.0	МН22		20 п.м
11	КЖИ. 65.0.0	МН23	8	
12	КЖИ. 66.0.0	МН24	6	
		Детали		
13	ГОСТ 8240-72*	[8, ℓ=2150	2	15,2 кг
		Материалы		
		Бетон класса В15		20,6 м³
		Бетон класса В12,5		6,3 м³

Ведомость расхода стали на элемент, кг

Марка элемента	Изделия арматурные					Изделия закладные																Общий расход
	Арматура класса				Всего	Арматура класса							Прокат марки								Всего	
	А-I		А-III			А-I					А-III		ВСт3кп2									
	ГОСТ 5781-82*		ГОСТ 5781-82*			ГОСТ 5781-82*					ГОСТ 5781-82*		ГОСТ 103-76*		ГОСТ 8509-86		ГОСТ 8510-86		ГОСТ 8240-72*			
	⌀6	Итого	⌀10	Итого		⌀6	⌀10	⌀12	⌀22	Итого	⌀8	Итого	t 6	Итого	L50×5	Итого	L160×100×10	Итого	С14	Итого		
ОК1	17,6	17,6	48,0	48,0	65,6	0,78	2,76	0,24	21,6	25,4	16,0	16,0	139,5	139,5	29,1	29,1	396,0	396,0	246,0	246,0	852,0	917,60

1. На плане на отм. 0.000 наружняя грань стены условно не показана.
2. Стены смотровых канав выполнять из бетона класса В15.
3. Внутренние поверхности канав облицевать керамической плиткой светлых тонов (ГОСТ 6141-82).
4. В осветительных нишах Н1 предусмотреть закладные детали для крепления светильников и ограждающих решеток.
5. Данный лист смотреть совместно с листами КЖ-22, КЖ-29.

Привязан

Инв. №

Н. контр	Павлюченков		01.09.88
ГИП	Чубоксарова		01.09.88
Нач. отд.	Дроханов		01.09.88
Гл. констр	Павлюченков		01.09.88
Рук. бриг.	Еремина		01.09.88
Вед. инж.	Зотова		01.09.88
Инженер	Морозова		01.09.88

503-7-12-88-КЖ

Комплекс зданий и сооружений основного звена дорожной службы

Ремонтная мастерская на 90 условных ремонтов в год

Стадия	Лист	Листов
Р.П.	28	

Осмотровая канава ОК1
План на отм. 0.000
План на отм. -0.440

Союздорпроект г. Москва

Копировал:

Формат А2

Инв. № подл. | Подпись и дата | Взам. инв. № | Рук. бриг. Т.К. Антропова 01.09.88

Альбом 2

1-1

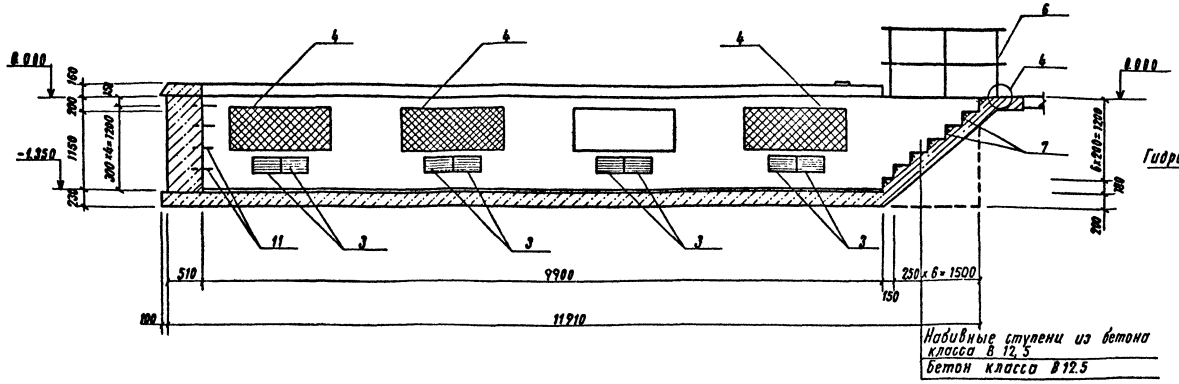

2-2

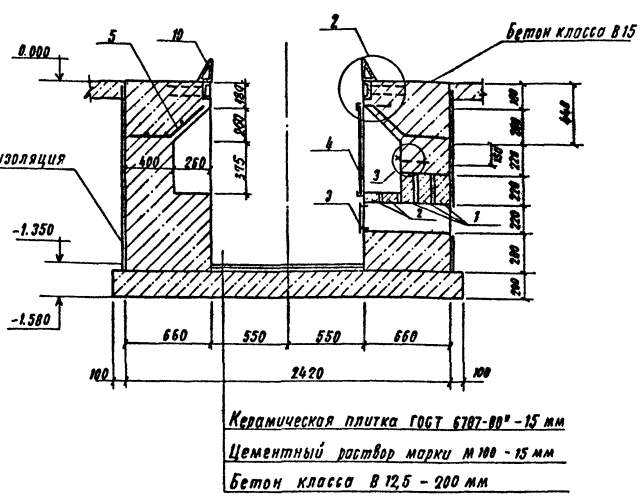

Разбивка закладных изделий в нише Н1

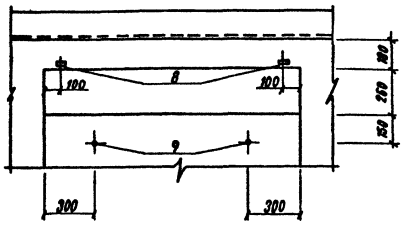

Рассекатель

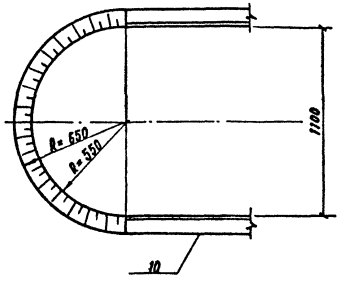

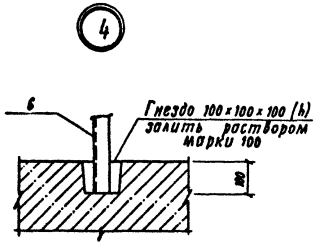

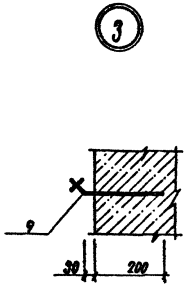

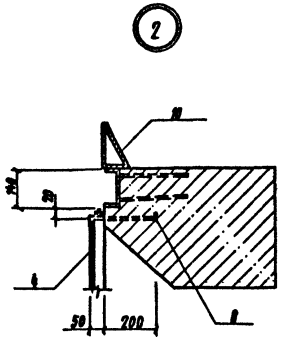

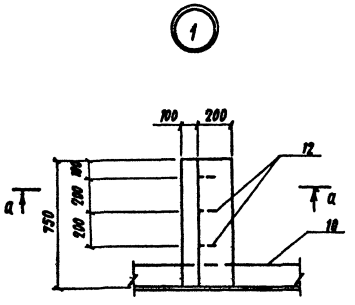

а - а

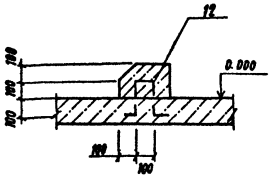

Данный лист смотреть совместно с листом КЖ-28

					503-7-12.88-КЖ	
Привязан					Комплекс зданий и сооружений основного звена дорожной службы	
					Ремонтная мастерская на 90 условных ремонтов в год	Стадия: Р.К. Лист: 29 Листов:
					Разрез 1-1, сечение 1-2 Узлы 1÷4	Союздорпроект г. Москва
Инв. №	Н. контр.	Павличенков		01.09.88		
	ГИП	Чувоксарова		01.09.88		
	Нач. отд.	Дроханов		01.09.88		
	Гл. констр.	Павличенков		01.09.88		
	Рук. гр.	Еремина		01.09.88		
	Вед. инж.	Зотова		01.09.88		
	Инженер	Морозова		01.09.88		

Копировал

Формат А2

Альбом 2

Колодец отстойный К01

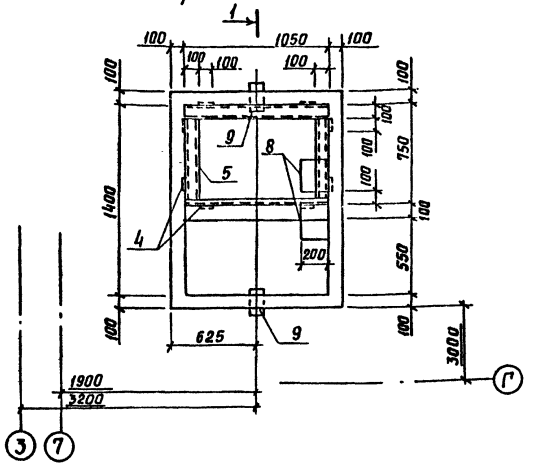

1-1

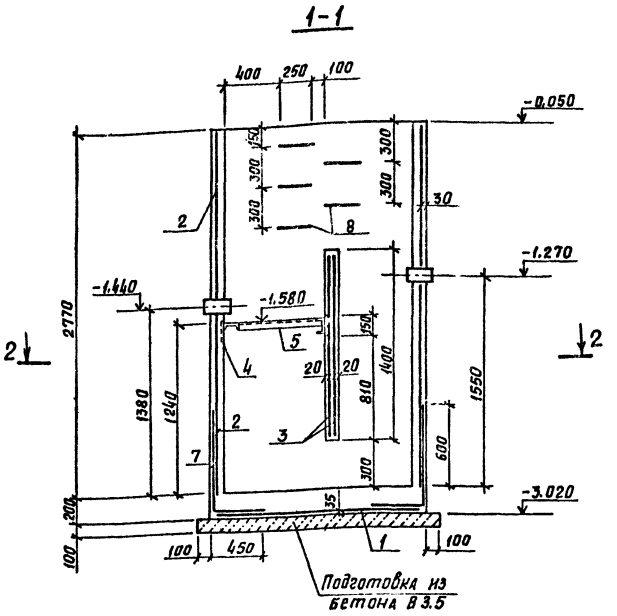

Спецификация колодца отстойного К01

Формат	Зона	Поз.	Обозначение	Наименование	Кол.	Примечание
				Сборочные единицы		
				Сетки арматурные		
		1	ГОСТ 23279-85	$4С\frac{5ВрI-100}{5ВрI-100}$ 120×155 $\frac{25}{50}$	1	
		2	ГОСТ 23279-85	$4Ср\frac{5ВрI-100}{5ВрI-100}$ 274×576 $\frac{30}{20}$	1	
		3	ГОСТ 23279-85	$4С\frac{10АIII-100}{10АIII-100}$ 120×135 $\frac{25}{50}$	2	
				Изделия закладные		
		4	1.400-15, вып.1	МН 106-6		
		5	-КЖИ.-52.0.0	Рама для фильтра РМ15	1	
		6	КЖИ.68.0.0	Щит Щ1	2	
				Детали		
		7*		ф10А-III ГОСТ 5781-82* ℓ=1190	18	0,73кг
		8*		ф18А-I ГОСТ 5781-82* ℓ=1520	5	3,1кг
		9	5.900-2	Сальник Ду100 ℓ=200	2	
				Материалы		
				Бетон В15		

Позиции 7*, 8* - см. ведомость деталей.

Схема армирования днища

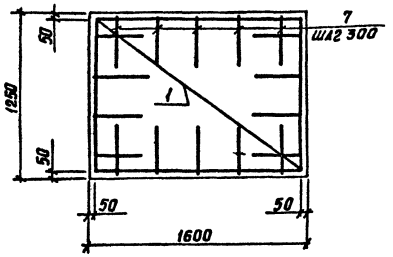

План раскладки днища

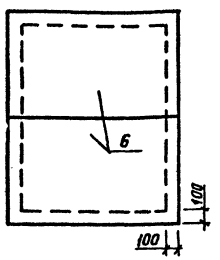

Ведомость деталей

Поз.	Эскиз
7	760 430
8	250 250 210

2-2

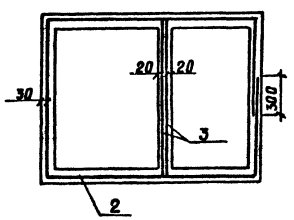

Ведомость расхода стали на элемент, кг

Марка элемента	Изделия арматурные					Изделия закладные								Общий расход
	Арматура класса				Всего	Арматура класса				Прокат марки			Всего	
	Вр-I		А-III			А-I		А-III		ВСт3кп2				
	ГОСТ 6727-80*		ГОСТ 5781-82*			ГОСТ 5781-82*		ГОСТ 5781-82*		ГОСТ 103-76*				
	ф5	итого	ф10	итого		ф18	итого	ф8	итого	t6	t8	итого		
К01	55,1	55,1	54,0	54,0	109,1	15,5	15,5	1,0	1,0	5,7	3,2	8,9	25,4	134,5

1. Днище и стены выполнять из бетона с маркой по водонепроницаемости – W4.
2. Отделка внутренних поверхностей - торкрет цементно-песчаным раствором, слоем 1-2 см.
3. Стены сооружения с наружной стороны утепляются засыпным керамзитом по п.2 на листе КЖ-31.
4. Раму РМ1 покрыть эмалью ХВ-785 ГОСТ 7313-75 (5 слоев) по грунтовке ХС-068 ТУ6-10-820-75. Общая толщина покрытия, включая грунтовку -130 мкм
5. Остальные металлические элементы покрыть масляной краской за 2 раза.
6. Сетку поз.2 приварить к выпускам арматуры из днища поз.7*
7. Сварку производить в соответствии с СН 393-18.

Н.контр	Павлюченков		01.09.88
Гип	Чубоксарова		01.09.88
Нач.отд.	Дроханов		01.09.88
Гл.констр	Павлюченков		01.09.88
Рук.бриг.	Еремина		01.09.88
Вед.инж.	Зотова		01.09.88
Инженер	Кокиссарова		01.09.88

Привязан

Инв.№

503-7-12.88-КЖ

Комплекс зданий и сооружений основного звена дорожной службы

Ремонтная мастерская на 90 условных ремонтов в год

стадия	лист	листов
РП	30	

Колодец отстойный К01

Союздорпроект г.Москва

копировал Лавр-

формат А2

Инв.№ подл. | Подпись и дата | Взам.инв.№ | Рук.бриг. ВН | Иванова | 01.09.88

Альбом 2

Колодец - нейтрализатор КН1

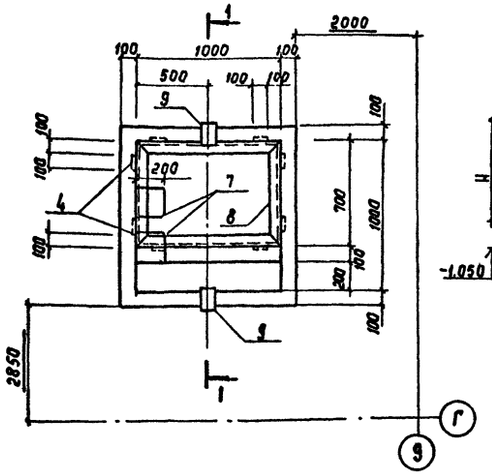

1 - 1

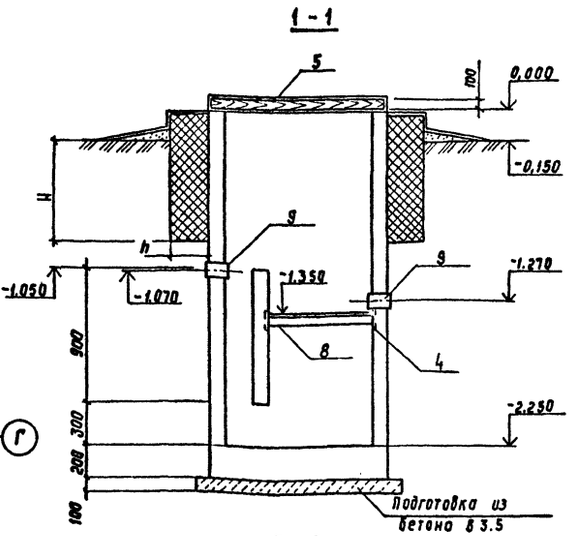

t°C	h, мм
-20	200
-30	250
-40	300

Схема армирования днища

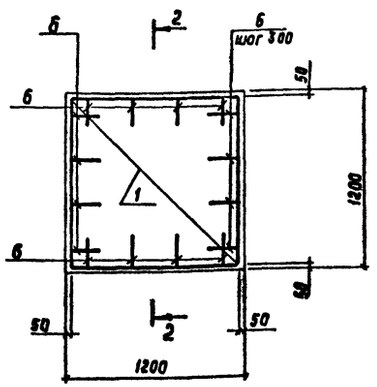

2 - 2

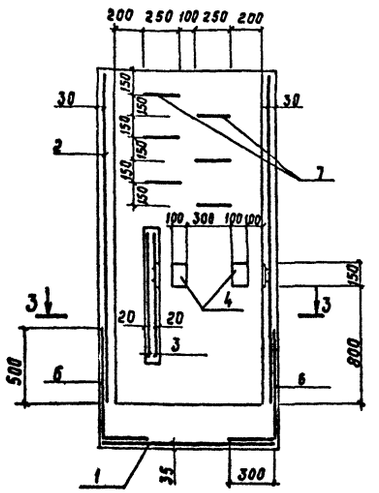

3 - 3

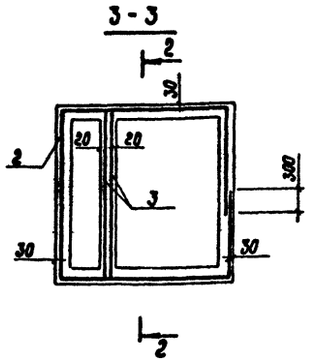

Ведомость деталей

Поз.	Эскиз
6*	300, 660
7*	250, 250, 270

Спецификация колодца - нейтрализатора КН1

Формат	Зона	Поз.	Обозначение	Наименование	Кол.	Примечание
				Сборочные единицы		
				Сетки арматурные		
		1	ГОСТ 23279-85	4С 4Вр I-200(100) / 4Вр-I-200(100) 115×115	1	
		2	ГОСТ 23279-85	4Ср 5Вр I-200 / 5Вр I-200 225×488 40/25	1	
		3	ГОСТ 23279-85	4С 5Вр I-100 / 5Вр I-100 185×115	2	
				Изделия закладные		
		4	1.400-15 вып. 1	МН 106-6	8	
		5	-КЖ.И 68.00	Щит Щ2	1	
				Детали		
		6*		Ф6А-III ГОСТ 5781-82* ℓ=960	18	0,2 кг
		7*		Ф18А-I ГОСТ 5781-82* ℓ=1520	6	3,1 кг
		8		L75×6 ГОСТ 8509-86 ℓ=3400	1	23,4 кг
		9	5.900-2	Сальник Дд 100 ℓ=200	2	
				Материалы		
				Бетон В15		1,4 м3

Позиции 6*, 7* - см. ведомость деталей

Ведомость расхода стали на элемент, кг

Марка элемента	Изделия арматурные							Изделия закладные								Общий расход
	Арматура класса							Арматура класса		Прокат марки						
	Вр-I			A-III			Всего	A-I	A-III	ВСт3кп2					Всего	
	ТУ14-4-659-75			ГОСТ 5781-82*				ГОСТ 5781-82*	ГОСТ 5781-82*	ГОСТ 8509-86	ГОСТ 103-76*					
	Ф4	Ф5	Итого	Ф6		Итого		Ф18	Итого	Ф8	Итого	L75×6	Итого	ℓ6	ℓ8	Итого		
КН1	1,6	25,6	27,2	3,4		3,4	30,6	18,6	18,6	1,0	1,0	23,4	23,4	5,7	3,2	8,9	51,9	82,5

1. Основные примечания даны на листе КЖ-30
2. Стены сооружения с наружной стороны утепляются засыпаным керамзитом (см. сечение 1-1). Высота утеплителя - „H" определяется в конкретном проекте в зависимости от глубины промерзания. Толщина слоя - „h" (см. п.6)
3. Раму для фильтра изготовить из L75×6 (поз.8) и покрыть антикоррозийным составом по п.4, лист КЖ-30
4. Сетку поз.2 привязать к выпускам арматуры из днища поз.6*.

Привязан

Инв.№

Н.контр.	Павлюченков		01.09
ГИП	Чубоксарова		01.09.88
Нач.отд	Дроканов		01.09.88
Гл.констр.	Павлюченков		01.09.88
Рук.бр.	Еремина		01.09.88
Вед.инж.	Зотова		01.09.88
Инженер.	Морозова		01.09.88

503-7-12.88 - КЖ

КОМПЛЕКС ЗДАНИЙ И СООРУЖЕНИЙ ОСНОВНОГО ЗВЕНА ДОРОЖНОЙ СЛУЖБЫ

РЕМОНТНАЯ МАСТЕРСКАЯ НА 90 УСЛОВНЫХ РЕМОНТОВ В ГОД

Стадия	Лист	Листов
РД	31	

Колодец - нейтрализатор КН1

СОЮЗДОРПРОЕКТ г. Москва

Копир. Ро/

Формат А2

Альбом 2

Схема расположения колонн, балок покрытия

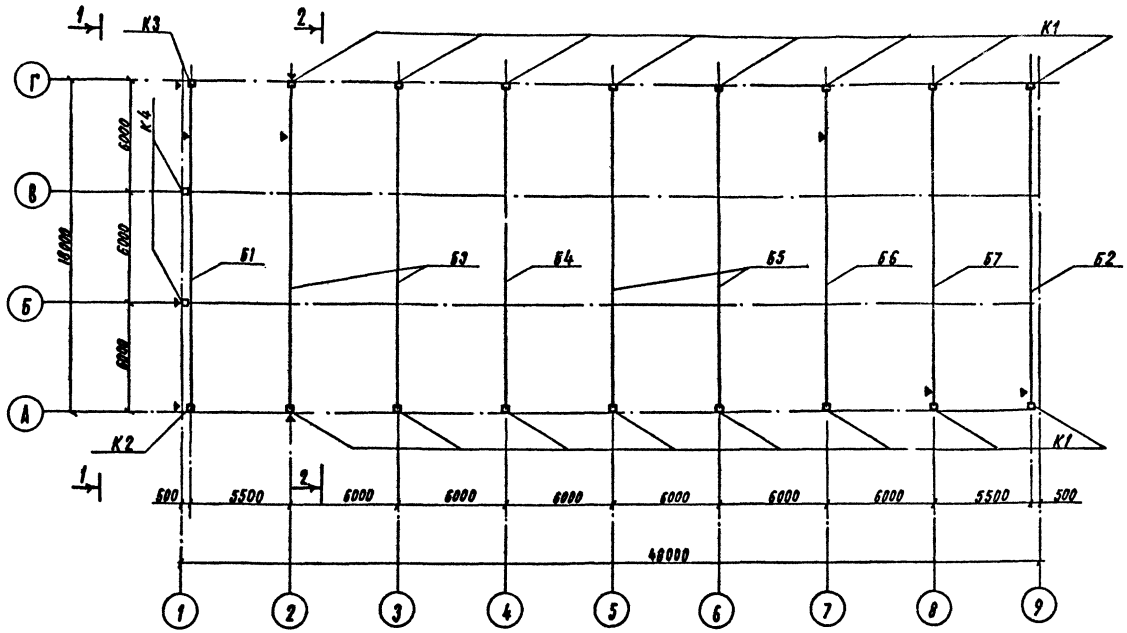

1-1

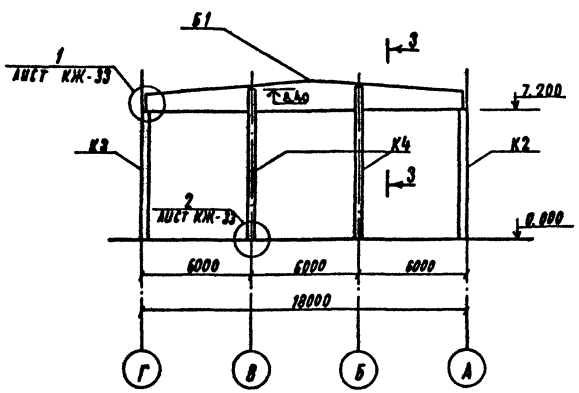

2-2

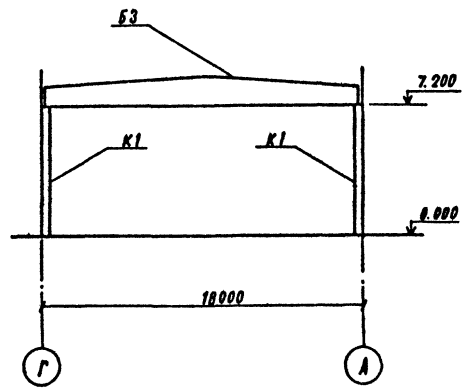

Спецификация к схеме расположения колонн, балок покрытия

Марка поз.	Обозначение	Наименование	Кол.	Масса ед. кг.	Примечание
		Колонны			
К1	-КЖ.И.02.0.0	К 72-5-1	16	3300	
К2	-01	К 72-5-2	1	3300	
К3	-02	К 72-5-3	1	3300	
К4	-КЖИ. 04.0.0.	6КФ 85-1-1	2	2400	
		Балки покрытия			
Б1	-КЖ.И.06.0.0	2БДР18-4АIVТ-1	1	10400	
Б2	-01	2БДР18-4АIVТ-2	1	10400	
Б3	-02	2БДР18-4АIVТ-3	2	10400	
Б4	-03	2БДР18-4АIVТ-4	1	10400	
Б5	-04	2БДР18-4АIVТ-5	2	10400	
Б6	-05	2БДР18-4АIVТ-6	1	10400	
Б7	-КЖ.И. 08.0.0	2БДР18-6АIVТ-1	1	10400	
		Изделия соединительные			
1	-КЖИ. 70.0.0.	МС 1	2	4,6	
2	-КЖ. И. 72.0.0	МС 2	2	6,0	
3	-КЖ. И. 71.0.0	МС 3	2	21,2	

1. Монтаж конструкций выполнить в соответствии с указаниями серий 1.423-3 Вып. 1., 1.427.1-3 Вып. 0,1, 1.462.1-3/80 Вып. 1 и СНиП III-16-80.
2. Разрез 3-3 смотреть на листе КЖ-33.
3. Для замоноличивания стаканов фундаментов и ростверков применять бетон класса В 20 группы Б.

Привязан

Инв. N

Н. контр.	Павлюченко		01.89
ГИП	Чубоксарова		01.89
Нач. отд.	Дроханов		01.89
Гл. констр.	Павлюченко		01.89
Рук. бриг.	Еремина		01.89
Ст. инж.	Сплыкова		01.89
Инженер	Галактионова		01.89

503-7-12.88 - КЖ

Комплекс зданий и сооружений основного звена дорожной службы

Ремонтная мастерская на 90 условных ремонтов в год

Стадия	Лист	Листов
РП	32	

Схема расположения колонн, балок покрытия.

Союздорпроект г. Москва

Копировал

Формат А2

Инв. N подл. | Подпись и дата | Взам. инв. N

Альбом 2

3-3

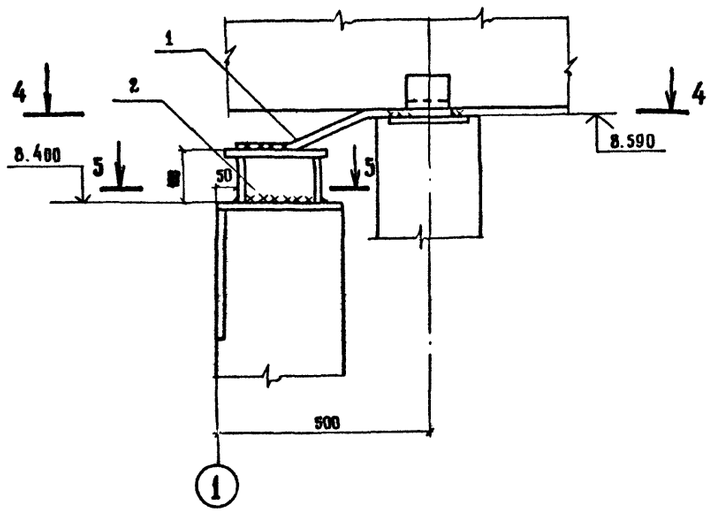

1

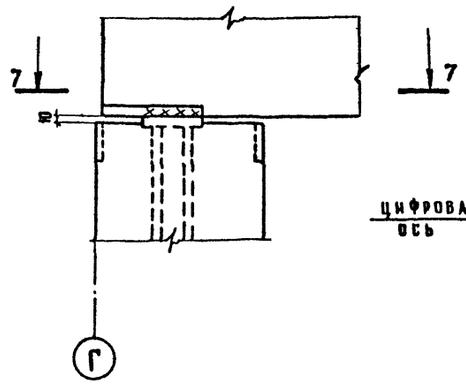

7-7

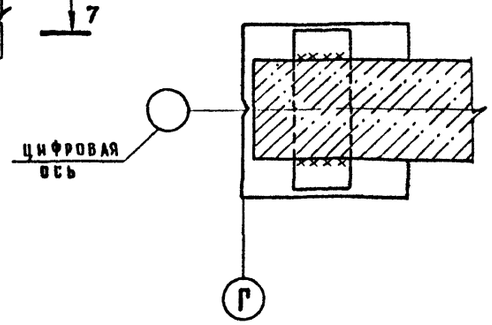

4-4

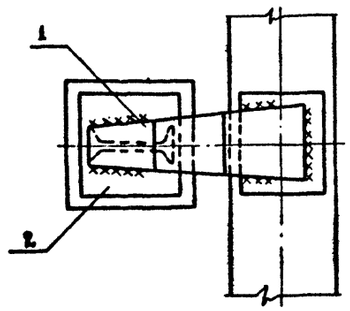

2

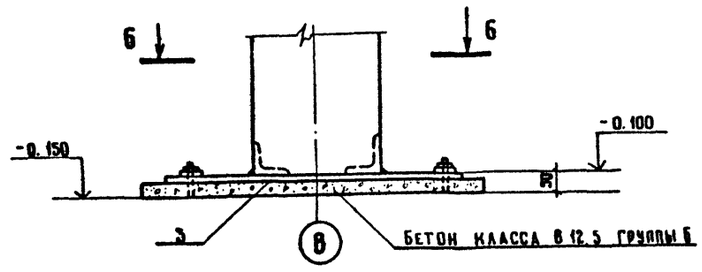

1. Данный лист смотреть совместно с листами КЖ-32.
2. Сварку элементов производить в соответствии с СН 393-78.
3. Толщина сварных швов принимается по наименьшей толщине свариваемых элементов.
4. Примечание по антикоррозийной защите смотрите на листе КЖ-2.

5-5

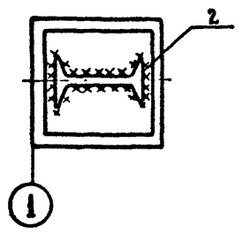

Б-Б

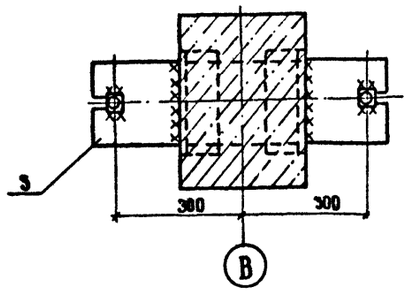

Инв. № подл. | Подпись и дата | Взам. инв. №

				503-7-12.88-КЖ
				Комплекс зданий и сооружений основного звена дорожной службы
Привязан:	Н. контр.	Павлючников		01.09.88
	ГИП	Чубоксарова		01.09.88
	Нач. ОТД	Дроханов		01.09.88
	Гл. констр.	Павлючников		01.09.88
	Рук. бриг.	Еремина		01.09.88
	Ст. инж.	Саатыкова		01.09.88
Инв. №	Инженер	Галактионова		01.09.88

Ремонтная мастерская на 90 условных ремонтов в год	Стадия	Лист	Листов
	Р.Д.	33	
Сечение 3-3 Узлы 1, 2	Союздорпроект г. Москва		

Копировал:

Формат А2

Альбом 2

Схема расположения плит покрытия

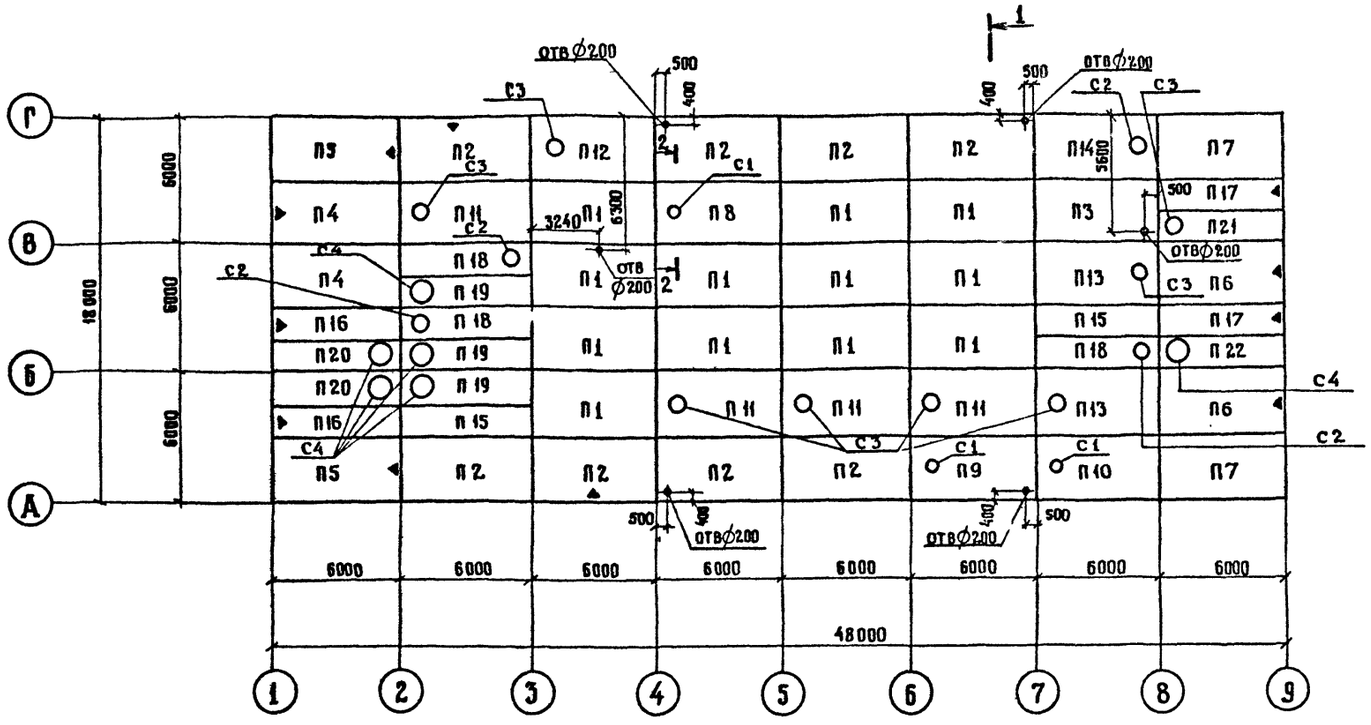

1-1

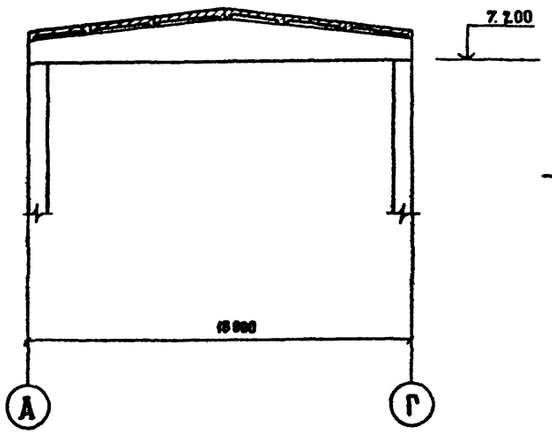

2-2

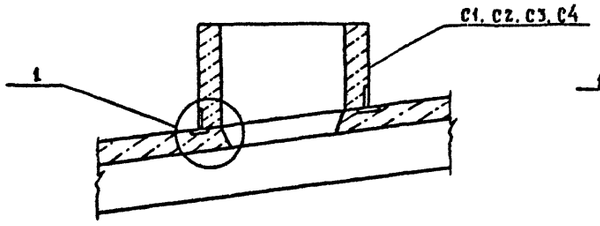

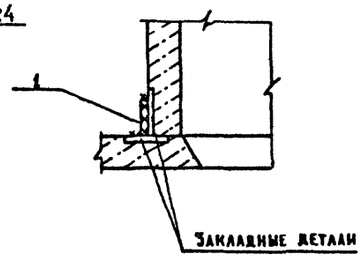

Спецификация к схеме расположения плит покрытия

Марка поз.	Обозначение	Наименование	Кол.	Масса ед., кг	Примечание
		Плиты покрытия			
П1	ГОСТ 22701.1-77*	ПГ-3АтУт	12	2650	
П2	-КЖ.И.09.00	ПГ-3АтУт-1	8	2650	
П3	ГОСТ 22701.1-77*	ПГ-4АтУт	1	2650	
П4	-КЖ.И.10.00	ПГ-4АтУт-1	2	2650	
П5	-01	ПГ-4АтУт-2	2	2650	
П6	-КЖ.И.11.00	ПГ-6АтУт-1	2	2650	
П7	-01	ПГ-6АтУт-2	2	2650	
П8	ГОСТ 22701.2-77*	ПВ4-3АтУт	1	3300	
П9	-КЖ.И.12.00	ПВ4-3АтУт-1	1	3300	
П10	-КЖ.И.14.00	ПВ4-5АтУт-1	1	3300	
П11	ГОСТ 22701.2-77*	ПВ7-4АтУт	4	3200	
П12	-КЖ.И.15.00	ПВ7-4АтУт-1	1	3200	
П13	ГОСТ 22701.2-77*	ПВ7-5АтУт	2	3200	
П14	-КЖ.И.16.00-01	ПВ7-5АтУт-2	1	3200	
П15	1.465.1-7/84.1-1-06	2ПГ6-3АтУт	2	1500	
П16	-КЖ.И.17.00	2ПГ6-3АтУт-а	2	1500	
П17	-КЖ.И.18.00	2ПГ6-4АтУт-а	2	1500	
П18	1.465.1-7/84.1-2-27	2ПВ6-3АтУ-7	3	1900	
П19	1.465.1-7/84.1-2.48	2ПВ6-3АтУт-10	3	1800	
П20	-КЖ.И.19.00	2ПВ6-3АтУт-10-а	2	1800	
П21	-КЖ.И.20.00	2ПВ6-5АтУт-7-а	1	1900	
П22	-КЖ.И.21.00	2ПВ6-5АтУт-10-а	1	1800	
		Стаканы			
С1	1.494-24 в.1	СБ46-1	3	160	
С2	1.494-24 в.1	СБ76-1	4	320	
С3	1.494-24 в.1	СБ76-3	8	340	
С4	1.494-24 в.1	СБ106.-1	6	280	
1		-100×6 ГОСТ 19903-74* ℓ=100	80	0,50	

1. Узлы сопряжения балок и плит покрытия приняты по серии 2.460-2 в.0.1.2.
2. Монтажные сварные швы выполняются в соответствии с СН 393-78.
3. Для замоноличивания швов между плитами покрытия применять бетон класса В 10 группы Б.
4. Все плиты покрытия привариваются не менее чем тремя углами к закладным деталям железобетонных балок. Длина сварного шва принимается по всей длине или ширине плоскости опирания свариваемой детали.
5. Примечания по антикоррозийной защите смотреть на листе КЖ-2.
6. Отверстия ϕ 200 в плитах покрытия пробиваются по месту не перерезая арматуру плит.

Н. контр.	Павлюченков		01.09	
ГИП	Чубоксарова		01.09	
Нач. отд	Дроханов		01.09	
Гл. конст	Павлюченков		01.09	
Рук. бриг	Еремина		01.09	
Ст. инж.	Салтыкова		01.09	
Инженер	Галактионова		01.09	

Привязан

Инв. №

503-7-12.88-КЖ

Комплекс зданий и сооружений основного звена дорожной службы

Ремонтная мастерская на 90 условных ремонтов в год

Стадия	Лист	Листов
РП	34	

Схема расположения плит покрытия

Союздорпроект г. Москва

Инв. № подл. | Подпись и дата | Взам. инв. № | Рук. бр. ВК Иванова | Рук. бр. ОВ Федотов

Копировал:

Формат А2

Альбом 2

Схема расположения панелей стен по оси „Г"

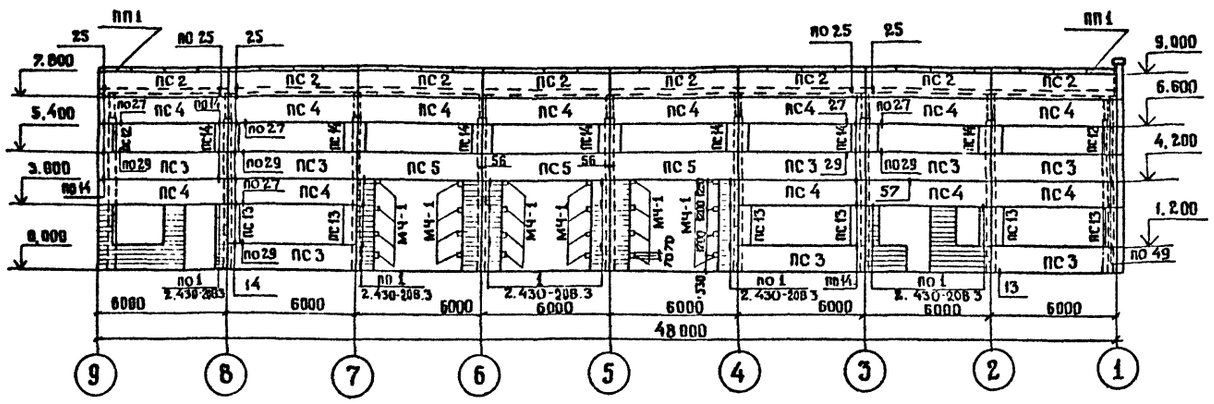

Схема расположения панелей стен по оси „А"

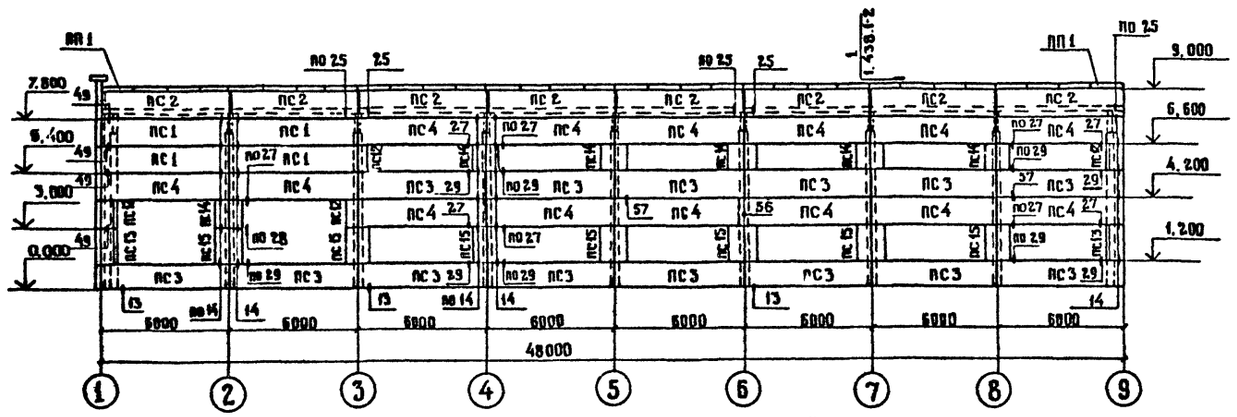

Схема расположения панелей стен по оси „1"

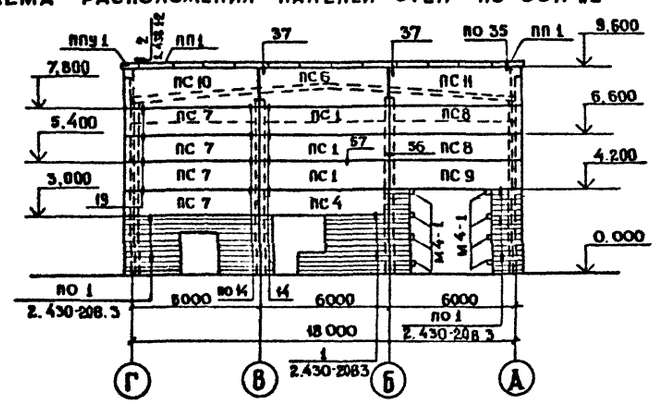

Схема расположения стоек и насадок торцового фахверка по оси „1"

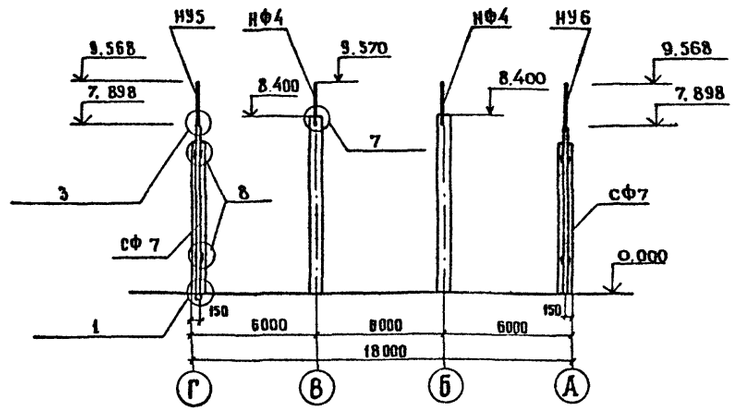

1. Данный лист смотреть совместно с листом КЖ-36
2. На схемах расположения панелей стен все узлы крепления приняты по серии 1.030.1-1 в.3-3, кроме оговоренных.
3. Монтаж стоек и элементов крепления стен производить в соответствии с требованиями главы СН и П III-18-75, монтаж стеновых панелей в соответствии с требованиями главы СН и П III-16-80 и СН 420-71.
4. Укладку парапетных плит и заполнение швов между ними производить бетоном класса В15 группы Б
5. Примечание по антикоррозийной защите смотреть на листе КЖ-2, Металлические стойки фахверка и насадки окрасить масляной краской по ГОСТ 8292-85 за 2 раза.

				503-7-12.88-КЖ	
	Н. контр.	Павлюченков		Комплекс зданий и сооружений основного звена дорожной службы	
Привязан	ГИП	Чубоксарова	01.09.88	Ремонтная мастерская на 90 условных ремонтов в год	Стадия: РП; Лист: 35; Листов:
	Нач. отд.	Дроханов	01.09.88		
	Гл. констр	Павлюченков	01.09.88		
	Рук. бриг.	Еремина	01.09.88	Схема расположения панелей стен в осях Г, А, 1. Схема расположения стоек и насадок торцового фахверка по оси „1"	СОЮЗДОРПРОЕКТ г. Москва
Инв. №	Инженер	Алексеева	01.09.88		

Копировал:

Формат А2

Инв. № подл. | Подпись и дата | Взам. инв. №

Альбом 2

Марка, поз.	Обозначение	Наименование	Кол.	Масса ед., кг	Примеч.
		Панели наружных стен			
		для $t_н$ = -20°С			
ПС1	1.030.1-1 В.1-1 ч.I В.0-3	ПС 60.12.2,5-3.л-31	7	2310	
ПС2		ПС 60.12.2,5-3.л-34	16	2310	
ПС3		ПС60.12.2,5-3.л-36	22	2310	
ПС4		ПС 60.12.2,5-3.л-37	28	2310	
ПС5		ПС60.12.2,5-3.л-38	3	2310	
ПС6		ПС 60.18.2,5-2.л-31	1	3460	
ПС7		ПС 63.12.2,5-3.л-1.31	4	2430	
ПС8		ПС63.12.2,5-3.л-2.31	2	2430	
ПС9		ПС 63.12.2,5-3.л-2.37	1	2430	
ПС10		ПС63.18.2,5-2.л-1.31	1	3630	
ПС11		ПС63.18.2,5-2.л-2.31	1	3630	
ПС12	1.030.1-1 В1-1 ч.II В.0-3	2ПС 6.12.2,5 -л-60	6	230	
ПС13		2ПС 6.18.2,5-л-60	8	340	
ПС14		2ПС12.12.2,5-л-59	13	460	
ПС15		2ПС12.18.2,5-л-59	7	690	
		для $t_н$ = -30°С			
ПС1	1.030.1-1 В1-1 ч.I В.0-3	ПС 60.12.3,0 -3.л-31	7	2730	
ПС2		ПС60.12.3,0-3л-34	16	2730	
ПС3		ПС60.12.3,0-3л-36	22	2730	
ПС4		ПС60.12.3,0-3л-37	28	2730	
ПС5		ПС60.12.3,0-3л-38	3	2730	
ПС6		ПС60.18.3.0-2.л-31	1	4100	
ПС7		ПС63.5.12.3,0-3.л-1.31	4	2900	
ПС8		ПС63,512.3.0-3.л-2.31	2	2900	
ПС9		ПС63.5.12.3,0-3.л-2.37	1	2900	
ПС10		ПС63.5.18.3,0-2л-1.31	1	4350	
ПС11		ПС63.5.18.3,0-2.л-2.31	1	4350	
ПС12	1.030.1-1 В.1-1 ч.II В.0-3	2ПС6.12.3,0-л-60	6	270	
ПС13		2ПС6.18.3.0-л-60	8	410	
ПС14		2ПС12,12.3,0-л-59	13	540	
ПС15		2ПС12.18.3,0-л-59	7	810	

продолжение

Марка поз	Обозначение	Наименование	Кол	Масса ед., кг	Примеч.
		для $t_н$ = -40°С			
ПС1	1.030.1-1 В.1-1 ч.I В0-3	ПС60.12.3,5-6.л-31	7	3180	
ПС2		ПС60.12.3,5-6.л-34	16	3180	
ПС3		ПС60.12.3,5-6.л-36	22	3180	
ПС4		ПС60.12.3,5-6.л-37	28	3180	
ПС5		ПС60.12.3,5-6.л-38	3	3180	
ПС6		ПС60.18.3,5-6.л-31	1	4760	
ПС7		ПС64.12.3,5-6.л-1.31	4	3390	
ПС8		ПС64.12.3,5-6.л-2.31	2	3390	
ПС9		ПС64.12.3,5-6.л-2.37	1	3390	
ПС10		ПС64.18.3,5-6.л-1.31	1	5070	
ПС11		ПС64.18.3.5-6.л-2,31	1	5070	
ПС12	1.030.1-1 В.1-1 ч.II В.0-3	2ПС6.12.3,5-л-60	6	310	
ПС13		2ПС6.18.3,5-л-60	8	470	
ПС14		2ПС12.12.3,5-л-59	13	630	
ПС15		2ПС12.18.3,5-л-59	7	940	
		Плиты парапетные			
		для $t_н$ = -20°			
ПП1	ГОСТ 6786-80*	ПП15.4-П	75	98	
ППУ1		ППУ10.4-П	2	66	
		для $t_н$ = -30°			
ПП1	ГОСТ 6786-80*	ПП 15.4-П	76	98	
ППУ1		ППУ10.4-П	1	66	
		для $t_н$ = -40°			
ПП1	ГОСТ 6786-80*	ПП15.5-П	76	123	
ППУ1		ППУ10.5-П	1	82	
		Стойки и насадки фонаря			
		для $t_н$ = -20°С, -30°С, -40°С			
СФ7	1.030.1-1 В.4-2	СФ7	2	417.9	

продолжение

Марка, поз	Обозначение	Наименование	Кол	Масса ед., кг	Примеч.
НУ5	1.030.1-1 В.4-1	НУ5	2	37.2	
НУ6		НУ6	2	37,2	
НФ4		НФ4	2	35,2	
		Изделия соединительные			
Т3	1.030.1-1 В.4-1	Т3	176	0,4	
Т5		Т5	12	0,4	
Т8		Т8	6	0,5	
Т19		Т19	30	0,5	
Т24		Т24	8	1,1	
	ГОСТ 7798-70*	Болт М12 ℓ=35	4	0,048	
	ГОСТ 24379.1-80	Болт 1.1 М24×800	4	3,42	
	ГОСТ 5915-70*	Гайка М12	4	0,015	
	ГОСТ 11371-78*	Шайба М12	4	0,006	
		Лист 8×80×140 ГОСТ 19903-74*	100	0,703	
		Лист 8×140×140 ГОСТ 19903-74*	4	1,23	
		Закладные изделия			
МЧ-1	1.400-6/76 В.1	МЧ-1	32	1.4	
МС-1	2.430-20 в.3	МС-1	22	0,52	
МС-2	2.430-208.3	МС-2	18	0,52	

Привязан:

Инв. №

Инв.№ подл. | Подпись и дата | Взам. инв.№

			503-7-12.88-КЖ
Н.контр.	Павлюченко		01.09.88
ГИП	Чубоксарова		01.09.88
Нач.отд.	Драханов		01.09.88
Гл.констр	Павлюченко		01.09.88
Рук.бриг	Еремина		01.09.88
Ст.инж.	Салтыкова		01.09.88
Инженер	Алексеева		01.09.88

Комплекс зданий и сооружений основного звена дорожной службы

Ремонтная мастерская на 90 условных ремонтов в год

Стадия	Лист	Листов
РП	36	

Спецификация к схеме расположения панелей стен

СОЮЗДОРПРОЕКТ г. Москва

Копир. Рор

Формат А2

Альбом 2

Плита перекрытия Пм 1

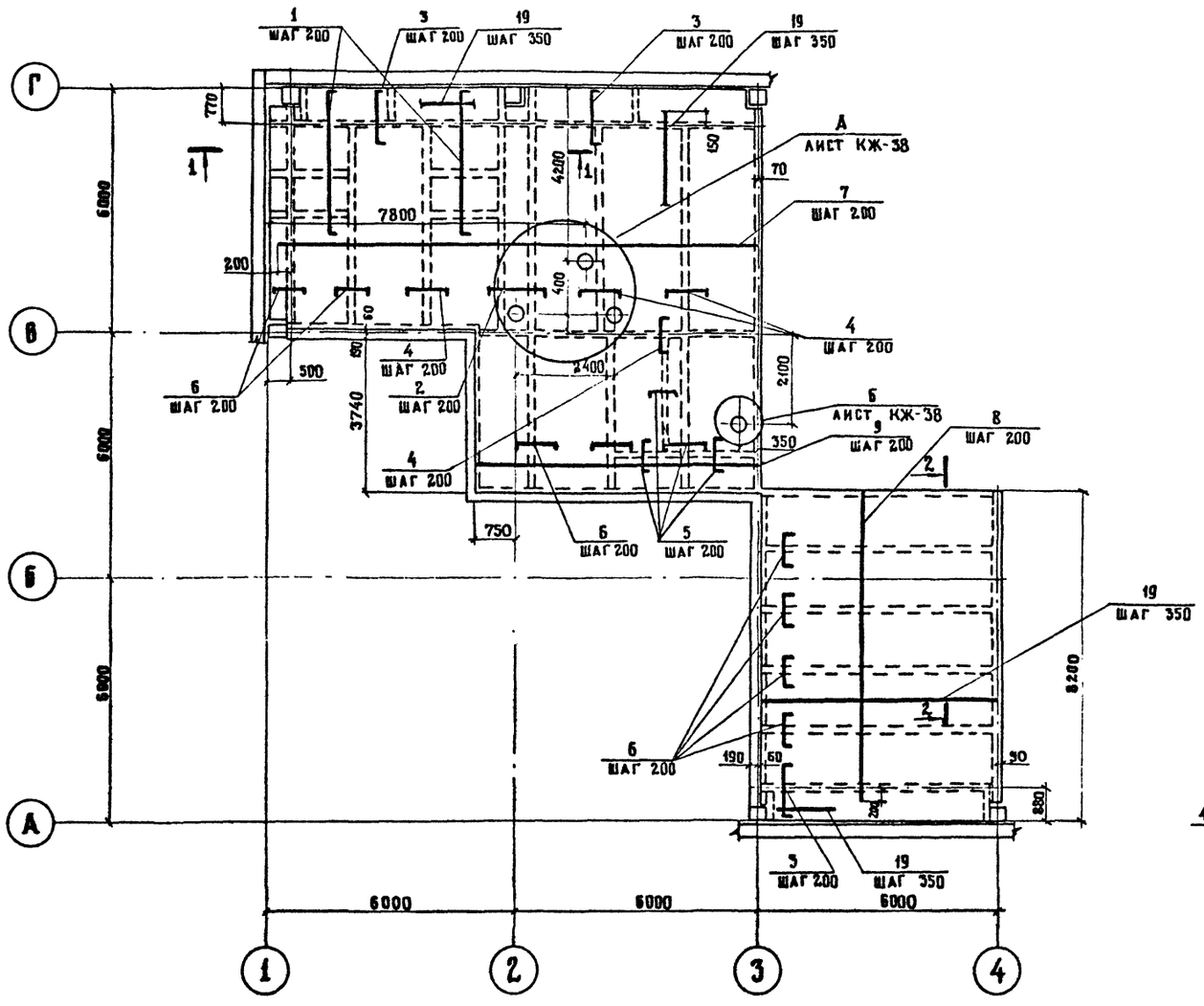

Плита перекрытия Пм 2

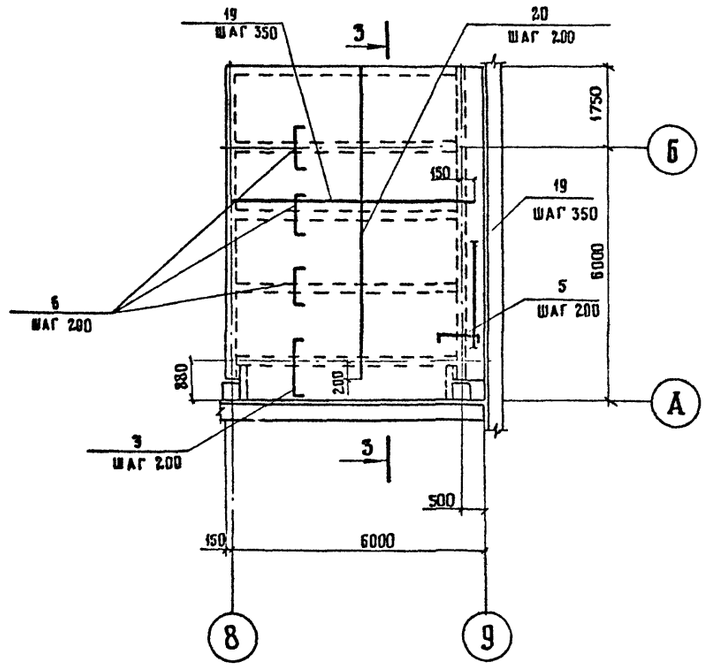

3-3

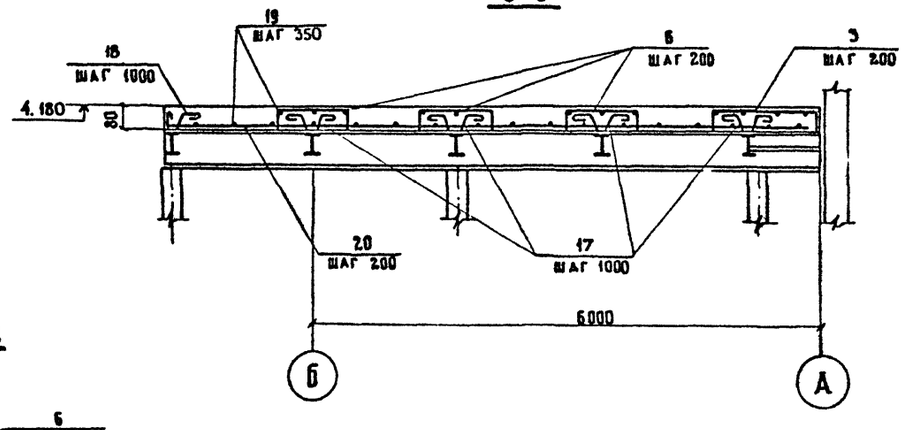

1-1

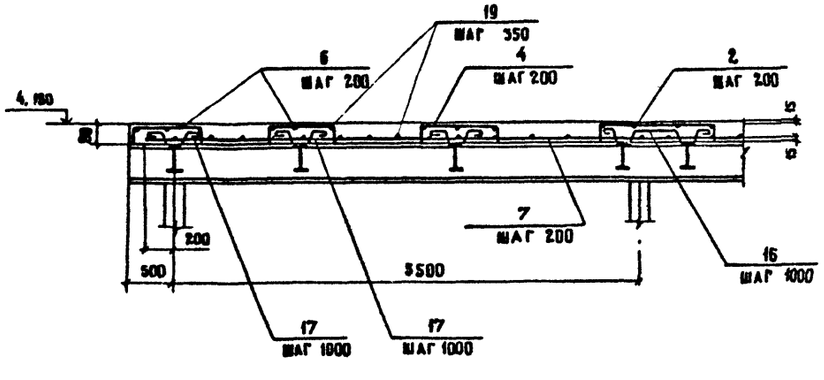

2-2

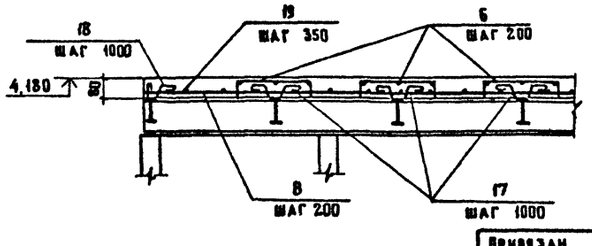

1. Сварку производить в соответствии с СН 393-78
2. В пределах отверстий стержни разрезать по месту и загнуть в тело плиты
3. Стержни поз. 17 приварить к балкам перекрытия

Н. контр.	Павлюченков		01.09.88	503-7-12.88 - КЖ
ГИП	Чубоксарова		01.09.88	Комплекс зданий и сооружений основного звена дорожной службы
Нач. отд.	Дроханов		01.09.88	Ремонтная мастерская на 90 условных ремонтов в год
Гл. констр.	Павлюченков		01.09.88	Стадия: РП; Лист: 37; Листов:
Рук. бриг.	Ефимина		01.09.88	Плиты перекрытия Пм1, Пм2
Ст. инж.	Салтыкова		01.09.88	СОЮЗДОРПРОЕКТ г. Москва
Инженер	Галактионова		01.09.88	

Привязан

Инв. №

Копировал:

Формат А2

Инв. № подл. | Подпись и дата | Взам. инв. №

Рук. бриг. ОВ | Федотов

Альбом 2

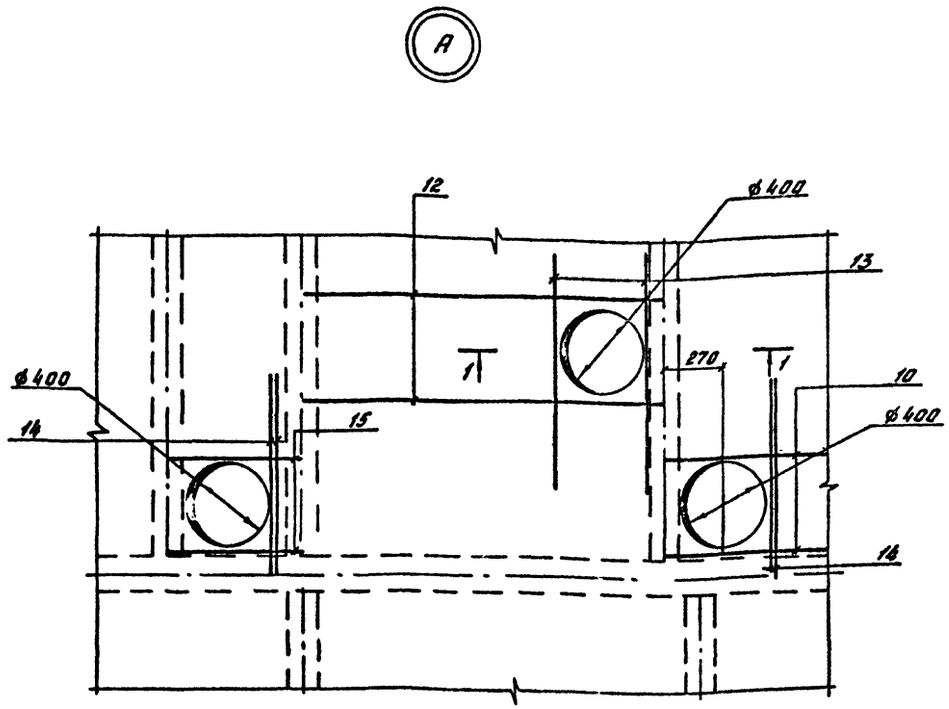

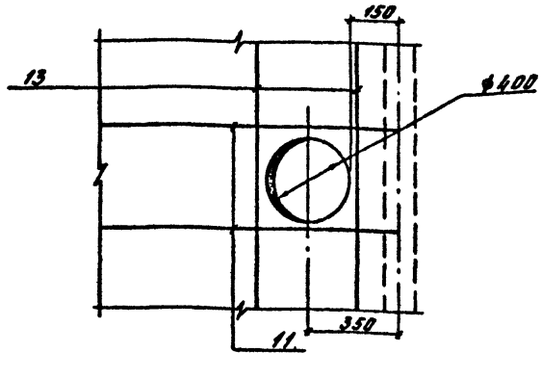

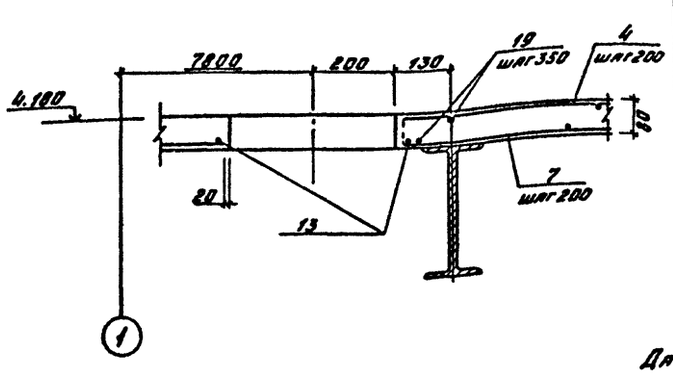

Ведомость деталей

Поз.	Эскиз
1	65 — 3440 — 65
2	65 — 1730 — 65
3	65 — 1300 — 65
4	65 — 1020 — 65
5	65 — 910 — 65
6	65 — 850 — 65
16	100, 70, 560, 70, 100; 35, 70, 100, 50
17	100, 70, 70, 100; 35, 50, 100, 50
18	35, 70, 100; 65, 100, 50

Спецификация плит перекрытия ПМ1 и ПМ2

Формат	Зона	Поз.	Обозначение	Наименование	Кол.	Примечание
				Плита ПМ1 – 1 шт.		
				Детали		
				ф10 А-III ГОСТ 5781-82*		
		1		l=3570	16	2,2 кг
		2		l=1060	26	1,15 кг
		3		l=1430	66	0,88 кг
		4		l=1150	132	0,71 кг
		5		l=1040	20	0,64 кг
		6		l=980	192	0,6 кг
				ф8 А-III ГОСТ 5781-82*		
		7		l=11750	27	4,6 кг
		8		l=7500	30	2,95 кг
		9		l=6780	20	2,68 кг
		10		l=2040	2	0,81 кг
		11		l=1830	2	0,72 кг
		12		l=1640	2	0,65 кг
		13		l=1120	4	0,44 кг
		14		l=960	4	0,38 кг
		15		l=760	2	0,3 кг
				ф5 В-I ГОСТ 6727-80		
		16		l=1310	6	0,2 кг
		17		l=510	92	0,09 кг
		18		l=405	24	0,06 кг
		19		Распределительная арм.		724 п.м.
				Материалы на ПМ1		
				Бетон класса В15		11,7 м³
				Плита ПМ2 – 1 шт.		
				Детали		
				ф10 А-III ГОСТ 5781-82*		
		8		l=1430	28	0,88 кг
		5		l=1040	37	0,64 кг
		6		l=980	28	0,6 кг
				ф8 А-III ГОСТ 5781-82*		
		20		l=7050	29	2,78 кг
				ф5 В-I ГОСТ 6727-80		
		17		l=510	32	0,08 кг
		18		l=405	14	0,06 кг
		19		Распределительная арм.		226,4 п.м
				Материалы на ПМ2		
				Бетон класса В15		3,78 м³

Данный лист смотрите совместно с листом КЖ-37

Ведомость расхода стали на элемент, кг

Марка элемента	Изделия арматурные						Общий расход
	Арматура класса					Всего	
	A-III ГОСТ 5781-82*			B-I ГОСТ 6727-80			
	ф8	ф10	Итого	ф5	Итого		
ПМ1	276,0	389,8	665,8	121,5	121,5	787,3	787,3
ПМ2	80,62	65,12	145,74	38,3	38,3	184,04	184,04

Привязан

Инв.№

Н. контр.	Павлюченков		01.09.88
ГИП	Чувоксаров		01.09.88
Нач. отд.	Дроздов		01.09.88
Гл. констр.	Павлюченков		01.09.88
Рук. бриг.	Еремина		01.09.88
Ст. инж.	Салтыкова		01.09.88
Инженер	Галактионов		01.09.88

503-7-12.88 – КЖ

Комплекс зданий и сооружений основного звена дорожной службы

Ремонтная мастерская на 90 условных ремонтов в год

Стадия	Лист	Листов
РП	38	

Узлы А, Б

Союздорпроект

Инв.№ подл. | Подпись и дата | Взам.инв.№

Альбом 2

Схема расположения элементов фундаментов

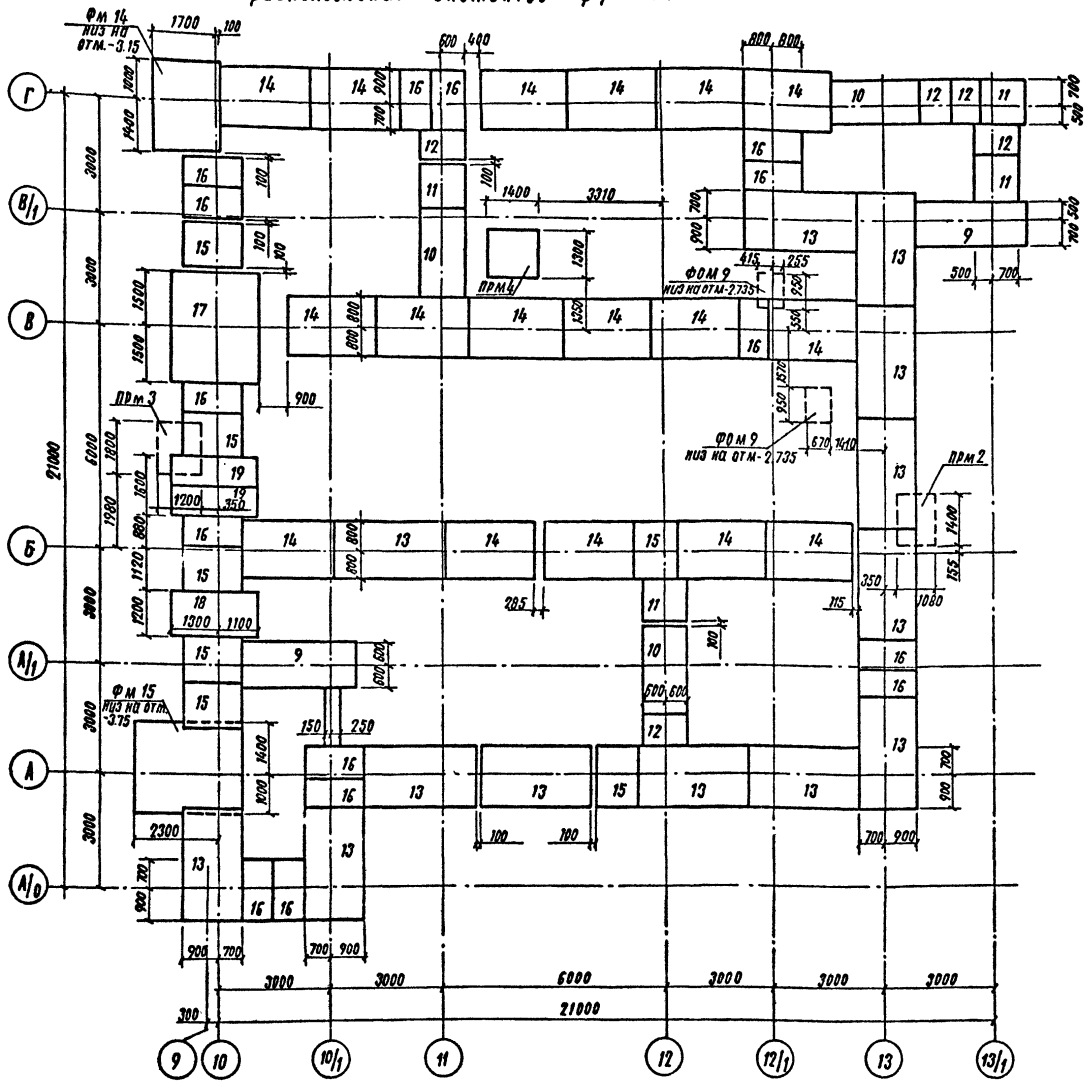

Спецификация к схеме расположения элементов фундаментов.

Марка поз.	Обозначение	Наименование	Кол.	Масса ед, кг.	Примечание
		Блоки бетонные для стен подвалов			
1	ГОСТ 13579-78*	ФБС 24.5.6-Т	78	1630	
2		ФБС 12.5.6-Т	35	790	
3		ФБС 9.5.6-Т	45	590	
4		ФБС 24.4.6-Т	37	1300	
5		ФБС 12.4.6-Т	26	640	
6		ФБС 9.4.6-Т	30	470	
7		позиция свободна			
8		ФБС 9.6.6-Т	6	700	
		Плиты железобетонные ленточных фундаментов			
9	ГОСТ 13580-85	ФЛ 12.30-2	2	2050	
10		ФЛ 12.24-2	3	1630	
11		ФЛ 12.12-2	4	780	
12		ФЛ 12.8-2	5	500	
13		ФЛ 16.30-2	13	2710	
14		ФЛ 16.24-2	17	2150	
15		ФЛ 16.12-2	7	1030	
16		ФЛ 16.8-2	15	650	
17		ФЛ. 24.30-2	1	5980	
18		ФЛ 24.12-2	1	2300	
19		ФЛ 24.8-2	2	1450	
		Фундаменты			
ФМ 14	КЖ-42	ФМ 14	1		
ФМ 15		ФМ 15	1		
		Перемычки			
20	1.038.1-1 Вып. 1	ЗПБ 18-37	12	119	
21		ЗПБ 16-37	11	102	
22		ЗПБ 13-37	16	85	
		Фундамент под оборудован.	2		
ФОМ9	КЖ 49	ФОМ9	2		
		Приямки			
ПРМ2	КЖ-49	ПРМ2	1		
ПРМ3		ПРМ3	1		
ПРМ4		ПРМ4	1		
23	-КЖ.И.41.0.0	Сетка С7	33		
24	ГОСТ 26020-83	I 20Б1, ℓ=1400	4	31.3	
25	1.400-15 Вып. 1	МН 553		4,1	5,5 п.м
26	1.400-6/76 Вып. 1	МЧ-5	10	1,9	
27	1.090.1-1.2-3.0040	МН1	2	0,88	
28	ГОСТ 24379.1-80	Болт 1,1 м 20×600	8	1,81	
29	ГОСТ 1839-80	А/ц труба ф100, ℓ=1000	8		
30	ГОСТ 8510-86	L 125×80×8; ℓ=800	8	10,0	

Схема и таблица нормативных нагрузок на фундаменты на отм. - 0.340

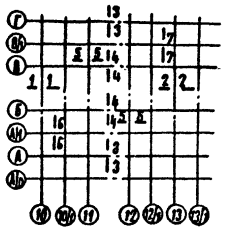

	Номер сечения													
	1-1		2-2		3-3		4-4		5-5		6-6		7-7	
	N кН/м	M кНм	N кН/м	M кНм	N кН/м	M кНм	N кН/м	M кНм	N кН/м	M кНм	N кН/м	M кНм	N кН/м	M кНм
t=-20°C, t=-30°C	3,52	0,7	2,64	0,5	13,4	8,1	29,4	2,3	3,51	–	18,83	1,4	8,4	6,4
t=-40°C	4,1	0,8	3,14	0,6	14,4	8,3	29,5	2,3	3,51	–	18,9	1,4	8,46	6,4

1. Данные о грунтах смотреть на листе КЖ-3.
2. Под фундаментными плитами предусмотреть песчаную подготовку из песка средней крупности толщиной 100 мм.
3. Блоки для стен подвалов укладывать на цементно-песчаном растворе, марки М50 с перевязкой швов не менее 20 см.
4. Заделку бетоном по месту между блоками и плитами, кроме оговоренных участков, а также заполнение отверстий после прокладки коммуникаций выполнить из бетона класса В7.5
5. Все поверхности блоков для стен подвалов, соприкасающиеся с грунтом обмазать горячим битумом за 2 раза.
6. Горизонтальную гидроизоляцию из цементного раствора состава 1:2 выполнить на отм. - 2.740
7. Монтаж лестницы в осях 10-10/1, А/0-А/1 производить одновременно с укладкой блоков для стен подвалов.
8. Фундаменты рассчитаны для t=-30°C.
9. Данный лист смотреть совместно с листами КЖ-42, КЖ-49.

Привязан

Инв. N

Н. контр.	Павлюченков		01.09.88
ГИП	Чубоксарова		01.09.88
Нач. отд.	Дроханов		01.09.88
Гл. констр	Павлюченков		01.09.88
Рук. бр.	Еремина		01.09.88
Вед. инж	Зотова		01.09.88
Инженер	Морозова		01.09.88

503-7-12.88 КЖ

Комплекс зданий и сооружений основного звена дорожной службы.

Ремонтная мастерская на 90 условных ремонтов в год.

Стадия	Лист	Листов
РП	39	

Схема расположения элементов фундаментов.

СОЮЗДОРПРОЕКТ г. Москва

Инв. N подл. | Подпись и дата | Взам. инв. N

Копировал: [illegible]

Формат А2

Альбом 2

Раскладка блоков по оси А

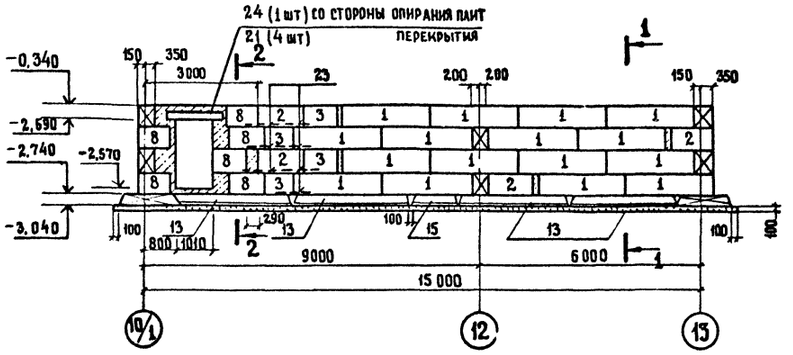

Раскладка блоков по оси 13

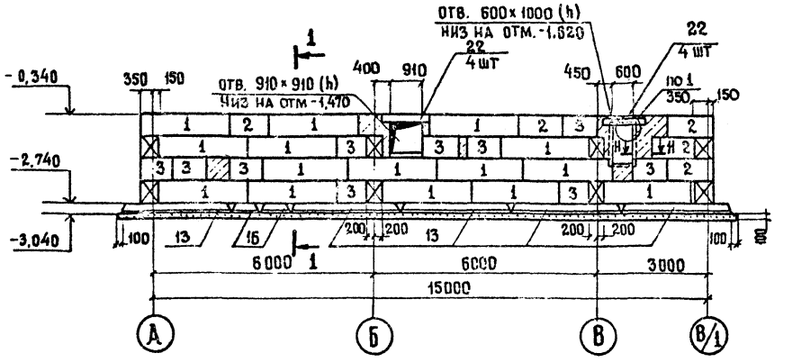

Раскладка блоков по оси А/0

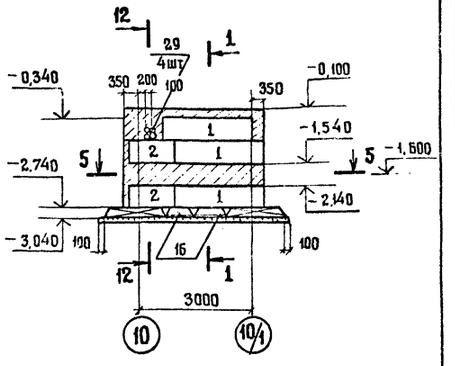

Раскладка блоков по оси 10/1

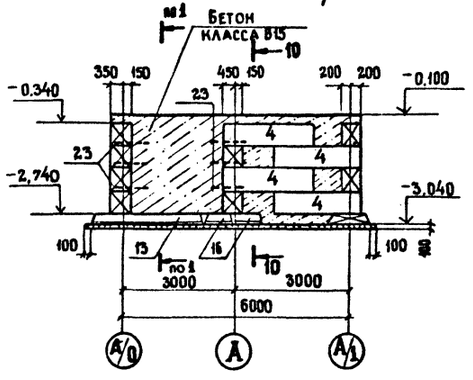

Раскладка блоков по оси В/1

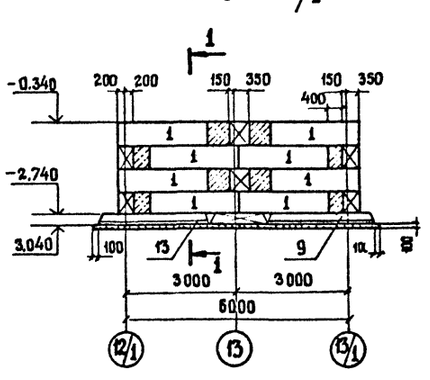

Раскладка блоков по оси А/1

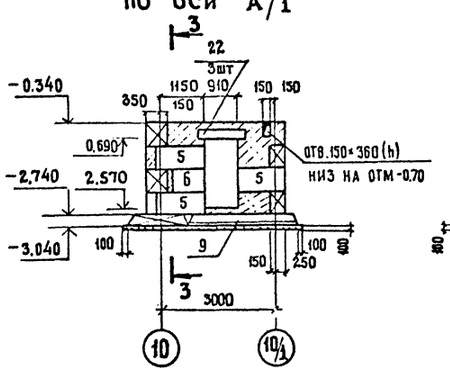

Раскладка блоков по оси 12/1

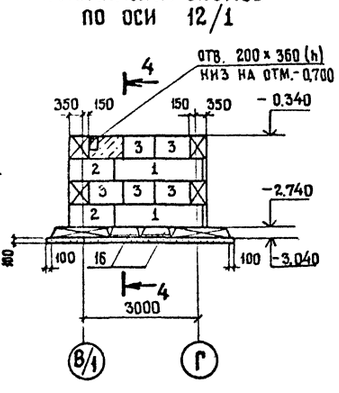

Раскладка блоков по оси 13/1

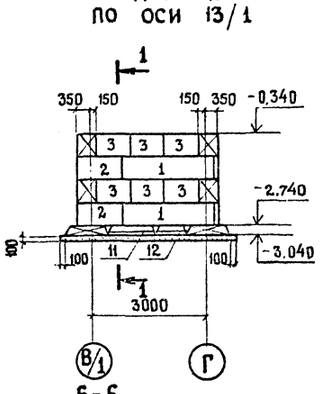

3-3
4-4, 10-10

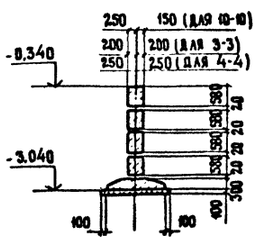

1-1
7-7

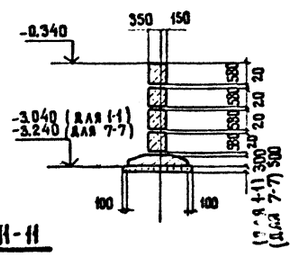

2-2

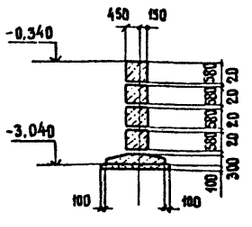

11-11

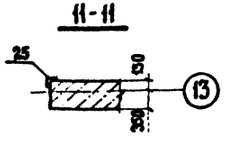

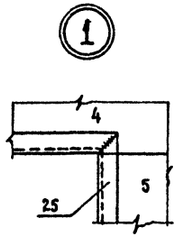

5-5

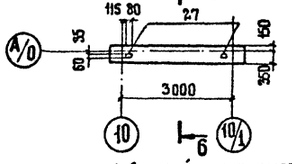

6-6

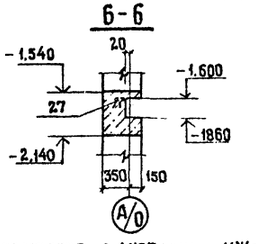

12-12

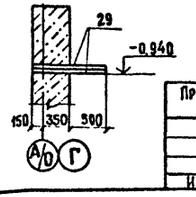

1. Данный лист смотреть совместно с листами КЖ-39, КЖ-41
2. Обратную засыпку пазух наружных стен вести после монтажа плит перекрытия подвала.

Рук. бриг. ВК	Иванова			503-7-12.88-КЖ		
Рук. бриг. ЭМ	Сучков			Комплекс зданий и сооружений основного звена дорожной службы		
Гл. спец. ОВ	Лукьенков					
Н. контр	Павлюченков		01.09.88	Ремонтная мастерская на 90 условных ремонтов в год	Стадия: Р.П	Лист: 40	Листов:
ГИП	Чубоксарова		01.09.88				
Нач. отд	Дроханов		01.09.88				
Гл. констр	Павлюченков		01.09.88				
Рук. бр.	Еремина		01.09.88	Раскладка блоков по осям А/0, А, А/1, В/1, 10/1, 12/1, 13, 13/1	Союздорпроект г. Москва		
Вед. инж.	Зотова		01.09.88				
Инженер	Морозова		01.09.88				

Привязан

Инв. № подл. | Подпись и дата | Взам. инв. №

Копировал:

Формат А2

Альбом 2

Раскладка блоков по оси Г

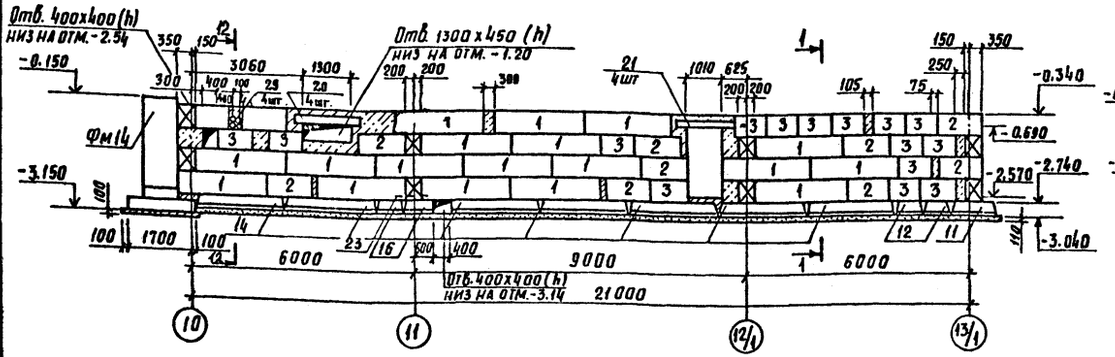

Раскладка блоков по оси В

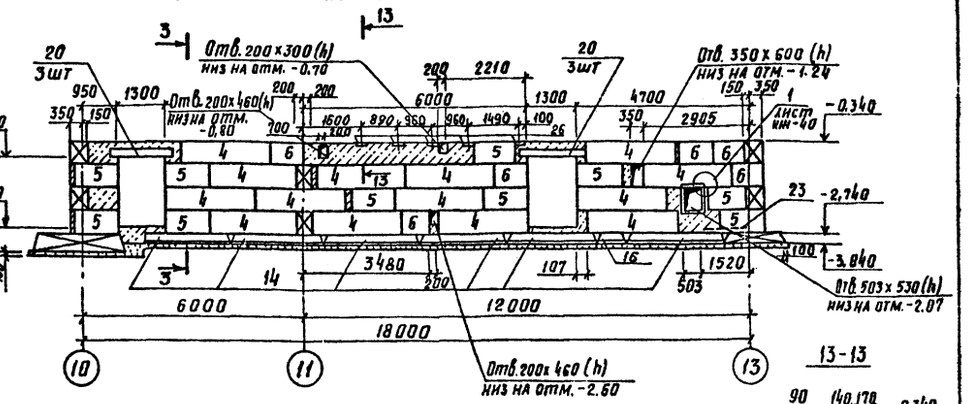

Раскладка блоков по оси 10

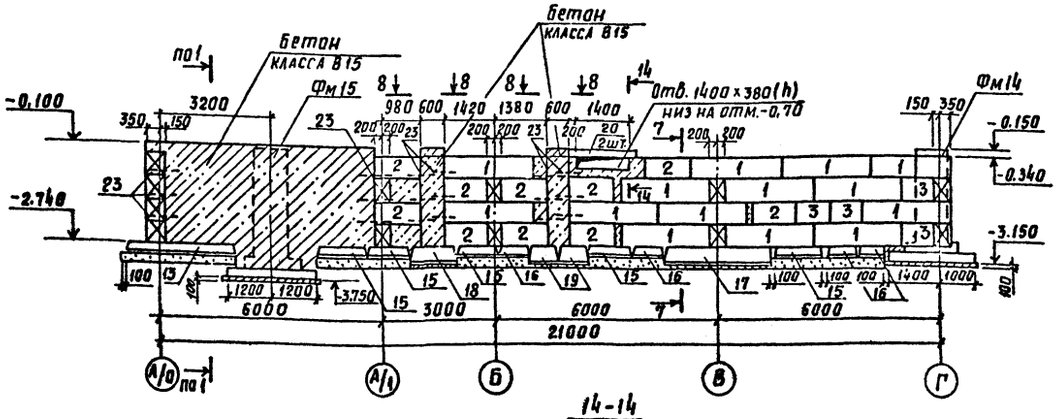

Раскладка блоков по оси Б

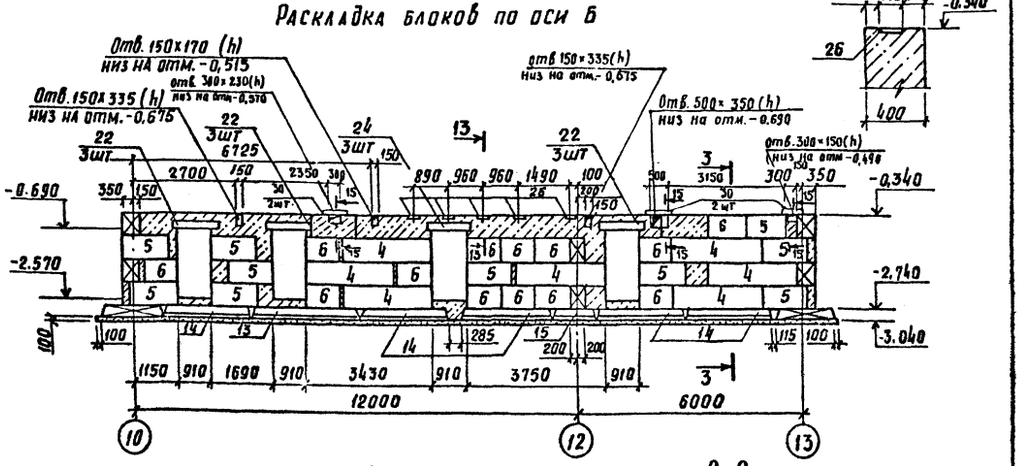

Раскладка блоков по оси 11

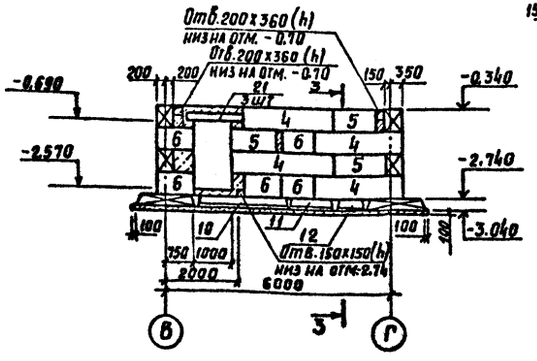

Раскладка блоков по оси 12

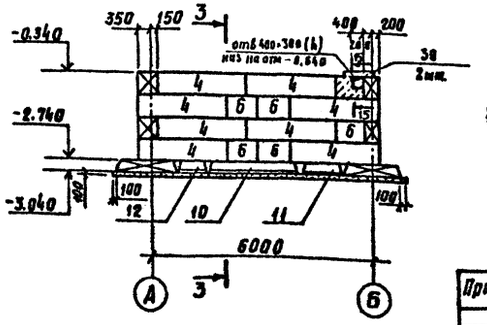

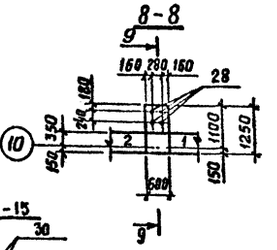

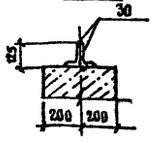

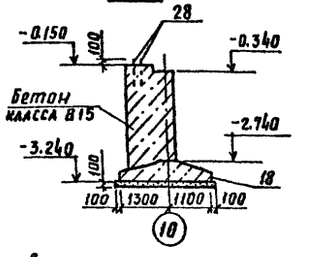

Данный лист смотреть совместно с листами КН-39, КН-40.

				503-7-12.88-КН	
Привязан		Н.контр.	Павлючков	Комплекс зданий и сооружений основного звена дорожной службы	
		Гип	Чувоксарова	Ремонтная мастерская на 90 условных ремонтов в год	Стадия: РП; Лист: 41; Листов:
		Нач.отд	Архангельский		
		Гл.констр	Павлючков		
		Рук.гр.	Еремина	Раскладка блоков по осям: Б, В, Г, 10, 11, 12.	Союздорпроект г. Москва
Инв.№		Вед.инж	Зотова		
		Инженер	Морозова		

Копировал

Формат А2

Альбом 2

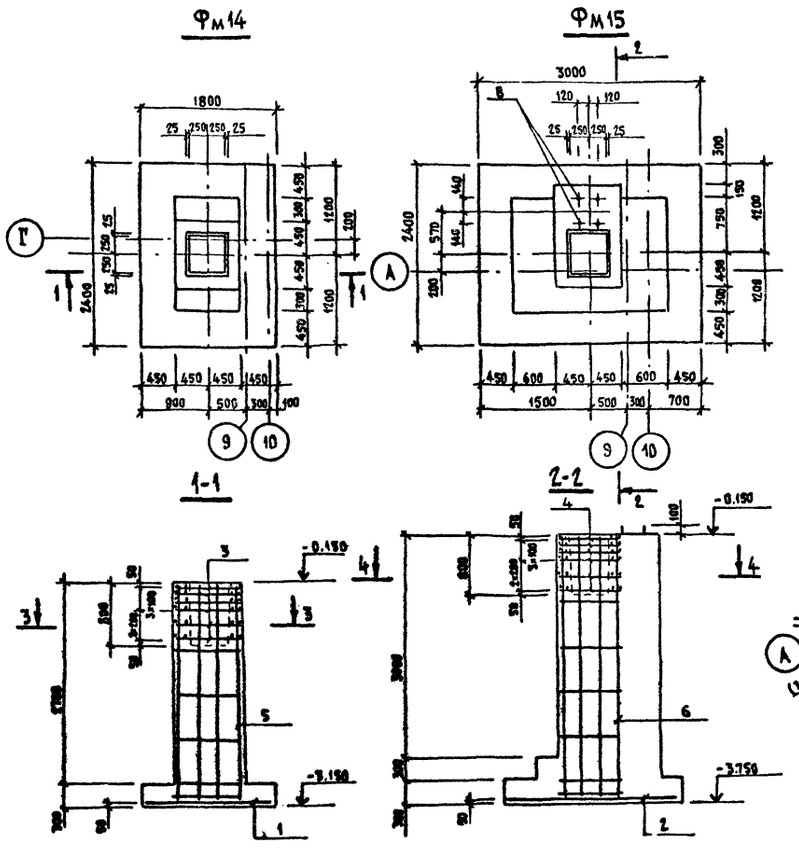

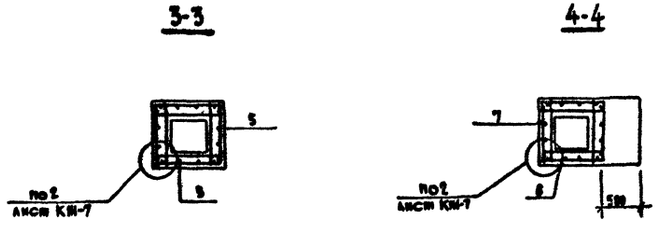

Схема нагрузок Фм14

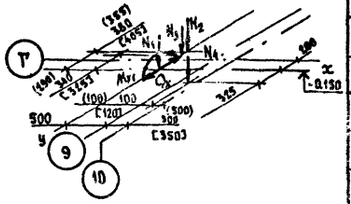

Таблица нагрузок

Наименование усилий	Усилия		
	-20°	-30°	-40°
N_1, кН	32 2	32 2	32 8
N_2 кН	6 9	6 9	7 9
N_3, кН	5 9	6 2	8 3
N_4 кН	6 2	6 2	7 2
M_{x1}, кПм	5 2	5 2	5 2
Q_x, кН	5	5	5

Схема нагрузок Фм15

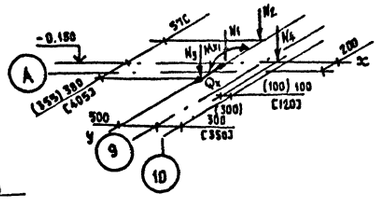

Таблица нагрузок

Наименование усилий	Усилия		
	-20°	-30°	-40°
N_1, кН	32 2	32 2	32 8
N_2, кН	8 0	8 0	8 0
N_3, кН	7 8	9 0	10 3
N_4, кН	8 5	8 5	9 8
M_{x1}, кПм	5 2	5 2	5 2
Q_x, кН	5	5	5

Схема раскладки сеток подошвы в фундаментах

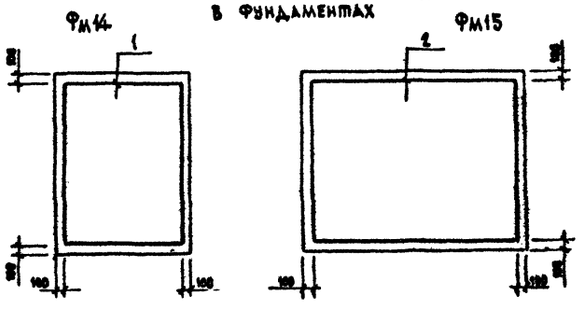

Спецификация фундаментов Фм14, Фм15

Формат	Зона	Поз.	Обозначение	Наименование	Кол. на исп. Фм14	Кол. на исп. Фм15	Примечание
				Сборочные единицы			
				Сетки арматурные			
		1	1.410-3 в.1	2 С $\frac{12}{12}$ 175×235	1		
		2	1.410-3 в.1	2 С $\frac{14}{12}$ 235×295		1	
		3	1.412-1/77 в 3	СА-8АI	6		
		4	1.412-1/77 в.3	СА-12АII		6	
		5	- КШ.И.39.00	С1	4		
		6	- КШ.И.39.0.0-05	С4		2	
		7	- КШ.И.39.0.0-[illegible]	С5		2	
				Изделия закладные			
		8	ГОСТ 24379.1-80	Болт 1,1 М 20×600		4	1,81 кг
				Материалы			
				Бетон класса В15	3,6	6,57	м³

Ведомость расхода стали на элемент, кг

Марка элемента	Изделия арматурные										
	Арматура класса									Всего	Общий расход
	А-I			А-II			А-III				
	ГОСТ 5781-82*										
	⌀8	⌀10	Итого	⌀12	⌀16	Итого	⌀12	⌀14	Итого		
Фм14	21,4	—	21,4	41,6	—	41,6	37,5	—	37,5	100,5	100,5
Фм15	3,1	4,8	7,9	61,6	44,8	106,4	31,3	42,8	74,1	188,4	168,4

1. В таблицах даны нормативные нагрузки.
2. На схемах нагрузок размеры в круглых скобках даны для t=-20°С, в квадратных для t=-40°С.

Н.контр.	Павлюченков			503-7-12.88-КШ
ГИП	Чубоксарова			Комплекс зданий и сооружений основного звена дорожной службы
Нач.отд.	Дроханов			Ремонтная мастерская на 90 условных ремонтов в год
Гл.констр.	Павлюченков			Стадия: РП; Лист: 42; Листов:
Рук.бриг.	Еремина			Фм14, Фм15 Схемы нагрузок
Ст.инж.	Салтыкова			Союздорпроект г. Москва
Инженер	Галактионова			

Привязан

Инв. №

Копировал: [illegible]

Формат А2

Альбом 2

Схема расположения свай

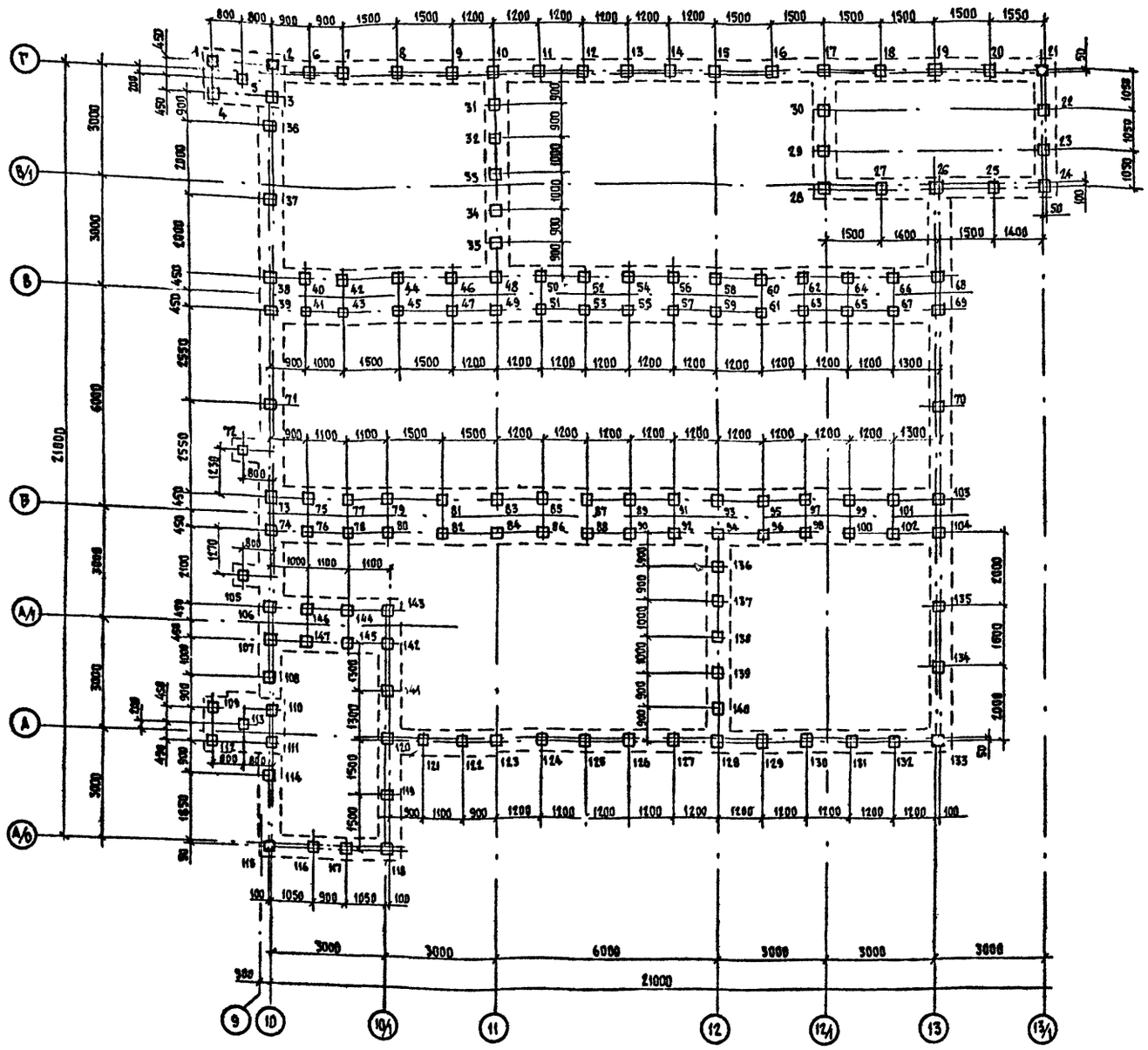

Спецификация к схеме расположения свай

Марка поз.	Обозначение	Наименование	Кол.	Масса ед., кг	Примечание
		Сваи			
С8-30	ГОСТ 19804.1-79*	С 8-3	147	1830	

№ п.п.	Условное обозначение	Номер сваи	Длина сваи, м	Сечение сваи, см×см	Количество свай, шт	Отклейка острия сваи	Отметка верха сваи: после забивки	Отметка верха сваи: после срубки	Примечание
1	□	6÷10, 22÷108, 114, 116÷132, 134÷147	8,25	30×30	134	-10,94	-2,69	-3,14	
2	■	2	8,25	30×30	1	-11,24	-2,99	-3,44	
3	■	21, 115, 133	8,25	30×30	3	-10,94	-2,69	-3,14	
4	□	1, 3÷5	8,25	30×30	4	-11,24	-2,99	-3,44	
5	□	109 ÷ 113	8,25	30×30	5	-11,90	-3,65	-4,10	

Геолого-литологический разрез

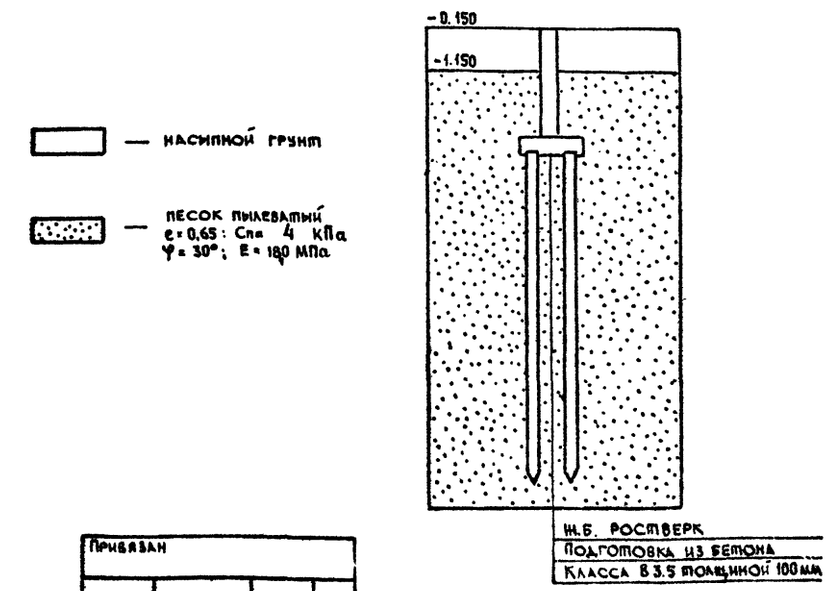

Схема заделки сваи в ростверк

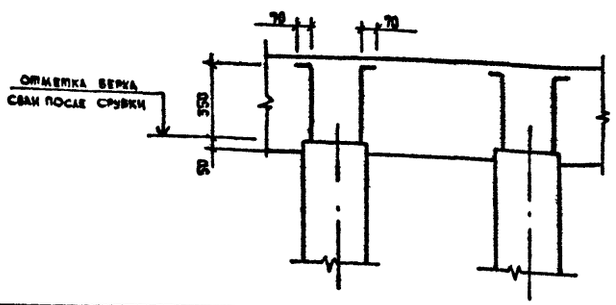

1. Расчетная нагрузка на сваю: №№1÷5 – 290кН №№6÷108, №№ 114÷147 – 286кН; №№ 109÷113 – 297кН
2. Сваи №№ 2, 21, 115, 133 являются контрольными для динамического испытания забивкой, выполняемой в соответствии с требованиями ГОСТ 5686-78*. Забивку контрольных свай осуществлять в начале производства работ.

Привязан

Инв. №

Н. контр.	Павлюченков		01.09.88
ГИП	Чубоксарова		01.09.88
Нач. отд.	Дроханов		01.09.88
Гл. констр.	Павлюченков		01.09.88
Рук. бриг.	Еремина		01.09.88
Вед. инж.	Зотова		01.09.88
Инженер	Комиссарова		01.09.88

503-7-12.88 – КМ

Комплекс зданий и сооружений основного звена дорожной службы

Ремонтная мастерская на 90 условных ремонтов в год

Стадия	Лист	Листов
Р.П.	43	

Схема расположения свай (вариант)

Союздорпроект г. Москва

Копировал:

Формат А2

Инв. № подл. | Подпись и дата | Взам. инв. №

Альбом 2

Схема расположения ростверков, фундаментов под оборудование, приямков

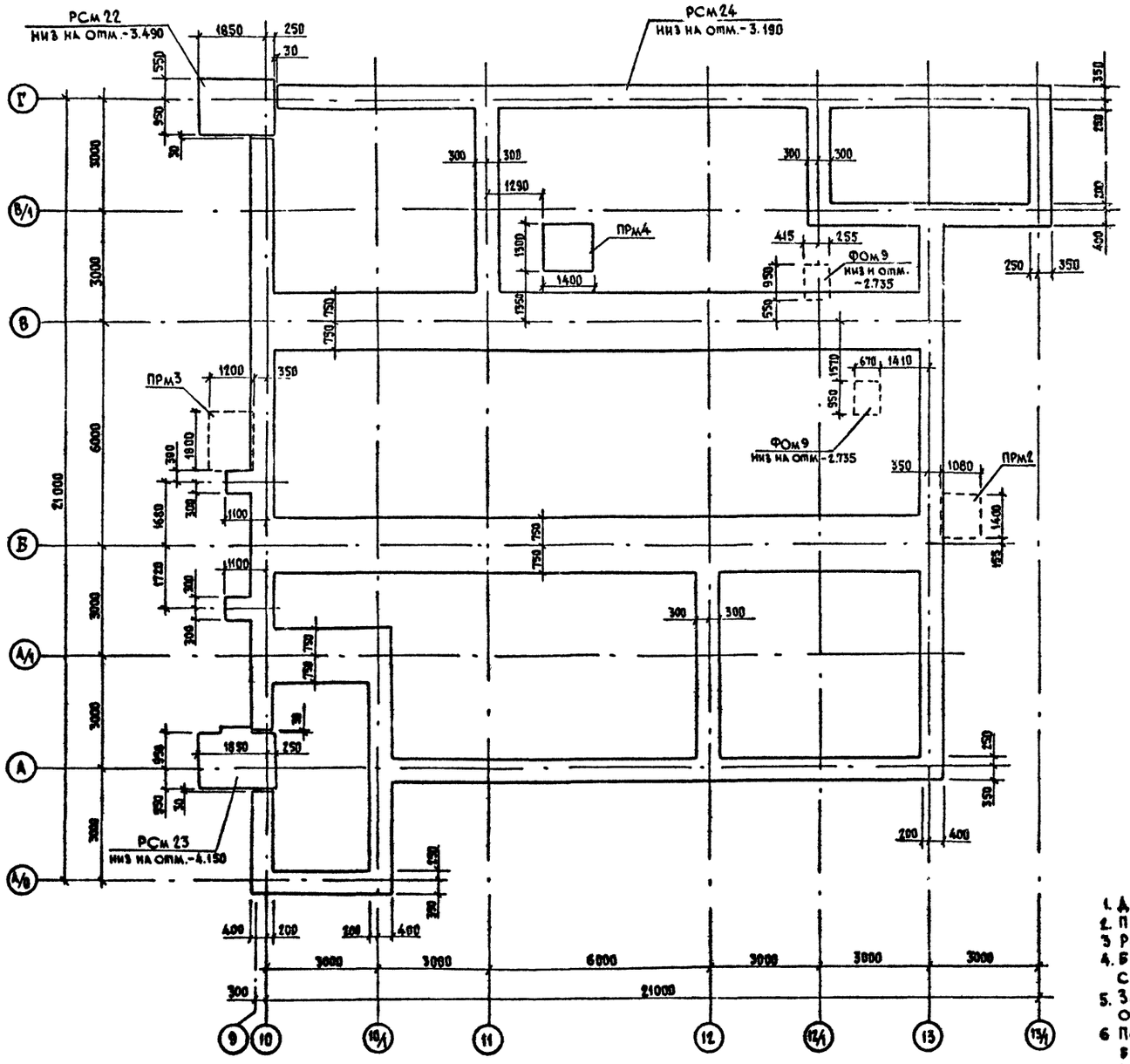

Спецификация к схеме расположения ростверков, фундаментов под оборудование, приямков

Марка поз.	Обозначение	Наименование	Кол.	Масса ед., кг	Примечание
		Блоки бетонные для стен подвалов			
1	ГОСТ 13579-78	ФБС 24.5.6-Т	78	1630	
2		ФБС 12.5.6-Т	35	790	
3		ФБС 9.5.6-Т	45	590	
4		ФБС 24.4.6-Т	37	1300	
5		ФБС 12.4.6-Т	26	640	
6		ФБС 9.4.6-Т	30	470	
7		позиция свободна			
8		ФБС 9.6.6-Т	6	700	
		Перемычки			
9	1.038.1-1 вып.1	3ПБ 18-37	12	119	
10		3ПБ 16-37	11	102	
11		3ПБ 13-37	16	85	
		Ростверки			
РСм 22	КЖ-47	РСм 22	1		
РСм 23		РСм 23	1		
РСм 24	КЖ-48	РСм 24	1		
		Фундамент под оборудование			
ФОм9	КЖ-49	ФОм9	2		
		Приямки			
ПРм 2	КЖ-49	ПРм 2	1		
ПРм 3		ПРм 3	1		
ПРм 4		ПРм 4	1		
12	КЖ.И.44.0.0	Сетка С7	30		
13	ГОСТ 26020-83	I 20 Б1, ℓ = 1400	4	31,3	
14	1.400-15 вып. 1	МН 553		4,1	5,5 п.м
15	1.400-6/76 вып.1	МЧ 5	10	1,9	
16	1.090.1-1 2-3 0040	МН 1	2	0,88	
17	ГОСТ 24379.1-80	Болт 1.1 М 20 × 600	8	1,81	
18	ГОСТ 1839-80	Ф/ц труба ⌀100, ℓ = 1000	8		

1. Данные о грунтах смотреть на листе КЖ-43.
2. Под ростверки выполнить подготовку толщиной 100мм из бетона класса В 3.5.
3. Ростверки рассчитаны на t = -30°С.
4. Бетонные блоки для стен подвалов укладывать на цементно-песчаном растворе марки М 50 с перевязкой швов не менее 20см.
5. Заделку бетоном по месту между блоками, кроме оговоренных участков, а также заполнение отверстий после прокладки коммуникаций выполнить из бетона класса В 7.5.
6. Поверхности блоков для стен подвалов, соприкасающиеся с грунтом обмазать горячим битумом за 2 раза.
7. На отм. -2,740 выполнить горизонтальную гидроизоляцию из цементного раствора состава 1:2 толщиной 20мм.
8. Данный лист смотреть совместно с листами КЖ-47, КЖ-48, КЖ-49, КЖ-45, КЖ-46.
9. Поз. 19-Г125-80×8 ГОСТ 8510-86; ℓ = 800 (8шт); Расход - 80,0 кг

				503-7-12.88 - КЖ
				Комплекс зданий и сооружений основного звена дорожной службы
Привязан	Н.контр.	Павлюченков	01.09.88	Ремонтная мастерская на 90 условных ремонтов в год
	ГИП	Чубоксарова	01.09.88	Стадия: Р.П. Лист: 44 Листов:
	Нач.отд.	Дроханов	01.09.88	
	Гл.констр.	Павлюченков	01.09.88	
	Рук.бриг.	Еремина	01.09.88	Схема расположения ростверков, фундаментов под оборудование, приямков. (Вариант)
	Вед.инж.	Зотова	01.09.88	Союздорпроект г. Москва
Инв.№	Инженер	Комиссарова	01.09.88	

Копировал:

Формат А2

Инв.№ подл. | Подпись и дата | Взам.инв.№

Альбом 2

Раскладка блоков по оси А

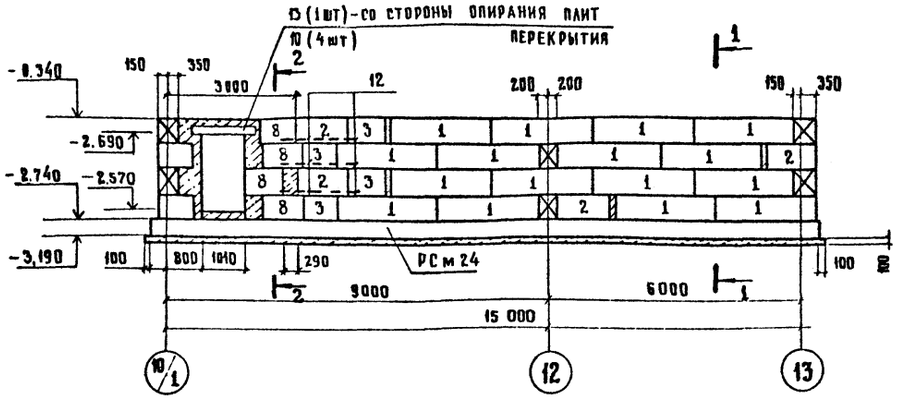

Раскладка блоков по оси 13

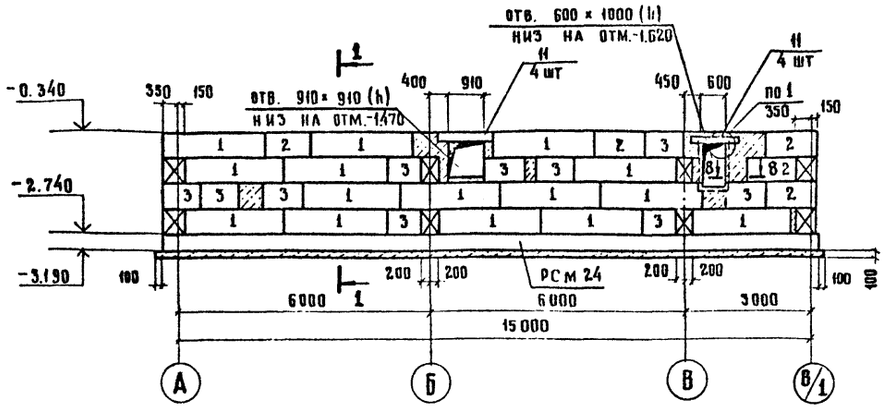

Раскладка блоков по оси А/0

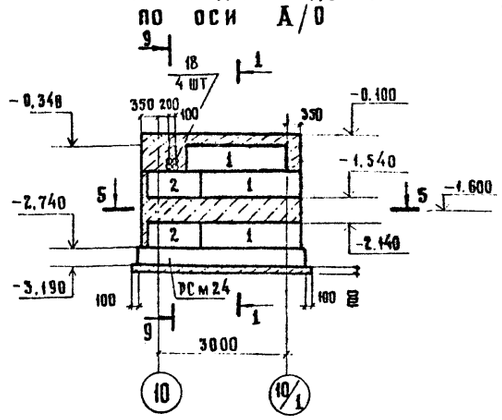

Раскладка блоков по оси 10/1

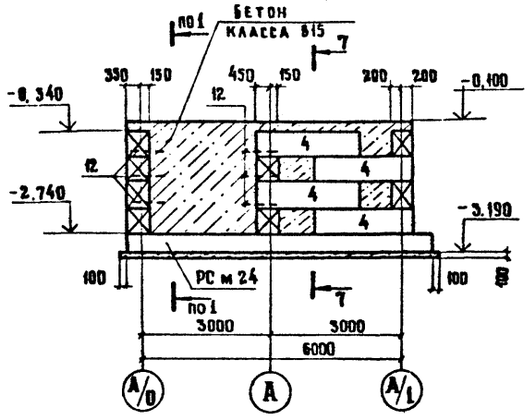

Раскладка блоков по оси В/1

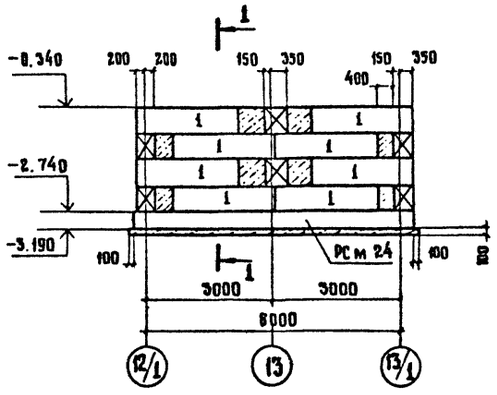

Раскладка блоков по оси А/1

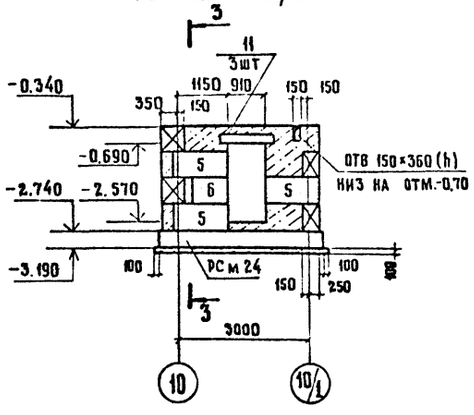

Раскладка блоков по оси 12/1

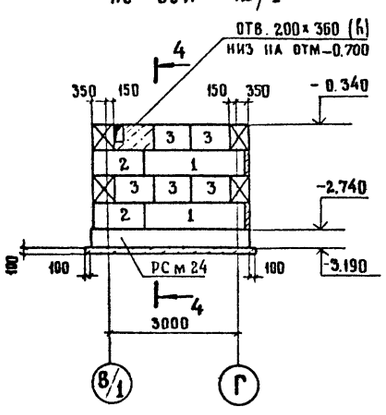

Раскладка блоков по оси 13/1

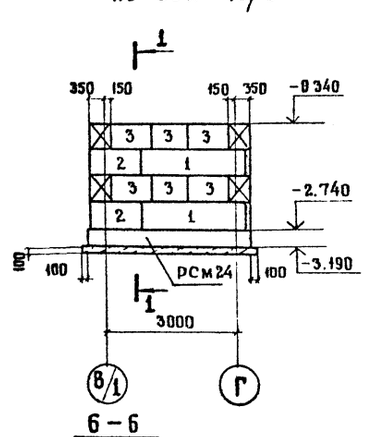

3-3
4-4, 7-7

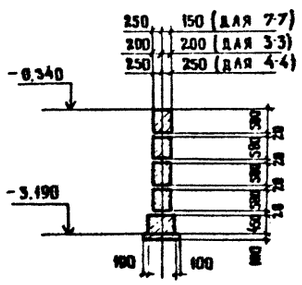

1-1

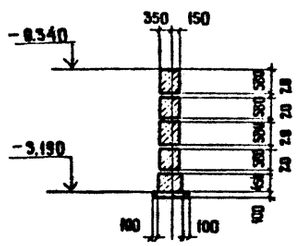

2-2

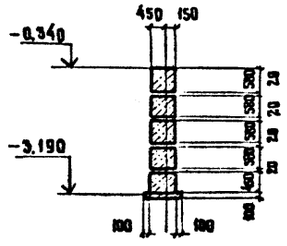

8-8



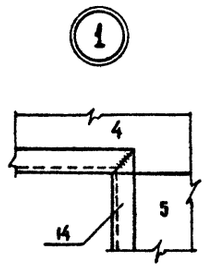

5-5

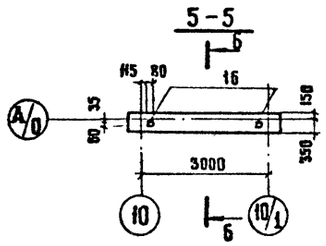

6-6

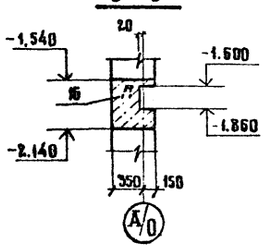

9-9

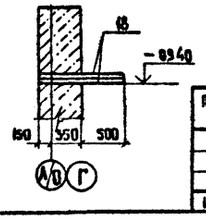

1. Данный лист смотреть совместно с листами КЖ-44, КЖ-46.
2. Обратную засыпку пазух наружных стен вести после монтажа плит перекрытия подвала.

Привязан

Инв. №

Н. контр.	Павлюченков		01.09.88
ГИП	Чубоксарова		01.09.88
Нач. отд.	Дроханов		01.09.88
ГА конст.	Павлюченков		01.09.88
Рук. бриг.	Еремина		01.09.88
Вед. инж.	Зотова		01.09.88
Инженер	Морозова		01.09.88

503-7-12.88-КЖ

Комплекс зданий и сооружений основного звена дорожной службы

Ремонтная мастерская на 90 условных ремонтов в год

Раскладка блоков по осям: А/0, А, А/1, В/1, 10/1, 12, 1, 13, 13/1 (вариант)

Стадия	Лист	Листов
РП	45	

Союздорпроект г. Москва

Копировал:

Формат А2

Рук. бриг. ВК Иванова 01.09.88
Рук. бриг. ЭЛ Сучков 01.09.88
ГА спец. ОВ Луценков 01.09.88

Инв. № подл. | Подпись и дата | Взам. инв. №

Альбом 2

Раскладка блоков по оси Г

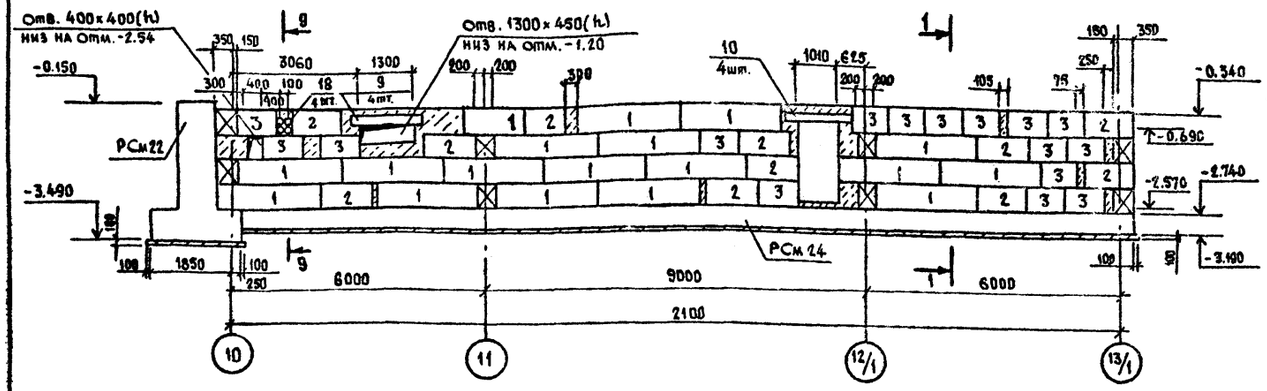

Раскладка блоков по оси В

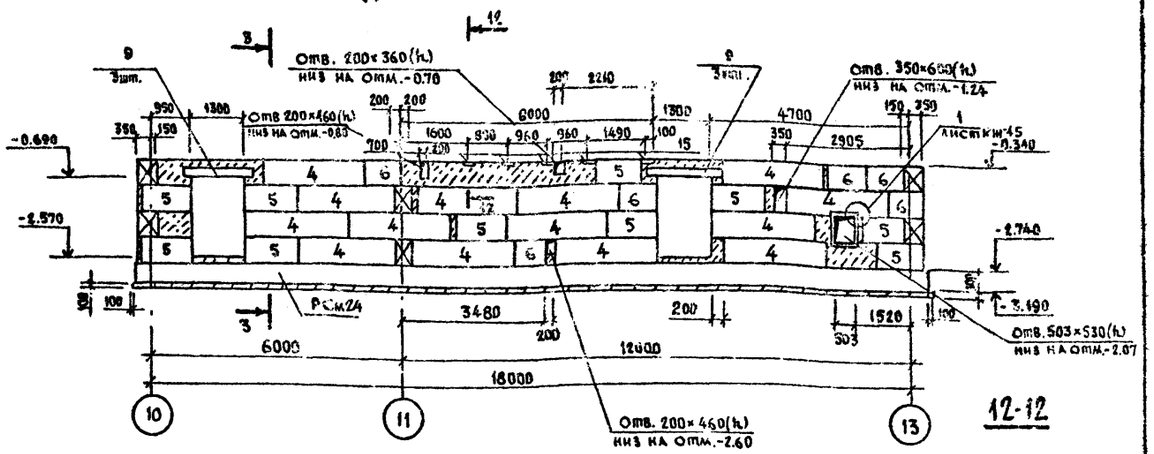

Раскладка блоков по оси 10

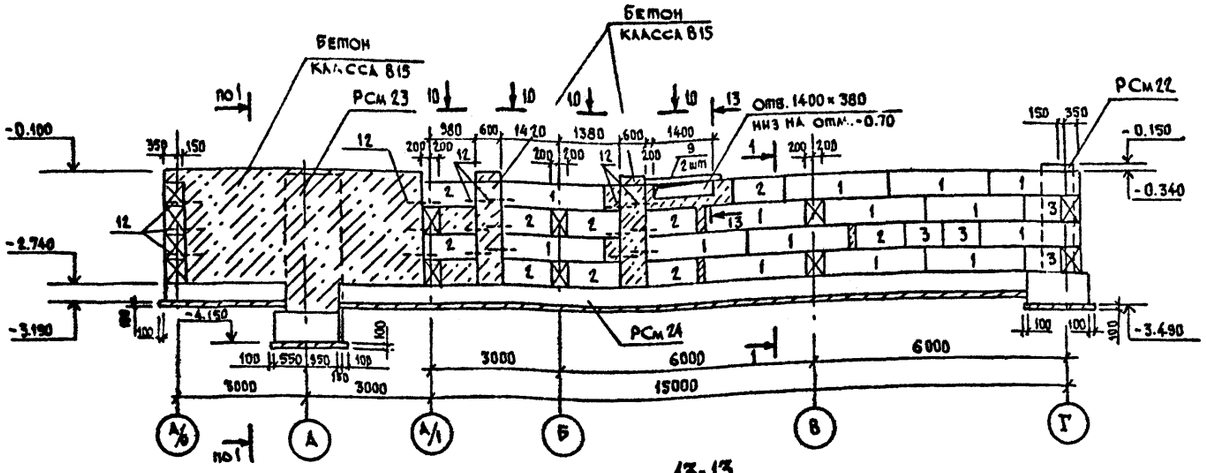

Раскладка блоков по оси Б

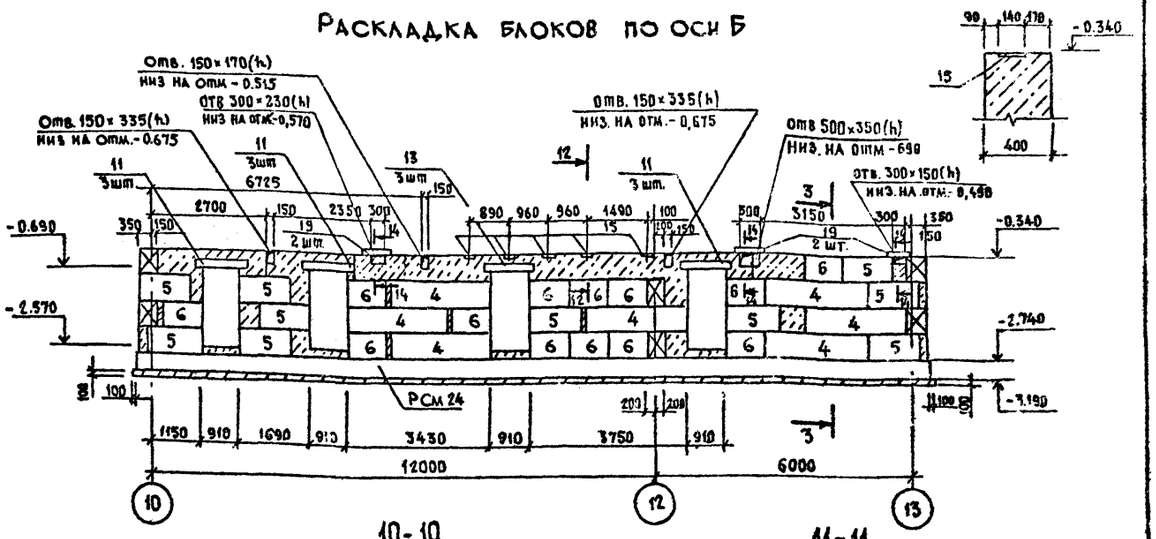

Раскладка блоков по оси 11

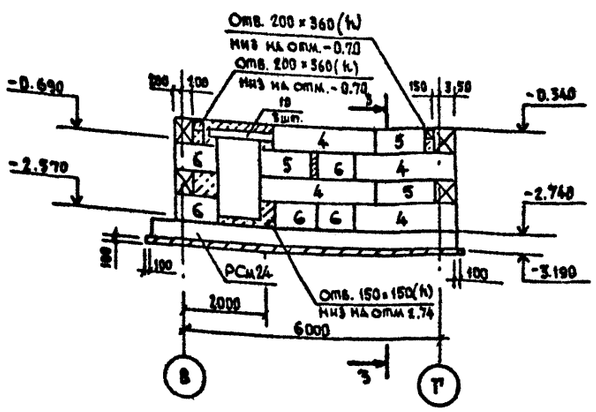

13-13

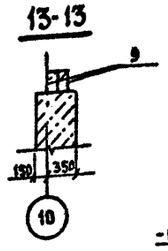

Раскладка блоков по оси 12

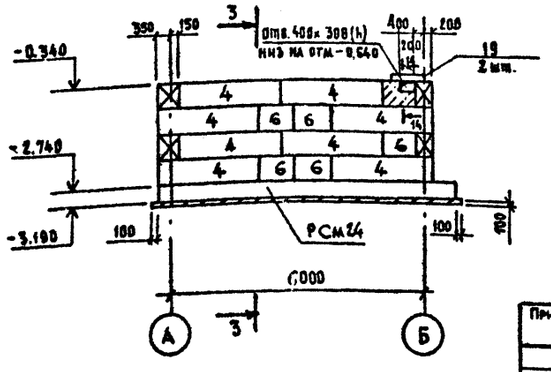

10-10

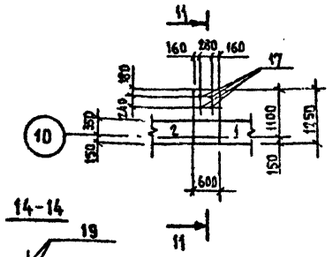

14-14

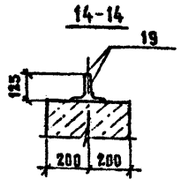

11-11

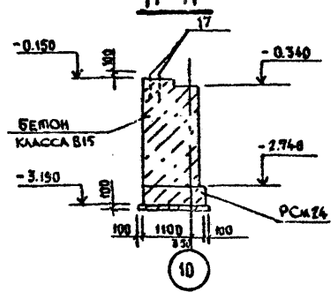

Данный лист смотреть совместно с листами КЖ-44, КЖ-45.

Привязан				503-7-12.88-КЖ	
Инв. №				Комплекс зданий и сооружений основного звена дорожной службы	
	Н.контр.	Павлюченков		Ремонтная мастерская на 90 условных ремонтов в год	Стадия: Р.П. / Лист: 46 / Листов:
	ГИП	Чубоксарова		Раскладка блоков по осям Б, В, Г, 10, 11, 12 (вариант)	Союздорпроект г. Москва
	Нач.отд.	Дроханов			
	Гл.констр.	Павлюченков			
	Рук.бриг.	Еремина			
	Вед.инж.	Зотова			
	Инженер	Морозова			

Рук.бриг. ВК Иванова; Рук.бриг. ЭА Сучков; Гл.спец. ОВ Лущеков

Инв.№ подл. | Подпись и дата | Взам.инв.№

Копировал:

Формат А2

Альбом 2

РСм22

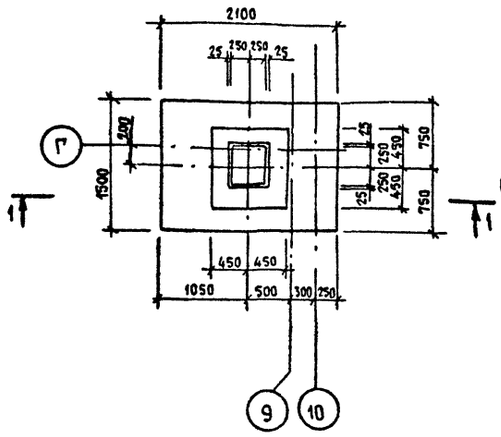

РСм23

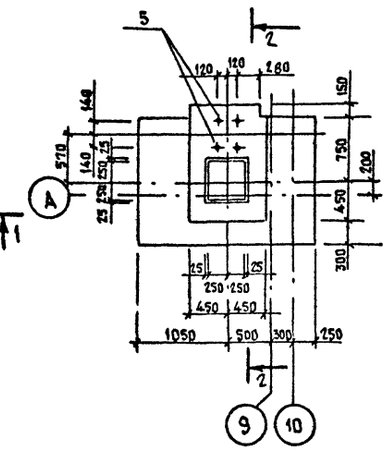

Схема нагрузок РСм22

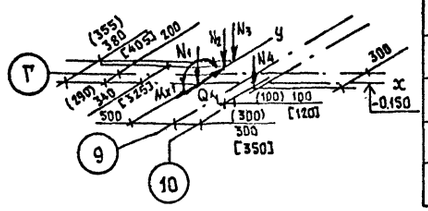

Таблица нагрузок

Наименование усилий	Усилия		
	-20°	-30°	-40°
N_1, кН	32 2	32 2	32 8
N_2, кН	6 2	6 2	8 3
N_3, кН	5 9	6 9	7 9
N_4, кН	4 6	4 6	5 3
M_{x1}, кНм	5 2	5 2	5 2
Q_x, кН	5	5	2

Схема нагрузок РСм23

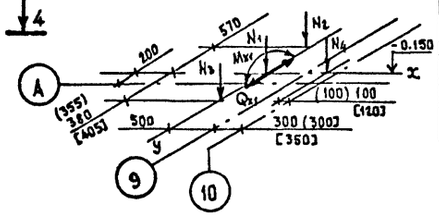

Таблица нагрузок

Наименование усилий	Усилия		
	-20°	-30°	-40°
N_1, кН	32 2	32 2	32 8
N_2, кН	8 0	8 0	8 0
N_3, кН	7 8	9 0	10 3
N_4, кН	5 3	5 3	6 2
M_{x1}, кНм	5 2	5 2	5 2
Q_{x1}, кН	5	5	5

Спецификация ростверков РСм22, РСм23

Формат	Зона	Поз.	Обозначение	Наименование	Кол. на изд. РСм22	Кол. на изд. РСм23	Примечание
				Сборочные единицы			
				Сетки арматурные			
		1	1.411 - 1/84 в.2	С $\frac{12А-III-200}{10А-III-200}$ 1450×2050 $\frac{25}{25}$	1	1	
		2	1.411 - 1/84 в.2	СС 3-8	5	5	
				Каркасы			
		3	-КЖ.И.46.0.0	КР 16	4		
		4	-КЖ.И.46.0.0-01	КР 17		4	
				Изделия закладные			
		5	ГОСТ 24 379.1-80	Болт 1,1 М20×600		4	1,81кг
				Материалы			
				Бетон класса В 15	4,24	6,16	м³

Ведомость расхода стали на элемент, кг

Марка элемента	Изделия арматурные					Всего	Общий расход
	Арматура класса А-III ГОСТ 5781-82*						
	⌀8	⌀10	⌀12		Итого		
РСм22	24,5	9,84	61,0		95,34	95.34	95.34
РСм23	27,2	9,84	70,28		107,32	107,32	107,32

1. В таблицах даны нормативные нагрузки.
2. На схемах нагрузок размеры в круглых скобках даны для t=-20°С, в квадратных для t=-40°С.

Схема раскладки сеток подошвы в ростверках РСм22, РСм23

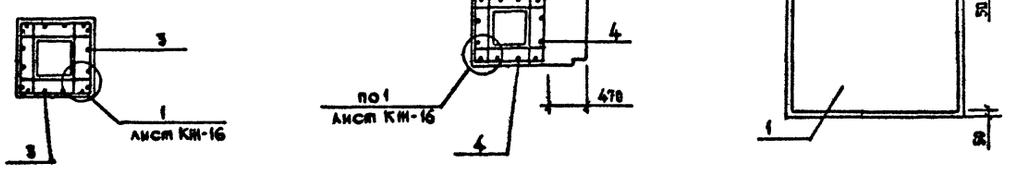

Привязан

Инв. №

503-7-12.88-КЖ			
Комплекс зданий и сооружений основного звена дорожной службы			
Ремонтная мастерская на 90 условных ремонтов в год	Стадия	Лист	Листов
	Р.П	47	
РСм 22, РСм 23 Схемы нагрузок (вариант)	Союздорпроект г. Москва		

Н.контр.	Павлюченков	01.09.88
ГИП	Чубоксарова	01.09.88
Нач.отд.	Дроханов	01.09.88
Гл.констр.	Павлюченков	01.09.88
Рук.бриг.	Еремина	01.09.88
Ст.инж.	Салтыкова	01.09.88
Инженер	Галактионова	01.09.88

Копировал:

Формат А2

Инв.№ подл. | Подпись и дата | Взам.инв.№

Альбом 2

РС м 24

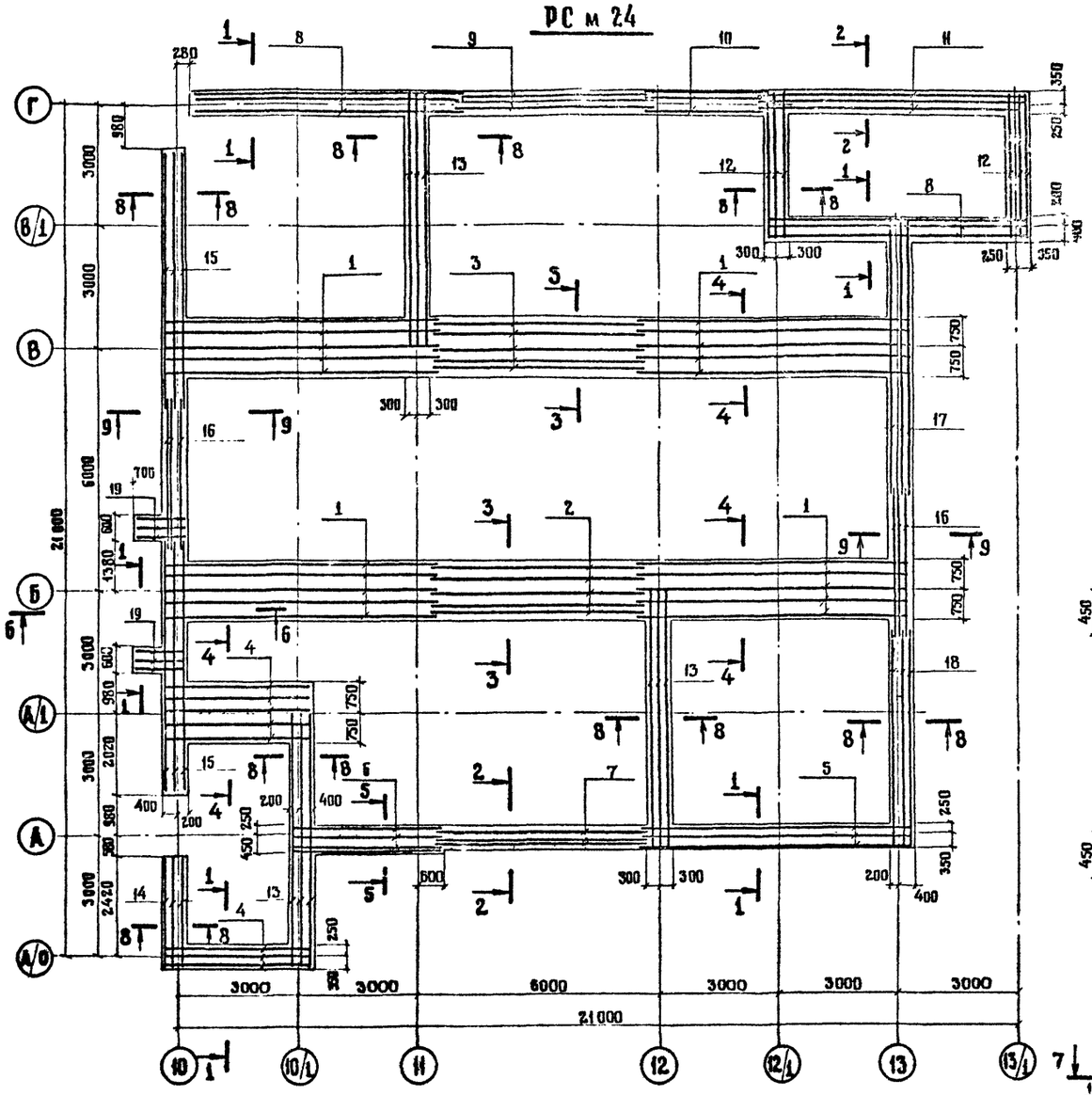

1-1, 8-8

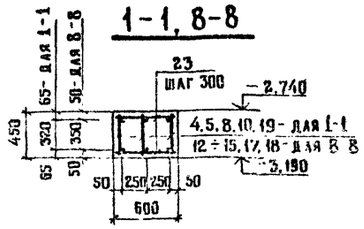

2-2, 9-9

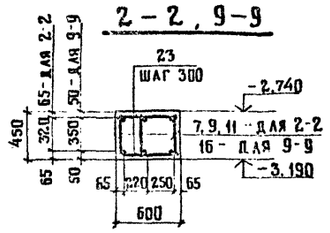

3-3

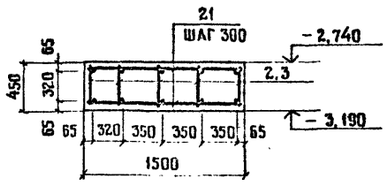

4-4

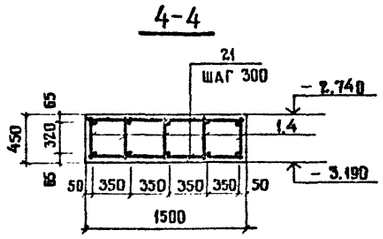

6-6

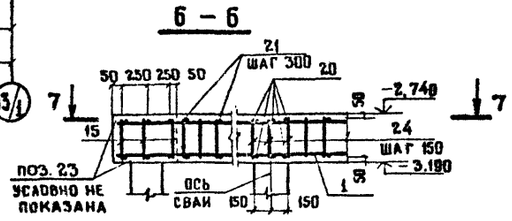

7-7

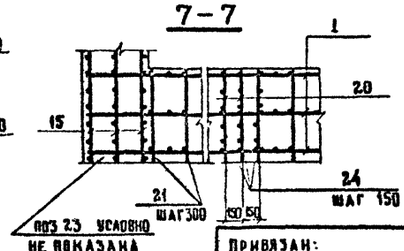

5-5

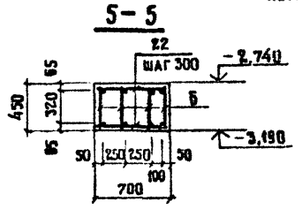

Стык каркасов

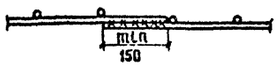

Расчетная нагрузка q кН/м на отм. 2.740

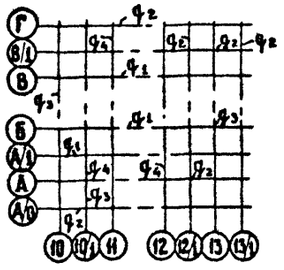

	q_1	q_2	q_3	q_4
t=-20°, -30°	35 5	18 0	7 1	5 86
t=-40°	35 7	19 1	7 7,1	5 86

Спецификация ростверка РСм 24

Формат	Зона	Поз.	Обозначение	Наименование	Кол.	Примечание
				Ростверк РСм 24-1 шт		
				Сборочные единицы		
				Каркас плоский		
		1	503-7-12.88-КЖ.И 47.00	КР 18	20	
		2	— 01	КР 19	5	
		3	— 02	КР 20	5	
		4	— 03	КР 21	8	
		5	— 04	КР 22	3	
		6	— 05	КР 23	4	
		7	— 06	КР 24	3	
		8	— 07	КР 25	6	
		9	— 08	КР 26	3	
		10	— 09	КР 27	3	
		11	— 10	КР 28	3	
		12	— 11	КР 29	6	
		13	— 12	КР 30	9	
		14	— 13	КР 31	3	
		15	— 14	КР 32	6	
		16	— 15	КР 33	6	
		17	— 16	КР 34	3	
		18	— 17	КР 35	3	
		19	— 18	КР 36	6	
				Детали		
		20		⌀ 12 А-III ГОСТ 5781-82* ℓ=1450	180	1,3 кг
		21		⌀ 12 А-I ГОСТ 5781-82* ℓ=1450	258	1,3 кг
		22		⌀ 12 А-I ГОСТ 5781-82* ℓ=650	22	0,6 кг
		23		⌀ 12 А-I ГОСТ 5781-82* ℓ=550	560	0,5 кг
		24		⌀ 12 А-I ГОСТ 5781-82* ℓ=400	810	0,4 кг
				Материалы на РСм 24		
				Бетон класса В15		53,1 м³

Ведомость расхода стали на элемент, кг

Марка элемента	Изделия арматурные							Всего	Общий расход
	Арматура класса								
	А-I				А-III				
	ГОСТ 5781-82*								
	⌀ 10	⌀ 12		Итого	⌀ 12	⌀ 18	Итого		
РСм 24	566,8	1444,4		2011,2	863,0	876,6	1739,6	3750,8	3750,8

1. Заделку свай в ростверк выполнить по узлу 1 на листе КЖ-43
2. Сварку производить в соответствии с СН 393-78
3. Стержни поз. 20 устанавливать над каждой сваей по осям А 1, Б, В (см. сеч. 6-6)

			503-7-12.88-КЖ
			Комплекс зданий и сооружений основного звена дорожной службы
Н. контр.	Навалченков	01.09.88	Ремонтная мастерская на 90 условных ремонтов в год
ГИП	Чубоксарова	01.09.88	
Нач. отд.	Дроханов	01.09.88	
Гл. конст.	Павлюченков	01.09.88	
Рук. бриг.	Еремина	01.09.88	РСм 24 (вариант)
Вед. инж.	Зотова	01.09.88	
Ст. инж.	Салтыкова	01.09.88	

Стадия	Лист	Листов
РП	48	

Союздорпроект, г. Москва

Привязан:

Инв. №

Инв. № подл. | Подпись и дата | Взам. инв. №

Копировал

Формат А2

Альбом 2

ПРм2

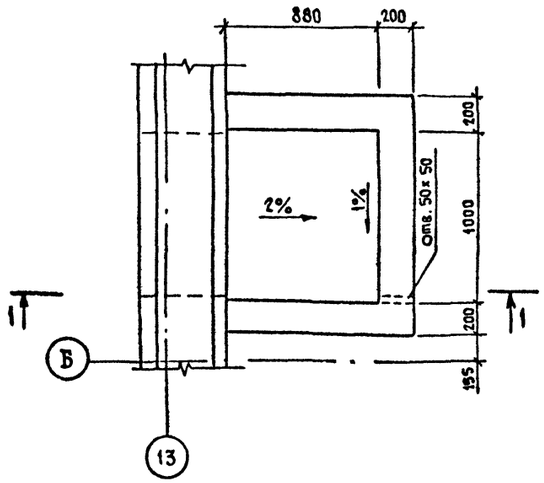

ПРм3

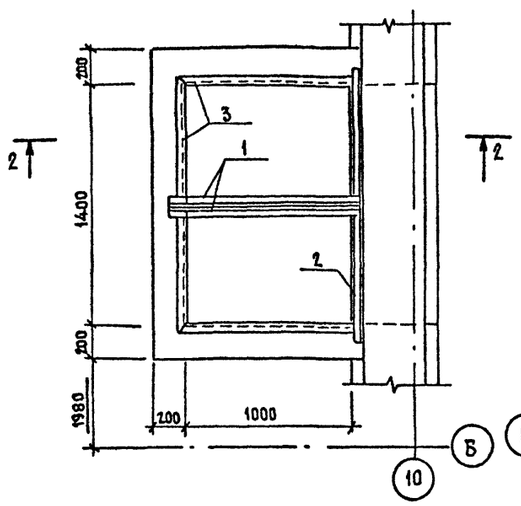

ПРм4

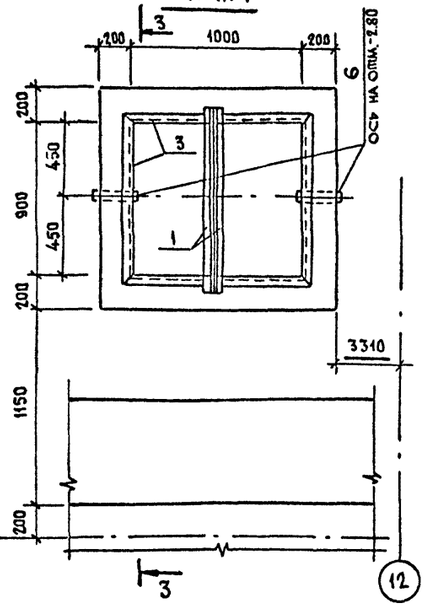

Спецификация на ПРм2-ПРм4, ФОм9

Формат	Зона	Поз.	Обозначение	Наименование	Кол.	Примечание
				Приямок ПРм2		
				Бетон класса В15		1,2 м³
				Приямок ПРм3		
		1		L50×5 ГОСТ 8509-86, ℓ=1180	2	4,45 кг
		2		L 50×5 ГОСТ 8509-86, ℓ= 1600	1	6,03 кг
		3		L 50×5 ГОСТ 8509-86		3,8 пм
		4		Лист ромб. О-ПН-6,0 ВСт3кп2 ГОСТ 8568-77* 1150×800	2	43,2 кг
				Бетон класса В15		1,12 м³
				Приямок ПРм4		
		1		L50×5 ГОСТ 8509-86 ℓ=1180	2	4,45 кг
		3		L50×5 ГОСТ 8509-86		4,2 пм
		5		Лист ромбо-ПН 6,0 ВСт3кп2 ГОСТ 8568-77* 1000×600	2	30,1 кг
		6	5.900-2	Сальник Ду 150 ℓ=200	2	
				Бетон класса В15		1,1 м³
				ФОм9		
		7	-КЖ.И.58.00-01	МН16	4	
				Бетон класса В15		0,52 м³

1-1

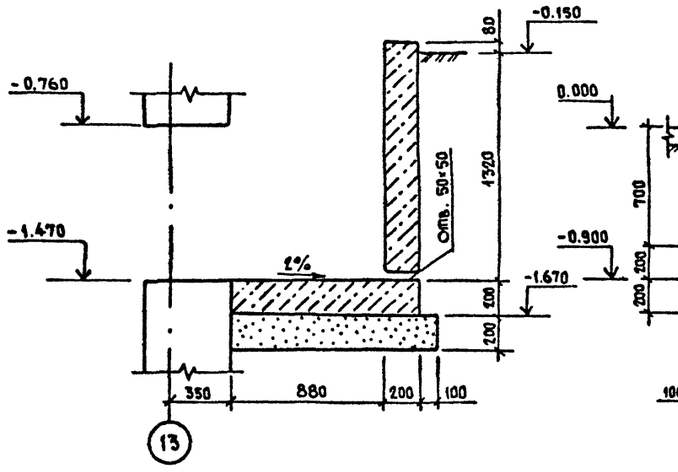

2-2

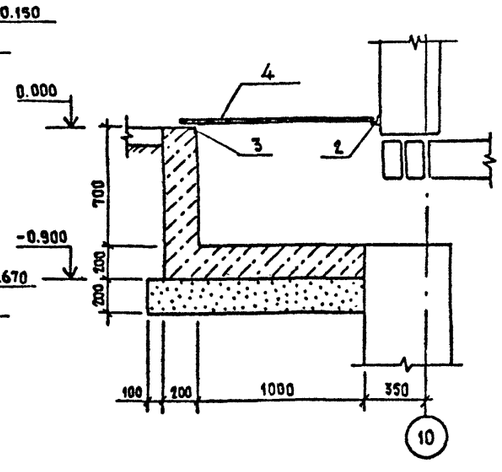

ФОм9

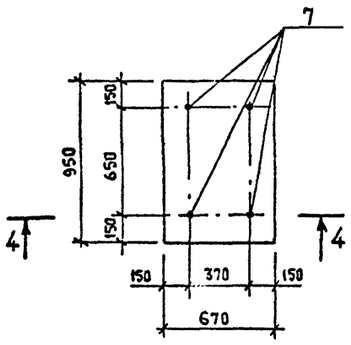

Ведомость расхода стали на элемент, кг

Марка элемента	Изделия закладные: Прокат марки ВСт3кп2 ГОСТ 2590-71* ⌀10	Итого	ГОСТ 19903-74* t3	Итого	ГОСТ 8568-77* t6	Итого	ГОСТ 8509-86 L50×5	Итого	ГОСТ 5915-70* М10	Итого	Всего	Общий расход
ПРм3					86,4	86,4	29,26	29,26			115,66	115,66
ПРм4					60,2	60,2	24,73	24,73			84,93	84,93
ФОм9	1,0	1,0	0,12	0,12					0,08	0,08	1,2	1,2

1. Под приямки устраивается песчаная подготовка из песка средней крупности, толщиной 200 мм.
2. Грунт под фундаменты под оборудование тщательно уплотнить с втрамбованием слоя щебня.
3. Все поверхности, соприкасающиеся с землей, обмазать горячим битумом за 2 раза.
4. Металлические элементы окрасить масляной краской за 2 раза.
5. Перекрытие приямков рифленой сталью для ПРм3 и ПРм4 на плане условно не показано.

3-3

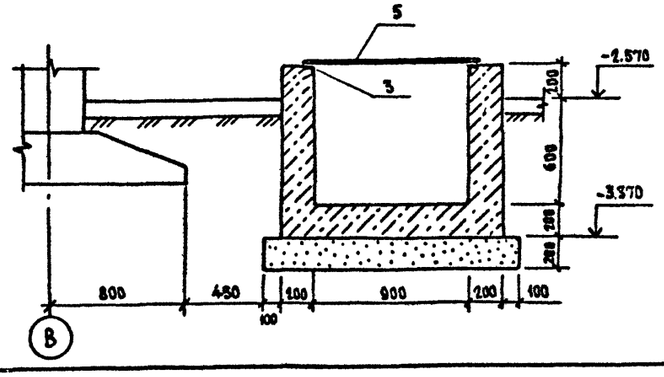

4-4

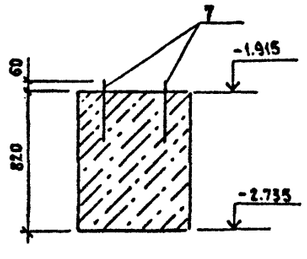

ГИП	Чубоксарова		01.09.88
Нач.отд.	Дроханов		01.09.88
Гл.констр.	Павлюченков		01.09.88
Рук.бриг.	Еремина		01.09.88
Вед.инж.	Зотова		01.09.88
Инженер	Морозова		01.09.88

Привязан

Инв. №

503-7-12.88 - КЖ

Комплекс зданий и сооружений основного звена дорожной службы

Ремонтная мастерская на 90 условных ремонтов в год

Приямки ПРм2÷ПРм4, ФОм9

Стадия	Лист	Листов
РП	49	

СОЮЗДОРПРОЕКТ г. Москва

Гл. свец. ОВ Лущенков 01.09.88
Рук. бриг. ВК Иванова 01.09.88
Рук. бриг АР Ливдаров 01.09.88

Взам. инв. № | Подпись и дата | Инв. № подл.

Копировал

Формат А2

Альбом 2

Схема расположения плит перекрытия на отм. -0.100

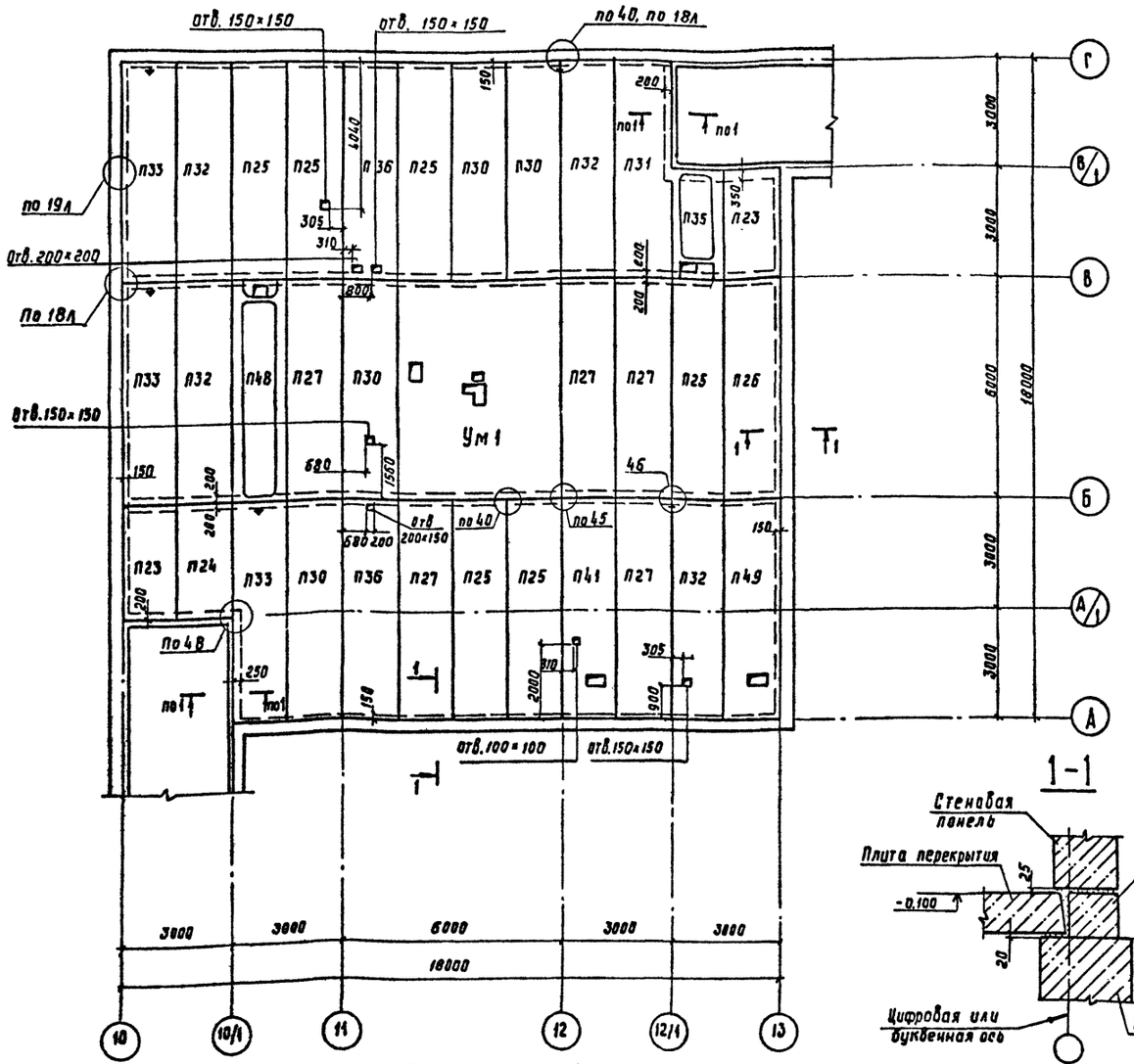

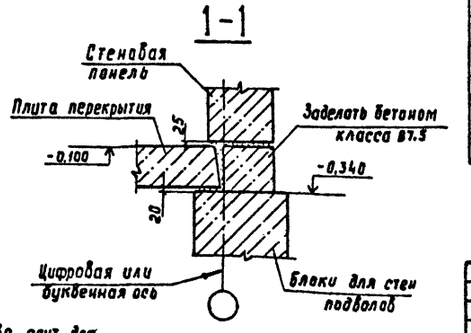

1. В спецификации в числителе указано количество плит для $t=-20°C, -30°C$, в знаменателе - для $t=-40°C$.
2. При варианте входов для $t=-40°C$ плиты П23, П31, П32 на отм. -0.100 уточняются при привязке.
3. Общие примечания и спецификацию металлических элементов смотреть на листе КЖ-52.

Спецификация к схемам расположения плит перекрытия и элементов покрытия

Марка, поз.	Обозначение	Наименование	Кол.	Масса ед., кг	Примечание
		Плиты перекрытия			
П23	1.090.1-1.5-1 3000	ПК 30.15-4.5 Т	12/8	1380	
П24	-01	ПК 30.15-6Т	4/8	1380	
П25	-04	ПК 60.15-4.5 АтУТ	49	2767	
П26	-11	ПК 60.15-4.5 АтУТ-1	14/12	2767	
П27	-05	ПК 60.15-6 АтУТ	13	2767	
П28	-12	ПК 60.15-6 АтУТ-1	1/3	2767	
П29	-КЖИ.22.00	ПК 60.15-6 АтУТ-1-а	1	2767	
П30	1.090.1-15-1 3000-06	ПК 60.15-8 АтУТ	4	2767	
П31	-13	ПК 60.15-8 АтУТ-1	4	2767	
П32	-07	ПК 60.15-12.5 АтУТ	4	2767	
П33	-КЖИ.23.00	ПК 60.15-12.5 АтУТ-а	3	2767	
П34	-КЖИ.24.00	ПР 30.15-6Т-а	1	1327	
П35	-КЖИ.25.00	ПР 30.15-6Т-3-а	3	1307	
П36	1.090.1-1 5-1 5000-02	ПР 60.15-6 АтУТ	5	2595	
П37	-КЖИ.26.0.0	ПР 60.15-6 АтУТ-а	1	2595	
П38	-01	ПР 60.15-6 АтУТ-б	1	2595	
П39	-02	ПР 60.15-6 АтУТ-в	1	2595	
П40	-03	ПР 60.15-6 АтУТ-г	1	2595	
П41	-04	ПР 60.15-6 АтУТ-д	1	2595	
П42	1.090.1-1 5-1 7000-02	ПР 60.15-6 АтУТ-3	7	2572	
П43	-КЖИ.27.0.0	ПР 60.15-6 АтУТ-3-а	1	2572	
П44	-01	ПР 60.15-6 АтУТ-3-б	1	2572	
П45	-02	ПР 60.15-6 АтУТ-3-в	1	2572	
П46	-03	ПР 60.15-6 АтУТ-3-г	1	2572	
П47	-04	ПР 60.15-6 АтУТ-3-д	1	2572	
П48	-05	ПР 60.15-6 АтУТ-3-е	1	2572	
П49	-КЖИ.28.0.0	ПР 60.15-8 АтУТ-а	1	2595	
П50	-КЖИ.29.0.0	ПР 60.15-8 АтУТ-3-а	1	2572	
		Стаканы			
С5	1.494-24 вып. 1	СБ4А-1	6	150	
С6		СБ7А-3	1	310	
С7		СБ10А-1	1	250	
		Участки монолитные			
Ум 1	КЖ-57	Ум 1	1		
Ум 2		Ум 2	1		
Ум 3		Ум 3	1		

Н. контр.	Павлюченков		01.02.88
ГИП	Чубоксарова		01.02.88
Нач. отд	Драханов		01.02.88
Гл. конст.	Павлюченков		01.02.88
Рук. бриг	Еремина		01.02.88
Вед. инж	Зотова		01.02.88
Ст. инж.	Салтыкова		01.02.88

503-7-12.88 - КЖ

Комплекс зданий и сооружений основного звена дорожной службы

Ремонтная мастерская на 90 условных ремонтов в год

Стадия	Лист	Листов
РП	50	

Схема расположения плит перекрытия на отм. -0.100

Союздорпроект г. Москва

Привязан:

Инв. №

Копир. Роз.

Формат А2

Инв. № подл. | Подпись и дата | Взам. инв. №

Рук. бр. ВК | Иванова | Гл. спец. ОВ | Лущенков

Альбом 2

Схема расположения плит перекрытия на отм. 3.200

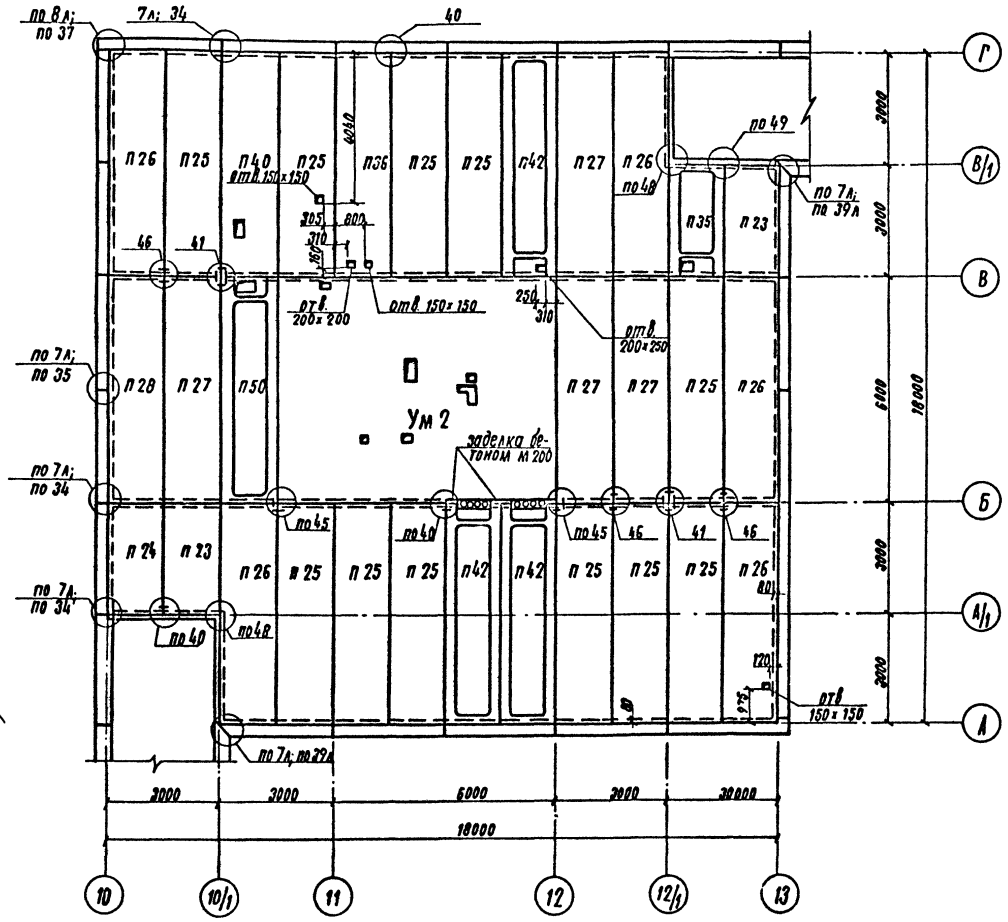

Схема расположения плит перекрытия на отм. 6.500

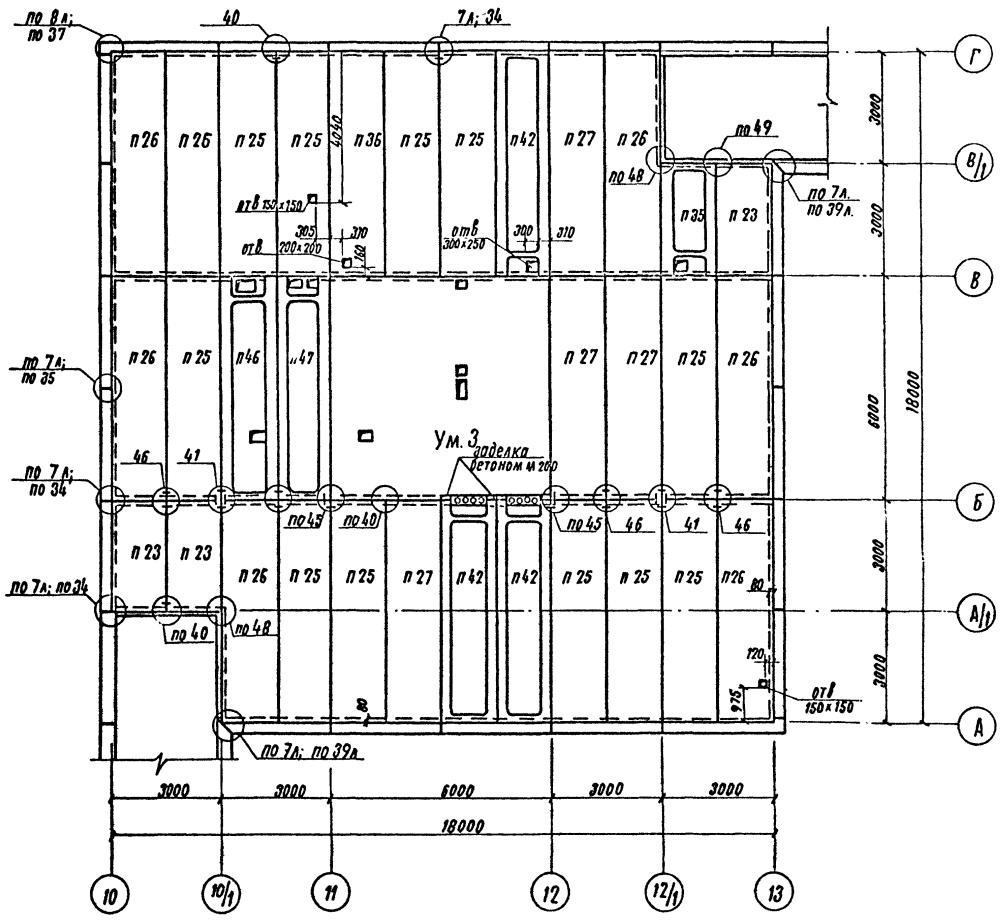

Данный лист смотреть совместно с листами КЖ-50, 52

				503-7-12.88 - КЖ		
				Комплекс зданий и сооружений основного звена дорожной службы		
Привязан:	Н. контр.	Лавлинский	01.09.88	Ремонтная мастерская на 90 условных ремонтов в год.	Стадия	Лист	Листов
	ГИП	Чубукаров	01.09.88		РП	51	
	Нач. отд.	Дроханов	01.09.88				
	Гл. конст.	Лавлинский	01.09.88				
	Рук. бриг.	Еремина	01.09.88	Схема расположения плит перекрытия на отм. 3.200, 6,500	СОЮЗДОРПРОЕКТ г. Москва		
Инв. N	Вед. инж.	Зотова	01.09.88				
	Ст. инж.	Салтыкова	01.09.88				

Копировал:

Формат А2

Инв. N подл. | Подпись и дата | Взам. инв. N

Рук. бриг. ВК Иванова 01.09.88
Гл. спец. ОВ Лукьянов 01.09.88

Альбом 2

Схема расположения элементов покрытия

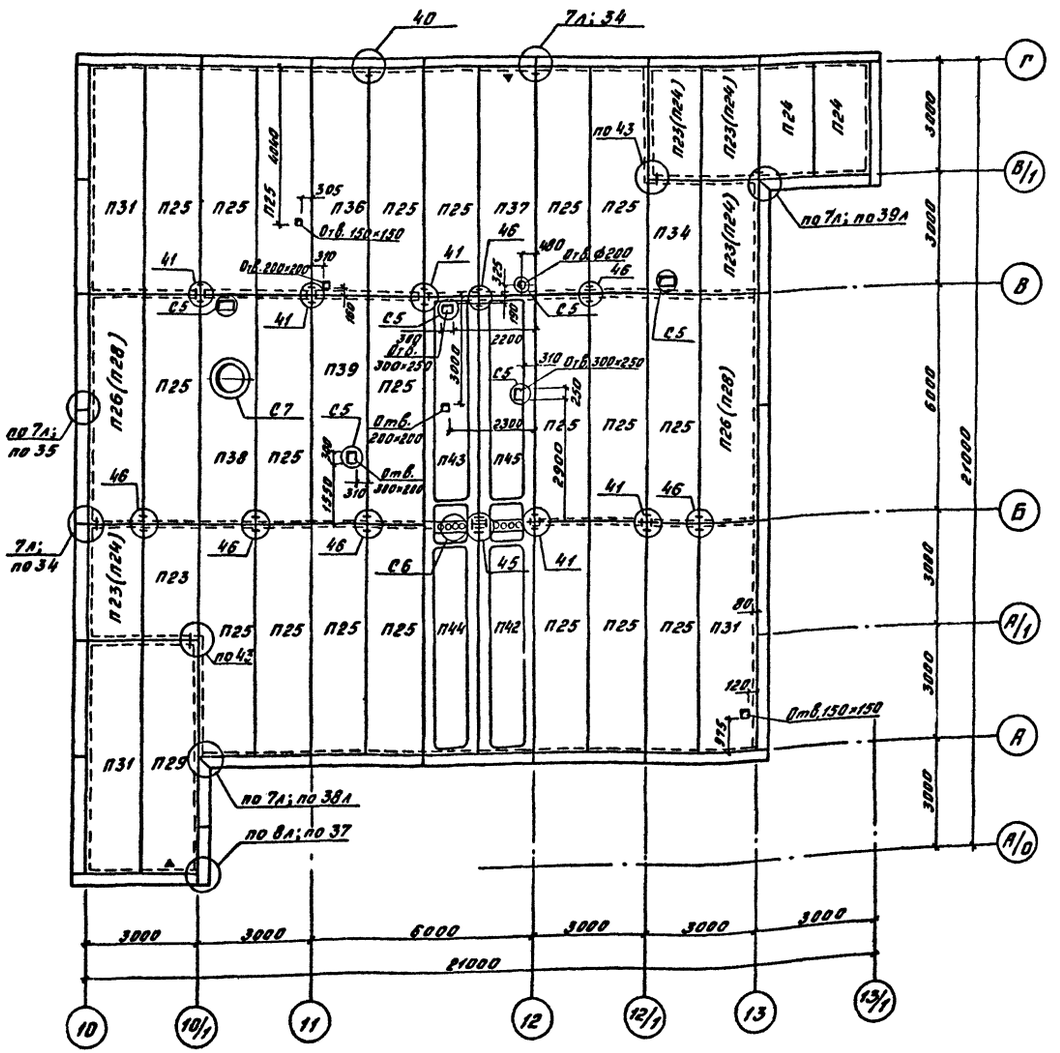

Спецификация металлических элементов к схемам расположения элементов перекрытия и покрытия

Марка, поз.	Обозначение	Наименование	Кол.	Масса ед., кг.	Примечание
		Изделия соединительные			
МС-5	1.090.1-1 вып. 7-1	МС-5	312	0.18	
МС-9		МС-9	60	0.23	
МС-12		МС-12	1	0.29	
МС-17		МС-17	108	0.13	
МС-19	1.090.1-18-1 06	МС-19	34	0.13	
МС-21	1.090.1-18-1 07-01	МС-21	4	0.30	
1		Уголок 80×6 ГОСТ 8509-86 / ВСт3кп2 ГОСТ 535-79*	15,5м		7.36кг

Устройство рамки под стакан над вентблоком

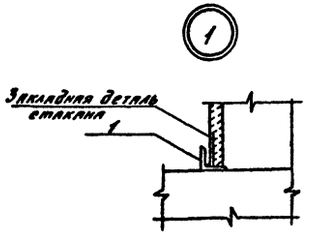

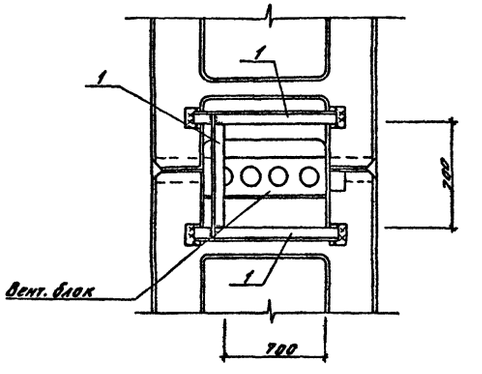

1. Марка плит покрытия в скобках указана для t=-40°С.
2. Узлы приняты по серии 1.090.1-1 вып. 7-1.
3. Узлы 48, 18л, 19л учтены в спецификации на листах КЖ-54, КЖ-55.
4. Отверстия размером до 300мм. вырезать по месту не нарушая армирования плиты.
5. Все металлические элементы окрасить масляной краской за 2 раза.
6. Стаканы устанавливаются на рамки (поз. 1) в соответствии с примерами, указанными на чертеже. На схеме расположения элементов покрытия поз. 1 условно не показана. Спецификацию элементов плит покрытия смотрите на листе КЖ-50.

Пример устройства рамок под стаканы

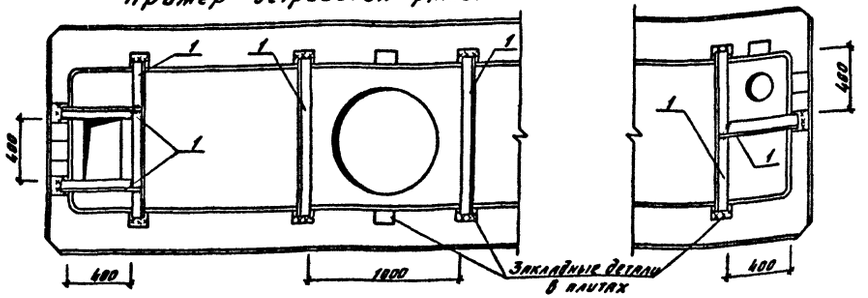

Деталь установки стакана

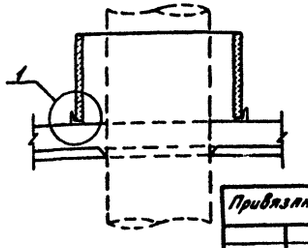

Н.контр.	Павлюченков		01.09.88	503-7-12.88-КЖ
ГИП	Чубоксарова		01.09.88	Комплекс зданий и сооружений основного звена дорожной службы
Нач.отд.	Дроханов		01.09.88	Ремонтная мастерская на 90 условных ремонтов в год
Гл.констр.	Павлюченков		01.09.88	
Рук.брик.	Еремина		01.09.88	Схема расположения элементов покрытия
Ст.инж.	Салтыкова		01.09.88	
Инженер	Галактионова		01.09.88	

Стадия: РП | Лист: 52 | Листов:

Союздорпроект г. Москва

Привязан

Инв. №

Копировал: Бар Формат А2

Альбом 2

СХЕМЫ РАСПОЛОЖЕНИЯ НАРУЖНЫХ И ВНУТРЕННИХ СТЕНОВЫХ ПАНЕЛЕЙ И ВЕНТБЛОКОВ

План

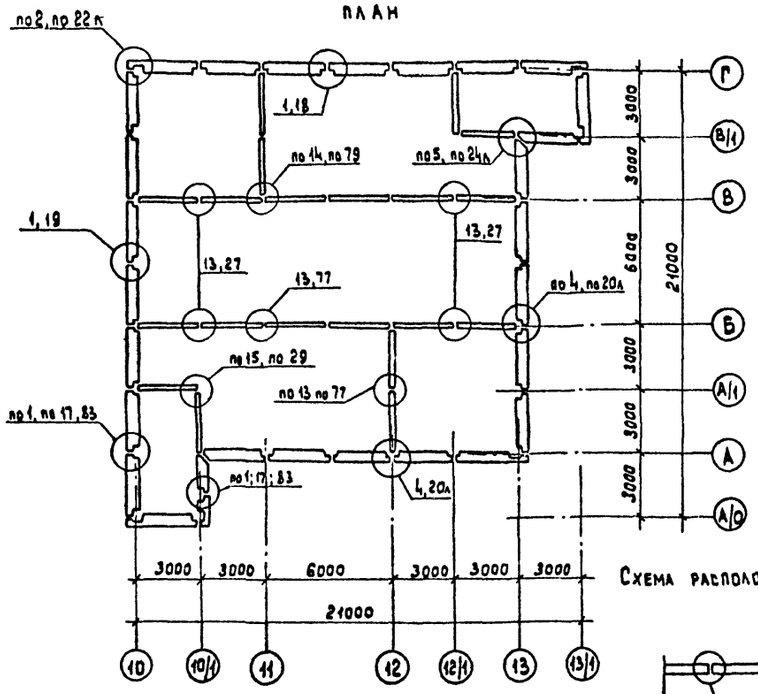

По оси „10"

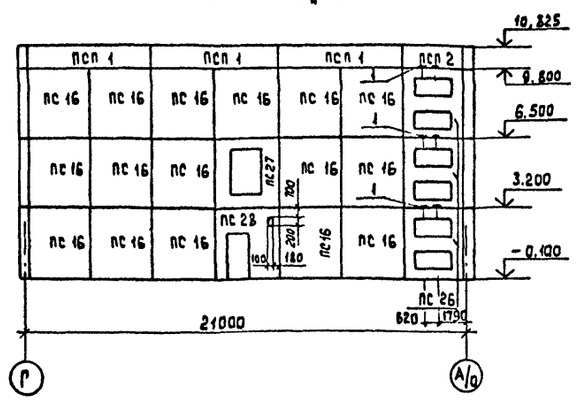

По оси „13"

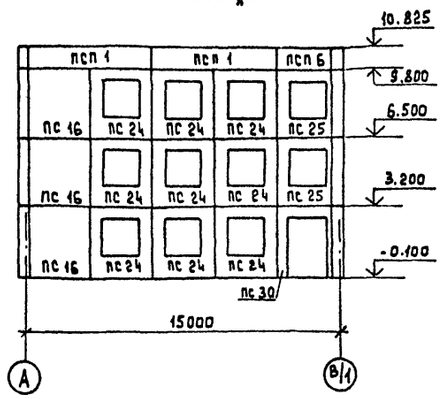

По оси „А/0" и „13/1"

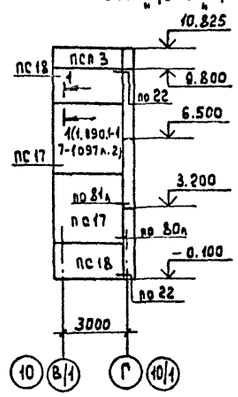

По оси „10/1"

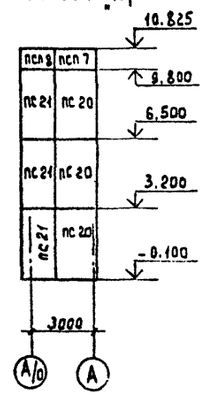

По оси „Г"

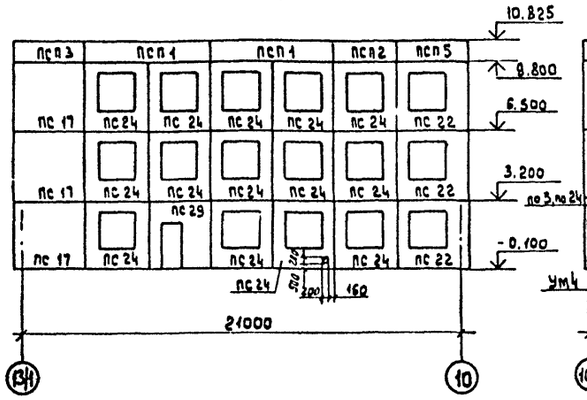

По оси „А"

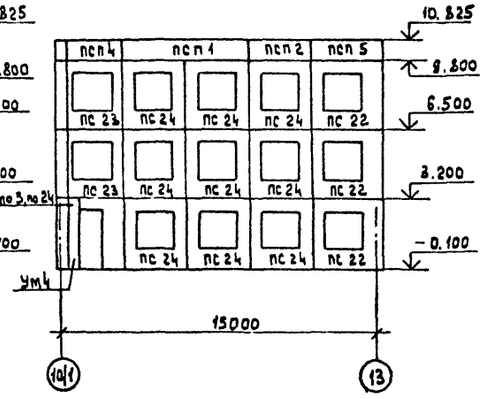

По оси „В/1"

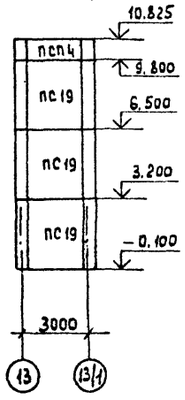

Схема расположения парапетных стеновых панелей

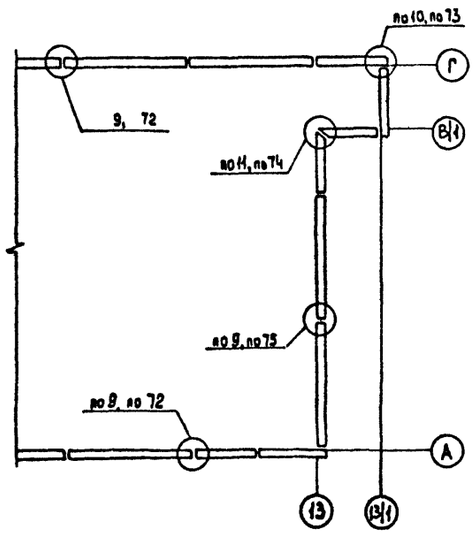

По оси „Б"

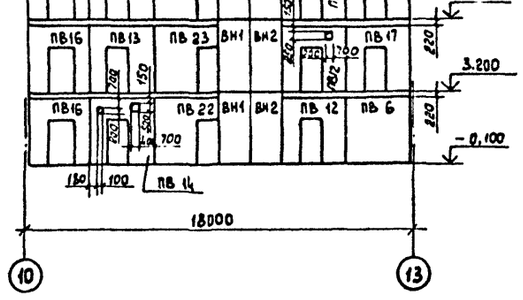

По оси „В"

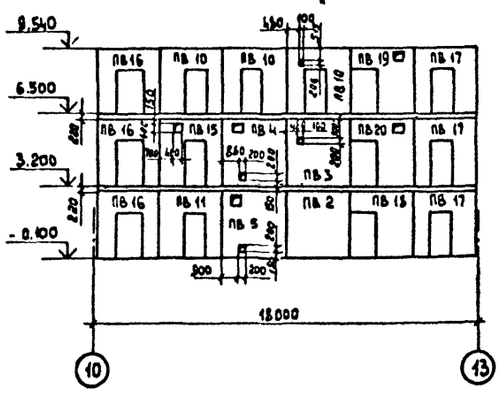

По оси „12"

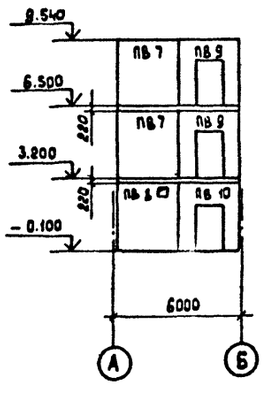

По оси „11"

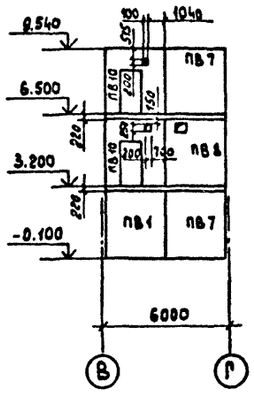

По оси „А/1" и „12/1"

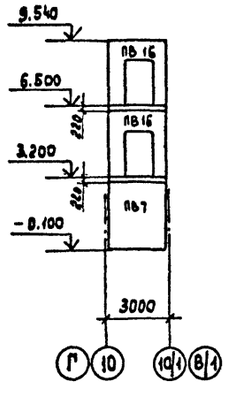

По оси „В/1" и „10/1"

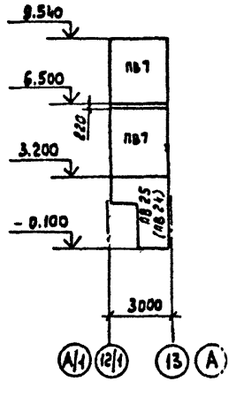

1. Основные примечания, спецификацию панелей и вентблоков смотреть на листе КМ-54.
2. Отверстия в панелях 100×200, 200×200, 200×250 сделать по месту не разрезая арматуру.
3. Отверстия каналов вентблока ВН1* на отм. 9.540 закрыть по месту.
4. Марка внутренней стеновой панели в скобках дана по оси „10/1".
5. Установку изделия соединительного ПОЗ 1 смотреть на листе КМ-13.

Привязан

Инв. №

Гл. спец.	Кузенков О.В.		01.09.88
Рук. бриг.	Иванова В.К.		01.09.88
Н. контр.	Павлюченков		01.09.88
ГИП	Чубаксарова		01.09.88
Нач. отд.	Дрожанов		01.09.88
Гл. констр.	Павлюченков		01.09.88
Рук. бриг.	Еремина		01.09.88
Вед. инж.	Зотова		01.09.88
Инженер	Комиссарова		01.09.88

Инв. № подл. | Подпись и дата | Взам. инв. №

503-7-12.88-КЖ

Комплекс зданий и сооружений основного звена дорожной службы

Ремонтная мастерская на 90 условных ремонтов в год

Стадия	Лист	Листов
РП	53	

План и схемы расположения наружных, внутренних и парапетных стеновых панелей и вентблоков.

Союздорпроект г. Москва

Альбом 2

Марка, поз	Обозначение	Наименование	Кол	Масса ед. кг	Примечание
		Панели наружных стен			
		для $t_н$=-20°С,-30°С			
ПС 16	1.090.1-1 2-1 7000	ПС 30.33.3,5-П	19	3250	
ПС 17	1.090.1-1 2-1 7000-10	1ПС 33.33.3,5-П	7	3410	
ПС 18	1.090.1-1 2-1 7000-16	1ПС 33.16.3,5-П	4	1680	
ПС 19	1.090.1-1 2-1 7000-34	1ПС.29.33.3,5-П	3	3140	
ПС 20	1.090.1-1 2-1 7000-28	2ПС 17.33.3,5-П	3	1790	
ПС 21	1.090.1-1 2-1 7000-22	2ПС 15.33.3,5-П	3	1400	
ПС 22	1.090.1-1 2-1 1000-58	2ПСО 33.33.3.5-П-1	6	2270	
ПС 23	1.090.1-1 2-1 1000-47	3ПСО 29.33.3.5-П-2	2	1980	
ПС 24	1.090.1-1 2-1 1000-12	4ПСО 30.33.3.5-П-1	32	2110	
ПС 25	1.090.1-1 2-1 1000-50	4ПСО 29.33.3.5-П-1	2	1980	
ПС 26	1.090.1-1 2-1 4000	ПСА 30.33.3.5-П-2	3	2100	
ПС 27	1.090.1-1 2-1 6000	ПСД 30.33.3.5-П-2	1	2120	
ПС 28	1.090.1-1 2-1 5000	1ПСД 30.33.3.5-П-2	1	2490	
ПС 29	1.090.1-1 2-1 5000-02	2ПСД 30.33.3.5-П-2	1	2490	
ПС 30	1.090.1-1 2-1 5000-18	2ПСД 29.33.3.5-П-1	1	1060	
		для $t_н$=-40°С			
ПС 16	1.090.1-1 2-1 7000-01	ПС 30.33.4.0-П	19	3740	
ПС 17	1.090.1-1 2-1 7000-11	1ПС 33.33.4.0-П	7	4020	
ПС 18	1.090.1-1 2-1 7000-17	1ПС 33.16.4.0-П	4	1990	
ПС 19	1.090.1-1 2-1 7000-35	1ПС 29.33.4.0-П	3	3540	
ПС 20	1.090.1-1 2-1 7000-29	2ПС 17.33.4.0-П	3	2000	
ПС 21	1.090.1-1 2-1 7000-23	2ПС 15.33.4.0-П	3	1700	
ПС 22	1.090.1-1 2-1 1000-60	2ПСО 33.33.4.0-П-1	6	2720	
ПС 23	1.090.1-1 2-1 1000-49	3ПСО 29.33.4.0-П-2	2	2270	
ПС 24	1.090.1-1 2-1 1000-14	4ПСО 30.33.4.0-П-1	32	2430	
ПС 25	1.090.1-1 2-1 1000-52	4ПСО 29.33.4.0-П-1	2	2270	
ПС 26	1.090.1-1 2-1 4000-01	ПСА 30.33.4.0-П-2	3	2430	
ПС 27	1.090.1-1 2-1 6000-01	ПСД 30.33.4.0-П-2	1	2440	
ПС 28	1.090.1-1 2-1 5000-01	1ПСД 30.33.4.0-П-2	1	2870	
ПС 29	1.090.1-1 2-1 5000-03	2ПСД 30.33.4.0-П-2	1	2870	
ПС 30	1.090.1-1 2-1 5000-20	2ПСД 29.33.4.0-П-1	1	1160	
		Панели парапетные			
		для $t_н$=-20°С,-30°С			
ПСП 1	1.090.1-1 2-1 8000	ПСП 60.10.2.6-П	8	1560	
ПСП 2	1.090.1-1 2-1 8000-02	ПСП 30.10.2.6-П	3	780	
ПСП 3	1.090.1-1 2-1 8000-10	1ПСП 33.10.2.6-П	3	850	
ПСП 4	1.090.1-1 2-1 8000-12	1ПСП 29.10.2.6-П	2	750	
ПСП 5	1.090.1-1 2-1 8000-22	2ПСП 33.10.2,6-П	2	850	
ПСП 6	1.090.1-1 2-1 8000-24	2ПСП 29.10.2.6-П	1	750	
ПСП 7	1.090.1-1 2-1 8000-28	2ПСП 17.10.2.6-П	1	440	
ПСП 8	1.090.1-1 2-1 8000-30	2ПСП 15.10.2.6-П	1	390	

Марка, поз.	Обозначение	Наименование	Кол.	Масса ед., кг	Примечание
		для $t_н$=-40°С			
ПСП 1	1.090.1-1 2-1 8000-01	ПСП 60.10.3,1-П	8	1860	
ПСП 2	1.090.1-1 2-1 8000-03	ПСП 30.10.3.1-П	3	930	
ПСП 3	1.090.1-1 2-1 8000-11	1ПСП.33.10.3,1-П	3	1030	
ПСП 4	1.090.1-1 2-1 8000-13	1ПСП 29.10.3,1-П	2	880	
ПСП 5	1.090.1-1 2-1 8000-23	2ПСП 33.10.3,1-П	2	1030	
ПСП 6	1.090.1-1 2-1 8000-25	2ПСП 29.10.3,1-П	1	880	
ПСП 7	1.090.1-1 2-1 8000-29	2ПСП .17.10.3,1-П	1	510	
ПСП 8	1.090.1-1 2-1 8000-31	2ПСП 15.10.3,1-П	1	470	
		Панели внутренних стен			
ПВ 1	1.090.1-1 4-1 1000-02	ПВ 30.30-1Т	1	3480	
ПВ 2	-КЖ.И.30.0.0	ПВ 30.30-1Т-1	1	3480	
ПВ 3	-01	ПВ 30.30-1Т-2	1	3480	
ПВ 4	-КЖ.И.31.0.0	ПВ 30.30-1ТВ-1	1	3480	
ПВ 5	-01	ПВ 30.30-1ТВ-2	1	3480	
ПВ 6	1.090.1-1 4-1 1000-10	1ПВ 30.30-1Т	1	3480	
ПВ 7	1.090.1-1 4-1 1000-11	1ПВ 29.30-1Т	10	3370	
ПВ 8	1.090.1-1 4-1 1000-14	1ПВ 29.30-1ТВ	2	3370	
ПВ 9	1.090.1-1 4-1 2000-03	ПВП 30.30.13-1Т	2	2400	
ПВ 10	1.090.1-1 4-1 2000-02	ПВП 30.30.10-1Т	8	2670	
ПВ 11	-КЖ.32.0.0	ПВП 30.30.10-1Т-1	1	2670	
ПВ 12	-01	ПВП 30.30.10-1Т-2	2	2670	
ПВ 13	-02	ПВП 30.30.10-1Т-3	1	2670	
ПВ 14	-03	ПВП 30.30.10-1Т-4	1	2670	
ПВ 15	-04	ПВП 30.30.10-1Т-5	1	2670	
ПВ 16	1.090.1-1 4-1 2000-11	1ПВП 30.30.13-1Т	10	2410	
ПВ 17	1.090.1-1 4-1 2000-09	1ПВП 30.30.10-1Т	5	2680	
ПВ 18	-КЖ.И.33.0.0	ПВГ 30.30.13-1Т-1	1	2430	
ПВ 19	1.090.1-1 4-1 3000-11	ПВГ 30.30.13-1ТВ	1	2430	
ПВ 20	-КЖ.И.34.0.0	ПВГ 30.30.13-1ТВ-1	1	2430	
ПВ 21	1.090.1-1 4-1 3000-03	ПВГ 30.30.10-1Т	1	2670	
ПВ 22	-КЖ.И.35.0.0	ПВГ 30.30.10-1Т-1	1	2670	
ПВ 23	-01	ПВГ 30.30.10-1Т-2	1	2670	
ПВ 24	1.090.1-1 4-1 6000-01	1ПВГ 30.33.13-1Т	1	2680	
ПВ 25	1.090.1-1 4-1 6000-03	2ПВГ 30.33.13-1Т	1	2680	
		Вентблоки			
ВН 1	1.034.1-1 1-2-02	ВН. 15.33	4	1859	
ВН 2	-КЖ.И.36.0.0	ВН. 15.33-1	2	1859	
		Изделия соединительные			
МС-1	1.090.1-1 8-1 01	МС-1	63	0.36	
МС-2	1.090.1-1 8-1 01	МС-2	81	0.42	
МС-3	1.090.1-1 8-1 02	МС-3	36	0.25	
МС-4	1.090.1-1 8-1 03	МС-4	24	0.25	
МС-5	1.090.1-1 Вып. 7-1	МС-5	126	0,18	
МС-6	1.090.1-1 8-1 01-01	МС-6	54	0.29	

Марка, поз	Обозначение	Наименование	Кол.	Масса ед.кг	Примечание
МС-8	1.090.1-1 Вып.7-1	МС-8	20	0.25	
МС-9		МС-9	45	0.23	
МС-11	1.090.1-1 8-1 05	МС-11	6	0.54	
МС-12	1.090.1-1 Вып. 7-1	МС-12	6	0.29	
МС-14	1.090.1-1 8-1 01-04	МС-14	6	0.36	
МС-15	1.090.1-1 8-1 04-01	МС-15	6	0,17	
МС-16	1.090.1-1 Вып. 7-1	МС-16	24	6.30	
МС-17		МС-17	18	0.13	
МС-18		МС-18	30	0.82	
МС-24		МС-24	12	0.31	
МС-25	1.090.1-1 8-1 09	МС-25	18	0.75	
МС-26	1.090.1-1 8-1 09-01	МС-26	13	1.20	
МС-27	1.090.1-1 Вып. 7-1	МС-27	13	0.47	
МС-28		МС-28	6	1.53	
МС-29	1.090.1-1 8-1 10	МС-29	20	0.48	
МС-33	1.090.1-1 Вып. 7-1	МС-33	9	16,8	
	ГОСТ 23279-85	4С $\frac{5ВрI-100}{5ВрI-100}$ 25×305	51	2,61	
	ГОСТ 23279-85	4С $\frac{5ВрI-100}{5ВрI-100}$ 35×305	12	3,55	
	ГОСТ 23279-85	4С $\frac{5ВрI-100}{5ВрI-100}$ 35×605	6	7.0	
		Участки монолитные			
Ум4	КЖ-58	Ум4	1		
		Изделие соединительное			
1	-КЖ.И.74.0.0	МС 5	6	5,65	

1. Монтаж стеновых панелей и выполнение монтажных узлов производить в соответствии с указаниями серии 1.090.1-1 вып.7-1 с соблюдением требований СНиП III-16-80 и СН 420-71.
2. Все узлы крепления стеновых панелей без ссылок приняты по серии 1.090.1-1 вып. 7-1.
3. Примечание по антикоррозийной защите смотреть на листе КЖ-2
4. Для герметизации стыков наружных стеновых панелей по детали „А" принять вариант заделки нетвердеющей мастикой по таблице 1 серии 1.090.1-1 вып. 0-1.

Привязан

Инв. №

Инв. № подл. | Подпись и дата | Взам. инв. №

503-7-12.88-КЖ

Н. контр.	Павлюченков		01.09.88
ГИП	Чубоксарова		01.09.88
Нач. отд.	Дроханов		01.09.88
Гл. конст.	Павлюченков		01.09.88
Рук. бриг.	Еремина		01.09.88
Вед. инж.	Зотова		01.09.88
Инженер	Комиссарова		01.09.88

Комплекс зданий и сооружений основного звена дорожной службы

Ремонтная мастерская на 90 условных ремонтов в год

Спецификация к схемам расположения наружных, внутренних и парапетных стеновых панелей и вентбл.

Стадия	Лист	Листов
РП	54	

Союздорпроект г. Москва

Копировал:

Формат А2

Альбом 2

Лестница Л1 в осях 10-10/1 и А/о-А-А/1

1-1

(проступи условно не показаны)

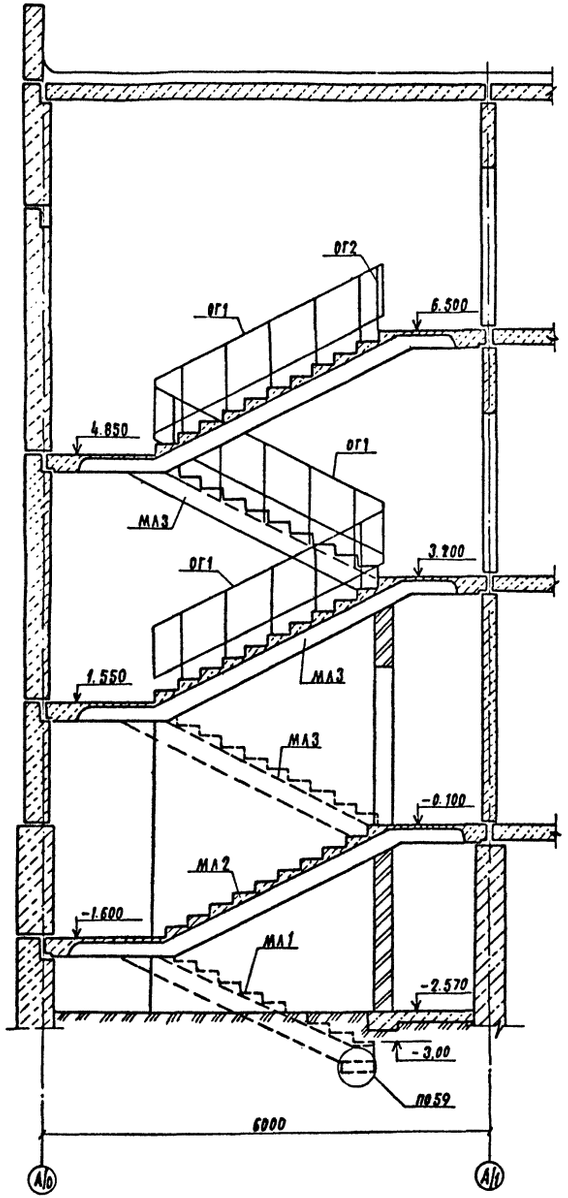

План на отм. -0.100

(проступи условно не показаны)

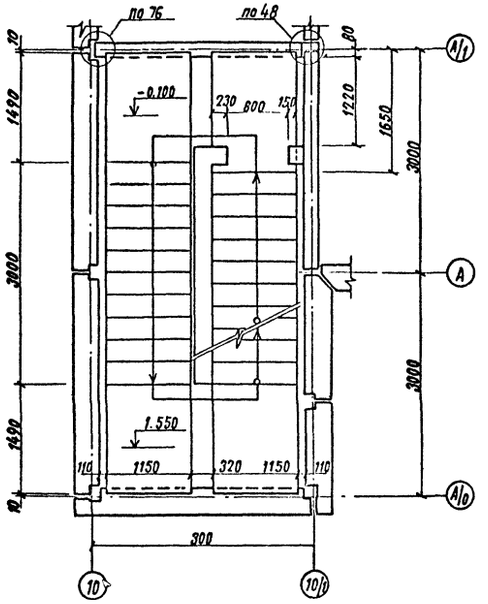

План на отм. -1.600

(проступи условно не показаны)

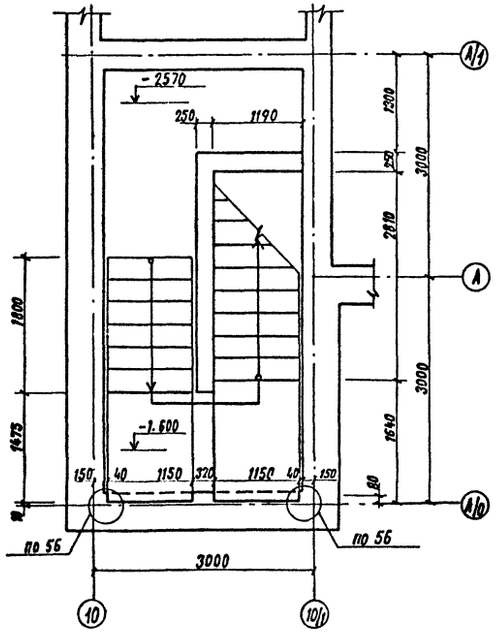

Схема расположения проступей на отм. -0.100

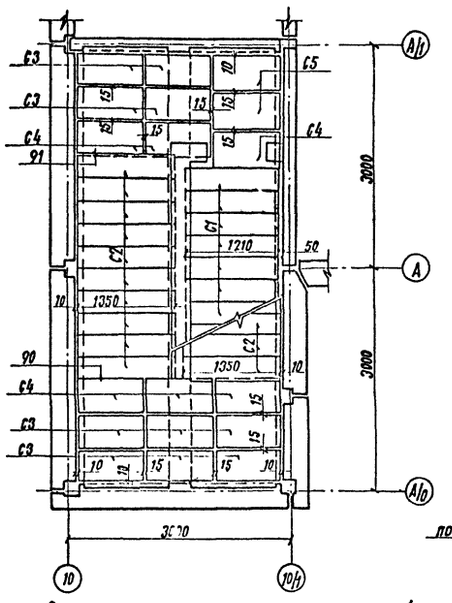

План на отм. 6.500

(проступи условно не показаны)

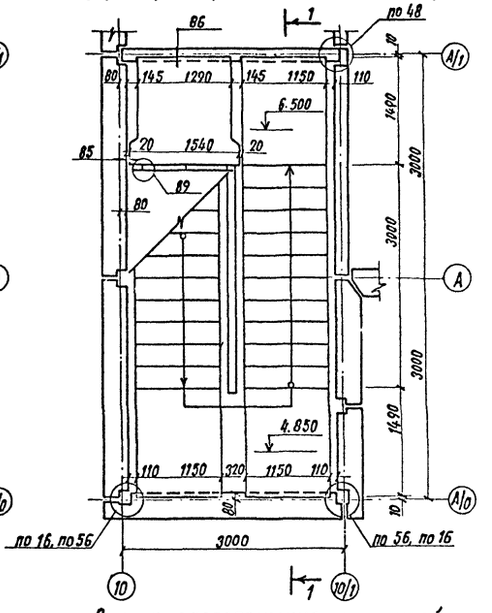

Схема расположения проступей на отм. -1.600

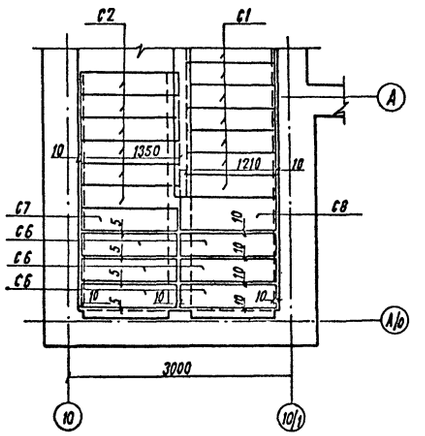

Схема расположения проступей на верхней площадке

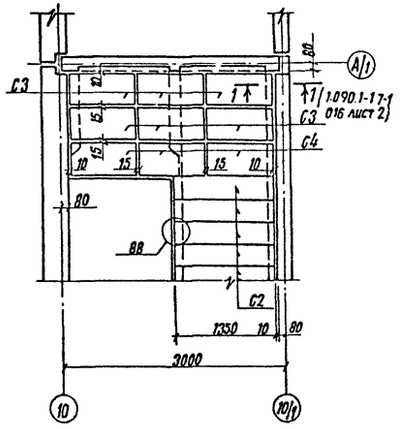

1. Общие примечания и спецификацию смотреть на листе КЖ-56.
2. План на отм. 4.850 и схему расположения проступей на отм 4.850 для Л1 смотреть на листе КЖ аналогично плану и схеме для Л2.

					503-7-12.88-КЖ		
					Комплекс зданий и сооружений основного звена дорожной службы		
Н. контр	Павлюченков			01.09.88	Ремонтная мастерская на 90 условных ремонтов в год	Стадия	Лист	Листов
ГИП	Чубоксарова			01.09.88		РП	55	
Нач. отд.	Дроханов			01.09.88				
Гл. констр	Павлюченков			01.09.88				
Рук. бриг.	Еремина			01.09.88	Лестница Л1 в осях 10-10/1 и А/о-А-А/1. Планы на отм. -1.650; -0.100; 6.500. Схемы расположения проступей	Союздорпроект г. Москва		
Вед. инж.	Зотова			01.09.88				
Инженер	Комиссарова			01.09.88				

Привязан:

Инв. №:

Инв. № подл. | Подпись и дата | Взам. инв. №

Копировал:

Формат А2

Альбом 2

Лестница Л2 в осях 12/1-13-13/1 и В/1-Г

1-1

(проступи условно не показаны)

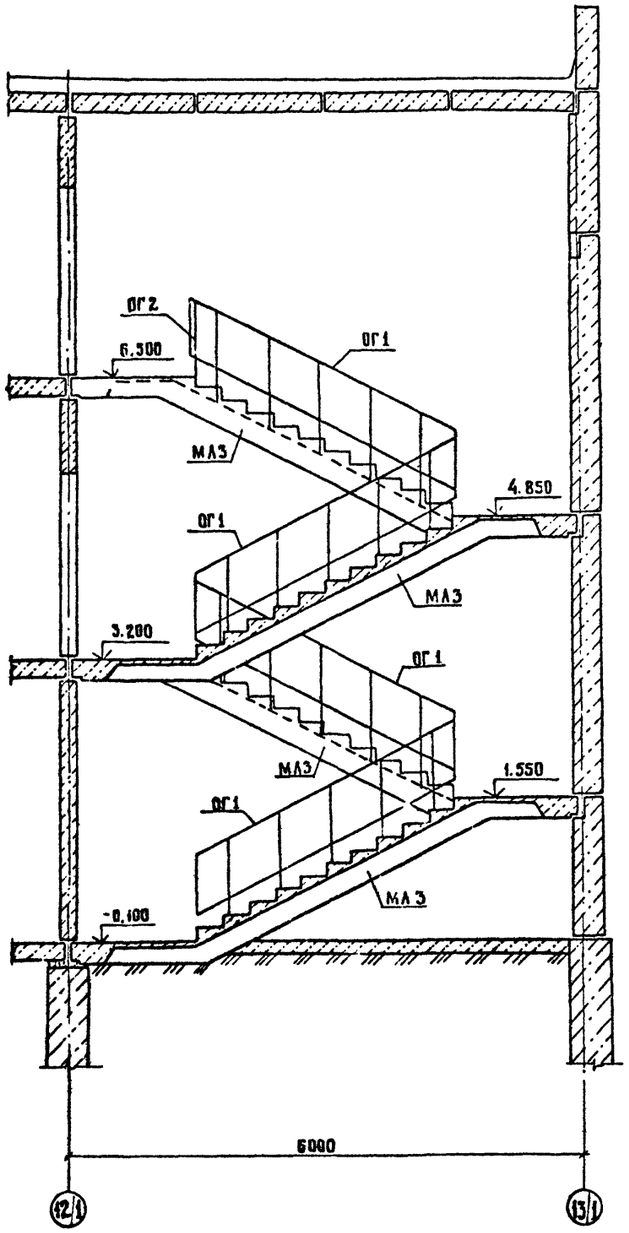

План на отм. 4.850

(проступи условно не показаны)

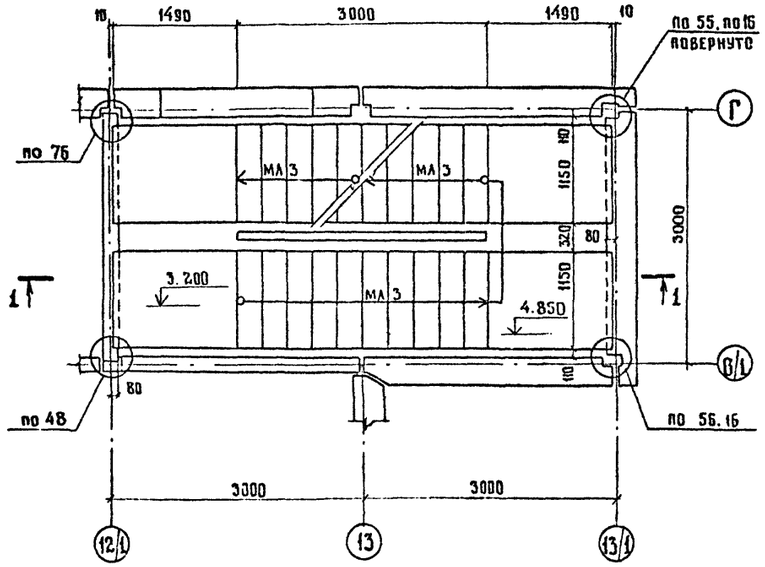

Схема расположения проступей на отм. 4.850

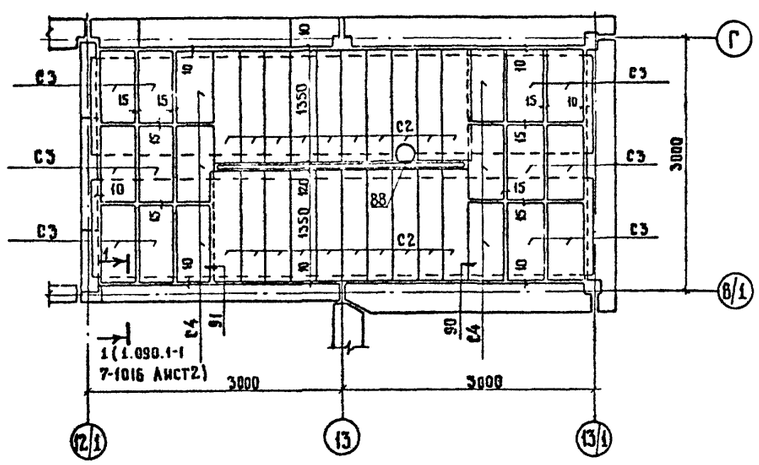

Спецификация элементов лестниц Л1, Л2

Марка поз.	Обозначение	Наименование	Кол. на исп Л1	Кол. на исп Л2	Масса ед. кг	Примечание
		Марш лестничный				
МА1	1.050.1-2.1 11.0.00.0	АМП 60.11.15-5-3	1		2000	
МА2	1.050.1-2.1 02.0.00.0	АМП 60.11.15-5	1		2500	
МА3	1.050.1-2.1 03.0.00.0	АМП 60.11 17-5	4	4	2600	
		Площадка лестничная				
ПА1	1.050.1-2.1 17.0.00.0-06	АПП 15.15 в	1	1	750	
		Проступи накладные				
С1	1.050.1-2.1.18.0.00.0-01	1 АН 12.3	9		40	
С2	1.050.1-2.1.18.0.00.0	1 АН 13.3	46	40	50	
С3	1.050.1-2.1.18.0.00.0-08	2 АН 9.5	28	28	40	
С4	1.050.1-2.1.18.0.00.0-16	2 АН 9.5 в	15	14	40	
С5	1.050.1-2.1.18.0.00.0-09	2 АН 9.6	2		50	
С6	1.050.1-2.1.18.0.00.0-04	2 АН 13.3	6		50	
С7	1.050.1-2.1.18.0.00.0-12	2 АН 13.3 в	1		40	
С8	1.050.1-2.1.18.0.00.0-13	2 АН 13.5 в	1		60	
		Ограждение				
ОГ1	1.050.1-2 вып.2	ОМ 17-1	3	4	38,2	
ОГ2		ОМВ 14-1	1	1	21,1	
		Изделия соединительные				
МС5	1.090.1-1 вып.7-1	МС 5	15	13	0,18	
МС9		МС 9	3	3	0,23	
МС21	1.090.1-1.8-1 07-01	МС 21	6	6	0,30	
МС34	1.090.1-1 вып.7-1	МС 34	2	2	1,10	
МС36	1.090.1-1 8-1 12-01	МС 36	15	20	0,49	
МС37	1.090.1-1 вып.7-1	МС 37	3	3	0,23	

1. На планах и разрезах все узлы приняты по серии 1.090.1-1 вып. 7-1
2. План на отм. 6.500 и схему расположения проступей на отм. 6.500 для Л2 смотреть на листе КЖ-55 аналогично плану и схеме для Л1.
3. Примечания по антикоррозионной защите соединительных изделий смотреть на листе КЖ-2
4. Ограждения окрасить масляной краской по ГОСТ 8292-85 за 2 раза.

Инв. № подл. | Подпись и дата | Взам. инв. №

Привязан

Инв. №

Н. контр.	Павлюченков		01.09.88
ГИП	Чубоксарова		01.09.88
Нач. отд.	Дроханов		01.09.88
Гл. конст.	Павлюченков		01.09.88
Рук. бриг.	Еремина		01.09.88
Вед. инж.	Зотова		01.09.88
Инженер	Комиссарова		01.09.88

503-7-12.88 - КЖ

Комплекс зданий и сооружений основного звена дорожной службы

Ремонтная мастерская на 90 условных ремонтов в год

Стадия	Лист	Листов
РП	56	

Лестница Л2 в осях 12/1-13-13/1 и В/1-Г. План на отм. 4.850. Схема расположения проступей на отм. 4.850

Союздорпроект г. Москва

Копировал:

Формат А2

Альбом 2

Участок монолитный УМ1 на отм.-0.391

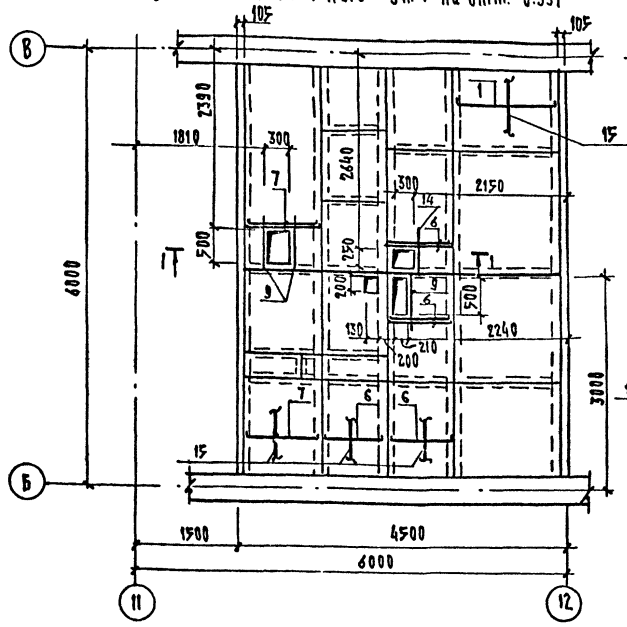

Участок монолитный УМ2 на отм. 2.909

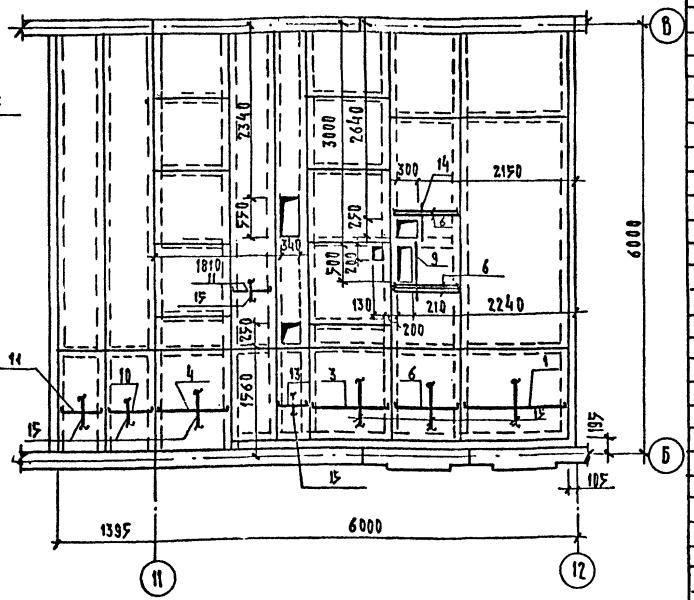

Участок монолитный УМ3 на отм. 6.209

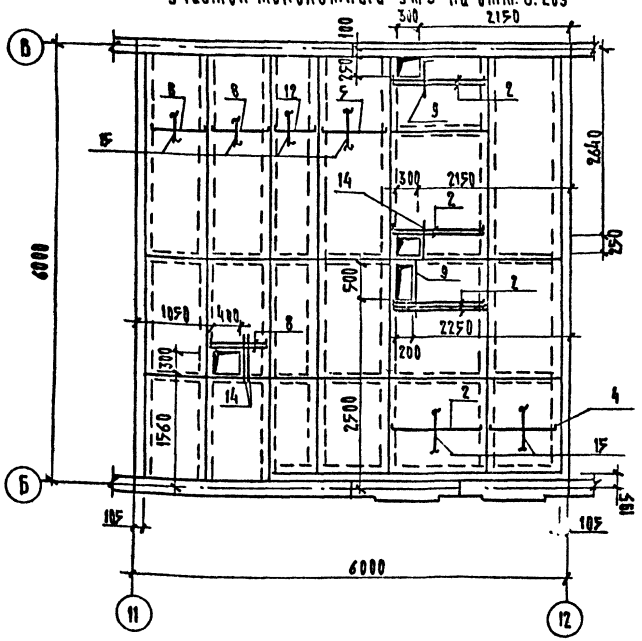

1-1

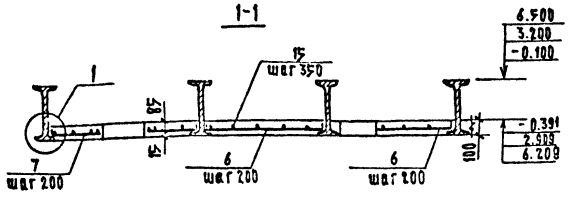

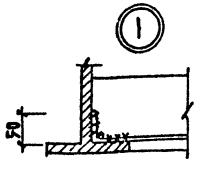

Ведомость деталей

Поз.	Эскиз
1÷8	1475÷835, 685÷525
10÷13	501 — 150

Ведомость расхода стали на элемент, кг

Марка элемента	Изделия арматурные					Общий расход
	Арматура класса				Всего	
	А-III		В-I			
	ГОСТ 5781-82*		ГОСТ 6727-80*			
	ф6	Итого	ф5	Итого		
Ум 1	34,6	34,6	12,0	12,0	46,6	46,6
Ум 2	55,6	55,6	19,4	19,4	75,0	75,0
Ум 3	45,8	45,8	15,7	15,7	61,5	61,5

Спецификация участков монолитных УМ1, УМ2, УМ3

Формат	Зона	Поз	Обозначение	Наименование	Кол	Примечание
				УМ1 - шт.1		
				Детали		
				ф6А-III ГОСТ 5781-82*		
		1		ℓ = 1575	32	0,35 кг
		6		ℓ = 1045	68	0,23 кг
		7		ℓ = 975	32	0,22 кг
		9		ℓ = 820	3	0,18 кг
		14		ℓ = 620	1	0,14 кг
		15		ф5В-I ГОСТ 6727-80*		
				Распределительн. ар-ра м.п.	78	0,154 кг
				Материалы на УМ1		
				Бетон класса В15		2,5 м³
				УМ2 - шт.1		
				Детали		
				ф6А-III ГОСТ 5781-82*		
		1		ℓ = 1575	30	0,35 кг
		3		ℓ = 1285	30	0,29 кг
		4		ℓ = 1135	31	0,25 кг
		6		ℓ = 1045	36	0,23 кг
		9		ℓ = 820	1	0,18 кг
		10		ℓ = 785	31	0,17 кг
		11		ℓ = 765	62	0,17 кг
		13		ℓ = 625	30	0,14 кг
		14		ℓ = 620	1	0,14 кг
		15		ф5В-I ГОСТ 6727-80*		
				Распределительн ар-ра м.п	126	0,154 кг
				Материалы на УМ2		
				Бетон класса В15		4,3 м³
				УМ3 - шт.1		
				Детали		
				ф6А-III ГОСТ 5781-82*		
		2		ℓ = 1485	37	0,33 кг
		4		ℓ = 1135	30	0,25 кг
		5		ℓ = 1085	30	0,24 кг
		8		ℓ = 935	64	0,21 кг
		9		ℓ = 820	2	0,18 кг
		12		ℓ = 735	30	0,16 кг
		14		ℓ = 620	2	0,14 кг
		15		ф5В-I ГОСТ 6727-80*		
				Распределительн. ар-ра м.п.	102	0,154 кг
				Материалы на УМ3		
				Бетон класса В15		3,4 м³

1. Сварку производить в соответствии с СН 393-78.
2. В пределах отверстий стержни разрезать по месту и загнуть в тело плиты.
3. Стержни позиции 1÷8, 10÷13 устанавливаются с шагом 200 мм, поз. 15 с шагом 350 мм.

Инв. № подл.	Подпись и дата	Взам. инв. №	Гл. спец. ОВ	Лущенков
			Рук. бриг. ВК	Обанова

Привязан

Инв. №

Н. контр.	Павлюченков		01.09.88
ГИП	Чубоксарова		01.09.88
Нач. отд.	Лухаков		01.09.88
Гл. констр.	Павлюченков		01.09.88
Рук. бриг.	Еремина		01.09.88
Ст. инж.	Салтыкова		
Инженер	Гонактисова		

503-7-12.88-КЖ

Комплекс зданий и сооружений основного звена дорожной службы.

Ремонтная мастерская на 90 условных ремонтов в год

Стадия	Лист	Листов
РП	57	

Участки монолитные УМ1, УМ2, УМ3

Союздорпроект г. Москва

Копир.

Формат А2

Альбом 2

Монолитный участок ум4

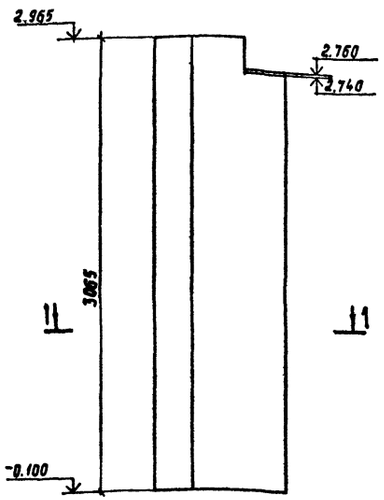

1-1

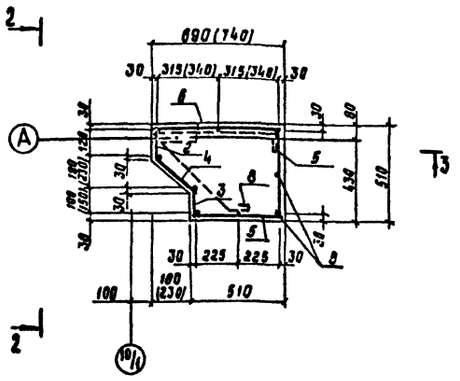

4-4

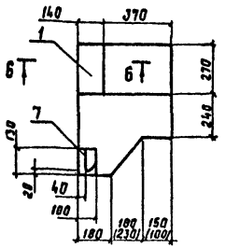

5-5

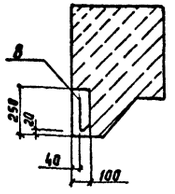

6-6

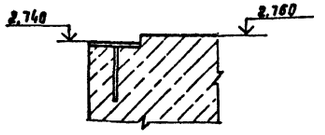

2-2

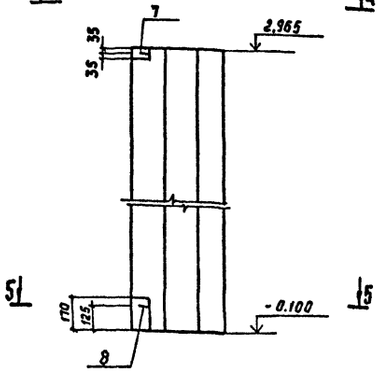

3-3

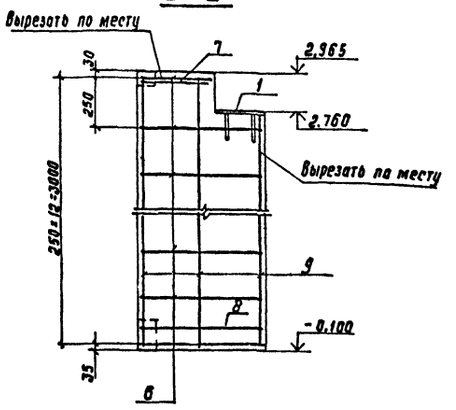

Спецификация монолитного участка ум4

Формат	Зона	Поз	Обозначение	Наименование	Кол.	Примечание
				Сборочные единицы		
				Изделия закладные		
		1	1.400-6/76 Вып.1	М4-5	1	
				Детали		
				ф6 А-I ГОСТ5781-82*		
		2		ℓ=150	13	
		3		ℓ=180(130)	13	
		4		ℓ=290(360)	13	
		5		ℓ=480	13	
		6		ℓ=660(710)	13	
				ф12 А-I ГОСТ5781-82*		
		7		ℓ=1140	1	
		8		ℓ=1610(1660)	1	
				ф12 А-III ГОСТ5781-82*		
		9		ℓ=3015	9	
				Материалы		
				бетон класса В15		0,92м³

1. Поз. 7, 8 приварить к арматуре поз. 9
2. Сварку производить в соответствии с СН393-78.
3. Для $t_н$ = -40°С размеры на чертежах и в спецификации даны в круглых скобках.
4. В соответствии со СНиП 2.03.11-85 необетонируемые закладные изделия защитить от коррозии цинковым покрытием толщиной 120 мкм.
5. Стержни поз. 6 и 9 вырезать по месту в соответствии с изменением конфигурации сечения ум4.

Ведомость деталей

Поз.	Эскиз
1	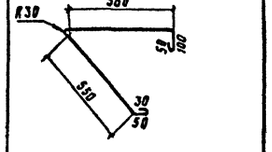
8	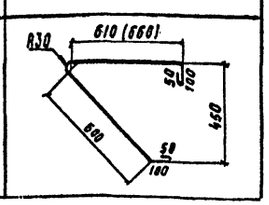

Ведомость расхода стали на элемент, кг

Марка элемента	Изделия арматурные						Изделия закладные					Общий расход
	Арматура класса						Арматура класса	Прокат марки				
	А-I			А-III		Всего	А-III	В Ст3 кп 2			Всего	
	ГОСТ 5781-82*			ГОСТ 5781-82*			ГОСТ 5781-82*	ГОСТ 103-76*				
	ф6	ф12	Итого	ф12	Итого		ф8	Итого	ℓ 6	Итого		
ум4	5,08 (5,28)	2,44 (2,51)	7,52 (7,78)	24,1	24,1	31,62 (31,88)	0,12	0,12	1,78	1,78	1,9	33,52 (33,78)

Привязан

Инв. №

Н.контр.	Паблюченко		01.09.88
ГИП	Чубоксарова		01.09.88
Нач.отд.	Дроханов		01.09.88
Гл.констр.	Паблюченко		01.09.88
Рук.бриг.	Еремина		01.09.88
Вед.инж.	Зотова		01.09.88
Инженер	Камиссарова		01.09.88

503-7-12.88-КЖ

Комплекс зданий и сооружений основного звена городской службы

Ремонтная мастерская на 90 условных ремонтов в год

Стадия	Лист	Листов
РП	58	

Участок монолитный ум4

Союздорпроект г. Москва

Копир. Ро 9

Формат А2

Схема расположения фундаментов

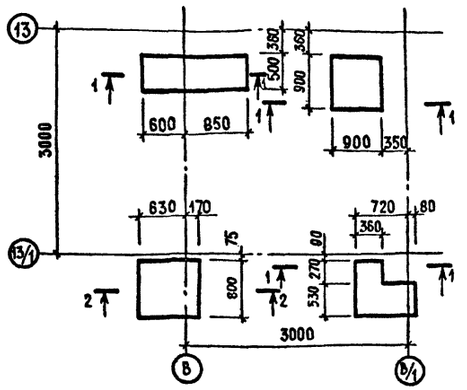

1-1

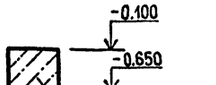

2-2

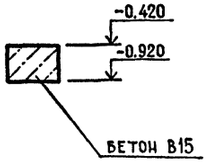

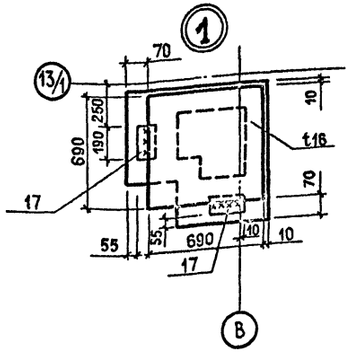

Схема расположения плит перекрытия на отм.3.190

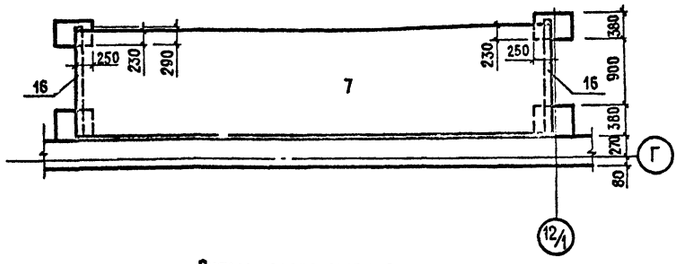

Схема расположения фундаментов и плит перекрытия на отм.-0.260

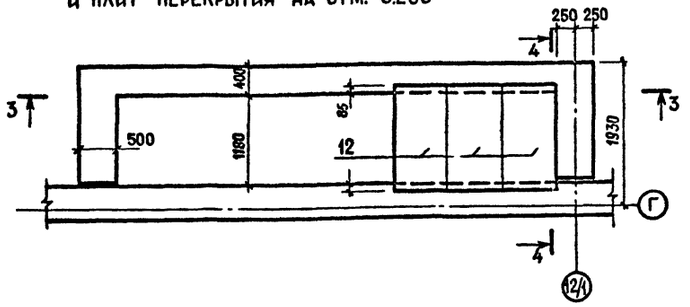

Схема расположения плит перекрытия на отм.3.270

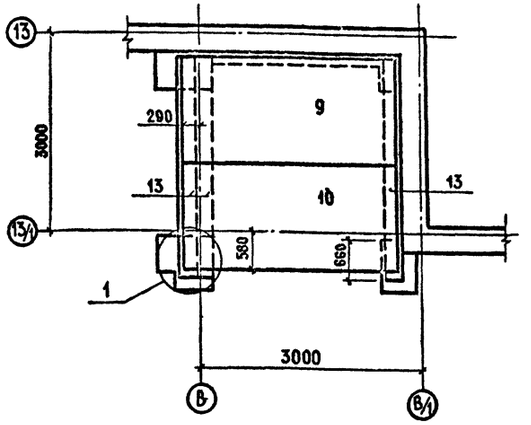

3-3

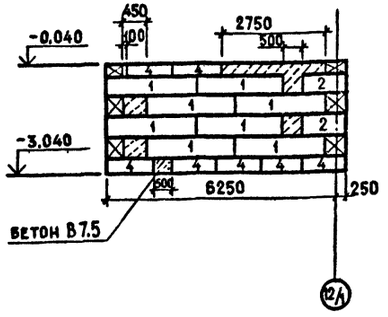

4-4

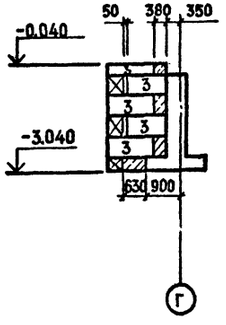

Спецификация к схемам расположения фундаментов и плит перекрытия входов

Марка поз.	Обозначение	Наименование	Кол.	Масса ед.,кг	Примеч.
		Блоки бетонные для стен подвалов			
1	ГОСТ 13579-78	ФБС 24.4.6-Т	8	1300	
2		ФБС 12.4.6-Т	2	640	
3		ФБС 12.5.6-Т	12	790	
4		ФБС.12.4.3-Т	7	310	
5		ФБС.12.5.3-Т	10	380	
6		ФБС.24.5.6-Т	8	1650	
		Плиты перекрытия			
7	1.141-1 В.63	ПК60.15-4АтVТ	1	2800	
8	1.141-1 В.60	ПК24.18-6Т	1	1285	
9		ПК30.18-6Т	1	1600	
10		ПК30.15-6Т	1	1425	
11		П14д-3	4	310	
12		П10д-3	3	190	
		Перемычки			
13	1.038.1-1.6.1	5ПБ 34-20	3	463	
14		5ПБ 25-27	1	338	
15		5ПБ18-27	2	250	
16		3ПБ16-37	2	102	
		Изделия закладные			
17	1.400-6/76 В.1	М4-1	2	1.4	

1. Общие примечания смотреть на листе КЖ-2
2. Грунт под фундаменты тщательно уплотнить с втрамбованием щебня
3. На узле 1 плиты перекрытия и перемычки условно не показаны
4. Расход монолитного бетона класса В.15-1.61м3 класса В7.5- 1.68м3

				503-7-12.88-.Ж	
				Комплекс зданий и сооружений основного звена дорожной службы	
Н.контр.	Павлюченков		01.09		
ГИП	Чубоксарова		01.09	Ремонтная мастерская на 90 условных ремонтов в год	Стадия: РП; Лист: 59; Листов:
Нач.отд.	Дроханов		01.09		
Гл.констр.	Павлюченков		01.09		
Рук.бриг.	Еремина		01.09	Схемы расположения фундаментов и плит перекрытия входов в осях 13-13/1, В-В/1 и 12/1	СОЮЗДОРПРОЕКТ г. Москва
Ст.инж.	Салтыкова		01.09		
Инженер	Алексеева		01.09		

Привязан

Инв.№

Инв.№ подл. | Подпись и дата | Взам.инв.№

Копировал:

Формат А2

Альбом 2

Схема расположения фундаментов

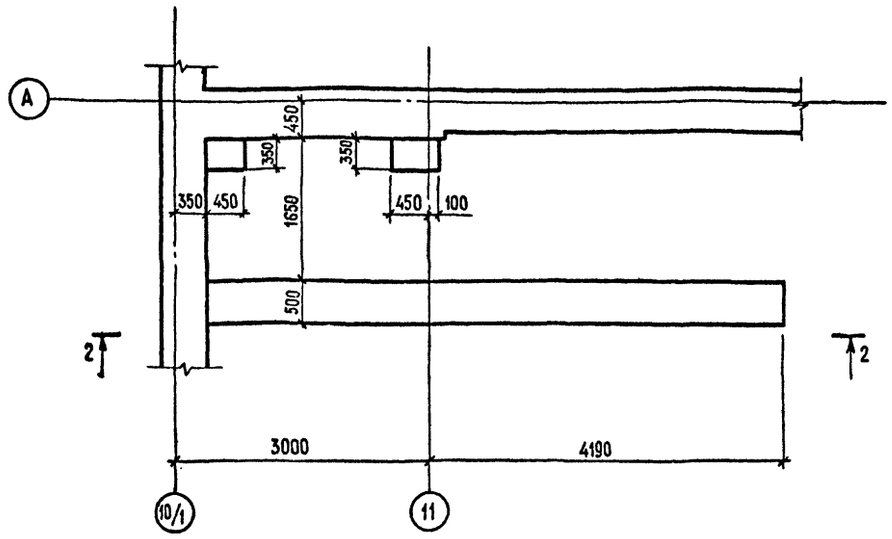

Схема расположения плит перекрытия на отм. -0.240

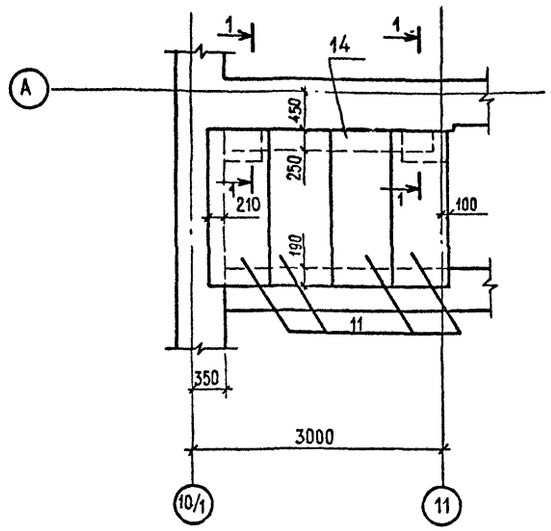

1-1

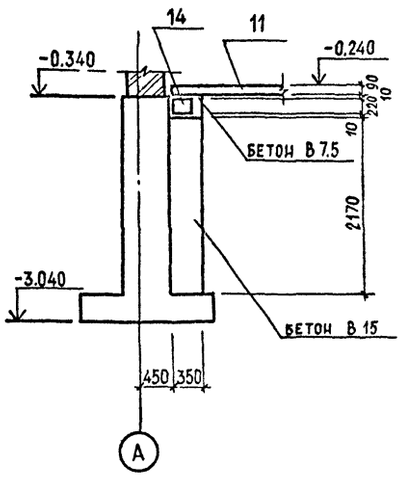

Схема расположения плит перекрытия на отм. 3.270

2-2

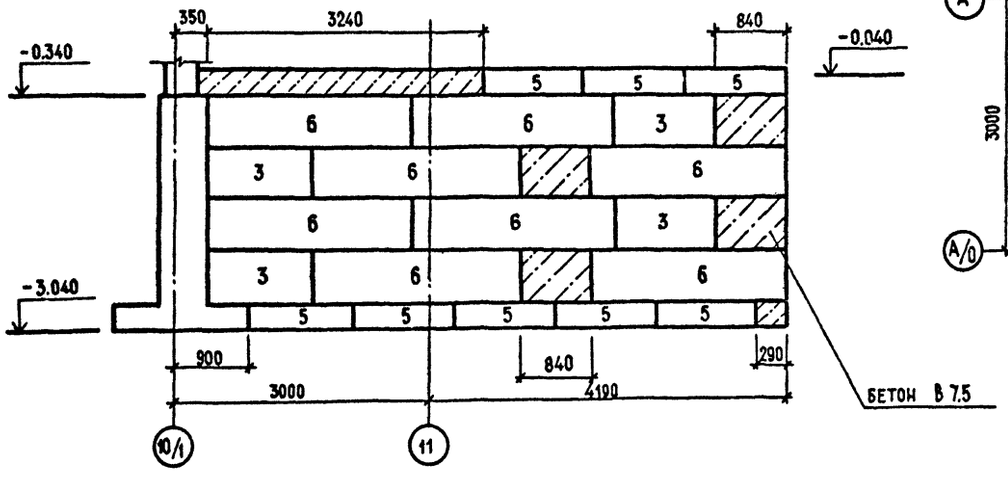

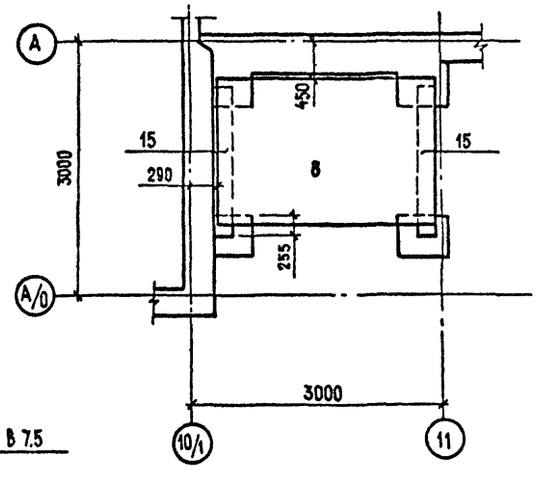

1. Общие примечания смотреть на листе КЖ-2
2. Грунт под фундаменты тщательно уплотнить с втрамбованием щебня
3. Расход монолитного бетона класса В7.5 - 1.4м³ класса В15 - 0.76м³
4. Все замаркированные на листе элементы схемы внесены в таблицу на листе КЖ-59

Инв. № подл. | Подпись и дата | Взам. инв. №

Привязан

Инв. №

Н.контр.	Павлюченков		01.09.88
ГИП	Чубоксарова		01.09.88
Нач.отд.	Дроханов		01.09.88
Гл.констр.	Павлюченков		01.09.88
Рук.бриг	Еремина		01.09.88
Вед.инж	Зотова		01.09.88
Инженер	Алексеева		01.09.88

503-7-12.88-КЖ

Комплекс зданий и сооружений основного звена дорожной службы

Ремонтная мастерская на 90 условных ремонтов в год

Стадия	Лист	Листов
РП	60	

Схемы расположения фундаментов и плит перекрытия входа в осях А-А/0, 10/1-11

Союздорпроект г.Москва

Копировал:

Формат А2

Альбом 2

Ведомость рабочих чертежей основного комплекта марки КМ

Лист	Наименование	Примечание
1	Общие данные	
2	Техническая спецификация металла. Начало	
3	Техническая спецификация металла. Окончание	
	Производственная часть	
4	Площадки под венткамеры. Узлы 1÷4.	
5	Сечение 5-5. Узлы 5÷11	
6	Схема расположения подвесных путей крана и монорельса	
7	Узлы 1÷4	
8	Схема расположения элементов подвесного потолка. План подвесного потолка	
9	Сечения 1-1, 2-2. Узлы 1÷4	
10	Схема расположения элементов перегородок	
	Административно-бытовая часть	
11	Схемы расположения балок на отм -0,100, 3,200, 6,500. Узлы 1,2,3.	
12	Площадка в осях 10-10/1 и А/1-Б	
13	Пожарные лестницы ЛП-1, ЛП-2	

Ведомость ссылочных и прилагаемых документов

Обозначение	Наименование	Примечание
	Ссылочные документы	
ГОСТ 24379.1-80	Болты фундаментные	
ГОСТ 7798-70*	Болты с шестигранной головкой класса точности В	
ГОСТ 15589-70*	Болт с шестигранной головкой класса точности С	
ГОСТ 5915-70*	Гайки шестигранные класса точности В	
ГОСТ 6958-78*	Шайбы увеличенные	
ГОСТ 11371-78*	Шайбы.	
1.426.2-3 В.2	Стальные подкрановые балки	
1.431-10 В.3	Перегородки консольные сетчатые стальные	
1.450.3-3 В.2 4.I, II	Стальные лестницы, площадки, стремянки и ограждения	
	Прилагаемые документы	
Альбом	Чертежи строительных изделий	

Типовой проект разработан в соответствии с действующими нормами и правилами и предусматривает мероприятия, обеспечивающие взрывную, взрывопожарную и пожарную безопасность при эксплуатации здания.

Главный инженер проекта (подпись) /И.В. Чувоксарова/

Ведомость металлоконструкций по видам профилей

Наименование конструкций по номенклатуре прейскуранта № 01-09	Позиции по прейскуранту 01-09	№ п.п.	Код конструкции	Масса конструкций, т: Всего стали повышенной и высокой точности	по видам профилей стали: Балки и швеллеры	Крупносортная сталь	Среднесортная сталь	Мелкосортная сталь	Толстолистовая сталь	Универсальная сталь	Тонколистовая сталь	Гнутые и гнутосвар.	Трубы	Прочие	Всего	Количество, шт	Серия типовых конструкций
1	2	3	4	5	6	7	8	9	10	11	12	13	14	15	16	17	18
Типовые конструкции каркасов зданий																	
лестничный марш и ограждения		1			0,13	0,08		0,01	0,12						0,34		1.450.3-3 В.2
Перегородки		2				0,01	0,04					0,3			0,35		1.431-10 В.3
Нетиповые конструкции каркасов зданий																	
Площадки металлические		3			8,31	0,44			0,47						9,22		
Подвесной путь		4			2,44	0,13					0,31	0,14			3,02		
Подвесной потолок		5				1,96		0,13							2,09		
Балки перекрытия		6			8	0,65			0,29						8,94		
Пожарная лестница		7				0,27		0,08	0,04						0,39		
Итого					18,88	3,54	0,04	0,22	0,92		0,31	0,44			24,35		
3% на КЛД					0,57	0,11	0,00	0,01	0,03		0,01	0,01			0,74		
3,7% на отходы					0,70	0,13	0,00	0,01	0,03		0,01	0,02			0,9		
Итого					20,15	3,78	0,04	0,24	0,98		0,33	0,47			25,99		

1. Проектирование стальных конструкций выполнено в соответствии со СНиП II-23-81.
2. Тип электродов для сварки конструкций принимать в соответствии с таблицей 55 СНиП-23-81.
3. Изготовление и монтаж конструкций производить в соответствии с главой СНиП III-18-75.
4. Антикоррозийную защиту стальных конструкций выполнить двумя слоями масляной краски по ГОСТ 8292-85.
5. Сварные швы принять толщиной, равной наименьшей толщине свариваемых элементов.

Инв.№ подл. | Подпись и дата | Взам. инв.№

Привязан

Инв.№

Н. контр	Павлюченко		01.09.88
ГИП	Чувоксарова		01.09.88
Нач. отд	Драганов		01.09.88
Гл. конст	Павлюченков		01.09.88
Рук. бриг	Ерстина		01.09.88
Ст. инж.	Салтыкова		01.09.88
Инжен.	Алексеева		01.09.88

503-7-12.88 - КМ

Комплекс зданий и сооружений основного звена дорожной службы

Ремонтная мастерская на 90 условных ремонтов в год.

Стадия	Лист	Листов
РП	1	13

Общие данные

Союздорпроект г Москва

Копир. Р

Формат А2

Альбом 2

Вид профиля и гост, ту	Марка металла и гост	Обозначение и размер профиля мм	№ п.п.	Код: Марки металла	Код: Вида профиля	Код: Размера профиля	Количество, шт	Длина, мм	Масса металла по элементам конструкций, т: Площадки металлические	Подвесной путь	Подвесной потолок	Лестничные марши и ограждения	Перегородки	Балки перекрытия	Пожарная лестница	Общая масса, т	Масса потребности в металле по кварталам (заполняется изготовителем), т: I	II	III	IV	Заполняется ВЦ
									Код элемента конструкций												
1	2	3	4	5	6	7	8	9													
Двутавры стальные горячекатанные с параллельными гранями полок ГОСТ 26020-83	ВСт3 Сп5 ГОСТ 380-71*	20Б1	1						0,43					1,1		1,53					
		30Б2	2						4,31							4,31					
		35Б2	3						0,8							0,8					
		45Б1	4						1,26							1,26					
		30Ш1												6,9		6,9					
Всего профиля			5						6,8					8,0		14,8					
Балки двутавровые ГОСТ 19425-74*	ВСт3ГпС5 ГОСТ 380-71*	I 36М	6							2,2						2,2					
Всего профиля			7							2,2						2,2					
Балки двутавровые ГОСТ 8239-72*	ВСт3 ГпС 5-1 ТУ14-1-3023-80	I 18	8							0,24						0,24					
Всего профиля			9							0,24						0,24					
Швеллеры стальные гнутые равнополочные ГОСТ 8278-83	ВСт3 ГпС 5-1 ТУ14-1-3023-80	С60х32х3	10							0,03						0,03					
		С80х60х4	11							0,11						0,11					
Всего профиля			12							0,14						0,14					
Уголки стальные гнутые неравнополочные ГОСТ 19772-74*	ВСт3 кп2 ГОСТ 380-71*	L25х20х1.5	13										0,04			0,04					
		L50х36х3	14										0,24			0,24					
		L90х70х4	15										0,02			0,02					
Всего профиля			16										0,3			0,3					
Сталь горячекатаная швеллеры ГОСТ 8240-72*	ВСт3 ПС6 ГОСТ 380-71*	С16	17						1,6							1,6					
	ВСт3 кп2 ГОСТ 380-71*	С8	18						0,06							0,06					
		С16							0,06			0,13				0,19					
Всего профиля			19						1,72			0,13				1,85					
Уголки стальные горячекатанные равнополочные ГОСТ 8509-86	ВСт3 кп2 ГОСТ 380-71*	L25х3	20									0,01				0,01					
		L50х3	21										0,01			0,01					
		L50х5	22						0,01			0,04				0,05					
	ВСт3ГпС 5-1 ТУ14-1-3023-80	L50х5	23							0,02						0,02					
	ВСт3 кп2 ГОСТ 380-71*	L56х5	24									0,03				0,03					
		L63х5	25							0,09	1,96				0,25	2,3					
		L75х6	26									0,01				0,01					
	ВСт3 ГпС 5-1 ТУ14-1-3023-80	L100х7	27							0,02						0,02					
	ВСт3кп2 ГОСТ 380-71*	L100х8	29						0,03							0,03					
Всего профиля			30						0,04	0,13	1,96	0,09	0,01		0,25	2,48					
Уголки стальные горячекатаные неравнополочные ГОСТ 8510-86	ВСт3 кп 2-1 ТУ14-1-3023-80	L100х63х10	31						0,18					0,26		0,44					
		L160х100х10	32						0,22					0,39	0,02	0,63					
Всего профиля			33						0,4					0,65	0,02	1,07					

Инв.№ подл. | Подпись и дата | Взам. инв.№

				503-7-12.88-КМ
				Комплекс зданий и сооружений основного звена дорожной службы
Привязан	Н.контр	Паблученков		01.09.88
	ГИП	Чубоксарова		01.09.88
	Нач.отд.	Проханов		01.09.88
	Гл.констр	Паблученков		01.09.88
	Рук.бриг.	Еремина		04.09.88
	Ст.инж.	Салтыкова		01.09.88
Инв.№	Инженер	Алексеева		01.09.88

Ремонтная мастерская на 90 условных ремонтов в год

Стадия: РП | Лист: 2 | Листов:

Техническая спецификация металла. Начало.

Союздарпроект г. Москва

копир. | формат А2

Альбом 2

Вид профиля и ГОСТ, ТУ	Марка металла и ГОСТ	Обозначение и размер профиля мм	N п.п.	КОД: Марка металла	КОД: Вида профиля	КОД: Размера профиля	Количество, шт.	Длина мм	Масса металла по элементам конструкций, т: Площадки металлические	Подвесной путь	Подвесной потолок	Лестничный марш и ограждения	Перегородки	Балки перекрытия	Пожарная лестница	Общая масса, т	Масса потребности в металле по кварталам (заполняется изготовителем), т: I	II	III	IV	Заполняется ВЦ
									код элемента конструкции												
1	2	3	4	5	6	7	8	9													
Полоса стальная горячекатанная ГОСТ 103-76*	ВСТ3кп2 ГОСТ380-71*	t6	37										0,02			0,02					
Всего профиля			38										0,02			0,02					
Листы стальные с ромбическим рифлением ГОСТ 8568-77*	ВСТ3 кп2 ГОСТ 380-71*	0-ПН-4,0	39									0,08				0,08					
		0-ПН-6,0	40						0,1							0,1					
Всего профиля			41						0,1			0,08				0,18					
Прокат листовой горячекатанный ГОСТ 19903-74*	ВСТ3кп2 ГОСТ 380-71*	t4	42									0,03				0,03					
		t6	43						0,06	0,04		0,01			0,02	0,13					
		t8	44						0,15						0,02	0,17					
	ВСТ3ГПС5-1 ТУ14-1-3023-80	t8	45							0,08						0,08					
		t10	46						0,02	0,16				0,21		0,39					
		t16	47							0,03				0,08		0,11					
	ВСТ3ПС6 ГОСТ 380-71*	t20	48						0,14							0,14					
Всего профиля			49						0,37	0,31		0,04		0,29	0,04	1,05					
Сталь горячекатанная круглая ГОСТ 2590-71*	ВСТ3 кп2 ГОСТ 380-71*	ф5	50										0,01			0,01					
		ф12	51								0,13					0,13					
		ф18	52										0,01			0,01					
Всего профиля			53								0,13		0,02			0,15					
Сталь горячекатанная ГОСТ 5781-82*	ВСТ3кп2 ГОСТ 380-71*	ф18 А II													0,08	0,08					
Всего профиля																0,08					
Всего масса металла																24,56					
В том числе по маркам:	ВСТ3ГПС5									2,2						2,2					
	ВСТ3ГПС5-1								0,02	0,69				0,29		1,00					
	ВСТ3сп5								6,59					8,0		14,8					
	ВСТ3ПС6								1,74							1,74					
	ВСТ3 кп2-1								0,4					0,65	0,02	1,07					
	ВСТ3 кп2								0,47	0,13	2,09	0,34	0,35		0,37	3,75					
Масса поставки элементов по кварталам, I (заполняется заказчиком)		I																			
		II																			
		III																			
		IV																			

Изм. и подл. | Подпись и дата | Взам. инв. №

Привязан

Инв. №

Н. контр.	Павлюченко		01.09.88
ГИП	Чудоксарова		01.09.88
Нач. отд.	Дроханов		01.09.88
Гл. констр.	Павлюченков		01.09.88
Рук. бриг.	Еремина		01.09.88
Ст. инж.	Салтыкова		01.09.88
Инженер	Алексеева		01.09.88

503-7-12.88 - КМ

КОМПЛЕКС ЗДАНИЙ И СООРУЖЕНИЙ ОСНОВНОГО ЗВЕНА ДОРОЖНОЙ СЛУЖБЫ

Ремонтная мастерская на 90 условных ремонтов в год.

Стадия	Лист	Листов
РП	3	

Техническая спецификация металла. Окончание

Союздорпроект г. Москва

Копир.

Формат А2

Альбом 2

Площадки под венткамеру в осях 1-3, Б-Г и 3-4, А-В

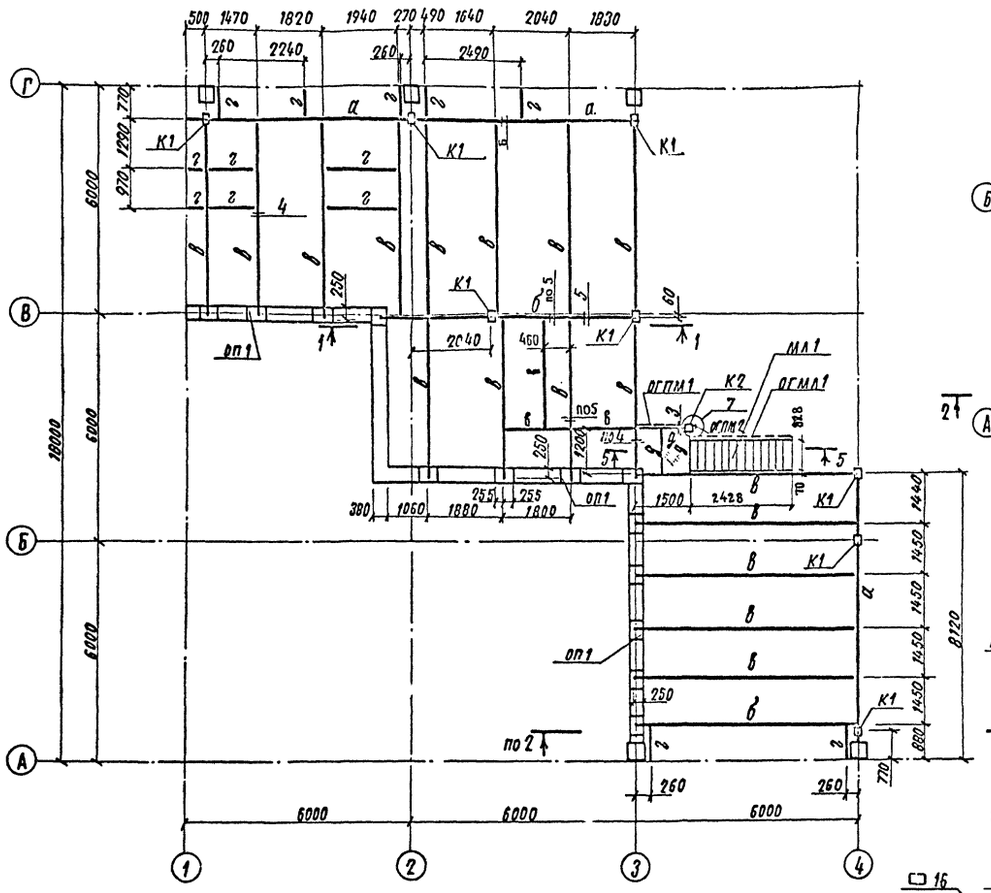

Площадка под венткамеру в осях 8-9, А-В

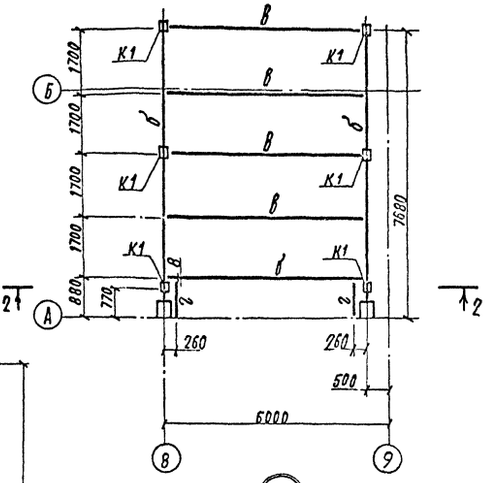

2-2

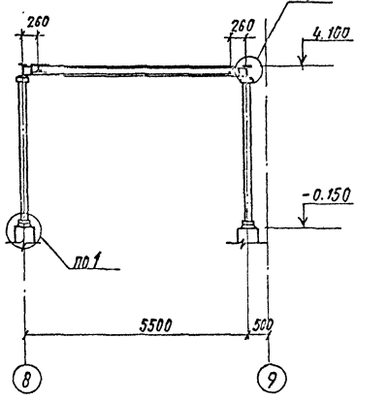

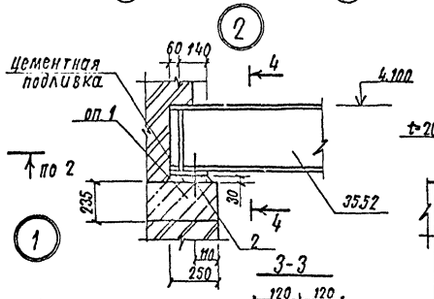

4-4

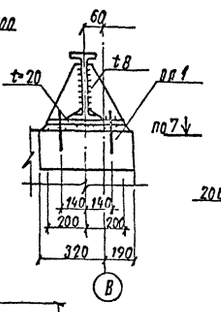

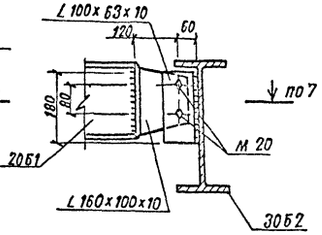

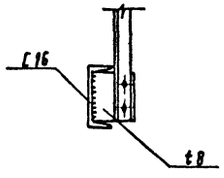

1-1

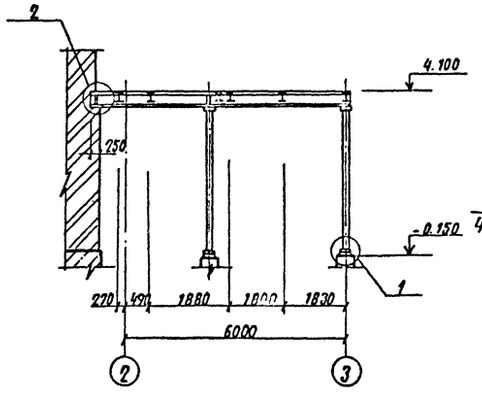

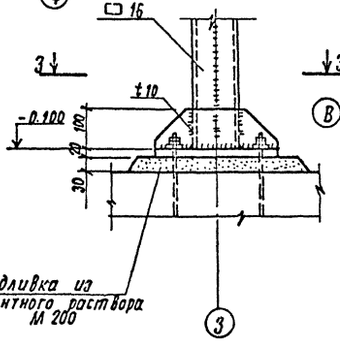

3-3

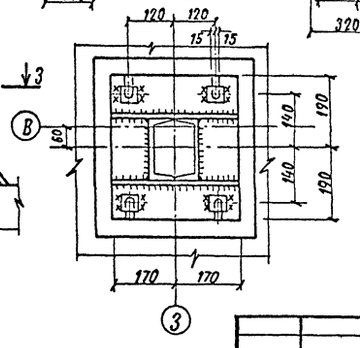

1. Данный лист смотреть совместно с листом КМ-5.
2. Ограждение ОГПМ2 укоротить по месту.

Привязан

Инв. №

				503-7-12.88-КМ	
Н. контр.	Павлюченко		01.09.88	Комплекс зданий и сооружений основного звена дорожной службы	
ГИП	Кубоксарова		01.09.88	Ремонтная мастерская на 90 условных ремонтов в год	Стадия: РП; Лист: 4; Листов:
Нач. отд.	Проханов		01.09.88		
Гл. конст.	Павлюченко		01.09.88		
Рук. бриг.	Еремина		01.09.88	Площадки под венткамеры. Узлы 1-4	Союздорпроект г. Москва
Ст. инж.	Салтыкова		01.09.88		
Инженер	Алексеева		01.09.88		

Копировал

Формат А2

Альбом 2

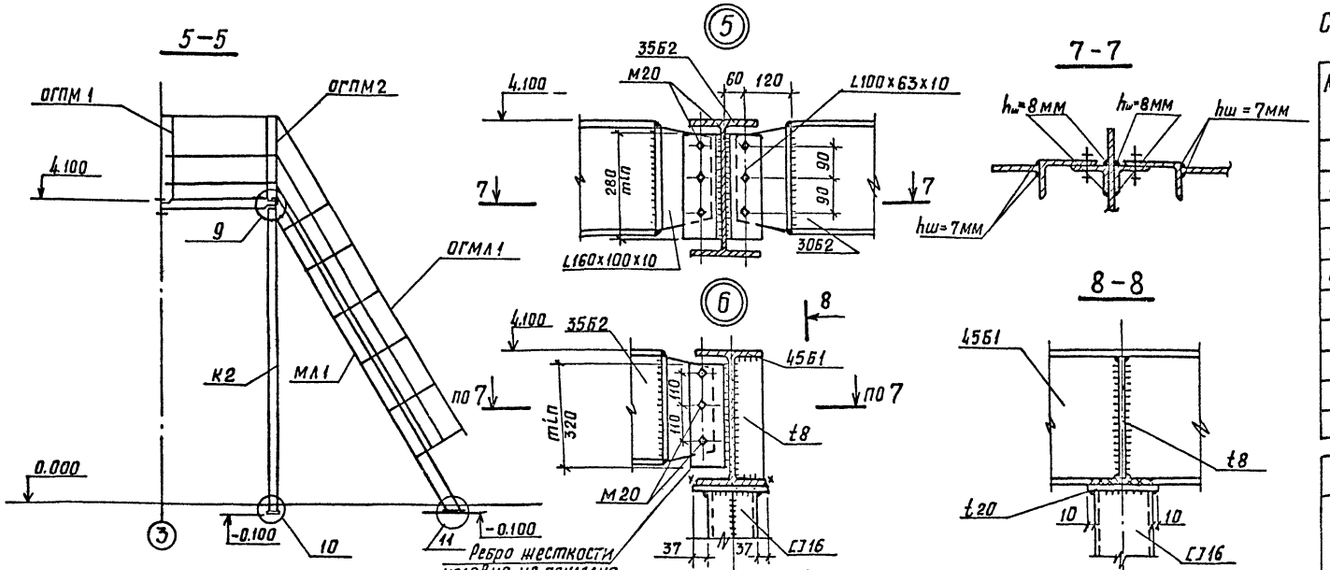

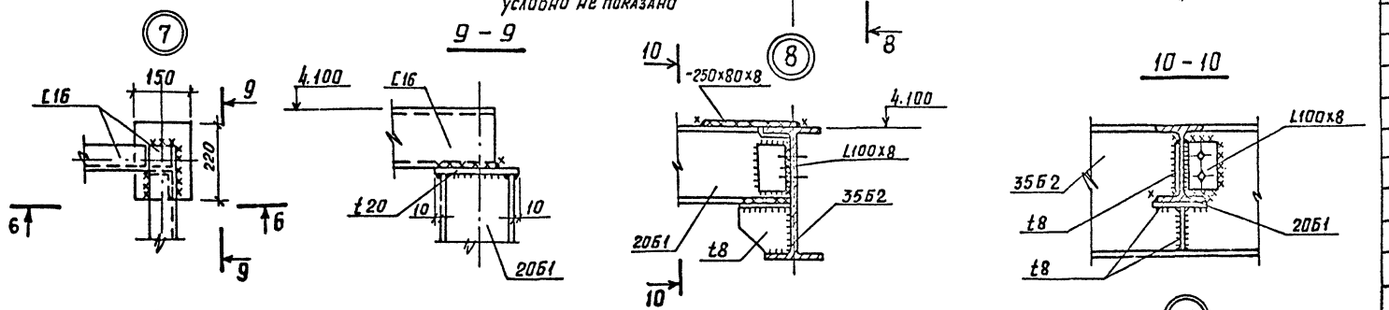

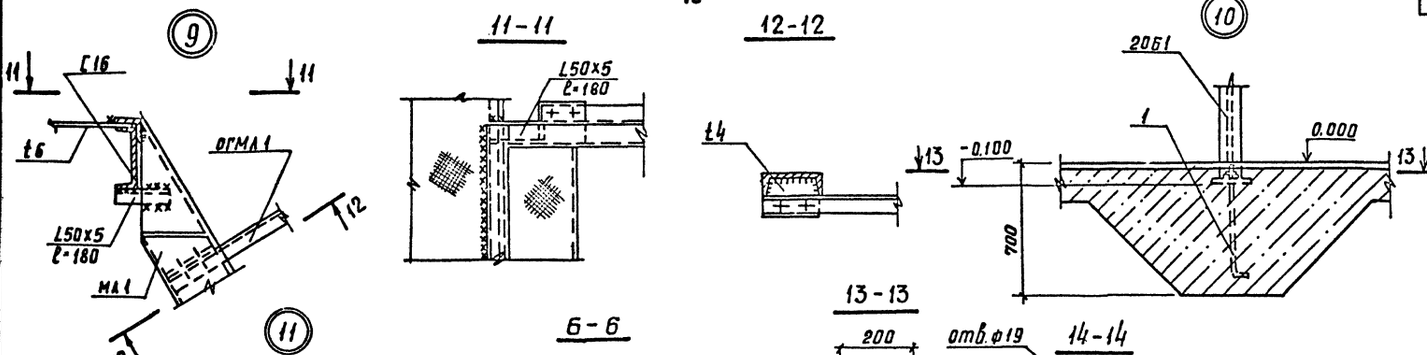

Спецификация элементов лестниц

Марка поз.	Обозначение	Наименование	Кол.	Масса ед.кг.	Примечание
		Лестничные марши			
МЛ1	1.450.3-3. Вып.2 ч.I	МЛГФ 60-42.8	1	222,5	
		Ограждения			
ОГПМ1	1.450.3-3 Вып.2 ч.II	ОГПМГЭ6-12.15	1	25,3	
ОГПМ2		ОГПМГЭ6-12.9	1	19,4	
ОГМЛ1		ОГпМЛГЭ6 60-12.42	1	60,0	
		Закладные изделия			
1	ГОСТ 24379.1-80	Болт 1.1 М16х600	4	1,2	
2	-КЖИ 153.00	МН1	26	2,57	
ОП-1	-КЖИ.37.00	Опорная подушка ОП1	13	114	

Ведомость элементов

Марка	Сечение: Эскиз	Поз.	Состав	Опорные усилия: M кНм	N кН	Q кН	Группа констр.	Марка металла	Примечание
а	I		4561	193		157	2	ВСт3сп5	ГОСТ 380-71*
б	I		35Б2	158		111	2	ВСт3сп5	ГОСТ 380-71*
в	I		3Б2	114		76	2	ВСт3сп5	ГОСТ 380-71*
г	I		2Б1	3		6	2	ВСт3сп5	ГОСТ 380-71*
д	[		[16	1		2	4	ВСт3кп2	ГОСТ 380-71*
К1	[		2[16		177		3	ВСт3пс6	ГОСТ 380-71*
К2	I		20Б1		10		4	ВСт3кп2	ГОСТ 380-71*
t20			t20				3	ВСт3пс6	ГОСТ 380-71*
	сталь рифл.		t6				4	ВСт3кп2	ГОСТ 380-71*

1. Данный лист рассматривать совместно с листом КМ-4.
2. Общие технические требования смотрите на листе КМ1.
3. Болты М20 приняты по ГОСТ 15589-70*.
4. Узлы 4,5,6 выполнены на основании серии 2.440-1. В1.

				503-7-12.88 - КМ	
				Комплекс зданий и сооружений основного звена дорожной службы	
Н.контр.	Пилюченков		01.09.89		
ГИП	Чубоксарова		01.09.89	Ремонтная мастерская на 90 условных ремонтов в год	Стадия: РП; Лист: 5; Листов:
Нач.отд.	Архангов		01.09.89		
Гл.констр.	Пилюченков		01.09.89		
Рук.бриг.	Еремина		01.09.89	Сечение 5-5 Узлы 5-11	Союздорпроект г. Москва
Ст.инж.	Салтыкова		01.09.89		
Инженер	Алексеева		01.09.89		

Привязан:

Инв.№

Копировал

Формат А2

Инв.№ подл. | Подпись и дата | Взам.инв.№

Альбом 2

Схема расположения подвесных путей

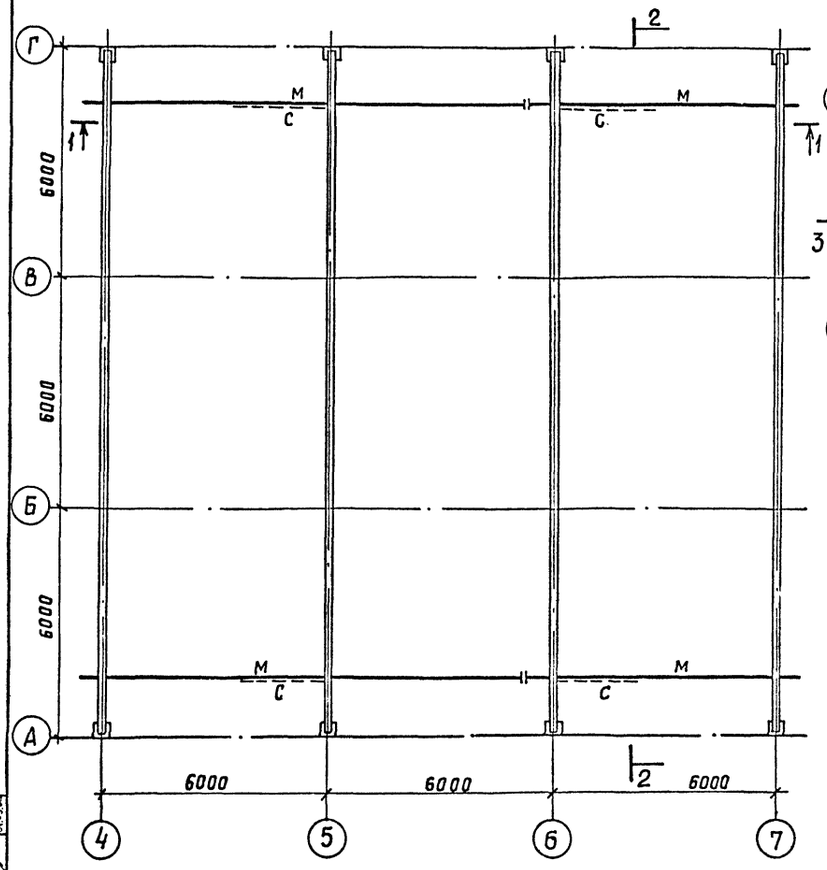

Схема расположения монорельса

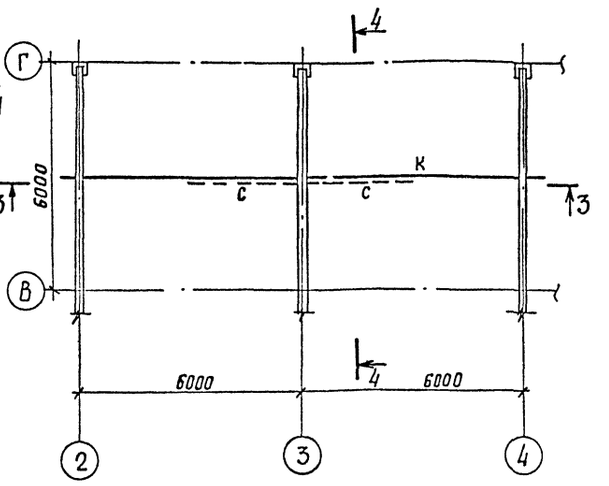

3 - 3

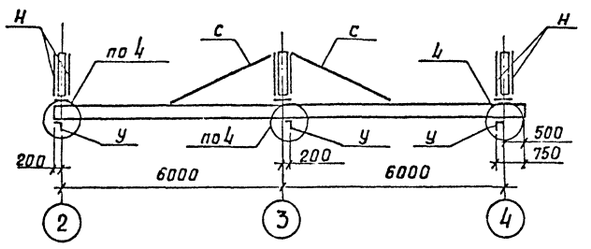

1 - 1

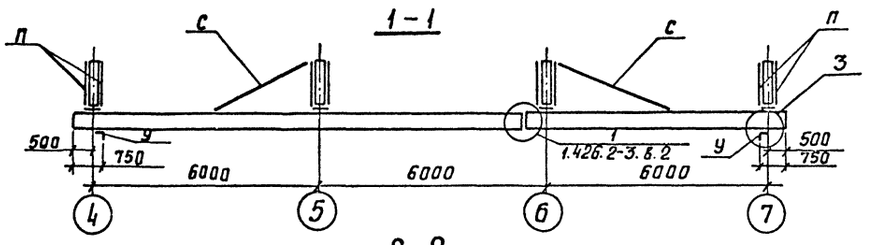

2 - 2

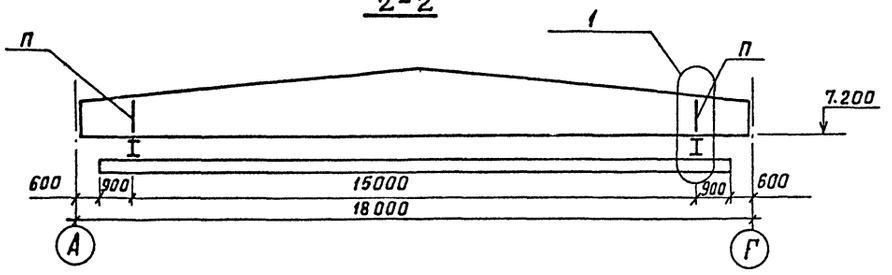

4 - 4

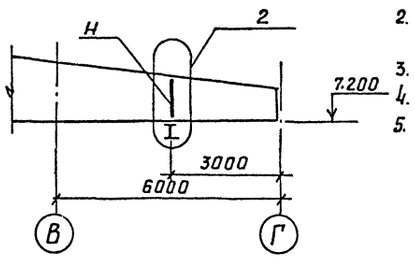

Ведомость элементов									
Марка	Сечение			Опорные усилия			Группа констр.	Марка металла	Примечание
	Эскиз	Поз.	Состав	m кНм	N кН	Q кН			
М	I		I 36М			83	1	ВСт3ГПС5	ГОСТ 380-71*
К	I		I 18			10	1	ВСт3ГПС5-1	ТУ14-1-3023-80
П	][		гн. профиль 2С80х60х4	2	83		4	ВСт3ГПС5-1	ТУ14-1-3023-80
Н	][		гн. профиль 2С60х32х3	–	10		4	ВСт3ГПС5-1	ТУ14-1-3023-80
С	L63х5		L63х5				4	ВСт3КП2	ГОСТ 380-71*
У	L100х7		L100х7				4	ВСт3ГПС5-1	ТУ14-1-3023-80

1. Монтаж балок подвесного крана и монорельса производить перед укладкой плит покрытия.
2. Подвесные пути разработаны на основании серии 1.426.2-3 в.2.
3. Грузоподъемность подвесного крана 5т, монорельса 0,5т.
4. Узлы изображены на листе КМ-7.
5. Общие технические требования и техническую спецификацию металла смотрите на листах КМ-1, КМ-2, КМ-3.

Н.контр.	Павлюченко		01.09.88	503-7-12.88 - КМ
Гип	Чубоксарова		01.09.88	Комплекс зданий и сооружений основного звена дорожной службы
Нач.отд.	Арханов		01.09.88	Ремонтная мастерская на 90 условных ремонтов в год.
Гл.констр.	Павлюченко		01.09.88	
Рук. бр.	Еремина		01.09.88	Схема расположения подвесных путей крана и монорельса
Вед.инж.	Зотова		01.09.88	
Инженер	Алексеева		01.09.88	

Стадия	Лист	Листов
РП	6	

Союздорпроект г. Москва

Привязан

Инв.№

Инв.№ подл. | подпись и дата | Взам инв.№ | Рук.бриг. О.В. Федотов | Рук.бриг. Т.Х. Антропова | 01.09.88 | 01.09.88

копировал

формат А2

Альбом 2

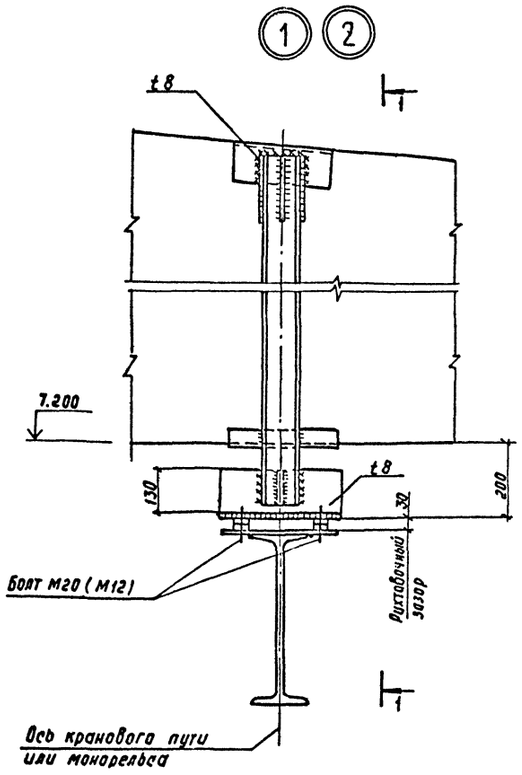

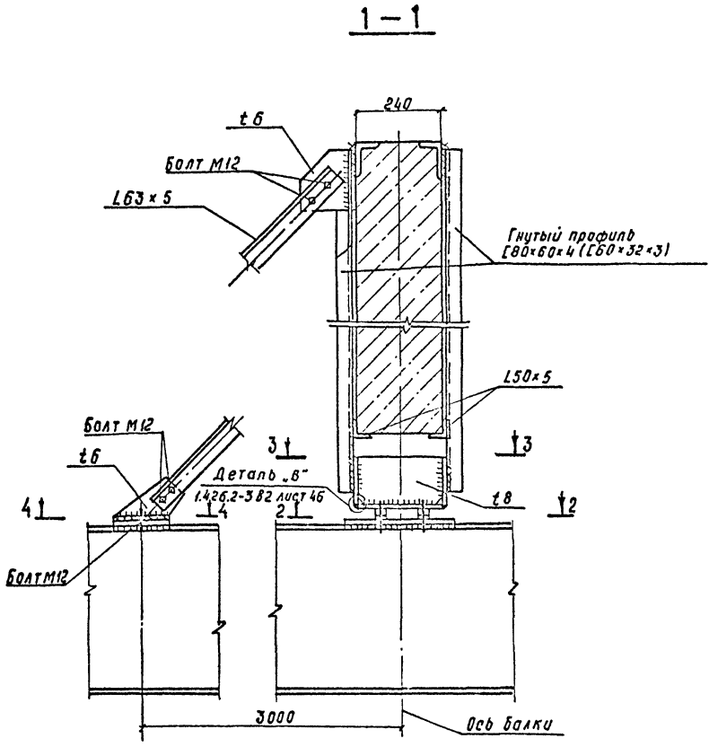

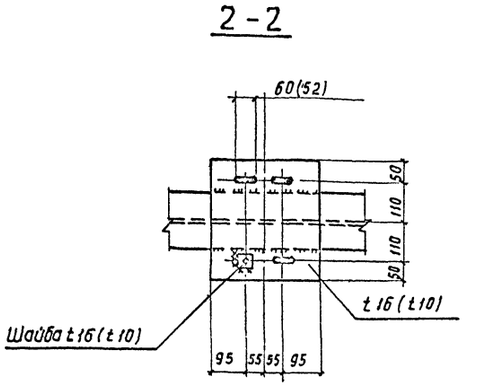

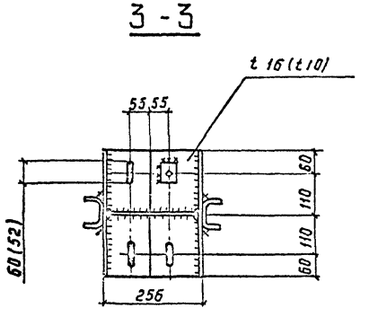

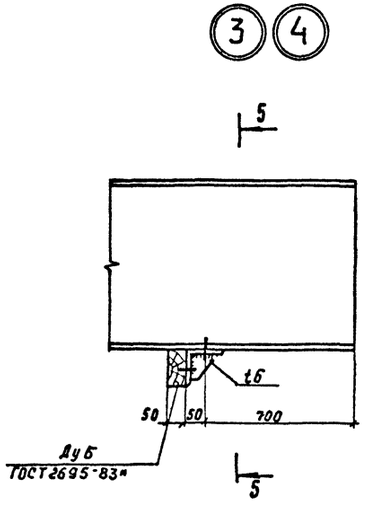

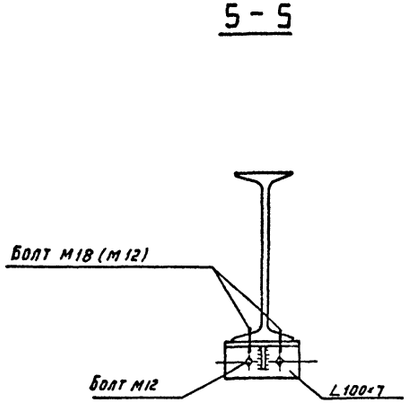

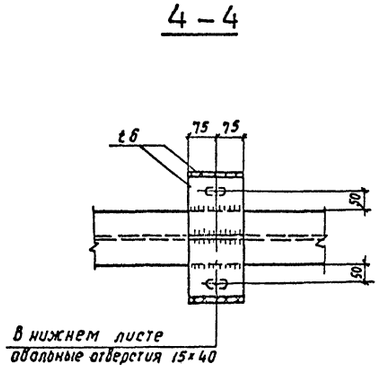

1. Обозначение профиля и размеров в круглых скобках приведены для узлов 2.4

					503 - 7 - 12.88 - КМ		
					Комплекс зданий и сооружений основного звена дорожной службы		
				Н. контр	Павлюченко		
				ГИП	Чубоксарова		
				Нач. отд	Дроханов		
				Гл. констр	Павлюченко		
				Рук. бриг	Еремина		
				Вед. инж	Зотова		
				Инженер	Алексеева		
Привязан:				Инв. №			

Стадия	Лист	Листов
РП	7	

Ремонтная мастерская на 90 условных ремонтов в год

Узлы 1-4

Союздорпроект г. Москва

Копир. Р-р

Формат А2

Инв. № подл. | Подпись и дата | Взам. инв. №

Альбом 2

Схема расположения элементов подвесного потолка.

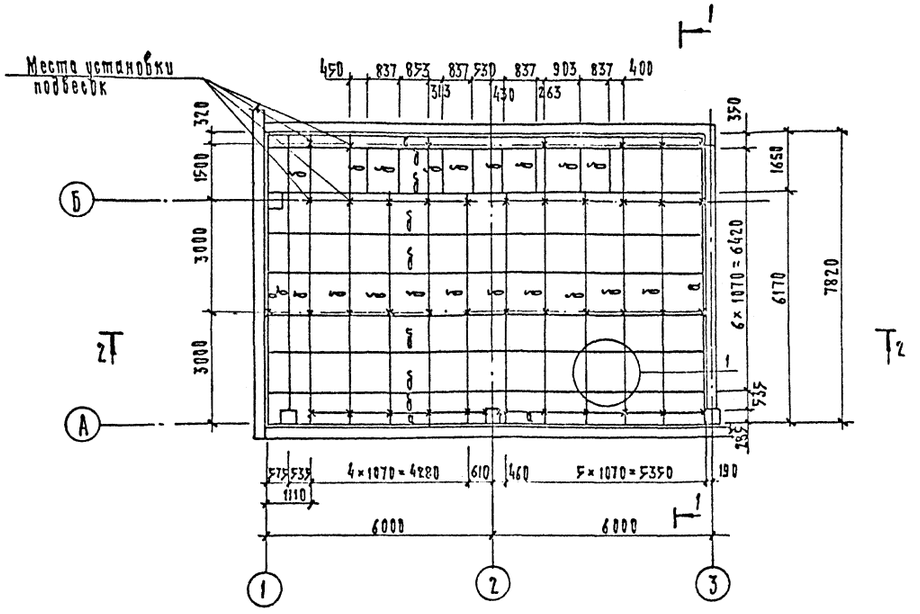

План подвесного потолка на отметке 5.900

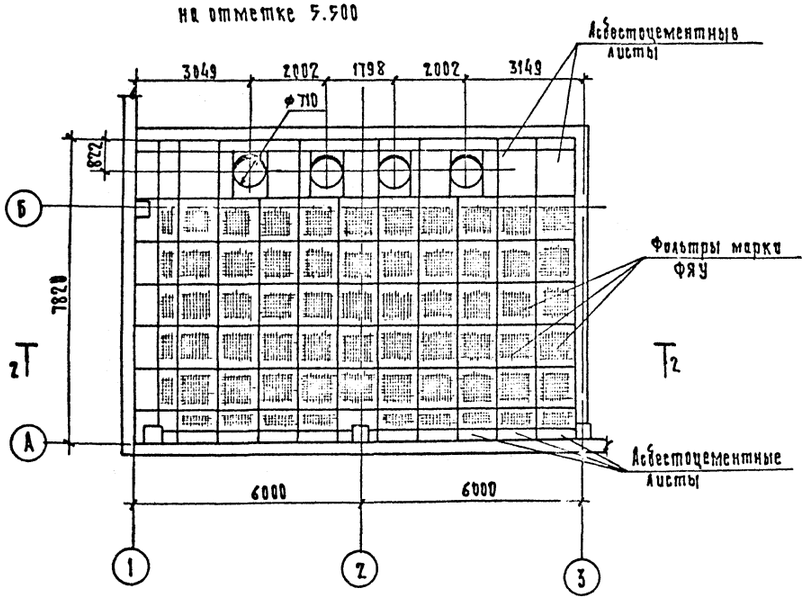

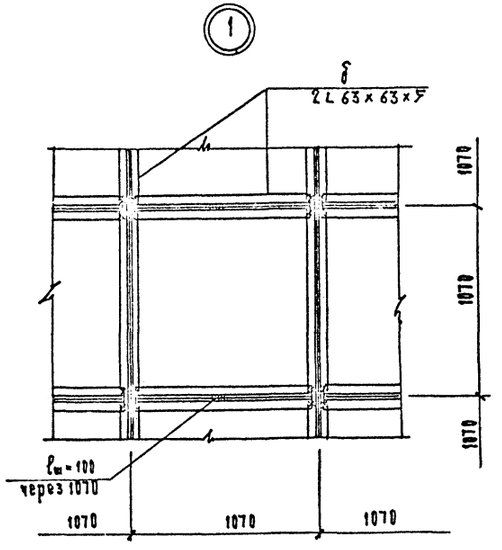

Ведомость элементов

Марка	Сечение: Эскиз	Поз.	Сечение: Состав	Опорные усилия: M тсм	N тс	Q тс	Группа констр.	Марка металла	Примечание
а	L		L 63×63×5	конструктивно			IV	ВСт3кп2	
б	⊥L		2 L 63×63×5				IV	ВСт3кп2	
в	•		ф12				IV	ВСт3кп2	

1. Крепление уголка „а" к стеновым панелям и кирпичным стенам осуществляется с помощью винтов и пластмассовых дюбелей марки У678 с шагом 1,0 м.
2. Сварку производить электродами типа Э-42 ГОСТ 9467-75. Высота шва устанавливается по наименьшей толщине свариваемых элементов.
3. Снизу швы между уголками проклеить бязью и покрыть масляной краской за 2 раза.
4. Расход асбестоцементных листов по ГОСТ 18124-75* δ=6 мм. – 27,0 м².
5. Отверстия в плитах покрытия для пропуска подвесок просверлить по месту.
6. Фильтры ФЯУ и асбестоцементные листы уложить на герметическую мастику УМС-50 ГОСТ 14791-79.
7. Ушко 12 и проушина 14 взяты по ГОСТ 16127-78.
8. Данный лист смотреть совместно с листом КМ-9.

Взам. инв. №

Подпись и дата

Инв. № подл.

Привязан

Инв. №

503-7-12.88-КМ

Комплекс зданий и сооружений основного звена дорожной службы

Н. контр.	Павлюченко		01.09.89
ГИП	Чудоксарова		01.09.89
Нач. отд.	Архангов		01.09.89
Гл. констр.	Семочкинов		01.09.89
Рук. бриг.	Еремина		01.09.89
Вед. инж.	Зотова		
Инженер	Галактионова		

Ремонтная мастерская на 90 условных ремонтов в год

Стадия	Лист	Листов
РП	8	

Схема расположения элементов подвесного потолка. План подвесного потолка.

Союздорпроект г. Москва

Копир.

Формат А2

Альбом 2

1-1

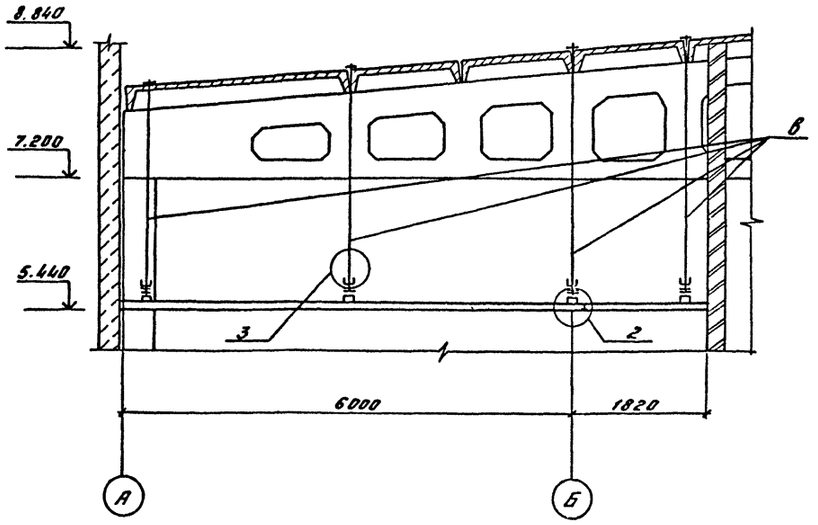

2-2

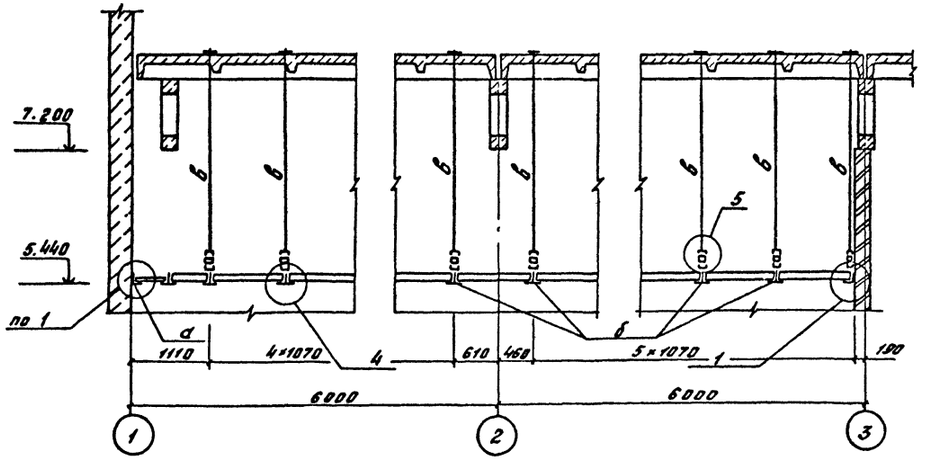

1

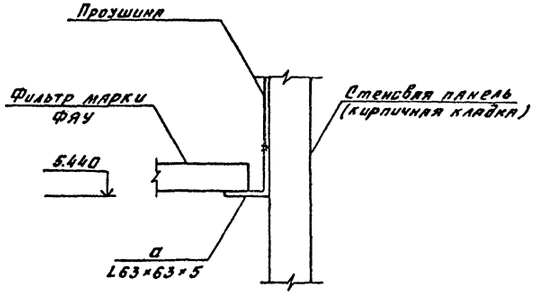

2

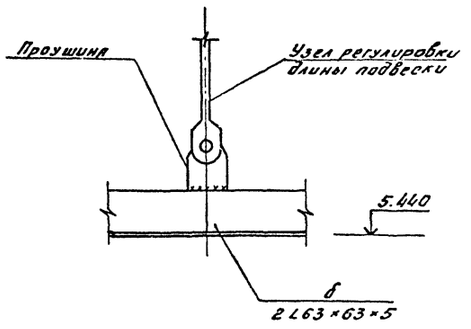

3

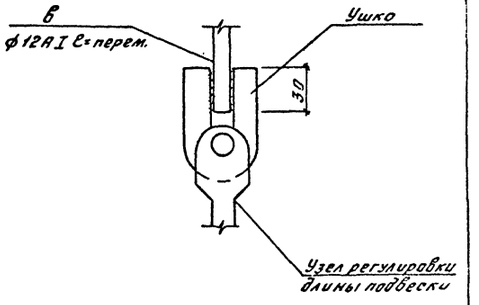

5

3-3

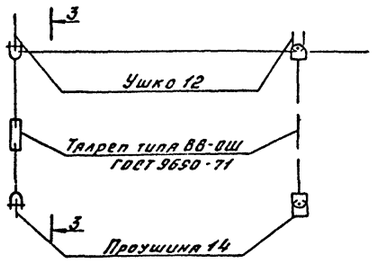

4

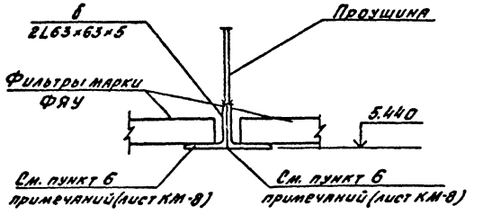

				503-7-12.88 - КМ	
				Комплекс зданий и сооружений основного звена дорожной службы	
Привязан	Н.контр.	Павлюченков		01.09.88	
	ГИП	Чубаксарова		01.09.88	Ремонтная мастерская на 90 условных ремонтов в год
	Нач.отд.	Дроханов		01.09.88	Стадия: РП; Лист: 9; Листов:
	Гл.констр.	Павлюченков		01.09.88	
	Рук.бриг.	Еремина		01.09.88	Сечение 1-1, 2-2 Узлы 1÷5
	Вед.инж.	Зотова		01.09.88	Союздорпроект г. Москва
Инв.№	Инженер	Галактионова		01.09.88	

Копировал: Бобр. Формат А2

Альбом 2

Схема расположения элементов перегородок

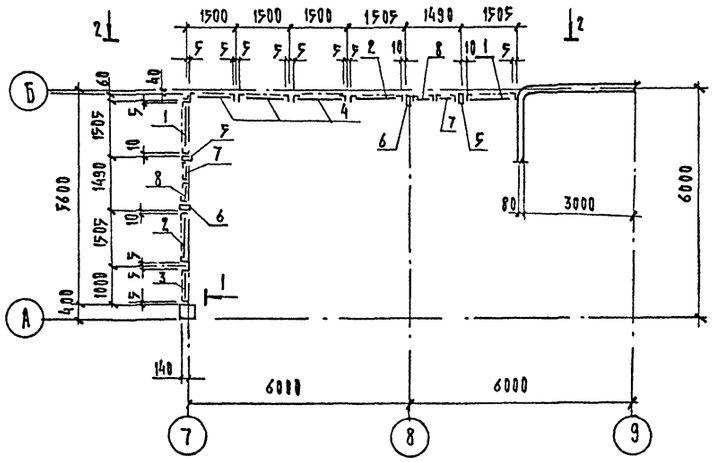

1-1

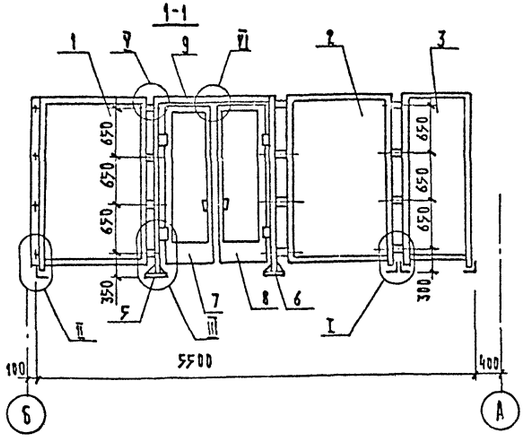

2-2

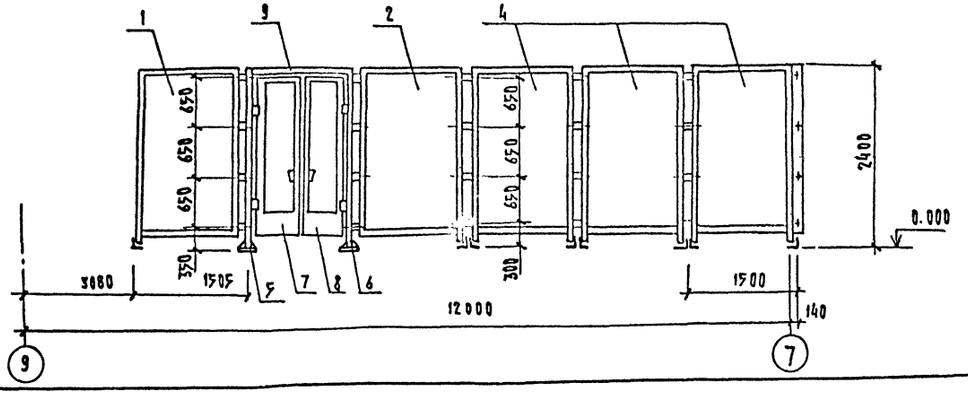

Спецификация элементов перегородок

Марка поз.	Обозначение	Наименование	Кол.	Масса ед., кг	Примечание
		Щиты			
1	1.431-108.302.02.00-01	1,5×2,4 ЩПГ-А	2	24,4	
2	1.431-108.302.03.00-01	1,5×2,4 ЩПГ-Б	2	24,4	
3	1.431-108.302.01.00-03	1×2,4 ЩПГ	1	22,1	
4	-02	1,5×2,4 ЩПГ	3	26,0	
		Стойка дверная			
5	1.431-108.302.05.00-01	2,4 ДСГ-Л	2	11,6	
6	-03	2,4 ДСГ-П	2	11,6	
		Створки дверные			
7	1.431-108.302.06.00-01	0,7×2,4 ДПГ-Л	2	19,3	
8	1.431-108.302.17.00	0,7×2,4 ДПГ-П	2	20,0	
		Ригель			
9	1.431-108.302.15.00-01	Р2	2	7,1	
		Изделия соединительные			
	1.431-108.302.00.01-01	Уголок Б-50×50×3 ГОСТ 8509-86 / ВСТ 3кп2 ГОСТ 535-79*	1	4.63	
	1.431-108.301.00.03	Полоса 6×50 ГОСТ 103-76* / ВСТ3кп2 ГОСТ 535-79*	32	0,12	
	1.431-108.302.18.00	Болт самоанкерующийся	32	0,2	
	ГОСТ 7798-70*	Болт М10×35.46.016	40		
	ГОСТ 5915-70*	Гайка 10.4.016	40		
	ГОСТ 6958-78*	Шайба 10.02.016	56		
	ГОСТ 11371-78*	Шайба 10.02.016	16		
	ГОСТ 3722-81	Шарик И 6 ММН	8		

1. Узлы, замаркированные на данном листе, приняты по серии 1.431-10 В2.
2. Общие технические требования приведены на листе КМ-1.

Н.контр.	Павлюченков		01.09.88
ГИП	Чудоксарова		01.09.88
Нач.отд.	Дроханов		01.09.88
Гл.конст.	Павлюченков		01.09.88
Рук.др.	Еремина		01.09.88
Инженер	Комиссарова		01.09.88
Инженер	Алексеева		01.09.88

Привязан

Инв. N

503-7-12.88 - КМ

КОМПЛЕКС ЗДАНИЙ И СООРУЖЕНИЙ ОСНОВНОГО ЗВЕНА ДОРОЖНОЙ СЛУЖБЫ

РЕМОНТНАЯ МАСТЕРСКАЯ НА 90 УСЛОВНЫХ РЕМОНТОВ В ГОД

Стадия	Лист	Листов
РП	10	

Схема расположения элементов перегородок

Союздорпроект г. Москва

Копир.

Формат А2

Инв. N подл. | Подпись и дата | Взам. инв. N

Альбом 2

Схема расположения балок на отм. -0.100

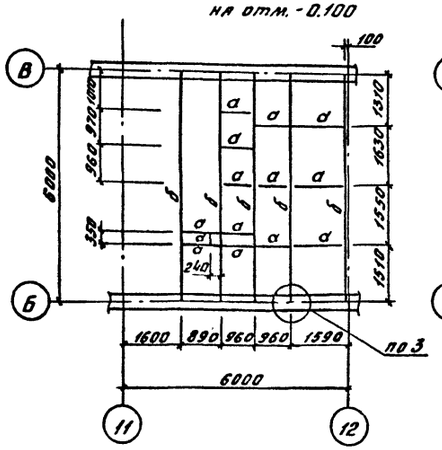

Схема расположения балок на отм. 3.200

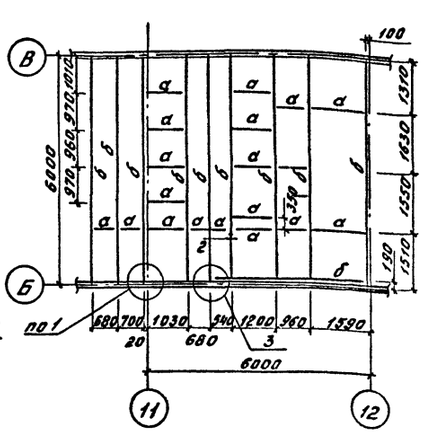

Схема расположения балок на отм. 6.500

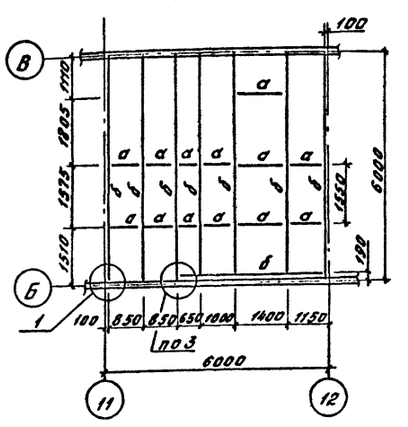

Ведомость элементов

Марка	Сечение			Опорные усилия			Группа констр.	Марка металла	Примечание
	Эскиз	Поз.	Состав	M кНм	N кН	Q кН			
а	I		20Б1	2	–	8	2	ВСт3сп5	ГОСТ380-71*
б	I		30Ш1	8 9,2	–	7 5,1	2	ВСт3сп5	ГОСТ380-71*

4 - 4

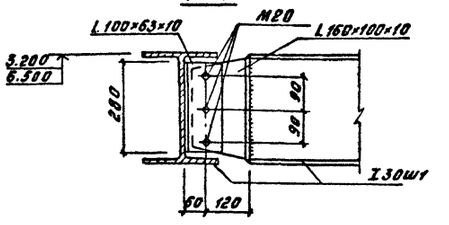

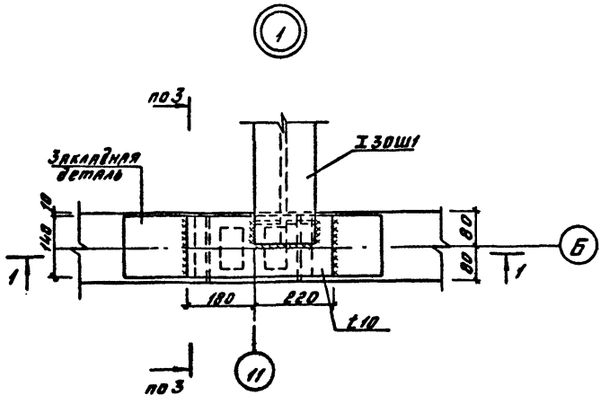

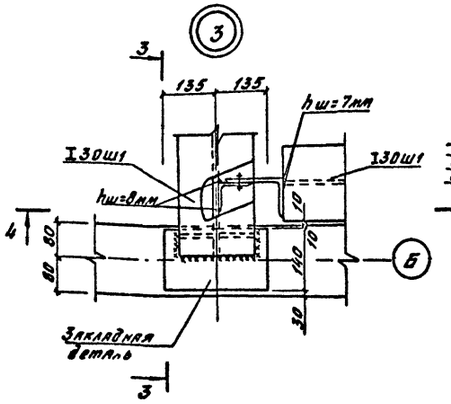

3 - 3

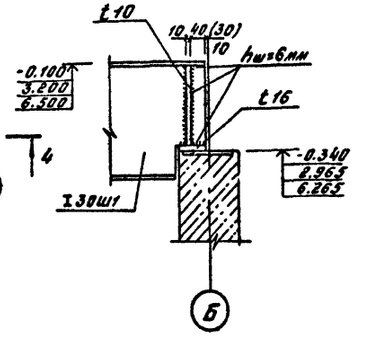

1. Общие технические требования смотрите на листе КМ-1
2. В круглых скобках дан размер для балок на отм. - 0.100 м.

1 - 1

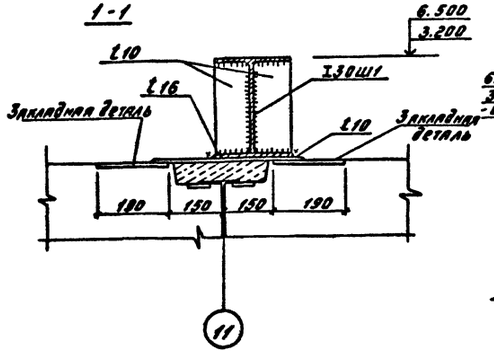

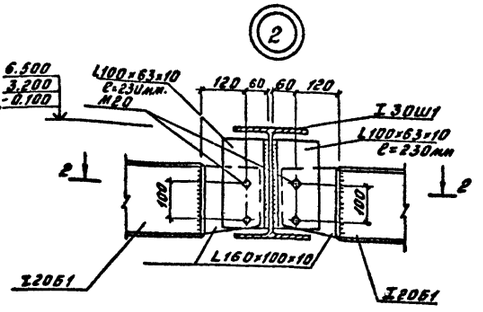

2 - 2

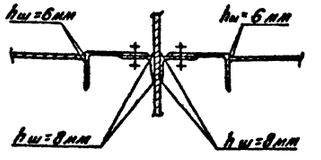

Привязан			
Инв. №			
Н.контр.	Павлюченков		01.09.88
ГИП	Чубоксаров		01.09.88
Нач.отд.	Дроханов		01.09.88
Гл.констр.	Павлюченков		01.09.88
Рук.брит.	Еремина		01.09.88
Ст.инж.	Сратыкова		01.09.88
Инженер	Галактионова		01.09.88

503-7-12.88-КМ

Комплекс зданий и сооружений основного звена дорожной службы

Ремонтная мастерская на 90 условных ремонтов в год

Стадия	Лист	Листов
РП	11	

Схемы расположения балок на отм. -0.100, 3.200, 6.500. Узлы 1,2,3

Союздорпроект г. Москва

Инв. № подл. | Подпись и дата | Взам. инв. №

Копировал: Бар. Формат А2

Альбом 2

Площадка в осях 10 - 10/1 и А/1-Б

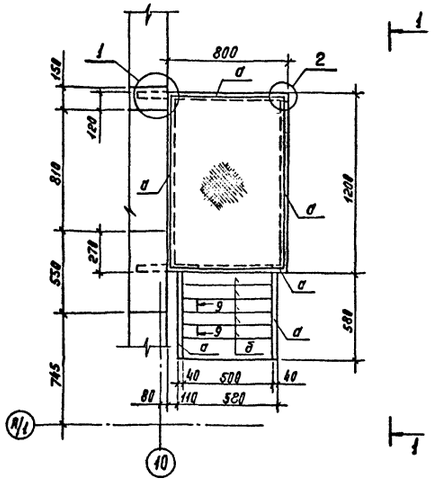

1 - 1

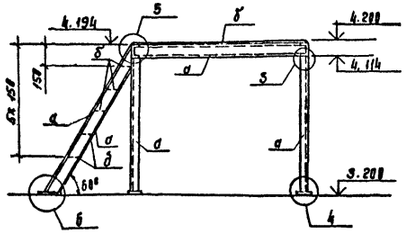

5

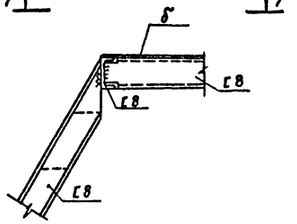

7 - 7

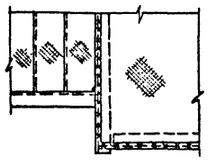

9 - 9

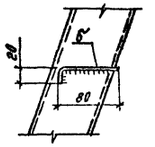

2

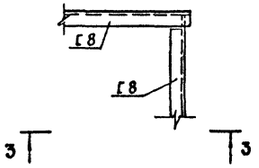

3 - 3

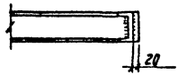

1

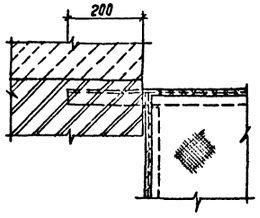

2 - 2

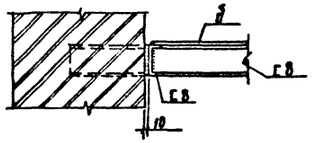

3

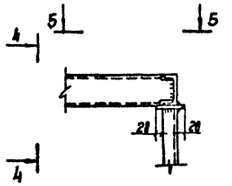

5 - 5

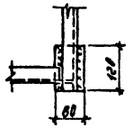

6

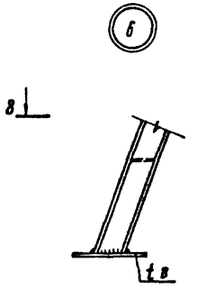

8 - 8

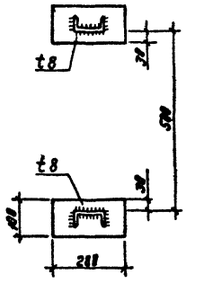

4

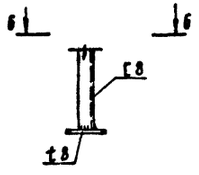

4 - 4

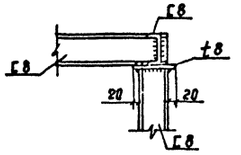

6 - 6



Ведомость элементов

Марка	Сечения: Эскиз	Поз.	Состав	Опорные усилия: M, кНм	N, кН	Q, кН	Группа констр.	Марка металла	Примечание
а	[		г8	0,2		12	4	Вст3 кп2	ГОСТ 380-71*
б	Сталь рифл.		t6				4	Вст3 кп2	ГОСТ 380-71*
t8			t8		0,7		4	Вст3 кп2	ГОСТ 380-71*

1. Общие технические требования смотреть на листе КМ-1
2. На узлах 2 и 3 настил из рифленой стали условно не показан.

Привязан

Инв. №

Н. контр.	Поплюченков		01.09.88
ГИП	Чудоксорова		01.09.88
Нач. отд.	Дроланов		01.09.88
Гл. констр.	Поплюченков		01.09.88
Рук. бриг.	Еремина		01.09.88
Вед. инж.	Зотова		01.09.88
Инженер	Комиссарова		01.09.88

Копир

583-7-12.88 - КМ

Комплекс зданий и сооружений основного звена дорожной службы

Ремонтная мастерская на 90 условных ремонтов в год

Стадия	Лист	Листов
РП	12	

Площадка в осях 10 - 10/1 и А/1-Б

Союздорпроект г. Москва

Формат А2

Инв. № подл. | Подпись и дата | Взам. инв. №

Альбом 2

Пожарная лестница ЛП-1

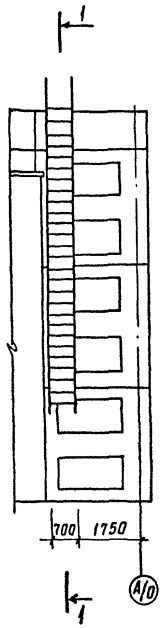

1-1

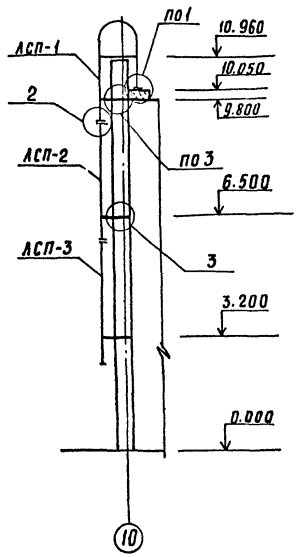

ЛСП-1

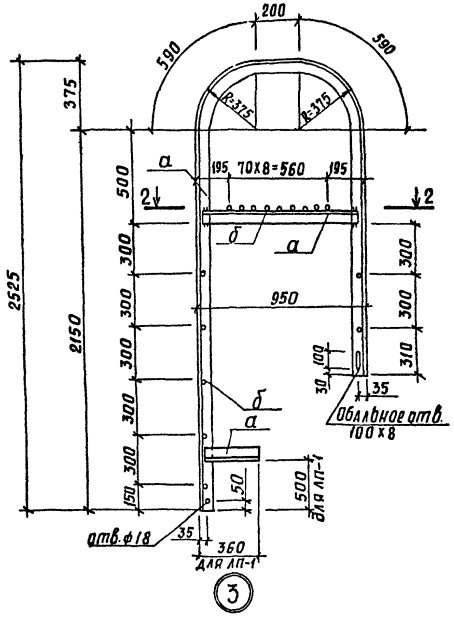

Пожарная лестница ЛП-2

3-3

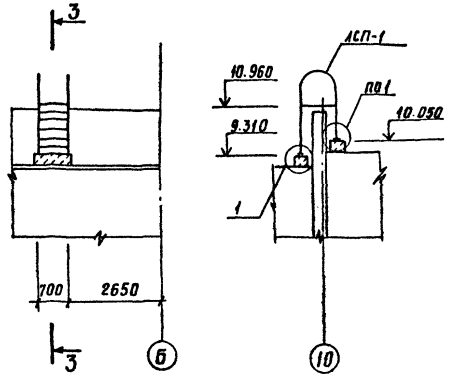

Ведомость элементов

Марка	Сечение: Эскиз	Сечение: Поз.	Сечение: Состав	Опорные усилия: M, тс·м	Опорные усилия: N, тс	Опорные усилия: Q, тс	Группа конструкций	Марка металла	Примечание
а	L		L63х5				4	ВСт3кп2	ГОСТ 380-71*
б	○		ф18 А II				4	ВСт3кп2	ГОСТ 380-71*

ЛСП-2, ЛСП-3

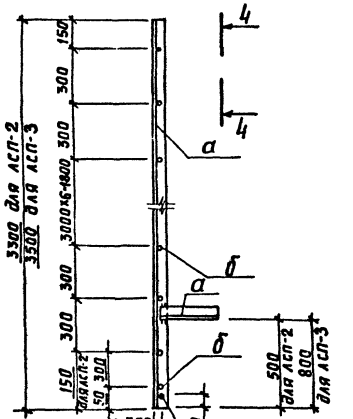

2-2

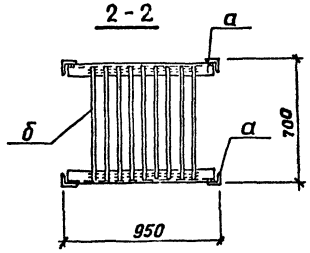

4-4

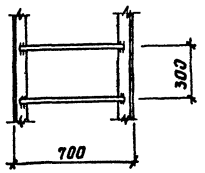

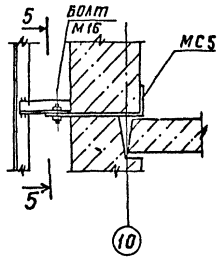

5-5

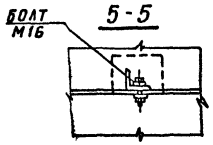

7-7

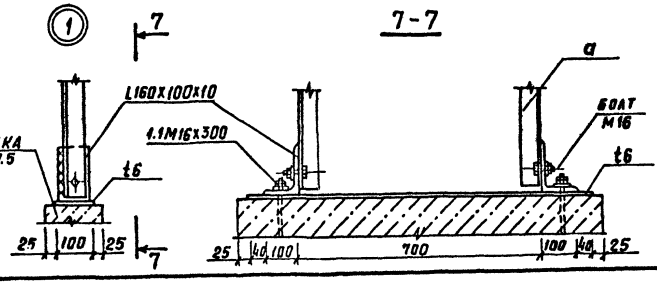

6-6

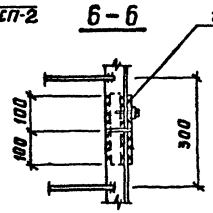

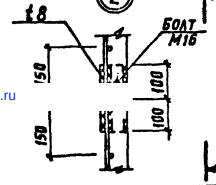

1. Соединительную деталь МС5 смотреть на листе КЖ.И. 74.0.0.
2. Общие технические требования приведены на листе КМ-1.

Привязан

Инв.№

И.контр.	Павлюченков		01.09.88
ГИП	Чубоксарова		01.09.88
Нач.отд.	Архангов		01.09.88
Гл.констр.	Павлюченков		01.09.88
Рук.бриг.	Еремина		01.09.88
Вед.инж.	Затова		01.09.88
Инженер	Алексеева		01.09.88

503-7.12.88-КМ

Комплекс зданий и сооружений основного звена дорожной службы

Ремонтная мастерская на 90 условных ремонтов в год

Пожарные лестницы ЛП-1, ЛП-2

Стадия	Лист	Листов
РП	13	

Союздорпроект г. Москва

Копировал

Формат А2

Взам.инв.№ | Подпись и дата | Инв.№ подл.

gost.e-ecolog.ru