ТИПОВОЙ ПРОЕКТ

503-1-48.86

СТОЯНКА ДОРОЖНЫХ МАШИН ДОРОЖНО-РЕМОНТНОГО ПУНКТА

АЛЬБОМ III

ЗАДАНИЕ ЗАВОДУ-ИЗГОТОВИТЕЛЮ

21682/02

gost.e-ecolog.ru

Содержание

Обозначение	Наименование	Стр.
	Титульный лист	1
	Содержание	2
А. Н1 С02	Спецификация щитов и пультов	3. 4
А. Н2	Щит 1ЩА (2ЩА) Общий вид	5÷7
А. Н3	Щит 1ЩА (2ЩА). Таблица	
	соединений	8÷10
А. Н4	Щит 1ЩА (2ЩА) Таблица подключений	11, 12

Позиция	Наименование и техническая характеристика оборудования и материалов. Завод-изготовитель (для импортного оборудования - страна, фирма)	Тип, марка оборудования. Обозначение документа и номер опросного листа	Единица измерения: Наименование	Единица измерения: Код	Код завода-изготовителя	Код оборудования материала	Цена единицы оборудования, тыс. руб	Количество	Масса единицы оборудования кг
1	2	3	4	5	6	7	8	9	10
	1. Щиты								
1	Щит 1ЩА (2ЩА)	А. Н2						2	

Н.контр.	Сучков		17.07.86
ГИП	Степанова		17.07.86
Нач. ОГПС	Дроханов		18.07.86
Гл. спец. электр.	Сучков		18.07.86
Рук. бриг.	Левкова		11.07.86
Вед. инж.	Блюм		11.07.86

ТП 503 - 1 - 48.86 - А

ДОРОЖНО-РЕМОНТНЫЙ ПУНКТ

СТОЯНКА ДОРОЖНЫХ МАШИН

Стадия	Лист	Листов
РП	1	2

Спецификация щитов и пультов

Союздорпроект г. Москва

Альбом III

Инв. № подл. | Подпись и дата | Взам. инв. №

Копировал: Гуф

Формат А3

Альбом III

Позиция	Наименование и техническая характеристика оборудования и материалов. Завод-изготовитель (для импортного оборудования-страна, фирма)	Тип, марка оборудования. Обозначение документа и номер опросного листа	Единица измерения: Наименование	Единица измерения: Код	Код завода-изготовителя	Код оборудования материала	Цена единицы оборудования, тыс. руб	Количество	Масса единицы оборудования, кг
1	2	3	4	5	6	7	8	9	10
	2. Аппаратура и приборы, поставляемые комплектно со щитами и пультами.								
1	Регулятор температуры 3х позиционный	РТ-3	шт	796				2	
2	Кнопка управления исп. 2 толк. красный „Стоп"	КЕ011У3	шт	796				5	
3	Кнопка управления исп. 2 толк. черный „Пуск"	КЕ011У3	шт	796				3	
4	Арматура сигнальная	АС120 11У2	шт	796				2	
5	Арматура сигнальная	АС120 13У2	шт	796				3	
6	Перекючатель	УП5311-А23	шт	796				2	
7	Перекючатель	УП5312-С29	шт	796				2	
8	Перекючатель	УП5314-А254	шт	796				2	
9	Реле промежуточное, Ц~220В	РПУ-2-36420У3Б	шт	796				10	
10	Реле промежуточное, Ц~220В	РПУ-2-36220У3Б	шт	796				4	
11	Реле времени, Ц~220В	ВС-10-33	шт	796				2	
		ТУ16-523.476-78							
12	Прерыватель, Ц~220В	СИП-2М	шт	796				2	
13	Выключатель пакетный, Ц~220В, 6А	ПВМ 1-10	шт	796				2	
14	Выключатель автоматический, Ц~220В, 6А	А63-МУ3	шт	796				2	
15	Блок зажимов	БЗ-10	шт	796				10	
16	Рамка для надписи	РПМ 66×29	шт	796				30	

Инв. № подл. | Подпись и дата | Взам. инв. №

Привязан

Инв. №

Альбом III

Поз.	Обозначение	Наименование	Кол.	Прим.
9	1HL1 1HL2	Арматура АС 120 13У2	2	
10	1SA1	Переключатель УП5311-А23	1	ТМ4-1215-73
11	1SA3	Переключатель УП5311-С23	1	ТМ4-1215-73
12	1SA4	Переключатель УП5312-С29	1	ТМ4-1215-73
13	1SA2	Переключатель УП5314-А254	1	ТМ4-1215-73
14	1K1, 1K2, 1K3, 1K4, 1K5	Реле РПУ-2-36420У3Б, ~220 в	5	ТМ3-13-81
15	1K6 1K7	Реле РПУ-2-36220У3Б, ~220 в	2	ТМ3-13-81
16	1KT	Реле времени ВС-10-33, ~220 в	1	
17	1SK	Прерыватель СИП-2М, ~220 в	1	
18	1SF1	Выключатель ПВМ1-10, ~220В, 6А	1	ТМ4-1191-73
19	1SF2	Выключатель АБ3-МУ3		У423
		U-220В, Jр = 1,6А	1	ТМ4-1176-73
20		Блок Б3-10	5	
21		Упор	2	
22		Перемычка П	1	
23		Рамка РПМ 66×29	15	
		Материалы		
24		Провод ПВ1-1×1-380		
		ГОСТ 6323-79	35	м
25		Провод ПВ1-1×1,5-380		
		ГОСТ 6323-79	5	м
26		Провод ПВ3-1×1-380		
		ГОСТ 6323-79	20	м
27		Провод НВЭ 1×0,75-380		
		ГОСТ 17517-72	5	м

Инв. № подл. | Подпись и дата | Взам. инв. №

ТП503-1-48.86 - А.Н2 | Лист 2

Поз.	Обозначение	Наименование	Код	Прим.
		Документация		
	А.Н3	Таблица соединений		
	А.Н4	Таблица подключения		
		Стандартные изделия		
1		Шкаф щита ЩШМ 1000×600		
		-II УХЛ4 ЭР30 ОСТ 3613-76	1	
2		Угольник У3М600 ТК3-128-81	3	
3		Угольник У3М500 ТК3-128-81	1	
4		Рейка РБМ600 ТК3-100-81	4	
		Прочие изделия		
5	1В	Регулятор температуры		
		3х позиционный РТ-3	1	
6	1SB2, 1SB7, 1SB8	Кнопка управления КЕО 11У3		
		исп. 2 толк. красный „стоп"	3	
7	1SB1, 1SB6	Кнопка управления КЕО 11У3		
		исп. 2 толк. черный „пуск"	2	
8	1HL3	Арматура АС 120 11У2	1	

Инв. № подл. | Подпись и дата | Взам. инв. №

Н. контр.	Сучков	[signature]	18.07.86
ГИП	Степанова	[signature]	18.07.86
Нач. ОГПС	Дроханов	[signature]	18.07.86
Гл. спец. электр.	Сучков	[signature]	18.07.86
Рук. бриг.	Левкова	[signature]	11.07.86
Вед. инж.	Блюм	[signature]	11.07.86

ТП503-1-48.86 - А.Н2

ДОРОЖНО-РЕМОНТНЫЙ ПУНКТ

СТОЯНКА ДОРОЖНЫХ МАШИН

Стадия	Лист	Листов
РП	1	5

Щит 1ЩА (2ЩА) Общий вид

Союздорпроект г. Москва

Копировал: [illegible] Формат А3

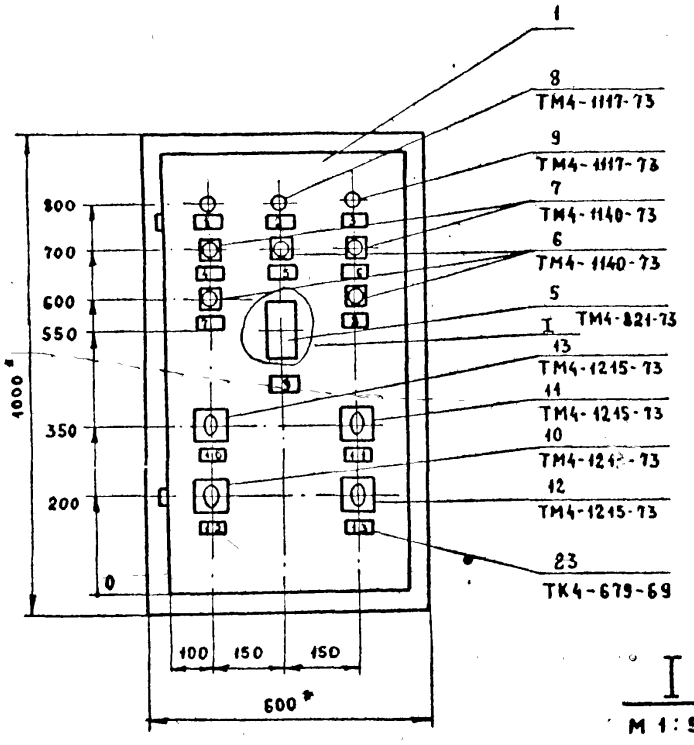

I

М 1:5

1. * Размеры для справок
2. Покрытие - вариант 2 ОСТ 36.13-76
3. Таблицы соединений и подключений выполнены на основании схем, приведенных на листах А-3; А-4; А-5; А-6; А-7.
4. По данному чертежу изготовить два шкафа: 1ЩА; 2ЩА

1SA1 (SA3)

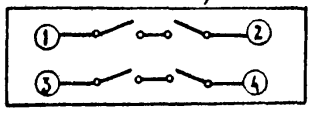

1SA2

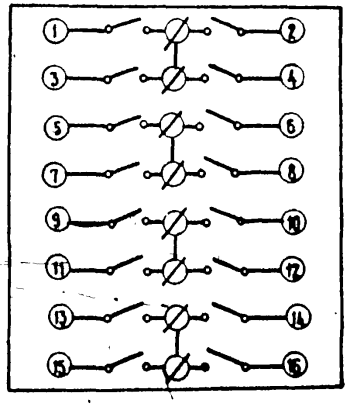

1SA4

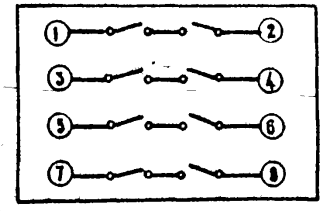

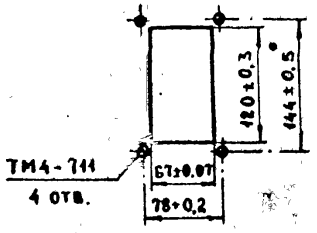

ТП 503-1-48.86 - А.Н2		Лист 3

Копировал: Формат А3

Инв.№ подл. | Подпись и дата | Взам. инв.№

Альбом III

Вид на внутренние плоскости (развернуто)

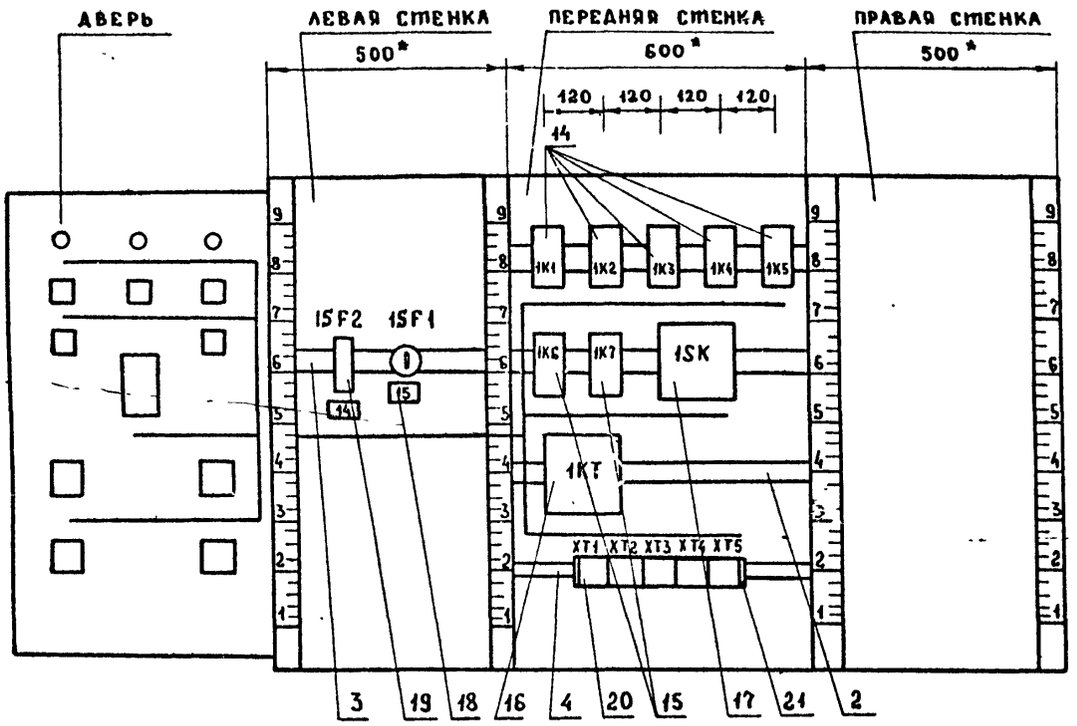

Инв.№ подл. | Подпись и дата | Взам. инв.№

Альбом III

Проводник	Откуда идет	Куда поступает	Данные провода	Примечание
	Технические требования			
	Таблица соединений выполнена на основании			
	схем приведенных на листах А-3, А-4. Для щита 2ЩА			
	таблица соединений аналогична, с изменением в			
	знаменателе и индекса „1 на „2			
	Передняя стенка			
N	XT5:6	XT5:7	перемычка	
N	XT5:6	1K1:8	блока	
		1K2:8		
		1K3:8		
		1K4:8		
		1K5:8		
		1KT:10	ПВ1 1×1,0	
		1K6:8		
		1K7:8		
N		1SK:4		
1	XT1:1	1K1:8		
1	1K1:8	1K2:14		
1	1K2:14	1K4:11		
1	1K4:11	1K4:14		П

Надписи на табло и в рамках

№ надписи	Текст надписи	Кол	№ надписи	Текст надписи	Кол
	Рамка 66×29				
1	Приточный вентилятор				
	работает	1			
2	Авария	1			
3	Электронагреватель работает	1			
4	Приточный вентилятор	1			
5	Съем аварийного сигнала	1			
6	Электронагреватель	1			
7	Приточный вентилятор	1			
8	Электронагреватель	1			
9	Температура приточного воздуха	1			
10	Управление приточным	1			
	вентилятором				
	местн.-дистн.-откл.-опров				
11	Управление электронагревателем				
	местн.-откл.-дистн.-опров	1			
12	Температура приточного воздуха				
	понизить-повысить	1			
13	Регулирование				
	ручное - автомат.	1			
14	Питание ~ 220 В	1			
15	Режим лето → зима	1			

Инв. № подл. | Подпись и дата | Взам. инв. №

Н. контр.	Сучков		18.07.86
ГИП	Степанова		18.07.86
Нач. ОГПС	Ароханов		18.07.86
Гл. спец. электр.	Сучков		18.07.86
Рук. бриг.	Левкова		11.07.86
Вед. инж.	Блюм		11.07.86

ТП 503-1-48.86 - А.НЗ

Дорожно-ремонтный пункт

Стоянка дорожных машин

Стадия	Лист	Листов
РП	1	5

Щит 1ЩА (2ЩА) Таблица соединений

Союздорпроект г. Москва

Копировал: [illegible] Формат А3

ТП 503-1-48.86 - А.Н2

Лист 5

Копировал: [illegible] Формат А3

Проводник	Откуда идет	Куда поступает	Данные провода	Примечание
47	1К4:13	1К5:13		
47	1К5:13	ХТ3:3		
49	1К4:12	1К5:8		
49	1К5:8	ХТ3:4		
51	1К2:8	1К2:4		П
51	1К2:4	ХТ3:5		
53	1К5:12	1К4:8		
53	1К4:8	ХТ3:6		
101	1К1:4	1К1:3		П
101	1К1:3	1К3:3		
101	1К3:3	1К3:7		П
101	1К3:7	1К3:8		П
101	1К3:8	1К3:11		П
101	1К3:11	ХТ4:3	ПВ1 1×1.0	
103	1К3:13	ХТ4:4		
105	1SK:3	1SK:1		П
105	1SK:1	ХТ4:5		
109	1SK:2	ХТ4:6		
111	1К6:2	ХТ4:7		
113	1К6:1	ХТ4:8		
115	1К3:5	1К6:6		
115	1К6:6	1К6:7		П
117	1К1:5	1К3:9		
117	1К3:9	ХТ5:1		
119	1К3:10	ХТ5:2		
121	1К6:А	ХТ5:3		
123	1К1:6	1К3:14		
125	1К3:12	1К6:4		
127	1К6:9	1К7:А		

Альбом III

Инв. № подл. | Подпись и дата | Взам. инв. №

Проводник	Откуда идет	Куда поступает	Данные провода	Примечание
1	1К4:14	1К5:11		
1	1К5:11	1К5:14		П
5	1К1:11	1К1:14		П
5	1К1:14	1К2:11		
5	1К2:11	1КТ:3		
5	1КТ:3	ХТ1:5		
7	1К1:13	ХТ1:6		
9	1К6:5	1КТ:4		
9	1КТ:4	SF1:С		
11	1К2:13	1К6:10		
13	1К2:5	ХТ1:8		
15	1К2:3	ХТ1:9		
19	1К1:12	1КТ:7		
19	1КТ:7	ХТ2:2		
21	1КТ:8	1КТ:9	ПВ1 1×1.0	П
21	1КТ:9	1К1:А		
23	1К1:10	ХТ2:3		
25	1К2:А	ХТ2:4		
27	1К2:12	1К3:А		
27	1К3:А	ХТ2:5		
33	1К2:10	1К5:3		
33	1К5:3	ХТ2:7		
37	1К2:6	1К4:3		
37	1К4:3	ХТ2:8		
39	1К5:5	ХТ2:9		
41	1К4:А	ХТ2:10		
43	1К4:5	ХТ3:1		
45	1К5:А	ХТ3:2		

Инв. № подл. | Подпись и дата | Взам. инв. №

Копировал: Формат А3

Проводник	Откуда идет	Куда поступает	Данные провода	Примечание
127	1КТ:А	1КТ:5		П
127	1К7:5	ХТ5:4	ПВ1 1×1,0	
129	1К7:10	ХТ5:5		
	Левая стенка			
7	ХТ1:6	1SF1:L1		
9	1SF1:С1	ХТ1:7	ПВ3 1×1,0	
А1	ХТ4:10	1SF2:1		
101	1SF2:2	ХТ4:3		
ЗЕМЛЯ	В ⏚	Рейка для установки		
		аппаратов: ⏚	ПВ1 1×1,0	
ЗЕМЛЯ	Рейка для установки			
	аппаратов ⏚	Стойки ⏚		
	Дверь			
N	ХТ5:6	ХТ5:7	перемычка блока	
N	ХТ5:7	1НЦ1:2	ПВ3 1×1,0	
N	1НЦ1:2	1НЦ2:2	ПВ1 1×1,0	
N	1НЦ2:2	1НЦ3:2	ПВ1 1×1,0	
N	1НЦ3:2	1В:5	ПВ1 1×1,0	
23	1НЦ1:1	ХТ2:3		
65	1НЦ2:1	ХТ4:1	ПВ3 1×1,0	
127	1НЦ3:1	ХТ5:4		
3/1	ХТ1:4/ХТ1:2	1SB2:21		
5	1SB2:22	1SB1:13	ПВ1 1×1,0	
15	1SB1:14	1SA2:4	ПВ1 1×1,0	
13	1SA2:9	ХТ1:8		
9	1SA2:9А	ХТ1:7	ПВ3 1×1,0	
17	1SA2:2	ХТ2:1		
19	1SA2:2А	ХТ2:2		
1	1SA2:8А	1SA2:13А	ПВ1 1×1,0	П

Инв. № подл. | Подпись и дата | Взам. инв. №

Альбом III

Проводник	Откуда идет	Куда поступает	Данные провода	Примечание
1	1SA2:15А	ХТ1:2	ПВ3 1×1,0	
29	1SA2:13	ХТ2:6	ПВ3 1×1,0	
51	1SA2:6	1SA2:8	ПВ1 1×1,0	П
51	1SA2:8	ХТ3:5	ПВ3 1×1,0	
101	1SB8:21	ХТ4:3	ПВ3 1×1,0	
129	1SB8:22	ХТ5:5	ПВ3 1×1,0	
61	1SB6:13	1SA3:4	ПВ1 1×1,0	
63	1SB6:14	ХТ3:10	ПВ3 1×1,0	
57/55	1SB7:21	ХТ3:8/ХТ3:7	ПВ3 1×1,0	
59	1SB7:22	1SA3:3	ПВ1 1×1,0	
59/–	1SA3:3	1SA3:1	ПВ1 1×1,0	П
67/–	1SA3:2	ХТ4:2	ПВ3 1×1,0	
105	1SA4:1	1SA4:5	ПВ1 1×1,0	П
103	1SA4:5	ХТ4:4	ПВ3 1×1,0	
105	1SA4:2	1В:16	ПВ1 1×1,0	
105	1В:16	ХТ4:5	ПВ3 1×1,0	
107	1SA1:1	1SA1:3	ПВ1 1×1,0	П
107	1SA1:3	1SA4:6	ПВ1 1×1,0	
109	1В:12	1В:13	ПВ1 1×1,0	П
109	1В:13	ХТ4:6	ПВ3 1×1,0	
111	1SA1:2	1В:22	ПВ1 1×1,0	
111	1В:22	ХТ4:7	ПВ3 1×1,0	
113	1SA1:4	1В:21	ПВ1 1×1,0	
113	1В:21	ХТ4:8	ПВ3 1×1,0	
201	ХТ5:8	1В:9		
202	ХТ5:9	1В:20	НВ31×0,75	
203	ХТ5:10	1В:29		
С1	1SA3:4	ХТ3:9	ПВ3 1×1,0	

Копировал: Кр Формат А4

Альбом III

Проводник	Вывод	Вид контакта	Вывод	Проводник
	1К4			
37*	3	Р	5	43
1*	11П	З	13	47
49	12	З	14П	1*
53*	8	З	10П	N*
41	А	К	ВП	N*
	1К5			
33*	3	Р	5	39
49	8	З	10П	N*
1*	11П	З	13	47*
53	12	З	14П	1
45	А	К	ВП	N*
	1К6			
113	1	З	6П	115*
111	2	Р	7П	115
125	4	Р	9	127
9	5	З	10	11
121	А	К	В	N*
	1К7			
127*	5П	З	10	129
127	АП	К	В	N*

Проводник	Вывод	Вид контакта	Вывод	Проводник
	1КТ			
5*	3	З	4	9*
19*	7	Р	8П	21
21*	9П	К	10	N*
	1SK			
105*	1П	З	2	109
105	3П	К	4	N
	XT1			
1	1П			
1	2П			
3	4			
5	5			
7	6			
9*	7			
13	8			
15	9			

ТП 503-1-48.86 – А. Н4 | Лист 2

Проводник	Вывод	Вид контакта	Вывод	Проводник
	Технические требования			
	Таблица подключения выполнена на основании схем А-3; А-4; А-5; А-6 и таблицы соединений АН3. Для 2ЩА – изменения в знаменателе			
	Левая стенка			
	1SP1			
7	L1		C1	9
	1SF2			
A1	1		2	101
	Передняя стенка			
	1К1			
101*	3П	Р	5	117
101	4П	Р	6	123
1*	8	З	10	23
5*	11П	З	13	7*
19	12	З	14П	5
21	А	К	В	N*

Проводник	Вывод	Вид контакта	Вывод	Проводник
	1К2			
51*	4П	Р	6	37
51	8	З	10	33
5*	11П	З	13	11
27	12	З	14	1*
15	3	Р	5	13
25	А	К	В	N*
	1К3			
101*	3П	Р	5	115
101*	7П	З	9	117*
101*	8П	З	10	119
101*	11П	З	13	103
125	12	З	14	123
27*	А	К	8	N*

ТП 503-1-48.86 – А

ДОРОЖНО-РЕМОНТНЫЙ ПУНКТ

СТОЯНКА ДОРОЖНЫХ МАШИН

Н.контр	Сучков	[подпись]	18.07.86
ГИП	Степанова	[подпись]	18.07.86
Нач.ОГПС	Дроханов	[подпись]	18.07.86
Гл.спец.эл.	Сучков	[подпись]	18.07.86
Рук.бриг.	Левкова	[подпись]	18.07.86
Вед.инж.	Баюм	[подпись]	16.07.86

Стадия	Лист	Листов
РП	1	4

Щит 1ЩА (2ЩА)
Таблица подключения

Союздорпроект г. Москва

Инв. № подл. | Подпись и дата | Взам. инв. №

Копировал: [подпись] Формат А4

Проводник	Вывод	Вид контакта	Вывод	Проводник
	Дверь			
	1НЦ1			
23	1		2	N*
	1 НЦ2			
65	1		2	N*
	1 НЦ3			
127	1		2	N*
	1 SB1			
5	13	З	14	15
	1 SB2			
3/1	21	Р	22	5
	1 SB6			
61	13	З	14	63
	1 SB7			
57/55	21	Р	22	59
	1 SB8			
101	21	Р	22	129
	1 В			
N	5			
109	12П			

Проводник	Вывод	Вид контакта	Вывод	Примечание
109	13П			
105	16			
113	21			
111	22			
201	9			
202	20			
203	29			
	1 SA1			
107	1П		2	111
107	3П		4	113
	1 SA2			
17	2		2АП	19
15	4		4АП	19
51	6П		6АП	1
51	8П		8АП	1
13	9		9А	9
29	13		13АП	1
	1 SA3			
59	1П		2	67
59	3П		4	61
	1 SA4			
103	1П		2	105
103	5П		6	107

Проводник	Вывод	Вид контакта	Вывод	Примечание
	ХТ-2			
17	1			
19*	2			
23	3			
25	4			
27	5			
29	6			
33	7			
37	8			
39	9			
41	10			
	ХТ-3			
43	1			
45	2			
47	3			
49	4			
51*	5			
53	6			
55	7			
57/_	8			
61	9			
63	10			

Проводник	Вывод	Вид контакта	Вывод	Примечание
	ХТ-4			
65	1			
67	2			
101*	3			
103*	4			
105*	5			
109*	6			
111	7			
113*	8			
А1	10			
	ХТ-5			
117	1			
119	2			
121	3			
127*	4			
129*	5			
N	6			
N*	7			
201	8			
202	9			
203	10			

Инв. № подл. | Подпись и дата | Взам. инв. №

Копировал: Куч Формат А3

gost.e-ecolog.ru