ТИПОВОЙ ПРОЕКТ

416-7-234.86 (к Т.П 503-1-48.86)
а II

РЕМОНТНАЯ МАСТЕРСКАЯ ДОРОЖНО-РЕМОНТНОГО ПУНКТА

АЛЬБОМ II

Строительные изделия

21681/02

gost.e-ecolog.ru

ТИПОВОЙ ПРОЕКТ
416-7-234.86

РЕМОНТНАЯ МАСТЕРСКАЯ ДОРОЖНО-РЕМОНТНОГО ПУНКТА

АЛЬБОМ II

Строительные изделия

РАЗРАБОТАН
ГОСУДАРСТВЕННЫМ ПРОЕКТНЫМ ИНСТИТУТОМ
„СОЮЗДОРПРОЕКТ" г. Москва
ГЛАВНЫЙ ИНЖЕНЕР ИНСТИТУТА /В.Р. СИАКОВ/
ГЛАВНЫЙ ИНЖЕНЕР ПРОЕКТА /Н.В. РУБАНОВА/

Утвержден
Минтрансстроем СССР
протокол № 19 от 30 июня 1986

Содержание

Обозначение	Наименование	Стр.
-КЖ.И.00.0.ОТУ	Технические условия	4
-КЖ.И.01.0.0	Колонна К /К48-15-1÷К48-15-3/	5
-КЖ.И.02.0.0	Колонна 1КФ 61-1-1	6
-КЖ.И.03.0.0	Колонна 2К /2К3.33-1-1, 2К3.33-1-2/	7
-КЖ.И.04.00	Колонна 2К /2К03.33-2.1-1÷2К03-33-2.1-8/	8
-КЖ.И.04.0.ОСБ	Колонна 2К /2К03.33-2.1-1÷2К03.33-2.1-8/	9
	Сборочный чертеж	
-КЖ.И.05.00	Ригель РЛП4.57-45-1	11
-КЖ.И.06.00	Балка покрытия 2БДР18	11
-КЖ.И.06.0.ОСБ	Балка покрытия 2БДР18	12
	Сборочный чертеж	
-КЖ.И.07.0.0	Плита покрытия ПГ, ПВ4	13
-КЖ.И.07.0.ОСБ	Плита покрытия ПГ, ПВ4	14
	Сборочный чертеж	
-КЖ.И.08.0.0	Плита перекрытия ПК56.15-13АтV(AV)Т-а	15
-КЖ.И.09.0.0	Плита перекрытия ПРС(ПРС56.15-16АтV-1, ПРС56.15-16Ат-V-2)	16
-КЖ.И.10.0.0	Панель стеновая 30.9.□-6.л-80	17
-КЖ.И.10.0.ОСБ	Панель стеновая 30.9.□-6.л-80	17
	Сборочный чертеж	
-КЖ.И.11.0.0	Панель стеновая ПС	18
	/30.15.□-6.л-81, 30.15.□-6.л-82/	
-КЖ.И.12.0.0	Панель стеновая ПС60.9.3,0-6.л-75	19
-КЖ.И.12.0.ОСБ	Панель стеновая ПС60.9.3,0-6.л-75	19
	Сборочный чертеж	

Продолжение

Обозначение	Наименование	Стр.
-КЖ.И.13.00	Панель стеновая ПС	20
	/ПС60.15.3,0-3.л-76÷ПС60.15.3,0-3.л-79/	
-КЖ.И.14.0.0	Панель стеновая 2ПС9.12.2,5-л-74	22
-КЖ.И.14.0.ОСБ	Панель стеновая 2ПС9.12.2,5-л-74	22
	Сборочный чертеж	
-КЖ.И.15.00	Панель стеновая 2ПС9.18.2,5-л-74	23
-КЖ.И.15.0.ОСБ	Панель стеновая 2ПС9.18.2,5-л-74	23
	Сборочный чертеж	
	Панели стеновые для t = -20°С	
-КЖ.И.16.0.0	Панель стеновая ПС60.9.2,5-2.л-75	24
-КЖ.И.16.0.ОСБ	Панель стеновая ПС60.9.2,5-2.л-75	24
	Сборочный чертеж	
-КЖ.И.17.0.0	Панель стеновая ПС	25
	/ПС60.15.2,5-2.л-76÷ПС60.15.2,5-2.л-79/	
-КЖ.И.18.0.0	Панель стеновая 2ПС8.12.2,0-л-74	27
-КЖ.И.18.0.ОСБ	Панель стеновая 2ПС8.12.2,0-л-74	27
	Сборочный чертеж	
-КЖ.И.19.0.0	Панель стеновая 2ПС8.18.2,0-л-74	28
-КЖ.И.19.0.ОСБ	Панель стеновая 2ПС8.18.2,0-л-74	28
	Сборочный чертеж	
	Панели стеновые для t = -40°С	
-КЖ.И.20.0.0	Панель стеновая ПС60.9.3,5-6.л-75	29
-КЖ.И.20.0.ОСБ	Панель стеновая ПС60.9.3,5-6.л-75	29
	Сборочный чертеж	
-КЖ.И.21.0.0	Панель стеновая ПС	30
	/ПС60.15.3,5-6.л-76÷ПС60.15.3,5-6.л-79/	

Продолжение

Обозначение	Наименование	Стр.
-КЖ.И.22.0.0	Панель стеновая 2ПС9.3.12.3.0-А-74	32
-КЖ.И.22.00СБ	Панель стеновая 2ПС9.3.12.3.0-А-74	32
	Сборочный чертеж	
-КЖ.И.23.0.0	Панель стеновая 2ПС9.3.18.3.0-А-74	33
-КЖ.И.23.0.0СБ	Панель стеновая 2ПС9.3.18.3.0-А-74	33
	Сборочный чертеж	
-КЖ.И.24.0.0	Подвески металлические МП /МП1, МП2, МП7, МП8/	34
-КЖ.И.25.0.0	Подвески металлические МП /МП3÷МП6, МП9÷МП15/	35
-КЖ.И.25.0.0СБ	Подвески металлические МП /МП3÷МП6, МП9÷МП15/	36
	Сборочный чертеж	
-КЖ.И.26.0.0	Рама РМ /РМ1, РМ2/	37
-КЖ.И.27.0.0	Рама РМ /РМ3÷РМ5/	38
-КЖ.И.28.0.0	Сетка С /С1÷С3/	39
-КЖ.И.29.0.0	Сетка С /С4÷С6/	40
-КЖ.И.30.0.0	Сетка С /С7, С8/	41
-КЖ.И.31.0.0	Сетка С /С9, С10, С12, С14, С16/	42
-КЖ.И.32.0.0	Сетка С /С11, С13, С15/	43
-КЖ.И.33.0.0	Импост ИМ1	44
-КЖ.И.34.0.0	Щит деревянный Щ1	44
-КЖ.И.35.0.0	Щит стальной Щ2	45
-КЖ.И.36.0.0	Изделие соединительное МС1	46
-КЖ.И.37.0.0	Изделие соединительное МС3	46
-КЖ.И.38.00	Изделие соединительное МС2	47
-КЖ.И.39.0.0	Изделие соединительное МС4	47
-КЖ.И.40.0.0	Изделие закладное МН/МН1÷МН4/	48
-КЖ.И.41.0.0	Изделие закладное МН5	49
-КЖ.И.42.0.0	Изделие закладное МН/МН6, МН7/	49

Продолжение

Обозначение	Наименование	Стр
-КЖ.И.43.0.0	Изделие закладное МН8	50
-КЖ.И.44.0.0	Изделие закладное МН9	50
-КЖ.И.45.0.0	Изделие закладное МН10	51
-КЖ.И.46.0.0	Изделие закладное МН11	51
-КЖ.И.47.0.0	Изделие закладное МН-12	52

Инв.№ подл. | Подпись и дата | Взам.инв.№

АЛЬБОМ III

ТЕХНИЧЕСКИЕ УСЛОВИЯ

Настоящие технические условия распространяются на конструкции и детали, не включенные в серии типовых решений.

I. Технические требования

I.I. Арматурные изделия и закладные детали должны отвечать требованиям ГОСТ 10922-75 "Арматурные изделия и закладные детали сварные для ж.б. конструкций. Технические требования и методы испытаний".

I.2. Сетки следует изготовлять при помощи контактной точечной сварки в соответствии с требованиями ГОСТ 14098-68 и СН 393-78.

I.3. На чертежах металлических изделий указана марка прокатной стали для $t=-30°C$. Для $t=-20°C$ применяется марка стали ВСт 3кп2 по ГОСТ 380-71*, для $t=-40°C$ ВСт 3пс 6 по ГОСТ 380-71*.

I.4. Марка стали для арматуры класса А-III по ГОСТ 5781-82* для $t=-20°C, -30°C, -40°C$ принята 35ГС, класса А-I по ГОСТ 5781-82* для $t=-20°C$ – ВСт3кп2, для $t=-40°C$ – ВСт3пс2.

I.5. Для дополнительных закладных деталей ж.б. конструкций марка стали для $t=-20°C$, $t=-40°C$ указана в соответствующих документах.

I.6. Все металлические изделия должны быть защищены от коррозии цинковым покрытием толщиной 120 мкм в соответствии со СНиП II-28-73* "Защита строительных конструкций от коррозии". Деревянные бруски антисептируются по ГОСТ 10950-78.

I.7.* Размеры для справок.

2. Методы контроля.

2.I. Арматурные и закладные изделия должны быть приняты техническим контролем предприятия-изготовителя поштучно в соответствии с требованиями ГОСТ 10922-75. Каждое готовое изделие должно иметь бирку с указанием его марки.

3. Транспортирование и хранение.

3.I. Транспортирование изделий должно производиться при надежном закреплении, исключающим возможность смещения и опрокидывания.

3.2. Погрузка, транспортирование, разгрузка и хранение должны производиться с соблюдением мер, исключающих возможность повреждения изделий.

Н. контр.	Павлюченков		25.04.86
ГИП	Степанова		25.04.86
Нач. отд.	Дроханов		25.04.86
Гл. констр.	Павлюченков		25.04.86
Рук. бриг.	Еремина		25.04.86
Ст. инж.	Зотова		25.04.86
Ст. инж.	Салтыкова		25.04.86

ТП 416-7-234.86 – КЖ.И.00.0.0ТУ

Технические условия

Стадия	Лист	Листов
РП		1

СОЮЗДОРПРОЕКТ г. Москва

Инв. № подл. | Подпись и дата | Взам. инв. №

Рис. 1

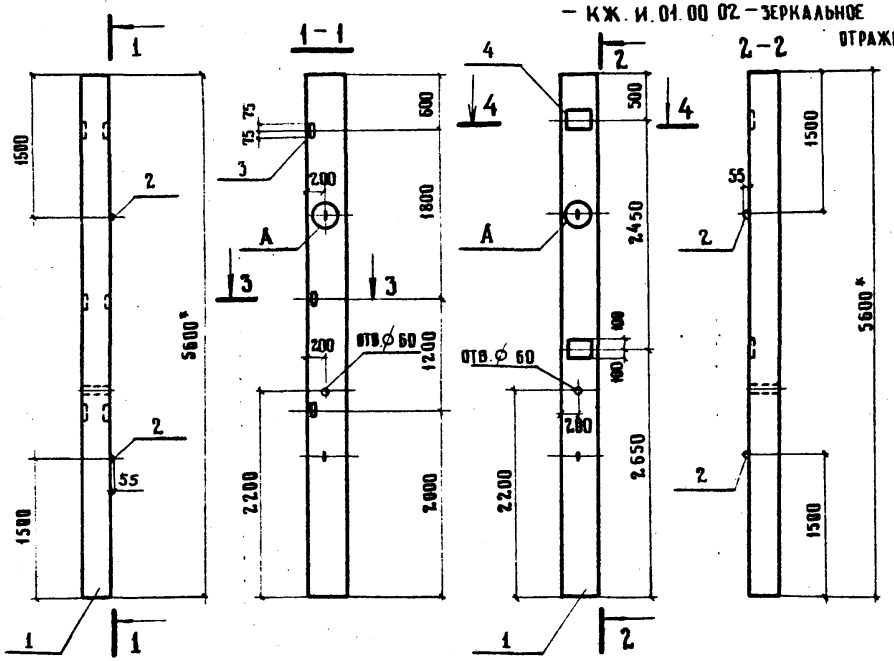

Рис. 2

– КЖ.И.01.00-01 – ИЗОБРАЖЕНО
– КЖ.И.01.00 02 – ЗЕРКАЛЬНОЕ ОТРАЖЕНИЕ

3-3
М1:20

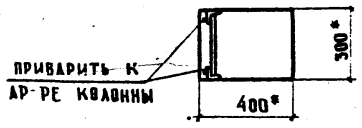

4-4
М1:20

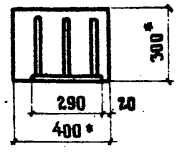

Обозначение	Марка	Рис
– КЖ.И.01.00	К48-15-1	1
– 01	К48-15-2	2
– 02	К48-15-3	2

Формат	Зона	Поз.	Обозначение	Наименование	Кол.	Примечание
				Сборочные единицы		
		1	1.423-3 вып.1	Колонна К48-15	1	
		2	1.423-3 вып.2	Петля М12-150	2	
			Переменные данные	для исполнений		
				– КЖ.И.01.00		
				Сборочные единицы		
		3	1.423-3 вып.2	Изделие закладное М1-13	3	
				– КЖ.И.01.00-01		
				– КЖ.И.01.00-02		
				Сборочные единицы		
		4	1.423-3 вып.2	Изделие закладное М1-12-1	2	

Ведомость расхода дополнительной стали на элемент, кг

Марка элемента	Изделия закладные									Всего	Общий расход
	Арматура класса					Прокат марки					
	А-I			А-III		В Ст 3 кп 2					
	ГОСТ 5781-82*					ГОСТ 8509-72		ГОСТ 103-76*			
	Ø 12		Итого	Ø 12	Итого	L63×5	Итого	t 10	Итого		
К48-15-1	1.3		1.3	0.7	0.7	4.3	4.3	—	—	6.3	6.3
К48-15-2	1.3		1.3	2.8	2.8	—	—	9.2	9.2	13.3	13.3
К48-15-3											

Узел А изображен в с.1.423-3 вып.1 на листе 43

Привязан

Инв. №

Н. контр.	Павлюченков		30.06.86
ГИП	Степанова		30.06.86
Нач. отд.	Дроханов		30.06.86
Гл. констр.	Павлюченков		30.06.86
Рук. бриг.	Еремина		30.06.86
Ст. инж.	Зотова		30.06.86
Ст. инж.	Саатыкова		30.06.86

ТП 416-7-234.86 – КЖ.И.01.00

Колонна К (К48-15-1÷К48-15-3)

Стадия	Масса	Масштаб
Р.П	1.700	1:50
Лист	Листов 1	

Союздорпроект г. Москва

Взам. инв. № | Подпись и дата | Инв. № подл.

Копировал Формат А3

Альбом II

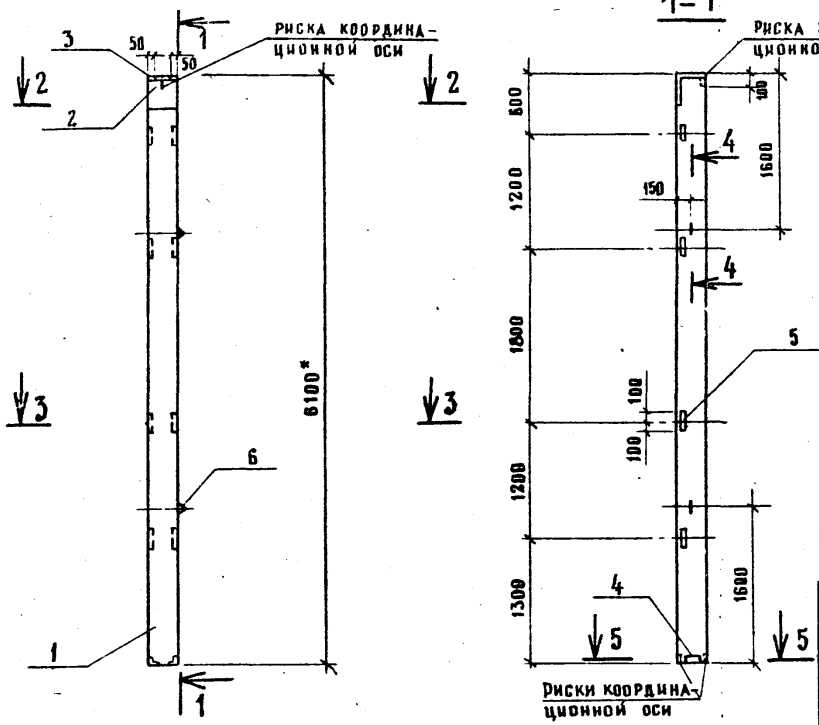

Формат	Зона	Поз.	Обозначение	Наименование	Кол.	Примечание
				Сборочные единицы		
		1	1.427.1-3.1-1.00-022	Колонна 1КФ61-1	1	
				Изделия закладные		
		2	1.427.1-3.2-0.06.0	МН1	1	
		3	-0.07.0	МН2	1	
		4	-0.12.0	МН7	1	
		5	-0.20.0	МН28	4	
		6	3.400-7 вып.1	М12-50	2	

Ведомость расхода дополнительной стали на элемент, кг

Марка элемента	Изделия закладные												Всего	Общий расход
	Арматура класса						Прокат марки							
	А-I		А-III				ВСт3 кп 2-1							
	ГОСТ 5781-82*						ГОСТ 103-76*			ГОСТ 8509-72*				
	∅ 12	Итого	∅ 10	∅ 12	∅ 14	Итого	t 8	t 10	Итого	L 63×5	L 90×6	Итого		
1КФ61-1-1	1,3	1,3	3,3	0,8	2,1	6,2	5,7	4,7	10,4	5,6	4,2	9,8	27,7	27,7

Привязан

Инв. №

Инв. № подл. | Подпись и дата | Взам. инв. №

Н. контр.	Павлюченков		30.06.86
ГИП	Степанова		30.06.86
Нач. отд.	Дроханов		30.06.86
Гл. констр.	Павлюченков		30.06.86
Рук. бриг.	Еремина		30.06.86
Ст. инж.	Зотова		30.06.86
Ст. инж.	Салтыкова		30.06.86

ТП 416-7-234.86 -КЖИ.02.0.0

Колонна 1КФ61-1-1

Стадия	Масса	Масштаб
Р.П.	1400	1:50
Лист	Листов 1	

Союздорпроект г. Москва

Альбом II

Рис. 1

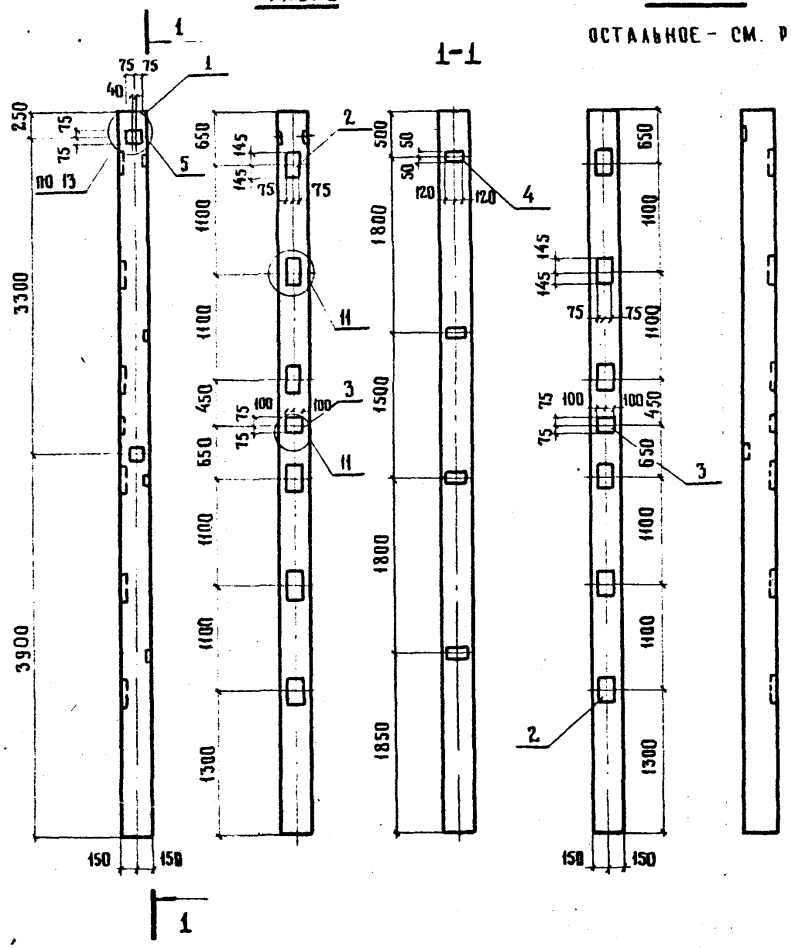

Рис. 2

остальное - см. рис. 1

Формат	Зона	Поз.	Обозначение	Наименование	Кол. на исп. -КЖ.И.03.0.0 —	Кол. на исп. -КЖ.И.03.0.0 01	Примечание
				Документация			
			1.020-1/83.2-1 00 91	Узлы			
				Сборочные единицы			
		1	1.020-1/83.2-1 07-07	Колонна 2К3.33-1	1	1	
				Изделия закладные			
		2	1.020-1/83.2-15 23	МН 13	6	12	
		3	1.020-1/83.2-15 24	МН 19	1	2	
		4	1.020-1/83.2-15 24-06	МН 33	4	4	
		5	1.020-1/83.2-15 24-09	МН 41	2	2	

Ведомость расхода дополнительной стали на один элемент, кг

Марка элемента	Изделия закладные								Всего	Общий расход
	Арматура класса А-III ГОСТ 5781-82*				Прокат марки Вст3кп2 ГОСТ 103-76*					
	∅8	∅12	∅16	итого	-6×100	-8×150	-12×150	Итого		
2К3.33-1-1	1.6	3.6	20.6	25.8	4.5	5.6	27.4	37.5	63.3	63.3
2К3.33-1-2	1.6	5.2	41.3	48.1	4.5	5.6	54.9	65.0	113.1	113.1

Обозначение	Марка	Рис
-КЖ.И.03.0.0	2К3.33-1-1	1
- 01	2К3.33-1-2	2

Привязан

Инв. №

Н. контр.	Павлюченков		30.06.86
ГИП	Степанова		30.06.86
Нач. отд.	Дроханов		30.06.86
Гл. констр.	Павлюченков		30.06.86
Рук. бриг.	Еремина		30.06.86
Ст. инж.	Салтыкова		30.06.86
Инженер	Васильева		30.06.86

ТП 416-7-234.86 -КЖ.И.03.0.0

Колонна 2К (2К3.33-1-1, 2К3.33-1-2)

Стадия	Масса	Масштаб
РП	16.76	1:50
Лист	Листов 1	

Союздорпроект г. Москва

Инв. № подл. | Подпись и дата | Взам. инв. №

Альбом II

Формат	Зона	Поз.	Обозначение	Наименование	Код. на испол. -КЖ.И.04.0.0 —	01	02	03	04	05	06	07	Примечание
				Документация									
			1.020-1/83.2-100 У1	Узлы	Х	Х	Х	Х	Х	Х			
А3			-КЖ.И.04.0.0 СБ	Сборочный чертеж	Х	Х	Х	Х	Х	Х	Х	Х	
				Сборочные единицы									
		1	1.020-1/83.2-107-05	Колонна 2К03.33-2.1	1	1	1	1	1	1	1	1	
				Изделия закладные									
		2	1.020-1/83.2-15 24-06	МН 33	4	4	4	4	4	4	4	4	
		3	1.020-1/83.2-15 24-07	МН 34	4	4					4	4	
		4	1.020-1/83.2-15 24-08	МН 40	3	3	4	3	3	2			
		5	1.020-1/83.2-15 26	МН 27					3	2	3	2	
		6	1.020-1/83.2-15 23	МН 13				6					
		7	1.020-1/83.2-15 24	МН 19				1					

Инв. № подл. | Подпись и дата | Взам. инв. №

Привязан

Инв. №

Н. контр.	Павлюченков		30.06.86
ГИП	Степанова		30.06.86
Нач. отд.	Дроханов		30.06.86
Гл. констр.	Павлюченков		30.06.86
Рук. бриг.	Еремина		30.06.86
Ст. инж.	Салтыкова		30.06.86
Инженер	Васильева		30.06.86

ТП 416-7-234.86 -КЖ.И.04.0.0

Колонна 2К

(2К03.33-2.1-1÷2К03.33-2.1-8)

Стадия	Лист	Листов
РП		1

Союздорпроект г. Москва

Альбом II

Рис.1

– КЖ.И.04.0.0 – изображено
– КЖ.И.04.0.0-01 – зеркальное отражение

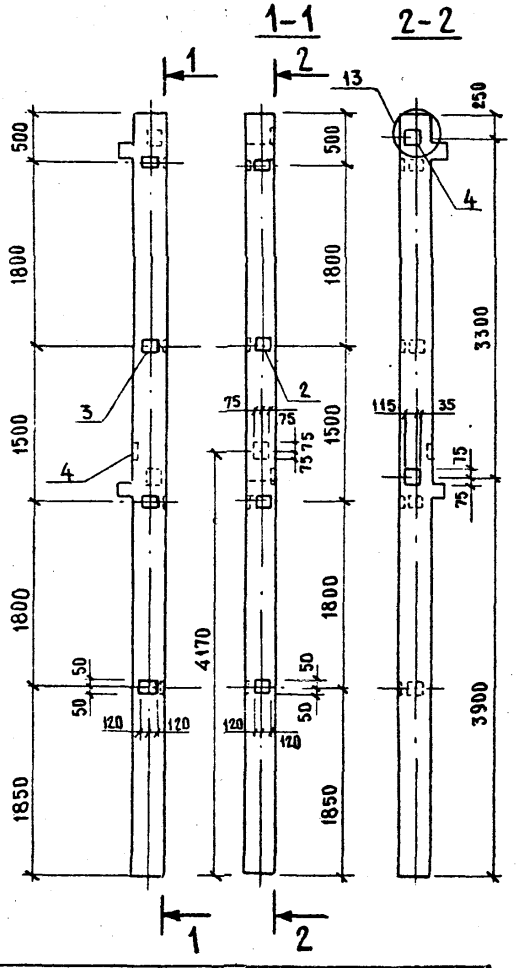

Рис.2

– КЖ.И.04.0.04 – изображено
– КЖ.И.04.0.05 – зеркальное отражение

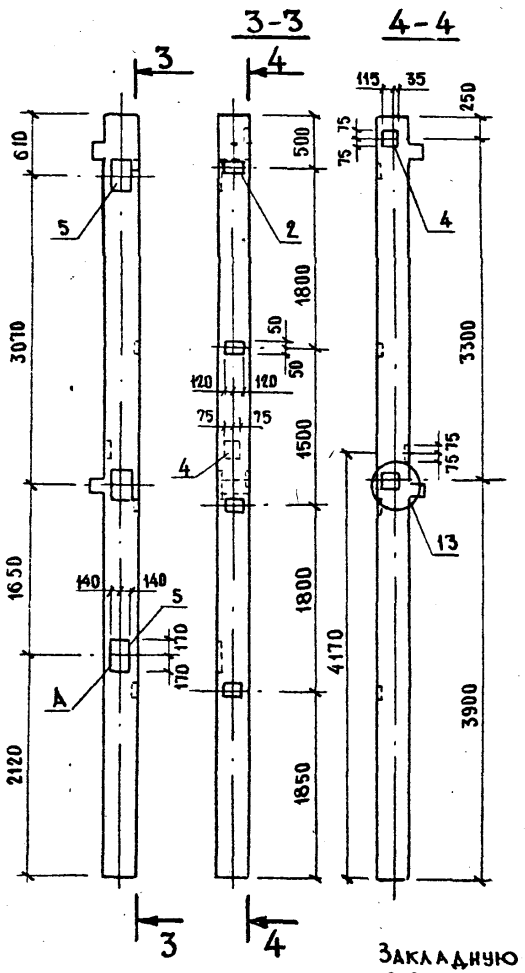

Рис.3

– КЖ.И.04.0.0-06 – изображено
– КЖ.И.04.0.0-07 – зеркальное отражение

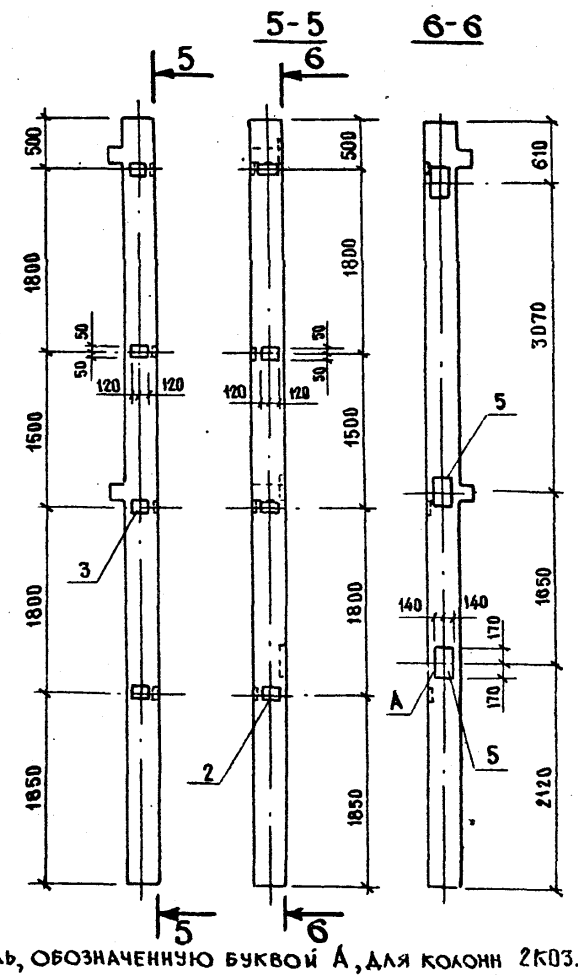

Обозначение	Марка	Рис.
– КЖ.И.04.0.0	2К03.33-2.1-1	1
– 01	2К03.33-2.1-2	1
– 04	2К03.33-2.1-5	2
– 05	2К03.33-2.1-6	2
– 06	2К03.33-2.1-7	3
– 07	2К03.33-2.1-8	3

Закладную деталь, обозначенную буквой А, для колонн 2К03.33-2.1-6 и 2К03.33-2.1-8 исключить.

Инв.№ подл. | Подпись и дата | Взам. инв.№

Привязан

Инв. №

Н.контр.	Павлюченков		
ГИП	Степанова		30.06.86
Нач.отд.	Дроханов		30.06.86
Гл.констр.	Павлюченков		
Рук.бриг.	Еремина		30.06.86
Ст.инж.	Салтыкова		30.06.86
Инженер	Васильева		30.06.86

ТП 416-7-234.86 – КЖ.И.04.0.0 СБ

Колонна 2К
(2К03.33-2.1-1 ÷ 2К03.33-2.1-8)
Сборочный чертеж

Стадия	Масса	Масштаб
РП	1710	1:50
Лист 1	Листов 2	

ССЮЗДОРПРОЕКТ
г. Москва

Альбом II

рис. 4

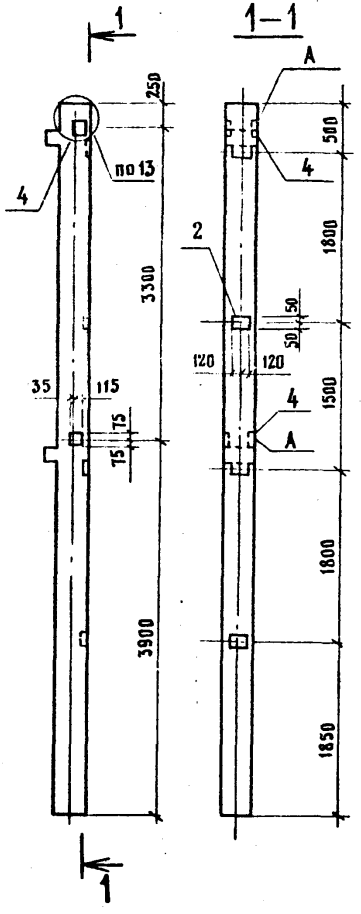

рис. 5

Остальное - см. рис. 4

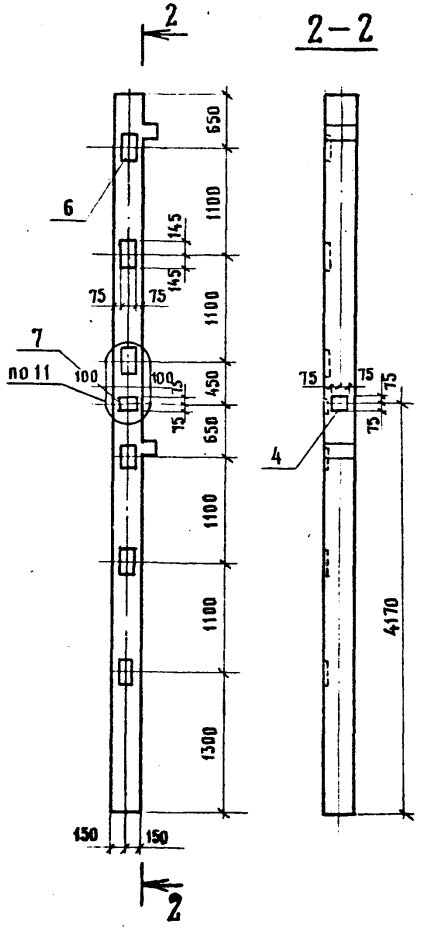

Ведомость расхода дополнительной стали на один элемент, кг

Марка элемента	Изделия закладные									Общий расход
	Арматура класса А-III ГОСТ 5781-82*					Прокат марки ВСт3кп2 ГОСТ 103-76*				Всего	
	ø8	ø12	ø16	ø18	Итого	t6	t8	t12	Итого		
2КО3.33-2.1-1	3,2	3,4	—	—	6,6	9,0	4,2	—	13,2	19,8	19,8
2КО3.33-2.1-2	3,2	3,4	—	—	6,6	9,8	4,2	—	13,2	19,8	19,8
2КО3.33-2.1-3	1,6	4,5	—	—	6,1	4,5	5,6	—	10,1	16,2	16,2
2КО3.33-2.1-4	1,6	4,9	20,6	—	27,1	4,5	4,2	27,4	36,1	63,2	63,2
2КО3.33-2.1-5	1,6	3,9	—	11,5	17,0	4,5	4,2	26,9	35,6	52,6	52,6
2КО3.33-2.1-6	1,6	3,7	—	7,7	13,0	4,5	4,2	17,9	26,6	39,6	39,6
2КО3.33-2.1-7	3,2	0,5	—	11,5	15,2	9,0	—	26,9	35,9	51,1	51,1
2КО3.33-2.1-8	3,2	0,4	—	7,7	11,3	9,0	—	17,9	26,9	38,2	38,2

1. Дополнительные закладные изделия крепятся к пространственному каркасу с помощью вязальной проволоки.
2. Закладное изделие МН-27 крепится к рабочей арматуре пространственного каркаса с помощью сварки.
3. Закладную деталь, обозначенную буквой А, для колонны 2КО3.33-2.1-4 исключить.

Обозначение	Марка	Рис.
-КЖ.И.04.00-02	2КО.333-2.1-3	4
03	2КО.333-21-4	5

Инв. № подл. | Подпись и дата | Взам. инв. №

Привязан

Инв. №

ТП 416-7-234.86 -КЖ.И.04.0.ОСБ

Лист 2

Альбом II

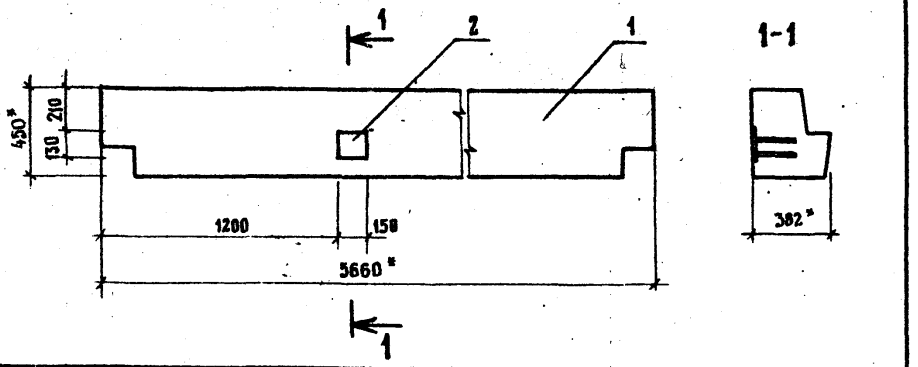

Формат	Зона	Поз.	Обозначение	Наименование	Кол.	Примечание
				Сборочные единицы		
				Ригель		
		1	1.020-1/83 3-1 08-01	РАП 4.57-45	1	
				Изделие закладное		
		2	1.020-1/83 3-3 28	МН-33	1	

Ведомость расхода дополнительной стали на один элемент, кг

Марка элемента	Изделия закладные				Всего	Общий расход
	Арматура класса А-III		Прокат марки Вст 3 кп 2			
	ГОСТ 5781-82		ГОСТ 103-76*			
	ф 12	итого	t 10	итого		
РАП 4.57-45-1	0,88	0,88	1,53	1,53	2.41	2.41

ТП 416-7-234.86 -КЖИ.05.00

Ригель РАП 4.57-45-1	Стадия	Масса	Масштаб
	РП	1920	1:50
	Лист	Листов 1	
	СОЮЗДОРПРОЕКТ г. Москва		

Н.контр.	Павлюченков		
ГИП	Степанова		30.06.86
Нач.отд.	Дроханов		30.06.86
Гл.констр.	Павлюченков		
Рук.бриг.	Еремина		30.06.86
Ст.инж.	Салтыкова		30.06.86
Инженер	Васильева		30.06.86

Привязан

Инв. №

Взам. инв. №

Подпись и дата

Инв. № подл.

Поз.	Обозначение	Наименование	Кол. на испол. -КЖ.И.06.00 —	01	02	Примечание
		Документация				
	-КЖ.И.06.0.0СБ	Сборочный чертеж				
		Сборочные единицы				
		Балки покрытия				
1	1.462.1-3/80.1-2.49	2БДР18-3АIVТ	1		1	1
2	1.462.1-3/80.1-2-60	2БДР18-4АIVТ		1	1	
		Изделия закладные				
3	1.400-6/76 вып.1	М4-3-4	4	4	4	
4	1.400-6/76 вып.1	М4-1-3	4	4	4	
5	1.400-6/76 вып.1	М4-22-1			2	
6	3.400-7 вып.1	М16-200	4	4	4	

ТП 416-7-234.86 -КЖ.И.06.00

Балка покрытия 2БДР18

Стадия	Лист	Листов
РП		1

СОЮЗДОРПРОЕКТ г. Москва.

Н.контр.	Павлюченков		30.06.86
ГИП	Степанова		30.06.86
Нач.отд.	Дроханов		30.06.86
Гл.констр.	Павлюченков		30.06.86
Рук.бриг.	Еремина		30.06.86
Ст.инж.	Салтыкова		30.06.86
Инженер	Красникова		30.06.86

Привязан

Инв. №

Копировал

Формат А3

Альбом II

Рис. 1

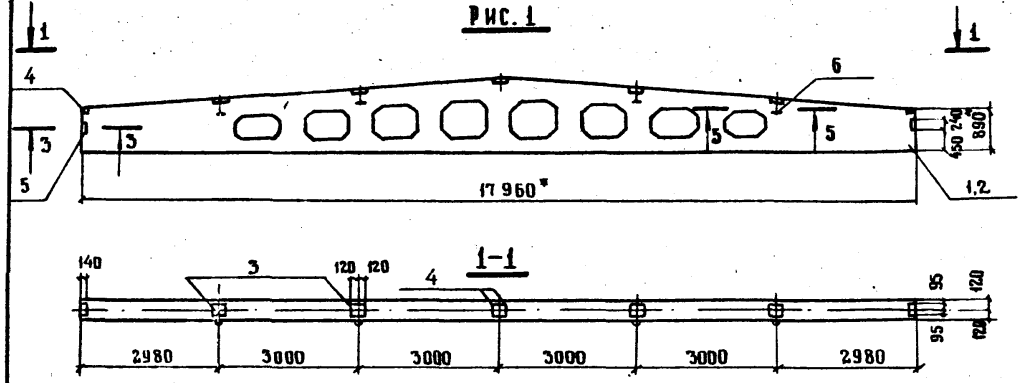

5-5
М 1:20

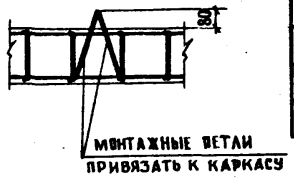

МОНТАЖНЫЕ ВЕТЛИ ПРИВЯЗАТЬ К КАРКАСУ ВЕРХНЕГО ПОЯСА

Обозначение	Марка	Рис.
– КЖ.И. 06.0.0	2БДР18-3АIVТ-1	1
– 01	2БДР18-4АIVТ-1	
– 02	2БДР18-4АIVТ-2	2

Рис. 2

ОСТАЛЬНОЕ – СМ. РИС. 1

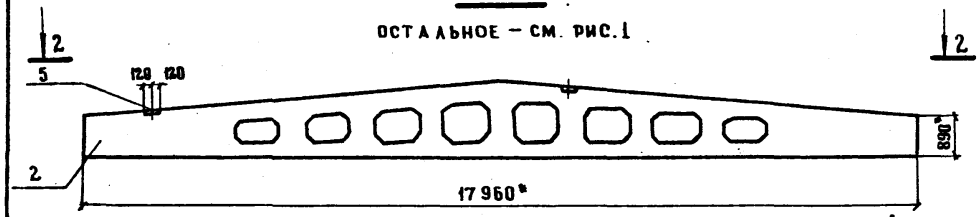

2-2

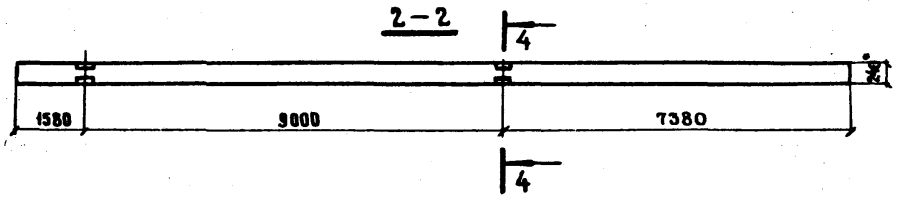

3-3
М 1:10

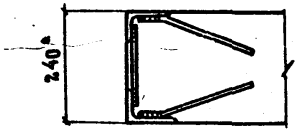

4-4
М 1:10

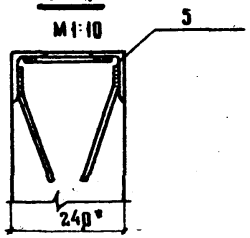

Ведомость расхода дополнительной стали на элемент, кг

Марка элемента	Изделия закладные									Всего	Общий расход
	Арматура класса					Прокат марки					
	A-I		A III			Вст. 3кп 2					
	ГОСТ 5781-82*					ГОСТ 8510-72*		ГОСТ 103-76*			
	⌀16	итого	⌀8	⌀10	итого	уголок	итого	t 6	итого		
2БДР18-3АIVТ-1	5,6	5,6	12	–	1,2	–	–	14,0	14,0	20,8	20,8
2БДР18-4АIVТ-1	5,6	5,6	12	–	1,2	–	–	14,0	14,0	20,8	20,8
2БДР18-4АIVТ-2	5,6	5,6	2,0	0,4	2,4	10,4	10,4	14,0	14,0	32,4	32,4

Привязан

Инв. №

Н. контр.	Лавыченков		
ГИП	Степанова		30.06.86
Нач. отд.	Дроханов		30.06.86
Гл. констр.	Лавыченков		
Рук. бриг	Еремина		30.06.86
Ст. инж.	Зотова		30.06.86
Ст. инж.	Слатыкова		30.06.86

ТП 416-7-234.86 –КЖ.И.06.0.0СБ

Балка покрытия 2БДР18 Сборочный чертеж

Стадия	Масса	Масштаб
РП	10400	1:50
Лист	Листов 1	

СОЮЗДОРПРОЕКТ г. Москва

Инв. № подл. | Подпись и дата | Взам. инв. №

Копировал Формат А3

Альбом II

Формат	Зона	Поз.	Обозначение	Наименование	Кол. на исполнение -КЖ.И.07.0.0-							Примечание
					—	01	02	03	04			
				Документация								
			ГОСТ 22701.0-77	Технические условия								
			-КЖ.И.07.0.0 СБ	Сборочный чертеж								
				Сборочные единицы								
				Плиты покрытия								
		1	ГОСТ 22701.1-77	ПГ-3АтVT	1							
		2	ГОСТ 22701.1-77	ПГ-4АтVT		1	1					
		3	ГОСТ 22701.1-77	ПГ-5АтVT				1				
		4	ГОСТ 22701.2-77	ПВ4-3АтVT					1			
				Изделия закладные								
		5	ГОСТ 22701.5-77	М8	4		4	4	4			
		6	ГОСТ 22701.5-77	М9		2	2	2				

Марка	ПГ-3АтVT-1	ПГ-4АтVT-2	ПГ-4АтVT-3	ПГ-5АтVT-3	ПВ4-3АтVT-1			

Взам. инв. №

Подпись и дата

Инв. № подл.

Привязан

Инв. №

Н. контр.	Пасюченков		
ГИП	Степанова		
Нач. отд.	Дроханов		
Гл. констр.	Пасюченков		
Рук. бриг.	Еремина		
Ст. инж.	Сытникова		
Инженер	Васильева		

ТП 416-7-234.86 -КЖ.И.07.0.0

Плита покрытия ПГ, ПВ4

Стадия	Лист	Листов
РП		1

Союздорпроект г. Москва

Альбом II

РИС. 1

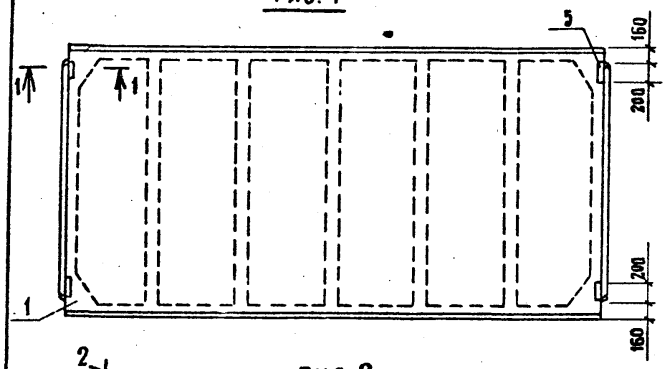

РИС. 2

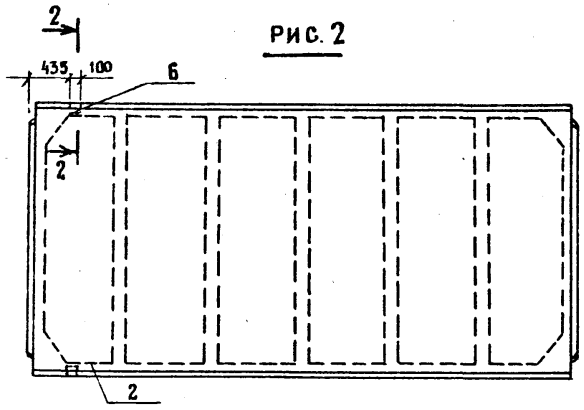

РИС. 3

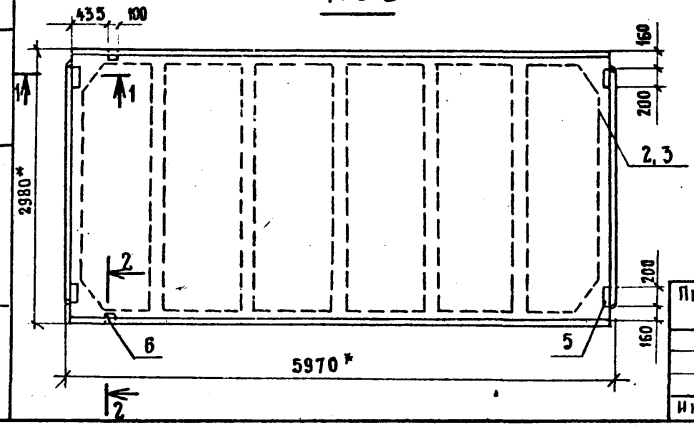

РИС. 4

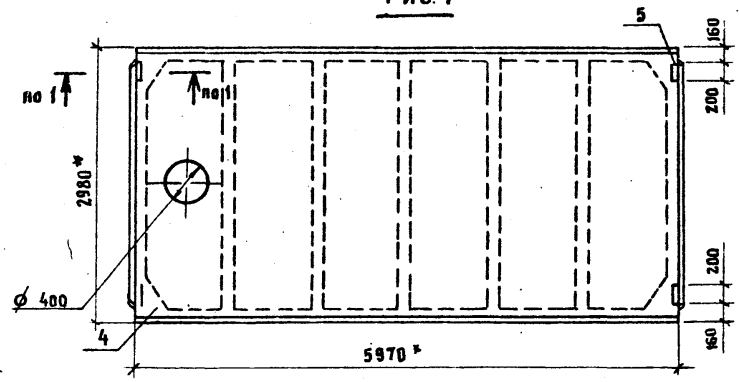

1-1
М 1:20

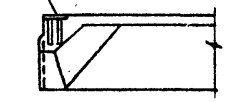

2-2
М 1:20

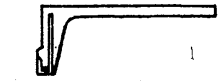

Обозначение	Рис	Масса, кг
-КЖ.И.07.0.0	1	2650
-01	2	
-02	3	
-03	3	
-04	4	3300

Ведомость расхода дополнительной стали на один элемент, кг

Марка элемента	Изделия закладные							Всего	Общий расход
	Арматура класса			Прокат марки					
	А-III			Вст3кп2					
	ГОСТ 5781-82*			ГОСТ 8509-72		ГОСТ 103-76			
	ø10	ø14	Итого	L70×8	Итого	t 8	Итого		
ПГ-3АтVТ-1	1,6	—	1,6	—	—	5,2	5,2	6,8	6,8
ПГ-4АтVТ-2	1,6	0,20	0,8	1,7	1,7	—	—	2,5	2,5
ПГ-4АтVТ-3	2,2	0,20	2,4	1,7	1,7	5,2	5,2	9,3	9,3
ПГ-5АтVТ-3	2,2	0,20	2,4	1,7	1,7	5,2	5,2	9,3	9,3
ПВ4-3АтVТ-1	1,6	—	1,6	—	—	5,2	5,2	6,8	6,8

Подпись и дата | Взам. инв. № | Инв. № подл.

Привязан

Инв. №

Н.контр.	Павлюченков	
ГИП	Степанова	
Нач. отд.	Дроханов	
Гл.констр.	Павлюченков	
Рук.бриг.	Еремина	
Ст.инж.	Салтыкова	
Инженер	Васильева	

ТП 416-7-234.86 -КЖ.И.07.0.0 СБ

Плита покрытия ПГ, ПВ4
Сборочный чертеж

Стадия	Масса	Масштаб
РП	см. табл.	1:50
Лист	Листов 1	

СОЮЗДОРПРОЕКТ г. Москва

Альбом III

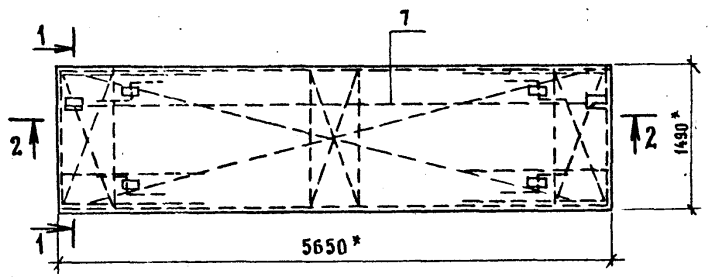

1 - 1

М 1:10

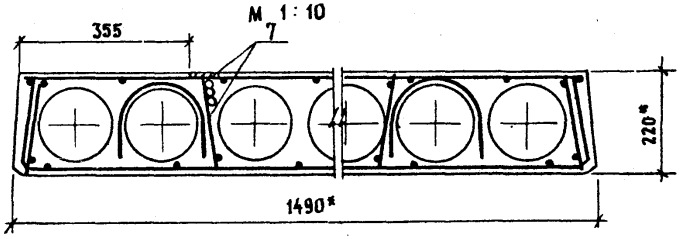

2 - 2

М 1:25

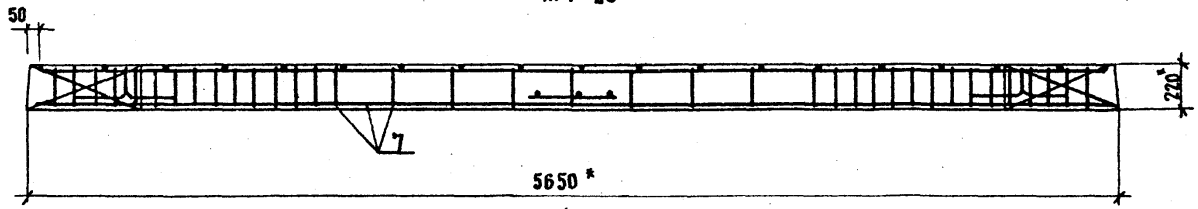

Формат	Поз.	Зона	Обозначение	Наименование	Кол.	Примечание
				Сборочные единицы		
			1.041.1-2.1.300-10	ПК 56.15-13Ат V(AV)Т	1	
		7	1.041.1-2.4.020	КРБ	1	

Ведомость расхода стали на элемент, кг

Марка элемента	Изделия арматурные										Всего	Общий расход
	Арматура класса								Прокат марки			
	A-I		A-III		Ат-V		Вр-I		ВСт3кп2			
	ГОСТ 5781-82*				ГОСТ 10884-81		ГОСТ 6727-80		ГОСТ 103-76*			
	⌀14	Итого	⌀14	Итого	⌀12	Итого	⌀4	Итого	Ł8	Итого		
ПК 56.15-13АтV(AV)Т-а	6,8	6,8	13,6	13,6	30,0	30,0	14,9	14,9	1,6	1,6	66,9	66,9

1. Два каркаса КР3 (поз. 5) заменены на каркас КРБ (поз.7).
2. С выпуском данного листа лист 1.041.1-2.1.000РС аннулируется.

Н.контр.	Павлюченков		30.06.86
ГИП	Степанова		30.06.86
Нач.отд.	Дроханов		30.06.86
Гл.констр.	Павлюченков		30.06.86
Рук.бриг.	Еремина		30.06.86
Ст.инж.	Салтыкова		30.06.86
Инженер	Кузнецова		30.06.86

ТП 416-7-234.86 КЖ.И.08.0.0

Плита перекрытия ПК 56.15-13АтV(AV)Т-а

Стадия	Масса	Масштаб
РП	2600	1:50
Лист	Листов 1	

СОЮЗДОРПРОЕКТ г. Москва

Инв. № подл. | Подпись и дата | Взам. инв. №

Альбом II

Рис. 1

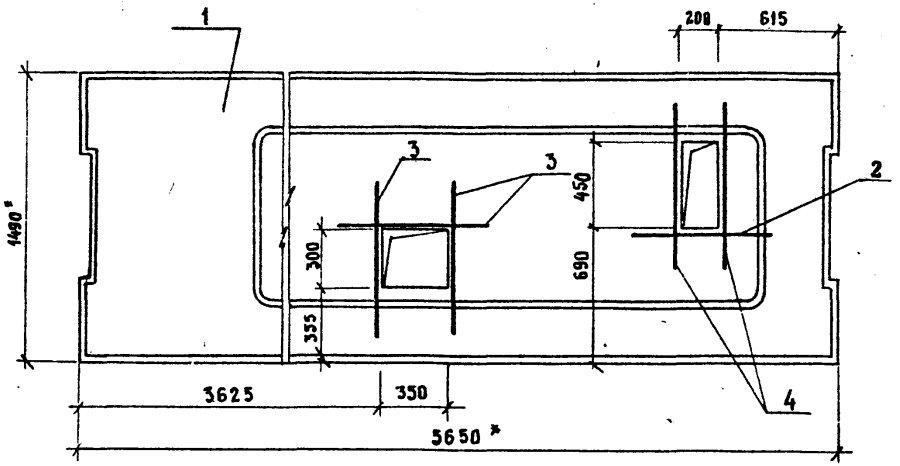

Рис. 2

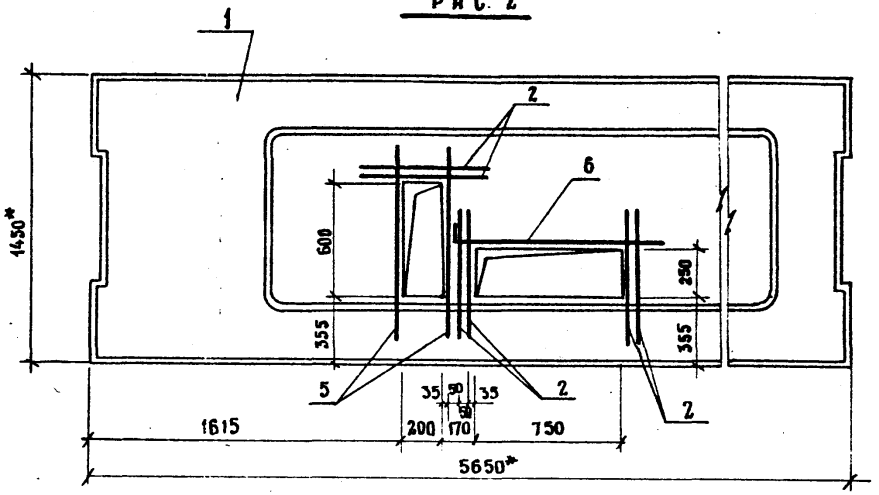

Обозначение	Марка	Рис
- КЖ.И.09.0.0	ПРС56.15-16АтУ-1	1
-01.	ПРС56-15-16АтУ-2	2

Формат	Зона	Поз.	Обозначение	Наименование	Кол. на испол. КЖ 1.09.00- —	01	Примечание
				Сборочные единицы			
		1	1.041. 1-2, б. 2.0.00.0 -14	ПРС 56. 15 - 16 АтУТ	1	1	
				Детали			
				А-III-8 ГОСТ 5781-82*			
Б4		2	-КЖ.И.09.01	ℓ=700	1	6	0,3 кг
Б4		3	-КЖ.И.09.02	ℓ=800	3		0,3 кг
Б4		4	-КЖ.И.09.03	ℓ=900	2		0,4 кг
Б4		5	-КЖ.И.09.04	ℓ=1050		2	0,4 кг
Б4		6	-КЖ.И.09.05	ℓ=1200		1	0,5 кг

Ведомость расхода дополнительной стали на один элемент, кг

Марка элемента	Изделия арматурные			Общий расход
	Арматура класса А-III ГОСТ 5781-82*		Всего	
	ф 8	Итого		
ПРС 56.15-16АтУТ-1	2,0	2,0	2,0	2,0
ПРС 56.15-16АтУТ-2	3,1	3,1	3,1	3,1

Привязан

Инв. N

ТП 416-7-234.86 -КЖ.И.09.0.0

Н.контр.	Павлюченков		30.06.86
ГИП	Степанова		30.06.86
Нач.отд.	Дроханов		30.06.86
Гл.констр.	Павлюченков		30.06.86
Рук.бриг.	Еремина		30.06.86
Ст.инж.	Салтыкова		30.06.86
Инженер	Васильева		30.06.86

Плита перекрытия ПРС (ПРС 56.15-16АтУТ-1, ПРС 56.15-16АтУТ-2)

Стадия	Масса	Масштаб
РП	2890	1:25
Лист	Листов 1	

Союздорпроект г. Москва

Инв. N подл. | Подпись и дата | Взам. инв. N

Рук. бриг. ВК Иванова 30.06.86
И.о. рук. бриг ОВ Лаферова 30.06.86

Альбом II

Формат	Поз.	Зона	Обозначение	Наименование	Кол.	Примечание
				Документация		
А4			-КЖ.И.10.0.0СБ	Сборочный чертеж		
			1.030.1-1.0-1 15	Узлы		
				Сборочные единицы		
				Панель стеновая		
		1	1.030.1-1.1-1 01	ПС 30.9.□-6.л-80	1	
				Изделия закладные		
		2	1.030.1-1.1-3 30	М1	2	
		3	1.030.1-1.1-3 36	М9	2	
				Детали		
Б4		4		Брус 75×125 ГОСТ 8485-66	2	0.002 м³
				ℓ = 160		

Привязан

Инв. №

Взам. инв. №

Подпись и дата

Инв. № подл.

Н. контр.	Павлюченков		30.06.86
ГИП	Степанова		30.06.86
Нач. отд.	Дроханов		30.06.86
Гл. констр.	Павлюченков		30.06.86
Рук. бриг.	Еремина		30.06.86
Ст. инж.	Салтыкова		30.06.86
Инженер	Кузнецова		30.06.86

ТП 416-7-234.86 -КЖИ.10.0.0

Панель стеновая
ПС 30.9.□-6.л-80

Стадия	Лист	Листов
РП		1

СОЮЗДОРПРОЕКТ
г. Москва

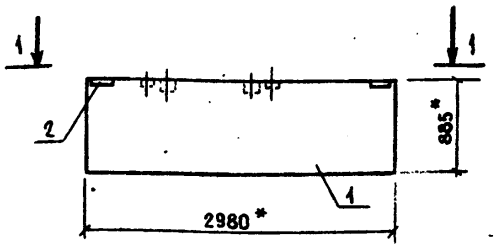

1 - 1

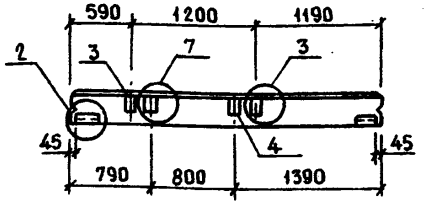

Марка элемента	Изделия закладные							Всего	Общий расход
	Арматура класса		Прокат марки						
	А-III		ВСт3пс6			ВСт3кп2			
	ГОСТ 5781-82*		ГОСТ 19903-74*			ГОСТ 8509-72*			
	⌀10	Итого	t6	t8	Итого	L63×6	Итого		
ПС30.9.□-6.л-80	1,3	1,3	1,1	2,0	3,1	2,1	2,1	6,5	6,5

Привязан

Инв. №

Взам. инв. №

Подпись и дата

Инв. № подл.

Н. контр.	Павлюченков		30.06.86
ГИП	Степанова		30.06.86
Нач. отд.	Дроханов		30.06.86
Гл. констр.	Павлюченков		30.06.86
Рук. бриг.	Еремина		30.06.86
Ст. инж.	Салтыкова		30.06.86
Инженер	Кузнецова		30.06.86

ТП 416-7-234.86 -КЖ.И.10.0.0СБ

Панель стеновая
ПС 30.9.□-6.л-80
Сборочный чертеж

Стадия	Масса	Масштаб
РП		1:50
Лист	Листов 1	

СОЮЗДОРПРОЕКТ
г. Москва

Альбом II

Рис. 1

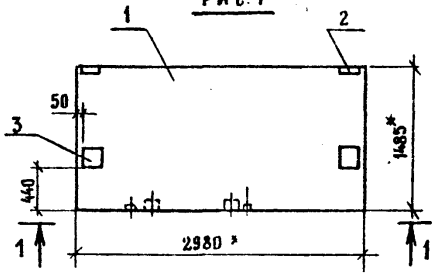

Рис. 2

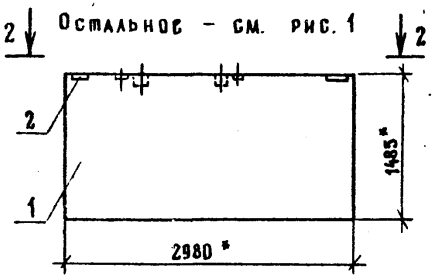

1 - 1

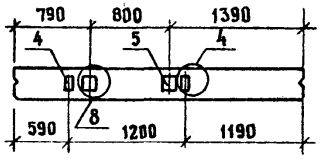

2 - 2

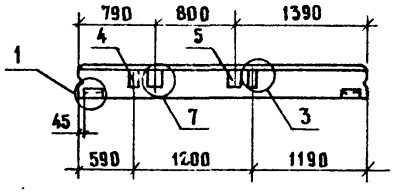

Формат	Поз.	Зона	Обозначение	Наименование	Код наименования - КЖ.И.11.88 —	01	Примечание
				Документация			
			1.030.1-1. 0-1 15	Узлы	X	X	
				Сборочные единицы			
				Панели стеновые			
		1	1.030.1-1. 1-1 03	ПС 30.15. ☐ -6.А-	1	1	
				Изделия закладные			
		2	1.030.1-1. 1-3 30	М1	2	2	
		3	1.030.1-1. 1-3 31	М5	2	2	
		4	1.030.1-1. 1-3 36	М9	2	4	
				Детали			
Б4		5		Брус 75×125 ГОСТ 8486-66	2	4	0,002 м³
				ℓ = 160			

Ведомость расхода дополнительной стали на элемент, кг

Марка элемента	Изделия закладные										
	Арматура класса		Прокат марки							Всего	Общий расход
	А-III		Вст3пс6					Вст3кп2			
	ГОСТ 5781-82*		ГОСТ 19903-74*					ГОСТ 8509-72*			
	∅10	Итого	t6	t8	t10	t12	Итого	L63×6	Итого		
ПС 30.15. ☐ -6.А-81	2,2	2,2	1,1	2,0	6,3	7,6	17,0	2,1	2,1	21,3	21,3
ПС 30.15. ☐ -6.А-82	2,9	2,9	1,1	4,0	6,3	7,6	19,0	2,1	2,1	24,0	24,0

Обозначение	Марка	Рис.	Масса, кг
-КЖ.И.11.0.0	ПС30.15. ☐ -6.А-81	1	
-01	ПС 30.15 ☐ -6.А-82	2	

Привязан

Инв. №

Инв. № подл. | Подпись и дата | Взам. инв. №

Н.контр.	Павлюченков		
ГИП	Степанова		30.06.86
Нач.отд.	Дроханов		30.06.86
Гл.констр.	Павлюченков		30.06.86
Рук.бриг.	Ермина		30.06.86
Ст.инж.	Салтыкова		30.06.86
Инженер	Кузнецова		30.06.86

ТП 416-7-234.86 -КЖ.И.11.0.0

Панель стеновая ПС (ПС 30.15. ☐ -6.А-81. ПС 30.15. ☐ -6.А-82).

Стадия	Масса	Масштаб
РП	См. таблицу	1:50
Лист	Листов 1	

Союздорпроект г. Москва

Альбом II

Формат	Зона	Поз.	Обозначение	Наименование	Кол.	Примечание
				Документация		
А4			-КЖ.И.12.0.0 СБ	Сборочный чертеж		
			1.030.1-1.0-1 15	Узлы		
				Сборочные единицы		
				Панель стеновая		
		1	1.030.1-1.1-1 04-11	ПС 60.9.3.0-6А-	1	
				Изделия закладные		
		2	1.030.1-1.1-3 30	М1	2	
		3	1.030.1-1.1-3 36	М9	6	
				Детали		
Б4		4		Брус 75×125 ГОСТ 8486-66	6	0.002 м³
				ℓ= 160		

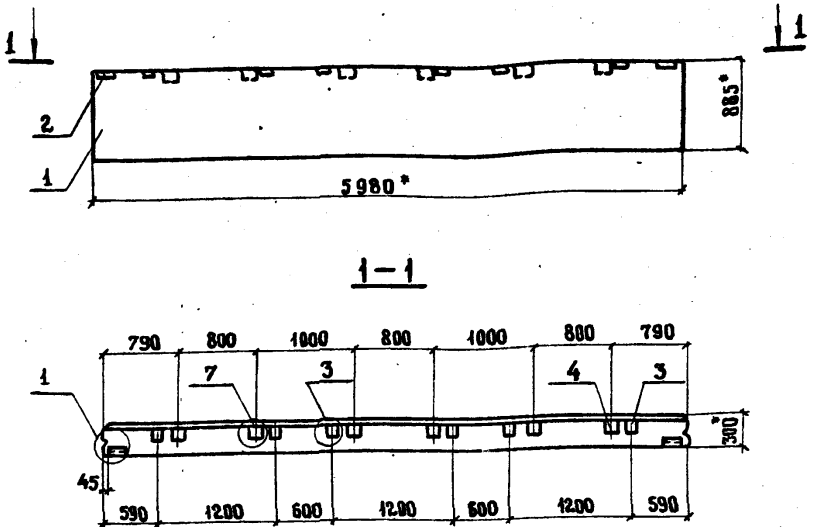

Ведомость расхода дополнительной стали на элемент, кг.

Марка элементов	Изделия закладные							Всего	Общий расход
	Арматура класса		Прокат марки						
	А-III		ВСт.3 пс 6			ВСт.3 кп2			
	ГОСТ 5781-82*		ГОСТ 19903-74*			ГОСТ 8509-72*			
	ф10	Итого	t6	t8	Итого	L63×6	Итого		
ПС 60.9.3.0-6А-75	2.8	2.8	1.1	6.0	7.1	2.1	2.1	12.0	12.0

Привязан

Инв. №

Взам. инв. № | Подпись и дата | Инв. № подл.

Н. контр.	Павлюченков		30.06.86
ГИП	Степанова		30.06.86
Нач. отд.	Дроханов		30.06.86
Гл. конструктор	Павлюченков		30.06.86
Рук. бриг.	Еремина		30.06.86
Ст. инж.	Слатыкова		30.06.86
Инженер	Кузнецова		30.06.86

ТП 416-7-234.86 -КЖ.И.12.0.0

Панель стеновая ПС 60.9.3.0-6А-75.

Стадия	Лист	Листов
РП		1

Союздорпроект г. Москва

Привязан

Инв. №

Взам. инв. № | Подпись и дата | Инв. № подл.

Н. контр.	Павлюченков		30.06.86
ГИП	Степанова		30.06.86
Нач. отд.	Дроханов		30.06.86
Гл. конструктор	Павлюченков		30.06.86
Рук. бриг.	Еремина		30.06.86
Ст. инж.	Слатыкова		30.06.86
Инженер	Кузнецова		30.06.86

ТП 416-7-234.86 -КЖ.И.12.0.0 СБ

Панель стеновая ПС 60.9.3.0-6А-75. Сборочный чертеж

Стадия	Масса	Масштаб
РП	2.070	1:50
Лист	Листов 1	

Союздорпроект г. Москва

Альбом II

Формат	Зона	Поз.	Обозначение	Наименование	Кол.	Примечан.
				Документация		
			1.030.1-1.1-1 ОВТО	Техническое описание		
А4			КЖ.И.23.0.0СБ	Сборочный чертеж		
				Сборочные единицы		
				Панель стеновая		
		1	1.030.1-1.1-1 64-07	2ПС9.3.18.3,0-А-74	1	
				Изделия закладные		
		2	1.030.1-1.1-3 30-01	М2	1	
		3	1.030.1-1.1-3 35-01	М11	2	

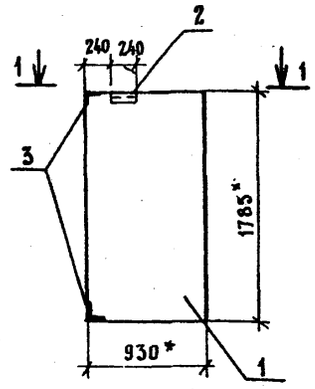

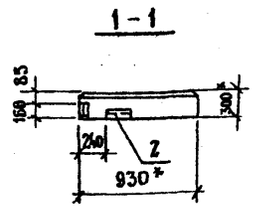

Ведомость расхода дополнительной стали на элемент, кг

Марка элемента	Изделия закладные						Всего	Общий расход
	Арматура класса		Прокат марки					
	А-III		ВСт3пс6		ВСт3кп2			
	ГОСТ 5781-82*		ГОСТ 19903-74*		ГОСТ 8509-72*			
	ф10	Итого	t 6	Итого	L63×6	Итого		
2ПС9.3.18.3,0-А-74	0,7	0,7	0,6	0,8	3,2	3,2	4,5	4,5

Взам. инв. N | Подпись и дата | Инв. N подл.

Привязан

Инв. N°

Н.контр.	Павлюченков		
ГИП	Степанова		30.06.86
Нач.отд.	Дроханов		30.06.86
Гл.констр.	Павлюченков		30.06.86
Рук.бриг.	Еремина		30.06.86
Ст.инж.	Слатыкова		30.06.86
Инженер	Кузнецова		30.06.86

ТП 416-7-234.86 -КЖ.И.23.0.0

Панель стеновая 2ПС9,3.18.3,0-А-74.

Стадия	Лист	Листов
РП		1

СОЮЗДОРПРОЕКТ г. Москва

Взам. инв. N | Подпись и дата | Инв. N подл.

Привязан

Инв. N°

Н.контр.	Павлюченков		30.06.86
ГИП	Степанова		30.06.86
Нач.отд.	Дроханов		30.06.86
Гл.констр.	Павлюченков		30.06.86
Рук.бриг.	Еремина		30.06.86
Ст.инж.	Слатыкова		30.06.86
Инженер	Кузнецова		30.06.86

ТП 416-7-234.86 -КЖ.И.23.0.0СБ

Панель стеновая 2ПС9,3.18.3,0-А-74 Сборочный чертеж

Стадия	Масса	Масштаб
РП	630	1:40
Лист	Листов 1	

СОЮЗДОРПРОЕКТ г. Москва

Альбом III

Рис. 1

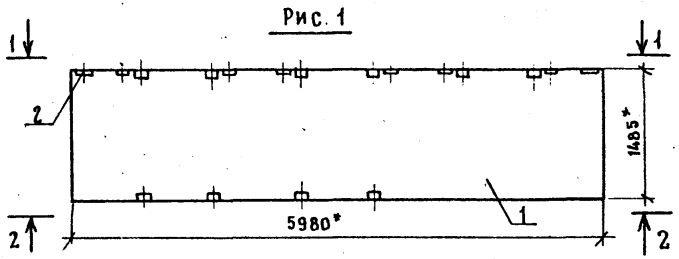

Рис. 2

Остальное – см. рис. 1

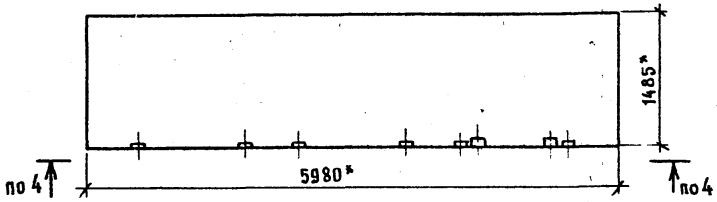

Рис. 3

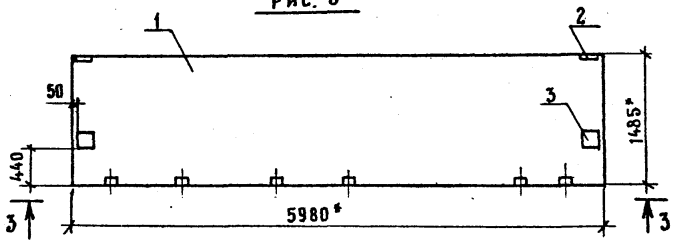

Рис. 4

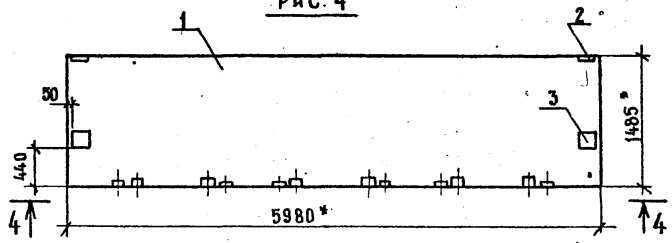

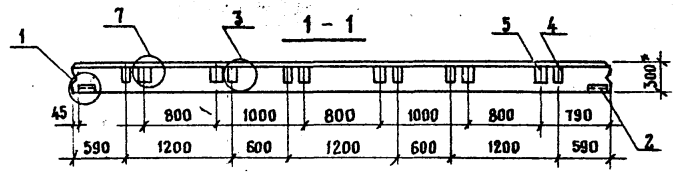

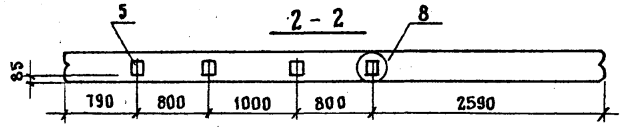

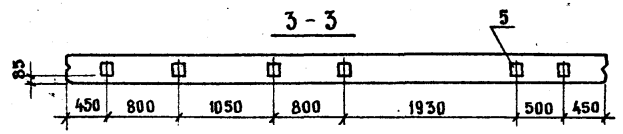

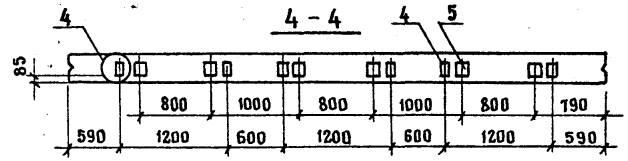

Обозначение	Марка	Рис.
-КЖ. И. 13.0.0	ПС 60. 15.3.0-3.А-76	1
-01	ПС 60. 15.3.0-3.А-77	2
-02	ПС 60. 15.3.0-3.А-78	3
-03	ПС 60. 15.3.0-3.А-79	4

Привязан

Инв. №

ТП 416-7-234.86 -КЖ. И. 13.0.0

Лист 2

Инв. № подл. | Подпись и дата | Взам. инв. №

Альбом II

Формат	Зона	Поз.	Обозначение	Наименование	Кол.	Примечан.
				Документация		
			1.030.1-1.1-1 ПОТО	Техническое описание		
А4			-КЖ.И.14.0.0СБ	Сборочный чертеж		
				Сборочные единицы		
				Панель стеновая		
		1	1.030.1-1.1-1 64-03	2ПС9.12.2,5-А-	1	
				Изделия закладные		
		2	1.030.1-1.1-3 30-01	М2	1	
		3	1.030.1-1.1-3 35-01	М11	2	

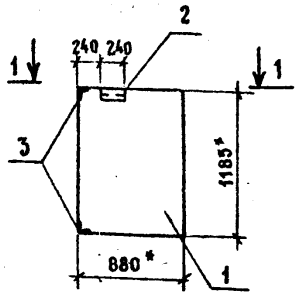

1-1

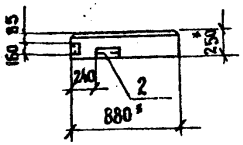

Ведомость расхода дополнительной стали на элемент, кг.

Марка элемента	Изделия закладные						Всего	Общий расход
	Арматура класса		Прокат марки					
	А-III		ВСт.3пс6		ВСт3кп2			
	ГОСТ 5781-82*		ГОСТ 19903-74*		ГОСТ 8509-72*			
	⌀10	Итого	t6	Итого	L63×8	Итого		
2ПС9.12.2,5-А-74	0,7	0,7	0,8	0,6	3,2	3,2	4,5	4,5

Привязан

Инв. N°

Н.контр.	Павлюченков		30.06.86
ГИП	Степанова		30.06.86
Нач.отд.	Дроханов		30.06.86
Гл.констр.	Павлюченков		30.06.86
Рук.бриг.	Еремина		30.06.86
Ст.инж.	Салтыкова		30.06.86
Инженер	Кузнецова		30.06.86

ТП 416-7-234.86 -КЖ.И.14.0.0

Панель стеновая 2ПС9.12.2,5-А-74

Стадия	Лист	Листов
РП	1	1

СОЮЗДОРПРОЕКТ г. Москва

Привязан:

Инв. N°

Н.контр.	Павлюченков		30.06.86
ГИП	Степанова		30.06.86
Нач.отд.	Дроханов		30.06.86
Гл.констр.	Павлюченков		30.06.86
Рук.бриг.	Еремина		30.06.86
Ст.инж.	Салтыкова		30.06.86
Инженер	Кузнецова		30.06.86

ТП 416-7-234.86 -КЖ.И.14.0.0СБ

Панель стеновая 2ПС9.12.2,5-А-74. Сборочный чертеж

Стадия	Масса	Масштаб
РП	340	1:40
Лист		Листов 1

СОЮЗДОРПРОЕКТ г. Москва

Копировал: [illegible]

Формат А3

Альбом III

Формат	Зона	Поз.	Обозначение	Наименование	Кол.	Примечан.
				Документация		
			1.038.1-1.1-1.80ТО	Техническое описание		
А4			– КЖ.И.15.8.0 СБ	Сборочный чертеж		
				Сборочные единицы		
				Панель стеновая		
		1	1.038.1-1.1-1 64-04	2ПС 9.18.2,5-А-	1	
				Изделия закладные		
		2	1.038.1-1.1-3 30-01	М2	1	
		3	1.038.1-1.1-3 35-01	М11	2	

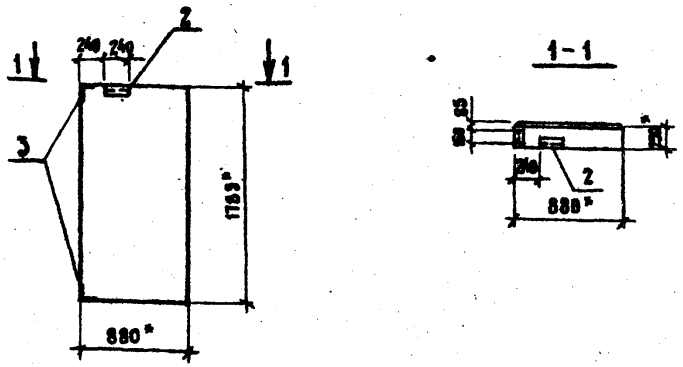

Ведомость расхода дополнительной стали на элемент, кг.

Марка элемента	Изделия закладные							
	Арматура класса		Прокат марки				Всего	Общий расход
	А-III		ВСт3пс6		ВСт3кп2			
	ГОСТ 5781-82*		ГОСТ 19903-74*		ГОСТ 8509-72*			
	ф10	Итого	t 6	Итого	63×6	Итого		
2ПС 9.18.2,5-А-74	0,7	0,7	0,6	0,6	3,2	3,2	4,5	4,5

Привязан

Инв. №

Н.контр.	Павлюченков		30.06.86
ГИП	Степанова		30.06.86
Нач.отд.	Дроханов		30.06.86
Гл.констр.	Павлюченков		30.06.86
Рук.бриг.	Еремина		30.06.86
Ст.инж.	Салтыкова		30.06.86
Инженер	Кузнецова		30.06.86

ТП 416-7-234.86 – КЖ.И.15.0.0

Панель стеновая 2ПС9.18.2,5-А-74

Стадия	Лист	Листов
РП		1

СОЮЗДОРПРОЕКТ г. Москва

Инв.№ подл. | Подпись и дата | Взам.инв.№

Привязан

Инв. №

Н.контр.	Павлюченков		30.06.86
ГИП	Степанова		30.06.86
Нач.отд.	Дроханов		30.06.86
Гл.констр.	Павлюченков		30.06.86
Рук.бриг.	Еремина		30.06.86
Ст.инж.	Салтыкова		30.06.86
Инженер	Кузнецова		30.06.86

ТП 416-7-234.86 – КЖ.И.15.0.0СБ

Панель стеновая 2ПС9.18.2,5-А-74. Сборочный чертеж

Стадия	Масса	Масштаб
РП	510	1:40
Лист	Листов 1	

СОЮЗДОРПРОЕКТ г. Москва

Альбом II

Формат	Зона	Поз.	Обозначение	Наименование	Кол.	Примечание
				Документация		
А4			КЖ.И.16.00СБ	Сборочный чертеж		
			1.030.1-1.0-1 15	Узлы		
				Сборочные единицы		
				Панель стеновая		
		1	1.030.1-1.1-1 04-08	ПС 60.9.2.5-2.А-	1	
				Изделия закладные		
		2	1.030.1-1.1-3 30	М1	2	
		3	1.030.1-1.1-3 36	М9	6	
				Детали		
Б4		4		Брус 75×125 ГОСТ 8486-66	6	0,002 м³
				ℓ = 160		

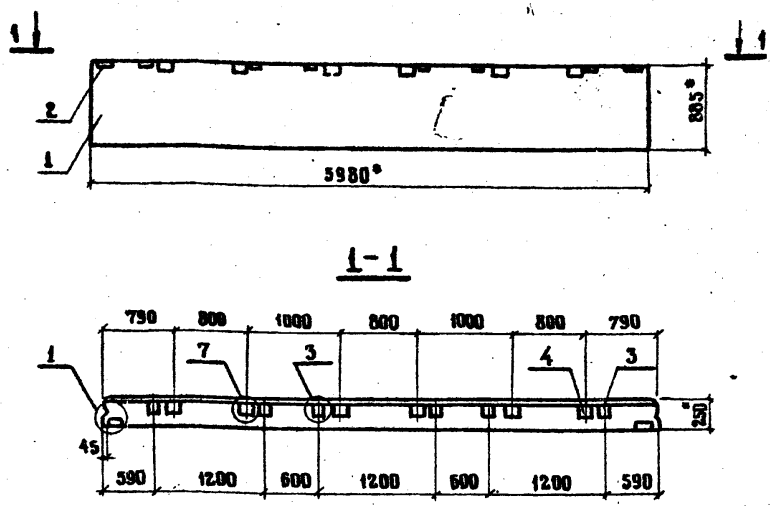

Ведомость расхода дополнительной стали на элемент, кг.

Марка элементов	Изделия закладные							Всего	Общий расход
	Арматура класса		Прокат марки						
	А III		Вст.3пс6			Вст.3кп2			
	ГОСТ 5781-82*		ГОСТ 19903-74*			ГОСТ 8509-72*			
	∅10	Итого	t 6	t 8	Итого	L 63×6	Итого		
ПС.60.9.2.5-2.А-75	2,8	2,8	1,1	6,0	7,1	2,1	2,1	12,0	12,0

Привязан

Инв. №

Взам. инв. № | Подпись и дата | Инв. № подл.

Н.контр.	Павлюченков		
ГИП	Степанова		30.06.86
Нач.отд.	Дроханов		30.06.86
Гл.конст.	Павлюченков		30.06.86
Рук.бр.	Еремина		30.06.86
Ст.инж.	Салтыкова		30.06.86
Инженер	Кузнецова		30.06.86

ТП 416-7-234.86 — КЖ.И.16.0.0

Панель стеновая ПС 60.9.2.5-2.А-75

Стадия	Лист	Листов
Р.П.		1

Союздорпроект г. Москва

Привязан

Инв. №

Взам. инв. № | Подпись и дата | Инв. № подл.

Н.контр.	Павлюченков		
ГИП	Степанова		30.06.86
Нач.отд.	Дроханов		30.06.86
Гл.конст.	Павлюченков		30.06.86
Рук.бриг.	Еремина		30.06.86
Ст.инж.	Салтыкова		30.06.86
Инженер	Кузнецова		30.06.86

ТП 416-7-234.86 — КЖ.И.16.0.0СБ

Панель стеновая ПС 60.9.2.5-2.А-75. Сборочный чертеж

Стадия	Масса	Масштаб
РП	1740	1:50
Лист 1	Листов 1	

Союздорпроект г. Москва

Альбом III

Формат	Зона	Поз.	Обозначение	Наименование	Кол. на испол. -КЖ.И.17-0.0- —	01	02	03	Примечание
				Документация					
			1.030.1-1.0-1 15	Узлы					
				Сборочные единицы					
				Панель стеновая					
		1	1.030.1-1.1-1 06-04.	ПС.60.15.2.5-2.А-	1	1	1	1	
				Изделия закладные					
		2	1.030.1-1.1-3.30	М1	2	2	2	2	
		3	1.030.1-1.1-3.31	М5			2	2	
		4	1.030.1-1.1-3 36	М9	6	12		6	
				Детали					
БЧ		5		Брус 75×125 ГОСТ 8486-66	10	12	6	6	0,002 м³
				ℓ = 160					

Ведомость расхода дополнительной стали на элемент, кг

Марка элемента	Изделия закладные									Всего	Общий расход
	Арматура класса		Прокат марки								
	А-III		ВСт3пс6					ВСт3кп2			
	ГОСТ 5781-82*		ГОСТ 19903-74*					ГОСТ 8509-72*			
	⌀10	Итого	t6	t8	t10	t12	Итого	L63×6	Итого		
ПС60.15.2,5-2.А-76	2,8	2,8	1,1	6,0	—	—	7,1	2,1	2,1	12,0	12,0
ПС60.15.2,5-2.А-77	5,1	5,1	1,1	12,0	—	—	13,1	2,1	2,1	20,3	20,3
ПС60.15.2,5-2.А-78	1,4	1,4	1,1	—	6,3	7,6	15,0	2,1	2,1	18,5	18,5
ПС60.15.2,5-2.А-79	3,7	3,7	1,1	6,0	6,3	7,6	21,0	2,1	2,1	26,8	26,8

Инв. № подл. | Подпись и дата | Взам. инв. №

Привязан:

Инв. №

Н. контр.	Павлюченков	
ГИП	Степанова	
Нач. отд.	Дроханов	
Гл. констр.	Павлючёнкова	
Рук. гр.	Еремина	
Ст. инж.	Салтыкова	
Инженер	Кузнецова	

ТП 416-77-2.84.86 — КЖИ.17.0.0

Панель стеновая ПС (ПС 60.15.2,5-2.А-76÷ ПС 60.15.2,5-2.А-79).

Стадия	Масса	Масштаб
РМ	28,90	1:50
Лист 1	Листов 2	

Союздорпроект г. Москва

Альбом III

Рис. 1

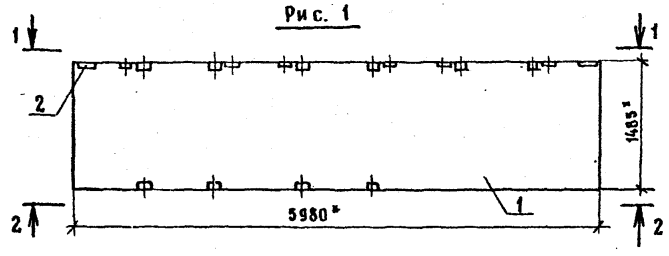

Рис. 2

Остальное - см. рис. 1

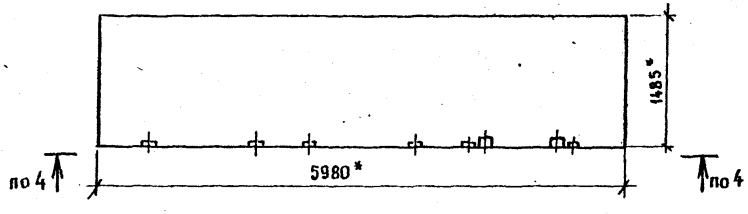

Рис. 3

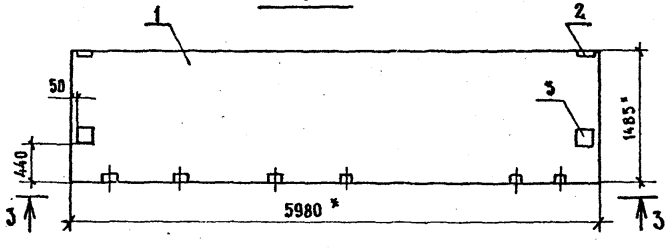

Рис. 4

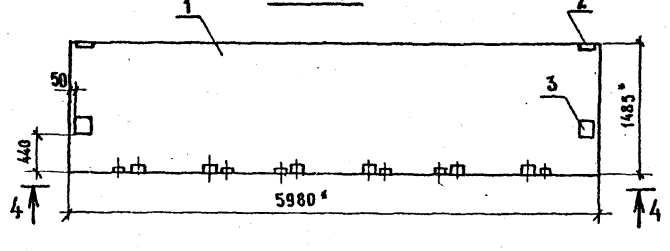

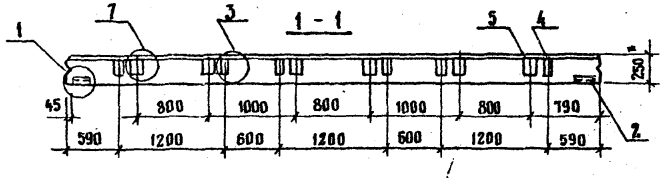

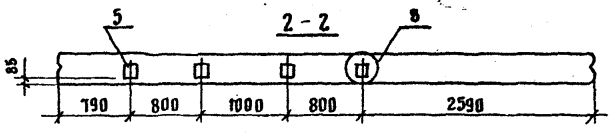

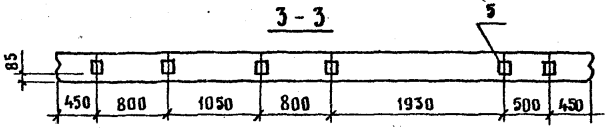

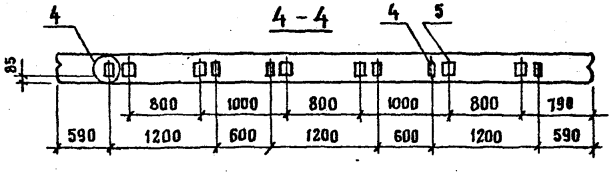

Обозначение	Марка	Рис.
-КЖ. И. 17.0.0	ПС 60.15. 2,5-2А-Т6	1
-01	ПС 60. 15. 2,5-2А-Т7	2
-02	ПС 60. 15. 2,5-2А-Т8	3
-03	ПС 60. 15. 2,5-2А-Т9	4

Привязан

Инв. N

ТП 416-7-234. 86 -К Ж. И. 17.0.0

Лист 2

Инв. N подл. | Подпись и дата | Взам. инв. N

Альбом II

Формат	Зона	Поз.	Обозначение	Наименование	Кол.	Примечан.
				Документация		
			1.030.1-1.1-1 ОПТО	Техническое описание		
А4			-КЖ.И.18.0.0СБ	Сборочный чертеж		
				Сборочные единицы		
				Панель стеновая		
		1	1.030.1-1.1-1 64	2ПС8.12.2,0-А-	1	
				Изделия закладные		
		2	1.030.1-1.1-3 30-01	М2	1	
		3	1.030.1-1.1-3 35-01	М11	2	

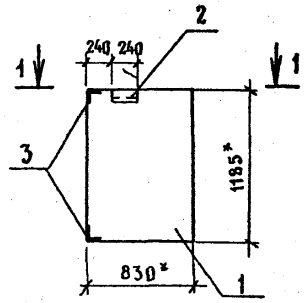

1-1

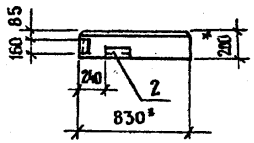

Ведомость расхода дополнительной стали на элемент, кг

Марка элемента	Изделия закладные						Всего	Общий расход
	Арматура класса		Прокат марки					
	А-III		ВСт3пс6		ВСт3кп2			
	ГОСТ 5781-82*		ГОСТ 19903-74*		ГОСТ 8509-72*			
	ф10	Итого	t 6	Итого	L63×6	Итого		
2ПС8.12.2,0-А-74	0,7	0,7	0,6	0,6	3,2	3,2	4,5	4,5

Привязан

Инв. №

Взам. инв. №

Подпись и дата

Инв. № подл.

Н.контр.	Павлючиков		30.06.86
ГИП	Степанова		30.06.86
Нач.отд.	Дроханов		30.06.86
Гл.констр.	Павлючиков		30.06.86
Рук.бриг.	Еремина		30.06.86
Ст.инж.	Салтыкова		30.06.86
Инженер	Кузнецова		30.06.86

ТП 416-7-234.86 -КЖ.И.18.0.0

Панель стеновая 2ПС8.12.2,0-А-74

Стадия	Лист	Листов
РП		1

Союздорпроект г. Москва

Привязан

Инв. №

Взам. инв. №

Подпись и дата

Инв. № подл.

Н.контр.	Павлючиков		30.06.86
ГИП	Степанова		30.06.86
Нач.отд.	Дроханов		30.06.86
Гл.констр.	Павлючиков		30.06.86
Рук.бриг.	Еремина		30.06.86
Ст.инж.	Салтыкова		30.06.86
Инженер	Кузнецова		30.06.86

ТП 416-7-234.86 -КЖ.И.18.0.0СБ

Панель стеновая 2ПС8.12.2,0-А-74. Сборочный чертеж

Стадия	Масса	Масштаб
РП	250	1:40
Лист	Листов 1	

Союздорпроект г. Москва

Альбом III

Формат	Зона	Поз.	Обозначение	Наименование	Кол.	Примечание
				ДОКУМЕНТАЦИЯ		
			1.030.1-1.1-1.00ТО	Техническое описание		
А4			—КЖ.И.19.0.0СБ	Сборочный чертеж		
				Сборочные единицы		
				Панель стеновая		
		1	1.030.1-1.1-1 64-01	2ПС8.18.2.0-А-	1	
				Изделия закладные		
		2	1.030.1-1.1-3 30-01	М²	1	
		3	1.030.1-1.1-3 35-01	М11	2	

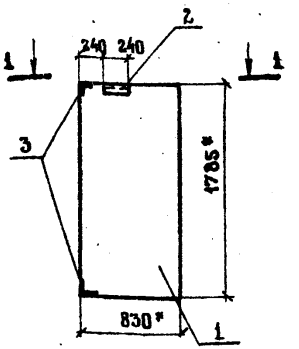

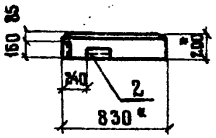

Ведомость расхода дополнительной стали на элемент, кг

Марка элемента	Изделия закладные						Всего	Общий расход
	Арматура класса		Прокат марки					
	А III		Вст3пс6		Вст3кп2			
	ГОСТ 5781-82*		ГОСТ 19903-74*		ГОСТ 8509-72*			
	ø10	итого	t6	итого	L63×6	итого		
2ПС8.18.2.0-А-74	0,7	0,7	0,6	0,6	3,2	3,2	4,5	4,5

Привязан

Инв. №

Взам. инв. № | Подпись и дата | Инв. № подл.

Н. контр.	Павлюченков		30.06.86
ГИП	Степанова		30.06.86
Нач. отд.	Дроханов		30.06.86
Гл. констр.	Павлюченков		30.06.86
Рук. бр.	Еремина		30.06.86
Ст. инж.	Саатыкова		30.06.86
Инженер	Кузнецова		30.06.86

ТП 416-7-234.86 —КЖ.И.19.0.0

Панель стеновая 2ПС8.18.2.0-А-74

Стадия	Лист	Листов
РП		1

СОЮЗДОРПРОЕКТ г. Москва

Привязан

Инв. №

Взам. инв. № | Подпись и дата | Инв. № подл.

Н. контр.	Павлюченков		30.06.86
ГИП	Степанова		30.06.86
Нач. отд.	Дроханов		30.06.86
Гл. констр.	Павлюченков		30.06.86
Рук. бриг.	Еремина		30.06.86
Ст. инж.	Саатыкова		30.06.86
Инженер	Кузнецова		30.06.86

ТП 416-7-234.86 —КЖ.И.19.0.0СБ

Панель стеновая 2ПС8.18.2.0-А-74. Сборочный чертеж.

Стадия	Масса	Масштаб
РП	370	1:40
Лист	Листов 1	

СОЮЗДОРПРОЕКТ г. Москва

Альбом V

Формат	Зона	Поз.	Обозначение	Наименование	Кол.	Примечание
				Документация		
А4			-КЖ.И.20.0.ОС6	Сборочный чертеж		
			1.030.1-1.0-1 15	Узлы		
				Сборочные единицы		
				Панель стеновая		
		1	1.030.1-1.1-1 04-12	ПС 60.9.3.5-6.А-	1	
				Изделия закладные		
		2	1.030.1-1.1-3 30-01	М1	2	
		3	1.030.1-1.1-3 36	М9	5	
				Детали		
Б4		4		Брус 75×125 ГОСТ 8486-66	6	0.002 м³
				ℓ = 160		

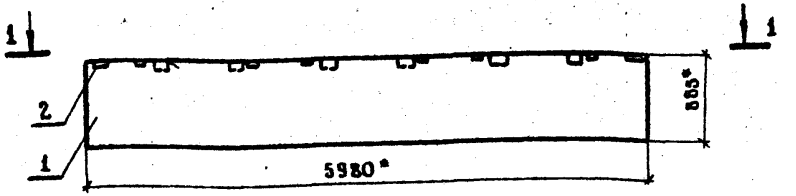

1-1

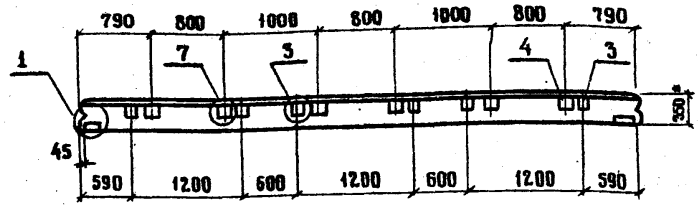

Ведомость расхода дополнительной стали на элемент, кг.

Марка элементов	Изделия закладные							Всего	Общий расход
	Арматура класса		Прокат марки						
	А-III		Вст3пс6			Вст3кп2			
	ГОСТ 5781-82*		ГОСТ 19903-74*			ГОСТ 8509-72*			
	⌀10	итого	t6	t8	итого	L63×6	итого		
ПС 60.9.3.5-6.А-75	2.8	2.8	1.1	6.0	7.1	2.1	2.1	12.0	12.0

Привязан:

Инв. №

Взам. инв. № | Подпись и дата | Инв. № подл.

Н. контр.	Лавыченков		
ГИП	Степанова		30.06.86
Нач. отд.	Дроханов		30.06.86
Гл. констр.	Лавыченков		30.06.86
Рук. бриг.	Еремина		30.06.86
Ст. инж.	Салтыкова		30.06.86
Инженер	Кузнецова		30.06.86

ТП 416-7-234.86 -КЖ.И.20.0.0

Панель стеновая ПС 60.9.3.5-6.А-75

Стадия	Лист	Листов
РП		1

Союздорпроект г. Москва

Привязан:

Инв. №

Взам. инв. № | Подпись и дата | Инв. № подл.

Н. контр.	Лавыченков		
ГИП	Степанова		30.06.86
Нач. отд.	Дроханов		30.06.86
Гл. констр.	Лавыченков		30.06.86
Рук. бриг.	Еремина		30.06.86
Ст. инж.	Салтыкова		30.06.86
Инженер	Кузнецова		30.06.86

ТП 416-7-234.86 -КЖ.И.20.0.0С6

Панель стеновая ПС 60.9.3.5-6.А-75 Сборочный чертеж

Стадия	Масса	Масштаб
РП	2390	1:50
Лист	Листов 1	

Союздорпроект г. Москва

Альбом I

Формат	Зона	Поз.	Обозначение	Наименование	Кол. на испол. КЖ.И.21.0.0 —	01	02	03	Примечание
				Документация					
			1.038.1-1.0-1 ПЗ	Узлы	X	X	X	X	
				Сборочные единицы					
				Панель стеновая					
		1	1.038.1-1.1-1.06-09	ПС 60.15.3,5-6А-	1	1	1	1	
				Изделия закладные					
		2	1.038.1-1.1-3.30	М1	2	2	2	2	
		3	1.038.1-1.1-3 31	М5			2	2	
		4	1.038.1-1.1-3 36	М9	6	12		6	
				Детали					
БЧ		5		Брус 75×125 ГОСТ 8486-66	10	12	6	6	0,002 м³
				ℓ = 168					

Ведомость расхода дополнительной стали на элемент, кг

Марка элемента	Изделия закладные										Общий расход
	Арматура класса		Прокат марки							Всего	
	А-III		Вст. 3 пс 6					ВСт3 кп 2			
	ГОСТ 5781-82*		ГОСТ 19903-74*					ГОСТ 8509-72			
	ф 10	Итого	t 6	t 8	t 10	t 12	Итого	L 63×6	Итого		
ПС60.15.3,5-6.А-76	2,8	2,8	1,1	6,8			7,1	2,1	2,1	12,0	12,8
ПС60.15.3,5-6.А-77	5,1	5,1	1,1	12,0			13,1	2,1	2,1	20,3	20,3
ПС60.15.3,5-6.А-78	1,4	1,4	1,1		6,3	7,6	15,0	2,1	2,1	18,5	18,5
ПС60.15.3,5-6.А-79	3,7	3,7	1,1	6,0	6,3	7,6	21,0	2,1	2,1	26,8	26,8

Инв.№ подл. | Подпись и дата | Взам. инв.№

Привязан

Инв.№

Н.контр.	Павлюченков		
ГИП	Степанова		30.06.86
Нач.отд.	Дроханов		30.06.86
Гл.констр.	Павлюченков		30.06.86
Рук.бриг.	Еремина		30.06.86
Ст.инж.	Саатыкова		30.06.86
Инженер	Кузнецова		30.06.86

ТП 416-7-234.86 -КЖ.И.21.0.0

Панель стеновая ПС (ПС 60.15.3,6-6А-76 ÷ ПС 60.15.3,5-6.А-79).

Стадия	Масса	Масштаб
РП	3960	1:50
Лист 1	Листов 2	

Союздорпроект г. Москва

Копировал

Формат А3

Альбом III

Рис. 1

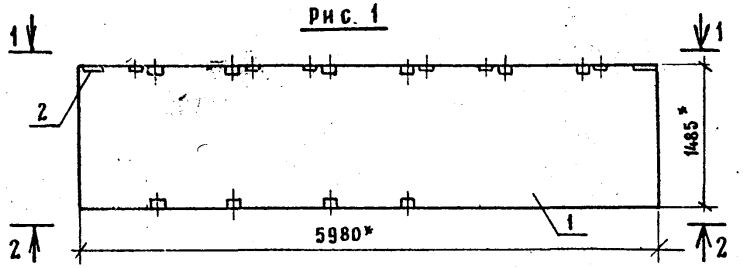

Рис. 2

Остальное - см. рис. 1

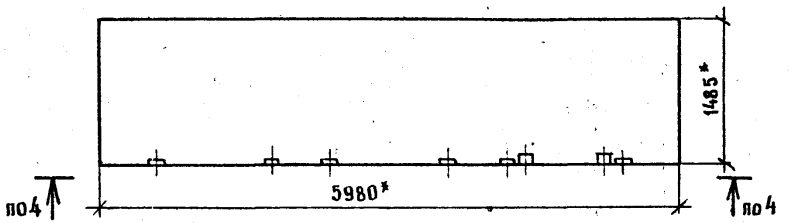

Рис. 3

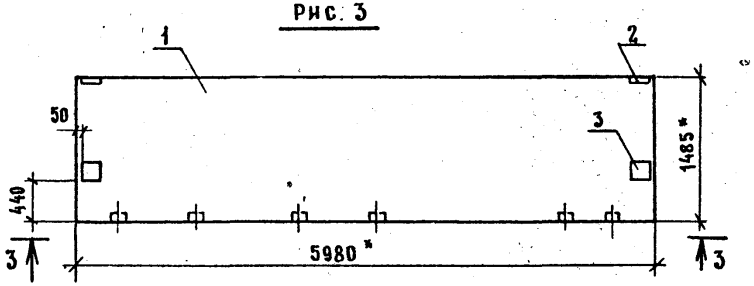

Рис. 4

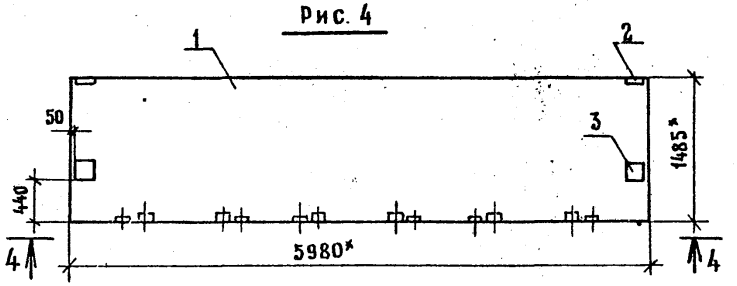

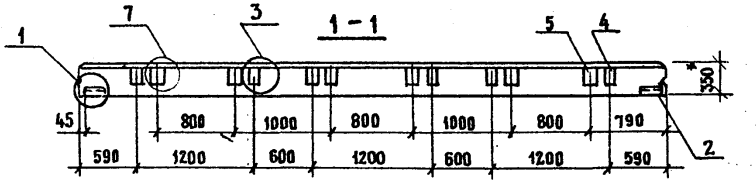

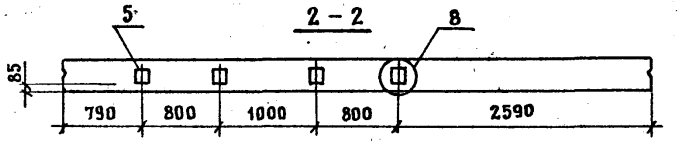

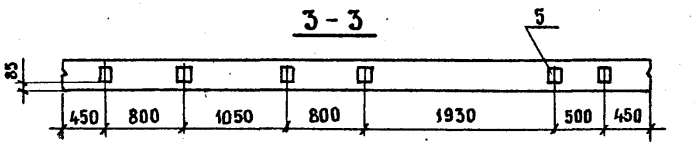

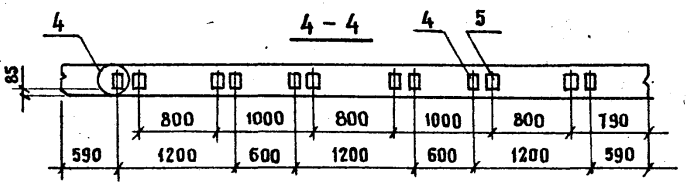

Обозначение	Марка	Рис
-КЖ.И.21.0.0	ПС 60.15.3.5-6А-76	1
-01	ПС 60.15.3,5-6А-77	2
-02	ПС 60.15.3,5-6А-78	3
-03	ПС 60.15.3,5-6А-79	4

Привязан

Инв. N°

ТП 416-7-234.86 -КЖ.И.21.0.0

Лист 2

Инв. N° подл. | Подпись и дата | Взам. инв. N°

Альбом II

Формат	Зона	Поз.	Обозначение	Наименование	Кол.	Примечан.
				Документация		
			1.030.1-1.1-1 ПОТО	Техническое описание		
А4			- КЖ.И.22.0.ОСБ	Сборочный чертеж		
				Сборочные единицы		
				Панель стеновая		
		1	1.030.1-1.1-1 64-06	2ПС9,3.12.3,0-А-	1	
				Изделия закладные		
		2	1.030.1-1.1-3 30	М2	1	
		3	1.030.1-1.1-3 35	М11	2	

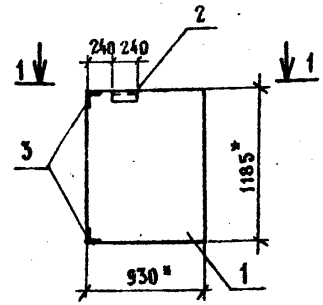

1-1

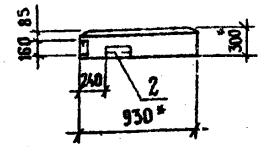

Ведомость расхода дополнительной стали на элемент, кг

Марка элемента	Изделия закладные						Всего	Общий расход
	Арматура класса		Прокат марки					
	А-III		ВСт3пс6		ВСт3кп2			
	ГОСТ 5781-82*		ГОСТ 19903-74*		ГОСТ 8509-72*			
	ф10	Итого	t 6	Итого	L63×6	Итого		
2ПС9,3.12.3,0-А-74	0,7	0,7	0,6	0,8	3,2	3,2	4,5	4,5

Привязан

Инв. N°

Взам. инв. N° | Подпись и дата | Инв. N° подл.

Н.контр.	Павлюченков		30.06.86
ГИП	Степанова		30.06.86
Нач.отд.	Дроханов		30.06.86
Гл.констр.	Павлюченков		30.06.86
Рук.бриг.	Еремина		30.06.86
Ст.инж.	Салтыкова		30.06.86
Инженер	Кузнецова		30.06.86

ТП 416-7-234.86 -КЖ.И.22.0.0

Панель стеновая 2ПС9,3.12.3,0-А-74

Стадия	Лист	Листов
РП		1

СОЮЗДОРПРОЕКТ г. Москва

Привязан

Инв. N°

Взам. инв. N° | Подпись и дата | Инв. N° подл.

Н.контр.	Павлюченков		30.06.86
ГИП	Степанова		30.06.86
Нач.отд.	Дроханов		30.06.86
Гл.констр.	Павлюченков		30.06.86
Рук.бриг.	Еремина		30.06.86
Ст.инж.	Салтыкова		30.06.86
Инженер	Кузнецова		30.06.86

ТП 416-7-234.86 -КЖ.И.22.0.0СБ

Панель стеновая 2ПС9,3.12.3,0-А-74. Сборочный чертеж

Стадия	Масса	Масштаб
РП	420	1:40
Лист	Листов 1	

СОЮЗДОРПРОЕКТ г. Москва

Формат	Зона	Поз.	Обозначение	Наименование	Кол.	Примечан.
				Документация		
			1.030.1-1.1-1 ОВТО	Техническое описание		
А4			КЖ.И.23.0.0СБ	Сборочный чертеж		
				Сборочные единицы		
				Панель стеновая		
		1	1.030.1-1.1-1 64-07	2ПС9,3.18.3,0-А-74	1	
				Изделия закладные		
		2	1.030.1-1.1-3 30-01	М2	1	
		3	1.030.1-1.1-3 35-01	М11	2	

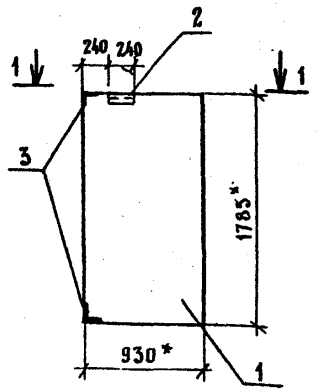

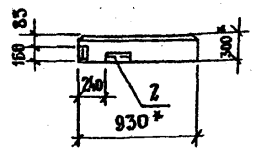

Ведомость расхода дополнительной стали на элемент, кг

Марка элемента	Изделия закладные						Всего	Общий расход
	Арматура класса		Прокат марки					
	А-III		ВСт3пс6		ВСт3кп2			
	ГОСТ 5781-82*		ГОСТ 19903-74*		ГОСТ 8509-72*			
	ф10	Итого	t 6	Итого	L63×6	Итого		
2ПС9,3.18.3,0-А-74	0,7	0,7	0,6	0,8	3,2	3,2	4,5	4,5

Привязан

Инв. N°

Н.контр.	Павлюченков		30.06.86
ГИП	Степанова		30.06.86
Нач.отд.	Дроханов		30.06.86
Гл.констр.	Павлюченков		30.06.86
Рук.бриг.	Еремина		30.06.86
Ст.инж.	Салтыкова		30.06.86
Инженер	Кузнецова		30.06.86

ТП 416-7-234.86 -КЖ.И.23.0.0

Панель стеновая 2ПС9,3.18.3,0-А-74.

Стадия	Лист	Листов
РП		1

СОЮЗДОРПРОЕКТ г. Москва

Взам. инв. N | Подпись и дата | Инв. N подл.

Привязан

Инв. N°

Н.контр.	Павлюченков		30.06.86
ГИП	Степанова		30.06.86
Нач.отд.	Дроханов		30.06.86
Гл.констр.	Павлюченков		30.06.86
Рук.бриг.	Еремина		30.06.86
Ст.инж.	Салтыкова		30.06.86
Инженер	Кузнецова		30.06.86

ТП 416-7-234.86 -КЖ.И.23.0.0СБ

Панель стеновая 2ПС9,3.18.3,0-А-74 Сборочный чертеж

Стадия	Масса	Масштаб
РП	630	1:40
Лист	Листов 1	

СОЮЗДОРПРОЕКТ г. Москва

Альбом V

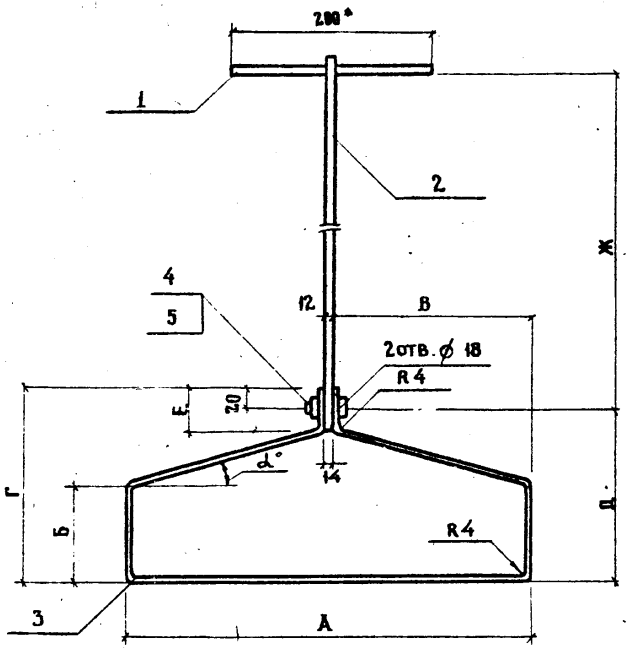

Формат	Зона	Поз.	Обозначение	Наименование	Кол. на исполнение -КЖ.И.24.0.0- —	01	02	03	Примечание
				Документация					
А3			— КЖ.И.00.0.ОТУ	Технические условия					
				Детали					
Б4		1	— КЖ.И.24.0.1	А-I-12 ГОСТ 5781-82* ℓ=200	1	1	1	1	0,2 кг
		2		тяж					
				А-I-12 ГОСТ 5781-82*					
Б4			— КЖ.И.24.0.2	ℓ=1200	1				1,1 кг
Б4			— КЖ.И.24.03	ℓ=1330		1			1,2 кг
Б4			— КЖ.И.24.0.4	ℓ=510			1		0,5 кг
Б4			— КЖ.И.24.0.5	ℓ=1010				1	0,9 кг
		3		Хомут					
				Полоса $\frac{Б\text{-}24\times50\ ГОСТ\ 103\text{-}76^*}{ВСт3кп2\ ГОСТ\ 539\text{-}79^*}$					
Б4			— КЖ.И.24.0.6	ℓ=1042	1	1			1,6 кг
Б4			— КЖ.И.24.07	ℓ=2100			1	1	3,3 кг
				Стандартные изделия					
		4		Болт М12-8g×35,58 ГОСТ 7798-70*	1	1	1	1	
		5		Гайка М12-6Н.5 ГОСТ 5915-70*	1	1	1	1	

Поз. 1

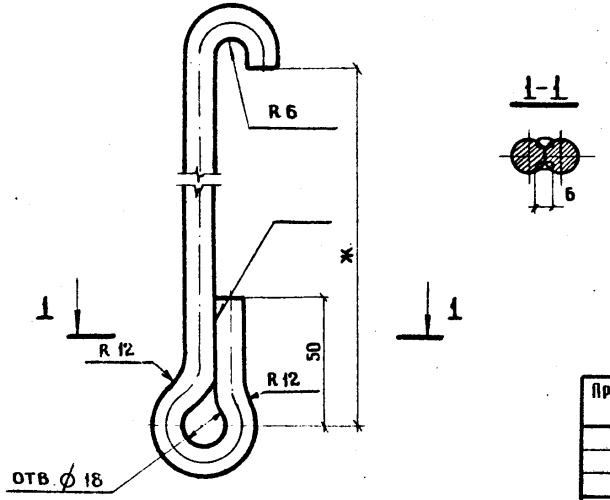

Обозначение	Марка	Размеры, мм А	Б	В	Г	Д	Е	Ж	∠°	Масса кг
— КЖ.И.24.0.0	МП1	400	100	194	190	170	42	1030	14°	2,9
-01	МП2							1160		3,0
-02	МП7	600	400	294	540	520	40	340	19°	4,0
-03	МП8							840		4,4

Сварка ручная дуговая

Привязан

Инв. №

Н. контр.	Павлюченков		30.06.86
ГИП	Степанова		30.06.86
Нач. отд.	Дроханов		30.06.86
Гл. констр.	Павлюченков		30.06.86
Рук. бриг.	Еремина		30.06.86
Ст. инж.	Зотова		30.06.86
Ст. инж.	Салтыкова		30.06.86

ТП 416-7-234.86 — КЖ.И.24.0.0

Подвески металлические МП (МП1, МП2, МП7, МП8)

Стадия	Масса	Масштаб
РП	См. табл.	—
Лист	Листов 1	

СОЮЗДОРПРОЕКТ г. Москва

Взам. инв. № | Подпись и дата | Инв. № подл.

Альбом II

Формат	Зона	Поз	Обозначение	Наименование	Кол. на исполнение -КЖ.И.25.0.0-											Примечание
					—	01	02	03	04	05	06	07	08	09	10	
				Документация												
А3			-КЖ.И.00.0.ОТУ	Технические условия												
				Детали												
Б4		1	-КЖ.И.25.0.0.1	А-I-12. ГОСТ 5781-82* ℓ=200	1	1	1	1	1	1	1	1	1	1	1	0,2 кг
		2		Тяж												
				А-I-12 ГОСТ 5781-82*												
Б4			-КЖ.И.25.0.2	ℓ=1550	1											1,4 кг
Б4			-КЖ.И.25.0.3	ℓ=1410		1									1	1,3 кг
Б4			-КЖ.И.25.0.4	ℓ=1480			1	1								1,3 кг
Б4			-КЖ.И.25.0.5	ℓ=1180					1							1,0 кг
Б4			-КЖ.И.25.0.6	ℓ=1610						1						1,4 кг
Б4			-КЖ.И.25.0.7	ℓ=1635							1					1,5 кг
Б4			-КЖ.И.25.0.8	ℓ=2280								1				2,0 кг
Б4			-КЖ.И.25.0.9	ℓ=1845									1			1,6 кг
			-КЖ.И.25.0.10	ℓ=1190										1		1,1 кг
		3		Хомут												
				Полоса $\frac{Б-24\times50\ ГОСТ\ 103-76^{*}}{ВСт\ 3\ кп\ 2\ ГОСТ\ 535-79^{*}}$												
Б4			-КЖ.И.25.0.11	ℓ=264	1				1	1						0,4 кг
Б4			-КЖ.И.25.0.12	ℓ=2085		1										3,3 кг
Б4			-КЖ.И.25.0.13	ℓ=1687			1									2,6 кг
Б4			-КЖ.И.25.0.14	ℓ=1098				1				1				1,7 кг
Б4			-КЖ.И.25.0.15	ℓ=1363							1		1			2,1 кг
Б4			-КЖ.И.25.0.16	ℓ=892										1	1	1,4 кг
				Стандартные изделия												
		4		Болт М12-8g×35.58 ГОСТ 7798-70*	1	1	1	1	1	1	1	1	1	1	1	
		5		Гайка М12-6Н.5 ГОСТ 5915-70*	1	1	1	1	1	1	1	1	1	1	1	

Инв. № подл. | Подпись и дата | Взам. инв. №

Привязан:

Инв. №

Н.контр.	Павлюченков		30.06.86
ГИП	Степанова		30.06.86
Нач.отд.	Дроханов		30.06.86
Гл.контр	Павлюченков		30.06.86
Рук.Бриг	Еремина		30.06.86
Ст.инж.	Зотова		30.06.86
Ст.инж.	Слатыкова		30.06.86

ТП 416-7-234.86 -КЖ.И.25.0.0

Подвески металлические МП (МП3÷МП6, МП9÷МП15)

Стадия	Лист	Листов
РП		1

Союздорпроект г. Москва

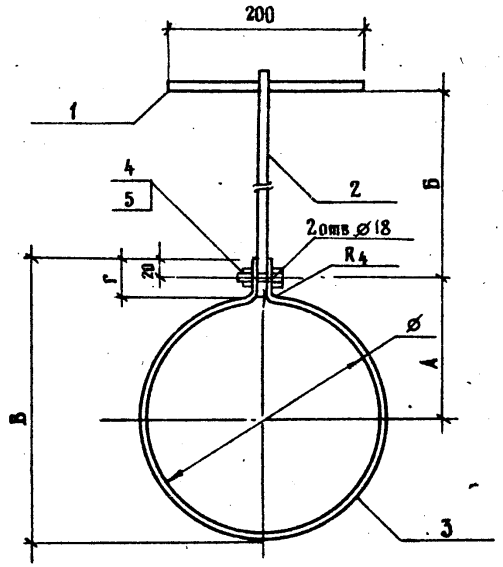

Обозначение	Марка	Размеры, мм						Масса, кг
		А	Б	В	Г	⌀		
К.Ж.И.25.0.0	МП3	50	1380	99	42	50		2.0
–01	МП4	340	1248	679	41	630		4.8
–02	МП5	280	1310	554	46	500		4.1
–03	МП6	180		365	42	315		4.2
–04	МП9	50	1010	99	41	50		1.6
–05	МП10		1440					2.0
–06	МП11	225	1465	449		400		3.8
–07	МП12	180	2110	365	42	315		3.9
–08	МП13	225	1675	449	41	400		3.9
–09	МП14	150	1020	299		250		2.7
–10	МП15		1240					2.9

Поз.1

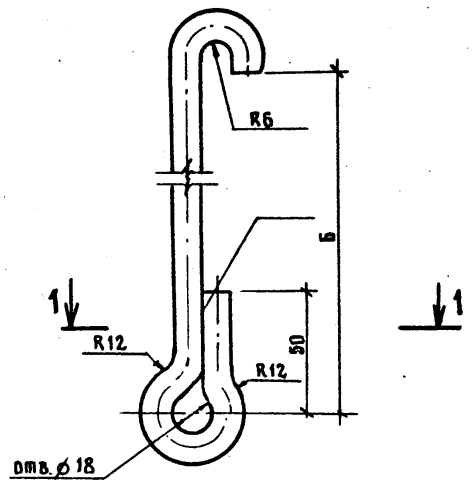

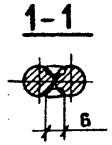

Сварка ручная дуговая

Привязан

Инв. №

Н.контр.	Павлюченков		30.06.86
ГИП	Степанова		30.06.86
Нач.отд.	Дроханов		30.06.86
Гл.констр.	Павлюченков		30.06.86
Рук.бриг.	Ермина		30.06.86
Ст.инж.	Зотова		30.06.86
Ст.инж.	Саатыкова		30.06.86

ТП 416-7-234.86 -К.Ж.И.25.0.0СБ

Подвески металлические МП (МП3 ÷ МП6, МП9 ÷ МП15) Сборочный чертеж

Стадия	Масса	Масштаб
РП	См. табл.	—
Лист	Листов 1	

СОЮЗДОРПРОЕКТ г. Москва

Инв.№ подл. | Подпись и дата | Взам. инв.№

Альбом II

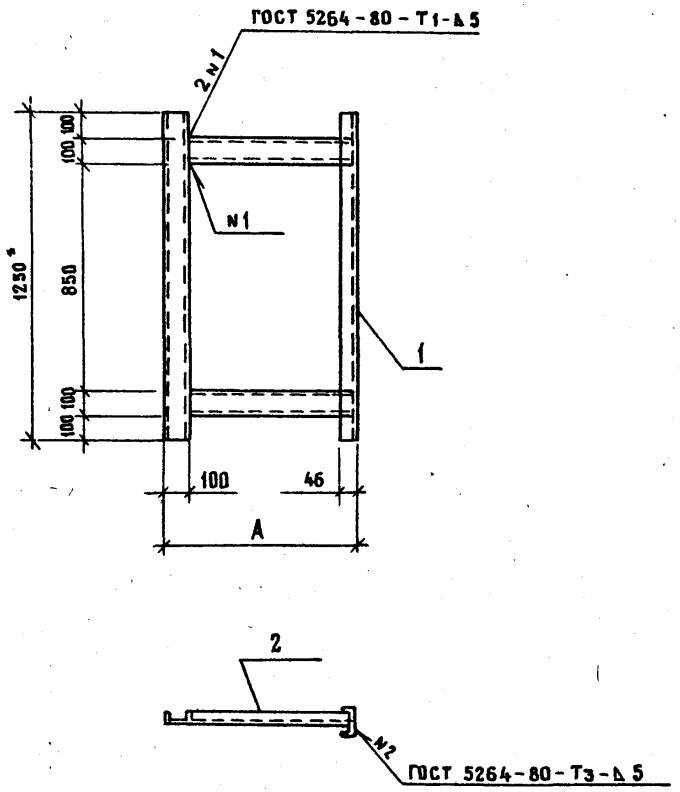

Обозначение	Марка	Размер, мм A	Масса, кг
-КЖ.И.26.0.0	РМ1	750	31,8
-01	РМ2	700	30,8

Формат	Зона	Поз.	Обозначение	Наименование	Кол.	Примечание
				Документация		
А3			-КЖ.И.00.0.ОТУ	Технические условия		
				Детали		
Б4		1	-КЖ.И.26.0.1	швеллер 10 ГОСТ 8240-72* / В Ст.3кп2 ГОСТ 535-79*	2	10,7 кг
				ℓ = 1250		
				Переменные данные для исполнения:		
				КЖ.И.26.0.0		
				Детали		
Б4		2	-КЖ.И.26.0.2	швеллер 10 ГОСТ 8240-72* / ВСт.3кп2 ГОСТ 535-79*	2	5,2 кг
				ℓ = 600		
				-КЖ.И.26.0.0-01		
				Детали		
Б4		2	-КЖ.И.26.0.3	швеллер 10 ГОСТ 8240-72* / Вст 3кп2 ГОСТ 535-79*	2	4,7 кг
				ℓ = 550		

Привязан

Инв. N

Взам. инв. N | Подпись и дата | Инв. N подл.

Н.контр.	Павлюченков		30.06.86
ГИП	Степанова		30.06.86
Нач.отд.	Дроханов		30.06.86
Гл.констр.	Павлюченков		30.06.86
Рук.бриг.	Еремина		30.06.86
Ст.инж.	Салтыкова		30.06.86
Инженер	Васильева		30.06.86

ТП 416-7-234.86 -КЖ.И.26.0.0

Рама Р.М (РМ1, РМ2)

Стадия	Масса	Масштаб
РП	См. таблицу	
Лист	Листов 1	

Союздорпроект г. Москва

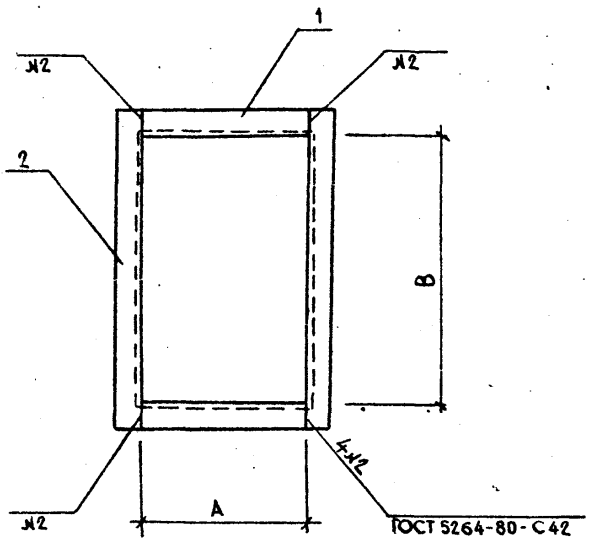

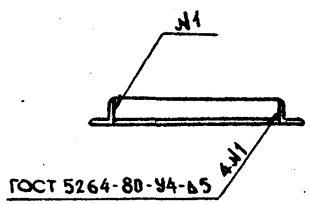

Обозначение	Марка	Размеры, мм		Масса, кг
		А	В	
-КЖ.И.27.0.0	РМ3	660	1050	46,8
-01	РМ4	505	1255	48,0
-02	РМ5	770	420	34,0

Формат	Зона	Поз.	Обозначение	Наименование	Кол	Примечание
				Документация		
А3			-КЖ.И.00.0.0ТУ	Технические условия		
			Переменные	данные для исполнения:		
				-КЖ.И.27.0.0		
				Детали		
				Уголок Б-100×100×8 ГОСТ 8509-72* / В Ст 3кп2 ГОСТ 535-79*		
Б4		1	-КЖ.И.27.0.1	ℓ = 660	2	8,1 кг
Б4		2	-КЖ.И.27.0.2	ℓ = 1250	2	15,3кг
				-КЖ.И.27.0.0-01		
				Детали		
				Уголок Б-100×100×8 ГОСТ 8509-72* / В Ст 3кп2 ГОСТ 535-79*		
Б4		1	-КЖ.И.27.0.3	ℓ = 505	2	6,2кг
Б4		2	-КЖ.И.27.0.4	ℓ = 1455	2	17,8кг
				-КЖ.И.27.0.0-02		
				Детали		
				Уголок Б-100×100×8 ГОСТ 8509-72* / В Ст 3кп2 ГОСТ 535-79*		
Б4		1	-КЖ.И.27.0.5	ℓ = 770	2	9,4кг
Б4		2	-КЖ.И.27.0.6	ℓ = 620	2	7,6кг

Привязан

Инв. №

Н.контр.	Павлюченков		30.06.86
ГИП	Степанова		30.06.86
Нач.отд.	Дроханов		30.06.86
Гл.констр.	Павлюченков		30.06.86
Рук.бриг.	Еремина		30.06.86
Ст.инж.	Салтыкова		30.06.86
Инженер	Васильева		30.06.86

ТП 416-7-234.86 -КЖ.И.27.0.0

Рама РМ (РМ3 ÷ РМ5)

Стадия	Масса	Масштаб
РП	См. табл.	—
Лист	Листов 1	

Союздорпроект г. Москва

Взам.инв.№ | Подпись и дата | Инв.№ подл.

Альбом II

Рис. 1

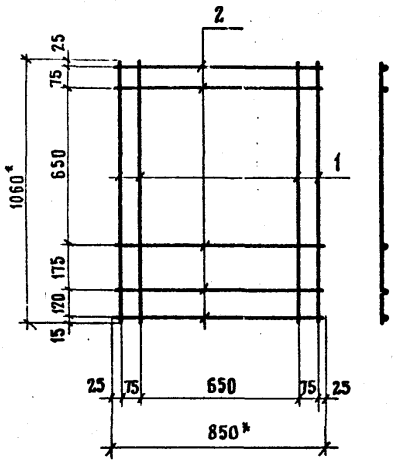

Рис. 3

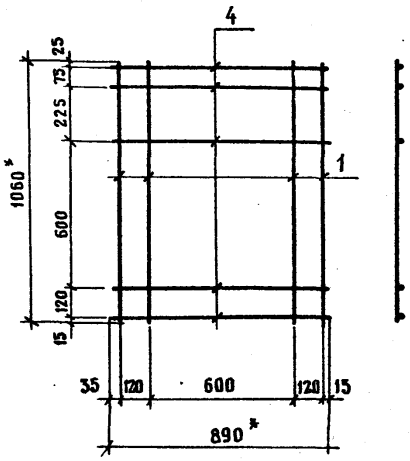

Рис. 2

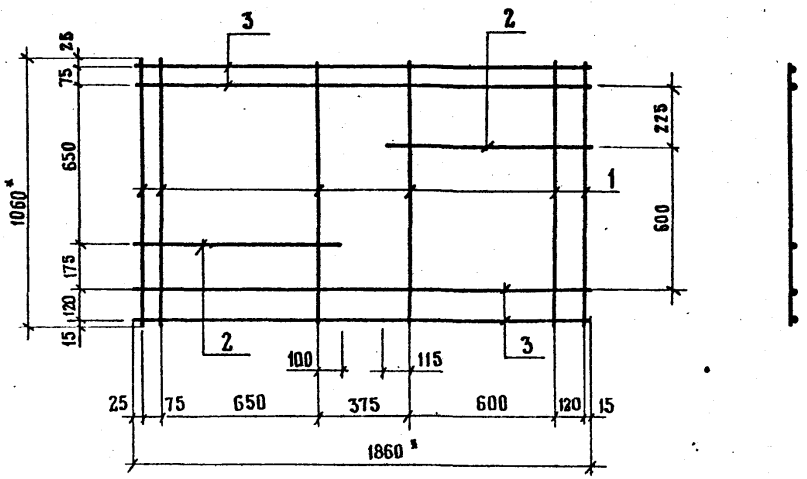

Формат	Зона	Поз.	Обозначение	Наименование	Кол. на исполнен. -КЖ.И. 28.0.0- —	01	02	Примечание
				Документация				
А3			-КЖ.И.00.0.0 ТУ	Технические условия				
				Детали				
Б4		1	-КЖ.И.28.0.1	А-III-8 ГОСТ 5781-82* ℓ=1060	4	6	4	0,4 кг
Б4		2	-КЖ.И.28.0.2	А-III-8 ГОСТ 5781-82* ℓ=850	5	2		0,3 кг
Б4		3	-КЖ.И.28.0.3	А-III-8 ГОСТ 5781-82* ℓ=1860		4		0,7 кг
Б4		4	-КЖ.И.28.0.4	А-III-8 ГОСТ 5781-82* ℓ=890			5	0,4 кг

Обозначение	Марка	Рис.	Масса, кг
-КЖ.И.28.0.0	С1	1	3,1
-01	С2	2	5,8
-02	С3	3	3,6

Привязан

Инв. №

ТП 416-7-234.86 -КЖ.И.28.0.0

Н.контр.	Павлюченков		30.06.86
ГИП	Степанова		30.06.86
Нач.отд.	Дроханов		30.06.86
Гл.констр.	Павлюченков		30.06.86
Рук.бриг.	Еремина		30.06.86
Ст.инж.	Салтыкова		30.06.86
Инженер	Васильева		30.06.86

Сетка С (С1 ÷ С3)

Стадия	Масса	Масштаб
РП	См. табл.	1:20
Лист	Листов 1	

Союздорпроект г. Москва

Инв.№ подл. | Подпись и дата | Взам.инв.№

Альбом II

рис. 1

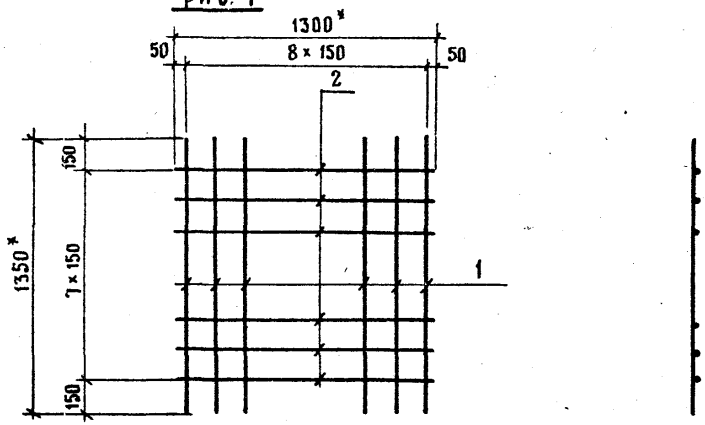

Формат	Зона	Поз.	Обозначение	Наименование	Код. на исполн. -КЖ.И.29.0.0- —	01	02	Примечание
				Документация				
А3			КЖ.И.00.0.0.ТУ	Технические условия	X	X	X	
				Детали				
Б4		1	— КЖ.И.29.0.1	А-III-12 ГОСТ 5781-82* ℓ= 1350	9	4	12	1,2 кг
Б4		2	— КЖ.И.29.0.2	А-III-12 ГОСТ 5781-82* ℓ=1300	8			1,2 кг
Б4		3	— КЖ.И.29.0.3	А-III-12 ГОСТ 5781-82* ℓ= 500		8		0,4 кг
Б4			— КЖ.И.29.0.4	А-III-12 ГОСТ 5781-82* ℓ=1640			8	1,5 кг

рис. 2

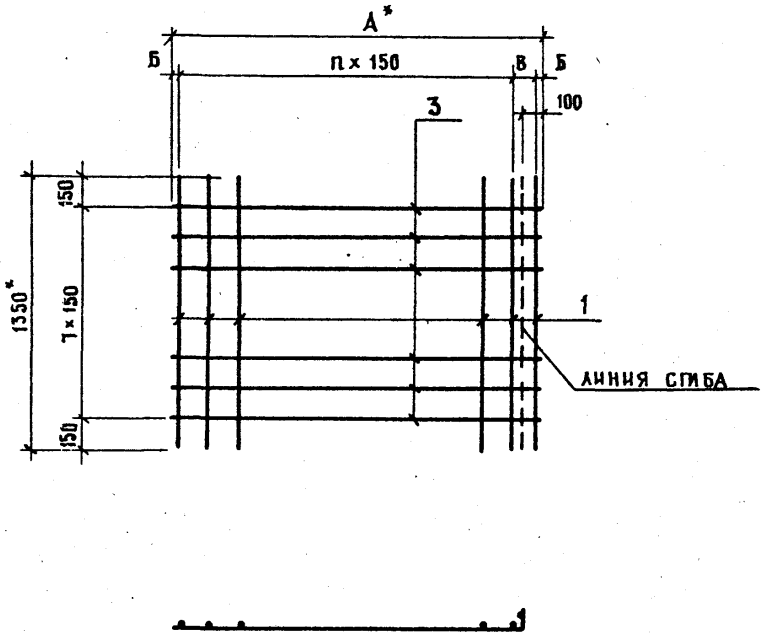

Обозначение	Марка	Рис.	Размеры, мм А	Б	В	п	Масса, кг
-КЖ.И.29.0.0	С4	1	—	—	—	—	20,4
—01	С5	2	500	25	—	3	8,0
—02	С6	2	1640	20	100	10	26,4

Инв. N подл. | Подпись и дата | Взам. инв. N

Привязан

Инв. N

Н. контр.	Павлюченков		30.06.86
ГИП	Степанова		30.06.86
Нач. отд.	Дроханов		30.06.86
Гл. констр.	Павлюченков		30.06.86
Рук. бриг.	Еремина		30.06.86
Ст. инж.	Салтыкова		30.06.86
Инженер	Васильева		30.06.86

ТП 416-7-234.86 — КЖ.И.29.0.0

Сетка С
(С4 ÷ С6)

Стадия	Масса	Масштаб
РП	См. табл.	—
Лист	Листов 1	

СОЮЗДОРПРОЕКТ
Москва

Альбом II

Рис. 1

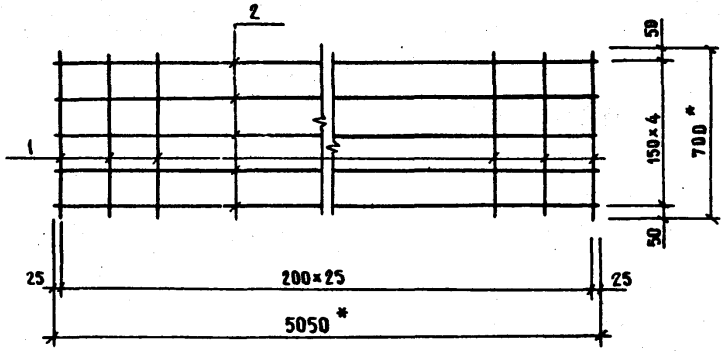

Рис. 2

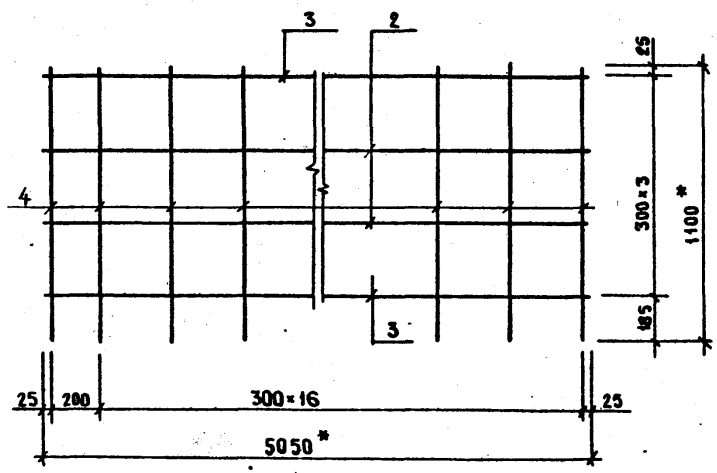

Обозначение	Марка	Рис.	Масса, кг
-КЖ.И.30.0.0	С7	1	25,9
-01	С8	2	22,4

Формат	Зона	Поз.	Обозначение	Наименование	Кол.	Примечание
				Документация		
А3			-КЖ.И.00.0.0 ТУ	Технические условия		
			Переменные	**данные для исполнения:**		
				-КЖ.И.30.0.0		
				Детали		
Б4		1	-КЖ.И.30.0.1	А-III-10-ГОСТ 5781-82* ℓ=700	28	0,4 кг
Б4		2	-КЖ.И.30.0.2	А-III-10-ГОСТ 5781-82* ℓ=5050	5	3,1 кг
				-КЖ.И.30.0.0-01		
				Детали		
Б4		2	-КЖ.И.30.0.2	А-III-10-ГОСТ 5781-82* ℓ=5050	2	3,1 кг
Б4		3	-КЖ.И.30.0.3	А-III-12-ГОСТ 5781-82* ℓ=5050	2	4,5 кг
Б4		4	-КЖ.И.30.04	А-I-8-ГОСТ 5781-82* ℓ=1110	18	0,4 кг

Инв. № подл. | Подпись и дата | Взам. инв. №

Привязан

Инв. №

Н.контр.	Павлюченков		30.06.86
ГИП	Степанова		30.06.86
Нач. отд.	Дроханов		30.06.86
Гл. констр.	Павлюченков		30.06.86
Рук. бриг.	Еремина		30.06.86
Ст. инж.	Салтыкова		30.06.86
Инженер	Васильева		30.06.86

ТП 416-7-234.86 -КЖ.И.30.0.0

Сетка С
(С7, С8)

Стадия	Масса	Масштаб
РП	см. табл.	1:20
Лист	Листов 1	

Союздорпроект
г. Москва

Альбом II

Рис 1

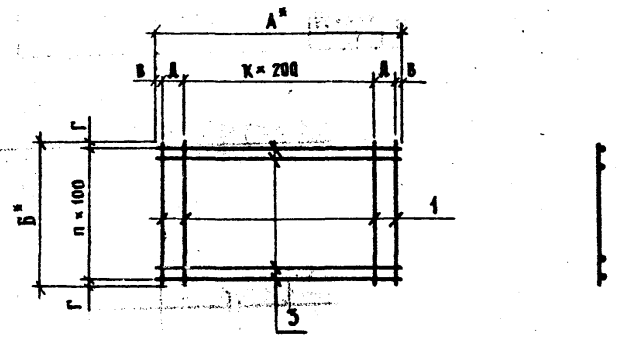

Рис. 2

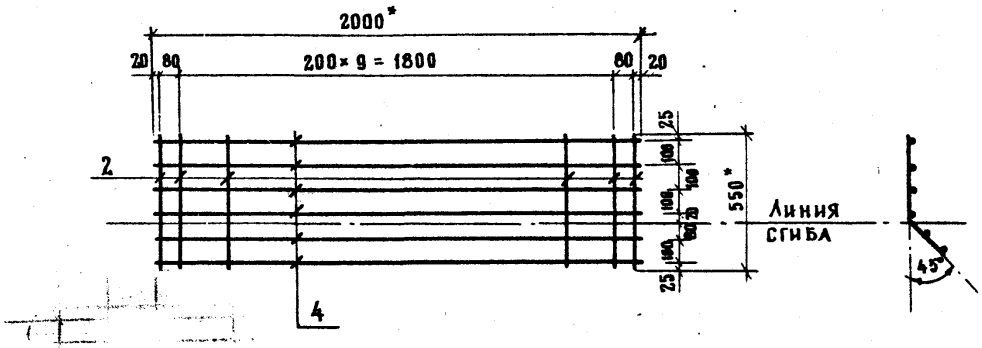

Формат	Зона	Поз.	Обозначение	Наименование	Код. на испол. -КЖ.И.31.0.0- —	01	02	03	04	Примечание
				Документация						
А3			-КЖ.И.00.0.0.ТУ	Технические условия	X	X	X	X	X	
				Детали						
				А-I-6 ГОСТ 5781-82*						
Б4		1	-КЖ.И.31.0.1	ℓ = 350	4					0,1 кг
Б4			-КЖ.И.31.0.2	ℓ = 450		7				0,1 кг
Б4			-КЖ.И.31.0.3	ℓ = 1340			13	2		0,3 кг
Б4		2	-КЖ.И.31.0.4	ℓ = 550					12	0,1 кг
				А-II-12 ГОСТ 5781-82*						
Б4		3	-КЖ.И.31.0.5	ℓ = 750	4					0,7 кг
Б4			-КЖ.И.31.0.6	ℓ = 1000		5				0,9 кг
Б4			-КЖ.И.31.0.7	ℓ = 2500			14			2,2 кг
Б4			-КЖ.И.31.0.8	ℓ = 1500				14		1,3 кг
Б4		4	-КЖ.И.31.0.9	ℓ = 2000					6	1,8 кг

Обозначение	Марка	Рис	Размеры, мм А*	Б*	В	Г	Д	К	п	Масса, кг
-КЖ.И.31.0.0	С 9	1	750	350	75	25	200	1	3	32
-01	С 10	1	1000	450	20	25	80	4	4	5,2
-02	С 12	1	2500	1340	25	20	200	10	13	34,7
-03	С 14	1	1500	1340	50	20	200	5	13	18,8
-04	С16	2	—	—	—	—	—	—	—	12,0

Инв. № подл. | Подпись и дата | Взам. инв. №

Привязан

Инв. №

Н.контр.	Павлюченков		30.06.86
ГИП	Степанова		30.06.86
Нач.отд.	Дроханов		30.06.86
Гл.констр.	Павлюченков		30.06.86
Рук.бриг	Еремина		30.06.86
Ст.инж.	Саатыкова		30.06.86
Инженер	Кузнецова		30.06.86

ТП 416-7-234.86 -КЖ.И.31.0.0

Сетка С
(С9, С10, С12, С14, С16)

Стадия	Масса	Масштаб
РП	См. таблицу	
Лист	Листов 1	

СОЮЗДОРПРОЕКТ
г. Москва

Альбом III

РИС 1

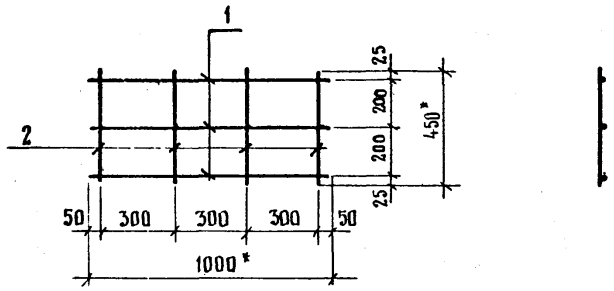

РИС. 2

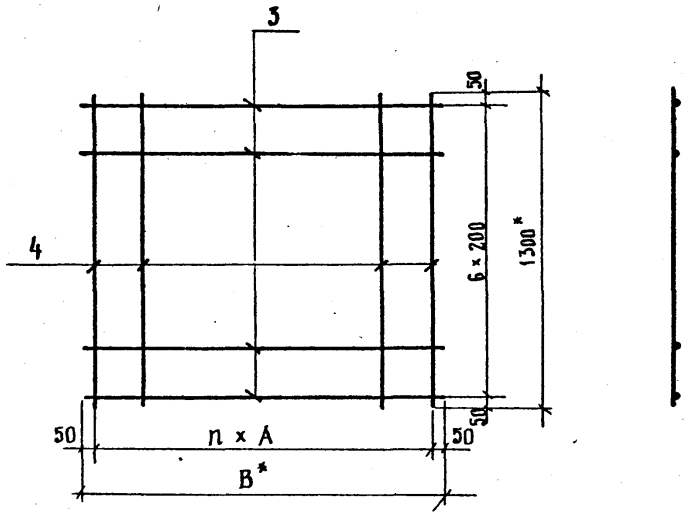

Формат	Зона	Поз.	Обозначение	Наименование	Кол. на испол. – КЖ.И.32.0.0- —	01	02	Примечание
				Документация				
А3			– КЖ.И.00.0.0 ТУ	Технические условия	X	X	X	
				Детали				
				В-I-5 ГОСТ 6727-80				
Б4		1	–КЖ.И.32.0.1	ℓ = 1000	3			0,2 кг
Б4		2	–КЖ.И.32.0.2	ℓ = 450	4			0,1 кг
Б4		3	–КЖ.И.32.0.3	ℓ = 2500		7		0,4 кг
Б4			–КЖ.И.32.0.4	ℓ = 1500			7	0,2 кг
Б4		4	–КЖ.И.32.0.5	ℓ = 1300		9	8	0,2 кг

Обозначение	Марка	Рис.	Размеры, мм A*	B*	n	Масса кг
–КЖ.И.32.0.0	С11	1	—	—	—	1.0
–01	С13	2	300	2500	8	4,6
–02	С15	2	200	1500	7	3,0

Привязан

Инв. №

Н.контр	Павлюченков		30.06.86
ГИП	Степанова		30.06.86
Нач.отд	Дроханов		30.06.86
Гл.конст	Павлюченков		30.06.86
Рук.бриг	Еремина		30.06.86
Ст.инжн	Салтыкова		30.06.86
Инспектор	Васильева		30.06.86

ТП 416-7-234.86 –КЖ.И.32.0.0

Сетка С
(С11, С13, С15)

Стадия	Масса	Масштаб
РП	см. табл.	–
Лист	Листов 1	

СОЮЗДОРНИИПРОЕКТ
г. Москва

Инв. № подл. | Подпись и дата | Взам. инв. №

Альбом II

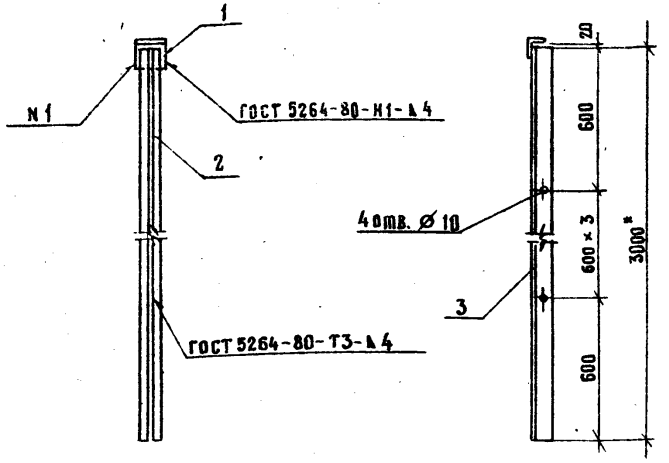

Формат	Зона	Поз.	Обозначение	Наименование	Кол.	Примечание
				Документация		
А3			—КЖ.И.00.0.0ТУ	Технические условия		
				Детали		
Б4		1	—КЖ.И.33.0.1	Уголок $\frac{Б-63\times63\times5\ ГОСТ\ 8509-72^{*}\ \ell=90}{ВСТ.3\ кп2\ ГОСТ\ 535-79^{*}}$	1	0,4 кг
Б4		2	—КЖ.И.33.0.2	Полоса $\frac{Б-2-5\times70\ ГОСТ\ 103-76\ \ell=3000}{ВСТ.3\ кп2\ ГОСТ\ 535-79^{*}}$	1	8,2 кг
Б4		3	—КЖ.И.33.0.3	Полоса $\frac{Б-2\ 5\times80\ ГОСТ\ 103-76\ \ell=3000}{ВСТ.3\ КП2\ ГОСТ\ 535-79^{*}}$	1	9,4 кг

Привязан

Инв. N°

Инв. N° подл. | Подпись и дата | Взам. инв. N

ТП 416-7-234.86 -КЖ.И.33.0.0

Н.контр.	Павлюченков		30.06.86
ГИП	Степанова		30.06.86
Нач.отд.	Дроханов		30.06.86
Гл.констр.	Павлюченков		30.06.86
Рук.бриг.	Еремина		30.06.86
Ст.инж.	Салтыкова		30.06.86
Инженер	Васильева		30.06.86

Импост ИМ 1

Стадия	Масса	Масштаб
РП	18,0	1:20
Лист	Листов 1	

СОЮЗДОРПРОЕКТ г. Москва

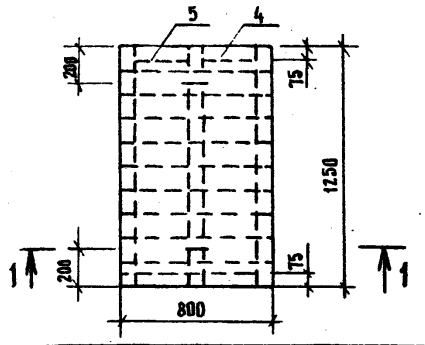

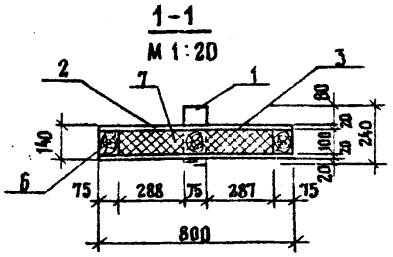

Формат	Зона	Поз.	Обозначение	Наименование	Кол.	Примечание
				Документация		
А3			—КЖ.И.00.0.0ТУ	Технические условия		
				Детали		
Б4		1	—КЖ.И.34.0.1	А-III-10 ГОСТ 5781-82* ℓ=650	2	0,4 кг
Б4		2	—КЖ.И.34.0.2	ОЦ $\frac{Б-ПН-НО-0,25\times800\ ГОСТ\ 19904-74^{*}\ \ell=1250}{ОН-МТ-1\ ГОСТ\ 14918-80}$	2	2,0 кг
Б4		3	—КЖ.И.34.0.3	Доска 19×125 ГОСТ 8486-66* ℓ=800	20	0,002 м³
				Брус 75×100 ГОСТ 8486-66*		
Б4		4	—КЖ.И.34.0.4	ℓ = 287	2	0,002 м³
Б4		5	—КЖ.И.34.0.5	ℓ = 288	2	0,002 м³
Б4		6	—КЖ.И.34.0.6	ℓ = 1250	3	0,009 м³
				Материалы		
		7		Минеральная вата γ = 100 кг/м³ ГОСТ 4640-84		0,07 м³

Привязан

Инв. N°

Инв. N° подл. | Подпись и дата | Взам. инв. N

ТП 416-7-234.86 -КЖ.И.34.0.0

Н.контр.	Павлюченков		30.06.86
ГИП	Степанова		30.06.86
Нач.отд.	Дроханов		30.06.86
Гл.констр.	Павлюченков		30.06.86
Рук.бриг.	Еремина		30.06.86
Ст.инж.	Салтыкова		30.06.86
Инженер	Васильева		30.06.86

Щит деревянный Щ 1

Стадия	Масса	Масштаб
РП	56,8	1:25
Лист	Листов 1	

СОЮЗДОРПРОЕКТ г. Москва

Формат А3

Альбом II

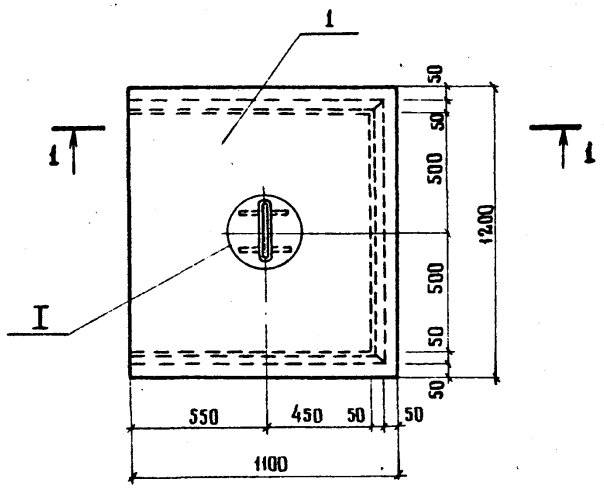

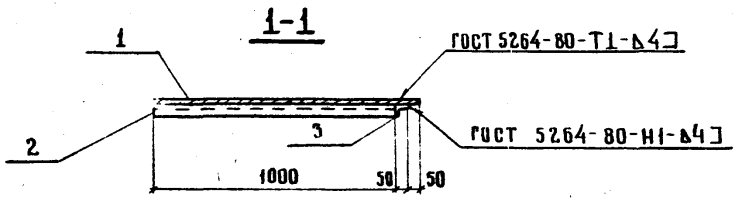

Формат	Зона	Поз.	Обозначение	Наименование	Кол.	Примечание
				Документация		
А3			— КЖ.И.00.0.ОТУ	Технические условия		
				Сборочные единицы		
БЧ		1	— КЖ.И.35.0.1	Лист ромб 0-ПН-5,0 ВСт.3кп2 ГОСТ 8568-77*	1	55,8 кг
				1100 × 1200		
				Уголок 50×5 ГОСТ 8509-72* / ВСт.3кп2 ГОСТ 535-79*		
БЧ		2	— КЖ.И.35.0.2	ℓ = 1050	2	4,0 кг
БЧ		3	— КЖ.И.35.0.3	ℓ = 1100	1	4,1 кг
БЧ		4	— КЖ.И.35.0.4	Лист 6-ПН-0-6,0 ГОСТ 19903-74* / ВСт.3кп2 ГОСТ 14637-79	2	0,4 кг
				40 × 200		
БЧ		5	— КЖ.И.35.0.5	А-I-16 ГОСТ 5781-82* ℓ = 640	1	1,0 кг

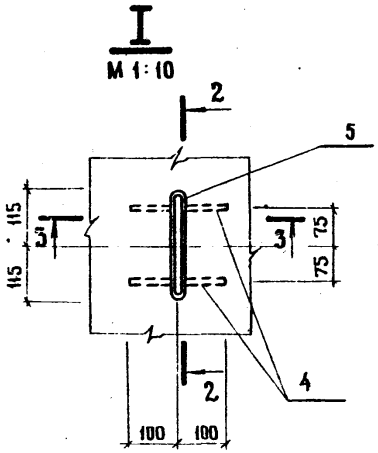

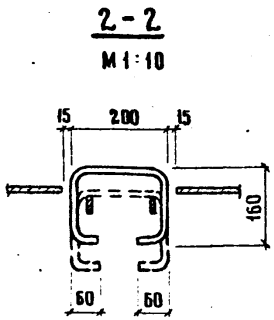

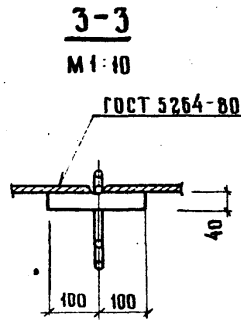

Привязан

Инв. №

Н. контр.	Павлюченков		30.06.86
ГИП	Степанова		30.06.86
Нач. отд	Дроханов		30.06.86
Гл. констр	Павлюченков		30.06.86
Рук. бриг	Еремина		30.06.86
Ст. инж.	Салтыкова		30.06.86
Инженер	Васильева		30.06.86

ТП 416-7-234.86 — КЖ.И.35.0.0

Щит стальной Щ2

Стадия	Масса	Масштаб
РП	69,7	1:20
Лист	Листов 1	

Союздорпроект г. Москва

Инв. № подл. | Подпись и дата | Взам. инв. №

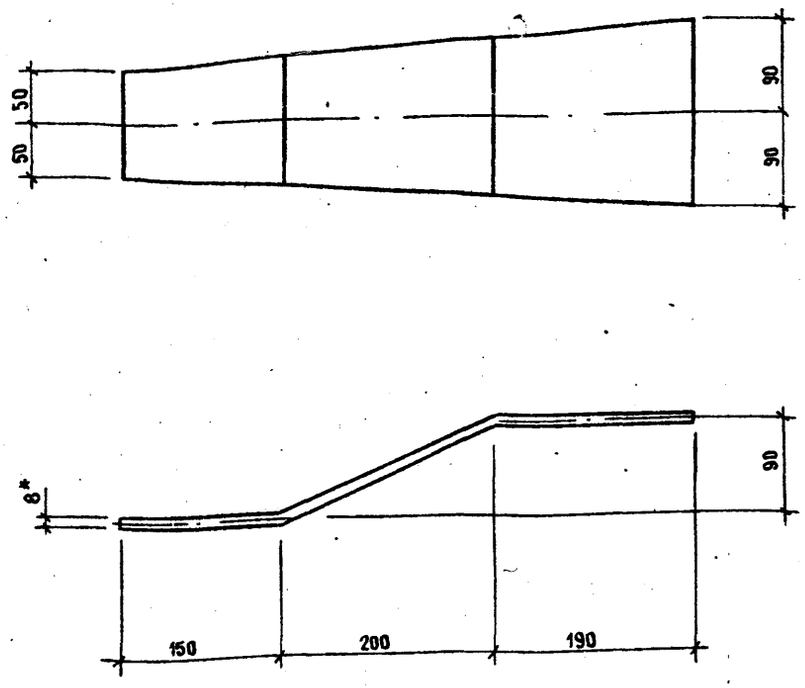

Длина развертки 560мм

Привязан			
Инв. №			
Н. контр.	Павлюченков		
ГИП	Степанова		30.06.86
Нач. отд.	Дроханов		30.06.86
Гл. констр.	Павлюченков		
Рук. бриг.	Еремина		30.06.86
Инженер	Салтыкова		30.06.86
Инженер	Васильева		30.06.86

Взам. инв. № | Подпись и дата | Инв. № подл.

ТП 416-7-234.86 -КЖ.И.36.0.0

Изделие	Стадия	Масса	Масштаб
Соединительное МС1	РП	4.9	1:5
	Лист	Листов 1	
Полоса 8×180 ГОСТ 103-76* / Вст 3кп2 ГОСТ 535-79*	Союздорпроект г. Москва		

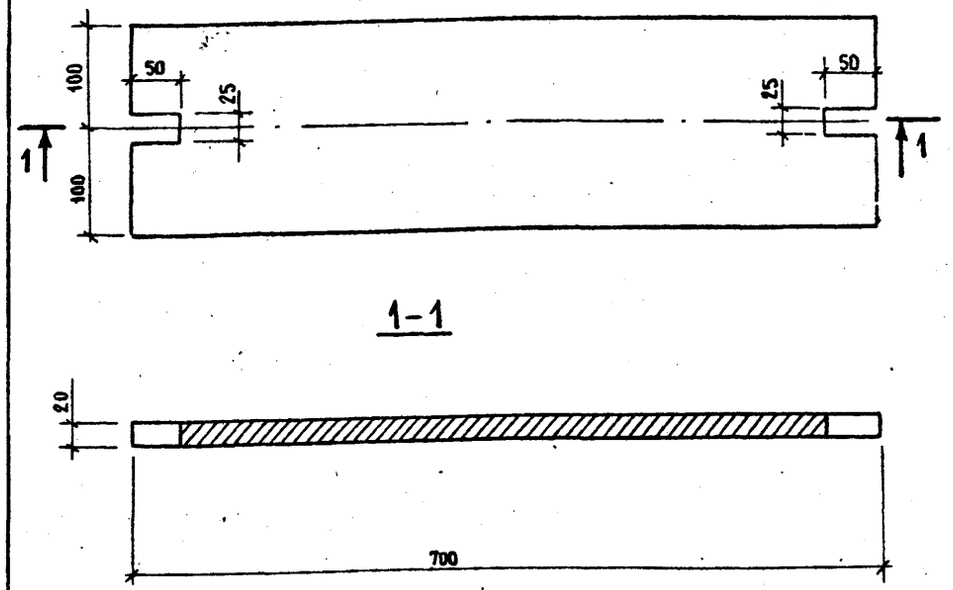

Привязан			
Инв. №			
Н. контр.	Павлюченков		
ГИП	Степанова		30.06.86
Нач. отд.	Дроханов		30.06.86
Гл. констр.	Павлюченков		
Рук. бриг.	Еремина		30.06.86
Инженер	Салтыкова		30.06.86
Инженер	Васильева		30.06.86

Взам. инв. № | Подпись и дата | Инв. № подл.

ТП 416-7-234.86 -КЖ.И.37.0.0

Изделие	Стадия	Масса	Масштаб
Соединительное МС3	РП	21.6	1:5
	Лист	Листов 1	
Полоса 20×200 ГОСТ 103-76* / Вст 3кп2 ГОСТ 535-79*	Союздорпроект г. Москва		

Альбом III

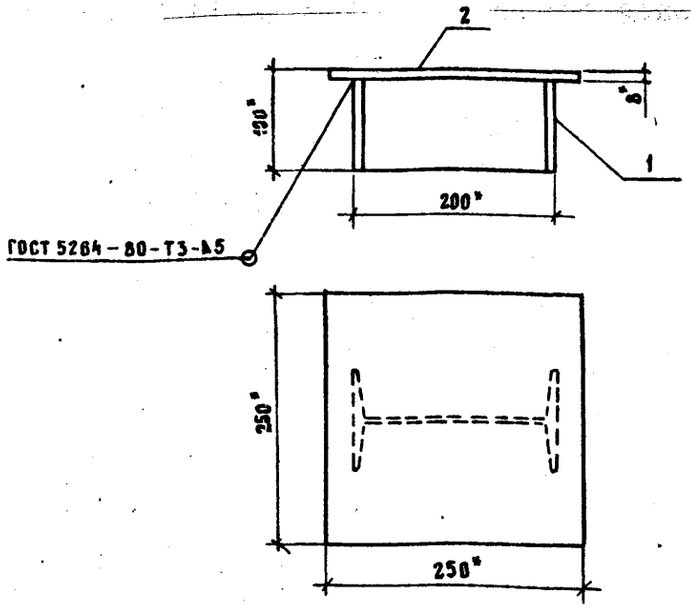

Формат	Зона	Поз.	Обозначение	Наименование	Кол	Примечание
				Документация		
А3			КЖ.И.00.0.ОТУ	Технические условия		
				Детали		
Б4		1	КЖ.И.38.0.1	Двутавр 20 ГОСТ 8239-72* ℓ=92 / ВСт3кп2 ГОСТ 535-79*	1	2,1 кг
Б4		2	КЖ.И.38.0.2	Лист Б-ПН-0-8,0 ГОСТ 19903-74* / ВСт3кп2 ГОСТ 14637-79 250×250	1	3,9 кг

Привязан

Инв. №

Взам. инв. № | Подпись и дата | Инв. № подл.

Н.контр.	Павлюченков		30.06.86
ГИП	Степанова		30.06.86
Нач.отд.	Дроханов		30.06.86
Гл.констр.	Павлюченков		30.06.86
Рук.бриг.	Еремина		30.06.86
Ст.инж.	Салтыкова		30.06.86
Инженер	Васильева		30.06.86

ТП 416-7-234.86 — КЖ.И.38.00

Изделие соединительное МС2

Стадия	Масса	Масштаб
РП	6,0	1:5
Лист	Листов 1	

Союздорпроект г. Москва

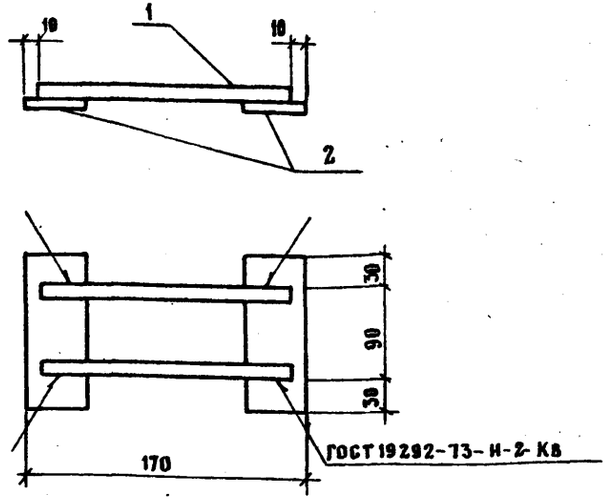

Формат	Зона	Поз.	Обозначение	Наименование	Кол	Примечание
				Документация		
А3			КЖ.И.00.0.ОТУ	Технические условия		
				Детали		
Б4		1	КЖ.И.39.0.1	А-I-16 ГОСТ 5781-82* ℓ=250	2	0,4 кг
Б4		2	КЖ.И.39.0.2	Лист Б-ВН-0-8,0 ГОСТ 19903-74* / ВСт3кп2 ГОСТ 14637-79 80×150	2	0,6 кг

Привязан

Инв. №

Взам. инв. № | Подпись и дата | Инв. № подл.

Н.контр.	Павлюченков		30.06.86
ГИП	Степанова		30.06.86
Нач.отд.	Дроханов		30.06.86
Гл.констр.	Павлюченков		30.06.86
Рук.бриг.	Еремина		30.06.86
Ст.инж.	Салтыкова		30.06.86
Инженер	Васильева		30.06.86

ТП 416-7-234.86 — КЖ.И.39.0.0

Изделие соединительное МС4

Стадия	Масса	Масштаб
РП	2,0	1:5
Лист	Листов 1	

Союздорпроект г. Москва

Альбом II

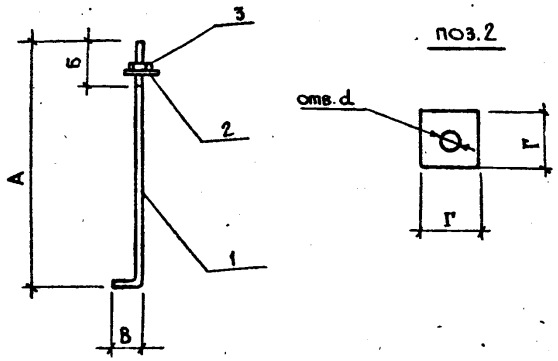

Обозначение	Марка	Размеры, мм					Масса кг
		А	Б	В	Г	d	
-КЖ.И.40.0.0	МН1	710	110	99	55	25	3,1
-01	МН2	486	90	64	55	19	1,7
-02	МН3	620	100	64	60	23	2,0
-03	МН4	620	100	64	60	23	2,3

Формат	Зона	Поз.	Обозначение	Наименование	Кол. на исполнение -КЖ.И.38.0.0 —	01	02	03	Примечание
				Документация					
А3			-КЖ.И.00.0.0 ТУ	Технические условия	X	X	X	X	
				Детали					
		1		Круг В24 ГОСТ 2590-71* / ВСт3кп2 ГОСТ 539-79*					
Б4			-КЖ.И.40.0.1	ℓ=785	1				2,8 кг
				Круг В20 ГОСТ 2590-71* / ВСт3кп2 ГОСТ 539-79*					
Б4			-КЖ.И.40.0.2	ℓ=550		1			1,4 кг
Б4			-КЖ.И.40.0.3	ℓ=684			1	1	1,7 кг
		2		Лист Б-ПН-0-8,0 ГОСТ 19903-74* / ВСт3кп2 ГОСТ 14637-79					
Б4			-КЖ.И.40.0.4	55×55	1	1			0,2 кг
Б4			-КЖ.И.40.0.5	60×60			1		0,2 кг
				Лист Б-ПН-0-16,0 ГОСТ 19903-74* / ВСт3кп2 ГОСТ 14637-79					
Б4			-КЖ.И.40.0.6	60×60				1	0,5 кг
				Стандартные изделия					
		3		Гайка М20-6Н.5 ГОСТ 5915-70*		1	1	1	0,06
				Гайка М24-6Н.5 ГОСТ 5915-70*	1				0,11

Взам. инв. № | Подпись и дата | Инв. № подл.

Привязан

Инв. №

Н.контр.	Павлюченков		
ГИП	Степанова		30.06.86
Нач.отд.	Дроханов		30.06.86
Гл.констр.	Павлюченков		
Рук.бриг.	Еремина		30.06.86
Ст.инж.	Салтыкова		30.06.86
Инженер	Комиссарова		30.06.86

ТП 416-7-234.86 -КЖ.И.40.0.0

Изделие закладное МН (МН1 ÷ МН4)

Стадия	Масса	Масштаб
РП	см. табл.	—
Лист	Листов 1	

СОЮЗДОРПРОЕКТ г. Москва

Копировал

Формат А3

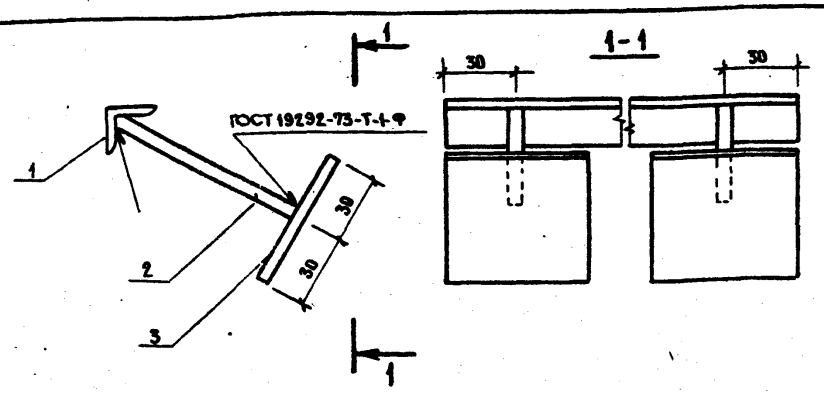

Формат	Зона	Поз.	Обозначение	Наименование	Кол.	Примечание
				Документация		
А3			—КЖ.И.00.0.0 ТУ	Технические условия		
				Детали		
Б4		1	—КЖ.И.41.0.1	Уголок 20×4 ГОСТ 8509-72* ℓ=250 / Ст 3 кп 2 ГОСТ 535-79*	1	0,3 кг
Б4		2	—КЖ.И.41.0.2	А-I-6 ГОСТ 5781-82* ℓ=80	1	0,03 кг
Б4		3	—КЖ.И.41.0.3	Лист Б-ПН-О-6.0 ГОСТ 19903-74* / Ст 3 кп 2 ГОСТ 14637-79	1	0,2 кг
				60×60		

Привязан

Инв. №

Подпись и дата | Взам. инв. №

Н. контр.	Павлюченков		30.06.86
ГИП	Степанова		30.06.86
Нач. отд.	Дроханов		30.06.86
Гл. констр.	Павлюченков		30.06.86
Рук. бриг.	Еремина		30.06.86
Ст. инж.	Салтыкова		30.06.86
Инженер	Васильева		30.06.86

ТП 416-7-234.86 — КЖ.И.41.0.0

Изделие закладное МН5

Стадия	Масса	Масштаб
РП	0,53	1:2
Лист	Листов 1	

СОЮЗДОРПРОЕКТ г. Москва

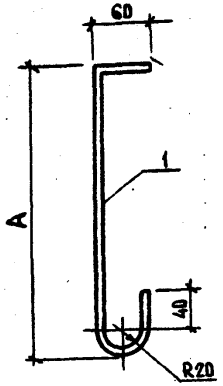

Обозначение	Марка	Размер, мм A	Масса, кг
—КЖ.И.42.0.0	МН6	160	0,1
01	МН7	300	0,2

Формат	Зона	Поз	Обозначение	Наименование	Кол.	Примечание
				Документация		
А3			—КЖ.И.00.0.0 ТУ	Технические условия		
			Переменные	данные для исполнения		
				—КЖ.И.42.0.0		
				Детали		
Б4		1	—КЖ.И.42.0.1	А-III-8 ГОСТ 5781-82* ℓ=303	1	0,1 кг
				—КЖ.И.42.0.0-01		
				Детали		
Б4		1	—КЖ.И.42.02	А-III-8 ГОСТ 5781-82* ℓ=443	1	0,2 кг

Привязан

Инв. №

Инв. № подл. | Подпись и дата | Взам. инв. №

Н. контр.	Павлюченков		30.06.86
ГИП	Степанова		30.06.86
Нач. отд.	Дроханов		30.06.86
Гл. констр.	Павлюченков		30.06.86
Рук. бриг.	Еремина		30.06.86
Ст. инж.	Салтыкова		30.06.86
Инженер	Васильева		30.06.86

ТП 416-7-234.86 —КЖ.И.42.0.0

Изделие закладное МН (МН6, МН7)

Стадия	Масса	Масштаб
РП	см. таблицу	—
Лист	Листов 1	

СОЮЗДОРПРОЕКТ г. Москва

Альбом II

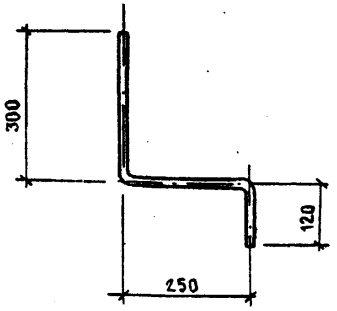

Длина развертки 670 мм

Н. контр.	Павлюченков		30.06.86
ГИП	Степанова		30.06.86
Нач. отд.	Дроханов		30.06.86
Гл. констр.	Павлюченков		30.06.86
Рук. бриг.	Еремина		30.06.86
Ст. инж.	Салтыкова		30.06.86
Инженер	Васильева		30.06.86

ТП 416-7-234.86 -КЖ.И.43.0.0

Изделие закладное МН 8

Стадия	Масса	Масштаб
РП	0,4	1:10
Лист	Листов 1	

А-I-10 ГОСТ 5781-82*

СОЮЗДОРПРОЕКТ г. Москва

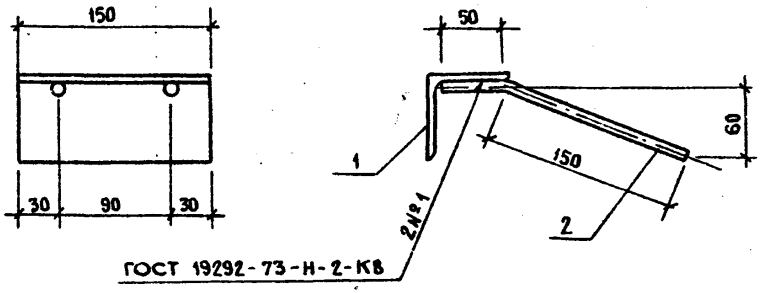

ГОСТ 19292-73-Н-2-КВ

Формат	Зона	Поз	Обозначение	Наименование	Кол.	Примечание
				Документация		
А3			-КЖ.И.00.0.0 ТУ	Технические условия		
				Детали		
Бч		1	-КЖ.И.44.0.1	Уголок Б-63×63×6 ГОСТ 8509-72* / В Ст3кп2 ГОСТ 535-79*	1	0,9кг
				ℓ = 150		
Бч		2	-КЖ.И.44.0.2	А-III-8 ГОСТ 5781-82* ℓ = 200	2	0,1кг

Привязан

Инв. №

Н. контр.	Павлюченков		30.06.86
ГИП	Степанова		30.06.86
Нач. отд.	Дроханов		30.06.86
Гл. констр.	Павлюченков		30.06.86
Рук. бриг.	Еремина		30.06.86
Ст. инж.	Салтыкова		30.06.86
Инженер	Васильева		30.06.86

ТП 416-7-234.86 -КЖ.И.44.0.0

Изделие закладное МН 9

Стадия	Масса	Масштаб
РП	1,1	1:4
Лист	Листов 1	

СОЮЗДОРПРОЕКТ Москва

Инв. № подл. | Подпись и дата | Взам. инв. №

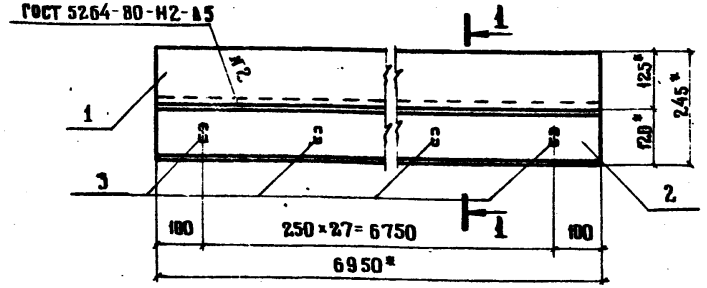

1-1

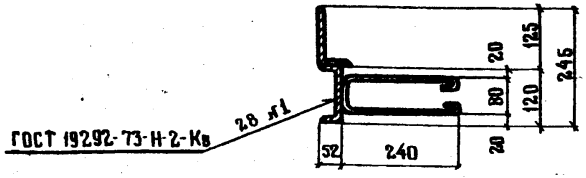

Формат	Зона	Поз.	Обозначение	Наименование	Кол.	Примечание
				Документация		
А3			КЖ.И.00.00ТУ	Технические условия		
				Детали		
Бч		1	КЖ.И.45.0.1	Уголок 6-125×80×10 ГОСТ 8510-72* L=6950 / Вст3кп2 ГОСТ 535-79*	1	107.7 кг
Бч		2	КЖ.И.45.0.2	Швеллер 12 ГОСТ 8240-72* L=6950 / Вст3кп2 ГОСТ 535-79*	1	72,3 кг
Бч		3	КЖ.И.45.0.3	А-I-8 ГОСТ 5781-82* L=680	28	0.3 кг

Привязан

Инв. №

ТП 416-7-234.86 — КЖ.И.45.0.0

Изделие закладное МН 10	Стадия	Масса	Масштаб
	РП	188,4 кг	1:10
	Лист	Листов 1	
	Союздорпроект г. Москва		

Н. контр.	Павлюченков		30.06.86
ГИП	Степанова		30.06.86
Нач. отд.	Дроханов		30.06.86
Гл. констр.	Павлюченков		30.06.86
Рук. бриг.	Еремина		30.06.86
Ст. инж.	Салтыкова		30.06.86
Инженер	Красникова		30.06.86

Взам. инв. № | Подпись и дата | Инв. № подл.

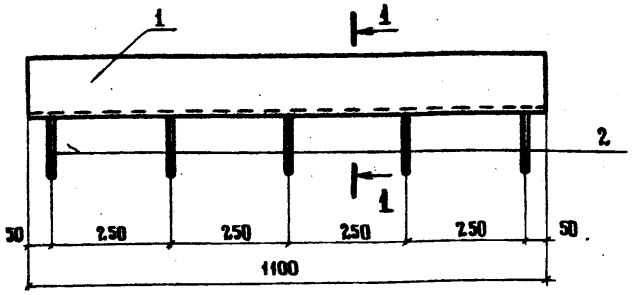

1-1

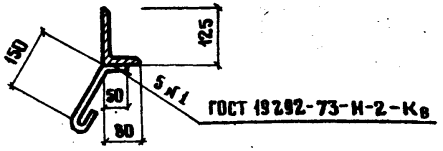

Формат	Зона	Поз.	Обозначение	Наименование	Кол.	Примечание
				Документация		
А3			КЖ.И.00.00ТУ	Технические условия		
				Детали		
Бч		1	КЖ.И 46.0.1	Уголок 6-125×80×10 ГОСТ 8510-72* L=1100 / Вст3кп2 ГОСТ 535-79*	1	17,1 кг
Бч		2	КЖ.И 46.0.2	А-I-8 ГОСТ 5781-82* L=260	5	0.1 кг

Привязан

Инв. №

ТП 416-7-234.86 — КЖ.И 46.0.0

Изделие закладное МН 11	Стадия	Масса	Масштаб
	РП	17,6 кг	1:10
	Лист	Листов 1	
	Союздорпроект г. Москва		

Н. контр.	Павлюченков		30.06.86
ГИП	Степанова		30.06.86
Нач. отд.	Дроханов		30.06.86
Гл. констр.	Павлюченков		30.06.86
Рук. бриг.	Еремина		30.06.86
Ст. инж.	Салтыкова		30.06.86
Инженер	Красникова		30.06.86

Взам. инв. № | Подпись и дата | Инв. № подл.

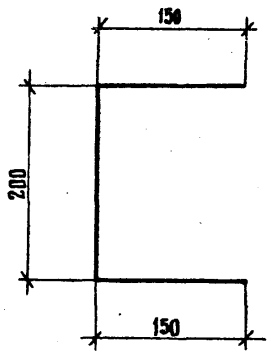

Развертка

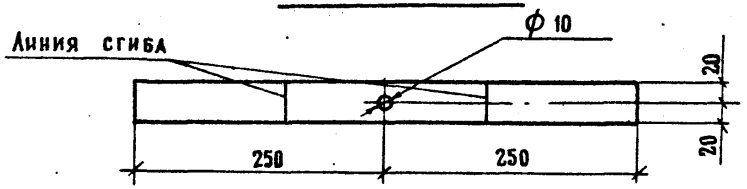

Привязан

Инв. N

ТП 416-7-234.86 – КЖ.И.47.0.0

Изделие закладное МН 12	Стадия	Масса	Масштаб
	РП	0,50	1:5
	Лист	Листов 1	

Н.контр.	Павлюченков		30.06.86
ГИП	Степанова		30.06.86
Нач.отд.	Дроханов		30.06.86
Гл.констр.	Павлюченков		30.06.86
Ст.инж.	Салтыкова		30.06.86
Инженер	Морозова		30.06.86

Лист Б-ПН-3.0 ГОСТ 19903-74 / Вст3кп2 ГОСТ 16523-70*

Союздорпроект г. Москва

Взам. инв. N | Подпись и дата | Инв. N подл.

gost.e-ecolog.ru