ТИПОВОЙ ПРОЕКТ

503-1-48.86

СТОЯНКА ДОРОЖНЫХ МАШИН ДОРОЖНО-РЕМОНТНОГО ПУНКТА

АЛЬБОМ I

Архитектурные решения. Конструкции железобетонные. Конструкции металлические. Технологические решения. Отопление и вентиляция. Водопровод и канализация. Силовое электрооборудование. Автоматизация приточных систем. Связь и сигнализация.

21682/01
цена 5-47

Горьковский филиал
БИБЛИОТЕКА
типовых материалов

gost.e-ecolog.ru

ТИПОВОЙ ПРОЕКТ

503-1-48.86

СТОЯНКА ДОРОЖНЫХ МАШИН ДОРОЖНО-РЕМОНТНОГО ПУНКТА

АЛЬБОМ I

СОСТАВ ПРОЕКТА

АЛЬБОМ I	Технологические решения. Архитектурные решения. Конструкции железобетонные. Конструкции металлические. Отопление и вентиляция. Водопровод и канализация. Силовое электрооборудование. Автоматизация приточных систем: Связь и сигнализация.
АЛЬБОМ II	Строительные изделия. /из тп 416-7-234.86/
АЛЬБОМ III	Задание заводу-изготовителю.
АЛЬБОМ IV	Спецификации оборудования.
АЛЬБОМ V	Ведомости потребности в материалах.
АЛЬБОМ VI	Сметы.

РАЗРАБОТАН
ГОСУДАРСТВЕННЫМ ПРОЕКТНЫМ ИНСТИТУТОМ
„СОЮЗДОРПРОЕКТ" г. МОСКВА

ГЛАВНЫЙ ИНЖЕНЕР ИНСТИТУТА /В.Р. Силков/
ГЛАВНЫЙ ИНЖЕНЕР ПРОЕКТА /Н.П. Степанова/

УТВЕРЖДЕН
МИНТРАНССТРОЕМ СССР
ПРОТОКОЛ № 19 ОТ 30 ИЮЛЯ 1986 ГОДА

СОДЕРЖАНИЕ

Наименование чертежей	Марка листа	NN страниц
Титульный лист		1
Содержание		2
Пояснительная записка		3
Технологические чертежи		
План. Расстановки машин и механизмов. Общие данные	ТХ-1	6
Архитектурно-строительная часть		
Общие данные /начало/	АР-1	7
Общие данные /окончание/	АР 2	8
План осмотровой канавы, план подполья	АР-3	9
Сечение 1-1, 2-2, узлы	АР-4	10
Сечение 4-4, 5 5, узлы	АР-5	11
План перекрытия канала, план приямка.	АР-6	12
План на отм 0,000	АР-7	13
Фасады 1-9, 9-1 А-Г, Г-А	АР-8	14
Разрез 1-1, План венткамеры, Узлы и детали	АР-9	15
План полов, план кровли, спецификация перемычек	АР-10	16
Узлы и детали	АР-11	17
Перегородки сетчатые консольные щитовые	АР-12	18
Общие данные	КЖ-1	19
Маркировочная схема фундаментов и фундаментных балок	КЖ-2	20
Узлы 1-5	КЖ-3	21
Фрагменты 1,2 Узел 6. Раскладка бетонных блоков		
по оси 7.	КЖ-4	22
Фм 1 ÷ Фм 3. Схемы нагрузок Фм 1 ÷ Фм 3	КЖ-5	23
Фм 4, Фм 5, Фм 5Н, Фм 6. Схемы нагрузок Фм 4 ÷ Фм 6	КЖ-6	24
Фм 7, Фм 8 Схемы нагрузок Фм 7, Фм 8	КЖ-7	25
Спецификация фундаментов Фм 1 ÷ Фм 8, ведомость		
расхода стали на один элемент	КЖ-8	26
Маркировочная схема колонн, балок покрытия	КЖ-9	27
Разрез 3-3. Узлы 1-3	КЖ-10	28
Маркировочная схема плит покрытия	КЖ-11	29
Маркировочные схемы стеновых панелей в осях 1-9, 9-1 А-Г и Г-А	КЖ-12	30

Наименование чертежей	Марка листа	NN страниц
Спецификация к маркировочным схемам стеновых панелей		
Схема расположения стоек и насадок торцевого фахверка		
по осям 1 и 9	КЖ-13	31
Опалубка и армирование плиты перекрытия ПМ-1		
на отм 3.580 в осях 1-2 и В-Г	КЖ-14	32
Общие данные	КМ-1	33
Техническая спецификация металла	КМ-2	34
Площадка под венткамеру в осях 1-2, Г-В. Площадка		
под венткамеру в осях 6-7, Г-В	КМ-3	35
Узлы 6 ÷ 9. Сечение 8-8, 9-9	КМ-4	36
Отопление и вентиляция		
Общие данные /начало/	ОВ-1	37
Общие данные /окончание/	ОВ-2	38
План	ОВ-3	39
Схемы отопления и теплоснабжения калориферов		
Схема обвязки регулирующих клапанов	ОВ-4	40
Установка системы П1. Разрезы. Схема обвязки		
калориферов системы П1	ОВ-5	41
Установка системы П2 Разрезы. Схемы обвязки		
калориферов системы П2 Схемы воздуховодов системы П2	ОВ-6	42
Узел управления	ОВ-7	43
Шланговый отсос выхлопных газов Общий вид.	ОВ-8	44
Детали	ОВ-9	45
Водопровод и канализация		
Общие данные	ВК-1	46
План на отм. 0.000	ВК-2	47
Схемы систем В2, К2	ВК-3	48
Силовое электрооборудование		
Общие данные /начало/	ЭМ-1	49
Общие данные /окончание/.	ЭМ-2	50
Распределительная сеть 380 / 220 В		
Шкаф ШР. Схема однолинейная	ЭМ-3	51

Наименование чертежей	Марка листа	NN страниц
Силовое электрооборудование. План на отм 0.000 и		
на отм 3.00 Кабельная раскладка	ЭМ-4	52
Электроосвещение План на отм 0.00. Кабельная раскладка	ЭМ-5	53
Автоматизация приточных систем		
Общие данные	А-1	54
Приточная система П1, П2 Схема функциональная	А-2	55
Приточная система П1. Схема электрическая принципиаль-		
ная /начало/	А-3	56
Приточная система П1. Схема электрическая принци-		
пиальная /окончание/	А-4	57
Приточная система П2. Схема электрическая		
принципиальная /начало/	А-5	58
Приточная система П2 Схема электрическая		
принципиальная /окончание/	А-6	59
Приточная система П1, П2 Схема электрическая		
регулирования	А-7	60
Приточная система П1, П2. Схема соединений		
внешних проводок /начало/	А-8	61
Приточная система П1, П2 Схема соединений		
внешних проводок /окончание/	А-9	62
Приточная система П1, П2 План расположения	А-10	63
Связь и сигнализация		
Общие данные	СС-1	64
Схемы пожарной сигнализации и радиофикации	СС-2	65
Блокировка ворот поз 1 конечными выключателя-		
ми и сигнализаторами	СС-3	66
Блокировка окна поз 3 датчиками ДМК-П2 и ДИМК	СС-4	67
Блокировка окна поз 4 датчиками ДМК-П2 и ДИМК	СС-5	68
Схемы пожарной сигнализации и радиофикации	СС-6	69
План охранной сигнализации	СС-7	70

Инв. № подл. | Подпись и дата | Взам. инв. №

Альбом I

1. Общая часть

Типовой проект стоянка дорожных машин дорожно-ремонтного пункта разработан на основании задания на проектирование, утвержденного Министерством транспортного строительства СССР 30 января 1985 года и в соответствии с планом типового проектирования /постановление Госстроя СССР № 204 от 10.12.84/ взамен типового проекта 503-260.

Ведомость основных комплектов рабочих чертежей

№№ п.п.	Обозначение	Наименование
1	ТХ	Технологическая часть
2	АР	Архитектурные решения
3	КЖ	Конструкции железобетонные
4	КМ	Конструкции металлические
5	ОВ	Отопление и вентиляция
6	ЭМ	Силовое электрооборудование
7	А	Автоматизация приточных систем
8	СС	Связь и сигнализация

2. Область применения типового проекта

Типовой проект разработан для строительства в следующих природных условиях:

— расчетная зимняя температура наружного воздуха -20°С, -30°С, -40°С;

— скоростной напор ветра — для I района по СНиП II-6-74 „Нагрузки и воздействия";

— вес снегового покрова — для III района по СНиП II-6-74 „Нагрузки и воздействия";

— рельеф территории спокойный, грунты непучинистые, непросадочные со следующими нормативными характеристиками:

нормативный угол внутреннего трения $\varphi^{н}$ = 0,49 рад /28°/;

нормативное удельное сцепление С = 2 кПа /0,02 кгс/см²/;

модуль деформации нескальных грунтов Е=14,7 мПа /150 кгс/см²/

плотность грунта γ = 1,8 т/м³;

коэффициент безопасности по грунту $K_г$ = 1.

Грунтовые воды отсутствуют.

Проект не предусматривает строительство в районах с сейсмичностью выше 6 баллов, вечной мерзлоты, на площадках с засоленными грунтами и с подрабатываемыми территориями.

3. Объемно-планировочные решения.

Проект разработан в соответствии со СНиП 2.09.02-85 „производственные здания" и ОНТП-АТП-СТО80. Габариты здания в плане 48×18 м, конструктивный шаг несущих элементов каркаса 6м, пролет 18м, высота до низа балки покрытия 4,8м. Стоянка имеет по условиям хранения машин отапливаемую и неотапливаемую части.

В каждом шаге несущих элементов устроены ворота размерами 4,2×4,2 м.

Основные показатели здания:

класс сооружения-II

степень огнестойкости-II

площадь застройки — 901,4 м²

полезная площадь — 819,6 м²

строительный объем — 5769,0 м³

в том числе:

неотапливаемой части — 1123,8 м³

количество машиномест — 17

Ворота — металлические, по серии 1.435-9-17, типа „Сэндвич", размерами 4,2×4,2 м

Перегородки — кирпичные толщиной 120мм и консольные сетчатые, стальные по серии 1.431.10 вып. 2.

Перемычки — сборные железобетонные по серии 1.138.10в.1

Кровля — трехслойная рубероидная с защитным слоем из мелкого гравия или крупнозернистого песка, втопленного в битумную мастику. Кровля с внутренним водостоком.

Осмотровая канава — монолитная бетонная и железобетонная.

Полы — бетонные.

Окна двери — по ГОСТ 12.506-81 и ГОСТ 14624-84

Материалы по наружной и внутренней отделке смотри на листах проекта.

4. Конструктивные решения

Здание решено в сборном железобетонном каркасе. Пространственная жесткость каркаса обеспечивается защемлением колонн в монолитных фундаментах и шарнирным соединением с жестким диском покрытия, состоящим из сборных железобетонных плит и балок.

Размеры подошв фундаментов определены для варианта расчетной зимней температуры наружного воздуха — 30°С

Наружные стены приняты панельными из легкого бетона объемной массой 1000 кг/м³, на отдельных участках — кирпичные.

Конструкции приняты в соответствии с „Перечнем чертежей типовых конструкций зданий и сооружений для промышленного и специализированных видов строительства", согласованным отделом типового проектирования и организации проектно-изыскательских работ Госстроя СССР 7 января 1982 г.

Применяемые серии бетонных и железобетонных конструкций даны на листах марки КЖ.

5. Технологическая часть.

Стоянка дорожных машин дорожно-ремонтного пункта предназначена для хранения дорожных машин и автотранспорта собственного парка, а также для размещения складских помещений.

Помещение отапливаемой стоянки предназначено для размещения 12 машин ежедневно осуществляющих линейные работы.

Холодная стоянка предназначена для хранения 5 машин.

Склад инвентаря и спецодежды предназначен для хранения спецодежды и ручного вспомогательного инструмента линейных рабочих.

В помещении склада строительных материалов хранятся цемент, известь, мел и другие материалы в закрытой таре.

В отапливаемой стоянке также предусмотрена осмотровая канава для наружного осмотра машин и решения вопроса о необходимости проведения их ремонта. В здании стоянки ремонт не осуществляется. Уборка полов в стоянке производится уборочной машиной КУ-101

6. Теплоснабжение.

Расчетные тепловые нагрузки по зданию стоянки дорожных машин приведены в следующей таблице:

	Периоды года при °С	Расход тепла /ккал/час/		
		на отопление	на вентиляцию	на горячее водоснабжение
Стоянка дорожных машин	- 20	53000	88400	—
	- 30	69500	121500	—
	- 40	81000	154600	—

Привязан:

Инв. №

Инв. № подл. | Подпись и дата | Взам. инв. №

Н. контр.	Шелаев			ТП 503-1-48.86-ПЗ
ГИП	Степанова			Дорожно-ремонтный пункт
Нач. отд.	Дроханов			
Рук. бр. ТХ	Чубоксарова			Стоянка машин — Стадия: РП; Лист: 1; Листов:
Рук. бр. АР	Пивоваров			
Рук. бр. КОН	Еремина			
Рук. бр. ОВ	Федотов			Пояснительная записка
Рук. бр. ВК	Иванова			Союздорпроект г. Москва
Рук. бр. Э.	Левкова			

Альбом I

Теплоносителем для систем отопления и теплоснабжения калориферов является вода с параметрами 95 - 70°С.

Расчетные температуры воздуха для холодного периода приняты минус 20, 30, 40°С.

Расчетная температура внутреннего воздуха в холодный период в отапливаемой части стоянки принята +5° С.

Система отопления двухтрубная, тупиковая с верхней разводкой. Отопление осуществляется радиаторами отопительными чугунными М140-АО.

Трубопроводы систем отопления и теплоснабжения калориферов условным диаметром от 15 до 50 мм из водогазопроводных легких труб по ГОСТ 3262 -75*, условным диаметром более 50 мм из стальных электросварных труб по ГОСТ 10704 - 76*.

Монтаж систем отопления и теплоснабжения калориферов выполнить в соответствии с СН и П 3.05.01 - 85. Трубопроводы прокладываются с уклоном, равным 0,003. Для удаления воздуха из систем в верхних точках предусматриваются воздухосборники и воздушные краны.

Вентиляция помещения отапливаемой части стоянки - приточно-вытяжная с механическим побуждением.

Воздухообмен в помещении определены из условия растворения выделяющихся вредностей до допустимых нормами концентраций.

Приточный воздух подается через систему насадков в рабочую зону. Предусмотрена подача приточного воздуха в осмотровую канаву. Удаление воздуха из помещения стоянки осуществляется крышным вентилятором.

Воздуховоды систем вентиляции выполнить из тонколистовой стали по ГОСТ 19 903-74. Толщину стали принять по СН и П II-33-75* в зависимости от размера воздуховода. Воздуховоды систем вентиляции окрасить масляной краской внутри 1 раз и снаружи за 2 раза.

Проектом предусматривается автоматизация систем приточно-вытяжной вентиляции с дистанционным и местным управлением, регулированием температуры по приточному воздуху и защитой калориферов от замерзания, централизованное отключение систем вентиляции с механическим побуждением при возникновении пожара.

7. Водоснабжение и канализация.

Водоснабжение.

Здание оборудуется сетями противопожарного водопровода. Расход воды на наружное пожаротушения принят 10 л/с при объеме здания 5769 м³, категории производства „В", степени огнестойкости II.

Расход воды на внутреннее пожаротушение - 2 × 2,5 л/сек

Напор на вводе 15 м

Ввод водопровода принят из чугунных напорных труб ⌀ 100 по ГОСТ 9583 - 75.

Сеть противопожарного водопровода монтируется из стальных водогазопроводных легких труб ⌀ 25 - 50 мм по ГОСТ 3262 - 75 и стальных электросварных труб ⌀ 70 по ГОСТ 10704 - 76.

Трубопроводы прокладываемые в зоне распространения холодного воздуха изолируются теплоизоляционным шнуром по ТУ 36 - 1695 - 73 с покровным слоем лакостеклотканью по ТУ 84 - 481 - 74. Толщина изоляции - 30 мм.

Внутреннее пожаротушение осуществляется от пожарных кранов ⌀ 50 мм.

Канализация.

Здание оборудуется сетями дождевой канализации.

Расход дождевых вод принят в соответствии со СНиП II - 30 - 76

$$Q_{расч.} = \frac{F \cdot q_5}{10000} = \frac{901,4 \cdot 31,31}{10000} = 2,8 \text{ л/с}$$

где F — площадь кровли 901,4 м²

q_5 — интенсивность дождя 31,31 л/с определен для р-на г. Москвы.

В связи с динамическими нагрузками сети дождевой канализации монтируются из чугунных канализационных труб ⌀ 100 ГОСТ 6942-3-69, стояки — из асбестоцементных напорных труб ВТ-9 ⌀ 100 ГОСТ 539-80.

8. Электротехническая часть.

Питание электроэнергии стоянки дорожных машин предусматривается от местных низковольтных сетей напряжением 380/220 В

На вводе предусматривается установка распределительного пункта типа ПР - 11 с установочными автоматами общего для сетей электроосвещения и силового электрооборудования.

Установленная мощность — 17,12 квт.

Расчетная мощность — 14, 17 квт

Питающая и распределительная сети выполняются кабелем АВВГ.

Управление электродвигателями приточных систем осуществляется от ящиков управления Я5 5700.

Магнитные пускатели приняты типа ПМА. Для электроосвещения приняты светильники с лампами накаливания. Корпуса электродвигателей, пусковой аппаратуры, светильников, распределительного пункта, понижающего трансформатора и одного из выводов его вторичной обмотки должны быть заземлены присоединением к нулевому проводу.

9. Автоматизация приточных систем

Настоящим проектом предусматривается автоматизация приточных систем П1 и П2.

Схемой автоматизации осуществляется:

— защита калорифера от замораживания при работающей и неработающей системе;

— автоматическое отключение приточного вентилятора при срабатывании защиты от замораживания;

Инв. № подл. | Подпись и дата | Взам. инв. №

Привязан

Инв. №

— Регулирование температуры приточного воздуха путем воздействия на исполнительный механизм клапана на теплоносителе.

— Управление электронагревателем клапана наружного воздуха, сблокированного с электродвигателем приточного вентилятора.

Схемой автоматизации предусматривается местное и дистанционное управление приточных вентиляторов П1 и местное управление приточным вентилятором П2. Шкаф автоматизации АД1 приточной системой П1 размещен в венткамере, шкаф автоматизации АД 2 приточной системой П2 размещен в помещении теплой стоянки под вентплощадкой, откуда осуществляется дистанционное управление приточной системой П1 и местное управление-П2.

10. Связь и сигнализация.

В проекте стоянки дорожных машин предусмотрены следующие виды связи: радиофикация и пожарно — охранная сигнализация

10. 1. Радиофикация.

Радиофикация здания предусматривается от существующей радиотрансляционной сети Министерства связи и местной радиосети.

Ввод линии радиофикации в здание стоянки дорожных машин выполняется от ремонтной мастерской кабелем марки СБПБ3*2.

Абонентская проводка выполняется проводом марки ПТВЖ 2*0.6 открыто по стене.

В стоянке дорожных машин устанавливаются рупорные громкоговорители 10 ГР-35.

10. 2. Пожарная сигнализация.

В пожарно-опасных помещениях на потолке устанавливаются извещатели типа ИП-105-2/1. Проводка к извещателям выполняется проводом ТРП открыто по стенам и потолку.

Для возможности отключения вентиляции при пожаре в здании предусматривается установка реле типа МКУ 48С, включаемого по кабелю охранно-пожарной сигнализации в запараллеленные контакты АСПТ соответствующих лучей концентратора „Топаз". Электропитание реле предусматривается от кремниевого выпрямителя типа СВ48-1, устанавливаемого в помещении вахтера ремонтной мастерской.

10.3. Охранная сигнализация.

Для защиты здания от проникновения в него предусмотрена охранная сигнализация, выполняется датчиками типа ДМК-П2 на открывание и ДНМК на развитие окон.

Блокировка ворот с калиткой осуществляется выключателями ВП-15 и сигнализаторами СМК-1.

11. Мероприятия по охране труда.

Помещение для хранения строительных, дорожных машин и автомобилей приняты в соответствии со СНиП 2. 05. 85 „Автомобильные дороги" и СНиП III-93-74 „Предприятия по обслуживанию автомобилей."

Для предупреждения возможного наезда автомобиля или дорожной машины на человека, находящегося у стены помещения стоянки, предусмотрен колесоотбойный брус.

Технико-экономические показатели

NN п.п.	Наименование показателей	Единица измерения	Величина показателя	
			по проекту	Т. П. 503-260
1	2	3	4	5
1.	Мощность	машино-место	17	15 (из25)
2.	Общая площадь	$м^2$	819.60	632.0
3.	Площадь застройки	$м^2$	901.40	670.0
4.	Строительный объем здания	$м^3$	5769.00	3850.0
5.	Сметная стоимость,	тыс. руб.	78.83	61. 62 /43. 60/
	в том числе СМР	тыс. руб.	77. 57	61. 62
6.	Сметная стоимость на расчетную единицу	руб.	4637. 06	4108.0
7	Трудозатраты построечные,	чел. час.	7006	8584
	в том числе: 1. на расчетную единицу	чел. час.	412	572
	2. на 1 тыс. руб. СМР	чел. час.	90305	92860
8	Расход основных строительных материалов на расчетную единицу:			
	а) цемента	т	12. 88	12. 89
	б) металла	т	2. 00	2. 12
	в) лесоматериалов	$м^3$	0. 81	0. 71
9	Годовой расход электроэнергии	мвт.час	22. 27	13. 04
10	Расход тепла	ккал/час	191000	170000
11	Годовой расход электроэнергии на расчетную единицу	квт. 2	1. 31	0. 87
12	Расход тепловой энергии на расчетную единицу	ккал/час	11235, 30	11333, 33
13	Годовой расход тепла на расчетную единицу	квт	10. 76	8. 43

Примечание: За расчетный показатель принято 1 машина-место.

Взам. инв. № | Подпись и дата | Инв. № подл.

Привязан

Инв. №

ТП 503-1-48.86 — ПЗ

Лист 3.

Альбом I

План на отм. 0,000

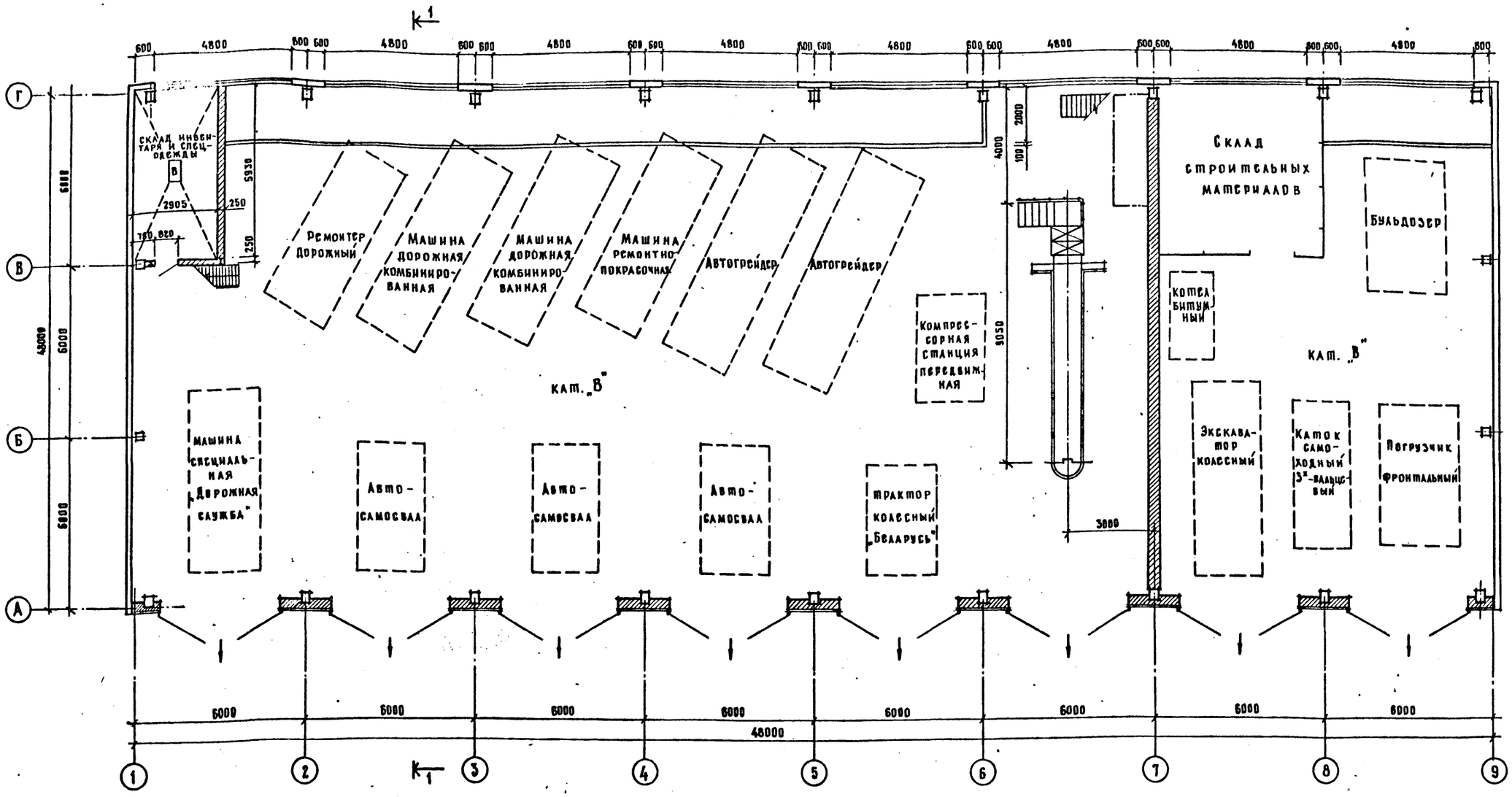

Ведомость рабочих чертежей основного комплекта ТХ

Лист	Наименование	Примечания
1	План расстановки машин и механизмов. Общие данные	

Типовой проект разработан в соответствии с действующими нормами и правилами и предусматривает мероприятия, обеспечивающие взрывную, взрывопожарную и пожарную безопасность при эксплуатации здания.

Главный инженер проекта Степанова

Инв. № подл. | Подпись и дата | Взам. инв. №

Привязан:

Инв. №

Н. контр	Чубоксаров		
ГИП	Степанова		
Нач. отд	Дроханов		
Гл. рук. бриг	Чубоксарова		
Инженер	Горюнова		

ТП 503-1-48.86 - ТХ

Дорожно-ремонтный пункт

Стоянка дорожных машин

Стадия	Лист	Листов
РП	1	1

План расстановки машин и механизмов. Общие данные

Союздорпроект г. Москва

АЛЬБОМ I

ВЕДОМОСТЬ РАБОЧИХ ЧЕРТЕЖЕЙ ОСНОВНОГО КОМПЛЕКТА

Лист	Наименование	Примечание
АР-1	Общие данные /начало/	
АР-2	Общие данные /окончание/	
АР-3	План осмотровой канавы План подполья	
АР-4	Сечение 1-1, 2-2. Узлы	
АР-5	Сечение 4-4, 5-5. Узлы	
АР-6	План перекрытия канала. План приямка.	
АР-7	План на отм. 0.000	
АР-8	Фасады 1-9, 9-1, А-Г, Г-А	
АР-9	Разрез 1-1. План венткамеры. Узлы и детали	
АР-10	План полов. План кровли. Спецификация перемычек	
АР-11	Узлы и детали	
АР-12	Перегородки сетчатые, консольные, щитовые	

ВЕДОМОСТЬ ОСНОВНЫХ КОМПЛЕКТОВ РАБОЧИХ ЧЕРТЕЖЕЙ

Обозначение	Наименование	Примечание
ТХ	Технология производства	Альбом I
АР	Архитектурные решения	Альбом I
КЖ	Конструкции железобетонные	Альбом I
КМ	Конструкции металлические	Альбом I
ОВ	Отопление и вентиляция	Альбом I
ВК	Внутренние водопровод и канализация	Альбом I
ЭМ	Силовое электрооборудование и молниезащита	Альбом I

ВЕДОМОСТЬ ССЫЛОЧНЫХ И ПРИЛАГАЕМЫХ ДОКУМЕНТОВ

Обозначение	Наименование	Примечание
	Ссылочные документы	
ГОСТ 21.501-80	Архитектурные решения. Рабочие чертежи	
ГОСТ 14624-84	Двери деревянные для зданий промышленных предприятий	
ГОСТ 12506-81	Окна деревянные для производственных зданий	
Серия 1.435.9-17 в.2,3	Ворота распашные из панели типа «Сэндвич»	
Серия 3.006.1-2/82, в.1-2, в.0	Сборные железобетонные каналы и тоннели из лотковых элементов	
Серия 1.431-10 в.2	Перегородки консольные сетчатые стальные	
Серия 5.904-12 в.0	Приточные вентиляционные камеры	
Серия 1.038.1-1 в.1	Перемычки железобетонные для зданий с кирпичными стенами	
Серия 2.430-3 в.3	Типовые архитектурно-строительные детали промышленных зданий с кирпичными стенами	
Серия 1.400-15, в.0, 1	Унифицированные закладные изделия ж.б. конструкций для крепления технологических коммуникаций и устройств	
	Прилагаемые документы	
АР ВМ Альбом V	Ведомость потребности материалов	

СВОДНАЯ ВЕДОМОСТЬ К ЧЕРТЕЖАМ АРХИТЕКТУРНО-СТРОИТЕЛЬНЫХ РЕШЕНИЙ

Марка, поз.	Обозначение	Наименование	Кол.	Масса ед., кг.	Примечание
		Изделия деревянные			
		Дверной блок			Ведомость см. лист АР-3
ОК-1	ГОСТ 12506-81	Оконный блок ПНД 18-24	14		
ОК-2	ГОСТ 12506-81	Оконный блок ПНД 18-24	1		
	То же	Оконный блок ПНД 12-24	1		
	То же	Оконный блок СГО 6-12	2		
		Изделия железобетонные			см. листы КЖ
		Изделия металлические			
ВР 4.2×4.2	Серия 1.435.9-17	Ворота распашные ВР 4.2×4.2	8	986	
МК-5	Серия 2.430-3	Элементы крепления	11	0.46	
МК-6	Серия 2.430-3	Элементы крепления	11	0.41	
РМ-3	КЖИ 27.0.0	Рама РМ-3	1	46.8	
РМ-4	КЖ.И. 27.0.0	Рама РМ-4	1	48.0	
МН 6	КЖ.И. 42.0.0	Изделие закладное	5	0.1	
Щ 2	КЖ.И. 35.0.0	Щит Щ 2	1	69.7	
1.5×2.4 ЩСК-А	Серия 1.431-10 в.3	Щит левый 1.5×2.4 ЩСК-А	1	26.3	
1.5×2.4 ЩСК-Б	Серия 1.431-10 в.3	Щит правый 1.5×2.4 ЩСК-Б	1	26.3	
1.5×2.4 ЩСК	Серия 1.431-10 в.3	Щит 1.5×2.4 ЩСК	5	26.3	
Р-1	Серия 1.431-10 в.3	Ригель Р-1	1	1.7	
0.7×2.4 ДСК-Л	Серия 1.431-10 в.3	Створка дверная 0.7×2.4 ДСК-Л	1	20.3	
0.7×2.4 ДСК-П	Серия 1.431-10 в.3	Створка дверная 0.7×2.4 ДСК-П	1	20.4	
2.4 ДСК-Л	Серия 1.431-10 в.3	Стойка дверная 2.4 ДСК-Л	1	11.6	
2.4 ДСК-П	Серия 1.431-10 в.3	Стойка дверная 2.4 ДСК-П	1	11,6	
М4-1	Серия 1.435.9-17	Изделие заклад. М4-1	16	3.1	

ПОЯСНЕНИЕ ПО НАРУЖНОЙ ОТДЕЛКЕ

Снаружи швы между стеновыми панелями после зачеканки расшиваются. Участки кирпичных вставок на фасадах оштукатуриваются известково-цементным раствором под фактуру панелей с расшивкой швов и окраской, аналогично панельным стенам. Стены здания и карнизы окрашиваются силикатной краской в белый цвет. Обрамления ворот окрашиваются в светло-бежевый цвет. Переплеты окон, полотна дверей окрашиваются масляной краской в светло-бежевый цвет.

Рабочие чертежи марки АР выполнены в соответствии с действующими строительными нормами и и правилами проектирования, которые предусматривают решения в строительной части, обеспечивающие взрывную, взрывопожарную и пожарную безопасность при соблюдении установленных правил безопасности при эксплуатации здания. Категории производства определены технологическими заданиями

Главный инженер проекта /Степанова Н. П./

Инв. № подл. | Подпись и дата | Взам. инв. №

Инв. №			
Н. контр.	Шелаев		15.07.86
ГИП	Степанова		16.07.86
Нач. отд.	Дроханов		18.07.86
ГАП	Шелаев		15.07.86
Рук. бр. АР	Пивоваров		18.07.86
Инжен.	Жеребчикова		15.07.86

Привязан

ТП 503-1-48.86-АР

ДОРОЖНО-РЕМОНТНЫЙ ПУНКТ

СТОЯНКА ДОРОЖНЫХ МАШИН

Стадия	Лист	Листов
РП	1	12

ОБЩИЕ ДАННЫЕ /НАЧАЛО/

СОЮЗДОРПРОЕКТ г. Москва

ВЕДОМОСТЬ ОТДЕЛКИ ПОМЕЩЕНИЙ

Площадь $м^2$

Наименование или номер помещения	Потолок		Стены или перегородки		Низ стен или перегородок (панель)		
	Площадь	Вид отделки	Площадь	Вид отделки	Площадь	Вид отделки	Высота, мм
ОПАЛУБЛИВАЕМАЯ ЧАСТЬ, НЕОТАПЛИВАЕМАЯ ЧАСТЬ СКЛАД ИНВЕНТАРЯ И СПЕЦОДЕЖДЫ, СКЛАД СТРОИТЕЛЬНЫХ МАТЕРИАЛОВ, ВЕНТКАМЕРА	819.6	ЗАТИРКА ШВОВ ИЗВЕСТКОВАЯ ОКРАСКА ПО ВЫРОВНЕННОЙ БЕТОННОЙ ПОВЕРХНОСТИ	193.0	ЗАТИРКА ШВОВ ИЗВЕСТКОВАЯ ОКРАСКА ПО УЛУЧШЕННОЙ ШТУКАТУРКЕ И ПО ВЫРОВНЕННОЙ БЕТОН ПОВЕРХНОСТ			

Основные строительные показатели

Наименование	Ед. изм.	Зимняя расчетная температура наружного воздуха		
		-20°-25°	-25°-33°	-33°-41°
Площадь застройки	$м^2$	894.7	901.4	908.1
Общая площадь	$м^2$	819.6	819.6	819.6
Строительный объем	$м^3$	5726.0	5769.0	5812.0

Марка рубероида и мастика для кровли

Элементы кровли	Состав
Защитный слой	Слой гравия на антисептированной битумной мастике
Основной водоизоляционный ковер	3 слоя рубероида с эластичным покровным слоем марки Рп М-350
Мастика для наклейки основного водоизоляционного ковра	Антисептированная битумная горячая мастика /ГОСТ 2889-67/ МБК-Г-75
Тоже в местах примыкания парапета	Антисептированная битумная горячая мастика /ГОСТ 2889-67/ МБК-Г-45

Таблица толщин утеплителя, мм

Номер п/п	Наименование	Коэффициент теплопроводности ккал/м час град	Объемн. вес кг/м³	Зимняя расчетная темпер. наружн. возд. -20°-25°	-25°-33°	-33°-41°
1	Бетоны ячеистые	0.13	400	80	120	160
2	Плиты фибролитовые на портландцементе /ГОСТ 8928-70/	0.14	400	100	150	175
3	Плиты перлитопластбетонные МУ АВО-1-14.5-ТУ	0.05	200	50	50	60

Таблица толщин наружных стен

Наружная расчетная температура t°C	Толщина, мм	
	Кирпич глиняный обыкновенный	Панели из легкого бетона γ=1000
-20°-25°	380	200
-25°-33°	380	250
-33°-41°	380	300

Ведомость спецификаций

Лист	Наименование	Примечание
АР-3	Спецификация монолитной конструкции	
АР-6	Спецификация элементов к схеме расположения подземных конструкций	
АР-7	Спецификация элементов заполнения дверных проемов	
АР-9	Спецификация закладных элементов	
АР-10	Спецификация перемычек	
АР-11	Спецификация элементов заполнения оконных проемов	
АР-11	Спецификация стальных элементов крепления	
АР-12	Спецификация на консольную сетчатую щитовую стальную перегородку	

Инв. № подл. | Подпись и дата | Взам. инв. №

				ТП 503-1-48.86-АР	
				Дорожно-ремонтный пункт	
Н.контр.	Шелаев		18.07.86	Стоянка дорожных машин	Стадия: РП; Лист: 2; Листов:
ГИП	Степанов		18.07.86		
Нач. отд.	Дроханов		18.07.86		
ГАП	Шелаев		18.07.86	Общие данные /окончание/	Союздорпроект г. Москва
Рук. бр.	Пивоваров		18.07.86		
Инжен.	Черевичкова		18.07.86		

План осмотровой канавы на отм. ниже 0.000

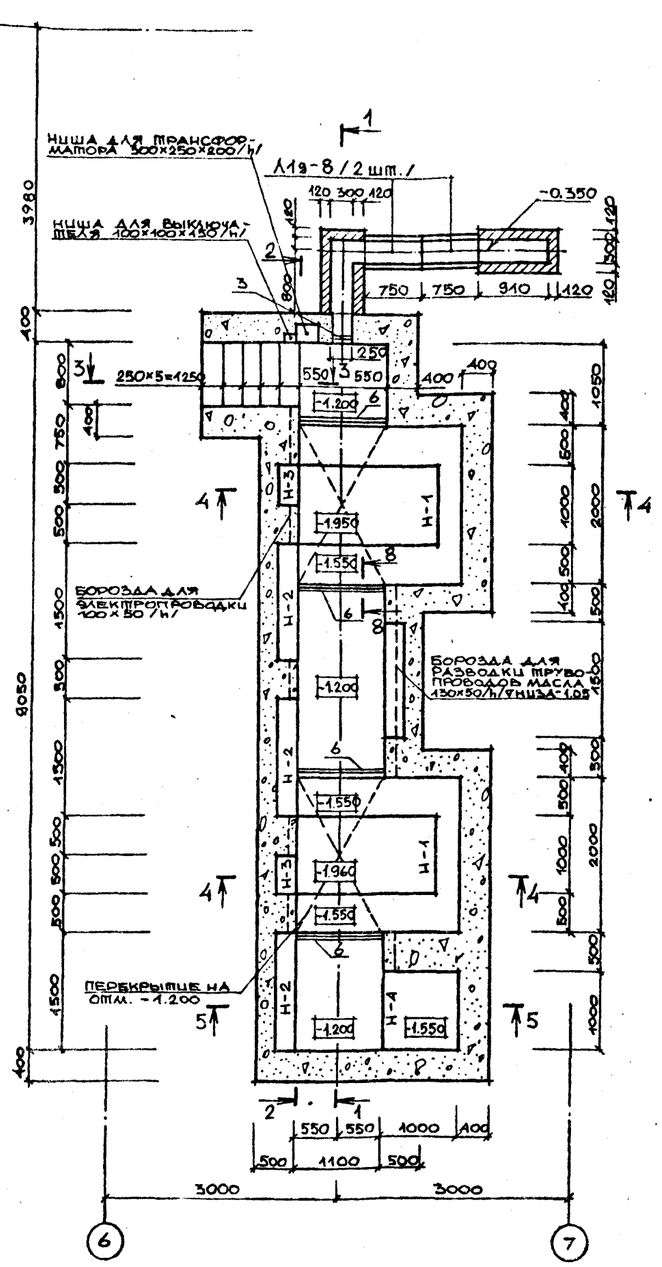

Ведомость расхода стали на элемент кг

Марка элемента	Изделия арматурные						Изделия закладные																		Общий расход
	Арматура класса						Арматура класса		Прокат марки																
	А I		А II		В I		А I		В ст. 3 КП 2																
	ГОСТ 5781-82						ГОСТ 5781-82		ГОСТ 8240-72		ГОСТ 8510-72			ГОСТ 8509-72		ГОСТ 103-76		ТУ 36-1434-76		ГОСТ 2591-72		Всего	
	Ø6	Итого	Ø12	Итого	Ø5	Итого	Ø8	Итого	С 12	Итого	L125×80×10	L75×50×5	Итого	L50×5	Итого	-30×4	Итого	Полоса К106	Итого	□20×20	Итого		
Осмотровая канава	15.96	15.96	155.28	155.28	15.72	15.72	18,86	18.86	144.52	144.52	283.66	12.46	296.40	5.66	5.66	8.27	8.27	0.50	0.50	40.61	40.61	514.54	681.50

План осмотровой канавы на отм. 0.000

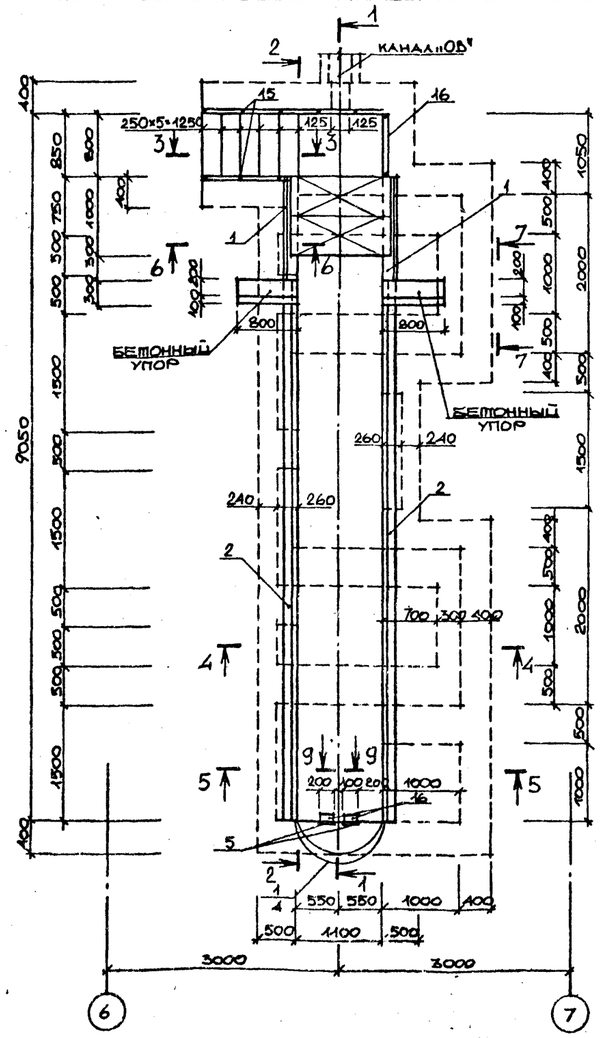

Спецификация монолитной конструкции

Формат	Зона	Поз.	Обозначение	Наименование	Кол.	Примечание
				Осмотровая канава		
				Сборочные единицы		
				и детали		
		1	Серия 1.400-15 в. 0	Заклад. деталь МН 55А	2	
А1		2	-КЖ.И. 4.45.00	Заклад. деталь МН-10	2	
		3	Серия 1.400-15 в. 0	Заклад. деталь МН 701-2	1	
А1		4	-КЖ.И. 4.47.00	Заклад. деталь МН-12	8	
		5	Серия 1.400-15 в. 0	Заклад. деталь МН-107-3	4	
А4		6	-КЖ.И. 4.46.00	Заклад. деталь МН-11	4	
А3		7	-КЖ.И. 31.0.0	Сетка С 9	1	
А3		8	-КЖ.И. 31.0.0-01	Сетка С 10	2	
А3		9	-КЖ.И. 32.0.0	Сетка С 11	2	
А3		10	-КЖ.И. 31.0.0-02	Сетка С 12	2	
А3		11	-КЖ.И. 32.0.0-01	Сетка С 13	2	
А3		12	-КЖ.И. 31.0.0-03	Сетка С 14	1	
А3		13	-КЖ.И. 32.0.0-02	Сетка С 15	1	
А3		14	-КЖ.И. 31.0.0-04	Сетка С 16	4	
		15	Серия 1.450.3-3 в. 2 ч. 2	Ограждение ОГМГэб-10.12	3	
		16	Серия 1.450.3-3 в. 2, ч. 2	Ограждение ОГМГэб-10.9		
		17	Серия 1.400-15 в. 0	Заклад. деталь МН801	4	
				Детали		
Б.ч.		18		12 ГОСТ 8240-72* ℓ=2120	4	22.0
				Швеллер ВСт3КП2 ГОСТ 535-79*		
Б.ч.		19		Лист ромб О-ПН-6.0 ВСт3КП2 ГОСТ 8568-77*	2	114.7
				Материалы		
				Бетон кл. В10	27.0	м³
				Бетон кл. В15	3.0	м³
				Пиломатериалы	0.06	м³

Альбом I

Н. контр.	Шелаев		18.07.86
ГИП	Степанова		18.07.86
Нач. отд.	Дроханов		18.07.86
ГАП	Шелаев		18.07.86
Рук. бр. ар.	Пивоваров		18.07.86
Инжен.	Жеребчиков		18.07.86

ТП 503-1-48.86-АР

Дорожно-ремонтный пункт

Стоянка дорожных машин

Стадия	Лист	Листов
РП	3	

План осмотровой канавы. План подполья

Союздорпроект г. Москва

Инв. № подл. | Подпись и дата | Взам. инв. №

1 - 1

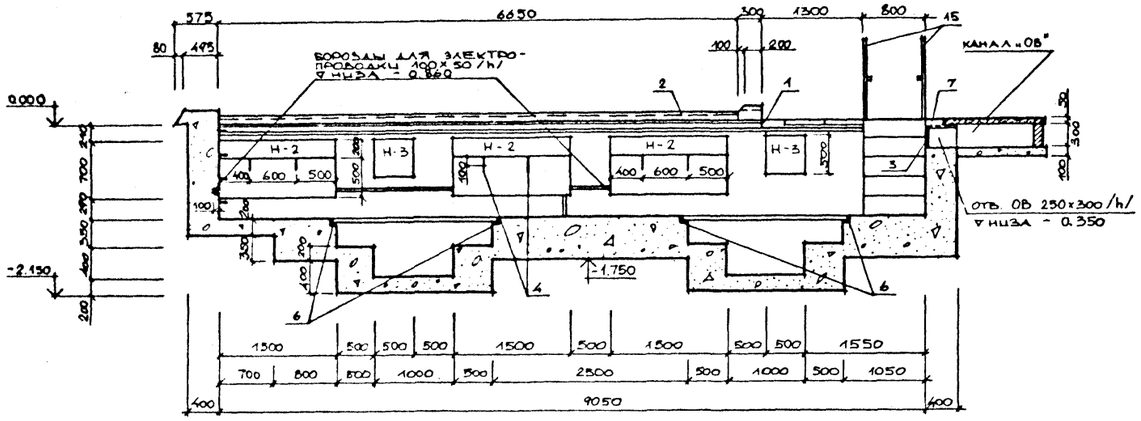

2 - 2

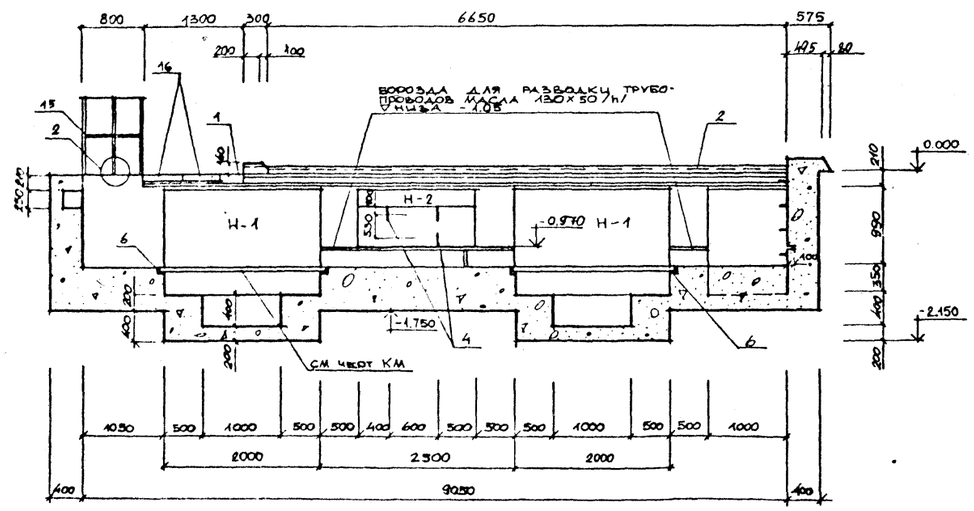

1

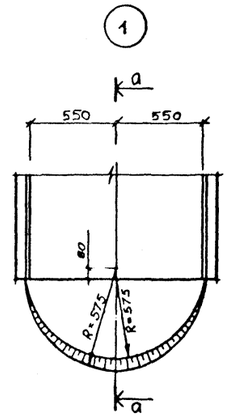

а - а

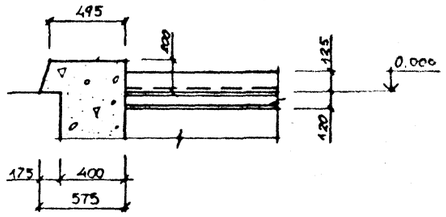

6 - 6

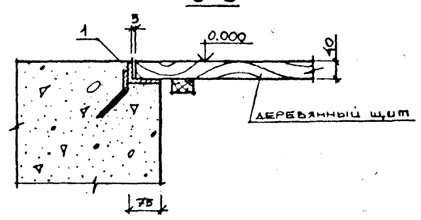

7 - 7

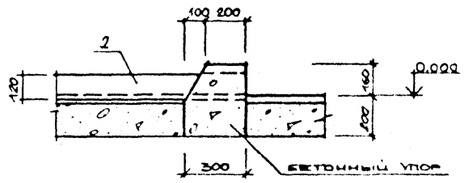

8 - 8

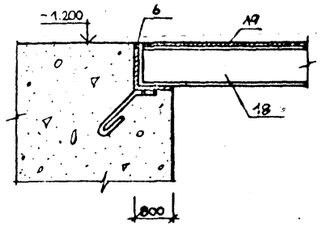

вид 9 - 9

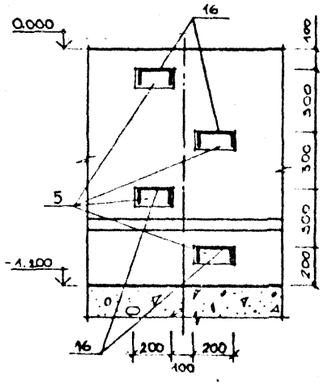

				ТП 503-1-48.86-АР	
				Дорожно-ремонтный пункт	
Н.контр	Шелаев			Стоянка дорожных машин	Стадия: РП; Лист: 1; Листов:
ГИП	Степанов				
Нач.отд.	Дроханов				
ГАП	Шелаев			Сечение 1-1, 2-2. Узлы	Союздорпроект г. Москва
Рук.гр.ар	Пивоваров				
Инжен.	Хлебникова				

Инв. № подл. | Подпись и дата | Взам. инв. №

Альбом I

4 - 4

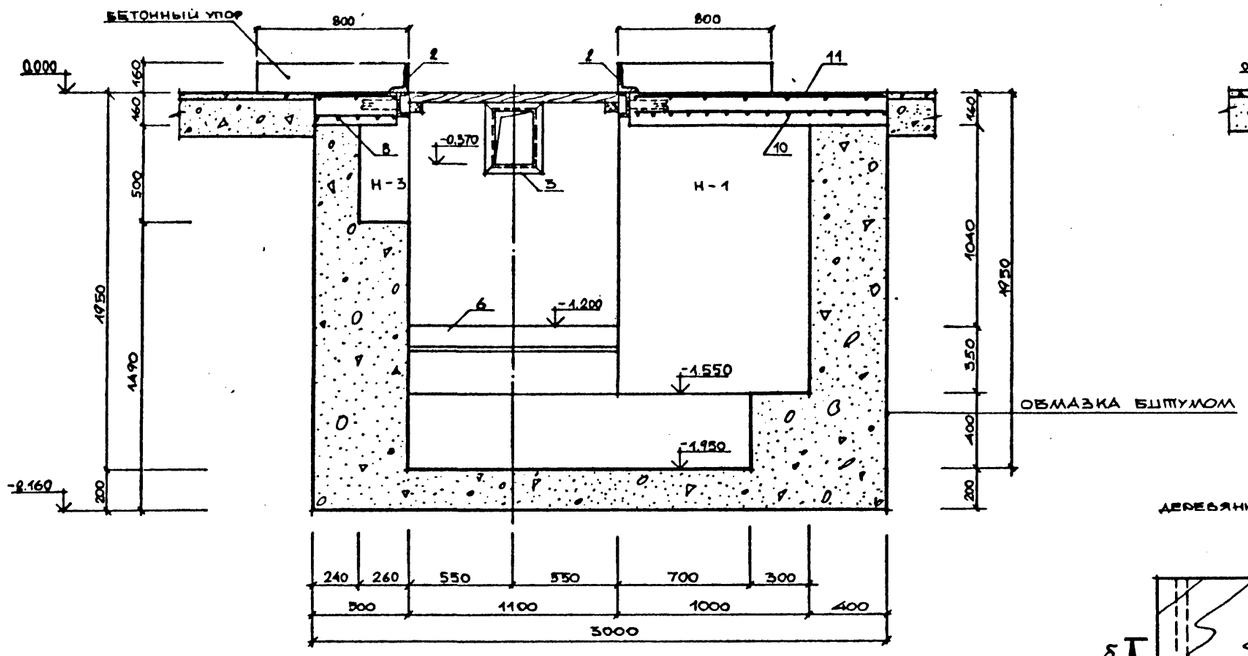

3 - 3

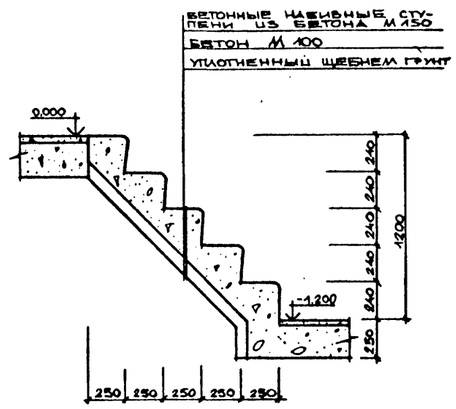

(2)

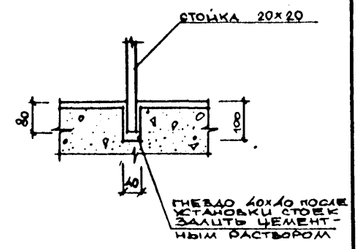

Деревянный щит Щ-1

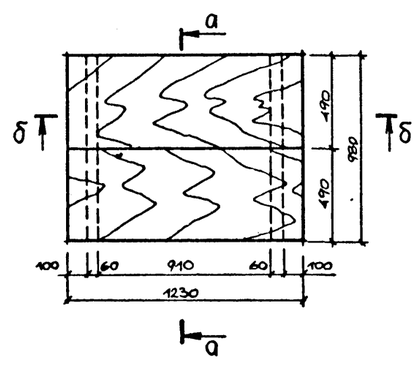

а-а

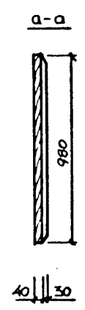

б-б

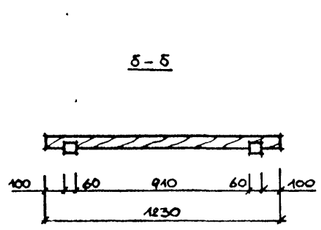

5 - 5

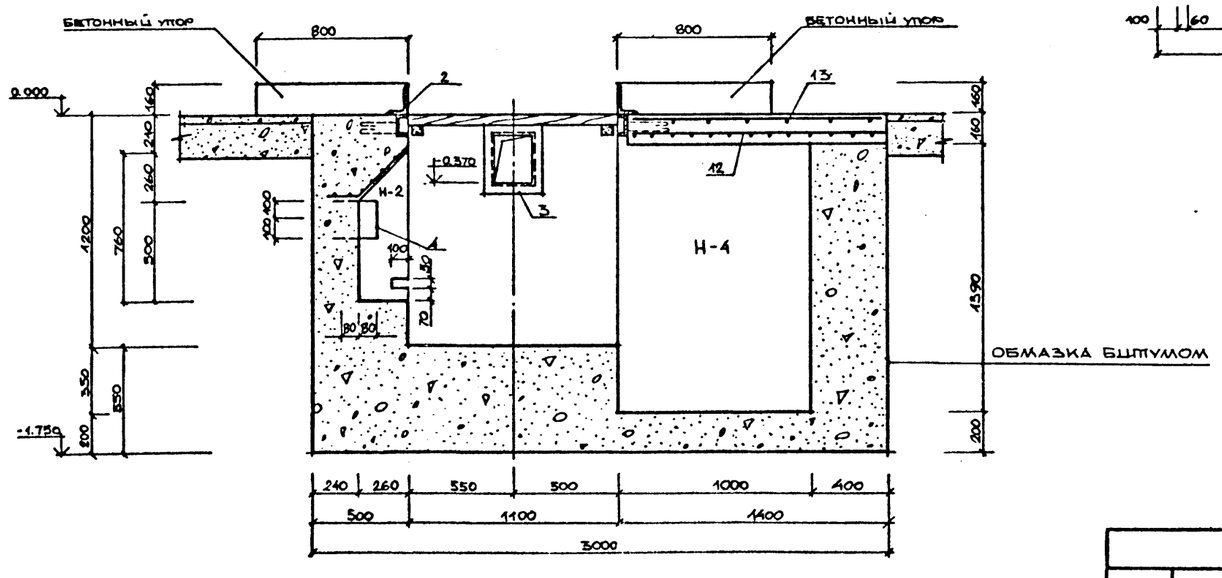

Инв. № подл. | Подпись и дата | Взам. инв. №

				ТП 503-1-48.86-АР	
				Дорожно-ремонтный пункт	
Н. контр.	Шелаев		18.07.86	Стоянка дорожных машин	Стадия: РП; Лист: 5; Листов:
ГИП	Степанова		18.07.86		
Нач. отд.	Дроханов		18.07.86		
ГАП	Шелаев		18.07.86	Сечение 1-1, 5-5 Узлы	Союздорпроект г. Москва
Рук. бр. АР	Пивоваров		18.07.86		
Инжен.	Хребчикова		18.07.86		

Альбом I

План перекрытия канала "ОВ"

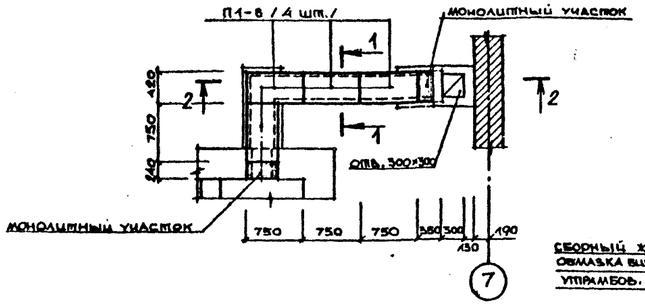

1 – 1

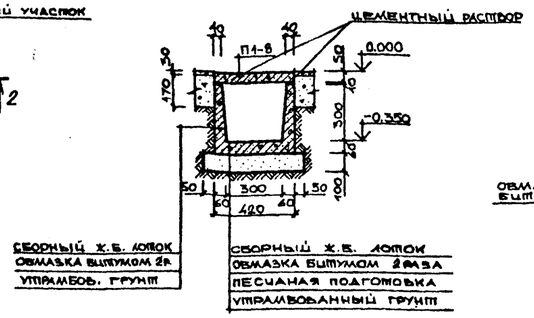

2 – 2

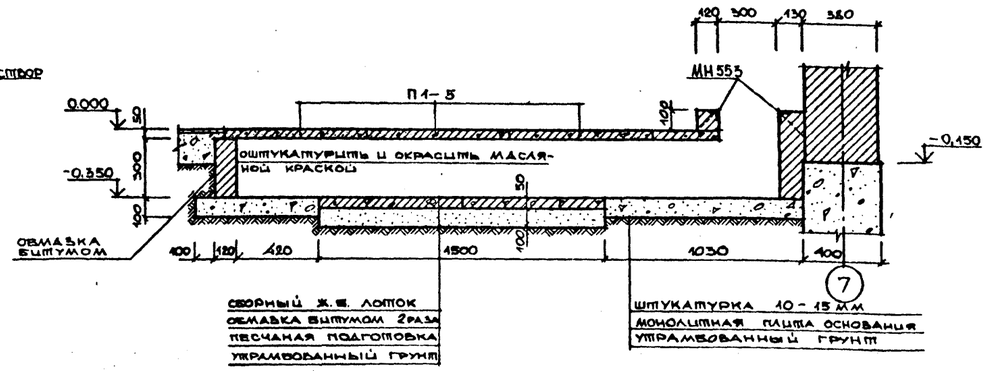

План приямка

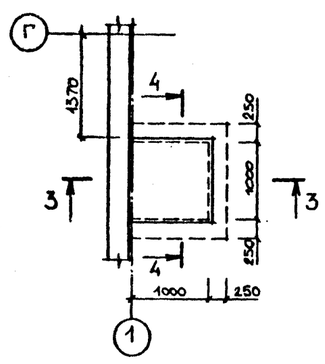

3 – 3

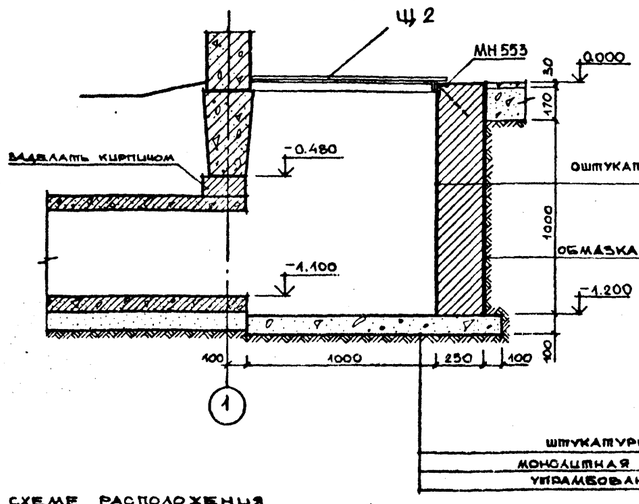

4 – 4

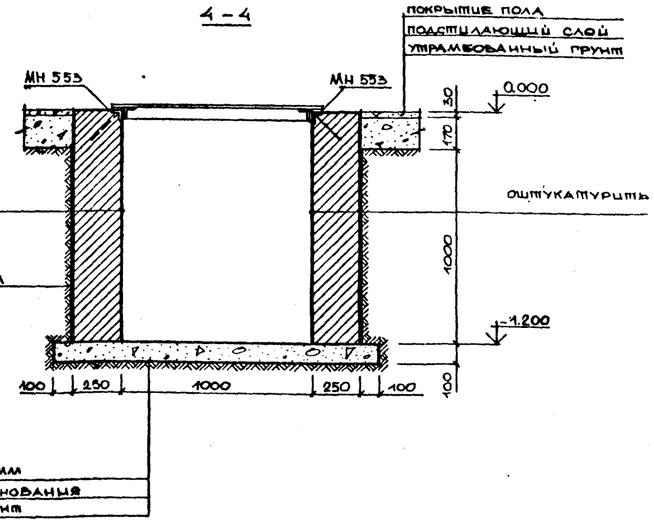

Спецификация элементов к схеме расположения подземных конструкций

Марка, поз.	Обозначение	Наименование	Кол.	Масса ед., кг.	Примечание
		Лотки ж.б.			
Л1$_3$-8	Серия 3.006.1-2/82 в.0	Л1$_3$-8	2	110	
		Плиты перекрытия			
П1-5	Серия 3.006.1-2/82 вып-2	П1-5	4	40	
		Стальные изделия			
Щ 2	-КЖ.И. 38.0.0	Щит Щ 2	1	69.7	
МН 553	Серия 1.400-15 в. 0.1	Изделие закл. МН 553	1.2		п.м

				ТП 503-1-48.86 – АР	
				Дорожно-ремонтный пункт	
Н.контр.	Шелаев		1.80	Стоянка дорожных машин	Стадия: РП; Лист: 6; Листов:
ГИП	Степанова		1.80		
Нач. отд.	Дроханов		1.80		
ГАП	Шелаев		1.80	План перекрытия канала. План приямка	Союздорпроект г. Москва
Рук. гр.	Пивоваров		1.80		
Инжен.	Черебчикова		1.80		

Инв. № подл. | Подпись и дата | Взам. инв. №

Альбом I

План на отм. 0.000

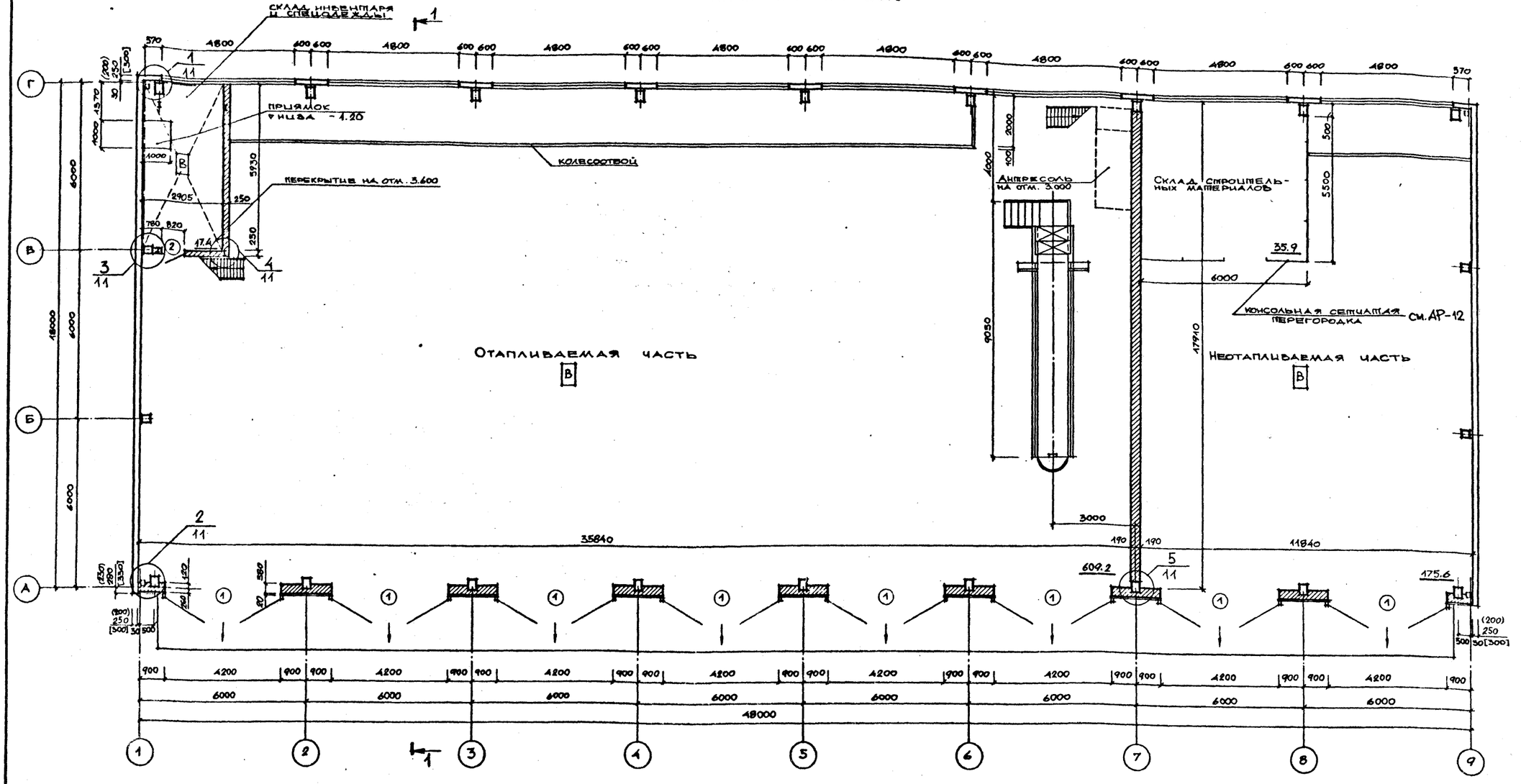

Спецификация элементов заполнения проемов

Марка, поз.	Обозначение	Наименование	Всего	Масса ед. кг	Примечание
1	Серия 1.435.9-17.2-2000	ВР 42×42-С	8	986	
2	ГОСТ 11624-84	Дверной блок Д-38*	1		см. примеч.

Ведомость проемов ворот и дверей

Марка, поз.	Размер проема
1	4200 × 4200
2	820 × 2080

*Дверь и коробку обить металлом по асбестовому картону с двух сторон в соответствии с серией 2.435.6 в.5

Н. контр.	Шелаев		10.07.86	
ГИП	Степанова		10.07.86	
Нач. отд.	Дроханов		10.07.86	
ГАП	Шелаев		10.07.86	
Рук. бр. Ар.	Пивоваров		10.07.86	
Инжен.	Черебчикова		10.07.86	

ТП 503-1-48.86-АР

Дорожно-ремонтный пункт

Стоянка дорожных машин

Стадия	Лист	Листов
РП	7	

План на отм. 0.000

Союздорпроект г. Москва

Инв. № подл. | Подпись и дата | Взам. инв. №

Альбом I

ФАСАД 1-9

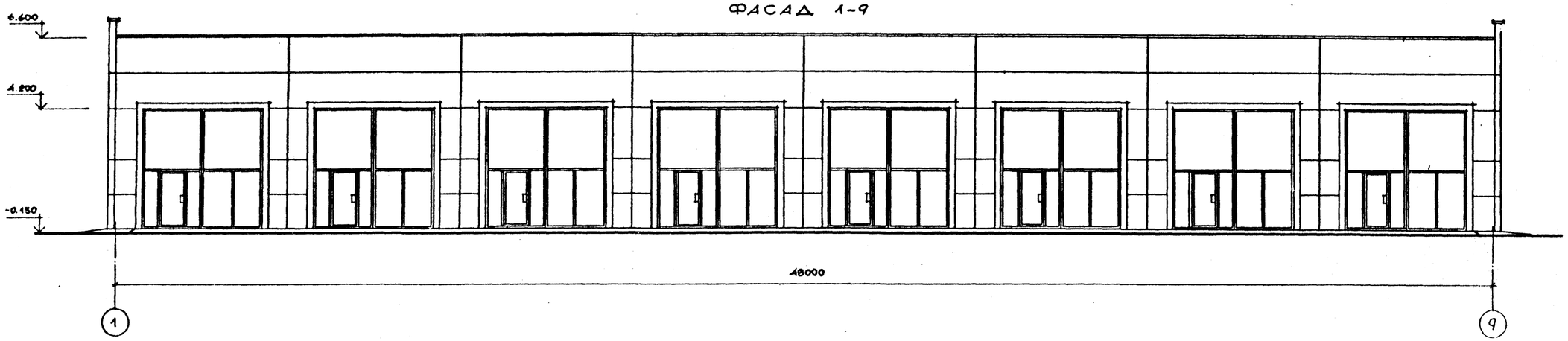

ФАСАД 9-1

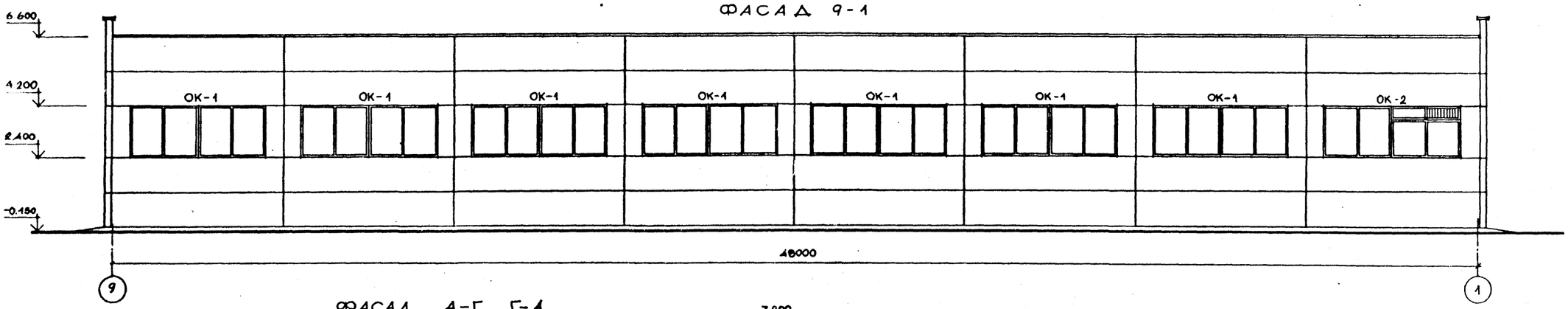

ФАСАД А-Г, Г-А

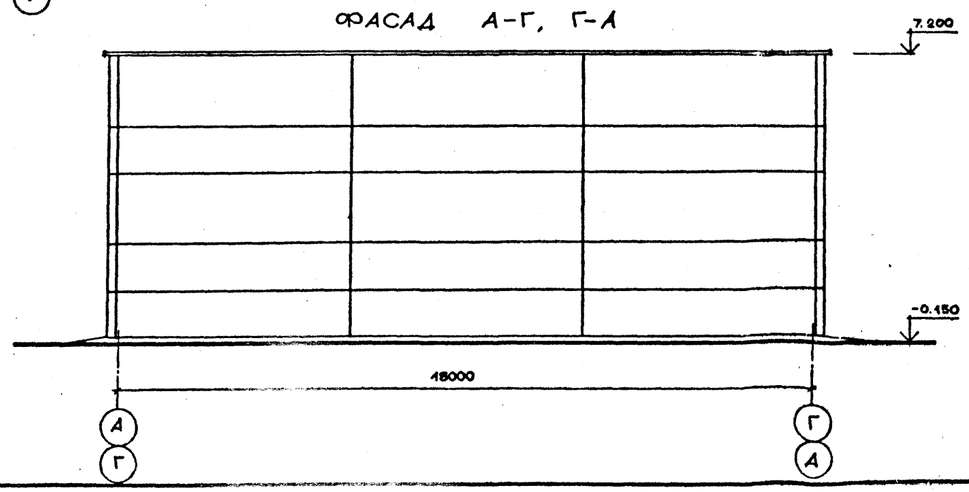

Инв. № подл. | Подпись и дата | Взам. инв. №

				ТП 503-1-48.86 - АР			
				Дорожно-ремонтный пункт			
Н. контр.	Шелаев		18.07.86	Стоянка дорожных машин	Стадия	Лист	Листов
ГИП	Степанова		18.07.86		РП	8	
Нач. отд.	Дроханов		18.07.86				
ГАП	Шелаев		18.07.86	Фасады 1-9, 9-1 А-Г, Г-А	Союздорпроект г. Москва		
Рукбр. ар.	Пивоваров		18.07.86				
Инжен.	Черевичкова		18.07.86				

Альбом I

РАЗРЕЗ 1-1

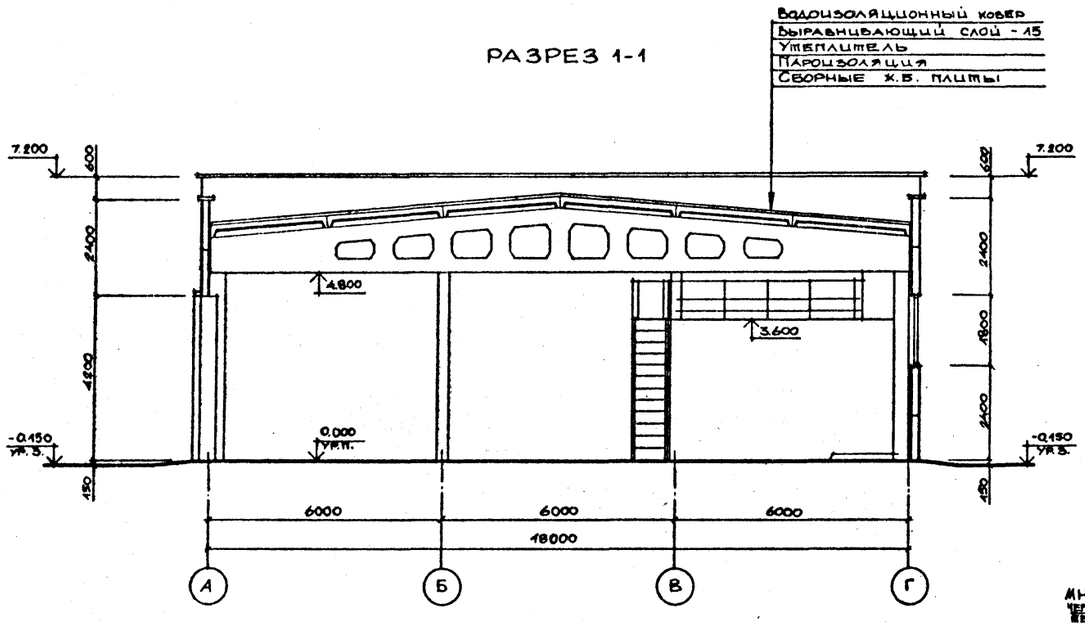

План венткамеры на отм. 3.600

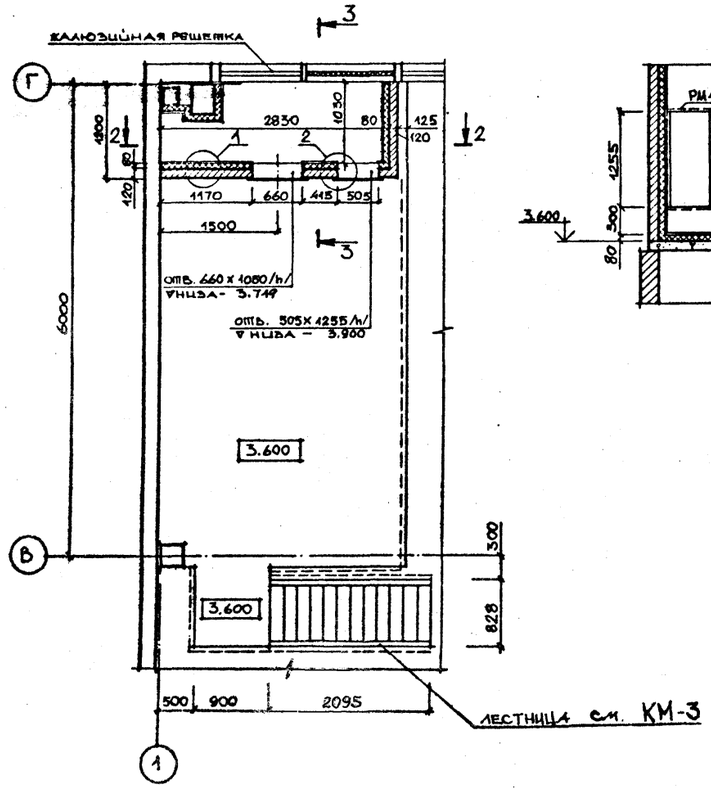

2-2

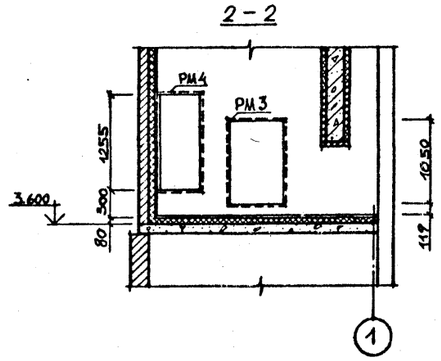

3-3

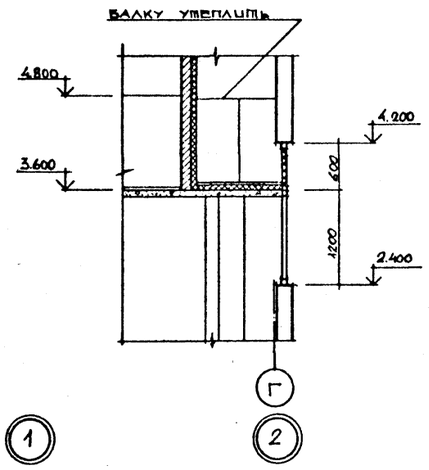

Разбивка закладных деталей для РМ4 и РМ3 в кирпичной кладке

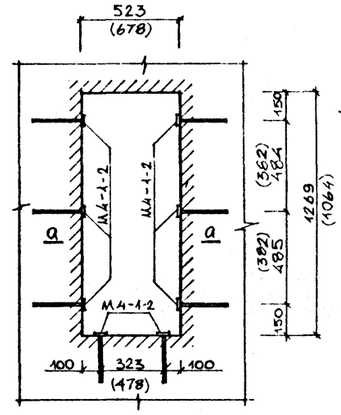

а - а

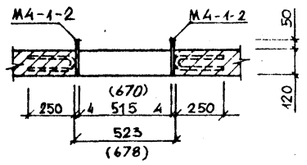

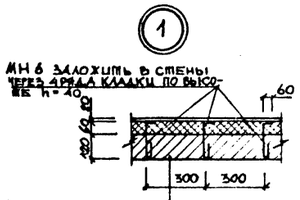

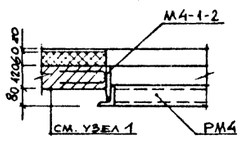

Штукатурка по метал. сетке	- 20 мм
Плиты минераловатные	- 60мм
Кирпичная кладка	- 120мм

Спецификация элементов, замаркированных на данном листе

Марка, поз.	Обозначение	Наименование	Кол.	Масса ед., кг.	Приме-чание
РМ3	-КЖ.И.27.0.0	Рама РМ3	1	46.8	
РМ4	-КЖ.И.27.0.0	Рама РМ4	1	48.0	
МН6	-КЖ.И.42.0.0	Изделие заклад. МН6	54	0.1	
МА-1-2	Серия 1.400-6/76	Изделие заклад. МА-1-2	16	1.1	

Размеры в скобках даны для РМ3

Инв. № подл. | Подпись и дата | Взам. инв. №

					ТП 503-1-48.86-АР		
					Дорожно-ремонтный пункт		
Н.контр.	Шелаев			18.07.86	Стоянка дорожных машин	Стадия	Лист	Листов
ГИП	Степанова			18.07.86		РП	9	
Нач.отд.	Дроканов			18.07.86				
ГАП	Шелаев			18.07.86	Разрез 1-1. План венткамеры. Узлы и деталь	Союздорпроект г. Москва		
Рук.гр.ар.	Пивоваров			18.07.86				
Инженер.	Жеребчикова			16.07.86				

Альбом 1

План полов на отм. 0.000

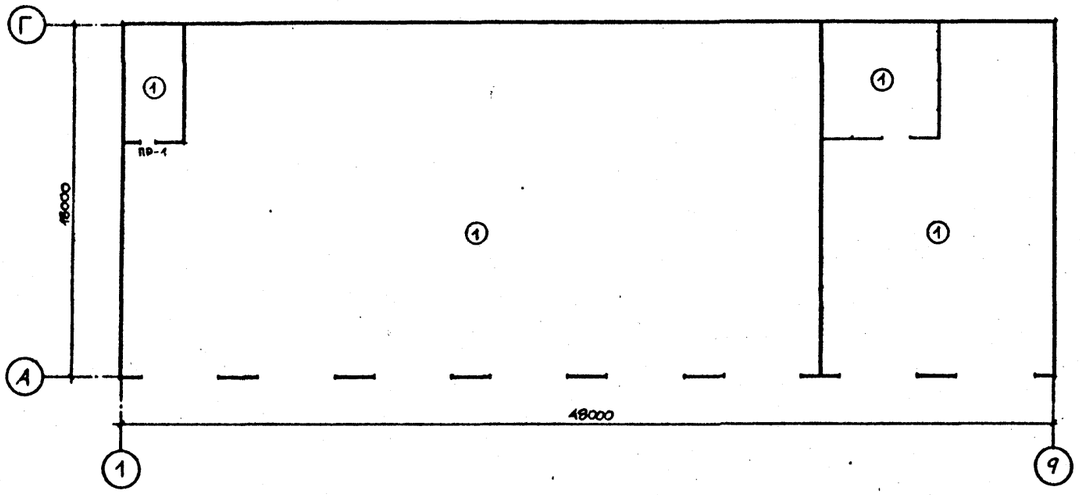

План кровли

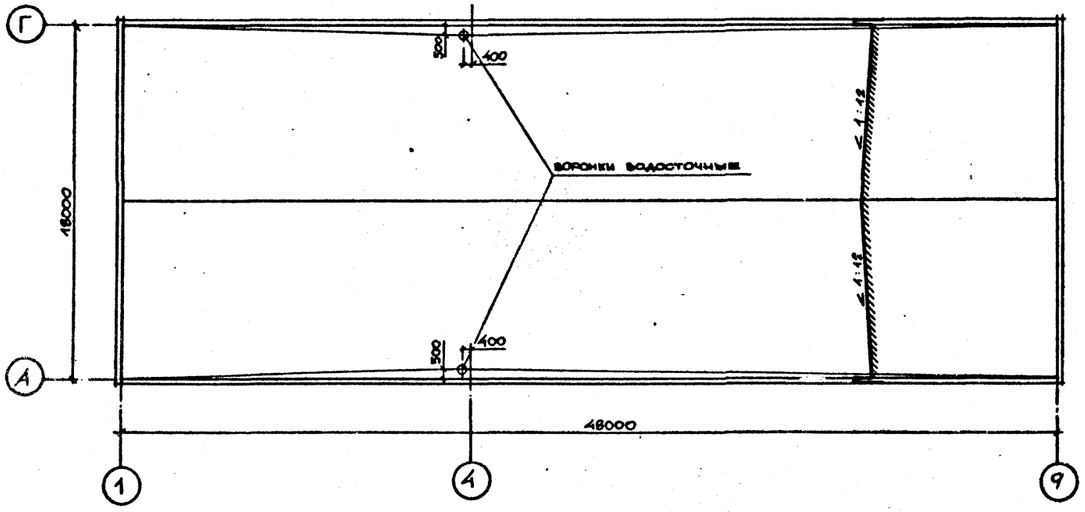

Спецификация перемычек

Марка, поз.	Обозначение	Наименование	Кол.	Масса ед., кг.	Приме-чание
ПР-1	Серия 1.038.1-1 в.1	1ПБ10-1	1	2	
ПР-2	Серия 1.038.1-1 в.1	1ПБ10-1	1	2	

Экспликация полов

Наименование или номер помещения	Тип пола	Схема пола или номер узла по серии	Элементы пола и их толщина	Площадь пола, м2
Отапливаемая часть, неотапливаемая часть стоянки, склад инвентаря и спецодежды	1		Бетон М 400 h = 30 Подстилающий слой из бетона М-100 h = 170 Плотно утрамбованный грунт со щебнем	802.2
Вентка-мера	2		Цементно-песчаная стяжка М 150 h = 20 Железобетонная плита h = 80	14.8
Воздухозаборная камера	3		Цементно-песчаная стяжка М 150 h = 20 Плиты жесткие минераловатные h = 60 Железобетонная плита h = 80	2.6

План полов на отм. 3.600

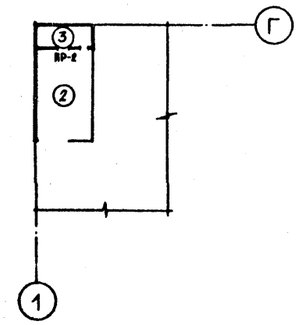

Ведомость перемычек

Тип	Схема сечения
ПР-1	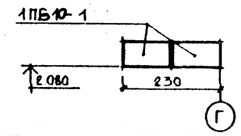
ПР-2	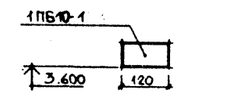

Инв. № подл. | Подпись и дата | Взам. инв. №

				ТП 503-1-48.86-АР	
				Дорожно-ремонтный пункт	
Н.контр.	Шелаев		18.07.86	Стоянка дорожных машин	Стадия: РП; Лист: 10; Листов:
ГИП	Степанова		18.07.86		
Нач. отд.	Дроханов		18.07.86		
ГАП	Шелаев		18.07.86	План полов. План кровли. Спецификация перемычек	Союздорпроект г. Москва
Рук. гр.	Пивоваров		18.07.86		
Инжен.	Жеребчикова		18.07.86		

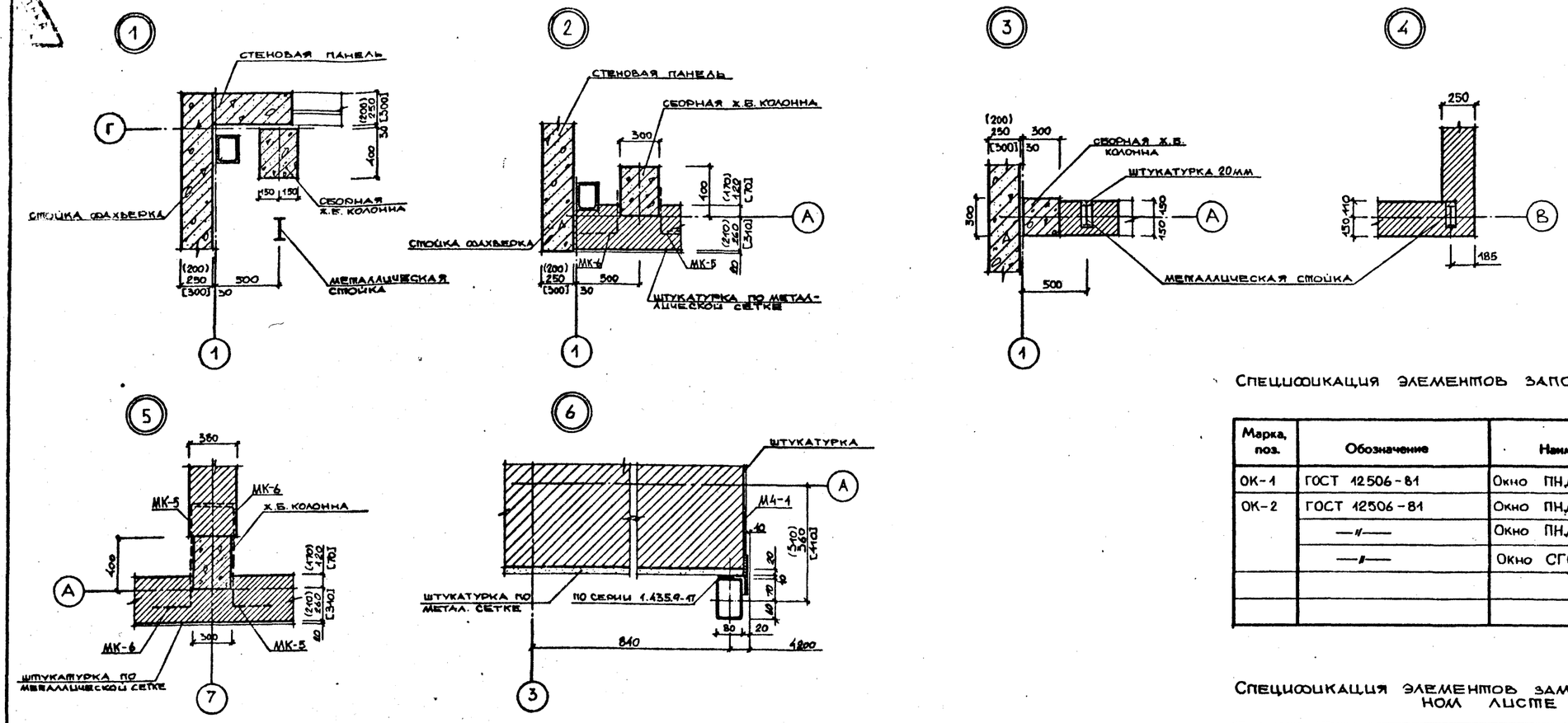

Спецификация элементов заполнения проемов

Марка, поз.	Обозначение	Наименование	Кол.	Масса ед., кг.	Примечание
ОК-1	ГОСТ 12506-81	Окно ПНД 18-24.1	14		
ОК-2	ГОСТ 12506-81	Окно ПНД 18-24.1	1		
	—"—	Окно ПНД 12-24.1	1		
	—"—	Окно СГО 6-12	2		одно заполн. жалюзийной реш.

Спецификация элементов замаркированных на данном листе

Марка, поз.	Обозначение	Наименование	Кол.	Масса ед., кг.	Примечание
МК-5	Серия 2.430 3 в.3	Элементы крепления	11	0.46	
МК-6	Серия 2.430 3 в.3	Элементы крепления	11	0.41	
М4-1	Серия 1.435.9-17	Закладное издел. М4-1	16	3.1	

ОК-1 /мест-7/

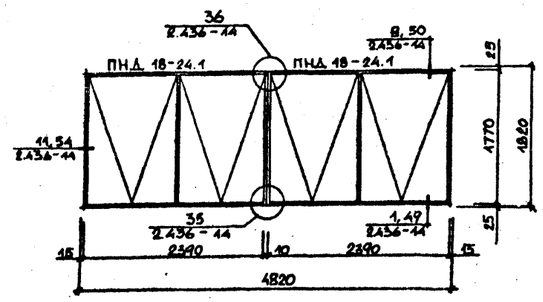

ОК 2 /мест-1/

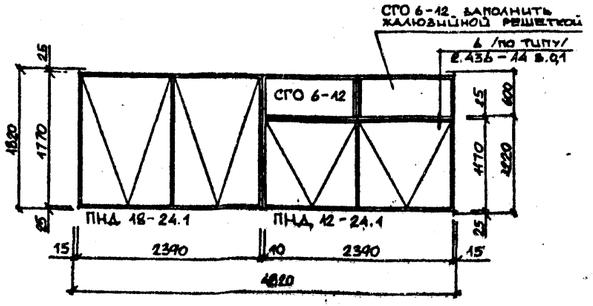

Н.контр.	Шелаев		18.07.86
ГИП	Степанова		18.07.86
Нач.отд.	Дроханов		18.07.86
ГАП	Шелаев		18.07.86
Рук.бр.ар.	Пивоваров		18.07.86
Инжен.	Жеребчикова		18.07.86

ТП 503-1-48.86-АР

Дорожно-ремонтный пункт

Стоянка дорожных машин

Узлы и детали

Стадия	Лист	Листов
РП	11	

Союздорпроект г. Москва

Инв. № подл. | Подпись и дата | Взам. инв. №

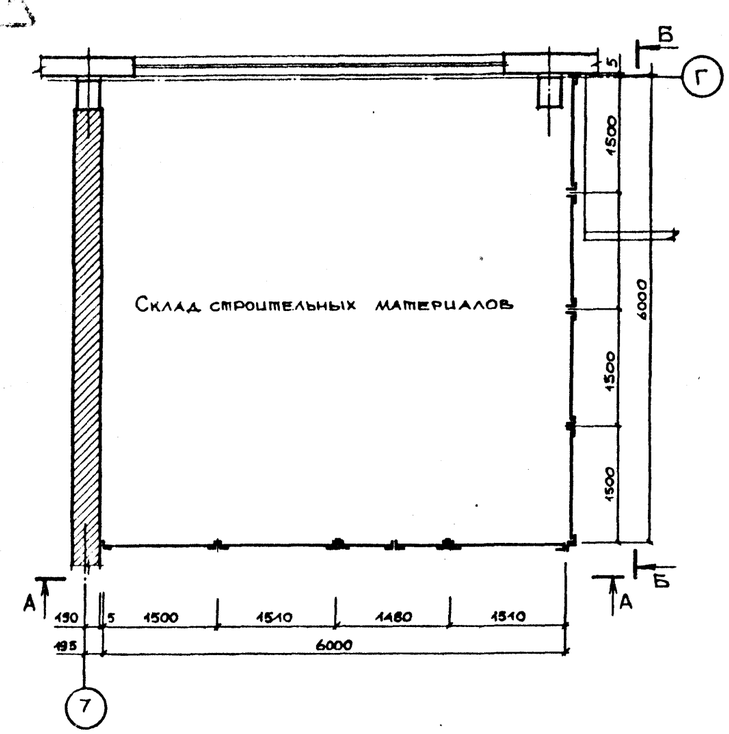

Вид А-А

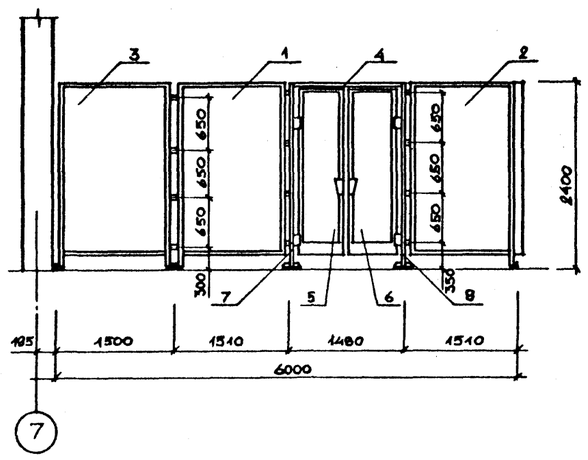

Вид Б-Б

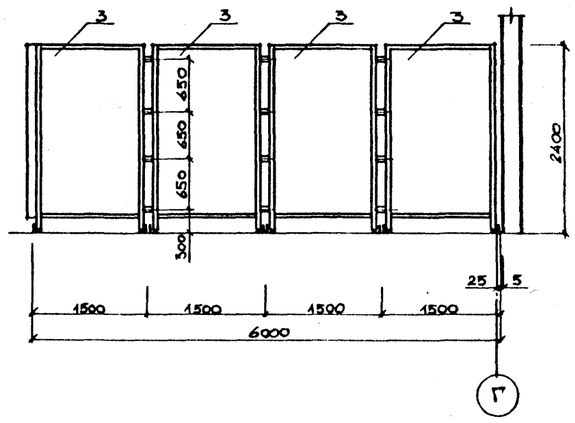

Спецификация на консольную сетчатую щитовую стальную перегородку

Марка, поз.	Обозначение	Наименование	Кол.	Масса ед., кг.	Примечание
1	1.431-10В3 02.08.00-03	Щит левый 1.5×2.4 ЩСК-А	1	26.3	
2	1.431-10В3 02.13.00-03	Щит правый 1.5×2.4 ЩСК-Б	1	26.3	
3	1.431-10В3 02.07.00-02	Щит 1.5×2.4 ЩСК	5	26.3	
4	1.431-10В3 02.15.00	Ригель Р-1	1	1.7	
5	1.431-10В3 02.11.00-01	Створка дверная 0.7×2.4 ДСК-Л	1	20.3	
6	1.431-10В3 02.12.00-03	Створка дверная 0.7×2.4 ДСК-П	1	20.4	
7	1.431-10В3 02.09.00-01	Стойка дверная 2.4 ДСК-Л	1	11.6	
8	1.431-10В3 02.09.00-03	Стойка дверная 2.4 ДСК-П	1	11.6	

Инв. № подл. | Подпись и дата | Взам. инв. №

Н.контр.	Шелаев		18.07.86	ТП 503-1-48.86-АР
ГИП	Степанова		18.07.86	Дорожно-ремонтный пункт
Нач.отд.	Дроханов		18.07.86	Стоянка дорожных машин
ГАП	Шелаев		18.07.86	Перегородки сетчатые консольные щитовые
Рук.бр.ар.	Пивоваров		18.07.86	
Инжен.	[illegible]		18.07.86	

Стадия	Лист	Листов
РП	12	

Союздорпроект г. Москва

Альбом I

Ведомость рабочих чертежей основного комплекта

Лист	Наименование	Примечание
1	Общие данные	
2	Маркировочная схема фундаментов и фундаментных балок	
3	Узлы 1-5	
4	Фрагменты 1,2. Узел 6. Раскладка бетонных блоков по оси 7.	
5	Фм-1 ÷ Фм3. Схемы нагрузок Фм1 ÷ Фм3.	
6	Фм4, Фм5, Фм5и, Фм6. Схемы нагрузок Фм4 ÷ Фм6.	
7	Фм7, Фм8. Схемы нагрузок Фм7, Фм8.	
8	Спецификация фундаментов Фм1 - Фм8. Ведомость расхода стали на один элемент.	
9	Маркировочная схема колонн, балок покрытия.	
10	Разрез 3-3. Узлы 1÷3.	
11	Маркировочная схема плит покрытия	
12	Маркировочные схемы стеновых панелей в осях 1-9, 9-1, А-Г и Г-А	
13	Спецификация к маркировочным схемам стеновых панелей. Схема расположения стоек и насадок торцового фахверка по осям 1 и 9	
14	Опалубка и армирование плиты перекрытия ПМ-1 на отм. 3.580 в осях 1-2 и В-Г	

Ведомость ссылочных и прилагаемых документов

Обозначение	Наименование	Примечание
	Ссылочные документы	
ГОСТ 13579-78	Блоки бетонные для стен подвалов.	
ГОСТ 22701.1-77 ГОСТ 22701.2-77	Плиты железобетонные ребристые предварительно напряженные размером 6×3 для покрытий производственных зданий	
ГОСТ 6786-80	Плиты парапетные железобетонные для производственных зданий	
ГОСТ 7798-70*	Болты с шестигранной головкой (нормальной точности)	
ГОСТ 24379.1-80	Болты фундаментные	
ГОСТ 11371-78	Шайбы	
ГОСТ 5915-70*	Гайки шестигранные класса точности В	

Типовой проект разработан в соответствии с действующими нормами и правилами и предусматривает мероприятия, обеспечивающие взрывную, взрывопожарную и пожарную безопасность при эксплуатации здания.
Главный инженер проекта /Степанова Н.П./

Обозначение	Наименование	Примечание
1.412-1/77 Вып. 1,2,3	Монолитные железобетонные фундаменты под типовые колонны прямоугольного сечения одноэтажных промышленных зданий	
1.415-1 Вып. 1	Железобетонные фундаментные балки для стен производственных зданий	
1.410-3 Вып. 1	Сетки сварные для армирования железобетонных конструкций	
1.462.1-3/80 Вып. 1	Железобетонные предварительно напряженные двускатные решетчатые балки покрытий промышленных зданий	
1.423-3 Вып. 1	Железобетонные колонны прямоугольного сечения для одноэтажных производственных зданий без мостовых кранов высотой до 9,6м	
1.427.1-3 Вып. 1	Колонны железобетонные прямоугольного сечения для продольного и торцового фахверка одноэтажных, производственных зданий высотой 3.0 - 14,4 м	
1.030.1-1 В. 0-3, 3-3, В.1-1 ч.I, В. 4-1, 4-2	Стены наружные из однослойных панелей для каркасных общественных зданий производственных и вспомогательных, зданий промышленных предприятий	
2.430-3 Вып. 3	Архитектурно-строительные детали промышленных зданий с кирпичными стенами	
1.400-6/76 Вып. 1	Унифицированные закладные детали сборных железобетонных конструкций зданий промышленных предприятий	
1.494-24 Вып 1	Стаканы для крепления крышных вентиляторов дефлекторов и зонтов	
	Прилагаемые документы	
Альбом II	Строительные изделия	
Альбом V	Ведомости потребности в материалах	

Ведомость основных комплектов рабочих чертежей

Обозначение	Наименование	Примечание
ТХ	Технологические решения	Альбом I
АР	Архитектурные решения	Альбом I
КЖ	Конструкции железобетонные	Альбом I
КМ	Конструкции металлические	Альбом I
ОВ	Отопление и вентиляция	Альбом I
ВК	Водопровод и канализация	Альбом I
ЭМ	Силовое электрооборудование	Альбом I
А	Автоматизация приточных систем	Альбом I
СС	Связь и сигнализация	Альбом I

Ведомость спецификаций

Лист	Наименование	Примечание
КЖ-2	Спецификация к маркировочной схеме фундаментов и фундаментных балок	
КЖ-8	Спецификация фундаментов Фм1 ÷ Фм8	
КЖ-9	Спецификация к маркировочной схеме колонн, балок покрытия	
КЖ-11	Спецификация к маркировочной схеме плит покрытия	
КЖ-13	Спецификация к маркировочным схемам стеновых панелей	
КЖ-14	Спецификация плиты перекрытия ПМ-1	

Ведомость объемов сборных бетонных и железобетонных конструкций по рабочим чертежам основного комплекта марки КЖ

№ строки	Наименование группы элементов конструкций	Код	Количество, м³	Примечание
1	Фундаменты ленточные	581103	15,2	
2	Колонны	582100	14,3	
3	Балки стропильные	582200	37,4	
4	Балки фундаментные	582400	7,1 8,2	t ·-20°C, -30°C t ·-40°C
5	Перемычки	582600	0,1	
6	Панели стеновые наружные	583100	106,6 137,7 169,4	t ·- 20°C t ·- 30°C t ·- 40°C
7	Плиты покрытия	584100	52,4	
8	Плиты канальные		0,1	
9	Лотки		0,1	
10	Итого		233,3 264,4 296,1	t ·- 20°C t ·- 30°C t ·- 40°C

1. Проект разработан для строительства в районах, оговоренных в пояснительной записке к настоящему альбому.
2. За условную отметку 0,000 принята отметка чистого пола корпуса, что соответствует абсолютной отметке [ ]
3. В соответствии со СНиП 2.03.11-85 все соединительные элементы защитить от коррозии цинковым покрытием толщиной 120 мкм. Поврежденное при монтажной сварке цинковое покрытие должно быть восстановлено путем газометрического напыления его на месте
4. Горизонтальная гидроизоляция под стены выполняется на отм. -0.030 слоем цементного раствора состава 1:2 толщиной 30 мм.

Привязан

Инв. №

ТП 503-1-48.86 - КЖ

Дорожно-ремонтный пункт

Н. контр	Павлюченко			Стоянка дорожных машин	Стадия: Р; Лист: 1; Листов: 14
ГИП	Степанова				
Нач. отд.	Дроханов				
Гл. констр.	Павлюченко				
Рук. бриг.	Еремина			Общие данные	Союздорпроект г. Москва
Ст. инж.	Салтыкова				
Инженер	Кузнецова				

Инв. № подл. | Подпись и дата | Взам. инв. №

Альбом I

Маркировочная схема фундаментов и фундаментных балок

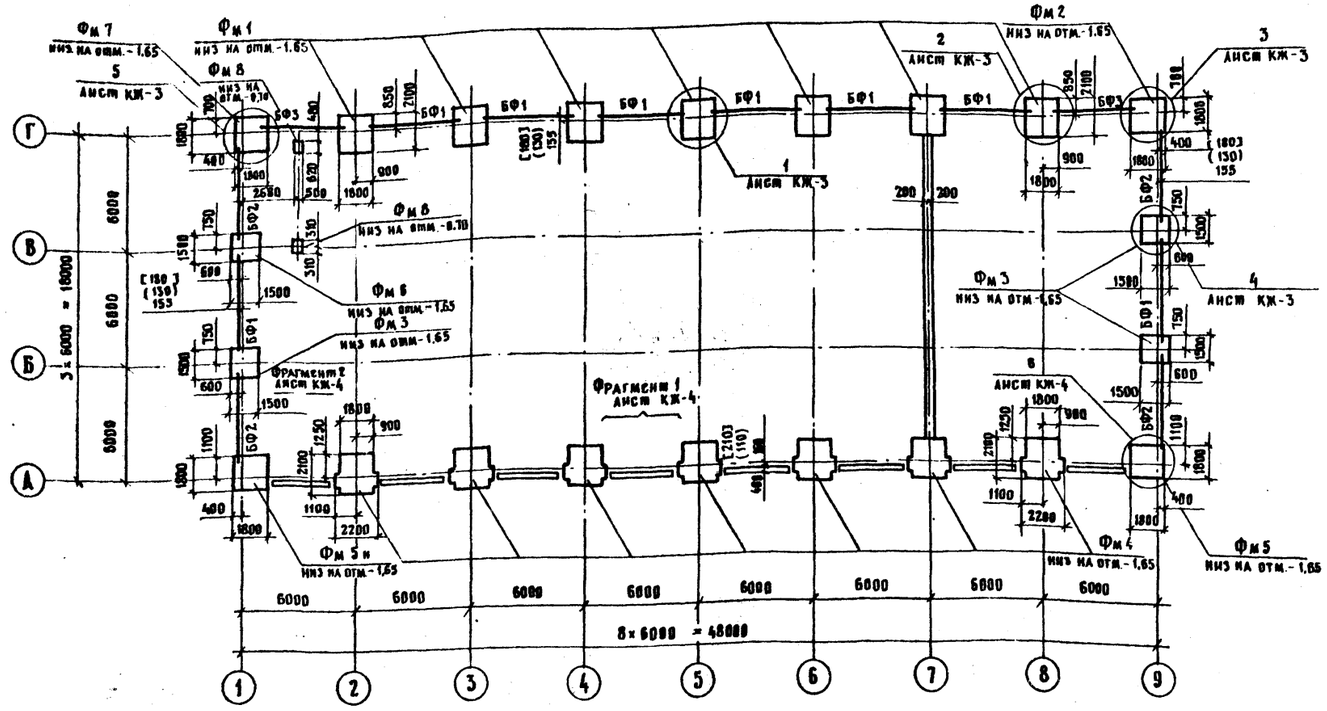

Спецификация к маркировочной схеме фундаментов и фундаментных балок

Марка поз.	Обозначение	Наименование		Кол.	Масса ед., кг	Примечание
		Фундаментные балки				
		$t=-20°$ $t=-30°$	$t=-40°$			
БФ1	1.415-1 вып.1	ФБ6-2	ФБ6-12	8	1300/1500	
БФ2	1.415-1 вып.1	ФБ6-3	ФБ6-13	4	1200/1400	
БФ3	1.415-1 вып.1	ФБ6-4	ФБ6-14	2	1200/1300	
		Балки для стен подвалов				
ФБ1	ГОСТ 13579-78	ФБС9.4.6-Т		3	470	
ФБ2	ГОСТ 13579-78	ФБС12.4.3-Т		12	310	
ФБ3	ГОСТ 13579-78	ФБС24.4.6-Т		20	1300	
ФБ4	ГОСТ 13579-78	ФБС12.4.6-Т		8	640	
		Фундаменты				
Фм1	КЖ-5.	Фм1		7		
Фм2	КЖ-5.	Фм2		1		
Фм3	КЖ-5.	Фм3		3		
Фм4	КЖ-6.	Фм4		7		
Фм5	КЖ-6.	Фм5		1		
Фм5н	КЖ-6.	Фм5н		1		
Фм6	КЖ-6	Фм6		1		
Фм7	КЖ-7.	Фм7		1		
Фм8	КЖ-7.	Фм8		2		
1	-КЖ.н.41.0.0	МН5.		16	0,60	

1. Расчет и конструирование фундаментов выполнены по серии 1.412-1/77 вып. 1.2.3.
2. Основанием под фундаменты являются непучинистые, непросадочные грунты со следующими нормативными характеристиками:
$C_н$=2 кПа (0.02 кгс/см²); E=147·10² кПа (150 кгс/см²); γ=1,8 т/м³; $\varphi_н$=28°.
Грунтовые воды отсутствуют.
3. Набетонки под фундаментные балки выполнить из бетона класса В12.5.
Величина опирания фундаментной балки на набетонку 225 мм.
4. Фундаментные балки укладывать на цементный раствор М150, толщиной 20 мм
5. Под фундаменты Фм1-Фм8 устраивается бетонная подготовка толщиной 100 мм из бетона класса В.3.5. под ленточные фундаменты подготовка из песка средней крупности.
6. Бетонные балки укладывать на цементно-песчаном растворе М50.
7. Монолитные вставки в ленточных фундаментах выполнить из бетона класса В7.5.
8. Размеры в круглых скобках даны для $t=-20°$, в квадратных для $t=-40°$.
9. Фундаменты рассчитаны для $t=-30°$.
10. Данный лист смотреть совместно с листами КЖ-3, КЖ-4.

Инв. № подл. | Подпись и дата | Взам. инв. №

Привязан.

Инв. №

Н.контр.	Павлюченков		30.06.86
ГИП	Степанова		30.06.86
Нач.отд	Дроханов		30.06.86
Гл.констр	Павлюченков		30.06.86
Рук.бриг	Ермина		30.06.86
Инженер	Красникова		30.06.86
Инженер	Морозова		30.06.86

ТП 503-1-48.86-КЖ

Дорожно-ремонтный пункт

Стоянка дорожных машин

Стадия	Лист	Листов
РП	2	

Маркировочная схема фундаментов и фундаментных балок

Союздорпроект г. Москва

Альбом I

1

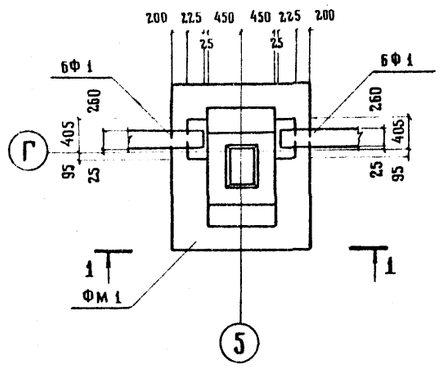

1-1

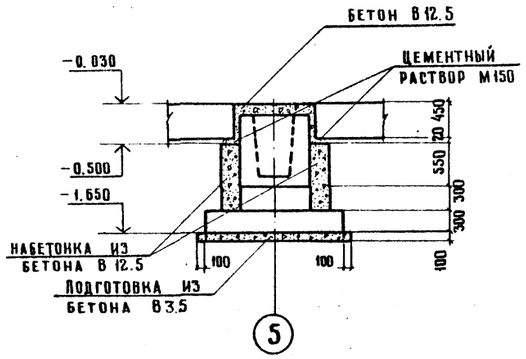

2

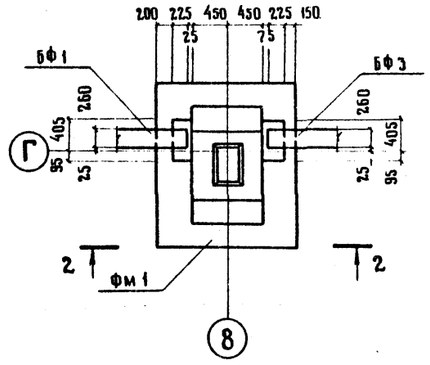

2-2

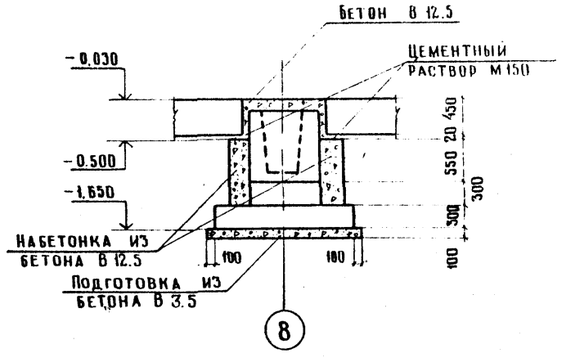

3

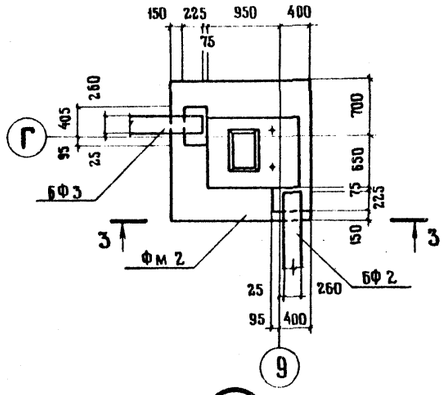

3-3

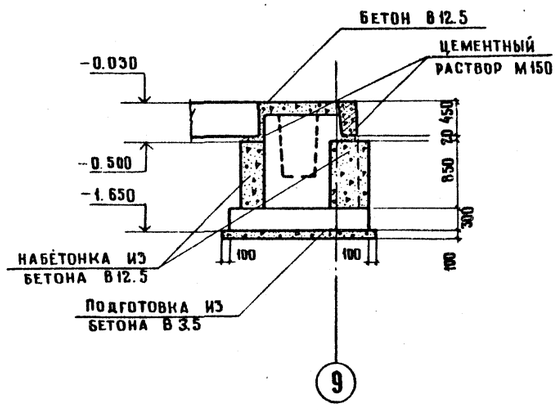

4

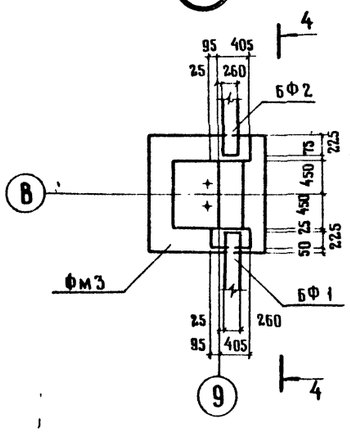

4-4

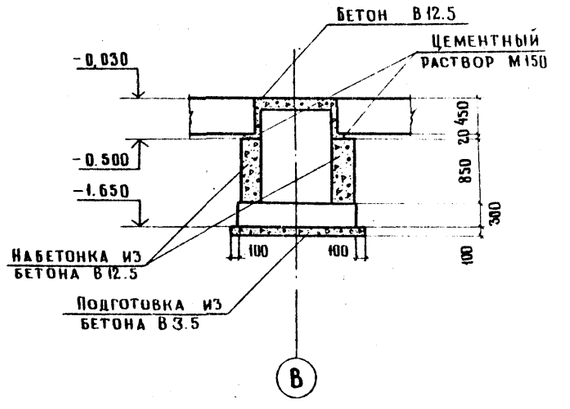

5

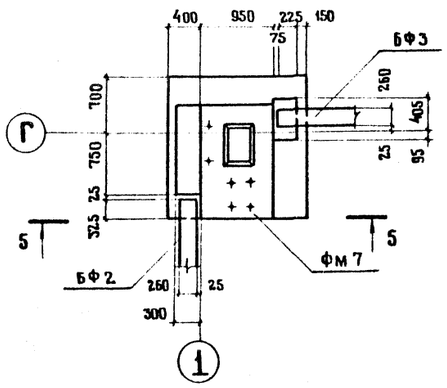

5-5

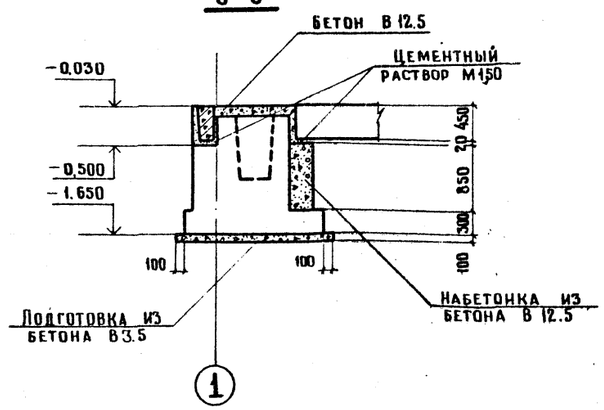

				ТП 503-1-48.86-КЖ	
				ДОРОЖНО-РЕМОНТНЫЙ ПУНКТ	
Привязан	Н. контр	Павлюченков		Стоянка дорожных машин	Стадия: РП; Лист: 3; Листов:
	ГИП	Степанова	30.06.16		
	Нач. отд	Дроханов	30.06.16		
	Гл. конст	Павлюченков	30.06.16		
	Рук. бриг	Еремина	30.06.16	Узлы 1÷5	СОЮЗДОРПРОЕКТ г. Москва
	Инженер	Красникова	30.06.16		
Инв. №	Инженер	Морозова	30.06.16		

Инв. № подл. | Подпись и дата | Взам. инв. №

Альбом I

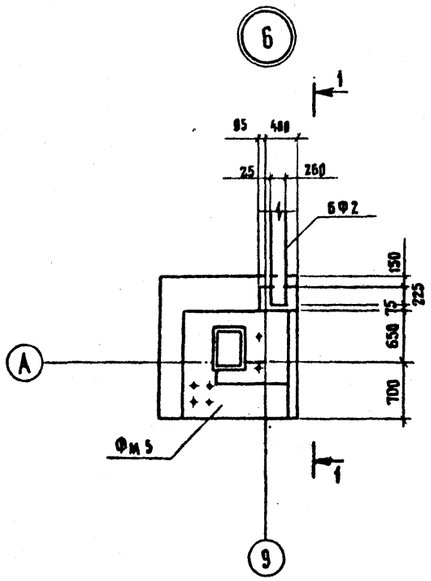

1 - 1

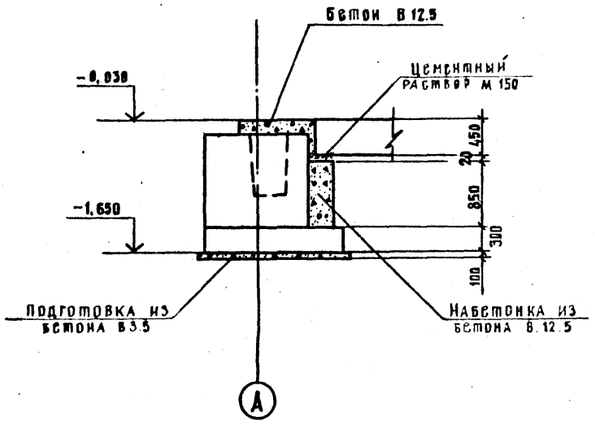

Фрагменты 1, 2.

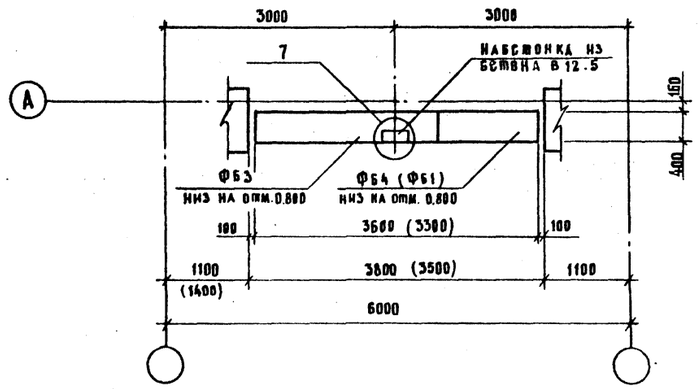

Раскладка бетонных блоков по оси 7

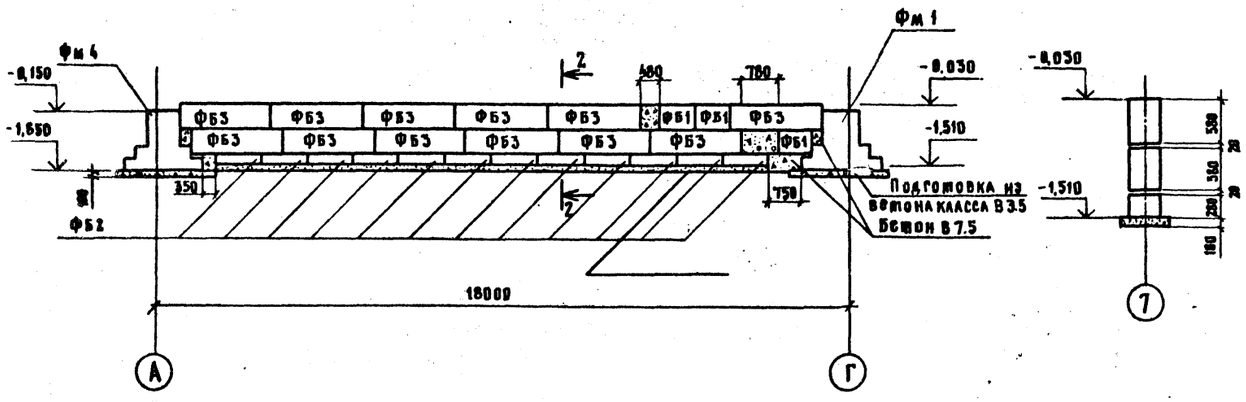

2 - 2

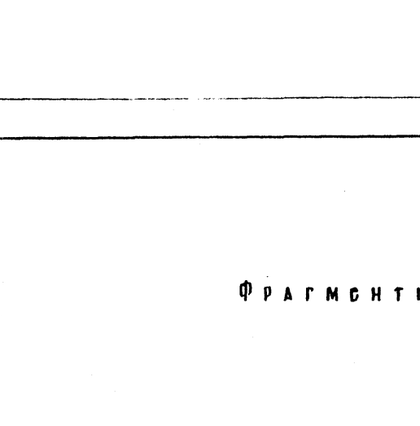

3 - 3

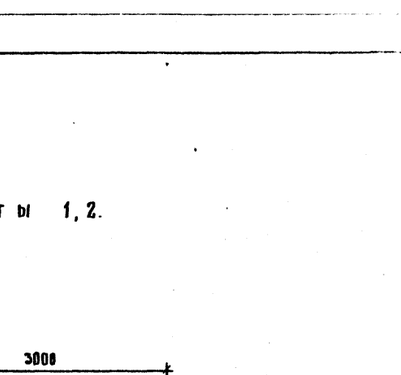

1. Размеры и надписи в скобках даны для фрагмента 2.

				ТП 503-1-48.86 - КЖ	
	Н. контр	Павлюченков		Дорожно-ремонтный пункт	
Привязан	ГИП	Степанова	30.06.86	Стоянка дорожных машин	Стадия: РП; Лист: 4; Листов:
	Нач. отд.	Дроханов	30.06.86		
	Гл. констр	Павлюченков	30.06.86		
	Рук. бриг	Еремина	30.06.86	Фрагменты 1,2. Узел 6. Раскладка бетонных блоков по оси 7.	Союздорпроект г. Москва
Инв. №	Инженер	Колесникова	30.06.86		
	Инженер	Морозова	30.06.86		

Инв. № подл. | Подпись и дата | Взам. инв. №

Альбом I

Фм 1

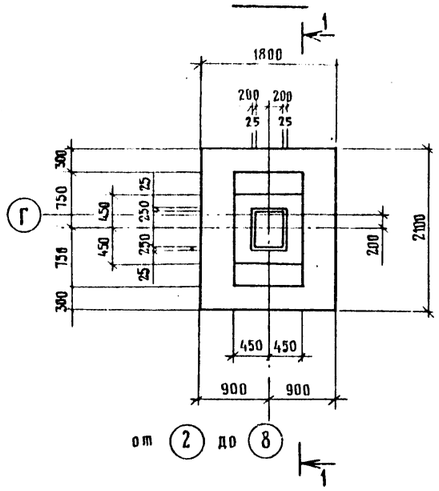

Фм 2

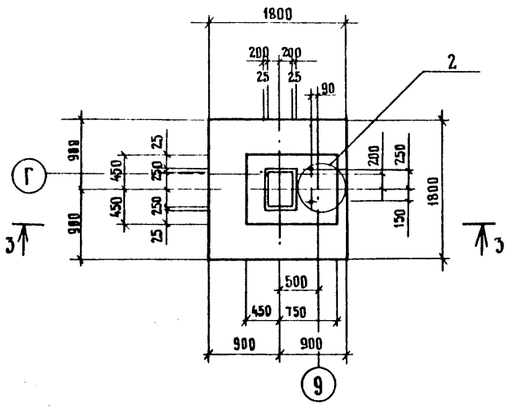

Фм 3

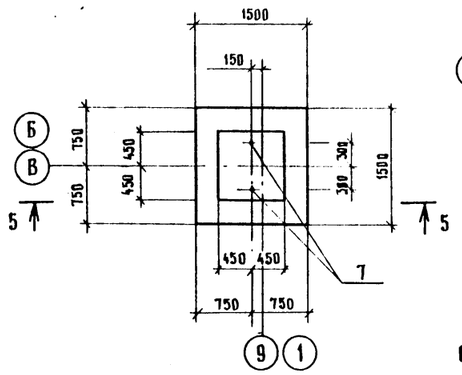

Схема нагрузок Фм 1

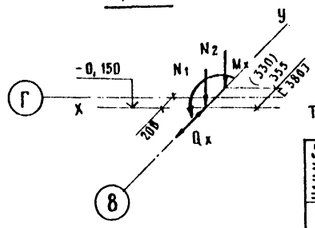

Таблица нагрузок

Наименование усилий	Усилия		
	-20°	-30°	-40°
N1тс	33,7	33,7	33,7
N2тс	10,7	12,9	15,0
Mxтсм	4,45	4,45	4,45
Qxтс	1,13	1,13	1,13

1-1

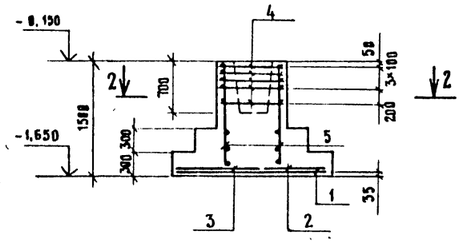

3-3

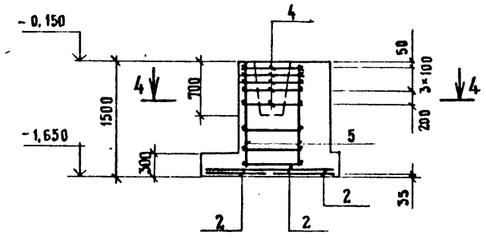

5-5

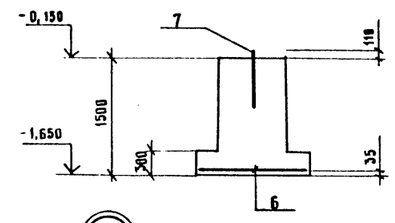

Схема нагрузок Фм 2

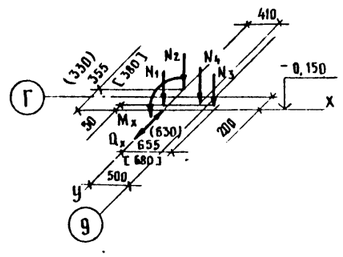

Таблица нагрузок

Наименование усилий	Усилия		
	-20°	-30°	-40°
N1тс	16,8	16,8	16,8
Nzтс	5,4	6,5	7,5
N3тс	6,8	8,1	9,5
N4тс	0,34	0,34	0,34
Mxтсм	2,23	2,23	2,23
Qxтс	0,6	0,6	0,6

2-2

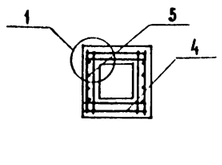

4-4

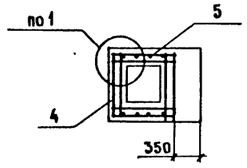

2

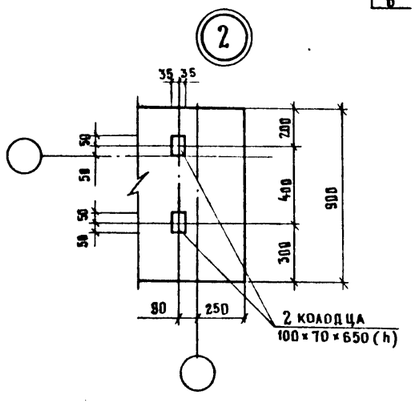

Схема нагрузок Фм 3

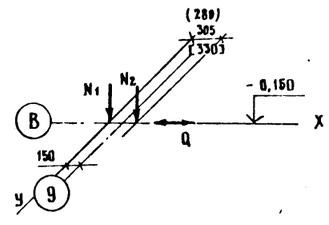

Таблица нагрузок

Наименование усилий	Усилия		
	-20°	-30°	-40°
N1 тс	5,0	5,0	5,0
N2 тс	13,6	16,22	19,0
Q тс	0,5	0,5	0,5

Схемы раскладки сеток подошвы в фундаментах

Фм 1, Фм 4

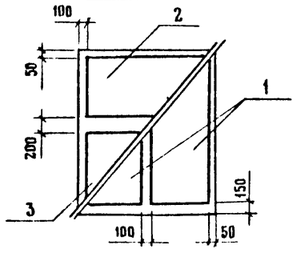

Фм 2, Фм 5, Фм 5н, Фм 7

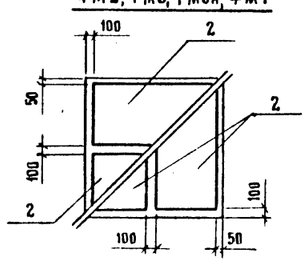

Фм 3, Фм 6

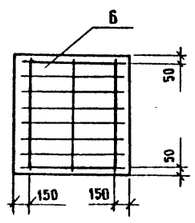

1. В таблицах даны нормативные нагрузки.
2. Спецификацию на фундаменты Фм 1, Фм 2, Фм 3 смотреть на листе КЖ-8.

Привязан

Инв. №

Н. контр.	Павлюченков		30.06.86
ГИП	Степанова		30.06.86
Нач. отд.	Дроханов		30.06.86
Гл. констр.	Павлюченков		30.06.86
Рук. бриг.	Еремина		30.06.86
Инженер	Колесникова		30.06.86
Инженер	Морозова		30.06.86

ТП 503-1-48.86 – КЖ

Дорожно-ремонтный пункт

Стоянка дорожных машин

Стадия	Лист	Листов
РП	5	

Фм 1 ÷ Фм 3. Схемы нагрузок Фм 1 ÷ Фм 3

Союздорпроект г. Москва

Инв. № подл. | Подпись и дата | Взам. инв. №

Альбом I

Фм 4

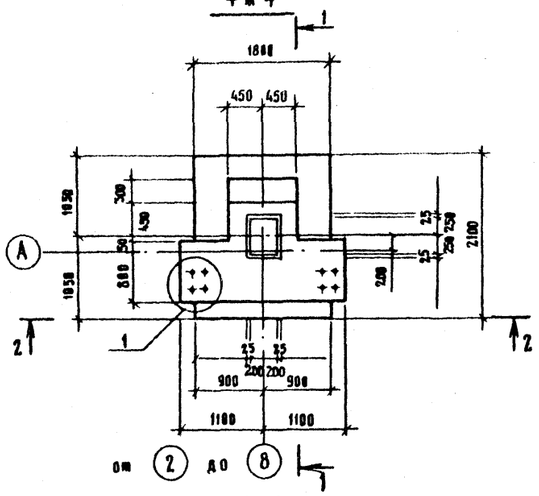

Фм 5
Фм 5н

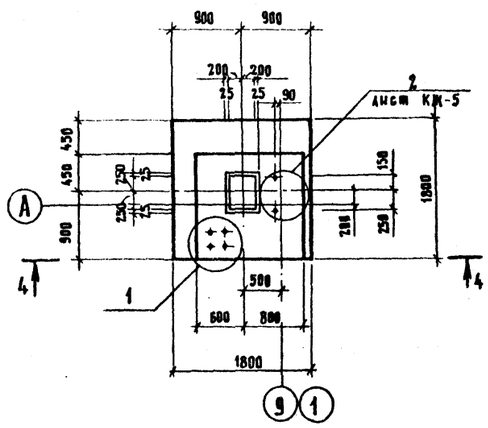

Фм 6

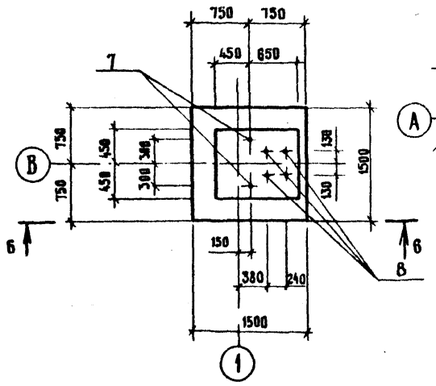

Схема нагрузок Фм 4

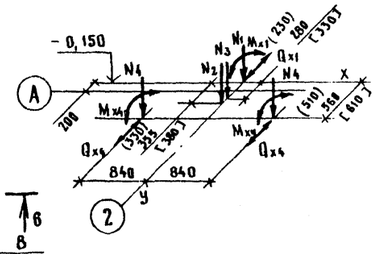

Таблица нагрузок

Наименование усилия	Усилия		
	-20°	-30°	-40°
N1 тс	33,7	33,7	33,7
N2 тс	4,2	5,02	5,9
N3 тс	5,57	5,57	5,57
N4 тс	0,5	0,5	0,5
Mx1 тсм	4,45	4,45	4,45
Mx4 тсм	1,00	1,00	1,00
Qx1 тс	1,13	1,13	1,13
Qx4 тс	0,23	0,23	0,23

1-1

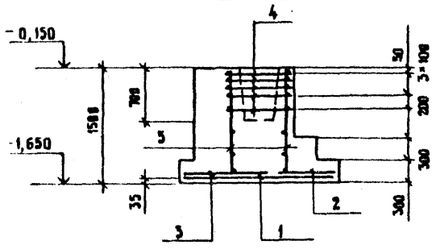

4-4

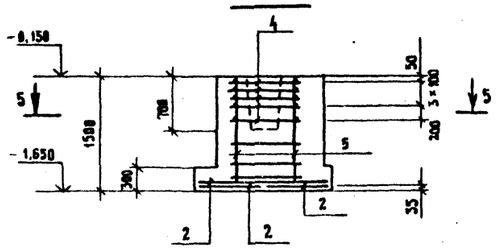

6-6

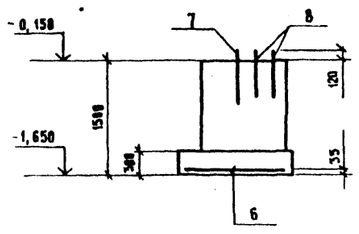

2-2

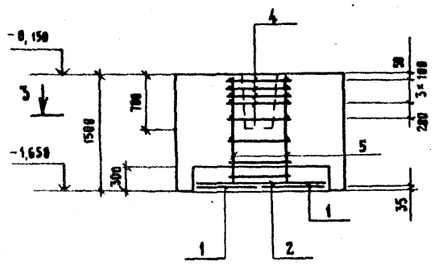

Схема нагрузок Фм 5 / Фм 5н

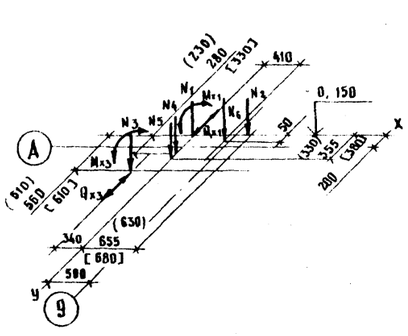

Таблица нагрузок

Наименование усилия	Усилия		
	-20°	-30°	-40°
N1 тс	16,8	16,8	16,8
N2 тс	6,8	8,1	9,5
N3 тс	0,5	0,5	0,5
N4 тс	2,88	2,88	2,88
N5 тс	2,1	2,51	2,9
N6 тс	0,34	0,34	0,34
Mx1 тсм	2,23	2,23	2,23
Mx3 тсм	1,0	1,0	1,0
Qx1 тс	0,6	0,6	0,6
Qx3 тс	0,23	0,23	0,23

1

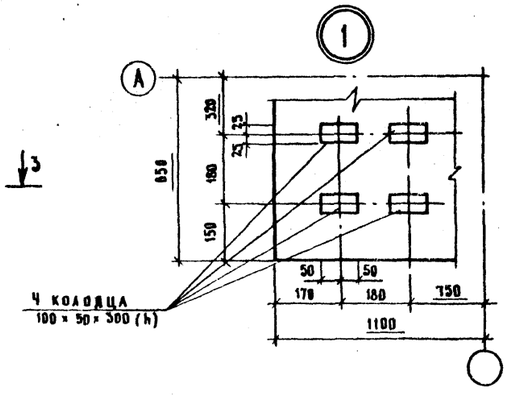

Схема нагрузок Фм 6

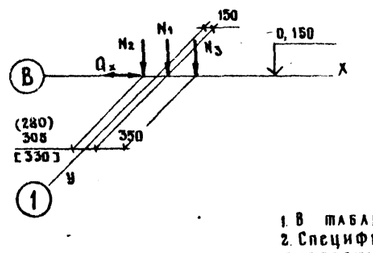

Таблица нагрузок

Наименование усилия	Усилия		
	-20°	-30°	-40°
N1 тс	5,0	5,0	5,0
N2 тс	13,6	16,22	19,0
N3 тс	5,6	5,6	5,6
Qx	0,5	0,5	0,5

3-3

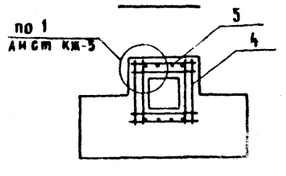

5-5

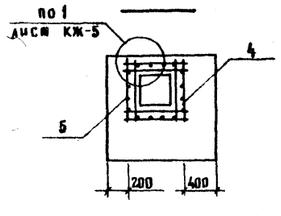

1. В таблицах даны нормативные нагрузки.
2. Спецификацию на фундаменты Фм 4, Фм 5, Фм 5 н, Фм 6 смотреть на листе КЖ-8.

Инв. № подл. | Подпись и дата | Взам. инв. №

Привязан

Инв. №

Н. контр.	Павлюченков		30.06.86
ГИП	Степанова		30.06.86
Нач. отд.	Дроханов		30.06.86
Гл. констр.	Павлюченков		30.06.86
Рук. бриг.	Еремина		30.06.86
Инженер	Красникова		30.06.86
Инженер	Морозова		30.06.86

ТП 503-1-48.86 - КЖ

Дорожно-ремонтный пункт

Стоянка дорожных машин

Стадия	Лист	Листов
РП	6	

Фм 4, Фм 5, Фм 5н, Фм 6. Схемы нагрузок Фм 4 ÷ Фм 6.

Союздорпроект г. Москва

АЛЬБОМ I

Фм 7

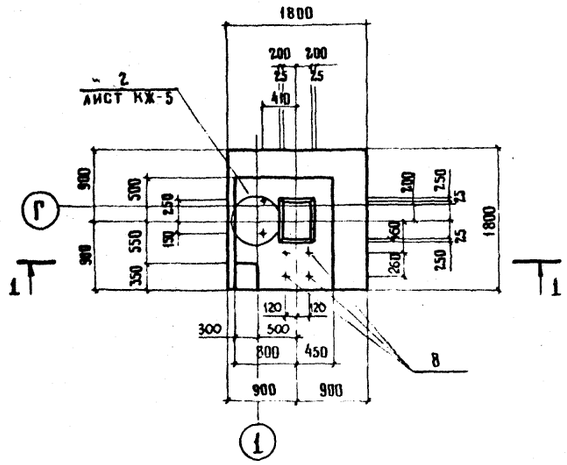

Фм 8

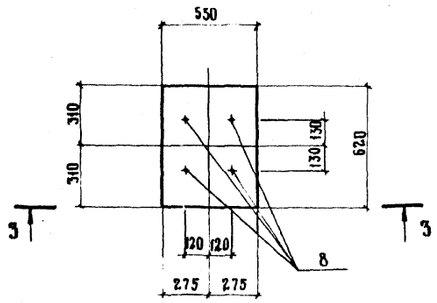

Схема нагрузок Фм 7

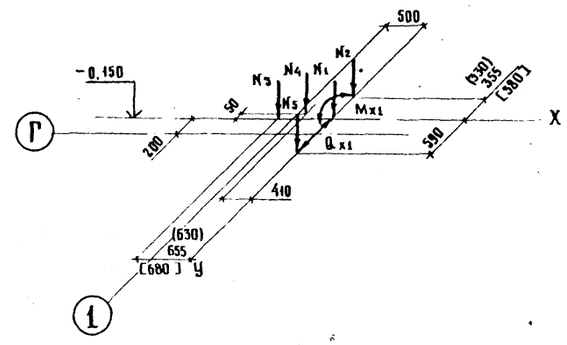

Табаица нагрузок

Наименование усилий	Усилия		
	-20°	-30°	-40°
N1 тс	16.8	16.8	16.8
N2 тс	5.4	6.5	7.5
N3 тс	6.8	8.1	9.5
N4 тс	0.34	0.34	0.34
N5 тс	5.6	5.6	5.6
Mx1 тсм	2.23	2.23	2.23
Qx1 тс	0.6	0.6	0.6

Схема нагрузок Фм 8

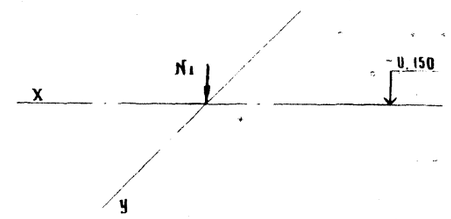

Табаица нагрузок

Наименование усилий	Усилия		
	-20°	-30°	-40°
N1 тс	5.6	5.6	5.6

2-2

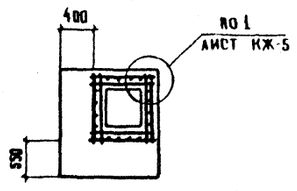

3-3

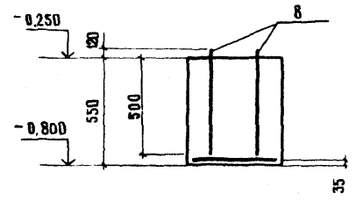

Схема армирования подошвы фундамента Фм. 8

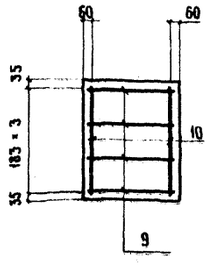

1. В таблицах даны нормативные нагрузки
2. Спецификацию на фундаменты Фм 7, Фм 8 смотреть на листе КЖ-8.

				ТП 503-1-48.86 - КЖ	
				Дорожно-ремонтный пункт	
Привязан	Н. контр.	Лавыченков		Стоянка дорожных машин	Стадия: РП; Лист: 7; Листов:
	ГИП	Степанова			
	Нач. отд.	Дроханов			
	Гл. конст.	Лавыченков			
	Рук. бриг.	Еремина		Фм 7, Фм 8 Схемы нагрузок Фм 7, Фм 8	Союздорпроект г. Москва
	Инженер	Красникова			
Инв. №	Инженер	Морозова			

Инв. № подл. | Подпись и дата | Взам. инв. №

Альбом I

Спецификация фундаментов Фм1 ÷ Фм8

Формат	Зона	Поз.	Обозначение	Наименование	Кол.	Примечание
				Фундамент Фм1-7шт		
				Сборочные единицы		
				Сетки арматурные		
		1	1.410-3 вып.1	1С $\frac{10АIII}{6АIII}$ 85×205	2	
		2	1.410-3 вып.1	1С $\frac{10АIII}{6АIII}$ 85×175	1	
		3	1.410-3 вып.1	1С $\frac{10АIII}{6АIII}$ 105×175	1	
		4	1.412-1/77 вып.3	СА-8АI	5	
		5	1.412-1/77 вып.3	СН12АII-6×15	2	
				Материалы		
				Бетон класса В15		2,3м³
				Фундамент Фм2-1шт		
				Сборочные единицы		
				Сетки арматурные		
		2	1.410-3 вып.1	1С $\frac{10АIII}{6АIII}$ 85×175	4	
		4	1.412-1/77 вып.3	СА-8АI	5	
		5	1.412-1/77 вып.3	СН12АII-6×15	4	
				Материалы		
				Бетон класса В15		2,3м³
				Фундамент Фм3-3шт		
				Сборочные единицы		
				Сетки арматурные		
		6	1.410-3 вып.1	1С $\frac{10АIII}{6АIII}$ 145×145	1	
				Изделия закладные		
		7	-КЖ.И.40.0.0	МН1	2	

Продолжение

Формат	Зона	Поз	Обозначение	Наименование	Кол.	Примечание
				Материалы		
				Бетон класса В15		1,7м³
				Фундамент Фм4-7шт		
				Сборочные единицы		
				Сетки арматурные		
		1	1.410-3 вып.1	1С $\frac{10АIII}{6АIII}$ 85×205	2	
		2	1.410-3 вып.1	1С $\frac{10АIII}{6АIII}$ 85×175	1	
		3	1.410-3 вып.1	1С $\frac{10АIII}{6АIII}$ 105×175	1	
		4	1.412-1/77 вып.3	СА-8АI	5	
		5	1.412-1/77 вып.3	СН12АII-6×15	2	
				Материалы		
				Бетон класса В15		4,0м³
				Фундаменты Фм5-1шт, Фм5н-1шт		
				Сборочные единицы		
				Сетки арматурные		
		2	1.410-3 вып.1	1С $\frac{10АIII}{6АIII}$ 85×175	4	
		4	1.412-1/77 вып.3	СА-8АI	5	
		5	1.412-1/77 вып.3	СН12АII-6×15	4	
				Материалы		
				Бетон класса В15		3,3м³
				Фундамент Фм6-1шт		
				Сборочные единицы		
				Сетки арматурные		
		6	1.410-3 вып.1	1С $\frac{10АIII}{6АIII}$ 145×145	1	

Продолжение

Формат	Зона	Поз.	Обозначение	Наименование	Кол.	Примечание
				Изделия закладные		
		7	-КЖ.И.40.0.0	МН1	2	
		8	-КЖ.И.40.0.0-02	МН3	4	
				Материалы		
				Бетон класса В15		1,7м³
				Фундамент Фм7-1шт		
				Сборочные единицы		
				Сетки арматурные		
		2	1.410-3 вып.1	1С $\frac{10АIII}{6АIII}$ 85×175	4	
		4	1.412-1/77 вып.3	СА-8АI	5	
		5	1.412-1/77 вып.3	СН12АII-6×15	4	
				Изделия закладные		
		8	-КЖ.И.40.0.0-02	МН3	4	
				Материалы		
				Бетон класса В15		3,3м³
				Фундамент Фм8-2шт		
				Детали		
				Ø8АI ГОСТ 5781-82*		
		9		ℓ = 480	4	0,11кг
		10		ℓ = 600	2	0,14кг
				Изделия закладные		
		8	-КЖ.И.40.0.0-02	МН3	4	
				Материалы		
				Бетон класса В15		0,13м³

Ведомость расхода стали на один элемент, кг

Марка элемента	Изделия арматурные							Всего	Изделия закладные								Всего	Общий расход
	Арматура класса								Прокат марки ВСт3кп2									
	АI		АII		АIII				ГОСТ 2590-71*			ГОСТ 5915-70*			ГОСТ 19903-74*			
	ГОСТ 5781-82*		ГОСТ 5781-82*		ГОСТ 5781-82*				20	24	Итого	М20	М24	Итого	t 8	Итого		
	ø8	Итого	ø12	Итого	ø6	ø10	Итого											
Фм1	15,1	15,1	10,4	10,4	2,9	24,5	27,4	52,9										52,9
Фм2	16,7	16,7	20,8	20,8	2,4	21,6	24,0	61,5										61,5
Фм3					1,0	7,2	8,2	8,2		5,58	5,58		0,22	0,22	0,4	0,62	6,2	11,78
Фм4	15,1	15,1	10,4	10,4	2,9	24,5	27,4	52,9										52,9
Фм5, Фм5н	16,7	16,7	20,8	20,8	2,4	21,6	24,0	61,5										61,5
Фм6					1,0	7,2	8,2	8,2	6,8	5,58	12,38	0,24	0,22	0,46	1,2	1,2	14,04	22,24
Фм7	16,7	16,7	20,8	20,8	2,4	21,6	24,0	61,5	6,8		6,8	0,24		0,24	0,8	0,8	7,84	69,34
Фм8	0,72	0,72						0,72	6,8		6,8	0,24		0,24	0,8	0,8	7,84	8,56

Прокат марки ВСт3кп2 принят по ГОСТ 380-71*

Привязан

Инв. №

Инв.№ подл. | Подпись и дата | Взам. инв.№

			ТП 503-1-48.86-КЖ
			Дорожно-ремонтный пункт
Н. контр.	Павлюченков		Стоянка дорожных машин
ГИП	Степанова		Стадия: РП; Лист: 8; Листов:
Нач. отд.	Дроханов		
Гл. констр.	Павлюченков		
Рук. бриг.	Еремина		Спецификация фундаментов Фм1÷Фм8. Ведомость расхода стали на один элемент
Инженер	Красникова		Союздорпроект г. Москва
Инженер	Морозова		

Альбом I

Маркировочная схема колонн, балок покрытия

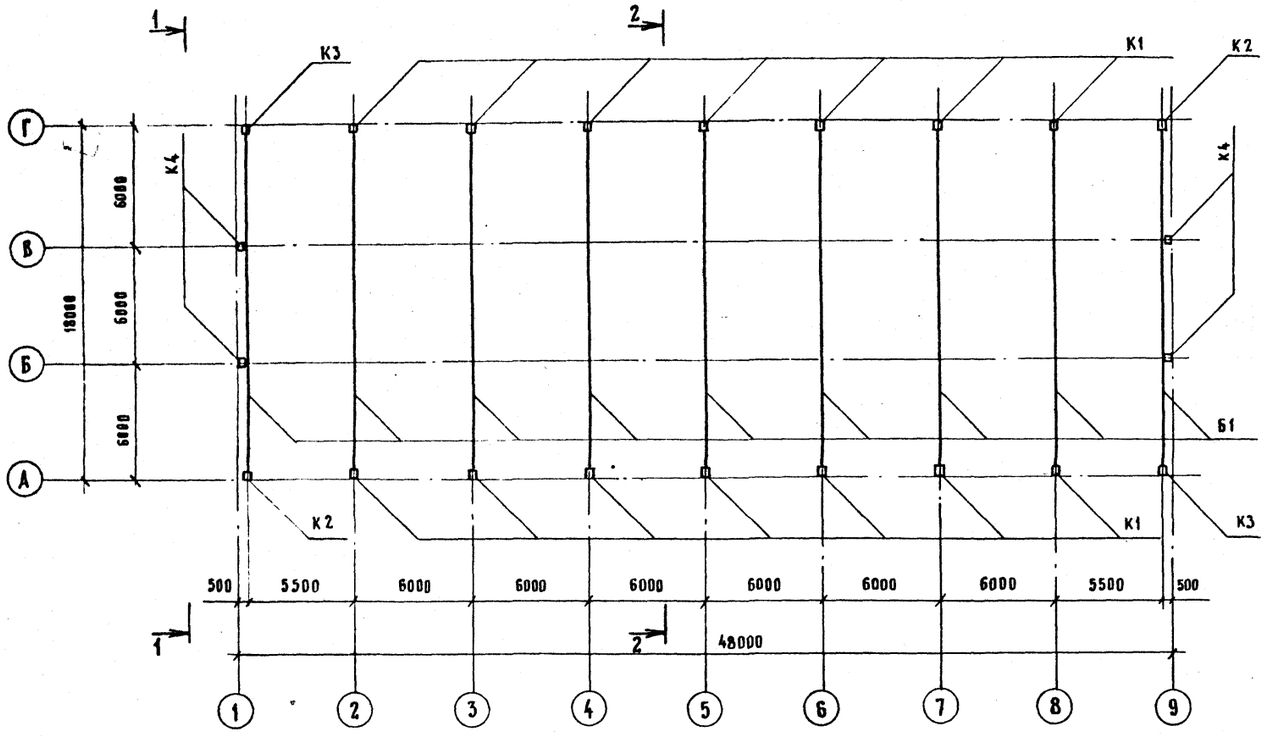

Спецификация к маркировочной схеме колонн, балок покрытия

Марка, поз.	Обозначение	Наименование	Кол.	Масса ед., кг	Примечание
		Колонны			
К1	-КЖ.И.01.0.0	К48-15-1	14	1700	
К2	-КЖ.И.01.0.0-01	К48-15-2	2	1700	
К3	-КЖ.И.01.0.0-02	К48-15-3	2	1700	
К4	-КЖ.И.02.0.0	1КФ61-1-1	4	1400	
		Балка покрытия			
Б1	-КЖ.И.06.0.0	2БДР 18-3АIVТ-1	9	10400	
		Изделия соединительные			
1	-КЖ.И.36.0.0	МС1	4	4,9	
2	-КЖ.И.38.0.0	МС2	4	6,0	
3	-КЖ.И.37.00	МС3	4	21,8	

1-1

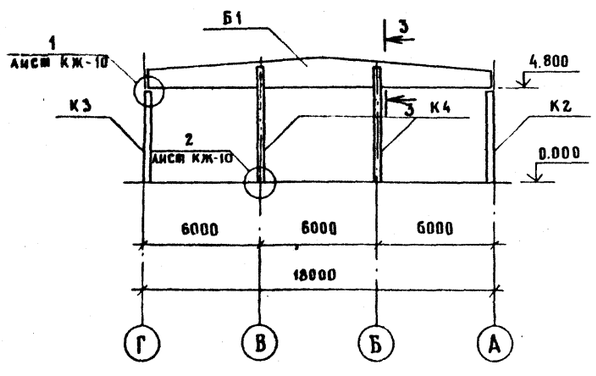

2-2

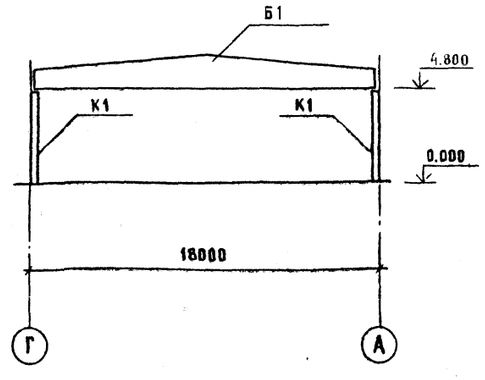

1. Разрез 3-3 смотрите на листе КЖ-10
2. Монтаж конструкций выполнять в соответствии с указаниями серий 1.423-3 вып 1, 1.427.1-3 вып 0.1, 1.462.1-3/80 вып 1 и СНиП III-16-80

Инв. № подл. | Подпись и дата | Взам. инв. №

Привязан

Инв. №

Н. контр.	Павлюченков		3006
ГИП	Степанова		3006
Нач. отд.	Дрюханов		3006
Гл. констр.	Павлюченков		3006
Рук. бриг.	Ерсмина		3006
Ст. инж.	Балтыкова		3006
Инженер	Морозова		3006

ТП 503-1-48.86 - КЖ

Дорожно-ремонтный пункт

Стоянка дорожных машин

Стадия	Лист	Листов
РП	9	

Маркировочная схема колонн, балок, покрытия

Союздорпроект г. Москва

3-3

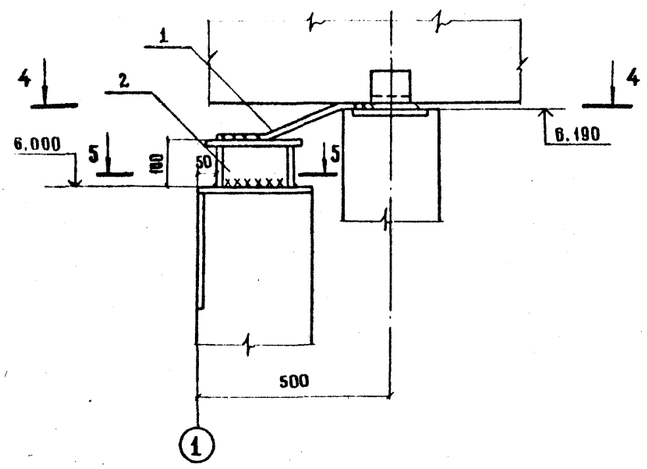

4-4

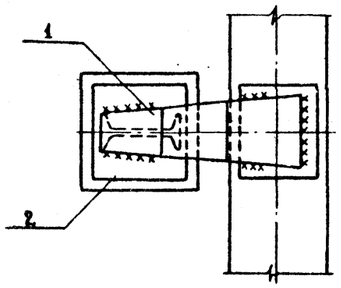

5-5

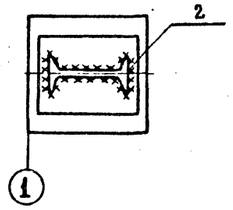

2

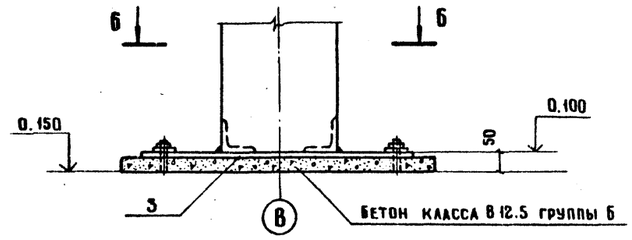

Б - Б

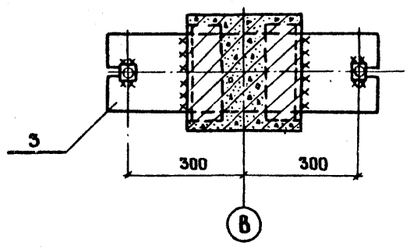

1

7-7

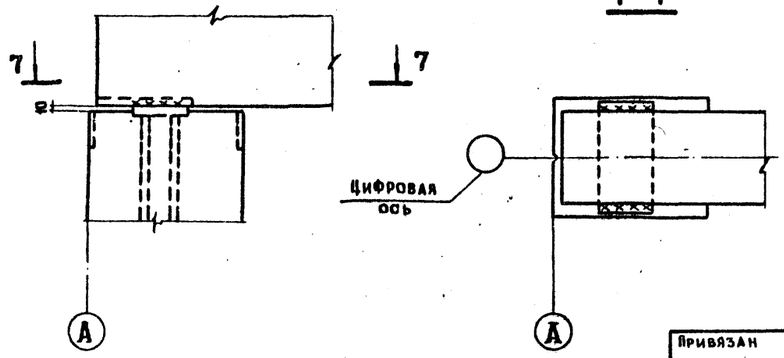

3

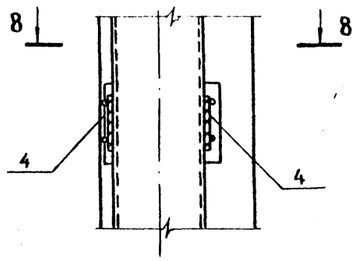

8 - 8

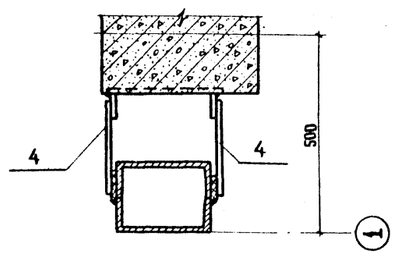

1. Данный лист смотреть совместно с листами КЖ-9, КЖ-13
2. Сварку элементов производить в соответствии с ГОСТ 5264-80
3. Толщина сварных швов принимается по наименьшей толщине свариваемых элементов.
4. Примечание по антикоррозийной защите смотрите на листе КЖ-1

Инв. № подл. | Подпись и дата | Взам. инв. №

Привязан

Инв. №

Н. контр.	Павлюченков		
ГИП	Степанова		
Нач. отд.	Дроханов		
Гл. конст.	Павлюченков		
Рук. бриг.	Еремина		
Ст. инж.	Саатыкова		
Ст. техн.	Морозова		

ТП 503-1-48.86-КЖ

Дорожно-ремонтный пункт

Стоянка дорожных машин

Разрез 3-3. Узлы 1÷3

Стадия	Лист	Листов
РП	10	

Союздорпроект г. Москва

Альбом I

МАРКИРОВОЧНАЯ СХЕМА ПЛИТ ПОКРЫТИЯ

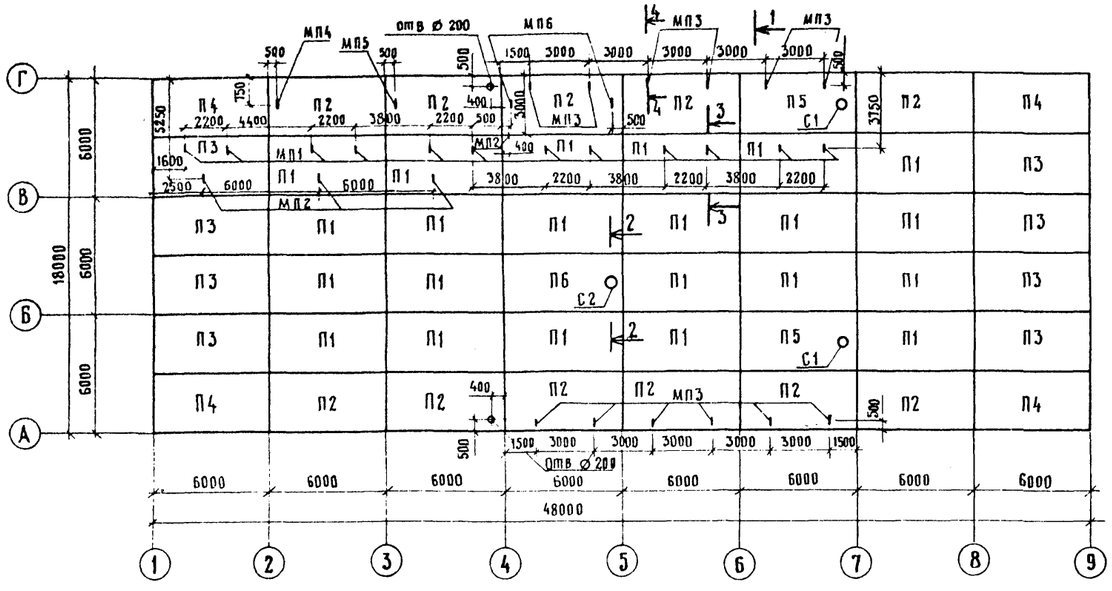

3-3

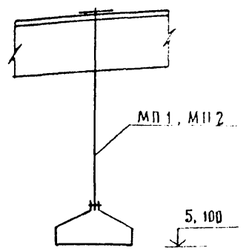

4-4

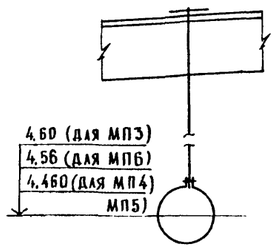

1-1

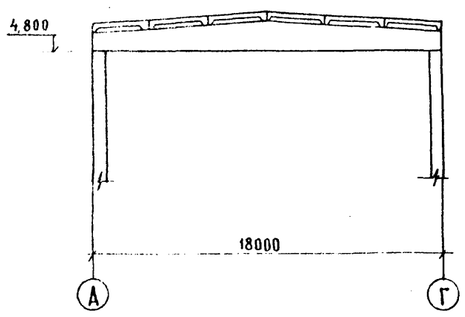

2-2

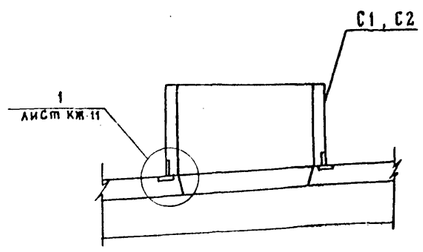

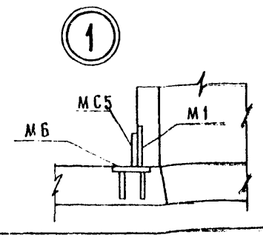

Спецификация к маркировочной схеме плит покрытия

Марка поз	Обозначение	Наименование	Кол.	Масса ед. кг	Примечание
		Плиты покрытия			
П1	ГОСТ 22701.1-77	ПГ-3АтУт	22	2650	
П2	КЖ И 07.0.0	ПГ-3АтУт-1	11	2650	
П3	КЖ.И.07.0.0-01	ПГ-4АтУт-2	8	2650	
П4	КЖ И.07.0.0-02	ПГ-4АтУт-3	4	2650	
П5	ГОСТ 22701.2-77	ПВ4-3АтУт	2	3300	
П6	ГОСТ 22701.2-77	ПВ7-3АтУт	1	3200	
		Стаканы			
С1	1.494-24 В1	СБ4Б-1	2	160	
С2	1.494-24 В1	СБ7Б-2	1	320	
МС5		-100×6 ГОСТ 19903-74* ℓ=100	12	0,50	
		Подвески для трубопроводов			
МП1	КЖ.И.24.0.0	МП1	12	2,90	
МП2	КЖ И.24.0.0-01	МП2	4	3,0	
МП3	КЖ.И.25.0.0	МП3	12	2,0	
МП4	КЖ.И 25.0.0-01	МП4	1	4,80	
МП5	КЖ И.25.0.0-02	МП5	1	4,10	
МП6	КЖ.И.25.0.0-03	МП6	2	4,20	

1. Крепление карнизных панелей к плитам покрытия производится в двух местах по концам панелей
2. Узлы сопряжения балок и плит покрытия приняты по серии 2.460-2 вып. 0.1.2.
3. Монтажные сварные швы выполняются в соответствии с СН 393-78
4. Для замоноличивания швов между плитами покрытия применять бетон класса В 10 группы Б
5. Отверстия ⌀ 200 в плитах покрытия (см маркировочную схему плит покрытия) пробиваются по месту, не перерезая арматуру плит
6. Все плиты покрытия привариваются не менее, чем тремя углами к закладным деталям железобетонных балок. Длина сварного шва принимается по всей длине или ширине плоскости опирания сварной детали.
7. Примечание по антикоррозийной защите смотрите на листе КЖ-1

Н. контр.	Пабаюченков		
ГИП	Степанова		
Нач. отд.	Дроханов		
Гл. контр.	Пабаюченков		
Рук. бриг.	Еремина		
Ст. инж.	Слатыкова		
Инж. снер.	Васильева		

ТП 503-1-48.86-КЖ

ДОРОЖНО-РЕМОНТНЫЙ ПУНКТ

СТОЯНКА ДОРОЖНЫХ МАШИН

Стадия	Лист	Листов
РП	11	

МАРКИРОВОЧНАЯ СХЕМА ПЛИТ ПОКРЫТИЯ

СОЮЗДОРПРОЕКТ г. Москва

Привязан

Инв. №

Инв. № подл.	Подпись и дата	Взам. инв. №	Рук. бриг. В.К.	Иванова	
			Н.О. рук. бригов	Алферова	

МАРКИРОВОЧНАЯ СХЕМА СТЕНОВЫХ ПАНЕЛЕЙ В ОСЯХ 1 – 9.

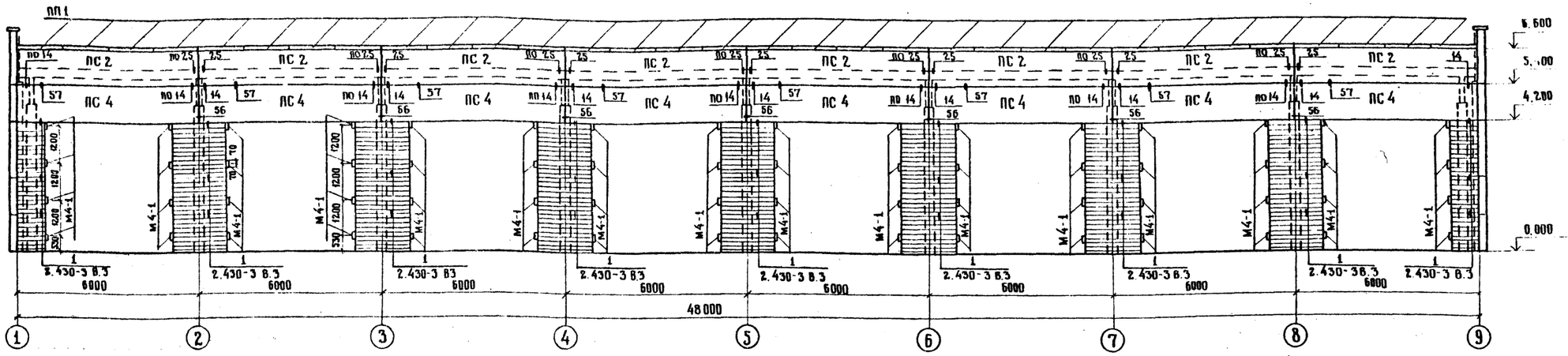
ПП 1
6.600
5.400
4.200
0.000
ПС 2
ПС 4
48000
6000
1 2.430-3 В3
1 2.430-3 В3.3
1 2.430-3 В3.3 6800
1 2.430-3 В3.3 6000
1 2.430-3 В3
1 2.430-3 В3.3 6000
1 2.430-3 В3.3 6000
1 2.430-3 В3.3 6000
1 2.430-3 В3.3 6000
1 2.430-3 В3.3 6000
1 2.430-3 В3
1 2.430-3 В3.3 6000
1 2.430-3 В3.3 6000
1 2.430-3 В3.3 6000
1 2.430-3 В3.3 6000
1 2.430-3 В3.3 6000

Альбом I

Спецификация к маркировочным схемам стеновых панелей

Марка, поз.	Обозначение	Наименование	Кол.	Масса ед., кг	Примеч.
		Панели наружных стен			
		для $t_н$ = -20°С			
ПС1	1.030.1-1 в.1-1 ч.I, в.0-3	ПС60.12.2,0-2.А-31	14	1880	
ПС2	1.030.1-1 в.1-1 ч.I, в.0-3	ПС 60.12.2,0-2.А-34	16	1880	
ПС3	1.030.1-1 в.1-1 ч.I, в.0-3	ПС60.12.2,0-2.А-36	8	1880	
ПС4	1.030.1-1 в.1-1 ч.I, в.0-3	ПС 60.12.2,0-2.А-37	16	1880	
ПС5	1.030.1-1 в.1-1 ч.I, в.0-3	ПС 60.18.2,0-1.А-31	4	2820	
ПС6	1.030.1-1 в.1-1 ч.I, в.0-3	ПС62,5.12.2,0-2.А-1.31	6	1960	
ПС7	1.030.1-1 в.1-1 ч.I, в.0-3	ПС 62,5.12.2,0-2.А-2.31	6	1960	
ПС8	1.030.1-1 в.1-1 ч.I, в.0-3	ПС 62,5.18.2,0-1.А-1.31	4	2940	
ПС9	1.030.1-1 в.1-1 ч.I, в.0-3	ПС62,5.18.2,0-1.А-2.31	4	2940	
ПС10	1.030.1-1 в.1-1 ч.II, в.0-3	2ПС6.18.2,0-А-60	2	280	
ПС11	1.030.1-1 в.1-1 ч.II, в.0-3	2ПС12.18.2,0-А-59	7	560	
		для $t_н$ = -30°С			
ПС1	1.030.1-1 в.1-1 ч.I, в.0-3	ПС 60.12.2,5-3.А-31	14	2310	
ПС2	1.030.1-1 в.1-1 ч.I, в.0-3	ПС 60.12.2,5-3.А-34	16	2310	
ПС3	1.030.1-1 в.1-1 ч.I, в.0-3	ПС 60.12.2,5-3.А-36	8	2310	
ПС4	1.030.1-1 в.1-1 ч.I, в.0-3	ПС 60.12.2,5-3.А-37	16	2310	
ПС5	1.030.1-1 в.1-1 ч.I, в.0-3	ПС 60.18.2,5-2.А-31	4	3460	
ПС6	1.030.1-1 в.1-1 ч.I, в.0-3	ПС 63.12.2,5-3.А-1.31	6	2420	
ПС7	1.030.1-1 в.1-1 ч.I, в.0-3	ПС 63.12.2,5-3.А-2.31	6	2420	
ПС8	1.030.1-1 в.1-1 ч.I, в.0-3	ПС 63 18.2,5-2.А-1.31	4	3630	
ПС9	1.030.1-1 в.1-1 ч.I, в.0-3	ПС 63 18.2,5-2.А-2.31	4	3630	
ПС10	1.030.1-1 в.1-1 ч.II, в.0-3	2ПС 6.18.2,5-А-60	2	340	
ПС11	1.030.1-1 в.1-1 ч.II, в.0-3	2ПС12.18.2,5-А-59	7	690	
		для $t_н$ = -40°С			
ПС1	1.030.1-1 в.1-1 ч.I, в.0-3	ПС60.12.3,0-3.А-31	14	2730	
ПС2	1.030.1-1 в.1-1 ч.I, в.0-3	ПС 60.12.3,0-3.А-34	16	2730	
ПС3	1.030.1-1 в.1-1 ч.I, в.0-3	ПС60.12.3,0-3.А-36	8	2730	
ПС4	1.030.1-1 в.1-1 ч.I, в.0-3	ПС 60.12.3,0-3.А-37	16	2730	
ПС5	1.030.1-1 в.1-1 ч.I, в.0-3	ПС 60.18.3,0-2.А-31	4	4100	
ПС6	1.030.1-1 в.1-1 ч.I, в.0-3	ПС63,5.12.3,0-3.А-1.31	6	2900	
ПС7	1.030.1-1 в.1-1 ч.I, в.0-3	ПС63,5.12.3,0-3.А-2.31	6	2900	
ПС8	1.030.1-1 в.1-1 ч.I, в.0-3	ПС63,5.18.3,0-2.А-1.31	4	4350	
ПС9	1.030.1-1 в.1-1 ч.I, в.0-3	ПС63,5.18.3,0-2.А-2.31	4	4350	
ПС10	1.030.1-1 в.1-1 ч.II, в.0-3	2ПС6.18.3,0-А-60	2	410	
ПС11	1.030.1-1 в.1-1 ч.II, в.0-3	2ПС 12.18.3,0-А-59	7	810	
		для $t_н$ = -20°С, -30°С, -40°С			
		Стойки и насадки			
		Фахверка			
СФ2	1.030.1-1 в.4-2	СФ2	4	300,4	
НУ5	1.030.1-1 в.4-1	НУ5	2	37,2	
НУ6	1.030.1-1 в.4-1	НУ6	2	37,2	
НФ4	1.030.1-1 в.4-1	НФ4	4	35,2	
		Изделия соединительные			
4	-КЖ.И.39.0.0	МС4	16	2,0	
		ГОСТ 7798-70*			
		ГОСТ 5915-70*			
		ГОСТ 11371-78*			
	1.030.1-1 в.3-3	Лист 8×80×140 ГОСТ 19903-74*			
Т3	1.030.1-1 в.4-1	Т3			
Т5	1.030.1-1 в.4-1	Т5			
Т8	1.030.1-1 в.4-1	Т8			
Т19	1.030.1-1 в.4-1	Т19			
		ГОСТ 24379.1-80			
		ГОСТ 5915-70*			
	1.030.1-1 в.4-1	Полоса 20×70 ГОСТ 103-76*			
		Закладные изделия			
М4-1	1.400-6/76 в.1	М4-1			
МК-5	2.430-3 в.3	МК-5			
МК-6	2.430-3 в.3	МК-6			
		Плиты парапетные			
		для t = -20°С, -30°С			
ПП1	ГОСТ 6786-80	ПП 15.4-П			
ППУ1	ГОСТ 6786-80	ППУ10.4-П			
		для t = -40°С			
ПП1	ГОСТ 6786-80	ПП 15.4-П			
ППУ1	ГОСТ 6786-80	ППУ 10.4-П			

Схема расположения стоек и насадок торцового фахверка по осям 1 и 9

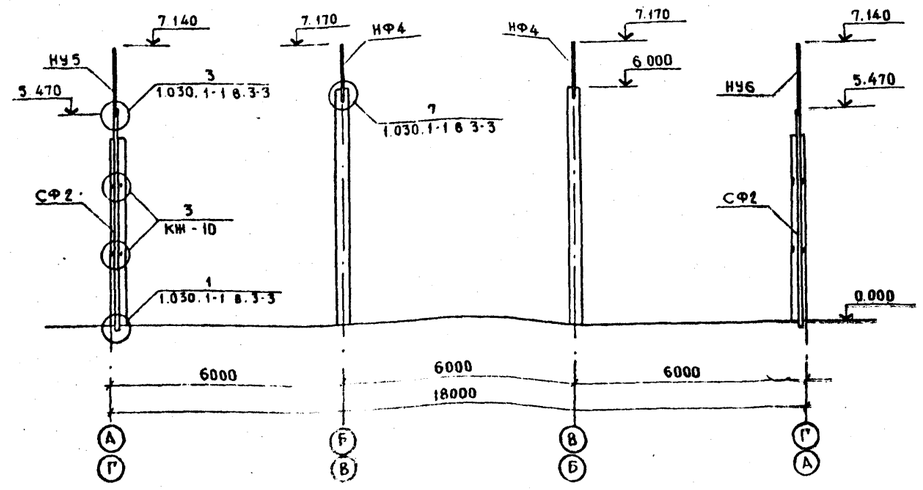

1. Данный лист смотреть с листом КЖ-12.
2. На схемах расположения стеновых панелей все узлы крепления приняты по серии 1.030.1-1 в.3-3.
3. Монтаж стоек и элементов крепления стен произвести в соответствии с требованиями главы СНиП III-18-75, монтаж стеновых панелей в соответствии с требованиями главы СНиП III-16-80 и СН 420-71.
4. Укладку парапетных плит и заполнение швов между ними производить бетоном класса В15 группы Б.
5. Примечание по антикоррозийной защите смотрите на листе КЖ-1. Металлические стойки фахверка и насадки окрасить масляной краской по ГОСТ 695-77* за 2 раза.

Привязан

Инв. №

Взам. инв. №

Подпись и дата

Инв. № подл.

ТП 503-1-48.86 - КЖ			
Дорожно-ремонтный пункт			
Стоянка дорожных машин	Стадия	Лист	Листов
	РП	13	
Спецификация к маркировочным схемам стеновых панелей. Схема расположения стоек и насадок торц. фахверка по осям 1 и 9	Союздорпроект г. Москва		

Н.контр	Павлюченков	
ГИП	Степанова	
Нач.отд.	Дроханов	
Гл.констр	Павлюченков	
Рук.бриг	Еремина	
Инженер	Салтыкова	
Инженер	Кузнецова	

Альбом I

Опалубка и армирование плиты перекрытия ПМ-1 на отм. 3.580 в осях 1-2 и В-Г

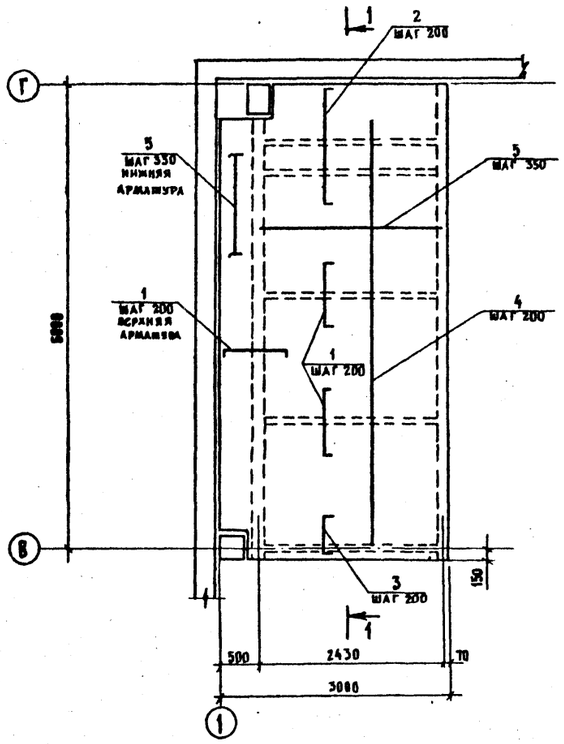

1-1

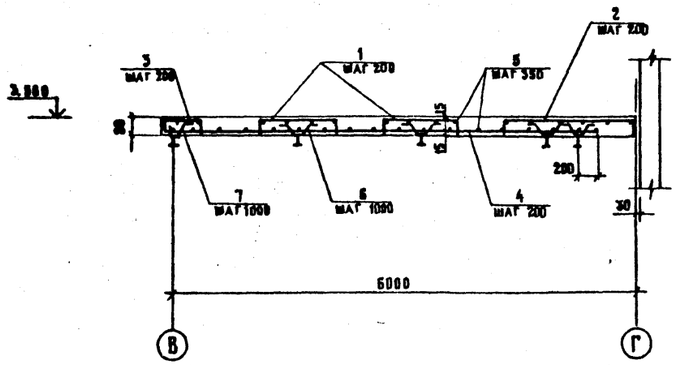

Ведомость деталей

Поз.	Эскиз
1	65 — 1050 — 65
2	65 — 1750 — 65
3	65 — 450 — 65
6	40 — 100 — 85 — 70 — 85 — 100 — 40
7	60 — 70 — 85 — 100 — 40

Спецификация плиты перекрытия ПМ-1

Формат	Зона	Поз.	Обозначение	Наименование	Кол.	Примечание
				Плита ПМ-1 - шт.1		
				Детали		
				Ø8 А-III ГОСТ 5781-82*		
		1		ℓ = 1180	54	0,5 кг
		2		ℓ = 1880	13	0,7 кг
		3		ℓ = 580	13	0,2 кг
		4		ℓ = 5410	13	2,1 кг
				Ø6 А-I ГОСТ 5781-82*		
		5		Распределит. арм-ра, ПМ	93	0,222 кг/м
		6		ℓ = 520	14	0,1 кг
		7		ℓ = 355	8	0,1 кг
				Материалы		
				Бетон класса В15		1,50 м³

Ведомость расхода стали на элемент, кг

Марка элемента	Изделия арматурные					Общий вес
	Арматура класса				Всего	
	А-I		А-III			
	ГОСТ 5781-82*		ГОСТ 5781-82*			
	Ø 6	Итого	Ø 8	Итого		
ПМ-1	22,9	22,9	66,0	66,0	88,9	88,9

Сварку производить в соответствии с СН 393-78

Н. контр.	Павлюченков		30.06.86
ГИП	Степанова		30.06.86
Нач. отд.	Дроханов		30.06.86
Гл. констр.	Павлюченков		30.06.86
Рук. бриг.	Еремина		30.06.86
Инженер	Красникова		30.06.86
Инженер	Васильева		30.06.86

Привязан

Инв. №

ТП 503-1-48.86-КЖ

Дорожно-ремонтный пункт

Стоянка дорожных машин

Стадия	Лист	Листов
РП	14	

Опалубка и армирование плиты перекрытия ПМ-1 на отм. 3.580 в осях 1-2 и В-Г

Союздорпроект г. Москва

Инв. № подл. | Подпись и дата | Взам. инв. №

Альбом I

Ведомость рабочих чертежей основного комплекта

Лист	Наименование	Примечание
КМ-1	Общие данные	
КМ-2	Техническая спецификация металла	
КМ-3	Площадка под венткамеру в осях 1-2, Г-В. Площадка под венткамеру в осях 6-7, Г-В.	
КМ-4	Узлы 6÷9. Сечения 8-8, 9-9.	

Ведомость ссылочных и прилагаемых документов

Обозначение	Наименование	Примечание
	Ссылочные документы	
1.450.3-3 вып.2	Стальные лестницы, площадки, стремянки и ограждения	
	Прилагаемые документы	
Альбом II	Строительные изделия	

Ведомость металлоконструкций по видам профилей

Наименование конструкций по номенклатуре прейскуранта № 01-09	Позиции по прейскуранту № 01-03	№ п.п.	Код конструкций	Масса конструкций, т												Количество, шт.	Серия типовых конструкций
				Всего стали по-вышенной и вы-сокой прочности	По видам профилей												
					Балки и швеллеры	Крупносорт-ная сталь	Среднесорт-ная сталь	Мелкосорт-ная сталь	Толстолис-товая сталь	Универсаль-ная сталь	Тонколисто-вая сталь	Гнутые и гнутосварные	Трубы	Прочие	Всего		
1	2	3	4	5	6	7	8	9	10	11	12	13	14	15	16	17	18
Типовые конструкции																	
Лестничные марши		1			0,22	0,01			0,01					0,12	0,36	2	1.450.3-3 вып 2
Ограждения		2				0,29	0,03								0,32	11	1.450.3-3 вып 2
Нетиповые конструкции																	
Площадки под венткамеру		3			0,95	0,18			0,09					0,31	1,53	2	
Итого		4			1,16	0,47	0,03		0,10					0,31	2,21		
Контрольная сумма																	

1. Проектирование стальных конструкций выполнено в соответствии со СНиП II-23-81.
2. Тип электродов для сварки конструкций принимать в соответствии с таблицей 55 СНиП II-23-81.
3. Все неоговоренные сварные швы принять толщиной равной наименьшей толщине свариваемых элементов.
4. Изготовление и монтаж конструкций производить в соответствии с главой СНиП III-18-75.
5. Антикоррозийную защиту стальных конструкций выполнить двумя слоями масляной краски по ГОСТ 695-77.

Типовой проект разработан в соответствии с действующими нормами и правилами и предусматривает мероприятия, обеспечивающие взрывную, взрывопожарную и пожарную безопасность при эксплуатации здания.

Главный инженер проекта Степанова Н.П.

Инв. № подл. | Подпись и дата | Взам. инв. №

Привязан

Инв. №

ТП 503-1-48.86-КМ

Н. контр	Павлюченков		30.06.86
ГИП	Степанова		30.06.86
Нач. отд.	Проханов		30.06.86
Гл. конст.	Павлюченков		30.06.86
Рук. бриг.	Еремина		30.06.86
Ст. инж.	Салтыкова		30.06.86
Инженер	Кузнецова		30.06.86

Дорожно-ремонтный пункт

Стоянка дорожных машин

Стадия	Лист	Листов
РП	1	4

Общие данные

Союздорпроект г. Москва

Альбом I

Вид профиля и ГОСТ	Марка металла и ГОСТ	Обозначение и размер профиля, мм	№ пп	Код: марки металла	Код: вида профиля	Код: размера профиля	Количество шт	Длина, мм	Масса металла по элементам конструкций, т: лестницы	ограждения	площадки	прочие	Общая масса, т	Масса потребности в металле по кварталам (заполняется изготовителем), т				Заполняется ВЦ
									Код элемента конструкции									
1	2	3	4	5	6	7	8	9										
Балки двутавровые ГОСТ 8239-72*	Вст 3 сп5 ГОСТ 380-71*	I 36	1								0,62		0.62					
		I 14	2								0.17		0.17					
	Итого		3								0.79		0.79					
Швеллеры ГОСТ 8240-72*	Вст 3 пс 6 ГОСТ 380-71*	С 16	4						0,22		0.40		0.62					
	Итого		5						0.22		0.40		0.62					
Сталь угловая равнополочная ГОСТ 8509-72*	Вст 3 кп 2 ГОСТ 380-71*	L 25×3	6							0,03			0,03					
		L 50×5	7							0.25	0,02		0.27					
		L 75×6	8						0,01				0,01					
		L 90×8	9								0.03		0,03					
	Вст 3 сп5 ГОСТ 380-71*	L 63×5	10								0.13		0.13					
	Итого		11						0,01	0,28	0,18		0,45					
Сталь листовая горячекатаная ГОСТ 19903-74*	Вст 3 кп 2 ГОСТ 380-71*	t 4	12						0.01				0.01					
		t 6	13								0,02		0,02					
		t 8	14								0,04		0,04					
	Вст 3 пс 6 ГОСТ 380-71*	t 16	15								0,02		0.02					
		t 20	16								0.07		0.07					
	Итого		17						0.01		0,15		0.16					
Сталь листовая рифленая ромбическая ГОСТ 8568-77*	Вст 3 кп 2 ГОСТ 380-71*	О-ПН-4.0	18						0,12		0,20		0,32					
	Итого		19						0,12		020		0,32					
Сталь полосовая ГОСТ 103-76*	Вст 3 кп 2 ГОСТ 380-71*	t 4	20							0.06			0.06					
	Итого		21							0.06			0.06					
Всего масса металла			22						0,36	0,34	1,72		2.41					
В том числе по маркам	Вст 3 кп 2 ГОСТ 380-71*		23						0,14	0,34	0,31		079					
	Вст 3 сп5 ГОСТ 380-71*		24								0,92		0,92					
	Вст 3 пс 6 ГОСТ 380-71*		25						022		0.49		0,70					
Масса поставки элементов по кварталам, т (заполняется заказчиком)	I																	
	II																	
	III																	
	IV																	

Инв. № подл. | Подпись и дата | Взам. инв. №

Привязан

Инв. №

Н. контр.	Павлюченков		
ГИП	Степанова		
Нач. отд.	Дроханов		
Гл. констр.	Павлюченков		
Рук. бриг.	Тремина		
Ст. инж.	Салтыкова		
Инженер	Кузнецова		

ТП 503-1-48.86 - КМ

Дорожно-ремонтный пункт

Стоянка дорожных машин

Стадия	Лист	Листов
РП	2	

Техническая спецификация металла

СОЮЗДОРПРОЕКТ г. Москва

Альбом I

ПЛОЩАДКА ПОД ВЕНТКАМЕРУ В ОСЯХ 1-2, Г-В.

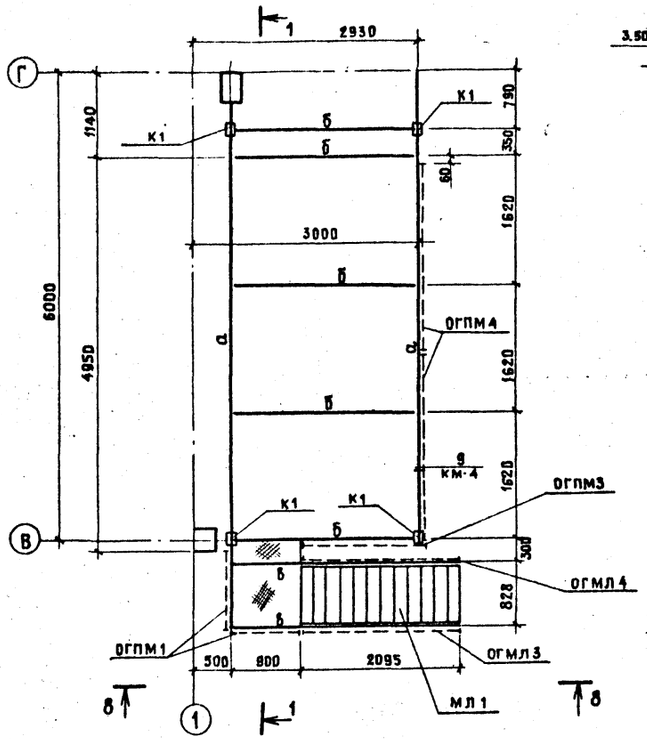

1-1

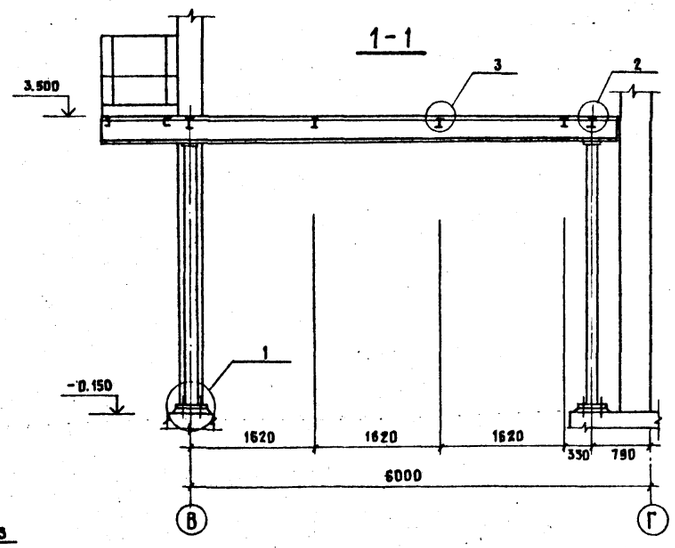

ПЛОЩАДКА ПОД ВЕНТКАМЕРУ В ОСЯХ 6-7, Г-В.

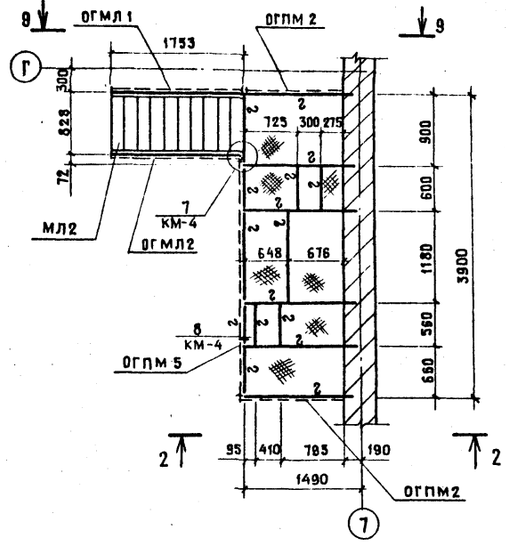

2-2

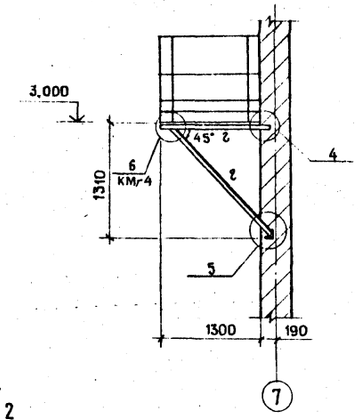

4-4

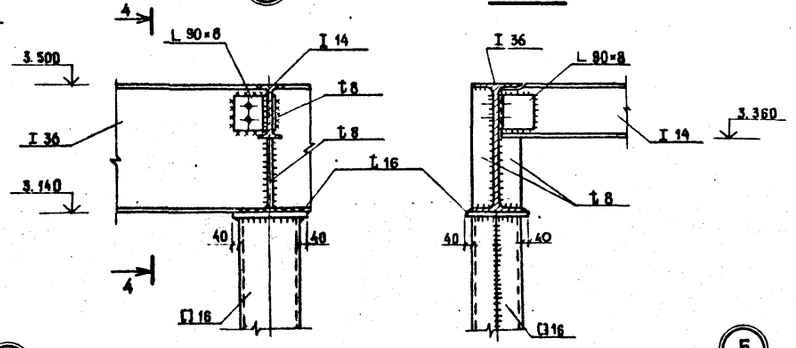

5-5

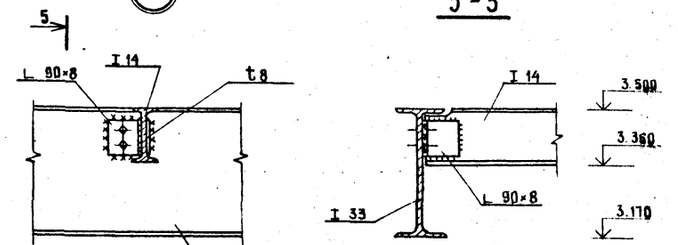

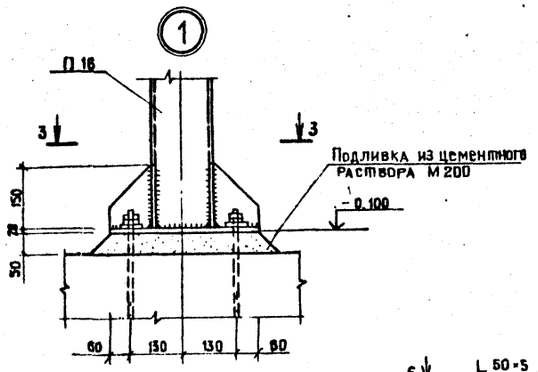

3-3

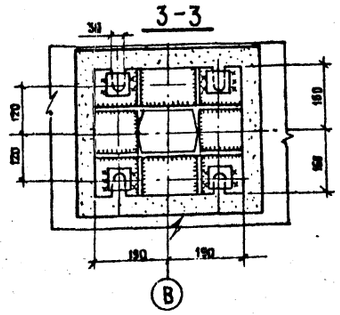

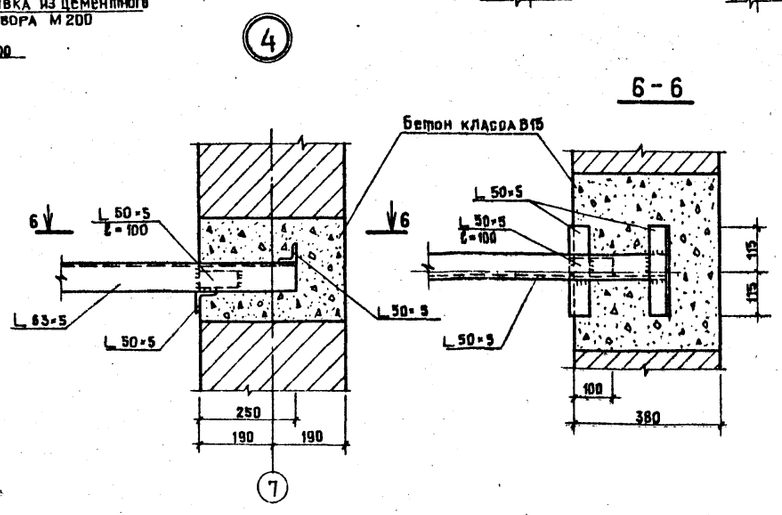

6-6

7-7

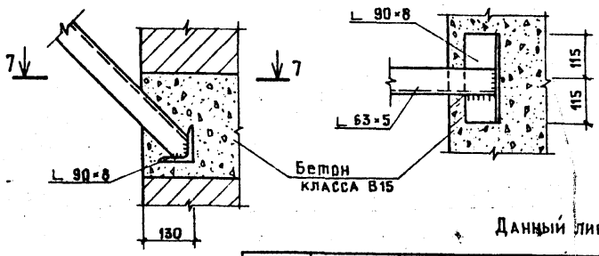

Данный лист смотреть совместно с листом КМ-4

				ТП 503-1-48.86 - КМ	
				ДОРОЖНО-РЕМОНТНЫЙ ПУНКТ	
Привязан	Н.контр.	Павлюченков		СТОЯНКА ДОРОЖНЫХ МАШИН	Стадия: РП; Лист: 3; Листов:
	ГИП	Степанова			
	Нач.отд.	Дроханов			
	Гл.констр.	Павлюченков			
	Рук.бриг.	Еремина		Площадка под венткамеру в осях 1-2, Г-В. Площадка под венткамеру в осях 6-7, Г-В	СОЮЗДОРПРОЕКТ г. Москва
	Ст. инж.	Салтыкова			
Инв. №	Инженер	Комиссарова			

Инв. № подл. | Подпись и дата | Взам. инв. №

Альбом I

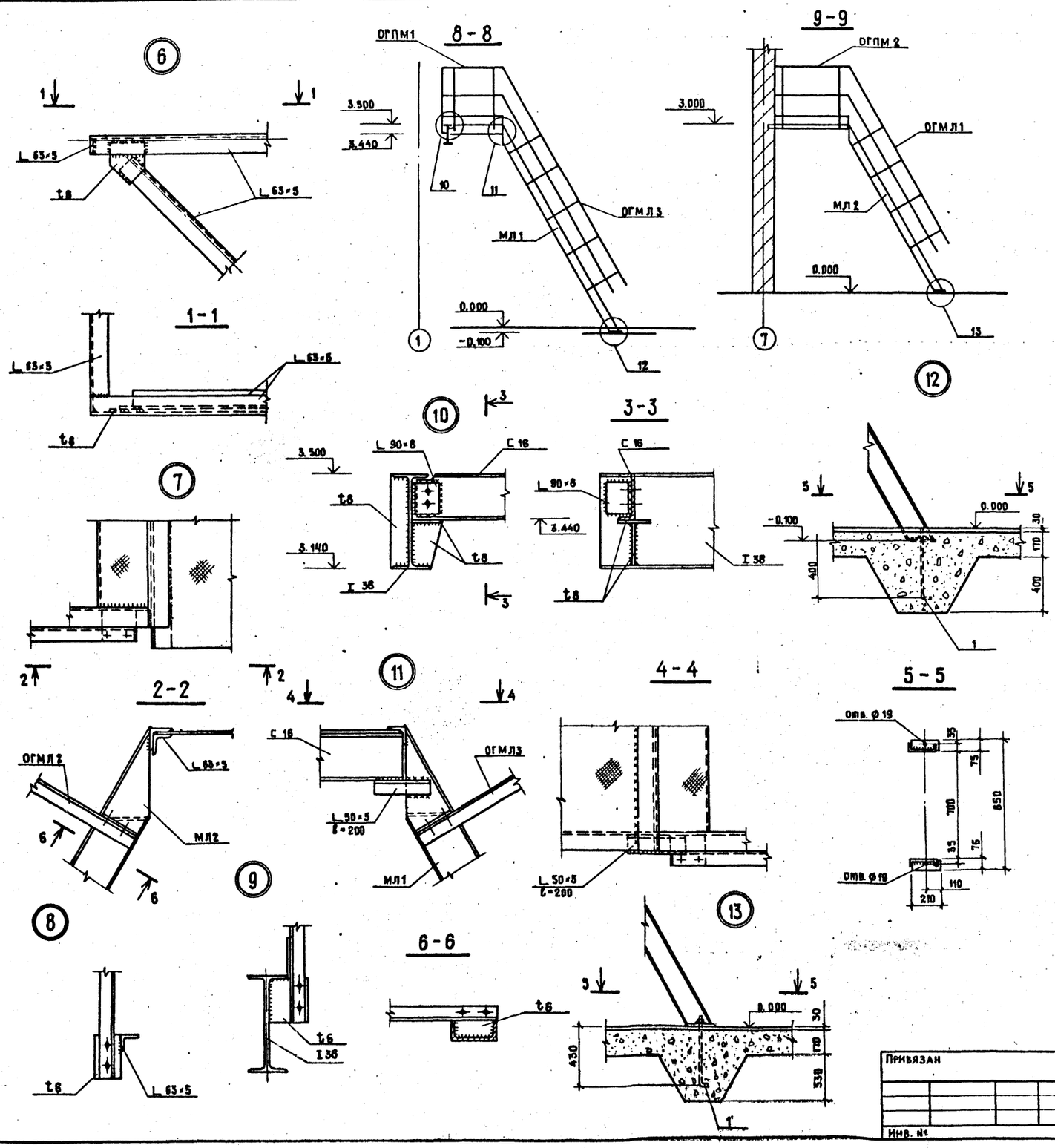

СПЕЦИФИКАЦИЯ ЭЛЕМЕНТОВ ЛЕСТНИЦ

Марка, поз.	Обозначение	Наименование	Кол.	Масса ед., кг	Примечание
		Лестничные марши			
МЛ1	1.450.3-3 вып. 2 ч. I	МЛГФ 60-36.8	1	190.4	
МЛ2	1.450.3-3 вып. 2 ч. I	МЛГФ 60-30.8	1	158.0	
		Ограждения			
ОГМЛ1	1.450.3-3 вып. 2 ч. II	ОгМЛГ 60-10.30	1	28.0	
ОГМЛ2	1.450.3-3 вып. 2 ч. II	ОгпМЛГ 60-10.30	1	28.0	
ОГМЛ3	1.450.3-3 вып. 2 ч. II	ОгпМЛГ 60-10.36	1	34.2	
ОГМЛ4	1.450.3-3 вып. 2 ч. II	ОгпМЛГ 60-10.36	1	34.2	
ОГПМ1	1.450.3-3 вып. 2 ч. II	ОГПМГЭб-10.9	2	17.9	
ОГПМ2	1.450.3-3 вып. 2 ч. II	ОГПМГЭб-10.12	2	20.9	
ОГПМ3	1.450.3-3 вып. 2 ч. II	ОГПМГЭб-10.15	1	23.8	
ОГПМ4	1.450.3-3 вып. 2 ч. II	ОГПМГЭб-10.24	2	37.0	
ОГПМ5	1.450.3-3 вып. 2 ч. II	ОГПМГЭб-10.30	1	47.3	
1	-КЖ.И. 40.00-01	Закладное изделие МН2	4	1.05	

ВЕДОМОСТЬ ЭЛЕМЕНТОВ

Марка	Сечение: Эскиз	Поз.	Состав	Опорные усилия: M тс.м	N тс	Q тс	Группа качестр.	Марка металла	Примечание
а	I		I 36	8.14	—	4.8	2	ВСт 3сп5	ГОСТ 380-71*
б	I		I 14	1.8	—	2.9	2	ВСт 3сп5	ГОСТ 380-71*
в	C		C 16	0.1	—	0.2	4	ВСт 3кп2	ГОСТ 380-71*
К1	[]		[] 16	—	6.5	—	3	ВСт 3пс6	ГОСТ 380-71*
2	L		L 63×5	0,11		0.23	2	ВСт 3сп5	ГОСТ 380-71*
t16	—		t 16				3	ВСт 3пс6	ГОСТ 380-71*
t20	—		t 20				3	ВСт 3пс6	ГОСТ 380-71*
	СТАЛЬ РИФЛ.		t 6				4	ВСт 3кп2	ГОСТ 380-71*

1. Общие технические требования смотрите на листе КМ-1.
2. Данный лист смотреть совместно с листом КМ-3.

Инв. № подл. | Подпись и дата | Взам. инв. №

Привязан

Инв. №

Н. контр.	Павлюченков		30.06.86
ГИП	Степанова		30.06.86
Нач. отд.	Дроханов		30.06.86
Гл. констр.	Павлюченков		30.06.86
Рук. бриг.	Еремина		30.06.86
Ст. инж.	Салтыкова		30.06.86
Инженер	Комиссарова		30.06.86

ТП 503-1-48.86 - КМ

Дорожно-ремонтный пункт

Стоянка дорожных машин

Узлы 6÷9. Сечения 8-8, 9-9.

Стадия	Лист	Листов
РП	4	

СОЮЗДОРПРОЕКТ г. Москва

Альбом I

Ведомость рабочих чертежей основного комплекта

Лист	Наименование	Примечание
1	Общие данные /начало/	
2	Общие данные /окончание/	
3	План	
4	Схемы отопления и теплоснабжения	
	калориферов. Схема обвязки регулирующих	
	клапанов	
5	Установка системы П-1. Разрезы. Схема	
	обвязки калориферов системы П-1	
6	Установка системы П-2 Разрезы. Схемы	
	обвязки калориферов системы П-2.	
	Схемы воздуховодов систем П-1; П-2	
7	Узел управления	
8	Шланговый отсос выхлопных газов;	
	Общий вид	
9	Шланговый отсос выхлопных газов.	
	Детали.	

Ведомость ссылочных и прилагаемых документов

Обозначение	Наименование	Примечание
	Ссылочные документы	
1.494-5	Воздухораспределители эжекци-	
	онные пристенные. Тип ВЭП	
5.903-1	Узлы обвязки регулирующих	
	клапанов на трубопроводах	
	теплоснабжения калориферных	
	установок	
5.904-1 вып 0,1,2	Крепление стальных неизолиро-	
	ванных воздуховодов	
	производительностью 3000 м³/час	
1.494-30 вып. 2	Установка и крепление вентиля-	
	торов к строительным конструкциям	
1.494-25	Подставки под калориферы	
5.904-10	Узлы прохода вентиляционных	
	шахт через покрытия зданий	
	Узлы прохода общего назначения	
5.904-5	Гибкие вставки к центробежным	
	вентиляторам	
5.904-4	Двери и люки для вентиляцион-	
	ных камер	
1.494-32	Зонты и дефлекторы для	
	вентиляционных систем	
4.904-69, вып:1	Детали крепления санитарно-тех-	
	нических приборов и трубопроводов	
5.903-2. вып. 0; 1	Воздухосборники для систем отопле-	
	ния и теплоснабжения вентиляцион-	
	ных установок	
5.904-12, вып.0; 1-1	Приточные вентиляционные	
	камеры производительностью	
	от 3.5 до 125 тыс. м³/час	

Ведомость ссылочных и прилагаемых документов

Обозначение	Наименование	Примечание
	Прилагаемые документы	
ОВ.СО	Спецификация оборудования	
	систем отопления и вентиля-	
	ции	
ОВ.ВМ	Ведомость потребности в	
	материалах систем отопления	
	и вентиляции	

План-схема

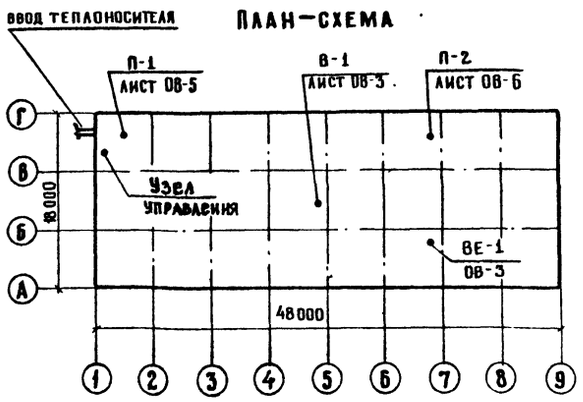

Типовой проект разработан в соответствии с действующими нормами и правилами и предусматривает мероприятия, обеспечивающие взрывную взрывопожарную и пожарную безопасность здания.

Главный инженер проекта / Степанова Н.П./

Инв. № подл. | Подпись и дата | Взам. инв. №

Привязан:

Инв. №

ТП 503-1-48.86-ОВ

Дорожно-ремонтный пункт

Н. контр	Алферова		
ГИП	Степанова		
Нач. отд	Дроханов		
Ио рук. гр	Алферова		
Инженер	Лукьянова		

Стоянка дорожных машин

Стадия	Лист	Листов
РП	1	9

Общие данные /начало/

Союздорпроект г. Москва

Альбом I

Общие указания.

Рабочие чертежи отопления и вентиляции стоянки дорожных машин разработаны в соответствии с действующими нормами СНиП II-33-75*, СНиП 201.01-82, СНиП-II-93-74.

Основные показатели по чертежам отопления и вентиляции приведены в таблице:

Основные показатели по чертежам отопления и вентиляции.

Таблица 1

Наименование здания (сооружения), помещения	Объем м³	Периоды года при $t_н$,°С	Расход тепла, Вт (ккал/ч)				Расход холода, Вт (ккал/ч)	Установ. мощн. эл. двигат, кВт
			На отопление	На вентиляцию	На горячее водоснабжение	Общий		
Стоянка дорожных машин	4000	холодный -20	61639 (53000)	102809 (88400)	—	164448 (141400)	—	4,77
		-30	80829 (69500)	141305 (121500)	—	222132 (191000)	—	4,77
		-40	94203 (81000)	179800 (154600)	—	274003 (235600)	—	4,77

Расчетные температуры воздуха для холодного периода года приняты минус 20, 30, 40° С. Расчетная температура внутреннего воздуха в холодный период года принята +5°С по СНиП II-33-74.

Теплоносителем для систем отопления и теплоснабжения калориферов является вода с параметрами 95-70°С.

Отопление стоянки дорожных машин осуществляется регистрами из ребристых труб. Трубопроводы систем отопления и теплоснабжения калориферов диаметром от 15 до 50 мм изготовить из водогазопроводных легких труб по ГОСТ 3962-75*, диаметром 50 мм и более — из стальных электросварных труб по ГОСТ 10704-76*.

Монтаж систем отопления и теплоснабжения калориферов выполнить в соответствии со СНиП III-28-75. Трубопроводы прокладываются с уклоном, равным 0,003. Для удаления воздуха из систем в высших точках предусматриваются воздухосборники и воздушные краны.

Инв. № подл. | Подпись и дата | Взам. инв. №

Характеристика отопительно-вентиляционных систем

Таблица 2

Обозначение системы	Код систем	Наименование обслуживаемого помещения (технологического оборудования)	Тип установки	Вентилятор: Тип, исполнение по взрывозащите	№	Схема исполнения	Положение	L, м³/ч	P, Па (кгс/м²)	n, об/мин	Электродвигатель: Тип, исполнение по взрывозащите	N, квт	n, об/мин	Воздухонагреватель: Тип	№	Кол	Температура нагрева, °С от	до	Расход тепла, Вт (ккал/ч)	ΔP, Па (кгс/м²)	Примечание
П-1	1	Стоянка /отапливаемая часть/	А63105-1	ВЦ4-70	6,3	1	А90°	10000	50	950	4А 100L 8Б	2,2	950	КСК3	10	2	-20	+5	83736 (72000)	35,0	2ПК-10
														КСК3	10	2	-30	+5	117230 (100800)	35,0	
														КСК3	10	4	-40	+5	150725 (129600)	35,0	
П-2	1	Осмотровая канава	А3,15-105-1	ВЦ4-70	3,15	1	Пр90	1500	45	1365	4АА63В4	0,37	1365	КСК3	6	1	-20	+18	19033 (16400)	15,0	—
														КСК3	6	1	-30	+18	24034 (20700)	15,0	
														КСК3	6	1	-40	-18	29035 (25000)	15,0	
В-1	1	Стоянка (отапливаемая часть)	Радиальный, крышный	ВКР	6,3	1		10000	16	950	4А 100L 8Б	2,2	950	—	—	—	—	—	—	—	—
ВЕ-1	1	Шланговый отсос от двигателя	Естеств. вытяжка	ЗК.100.000 ф 200							—	—	—	—	—	—	—	—	—	—	—

Вентиляция в помещении стоянки приточно-вытяжная с механическим побуждением. Вытяжка осуществляется крышным вентилятором, приток — сосредоточенно распределителями ВЭП в рабочую зону.

Трубопроводы системы теплоснабжения калориферов к системе П-2, прокладываемые по помещению отапливаемой части стоянки теплоизолируются полуцилиндрами из минеральной ваты на синтетическом связующем по ГОСТ 23208-83. Толщина изоляции 30 мм. Покровный слой — пленка винипластовая ГОСТ 16398-70.

Перед изоляцией на трубопроводы наносится антикоррозийное покрытие. Неизолированные трубопроводы и нагревательные приборы окрасить масляной краской за 2 раза. Воздуховоды систем вентиляции окрасить масляной краской внутри 1 раз и снаружи за 2 раза по грунтовке

Крепление воздуховодов выполнить по серии 5.904-1. Крепление трубопроводов выполнить по серии 4.904-69.

Воздуховоды систем вентиляции выполнить из листовой стали по ГОСТ 19903-74. Толщину стали принять по СНиП II-33-75* в зависимости от размера воздуховода.

Проектом предусматривается автоматизация приточно-вытяжной вентиляции с дистанционным и местным управлением, регулированием температуры по приточному воздуху и защитой калориферов от замерзания.

Приемное устройство для наружного воздуха системы П2 размещается над кровлей здания при условии, что концентрация вредных веществ в месте его размещения не превышает 30% предельно допустимой, установленной для воздуха рабочей зоны помещения.

Привязан

Инв. №

Н.контр	Дуферова		
ГИП	Степанова		
Нач.отд	Дроханов		
Гл.рук.бри	Дуферова		
Инженер	Лукьянова		

ТП 503-1-48.86-ОВ

Дорожно-ремонтный пункт

Стоянка дорожных машин

Общие данные /окончание/

Стадия	Листов	Листов
РП	2	

Союздорпроект г. Москва

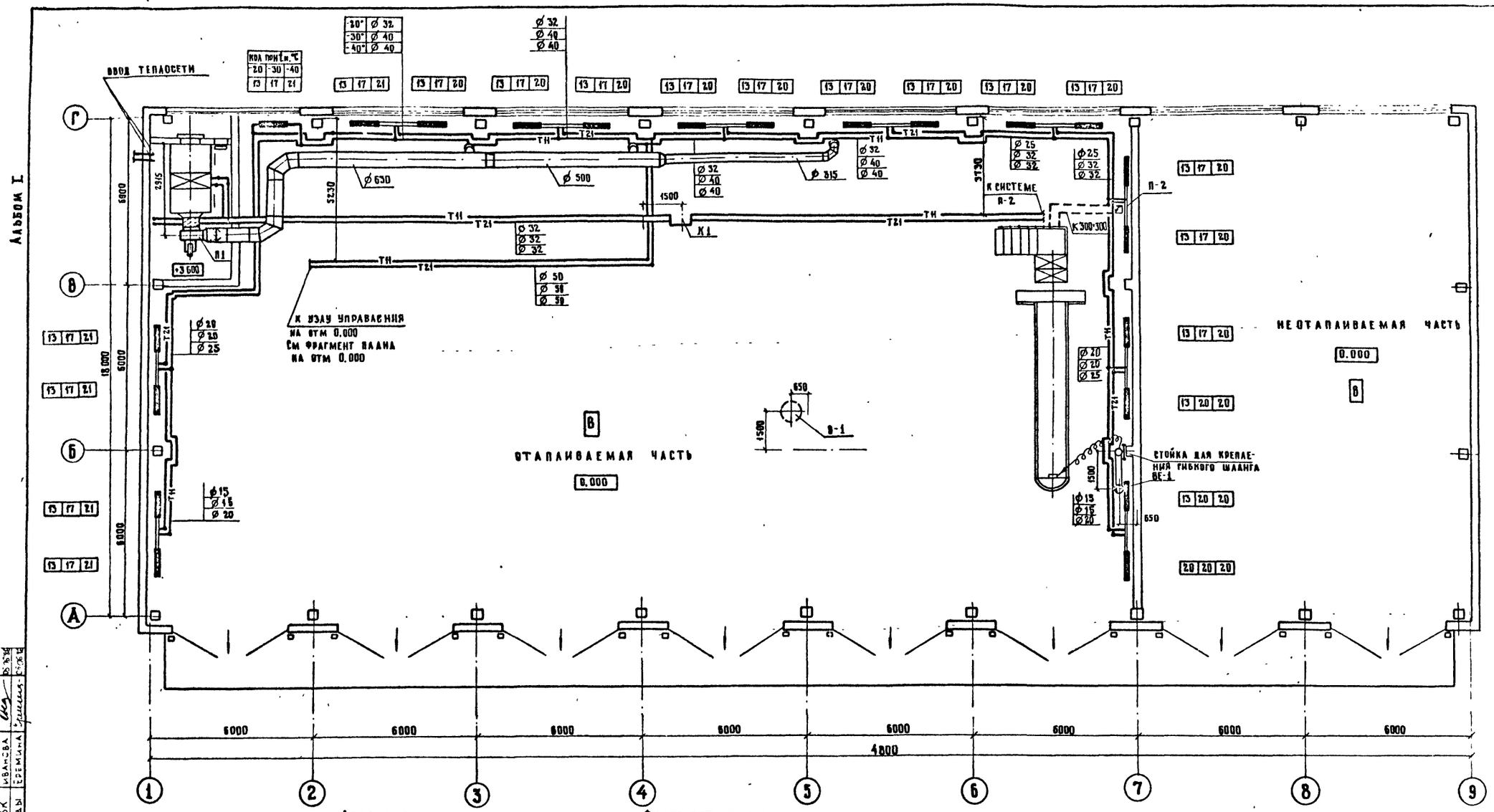

Н контр	Алферова			ТП 503-1-48.86 - ОВ	
ГИП	Степанова			Дорожно-ремонтный пункт	
Нач отд	Дроханов			Стоянка дорожных машин	Стадия: РП; Лист: 3; Листов:
И о рук бр	Алферова			План	Союздорпроект г. Москва
Инженер	Привезенцева				

Привязан:

Инв.

Альбом I

Размеры компенсаторов, мм

Эскиз	Обозначение компенсатора	ф	H	A	R	Компенсирующая способность	Кол.
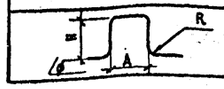	К1	32	700	800	150	—	1

Схема теплоснабжения калориферов /М1:100/

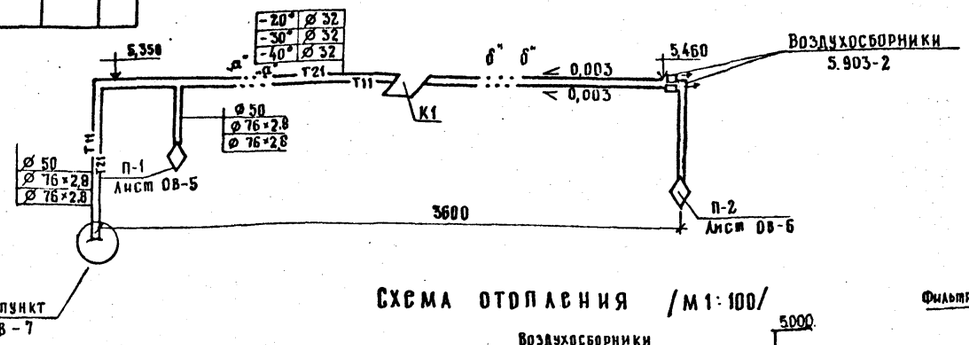

Обвязка регулирующего клапана системы

П-1 (-30°;-40°)

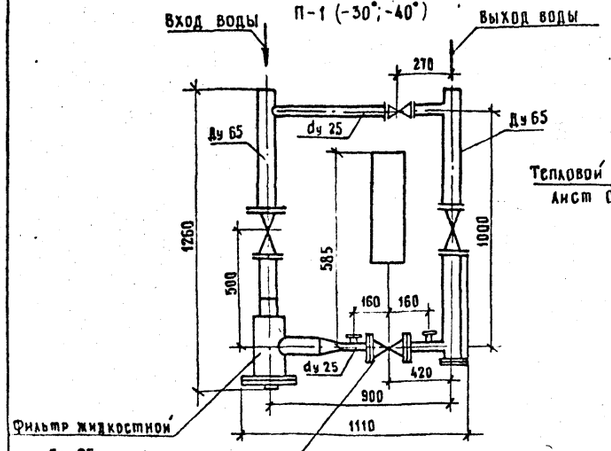

Обвязка регулирующего клапана системы

П-1 (-20°С)

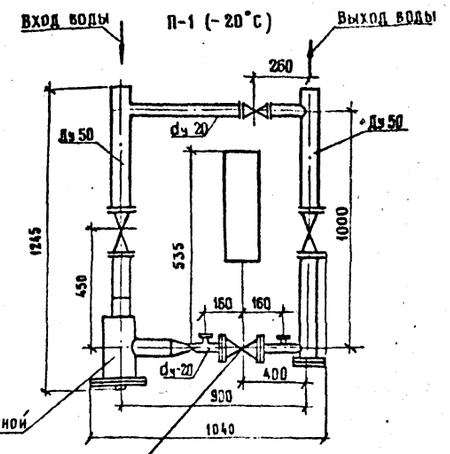

Схема отопления /М1:100/

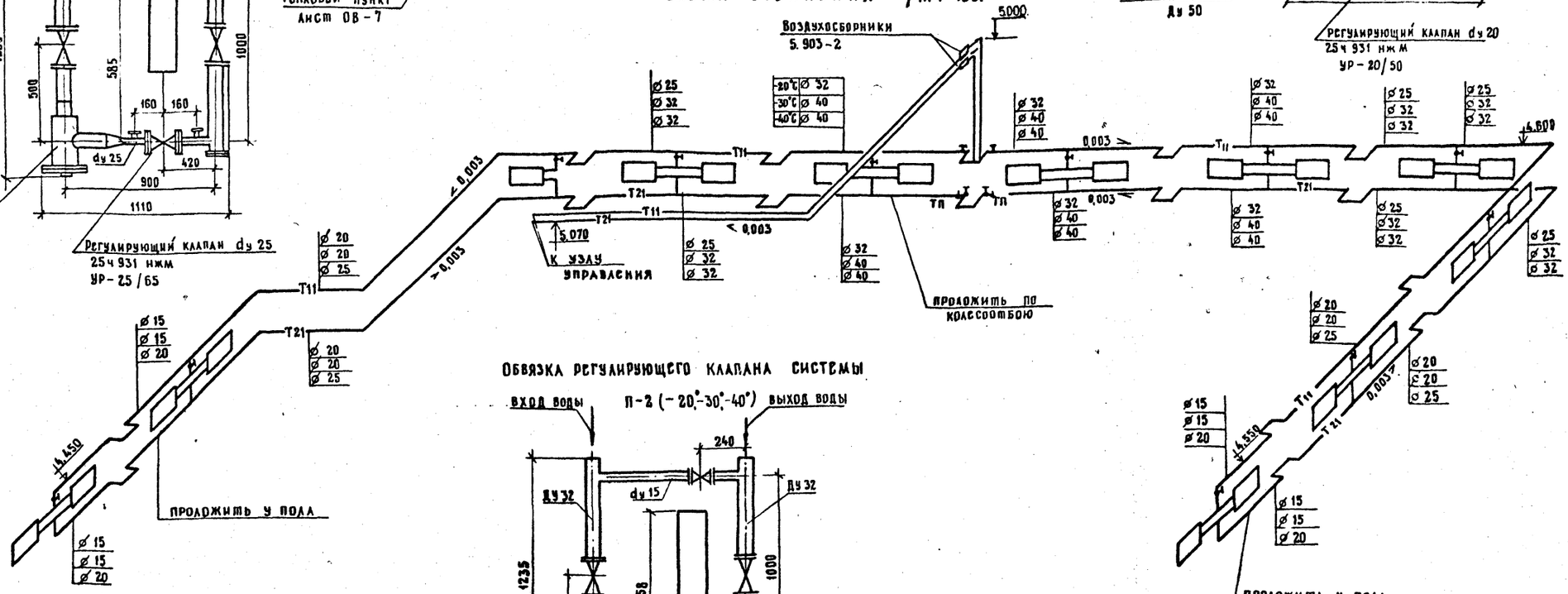

Обвязка регулирующего клапана системы

П-2 (-20°;-30°;-40°)

Инв. № подл. | Подпись и дата | Взам. инв. №

Привязан				ТП 503-1-48.86 – ОВ	
Инв. №				Дорожно-ремонтный пункт	
	Н. контр.	Алферова		Стоянка дорожных машин	Стадия: РП; Лист: 4; Листов:
	ГИП	Степанова		Схемы отопления и теплоснабжения калориферов. Схемы обвязки регулирующих клапанов	Союздорпроект г. Москва
	Нач. отд.	Дроханов			
	Н. рук. вне	Алферова			
	Инженер	Привезенцева			

Копировал

Формат А2

Альбом I

Разрез 1-1

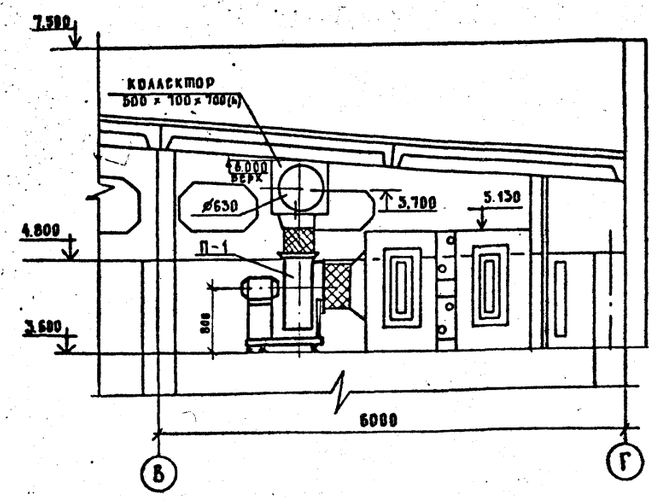

Разрез 2-2

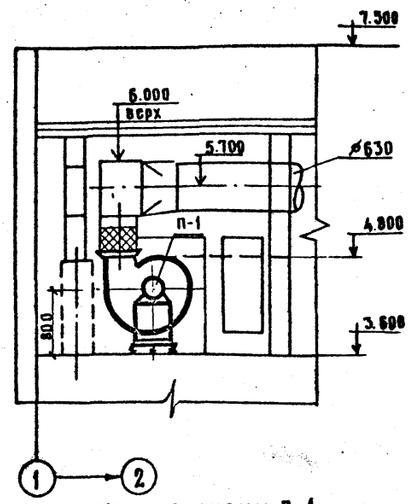

План (М 1:50)

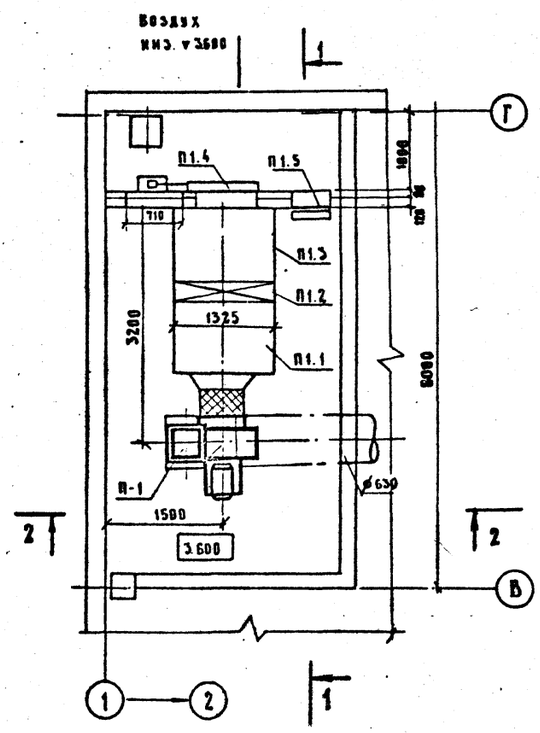

Схема обвязки калориферов системы П-1

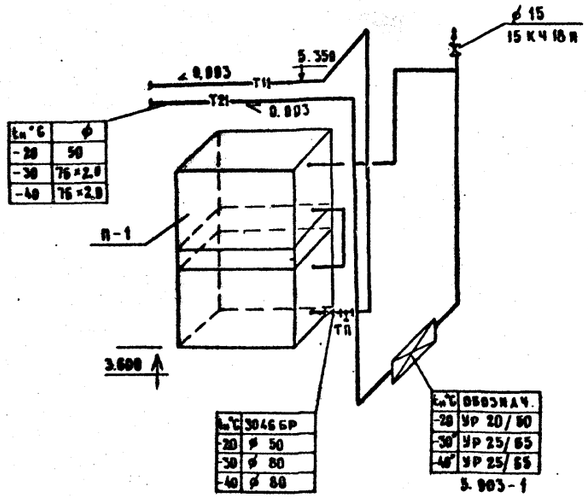

$t_н$ °С	ø
-20	50
-30	76×2.0
-40	76×2.0

$t_н$ °С	3046 БР
-20	ø 50
-30	ø 80
-40	ø 80

$t_н$ °С	обознач.
-20	УР 20/50
-30	УР 25/65
-40	УР 25/65

5.903-1

Спецификация

Марка, поз.	Обозначение	Наименование	Кол.	Масса ед., кг	Примечание
		П-1 (2ПК-10 левое			
		исполнение)			
П1.1	5.904-12, вып. 1-1	Секция соединительная А1А.180.000-02, компл.	1	1550	
		а) Агрегат вентиляторный			
		А6.3-105-1 с вентиля-			
		тором ВЦ Н-70-6.3-0.3 А			
		исполнение 1, положение			
		Л 0° с электродвигате-			
		лем 4А100L6.950 об/мин			
		2.2 квт			
	5.904-12, вып. 1-1	б. Секция соединитель-			
		ная А1А.180.000-02	1	388	
	5.904-5	в. Вставка гибкая ВВ-21	1	9.95	
	5.904-5	г. Вставка гибкая ВН-14	1	6.25	
П.1.2	5.904-12, вып. 1-15	Секция калориферная А1А 180.000 однорядная			
		с калориферами КСК-3	10		
		$t_н$ - 20°С 2 шт.	1	282	
		$t_н$ - 30°С 2 шт.	1	282	
		$t_н$ - 40°С 4 шт.	1	495	
П1.3	5.904-12, вып. 1-28	Секция приемная			
		А1А223.000-01 без			
		секций оросительной			
		и фильтра	1	132.9	
П.1.4	5.904-12. Вып. 1-35	Заслонка утепленная			
		КВУ1600 1000АУ2 с элек-			
		троподогрева с элект-			
		рическим исполни-			
		тельным механизмом			
		МЭО 4/63-0,63	1	79.3	
П.1.5	5.904-4	Дверь герметическая утепленная ДУ 1,25 × 0,5	1	36	
	См. чертежи марки АР	Воздухозабор			

Н.контр.	Алферова		26.06.86	ТП 503-1-48.86-ОВ
ГИП	Степанова		06.06.86	Дорожно-ремонтный пункт
Нач.отд.	Дроханов		05.06.86	Стоянка дорожных машин
Н.о.рук.бр.	Алферова		25.06.86	Установка системы П-1. Разрезы. Схема обвязки калориферов системы П-1.
Инженер	Дубинчик		25.06.86	

Стадия	Лист	Листов
РП	5	

Союздорпроект г. Москва.

Привязан

Инв. №

Инв. № подл. | Подпись и дата | Взам. инв. №

Альбом I

Разрез 1-1

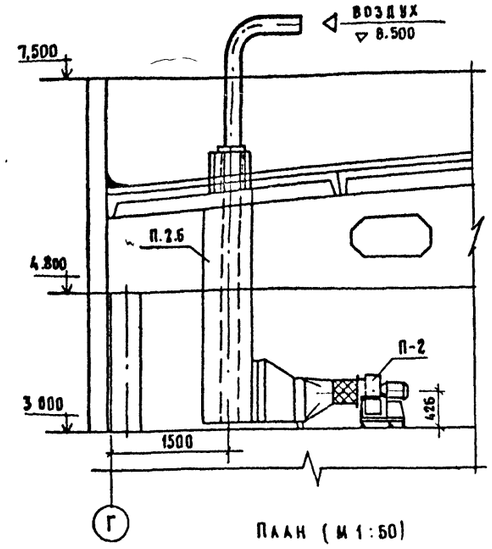

План (М 1:50)

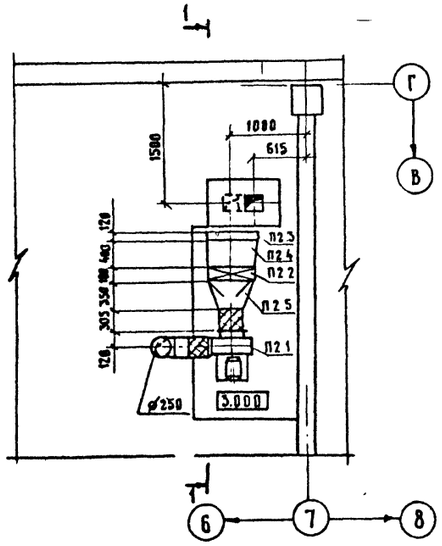

Схема обвязки калориферов системы П-2

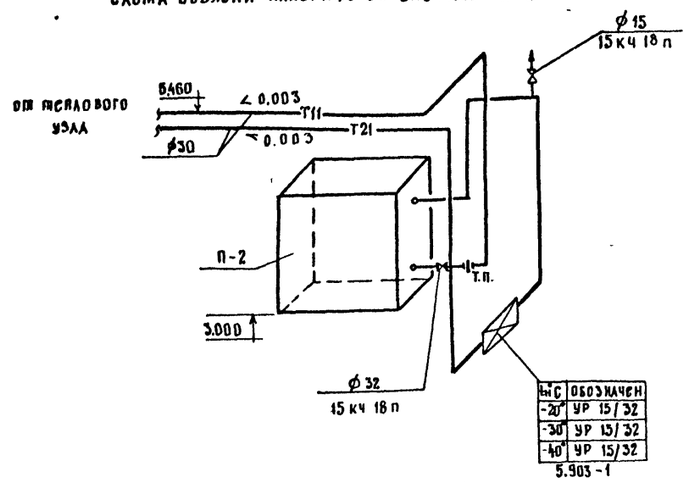

№С	Обозначен
-20°	УР 15/32
-30°	УР 15/32
-40°	УР 15/32

5.903-1

П-2

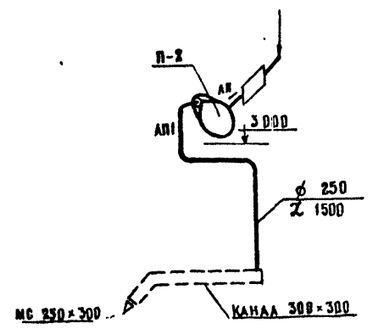

П-1

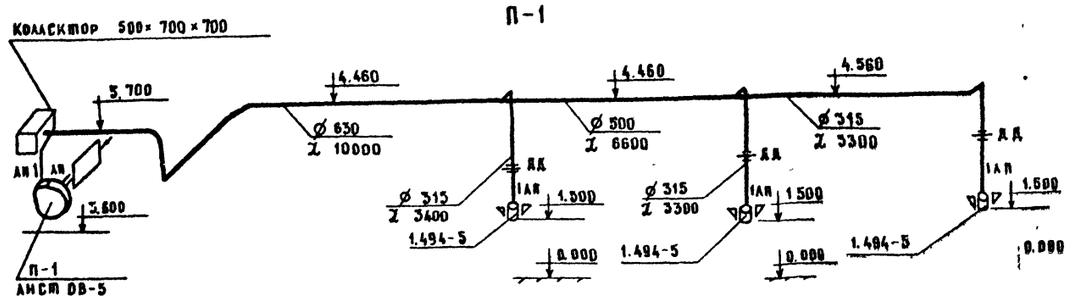

Спецификация

Марка поз	Обозначение	Наименование	Кол	Масса, ед, кг	Примечание
		П2			
П2.1	ГОСТ 5976-73	Агрегат вентиляторный			
		А3 15-105-1 с вибро-			
		изоляторами, компл.	1	37,8	
		а центробежный вентилятор			
		ВЦ 4-70-3 15-03А исполнение 1			
		положение пр 90° с электродвигателем			
		4АА63В4 N-0,37 квт n = 1365 об/мин			
	5 904-5	б. Вставка гибкая ВВ-18	1	3,45	
	5 904-5	Вставка гибкая ВН-11	1	3,3	
П2.-2	ГОСТ 4201-70	Калорифер Кс К3-6 шт1	1	46	
П2 3	5 904-12, вып 1-35	Заслонка утепленная			
		КВУ1600×1000АУ2 с элек-			
		троподогревом с			
		электрическим испол-			
		нительным механизмом			
		МЭО 4/63 - 0,63	1	79,3	
П2 4	ГОСТ 19903-74	Диффузор (650×850)			
		на (602×575)			
		$\delta_{ст}$ = 1 ℓ = 400	1	—	
П2 5	ГОСТ 19903-74	Диффузор (602×575)			
		на ø 315			
		$\delta_{ст}$ = 1 ℓ = 350	1	—	
П2 6	по чертежам АР	полуцилиндры мине-			
		раловатные			

Н контр	Алферова		
ГИП	Степанова		
Нач отд	Дроханов		
Н о рук бр	Алферова		
Инженер	Дубинчик		
Инженер	Лукьянова		

Привязан

Инв №

ТП 503-1-48.86-ОВ

Дорожно-ремонтный пункт

Стоянка дорожных машин

Установка системы П-2 Разрезы Схемы обвязки калориферов системы П-2 Схемы воздуховодов систем П-1, П-2

Стадия	Лист	Листов
РП	6	

Союздорпроект г. Москва

Копировал

Формат А2

Альбом I

Тепловой пункт М1:20

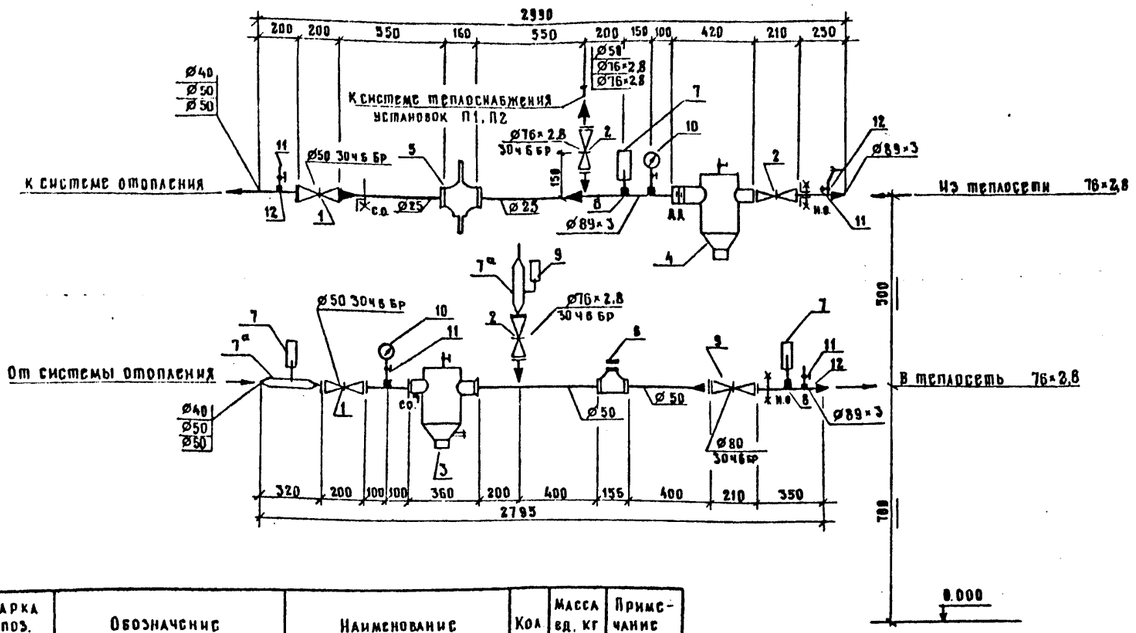

Марка поз.	Обозначение	Наименование	Кол.	Масса ед. кг	Примечание
1		Вентиль запорный муфтовый 15кч 18п			
		$t_н$=-20°С ф40	2	3,7	шт.
	ГОСТ 8437-75	Задвижка параллельная с выдвижным шпинделем			
		30ч6бр $t_н$=-30°С,-40°С ф50	2	18,4	шт.
2	ГОСТ 8437-75	Задвижка параллельная с выдвижным шпинде-			
		АСМ 30ч6бр $t_н$=-20°С. ф50	2	18,4	шт.
		$t_н$=-20°С ф80	2	29,0	шт.
		$t_н$=-30°С,-40°С ф80	4	29,0	шт.
3	ч.903-10, вып.8	Грязевик абонентский			
		$t_н$=-20°С Т34.0-1 ф40	1	17,8	шт.
		$t_н$=-30°С,-40°С Т34.02 ф50	1	21,0	шт.
4		То же Т34.03 ф65	1	30,8	шт.
5		Универсальный регулятор расхода и давления УРРД ф25	1	28,0	шт.
6		Водомер крыльчатый для горячей воды			
		$t_н$=-20°С ВКМС 40г	1	5,3	шт.
		Водомер турбинный для горячей воды			
		$t_н$=-30°С,-40°С ВТ50	1	9,7	шт.

Марка поз.	Обозначение	Наименование	Кол.	Масса ед. кг	Примечание
7	ГОСТ 2823-73* Е	Термометр прямой технический стеклянный			
		ртутный в компакте с защитной оправой.			
		ПЧ-1*-160-103	3	0,5	шт.
7а		Расширитель для установки термометра			
		на трубопроводе ЗКЧ-3-75			
		$t_н$=-20°С ,ф40	1	2,2	шт
		$t_н$=-30°С,-40°С ф50	1	2,3	шт.
8		Бобышка для установки термометра ЗКЧ-1-75			
		БМ 27×2-5D N 4	2	0,6	шт.
9	ГОСТ 2823-73* Е	Термометр угловой технический стеклянный			
		ртутный в защитной оправе УЧ-1*160-141	1	0,7	шт.
10	ГОСТ 8625-77*Е	Манометр, показывающий предел измерений 0÷10 кг/см²	2	0,8	шт.
11		Кран трехходовой для манометра 14М1-1Б ф15	7	0,31	шт
12		Штуцер для манометра ЗКЧ-46-70	7	0,23	шт
13	ГОСТ 3262-75*	Трубы водогазопроводные легкие ф25	1,26	2,12	п м
		То же ф50	2,48	4,22	п м
14	ГОСТ 10704-76*	Трубы стальные электросварные ф76×2,8	0,87	5,4	п м.
		То же ф89×3	1,47	6,36	п м
15		Окраска трубопроводов перед изоляцией			
		антикоррозийным лаком N°577	1,22	—	м²
16		Изоляция трубопроводов: основной слой -			
	ГОСТ 23208 — 83	полуцилиндры минераловатные /М150/			
		на синтетическом связующем. покров	2,9	—	м³
		ный слой: пленка винипластовая коландиро			
		ванная по ГОСТ 16398-70 толщина изоляции 30мм	0,06	—	м²
17	ГОСТ 8509-72	Крепление теплового узла L 45×45×4		10,0	кг

1. Узел управления разработан для трех температур наружного воздуха. Расчетные тепловые нагрузки приведены на листе ОВ-2 в таблице 1. Размеры теплового узла даны для наружной температуры воздуха -30°С.
2. Теплоноситель - вода с параметрами $t_п$=95°С, $t_о$=70°С.
3. Узел управления изолировать полуцилиндрами минераловатными /М150/ на синтетическом связующем по ГОСТ 23208 — 83. Покровный слой - пленка винипластовая коландрированная по ГОСТ 16398-70. Толщина изоляции 30мм.
4. Во фланцевом соединении после грязевика устанавливается дроссельная диафрагма, диаметр которой определяется при подключении системы к тепловым сетям.

Привязан:

Инв.№

Взам. инв.№ | Подпись и дата | Инв.№ подл.

ТП 503-1-48.86-ОВ			
ДОРОЖНО-РЕМОНТНЫЙ ПУНКТ			
СТОЯНКА ДОРОЖНЫХ МАШИН	Стадия	Лист	Листов
	РП	7	
Узел управления	СОЮЗДОРПРОЕКТ г. МОСКВА		

Н.контр.	Аферова	
Гип.	Степанова	
Нач.отд.	Дроханов	
Н.о рукбм.	Аферова	
Инженер	Лукьянова	

Альбом I

Крепление к стенке

М 1:10

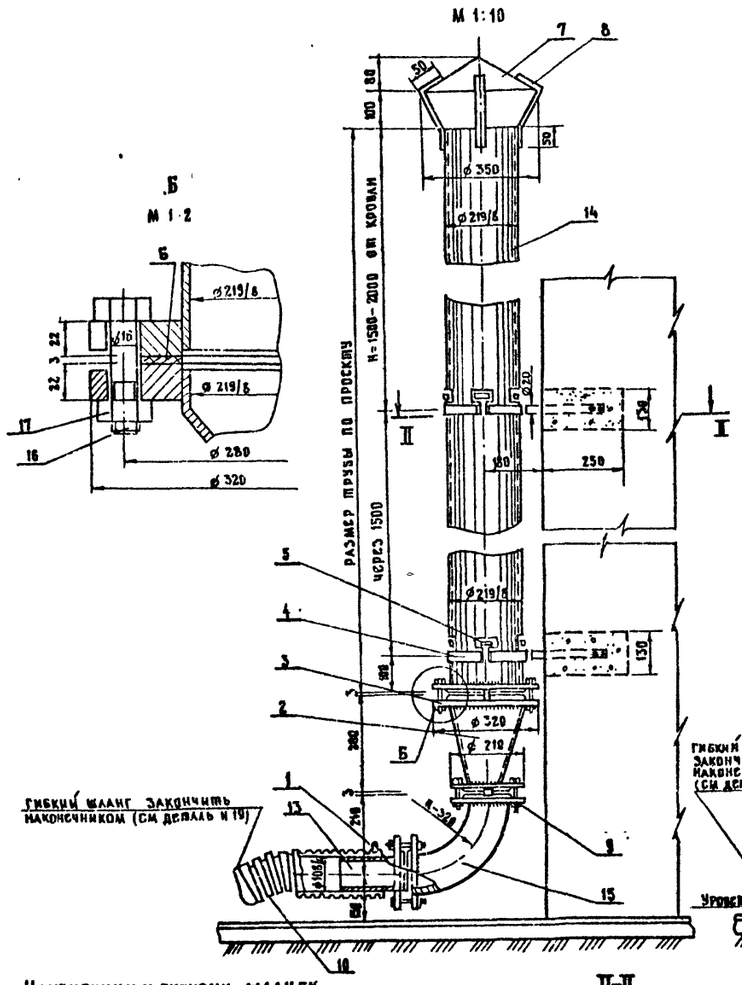

Крепление к колонне

М 1:10

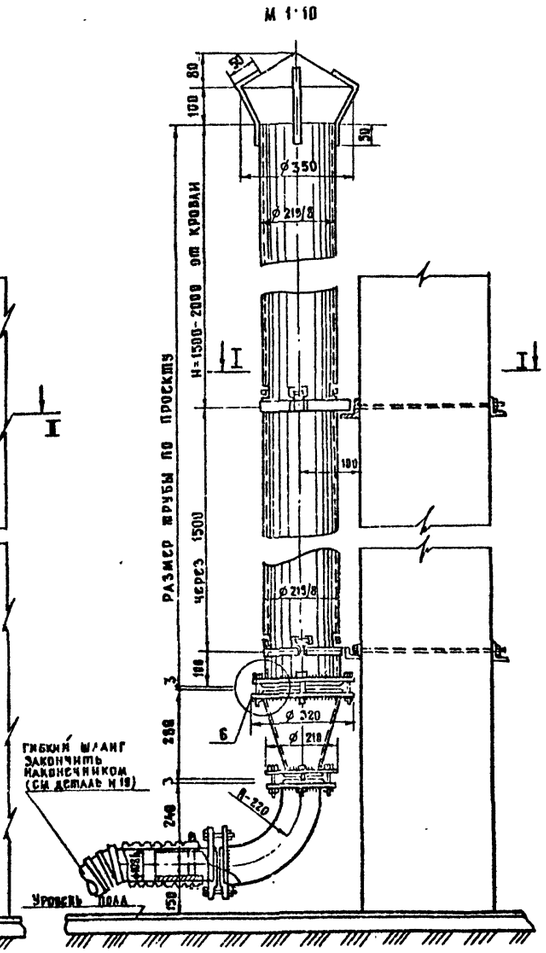

Наконечник к гибкому шлангу

М 1:5

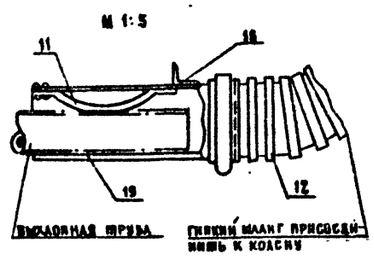

II-II

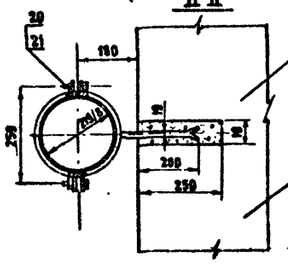

I-I

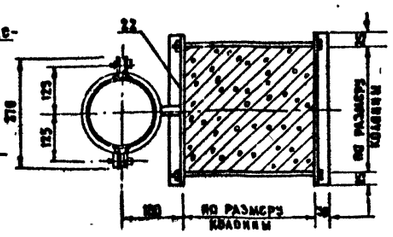

Марка	Обозначение	Наименование	Кол.	Масса ед. кг	Примечание
		Сборочный чертеж			
		Детали			
1		Хомут – полоса 20×4			сталь 3
2		Переходный патрубок			сталь 3
3		Фланец ø 320 220			Сталь 3
4		Хомут			Сталь 3
5		Упор трубы – полоса 10×4			Сталь 3
6		Прокладка			асбест
7		Зонт к трубе			листовая сталь
8		Лапка к зонту полосы 20×4			Сталь 0
9		Фланец ø 210 110			Сталь 3
10		Гибкий шланг			
11		Ленточная пружина 16×5			Сталь 5
12		Консоль полоса 20×10			Сталь 3
		Стандартные изделия			
13	ГОСТ 8732-79	Насадок – труба бесшовная ø219×8			Сталь 3
14	——— " ———	Труба бесшовная ø 219×8			Сталь 3
15	——— " ———	Колено – труба бесшовная ø108×4			Сталь 3
16	ГОСТ 7798-70*	Болт М15-65			Сталь 3
17	ГОСТ 5915-70*	Гайка М8			Сталь 3
18	ГОСТ 19771-74	Подвесной уголок			Сталь 3
19	ГОСТ 8732-78	Наконечник – труба бесшовная ø108×4			Сталь 3
20	ГОСТ 7798-70*	Болт М8×30			Сталь 3
21	ГОСТ 5915-70*	Гайка М8			Сталь 3
22	ГОСТ 19771-74	Уголок 30×30×4			Сталь 3

1. Детали к шланговому отсосу см. лист ВВ-9
2. Длину гибкого шланга определить по месту
3. Соединение неразъемных деталей производить на месте

Инв. № подл. | Подпись и дата | Взам. инв. №

Привязан:

Инв. №

Н. контр.	Алферова		
ГИП	Степанова		
Нач. отд.	Дроханов		
Рук. бриг.	Алферова		
Инженер	Анкьянова		

ТП 503-1-48.86 – ОВН

Дорожно-ремонтный пункт

Стоянка дорожных машин

Шланговый отсос выхлопных газов. Общий вид

Стадия	Лист	Листов
РП	8	

Союздорпроект г. Москва

Альбом I

Деталь поз. 3
М 1:5

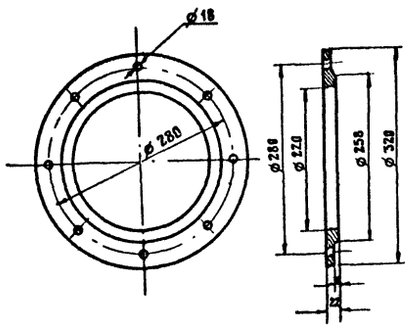

Деталь поз. 2
М 1:10

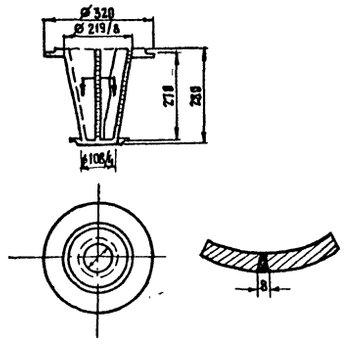

Деталь поз. 10
М 1:5

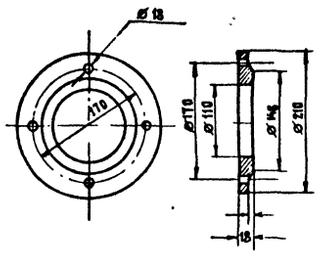

Деталь поз. 4
М 1:5

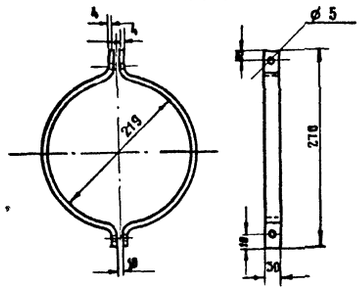

Деталь поз 7
М 1:5

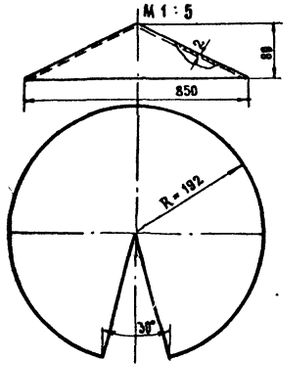

Деталь поз 1.
М 1:5

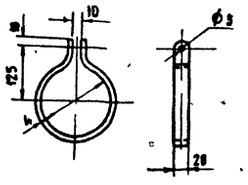

Деталь поз. 8
М 1:5

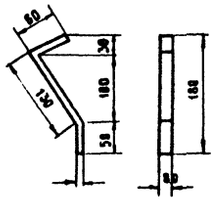

Деталь поз. 12
М 1:5

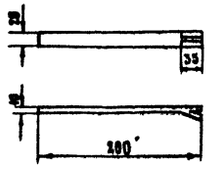

Инв № подл. | Подпись и дата | Взам. инв. №

Привязан

Инв №

Н. контр.	Алферова		
ГИП	Степанова		
Нач. отд.	Дроханов		
Ин. рук. бриг.	Алферова		
Инженер	Лукьянова		

ТП 503-1-48.86-ОВН

ДОРОЖНО-РЕМОНТНЫЙ ПУНКТ

СТОЯНКА ДОРОЖНЫХ МАШИН

Шланговый отсос выхлопных газов. Деталн

Стадия	Лист	Листов
РП	9	

СОЮЗДОРПРОЕКТ г. Москва

Альбом I

Ведомость рабочих чертежей основного комплекта

Лист	Наименование	Примечание
1	Общие данные	
2	План на отм. 0.000	
3	Схемы систем В2, К2	

Ведомость ссылочных и прилагаемых документов

Обозначение	Наименование	Примечание
	Ссылочные документы	
4.900-8	Альбом оборудования, фасонных частей	
	и арматуры для сетей и сооружений водопровода и канализации.	
	Прилагаемые документы	
ВК СО, Альбом IV	Спецификация оборудования	
ВК ВМ, Альбом V	Ведомость потребности в материалах	

Основные показатели по чертежам водопровода и канализации

Наименование системы	Потребный напор на вводе, м	Расчетный расход				Установленная мощн. электродвигателей, кВт	Примечание
		м³/сут	м³/ч	л/с	при пожаре, л/с		
Водопровод проти	15,0	—	—	—	2×2,5		
вопожарный В2							
Канализация							
дождевая К2		—	—	2,71			

Общие указания

1. Трубопроводы системы В2 изготовить из стальных водогазопроводных и электросварных труб по ГОСТ 3262-75,* 10704-76*
2. Трубопроводы системы К2 изготовить из чугунных канализационных труб по ГОСТ 6942.3-80 и асбестоцементных напорных труб по ГОСТ 539-80
3. Стальные трубопроводы окрасить масляной краской за 2 раза.
4. Трубопровод системы В2, прокладываемый над воротами изолировать шнуром теплоизоляционным по ТУ 36-1695-73 с покровным слоем лакостеклотканью по ТУ 64-481-74 толщиной 30 мм.

Инв. № подл. | Подпись и дата | Взам. инв. №

Типовой проект разработан в соответствии с действующими нормами и правилами и предусматривает мероприятия, обеспечивающие взрывную, взрывопожарную и пожарную безопасность здания.

Главный инженер проекта Степанова Н.П.

				ТП 503-1-48.86-ВК	
				Дорожно-ремонтный пункт	
Н.контр.	Иванова			Стоянка дорожных машин	Стадия: РП; Лист: 1; Листов: 3
ГИП	Степанова				
Нач. отд.	Дроханов			Общие данные	Союздорпроект г. Москва
Рук. бриг.	Иванова				
Вед. инж.	Захарова				

Альбом I

План на отм. 0.000

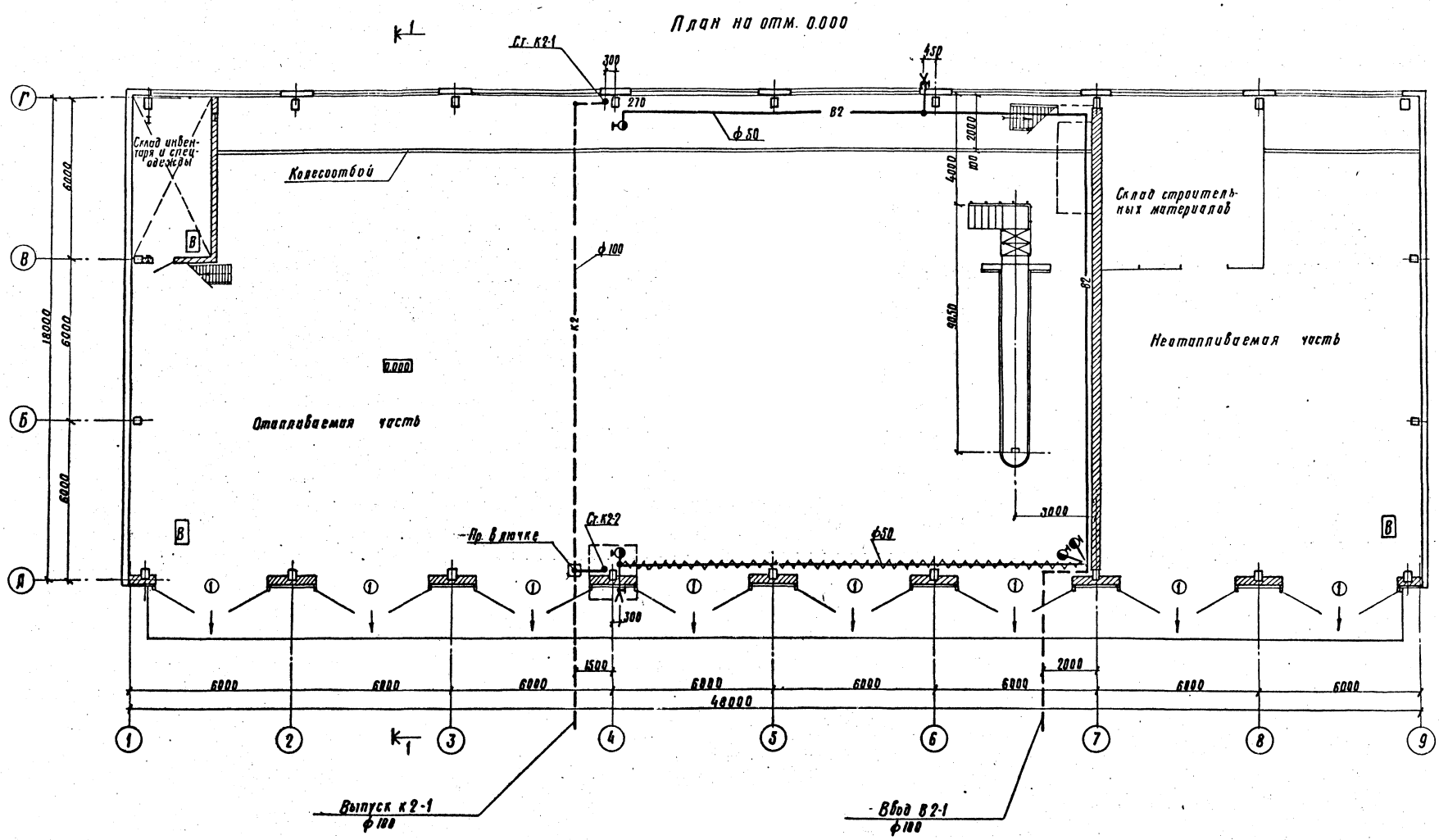

ТП 503-1-48.86-ВК				
Дорожно-ремонтный пункт				
Стоянка дорожных машин		Стадия	Лист	Листов
		РП	2	
План на отм. 0.000		Союздорпроект г. Москва		
Н. контр. Иванова				
ГИП Степанова				
Нач. отд. Дроханов				
Рук. бриг. Иванова				
Вед. инж. Захарова				

Инв. № подл. | Подпись и дата | Взам. инв. №

Копировал:

Формат

Альбом I

В2

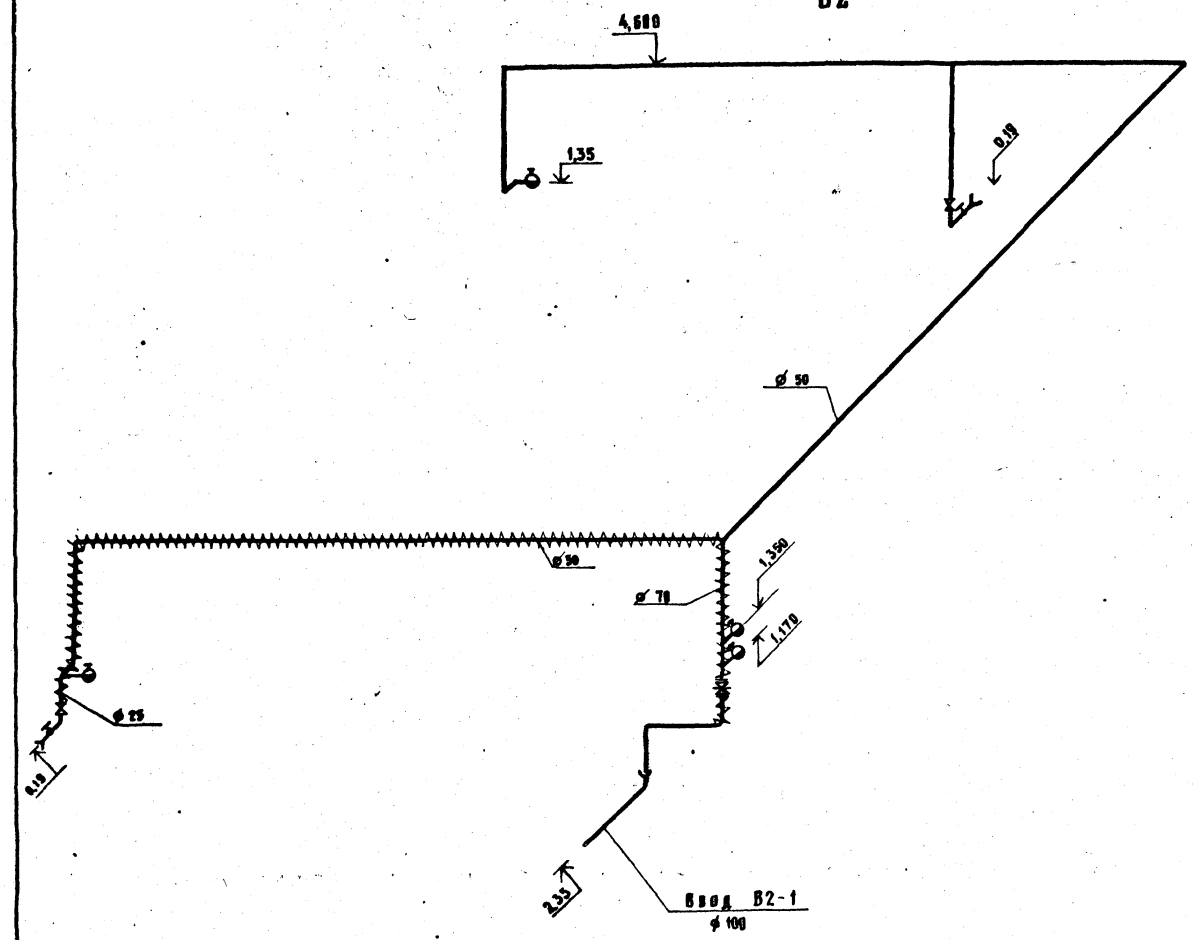

К2

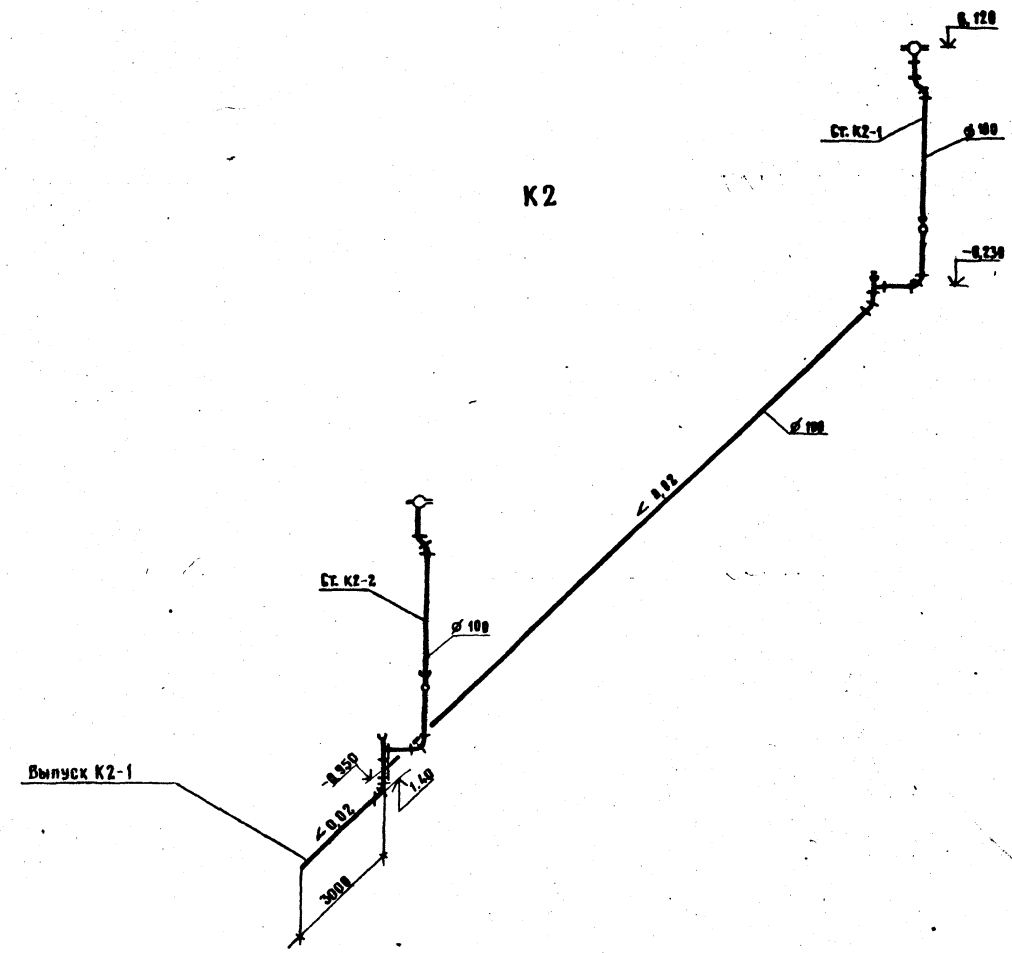

Инв. № подл. | Подпись и дата | Взам. инв. №

				ТП 503-1-48.86 - ВК	
				ДОРОЖНО-РЕМОНТНЫЙ ПУНКТ	
Привязан:				СТОЯНКА ДОРОЖНЫХ МАШИН	Стадия: РП; Лист: 3; Листов:
Инв. №	Н. контр.	Иванова		Схемы систем В2, К2	СОЮЗДОРНИИПРОЕКТ г. Москва
	ГИП	Степанова			
	Нач. отд	Дроханов			
	Рук. бриг	Иванова			
	Вед. инж	Захарова			

Альбом I

Ведомость
рабочих чертежей основного комплекта

Лист	Наименование	Примечание
1.	Общие данные (начало)	
2.	Общие данные (окончание)	
3.	Распределительная сеть 380/220 В	
	Шкаф ШР Схема однолинейная.	
4.	Силовое электрооборудование	
	План на отм 0.000 и на отм 3.000	
	Кабельная раскладка	
5.	Электроосвещение План на отм 0.000	
	Кабельная раскладка	

Основные показатели

Напряжение сети	питающей	380/220 В
	распределительной	380/220 В
Источник питания		трансформаторная подстанция
Категория электроприемников		III категория
Мощность установленного оборуд	установленная	13,47 кВт
	расчетная	
cos φ		0,8
Способ прокладки		кабели по строительным конструкциям провода в поливинилхлоридных трубах в полу и открыто
Шкафы силовые		ШР 11 — 73 505 — 2293
Защита от коррозии		не требуется для монтажа приняты поливинилхлоридные трубы стальные трубы для частичного монтажа покрыть антикоррозиной эмалью
Защитное заземление	части подлежащие заземлению	металлические корпуса электрооборудования, корпуса электродвигателей, металлоконструкции
	заземляющие проводники	специально предназначенные нулевые проводники питающих и распределительных сетей
Защита кабельной сети от механических повреждений		прокладка кабелей до двух метров от уровня пола — профилем. При выходе из полов и трассы до трех метров — стальные трубы.
Молниезащита		
Указания по монтажу		монтаж выполнить в соответствии с ПУЭ-85 глава II-1
Особые указания		— решается при привязке проекта

Напряжение	общее	380/220 В
	переносное	36В
Источник питания		
Мощность	установленная	3,65 кВт
	расчетная	
cos φ		0,95
Полезная площадь / количество светильников		645 / 15
Способ прокладки		Распределительная сеть выполнена кабелем АВВГ по строительным конструкциям
Защитное заземление	части подлежащие заземлению	металлические корпуса светильников, кронштейны, один из выводов понижающего трансформатора 220/36 В
	заземляющие проводники	рабочий нулевой провод
Указания по монтажу		монтаж электрооборудования должен быть выполнен в соответствии со СН и П III-33-76 „Электротехнические устройства"
Рекомендации по обслуживанию светильников		со стремянки

Условные обозначения:

АР — шкаф распределительный
ТАТ — трансформатор понижающий
АВ — ящик управления
КМ — пускатель магнитный

Типовой проект разработан в соответствии с действующими нормами и правилами и предусматривает мероприятия, обеспечивающие взрывную, взрывопожарную и пожарную безопасность при эксплуатации здания

ГА инж. проекта — И.П. Степанова

Инв. № подл. | Подпись и дата | Взам. инв. №

Инв. №

Привязан

ТП 503-1-48.86-ЭМ

Дорожно-ремонтный пункт

Н контр	Сучков		12.07.86
ГИП	Степанова		12.07.86
Нач ОПС	Дроханов		18.07.86
ГА спец.за	Сучков		18.07.86
Рук бриг	Левкова		18.07.86
Ст инж	Шевченко		18.06.86

Стоянка дорожных машин

Стадия	Лист	Листов
РП	1	5

Общие данные (начало)

Союздорпроект г. Москва

Копировал

Формат

Альбом I

Ведомость ссылочных и прилагаемых документов

Обозначение	Наименование	Примечание
	Ссылочные документы	
Серия 4.407-208	„Установка аппаратуры и	
	подвод питания к крышным	
	вентиляторам"	
Серия 5.407-55	„Установка одиночных ящи-	
	ков с рубильниками и	
	предохранителями,	
	вып. 2	
Серия 5.407-22	„Прокладка проводов и кабе-	
	лей в стальных трубах"	
Серия 5.407-63	„Прокладка проводов в вини-	
	пластовых трубах в	
	производственных помеще-	
	ниях"	
Серия 5.407-5	„Проводки на тросах и уста-	
	новка светильников с	
	лампами накаливания	
	и ДРЛ поперек железобетон	
	ных ферм"	
Серия 4.407-233	„Прокладка электропроводов	
	и установка светильников	
	с лампами накаливания и	
	ДРЛ на кронштейнах"	
	Прилагаемые документы	
	Спецификация оборудования	
	Ведомость потребности в	
	материалах	

Ведомость узлов установки электрического оборудования на плане расположения

Поз.	Обозначение	Наименование	Кол.	Примечан
1	5.407-5 лист 18	Установка комплекта из	15	шт
		1 светильника с лампой		
		накаливания		
2	4.407-233-001 лист1	Установка кронштейна	8	шт
		У114 со светильником		
		для ламп накаливания		

Данные о групповых щитах с предохранителями

Номер щитка	Тип	Установленная мощность кВт	Номера групп		Ток, А	
			Занятые	Резервные	Аппарат на вводе	Плавкие вставки предохранителей
АР-1	ШРП-73505-2243	17,12	1÷7	8	ЯРП-Н 100 А	16 А

Источник питания	Вводное устройство	Расчетная нагрузка кВт; cos φ; Расчетный ток А; длина уч-ка в м; момент кВт.м; потеря напряжения в линии %; марка провода, способ прокладки, маркировка

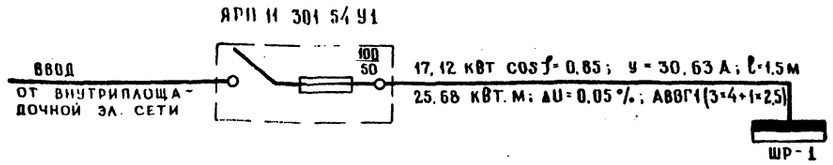

Подсчет электрических нагрузок и годового расхода электроэнергии

№ пп.	Наименование узлов питания и групп электроприемников	Установленная мощность приведенная КПВ=1 кВт	Коэффициент использования	cos φ / tg φ	Средняя нагрузка за максимально загруженную смену: активн Рсм, кВт	Средняя нагрузка за максимально загруженную смену: реактивн Qсм, кВар	Максимальная нагрузка: активн Рм, кВт	Максимальная нагрузка: реактивн Qм, кВар	Годовое число использования максимума электрической нагрузки	Годовой расход электроэнергии тыс кВт час
	I Силовое электрооборудование			—	—	—				
1	Вентиляторы	11,97	0,65	0,8 / 0,75	9,57	11,97	—	—	4370	
	II Электроосвещение	5,15	0,95	0,9 / 0,47	4,6	5,15			2250	
	Всего на стороне 380/220	17,12	0,75	0,85 / 0,61	14,17	17,12				35,16

Инв. № подл. | Подпись и дата | Взам. инв. №

				ТП 503-1-48.86-ЭМ
				Дорожно-ремонтный пункт
Привязан:	Н. контр.	Сучков		Стоянка дорожных машин — Стадия: РП; Лист: 2; Листов:
	ГИП	Степанова		
	Нач. ОГПС	Дроханов		
	Гл. спец. эл.	Сучков		Общие данные (окончание)
Инв. №	Рук. бр. эл.	Авакова		Союздорпроект г. Москва
	Ст. инж.	Шевченко		

Альбом I

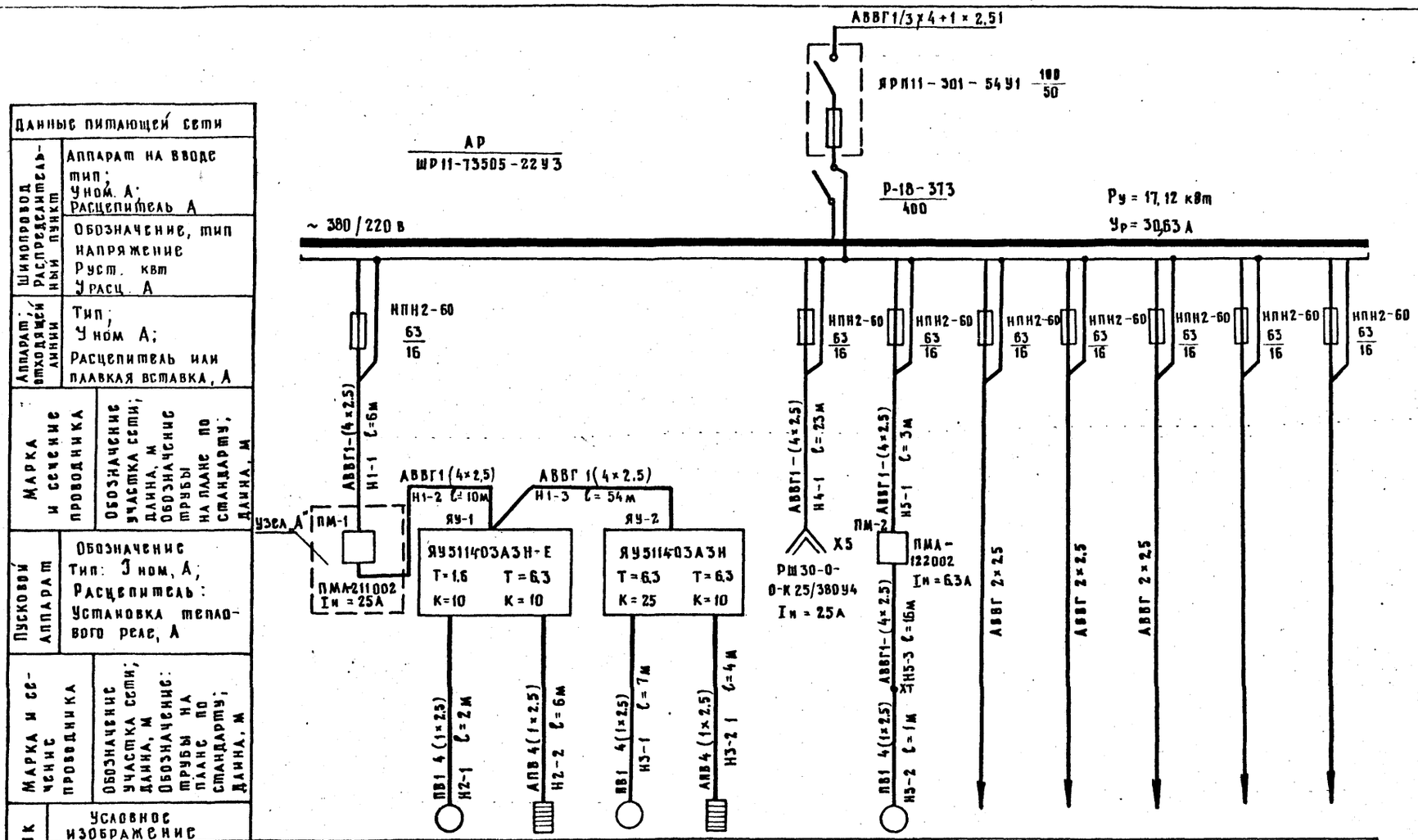

Данные питающей сети														
Шкаф распределительный пункт	Аппарат на вводе тип; Uном. А; Расцепитель А													
Аппарат отходящей линии	Обозначение, тип; напряжение; Руст. кВт; Урасц. А													
	Тип; Uном А; Расцепитель или плавкая вставка, А													
Марка и сечение проводника	Обозначение участка сети; длина, м; Обозначение трубы на плане по стандарту; длина, м													
Пусковой аппарат	Обозначение Тип: Iном, А; Расцепитель: Установка теплового реле, А													
Марка и сечение проводника	Обозначение участка сети; длина, м; Обозначение: трубы на плане по стандарту; длина, м													
Электроприемник	Условное изображение			М1	А2	М3	А4	Х5	М6					
	Номер по плану		—	М1	А2	М3	А4	Х5	М6					
	Тип		—	4А 100 L6	—	4АА63В4			4А 100 L6				—	—
	Р ном. кВт		—	2,2	3,6	0,37	3,6	1,5	2,2	1,3	1,0	1,35	—	—
	Ток. А: Uном		—	5,62	5,4	1,26	5,4		5,62				—	—
	Ток. А: Uпуск		—	28,1	—	5,04	—		28,1				—	—
	Наименование механизма			Вентилятор сантехнический	Нагреватель тепловой завесной	Вентилятор сантехнический	Нагреватель тепловой завесной	Машина для ухода за полами „Юпитер" тип КУ-101	Вентилятор крышный	освещение	Освещение	Освещение	Резерв	Резерв
Обозначение чертежа принципиальной схемы			—	—	—	—	—	—	—	—	—	—	—	—

Узел „А"

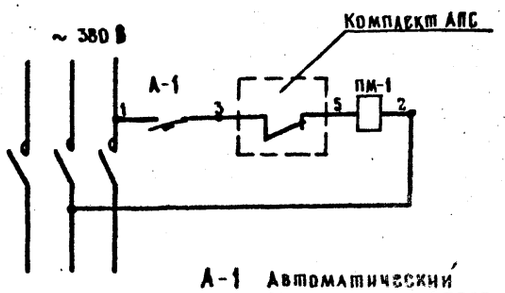

А-1 Автоматический выключатель АП50Б-2МТ
Iн.расц. – 1,6 А Iотс – 3,5 Iн

				ТП 503-1-48.86-ЭМ	
				Дорожно-ремонтный пункт	
Привязан				Стоянка дорожных машин	Стадия: РП; Лист: 3; Листов:
Инв.№				Распределительная сеть 380/220 В. Шкаф ШР. Схема однолинейная	Союздорпроект г. Москва

Н.контр.	Сучков		18.07.86
ГИП	Степанова		18.07.86
Нач.отд.	Дроханов		18.07.86
Гл.спец.эа	Сучков		18.07.86
Рук.бриг.	Асвкова		18.07.86
Ст.инж.	Шевченко		18.07.86

Инв.№ подл. | Подпись и дата | Взам.инв.№

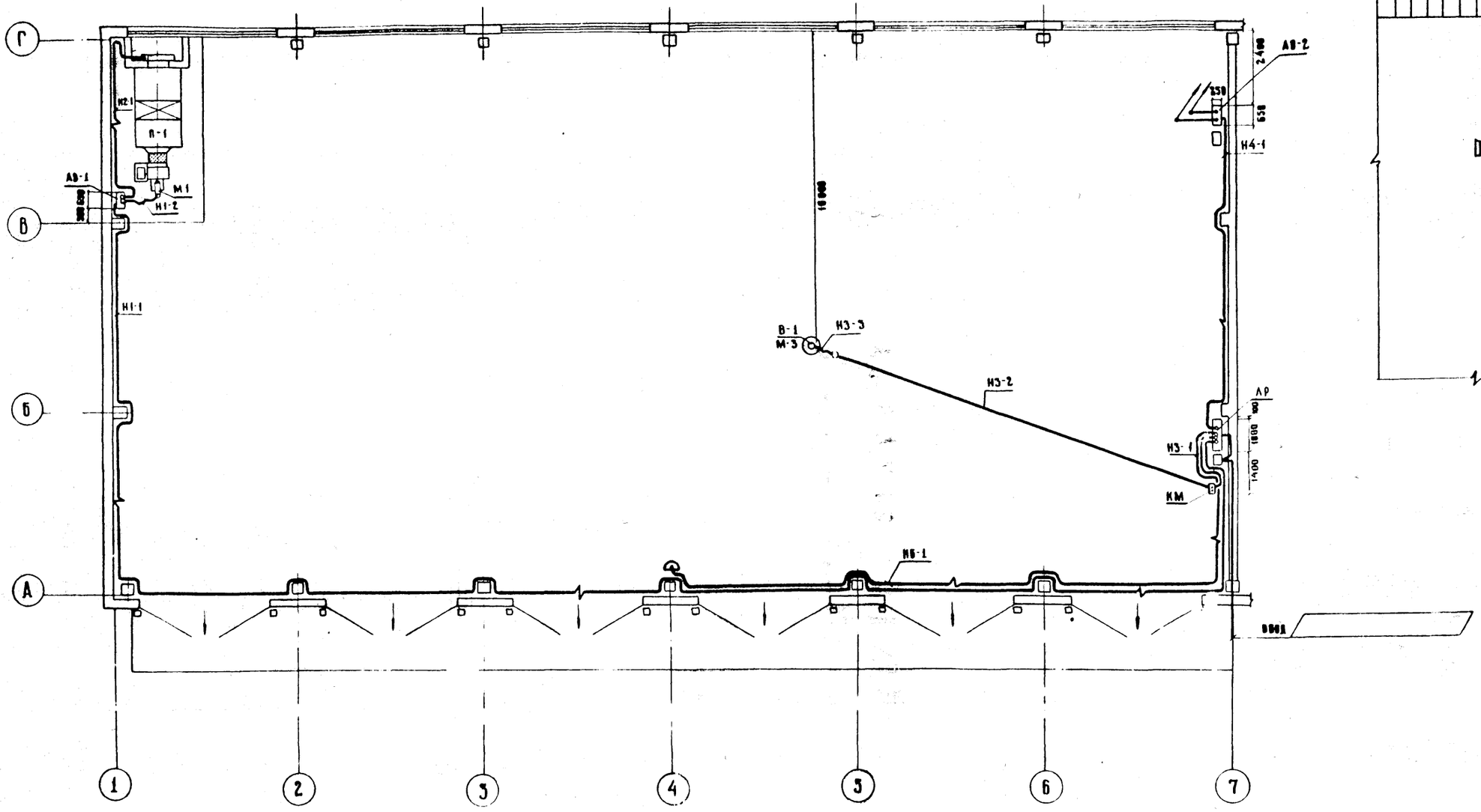

ПЛАН НА ОТМ 3 000

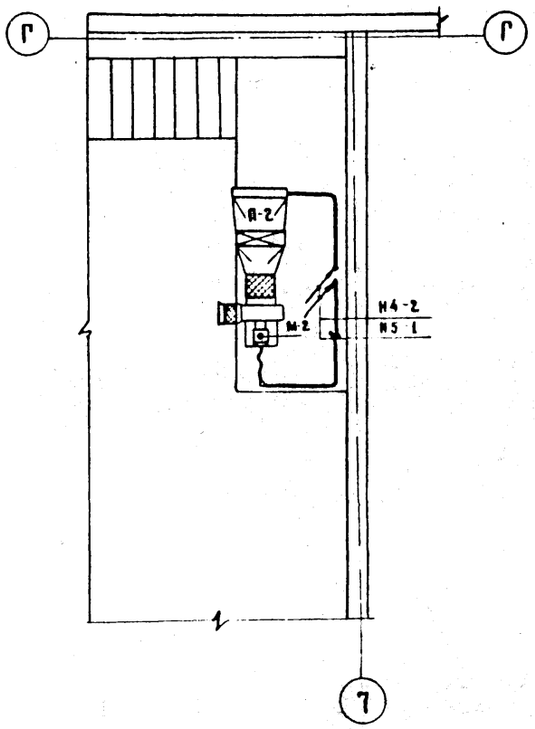

Альбом I

ТП 503 - 1 - 48.86 - ЭМ							
ДОРОЖНО-РЕМОНТНЫЙ ПУНКТ							
СТОЯНКА ДОРОЖНЫХ МАШИН					СТАДИЯ	ЛИСТ	ЛИСТОВ
					РП	4	
СИЛОВОЕ ЭЛЕКТРООБОРУДОВАНИЕ ПЛАН НА ОТМ 0.000 И НА ОТМ 3.000. КАБЕЛЬНАЯ РАСКЛАДКА					СОЮЗДОРПРОЕКТ г. Москва		
Н. КОНТР	СУЧКОВ						
ГИП	СТЕПАНОВА						
НАЧ ОТД	ДРОХАНОВ						
ГА СПЕЦ ЗА	СУЧКОВ						
РУК БР ЗА	ЛЕВКОВА						
СТ. ИНЖ	ШЕВЧЕНКО						

ПРИВЯЗАН

ИНВ N

ИНВ № ПОДЛ | ПОДПИСЬ И ДАТА | ВЗАМ ИНВ №

ПЛАН на отм. 0.000

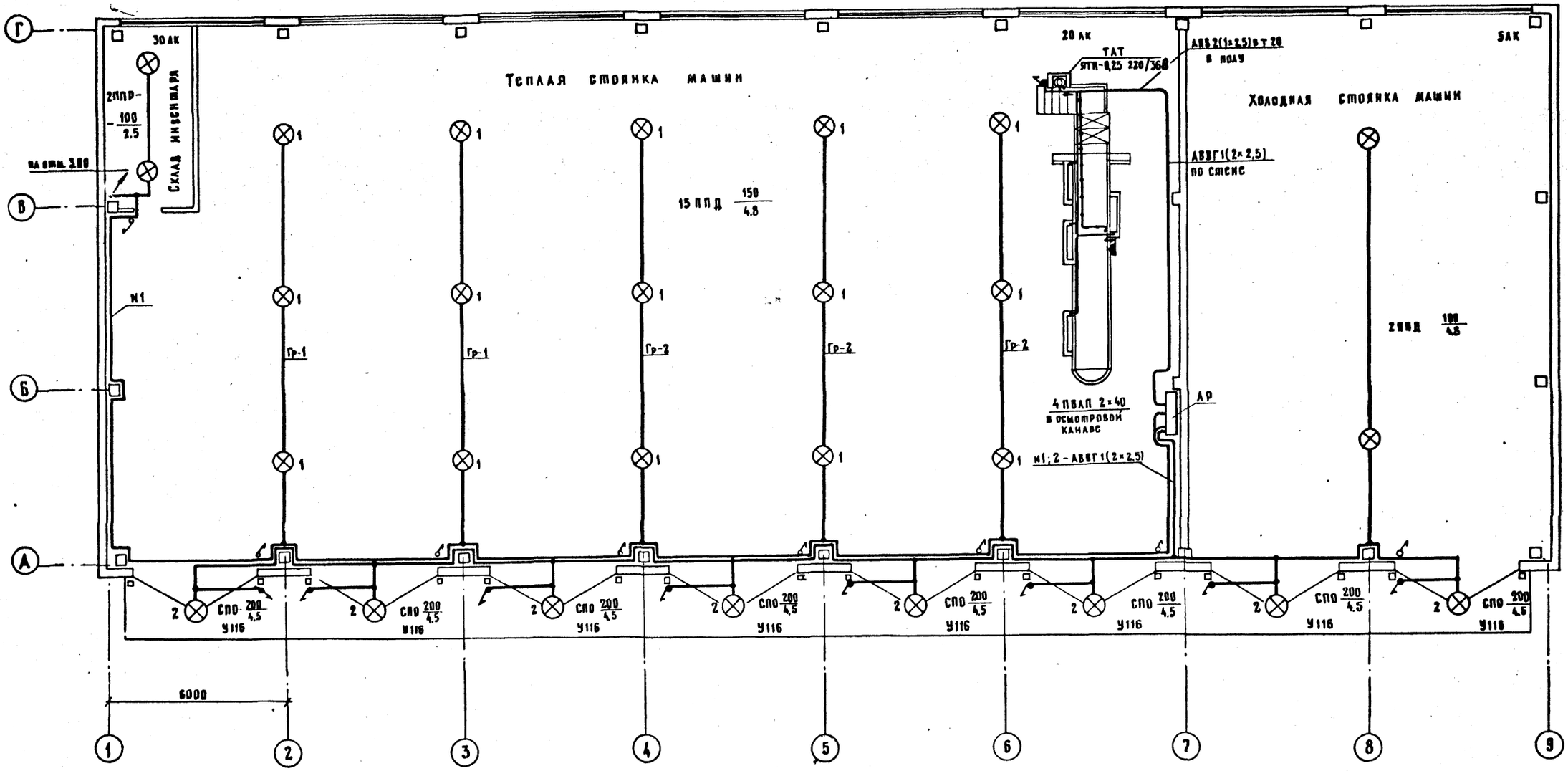

Альбом I

Н. контр	Сучков			ТП 503-1-48.86-ЭМ			
ГИП	Степанова			ДОРОЖНО-РЕМОНТНЫЙ ПУНКТ			
Нач. отд.	Дроханов			СТОЯНКА ДОРОЖНЫХ МАШИН	Стадия	Лист	Листов
Гл. спец. эл.	Сучков				РП	5	
Рук. бр. эл.	Левкова			Электроосвещение	Союздорпроект г. Москва		
Ст. инж.	Левченко			План кабельная раскладка			

Привязан:

Инв. №

Инв. № подл. | Подпись и дата | Взам. инв. №

Альбом I

Ведомость рабочих чертежей основного комплекта

№№ пп	Наименование	Примечание
1	Общие данные	
2	Приточная система $П_1$ ($П_2$). Схема функциональная	
3	Приточная система $П_1$. Схема электрическая	
	принципиальная (начало).	
4	Приточная система $П_1$ Схема электрическая	
	принципиальная (окончание)	
5	Приточная система $П_2$. Схема электрическая	
	принципиальная (начало)	
6	Приточная система $П_2$. Схема электрическая	
	принципиальная (окончание)	
7	Приточная система $П_1$, $П_2$. Схема электрическая	
	регулирования	
8	Приточная система $П_1$; $П_2$ Схема соединений	
	внешних проводок (начало)	
9	Приточная система $П_1$, $П_2$. Схема соединений	
	внешних проводок (окончание).	
10	Приточная система $П_1$; $П_2$. План	
	расположения.	

Ведомость ссылочных и прилагаемых документов

Обозначение	Наименование	Примечание
	Ссылочные документы	
Группа 7. Сборник 51	Приборы для измерения и регу-	
Главмонтажавтоматика	лирования температуры. Уста-	
Монтажные чертежи	новка на технологических трубопроводах и оборудовании	
Группа 7. Сборник 70.	Приборы для измерения и	
Главмонтажавтоматика	регулирования температуры	
Монтажные чертежи	Установка на стене	
	Прилагаемые документы	
АН	Задание заводу-изготовителю	
	Главмонтажавтоматики	
А. С01	Спецификация оборудования	
А. С02	Спецификация щитов	
	и пультов	

Условные обозначения

АВ — ящик управления силовой

AD — щит автоматизации

AN — пост управления

[ ] — Заполняется при привязке проекта

Настоящим проектом предусматривается:

1. Автоматизация приточных установок $П_1$; $П_2$.
   Описание работы приточных систем дано на соответствующих чертежах функциональных схем.
2. Проектом предусмотрено размещение компактных щитов управления и автоматизации, разводки кабелей и импульсных труб. Разводки выполнены в соответствии с заводскими схемами управления

Типовой проект разработан в соответствии с действующими нормами и правилами и предусматривает мероприятия, обеспечивающие взрывную взрывопожарную и пожарную безопасность при эксплуатации здания.

Главный инженер проекта /Степанова Н.П./

Инв. № подл. | Подпись и дата | Взам. инв. №

Привязан

Инв. №

ТП 503-1-48.86-А

Дорожно-ремонтный пункт

Стоянка дорожных машин

Стадия	Лист	Листов
РП	1	10

Общие данные

Союздорпроект г. Москва

Н.контр.	Сучков	12.87
ГИП	Степанова	12.87
Нач.ОГПС	Дроханов	12.87
Т.к.спец.эл.	Сучков	12.87
Рук.Бриг.	Левкова	03.87

Альбом I

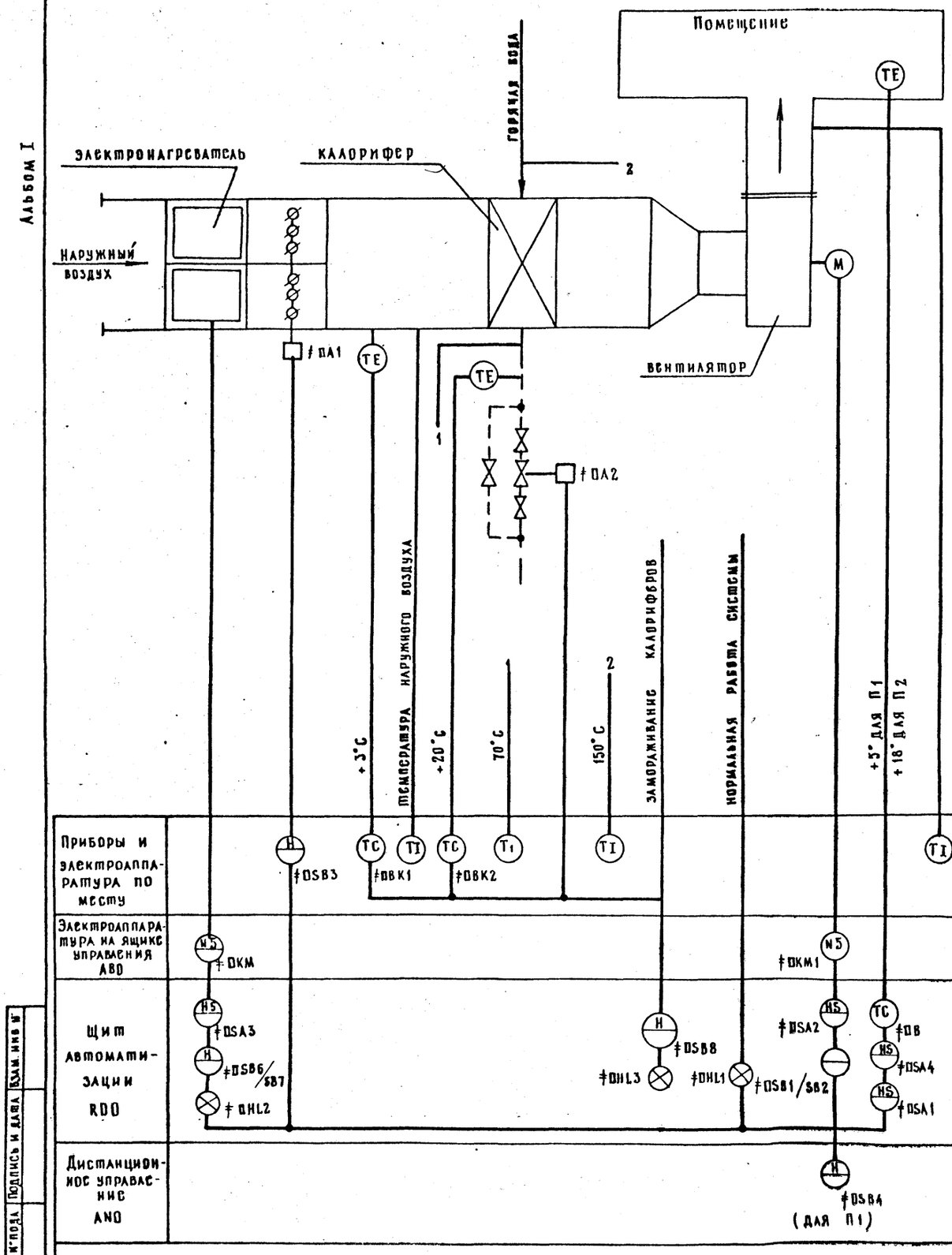

Схемой предусматривается:

1. Местное управление электродвигателем приточного вентилятора $П_1$ со щита автоматизации *AD1*, установленного в приточной камере. Дистанционное управление со щита, установленного на стене под площадкой вентсистемой $П_2$

   Местное и дистанционное управление электродвигателем приточного вентилятора $П_2$ со щита автоматизации *AD2*, установленного на стене под площадкой вентсистемы $П_2$.
2. Управление электронагревателем клапана наружного воздуха, сблокированного с электродвигателем приточного вентилятора.
3. Регулирование температуры приточного воздуха в помещении путем воздействия на исполнительный механизм клапана на теплоносителе.
4. Защита калорифера от замораживания при работающей и неработающей системе и автоматический 3-х минутный прогрев калорифера перед включением вентилятора.
5. Автоматическое подключение системы регулирования при включении вентилятора.
6. Аварийное отключение приточного вентилятора при срабатывании защиты от замораживания.
7. Сигнализация нормальной работы приточной системы.
8. Местное управление электронагревателем при включении приточного вентилятора.

Данная функциональная схема выполнена для приточной системы $П_1$ и действительна для приточной системы $П_2$ с указанием в □ индексов перед обозначением аппаратов и приборов согласно таблице применяемости лист *А-9*

Инв. № подл. | Подпись и дата | Взам. инв. №

				ТП 503-1-48.86-А	
				Дорожно-ремонтный пункт	
Привязан:				Стоянка дорожных машин	Стадия: РП; Лист: 2; Листов:
				Приточная система $П_1$ ($П_2$) Схема функциональная	Союздорпроект
			Н. контр.	Сучков	
			ГИП	Степанова	
			Нач. отд.	Дроханов	
			Гл. спец. ЭА	Сучков	
			Рук. бриг.	Левкова	

Копировал:

Формат А2

Альбом I

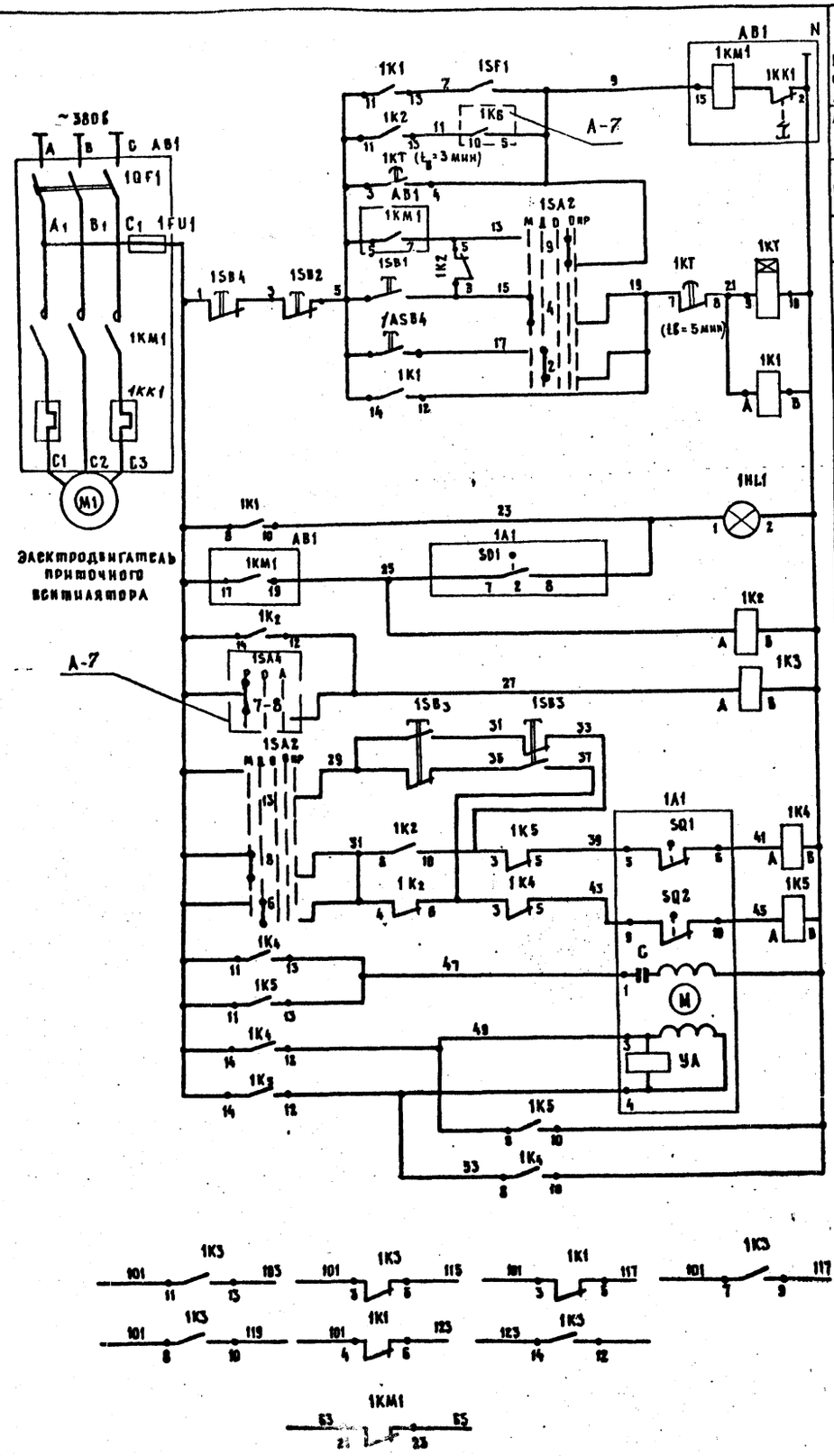

Включение системы в летнем режиме	Управление электродвигателем приточного вентилятора
Автоматическое управление в рабочем режиме	
3х минутный прогрев в зимнем режиме	
ручное опробование	
Местное управление со щита автоматизации	
Дистанционное управление	
На щите автоматизации	Сигнализация нормальной работы приточной системы
Реле промежуточное	
ручное опробование	Управление исполнительным механизмом клапана наружного воздуха
Открытие	
Закрытие	
Обмотка возбуждения	
Обмотка управления	
Контакты в схему регулирования А-7	
Контакты в схему управления электронагревателем А-4	

Поз. обозначение	Наименование	Кол	Примечание
	Щит автоматизации AD1		
1SA2	Переключатель универсальный		
	УП5314-А254 ~220 в	1	
1SF1	Выключатель пакетный однополюсный		
	ПВ1-10; ~220в исп1	1	
	Кнопка КЕ011У3 исп. 2		
1SB1	Черный „Пуск"		
1SB2	Красный „Стоп"		
1K1...	Реле промежуточное РПУ2-3642035Б		
... 1K5	~220в; 4з+2р	5	
1KT	Реле ВС-10-33; ~220в	1	
1HL1	Светосигнальное устройство АС1201342		
	~220в	1	
	Ящик управления АВ1		
	(серии ЯУ5100)		
1QF1	Выключатель автоматический	1	По документации марки ЭМ комплектно
1KM1	Пускатель магнитный		
1KK1	Реле тепловое		
1FU1	Предохранитель		
	Аппаратура по месту		
1SB3	Пост управления кнопочный ПКЕ 222-2з3	1	
1SB4	Пост управления кнопочный ПКЕ 222-2з3	1	
1A1	Исполнительный механизм МЭО; ~220в	1	По документации марки ОВ комплектно

1. Схема выполнена для приточной системы П1
2. Схема регулирования лист А-7

Инв. № подл. | Подпись и дата | Взам. инв. №

Привязан

Инв. №

Н.контр.	Сучков		12.07.86
ГИП	Степанова		12.07.86
Нач.отд.	Дроханов		12.07.86
Гл.спец.	Сучков		12.07.86
Рук.бриг.	Левкова		07.07.86

ТП 503-1-48.86-А

Дорожно-ремонтный пункт

Стоянка дорожных машин

Приточная система П1
Схема электрическая принципиальная (начало)

Стадия	Лист	Листов
РП	3	

Союздорпроект г. Москва

Альбом I

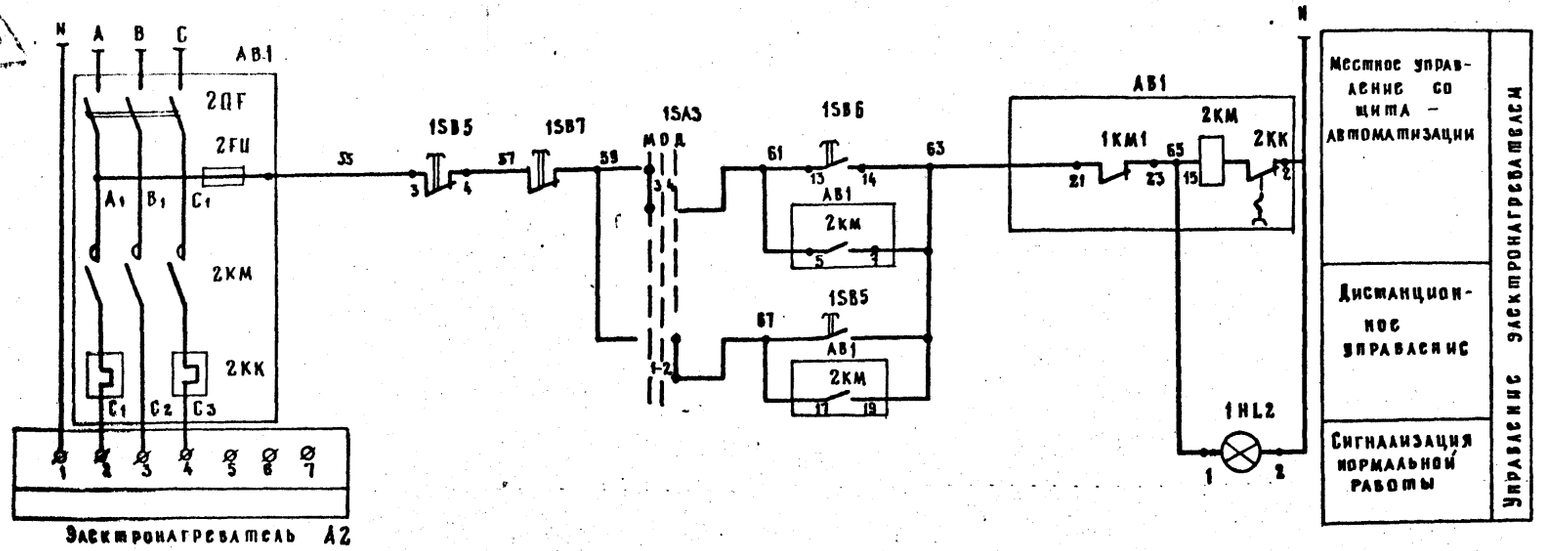

	Наименование	Кол.	Примечание
	Щит автоматизации АД1		
1SA3	Переключатель универсальный		
	УП5311-С23 ; ~ 220 в	1	
	Кнопка КЕ011У3; исп 2		
1SB6	черный „пуск"	1	
1SB7	красный „Стоп"	1	
1HL2	Светосигнальное устройство		
	АС 12 013У2	1	
	Ящик управления АВ1		
	(серии 4У5100)		
2QF	Выключатель автоматический	1	По документации марки ЭМ
2км	Пускатель магнитный		
2кк	Реле тепловое		
2FU	Предохранитель		
	Аппаратура по месту		
1SB5	Пост управления кнопочный		
	ПКЕ 222-2У3	1	

Диаграмма работы контактов

Избиратели управления

1SA2

УП 5314 – А254

Номер секции	Номер контакта	Положение рукоятки: Местн. -90°	Дист. -45°	Откл. 0°	Опроб +45°	Не использ. +90°
		А П	А П	А П	А П	А П
I	1 2		X		X	
II	3 4	X				X
III	5 6		X		X	
IV	7 8	X				X
V	9 10		X		X	
VI	11 12	X				X
VII	13 14		X		X	
VIII	15 16	X				X

1SA3

УП5311-С23

Номер секции	Номер контакта	Положение рукоятки: Местн. -45°	Откл. 0°	Дист. +45°
		А П	А П	А П
I	1 2			X
II	3 4	X		

Реле времени

1КТ

ВС-10-33

№ контактов	Обозначение контактов	Выдержка времени: 3 сек	3 мин	5 мин
КТ	1			
КТ	2			

Исполнительный механизм 1А1

МЭО

Обозначение конц. контактов откл.	Обозначение конц. контактов	Положение воздушного клапана: откр.	закр.
S01	1		
	2		
S02	1		
	2		

Привязан

Инв. №

Взам. инв. №

Подпись и дата

Инв. № подл.

Н. контр	Сучков		11.07.86
ГИП	Степанова		18.07.86
Нач. отд.	Дроханов		18.07.86
Гл. спец.	Сучков		18.07.86
Рук. бриг	Левкова		21.07.86

ТП 503-1-48.86-А

Дорожно-ремонтный пункт

Стоянка дорожных машин

Приточная система П1
Схема электрическая принципиальная (Окончание)

Стадия	Лист	Листов
РП	4	

Союздорпроект г. Москва

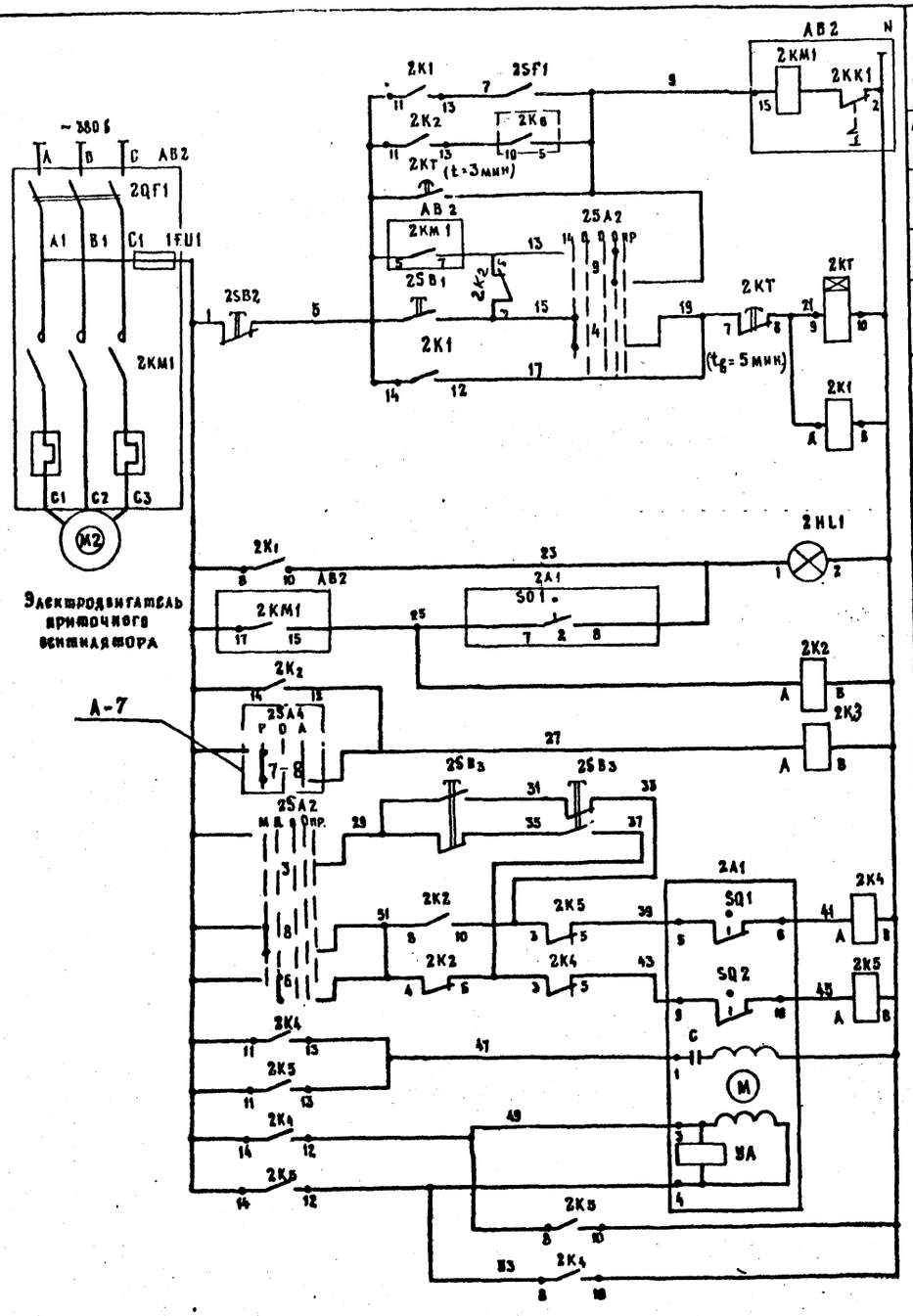

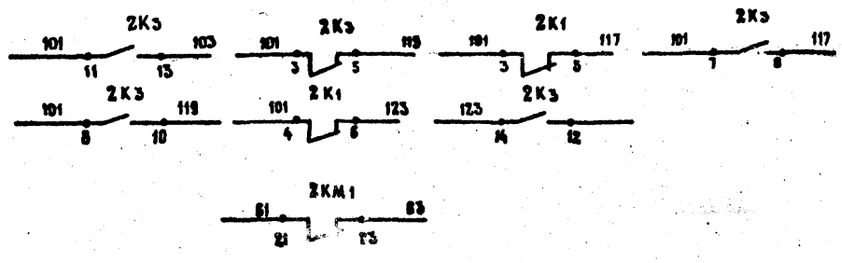

Включение системы в летнем режиме	Управление электродвигателем приточного вентилятора
Автоматическое управление в рабочем режиме	
3х минутный прогрев в зимнем режиме	
Ручное опробование	
Местное управление со щита автоматизации	
На щите автоматизации	Сигнализация нормальной работы приточной системы
Реле промежуточное	
Ручное опровование	Управление исполнительным механизмом клапана наружного воздуха
Открытие	
Закрытие	
Обмотка возбуждения	
Обмотка управления	
Контакты в схему регулирования А-7	
Контакты в схему управления электронагревателем А-6	

Позиция обозначение	Наименование	Кол	Примечание
	Щит автоматизации AD2		
2S A2	Переключатель универсальный		
	УП5314-А254 ~ 220 В	1	
2S F1	Выключатель пакетный однополюсный		
	ПВ1-10; ~220 В исп.1	1	
	Кнопка КЕ0 11У3 исп. 2		
2S B1	Черный „Пуск"		
2S B2	Красный „Стоп"		
2K1...	Реле промежуточное РПУ2-3642ОУ35		
... 2K5	~ 220 В; 4 + 2р	5	
2KT	Реле ВС-10-33; ~ 220 В	1	
2HL1	Светосигнальное устройство АС1201У2		
	~ 220 В	1	
	Ящик управления АВ2		
	(серии 5У5100)		
2QF1	Выключатель автоматический	1	По документации марки ЭМ
2KM1	Пускатель магнитный		
2KK1	Реле тепловое		
2 FU1	Предохранитель		
	Аппаратура по месту		
2S B3	Пост управления кнопочный ПКЕ222-2У3	1	
2A1	Исполнительный механизм М30; ~ 220 В	1	По документации комплектно марки ОВ

1. Схема выполнена для приточной системы П2.
2. Схема регулирования лист А-7

Альбом I

Инв. № подл. | Подпись и дата | Взам. инв. №

Привязан			ТП 503-1-48.86 - А	
			Дорожно-ремонтный пункт	
Н.контр.	Сучков		Стоянка дорожных машин	Стадия: РП; Лист: 5; Листов:
ГИП	Степанова			
Нач.отд.	Дроханов		Приточная система П2 Схема электрическая принципиальная (начало)	Союздорпроект г. Москва
Гл.спец.	Сучков			
Рук.бриг.	Левкова			
Инв. №				

Альбом I

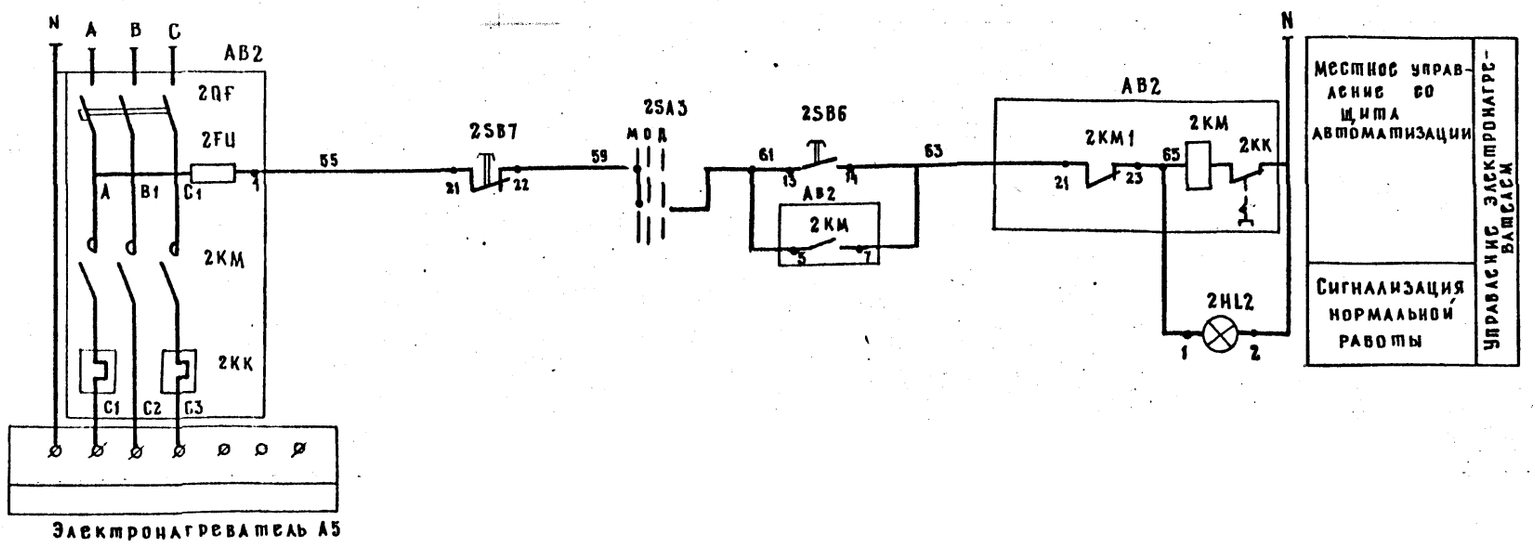

Поз. Обозн.	Наименование	Кол.	Примечание
	Щит автоматизации AD2		
2SA3	Переключатель универсальный		
	УП5311-С23, ~220 в	1	
	Кнопка КЕ011У3; исп. 2		
2SB6	черный „Пуск"	1	
2SB7	красный „Стоп"	1	
2HL2	Светосигнальное устройство		
	АС 120 1392	1	
	Ящик управления АВ2		
	(серии ЯУ5100)		
2QF	Выключатель автоматический	1	По документации Марки ЭМ
2KM	Пускатель магнитный		
2KK	Реле тепловое		
2FU	Предохранитель		

Диаграмма работы контактов

Избиратели управления

2SA2

УП 5314 - А254

Номер секции	Номер контакта	Положение рукоятки: -90° (Местн.) А	-90° (Местн.) П	-45° (Авст.) А	-45° (Авст.) П	0° (Откл.) А	0° (Откл.) П	+45° (Опроб) А	+45° (Опроб) П	+90° (Не использ.) А	+90° (Не использ.) П
I	1			X				X			
	2										
II	3	X								X	
	4										
III	5			X				X			
	6										
IV	7	X								X	
	8										
V	9			X				X			
	10										
VI	11	X								X	
	12										
VII	13			X				X			
	14										
VIII	15	X								X	
	16										

2SA3

УП5311-С83

Номер секции	Номер контакта	Положение рукоятки: -45° (Местное) А	-45° (Местное) П	0 (Откл.) А	0 (Откл.) П	+45° (Не использ.) А	+45° (Не использ.) П
I	1					X	X
	2						
II	3	X	X				
	4						

Реле времени

2KT

ВС-10-33

НЧ контактов	Обозначение контактов	Выдержка времени: 15 сек.	3 мин.	5 мин.
КТ	I			
КТ	II			

Исполнительный механизм

2A1

МЭО

		Положение воздушного клапана
S01	1	
	2	
S02	1	
	2	

Взам. инв. №

Подпись и дата

Инв. № подл.

Привязан:

Инв. №

Н.контр	Сучков		18.07.86
ГИП	Степанова		18.07.86
Нач.отд.	Дроханов		18.07.86
Гл.спец.эк.	Сучков		18.07.86
Рук.бриг	Левкова		18.07.86

ТП 503-1-48.86-А

ДОРОЖНО-РЕМОНТНЫЙ ПУНКТ

СТОЯНКА ДОРОЖНЫХ МАШИН

Стадия	Лист	Листов
РП	6	

Приточная система П2
Схема электрическая принципиальная (окончание)

СОЮЗДОРПРОЕКТ г. Москва

Альбом I

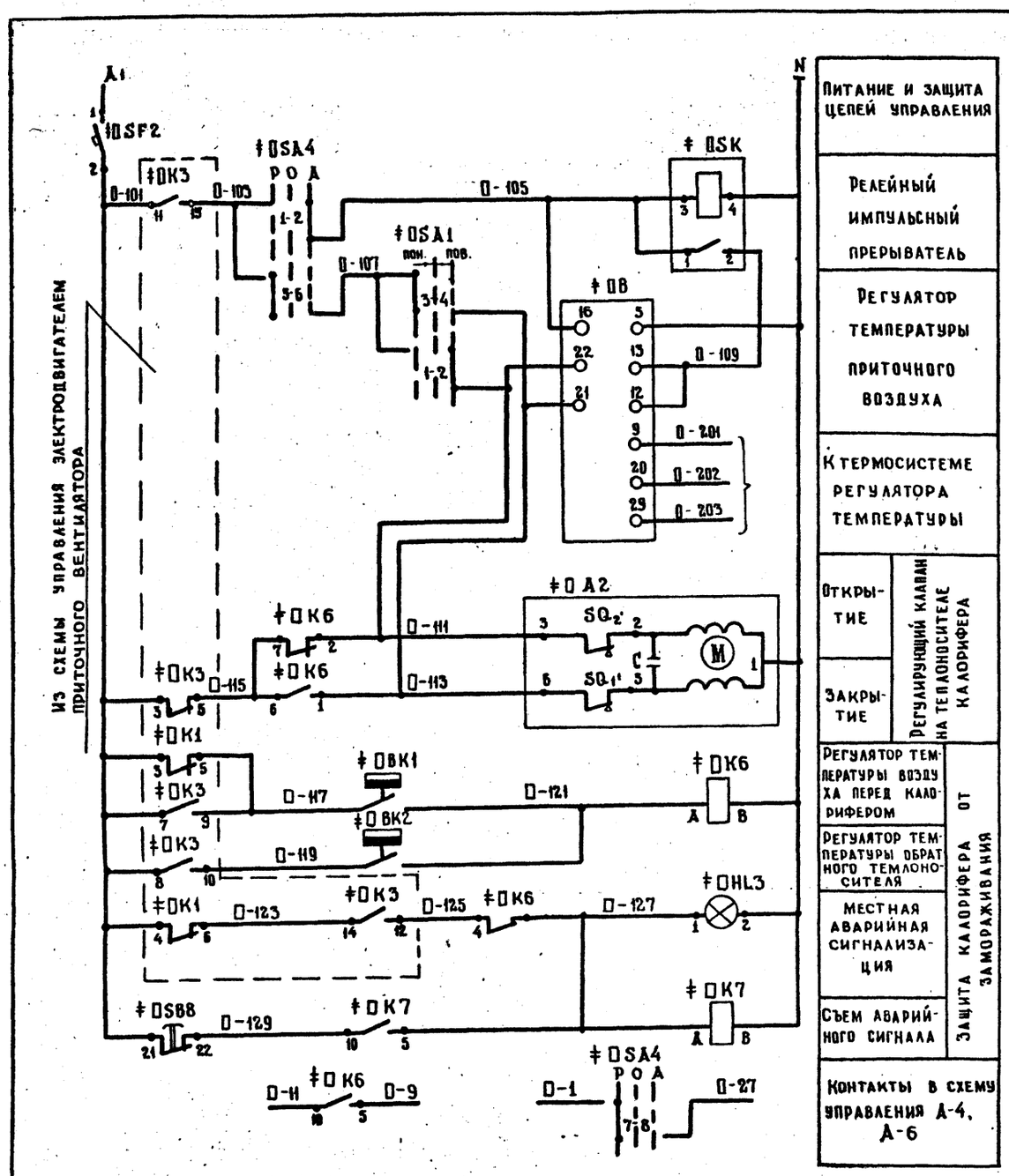

Питание и защита цепей управления	
Релейный импульсный прерыватель	
Регулятор температуры приточного воздуха	
К термосистеме регулятора температуры	
Открытие	Регулирующий клапан на теплоносителе калорифера
Закрытие	
Регулятор температуры воздуха перед калорифером	Защита калорифера от замораживания
Регулятор температуры обратного теплоносителя	
Местная аварийная сигнализация	
Съем аварийного сигнала	
Контакты в схему управления А-4, А-6	

Диаграммы работы контактов

Регуляторы температуры

‡□B

Обозначение цепи	РТ-3 Температура приточного воздуха (5° ниже норма выше 35°C)
4-11	
12-13	
4-5	

‡□BK1

Обозначение контакта	ТУДЭ-1 Температура воздуха перед калорифером (60°C +3°C +40°C)
1	

‡□BK2

Обозначение контакта	ТУДЭ-4 Температура обратного теплоносителя (0°C 20÷30°C +250°C)
1	

Избиратели управления

‡□SA1

Номер секции	Номер контакта		Положение рукоятки: понизить -45°		отка 0°		повысить +45°	
	А	П	Л	П	Л	П	Л	П
I	1	2					X	X
II	3	4	X	X				

‡□SA4

Номер секции	Номер контакта		Положение рукоятки: Руч. -45°		отка 0°		Авт. +45°	
	А	П	Л	П	Л	П	Л	П
I							X	X
II							X	X
III			X	X				
IV			X	X				

Поз. обозначение	Наименование	Кол.	Примечание
	Щит автоматизации АДО		
‡□SF2	Выключатель автоматический А63-М; $I_н$=1А; $I_{отс}$=1,3$I_н$	1	
‡□SA1	Переключатель универсальный УП5311-А23; ~220 В	1	
‡□SA4	Переключатель универсальный УП5312-С29; ~220 В	1	
‡□SB8	Кнопка КЕО11У3; ИСП2; б/н; красный	1	
‡□K6	Реле промежуточное РПУ-2-36220У3	2	
‡□K7	~220 В; 2з+2р		
‡□SK	Регулируемый импульсный прерыватель СиП-2М; ~220 В	1	
‡□B	Регулятор температуры электрический 3х позиционный РТ-3; ГР23; 0-40°С ~220 В	1	Датчик - ТСП-0879-01
‡□HL3	Светосигнальное устройство АС120-11У2; ~220 В	1	
	Аппаратура по месту		
‡□BK1	Регулятор температуры дилатометрический электрический ТУДЭ-1; -60°С÷+40°С; ~220 В	1	
‡□BK2	Регулятор температуры дилатометрический электрический ТУДЭ-4; 0°÷250°С; ~220 В	1	
‡□A2	Исполнительный механизм МЭО-0,63; ~220 В	1	По документации марки ОВ

1. Схема выполнена для приточной системы П1 и действительна для приточной системы П2. С указанием индексов в □ в обозначении аппаратов, приборов и маркировке цепей согласно таблице применяемости
2. Количество аппаратуры и приборов в перечне дано для одной приточной системы.
3. Схема управления приточной системой листы А-4; А-5; А-6; А-7

Привязан				ТП 503-1-48.86-А
				Дорожно-ремонтный пункт
				Стоянка дорожных машин
				Приточная система П1 (П2) Схема электрическая регулирования
Инв. №				

				Стадия	Лист	Листов
Норм конт	Сучков		18.07.86	РП	7	
ГИП	Степанова		18.07.86			
Нач отд	Дроханов		18.07.86			
Гл спец зл	Сучков		18.07.86			
Рук бриг	Левкова		18.07.86			

Союздорпроект г. Москва

Инв. № подл. | Подпись и дата | Взам. инв. №

Альбом I

ПРИТОЧНАЯ СИСТЕМА П1 (П2)			
Наименование параметра и место отбора импульса	Дистанционное управление и сигнализация	Ящик управления Яу5100 Место установки см в комплекте марки ЭМ	
	Пост управления и сигнализации	Электронагреватель	Электродвигатель приточного вентилятора
Обозначение черт установки			
Позиция	AN0	AB0	

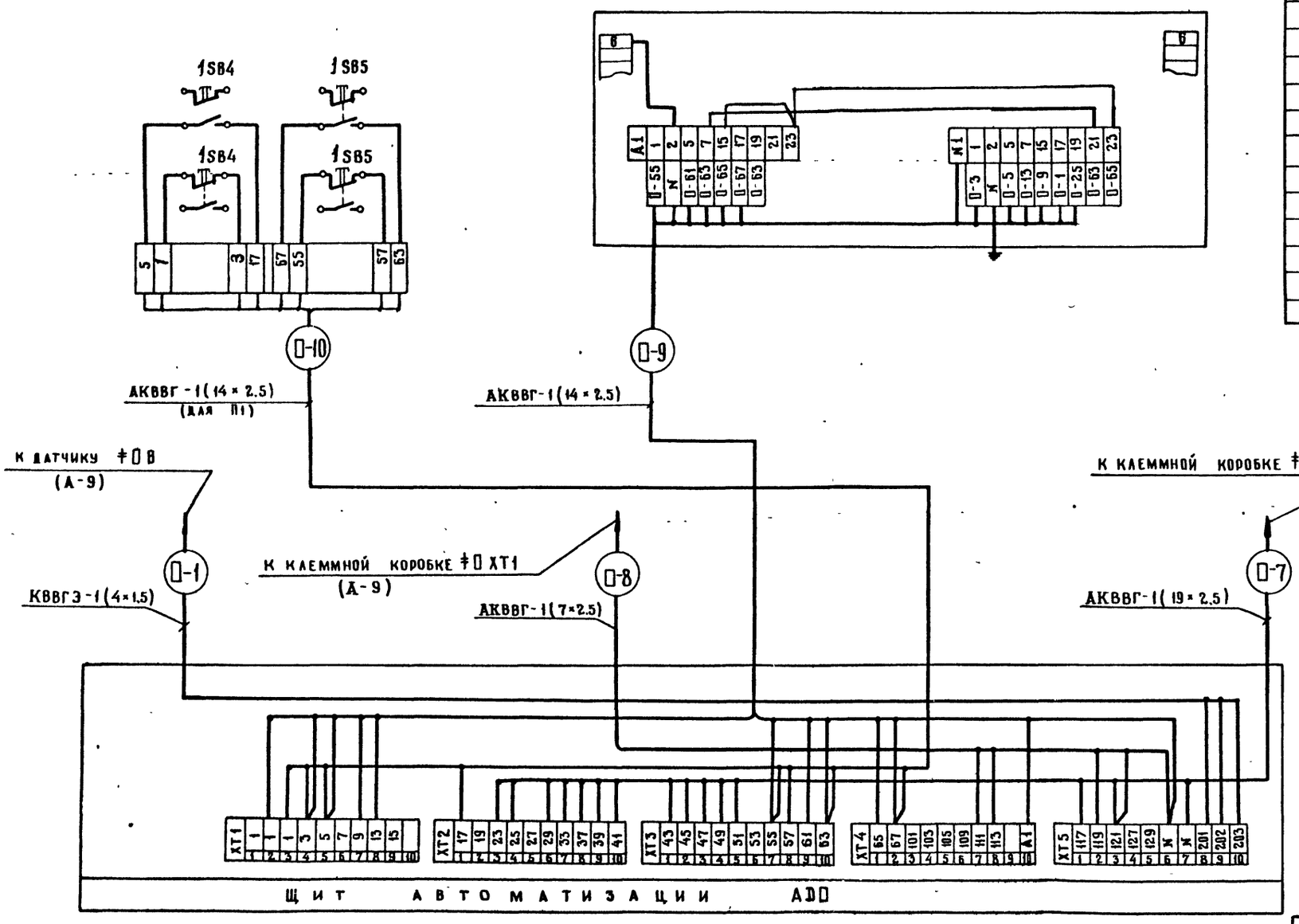

Поз обозначение	Наименование	Кол	Примечание
	Коробки соединительные		
	КСК-8	2	
	КС-20	2	
	Кабель контрольный с медными жилами без защитного покрова в общем экране		
	КВВГЭ 4×1.5	17	
	Кабели контрольные с алюминиевыми жилами без защитного покрова		
	АКВВГ 4×2.5	24	
	АКВВГ 7×2.5	19	
	АКВВГ 14×2.5	84	
	АКВВГ 19×2.5	15	
	Труба легкая неоцинкованная с полностью сплющенным гратом М-Н-2,5×2.8	10	

1. Схема выполнена для приточной системы П1 и действительна для приточной системы П2 с заменой индексов согласно таблице применяемости
2. Раскладка трасс 0-1 ÷ 0-10 лист А-10
3. Количество кабельных изделий и материалов дано в спецификации для проточной системы П1 и П2

Взам инв №

Подпись и дата

Инв № подл

Привязан:

Инв №

Н контр	Сучков		12.07.86
ГИП	Степанова		12.07.86
Нач отд	Дроханов		12.07.86
Гл спецэл	Сучков		12.07.86
Рук бриг	Левкова		12.07.86

ТП 503-1-48.86-А

Дорожно-ремонтный пункт

Стоянка дорожных машин

Стадия	Лист	Листов
РП	8	

Приточная система П1 (П2) Схема соединений внешних проводок (начало)

Союздорпроект г. Москва

Альбом I

Приточная система П1 (П2)

Наименование параметра и место отбора импульса	Температура									
	Приточный воздух	Перед калорифером	Трубопровод обратного теплоносителя калорифера		Воздушный клапан наружного воздуха	Кнопка опробования воздушного клапана	Перед калорифером	Трубопровод горячей воды	Трубопровод обратного теплоносителя	Приточный воздуховод
	Воздух		Вода		Воздух		Воздух	Вода		Воздух
Обозначение черт. установка	ТМ4-51-75	ТМ4-172-75	ТМ4-17-75	В комплекте марки ОВ	В комплекте марки ОВ		ТМ4-142-75	ТМ4-144-75		ТМ4-142-75
Позиция	‡ □ В	‡ □ ВК1	‡ □ ВК2	‡ □ А2	‡ □ А1	‡ □ SB3				

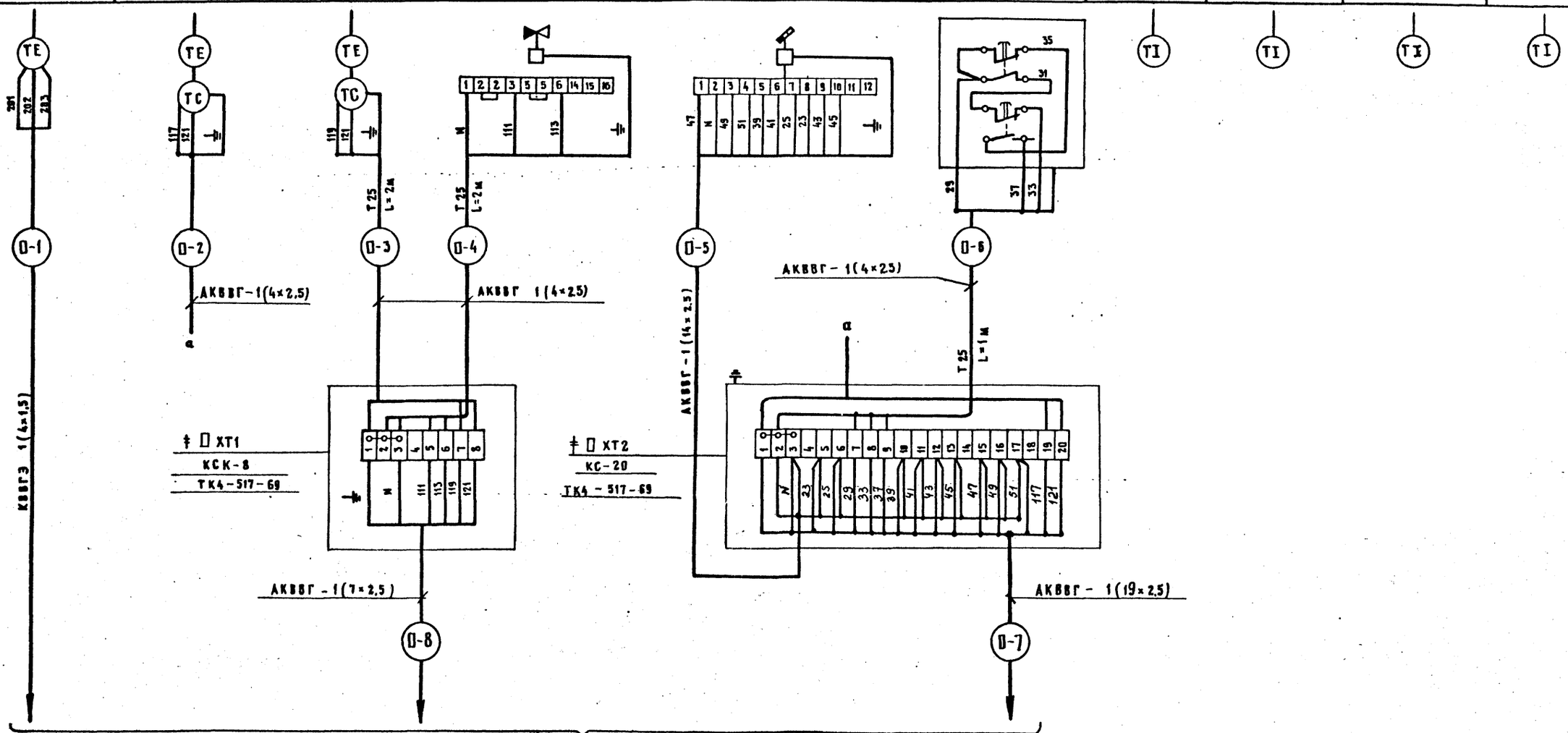

Таблица привязки и длин трасс.

Номер систем	Индекс систем	Номера щитов автоматизации	Номера ящиков управления вентиляторов	Номера ящиков управления нагревателей	Номера клеммных коробок	Номера трасс / Длина трасс									
						1-1	1-2	1-3	1-4	1-5	1-6	1-7	1-8	1-9	1-10
П1	1	АД1	АВ1	АВ1	1ХТ1 1ХТ2	9	7	3	3	3	2	6	10	2	75
						2-1	2-2	2-3	2-4	2-5	2-6	2-7	2-8	2-9	2-10
П2	2	АД2	АВ2	АВ2	2ХТ1 2ХТ2	8	2	3	2	2	2	9	9	2	—

Привязан			ТП 503-1-48.86-А
			Дорожно-ремонтный пункт
Н. контр	Сучков		Стоянка дорожных машин
ГИП	Степанова		Стадия: РП; Лист: 9; Листов:
Нач. отд	Дроханов		Приточная система П1 (П2) Схема соединений внешних проводок (оконечание)
Гл. спец.	Сучков		Союздорпроект г. Москва
Рук. бриг.	Левкова		
Инв. №			

Инв. № подл. | Подпись и дата | Взам. инв. №

Альбом I

План на отм. 0.000
М 1:100

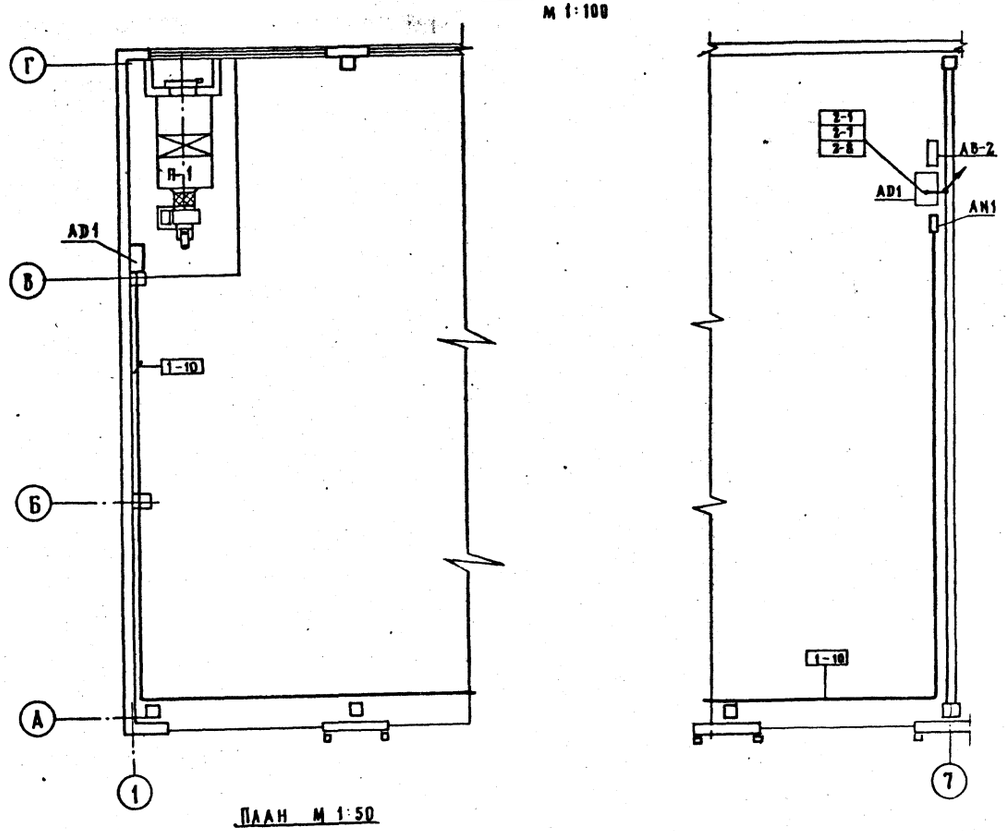

План М 1:50
на отм. 3.000

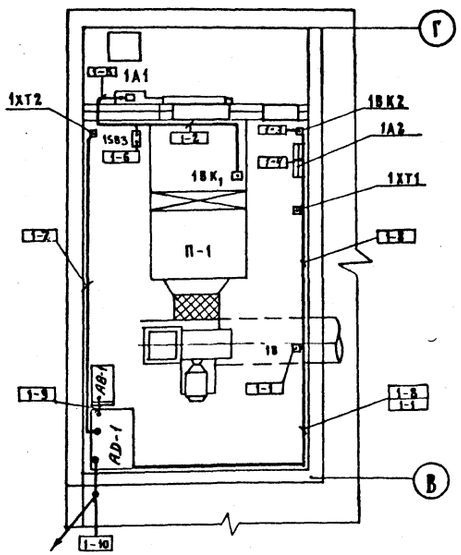

План М 1:50
на отм. 3.000

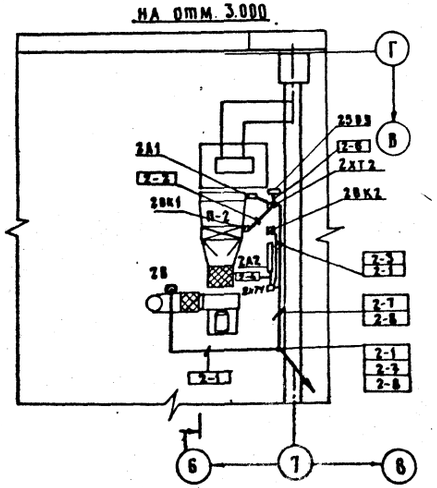

1. Данный чертеж выполнен на основании строительных и сантехнических частей проекта.
2. Позиции монтируемых приборов и аппаратуры а также нумерация кабелей соответствуют схемам соединений внешних проводок – листы А-9, А-10
3. Установка и привязка щитов силового оборудования – документация марки ЭМ.
4. Крепление кабелей и труб, прокладываемых по строительным конструкциям, выполнить скобами и монтажной полосой с шагом не более 800 мм.
5. Монтаж приборов и средств автоматизации выполнить согласно СНиП III-34-74.
6. Над полкой линии – выноски позиций монтажных материалов и изделий, в прямоугольниках указаны номера кабелей и труб.

Позиция	Обозначение	Наименование	Кол.	Примеч.
1		Полоса перфорированная ПП30	15	
2		Скоба двухлапковая СD-27	100	

Н. контр	Сучков			ТП 503-1-48.86 – А	
ГИП	Степанова			Дорожно-ремонтный пункт	
Нач. отд.	Дроханов			Стоянка дорожных машин	Стадия: РП; Лист: 10; Листов:
Гл. спец. эл.	Сучков			Приточная система $П_1, П_2$	Союздорпроект г. Москва
Рук. бриг.	Левкова			План расположения	

Привязан

Инв. N

Копировал: Формат А2

Инв. N подл. | Подпись и дата | Взам. инв. N

Альбом I

Ведомость рабочих чертежей основного комплекта СС

Лист	Наименование	Примечан.
1	Общие данные	
2	Схемы пожарной сигнализации и	
	радиофикации.	
3	Блокировка ворот поз 1 конечными выключа-	
	телями и сигнализаторами.	
4	Блокировка окна поз. 3 датчиками ДМК-П2 и	
	ДИМК	
5	Блокировка окна поз. 4 датчиками ДМК-П2 и ДИМК	
6	План пожарной сигнализации и радиофи-	
	кации	
7	План охранной сигнализации	

Ведомость ссылочных и прилагаемых документов

Обозначение	Наименование	Примечания
	Прилагаемые документы	
СС. СО	Спецификация оборудования	
	и материалов основного	
	комплекта марки СС	
СС. ВМ	Ведомость потребности в	
	материалах основного	
	комплекта марки СС	

Раздел радиофикации выполнен на основании „Правил строительства и ремонта воздушных линий связи и радиотрансляционных сетей".

Ввод линии радиофикации в здание стоянки дорожных машин выполняется от ремонтной мастерской кабелем марки СБПБ 3×2, учитываемым при привязке проекта.

Пожаро-охранная сигнализация запроектирована в соответствии с „Инструкцией по проектированию установок пожарной сигнализации ВПСН-61-78", СНиП 2.04.09-84, СНиП'ом II-90-81 и монтируется в соответствии с „Ведомственными нормами на монтажные и специальные строительные работы ВМСН-14-73". Категорийность помещений по пожароопасности принята согласно перечню МТС

Лучи пожаро-охранной сигнализации выведены на концентратор „Топаз", установленный в комнате вахтера ремонтной мастерской

Для возможности отключения вентиляции при пожаре предусматривается установка реле типа МКУ 48С, включаемого по кабелю пожаро-охранной сигнализации в запараллеленные контакты АСЛТ соответствующих лучей концентратора „Топаз"

Включение в схему „Топаз"а реле МКУ-48С производится в соответствии с техническим описанием „Топаз". Питание реле предусматривается от источника 48В, установленного в ремонтной мастерской

- ▷ — датчик ДМК-П2
- ▭ — датчик ДИМК
- ⋈ — конечные выключатели ВП15-21-131-5492
- ⊠ — сигнализатор СМК-1

Условные обозначения выполнены в соответствии с „Методическими указаниями ГТСС и-121-82"

Проект разработан в соответствии с действующими нормами и правилами, с соблюдением мероприятий, обеспечивающих взрыво-пожаробезопасность при эксплуатации здания (сооружения).

ГА инженер проекта / Семчукова Е.М./

Инв. № подл. | Подпись и дата | Взам. инв. №

Привязан

Инв. №

ТП 503-1-48.86-СС			
ДОРОЖНО-РЕМОНТНЫЙ ПУНКТ			
СТОЯНКА ДОРОЖНЫХ МАШИН	Стадия	Лист	Листов
	РП	1	7
Общие данные	Гипроагропромтрансстрой г. Москва		

Н. контр	Погорелова	
ГИП	Степанова	
Нач. отд	Громов	
Гл. спец.	Строганов	
ГИП СС	Семчукова	
Инженер	Милованова	

Копировал

Формат А2

Альбом I

Схема пожарной сигнализации

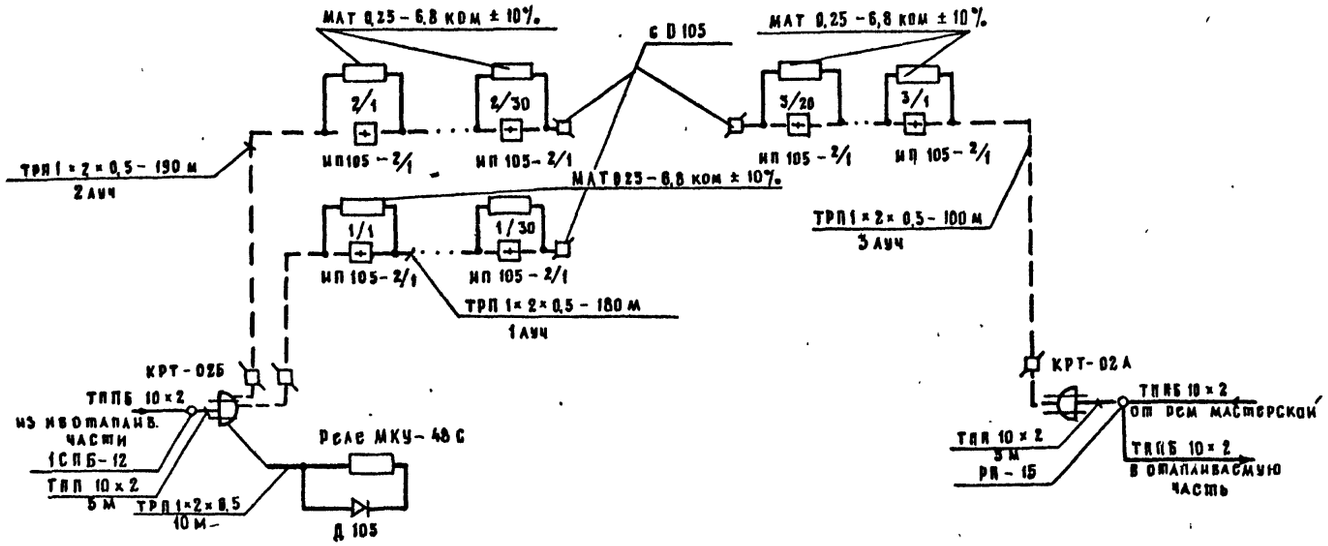

Схема радиофикации

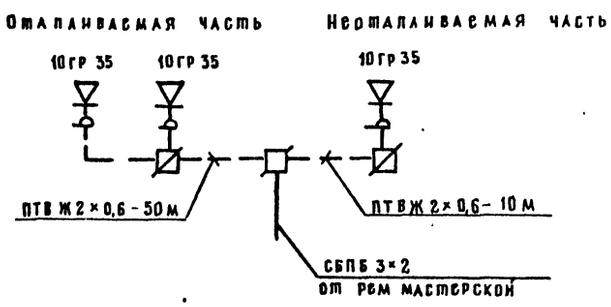

Инв. № подл. | Подпись и дата | Взам. инв. №

				ТП 503-1-48.86 – СС	
				Дорожно-ремонтный пункт	
Н. контр.	Погорелова		06.86	Стоянка дорожных машин	Стадия: РП; Лист: 2; Листов:
ГИП	Степанова		06.86		
Нач. отд.	Громов		06.86	Схемы пожарной сигнализации и радиофикации М-Б в/м	Гипропромтрансстрой г. Москва
Гл. спец.	Строганов		06.86		
ГИП СС	Семчукова		06.86		
Инженер	Миованова		06.86		

Альбом I

УЗЕЛ БЛОКИРОВКИ ВОРОТ ПОЗ. 1

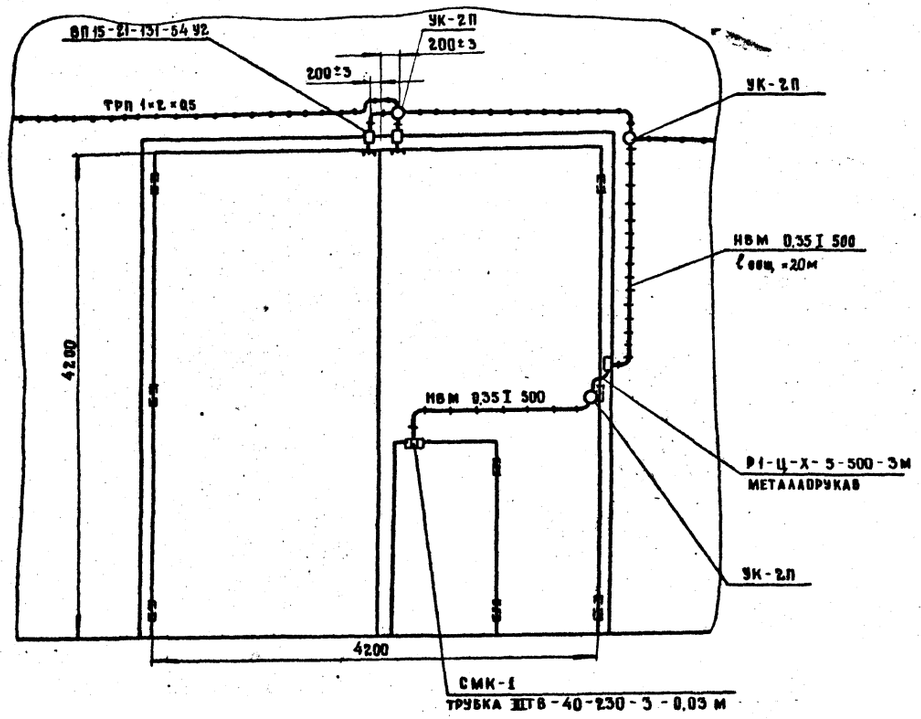

Схема электрическая соединений

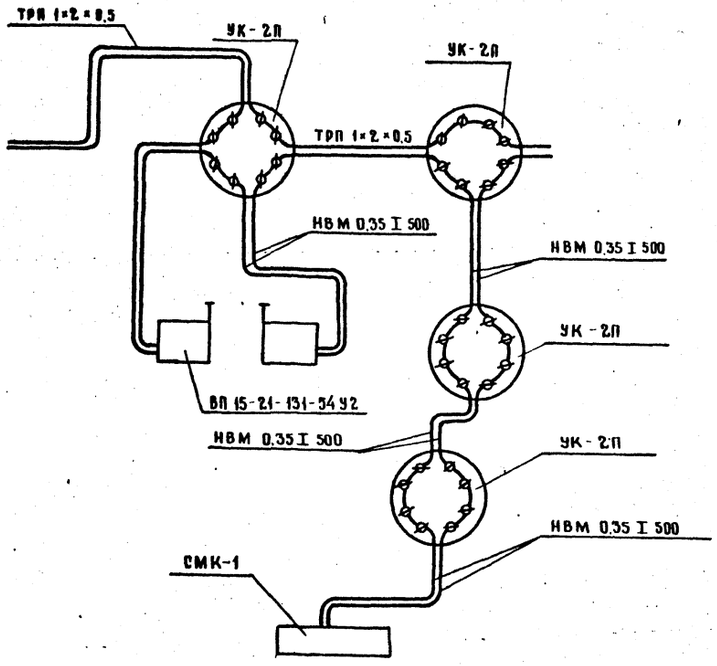

1. Для подключения к схеме конечных выключателей ВП15-21-131-54У2 использовать в них любой нормально открытый контакт.
2. На места соединения сигнализатора СМК-1 с проводом НВМ 0,35 надеть трубку ТТВ-40-230-3
3. Крепление устройств блокировочных к полотну калитки и ворот выполнять сваркой или болтами.

				ТП 503-1-48.86-сс		
				Дорожно-ремонтный пункт		
Норм.кон	Погорелова			Стоянка дорожных машин	Стадия	Лист	Листов
ГИП	Степанова				РП	3	
Нач.отд.	Громов						
Гл.спец.	Строганов			Блокировка ворот поз 1 конечными выключателями и сигнализатором	Гипропромтрансстрой г. Москва		
ГИП СС	Семчукова						
Инженер	Милованова						

Инв.№ | Подпись и дата | Взам. инв.№

Альбом I

Узел блокировки окна поз. 3

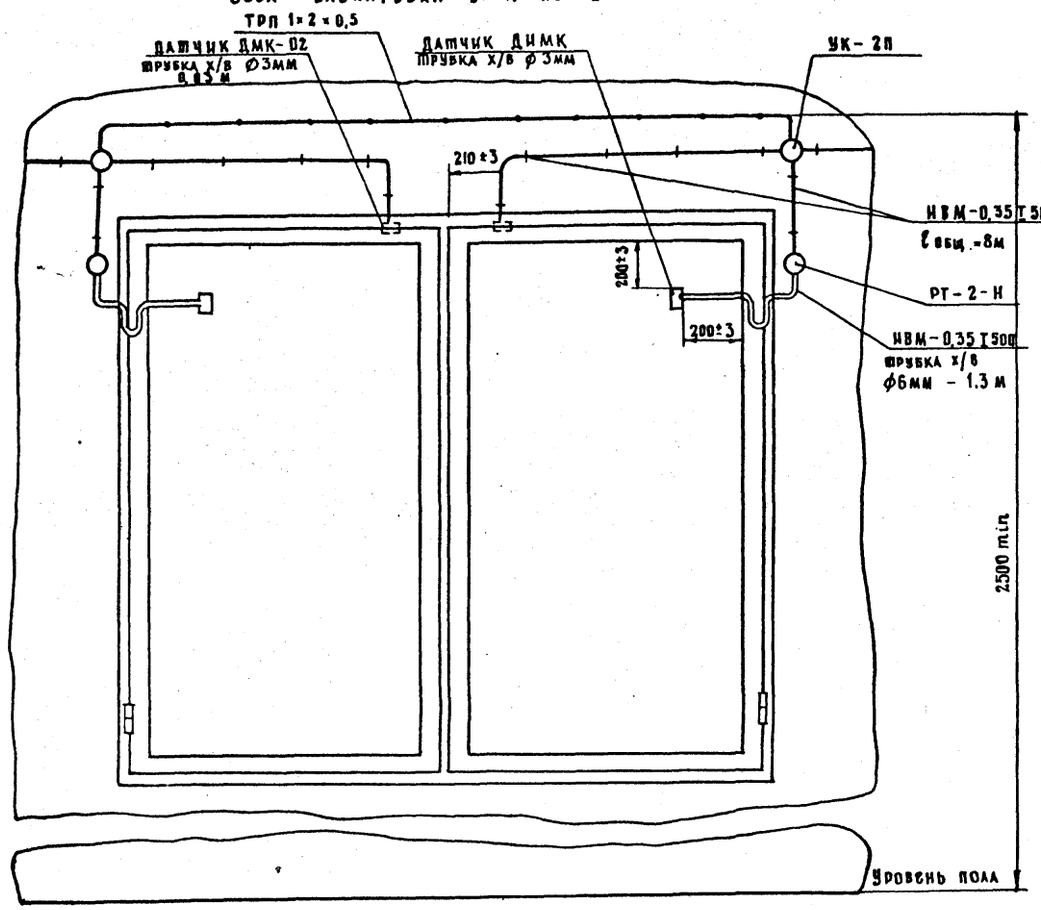

Схема электрическая соединений

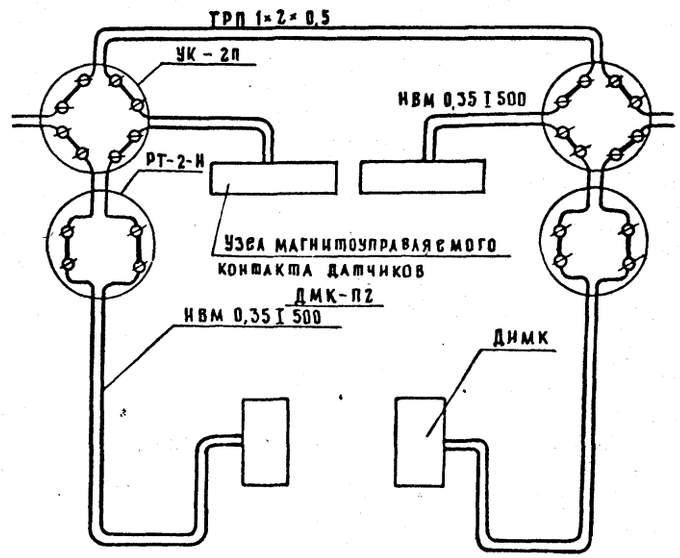

Инв.№ подл. | Подпись и дата | Взам. инв.№

Привязан:

Инв.№

Н. контр.	Погорелова		
ГИП	Степанов		
Нач. отд.	Громов		
Гл. спец.	Строганов		
Гип СС	Семчукова		
Инженер	Жидовлева		

ТП 503-1-48.86-СС

Дорожно-ремонтный пункт

Стоянка дорожных машин

Стадия	Лист	Листов
РП	4	

Блокировка окна поз. 3 датчиками ДИМК и ДМК-П2

Типоромтрансстрой г. Москва

Альбом I

Узел блокировки окна поз. 4

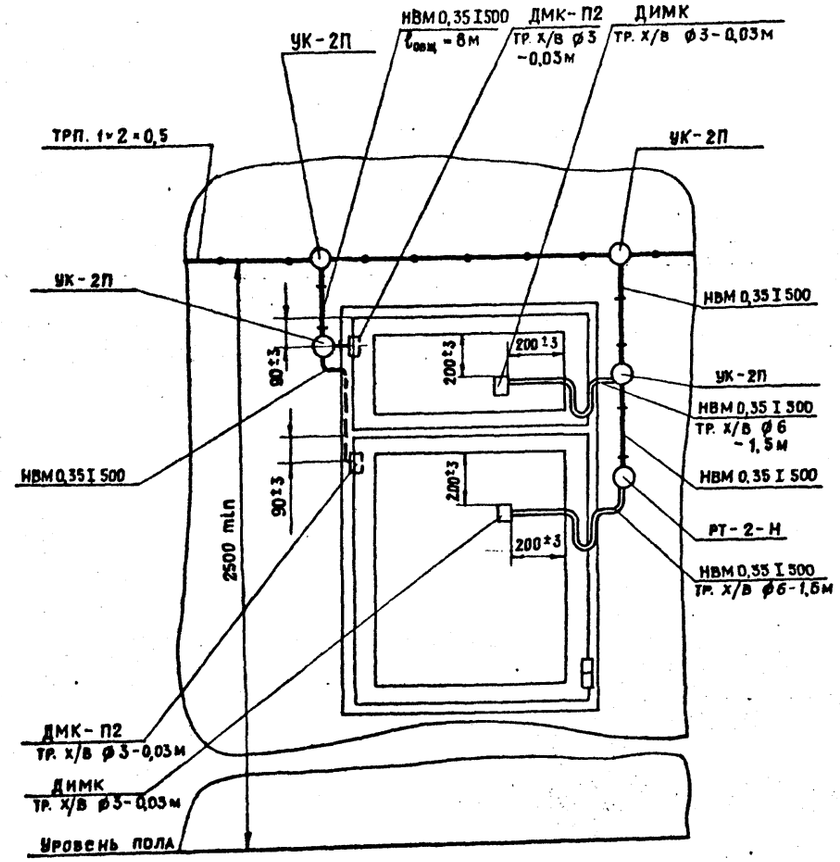

Схема электрическая соединений

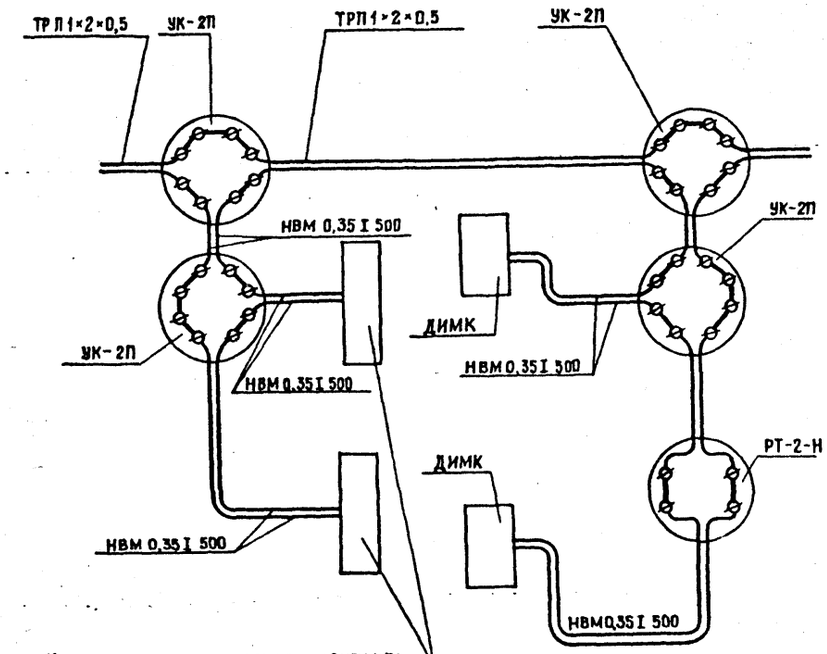

Узел магнитоуправляемого контакта датчиков ДМК-П2.

				ТП 503-1-48.86-СС			
				Дорожно-ремонтный пункт			
Норм. кон.	Погорелова			Стоянка дорожных машин	Стадия	Лист	Листов
ГИП	Степанова				Р.П.	5	
Нач. отд.	Громов			Блокировка окна поз. 4 датчиками ДИМК и ДМК-П2	ГИПРОПРОМТРАНССТРОЙ г. Москва		
Гл. спец.	Строганов						
ГИП СС	Семчукова						
Инженер	Милованова						

Копировала:

Формат А2

Инв. № подл. | Подпись и дата | Взам. инв. №

Альбом I

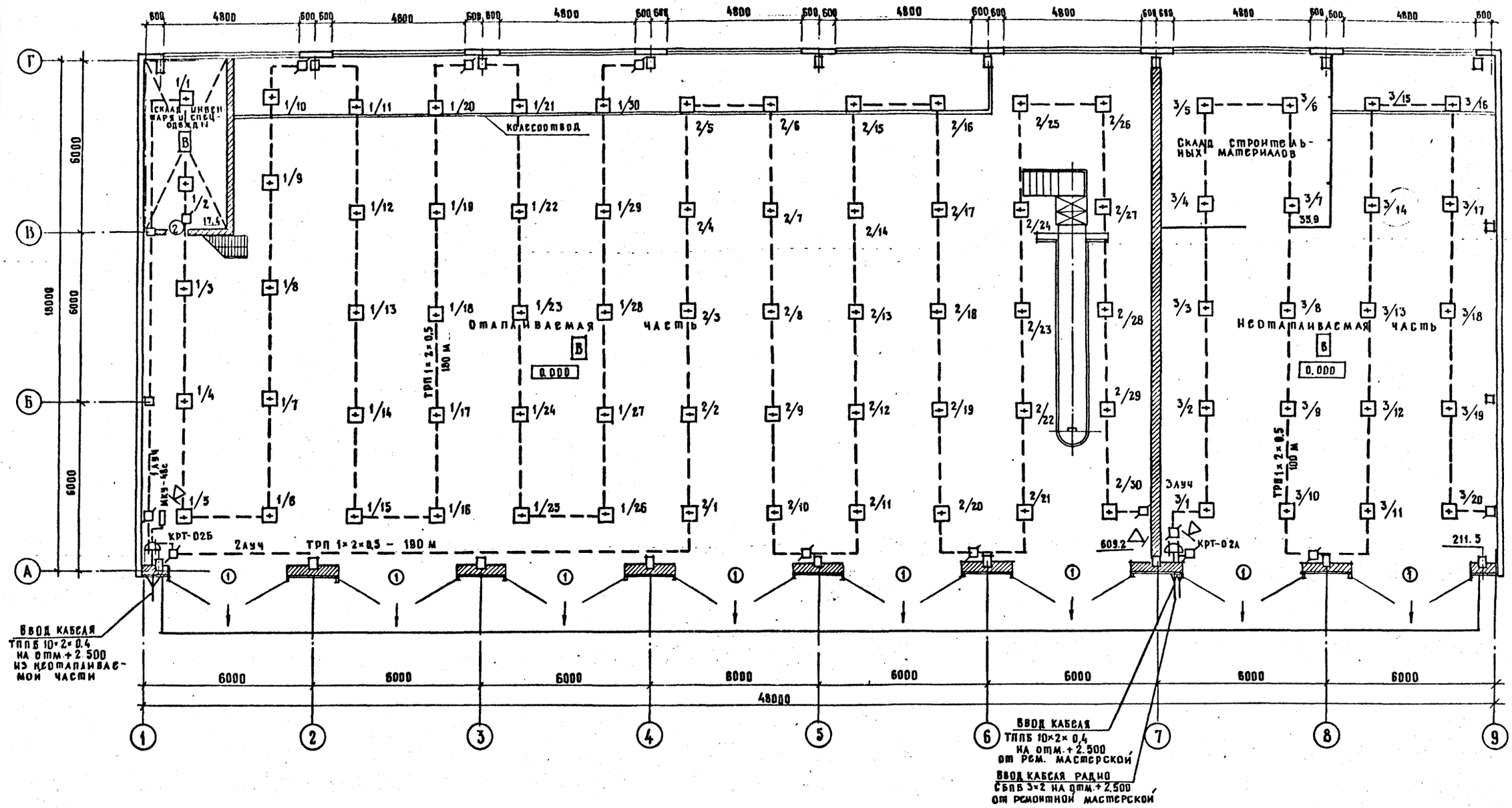

Привязан				ТП 503-1-48.86 - СС
				Дорожно-ремонтный пункт
Н. контр.	Погорелова			Стоянка дорожных машин
ГИП	Степанова			Стадия: РП; Лист: 6; Листов:
Нач. отд.	Громов			План пожарной сигнализации и радиофикации М 1:100
Гл. спец.	Строганов			Гипропромтрансстрой г. Москва
ГИП СС	Семчукова			
Инв. №	Инженер	Милованова		

Инв. № подл. | Подпись и дата | Взам. инв. №

Альбом I

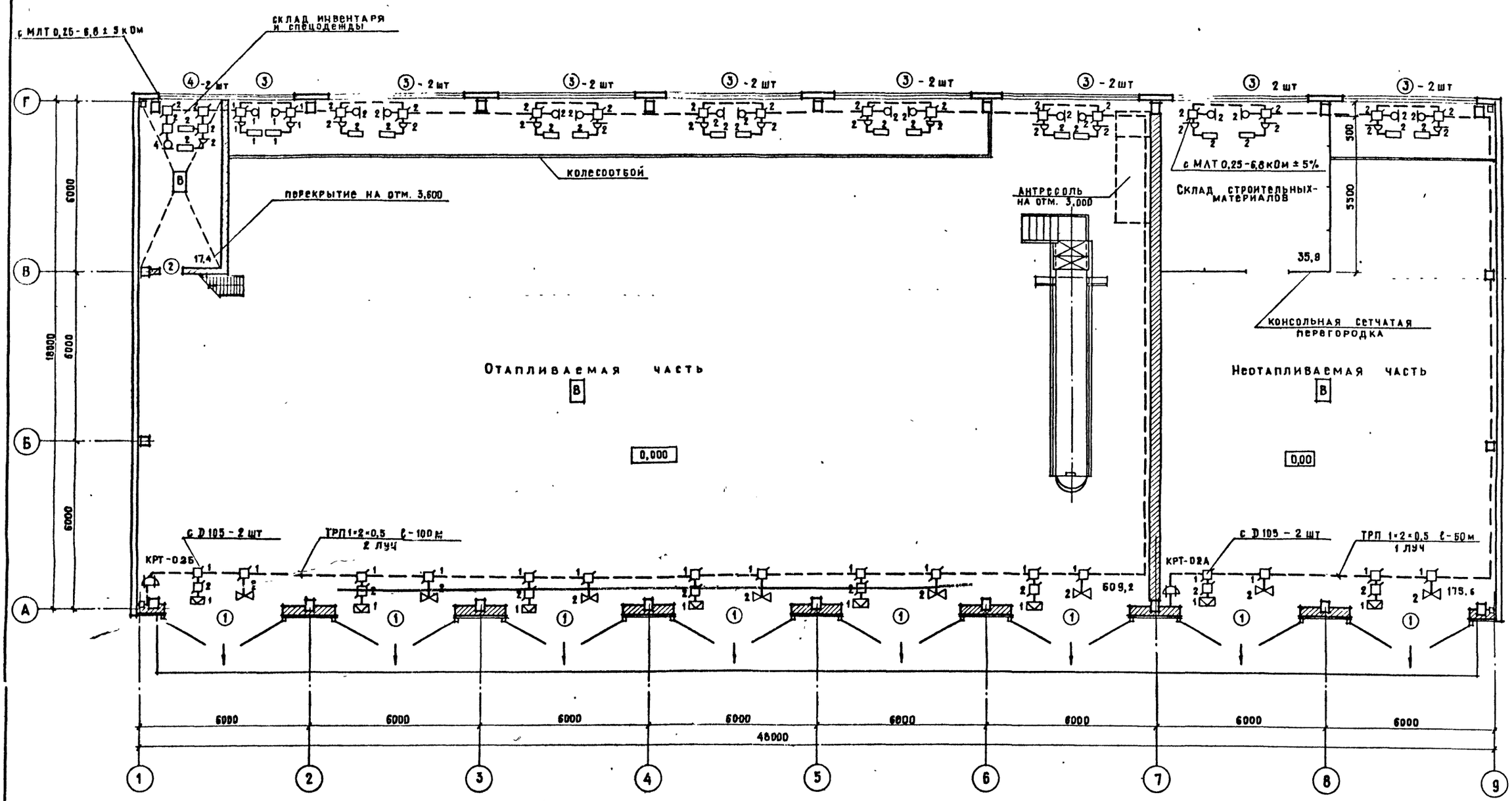

Спецификация элементов заполнения проемов

Марка, поз.	Обозначение	Наименование	Всего	Масса ед. кг	Примечание
1	Серия 1.435.9-17.2-2000	ВР 4,2×4,2-С	8		
2	ГОСТ 14624-69	Дверной блок Д-38	1		
3	ГОСТ 12506-81	Окно ПИДп 18-24	15		
4	ГОСТ 11214-78	Окно 18×12 в	2		

Ведомость проемов ворот, дверей, окон

Марка, поз.	Размер проема
1	4200×4200
2	820×2080
3	2400×1800
4	1200×1800

Норм кон	Погорелова		10.86
ГИП	Степанова		10.86
Нач отд	Громов		10.86
Гл спец	Строганов		10.86
ГИП СС	Семчукова		10.86
Инжен.	Милованова		10.86

ТП 503-1-48.86-СС

ДОРОЖНО-РЕМОНТНЫЙ ПУНКТ

СТОЯНКА ДОРОЖНЫХ МАШИН

План охранной сигнализации М 1:100

Стадия	Лист	Листов
Р.П	7	

ГИПРОПРОМТРАНССТРОЙ г Москва

Копировал:

Формат А2

Подпись и дата | Взам инв №

Инв № подл

gost.e-ecolog.ru