СССР 279/29.10.84г. f_2 - о/обтр.

получен 30.10.84
Констр. отд.
гр. Мануйловой

до 01.01 1993г

с изм 1

ОТРАСЛЕВЫЕ СТАНДАРТЫ

’УБАШКИ НЕРАЗЪЕМНЫЕ СТАЛЬНЫХ ВАРНЫХ СОСУДОВ И АППАРАТОВ

ОСТ 26.01 - 982 - 82, ОСТ 26.01 - 984 - 82
ОСТ 26.01 - 987 - 82

Издание официальное

gost.e-ecolog.ru

С С С Р

О Т Р А С Л Е В Ч Е С Т А Н Д А Р Т Ы

УТВЕРЖДЕНО

Министерство химического и нефтяного машиностроения

Заместитель Министра

П.Д.Григорьев

"26" апреля 1982 г.

РУБАШКИ НЕРАЗЪЕМНЫЕ СТАЛЬНЫХ СВАРНЫХ СОСУДОВ И АППАРАТОВ

ОСТ 26-01-982-82,

ОСТ26-01-984-82-ОСТ26-01-987-82

СОГЛАСОВАНО

Техническое управление Минхиммаша

Начальник А.М.Васильев

Союзхиммаш

Начальник В.А.Чернов

Управление главного механика и главного энергетика Министерства химической промышленности СССР

Заместитель начальника Н.А.Холудев

Управление оборудования Министерства по производству минеральных удобрений

Начальник В.Н.Назаров

Н.М.Самсонов

УДК 66.045:66.023;669.14 Группа Г47
(083.75)

ОТРАСЛЕВОЙ СТАНДАРТ

РУБАШКИ ЦИЛИНДРИЧЕСКИЕ СТАЛЬНЫХ СВАРНЫХ СОСУДОВ И АППАРАТОВ

Конструкция и размеры

ОКП 361000

ОСТ 26-01-982-82

Введен впервые

Письмом по Минхимнефтемашу
"29" апреля 1982 г. № 11-10-4/608 Срок действия
с 01.07.1983 г.
до 01.01.1988 г.

Несоблюдение стандарта преследуется по закону

1. Настоящий стандарт распространяется на цилиндрические рубашки стальных сварных сосудов и аппаратов (кожухов) диаметром от 1500 до 3100 мм, работающие при давлении не более 0,6 МПа (6 кгс/см2) и температуре от минус 70 до плюс 300°С, применяемые для вертикальных стальных сосудов и аппаратов, ~~работающих при давлении не более 1,6 МПа (16 кгс/см2), под атмосферным давлением и под вакуумом с остаточным давлением не менее 667 Па (5 мм рт.ст.) с количеством циклов нагружения не более $1 \cdot 10^3$.~~

Издание официальное ГР 8057098 от 29.06.1982 г. Перепечатка воспрещена

Допускается применение рубашек для аппаратов с давлением в корпусе более 1,6 МПа (16 кгс/см^2) при условии подтверждения работоспособности рубашки и корпуса расчетом, а также применение рубашек для работы с количеством циклов нагружения за весь срок эксплуатации более $1 \cdot 10^6$ при условии подтверждения работоспособности рубашек расчетом на усталостную прочность.

Допускаемая скорость изменения температуры стенок аппарата с рубашкой, а также допускаемая разность температур стенок корпуса аппарата и рубашки определяются проектной организацией. При невозможности проведения тепловых расчетов скорость изменения температуры веществ в аппарате и в рубашке не должна быть более 50 град/ч, а разность температур веществ в стационарном режиме не должна быть более 15°С.

При температуре эксплуатации от 250 до 300°С допускаемое рабочее давление в рубашке должно быть уменьшено:

при условном давлении 0,6 (6) до 0,54 (5,4) МПа (кгс/см2).

2463

2. Конструкция и размеры рубашек должны соответствовать чертежу и табл. 1 и 2.

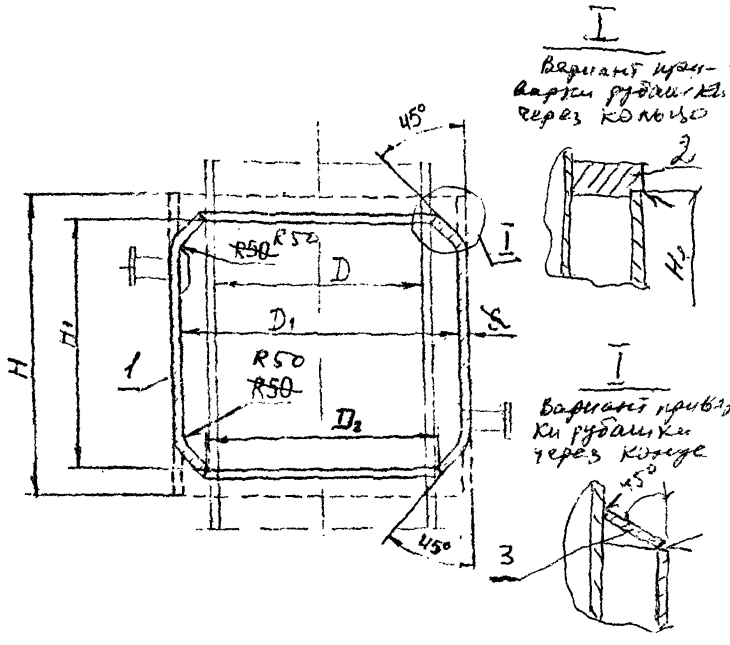

Размер D_2 определяется в зависимости от толщины стенки аппарата и равен $D_2 = D + 2S_1 + 2\Delta$

(где S_1 – толщина стенки обечайки аппарата;

Δ – зазор между наружной поверхностью кромки элемента отбортованной стенкой рубашки).

1 – обечайка
2 – кольцо
3 – конус

5463

Таблица 1

Размеры в мм

D	D_1	H	H_1	Площадь поверхности теплообмена, м²	Применяемость
1400	1500	800	770	3,4	
		1600	1570	6,9	
1600	1700	1000	970	4,9	
		1800	1770	9,0	
1800	1900	800	770	4,4	
		1600	1570	8,9	
2000	2100	1000	970	6,1	
		2000	1970	12,5	
2200	2300	800	770	5,4	
		1600	1570	10,9	
2400	2500	1000	970	7,4	
		2000	1970	14,9	
2600	2700	1000	970	8,0	
		1800	1770	14,6	
2800	2900	1100	1075	9,5	
		2200	2175	19,3	

5463

Продолжение табл.

Размеры в мм

D	D_1	H	H_1	Площадь поверхности теплообмена, м2	Применяемость
3000	3100	1400	1375	13,0	
		2800	2775	26,4	

ПРИМЕЧАНИЕ. Высота рубашки, H_1 и площадь теплообмена по наружной поверхности обечайки корпуса являются справочными и уточняются при разработке конструкции аппарата в зависимости от толщины стенки корпуса аппарата.

Пример условного обозначения рубашки диаметром D_1=2100 мм, высотой обечайки H = 2000 мм

Рубашка 2100-2000 ОСТ 26-01-982-82

Материал рубашек оговаривается при заказе.

~~Масса рубашек указана в справочном приложении 2.~~

5463

Таблица 2

Толщина стенки рубашки

мм

D	S
1500	6
1700	6
1900	8
2100	8
2300	8
2500	10
2700	10
2900	10
3100	12

Значения величин, принятых при определении толщин стенки рубашек, указаны в справочном приложении I.

5463

51

3. Рубашки должны изготавливаться в соответствии с требованиями ОСТ 26-291-79 и настоящего стандарта по рабочим чертежам.

4. Материал рубашек выбирается исходя из условий эксплуатации.

Требования к материалам и условия применения рубашек в зависимости от материала должны соответствовать ОСТ 26-291-79 и настоящему стандарту.

Толщины стенок деталей рубашек

5. Количество штуцеров, опор, отбойников, деталей для крепления теплоизоляции и др. элементов, их конструкция и взаимное расположение, необходимость укрепления отверстий под штуцеры и местного усиления рубашки в местах опор определяются при разработке технического проекта аппарата.

6. Допускается изготовление рубашки с приварными верхним и нижним отбортованными или штампосварными воротниками. Допуск. выполнять рубашку с углом конуса 30° и радиусом R=30 вместо R=58мм

7. Допускается установка штуцеров на корпусе аппарата с отбортовкой рубашки в зоне врезаемого штуцера.

8. Гидроиспытание рубашек производить совместно с корпусом аппарата в соответствии с требованиями технического проекта и ОСТ 26-291-79.

9. Рубашку маркировать:

условное обозначение без слова "рубашка".

5463

12

ПРИЛОЖЕНИЕ I
Справочное

Значения величин,
принятых при определении толщины стенки рубашки

I. Расчет произведен для рубашек из материала ВСт 3 сп 5 по ГОСТ 380-71.

2. За расчетное давление принято условное давление.

3. За расчетную температуру принята температура 20°С.

4. Коэффициент прочности сварного шва принят равным I.

5. Прибавка на коррозию принята равной 0,I см.

5463

63

ПРИЛОЖЕНИЕ 2

Справочное

Масса рубашек

Условное обозначение	Масса, кг
1500-800	181,8
1500-1600	363,5
1700-1000	257,3
1700-1800	463,3
1900-800	307,0
1900-1600	614,0
2100-1000	424,0
2100-2000	848,0
2300-800	371,4
2300-1600	742,8
2500-1000	631,1
2500-2000	1262,0
2700-1000	681,4
2700-1800	1227,0
2900-1100	804,8
2900-2200	1610,0
3100-1400	1315,0
3100-2800	2629,0

5463

64

Масса рубашек рассчитана при плотности материала 7,85 г/см^3.

Зам. директора Северодонецкого филиала НИИХИММАШ — Б.С.Кротов

Зав. отделом стандартизации — И.Н.Пономаренко

Зав. отделом ОЗ — К.А.Синкалов

Зав. КС отдела ОЗ — В.М.Морозов

Руководитель разработки стандарта, конструктор I категории — Г.П.Костик

Исполнители: инженеры — К.А.Князева, Н.В.Бочарова

СОГЛАСОВАНО:

Базовая организация по стандартизации НИИХИММАШ

Зам. директора — П.Ф.Серб

Начальник ЬНИОС — В.В.Люкин

5763

ПЕРЕЧЕНЬ ДОКУМЕНТОВ,

на которые даны ссылки в стандарте

ГОСТ 380-71	Сталь углеродистая обыкновенного качества. Марки и общие технические требования.
ОСТ 26-291-79	Сосуды и аппараты стальные сварные. Технические требования.

5163

65

ЛИСТ РЕГИСТРАЦИИ ИЗМЕНЕНИЙ _____

обозначение стандарта

Изменение	Номер листов (страниц)				Номер документа	Подпись	Дата	Срок введения изменения
	измененных	замененных	новых	аннулированных				