ТИПОВОЙ ПРОЕКТ

П—2—50—334.86

СКЛАД МАТЕРИАЛОВ И ОБОРУДОВАНИЯ ЗАГЛУБЛЕННЫЙ ОТАПЛИВАЕМЫЙ

(ОТДЕЛЬНО СТОЯЩИЙ)

АЛЬБОМ II

АРХИТЕКТУРНО—СТРОИТЕЛЬНЫЕ РЕШЕНИЯ,

САНИТАРНО—ТЕХНИЧЕСКАЯ И ЭЛЕКТРОТЕХНИЧЕСКАЯ ЧАСТИ

СФ 914-02
ЦЕНА
Отпускная цена на момент реализации указана в счет-накладной

Привязан

Инв. №

—gost.e-ecolog.ru

ТИПОВОЙ ПРОЕКТ

П-2-50-334.86

СКЛАД МАТЕРИАЛОВ И ОБОРУДОВАНИЯ ЗАГЛУБЛЕННЫЙ ОТАПЛИВАЕМЫЙ

(ОТДЕЛЬНО СТОЯЩИЙ)

АЛЬБОМ II

СОСТАВ ПРОЕКТА

АЛЬБОМ I	Пояснительная записка
АЛЬБОМ II	Архитектурно-строительные решения, санитарно-техническая и электротехническая части
АЛЬБОМ III	Спецификации оборудования
АЛЬБОМ IV	Ведомости потребности в материалах
АЛЬБОМ V	Показатели результатов применения научно-технических достижений в строительных решениях проекта
АЛЬБОМ VI	Сметы

Разработан институтом "ГИПРОВОСТОКНЕФТЬ"

Главный инженер института К.С.Каспарьянц

Главный инженер проекта Р.В.Евфимовский

Типовой проект утвержден и введен в действие 1.05.86

Миннефтепромом Протокол № 1 от 21.04.86

Инв. №

Привязан

СФ 914-02 2

Пров. Еремеев 20/10-83 Коп. [illegible]

Типовой проект П-2-50-334.86 Альбом XIII

Содержание альбома.

Наименование	№№ листов	№№ страниц
Архитектурно-строительные решения.		
Общие данные	АС-1	3
План на отм. 0.000. Разрезы 1-1, 2-2	АС-2	4
Схема расположения элементов фундаментов.		
Виды Аи Б. Разрез 1-1.	АС-3	5
Схемы расположения плит покрытия и элементов лестницы. План обваловония	АС-4	6
План расстановки оборудования	АС-5	7
Отопление и вентиляция		
Общие данные (начало)	ОВ-1	8
Общие данные (окончание)	ОВ-2	9
План отопления на отметке 0,000. Схема отопления. План вентиляции на отм. 0,000. Разрез 1-1		
Схемы систем вентиляции.	ОВ-3	10
Внутренний водопровод и канализация		
Общие данные	ВК-1	11
Водопровод, канализация. План. Схемы систем К1, В1	ВК-1	12
Электрическое освещение и силовое электрооборудование		
Общие данные	ЭЛ-1	13
Схема однолинейная электрической сети 380/220 В.		
План силового электрооборудования и освещения	ЭЛ-2	14
Связь и сигнализация		
Общие данные.	СС-1	15
Телефонизация и радиофикация	СС-2	16

Альбом III

Типовой проект П-2-50-334.86

Ведомость рабочих чертежей основного комплекта АС

Лист	Наименование	Примечание
1	Общие данные	
2	План на отм. 0.000. Разрез 1-1	
3	Схема расположения элементов фундаментов. Виды	
	Л и Б. Разрезы 1-1, 2-2.	
4	Схемы расположения плит покрытия и элементов	
	лестницы. План обвалования	
5	План расстановки оборудования	

Ведомость ссылочных и прилагаемых документов

Обозначение	Наименование	Примечание
	Ссылочные документы	
ГОСТ 6629-74*	Двери деревянные внутренние для	
	жилых и общественных зданий	
ГОСТ 13579-78	Блоки бетонные для стен подвалов	
серия 1.038.1-1	Перемычки железобетонные для зда-	
	ний с кирпичными стенами:	
выпуск 1	перемычки брусковые для жилых и	
	общественных зданий	
серия 1.055.1-1	Ступени железобетонные и бетонные	
серия 1.136.5-19	Двери деревянные наружные для жи-	
	лых и общественных зданий	
серия 1.442.1-2	Плиты перекрытия железобетонные	
	ребристые высотой 400мм, укладывае-	
	мые на ригели прямоугольного сечения:	
выпуск 1	предварительно напряженные плиты	
	шириной 1,5м	
серия 1.494-24	Стаканы для крепления крышных	
	вентиляторов, дефлекторов и зонтов:	
выпуск 1	железобетонные стаканы с отверсти-	
	ями диаметром 400, 700, 1000, 1200 и 1450мм	
серия 2.435-6	Противопожарные двери и ворота	
	промышленных зданий	
выпуск 1	противопожарные двери	
серия 2.460-1	Типовые архитектурно-строительные	
	детали одноэтажных промышленных не-	
	отапливаемых зданий с покрытием	

Обозначение	Наименование	Примечание
	из асбестоцементных волнистых листов:	
выпуск 2	детали покрытий из асбестоцемент-	
	ных волнистых листов ВУ по стальным или	
	деревянным прогонам	
серия 3.006.1-2/82	Сборные железобетонные каналы и тон-	
	нели из лотковых элементов	
выпуск 1-2	плиты. Опорные подушки. Рабочие чертежи	
серия 3.900-3	Сборные железобетонные конструкции	
	емкостных сооружений для водоснаб-	
	жения и канализации	
выпуск 7	изделия для круглых колодцев	
	Прилагаемые документы	
т.п. П-2-50-334.86 АС. ВМ	Ведомость потребности в мате-	
альбом IV	риалах	

Ведомость основных комплектов рабочих чертежей

Обозначение	Наименование	Примечание
АС	Архитектурно-строительные решения	
ОВ	Отопление и вентиляция	
ВК	Внутренний водопровод и канализация	
ЭЛ	Электрическое освещение и силовое	
	электрооборудование	
СС	Связь и сигнализация	

Ведомость спецификаций

Лист	Наименование	Примечание
2	Спецификация заполнений дверных проемов	
2	Спецификация перемычек	
3	Спецификация к схеме расположения элементов фундаметов	
4	Спецификация элементов, замаркированных на листе	

Ведомость объемов сборных бетонных и железобетонных конструкций по рабочим чертежам основного комплекта марки АС

Наименование группы элементов конструкции	Код	Кол, м³	Примечание
Блоки фундаментные	581100	80.70	
Перемычки	582800	0.31	
Плиты перекрытия	584200	5.94	
Элементы лестниц	589100	0.87	
Конструкции и детали каналов	585800	1.00	
Детали смотровых колодцев	585500	0.45	
Всего бетона и железобетона		89.27	

Материалы на изготовление сборных бетонных и железобетонных конструкций учтены в ведомости потребности в материалах и отдельно не учитываются.

Общие указания

Проект разработан для строительства в следующих природных условиях:
- сейсмичность до 6 баллов
- территория без подработки горными выработками
- расчетная зимняя температура наружного воздуха минус 20, 30, 40°С.
- вес снегового покрова для IV географического района 150 $\frac{кгс}{м^2}$
- скоростной напор ветра для IV географического района 55 $\frac{кгс}{м^2}$

Здание склада относится к II классу сооружений
Степень огнестойкости - вторая.
Геологические условия - обычные.
Склад запроектирован заглубленным с покрытием в уровне спланированной поверхности земли.
Проектом предусмотрено обвалование грунтом с γ=1,7 $\frac{кгг}{м^3}$ толщиной 0,5м независимо от климатических условий.
Разрешается заезд на покрытие бульдозера на базе трактора Т-100МГП108 (полный вес 14,0т; давление на грунт 0,35 $кгс/см^2$) на период производства работ.
За условную отметку 0,000 принят уровень чистого пола склада, что соответствует абсолютной отметке ☐
Стены и фундаменты выполняются из сборных бетонных блоков по ГОСТ 13579-78 на растворе марки 50.
Боковые поверхности блоков, соприкасающиеся с грунтом, обмазываются горячим битумом за 2 раза.
Швы между плитами покрытия тщательно заполнить раствором марки не ниже 100. По плитам устраивается асфальтовая стяжка толщиной 20мм и наклеивается два слоя гидроизола на битумной мастике с заведением их на стены на 50см.
При производстве работ в зимнее время руководствоваться указаниями и требованиями главы СНиП III-17-78.

Типовой проект разработан в соответствии с действующими нормами и правилами и предусматривает мероприятия, обеспечивающие взрывную, взрывопожарную и пожарную безопасность при эксплуатации здания.

Главный инженер проекта /Евфимовский/

Взам. инв. № | Подп. и дата | Инв. № подл.

Привязан

Инв. №

Т.П. П-2-50-334.86 АС

Разраб	Цеброва		
Пров.	Кокорев		
Т.контр.	Евфимовский		
ГИП	Евфимовский		
Нач.отд	Кирпан		
Н.контр.	Коргонская		

Склад материалов и оборудования заглубленный отапливаемый (отдельно стоящий)

Стадия	Лист	Листов
Р	1	5

Общие данные

Гипровостокнефть

СФ 914-02 4

Пров. Евфимовский 20-11-88 Коп.

Типовой проект П-2-50-334.86 Альбом II

Согласовано: Гр. связи Данилова подп.
Сантех. отд. Мешкова подп.
Сантех. отд. Казапова "
Электрот. отд. Лунина "
Инв. № подл. | Подп. и дата | Взам. инв. №

План на отм. 0.000

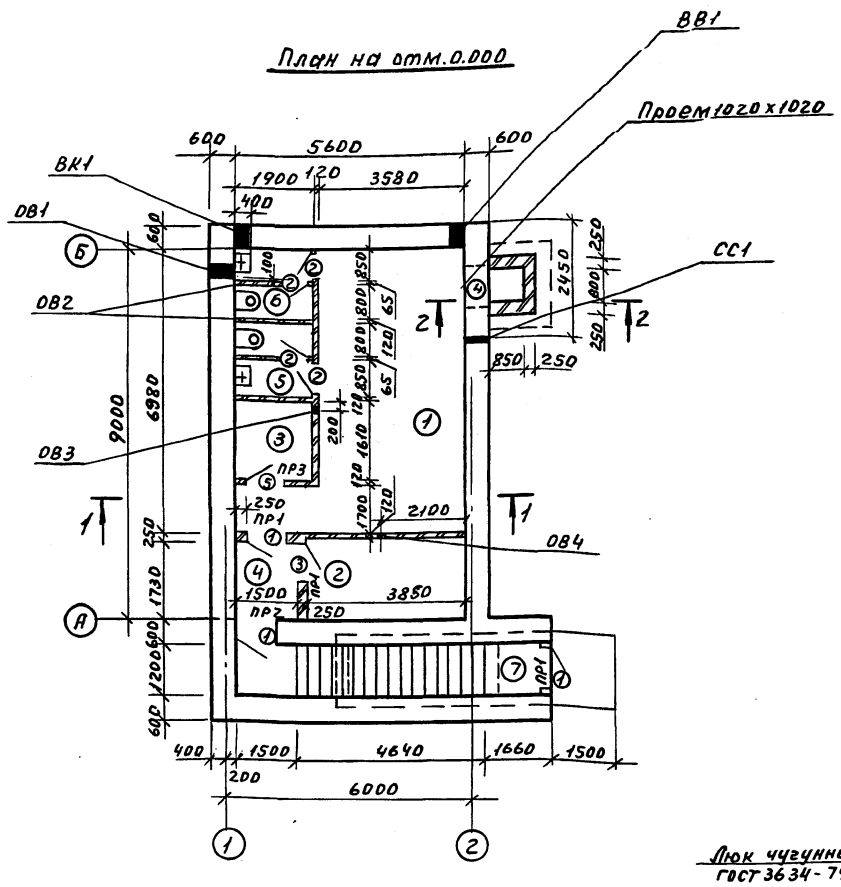

1 – 1

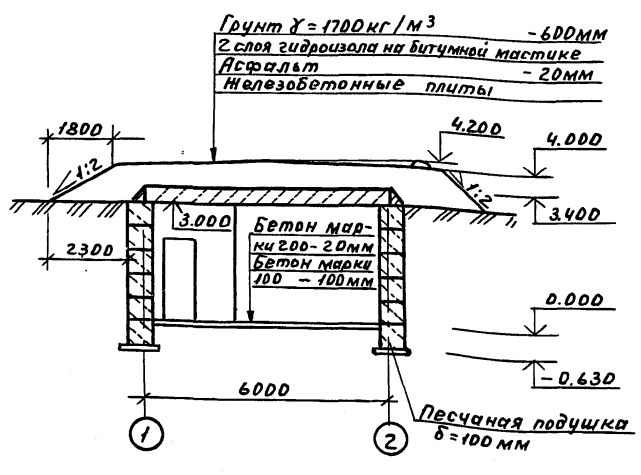

2 – 2

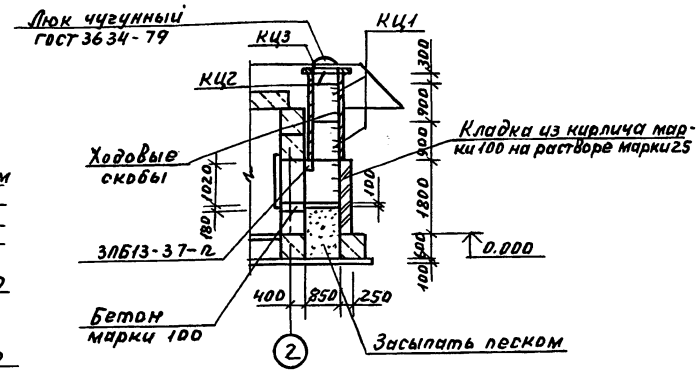

Ведомость проемов ворот и дверей

Марка, поз.	Размер проема мм
1	910×1920
2	810×2070
3	910×2070
4	1020×1020
5	960×2050

Ведомость перемычек

Марка, поз.	Схема сечения
ПР1	1
ПР2	1
ПР3	1

Экспликация помещений

Номер по плану	Наименование	Площадь м²	Категория производства по взрывной, взрыво-пожарной и пожарной опасности
1	Помещение для складирования	26,0	
2	Венткамера	7,7	
3	Кладовая	3,6	
4	Тамбур	2,8	
5	Женская уборная	3,1	
6	Мужская уборная	3,1	
7	Вход	15,5	

Спецификация заполнений дверных проемов

Марка, поз.	Обозначение	Наименование	Кол.	Масса ед. кг	Примечание
1	1.136.5-19	Дверной блок ДС19-9У	3		
2	ГОСТ 6629-74*	Дверной блок ДГ21-8П	4		
3	ГОСТ 6629-74*	Дверной блок ДГ21-9Л	1		
4	1.136.5-19	Дверь люк ДЛ10-10А	1		
5	2.435-6 в.1	Дверной блок ПД-6	1		

Спецификация перемычек

Марка, поз.	Обозначение	Наименование	Кол.	Масса ед. кг	Примечание
1	1.038.1-1 Вып.1	Перемычки 2ПБ13-1-п	12	54,0	
	1.038.1-1 Вып.1	Перемычка 3ПБ13-37-п	1	85,0	

1. Все внутренние перегородки толщиной 120 и 250мм кирпичные, выполнить из кирпича марки 75 на растворе марки 25, кладку вести с затиркой швов.
2. Кирпичные стены аварийного выхода с наружной стороны обмазать горячим битумом за 2 раза.
3. Кольца КЦ1÷КЦ3 учтены на листе АС-3.
4. Над дверными проемами шириной 810мм уложить арматуру 2Ф10АII с шагом 100мм с перепуском за края проема не менее чем на 250мм; расход стали учтен на листе АС-4.

Таблица отверстий

Назначение отверстий	Марка отверстий	Размеры в мм	Отметки низа отверстия
Отопление и вентиляция	ОВ1	400×400	2400
	ОВ2	300×300	2.650
	ОВ3	200×200	2.700
	ОВ4	350×350	2.500
Водопровод	ВВ1	300×300	0.700
Канализация	ВК1	300×300	0.000
Связь	СС1	100×100	2.000

Привязан:

Инв. №

Разраб.	Цеброва	подп.
Пров.	Какорёв	"
Т. контр.	Ефимовский	"
ГИП	"	"
Нач. отд.	Кирпан	"
Н. контр.	Кордонская	"

Т.П. П-2-50-334.86 АС

Склад материалов и оборудования заглубленный отапливаемый (отдельно стоящий)

Стадия	Лист	Листов
Р	2	

План на отм. 0.000. Разрезы 1-1, 2-2.

Гипровостокнефть

Пров. [illegible] 28. 8. 90г Коп. Петрук

СФ 914-02 5

Типовой проект П-2-50-334.86 Альбом II

Схема расположения элементов фундаментов

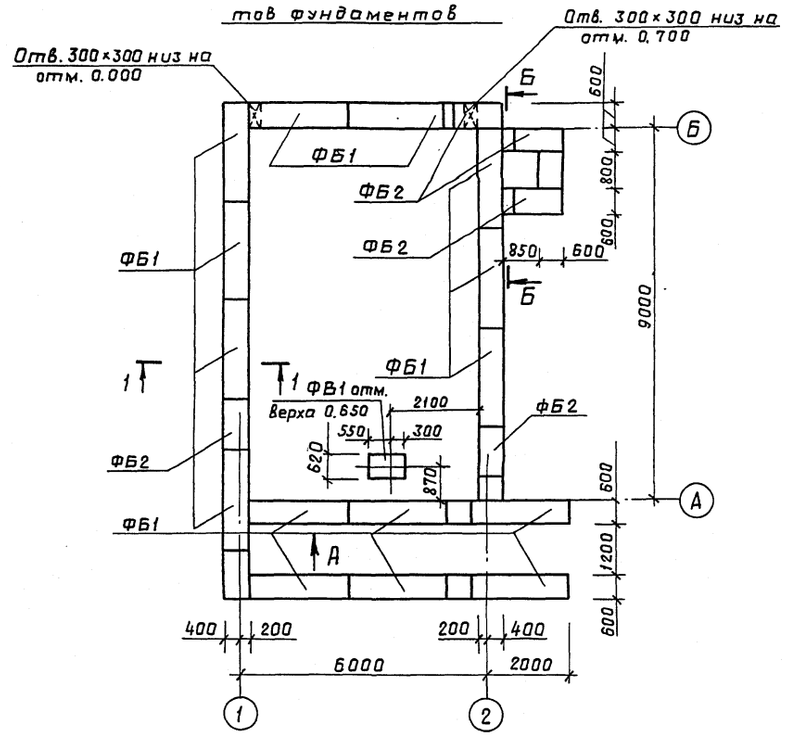

1-1

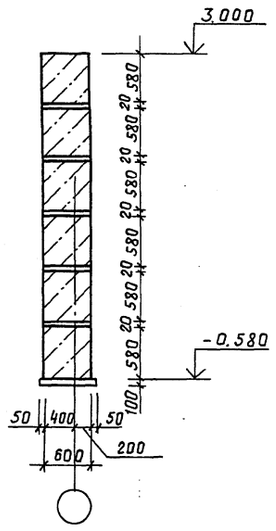

Спецификация к схеме расположения элементов фундаментов

Марка, поз.	Обозначение	Наименование	Кол.	Масса ед. кг	Примечание
	ГОСТ 13579-78	Фундаментный блок			
ФБ1		ФБС24.6.6-Т	79	1960	
ФБ2		ФБС12.6.6-Т	41	960	
КЦ1	3.900-3, вып.7	Кольцо КЦ-7-9	2	380	
КЦ2	3.900-3, вып.7	Кольцо КЦ-7-3	1	130	
КЦ3	3.900-3, вып.7	Кольцо КЦП1-10-1	1	19.7	
ФВ1		Фундамент монолитный	1	–	V=0.31м³
	ГОСТ 5781-82*	Арматура ф10АII ℓ=1300	8	0.81	

1. Основанием под фундаменты служат грунты сухие, непучинистые, непросадочные со следующими характеристиками $\varphi_{II}=28°$; $C_{II}=0{,}02$ кгс/см²; $E=150$ кгс/см²; $\gamma_{II}=1{,}8$ тс/м³. Грунтовые воды отсутствуют.
2. За условную отм. 0,000 принята отметка чистого пола склада, что соответствует абсолютной отметке ☐.
3. Кладку вести с перевязкой швов не менее 250 мм на растворе марки 50.
4. На схеме и видах затушованы монолитные участки из бетона марки 100.
5. ФВ1 - фундамент под вентилятор низ на отм. -0,020; разбивку колодцев под болты принимать по получаемому оборудованию; фундамент выполнить из бетона марки 150.

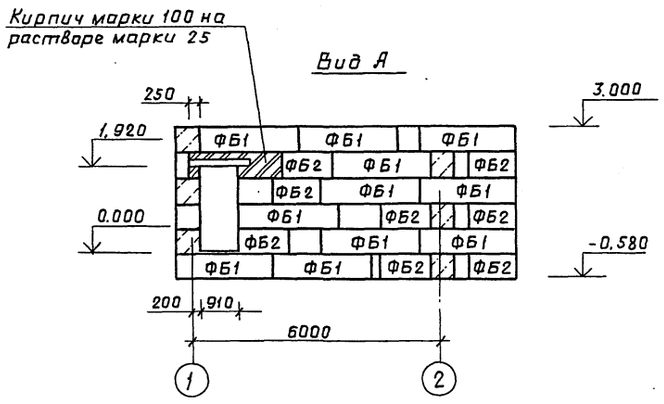

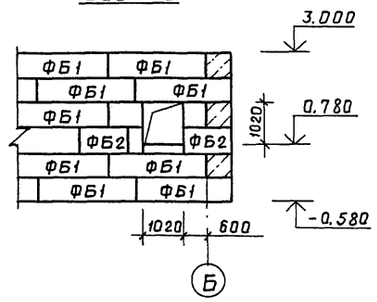

Разраб.	Цеброва	Подписи		Т.П. П-2-50-334.86 АС	
Пров.	Кокорев				
Т.контр.	Евфимовский			Склад материалов и оборудования, заглубленный отапливаемый (отдельно стоящий)	Стадия: Р; Лист: 3; Листов:
ГИП	Евфимовский				
Нач.отд.	Кирпун			Схема расположения элементов фундаментов Виды А и Б. Разрез 1-1	Гипровостокнефть
Н.контр.	Кордовская				

Привязан:

Инв. №

СФ 914-02 6

Инв.№ подл. | Подп. и дата | Взам.инв.№

Пров. [illegible] 20/VII-88 Коп. [illegible]

Типовой проект П-2-50-334.86 Альбом IV

План обвалования

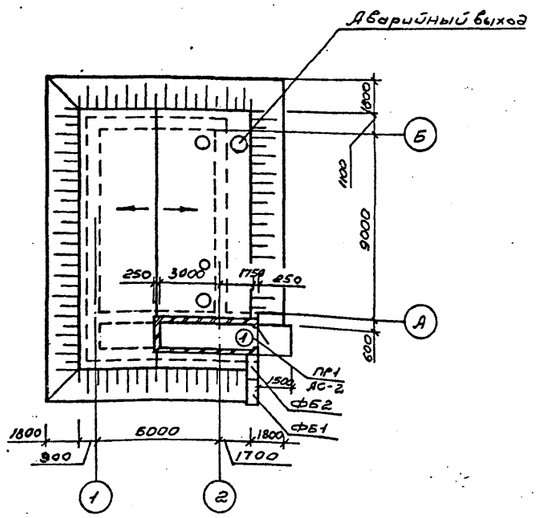

Схема расположения элементов лестницы

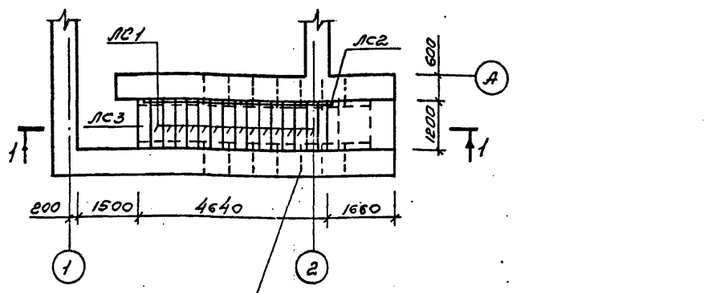

Стержень ф8AI в=600 шаг 600 заложить в горизонтальные швы блоков по уклону лестницы.

1-1

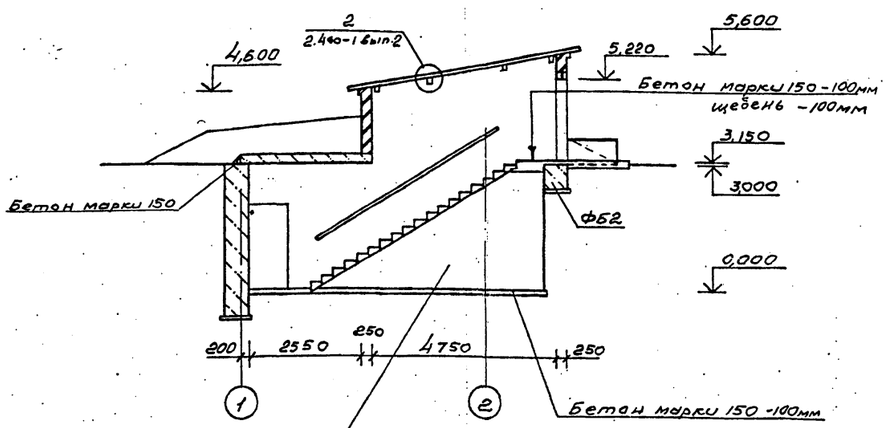

Схема расположения плит покрытия

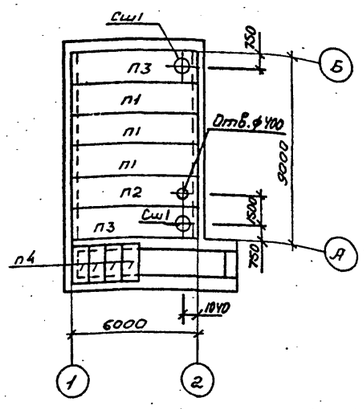

Схема расположения элементов покрытия входов

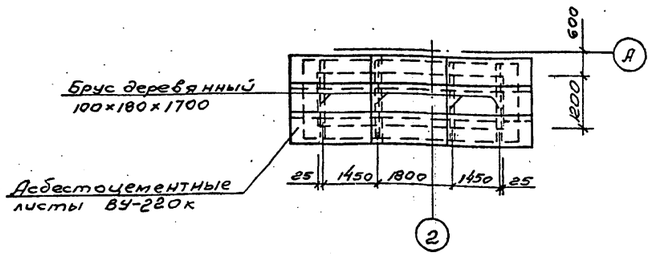

Спецификация элементов, замаркированных на листе

Марка, поз.	Обозначение	Наименование	Кол.	Масса ед. кг	Примечание
		Схема расположения плит покрытия			
П1	1.442.1-2 вып. 1,2	Плита 2П1-3АIVТ	3	2400	
П2	1.442.1-2 вып. 1,2	Плита 2П1-3АIVТ-а	1	2400	
П3	1.442.1-2 вып. 1,2	Плита 2П1-3АIVТ-б	2	2400	
П4	3.006.1-2/82 вып. 1-2	Плита П16д-15	4	610	
Сш1	1.494-24, вып.1	Стакан СБ1А-1	2	290	
		Схема расположения элементов лестницы.			
ЛС1	1.055.1-1	Ступени ЛС12-17	15	130	
ЛС2	1.055.1-1	Ступени ЛСК12-17	1	100	
ЛС3	1.055.1-1	Ступени ЛСН12-17	1	68	
	ГОСТ 8242-75	Поручень деревянный	6,0	–	м
		Схемы расположения элементов покрытия входов			
	ГОСТ 5306-83	Брус деревянный 100×180×1700	0,15	–	м³
	ГОСТ 8423-75	Асбестоцементные листы ВУ-220к	12,0	–	м²

1. Монтаж сборных бетонных и железобетонных элементов вести в соответствии с требованиями СНиП III-16-80 и указаниями серии 1.442.1-2, 1.055.1-1.
2. Комбинированную защиту деревянных прогонов покрытия от возгорания и гниения выполнить краской ПХВО с добавлением фтористого натрия в соответствии с СНиП III-19-76 и СНиП III-21-73; концы прогонов опирающиеся на кладку обернуть двумя слоями толя.
3. Фундаментные блоки ФБ1 и ФБ2 учтены на листе АС-3
4. Плиты 2П1-АIVТ-а,б отличаются от серийных наличием отверстий диаметром соответственно 700 и 400 мм, выполняемых по типу отверстий в межколонных плитах по серии 1.442.1-2 вып.1
5. Засыпку пазух фундаментов и подсыпку под ступени и площадки вести из непучинистого, непросадочного грунта слоями по 200мм и тщательным трамбованием с доведением объемного веса грунта до 1,6 тс/м³

СОГЛАСОВАНО:
Сантех. отд. Мешкова
Конструктор Шишкин

Инв. № подл. | Подпись и дата | Взам. инв. №

Привязан

Инв. №

Разраб.	Цеброва		24.01.86	Т.П. П-2-50-334.86 АС
Пров.	Кокорев		6.02.86	
Т.контр.	Ефимовский		13.02.86	Склад материалов и оборудования заглубленный отапливаемый (отдельно стоящий)
ГИП	Ефимовский		13.02.86	
Нач. отд.	Курлов		13.02.86	
Н. контр.	Корбенская		13.02.86	Схемы расположения плит покрытия и элементов лестницы. План обвалования.

Стадия	Лист	Листов
Р	4	

Гипровостокнефть

СФ 914-02 7

Формат А2

Типовой проект П-2-50-334.86 Альбом II

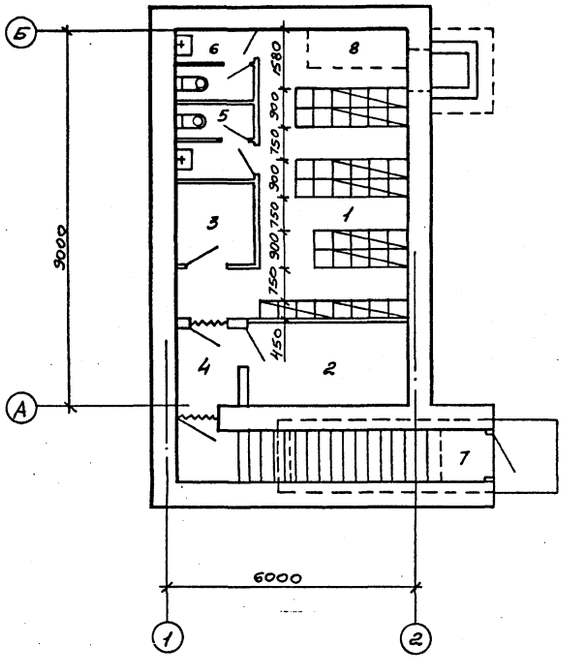

Деталь уплотнения дверных проемов

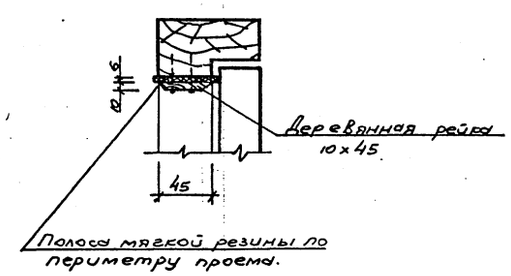

Экспликация помещений

Номер	Наименование	Площадь м²
	Основные	
1.	Помещение для укрываемых	26,0
	Вспомогательные	
2.	Венткамера	7,7
3.	Помещение для хранения загрязненной одежды.	3,6
4.	Тамбур.	2,8
5.	Женская уборная	3,1
6.	Мужская уборная	3,1
7.	Выход	15,1
8.	Место для санитарного поста	

1. Унифицированные 2х ярусные нары заводского изготовления разработаны в рабочих чертежах типовых конструкций, серия У-02-03, выпуск 2.
2. Расход мягкой резины на уплотнение проемов 10,5 м.п.

Условные обозначения

Уплотнение дверных проемов

места для сидения

места для лежания

Мест для сидения 42
Мест для лежания 8

Разраб.	Цеброва		29.01.86	Т.П. П-2-50-334.86 АС
Пров.	Кокорев		6.02.85	
Т. контр.	Евфимовский		13.02.85	Склад материалов и оборудования заглубленный отапливаемый (отдельно стоящий)
ГИП	Евфимовский		13.02.85	Стадия: Р; Лист: 5; Листов:
Нач.отд.	Кирпан		13.02.85	
Н. контр.	Кордонская		13.02.85	План расстановки оборуования
				Гипровостокнефть

Привязан

Инв.№

Инв.№ подл. | Подп. и дата | Взам. инв.№

СФ 914-02 8

Формат А2

Альбом III

Типовой проект П-2-50-334.86

Ведомость рабочих чертежей основного комплекта ОВ.

Лист	Наименование	Примечание
1	Общие данные (начало)	
2	Общие данные (окончание)	
3	План отопления на отм. 000	
	Схема отопления	
	План вентиляции на отм. 0.000	
	Разрез 1-1. Схемы систем вентиляции.	

Ведомость ссылочных и прилагаемых документов.

Обозначение	Наименование	Примечание
	Ссылочные документы	
Серия 1.494-10	Решетки щелевые регулирующие	
	Тип Р.	
Серия 1.494-21	Крепление решеток воздухоприточ-	
	ных типа „РР" и щелевых регулирую-	
	щих типа „Р" к воздуховодам и стро-	
	ительным конструкциям.	
Серия 1.494-28	Клапаны обратные общего назна-	
	чения	
Серия 1.494-32	Зонты и дефлекторы вентиляцион-	
	ных систем.	
Серия 4.904-69	Детали крепления санитарно-тех-	
	нических приборов и трубопроводов.	
Серия 5.904-1	Детали крепления воздуховодов.	
Серия 5.904-5	Гибкие вставки к центробежным	
	вентиляторам.	

Обозначение	Наименование	Примечание
Серия 5.904-10	Узлы прохода вентиляционных вы-	
	тяжных шахт через покрытия	
	промышленных зданий.	
	Узлы прохода общего назначения	
	Прилагаемые документы	
Гипровостокнефть		
Т.П. П-2-50-334.86		
Альбом III ОВ.СО	Спецификация оборудования	
Т.П. П-2-50-334.86		
Альбом IV ОВ.ВМ	Ведомость потребности в	
	материалах.	

Ведомость основных комплектов рабочих чертежей см. марку АС.

План-схема

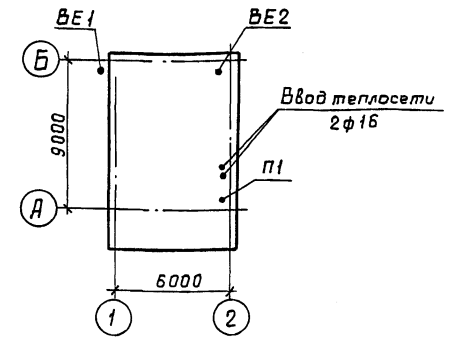

Проект выполнен с соблюдением действующих норм и правил, соответствует нормам и правилам взрыво и пожаробезопасности и обеспечивает безопасную эксплуатацию запроектированных объектов.

Главный инженер проекта Подпись Евфимовский

Разраб.	Алексеева		
Пров.	Мешкова		
Т.контр.	Нечаева		
ГИП	Евфимовский		
Нач.отд.	Беловольский		
Н.контр.	Князева		

Привязан

Инв. №

Т.П.-2-50-334.86 ОВ

Склад материалов и оборудования заглубленный отапливаемый (отдельно стоящий)	Стадия	Лист	Листов
	РП	1	3
Общие данные (начало)	Гипровостокнефть		

СФ 914-02 9

Взам.инв.№ | Подп. и дата | Инв.№ подл.

Пров. Евфимовский 20/VII-89 Коп.

Типовой проект П-2-50-334.86

Характеристика отопительно-вентиляционных систем.

№ системы	Кол. систем.	Наименование обслуживаемого помещения технологического оборудования	Тип вентустановки / Вентагрегата	Вентилятор: Тип	Вентилятор: №	Вентилятор: Схема исполнения	Вентилятор: Положение вращение	Вентилятор: L м³/ч	Вентилятор: Hв Па кг/м²	Вентилятор: n об/мин	Электродвигатель: Тип, исполнение по взрывозащите	Электродвигатель: N кВт	Электродвигатель: n об/мин	Климатические районы
П1	1	Помещение для складирования.	ЭРВ-72-2 0.95н		1		Пр 0°	400	270(27)	1400	АОЛ-21-4	0.27	1400	I
			ЭРВ-72-2 0.95н		1		Пр 0°	500	270(27)	1400	АОЛ-21-4	0.27	1400	II
			ЭРВ-72-2 0.95н		1		Пр 0°	550	270(27)	1400	АОЛ-21-4	0.27	1400	III
			ЭРВ-72-2 0.95н		1		Пр 0°	650	270(27)	1400	АОЛ-21-4	0.27	1400	IV

5. Расчетная температура внутреннего воздуха принята $t_в$=10°С.
6. Источник теплоснабжения-тепловые сети. Теплоноситель-вода 150-70°С.
7. Вентиляция в обычное время-естественная; в особый период-вентиляция механическая с помощью электроручного вентилятора.
8. Трубопроводы системы отопления окрашиваются грунтом ГФ-020 и покрываются эмалью ПФ-115.
9. Участки воздуховодов, проложенных в земле, покрываются изоляцией по ГОСТ 9.016-74.
10. Тип изоляции принимается в зависимости от типа грунтов при привязке проекта.

Общие указания.

1. Проект выполнен в соответствии с нормами на проектирование санитарно-технических устройств СНиП II-33-75*, СНиП II-11-77, СНиП II-104-76.
2. Основные показатели по чертежам отопления и вентиляции.
3. Расчётные параметры наружного воздуха приняты для проектирования отопления: минус 20°С, минус 30°С, минус 40°С.
4. Расчётные параметры „А" и количество наружного воздуха:

Наименование здания (сооружения), помещения	Объем, м³	Периоды года при $t_н$, °С	Расход тепла, Вт(ккал/ч): на отопление	на вентиляцию	на горячее водоснабжение	общий	Расход холода	Установленная мощность электродвигателей кВт
Склад материалов и оборудования заглубленный отапливаемый.	296	-20	2538, (2188)			2538 (2188)		
		-30	3383 (2914)			3383 (2914)		
		-40	4577 (3646)			4577 (3646)		

Климатические зоны, различаемые по параметрам „А" наружного воздуха.			
Климатические районы.	Температура °С	Теплосодержание ккал/кг	Количество подаваемого воздуха м³/ч.чел.
I	до 20	до 10.5	8
II	Св. 20 до 25	Св. 10.5 до 12.5	10
III	Св. 25 до 30	Св. 12.5 до 14	11
IV	Св. 30	Св. 14	13

Привязан

Инв.№

Инв.№подл. | Подп.и дата | Взам.инв.№

				Т.П. П-2-50-334.86 ОВ		
Разраб.	Алексеева		12.02.87			
Пров.	Мешкова		12.02.87			
Т.контр.	Нечаева		12.02.87	Склад материалов и оборудования заглубленный отапливаемый (отдельно-стоящий).	Стадия: РП	Лист: 2	Листов:
ГИП	Ефремовская		12.02.87				
Нач.отд.	Бельдольский		12.02.87				
Н.контр.	Князева		12.02.87	Общие данные (окончание).	Гипровостокнефть		

сф 914-02 10

формат А2

Альбом V

Типовой проект П-2-50-334.86

Согласовано:

Стр-ный отд.	Кокорев	2.02.86
Эл. отд.	Лунина	2.02.86

Инв.№ подл. | Подпись и дата | Взам. инв.№

План отопления на отм. 0.000.

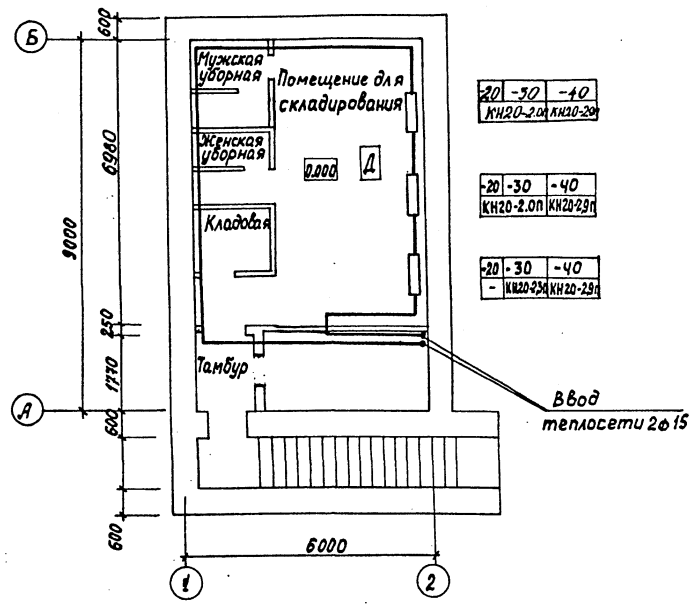

План вентиляции на отм. 0.000.

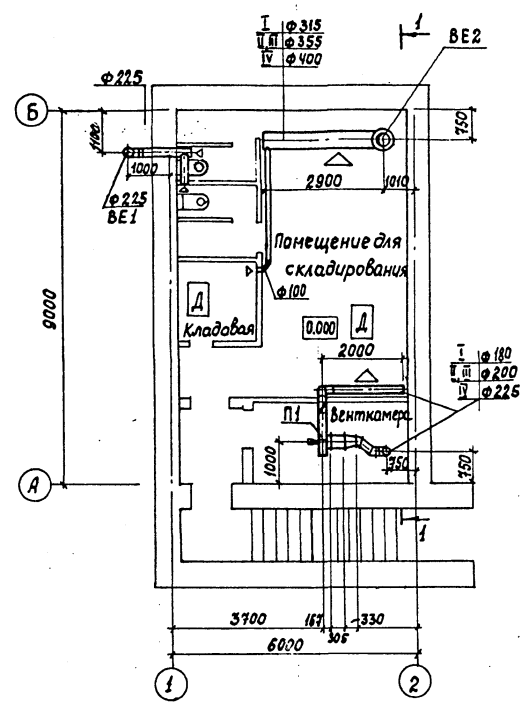

Схемы систем вентиляции.

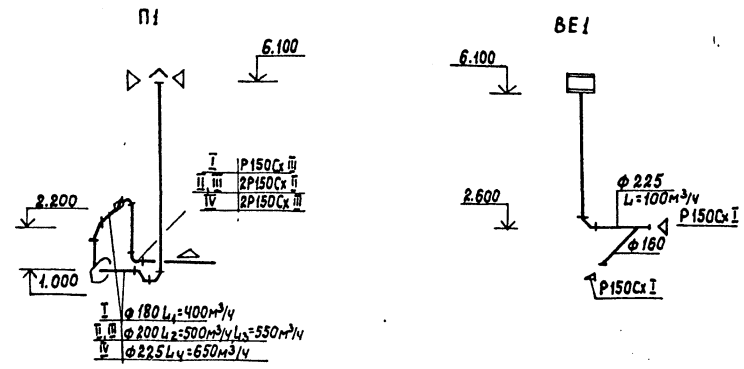

Схема отопления.

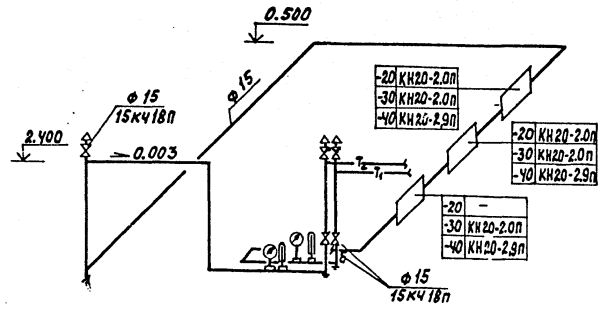

Разрез 1-1

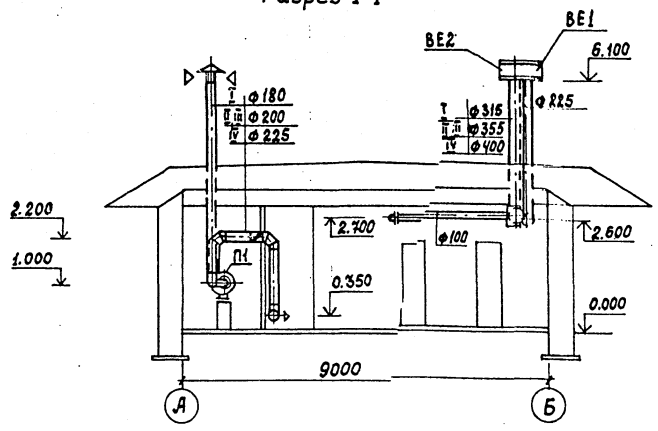

М 1:100

Разраб.	Стручина			Т.П. П-2-50-334.86 ОВ
Пров.	Мешкова			
Т.контр.	Нечаева			Склад материалов и оборудования заглубленный отапливаемый (отдельно-стоящий). Стадия: РП; Лист: 3; Листов:
ГИП	Евфимовский			
Нач.отд.	Белобельский			
Н.контр.	Князева			План отопления на отм. 0.000. Схема отопления. План вентиляции на отм. 0.000. Разрез 1-1. Схемы систем вентиляции.
				Гипровостокнефть

СФ 914-02 11

Формат А2

Альбом V

Типовой проект П-2-50-334.86

ВЕДОМОСТЬ РАБОЧИХ ЧЕРТЕЖЕЙ ОСНОВНОГО КОМПЛЕКТА ВК

Лист	Наименование	Примечание
1	Общие данные	
2	Водопровод, канализация. План	
	Схемы систем Н1 и В1	

Ведомость основных комплектов рабочих чертежей см. марку АС

ВЕДОМОСТЬ ССЫЛОЧНЫХ И ПРИЛАГАЕМЫХ ДОКУМЕНТОВ

Обозначение	Наименование	Примечание
	Сылочные документы	
Серия 07.900-2	Технологические металлические	
	емкости для убежищ	
вып. I	Бак ВБ – 0.25	
Серия 4.900-8	Альбом оборудования фасонных	
	частей и арматуры для сетей	
	и сооружений водопровода	
	и канализации :	
вып. IV	внутреннее санитарно-	
	-техническое оборудование	
	Прилагаемые документы	
Гипровостокнефть		
Т.П. П-2-50		
Альбом III ВК.СО	Спецификация оборудования	
Т.П. П-2-50		
Альбом IV ВК. ВМ	Ведомость потребности в	
	материалах	

ОСНОВНЫЕ ПОКАЗАТЕЛИ ПО ЧЕРТЕЖАМ ВОДОПРОВОДА И КАНАЛИЗАЦИИ

Наименование системы	Потребный напор на вводе, м	Расчетные расходы				Установочная мощность эл. двигателей, КВТ	Примечание
		$м^3$/сут	$м^3$/час	л/с.	при пожаре, л/с		
Водопровод							
хозяйственно-							
питьевой	15	0.33	0.33	0.34	–	–	
Канализация							
бытовая	–	0.33	0.33	0.34	–	0.18	

ОБЩИЕ УКАЗАНИЯ

1. Проект внутренних сетей водопровода и канализации разработан согласно СНиП II-30-76, СН и П II-11-77.
2. Трубопровод системы В1 выполняются из водогазопроводных оцинкованных труб по ГОСТ 3262-75*.
3. Ввод водопровода в помещение „ПРУ" от внешних сетей водопровода по ГОСТ 9583-75.
4. В помещении устанавливается бак для запаса питьевой воды $V=0.25м^3$.
5. Трубопроводы системы К1 выполняются из чугунных канализационных труб по ГОСТ 6942-80 для $t_н=-40°С$ и из полиэтиленовых по ГОСТ 22689.3-77 для $t_н=-20°С$, $t_н=-30°С$.
6. Ввиду того, что здание „ПРУ" заглублено на отм.-3.000, на канализационном выпуске устанавливается задвижка.
7. Все стальные трубопроводы покрываются грунтом ПФ-020 и эмалью ПФ-115, трубопроводы системы К1 асфальтируются нефтяным битумом.
8. Отметка и привязка канализационного выпуска и ввода водопровода уточняется при привязке проекта.

Типовой проект разработан в соответствии с действующими нормами и правилами и предусматривает мероприятия, обеспечивающие взрывную, взрывопожарную и пожарную безопасность при эксплуатации здания.

Главный инженер проекта Евфимовский

Взам. инв. №

Подп. и дата

Инв. № подл.

Привязан

Инв. №

Т.П. П-2-50-334.86 ВК

Разраб.	Казакова		
Провер.	Казакова		
Т. контр.	Нечаева		
ГИП	Евфимовский		
Нач. отд.	Беловольский		
Н. контр.	Поликашина		

Склад материалов и оборудования заглубленный отапливаемый (отдельно стоящий)

Стадия	Лист	Листов
РП	1	2

Общие данные

Гипровостокнефть

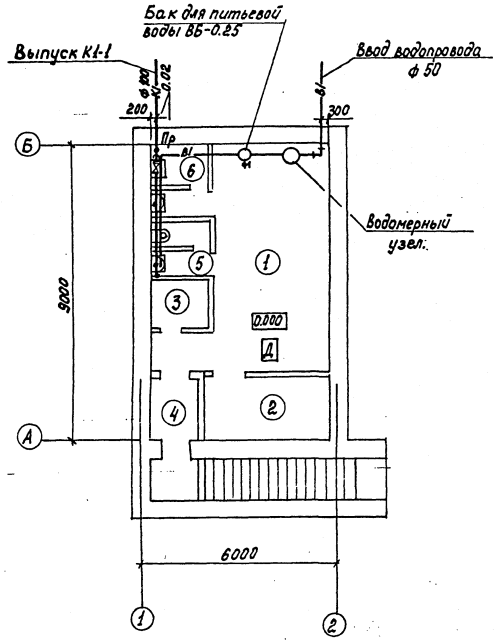

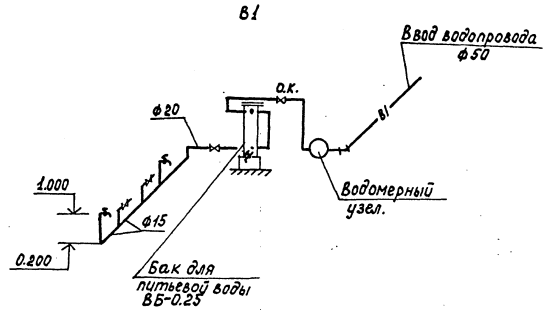

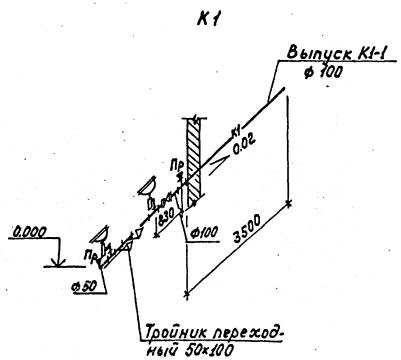

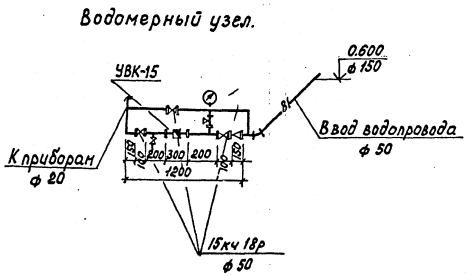

Экспликация помещений.

Номер по плану.	Наименование.	Площадь м²	Категория производства по взрывной, взрыво-пожарной и пожарной опасности.
1	Помещения для укрывающихся.		
2	Венткамера.		
3	Кладовая.		
4	Тамбур.		
5	Женская уборная.		
6	Мужская уборная.		

Типовой проект П-2-50-334.86

Альбом II

Согласовано:

Инв.№ подл.	Подпись и дата	Взам.инв.№	Стр-ный отд.	Кокорев	16.02.84

Привязан

				Т.П. П-2-50-334.86		ВК	
Разраб.	Казакова		15.02.84				
Пров.	Казакова		15.02.84				
Т.контр.	Нечаева		17.02.84	Склад материалов и оборудования заглубленный отапливаемый (отдельно стоящий).	Стадия	Лист	Листов
ГИП	Евфимовский		20.02.84		РП	2	
Нач.отд.	Беловольский		17.02.84				
Н.контр.	Поликашина		20.02.84	Водопровод, канализация. План. Схемы систем К1 и В1	Гипровостокнефть		

формат А2

Альбом III

Типовой проект П-2-50-334.86

Ведомость рабочих чертежей основного комплекта ЭЛ

Лист	Наименование	Примечание
1	Общие данные	
2	Схема однолинейная электрической сети 380/220В.	
	План силового электрооборудования и освещения.	

Ведомость ссылочных и прилагаемых документов

Обозначение	Наименование	Примечание
	Ссылочные документы	
серия 5.407-33	Установка одиночных магнитных	
	пускателей серии ПМЕ и	
	токоподводы	
	Прилагаемые документы	
Гипровостокнефть		
ЭЛ.СО	Спецификация оборудования	
Альбом III		
ЭЛ.ВМ	Ведомость потребности	
Альбом IV	в материалах	

Общие указания

Проект разработан в соответствии с действующими „Правилами устройства электроустановок".
Электроснабжение склада проектируется от внешних низковольтных сетей. На вводе в склад устанавливается отключающий аппарат ЯВПЗ-60. Для распределения электроэнергии в складе предусматривается установка распределительного пункта ПРП-3007-21У3.
Осветительная сеть проектируется кабелем АВВГ, а силовая сеть - кабелем АВВГ по стенам и проводом АПВ в трубе (см. расчетную таблицу).
Магнитные пускатели, кнопочные посты управления, выключатели, устанавливаются на высоте 1.5м от уровня пола.
Для защиты обслуживающего персонала от поражения электрическим током все металлические нетоковедущие части электрооборудования зануляются путем присоединения к рабочему нулевому проводу.
Общая установленная мощность электроприемников-1.77кВт; расчетная - 1.59кВт.

Ведомость основных комплектов рабочих чертежей см.марку АС

Типовой проект разработан в соответствии с действующими нормами и правилами и предусматривает мероприятия обеспечивающие взрывную, взрывопожарную и пожарную безопасность при эксплуатации здания.

Главный инженер проекта Евритовский

Инв.№подл. | Подпись и дата | Взам.инв.№

Привязан:

Инв.№

Т.П. П-2-50-334.86 ЭЛ

Разраб.	Колоткина		11.92
Пров.	Лунина		11.92
Т.контр.	Моренич		11.92
ГИП	Евритовский		11.92
Нач.отд.	Хабаровский		11.92
Н.контр.	Орлова		1.93

Склад материалов и оборудования заглубленный отапливаемый (отдельно стоящий)

Стадия	Лист	Листов
Р	1	2

Общие данные

Гипровостокнефть

Альбом II

Типовой проект П-2-50-334.86

Схема однолинейная электрической сети 380в/220в

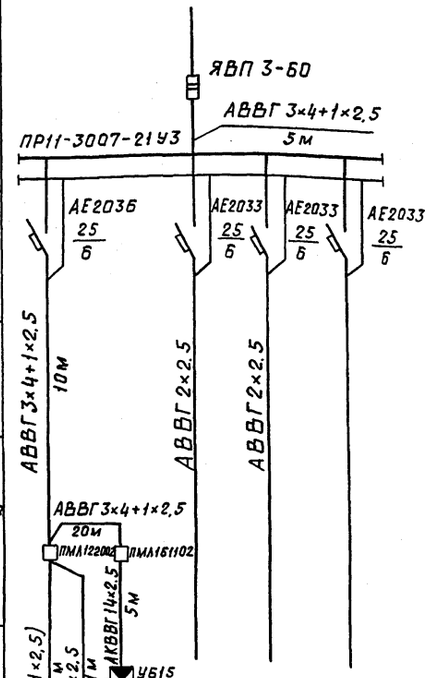

Данные питающей сети						
Шинопровод / Распределит. пункт	Тип					
	Iн, А					
	Расцепитель, А					
	Тип, напряжение сечение (шинопровода)					
	Расчетный ток, А					
	Установленная мощность, квт					
Аппарат отходящей линии	Тип					
	Iн, А					
	Расцепитель или плавкая вставка, А					
Марка и сечение проводника	Маркировка или длина участка сети					
Пусковой аппарат	Тип					
	Iн, А					
	Расцепитель автомата уставка, А					
	Нагревательный элемент теплового реле Т-тепловой, уставка, А					
Марка и сечение проводника	Маркировка или длина участка сети					
Электроприемник	Условное обозначение на плане					
	Номер по плану	1	2			
	Тип					
	Рн, квт	0,27	0,18	0,58	0,74	
	Ток, А Iн	1,2	0,4			
	Ток, А Iп					
	Наименование механизма по плану	Вентилятор	Электрозавивщка	Электроосвещение	Электроосвещение	Резерв

Согласовано: Стр-ный отд. Кокорев; Сантехн. отд. Мешкова; Взам. инв. №; Подп. и дата; Инв. № подл.

План силового электрооборудования и освещения

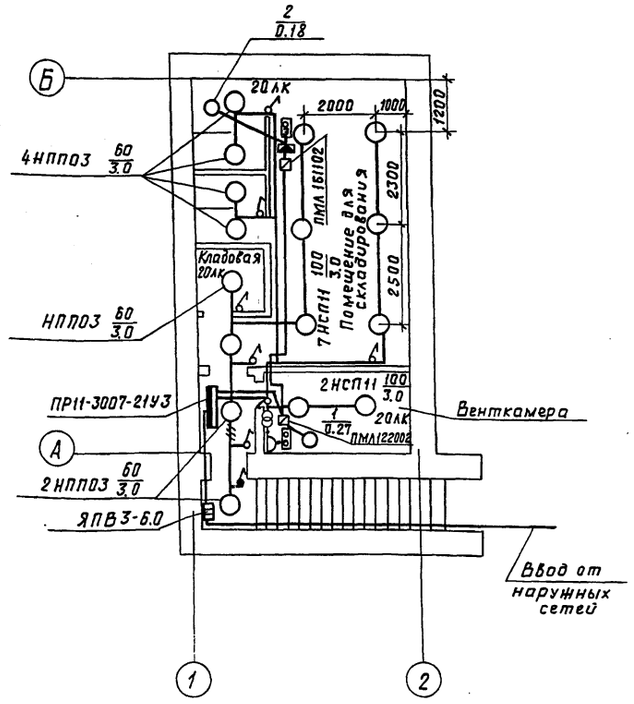

Марка, поз.	Обозначение	Наименование	Кол.	Масса ед. кг	Примечание
		Посты управления			
		кнопочные			
6		ПКЕ-212-2	1		
7		ПКЕ-212-3	1		
8		Розетка штепсельная			
		36В	1		
		Выключатели одно-			
		полюсные 250В, 6А			
9		защищенный	7		
10		герметический	1		
		Светильники с лампой			
		накаливания			
11		НППОЗ-100-001У3	7		
12		НСП11-100	9		
		Лампы накаливания			
13		Б230-240-60	7		
14		Б230-240-100	9		
	ГОСТ 16442-80*	Кабели АВВГ-1			
15		2×2,5	70		м
16		3×2,5	15		м
17		3×4+1×2,5	35		м
18	ГОСТ 1508-78*Е	Кабель АКВВГ 14×2	5		м
19	ГОСТ 6323-79*	Провод АПВ 1×2,5	100		м
20		Коробка клеммная У615	1		
	ГОСТ 10704-76*	Трубы			
	Вст2 ГОСТ 10706-76*				
21		26×1,8	1		м
22		32×2,0	10		м

Спецификация

Марка, поз.	Обозначение	Наименование	Кол.	Масса ед. кг	Примечание
1		Пункт распределитель-			
		ный с автоматами			
		АЕ2030 ПР11-3007-21У3	1		
2		Ящик распределительный			
		трехполюсный ЯВП3-60	1		
3		Ящик с понижающим			
		трансформатором			
		220/36В ЯТП-0,25	1		
		Пускатели магнитные 380В			
4		ПМЛ122002 Iр=1,4А	1		
5		ПМЛ161102 Iр=0,4А	1		

Привязан

Инв. №

Разраб.	Коломкина		
Пров.	Лунина		
Т. контр.	Маренич		
ГИП	Евфимовский		
Нач. отд.	Говердовский		
Н. контр.	Орлова		

ТП П-2-50-334.86 ЭЛ

Склад материалов и оборудования заглубленный отапливаемый (отдельно стоящий)	Стадия	Лист	Листов
	Р	2	
Схема однолинейная электрической сети 380/220В. План силового электрооборудования и освещения	ГИПРОВОСТОКНЕФТЬ		

СФ 914-02 15

Пров. Евфимовский 20.VII-93 Коп.

Альбом III

Типовой проект П-2-50-334.86

Ведомость рабочих чертежей основного комплекта СС

Лист	Наименование	Примечание
1	Общие данные	
2	Телефонизация и радиофиксация	

Ведомость ссылочных и прилагаемых документов

Обозначение	Наименование	Примечание
	Прилагаемые документы	
Гипровостокнефть		
СС.СО	Спецификация оборудования	
Альбом III		
СС.ВМ	Ведомость потребности	
Альбом IV	в материалах	

Ведомость основных комплектов рабочих чертежей см. марку АС.

Общие указания

Телефонизация и радиофикация помещений осуществляется от соответствующих внешних устройств связи и сигнализации, определяемых при привязке данного проекта.

Телефонная проводка выполняется открыто под скобы проводом марки ТРП, радиотрансляционная – проводом марки ПТПЖ.

Вводы кабелей в помещение производятся в стальных трубах.

Необходимость защиты абонентского пункта согласно ГОСТ 5238-81 решается при привязке данного проекта.

Все работы по монтажу устройств связи выполнять в соответствии с действующими нормами и правилами, с соблюдением требований правил техники безопасности.

Типовой проект разработан в соответствии с действующими нормами и правилами и предусматривает мероприятия, обеспечивающие взрывную, взрывопожарную и пожарную безопасность при эксплуатации здания.

Главный инженер проекта Евфимовский

Инв.№ подл. | Подпись и дата | Взам.инв.№

Инв.№

Привязан:

ТП П-2-50-334.86 СС

Разраб.	Хардиляткина		
Пров.	Данилова		
Т.контр.	Князева		
ГИП	Евфимовский		
Нач.отд.	Говердовский		
Н.контр.	Орлова		

Подпись

Склад материалов и оборудования заглубленный отапливаемый (отдельно стоящий)	Стадия	Лист	Листов
	Р	1	2
Общие данные	Гипровостокнефть		

СФ 914-02 16

Пров. Евфимовский 20/VII-88 Коп.

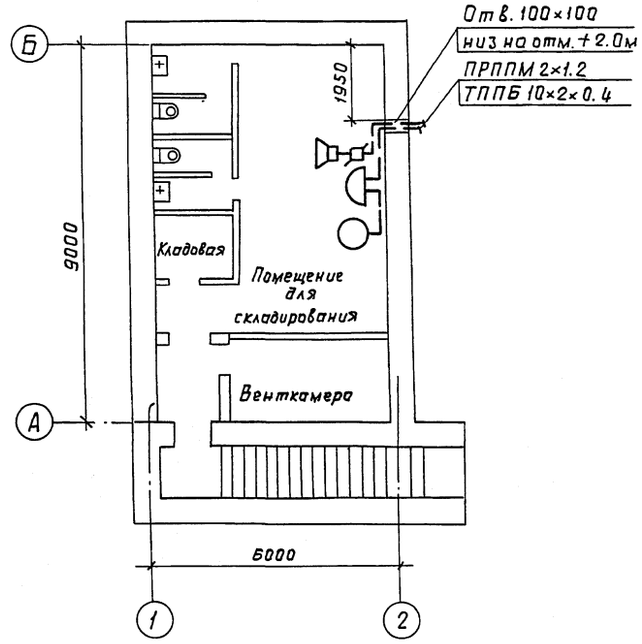

Спецификация

Марка, поз.	Обозначение	Наименование	Кол.	Масса ед. кг	Примечание
1	РГО.218.059ТУ	Аппарат телефонный			
		ТА-1146	1	1.3	
2	ГОСТ 5961-84	Громкоговоритель			
		абонентский			
		„Тайга-304"	1	1.2	
3	ГОСТ 8525-78* Е	Коробка телефонная			
		КРТП-10	1	—	
4	ГОСТ 10040-75* Е	Коробка радиотранс-			
		ляционная УК-2П	1	—	
5	ГОСТ 8659-78*	Радиорозетка РШО-2	1	—	
6	ГОСТ 20575-75* Е	Провод телефонный			
		ТРП 1×2×0.5	0.005	10.4	км
7	ГОСТ 10254-75* Е	Провод радиотранс-			
		ляционный ПТПЖ 2×0.6	0.005	10.0	км
8	ГОСТ 3262-75*	Труба 50×3.5	2	4.88	м

Условные обозначения и изображения

Обозначение	Наименование
○	Аппарат телефонный
	Громкоговоритель абонентский
	Коробка телефонная распределительная
	Коробка радиотрансляционная универсальная
— — — —	Прокладка кабеля или провода по стене

Привязан

Инв. N

ТП П-2-50-334.86 СС

Разраб.	Хордиляткина	Подпись	
Пров.	Данилова		
Т. контр.	Князева		
ГИП	Евфимовский		
Нач. отд.	Говердовский		
Н. контр.	Орлова		

Склад материалов и оборудования заглубленный отапливаемый (отдельно стоящий)

Стадия	Лист	Листов
Р	2	

Телефонизация и радиофикация

ГИПРОВОСТОКНЕФТЬ

СФ 914-02 (17)

Альбом II

Типовой проект П-2-50-334.86

Согласовано: Стр-ный отд. Кокорев Подпись

Взам. инв. N

Подп. и дата

Инв. N подл.

Пров. [signature] 20/VII-88 Коп. [signature]

gost.e-ecolog.ru