ТИПОВОЙ ПРОЕКТ
289 - 7 - 1.90

АВТОСТОЯНКИ ЛИЧНОГО ТРАНСПОРТА ВМЕСТИМОСТЬЮ ДО 50 МАШИНОМЕСТ

АЛЬБОМ II

ИЗДЕЛИЯ

Ц00661-02

gost.e-ecolog.ru

ТИПОВОЙ ПРОЕКТ

289-7-1.90

АВТОСТОЯНКИ ЛИЧНОГО ТРАНСПОРТА ВМЕСТИМОСТЬЮ ДО 50 МАШИНОМЕСТ

АЛЬБОМ II

ИЗДЕЛИЯ

ЦНИИП ГРАДОСТРОИТЕЛЬСТВА
Главный инженер института Ю.Н. Максимов
Главный архитектор проекта А.Л. Нечаев

Согласован Госкомархитектуры
письмо № 1-9 от 5.01.89 г.

Содержание альбома

Обозначение	Наименование	Стр.
289-7-1.90 ТУ	Технические условия	3
289-7-1.90 АС3.И.01.00	Деталь лестницы ЛД1, ЛД2	4
АС3.И.01.01	Швеллер	5
АС3.И.01.02	Уголок	5
АС3.И.02.00	Дверь Д1	6
АС3.И.03.00	Окно О1	7
АС3.И.04.00	Окно О2	8
АС3.И.05.00	Дверца правая-Дпр. Дверца левая-Дл.	9
АС5.И.01.00	Дверь металлическая Д1	10
АС6.И.10.00	Створка ворот	11
АС6.И.10.10	Петля П1	12
АС6.И.10.20	Защелка	13
АС6.И.10.25	Планка	13
АС6.И.10.20СБ	Защелка. Сборочный чертеж.	14
АС6.И.10.21	Рукоятка	15
АС6.И.10.24	Ось	15

Обозначение	Наименование	Стр.
289-7-1.90 АС7.И.01.00	Балка Б1	16
АС7.И.02.00	Балка Б2	17
АС7.И.03.00	Балка Б3	18
АС7.И.04.00	Балка Б4	19
АС7.И.06.00	Раскос Р1, Р2, Р3.	20
АС7.И.06.00СБ	Раскос Р1, Р2, Р3. Сборочный чертеж	21
АС7.И.07.00	Лестница металлическая л.м 1.	22
АС7.И.08.00	Деталь М1.	23

Инв.№ подл. | Подпись и дата | Взам. инв.№

Материалы, применяемые для металлических изделий и деталей должны удовлетворять требованиям ГОСТ-ов, указанных на чертежах.

Швы сварных соединений выполнять электродами Э42 по ГОСТ 9467-75 в соответствии с требованиями ГОСТ 5264-80 и рабочих чертежей. Высота сварных швов $h_ш$ не должна быть более 1,2 наименьшей толщины свариваемых элементов. Качество сварных соединений проверяется в соответствии с ГОСТ 3242-79. и ГОСТ 10922-78. После сварки швы очистить от шлака, напывов, окалины.

Окраска поверхностей металлических изделий должна производиться за 2 раза по чистой высушенной и загрунтованной поверхности эмалью ХВ-124 цветной, ГОСТ 10144-74 или масляной краской, ГОСТ 8292-85.

Деревянные изделия и детали следует изготовлять из древесины хвойных пород 2 сорта, удовлетворяющих требованиям ГОСТ 8486-86Е. Влажность изделий из древесины не должна превышать 15%.

На наружных поверхностях деревянных изделий не допускаются расслоения, сколы, вырывы, недострожка. Острые кромки притупляются фаской.

Прочность древесины должна быть не ниже кормативных сопротивлений, приведенных в приложении 2 СНиП II-25-80.

Отклонение от прямоугольности поверхности прямых участков изделий не должно быть более 5 мм на 1000 мм.

Отклонение взаимно перпендикулярных элементов от перпендикулярности должно быть не более 5 мм на 1000 мм.

Каждое изделие маркируется в нижней части или торце элемента масляной краской, например, ЛД1, Б2, Р4.

Стекла должны быть чистыми и надежно закреплены. На поверхности стекол не допускаются трещины и сколы.

Транспортирование изделий и деталей должно производиться в условиях, исключающих возможность загрязнения и механических повреждений.

Инв.№ подл. | Подпись и дата | Взамен инв.№

Н.контр.	Лисицына	
Гл.инж.пр.	Железняк	
Гл.арх.пр.	Нечаев	
Зав.сект.	Алексеева	
Вед.инж.	Шурнюк	

Привязан:

289-7-1.90

ТУ

Технические условия

Стадия	Лист	Листов
Р		1

ЦНИИПградостроительства

Копировал:

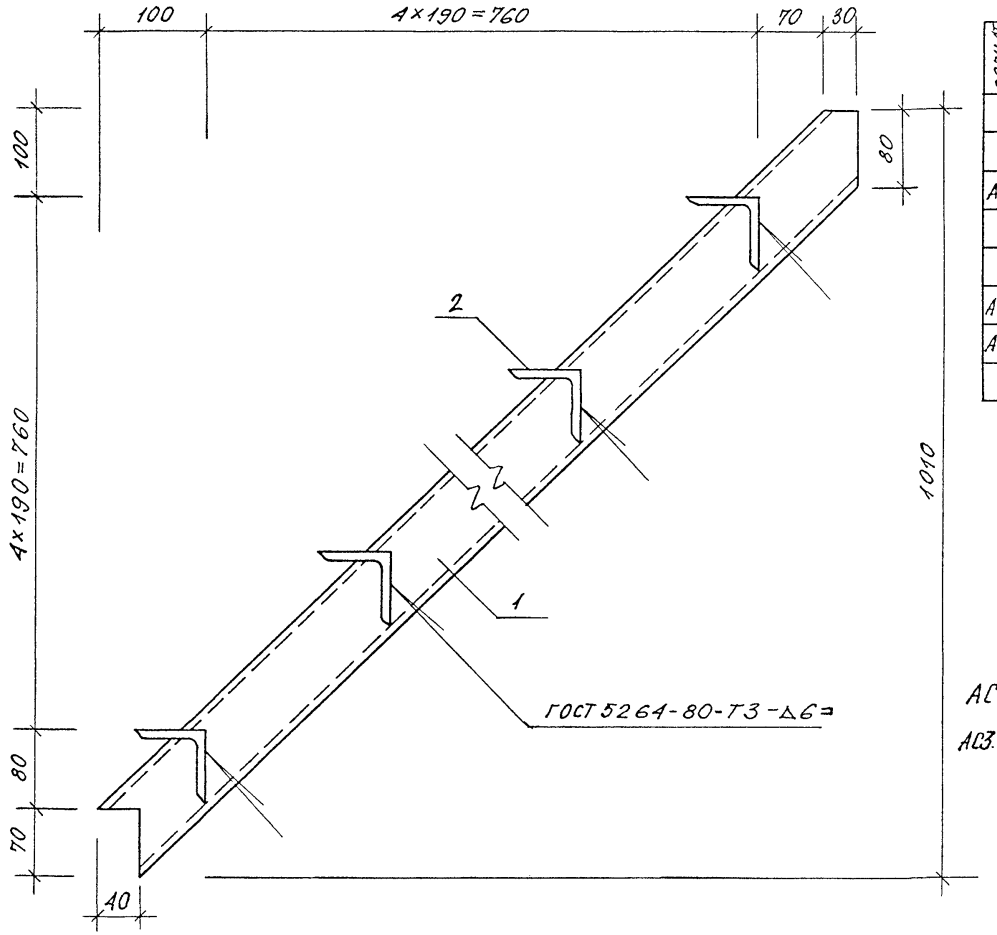

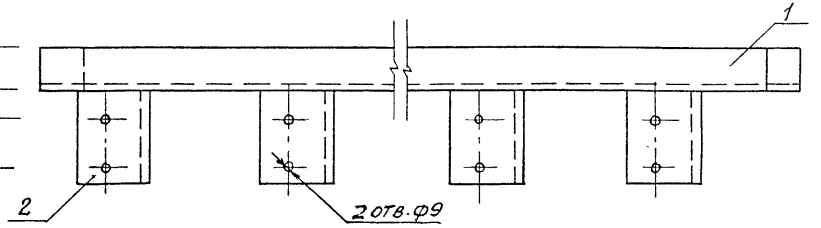

Формат	Зона	Поз.	Обозначение	Наименование	Кол.	Примечание
				Документация		
А3			289-7-1.90 ТУ	Технические условия		
				Детали		
А4		1	289-7-1.90 АС3.И.01.01	Швеллер	1	
А4		2	289-7-1.90 АС3.И.01.02	Уголок	5	

АС3.И.01.00 – изображено

АС3.И.01.00-01 – зеркальное отражение

Привязан:

Н. контр.	Лазовская	
Гл. инж. пр.	Железняк	
Гл. арх. пр.	Нечаев	
Зав. сект.	Алексеева	

289-7-1.90 АС3.И.01.00

Деталь лестницы ЛД1, ЛД2

Стадия	Масса	Масштаб
Р	12,5	1:5
Лист	Листов 1	

ЦНИИПградостроительства

Копировал:

Формат А3

Инв. № подл. | Подпись и дата | Взам. инв. №

т.п. 289-7-1.90 Альбом II

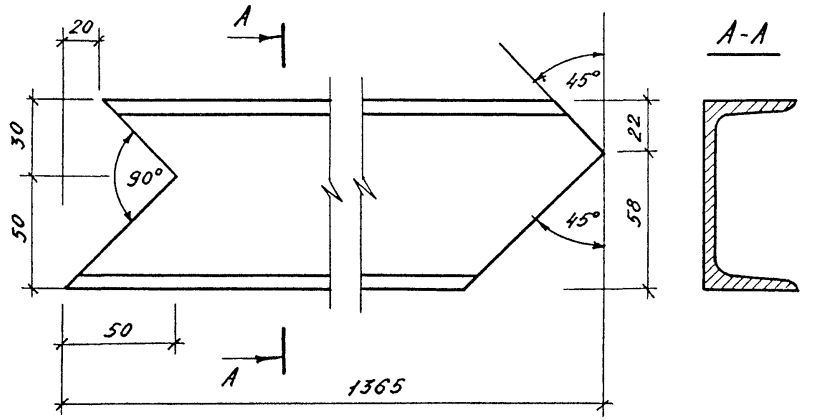

Привязан:

Н.контр.	Лазовская		289-7-1.90 АС3. Н. 01. 01		
Гл.инж.пр.	Железняк		Швеллер	Стадия: Р; Масса: 9,6; Масштаб: 1:2	
Гл.арх.пр.	Нечаев			Лист	Листов 1
Зав.сект.	Алексеева		Швеллер 8 ГОСТ 8240-72 / Ст3. ГОСТ 535-88	ЦНИИП градостроительства	

Инв.№ подл. | Подпись и дата | Взам. инв.№

Формат А4

т.п. 289-7-1.90 Альбом II

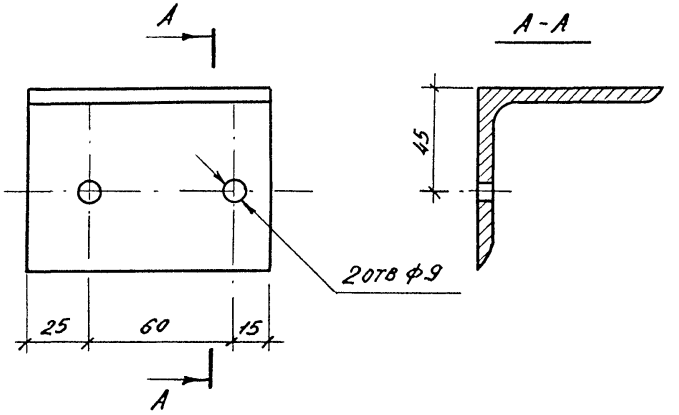

Привязан:

Н.контр.	Лазовская		289-7-1.90 АС3. Н. 01. 02		
Гл.инж.пр.	Железняк		Уголок	Стадия: Р; Масса: 0,6; Масштаб: 1:2	
Гл.арх.пр.	Нечаев			Лист	Листов 1
Зав.сект.	Алексеева		Уголок 75×75×5 ГОСТ 8509-72 / Ст.3сп. ГОСТ 535-88	ЦНИИП градостроительства	

Инв.№ подл. | Подпись и дата | Взам. инв.№

Копировал:

Формат А4

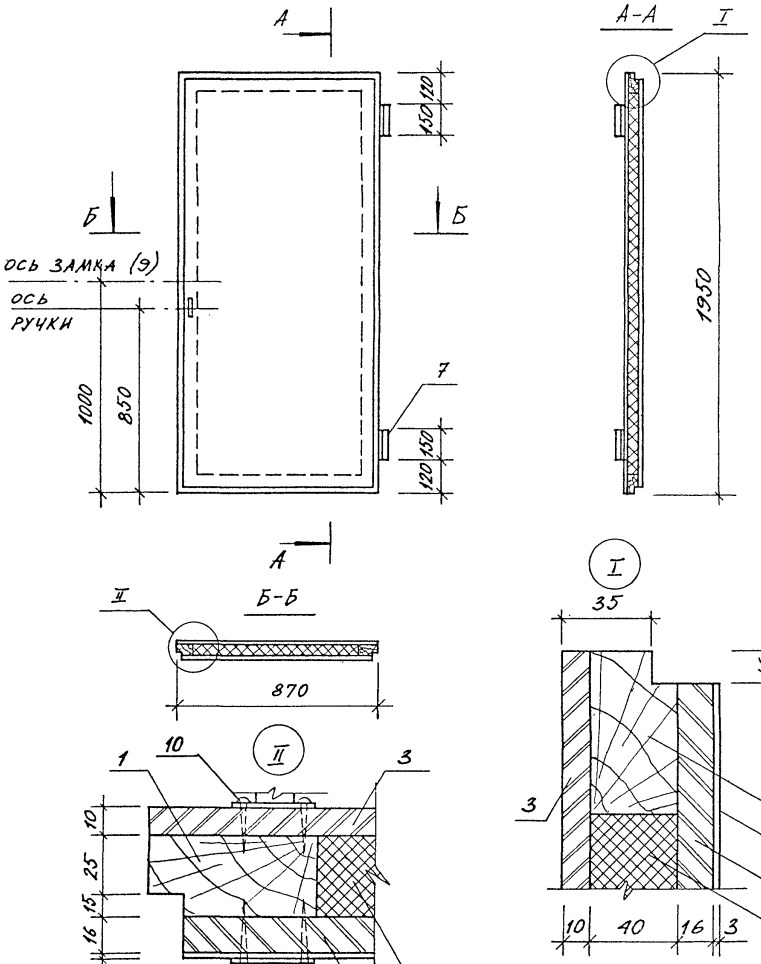

Формат	Зона	Поз.	Обозначение	Наименование	Кол.	Приме чание
				Документация		
А3			289-7-1.90 ТУ	Технические условия		
				Детали		Масса ед., кг
				Брусок 50×75 сосна сорт 2 ГОСТ 8486-86Е		
Б4		1	289-7-1.90 АС3.И.02.01	ℓ=1950	2	3,7
Б4		2	289-7-1.90 АС3.И.02.02	ℓ=900	2	1,7
Б4		3	289-7-1.90 АС3.И.02.03	П2-2Т ГОСТ 10632-89		
				1950×870×10	1	10,1
Б4		4	289-7-1.90 АС3.И.02.04	П-3Т ГОСТ 10632-89		
				1915×835×16	1	15,2
Б4		5	289-7-1.90 АС3.И.02.05	ДБСП-БМО-1915×835×3		
				ГОСТ 3590-76	1	2,4
Б4		6	289-7-1.90 АС3.И.02.06	100-1830.750.40 ГОСТ-10140-80	1	5,5
				Стандартные изделия		
		7		ПН3-150П ГОСТ 5088-78	2	
		8		РС 140-2 ГОСТ 5087-80	2	
		9		3В1А ГОСТ 5089-80	1	
		10		Шуруп 1-5×30 ГОСТ 1145-80	16	

Привязан:

Н. контр.	Лазовская	Лазов
Гл. инж. пр.	Железняк	
Гл. арх. пр.	Нечаев	
Зав. сект.	Алексеева	
Вед. инж.	Вышинская	

289-7-1.90 АС3.И.02.00

Дверь Д1

Стадия	Масса	Масштаб
Р	44,0	1:20
Лист	Листов 1	

ЦНИИПградостроительства

Копировал:

Формат А3

Инв. № подл. | Подпись и дата | Взам. инв. №

т.п. 289-7-1.90 Альбом II

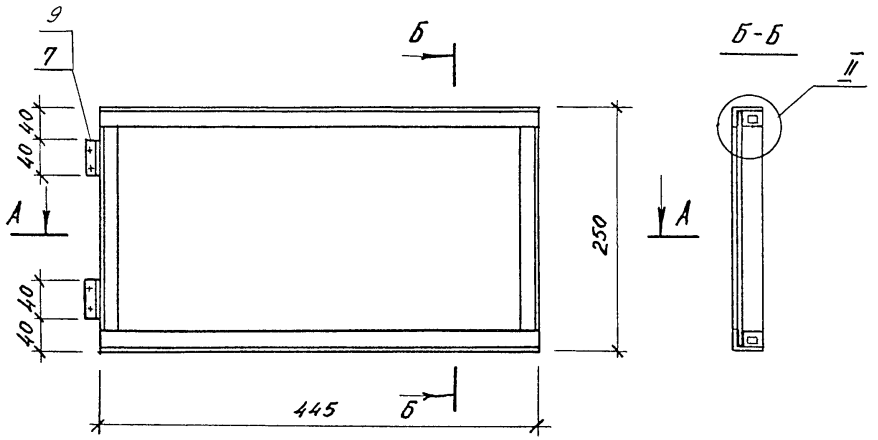

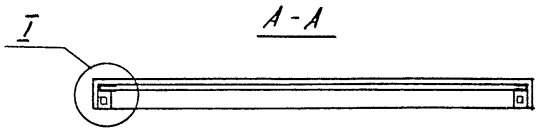

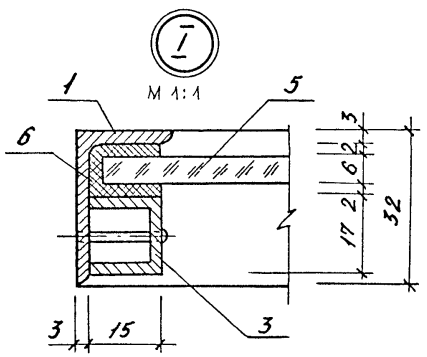

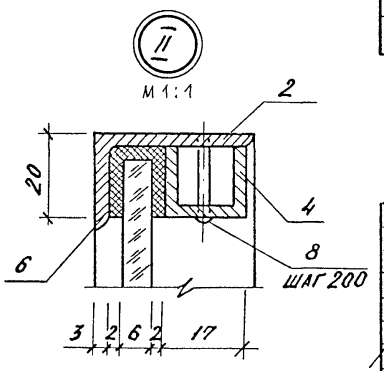

Формат	Зона	Поз.	Обозначение	Наименование	Кол.	Примеч.
				Документация		
А3			289-7-1.90 ТУ	технические условия		
				Детали		масса ед., кг
Б4		1	289-7-1.90 АС3. И. 03.01	Уголок Б-32×20×3 ГОСТ 8510-86 / Ст.3сп ГОСТ 535-88 ℓ=210	2	0,25
Б4		2	289-7-1.90 АС3.И.03.02	ℓ=445	2	0,49
Б4		3	289-7-1.90 АС3.И.03.03	Профиль алюминиевый		
				№440097 ГОСТ 13623-80, ℓ=210	2	0,07
Б4		4	289-7-1.90 АС3.И.03.04	ℓ=445	2	0,14
Б4		5	289-7-1.90 АС3.И.03.05	Стекло оконное ГОСТ 111-78		
				435×240×6	1	1,62
				Материалы		
		6		Пластина I ТМКЩ-		
				2×36×1310 ГОСТ 7338-77	1	0,14
				Стандартные изделия		
		7		ПН5-40 ГОСТ 5088-78	2	
		8		Винт 3×18.021 ГОСТ 10621-80	10	
		9		Шуруп 1-3×25 ГОСТ 1145-80	8	

Привязан:

Н. контр.	Лазовская	
Гл. инж. пр.	Железняк	
Гл. арх. пр.	Нечаев	
Зав. сект.	Алексеева	
Вед. инж.	Вышинская	

289-7-1.90 АС3. И. 03.00

Окно 01

Стадия	Масса	Масштаб
Р	3,7	1:5
Лист	Листов 1	

ЦНИИПградостроительства

Копировал: Формат А3

Инв. № подл. | Подпись и дата | Взам. инв. №

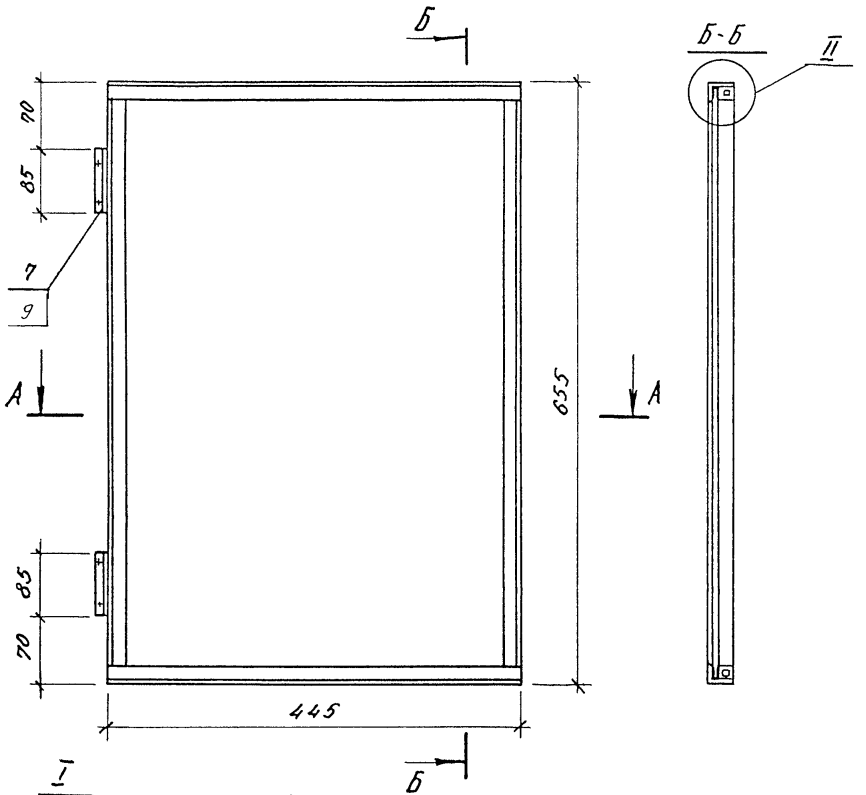

ФОРМАТ	ЗОНА	ПОЗ.	Обозначение	Наименование	Кол.	Примеч.
				Документация		
А3			289-7-1.90 ТУ	Технические условия		
				Деталн		масса ед., кг
Б.4		1	289-7-1.90 АС3.И.04.01	Уголок Б-32х20х3 ГОСТ 8510-86 Ст.3сп ГОСТ 535-88 ℓ=615	2	0,72
Б.4		2	289-7-1.90 АС3.И.04.02	ℓ=445	2	0,49
Б.4		3	289-7-1.90 АС3.И.04.03	Профиль алюминиевый		
				№440097 ГОСТ 13623-80, ℓ=615	2	0,20
Б.4		4	289-7-1.90 АС3.И.04.04	ℓ=445	2	0,14
Б.4		5	289-7-1.90 АС3.И.04.05	Стекло оконное ГОСТ 111-78		
				645 х 435 х 6	1	4,4
				Материалы		
		6		Пластина I, ТМКЩ		
				2х36х2160 ГОСТ 7338-77	1	0.23
				Стандартные изделия		
		7		ПН1-70А ГОСТ 5088-78	2	
		8		Винт 3х18-021 ГОСТ 10621-80	14	
		9		Шуруп 1-4х25 ГОСТ 1145-80	12	

Н. контр.	Лазовская		
Гл. инж. пр.	Железняк		
Гл. арх. пр.	Нечаев		
Зав. сект.	Алексеева		
Вед. инж.	Вышинская		

Привязан:

Инв. № подл. | Подпись и дата | Взам. инв. №

289-7-1.90 АС3 Н.04.00

Окно 02

Стадия	Масса	Масштаб
Р	7,7	1:5
Лист	Листов 1	

ЦНИИЛ градостроительства

Копировал:

Формат А3

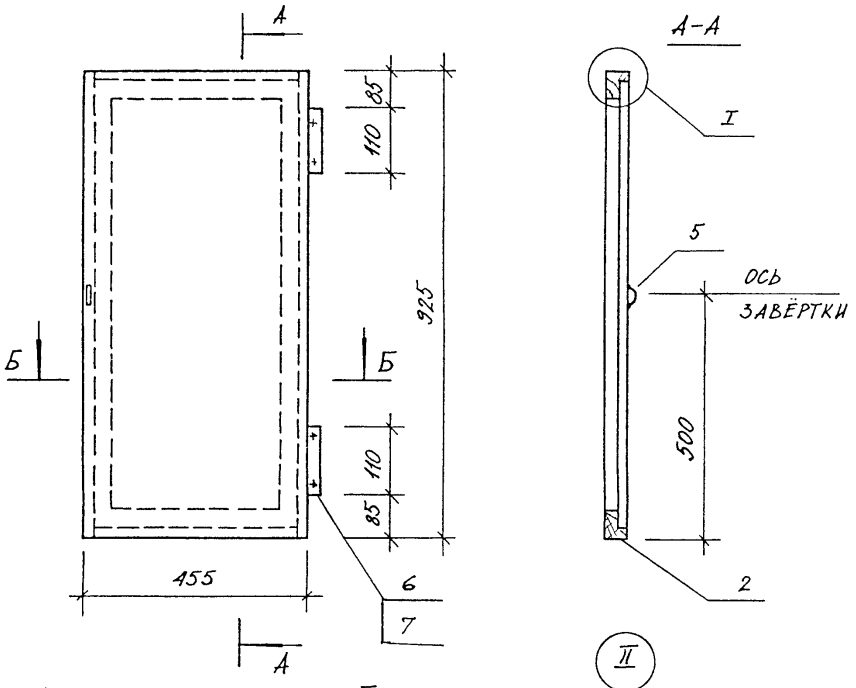

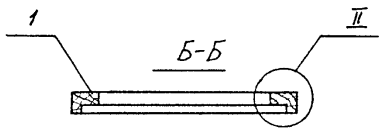

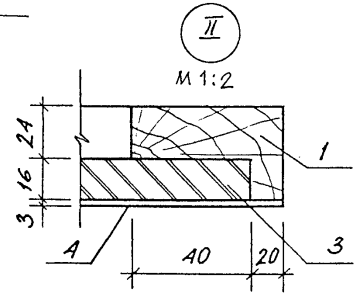

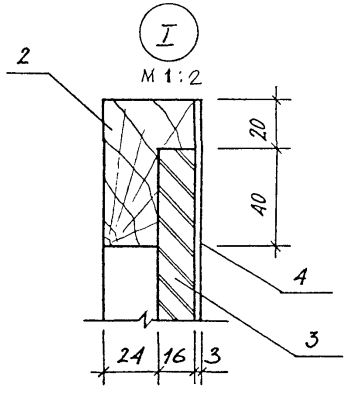

Формат	Зона	Поз.	Обозначение	Наименование	Кол.	Приме-чание
				Документация		
А3			289-7-1.90 ТУ	Технические условия		
				Детали		Масса ед., кг
				Брусок 40х60 сосна сорт 2 ГОСТ 8486-86 Е		
Б4		1	289-7-1.90 АС3.И.05.01	ℓ = 925	2	1,1
Б4		2	289-7-1.90 АС3.И.05.02	ℓ = 435	2	0,52
Б4		3	289-7-1.90 АС3.И.05.03	П-3Т ГОСТ 10632-89		
				890х880х16	1	7,5
Б4		4	289-7-1.90 АС3.И.05.04	ДБСП-БМО-920х450х3		
				ГОСТ 9590-76	1	0,6
				Стандартные изделия		
		5		ЗРА-1 ГОСТ 5090-86	1	
		6		ПН1-110П ГОСТ 5088-78	2	
		7		Шуруп 1-4х30 ГОСТ 1145-80	16	

АС1.И.05.00 – изображено
АС1.И.05.00-01 – зеркальное отражение

Взам. инв. № | Подпись и дата | Инв. № подл.

Привязан:				289-7-1.90 АС3.И.05.00	
	Н. контр.	Лазовская		Дверца правая – Д пр Дверца левая – Д л	Стадия: Р; Масса: 11,3; Масштаб: 1:10
	Гл. инж. пр.	Железняк			Лист; Листов 1
	Гл. арх. пр.	Нечаев			ЦНИИПградостроительства
	Зав. сект.	Алексеева			
	Вед. инж.	Вышинская			

Копировал: Формат А3

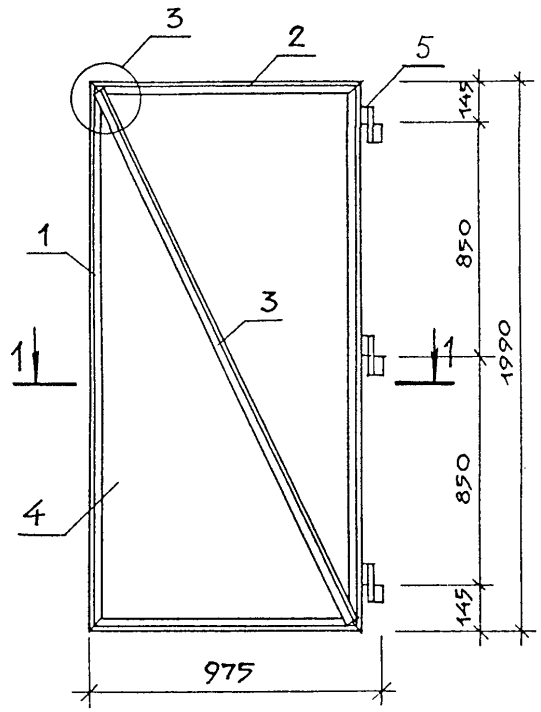

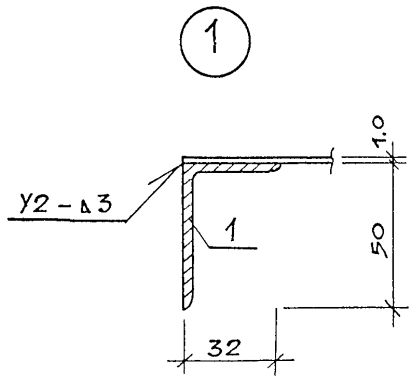

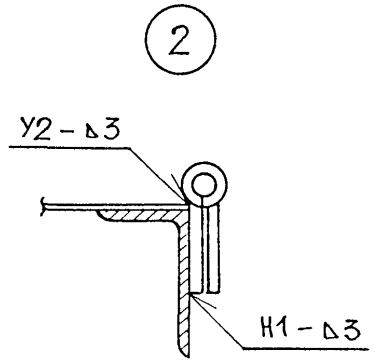

1—1

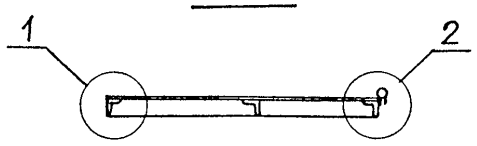

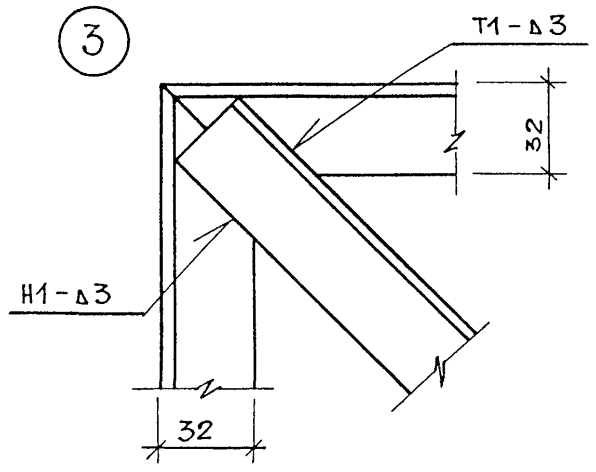

Формат	Зона	Поз.	Обозначение	Наименование	Кол.	Примеч.
				Документация		
А3			289-7-1.90 ТУ	Технические условия		
				Детали		Масса ед., кг
				Уголок $\frac{Б50\times32\times3\ ГОСТ\ 8510-86}{Ст.3\ ГОСТ\ 535-88}$		
Б.Ч.		1	289-7-1.90 АС5.И.01.01	ℓ = 1990	2	3.6
Б.Ч.		2	289-7-1.90 АС5.И.01.02	ℓ = 975	2	1.8
Б.Ч.		3	289-7-1.90 АС5.И.01.03	ℓ = 2050	1	3,9
				Лист $\frac{1\times975\times1900\ ГОСТ\ 19903-74}{Ст.3\ кп2\ ГОСТ\ 5582-75}$		
Б.Ч.		4	289-7-1.90 АС5.И.01.04		1	14.5
				Стандартные изделия		
Б.Ч.		5		ПН3 - 130 П ГОСТ 5088 - 78	3	

Сварку производить по ГОСТ 5264-80

Привязан:

Н.контр.	Лазовская	
Гл.инж.пр.	Железняк	
Гл.арх.пр.	Нечаев	
Зав.сект.	Алексеева	
Инженер	Лисицына	
Техник	Громова	

289-7-1.90 АС5.И.01.00

Дверь металлическая Д1

Стадия	Масса	Масштаб
Р	23.8	1:20
Лист	Листов 1	

ЦНИИПградостроительства

Копировал: [illegible]

Формат А3

Взамен инв.№

Подпись и дата

Инв.№ подл.

Схема установки ворот.

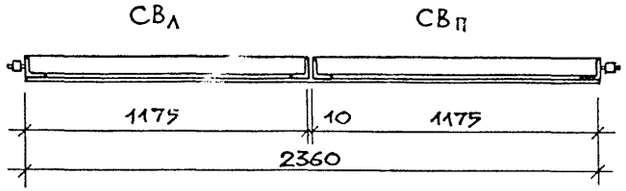

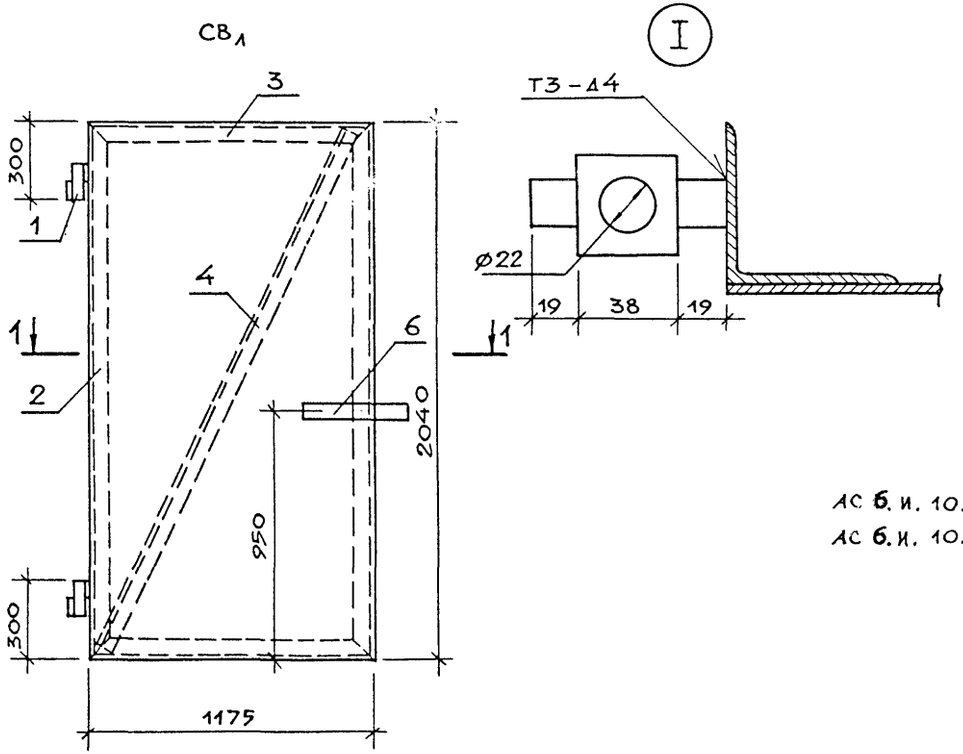

1 - 1

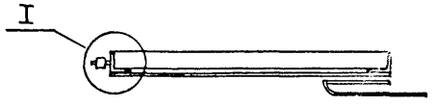

Формат	Зона	Поз.	Обозначение	Наименование	Кол.	Примеч.
				Документация		
А3			289-7-1.90 ТУ	Технические условия		
				Сборочные единицы		
А3		1	289-7-1.90 АС6.И.10.10	Петля П1	2	
				Детали		Масса ед. кг
				Уголок Б63×63×4 ГОСТ 8509-86 Ст.3 ГОСТ 535-88		
Б.Ч.		2	289-7-1.90 АС.6.И.10.01	ℓ = 2040	2	15.91
Б.Ч.		3	289-7-1.90 АС6.И.10.02	ℓ = 1175	2	9.17
Б.Ч.		4	03	ℓ = 2510	1	9.77
Б.Ч.		5		Лист Б1.8×2040×1175 ГОСТ 19903-74 Ст.3кп2 ГОСТ 5582-75	1	34.28
			Переменные данные для исполнения			
				АС6.И.10.00		
				Сборочные единицы		
А4		6	289-7-1.90 АС6.И.10.20	Защелка	1	

АС 6.И.10.00 - изображено
АС 6.И.10.00-01 - зеркальное отражение

Обозначение	Марка	Масса, кг
АС 6.И.10.00	СВл	72.8
АС 6.И.10.00-01	СВп	70.8

Привязан:

Н.контр.	Лазовская	
Гл.инж.пр.	Железняк	
Гл.арх.пр.	Нечаев	
Зав.сект.	Алексеева	
Инженер	Лисицына	
Техник	Громова	

289-7-1.90 АС6.И.10.00

Створка ворот

Стадия	Масса	Масштаб
Р	см.табл.	1:20
Лист	Листов 1	

ЦНИИПградостроительства

Копировал

Формат А3

Инв.№ подл. | Подпись и дата | Взамен инв.№

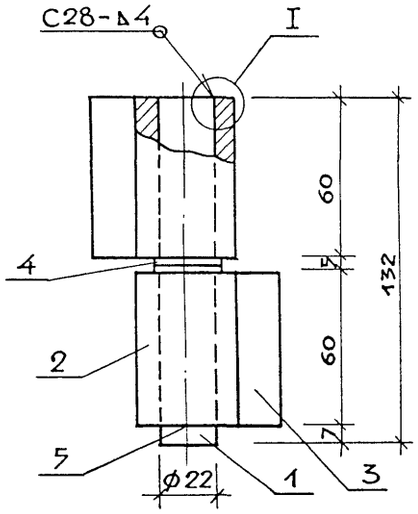

поз. 2

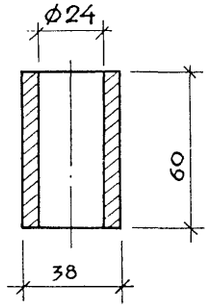

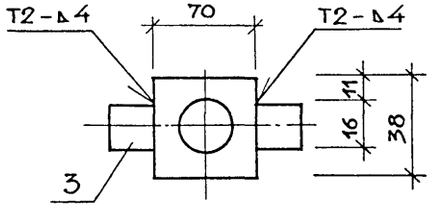

I
М 1:1

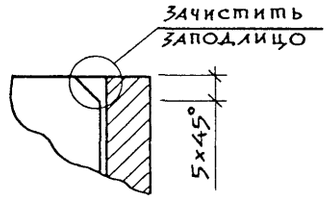

Формат	Зона	Поз.	Обозначение	Наименование	Кол.	Примечан.
				Документация		
А3			289-7-1.90 ТУ	Технические условия		
				Детали		Масса ед., кг
Б.Ч.		1	289-7-1.90 АС6.И.10.11	Круг 22 ГОСТ 2590-71 / Ст.3 ГОСТ 535-88		
				ℓ = 132	1	0.4
Б.Ч.		2	289-7-1.90 АС6.И.10.12	Квадрат 38 ГОСТ 2591-71 / Ст.3 ГОСТ 535-88		
				ℓ = 60	2	0.48
Б.Ч.		3	289-7-1.90 АС6.И.10.13	Квадрат 16 ГОСТ 2591-71 / Ст.3 ГОСТ 535-88		
				ℓ = 60	2	0.12
				Стандартные изделия		
		4		Шайба 22×2.5 ГОСТ 10450-78 / Ст.3 ГОСТ 535-88	2	
		5		Шплинт 3×30 ГОСТ 397-79	1	

Сварку производить по ГОСТ 5264-80.

Н.контр.	Лазовская	
Гл.инж.пр.	Железняк	
Гл.арх.пр.	Нечаев	
Зав.сект.	Алексеева	
Инженер	Лисицына	

Привязан:

289-7-1.90 АС6.И.10.10

Петля П1

Стадия	Масса	Масштаб
Р	1.64	1:2
Лист	Листов 1	

ЦНИИПградостроительства

Копировал: ЕШГ

Формат А3

Инв.№ подл. | Подпись и дата | Взамен инв.№

Формат	Зона	Поз.	Обозначение	Наименование	Кол.	Примеч.
				Документация		
А3			289-7-1.90 АС6И.10.20СБ	Сборочный чертеж		
				Детали		Масса ед. кг
А4		1	289-7-1.90 АС6И.10.21	Рукоятка	1	
Б4		2	289-7-1.90 АС6.И.10.22	Проушина		
				Полоса 30х6 ГОСТ103-76 / Ст.3 ГОСТ 535-88	2	0,1 кг
А4		3	289-7-1.90 АС6.И.10.24	Ось	1	
А4		4	289-7-1.90 АС6И.10.25	Планка	1	
А4		5	-01	Планка	1	
А4		6	-02	Планка	1	
А4		7	-03	Планка	1	
А4		8	-04	Планка	1	
				Стандартные изделия		
		9		Шайба 18 ГОСТ10450-78	2	

Рис. 1

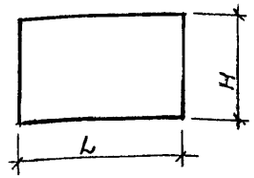

Рис. 2
остальное см. Рис. 1

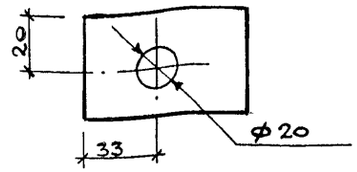

Рис. 3
остальное см. Рис. 1

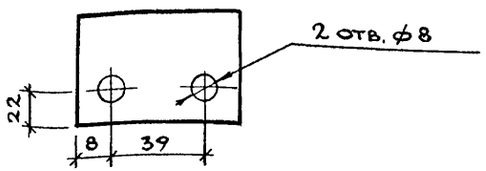

Обозначение	Рис.	L	H	Материал	Масса кг
289-7-1.90 АС6И.10.25	1	56	26	полоса 56х8 ГОСТ103-76 / Ст.3 ГОСТ 535-88	0.09
-01	2	63	75	полоса 63х8 ГОСТ103-76 / Ст.3 ГОСТ 535-88	0.27
-02	2	146	40	полоса 40х6 ГОСТ103-76 / Ст.3 ГОСТ 535-88	0.27
-03	1	63	60	полоса 63х6 ГОСТ103-76 / Ст.3 ГОСТ 535-88	0.24
-04	3	63	75	полоса 63х8 ГОСТ103-76 / Ст.3 ГОСТ 535-88	0.30

Взам. инв. №

Подпись и дата

Инв. № подл.

Привязан:

289-7-1.90 АС6.И.10.20

Н. контр.	Лазовская	
Гл. инж. пр.	Нелезняк	
Гл. арх. пр.	Нечаев	
Зав. сект.	Алексеева	
Инженер	Лисицына	

Защелка

Стадия	Масса	Масштаб
Р	2,02	
Лист	Листов 1	

ЦНИИПградостроительства

Копировал Громова Формат А4

Взам. инв. №

Подпись и дата

Инв. № подл.

Привязан:

289-7-1.90 АС6.И.10.25

Н. контр.	Лазовская	
Гл. инж. пр.	Нелезняк	
Гл. арх. пр.	Нечаев	
Зав. сект.	Алексеева	
Инженер	Лисицына	

Планка

Стадия	Масса	Масштаб
Р	См. табл.	
Лист	Листов 1	

ЦНИИПградостроительства

Копировал Формат А4

т.п. 289-7-1.90 Альбом II

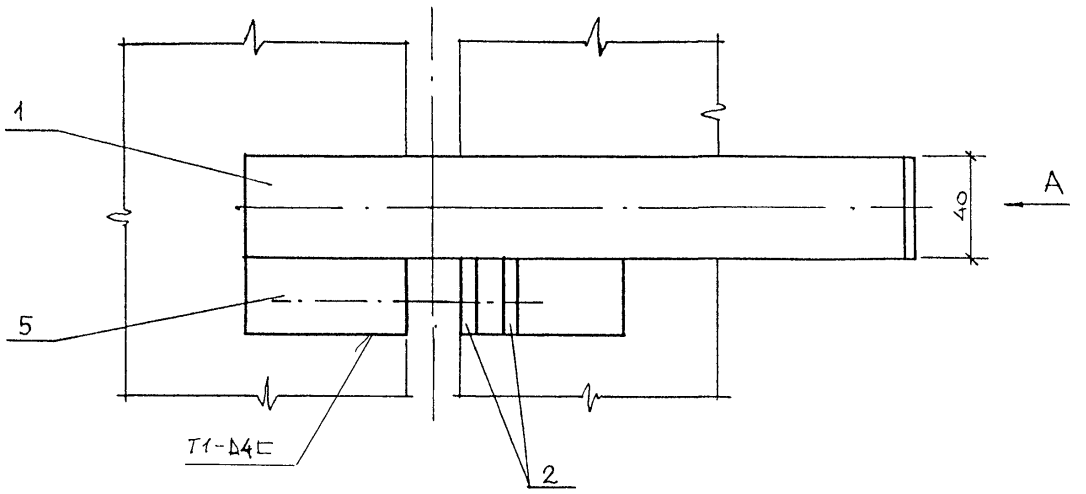

Вид А

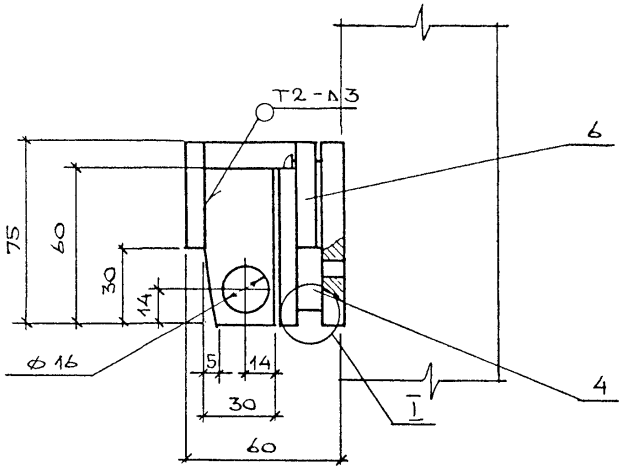

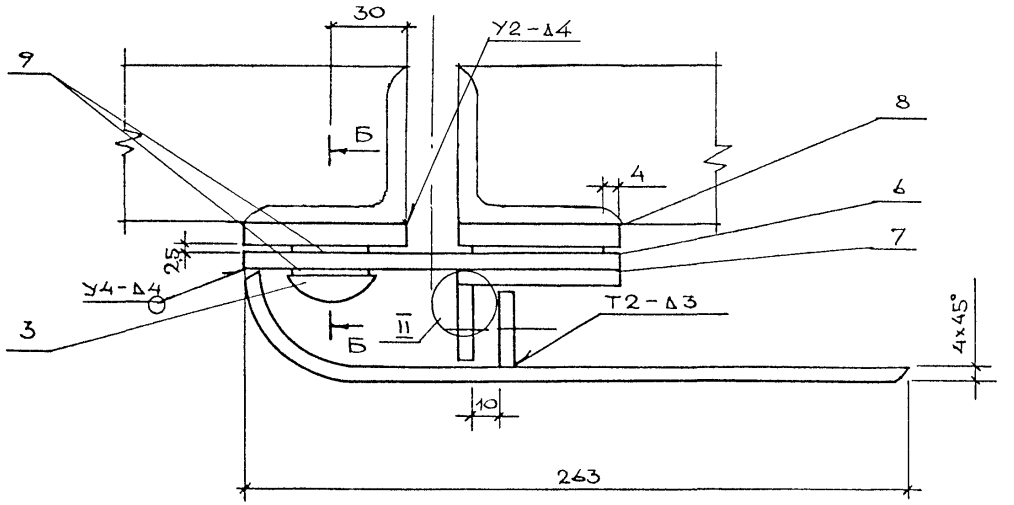

II
м 1:1

Б-Б
повернуто

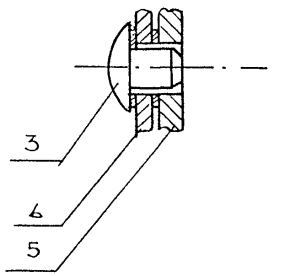

I
м 1:1

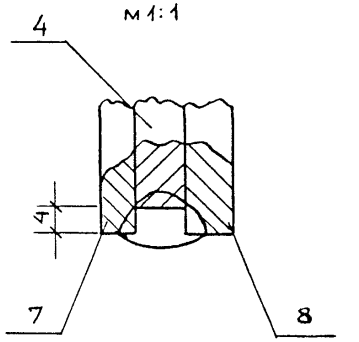

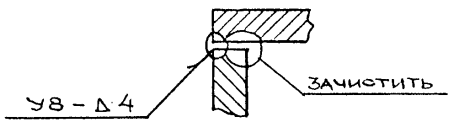

Сварка по ГОСТ 5264-80

Привязан:			
	Н.контр	Лазовская	
	Гл.инж.пр	Железняк	
	Гл.арх.пр	Нечаев	
	Зав.сект	Алексеева	
	Инженер	Лисицына	

289-7-1.90 АС6.И.10.20 СБ

Защелка
Сборочный чертеж

Стадия	Масса	Масштаб
Р	2,02	1:2
Лист	Листов 1	

ЦНИИП градостроительства

Копировал:

Формат А3

Инв. № подл. | Подпись и дата | Взам. инв. №

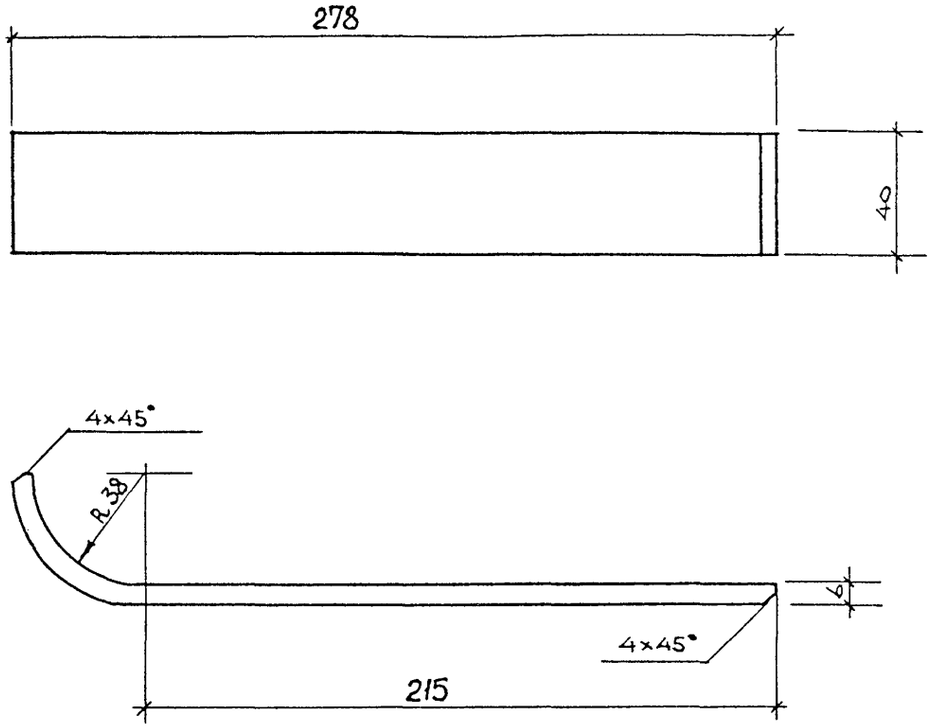

Привязан:

Н.контр.	Лазовская		
Гл.инж.пр	Железняк		
Гл.арх.пр	Нечаев		
Зав.сект	Алексеева		
Инженер	Лисицына		

289-7-1.90 АС6.И.10.21

РУКОЯТКА

Стадия	Масса	Масштаб
Р	0.52	1:2
Лист	Листов 1	

полоса 40х6 ГОСТ 103-76 / ст.3 ГОСТ 535-88

ЦНИИПградостроительства

Взамен инв.№ | Подпись и дата | Инв.№ подл.

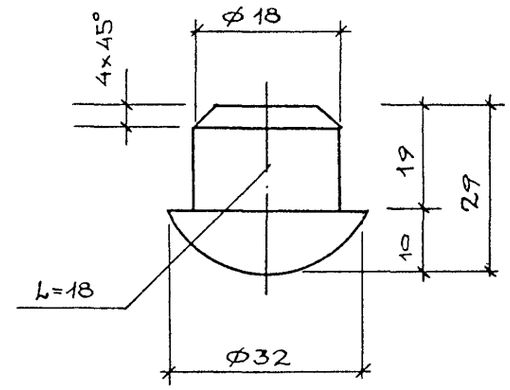

Привязан:

Н.контр.	Лазовская		
Гл.инж.пр	Железняк		
Гл.арх.пр	Нечаев		
Зав.сект	Алексеева		
Инженер	Лисицына		

289-7-1.90 АС6.И.10.24

Ось

Стадия	Масса	Масштаб
Р	0.20	1:1
Лист	Листов 1	

Круг 32 ГОСТ 2590-71 / ст.3 ГОСТ 535-88

ЦНИИПградостроительства

Взам. инв.№ | Подпись и дата | Инв.№ подл.

Копировал Громова Формат А4

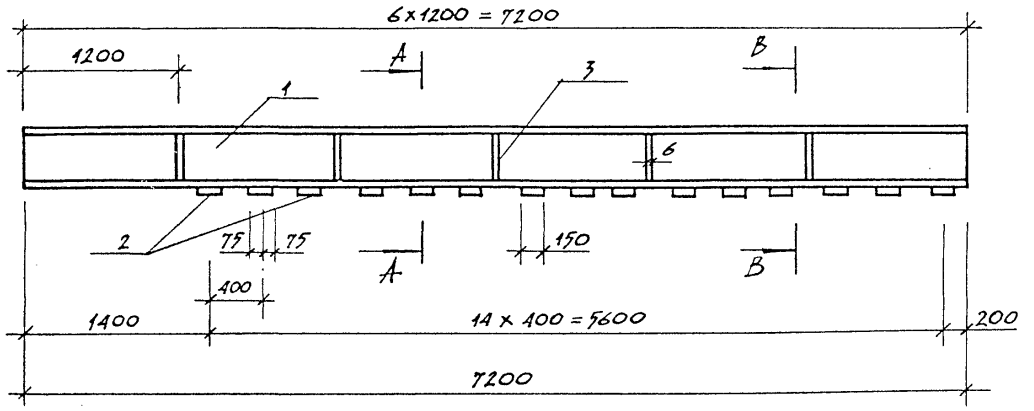

Формат	Зона	Поз.	Обозначение	Наименование	Кол.	Примечание
				Детали		Масса ед., кг
Б4		1	289-7-1.90 АСТ.Н.01.01	Швеллер 16 ГОСТ 8240-72 / Ст.3 ГОСТ 535-88		
				ℓ = 7200	1	102,2
				Полоса ГОСТ 103-76 / Ст.3 ГОСТ 535-88		
Б4		2	289-7-1.90 АСТ.Н.01.02	6×150, ℓ = 160	15	1,1
Б4		3	289-7-1.90 АСТ.Н.01.03	6×150, ℓ = 148	5	0,4

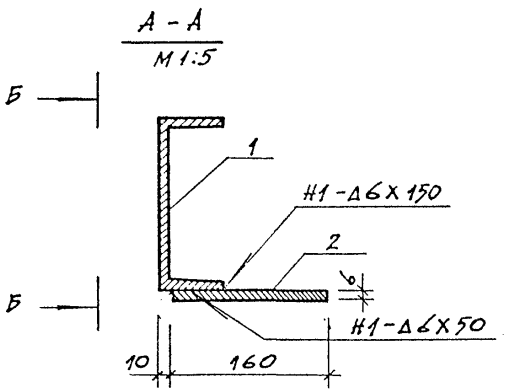

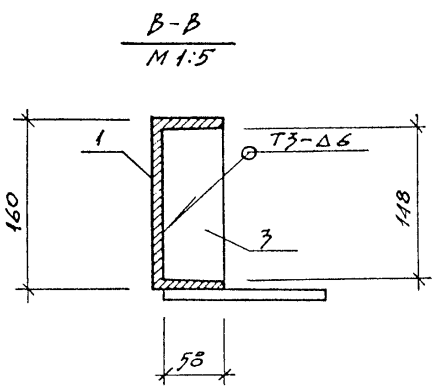

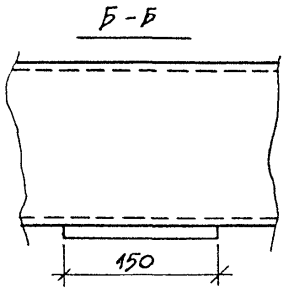

Сварка по ГОСТ 5264-80

Привязан			
Н. контр.	Лазовская	Лазовская	
Гл. инж. пр.	Железняк		
Гл. арх. пр.	Нечаев		
Зав. сект.	Алексеева		
Вед. инж.	Щурнюк		

289-7-1.90 АСТ.Н.01.00

Балка Б1

Стадия	Масса	Масштаб
Р	120,1	1:40
Лист	Листов 1	

ЦНИИПградостроительства

Инв. № подл. | Подпись и дата | Взам. инв. №

Копировал: Белова

Формат А3

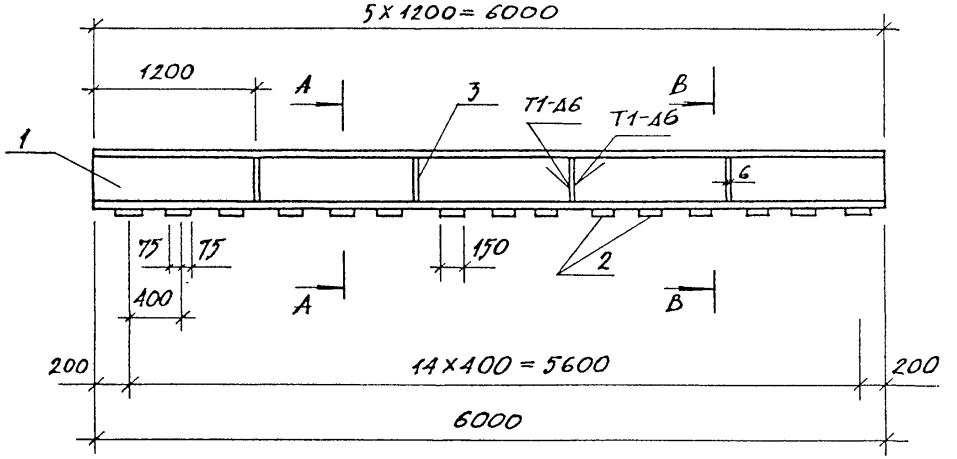

ФОРМАТ	ЗОНА	ПОЗ.	ОБОЗНАЧЕНИЕ	НАИМЕНОВАНИЕ	КОЛ.	ПРИМЕЧАНИЕ
				ДЕТАЛИ		МАССА ЕД., КГ
БЧ		1	289-7-1.90 АС7.И.02.01	ШВЕЛЛЕР 16 ГОСТ 8240-72 / СТ.3 ГОСТ 535-88		
				С=6000	1	85,2
				ПОЛОСА ГОСТ 103-76 / СТ.3 ГОСТ 535-88		
БЧ		2	289-7-1.90 АС7.И.02.02	6×150, ℓ=160	15	1,1
БЧ		3	289-7-1.90 АС7.И.02.03	6×58, ℓ=148	4	0,4

А-А
М 1:5

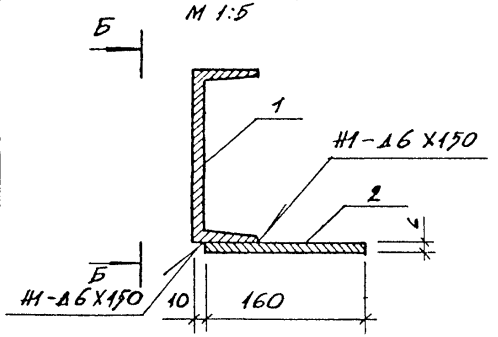

В-В
М 1:5

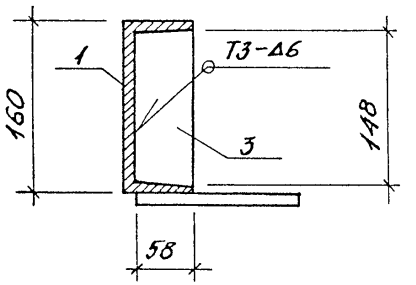

Б-Б

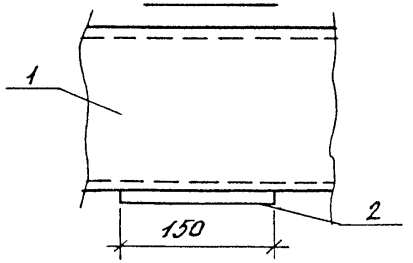

СВАРКА ПО ГОСТ 5264-80

ПРИВЯЗАН:

Н. КОНТР.	ЛАЗОВСКАЯ	
ГЛ. ИНЖ. ПР.	ЖЕЛЕЗНЯК	
ГЛ. АРХ. ПР.	НЕЧАЕВ	
ЗАВ. СЕКТ.	АЛЕКСЕЕВА	
ВЕД. ИНЖ.	ЩУРЮК	

289-7-1.90 АС7.И.02.00

БАЛКА Б2

СТАДИЯ	МАССА	МАСШТАБ
Р	103,3	1:40
ЛИСТ	ЛИСТОВ 1	

ЦНИИПГРАДОСТРОИТЕЛЬСТВА

КОПИРОВАЛ:

ФОРМАТ А3

ИНВ. № ПОДЛ. | ПОДПИСЬ И ДАТА | ВЗАИМ. ИНВ. №

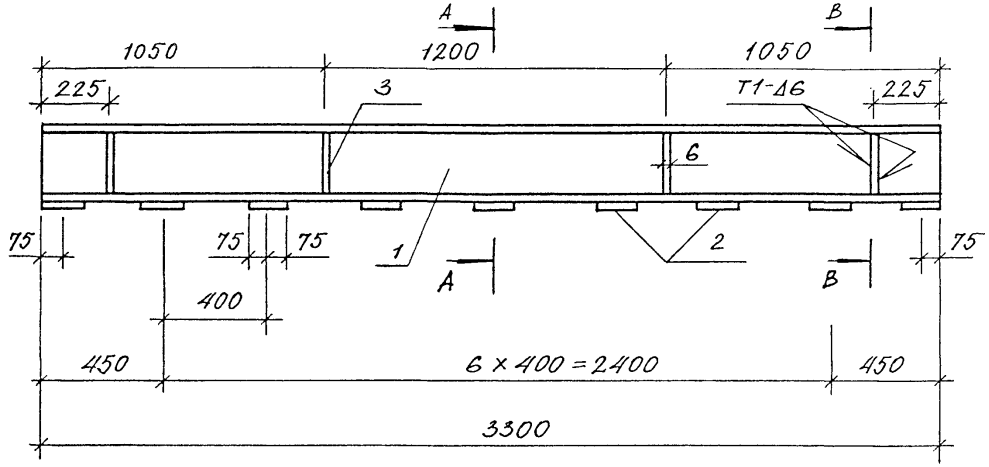

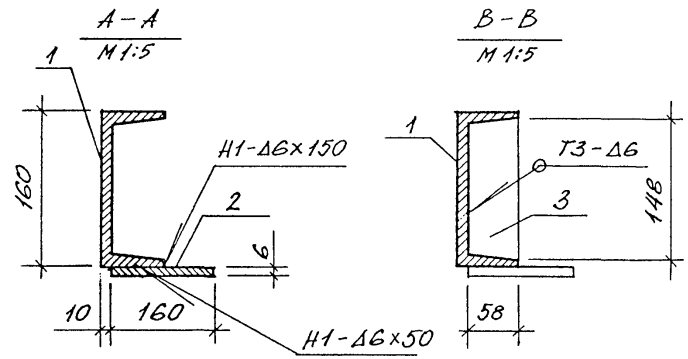

СВАРКА ПО ГОСТ 5264-80

ФОРМАТ	ЗОНА	ПОЗ.	ОБОЗНАЧЕНИЕ	НАИМЕНОВАНИЕ	КОЛ.	ПРИМЕЧАНИЕ
				ДЕТАЛИ		МАССА ЕД., КГ
БЧ		1	289-7-1.90 АС7. И. 03.01	ШВЕЛЛЕР 16 ГОСТ 8240-72		
				Ст.3 ГОСТ 535-88		
				ℓ = 3300	1	46,9
				ПОЛОСА ГОСТ 103-76		
				Ст.3 ГОСТ 535-88		
БЧ		2	289-7-1.90 АС7. И. 03.02	6×150, ℓ = 160	9	1,1
БЧ		3	289-7-1.90 АС7. И. 03.03	6×58, ℓ = 148	4	0,4

т.п. 289-7-1.90 АЛЬБОМ II

ИНВ. № ПОДЛ.	ПОДПИСЬ И ДАТА	ВЗАМ. ИНВ. №

ПРИВЯЗАН:

Н. КОНТР	ЛАЗОВСКАЯ	Лазовс
ГЛ. ИНЖ. ПР.	ЖЕЛЕЗНЯК	
ГЛ. АРХ. ПР.	НЕЧАЕВ.	
ЗАВ. СЕКТ.	АЛЕКСЕЕВА	
ВЕД. ИНЖ.	ШУРНЮК	

289-7-1.90 АС7. И.03.00

БАЛКА Б3

СТАДИЯ	МАССА	МАСШТАБ
Р	58,4	1:40
ЛИСТ	ЛИСТОВ 1	

ЦНИИПГРАДОСТРОИТЕЛЬСТВА

КОПИРОВАЛ:

ФОРМАТ А3

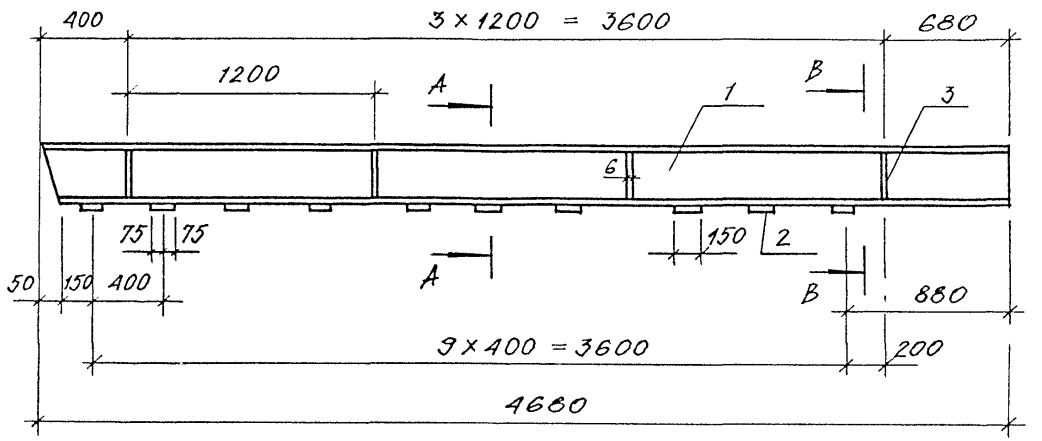

ФОРМАТ	ЗОНА	ПОЗ.	ОБОЗНАЧЕНИЕ	НАИМЕНОВАНИЕ	КОЛ.	ПРИМЕЧАНИЕ
				ДЕТАЛИ		МАССА ЕД., КГ
БЧ		1	289-7-1.90 АС7. И. 04.01	ШВЕЛЛЕР 16 ГОСТ 8240-72 / СТ.3 ГОСТ 535-88		
				ℓ = 4680	1	66,5
				ПОЛОСА ГОСТ 103-76 / СТ.3 ГОСТ 535-88		
БЧ		2	289-7-1.90 АС7. И. 04.02	6×150, ℓ = 160	10	1,1
БЧ		3	289-7-1.90 АС7. И. 04.03	6×58, ℓ = 148	4	0,4

А - А
М 1:5

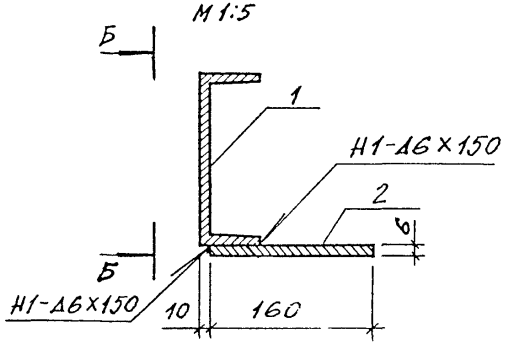

В - В
М 1:5

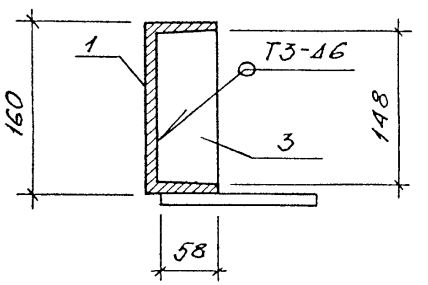

Б - Б

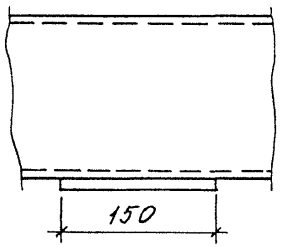

СВАРКА ПО ГОСТ 5264-80

ПРИВЯЗАН			
Н. КОНТР.	ЛАЗОВСКАЯ	Лазовская	
ГЛ. ИНЖ. ПР.	ЖЕЛЕЗНЯК		
ГЛ. АРХ. ПР.	НЕЧАЕВ		
ЗАВ. СЕКТ.	АЛЕКСЕЕВА		
ВЕД. ИНЖ.	ШУРНЮК		

289-7-1.90 АС7. И. 04.00

БАЛКА Б4

СТАДИЯ	МАССА	МАСШТАБ
Р	79,1	1:40
ЛИСТ	ЛИСТОВ 1	

ЦНИИПГРАДОСТРОИТЕЛЬСТВА

ИНВ. № ПОДЛ. | ПОДПИСЬ И ДАТА | ВЗАМ. ИНВ. №

КОПИРОВАЛ:

ФОРМАТ А3

Формат	Зона	Поз.	Обозначение	Наименование	Кол.	Примечание
				Документация		
А3			ТУ	Технические условия		
А3			289-7-1.90 АС7.И.06.00СБ	Сборочный чертеж		
				Детали		
				АС7.И.06.00 (Р1)		Масса ед. кг
А3		1	289-7-1.90 АС7.И.06.01	Полоса 10×100 ГОСТ 103-76 / Ст.3сп ГОСТ 535-88		
				ℓ=200	1	
А3		2	289-7-1.90 АС7.И.06.02	Труба 50×100×6 ГОСТ 8645-68 / В10 ГОСТ 13663-86		
				ℓ=1680	1	
				АС7.И.06.00-01 (Р2)		
А3		1	289-7-1.90 АС7.И.06.01-01	Полоса 10×100 ГОСТ 103-76 / Ст.3сп ГОСТ 535-88		
				ℓ=200	1	
А3		2	289-7-1.90 АС7.И.06.02-01	Труба 50×100×6 ГОСТ 8645-68 / В10 ГОСТ 13663-86		
				ℓ=1710	1	

Формат	Зона	Поз.	Обозначение	Наименование	Кол.	Примечание
				АС7.06.00-02 (Р3)		
А3		1	289-7-1.90 АС7.И.06.01-02	Полоса 10×100 ГОСТ 103-76 / Ст.3сп ГОСТ 535-88		
				ℓ=170	1	
А3		2	289-7-1.90 АС7.И.06.02-02	Труба 50×100×6 ГОСТ 8645-68 / В10 ГОСТ 13663-86		
				ℓ=1380	1	

Инв.№ подл. | Подпись и дата | Взам. инв.№

Привязан:

Н. контр.	Лазовская	
ГИП	Железняк	
ГАП	Нечаев	
Зав.сект.	Алексеева	
Вед. инж.	Журнюк	

289-7-1.90 АС 7.И.06.00

РАСКОС Р1, Р2, Р3.

Стадия	Лист	Листов
Р		1

ЦНИИПградостроительства

Формат А3

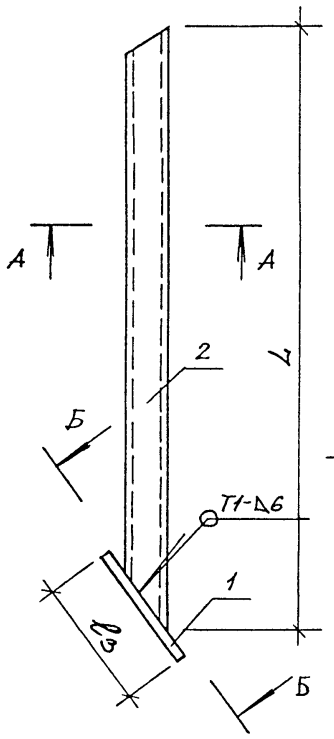

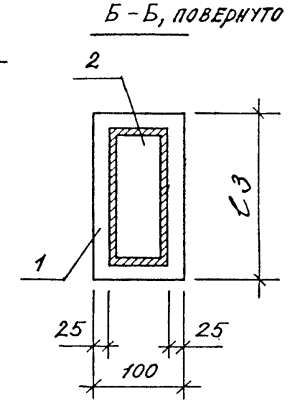

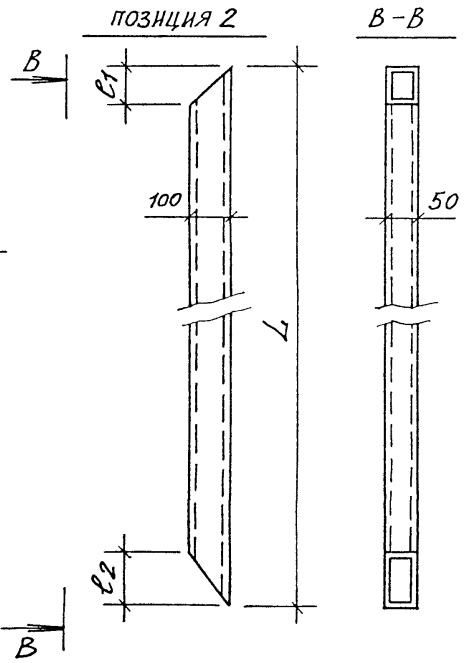

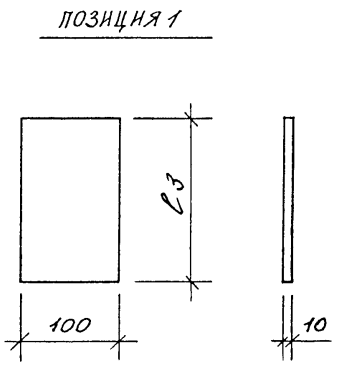

ОБОЗНАЧЕНИЕ	МАРКА	РАЗМЕРЫ, мм				МАССА	ПРИМЕЧАНИЕ
		L	l1	l2	l3		
289-7-1.90 АС7.И. 06.00	Р1	1680	90	110	200	23,4	
-01	Р2	1710	90	110	200	24,4	
-02	Р3	1380	120	80	170	19,3	

СВАРКА ПО ГОСТ 5264-80

ПРИВЯЗАН:

Н. КОНТР.	ЛАЗОВСКАЯ	
ГЛ. ИНЖ. ПР.	ЖЕЛЕЗНЯК	
ГЛ. АРХ. ПР.	ЦЕЧАЕВ	
ЗАВ. СЕКТ.	АЛЕКСЕЕВА	
ВЕД. ИНЖ.	ШУРИЮК	

289-7-1.90 АС 7. И.06.00 СБ

РАСКОС
Р1, Р2, Р3.
Сборочный чертеж

СТАДИЯ	МАССА	МАСШТАБ
Р	СМ ТАБЛ.	
ЛИСТ	ЛИСТОВ 1	

ЦНИИПГРАДОСТРОНТЕЛЬСТВА

КОПИРОВАЛ:

ФОРМАТ А3

ИНВ. № ПОДЛ.	ПОДПИСЬ И ДАТА	ВЗАМ. ИНВ. №

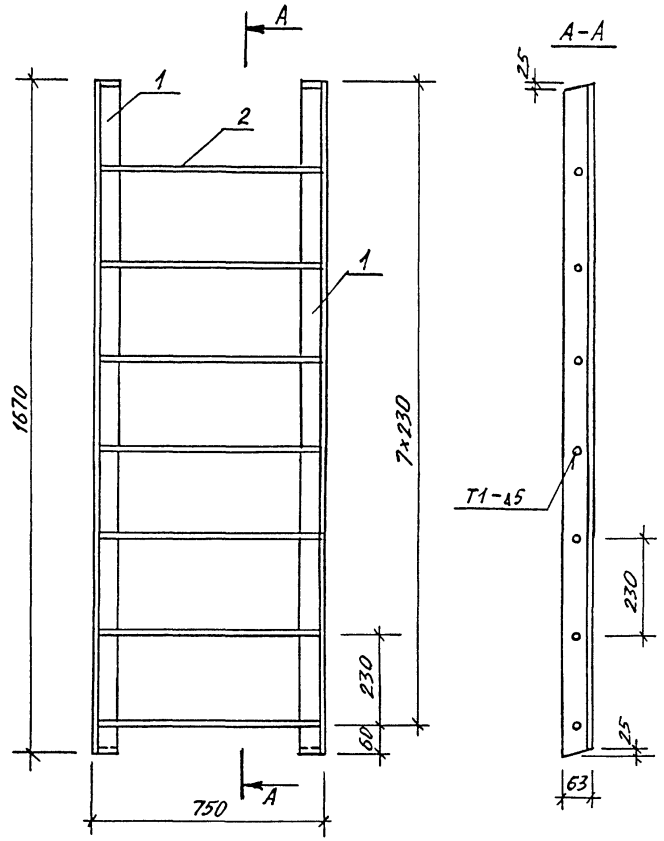

Формат	Зона	Поз.	Обозначение	Наименование	Кол.	Примечание
				Детали		Масса ед. кг
Б4		1	289-7-1.90 АС7.И.07.01	Уголок Б-63×63×4 ГОСТ 8509-86 / Ст3сп ГОСТ 535-88		
				ℓ=1670	2	6,51
Б4		2	289-7-1.90 АС7.И.07.02	Ф20 АI ГОСТ 5781-82		
				ℓ=740	7	1,82

Привязан:

289-7-1.90 АС7.И.07.00

Н. контр.	Лазовская	
ГИП	Железняк	
ГАП	Нечаев	
Зав. сект.	Алексеева	
Вед. инж.	Шурнюк	

Лестница металлическая ЛМ1

Стадия	Масса	Масштаб
Р	25,7	1:10
Лист	Листов 1	

ЦНИИПградостроительства

Инв. № подл. | Подпись и дата | Взам. инв. №

Формат А3

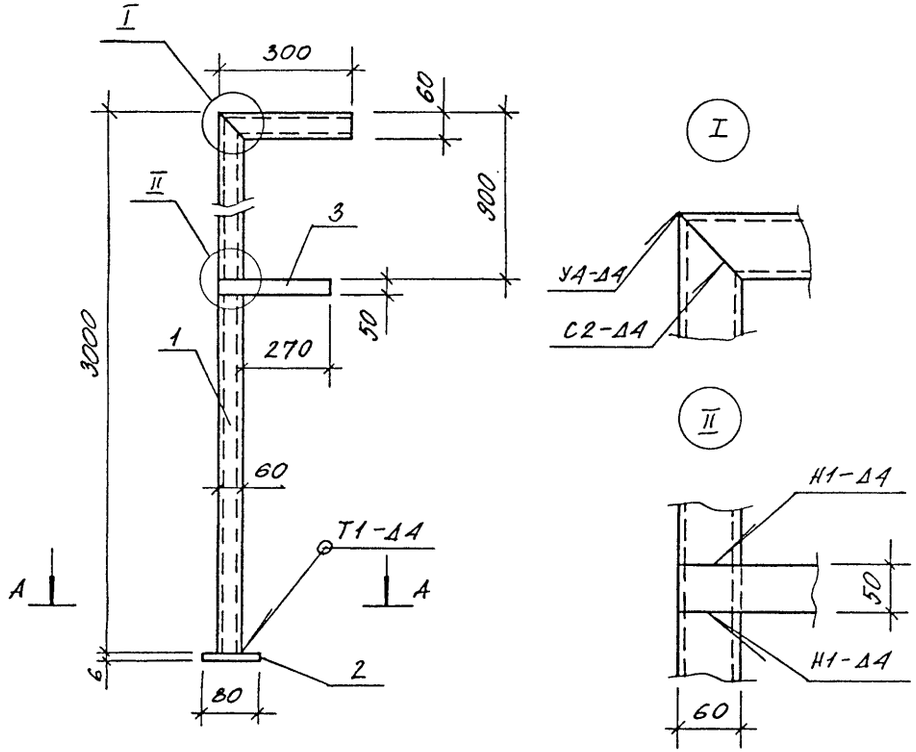

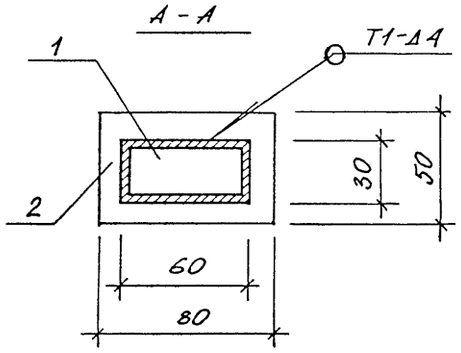

Формат	Зона	Поз.	Обозначение	Наименование	Кол.	Примечание
				Детали		Масса ед., кг
Б4		1	289-7-1.90 АС 7.И.08.01	Труба 60×25×3 ГОСТ 8645-68 / ГОСТ 13663-86		
				ℓ = 3300	1	12,3
БУ		2	289-7-1.90 АС7.И.08.02	Полоса 6×50 ГОСТ 103-76 / Ст.3 ГОСТ 535-88		
				ℓ = 80	1	0,2
БУ		3	289-7-1.90 АС7.И.08.03	Полоса 6×50 ГОСТ 103-76 / Ст.3 ГОСТ 535-88		
				ℓ = 330	1	0,8

Сварка по ГОСТ 5264-80

Привязан:		
Н.контр.	Лазовская	
Гл.инж.пр	Железняк	
Гл.арх.пр.	Нечаев	
Зав.сект.	Алексеева	
Вед.инж.	Шурнюк	

289-7-1.90 АС 7.И.08.00

Деталь М1

Стадия	Масса	Масштаб
Р	13,4	1:20
Лист	Листов 1	

ЦНИИПградостроительства

Инв.№ подл. | Подпись и дата | Взам. инв.№

Копировал:

Формат А3

gost.e-ecolog.ru