ТИПОВОЙ ПРОЕКТ

289 - 7 - 1.90

АВТОСТОЯНКИ ЛИЧНОГО ТРАНСПОРТА ВМЕСТИМОСТЬЮ ДО 50 МАШИНОМЕСТ

АЛЬБОМ I

24196-01

АС АРХИТЕКТУРНО-СТРОИТЕЛЬНЫЕ РЕШЕНИЯ стр. 2 - 50

ЭО ЭЛЕКТРООБОРУДОВАНИЕ стр. 51

СО СПЕЦИФИКАЦИЯ ОБОРУДОВАНИЯ стр. 52

gost.e-ecolog.ru

ТИПОВОЙ ПРОЕКТ

289-7-1.90

АВТОСТОЯНКИ ЛИЧНОГО ТРАНСПОРТА ВМЕСТИМОСТЬЮ ДО 50 МАШИНОМЕСТ

АЛЬБОМ I

СОСТАВ ПРОЕКТА

АЛЬБОМ I.	АС.	АРХИТЕКТУРНО-СТРОИТЕЛЬНЫЕ РЕШЕНИЯ.
	ЭО.	ЭЛЕКТРООБОРУДОВАНИЕ.
	СО.	СПЕЦИФИКАЦИЯ ОБОРУДОВАНИЯ.
АЛЬБОМ II.	И.	ИЗДЕЛИЯ.
АЛЬБОМ III.	С.	СМЕТЫ.
АЛЬБОМ IV.	ВМ.	ВЕДОМОСТИ ПОТРЕБНОСТИ В МАТЕРИАЛАХ.

24196-01

ЦНИИП ГРАДОСТРОИТЕЛЬСТВА

Главный инженер института Ю.Н. Максимов

Главный архитектор проекта А.Л. Нечаев

© ФГУП ЦИТП Госстроя СССР, 1990г.

Согласован Госкомархитектуры
письмо № 1-9 от 5.01.89г.

Содержание альбома

№№ листов	Наименование листа	Стр.
	Содержание альбома	2
	Автостоянка вместимостью до 50 м/мест и вариант АС 0	
1	Ведомость спецификаций. Ведомость ссылочных и прилагаемых документов. Ведомость основных комплектов	3
2	Пояснительная записка	4
	Автостоянка вместимостью до 50 машиномест АС 1	
1	Генплан. Развертка 1-1.	5
2	Разбивочный чертеж планировки	6
	Автостоянка вместимостью до 50 машиномест (вариант) АС 2	
1	Генплан	7
2	Разбивочный чертеж планировки	8
	Контрольно-пропускной пункт АС 3	
1	Фасад 1-2, Б-А, 2-1. Разрез 2-2.	9
2	Фасад в осях А-Б. План на отм. 0.750. Разрез 1-1.	10
3	Спецификация	11
4	Каркас. Сечения 1-1...4-4. Узлы I...IV.	12
5	Сечения 1-1...4-4. Узлы I-II.	13
6	Узел I...IX. Сечение Д-Д	14
	Навес над автостоянкой тип 1 АС 4	
1	Фасад. План. Разрез 1-1	15
2	План фундаментов. План покрытия. Сечение 3-3.	16
3	Разрез 1-1, 2-2.	17
4	Узел I, II, III, IV. Сечения 1-1...9-9.	18
	Хозяйственный павильон тип 1 АС 5	
1	Фасад в осях 1-3; фасад в осях Б-А. План. Разрез 1-1	19
	Фрагмент Ф1.	
2	Спецификация	20
3	План фундаментов. План покрытия. План на отм. 0.500	
	и 2.300. Сечения 1-1...4-4.	21
4	Узел I...IV.	22
5	Узел V...VIII	23
6	Узел IX...XII.	24

№№ листов	Наименование листа	Стр.
	Хозяйственный павильон тип 2 АС 6	
1	Фасад в осях 1-3. Фасад в осях А-В. Разрез 2-2	25
2	Спецификация	26
3	План фундаментов. План покрытия. Сечения 1-1, 2-2.	
	План на отм. 0.500.	27
4	Узел XIII...XVII.	28
	Эстакада тип 1 АС 7	
1	Вид А. План. Разрез 1-1.	29
2	Спецификация	30
3	План фундаментов. Разрез 1-1. Узлы I...IV. Стойка Ст1, Ст2.	31
4	Монтажная схема на отм. 1.658. Фрагмент А. Разрез 1-1.	
	Узел А. Сечение А-А...В-В. Позиции 10, 18.	32
5	План на отм 1.700. Сечения 1-1, 2-2. Узел I...IV.	33
6	Узел I, II, III. Сечение 1-1...6-6	34
7	Узел IV, V, VI, VII, Сечение 7-7...12-12, А-А	35
	Навес над автостоянкой тип 1 (вариант) АС 8	
1	Фасад. План. Разрез 1-1	36
2	План фундаментов. План покрытия.	37
3	Сечение 1-1, 2-2. Узлы I, III.	38
4	Узел II, V, VI, IX.	39
5	Узлы VII, VIII, IV, X; К1, К2	40
6	Спецификация	41
	Хозяйственный павильон тип 1 (вариант) АС 9	
1	Фасад в осях 1-3. Фасад в осях Б-А.	42
	План. Разрез 1-1.	
2.	Спецификация	43
3	План фундаментов. План покрытия.	
	Сечение 1-1...4-4.	
	План на отм. 0.500 и 2.300.	44

№№ листов	Наименование листа	Стр.
	Хозяйственный павильон тип 2 (вариант) АС 10	
1	Фасад в осях 1-1, А-В. План. Разрез 2-2	45
2	Спецификация к схеме расположения	46
3	План фундаментов. План покрытия. Сечение 1-1, 2-2.	
	План на отм. 0.500.	47
	Хозяйственный павильон тип 1 (вариант) тип 2 (вариант) АС 9,10	
1	Узел I...V.	48
2	Узел VI...X.	49
3	Узел XVI...XVIII.	50
	Контрольно-пропускной пункт 30	
1	Электрооборудование. План. Разрез. Схема.	51
	Контрольно-пропускной пункт 30 СО	
1	Спецификация оборудования	52

Инв. № подл. | Подпись и дата | Взам. инв. №

Т.П. 289-7-1.90 Альбом I

Ведомость спецификаций

N°N° листов	Наименование	Примечание
АС3-3	Спецификация к контрольно -	
	пропускному пункту.	
АС4-3	Спецификация к навесу над	
	автостоянкой тип 1	
АС5-2	Спецификация к хозяйственному	
	павильону тип 1	
АС6-2	Спецификация к хозяйственному	
	павильону тип 2	
АС7-2	Спецификация к эстакаде тип 1	
АС8-6	Спецификация к навесу над авто-	
	стоянкой тип 1 (вариант)	
АС9-2	Спецификация к хозяйственному	
	павильону тип 1 (вариант)	
АС10-2	Спецификация к хозяйственному	
	павильону тип 2 (вариант)	

Типовой проект автостостоянок разработан в соответствии с действующими нормами и правилами и предусматривают мероприятия, обеспечивающие взрывопожарную и пожарную безопасность.

/Главный инженер проекта Железняк А.И

Ведомость ссылочных и прилагаемых документов

Обозначение	Наименование	Примеч.
	Ссылочные документы	
Серия 3.300.9-1	Малые формы архитектуры	
выпуск 2	и элементы благоустройства	
	автостоянок	
4.407-129	Установка распределительных	
	щитков	
4.407-237	Установка светильников	
	с люминисцентными	
	лампами	
5.407-77 вып. 1,2	Установка кнопок ПКЕ,	
Информация „Тяжпромэлектроприбор".	ПКУ 15, переключателей ПП	
Инструкторские указания по проектированию	сигнальных приборов и	
электрических установок № 1, 1989 г.	автоматов АП50Б	
5.407-11	Заземление и зануление	
	электроустановок	
	Прилагаемые документы	
289-7-1.90 ВМ	Ведомости потребности	Альбом IV
	в материалах	
289-7-1.90 И	изделия	Альбом II

Ведомость основных комплектов

Обозначение	Наименование	Примечан.
АС	Архитектурно - строительные	
	решения	
ЭО	Электрооборудование	
ЭО.СО	Спецификация оборудо -	
	вания	

Инв. № подл. | Подпись и дата | Взам. инв. №

Привязан:					

Пояснительная записка (до 50 м/мест)

Типовой проект „Автостоянки личного транспорта вместимостью до 50 машиномест" разработан в соответствии с заданием на проектирование, утвержденным управлением планировки и застройки городов Госграждан-строя 21.01.86г.

Автостоянки запроектированы для следующих условий строительства:

- расчетная зимняя температура наружного воздуха - минус 30°С;
- скоростной напор ветра - для I климатического района;
- вес снегового покрова - для III климатического района;
- инженерно-геологические условия - обычные

В рабочей документации разработаны типовые решения автостоянок и необходимые сооружения к ним. Элементы оборудования автостоянок разработаны в серии 3.300.9-1 выпуск 2 „Малые формы архитектуры и элементы благоустройства автостоянок." Все сооружения и набор оборудования запроектированы с учетом возможности их применения как при новой застройке территории, так и при строительстве автостоянок в сложившейся городской среде.

Архитектурно-строительные решения

В проекте разработаны два варианта автостоянок малой вместимости (до 50 м/мест). Автостоянки имеют стационарное ограждение с воротами и калиткой, оборудованы информационными стендами, рекламными вывесками, фонарями, светильниками, урнами, скамьями и т.д. На каждой автостоянке предусмотрено место для хранения средств пожарной безопасности. На автостоянках размещены следующие сооружения.

1. Контрольно-пропускной пункт (КПП) общей площадью 8,8 м² служит для размещения в нем сторожа стоянки. Нижняя часть помещения (для складирования инвентаря) снабжена запирающимися дверцами. Площадь закрытого помещения для сторожа - 6м² с круговым остеклением. Стены - из древесно стружечных плит с утеплителем, полы - дощатые с покрытием линолеумом. Кровля - утепленная, из листовой стали.

2. Навес над автостоянкой тип 1 на 3 машиноместа для односторонней постановки автомобилей общей площадью 54м². Каркас навеса - металлический, покрытие из стальных гнутых листовых профилей. В варианте навеса покрытие из асбестоцементных волнистых листов.

3. Эстакада тип 1 имеет площадь застройки 44,2м². Несущие конструкции и ограждение - металлические. Настил - деревянный с пропиткой огнезащитным красящим составом.

4. Хозяйственные павильоны двух типов служат для хранения инвентаря. Полезная площадь - 18,7м². В хозпавильоне тип 2 может быть устроена мастерская для двух поврежденных автомобилей одновременно. Площадь павильона тип 2 - 33,3м². Предусмотрено ленточное остекление по фасаду над дверьми. Двери обшиваются листовой сталью, снабжены запорами. Каркасы - металлические. Покрытие хозпавильонов и обшивка стен - из стальных листовых гнутых профилей. В вариантах павильонов покрытие и обшивка стен - из асбестоцементных волнистых листов.

Сооружения автостоянок запроектированы в основном из элементов стального проката, главным образом, из труб квадратного сечения. Готовые элементы привозятся и монтируются на месте. Монтажные стыки осуществляются с помощью сварки или на болтах.

Стойки навесов крытых автостоянок, устанавливаются в буровые скважины и заполняются бетоном класса по прочности на сжатие В15. Стойки эстакады устанавливаются в монолитные железобетонные фундаменты.

Для перекрытия навесов и устройства хозяйственных павильонов применяется стальной листовой гнутый профиль с трапециевидными гофрами и асбестоцементные волнистые листы унифицированного профиля. Обрезок кромок листов должен быть ровный, чистый, без заусенцев и неровностей. Стальные листы покрытия крепятся к элементам каркаса с помощью болтов или дюбелей. Асбестоцементные листы крепятся к обрешетке с помощью крепежных крючьев с резьбой, гаек и шайб. Для лучшей гидроизоляции на конец крюка надевают гидроизоловую прокладку, затем шайбу. Для защиты от коррозии гайку и резьбу на верхнем конце крюка покрывают цинковыми белилами, затертыми на натуральной олифе. Кровля из неоцинкованной листовой стали контрольно-пропускного пункта окрашивается масляными красками, содержащими железный сурик или оксид хрома по огрунтованной поверхности. Места соединений листов промазываются тиоколовыми мастиками. Сварочные работы проводить в соответствии с ГОСТ 5264-80. После окончания работ швы тщательно зачистить. Все поверхности металлических элементов подготавливаются к высококачественной окраске масляными красками или нитроэмалью в яркие интенсивные цвета. Все работы по монтажу должны выполняться в соответствии с действующей нормативной документацией.

Электрооборудование

1. Электроснабжение контрольно-пропускного пункта осуществляется от городских сетей на напряжении 380/220в по кабельной линии, выполняемой при привязке проекта.

2. На вводе устанавливаются: электрический счетчик непосредственного включения, распределительный щит ОЩ-6АУХЛ4 и два автоматических выключателя АП50Б-3МТ, которые монтируются на асбестоцементной плите. Коммутация оборудования на плите выполняется проводом ПВ-380.

3. Предусматривается при необходимости возможность подключения наружного освещения стоянки автомашин.

4. Освещение пункта выполняется светильниками с люминисцентными лампами.

5. Групповая сеть выполняется кабелем с алюминиевыми жилами марки АВВГ-0,66, прокладываемым открыто на скобках.

6. Для защиты обслуживающего персонала от поражения электрическим током в случае нарушения изоляции, все металлические нетоковедущие части электрооборудования и корпуса светильников заземляются путем присоединения к нулевому проводу электросети.

7. Монтаж должен быть выполнен в соответствии с действующими „П.Э."

Технико-экономические показатели.

Наименование	КПП	Хозпавильон тип 1	Хозпавильон тип 2	Навес над автостоянкой тип 1	Эстакада тип 1
Общая сметная стоимость, тыс.руб.	1,886	1,013	1,978	1,298	2,360
Трудоемкость, чел.час.	235	134	290	153	429
Расход строительных материалов:					
сталь, т	1,067	2,104	3,090	2,150	2,782
сталь, приведенная к классам AI и Ст.3 т	1,149	2,182	3,204	2,229	2,894
бетон, м³	–	0,95	1,4	1,7	13,7
цемент т	–	0,230	0,350	0,42	3,75
лесоматериалы, приведенные к круглому лесу, м³	4,29	–	–	–	5,93

Привязан:

ГИП	Железняк		
ГАП	Нечаев		
Зав.сект.	Алексеева		
Инженер	Ансицына		
Осд. арх.	Вышинская		

289-7-1.90 АС 0

Автостоянки личного транспорта вместимостью до 50 машиномест

Автостоянки вместимостью до 50м/мест — Стадия: Р; Лист: 2; Листов:

Пояснительная записка

ЦНИИП градостроительства

Копировал:

Формат А2

Инв. № подл. | Подпись и дата | Взам. инв. №

24196-01

альбом I

т.п.р. 289-7-1.90

1—1.

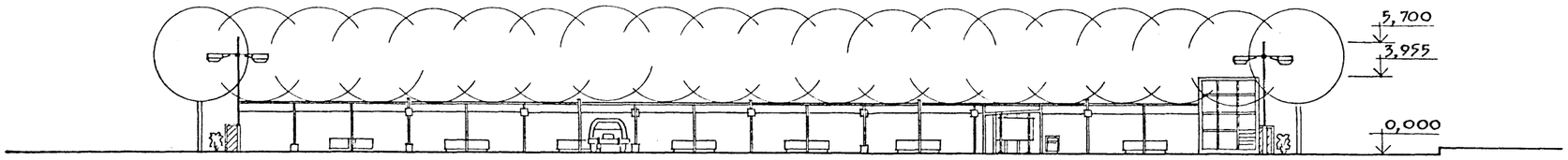

П Л А Н на отм. 2.000.

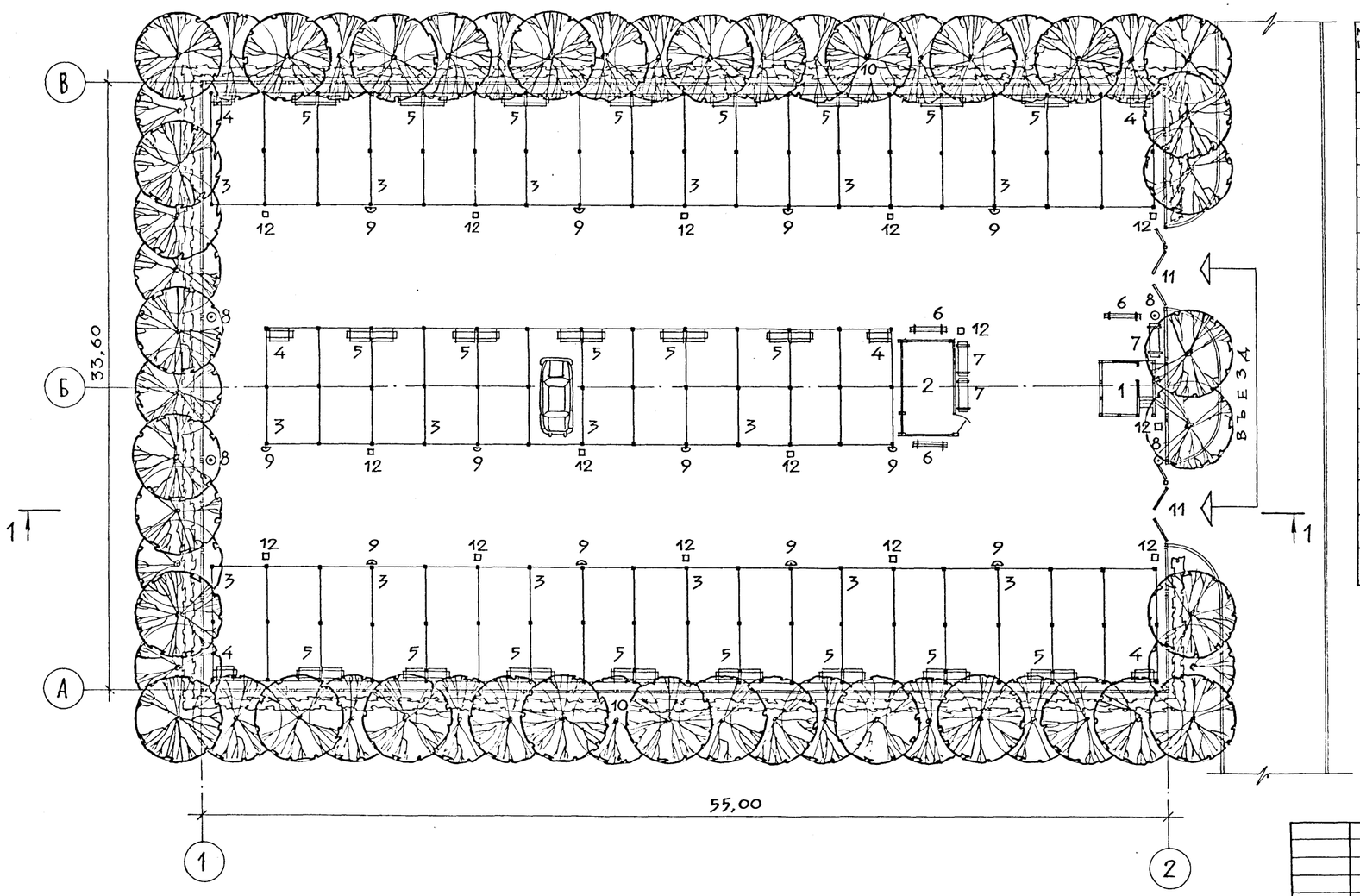

Э К С П Л И К А Ц И Я.

№№ на генплане	Наименование	Количество шт.	№ типового проекта
1	Контрольно-пропускной пункт	1	АС3
2	Хозяйственный павильон тип 1	1	АС5
3	Навес над автостоянкой тип 1	16	АС4
4	Элементы оборудования		
	стояночных мест тип 1	6	Серия 3.300.9-1
5	Элементы оборудования		то же
	стояночных мест тип 2	21	"
6	Стенд информационный	3	"
7	Скамья тип 1	3	"
8	Фонарь наружный тип 2	4	"
9	Светильник тип 1	12	"
10	Ограда тип 1	168 пог. м	"
11	Ворота и калитка тип 1	2	"
12	Урна тип 1	13	"

Масштаб 1:200

Инв. № подл. | Подпись и дата | Взамен инв. №

Привязан:

Н. контр.	Алексеева		
Гл. арх. пр.	Нечаев		
Вед. арх.	Вышинская		
Архит.	Штромберг		

289-7-1.90 АС1

Автостоянки личного транспорта вместимостью до 50 машиномест.

Автостоянка вместимостью до 50 машиномест

Стадия	Лист	Листов
Р	1	2

Генплан. Развертка 1-1

ЦНИИПградостроительства

Копировал:

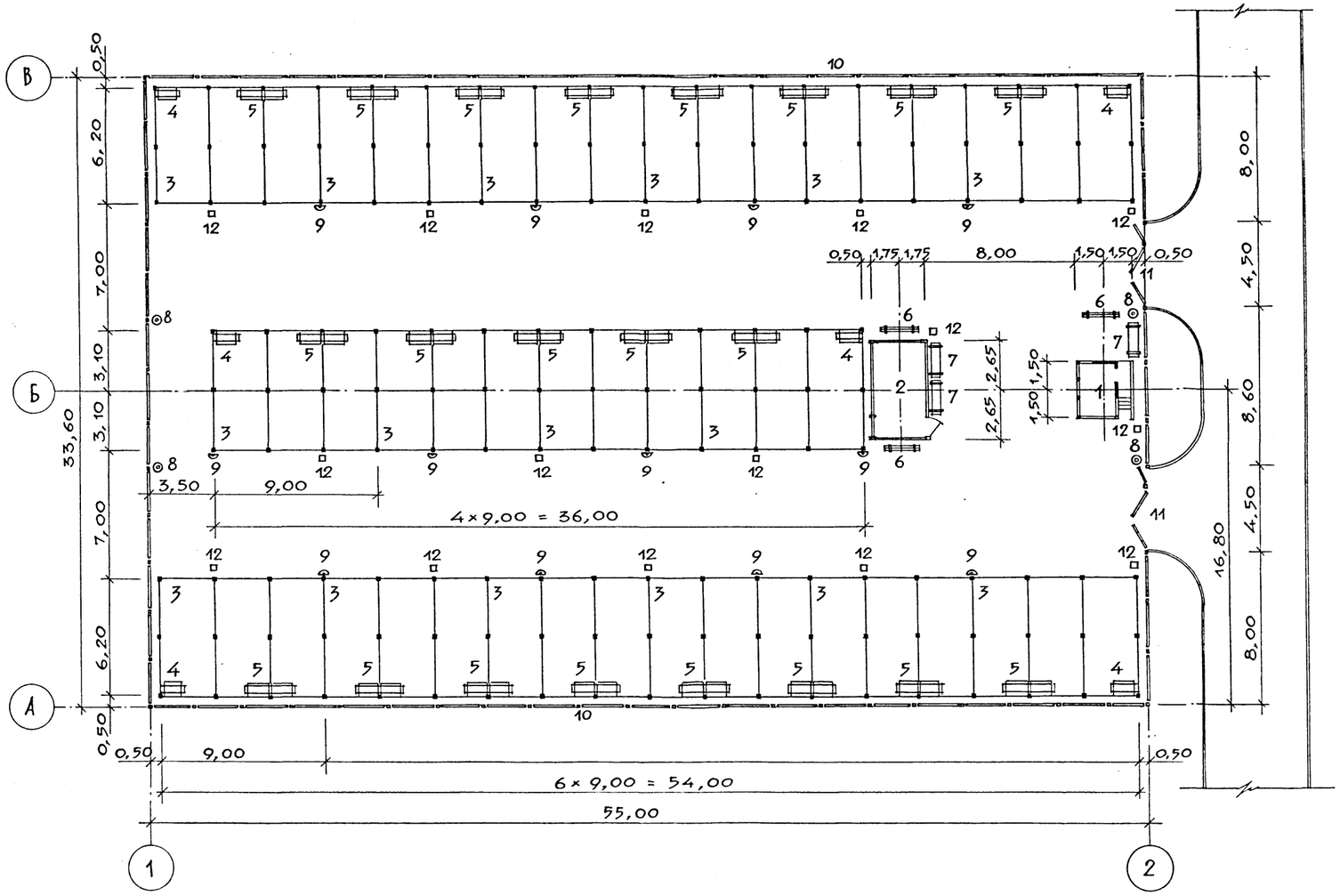

ТЕХНИКО-ЭКОНОМИЧЕСКИЕ ПОКАЗАТЕЛИ

НАИМЕНОВАНИЕ	Ед. изм.	Количество	%
1. Общая площадь автостоянки с			
асфальто-бетонным покрытием	м²	1848,00	100
в том числе:			
— под навесами над автостоянкой	м²	892,80	48,3
— под сооружениями	"	27,60	1,5
— под проездами и площадками	"	927,60	50,2
2. Бетонный борт	пог.м	168	
3. Площадь на 1 машино-место	м²	38,5	

Масштаб 1:200

Инв.№ подл. | Подпись и дата | Взамен инв.№

Привязан:

Н.контр	Алексеева	
Гл.арх.пр.	Нечаев	
Вед.арх.	Бышинская	
Архит.	Штромберг	

289-7-1.90 АС 1

Автостоянки личного транспорта вместимостью до 50 машиномест.

Автостоянка вместимостью до 50 машиномест	Стадия	Лист	Листов
	Р	2	
Разбивочный чертеж планировки	ЦНИИПградостроительства		

Копировал:

Формат А2

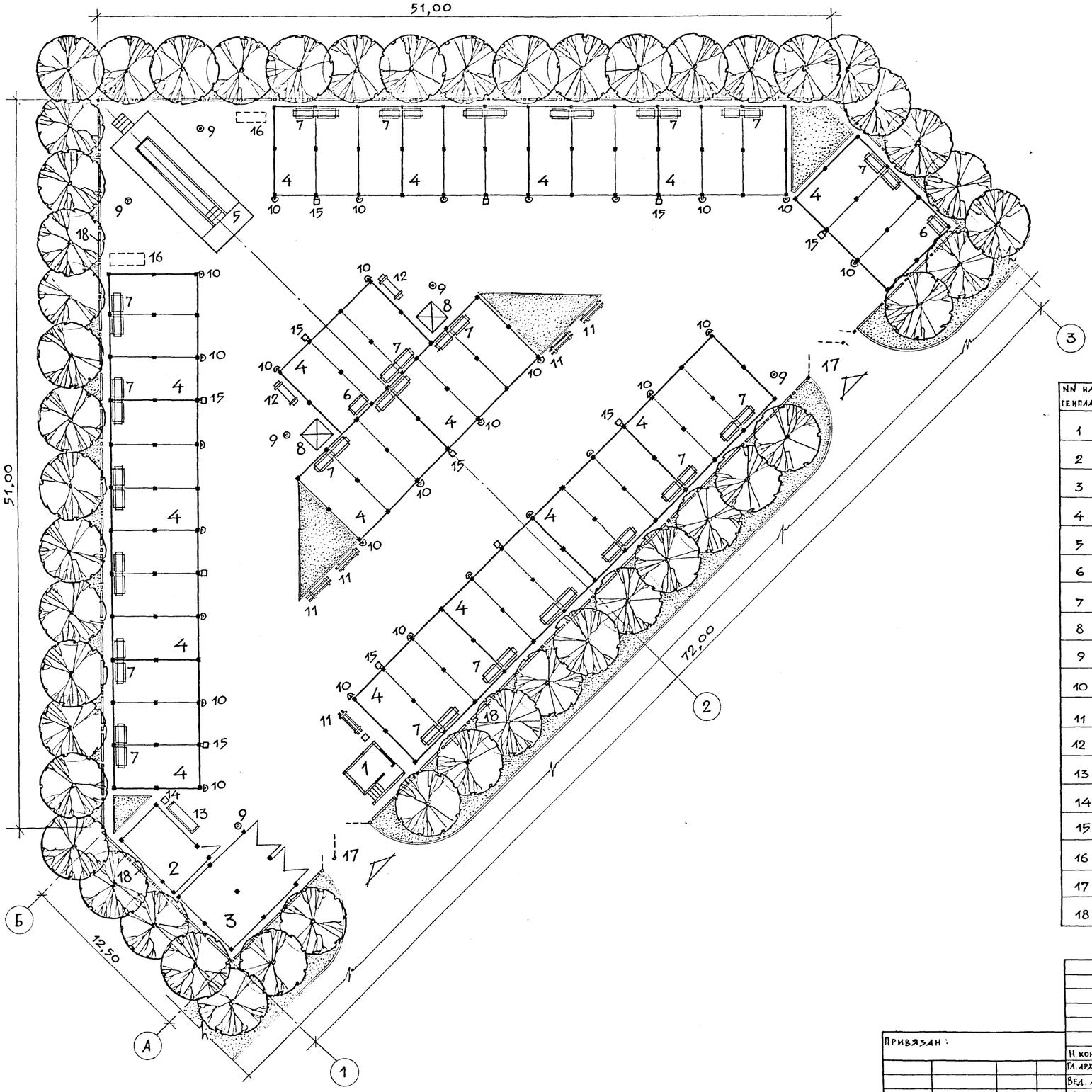

ЭКСПЛИКАЦИЯ

NN на генплане	Наименование	Количество шт.	№ типового проекта
1	Контрольно-пропускной пункт	1	АС3
2	Хозяйственный павильон тип 1	1	АС5
3	Хозяйственный павильон тип 2	1	АС6
4	Навес над автостоянкой тип 1	16	АС4
5	Эстакада тип 1	1	АС7
6	Элемент оборудования стояночных мест т.1	2	Серия 3.300.9 - 1
7	Элемент оборудования стояночных мест т.2	23	то же
8	Элемент оборудования стояночных мест т.4	2	"
9	Фонарь наружный тип 1	6	"
10	Светильник тип	28	"
11	Стенд информационный	5	"
12	Скамья тип 1	2	"
13	Скамья тип 2	1	"
14	Урна тип 1	2	"
15	Урна тип 2	12	"
16	Резервуар с песком	2	место для размещения
17	Ворота с калиткой тип 2	2	Серия 3.300.9 - 1
18	Ограда стационарная тип 2	261 пог. м	то же

Масштаб 1:200

Привязан:

Н.контр.	Алексеева	
Гл.арх.пр.	Нечаев	
Вед. арх.	Бышинская	
Архит.	Штромберг	

289-7-1.90 АС2

Автостоянки личного транспорта вместимостью до 50 машиномест.

Автостоянка вместимостью до 50 машиномест /вариант/

Генплан

Стадия	Лист	Листов
Р	1	2

ЦНИИПградостроительства

Инв.№ подл. | Подпись и дата | Взам.инв.№

Копировал _____ Формат А2

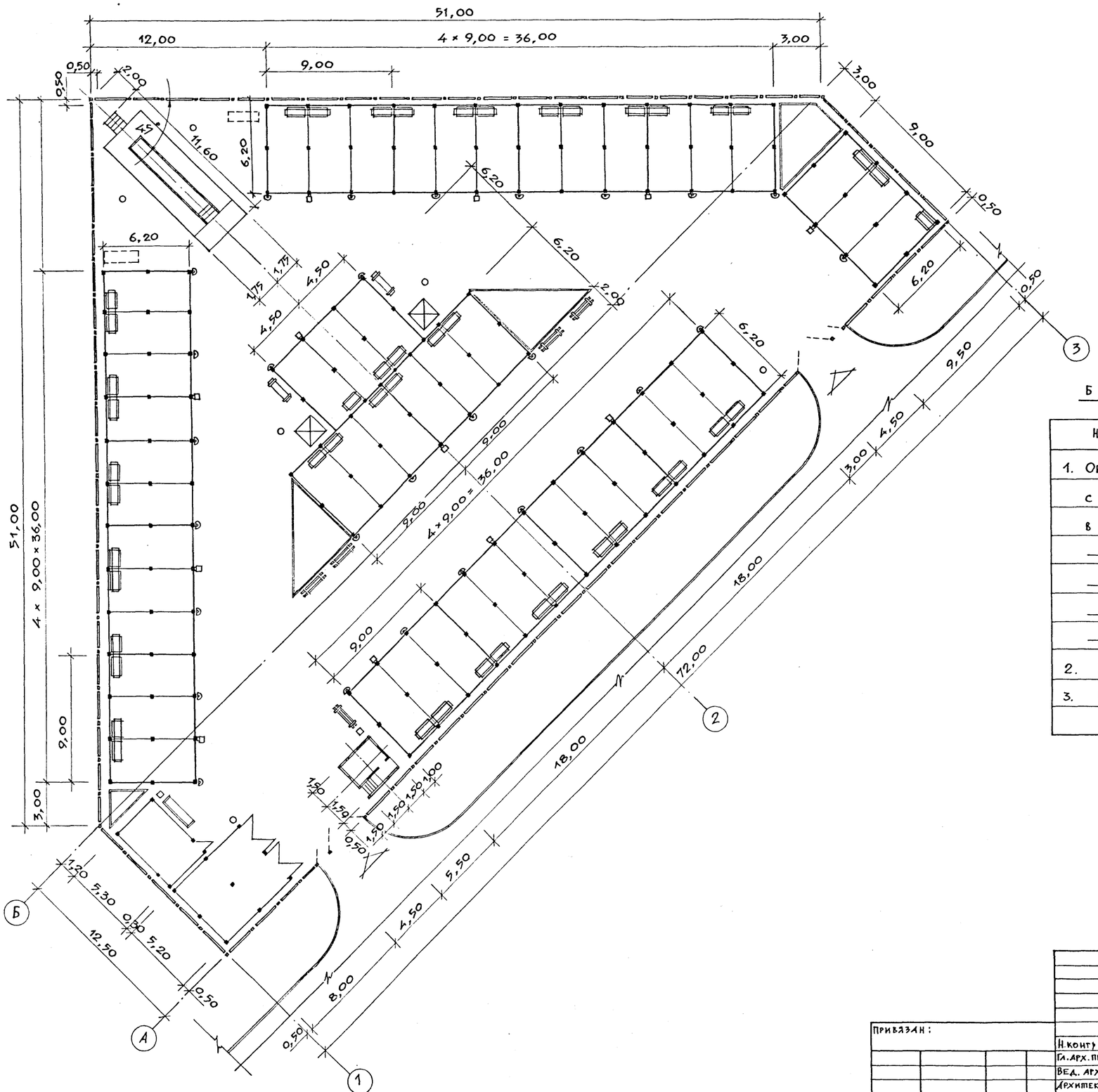

БАЛАНС ТЕРРИТОРИИ

НАИМЕНОВАНИЕ	Ед. изм.	Количество	%
1. Общая площадь автостоянки			
с асфальто-бетонным покрытием	м²	2200,00	100
в том числе:			
— под навесами над автостоянкой	"	893,00	40,6
— под сооружениями	"	101,40	4,6
— под проездами и площадками	"	1148,10	52,2
— под газоном с насаждениями	"	57,50	2,6
2. Бетонный борт	пог.м	261,00	
3. Площадь на 1 машино-место	м²	45,80	

Масштаб 1:200

Н.контр.	Алексеева		289-7-1.90		АС 2
Гл.арх.пр.	Нечаев		Автостоянки личного транспорта вместимостью до 50 машиномест.		
Вед.арх.	Вышинская		Автостоянка вместимостью до 50 машиномест /вариант/	Стадия: Р	Лист: 2	Листов:
Архитект.	Штромберг		Разбивочный чертеж планировки	ЦНИИПградостроительства	

Привязан:

Инв. № подл. | Подпись и дата | Взамен инв. №

т.п.р. 289-7-1.90 Альбом I

Копировал: Формат А2

24196-01

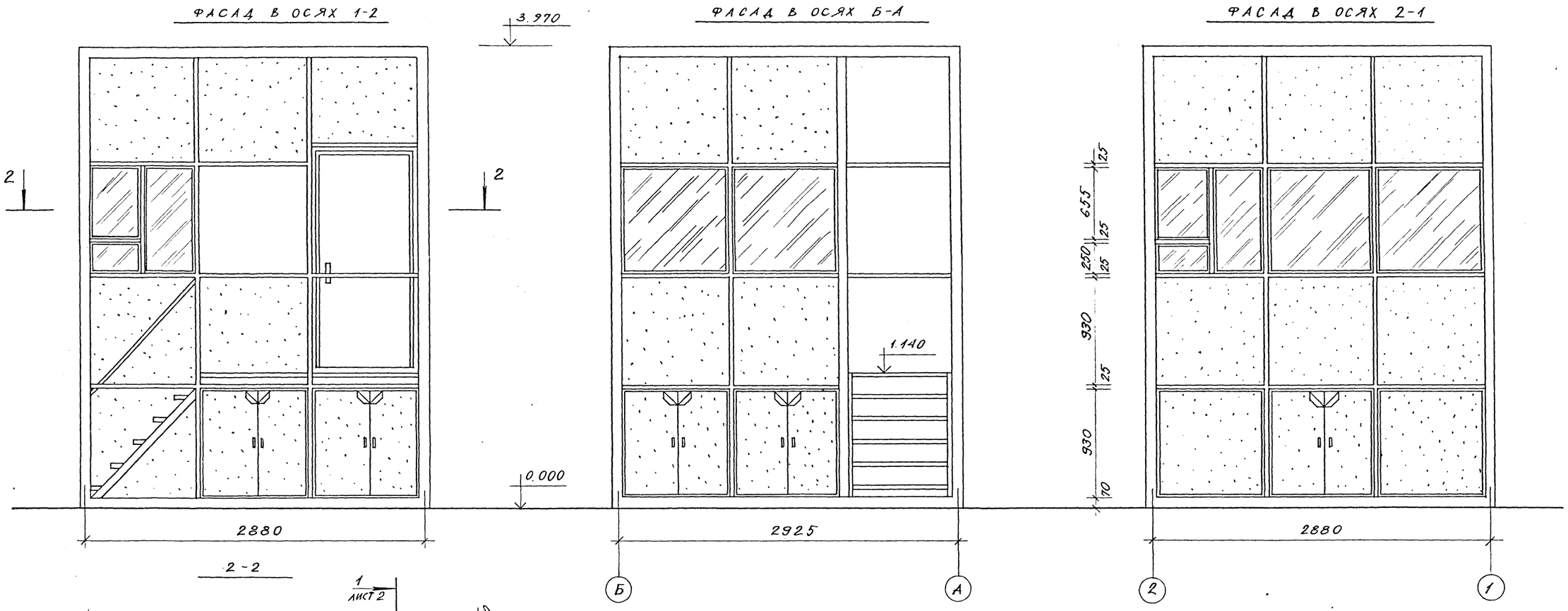

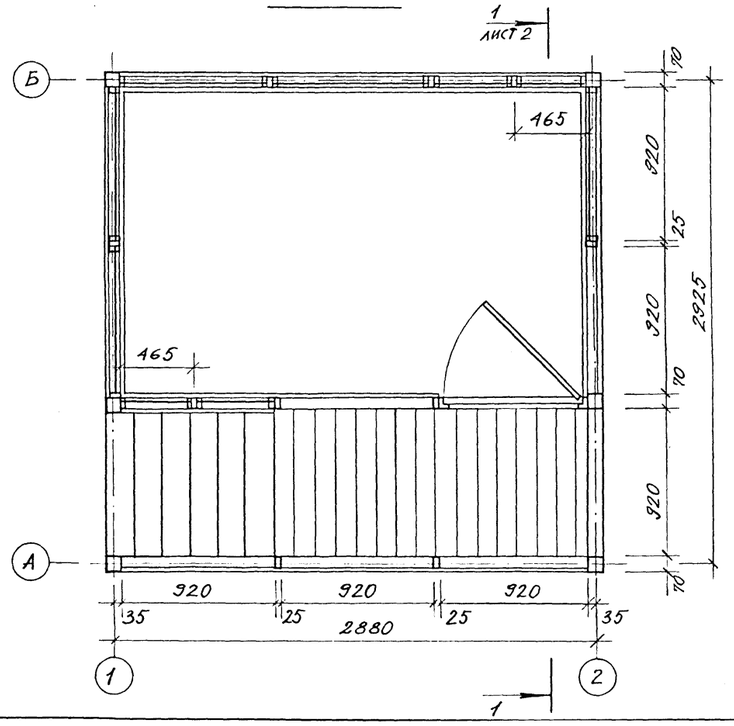

М 1:25

				289-7-1.90 АС 3		
				Автостоянки личного транспорта вместимостью до 50 машиномест.		
ПРИВЯЗАН:				КОНТРОЛЬНО-ПРОПУСКНОЙ ПУНКТ	СТАДИЯ	ЛИСТ	ЛИСТОВ
					Р	1	6
		Н. КОНТР.	АЛЕКСЕЕВА	ФАСАД: 1-2, Б-А, 2-1	ЦНИИПГРАДОСТРОИТЕЛЬСТВА		
		ГЛ. ИНЖ. ПР.	ЖЕЛЕЗНЯК	РАЗРЕЗ 2-2			
		ГЛ. АРХ. ПР.	НЕЧАЕВ				
		ВЕД. АРХ.	ВЫШИНСКАЯ				

ИНВ. № ПОДЛ. | ПОДПИСЬ И ДАТА | ВЗАМЕН ИНВ.

т.п. 289-7-1.90 АЛЬБОМ I

т.п. 289-7-1.90 Альбом I

Фасад в осях А-Б

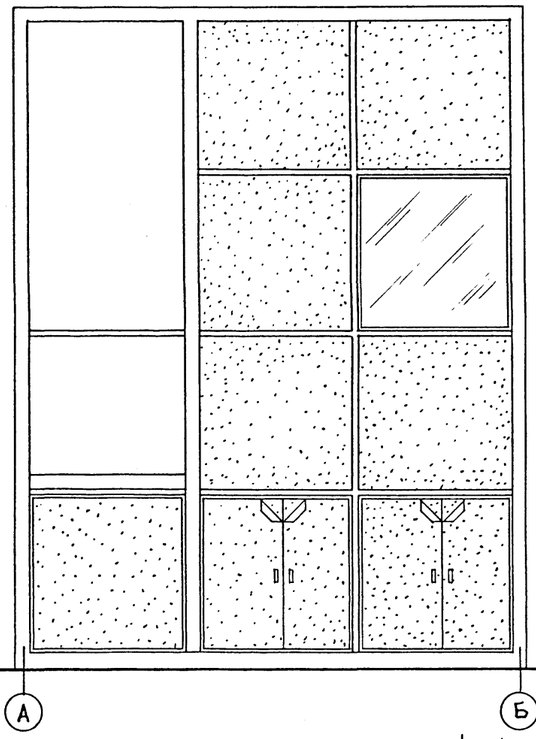

План

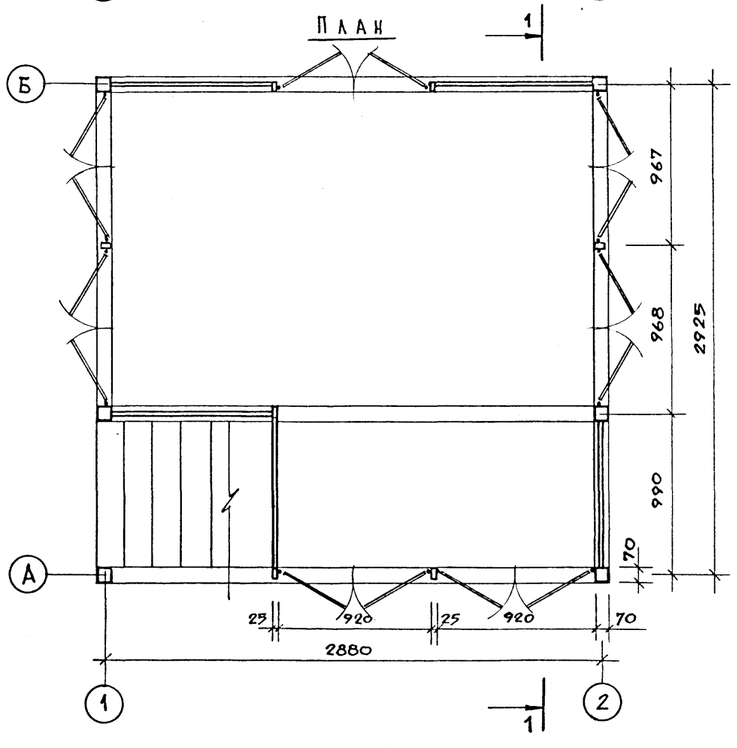

Разрез 1-1

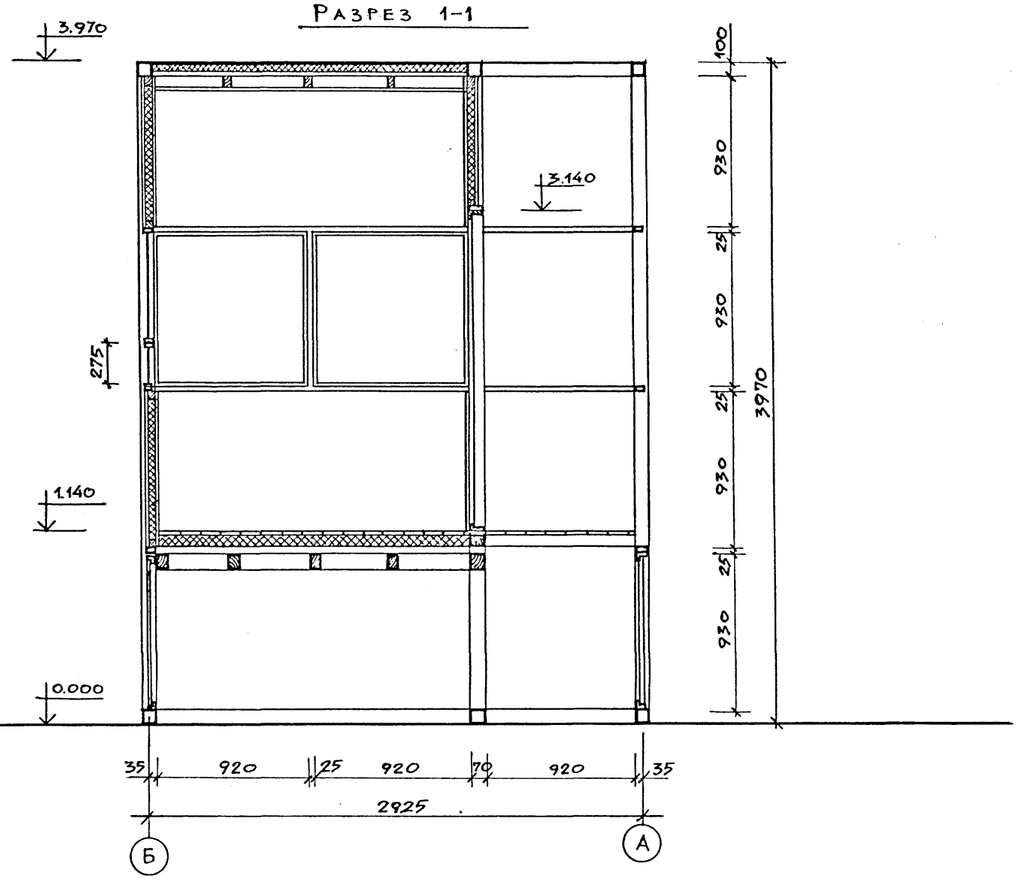

Привязан:

Н. контр	Алексеева	
Гл. инж. пр.	Железняк	
Гл. арх. пр.	Нечаев	
Вед. арх.	Вышинская	

289-7-1.90 АС 3

Автостоянки личного транспорта вместимостью до 50 машиномест.

Контрольно-пропускной пункт

Стадия	Лист	Листов
Р	2	

Фасад в осях А-Б. План на отм. 0.750. Разрез 1-1.

ЦНИИП градостроительства

Копировал:

Формат А2

Инв. № подл. | Подпись и дата | Взамен инв. №

Альбом I

Марка поз.	Обозначение	Наименование	Кол. шт.	Масса ед. кг	Примеч.
ДЛ1	289-7-1.90 АС3.И.01.00	Деталь лестницы	1	12,5	
ДЛ2	289-7-1.90 АС3.И.01.00-01	То же	1	12,5	
Д1	289-7-1.90 АС3.И.02.00	Дверь	1	44,0	
О1	289-7-1.90 АС .И.03.00	Окно	2	3,7	
О2	289-7-1.90 АС.И.04. 00	Окно	2	7,7	
Дл	289-7-1.90 АС .И.05.00	Дверца левая	7	11,3	
Дпр	289-7-1.90 АС .И.05.00-01	Дверца правая	7	11,3	
		Труба 70х70х5 ГОСТ 8639-82 / В10 ГОСТ 13663-86			
1		ℓ=3860	6	39.4	
2		ℓ=2810	2	28.7	
3		ℓ=1865	2	19.0	
4		ℓ = 920	2	9.4	
		Швеллер 10 ГОСТ 8240-72 / Ст3 ГОСТ 535-88			
5		ℓ=2995	2	25.7	
6		ℓ=2950	2	25.3	
		Швеллер 8 ГОСТ 8240-72 / Ст.3 ГОСТ 535-88			
7		ℓ= 2810	3	19.9	
8		ℓ= 1865	2	13.1	
9		ℓ = 920	1	6.5	
10		ℓ = 2860	1	20.2	
11		ℓ = 985	2	6.9	
12		ℓ = 945	2	6.7	
18		ℓ = 970	2	6.8	
13		Швеллер 10 ГОСТ 8240-72 / Ст.3 ГОСТ 535-88			
		ℓ = 2940	2	25.3	
		Уголок Б-50х50х5 ГОСТ 8509-86 / Ст.3 сп. ГОСТ 535-88			
14		ℓ=975	10	3.7	
15		ℓ=1025	5	3.9	
		Труба 40х25х2,5 ГОСТ 8645-68 / В10 ГОСТ 13663-86			
16		ℓ= 3800	8	8.9	
17		ℓ= 920	38	2,2	
52		ℓ = 447	2	1,1	
19		ℓ = 930	2	2,2	

Марка поз.	Обозначение	Наименование	Кол. шт.	Масса ед. кг	Примеч.
		Лист 2,5х16 ГОСТ 19903-74 / Ст3 ГОСТ 16523-70			
20		ℓ=920	10	0,3	
21		ℓ=930	14	0,3	
22		Полоса Б-4х40 ГОСТ 103-76 / Ст3сп ГОСТ 535-88			
		ℓ=80	62	0,1	
23		Полоса Б-5х100 ГОСТ 103-76 / Ст3сп ГОСТ 535-88			
		ℓ=100	6	0,4	
24		Лист 2,5х16 ГОСТ 19903-74 / Ст3 ГОСТ 16523-70			
		ℓ=445	4	0,14	
25		Труба 40х25х2,5 ГОСТ 8645-68 / В10 ГОСТ 13663-86			
		ℓ= 1310	1	3,1	
26		Доска 30х100 Сосна сорт 2 / ГОСТ 8486-86Е	12,2 м²		0,37 м²
27		Лист 2,2х1100 ГОСТ 19903-74 / Ст3кп ГОСТ 16523-70	″	″	
		ℓ= 3000	3	57,0	
		Брусок 75х100 сосна сорт 2 / ГОСТ 8486-86Е			
28		ℓ = 2760	3	19,5	
29		ℓ = 1990	2	7,5	
30		ℓ = 1920	1	7,0	
31		ℓ = 945	3	3,5	
33		ℓ = 845	2	3,0	
34		ℓ = 805	2	3,0	
		Брусок 50х75 сосна сорт 2 / ГОСТ 8486-86Е			
35		ℓ = 945	4	2,0	
36		ℓ = 960	2	2,0	
37		Брусок 50х100 сосна сорт 2 / ГОСТ 8486-86Е			
		ℓ = 1910	2	4.8	
38		Уголок Б-75х75х5 ГОСТ 8509-86 / Ст3сп ГОСТ 535-88			
		ℓ = 80	4	0,46	1,86

Марка поз.	Обозначение	Наименование	Кол. шт.	Масса ед. кг	Примеч.
39		Брусок 40х60 сосна сорт 2 / ГОСТ 9685-61			
		L = 95,5 п.м			0,229 м³
		Доска 40х200 сосна сорт 2 / ГОСТ 8486-86Е			
		ℓ = 920	5	3,7	
		Брусок 40х70 сосна сорт 2 / ГОСТ 9685-61			
		L=5,84 п.м.			0,016 м³
		Материалы:			
		Плита древесностружечная			
		ГОСТ 10632-89;			
40		П-3т 930х920х16			21,4 м²
41		П2-2т 950х950х10			19,0 м²
		Плита минераловатная			
		ГОСТ 10140-80:			
42		250-860.850.40			1,0 м³
43		100-1400.930.70			0,36 м³
44		100-1960.980.100			0,38 м³
45		Плита древесноволокнистая			
		Т-δ=4мм ГОСТ 4598-86			13,8 м²
46		Линолеум ВК-ВТ δ=5мм			
		ГОСТ 18108-80			5,2 м²
47		Стекло оконное ГОСТ 111-78			
		926х916х6			4,24 м²
48		Пластик ГОСТ 9590-76			
		ДБСП-БМО-930х920х3			21,4 м²
49		Профиль алюминиевый			
		№440074 ГОСТ 13623-80	18,5 п.м		3,3
50		Резиновая прокладка			
		36х2			18,5 м
		Крепежные изделия			12,0 кг

Т.п. 289-7-1.90

Инв.№ подл. | Подпись и дата | Взамен инв.№

Привязан:

Н. контр.	Лазовская	
ГИП	Железняк	
ГАП	Нечаев	
Рук. сект.	Алексеева	

289-7-1.90 АС 3

Автостоянки личного транспорта вместимостью до 50 машиномест.

Контрольно-пропускной пункт

Стадия	Лист	Листов
Р	3	

Спецификация

ЦНИИП градостроительства

Копировал

Формат А2

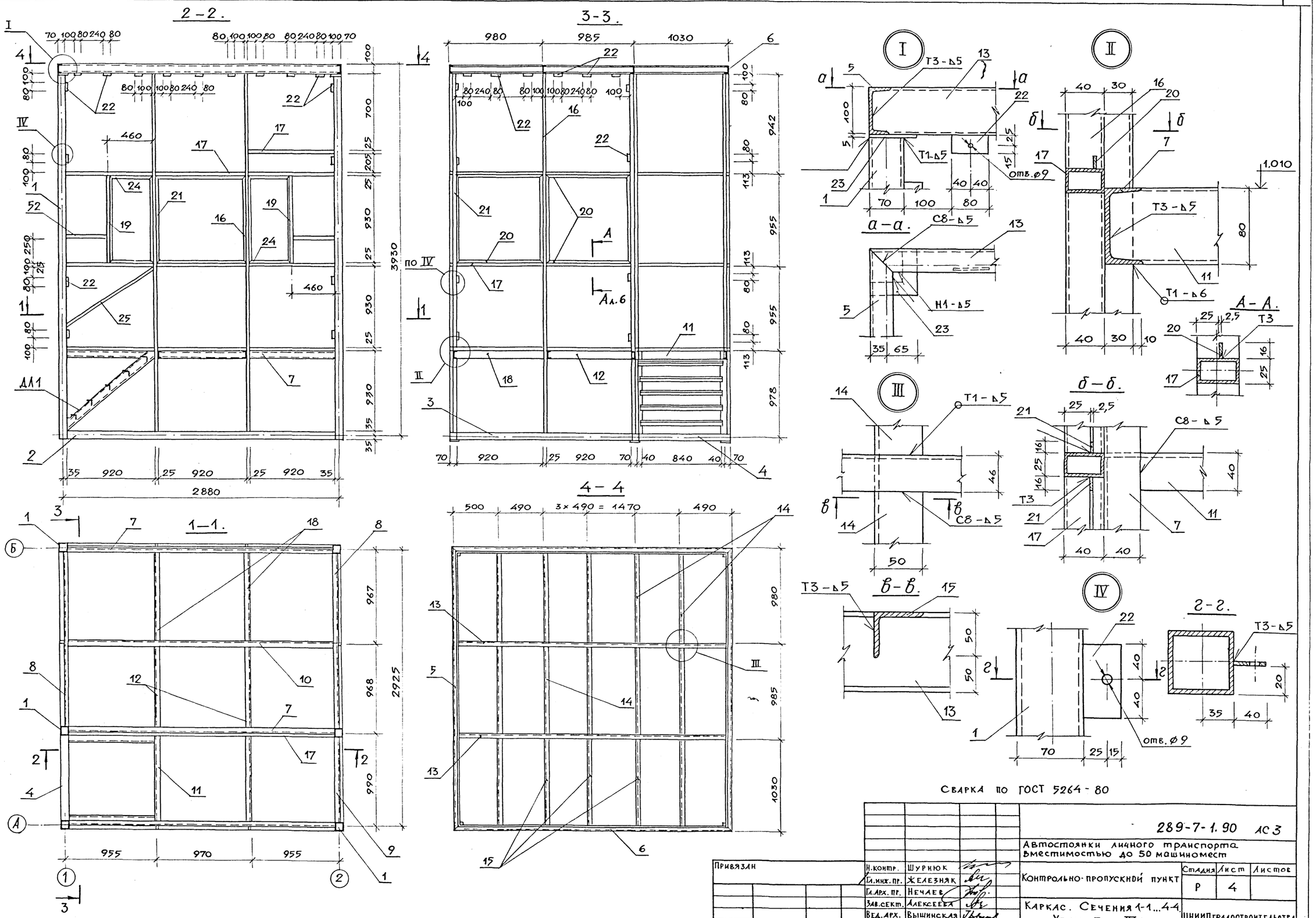

Альбом I

т.п. 289-7-1.90

Привязан	Н.контр.	Шурнюк		289-7-1.90 АС3
	Гл.инж.пр.	Железняк		Автостоянки личного транспорта вместимостью до 50 машиномест
	Гл.арх.пр.	Нечаев		Контрольно-пропускной пункт
	Зав.сект.	Алексеева		Стадия: Р; Лист: 4; Листов:
	Вед.арх.	Вышинская		Каркас. Сечения 1-1...4-4. Узлы I ... IV.
				ЦНИИПградостроительства

Инв.№ подл. | Подпись и дата | Взамен инв.№

Копировал: Ешг

Формат А2

24196-01

Инв.№ подл. | Подпись и дата | Взамен инв.№

т.п. 289-7-1.90 Альбом I

1-1.

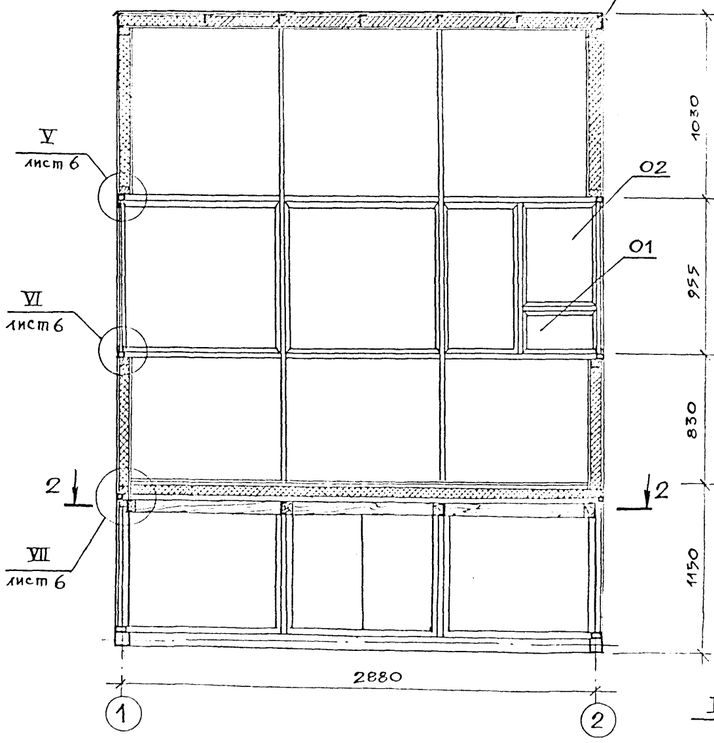

3-3.

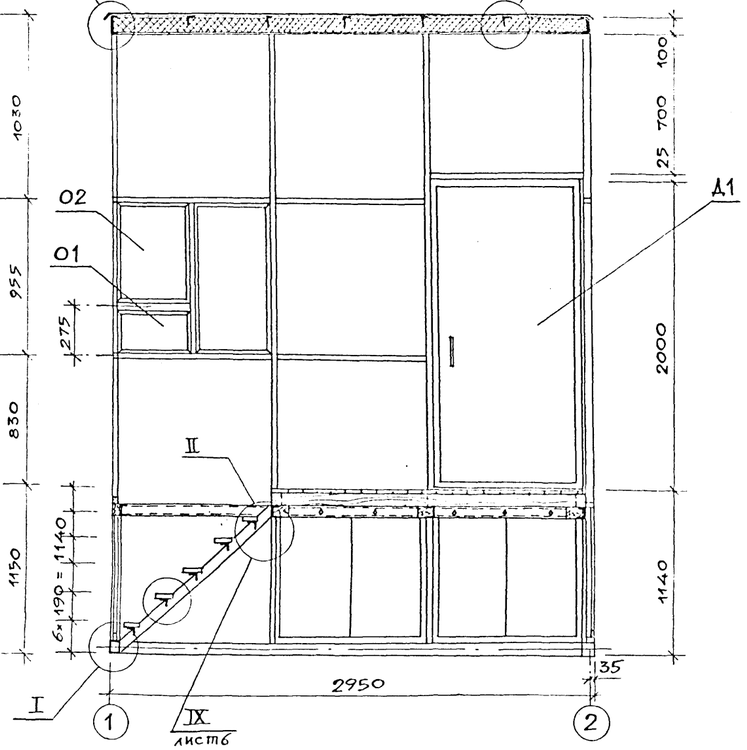

4-4.

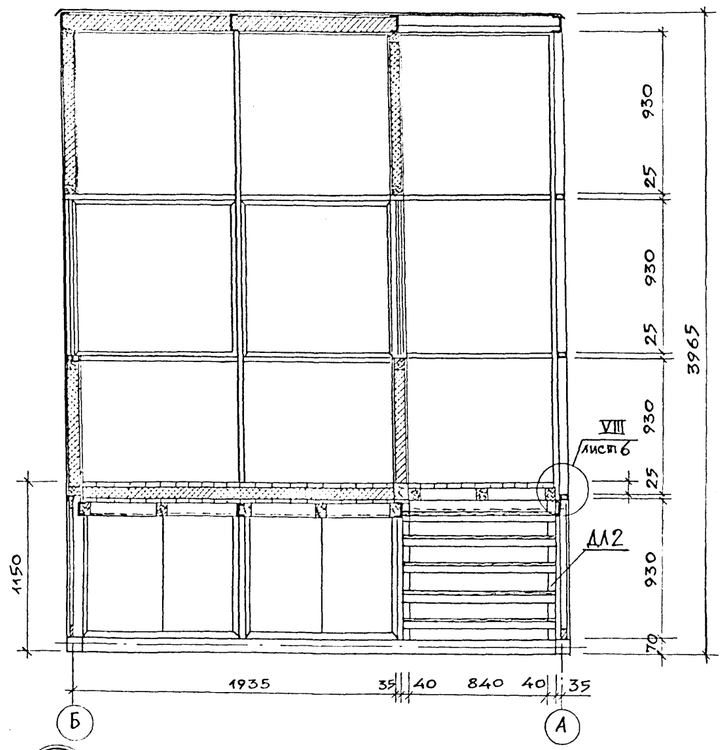

2-2.

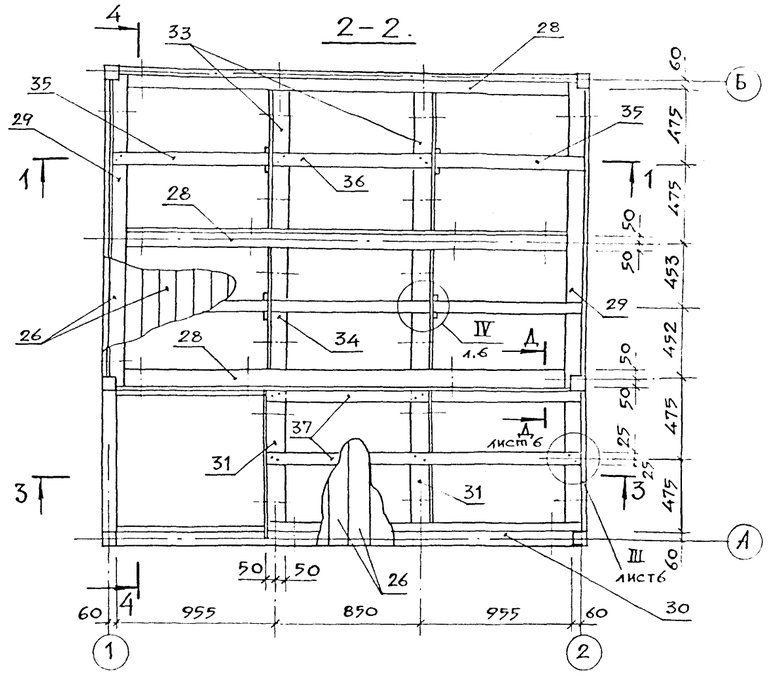

I

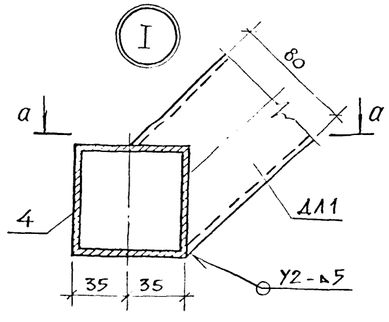

а а

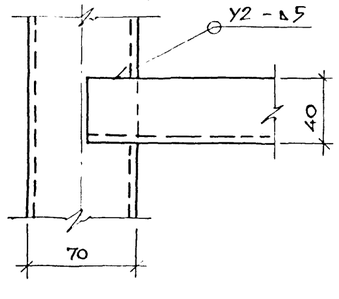

II

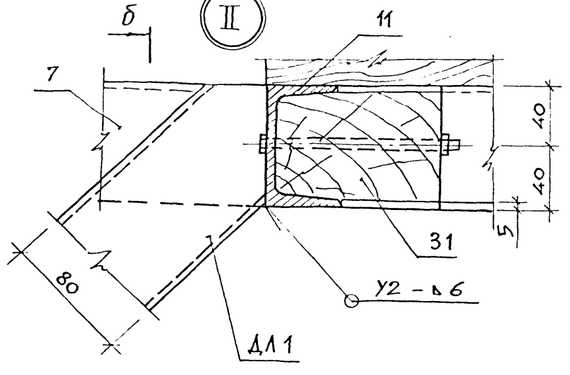

б

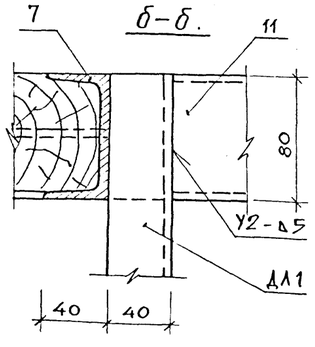

Сварка по ГОСТ 5264-80.

Привязан:			
Н.контр.	Лазовская		
Гл.инж.пр.	Железняк		
Гл.арх.пр.	Нечаев		
Зав.сект.	Алексеева		
Вед.арх.	Вышинская		

289-7-1.90 АС 3

Автостоянки личного транспорта вместимостью до 50 машиномест

Контрольно-пропускной пункт

Стадия	Лист	Листов
Р	5	

Сечения 1-1 ... 4-4. Узлы I, II.

ЦНИИПградостроительства

Копировал:

Формат А2

т.п. 289-7-1.90 Альбом I

I

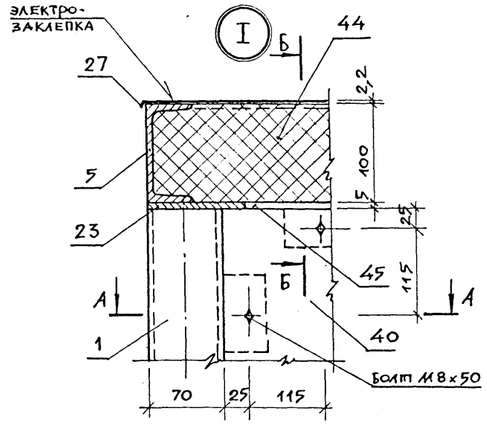

II

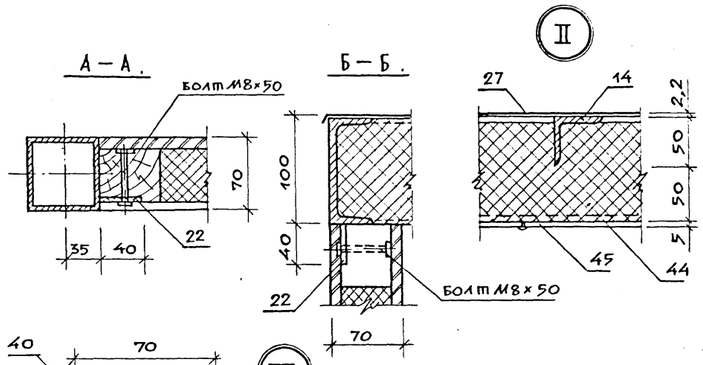

III

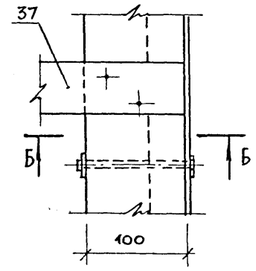

IV

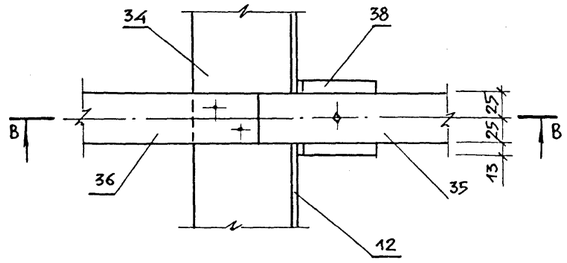

V

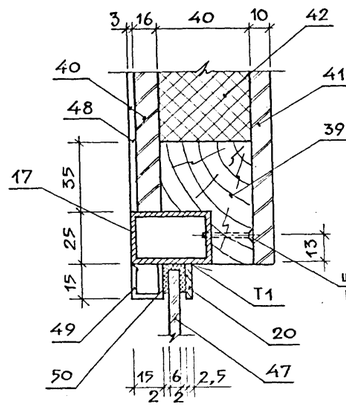

VI

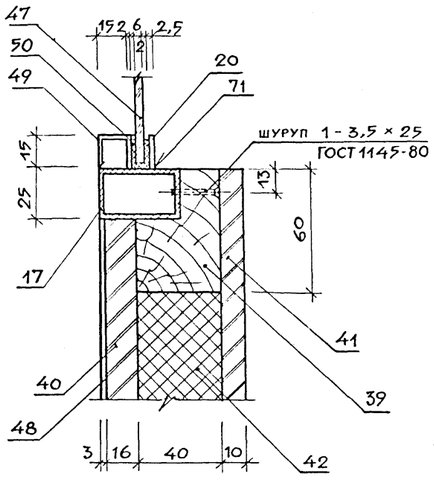

VII

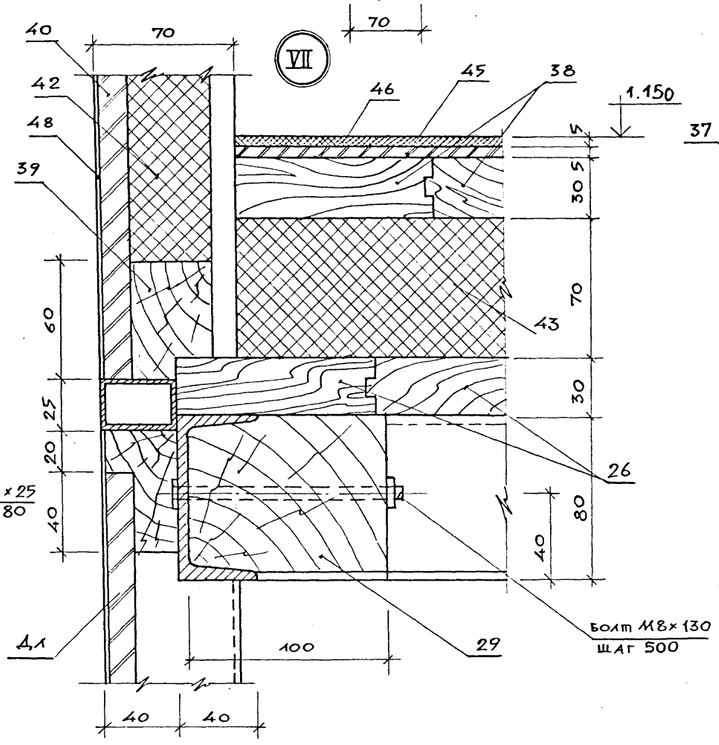

Б – Б.

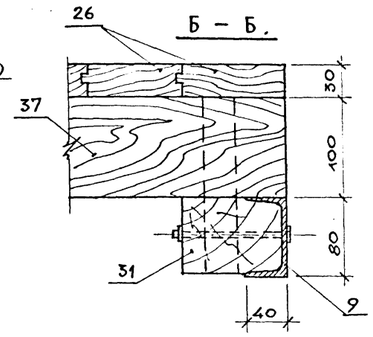

В – В.

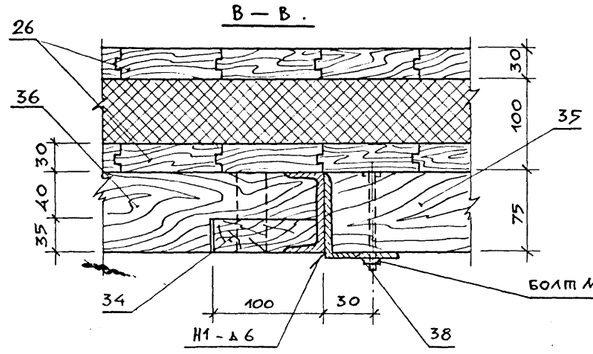

VIII

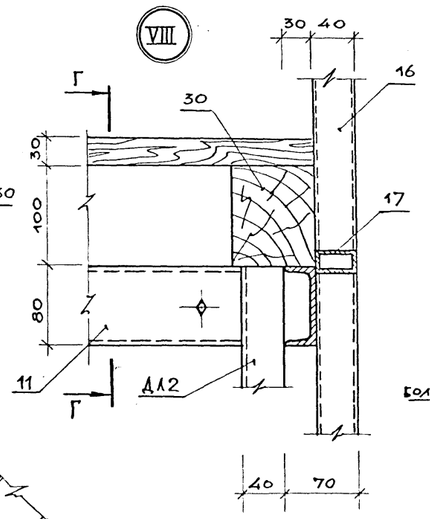

Г – Г.

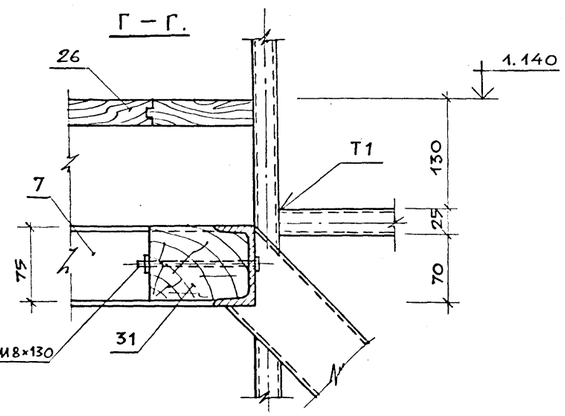

Д – Д

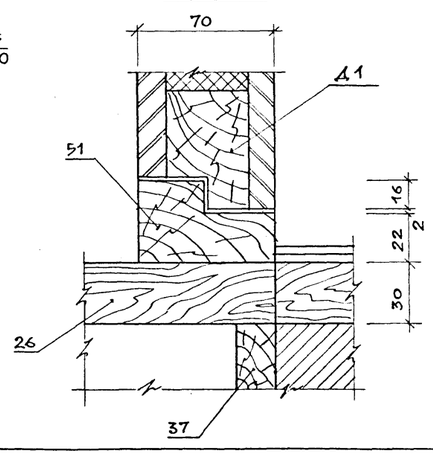

IX

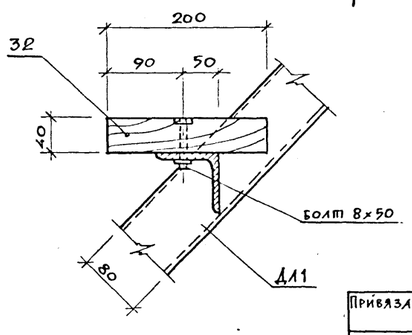

Сварка по ГОСТ 5264-80

Инв.№ подл. | Подпись и дата | Взамен инв.№

				289-7-1.90 АС 3		
				Автостоянки личного транспорта вместимостью до 50 машиномест		
Привязан				Контрольно-пропускной пункт	Стадия	Лист	Листов
					Р	6	
			Н.контр. Шурнюк	Узел I ... IX. Сечение Д-Д.	ЦНИИПградостроительства	
			Гл.инж.пр. Железняк			
			Гл.арх.пр. Нечаев			
			Зав.сект. Алексеева			

Копировал: [illegible] Формат А2

24196-01

ФАСАД.

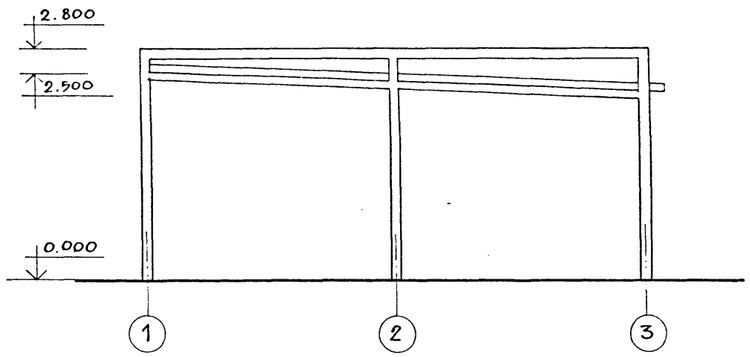

ПЛАН.

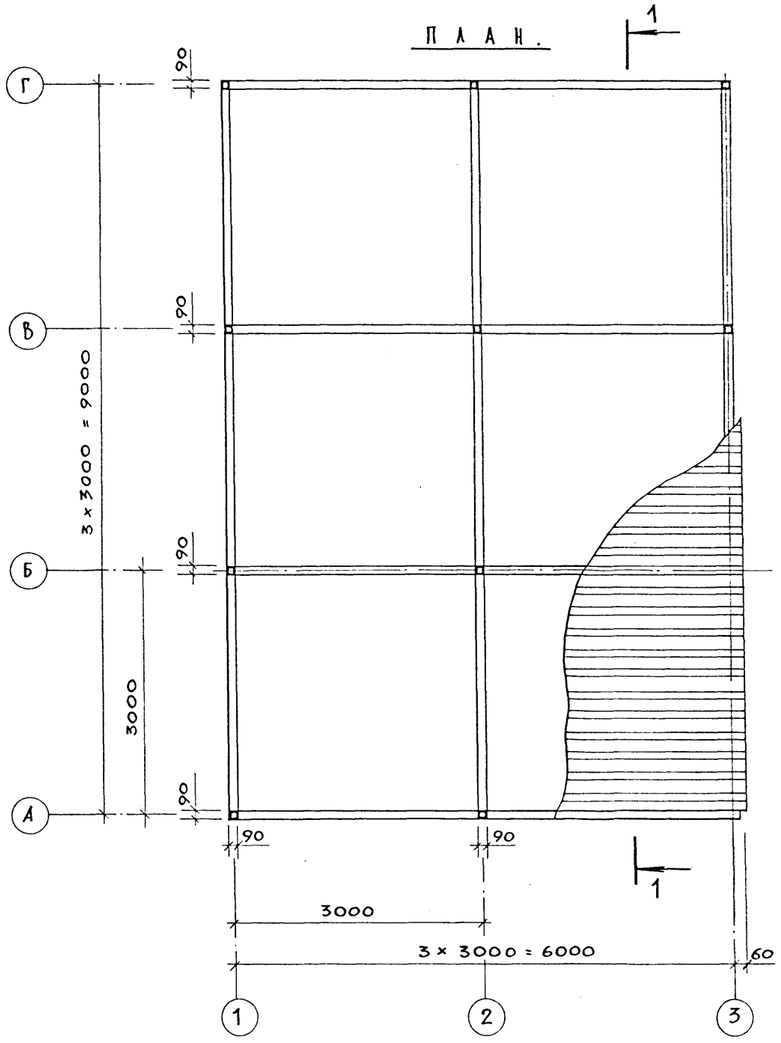

РАЗРЕЗ 1-1.

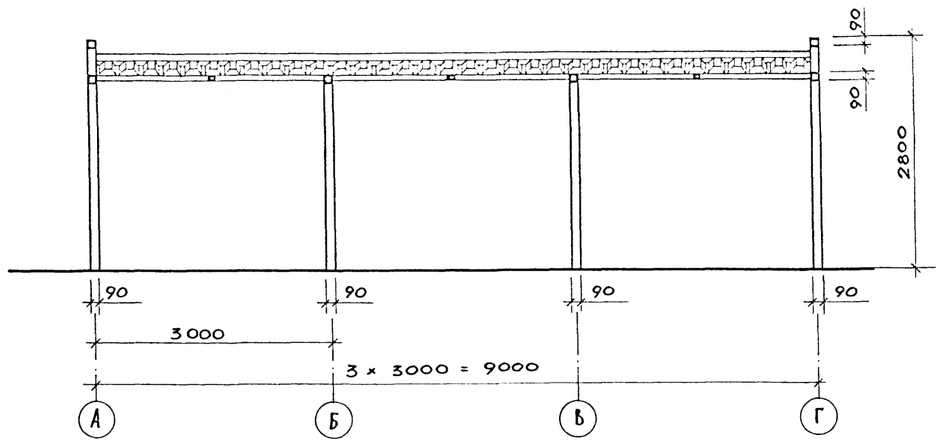

Привязан:			
Гл. инж. пр.	Железняк		
Гл. арх. пр.	Нечаев		
Зав. сект.	Алексеева		
Вед. арх.	Вышинская		

289-7-1.90 АС4

Автостоянки личного транспорта вместимостью до 50 машиномест

Навес над автостоянкой тип 1

Стадия	Лист	Листов
Р	1	4

Фасад. План. Разрез 1-1.

ЦНИИПградостроительства

Копировал

Формат А2

т.п. 289-7-1.90 Альбом I

Инв. № подл. | Подпись и дата | Взамен инв. №

т.п. 289-7-1.90 Альбом I

План фундаментов

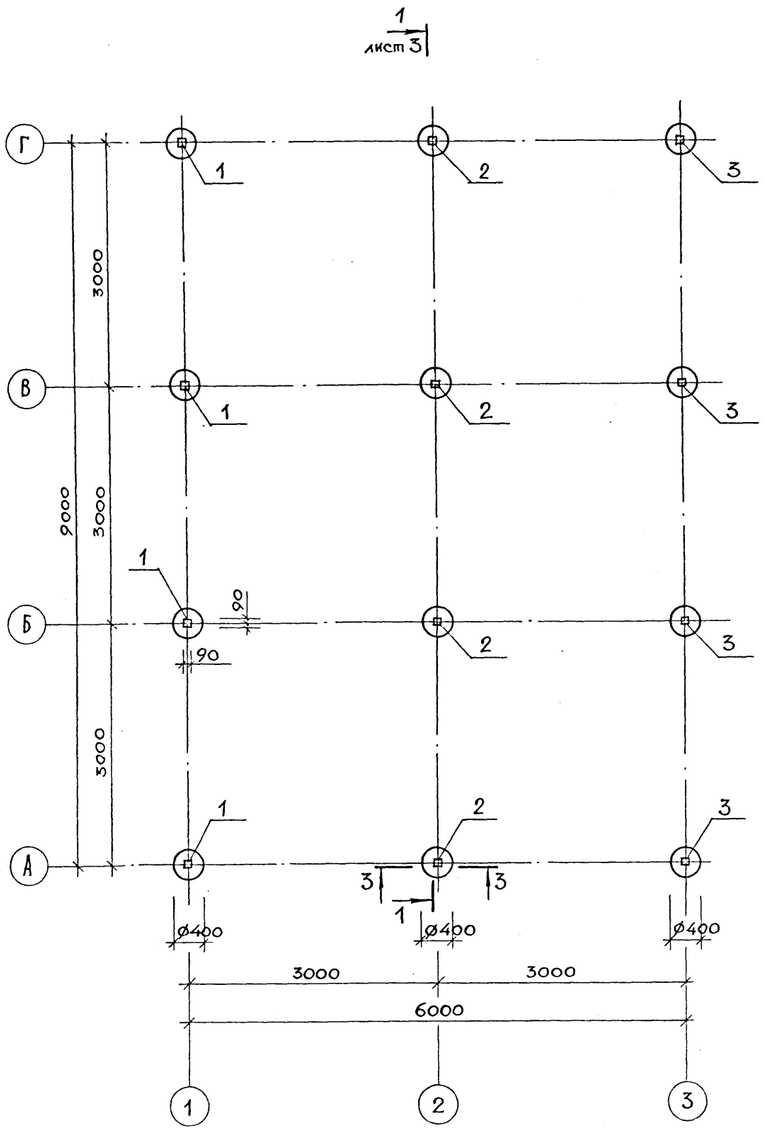

План покрытия

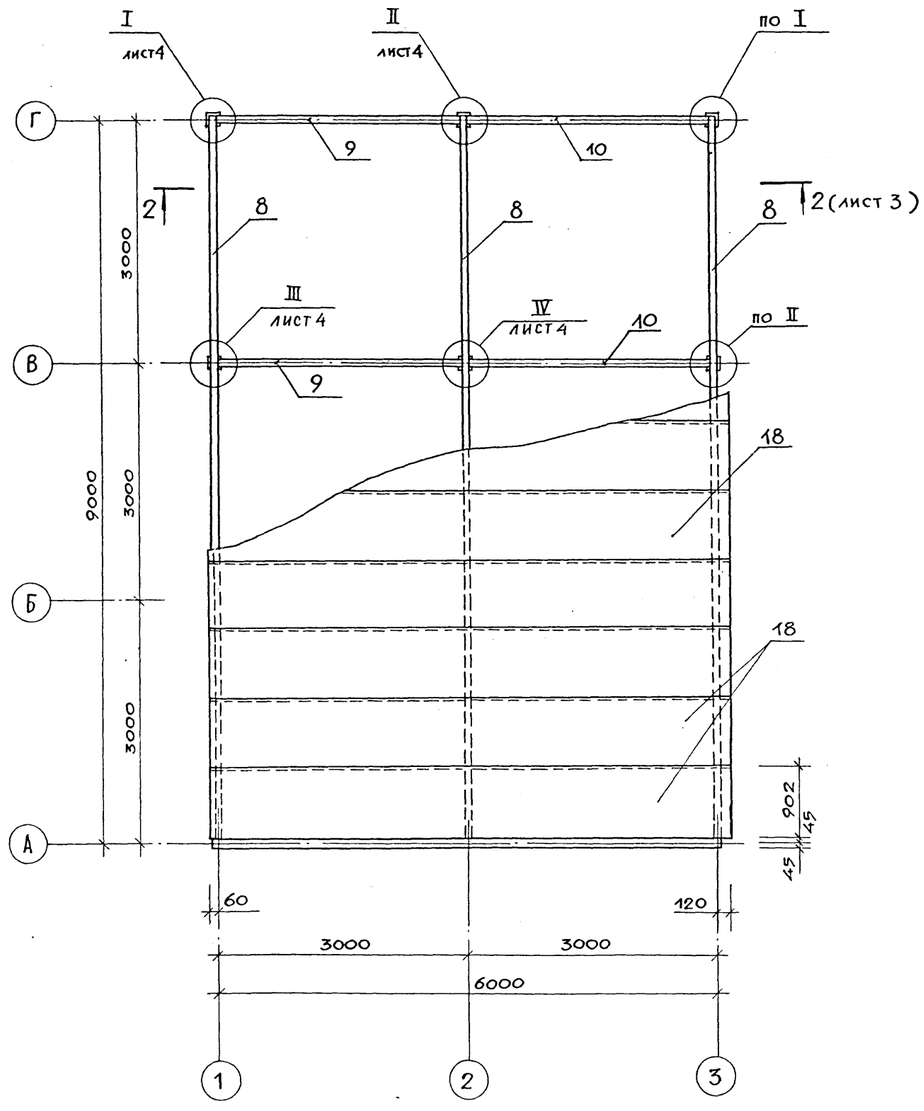

3 – 3

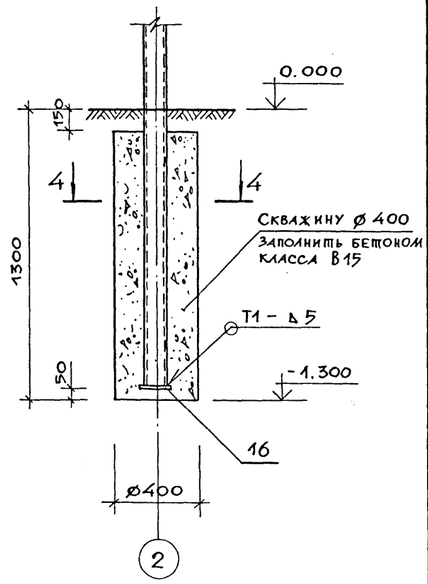

4 – 4

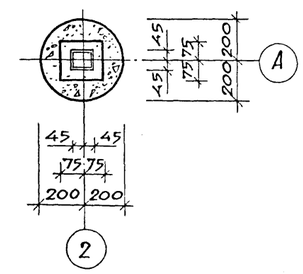

Сварка по ГОСТ 5264-80

Инв.№ подл.	Подпись и дата	Взамен инв.№	

Привязан:

Н.контр.	Лазовская	
Гл.инж.пр.	Железняк	
Гл.арх.пр.	Нечаев	
Зав.сект.	Алексеева	
Инженер	Лисицына	

289-7-1.90 АС 4

Автостоянки личного транспорта вместимостью до 50 машиномест

Навес над автостоянкой тип 1

Стадия	Лист	Листов
Р	2	

План фундаментов. План покрытия. Сечение 3-3.

ЦНИИПградостроительства

Копировал: Ег

Формат А2

24196-01

1 – 1.

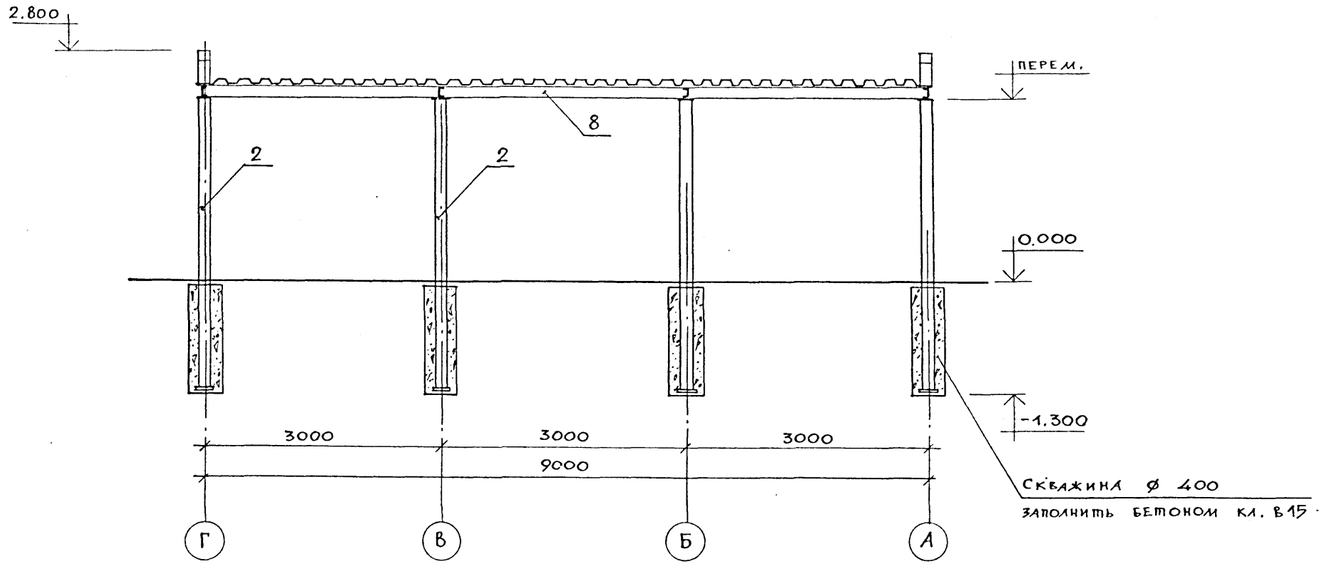

2 – 2.

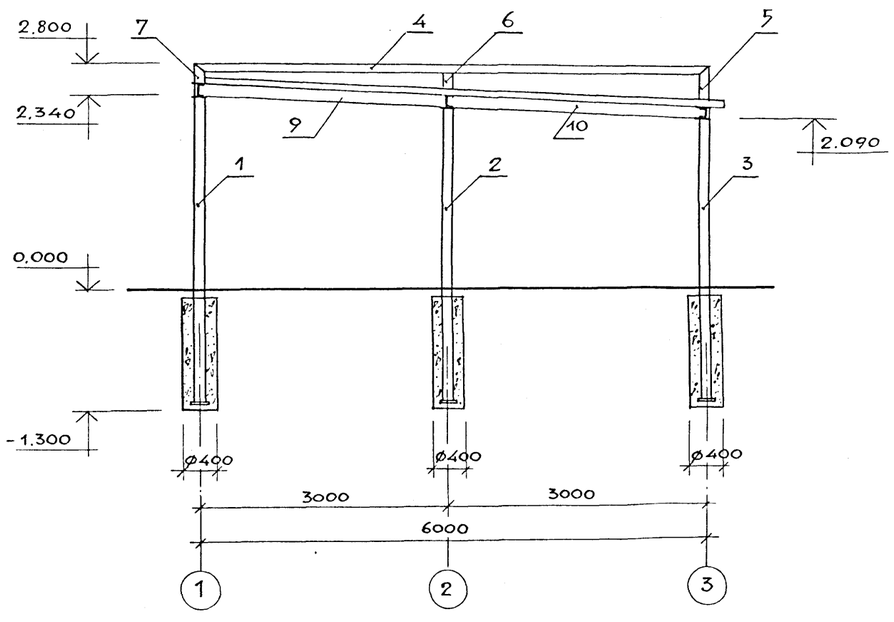

Марка поз.	Обозначение	Наименование	Кол. шт.	Масса кг	Примечан.
		Труба $\frac{90\times90\times5\ \text{ГОСТ}\ 8639-82}{\text{В10 ГОСТ}\ 13663-86}$			
1		ℓ = 3640	4	48,56	
2		ℓ = 3515	4	46,89	
3		ℓ = 3390	4	44,85	
4		ℓ = 6090	2	81,60	
5		ℓ = 544	2	7,26	
6		ℓ = 329	2	4,39	
7		ℓ = 294	2	3,89	
		Швеллер $\frac{16\ \text{ГОСТ}\ 8240-72}{\text{Ст.3 ГОСТ}\ 535-88}$			
8		ℓ = 9064	3	128,71	
9		ℓ = 3000	4	42,60	
10		ℓ = 3060	4	43,45	
		Полоса $\frac{\text{Б-8 ГОСТ}\ 103-76}{\text{Ст.3сп ГОСТ}\ 535-88}$			
11		140 × 140	4	1,23	
12		140 × 165	6	1,45	
13		165 × 165	2	1,71	
16		150 × 150	12	1,40	
		Полоса $\frac{\text{Б-4 ГОСТ}\ 103-76}{\text{Ст.3сп ГОСТ}\ 535-88}$			
17		140 × 140	6	0,60	
		Стандартные изделия			
		Болт М8×25 ГОСТ 7798-70	200		
		Гайка М8 ГОСТ 5915-70	200		
		Шайба 8 ГОСТ 10450-78	200		
		Материалы			
18		Профиль стальной листовой			
		Н60-845-0,8 ПА/В			
		ГОСТ 24045-86			590 кг
		Бетон класса В15			1,7 м³

Инв.№ подл. | Подпись и дата | Взамен инв.№

Привязан:

Н.контр.	Лазовская		
Гл.инж.пр.	Железняк		
Гл.арх.пр.	Нечаев		
Зав.сект.	Алексеева		
Инженер	Лисицына		

289-7-1.90 АС 4

Автостоянки личного транспорта вместимостью до 50 машиномест

Навес над автостоянкой тип 1

Стадия	Лист	Листов
Р	3	

Разрез 1-1, 2-2

ЦНИИПгрестроительства

Копировал: Е.

I

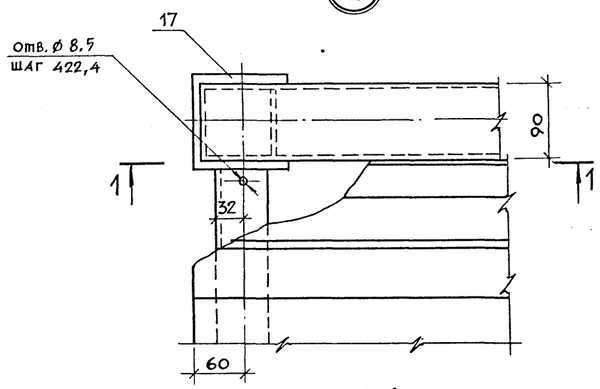

II

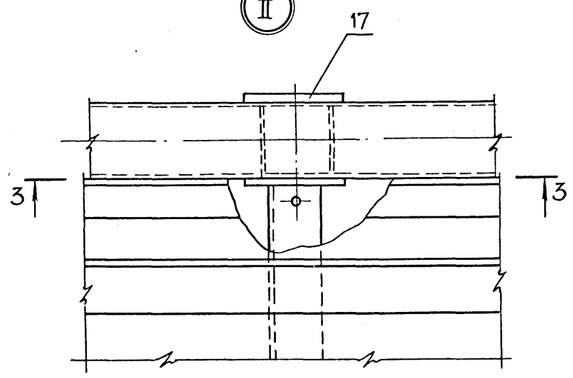

III

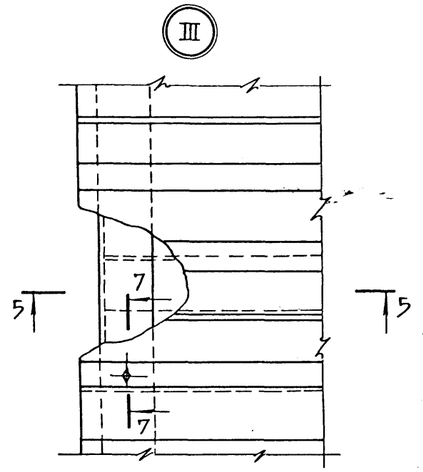

7–7

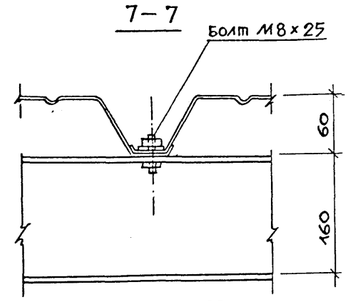

IV

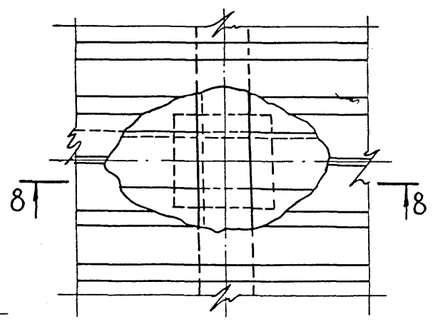

1–1

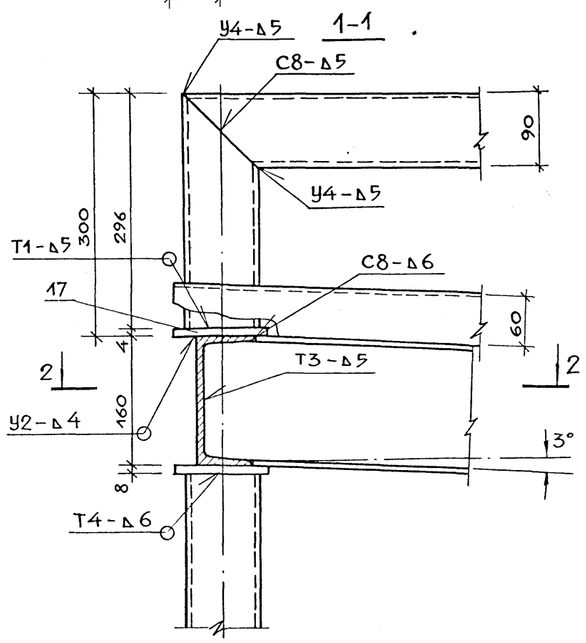

3–3

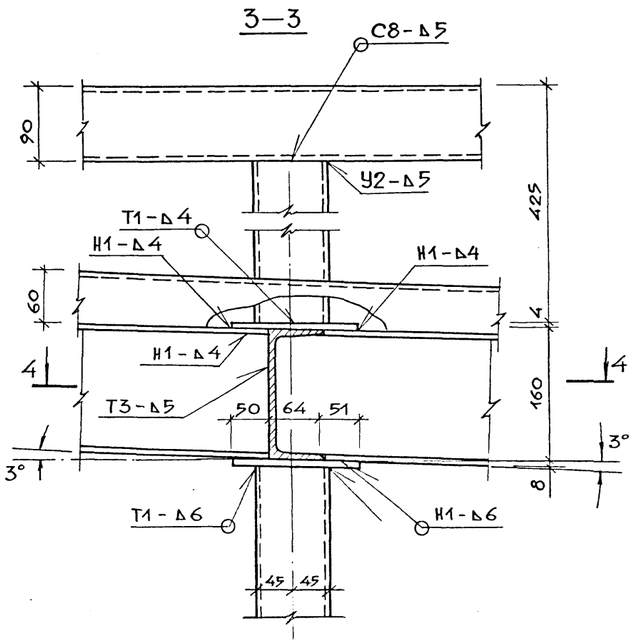

5–5

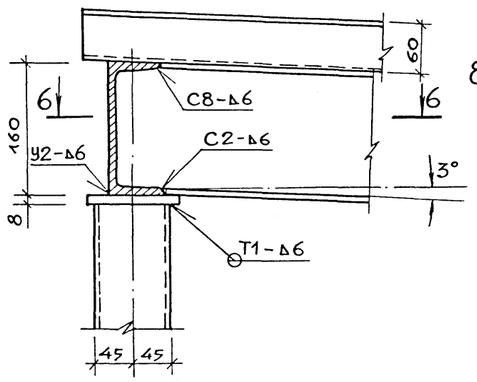

6–6

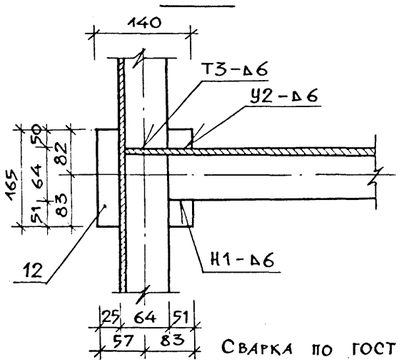

8–8

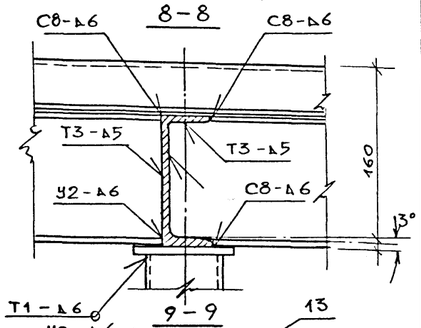

9–9

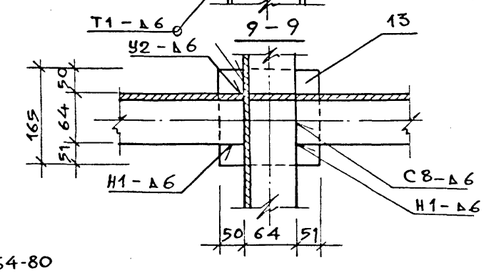

2–2

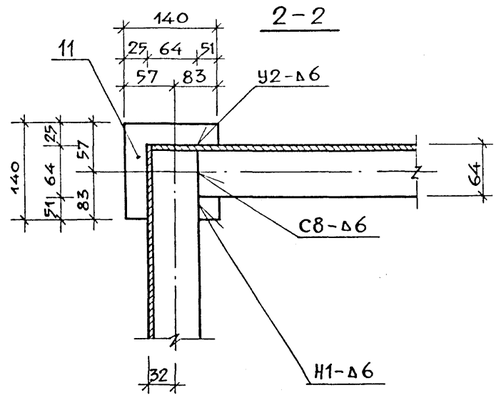

4–4

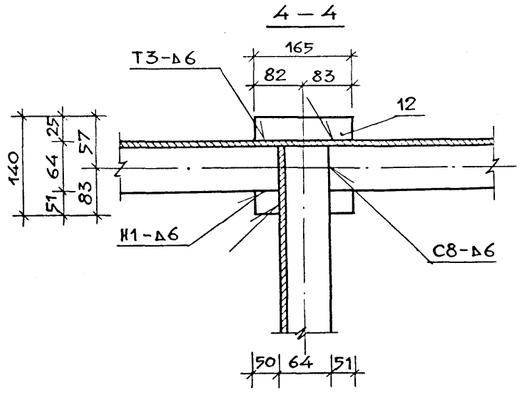

Сварка по ГОСТ 5264-80

Н.контр.	Лазовская		
Гл.инж.пр.	Железняк		
Гл.арх.пр.	Нечаев		
Зав.сект.	Алексеева		
Инженер	Лисицына		

Привязан:

289-7-1.90 АС4

Автостоянки личного транспорта вместимостью до 50 машиномест

Навес над автостоянкой тип 1

Стадия	Лист	Листов
Р	4	

Узел I, II, III, IV. Сечение 1-1 ... 9-9.

ЦНИИПградостроительства

Копировал:

Формат А3

Инв.№ подл. | Подпись и дата | Взамен инв.№

Т.П. 289-7-1.90 Альбом I

Фасад в осях 1-3

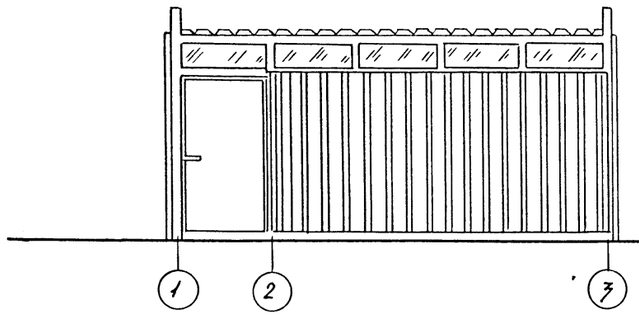

Фасад в осях Б-А

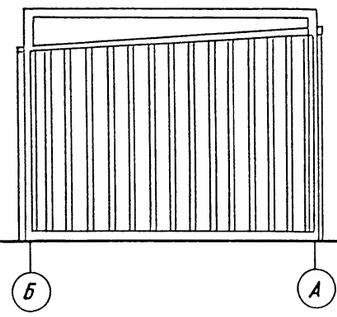

Разрез 1-1

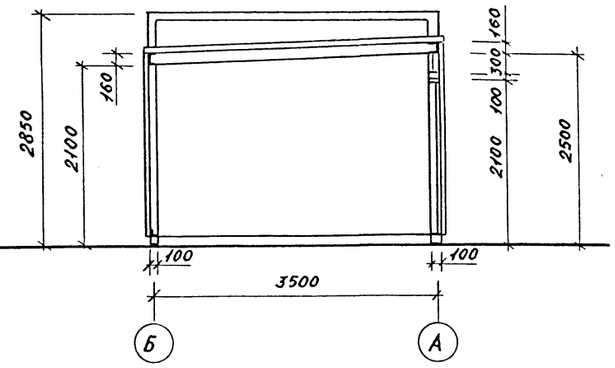

План

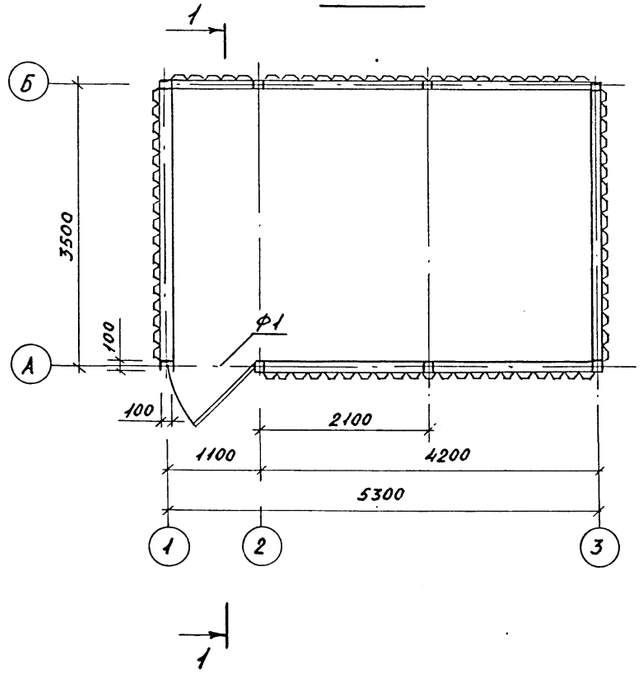

Фрагмент Ф1

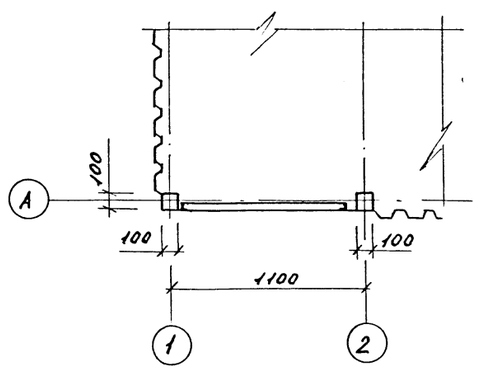

М 1:50, 1:25

Привязан:			289-7-1.90 АС 5
	Н. контр.	Алексеева	Автостоянки личного транспорта вместимостью до 50 машиномест
	ГАП	Нечаев	Хозяйственный павильон тип 1
	ГИП	Жезезняк	Фасад в осях 1-3; Фасад в осях Б-А. План. Разрез 1-1. Фрагмент Ф1
	Вед. арх.	Вышинская	
	Техник	Громова	

Стадия	Лист	Листов
Р	1	6

ЦНИИПградостроительства

Копировал:

Формат А2

Инв. № подл. | Подпись и дата | Взам. инв. №

Т.П. 289-7-1.90 Альбом I

Марка поз.	Обозначение	Наименование	Кол. шт.	Масса ед., кг	Примеч.
Д1	1С5.И.01.00	Дверь металлическая	1	23,8	
		Труба 100×100×6 ГОСТ 8639-82 / В10 ГОСТ 13663-86			
1		ℓ = 3490	3	61,8	
2		ℓ = 3790	3	67,1	
3		ℓ = 2600	1	45,1	
4		ℓ = 2900	1	50,4	
5		ℓ = 3400	2	60,2	
6		ℓ = 2000	4	35,4	
7		ℓ = 1000	1	17,7	
8		ℓ = 5200	1	92,0	
		Труба 90×90×5 ГОСТ 8639-82 / В10 ГОСТ 13663-86			
9		ℓ = 3590	2	61,9	
10		ℓ = 180	2	3,2	
11		ℓ = 480	2	6,9	
		Швеллер 16 ГОСТ 8240-72 / Ст. ГОСТ 535-88			
12		ℓ = 5400	2	76,7	
13		ℓ = 5390	1	76,5	
14		ℓ = 3610	2	51,1	
		Швеллер 12 ГОСТ 8240-72 / Ст3. ГОСТ 535-88			
15		ℓ = 1830	2	18,9	
16		ℓ = 1775	2	18,3	

Марка поз.	Обозначение	Наименование	Кол. шт.	Масса ед., кг	Примеч.
		Уголок Б-50×32×4 ГОСТ 8510-86 / Ст3 ГОСТ 535-88			
17		ℓ = 3400	2	6,45	
18		ℓ = 4100	4	7,8	
19		ℓ = 1000	1	1,9	
20		ℓ = 2100	4	4,0	
21		ℓ = 1900	3	3,6	
22		ℓ = 2970	2	5,6	
23		ℓ = 2830	2	5,4	
24		ℓ = 4000	2	7,6	
		Уголок Б-32×32×3 ГОСТ 8509-86 / Ст3. ГОСТ 535-88			
25		ℓ = 1900	2	2,7	
26		ℓ = 1000	1	1,4	
		Труба 100×40×4 ГОСТ 8645-68 / В10 ГОСТ 13663-86			
27		ℓ = 300	3	2,4	
		Полоса 12 ГОСТ 103-76 / Ст.3 ГОСТ 535-88			
28		145 × 145	4	1,9	
29		160 × 100	2	2,1	
		Полоса 8×145 ГОСТ 103-76 / Ст.3 ГОСТ 535-88			
30		ℓ = 145	4	1,3	
		Полоса 4×150 ГОСТ 103×76 / Ст.3 ГОСТ 535-88			
31					
		ℓ = 150	8	0,7	
		Лист 3×16 ГОСТ 19903-74 / Ст.3 ГОСТ 5582-75			
32		ℓ = 300	10	0,7	
33		ℓ = 1360	8	0,51	

Марка поз.	Обозначение	Наименование	Кол. шт.	Масса ед., кг	Примеч.
		Стандартные изделия			
34		Болт М8×25 ГОСТ 7798-70	360		
35		Гайка М8 ГОСТ 5915-70	360		
36		Шайба 8 ГОСТ 10450-78	360		
		Материалы			
37		Профиль стальной листовой с трапецневидными гофрами Н60-845-0,8			
		ГОСТ 24045-86			581 кг
38		Бетон кл. В15			0,95 м³
41		Уголок Б-50×32×4 ГОСТ 8509-86 / Ст.3 ГОСТ 535-88			2,5 кг
39		Стекло оконное δ=3мм			
		ГОСТ 111-78			1,6 м²
40		Профиль алюминиевый			
		№ 440074 ГОСТ 13623-80			13,0 мп

Инв. № подл. | Подпись и дата | Взам. инв. №

Привязан:

Н. контр.	Лазовская		
ГИП	Железняк		
ГАП	Нечаев		
Зав. сект.	Алексеева		
Инжен.	Аксицына		

289-7-1.90 АС 5

Автостоянки личного транспорта вместимостью до 50 машиномест

Хозяйственный павильон тип 1.

Стадия	Лист	Листов
Р	2	

Спецификация

ЦНИИПградостроительства

Копировал:

Формат А2

24196-01

Т.П. 289-7-1.90 Альбом I

План фундаментов

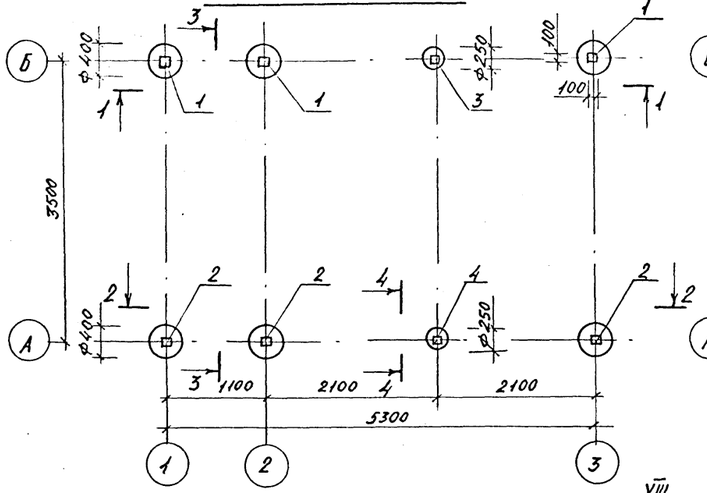

План покрытия

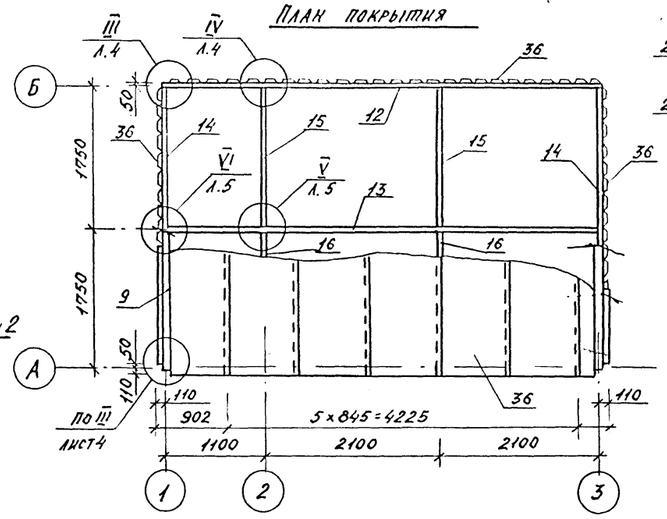

3-3

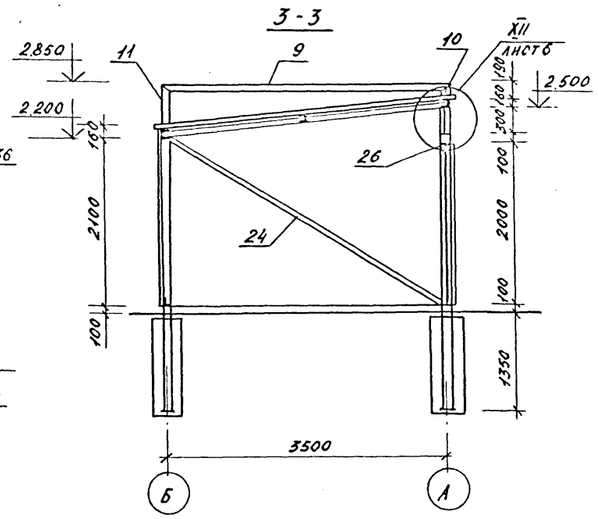

4-4

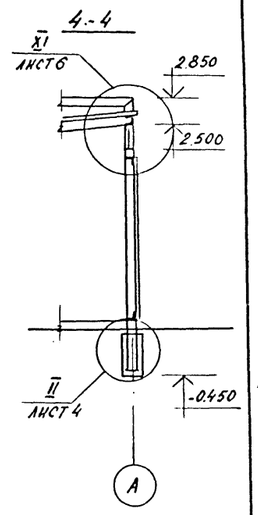

План на отм. 0,500

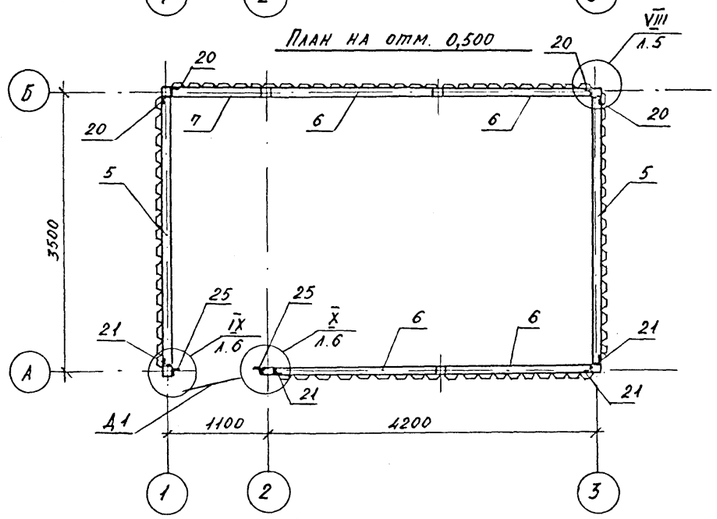

1-1

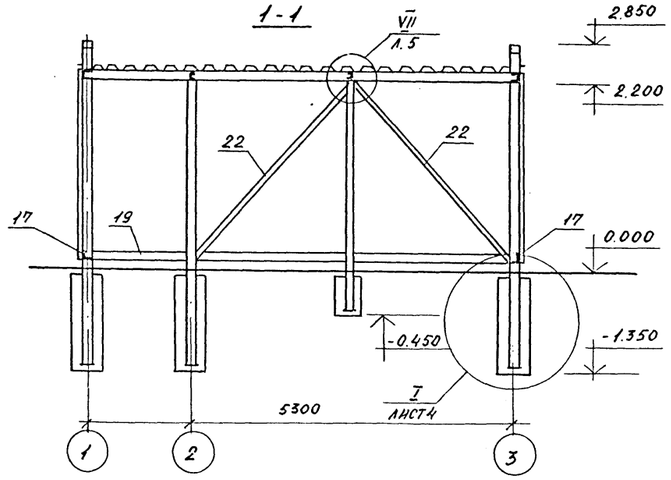

План на отм. 2.300

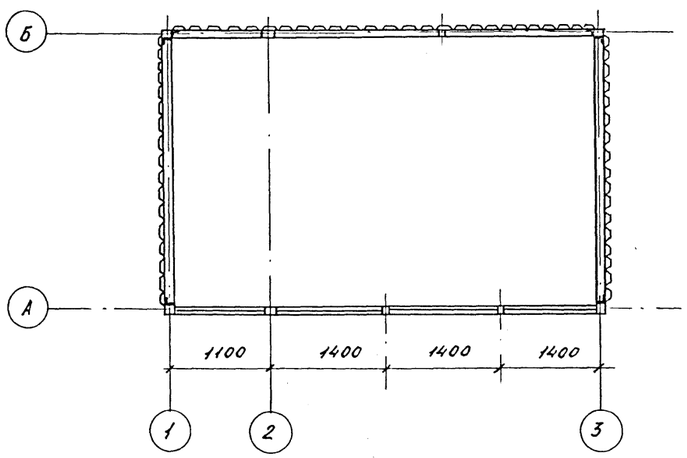

2-2

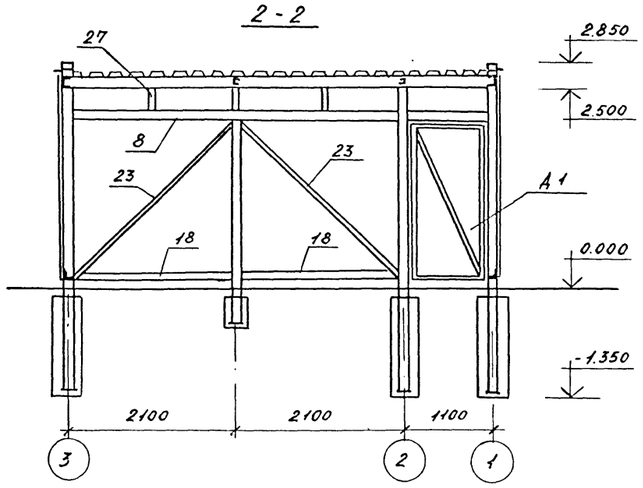

Привязан:

289-7-1.90 АС5

Автостоянки личного транспорта вместимостью до 50 машиномест

Хозяйственный павильон типу

Стадия	Лист	Листов
Р	3	

Н.контр.	Шурнюк	
ГИП	Железняк	
ГАП	Нечаев	
Зав.сектр.	Алексеева	
Инженер	Лисицына	

План фундаментов. План покрытия. План на отм. 0.500, н 2.300. Сечения 1-1... 4-4.

ЦНИИПградостроительства

Копировал:

Формат А2

Инв. № подл. | Подпись и дата | Взам. инв. №

I

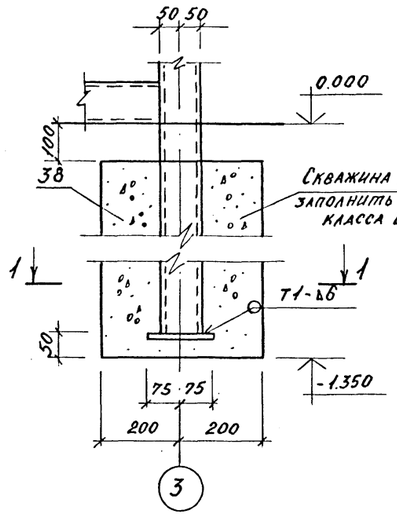

1-1

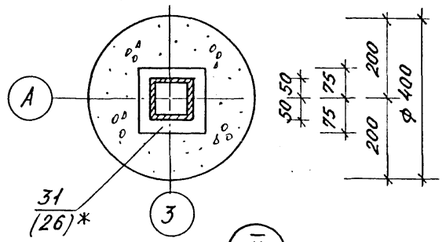

II

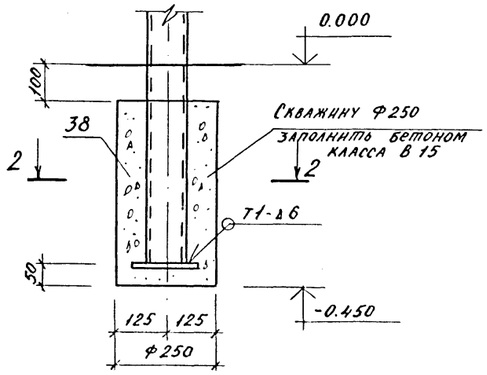

2-2

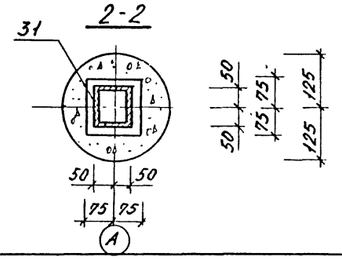

III

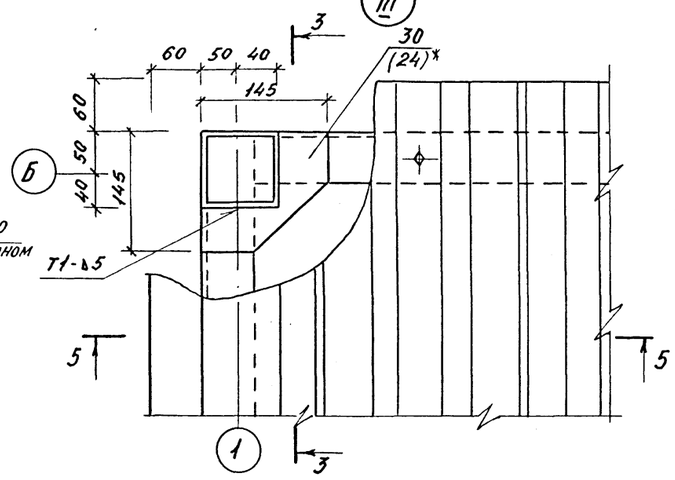

3-3

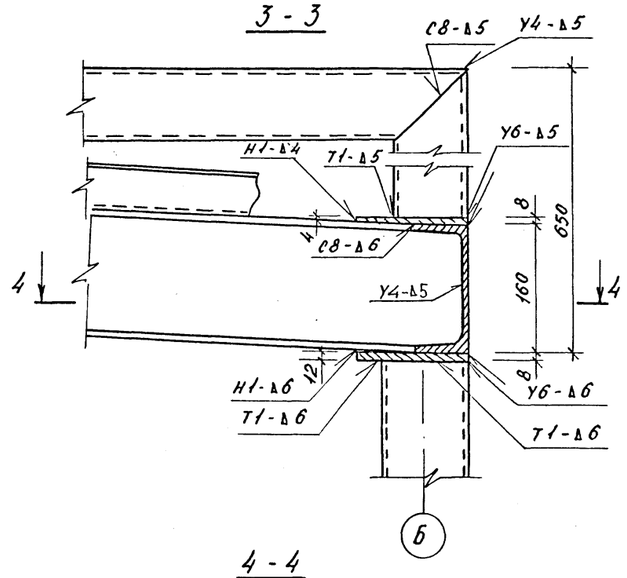

4-4

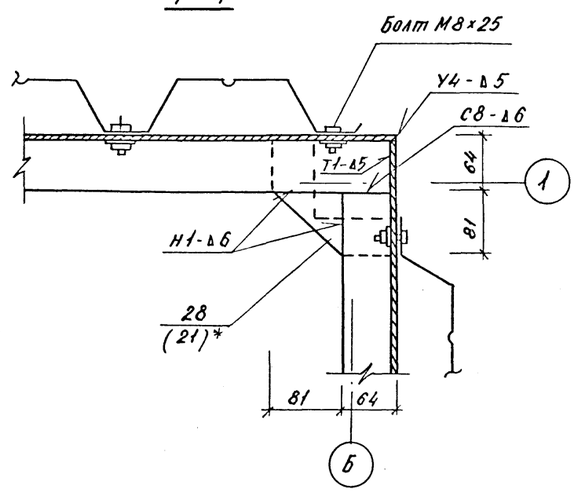

IV

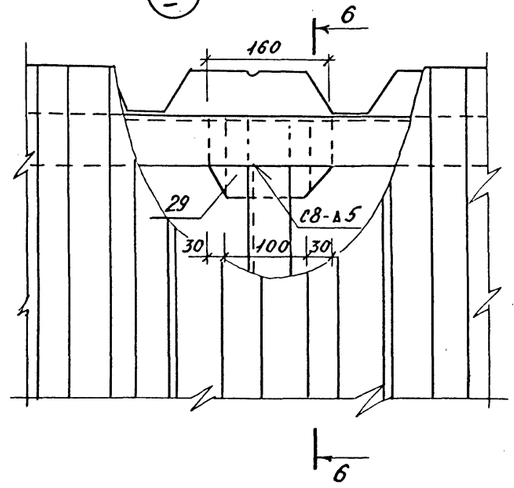

5-5

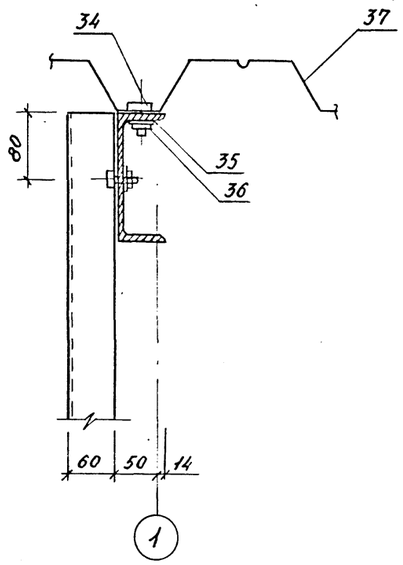

6-6

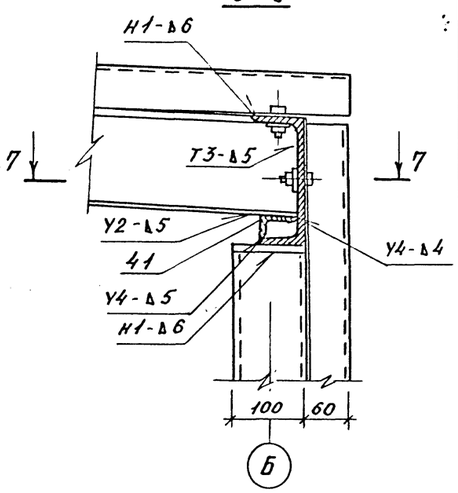

7-7

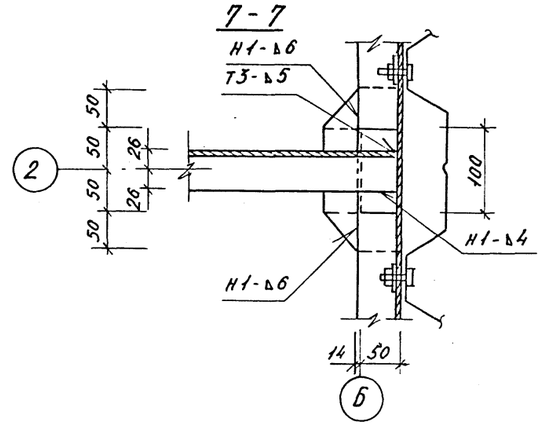

Сварка по ГОСТ 5264-80
Поз * см АС 6 л. 2

Привязан:					289-7-1.90 АС 5		
					Автостоянки личного транспорта вместимостью до 50 машиномест		
				Н. контр. Шурнюк	Хозяйственный павильон тип 1.	Стадия: Р	Лист: 4	Листов:
				ГИП Железняк				
				ГАП Нечаев	Узел I ... IV	ЦНИИПградостроительства		
				Зав. сект. Алексеева				
				Инженер Лисицына				

Копировал: Формат А2

Инв. № подл. | Подпись и дата | Взам. инв. №

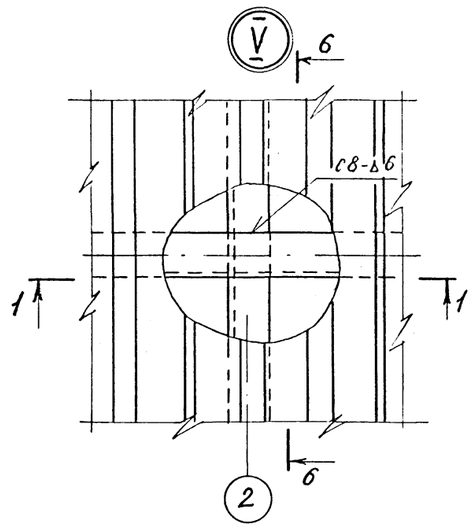

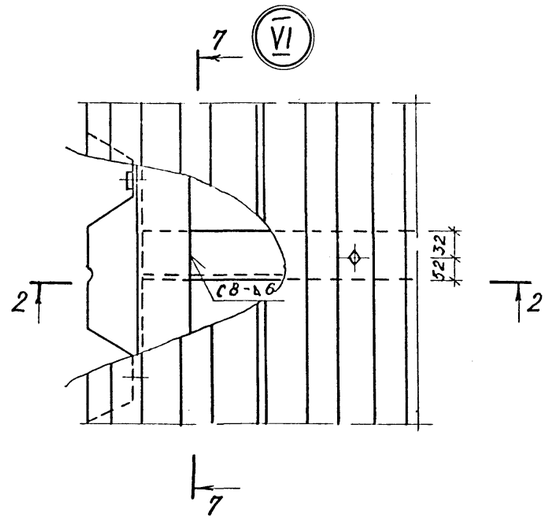

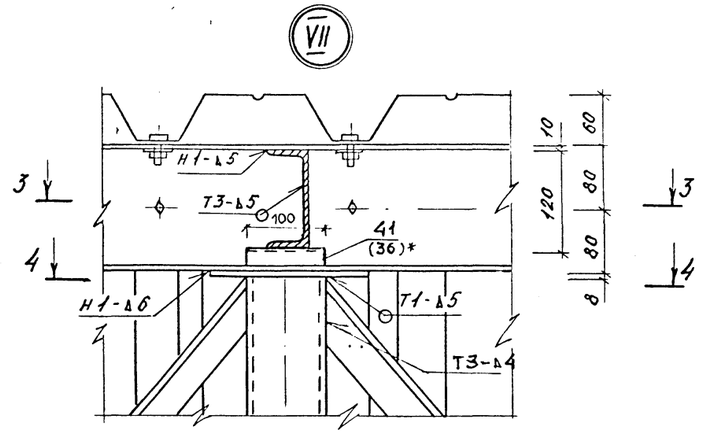

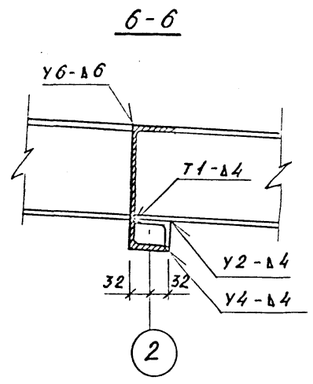

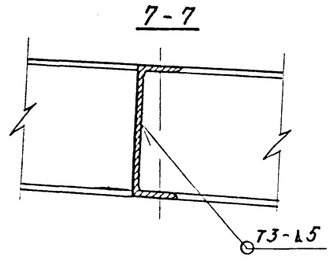

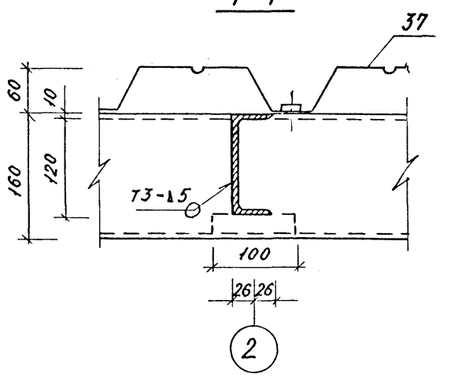

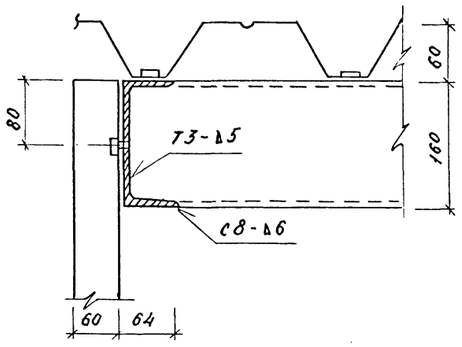

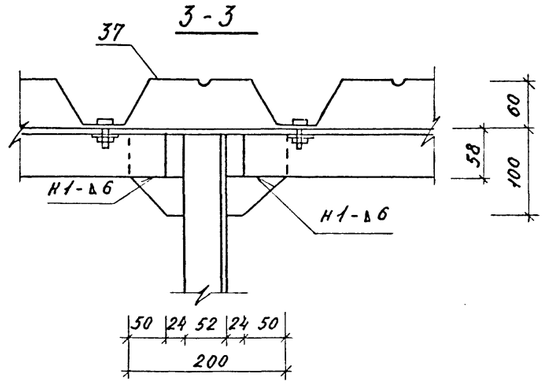

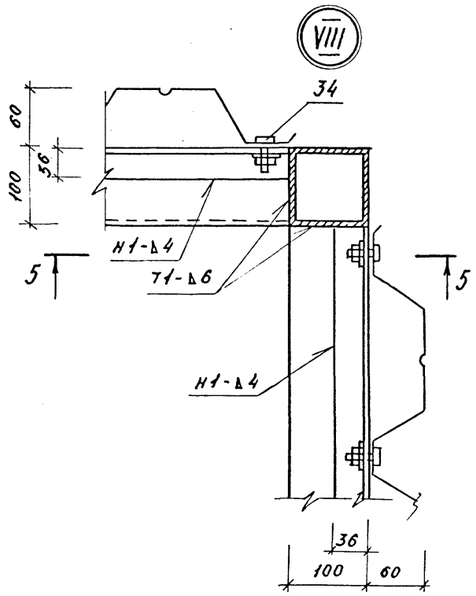

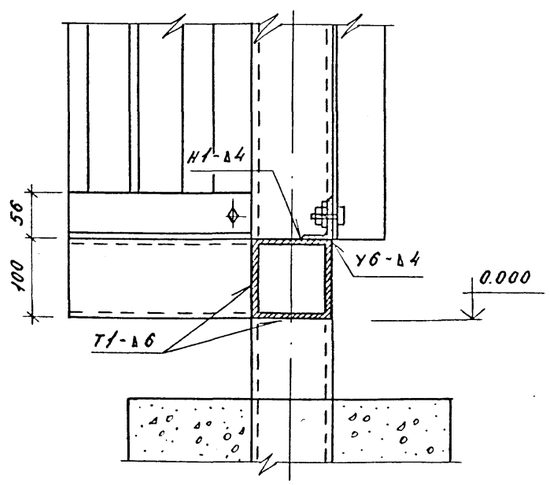

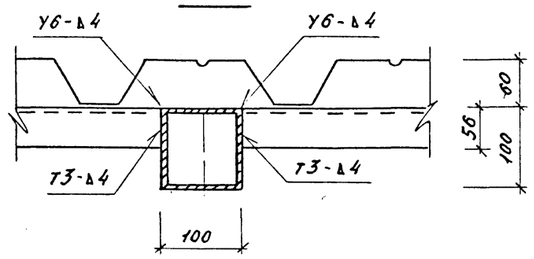

Сварка по ГОСТ 5264-80
Поз* см АС6 л.2

Привязан:				289-7-1.90 АС5	
				Автостоянки личного транспорта вместимостью до 50 машиномест	
	Н. контр.	Шурнюк		Хозяйственный павильон тип 1	Стадия: Р; Лист: 5; Листов:
	ГИП	Железняк		Узел V.... VIII	ЦНИИПградостроительства
	ГАП	Нечаев			
	Зав. сект.	Алексеева			
	Инжен	Лисицына			

Инв. № подл. | Подпись и дата | Взам. инв. №

Т.П. 289-7-1.90 Альбом I

IX

X

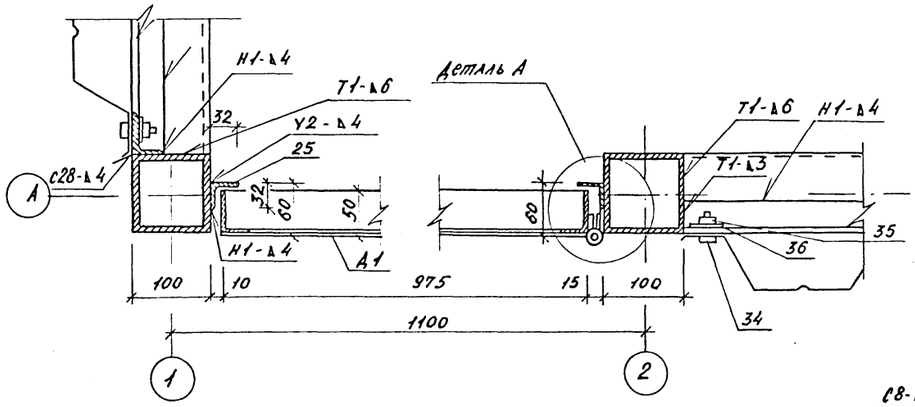

1-1 (повернуто)

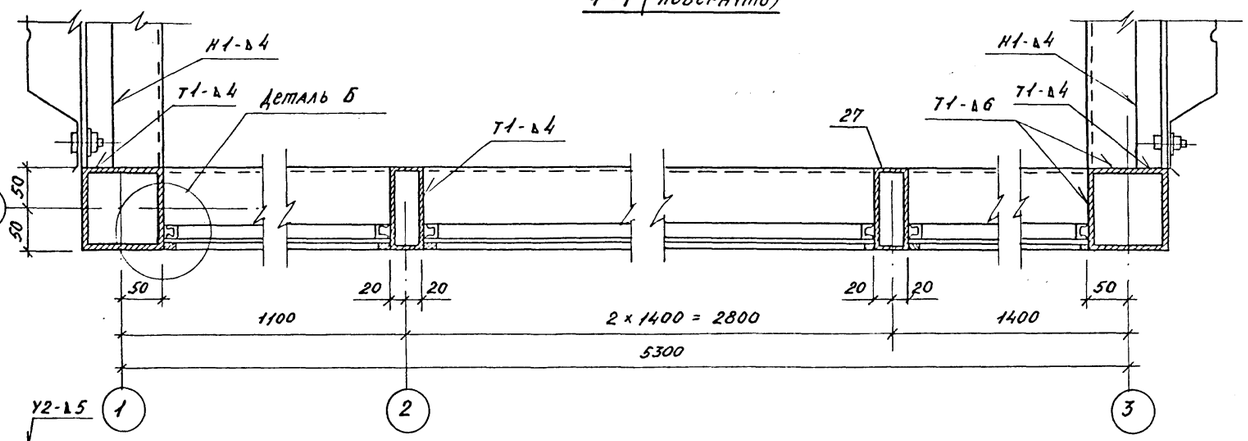

XI

XII

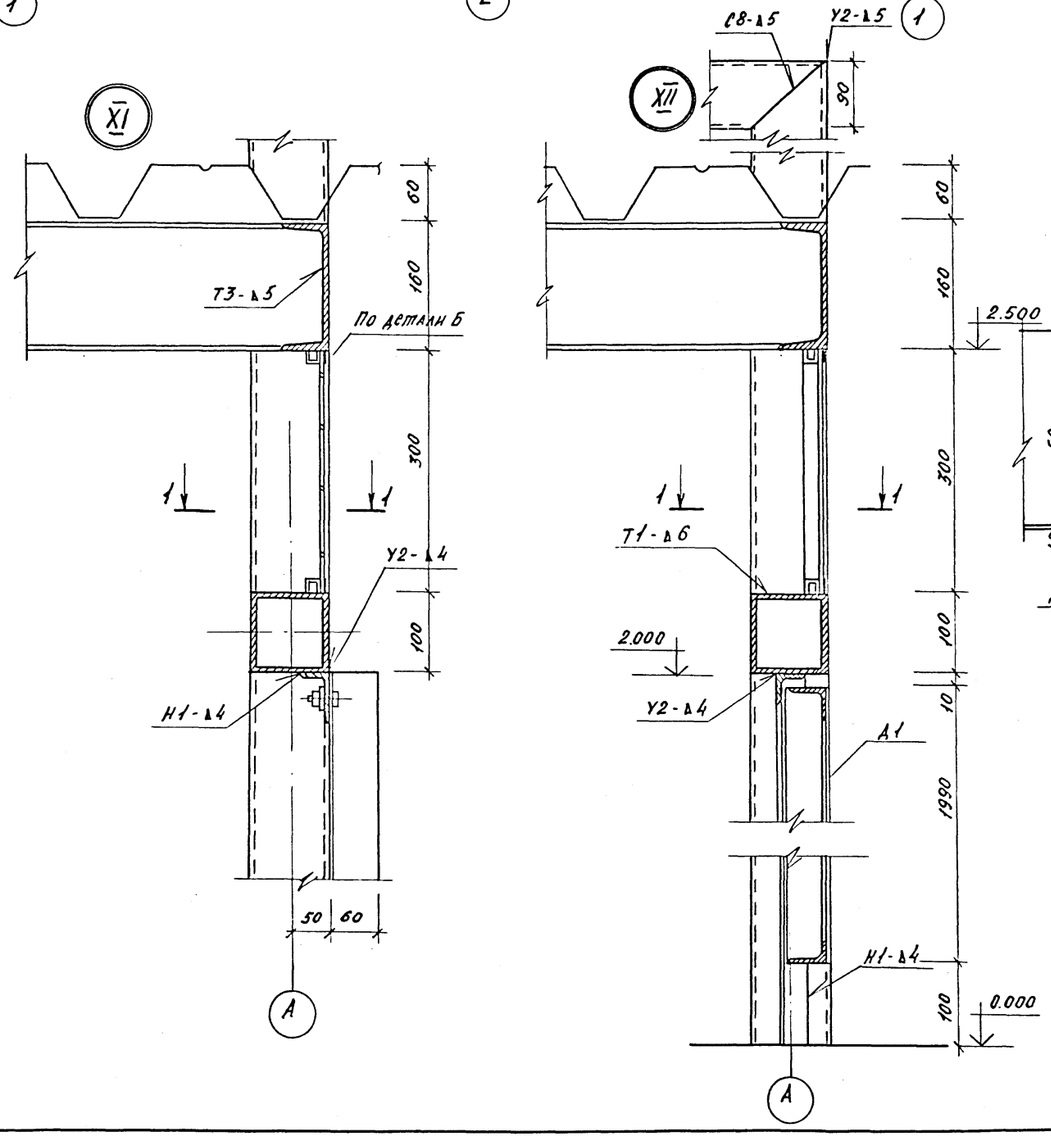

Деталь А

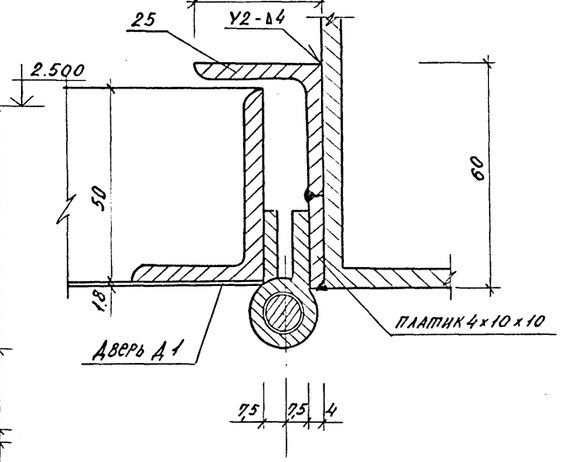

Деталь Б

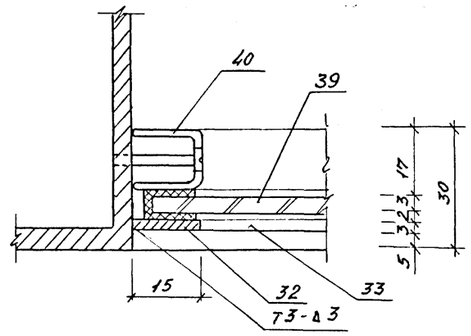

Сварка по ГОСТ 5264-80

Привязан:			289-7-1.90 АС 5
			Автостоянки личного транспорта вместимостью до 50 машиномест
Н.контр.	Шурнюк		Хозяйственный павильон тип 1.
ГИП	Железняк		Узел IX ... XII.
ГАП	Нечаев		
Зав.сект.	Алексеева		
Инжен.	Анисцына		

Стадия	Лист	Листов
Р	6	

ЦНИИПградостроительства

Копировал:

Формат А2

Инв. № подл. | Подпись и дата | Взам. инв. №

24196-01

т.п. 289-7-1.90 Альбом I

Фасад в осях 1-3

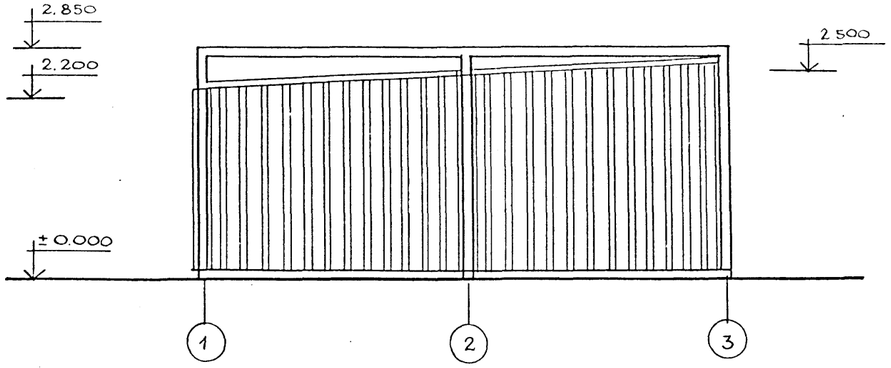

Фасад в осях А-В

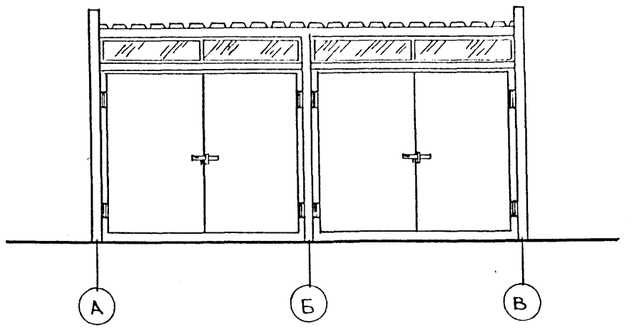

План

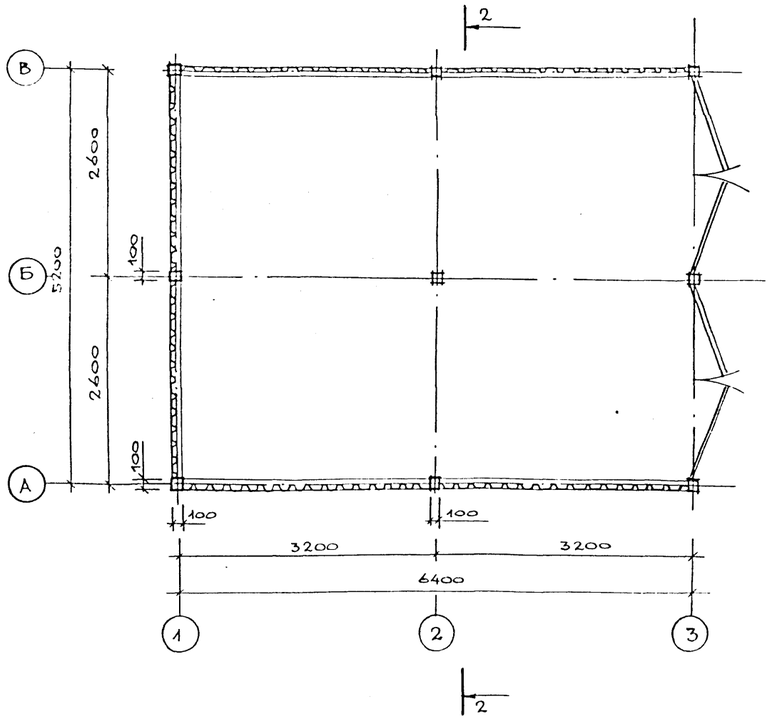

Разрез 2-2

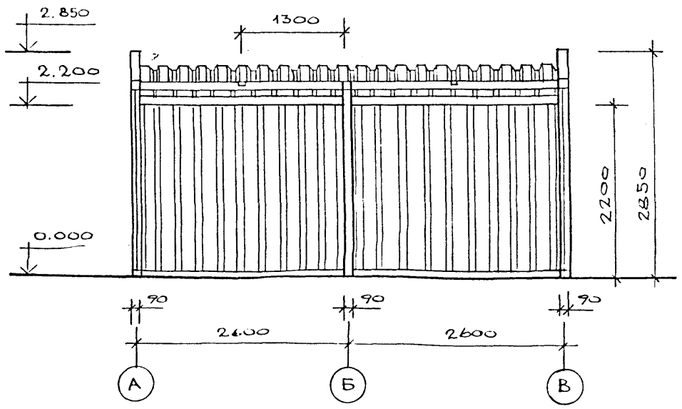

М 1:50 ; 1:100

Привязан:				289-7-1.90 АС 6		
				Автостоянки личного транспорта вместимостью до 50 машиномест		
	Н.контр.	Алексеева		Хозяйственный павильон тип 2	Стадия	Лист	Листов
	Гл.арх.пр.	Нечаев			Р	1	4
	Гл.инж.пр.	Железняк					
	Рук.гр.др.	Вышинская		Фасад в осях 1-3. Фасад в осях А-В. Разрез 2-2	ЦНИИПградостроительства		
	Техник	Громова					

Копировал

Формат А2

Инв. № подл. | Подпись и дата | Взамен инв. №

т.п. 289-7-1.90 Альбом I

Марка поз.	Обозначение	Наименование	Кол. шт.	Масса ед., кг	Примеч.
СВП	АС6.И.10.00	Створка ворот правая	2	70,8	
СВЛ	АС6.И.10.00-01	Створка ворот левая	2	72,8	
		Деталн			
		Труба 100×100×6 ГОСТ 8639-82 / В10 ГОСТ 13663-86			
1		ℓ=3790	3	67,1	
2		ℓ=3640	3	64,4	
3		ℓ=3490	3	61,8	
4		ℓ=3100	4	54,9	
5		ℓ=2500	4	44,2	
		Труба 90×90×5 ГОСТ 8639-82 / В10 ГОСТ 13663-86			
6		ℓ=6490	2	86,6	
7		ℓ=480	2	6,4	
8		ℓ=330	2	4,4	
9		ℓ=180	2	2,4	
		Труба 100×40×4 ГОСТ 8645-68 / В10 ГОСТ 13663-86			
10		ℓ=300	3	2,4	
		Швеллер 16 ГОСТ 8240-72 / Ст3 ГОСТ 535-88			
11		ℓ=6500	2	93,7	
12		ℓ=5300	2	75,3	
13		ℓ=5290	3	73,8	
		Швеллер 12 ГОСТ 8240-72 / Ст3 ГОСТ 535-88			
14		ℓ=1590	2	16,5	
15		ℓ=1690	2	17,6	
		Уголок 50×32×4 ГОСТ 8510-86 / Ст3 ГОСТ 535-88			
16		ℓ=2400	2	6,7	
17		ℓ=2100	4	5,9	
18		ℓ=3100	4	8,7	
19		ℓ=2500	2	7,0	
		Уголок 63×63×5 ГОСТ 8509-86 / Ст3 ГОСТ 535-88			
20		ℓ=2500	2	12,0	
		Полоса 12 ГОСТ 103-76 / Ст3 ГОСТ 535-88			
21		145×145	4	1,9	
22		145×165	4	2,2	
23		165×165	1	2,5	
		Полоса 8 ГОСТ 103-76 / Ст3 ГОСТ 535-88			
24		145×145	4	1,3	
25		145×165	4	1,5	
26		150×150		1,3	
		Полоса 3×16 ГОСТ 103-76 / Ст3 ГОСТ 535-88			
27		ℓ=1230	8	0,5	
28		ℓ=300	8	0,1	
		Стандартные изделия			
29		Болт М8×25 ГОСТ 7798-70	350		
30		Гайка М8 ГОСТ 5915-70	350		
31		Шайба 8 ГОСТ 10450-78	350		
		Материалы			
33		Бетон кл. В 15			1,4 м³
34		Стекло оконное б=3мм ГОСТ 111-78			1,6 м²
35		№440074 ГОСТ 13623-80 (Профиль алюминиевый)			13,0 м.п.
36		Уголок Б-50×32×4 ГОСТ 8509-86 / Ст.3 ГОСТ 535-88			2,5 кг
32		Профиль стальной листовой с трапециевидными гофрами Н60-845-0,8 ГОСТ 24045-86			840 кг

Привязан:

Н. контр.	Шурнюк		
ГИП	Железняк		
ГАП	Нечаев		
Зав. сект.	Алексеева		
Инженер	Анисцына		

289-7-1.90 АС 6

Автостоянки личного транспорта вместимостью до 50 машиномест

Хозяйственный павильон тип 2.

Стадия	Лист	Листов
Р	2	

Спецификация

ЦНИИПградостроительства

Копировал:

Формат А2

24196-01

Инв. № подл. | Подпись и дата | Взам. инв. №

Т.П. 289-7-1.90 Альбом I

План фундаментов

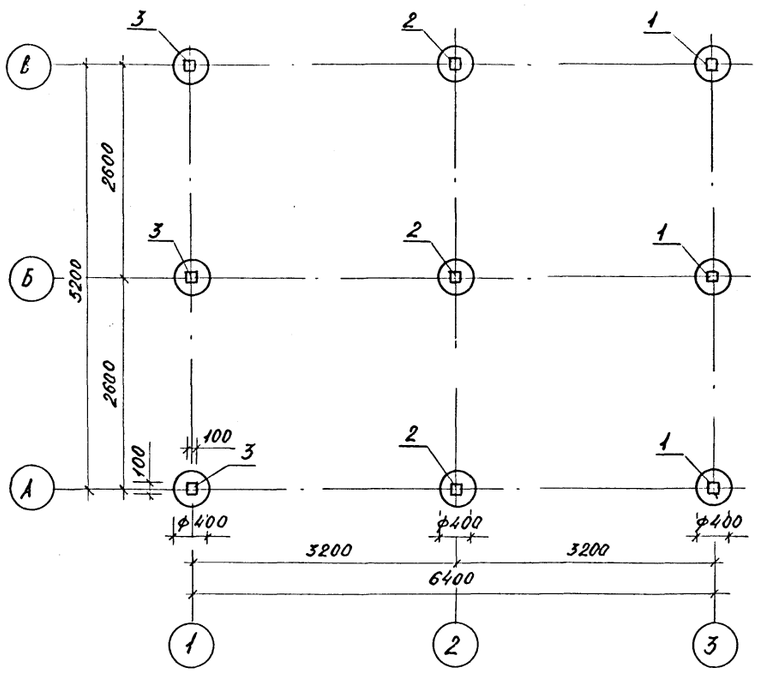

План покрытия

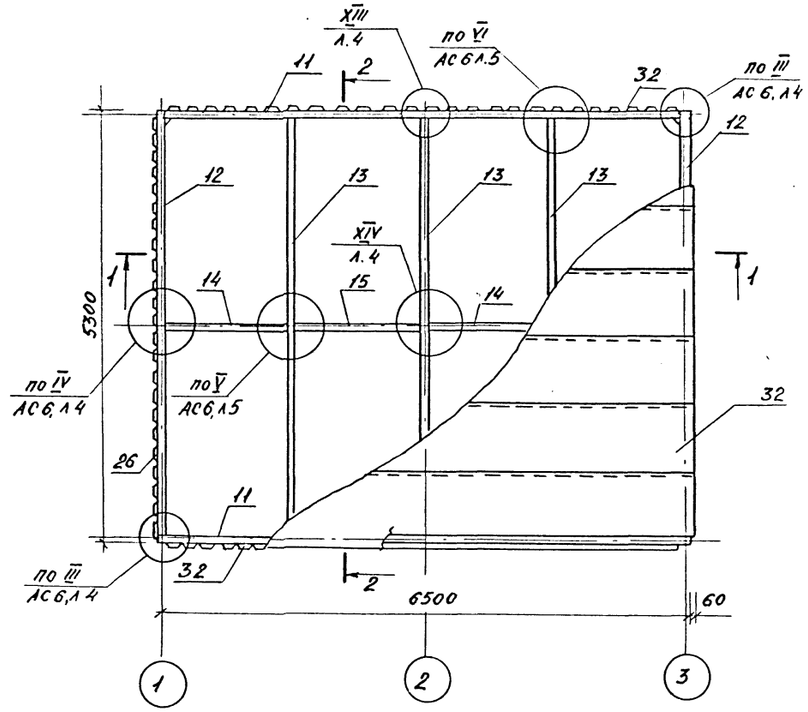

2-2

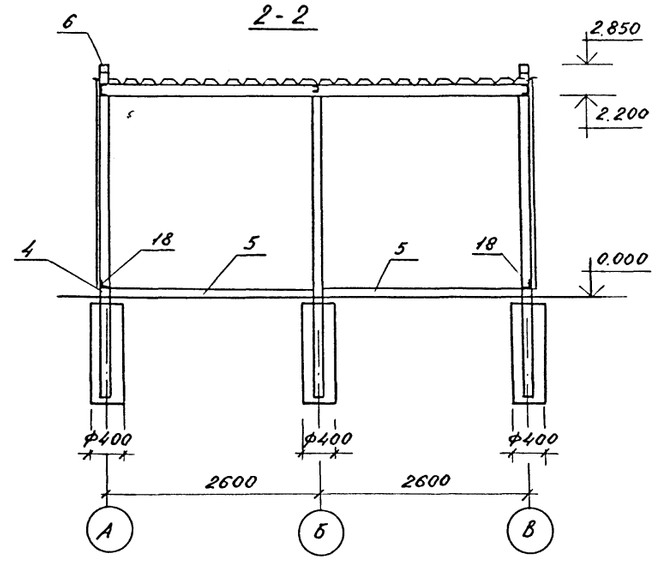

План на отм. 0.500

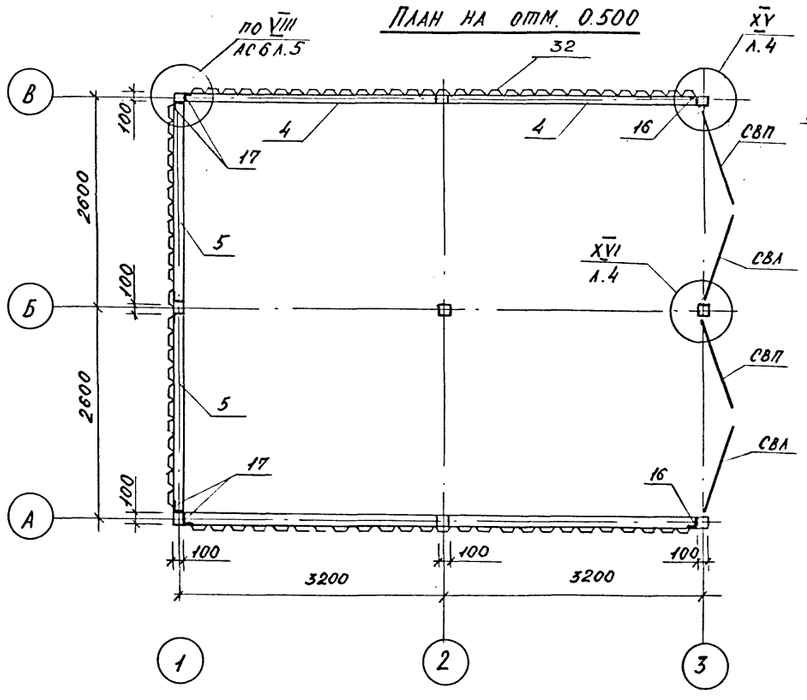

1-1

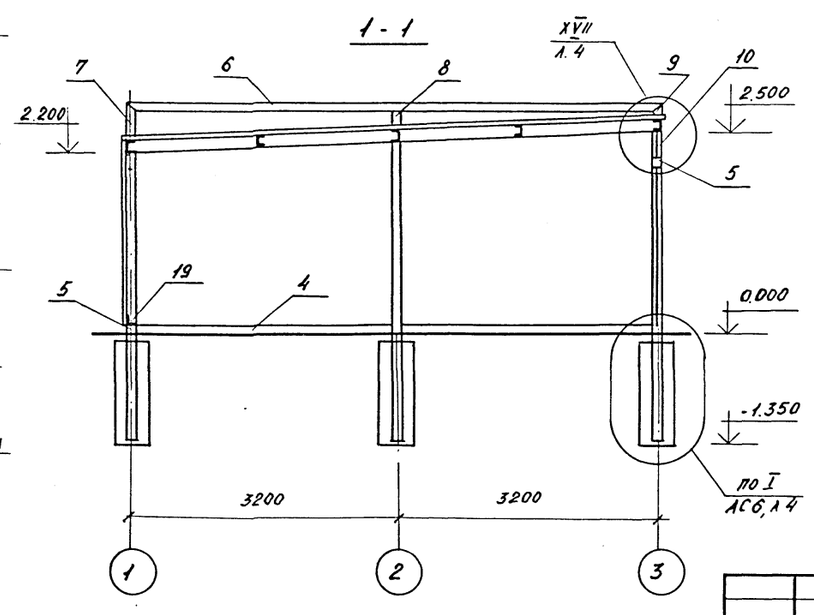

Привязан:

Н.контр.	Шурнюк	
ГИП	Железняк	
ГАП	Нечаев	
Зав.сект.	Алексеева	
Инженер	Лисицына	

289-7-1.90 АС 6

Автостоянки личного транспорта вместимостью до 50 машиномест

Хозяйственный павильон тип 2.

Стадия	Лист	Листов
Р	3	

План фундаментов. План покрытия. Сечения 1-1, 2-2. План на отм. 0.500

ЦНИИПградостроительства

Инв. № подл. | Подпись и дата | Взам. инв. №

Т.П. 289-7-1.90 Альбом I

XIII

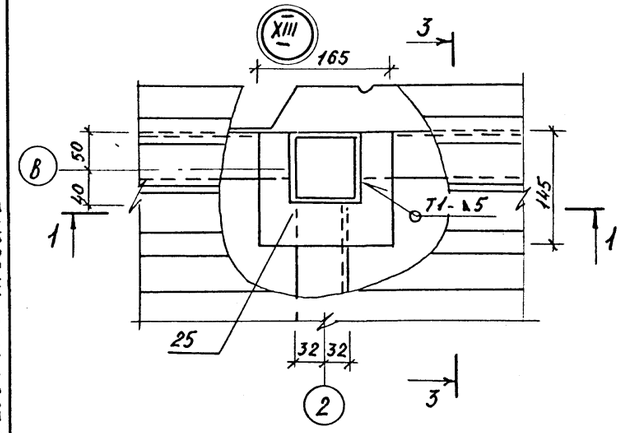

XIV

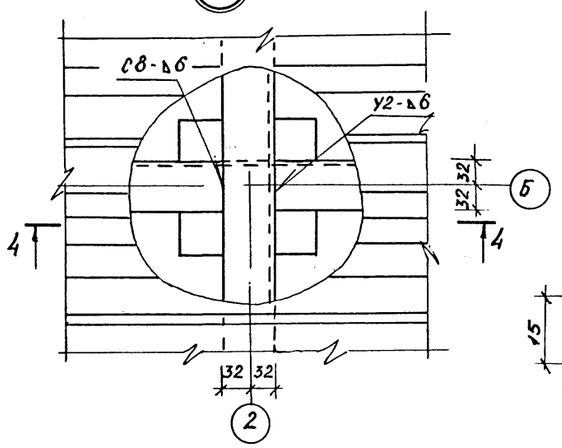

Деталь А

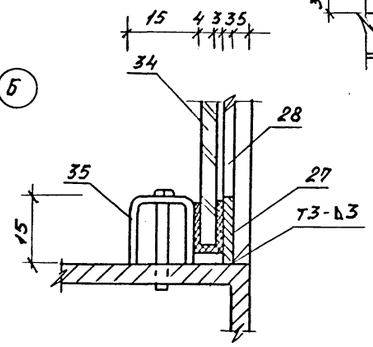

XV

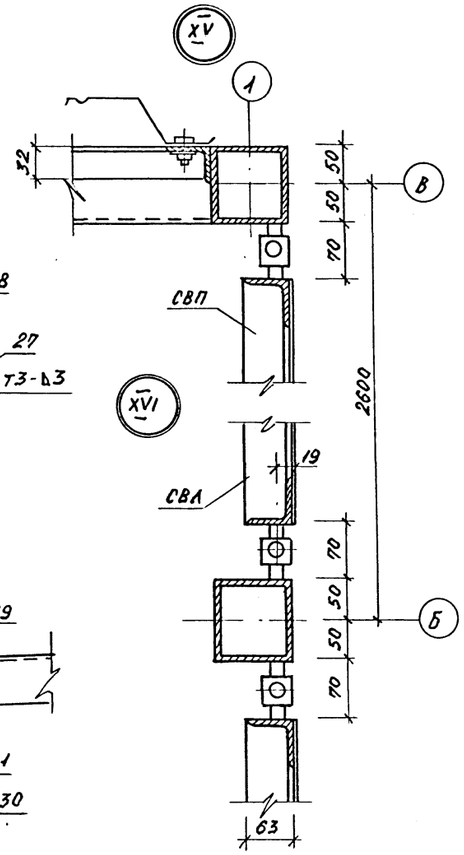

XVII

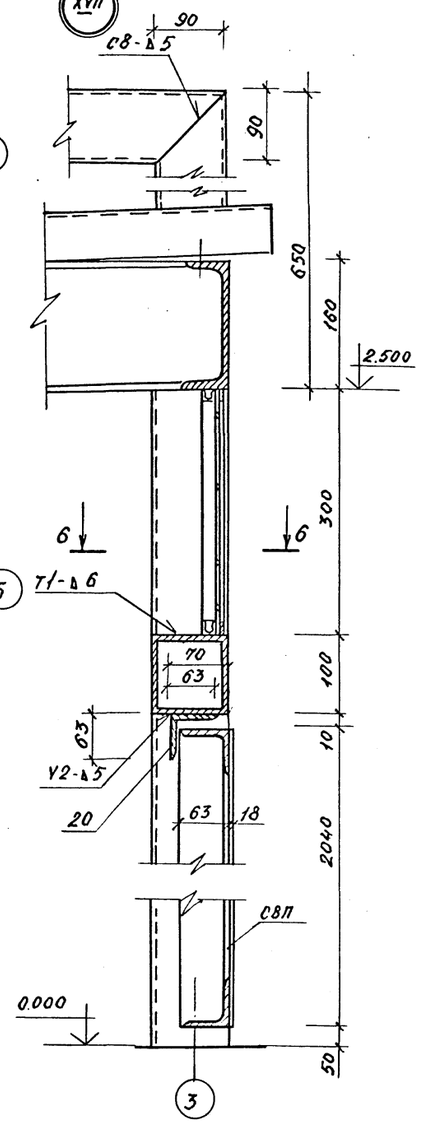

1 - 1 настил условно не показан

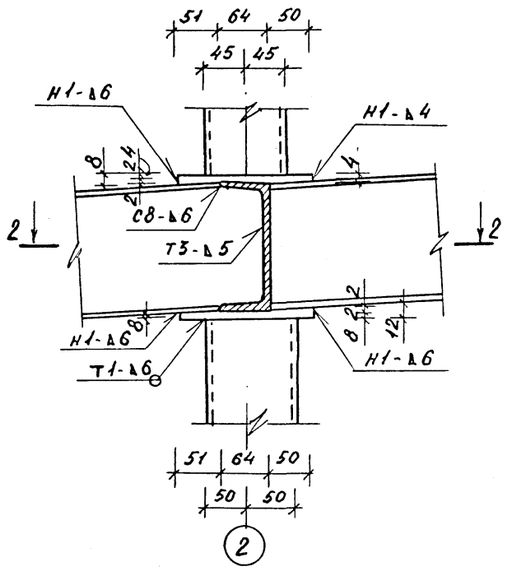

4 - 4

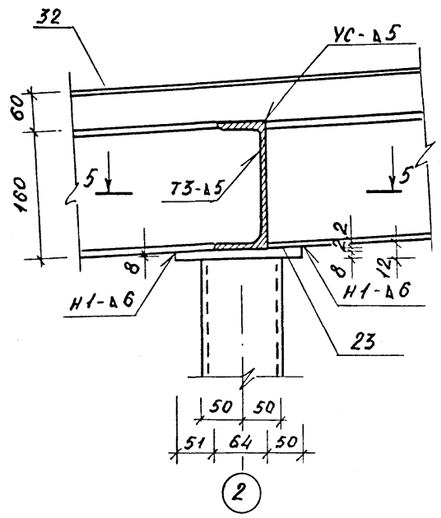

3 - 3

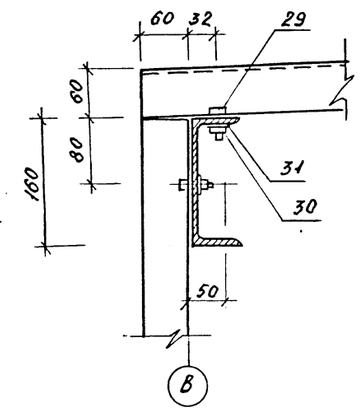

2 - 2

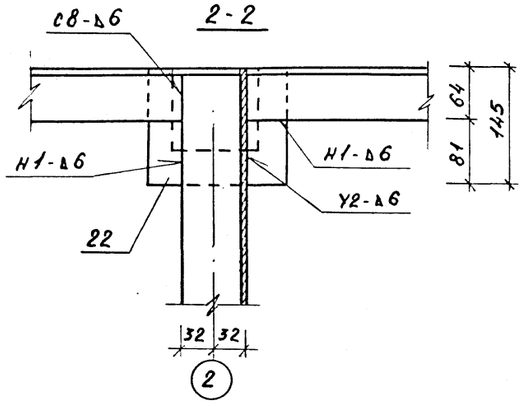

5 - 5

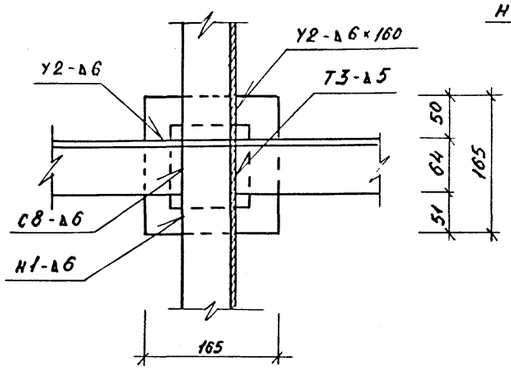

6 - 6

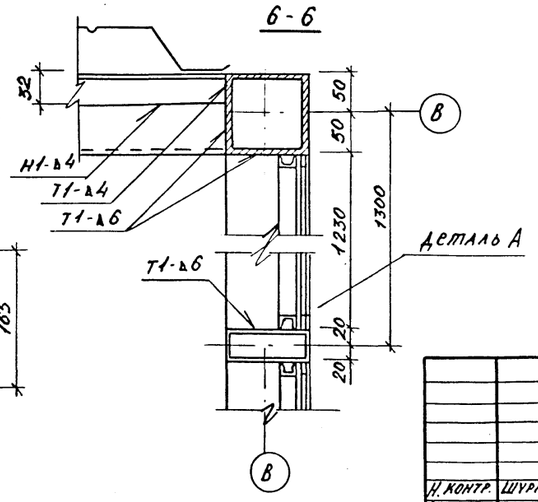

Привязан:

289-7-1.90 АС6

Автостоянки личного транспорта вместимостью до 50 машиномест

Н. контр.	Шурнюк		Хозяйственный павильон тип 2	Стадия	Лист	Листов
ГИП	Железняк			Р	4	
ГАП	Нечаев					
Зав. сект.	Алексеева		Узел XIII ... XVII.	ЦНИИПградостроительства		
Инженер	Анисцына					

Копировал:

Формат А2

Инв. № подл. | Подпись и дата | Взам. инв. №

24196-01

ВИД А.

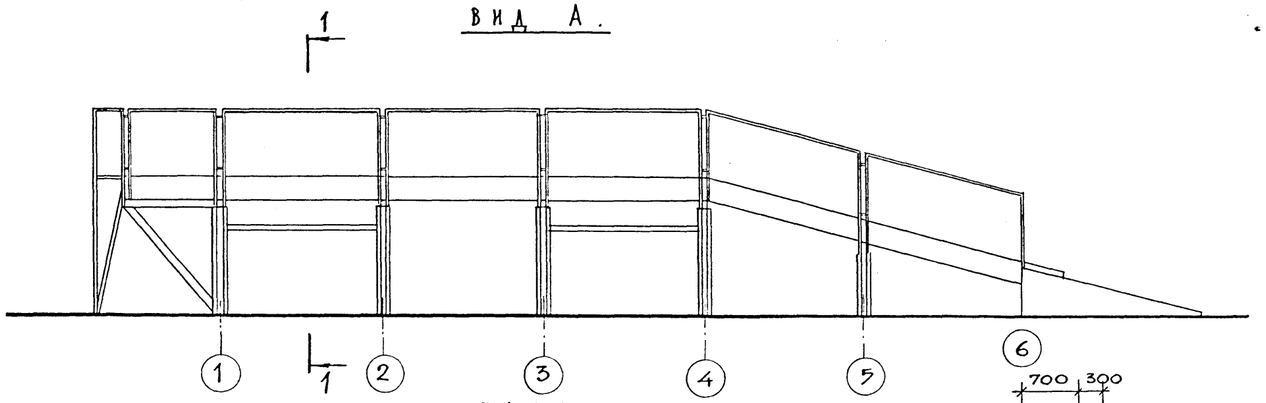

ПЛАН.

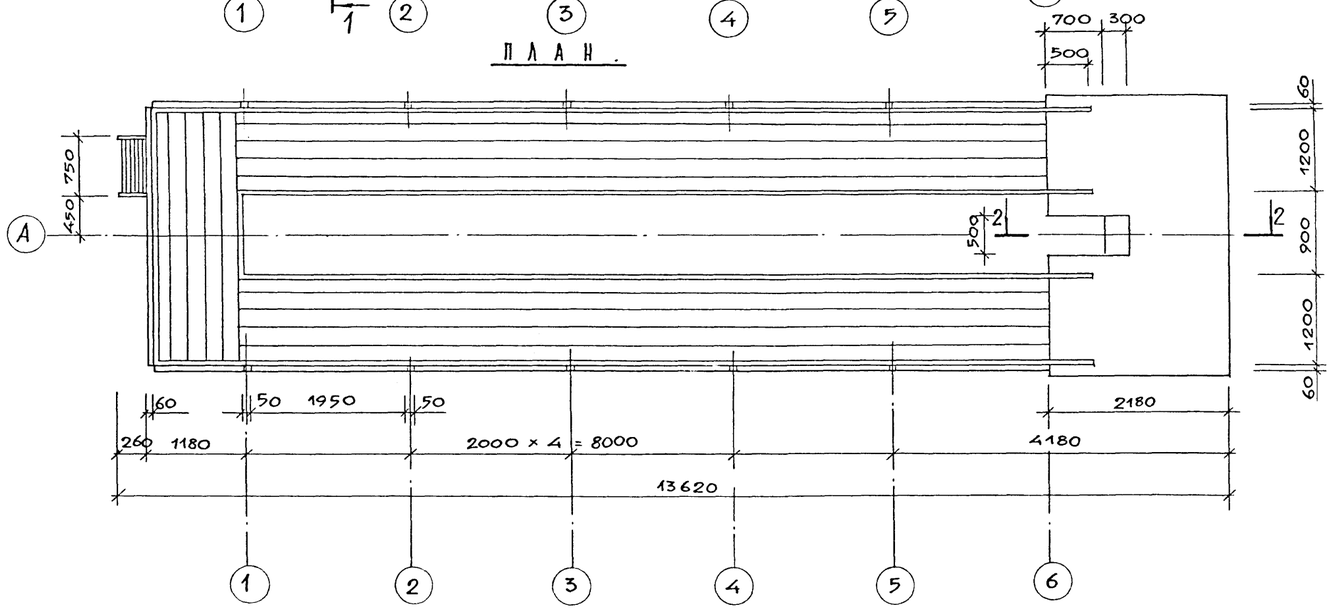

ВИД А

1 – 1.

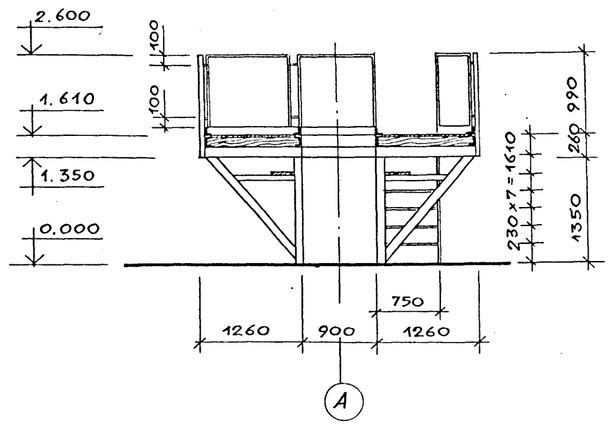

2 – 2.

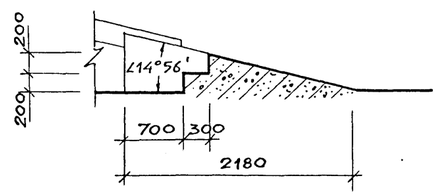

Инв.№ подл.	Подпись и дата	Взам.инв.№	

Привязан:

Н. контр.	Шурнюк	
Гл.инж.пр.	Железняк	
Гл.арх.пр.	Нечаев	
Зав.сект.	Алексеева	
Вед.арх.	Вышинская	

289-7-1.90 АС7

Автостоянки личного транспорта вместимостью до 50 машиномест

Эстакада тип 1

Стадия	Лист	Листов
Р	1	7

Вид А, план, разрез 1-1

ЦНИИПградостроительства

Копировал:

Формат А2

Альбом I

Марка, поз.	Обозначение	Наименование	Кол. шт.	Масса ед., кг	Примечан.
Б1	289-7-1.90 АС7.И.01.00	Балка	2	120,1	
Б2	289-7-1.90 АС7.И.02.00	то же	2	103,3	
Б3	289-7-1.90 АС7.И.03.00	"	2	58,4	
Б4	289-7-1.90 АС7.И.04.00	"	4	79,1	
Р1	289-7-1.90 АС7.И.06.00	Раскос	8	23,4	
Р2	289-7-1.90 АС7.И.06.00	то же	2	24,4	
Р3	289-7-1.90 АС7.И.06.00	"	2	19,3	
ЛМ1	289-7-1.90 АС7.И.07.00	Лестница металлическая	1	25,7	
М1	289-7-1.90 АС7.И.08.00	Деталь	2	13,4	
		Швеллер 16 ГОСТ 8240-72 / Ст.3 ГОСТ 535-88:			
1		ℓ = 2550	16	36,2	
2		ℓ = 2020	4	28,7	
		Полоса ГОСТ 103-76 / Ст.3 ГОСТ 535-88:			
3		10 × 160, ℓ = 190	10	2,4	
4		8 × 120, ℓ = 160	4	1,2	
		Труба 100×50×6 ГОСТ 8645-68 / ГОСТ 13663-86			
5		ℓ = 1070	10	13,9	
6		ℓ = 1120	2	14,6	
		Полоса 8×120 ГОСТ 103-76 / Ст.3 ГОСТ 535-88:			
7		ℓ = 120	12	0,9	
		Полоса ГОСТ 82-70 / Ст.3 сп ГОСТ 14637-79:			
8		8 × 220, ℓ = 240	8	3,3	
9		8 × 240, ℓ = 280	2	4,2	

Марка, поз.	Обозначение	Наименование	Кол. шт.	Масса ед., кг	Примечан.
		Сосна, сорт 2 / ГОСТ 8486-86Е:			
10		Брус 150×150; ℓ = 1140	61	12,8	лист 4
11		Брусок 50×100			1,51 м³
12		Уголок Б90×56×6 ГОСТ 8510-72 / Ст.2сп ГОСТ 535-88:			
		ℓ = 51,1 пог.м			342,4 кг
13		Полоса 10×200 ГОСТ 103-76 / Ст.3 ГОСТ 535-88:			
		ℓ = 250	24	3,92	лист 5
14		Труба 60×25×3 ГОСТ 8645-68 / ГОСТ 13663-86:			
		ℓ = 65 пог.м			241,8 кг
15		∅ 10 А III ГОСТ 5781-82			
		ℓ = 17 пог.м			10,5
16		Полоса 4×100 ГОСТ 103-76 / Ст.3 ГОСТ 535-88			
		ℓ = 100	12	0,4	
17		Доска 32×100 сосна, сорт 2 / ГОСТ 8486-86			
		ℓ = 2000	8	3,2	
18		Уголок Б-63×63×4 ГОСТ 8509-86 / Ст.3сп ГОСТ 535-88			
		ℓ = 710	8	2,8	лист 4

Марка, поз.	Обозначение	Наименование	Кол. шт.	Масса ед., кг	Примечан.
19		Уголок Б-63×63×4 ГОСТ 8509-72 / Ст. 2сп ГОСТ 535-88:			
		ℓ = 100	2	0,4	
		Стандартные изделия			
		Сетки арматурные			
		сварные:			
		ГОСТ 23279-85			
С1		4С 10АIII-200 / 10АIII-200 78×168	5	10,1	
С2		4С 5В1-200 / 5В1-200 220×348	1	24,5	
С3		4С 5В-1-200 / 5В-1-200 65×155	2	3,7	
		Крепежные изделия			
21		Болт М12×200 ГОСТ 7798-70	122		
22		Гайка М12 ГОСТ 5915-70	244		
23		Шайба 12 ГОСТ 10450-78	122		
		Материалы			
24		Бетон класса В15			13,7 м³

т.п. 289-7-1.90

Инв.№ подл. | Подпись и дата | Взамен инв.№

Привязан:

Н.контр.	Лазовская	
Гл.инж.пр.	Железняк	
Гл.арх.пр.	Нечаев	
Зав.сект.	Алексеева	
Вед.инж.	Шурнюк	

289-7-1.90 АС 7

Автостоянки личного транспорта вместимостью до 50 машиномест

Эстакада тип 1

Стадия	Лист	Листов
Р	2	

Спецификация

ЦНИИПградостроительства

Копировал: Ел

Формат А2

Альбом I

План фундаментов.

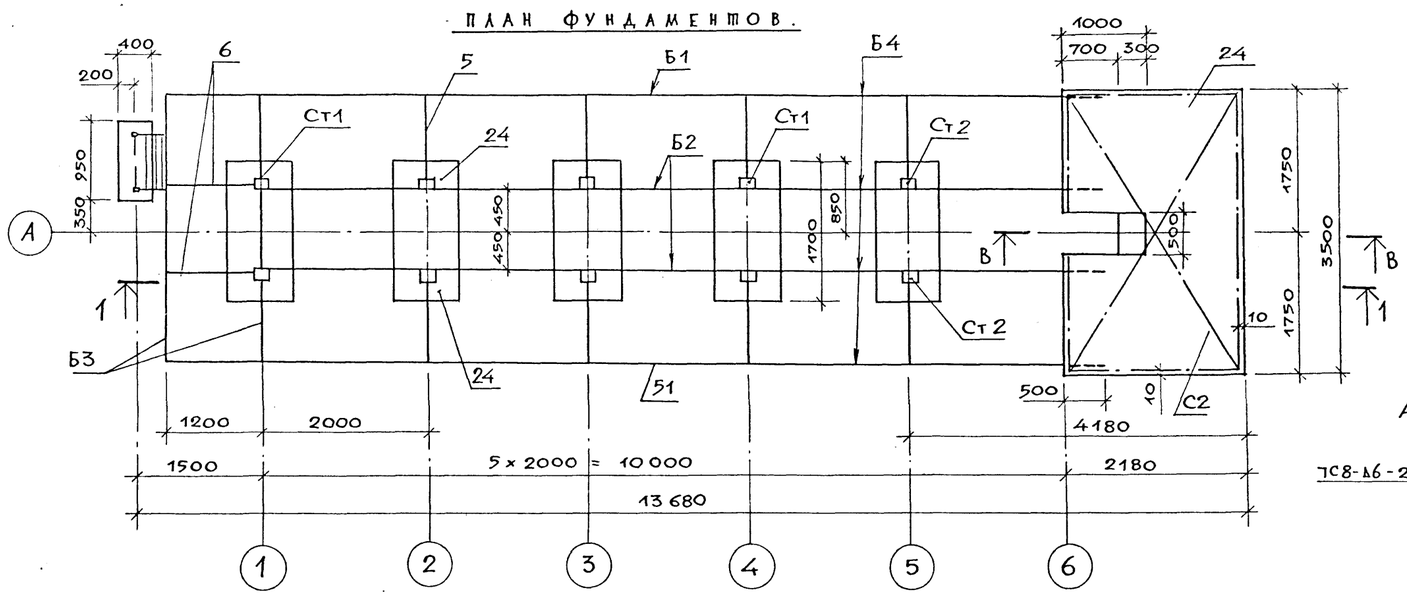

Стойка Ст1, Ст2.

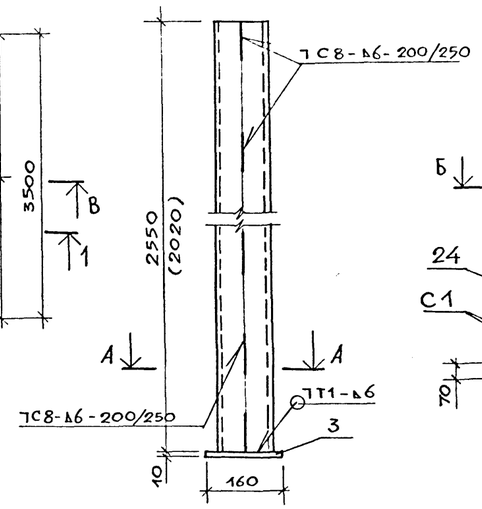

IV

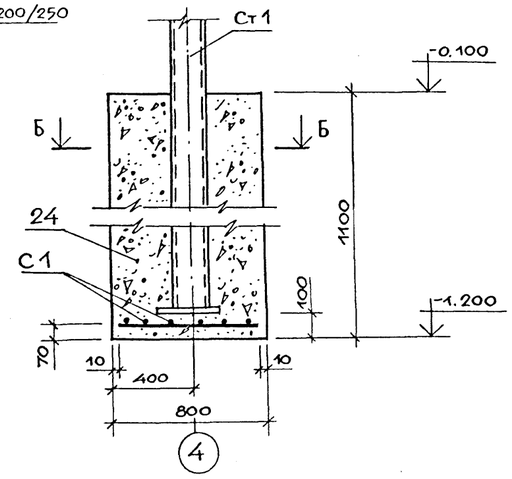

1 — 1.

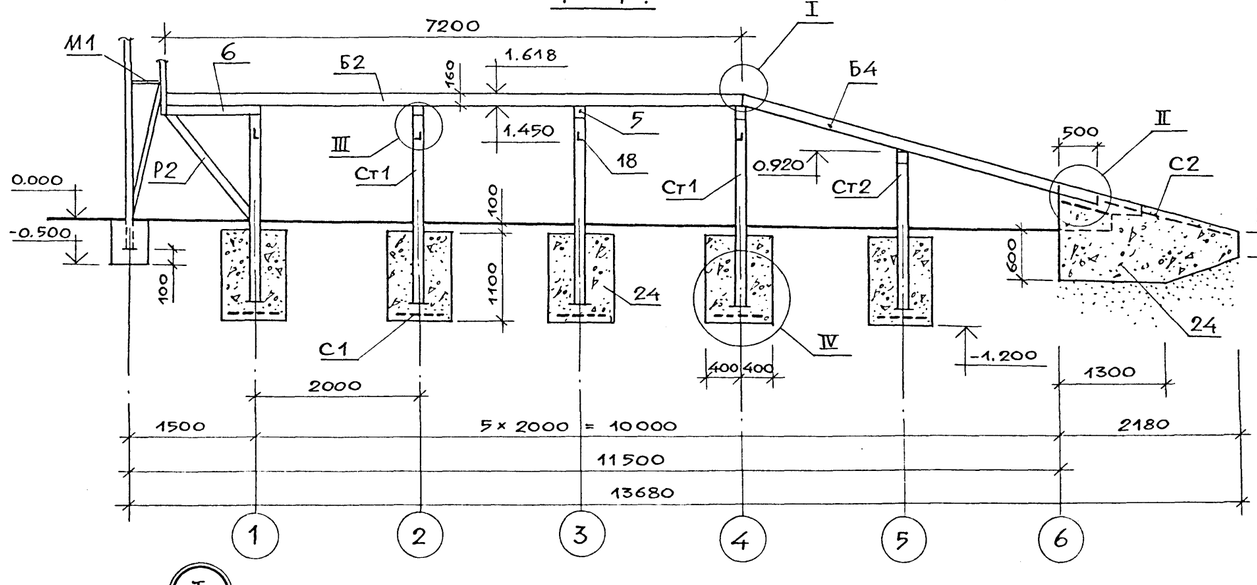

А — А.

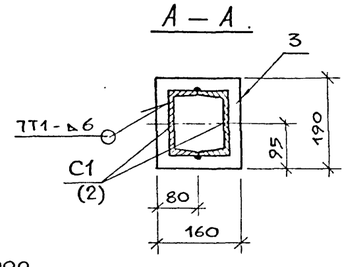

Б — Б.

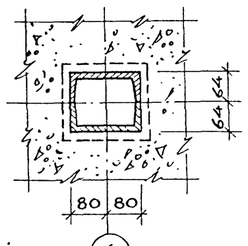

В — В.

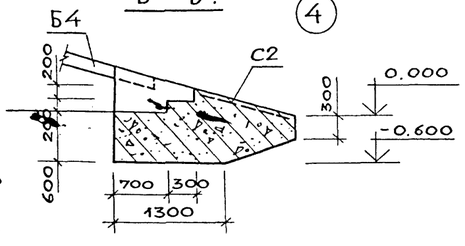

Сварка по ГОСТ 5264-80.

III

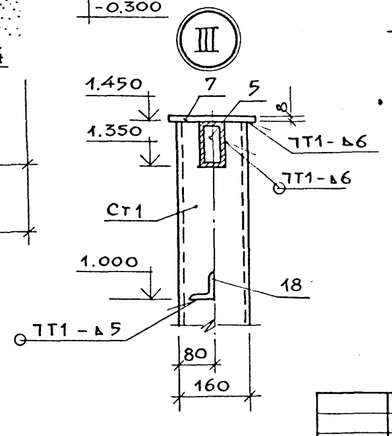

I

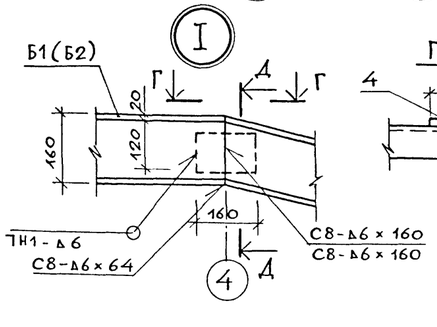

Г — Г.

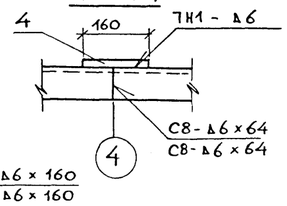

Д — Д.

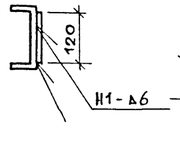

II

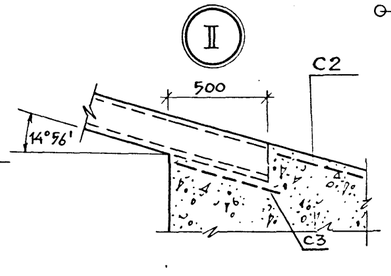

Привязан:			
Н. контр.	Лазовская		
Гл. инж. пр.	Железняк		
Гл. арх. пр.	Нечаев		
Зав. сект.	Алексеева		
Инж. техн.	Шурнюк		

289-7-1.90 АС7

Автостоянки личного транспорта вместимостью до 50 машиномест.

Эстакада тип 1 — Стадия Р | Лист 3 | Листов

План фундаментов. Разрез 1-1. Узлы I...IV. Стойка Ст1, Ст2.

ЦНИИПградостроительства

Копировал: Ел

Формат А2

Инв. № подл. | Подпись и дата | Взамен инв. №

т.п. 289-7-1.90

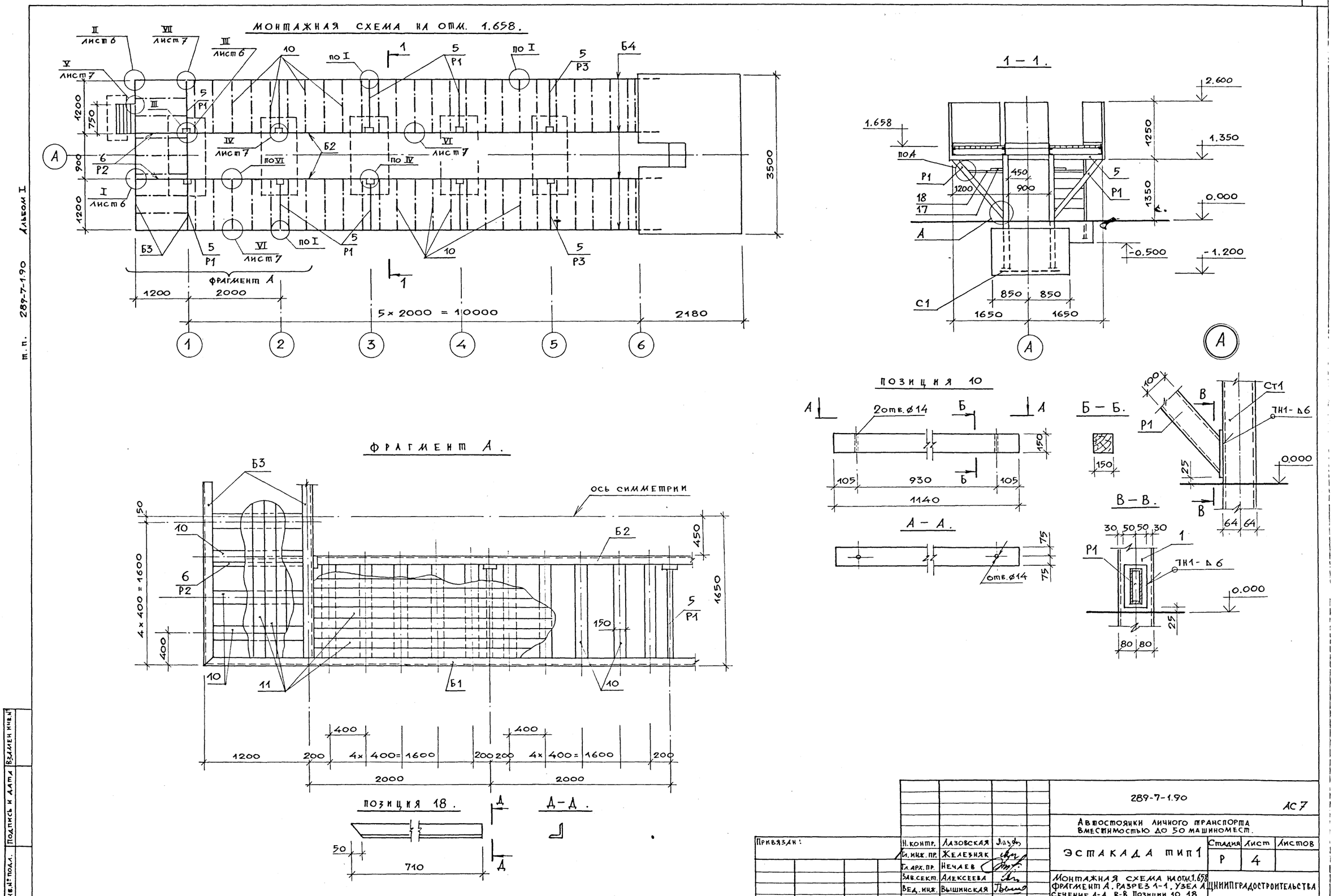

т. п. 289-7-1.90 Альбом I

Н. контр.	Лазовская		289-7-1.90			АС 7
Гл. инж. пр.	Железняк		Автостоянки личного транспорта вместимостью до 50 машиномест.			
Гл. арх. пр.	Нечаев		ЭСТАКАДА тип 1	Стадия	Лист	Листов
Зав. сект.	Алексеева			Р	4	
Вед. инж.	Вышинская		Монтажная схема на отм. 1.658 Фрагмент А. Разрез 1-1. Узел А. Сечение А-А... В-В. Позиции 10, 18	ЦНИИПГРАДОСТРОИТЕЛЬСТВА		

Привязан:

Копировал:

Формат А2

24196-01

1 – 1.

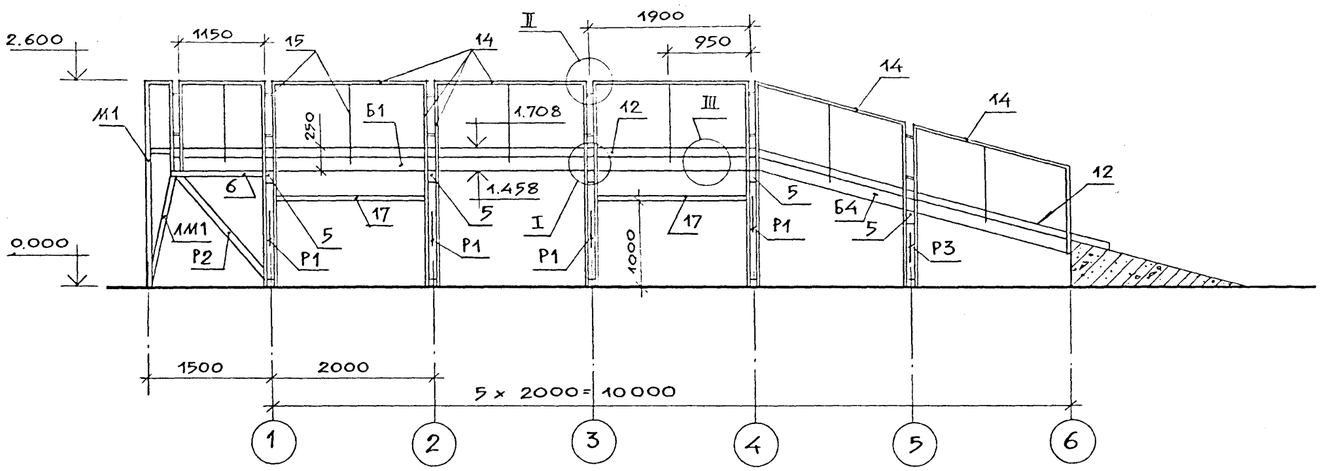

План на отм. 1.700.

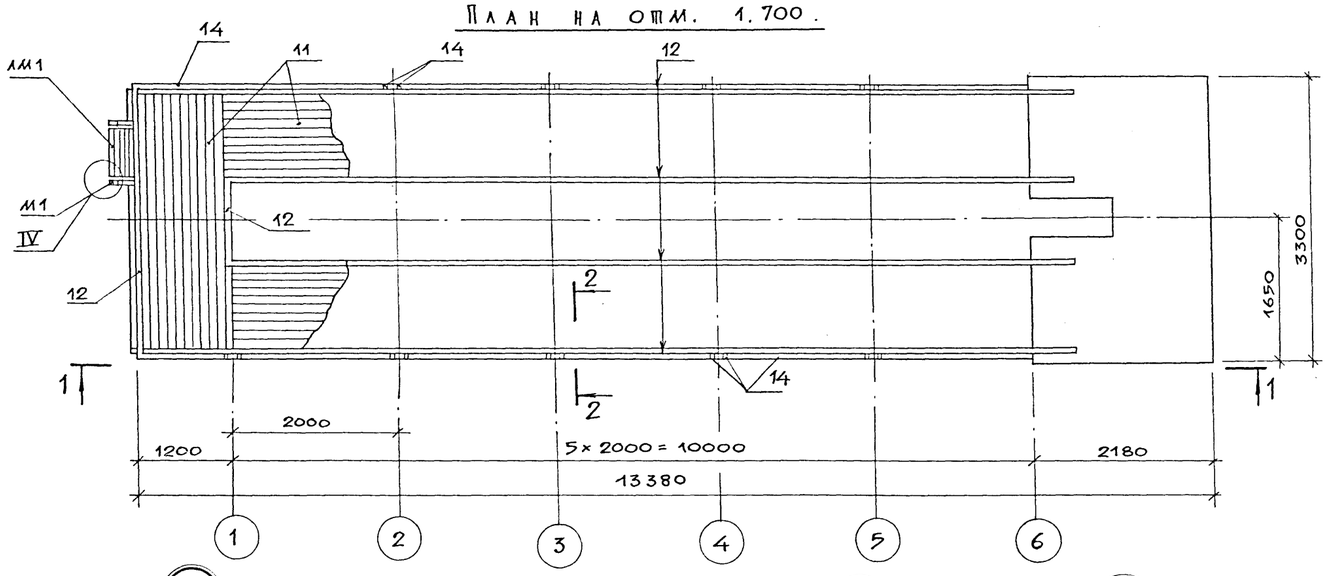

2 – 2.

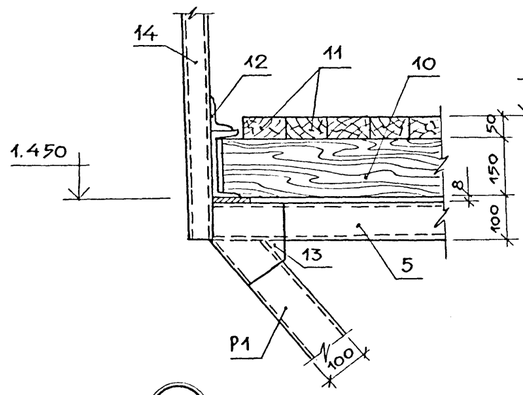

Позиция 13.

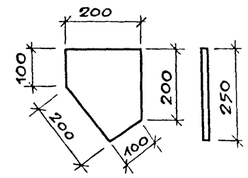

Ⅲ

Б – Б.

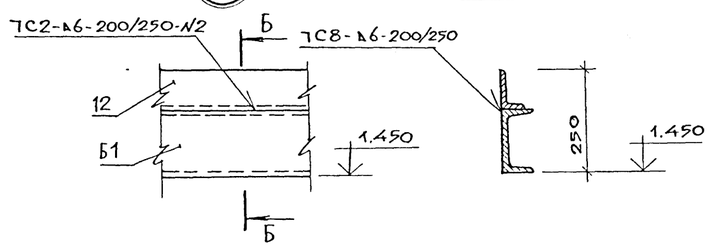

Ⅰ

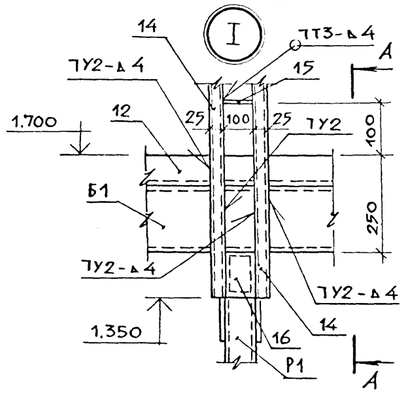

А – А.

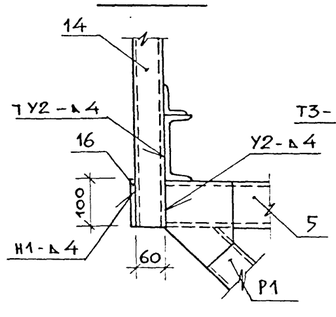

Ⅱ

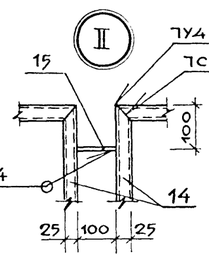

Ⅳ

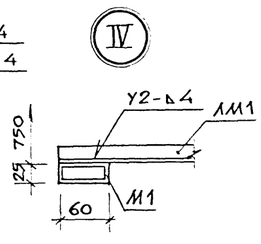

Привязан:

Н. контр.	Лазовская		
Гл. инж. пр.	Железняк		
Гл. арх. пр.	Нечаев		
Зав. сект.	Алексеева		
Вед. инж.	Шурнюк		

289-7-1.90 АС 7

Автостоянки личного транспорта вместимостью до 50 машиномест.

Эстакада тип 1

Стадия	Лист	Листов
Р	5	

План на отм. 1.700
Сечения 1-1, 2-2. Узел I ... Ⅳ

ЦНИИПГРАДОСТРОИТЕЛЬСТВА

Копировал: [illegible] Формат А2

Т.П. 289-7-1.90 Альбом I

Инв. № подл. | Подпись и дата | Взам. инв. №

т.п. 289-7-1.90 Альбом I

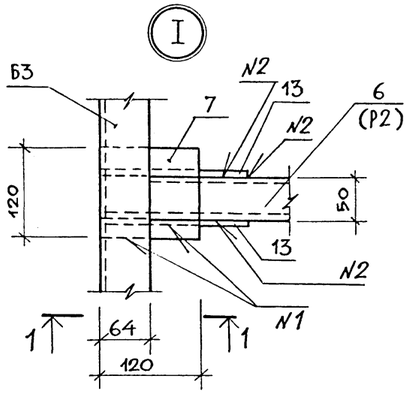

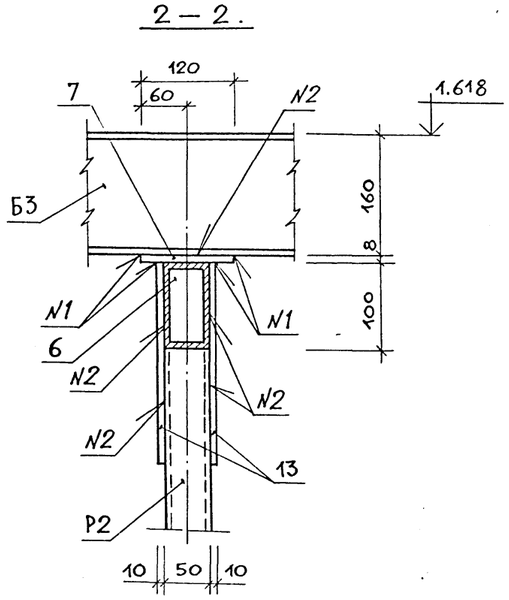

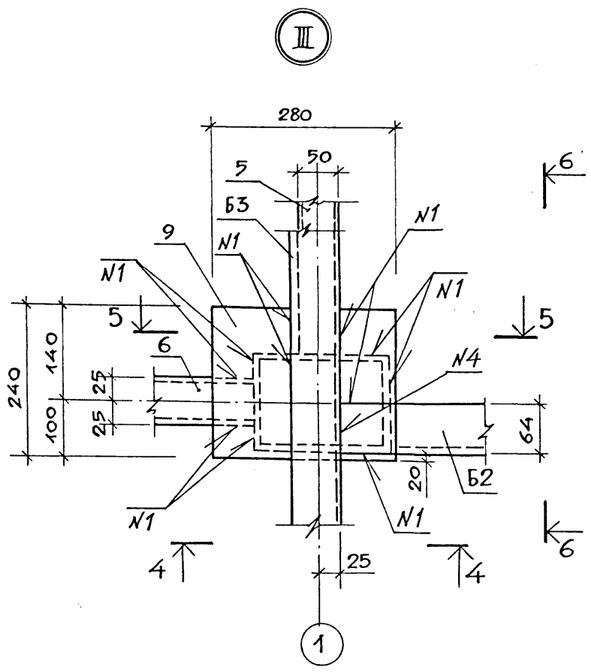

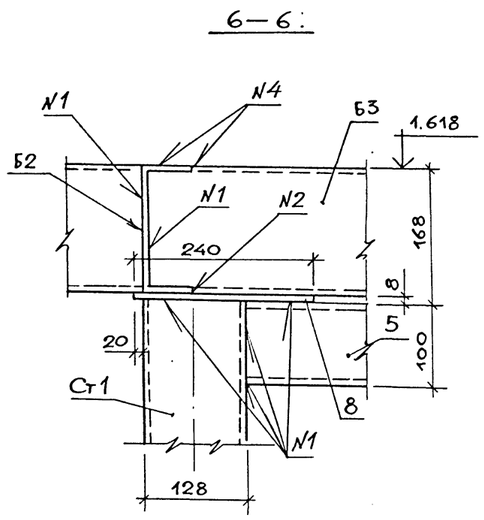

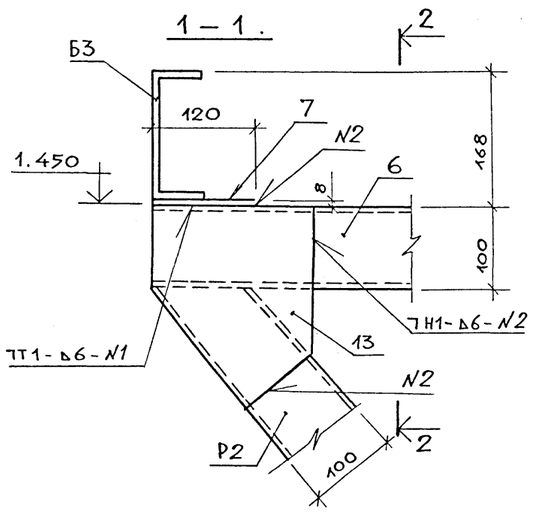

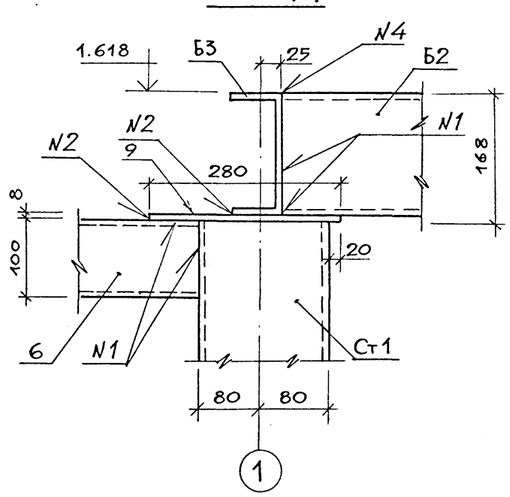

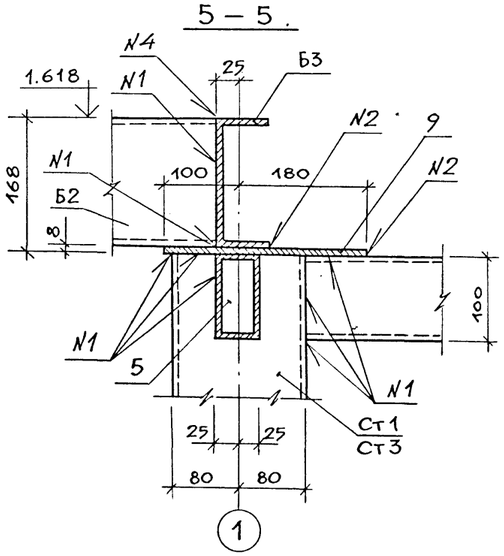

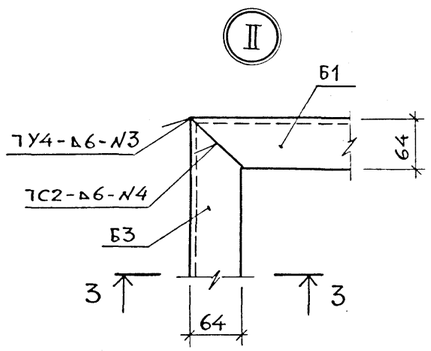

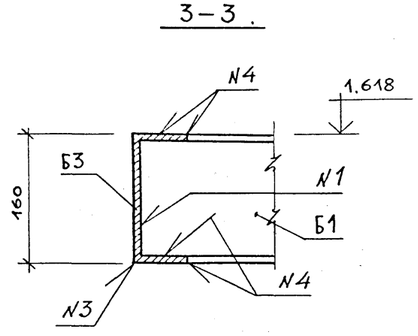

Номер	Обозначение шва	Примечание
N1	Т1-А6	
N2	Н1-А6	
N3	У4-А6	
N4	С8-А6	

Сварку производить по ГОСТ 5264-80

Привязан:			
Н.контр.	Лазовская		
Гл.инж.пр.	Железняк		
Гл.арх.пр.	Нечаев		
Зав.сект.	Алексеева		
Вед.инж.	Шурнюк		

Копировал: Ель

289-7-1.90 АС 7

Автостоянки личного транспорта вместимостью до 50 машиномест.

Эстакада тип 1

Стадия	Лист	Листов
Р	6	

Узел I, II, III. Сечение 1-1 ... 6-6

ЦНИИПградостроительства

Формат А2

Инв.№ подл. | Подпись и дата | Взамен инв.№

24196-01

Альбом I
т.п. 289-7-1.90

Ⅳ

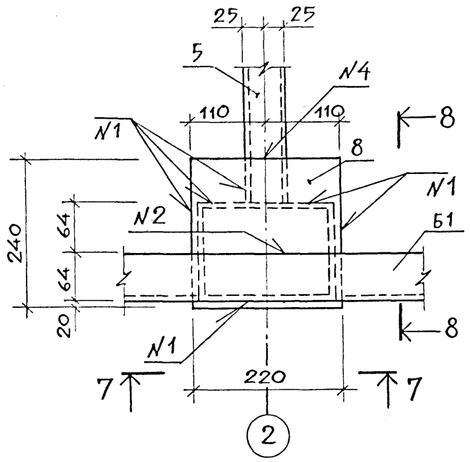

8 – 8.

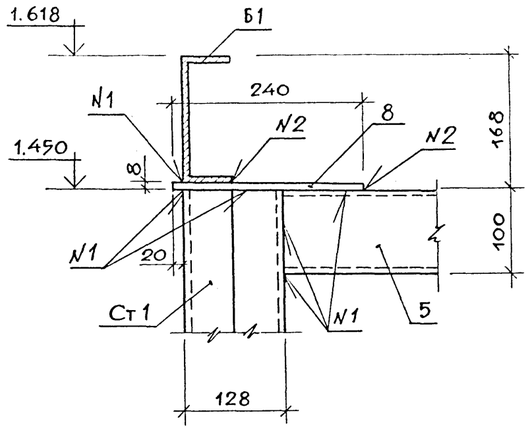

Ⅵ

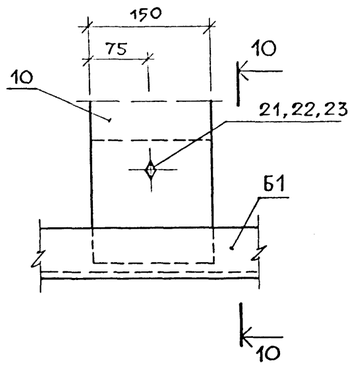

10 – 10.

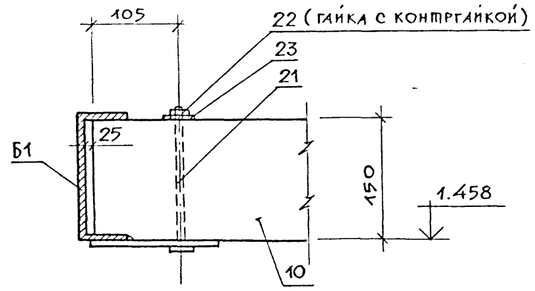

Ⅴ

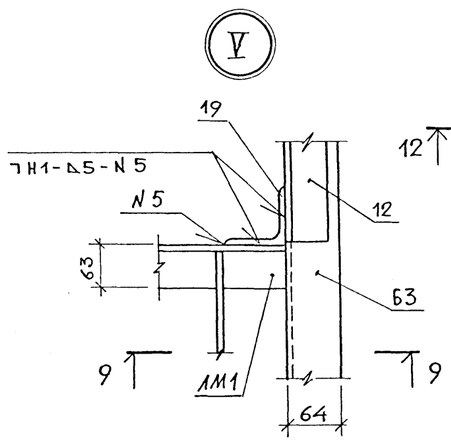

Ⅶ

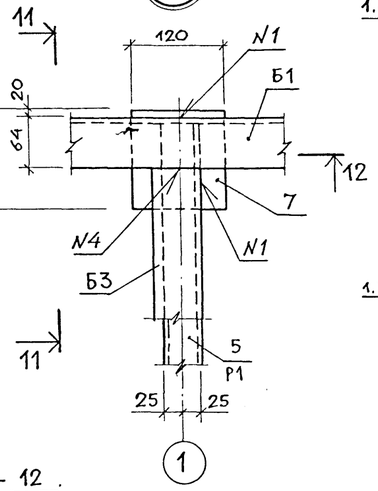

11 – 11.

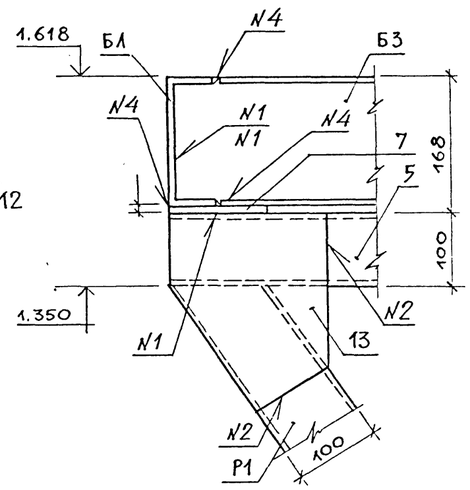

А – А.

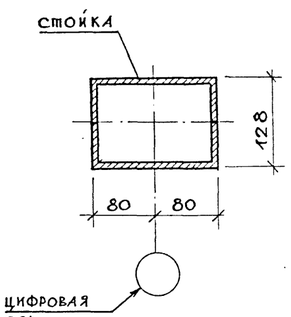

9 – 9.

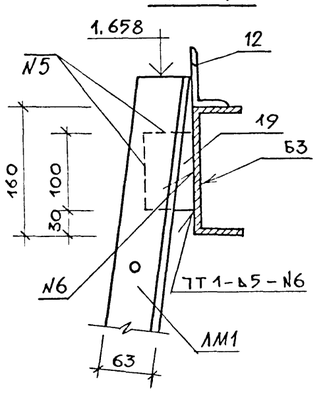

12 – 12.

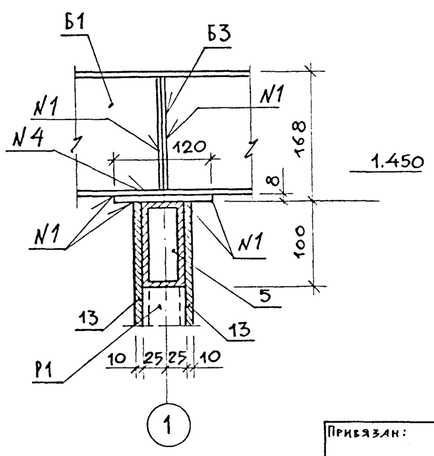

Номер	Обозначение	Примечание
N1	Т1 - Δ6	
N2	Н1 - Δ6	
N3	У4 - Δ6	
N4	С8 - Δ6	
N5	Н1 - Δ5	
N6	Т1 - Δ5	

Сварка по ГОСТ 5264 - 80

Инв.№ подл. | Подпись и дата | Взамен инв.№

Привязан:

Н.контр.	Лазовская		
Гл.инж.пр.	Железняк		
Гл.арх.пр.	Нечаев		
Зав.сект.	Алексеева		
Инженер	Шурнюк		

289-7-1.90 АС 7

Автостоянки личного транспорта вместимостью до 50 машиномест.

Эстакада тип 1

Узел Ⅳ, Ⅴ, Ⅵ, Ⅶ
Сечение 7-7...12-12, А-А

Стадия	Лист	Листов
Р	7	

ЦНИИПградостроительства

Фасад.

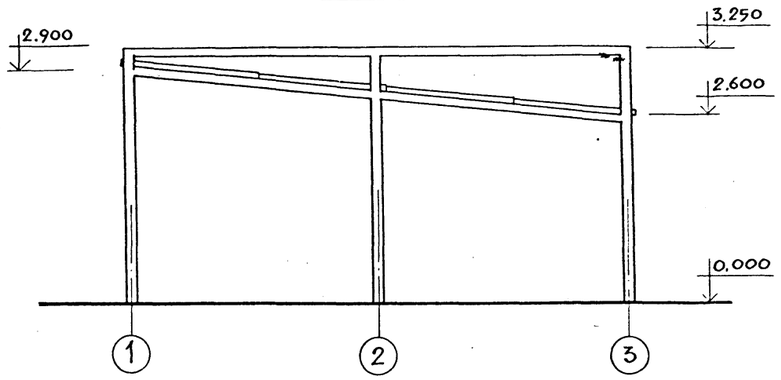

План.

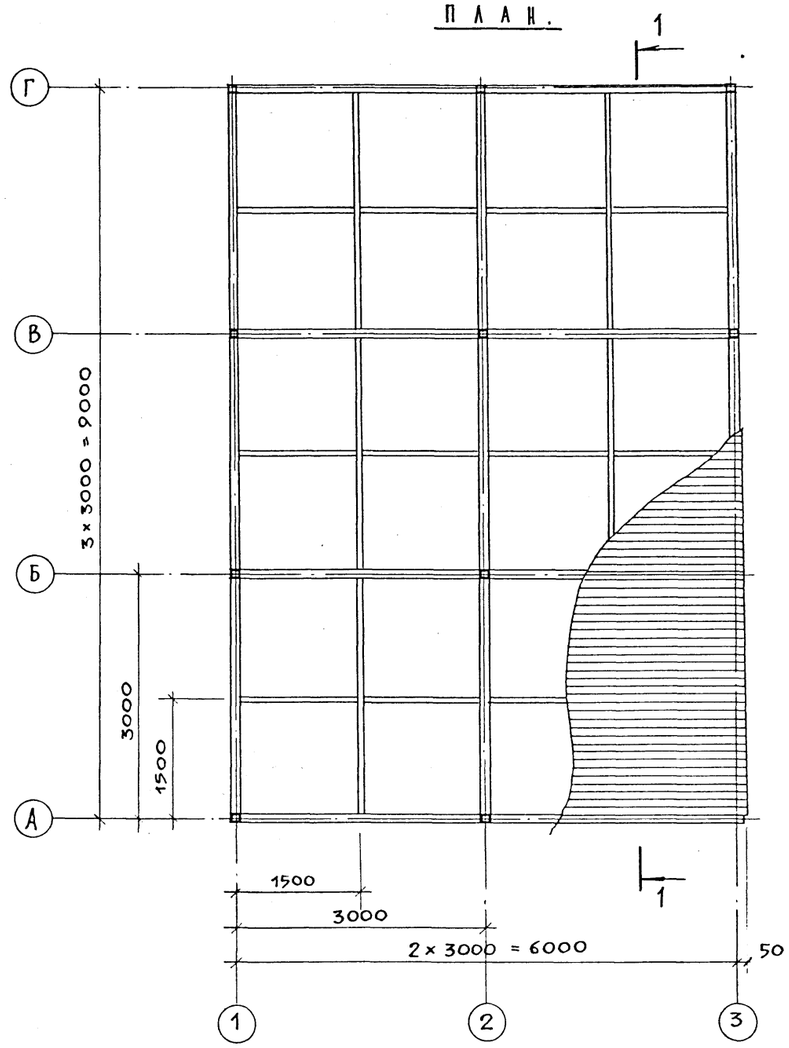

Разрез 1-1.

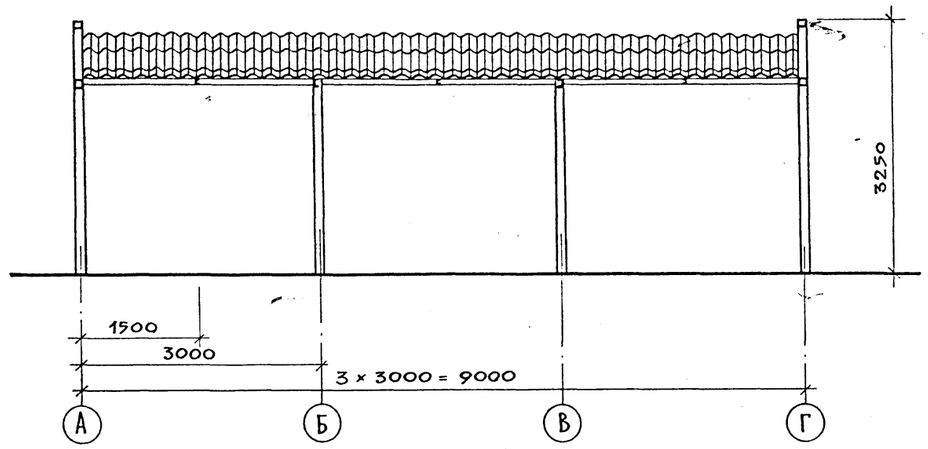

Привязан:			
Гл. инж. пр.	Железняк		
Гл. арх. пр.	Нечаев		
Зав. сект.	Алексеева		
Вед. арх.	Вышинская		

289-7-1.90 АС 8

Автостоянки личного транспорта вместимостью до 50 машиномест

Навес над автостоянкой тип 1 (вариант)

Стадия	Лист	Листов
Р	1	6

Фасад. План. Разрез 1-1.

ЦНИИПградостроительства

Копировал: ЕИБ

Формат А2

т.п. 289-7-1.90 Альбом I

Инв.№ подл. | Подпись и дата | Взамен инв.№

24196-01

План фундаментов

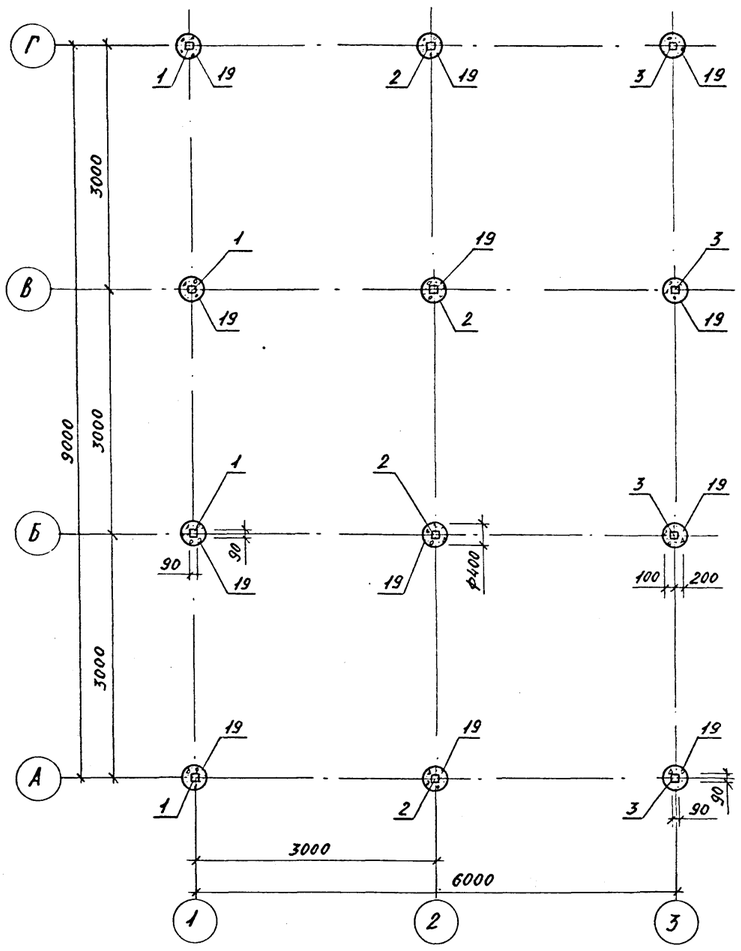

План покрытия

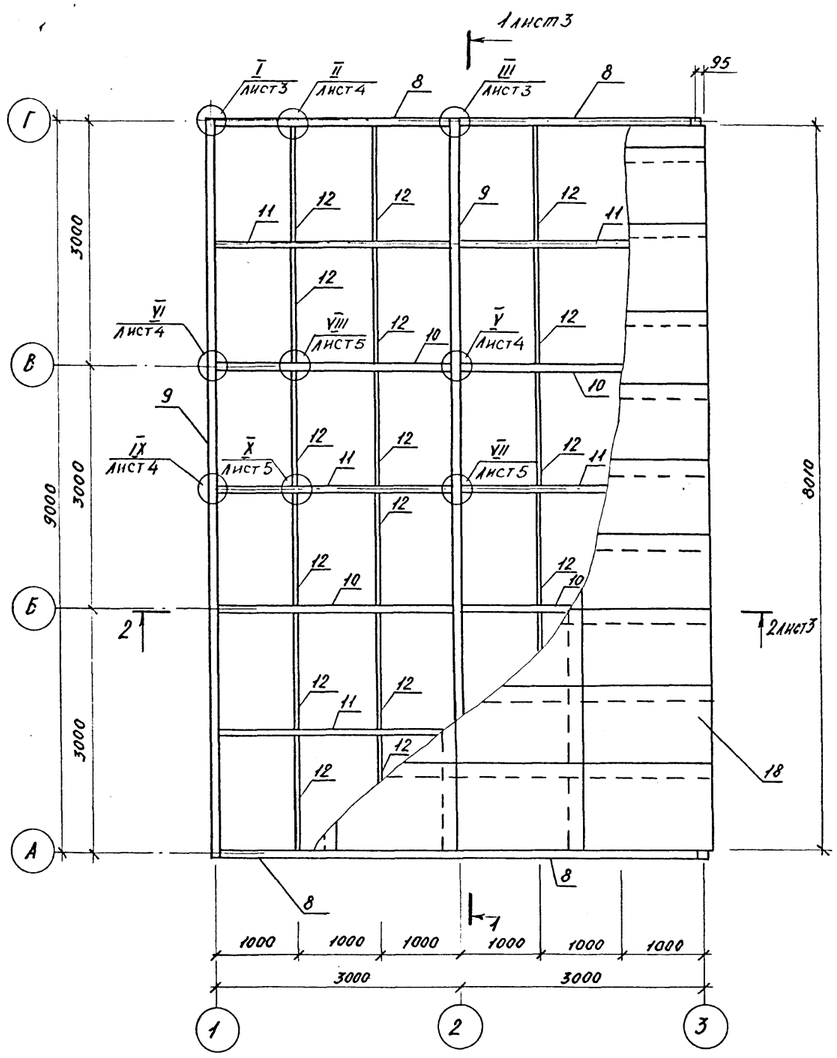

Привязан:

Н. контр.	Шурнюк		
ГИП	Железняк		
ГАП	Нечаев		
Зав. сект.	Алексеева		
Инжен.	Лазовская	Лазовс	

289-7-1.90 АС 8

Автостоянки личного транспорта вместимостью до 50 машиномест

Навес над автостоянкой тип 1 (вариант)

Стадия	Лист	Листов
Р	2	

План фундаментов. План покрытия.

ЦНИИП градостроительства

Инв. № подл. | Подпись и дата | Взам. инв. №

1 - 1

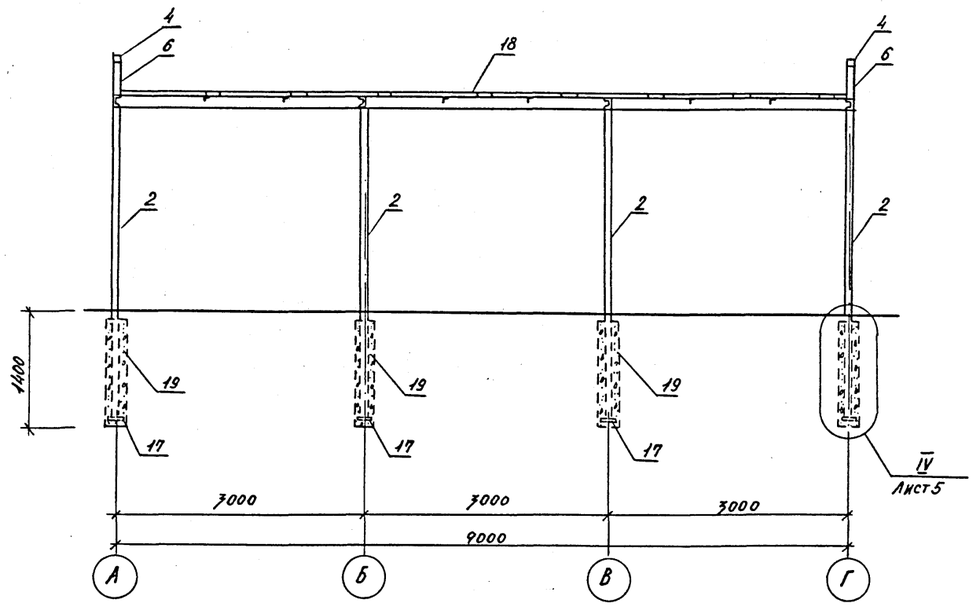

I

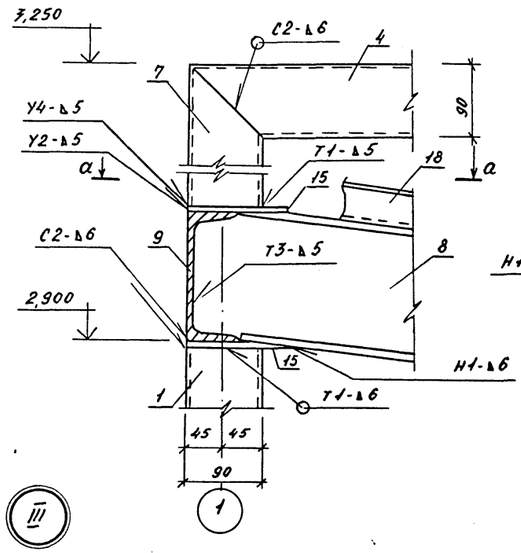

III

ПОКРЫТИЕ УСЛОВНО НЕ ПОКАЗАНО

а - а

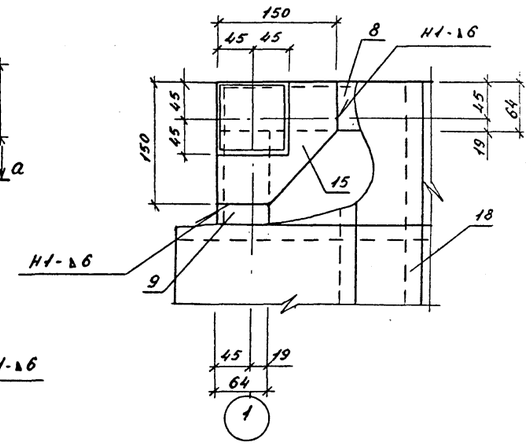

в - в

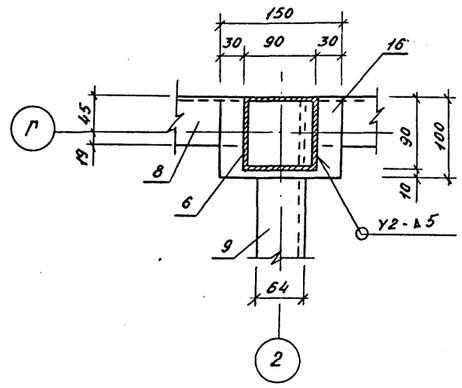

2 - 2

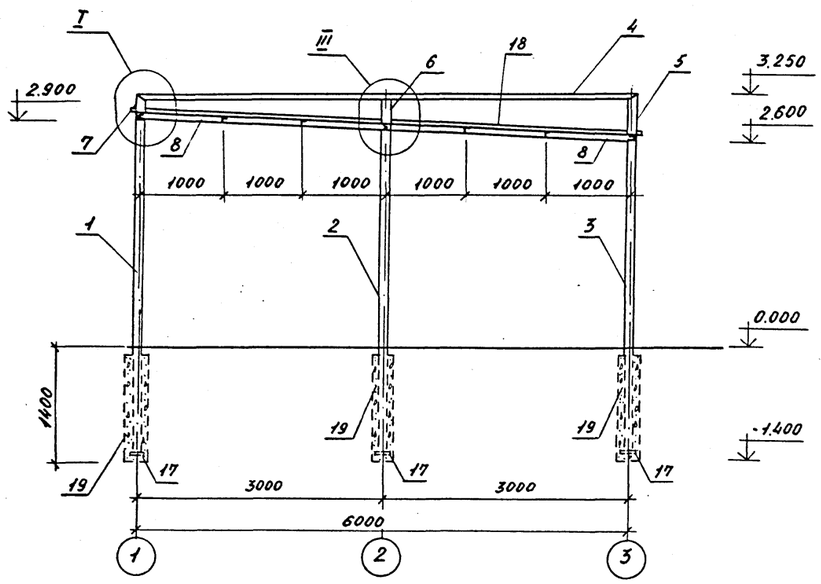

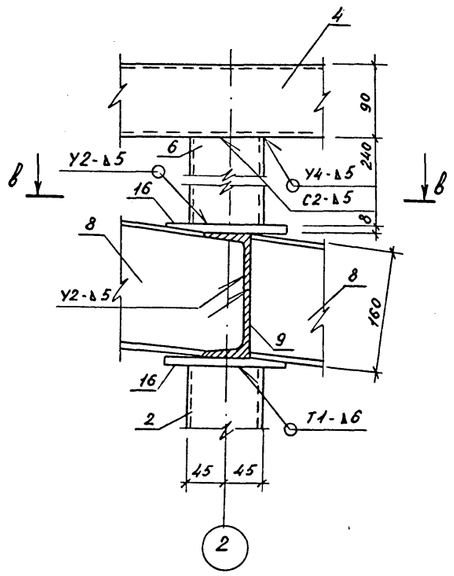

Ручную дуговую сварку выполнять по ГОСТ 5264-80

Привязан:				289-7-1.90 АС 8	
				Автостоянки личного транспорта вместимостью до 50 машиномест	
	Н.контр.	Шурпюк		Навес над автостоянкой тип 1 (вариант)	Стадия: Р; Лист: 3; Листов:
	ГИП	Железняк			
	ГАП	Нечаев		Сечение 1-1; 2-2 Узлы I, III.	ЦНИИПградостроительства
	Зав.сектр.	Алексеева			
	Инженер	Лазовская	Лазов		

Копировал: Формат А2

24196-01

Инв.№ подл. | Подпись и дата | Взам.инв.№

Т.П 289-7-1.90 Альбом I

II

покрытие условно не показано

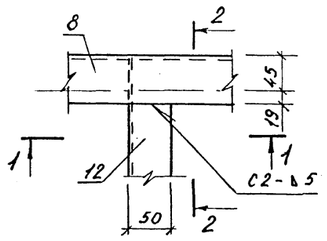

2-2

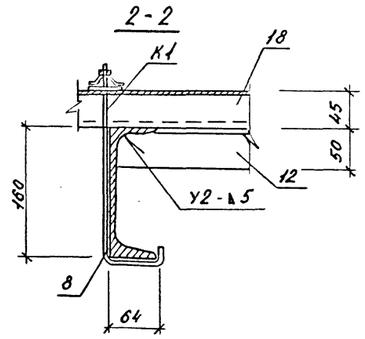

1-1

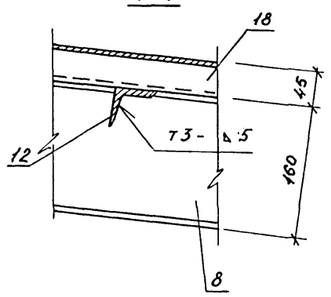

V

покрытие условно не показано

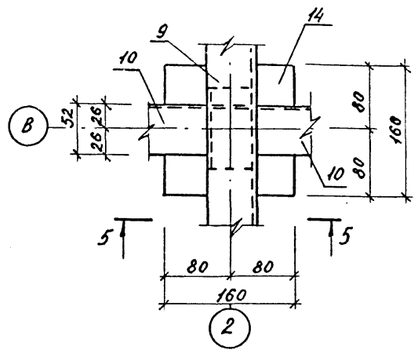

5-5

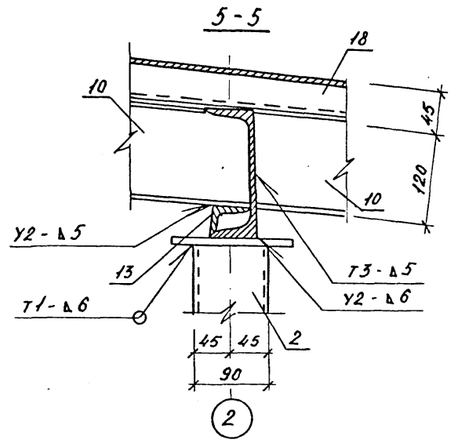

VI

покрытие условно не показано

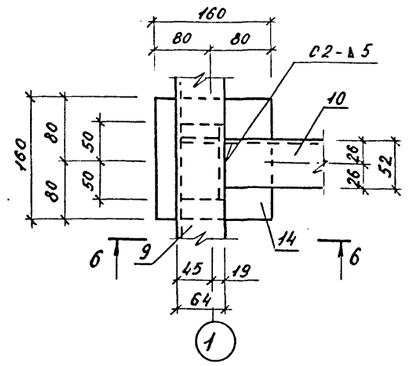

6-6

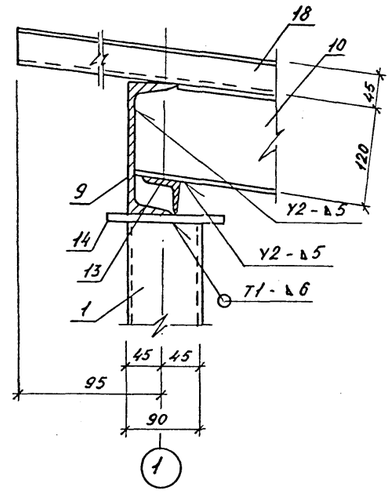

IX

покрытие условно не показано

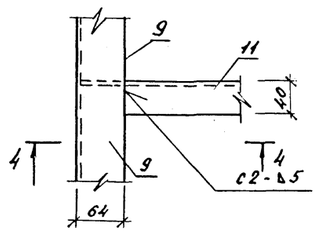

4-4

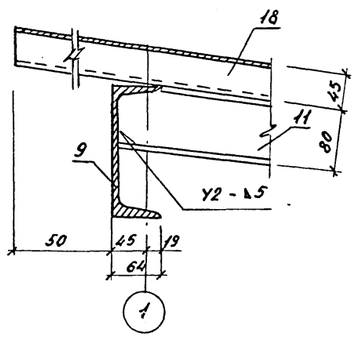

Ручную дуговую сварку выполнять по ГОСТ 5264-80.

Инв. № подл. | Подпись и дата | Взам. инв. №

					289-7-1.90 АС 8	
					Автостоянки личного транспорта вместимостью до 50 машиномест	
Привязан:					Навес над автостоянкой тип 1 (вариант)	Стадия: Р; Лист: 4; Листов:
				Н.контр.	Шурнюк	
				ГИП	Железняк	
				ГАП	Нечаев	
				Зав.сектр.	Алексеева	
				Инжен.	Лазовская	
					Узел II, V, VI, IX.	ЦНИИПградостроительства.

Копировал: Формат А2

VII

покрытие условно не показано

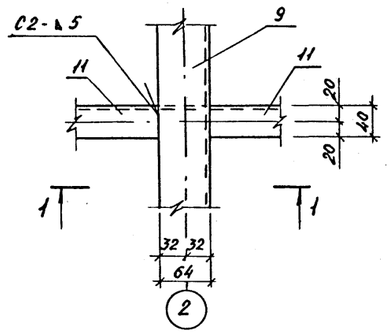

1-1

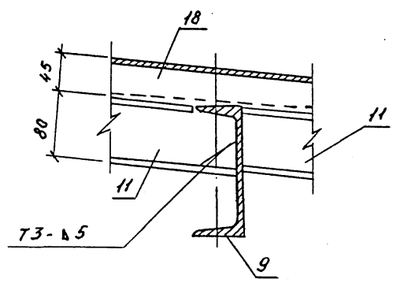

VIII

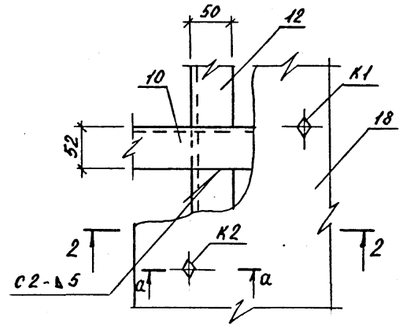

2-2

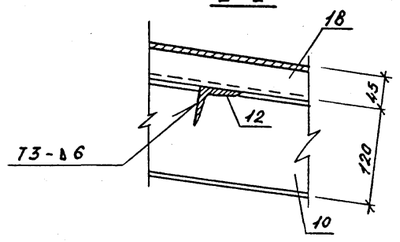

X

покрытие условно не показано

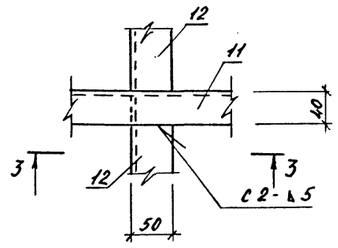

3-3

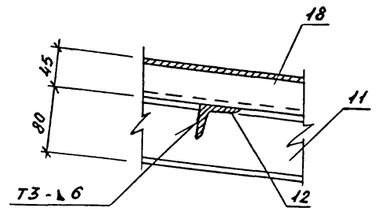

а-а

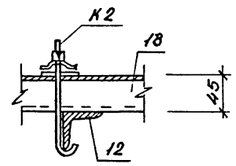

К1

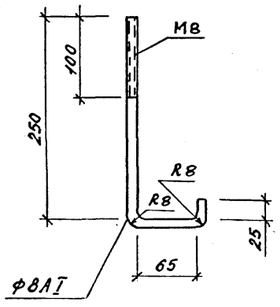

К2

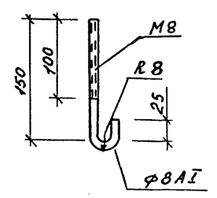

IV

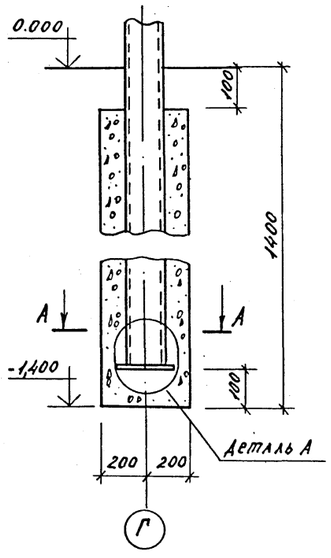

А-А

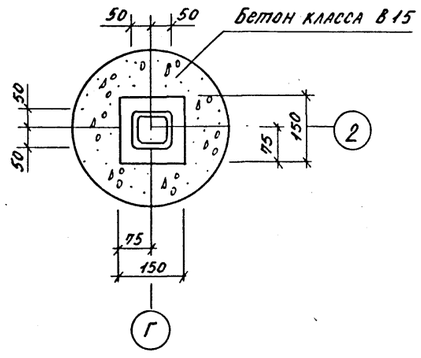

Деталь А

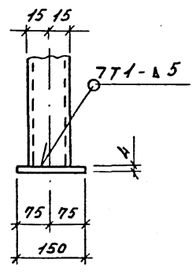

Привязан:			
Н.контр.	Шурнюк		
ГИП	Железняк		
ГАП	Нечаев		
Зав.сект.	Алексеева		
Инженер	Лазовская		

289-7-1.90 АС 8

Автостоянки личного транспорта вместимостью до 50 машиномест

Навес над автостоянкой тип 1 (вариант)

Стадия	Лист	Листов
Р	5	

Узлы V, VI, IV, X; К1, К2

ЦНИИПградостроительства

Копировал:

Формат А2

Инв.№подл. | Подпись и дата | Взам.инв.№

Т.П.289-7-1.90 Альбом I

Марка поз.	Обозначение	Наименование	Кол. шт.	Масса ед., кг	Примеч.
		Труба 90×90×5 ГОСТ 8639-82 / В10 ГОСТ 13663-86			
1		ℓ=4200	4	56.1	
2		ℓ=4050	4	54,1	
3		ℓ=3900	4	52,1	
4		ℓ=6090	2	81,3	
5		ℓ=490	2	6,5	
6		ℓ=340	2	4,5	
7		ℓ=190	2	2,53	
		Швеллер ГОСТ 8240-72 / Ст.3 ГОСТ 535-88			
8		[16 ℓ=3070	4	43,6	
9		[16 ℓ=9064	3	128,7	
10		[12 ℓ=3100	4	32,2	
11			6	21,9	

Марка поз.	Обозначение	Наименование	Кол. шт.	Масса ед., кг	Примеч.
		Уголок Б50×50×6 ГОСТ 8509-86 / Ст.3 ГОСТ 535-88			
12		ℓ=1550	24	5,8	
		Уголок Б50×32×4 ГОСТ 8510-86 / Ст.3 ГОСТ 535-88			
13		ℓ=100	6	0,25	
		Полоса ГОСТ 103-76 / Ст3сп ГОСТ 535-88			
14		8×160×160	6	66	
15		8×150×150	8	1,4	
16		8×100×150	4	0,9	
17		4×150×150	12	0,7	
		ФВАI ГОСТ 5781-82			
К1		ℓ=380	50	0,15	АС8,9А3
К2		ℓ=180	100	0,07	То же

Марка поз.	Обозначение	Наименование	Кол. шт.	Масса ед., кг	Примеч.
		Стандартные изделия			
		Болт М8×25 ГОСТ 7798-70	110		
		Гайка М8 ГОСТ 5915-70	110		
		Шайба 8 ГОСТ 10450-78	110		
		Материалы			
		Листы асбоцементные			
		волнистые			
		УВ-7,5-К ГОСТ 16233-77			
18		ℓ=1750	30		
19		Бетон класса В15			2,0 м³

Инв. № подл. | Подпись и дата | Взам. инв. №

Привязан:

Н. контр.	Лисицына		
ГИП	Железняк		
ГАП	Нечаев		
Зав. сект.	Алексеева		
Вед. инж.	Шупнюк		
Инженер.	Лазовская		

289-7-1.90 АС 8

Автостоянки личного транспорта вместимостью до 50 машиномест.

Навес над автостоянкой тип 1 (вариант)

Стадия	Лист	Листов
Р	6	

Спецификация

ЦНИИПградостроительства

Копировал: Формат А3

ФАСАД В ОСЯХ 1-3

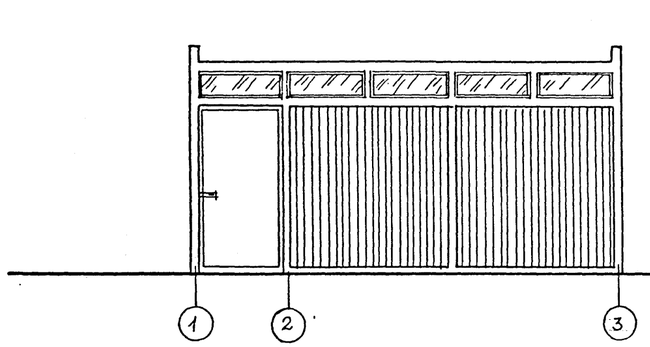

ФАСАД В ОСЯХ Б-А

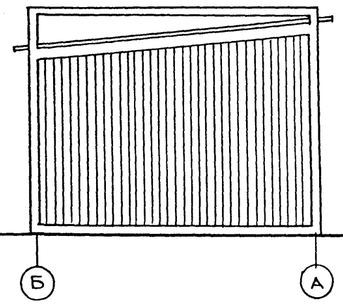

РАЗРЕЗ 1-1

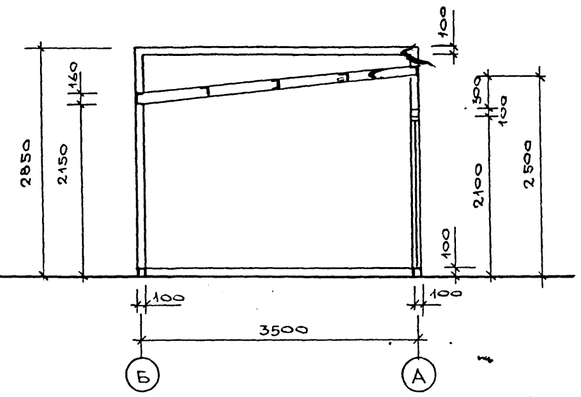

ПЛАН

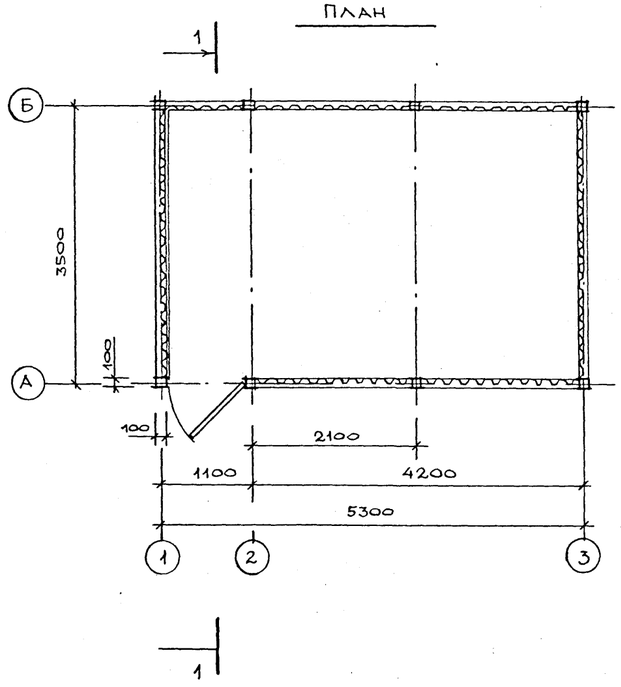

М 1:50

Привязан:				289-7-1.90 АС 9		
				Автостоянки личного транспорта вместимостью до 50 машиномест		
				Хозяйственный павильон. Тип 1 (вариант)	Стадия	Лист	Листов
					Р	1	3
Н. контр	Алексеева			Фасад в осях 1-3. Фасад в осях Б-А. План. Разрез 1-1.	ЦНИИПградостроительства		
Гл. арх. пр	Нечаев						
Гл. инж. пр	Нелезняк						
Рук. гр. арх	Вышинская						

Копировал

Формат А2

24186-07

Инв. № подл. | Подпись и дата | Взам. инв. №

Марка поз.	Обозначение	Наименование	Кол. шт.	Масса ед., кг	Примеч.
А1	289-7-1.90 АС5.И.01.00	Дверь металлическая	1	23,8	
		Труба 100×100×6 ГОСТ 8639-82 / В10 ГОСТ 13663-86			
1		ℓ=3450	3	61,1	
2		ℓ=3800	3	67,3	
3		ℓ=2900	1	51,3	
4		ℓ=2850	1	50,45	
5		ℓ=3400	2	60,2	
6		ℓ=2000	4	35,4	
7		ℓ=1000	1	17,7	
8		ℓ=5200	1	92,0	
		Труба 90×90×5 ГОСТ 8639-82 / В10 ГОСТ 13663-86			
9		ℓ=3590	2	61,9	
10		ℓ=520	2	6,9	
11		ℓ=170	2	2,3	
		Швеллер 16 ГОСТ 8240-72 / Ст.3 ГОСТ 535-88			
12		ℓ=5400	2	76,7	
13		ℓ=5390	1	76,5	
14		ℓ=3610	2	51,1	
		Швеллер 12 ГОСТ 8240-72 / Ст3 ГОСТ 535-88			
15		ℓ=1830	2	18,9	
16		ℓ=1775	2	18,3	
		Швеллер 10 ГОСТ 8240-72 / Ст.3 ГОСТ 535-88			
17		ℓ=2900	2	24,65	
18		ℓ=2850	2	24,21	

Марка поз.	Обозначение	Наименование	Кол. шт	Масса ед., кг	Примеч.
19		ℓ=3020	2	25,67	
20		ℓ=3130	2	26,61	
		Уголок 50×50×5 ГОСТ 8509-86 / Ст.3 ГОСТ 535-86			
21		ℓ=2100	4	7,92	
22		ℓ=1160	2	4,37	
23		ℓ=920	4	3,47	
24		ℓ=895	2	3,37	
25		ℓ=845	2	3,19	
26		ℓ=2150	2	8,11	
27		ℓ=2000	4	7,5	
28		ℓ=1100	4	4,1	
29		ℓ=1200	8	4,5	
30		ℓ=1000	4	3,77	
		Уголок 40×40×4 ГОСТ 8509-86 / Ст.3 ГОСТ 535-88			
31		ℓ=3410	4	8,3	
32		ℓ=5200	4	12,6	
		Уголок 632×32×3 ГОСТ 8509-86 / Ст.3 ГОСТ 535-88			
33		ℓ=1900	2	2,7	
34		ℓ=1000	1	1,4	
		Труба 100×40×4 ГОСТ 8645-68 / В10 ГОСТ 13663-86			
		ℓ=300	3	2,4	
		Полоса 16 ГОСТ 103-76 / Ст3. ГОСТ 535-88			
35		145×145	4	2,6	
36		160×100	4	2,1	

Марка поз.	Обозначение	Наименование	Кол. шт.	Масса ед., кг	Примеч.
		Полоса 12 ГОСТ 103-76 / Ст3. ГОСТ 535-88			
37		145×145	4	1,92	
		Полоса 4×150 ГОСТ 103-76 / Ст3. ГОСТ 535-88			
38		ℓ=150	16	0,7	
К1		ф8 А-I ГОСТ 5781-82 ℓ=380	36	0,14	см. АС8 лист 5
К2		ф8 А-I ГОСТ 5781-82 ℓ=180	88	0,07	то же
		Стандартные изделия			
		Гайка М8 ГОСТ 5915-70	124		
		Шайба 8 ГОСТ 10450-78	124		
		Материалы			
		Листы асбестоцементные волнист.			
39		УВ-7,5-К ГОСТ 16233-77			
		ℓ=2000	11		
40		УВ-6-С ГОСТ 16233-77			
		ℓ=2500	19		
		Бетон кл. В15		1,1 м³	
		Стекло оконное δ=3мм			
		ГОСТ 111-78		1,6 м²	
		Профиль алюминиевый			
		№ 440074 ГОСТ 13623-80		14 м.п.	
		Уголок Б-50×32×4 ГОСТ 8509-86 / Ст.3 ГОСТ 535-88		2,5 кг	

Привязан:

Инв. № подл. | Подпись и дата | Взам. инв. №

			289-7-1.90 АС9
			Автостоянки личного транспорта вместимостью до 50 машиномест
Н. контр.	Шурнюк		Хозяйственный павильон тип 1 (вариант)
ГИП	Железная		Стадия: Р; Лист: 2; Листов:
ГАП	Нечаев		Спецификация
Зав. сект.	Алексеева		ЦНИИПградостроительства
Инженер.	Лисицына		

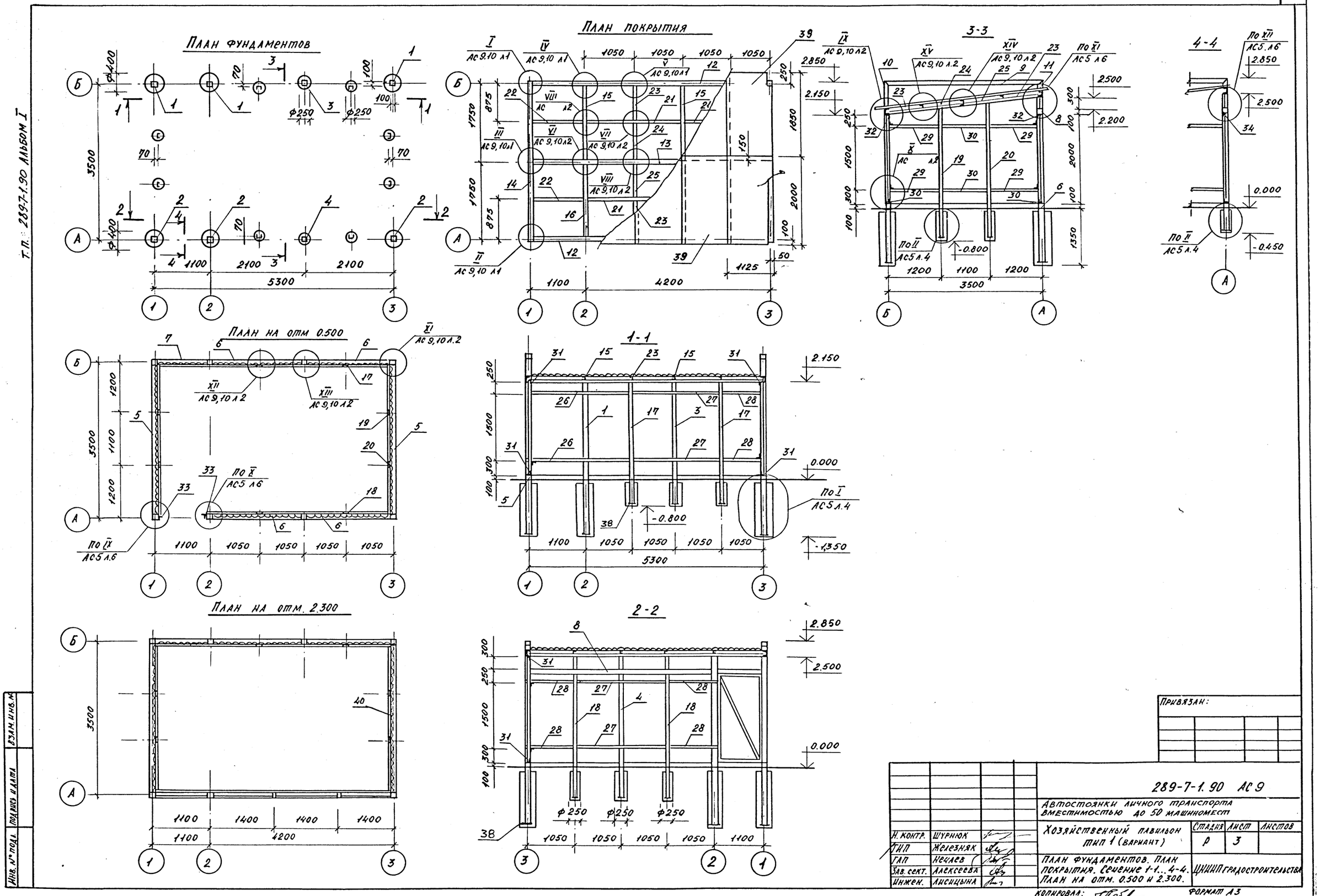
План фундаментов
План покрытия
3-3
4-4
План на отм 0.500
1-1
План на отм. 2.300
2-2
Т.П. 289-7-1.90 Альбом I
Инв. № подл.
Подпись и дата
Взам. инв. №
Привязан:
289-7-1.90 АС 9
Автостоянки личного транспорта вместимостью до 50 машиномест
Хозяйственный павильон тип 1 (вариант)
Стадия Р
Лист 3
Листов
Н. контр. Шурнюк
ГИП Железняк
ГАП Нечаев
Зав. сект. Алексеева
Инжен. Лисицына
План фундаментов. План покрытия. Сечение 1-1...4-4. План на отм. 0.500 и 2.300.
ЦНИИП градостроительства
Копировал:
Формат А3
24196-01

т.п. 289-7-1.90 Альбом I

Фасад в осях 1-3.

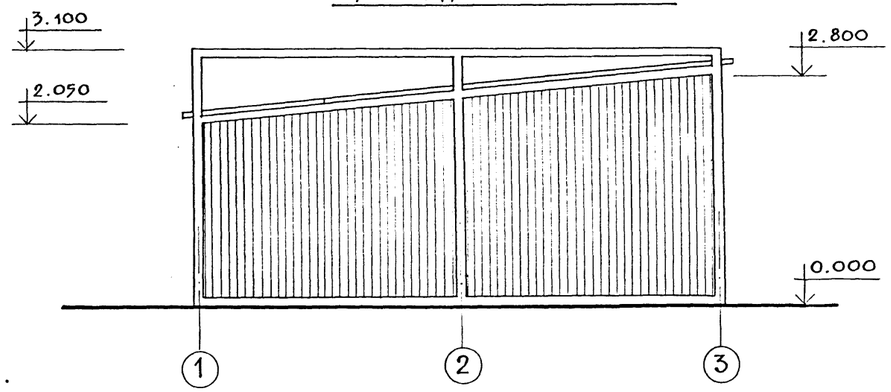

Фасад в осях А-В.

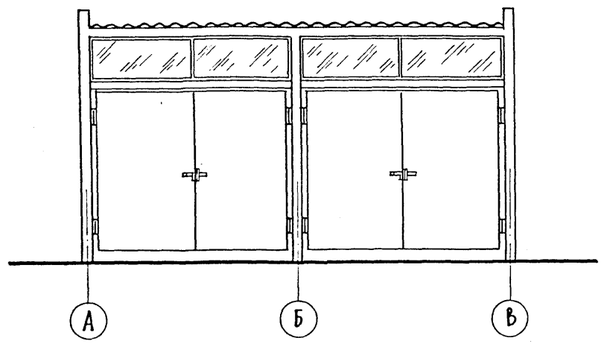

План.

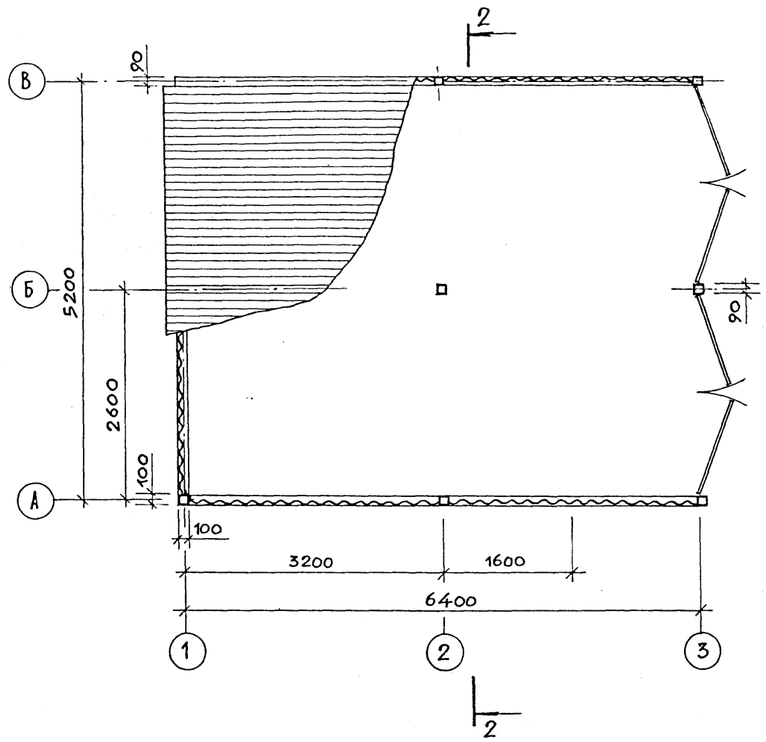

Разрез 2-2.

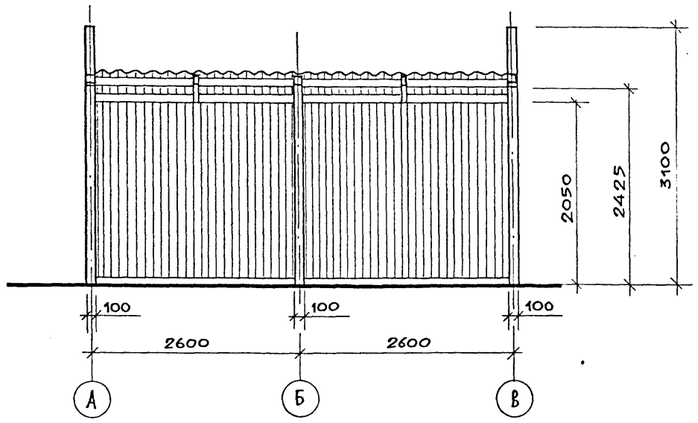

Инв.№ подл. | Подпись и дата | Взамен инв.№

Н. контр.	Лисицына		
Гл. арх. пр.	Нечаев		
Гл. инж. пр.	Железняк		
Зав. сект.	Алексеева		
Вед. арх.	Вышинская		

Привязан:

289-7-1.90 АС10

Автостоянки личного транспорта вместимостью до 50 машиномест

Хозяйственный павильон тип 2 (вариант)

Стадия	Лист	Листов
Р	1	3

Фасады в осях 1-1, А-В. План. Разрез 2-2.

ЦНИИПградостроительства

Марка поз.	Обозначение	Наименование	Кол. шт.	Масса ед.кг.	Примеч.
СВП	289-7-1.90 АСБ.И. 10.00	Створка ворот правая	2	70,8	
СВЛ	-01	Створка ворот левая	2	72,8	
		Труба 100х100х6 ГОСТ 8639-82 / В10 ГОСТ 13663-86			
1		ℓ = 4000	3	70.8	
2		ℓ = 3675	3	6,5	
3		ℓ = 3350	3	59,3	
4		ℓ = 3100	4	54,9	
5		ℓ = 2500	4	44,2	
		Труба 90х90х5 ГОСТ 8639-82 / В10 ГОСТ 13663-86			
6		ℓ = 6490	2	86,6	
7		ℓ = 1020	2	13,6	
8		ℓ = 700	2	9,34	
9		ℓ = 370	2	4,94	
		Труба 100х40х4 ГОСТ 8645-68 / В10 ГОСТ 13663-86			
10		ℓ = 500	3	4,15	
		Швеллер 16 ГОСТ 8240-72 / Ст.3 ГОСТ 535-88			
11		ℓ = 6570	2	92,58	
12		ℓ = 5300	2	75.3	
13		ℓ = 5290	3	73,8	
		Швеллер 12 ГОСТ 8240-72 / Ст.3 ГОСТ 535-88			
14		ℓ = 1685	2	17,52	
15		ℓ = 1610	2	16.74	

Марка поз.	Обозначение	Наименование	Кол. шт.	Масса ед.кг.	Примеч.
		Швеллер 10 ГОСТ 8240-72 / Ст.3 ГОСТ 535-88			
16		ℓ = 2910	2	24,74	
17		ℓ = 3020	2	25,67	
18		ℓ = 3230	2	27,46	
19		ℓ = 3340	2	28.39	
20		ℓ = 2800	2	23.8	
21		ℓ = 2750	2	23.38	
		Уголок Б-63х63х5 ГОСТ 8509-86 / Ст.3 ГОСТ 535-88			
22		ℓ = 2500	2	12.0	
		Уголок Б-50х50х5 ГОСТ 8509-86 / Ст.3 ГОСТ 535-88			
24		ℓ = 845	6	3.79	
25		ℓ = 800	8	3.02	
26		ℓ = 760	2	2,87	
27		ℓ = 1345	8	5.07	
28		ℓ = 1365	4	5.15	
29		ℓ = 1330	4	5.01	
30		ℓ = 2500	2	9,43	
31		ℓ = 1300	4	4.9	
32		ℓ = 2100	4	7.92	
33		ℓ = 900	8	3.39	
34		ℓ = 1100	8	4.15	
		Уголок Б-40х40х4 ГОСТ 8509-86 / Ст.3 ГОСТ 535-88			
35		ℓ = 5100	2	12,34	
36		ℓ = 6300	2	15.25	

Марка поз.	Обозначение	Наименование	Кол. шт.	Масса ед.кг.	Примеч.
		Полоса 16 ГОСТ 103-76 / Ст.3 ГОСТ 535-88			
37		165 х 145	2	3,00	
38		145 х 145	4	2,64	
		Полоса 12 ГОСТ 103-76 / Ст. 3 ГОСТ 535-88			
39		165 х 145	2	2,2	
40		145 х 145	4	1,9	
41		200х100	3	1,8	
		Полоса 4х150 ГОСТ 8509-86 / Ст. 3 ГОСТ 535-88			
42		ℓ = 150	20	0,7	
		Полоса 3х16 ГОСТ 103-76 / Ст.3 ГОСТ 535-88			
43		ℓ = 1230	8	0.5	
44		ℓ = 500	8	0.2	
К1		ФВАI ГОСТ 5781-82 ℓ=380	50	0,14	АСВ л5
К2		ФВАI ГОСТ 5781-82 ℓ=180	84	0,07	То же
		Стандартные изделия			
		Гайка М8 ГОСТ 5915-70	134		
		Шайба 8 ГОСТ 10450-78	134		
		Материалы			
		Листы асбестоцем. волнист.			
		УВ-7,5 К ГОСТ 16233-70			
45		ℓ=1750	15		
46		ℓ=2000	5		
		УВ-6-С ГОСТ 16233-70			
47		ℓ=2500	17		
		Бетон кл. В15			1,83 м³
		Стекло оконное δ=3мм			
		ГОСТ 111-78			2,6 м²
		№ 440074 ГОСТ 13623-80			14 мп.
		(Профиль алюминиевый)			

Инв. № подл. | Подпись и дата | Взам. инв. №

Привязан:

Н.контр	Шурнюк	
Гл.инж.пр	Нелезняк	
Гл.арх.пр	Нечаев	
Рук.сект	Алексеева	
Инженер	Лисицына	

Копировал

289-7-1.90 АС 10

Автостоянки личного транспорта вместимостью до 50 машиномест

Хозяйственный павильон тип 2 (вариант)

Стадия	Лист	Листов
Р	2	

Спецификация к схеме расположения.

ЦНИИП градостроительства

Формат А2

24196-01

Т. п. 289-7-1.90 Альбом I

План фундаментов.

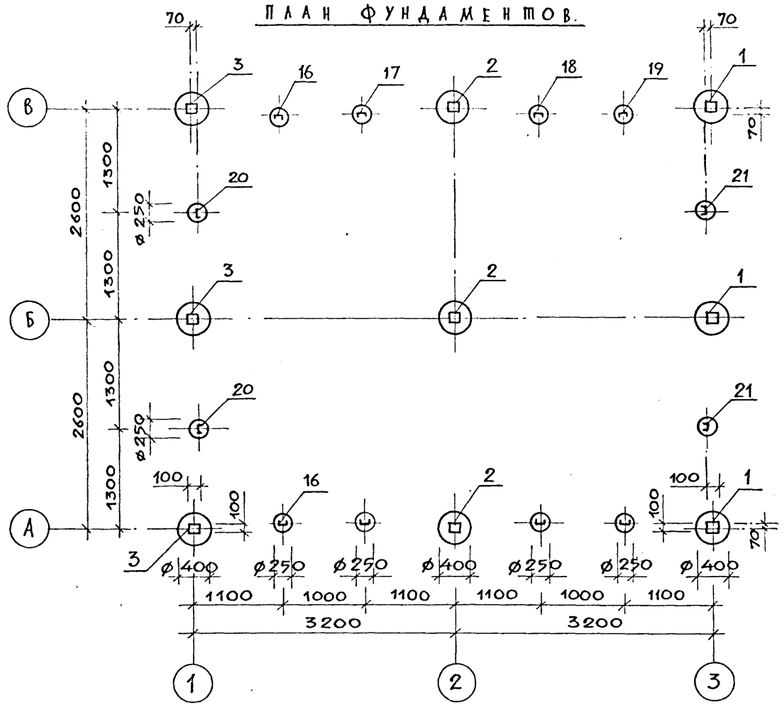

План покрытия.

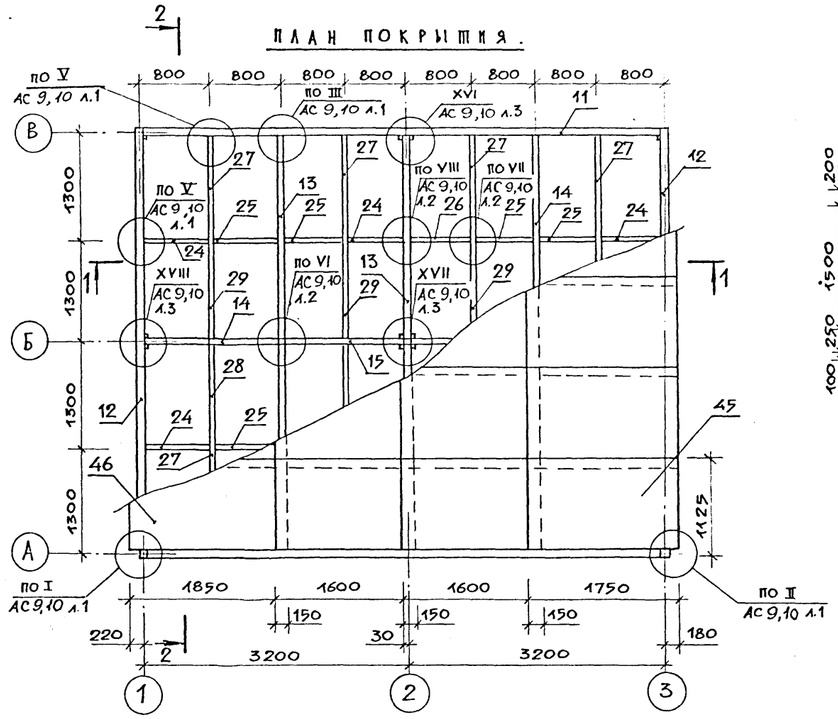

2 - 2.

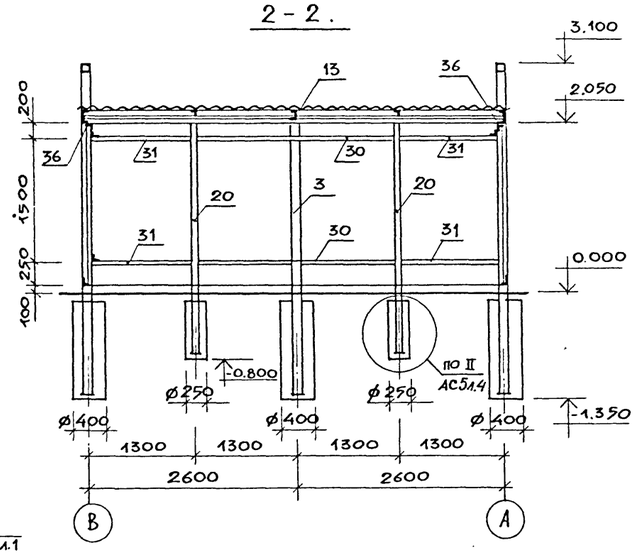

План на отм. 500.

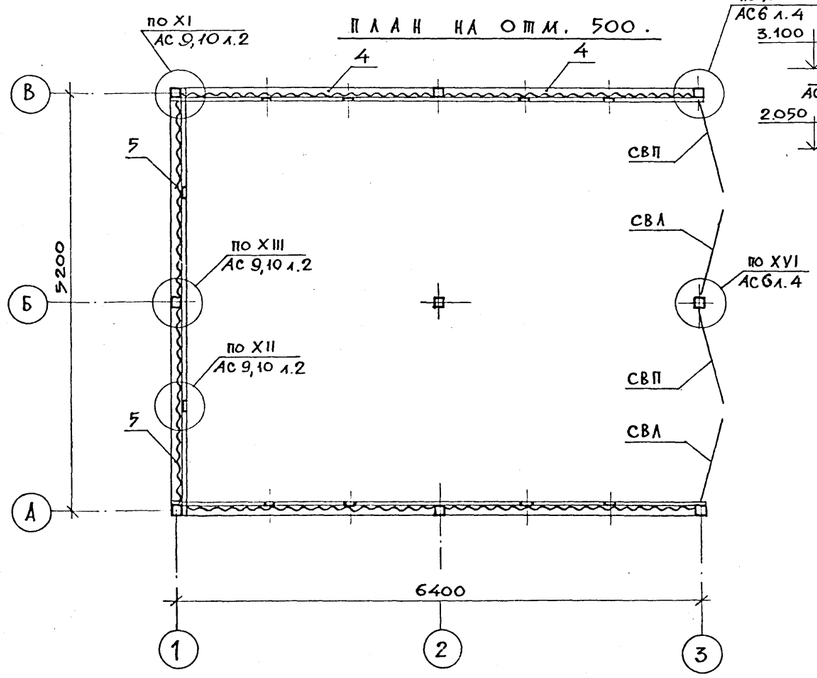

1 - 1.

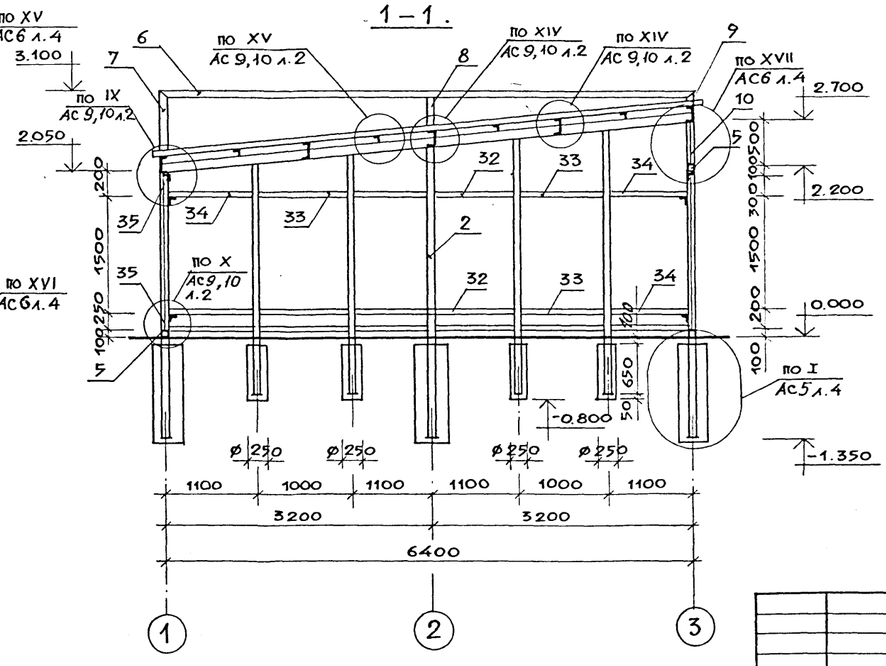

Привязка:

Н. контр.	Шурнюк	
Гл. инж. пр.	Железняк	
Гл. арх. пр.	Нечаев	
Зав. сект.	Алексеева	
Вед. арх.	Вышинская	
Инженер	Лисицына	

289-7-1.90 АС 10

Автостоянки личного транспорта вместимостью до 50 машиномест

Хозяйственный павильон тип 2 (вариант)

Стадия	Лист	Листов
Р	3	.

План фундаментов. План покрытия. Сечение 1-1, 2-2. План на отм. 0.500

ЦНИИПградостроительства

Инв. № подл. | Подпись и дата | Взам. инв. №

Т.п. 289-7-1.90 Альбом I

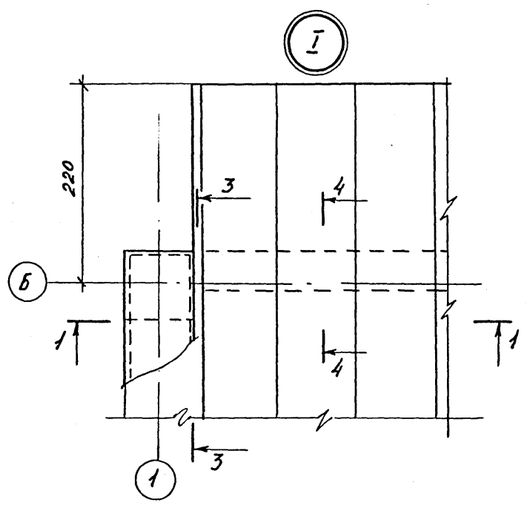

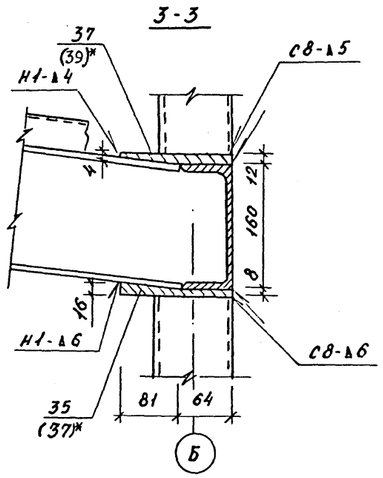

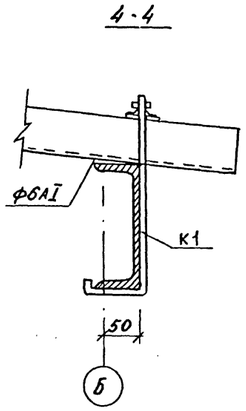

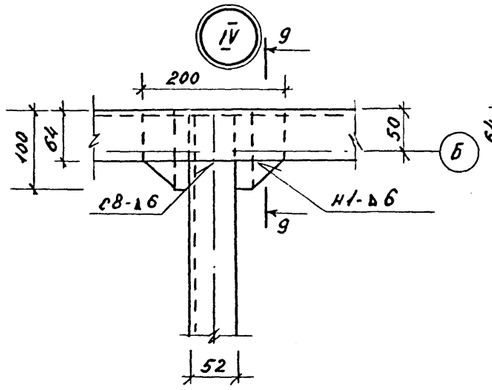

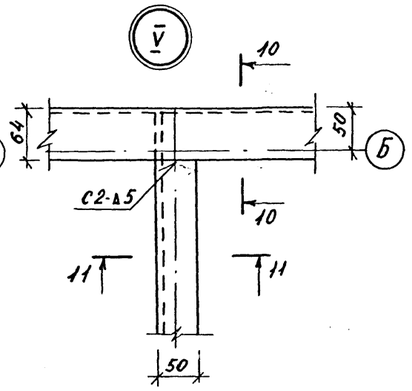

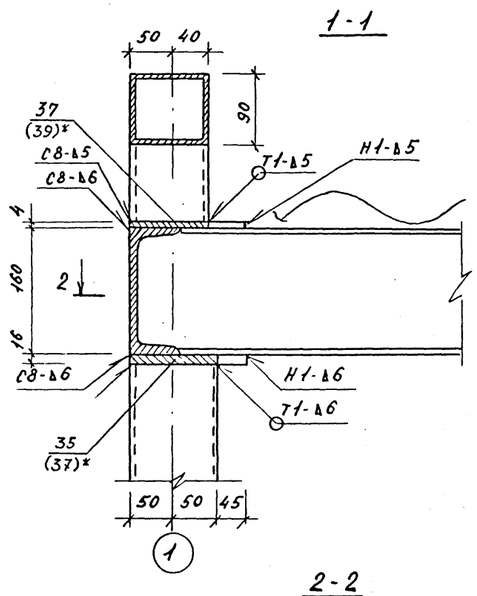

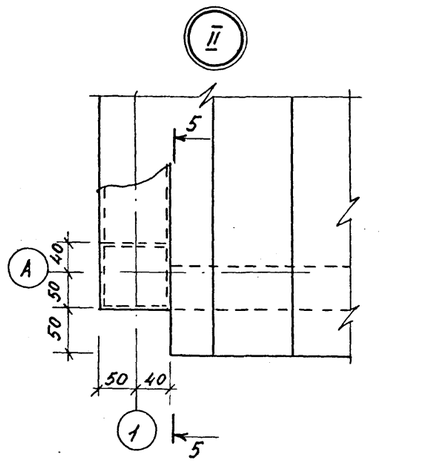

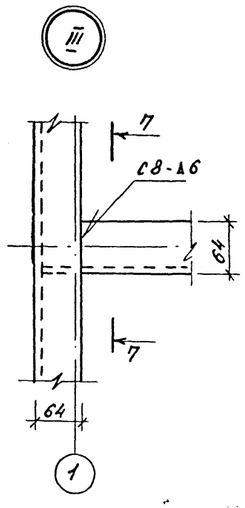

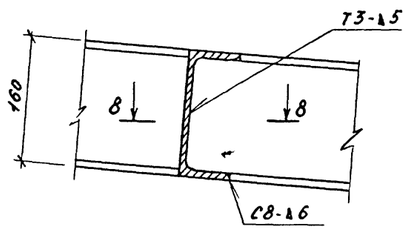

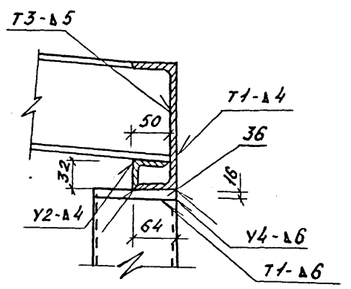

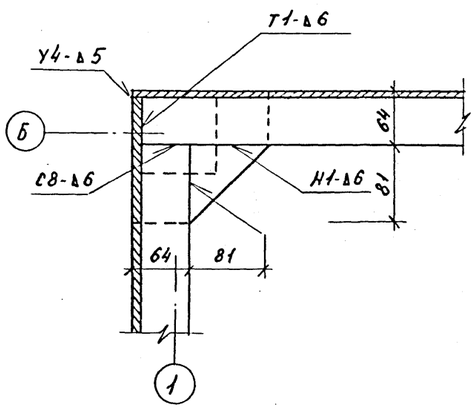

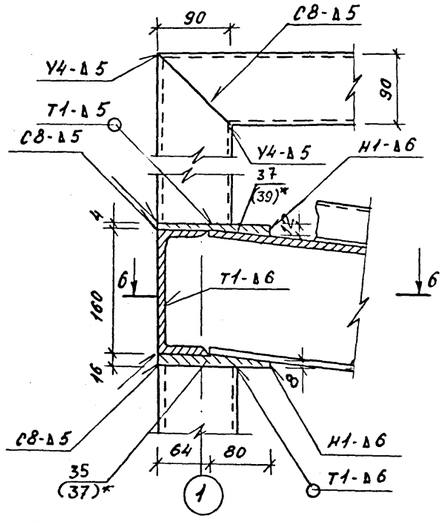

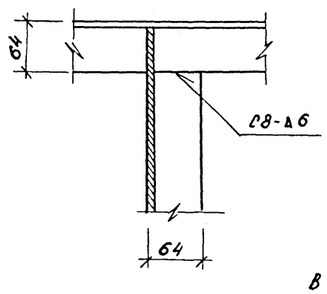

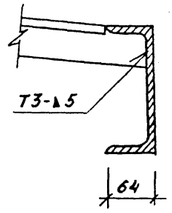

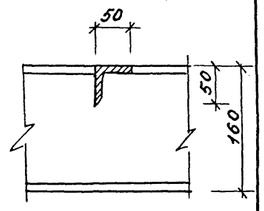

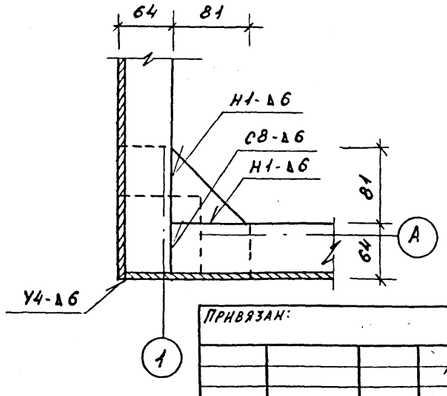

В УЗЛАХ III, IV, V ПОКРЫТИЕ УСЛОВНО НЕ ПОКАЗАНО.
СВАРКА ПО ГОСТ 5264-80. * ПОЗ. СМ. АС10 Л.2

Инв. № подл. | Подпись и дата | Взам. инв. №

Привязан:

Н. контр.	Шурнюк	
ГИП	Железная	
ГАП	Нечаев	
Зав. сект.	Алексеева	
Инженер	Лисицына	

289-7-1.90 АС 9,10

Автостоянки личного транспорта вместимостью до 50 машиномест

Хозяйственный павильон Тип 1(вариант), Тип 2(вариант)

Стадия	Лист	Листов
Р	1	3

Узел I.... V

ЦНИИП градостроительства

Копировал:

Формат А2

24196-01

Т.п. 289-7-1.90 Альбом I

Инв. № подл. | Подпись и дата | Взам. инв. №

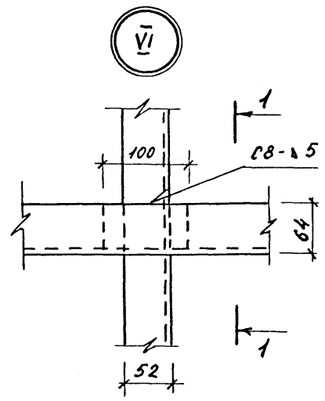

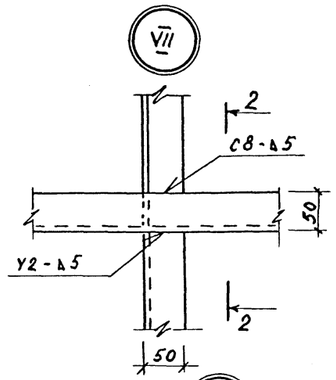

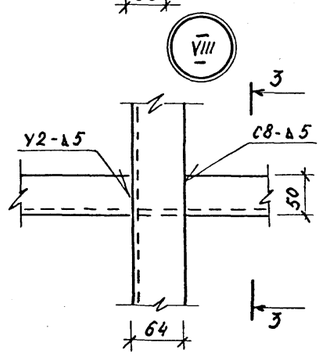

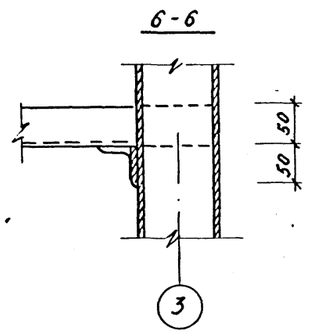

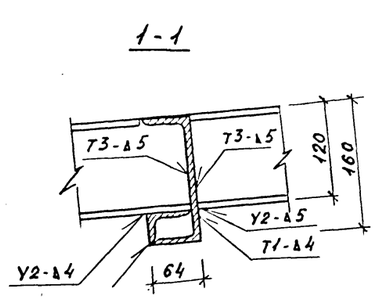

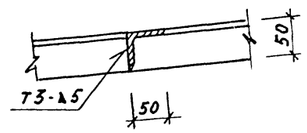

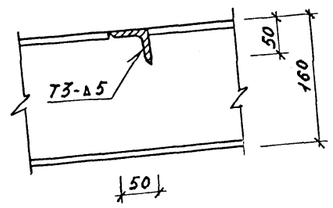

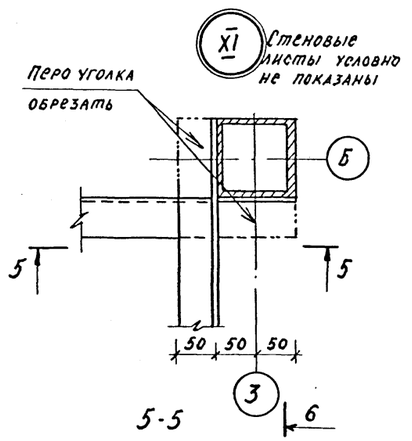

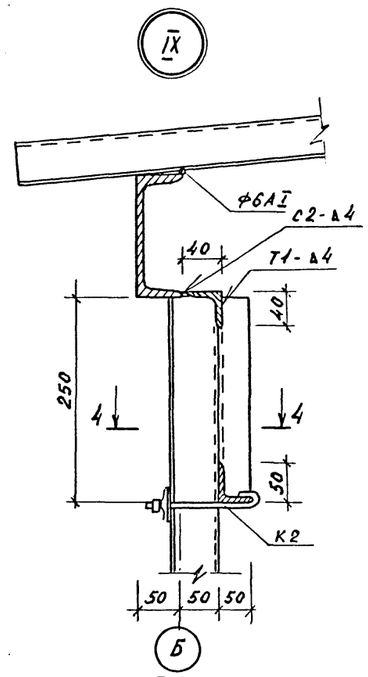

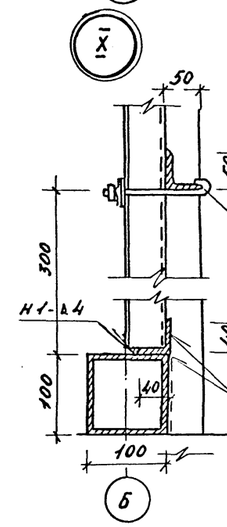

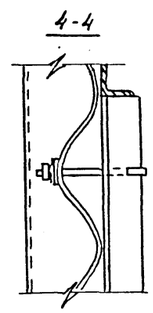

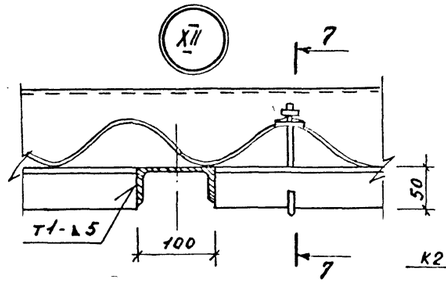

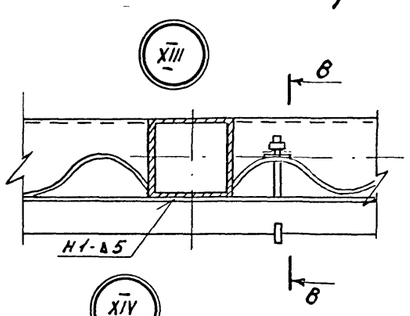

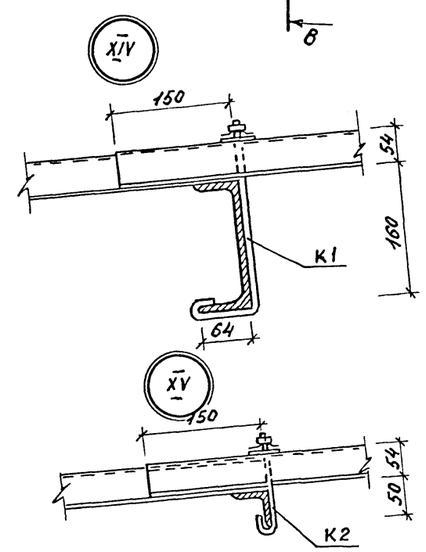

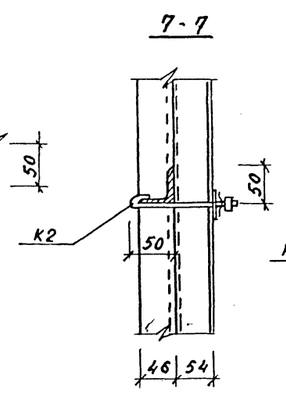

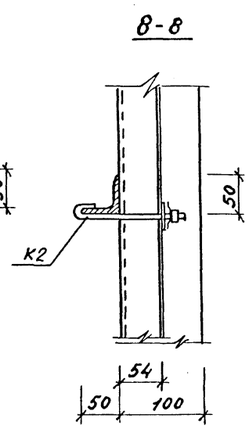

На узлах VI, VII, VIII покрытие условно не показано.

Сварку производить по ГОСТ 5264-80

Привязан:

Н. контр	Шурнюк		
ГИП	Железняк		
ГАП	Нечаев		
Зав. сект	Алексеева		
Инженер	Лисницына		

289-7-1.90 АС 9,10

Автостоянки личного транспорта вместимостью до 50 машиномест

Хозяйственный павильон Тип 1(вариант), Тип 2 (вариант)

Узел VI ... XV.

Стадия	Лист	Листов
Р	2	

ЦНИИП градостроительства

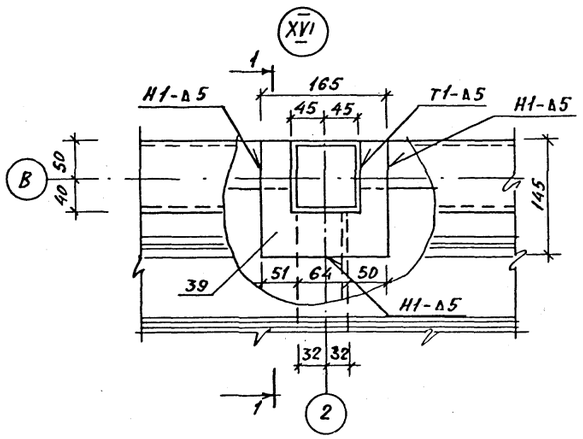

1-1

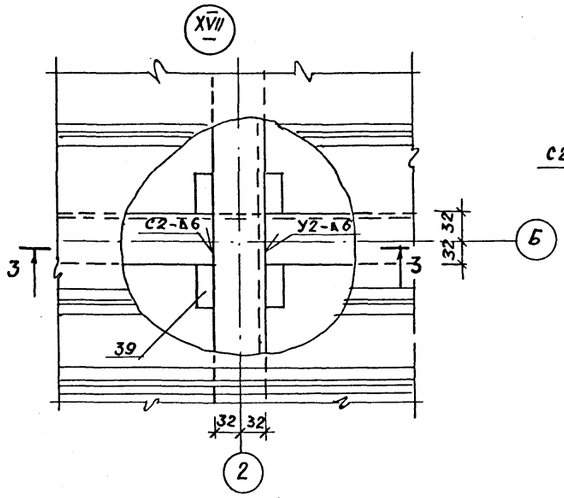

3-3

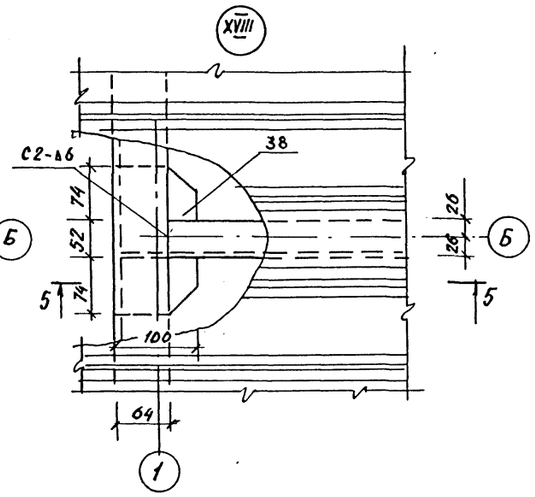

5-5

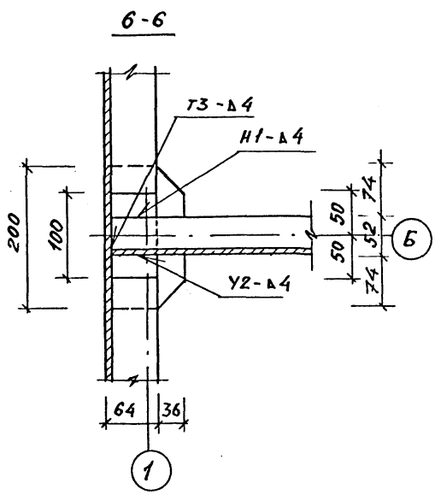

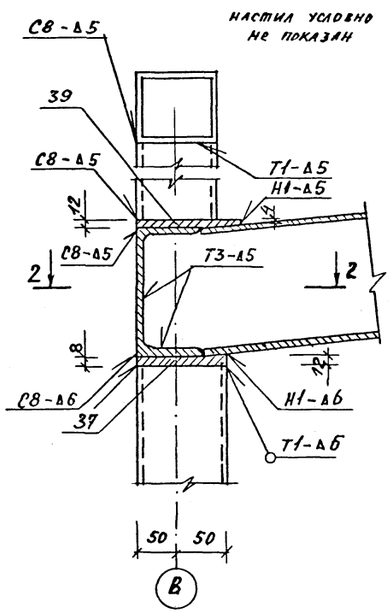

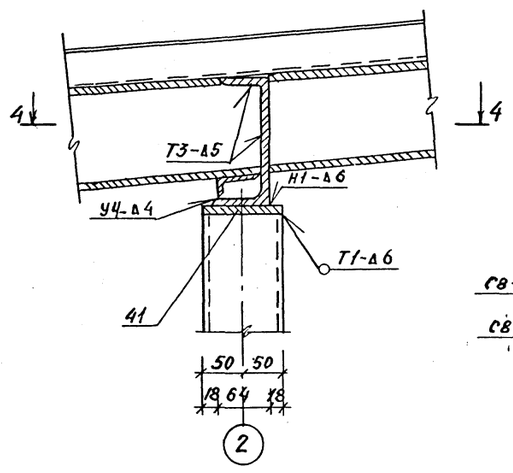

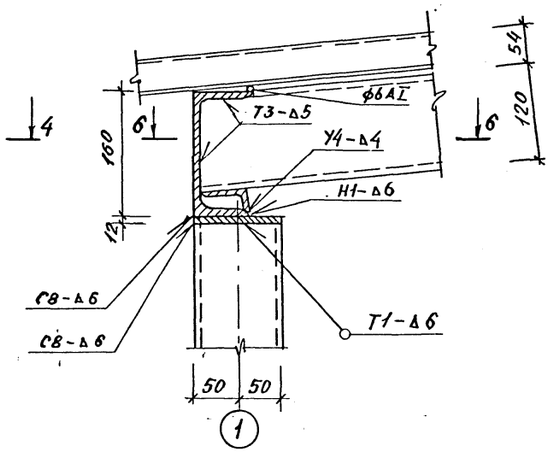

2-2 (повёрнуто)

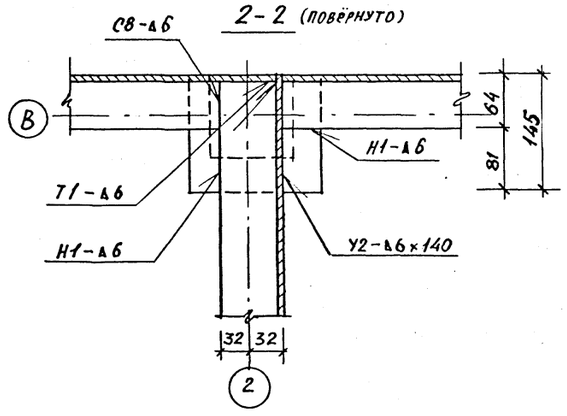

4-4

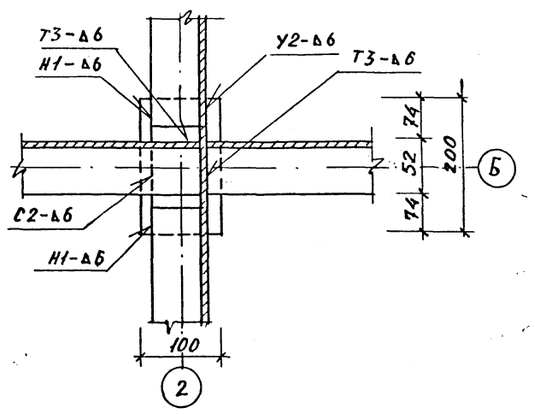

Сварку производить по ГОСТ 5264-80

Привязан:

				289-7-1.90 АС 9,10	
				Автостоянки личного транспорта вместимостью до 50 машиномест	
Н. контр.	Шурнюк			Хозяйственный павильон Тип 1 (вариант), Тип 2 (вариант)	Стадия: Р; Лист: 3; Листов:
ГИП	Железняк				
ГАП	Нечаев			Узел XVI ... XVIII	ЦНИИПградостроительства
Зав. сектр	Алексеева				
Инженер	Лисицына				

Копировал

Формат А2

24196-01

Инв. № подл. | Подпись и дата | Взам. инв. №

ПЛАН

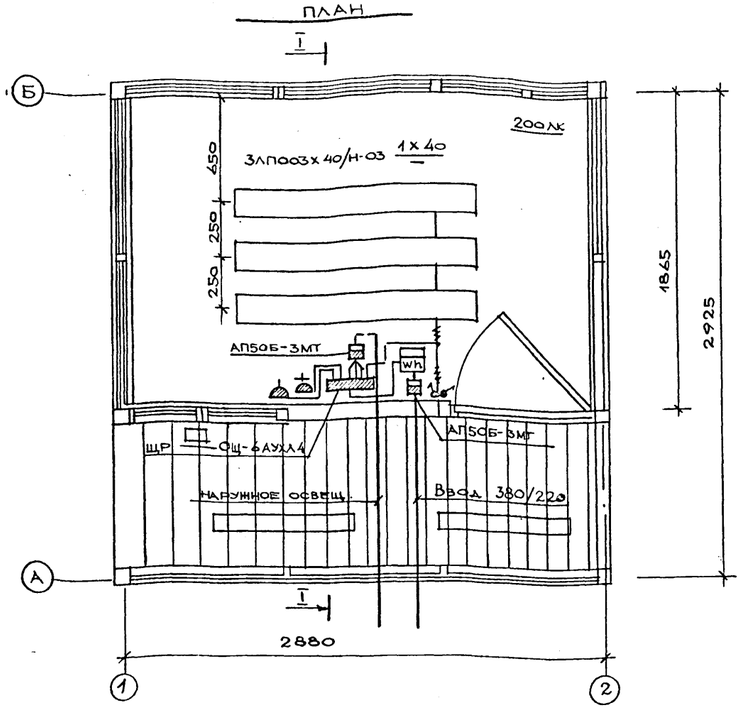

РАЗРЕЗ I-I

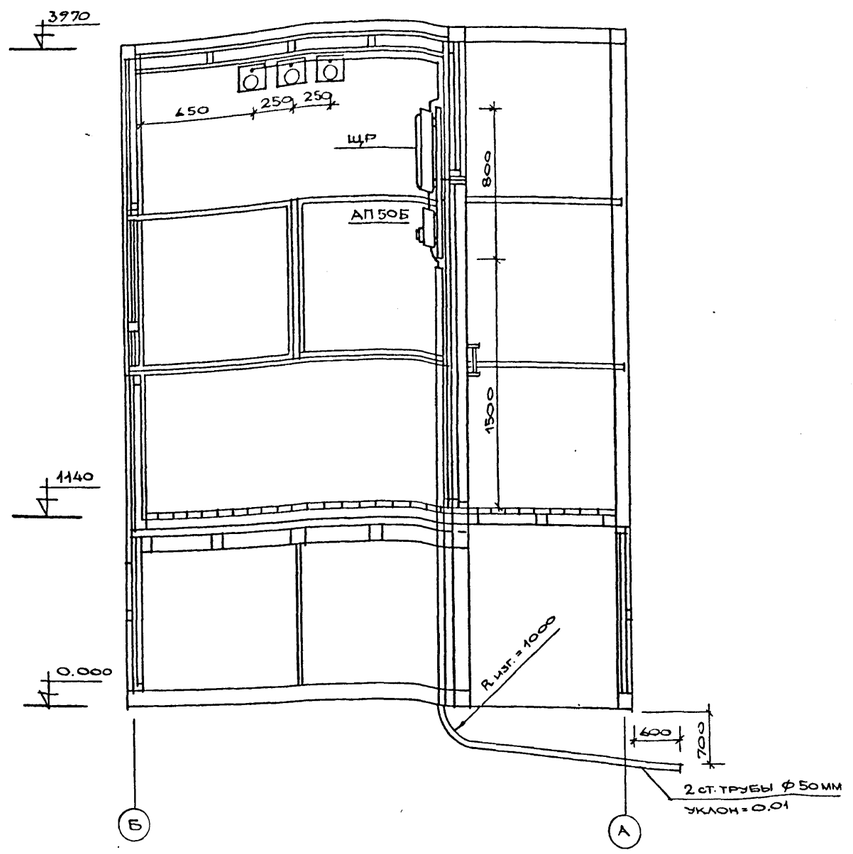

СХЕМА

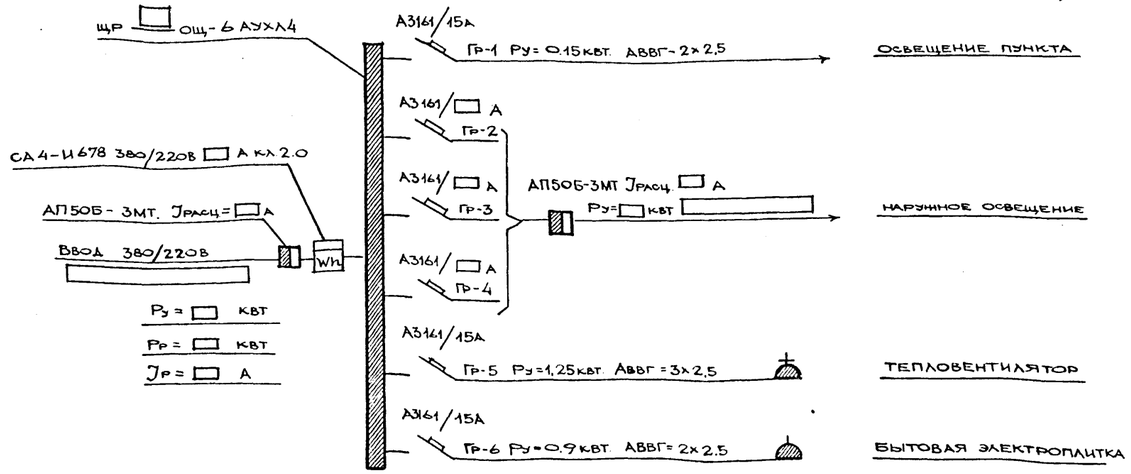

Указания по привязке проекта

1. Указания по монтажу см. АС 0 лист 2 раздел „Электрооборудование".
2. □ — заполняется при привязке.

Инв. № подл. | Подпись и дата | Взам. инв. №

Привязан:

Н. контр.	Бышинская	
Гл. арх. пр.	Нечаев	
Зав. сект.	Алексеева	
Исполн.	Щербаков	

289-7-1.90 30.

Автостоянки личного транспорта вместимостью до 50 машиномест.

Контрольно-пропускной пункт

Стадия	Лист	Листов
Р	1	1

Электрооборудование. План. Разрез. Схема.

ЦНИИПградостроительства

Копировал

Формат А2

Позиция	Наименование и техническая характеристика оборудования и материалов. Завод-изготовитель (для импортного оборудования – страна, фирма)	Тип, марка оборудования. Обозначение документа и номер опросного листа	Единица измерения: Наименование	Единица измерения: Код	Код завода-изготовителя	Код оборудования, материала	Цена единицы оборудования, тыс. руб.	Количество	Масса единицы оборудования, кг
1	2	3	4	5	6	7	8	9	10
	Материалы, поставляемые подрядчиком								
1	Розетка штепсельная двухполюсная для открытой установки	индекс 05.1.2							
		-05	шт.	796				1	
2	То же, с третьим заземляющим контактом	индекс 05.1.							
		2.16	шт.	796				1	
3	Выключатель одноклавишный для открытой установки	индекс 02.1.							
		1-03	шт.	796				2	
4	Асбестоцементный плоский лист 800×700×10 мм	ГОСТ 18124-							
		-75*	шт.	796		578105		1	
5	Труба стальная водогазопроводная ⌀ 50 мм	ГОСТ 3262-80	м	006		138500		10	
6	Коробка ответвительная пластмассовая	У409 VI	шт.	796		3464744611		1	
	Оборудование и материалы, поставляемые заказчиком								
1	Групповой щиток освещения на 6 автоматических выключателей,								
	из них: А3161/15А-3 шт.; А3161/▭ А-3 шт.	ОЩ-6АУХЛ4	шт.	796		3434374221		1	
2	Счетчик электрический непосредственного включения 380/220 В ▭ А								
	кл. 2,0	СА4-И678	шт.	796				1	
3	Автоматический выключатель трехполюсный $J_{расц.}$ = ▭ А	АП50Б-3МТ	шт.	796		3421400000		1	
4	Автоматический выключатель трехполюсный $J_{расц.}$ = ▭ А	АП50Б-3МТ	шт.	796		3421400000		1	
5	Светильник на I люминесцентную лампу 40 вт	ЛП003×40/И-03	шт.	796		346112		3	
6	Лампа люминесцентная 40 вт	ЛБ-40	шт.	796		346700		3	
7	Стартер к люминесцентной лампе	80с-220	шт.	796		346922		3	
8	Кабель силовой с алюминиевыми жилами, с ПВХ изоляцией, в								
	оболочке ПВХ, сечением 2×2,5 кв. мм	АВВГ-0.66	м	006		3522221109		5	
9	Кабель силовой с алюминиевыми жилами, с ПВХ изоляцией,								
	в оболочке ПВХ, сечением 3×2,5 кв. мм	АВВГ-0.66	м	006		3522221117		5	
10	Провод, с медной жилой, с ПВХ изоляцией сечением 6 кв. мм	ПВ-380	м	006		3551130100		10	

Указание по привязке СО

I. ▭ – заполняется при привязке.

Альбом I

т.п. 289-7-1.90

Инв.№ подл. | Подпись и дата | Взамен инв.№

Привязан:

Инв.№

289-7-1.90 ЭО.СО

Н.контр.	Вышинская	
Гл.инж.пр.	Железняк	
Гл.арх.пр.	Нечаев	
Зав.лект.	Алексеева	
Исполнит.	Щербаков	

Контрольно-пропускной пункт.

Спецификация оборудования.

Стадия	Лист	Листов
Р	1	1

ЦНИИПградостроительства

Копировал: Ем

Формат А2

24196-01

gost.e-ecolog.ru