ТИПОВОЙ ПРОЕКТ
310-5-4

МАЛЫЕ АРХИТЕКТУРНЫЕ ФОРМЫ И ЭЛЕМЕНТЫ БЛАГОУСТРОЙСТВА ЖИЛЫХ ЗОН МИКРОРАЙОНОВ.

АЛЬБОМ I

АРХИТЕКТУРНО - СТРОИТЕЛЬНЫЕ РЕШЕНИЯ.

НАВЕСЫ. МЕБЕЛЬ. ФИЗКУЛЬТУРНОЕ ОБОРУДОВАНИЕ.

АС.

gost.e-ecolog.ru

ТИПОВОЙ ПРОЕКТ
310-5-4

МАЛЫЕ АРХИТЕКТУРНЫЕ ФОРМЫ И ЭЛЕМЕНТЫ БЛАГОУСТРОЙСТВА ЖИЛЫХ ЗОН МИКРОРАЙОНОВ

АЛЬБОМ I

СОСТАВ ПРОЕКТА:

	АЛЬБОМ 0	Номенклатура малых архитектурных форм и элементов благоустройства. Архитектурно-строительные решения.
АС	АЛЬБОМ I	Навесы. Мебель. Физкультурное оборудование.
АС	АЛЬБОМ II	Игровое оборудование для детей.
АС	АЛЬБОМ III	Элементы благоустройства.
	АЛЬБОМ IV	Изделия заводского изготовления.
КЖИ		Изделия бетонные и железобетонные. } тп 310-4-1
КМИ		Изделия металлические.
КДИ		Изделия деревянные.
	АЛЬБОМ V.85	Сметы на общестроительные и специальные работы. Выпуски СМ-1, СМ-2, СМ-3

Разработан институтом „Белгоспроект"
Директор института Г.И. Лиопо.
Главный архитектор проекта З.Р. Вишневская.
Главный инженер проекта Л.З. Баршай.

Утвержден Госстроем БССР
приказ №59 от 30.IV.1976г.
Введен в действие
институтом „Белгоспроект"
приказ №68 от 12.IV.1982г.

инв.№ 1131-2

Список авторского коллектива

Архитекторы: Вишневская З.Р., Саугова В.В., Заневич Л.У., Бандарева И.В., Паланова Н.Б.

Инженеры-конструкторы: Баршай Л.З., Березовский С.Л., Рубина Р.Ш.

Инженеры-сантехники: Пташкова В.И., Афонасенко Т.Л., Вигдорчик А.И.

Инженеры-сметчики: Кантарович Л.А, Кравчук Л.Н., Наруцкая Е.И.

Ведомость основных комплектов рабочих чертежей

Обозначение		Наименование	Примечание
Альбом О		Номенклатура малых архитектурных форм и элементов благоустройства	
		Архитектурно-строительные решения	
Альбом I	АС	Навесы. Мебель. Физкультурное оборудование	
Альбом II	АС	Игровое оборудование для детей	
Альбом III	АС	Элементы благоустройства	
Альбом IV		Изделия заводского изготовления	
	КЖИ	Изделия бетонные и железобетонные	
	КМИ	Изделия металлические	
	КДИ	Изделия деревянные	
Альбом V		Сметы на общестроительные и специальные работы	

Ведомость ссылочных и прилагаемых документов

Обозначение	Наименование	Примечание
Альбом IV	Изделия заводского изготовления	
КЖИ	Изделия бетонные и железобетонные	
КМИ	Изделия металлические	
КДИ	Изделия деревянные	
ГОСТ 24454-80Е	Пиломатериалы хвойных пород	
ГОСТ 9463-72*	Лесоматериалы круглые хвойных	
	пород	
ГОСТ 3262-75*	Трубы стальные водогазопроводные	

Условные обозначения

Марки малых архитектурных форм

Тип I, II, III – Формы одного функционального назначения решенные в разных строительных материалах или конструкциях.

А, Б, В – Формы одного функционального назначения, решенные в одинаковых строительных материалах и конструкциях, разных габаритов.

Марки изделий заводского изготовления

МН-1 – Железобетонные коробчатые элементы
МН-2 – Железобетонные прочные элементы
МН-3 – Железобетонные плоские и брусковые элементы
МИ – Металлические элементы
МД – Деревянные элементы.

Соответствие проекта действующим нормам и правилам удостоверяю

Главный инженер проекта Баршай Л.З.
Главный архитектор проекта Вишневская З.Р.

Гл.инж. ин.	Телеш	
Гл.арх. ин.	Ломанов	
Зам. гл.ин.	Вигдорчик	
Гл.кон.ин.	Герасимчик	
Гл.спец.т.п.	Гулько	
Нач. АКИ	Княчэр	
Гл.констр.	Михайловский	
ГАП	Вишневская	
ГИП	Баршай	

310-5-4 АС1			
Малые архитектурные фомы и элементы благоустройства жилых зон микрорайонов			
Навесы. Мебель. Физкультурное оборудование	Стадия	Лист	Листов
	Р	1	
Общие данные /начало/	БЕЛГОСПРОЕКТ г Минск		

Инв. № подл. | Подпись и дата | Взам. инв. №

Ш
ИНВ №4131-2

Формат 12

Лист	Наименование	Примечание
1	2	3
	Обложка	
	Титульный лист	
1	Общие данные (начало)	
2	Общие, данные (продолжение)	
3	Общие данные (продолжение)	
4	Общие данные (окончание)	
5	Навес - беседка тип I А. План. Разрез 1-1 вид А-А	Навесы
6.	Навес-беседка тип I А. План покрытия. План кровли.	
7.	Навес-беседка тип I-Б. План. Вид А-А	
8	Навес-беседка тип I-Б. План покрытия. План кровли.	
9.	Навесы-беседки тип I-А, тип I-Б. Разрез 1-1	
	Узлы IV ÷ VIII	
10	Навесы-беседки тип I А, тип I-Б. Узлы I ÷ III	
11.	Навесы-беседки тип I-А и тип I-Б. Варианты конструкций	
	поковок навесов беседок	
12	Зонт теневой тип I. Разрез 1-1. Вид А-А	
	Узел I.	
13	Зонт теневой тип II-А. Общий вид. Разрез 1-1	
14	Зонт теневой тип II-А. Разрез 2-2. Узлы 1, 2	
15	Зонт теневой тип II-Б. Общий вид. Разрез 1-1	
16	Зонт теневой тип II-Б. Разрез 2-2. Узел 1	
17	Стол со скамьей. Общий вид. Разрез 1-1	Мебель.
18	Стол. Вид А-А. План	
19	Скамья тип I, С-1-А. Скамья тип II, С-1А	
	Планы. Общие виды. Разрезы 1-1	
20	Скамья тип I, С-1Б. Скамья тип II, С-1Б	
	Планы. Виды А-А. Разрезы 1-1	
21	Скамья тип I, С-1В. План. Вид А-А. Разрез 1-1	
22	Скамья тип II, С-1В. План. Вид А-А. Разрез 1-1	
23	Скамья тип I, С-2А. Скамья тип II-С-2А. Планы	
	Виды А-А. Разрезы 1-1	
24	Скамья тип I, С-2Б. Скамья тип II, С-2Б.	
	Планы. Виды А-А. Разрезы 1-1	
25	Скамья тип I, С-2В. План. Вид А-А. Разрез 1-1	
26.	Скамья тип II, С-2В. План. Вид А-А. Разрез 1-1	
27.	Скамья тип I, С-3А. Скамья тип II, С-3А	
	Виды А-А. Разрезы 1-1. Разрезы 2-2	
28.	Скамья тип I, С-3Б. Скамья тип II, С-3Б. Планы	
	Виды А-А. Разрезы 1-1	
29.	Скамья тип I, С-3, В. План. Вид А-А. Разрез 1-1	
30.	Скамья тип II, С-3В. Вид А-А. Разрез 1-1. Разрез 2-2	
31	Скамья-качалка. Вид А-А. План. Разрез 1-1	
32.	Урна тип I. Вид А-А План. Разрез 1-1	
	Общий вид.	
33.	Урна тип II. Вид А-А. План. Разрез 1-1	
	Общий вид.	
34	Урна тип III. Вид А-А. Вид Г-Г. Разрез 1-1	
	Общий вид	
35	Турник. Вид А-А. Вид Б-Б. Разрез 1-1	Физкультурное оборудов
36.	Шведская стенка. Вид А-А. Вид Б-Б	
	Разрез 1-1	

Инв. № подл. | Подпись и дата | Взам. инв. №

инв. №1131-2

				310-5-4		АС 1	
				Малые архитектурные формы и элементы благоустройства жилых зон микрорайонов.			
Нач. АКНЧ	Кнаузр		29.09.81	Навесы. Мебель. Физкультурное оборудование	Стадия	Лист	Листов
Гл. конст.	Михайловский		29.09.81		Р	2	
ГАП	Винневская		4.09.81				
ГИП	Баршай		4.09.81	Общие данные (продолжение)	БЕЛГОСПРОЕКТ г. Минск		

1	2	3
37	Рукоход тип. I Вид А-А. Вид Б-Б Вид В-В	Физкультурн. оборудование
38	Рукоход тип II. Вид А-А. Вид Б-Б. Разрез 1-1.	
39	Гимнастическая стенка тип I. Вид А-А.	
	Вид Б-Б. Вид В-В.	
40	Гимнастическая стенка тип II Вид А-А	
	Вид Б-Б. Вид В-В	
41	Качающееся бревно. Вид А-А. Вид Б-Б	
42	Волна. Вид А-А. Вид Б-Б	
43.	Бум тип I (А,Б,В). Вид А-А. Вид Б-Б. Узел I	
44	Бум тип II (А,Б,В) Вид А-А. Вид Б-Б. Узел I.	
	Сечение 1-1	
45	Стол для настольного тенниса. Вид А-А.	
	Вид Б-Б. Вид В-В.	
46	Стойка баскетбольная тип II. Вид А-А.	
	Вид Б-Б. Вид В-В	
47	Стойка волейбольная. Общий вид.	
(48)	Ограждение хоккейной площадки. Детали	

Инв. № подл. | Подпись и дата | Взам. инв. №

инв. № 1131-2

				310-Б-4		АС 1
				Малые архитектурные формы и элементы благоустройства жилых зон микрорайонов.		
Нач. АКМ Ч	Кнауэр		19.09.81	Навесы. Мебель. Физкультурное оборудование	Стадия	Лист	Листов
Гл. констр.	Михайловский		19.09.81		Р	3	
ГАП	Вилкевская		4.09.81				
ГИП	Баршай		4.09.81	Общие данные (продолжение)	БЕЛГОСПРОЕКТ г. Минск		

Общие указания

В альбоме I (АС1) „Навесы. Мебель. Физкультурное оборудование" представлены архитектурно-строительные чертежи. Оборудования площадок отдыха (П.О), площадок входов в дома (П.В) и физкультурных площадок (П.Ф), площадок для подростков (П.П).

Рекомендации по применению оборудования в жилых зонах микрорайонов см. альбом О.

Альбом предназначен проектным организациям и предприятиям-изготовителям малых архитектурных форм.

Малые архитектурные формы, включенные в альбом, разработаны на стадии рабочих чертежей, состоят из сборных элементов (см. Альбом IV „Изделия заводского изготовления"), рассчитаны на полносборное строительство. Перед серийным производством малые архитектурные формы проходят стадию заводской технологии, после чего опытные образцы испытываются в эксплуатации и согласовываются с авторами проектов.

При проектировании учитывались:

- Габариты человека и групп людей в различных положениях с учетом возрастных особенностей,
- Санитарно-гигиенические нормы эксплуатации оборудования,
- Каталоги, проекты и рекомендации по типам и габаритам городской мебели и оборудования спортивных площадок, элементов инженерного благоустройства (список литературы см. Альбом О.)
- Действующие строительные каталоги, номенклатура малых архитектурных форм и изделий, принятая к изготовлению предприятиями Министерства промышленного строительства БССР.

В Альбоме малые архитектурные формы распределелены по группам в последовательности, отвечающей их назначению, конструктивным и технологическим признакам.

1. Навесы - беседки.
   В проекте разработаны конструктивные детали для сооружения секционных навесов, предназначенных для организации крытых пространств разной конфигурации и величины.
2. Мебель - теневые зонты, столы, скамьи, урны.
3. Физкультурное оборудование - оборудование спортплощадок, площадок и дорожек, предназначенных для самостоятельного занятия физкультурой.

Наружная отделка:

Цвет и тип отделки конкретной формы принимается авторами проекта привязки в соответствии с решением всего комплекса оборудования участка. Отделка должна гармонировать с общим художественным решением окружающей застройки.

В проекте принята отделка поверхностей:

Железобетонных - шпатлевка и окраска в два слоя цветными эмалями КО.

Металлических - окраска цветными эмалями КО-174

Деревянных - непрозрачная отделка - грунтовка и окраска масляной краской

- прозрачная отделка - зачистка поверхностей, пропитка олифой (подогретое состояние), покрытые водостойким лаком. Для изменения натурального цвета древесины ее обрабатывают перед пропиткой олифой специальными растворами, которые изменяют цвет древесины, не скрывая ее текстуру.

				310-5-4		АС1
				Малые архитектурные формы и элементы благоустройства жилых зон микрорайонов.		
Нач. АКМ	Кнауэр		29.09.81	Навесы. Мебель. Физкультурное оборудование	Стадия	Лист	Листов
Гл. констр.	Михайловский		29.09.81		Р	4	
ГАП	Вишневская		09.81	Общие данные (окончание)	БЕЛГОСПРОЕКТ г. Минск		
ГИП	Баршай		09.81				

Инв. № подл. | Подпись и дата | Взам. инв. №

Инв. № 1131

Вид А-А

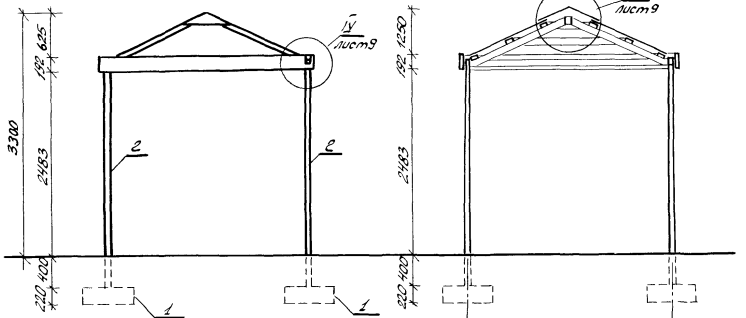

Разрез 1-1

План

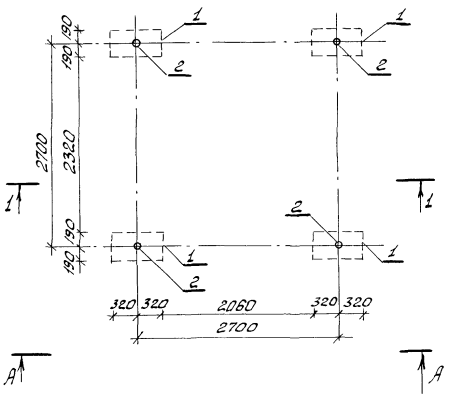

Спецификация на навес-беседку тип I-А

Марка, поз.	Обозначение	Наименование	Кол.	Масса ед.кг	Примеч.
		Сборочные единицы			
1	КЖИ-20	Фундамент МЖ-3-7	4	133,0	
2	КМЦ-75	Стойка ММ-97	4	35,75	
	АС 1 л. 6	Элементы покрытия и кровли	—		1 компл.

				310-5-4		АС1
				Малые архитектурные формы и элементы благоустройства жилых зон микрорайонов		
Нач. АКМЧ	Кнауэр		29.09.81	Навесы. Мебель. Физкультурное оборудование	Стадия	Лист	Листов
Гл. конст.	Михайловский		29.09.81		Р	5	
ГАП	Вишневская		4.09.81				
ГИП	Баршай		4.09.81	Навес-беседка тип I-А План. Вид А-А. Разрез 1-1	БЕЛГОСПРОЕКТ г. Минск		
Инж.	Рубина		4.09.81				
Архит.	Заневич		4.09.81				

Инв. № подл. | Подпись и дата | Взам. инв. №

Инв. № 1131-2

План покрытия

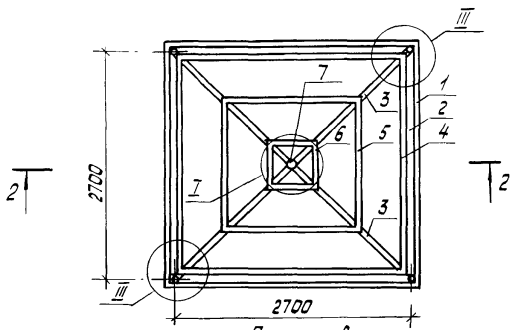

План кровли

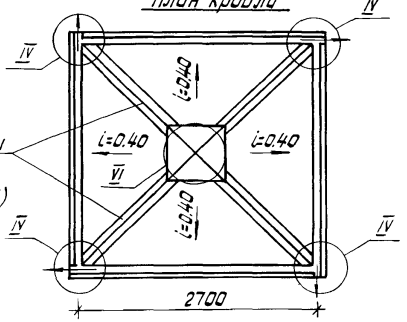

Наличник из оцинк. жести
ширина полосы 236 мм
(изготовить из листа
0.60×710×1420, ГОСТ 7118-78)

Спецификация на элементы покрытия навеса-беседки тип I-А

Марка позиция	Обозначение	Наименование	Кол.	Масса ед. кг	Примеч.
		Сборочные единицы:			
1	ГОСТ 24454-80 Е	Доска 192×43 ℓ=2750	4		0.0230 м³
2	ГОСТ 24454-80 Е	Брус 117×70 ℓ=2630	4		0.0215 м³
3	ГОСТ 24454-80 Е	Брус 117×43 ℓ=2100	4		0.0131 м³
4	ГОСТ 24454-80 Е	Брус 33×70 ℓ=2600	4		0.0060 м³
5	ГОСТ 24454-80 Е	Брус 33×70 ℓ=1700	4		0.0040 м³
6	ГОСТ 24454-80 Е	Брус 33×70 ℓ=800	4		0.0019 м³
7	КМИ-79	ММ-102	1	3.48	
	ГОСТ 7798-70*	Болт М12×140 кл 2-011	4	0.142	
	ГОСТ 11371-78	Шайба 12	4	0.006	
	ГОСТ 5915-70*	Гайка М12 кл 2-011	4	0.015	
	ГОСТ 4028-63*	Гвозди К 4×120	4	0.012	
	ГОСТ 4028-63*	Гвозди К 3×80			0.8 кг
	ГОСТ 7118-78	Лист 0.60×710×1420	6	4.8	
	ОСТ 11-390-78	Пластик лист 1020×1080×8	8		1.1 м²
	ГОСТ 7798-70*	Болт М10×90 кл 2-011	8	0.068	
	ГОСТ 5915-70*	Гайка М10 кл 2-011	8	0.011	
	ГОСТ 11371-78	Шайба 10	8	0.004	

Примечание: разрез 2-2, узлы, детали см. лист № 9 и № 10.

				310-5-4		АС1	
				малые архитектурные формы и элементы благоустройства жилых зон микрорайонов			
Нач АКМ-4	Кнауэр		29.09.81	Навесы. Мебель. Физкультурное оборудование.	Стадия	Лист	Листов
Гл. констр	Михайловский		29.09.81		Р	6	
ГАП	Вишневская		4.09.81				
ГИП	Баршай		4.09.81	Навес-беседка. Тип I-А. План покрытия. План кровли	БЕЛГОСПРОЕКТ г. Минск		
Техник	Рубина		4.09.81				
Арх.	Заневич		4.09.81				

Инв. № подл. | Подпись и дата | Взамен инв. №

инв № 1131-2

Вид А-А

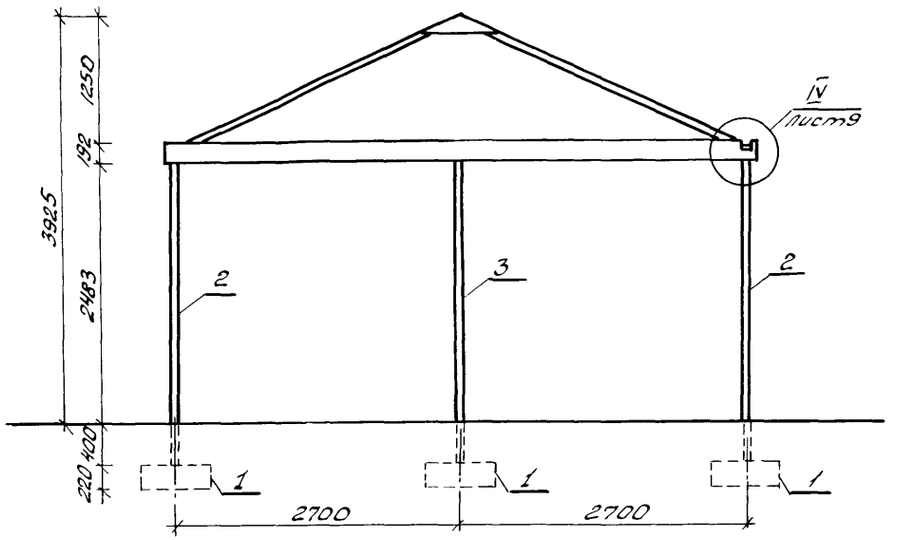

План

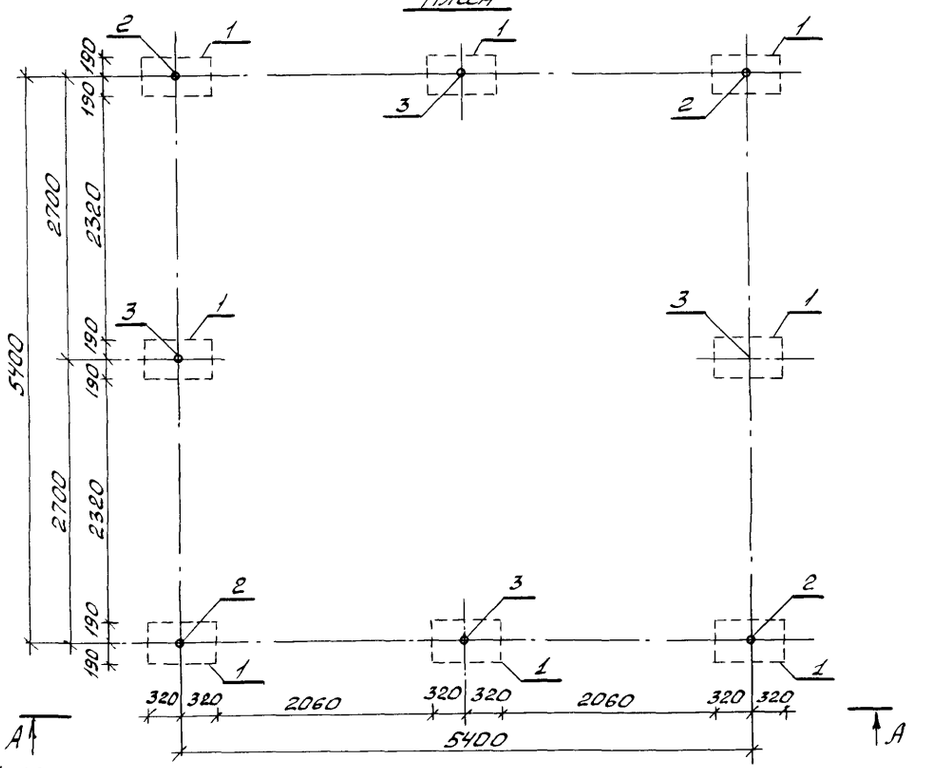

Спецификация на навес-беседку тип I-Б

Марка, поз.	Обозначение	Наименование	Кол.	Масса ед. кг	Примеч.
		Сборочные единицы			
1	КЖИ-20	Фундамент МЖ-3-7	8	133.0	
2	КМИ-75	Стойка ММ-97	4	35.75	
3	КМИ-76	Стойка ММ-98	4	34.33	
	АС1 л.8	Элементы покрытия и кровли	—		1 комп.

				310-5-4		АС1
				Малые архитектурные формы и элементы благоустройства жилых зон микрорайонов		
Нач. АКНЧ	Кнауэр		29.09.81	Навесы. Мебель. Физкультурное оборудование	Стадия	Лист	Листов
Гл. конст.	Михайловский		29.09.81		Р	7	
ГАП	Вишневская		4.09.81				
ГИП	Баршай		4.09.81	Навес-беседка тип I-Б План. Вид А-А	БЕЛГОСПРОЕКТ г. Минск		
Ст. инж.	Рубина		4.09.81				
Архит.	Заневич		4.09.81				

Инв. № подл. | Подпись и дата | Взам. инв. №

инв № 1131-2

План покрытия

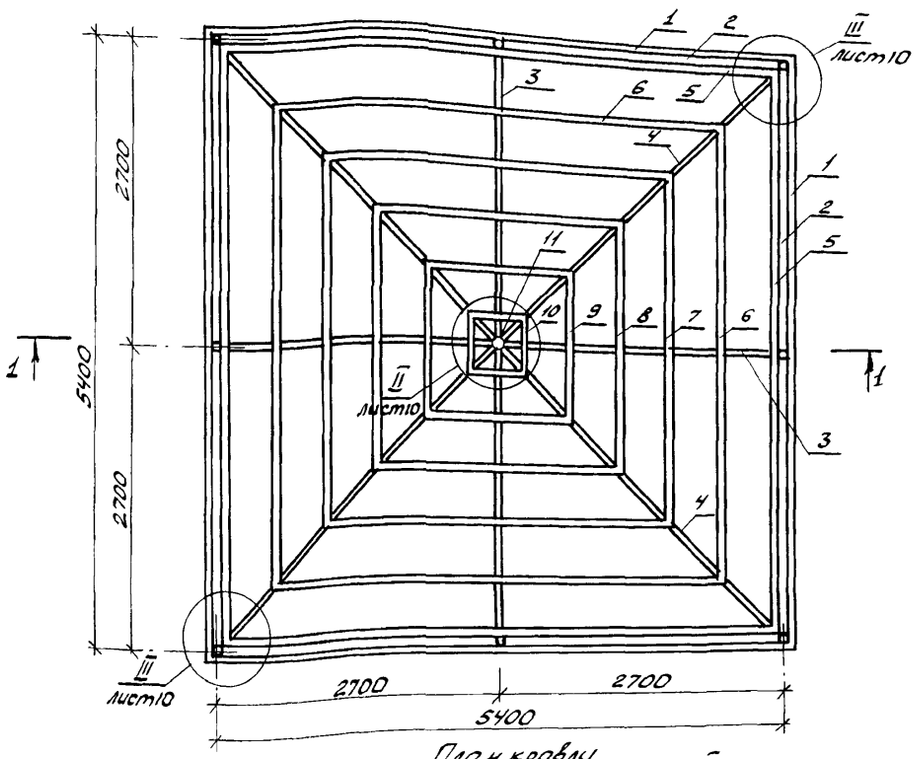

План кровли

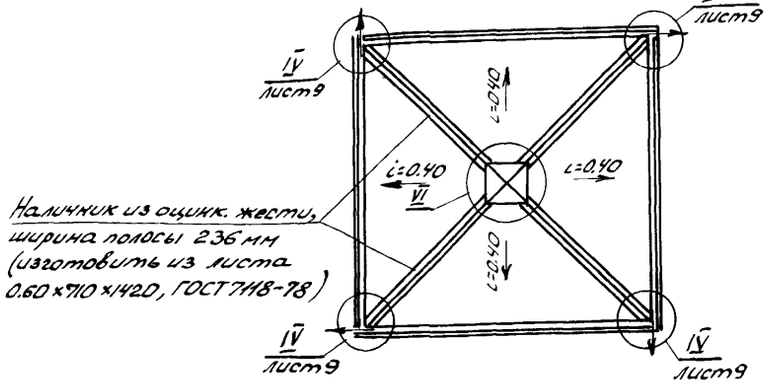

Наличник из оцинк. жести, ширина полосы 236 мм (изготовить из листа 0.60×710×1420, ГОСТ 7118-78)

Спецификация на элементы покрытия навеса-беседки тип I-Б

Марка, поз.	Обозначение	Наименование	Кол.	Масса ед.кг	Примеч.
1	ГОСТ 24454-80Е	Доска 192×43 ℓ=2750	8		0.0230 м³
2	ГОСТ 24454-80Е	Брус 117×70 ℓ=2630	8		0.0215 м³
3	ГОСТ 24454-80Е	Брус 117×43 ℓ=3000	4		0.0188 м³
4	ГОСТ 24454-80Е	Брус 117×43 ℓ=4000	4		0.0250 м³
5	ГОСТ 24454-80Е	Брус 33×70 ℓ=5300	4		0.0123 м³
6	ГОСТ 24454-80Е	Брус 33×70 ℓ=4400	4		0.0102 м³
7	ГОСТ 24454-80Е	Брус 33×70 ℓ=3500	4		0.0081 м³
8	ГОСТ 24454-80Е	Брус 33×70 ℓ=2600	4		0.0060 м³
9	ГОСТ 24454-80Е	Брус 33×70 ℓ=1700	4		0.0040 м³
10	ГОСТ 24454-80Е	Брус 33×70 ℓ=800	4		0.0019 м³
11	КМЦ-80	ММ-103	1	5.56	
	ГОСТ 7798-70*	Болт М12×140 кл 2-011	8	0.142	
	ГОСТ 11371-78	Шайба 12	8	0.006	
	ГОСТ 5915-70*	Гайка М12 кл 2-011	8	0.015	
	ГОСТ 4028-63*	Гвозди к 4×120	4	0.012	
	ГОСТ 4028-63*	Гвозди к 3×80			1.5 кг
	ГОСТ 7798-70*	Болт М10×60 кл 2-011	4	0.049	
	ГОСТ 7798-70*	Болт М10×90 кл 2-011	16	0.068	
	ГОСТ 5915-70*	Гайка М10 кл 2-011	20	0.011	
	ГОСТ 11371-78	Шайба 10	20	0.004	
	ГОСТ 7118-78	Лист 0.60×710×1420	12	4.80	
	ОСТ 11-390-78	Пластик лист 1020×1080×8	34		1.1 м²

1. Разрез 1-1, узлы, детали покрытия см. листы 9 и 10

				310-5-4		АС1	
				Малые архитектурные формы и элементы благоустройства жилых зон микрорайонов			
Нач.АКМЧ	Кнауэр		29.09.81	Навесы. Мебель. Физкультурное оборудование	Стадия	Лист	Листов
Гл.конст.	Михайловский		29.09.81		Р	8	
ГАП	Вишневская		4.09.81				
ГИП	Баршай		4.09.81	Навес-беседка тип I-Б. План покрытия. План кровли.	БЕЛГОСПРОЕКТ г. Минск		
Ст.инж.	Рубина		4.09.81				
Архит.	Заневич		4.09.81				

Инв. № подл. | Подпись и дата | Взам. инв. №

ИНВ № 1131-2

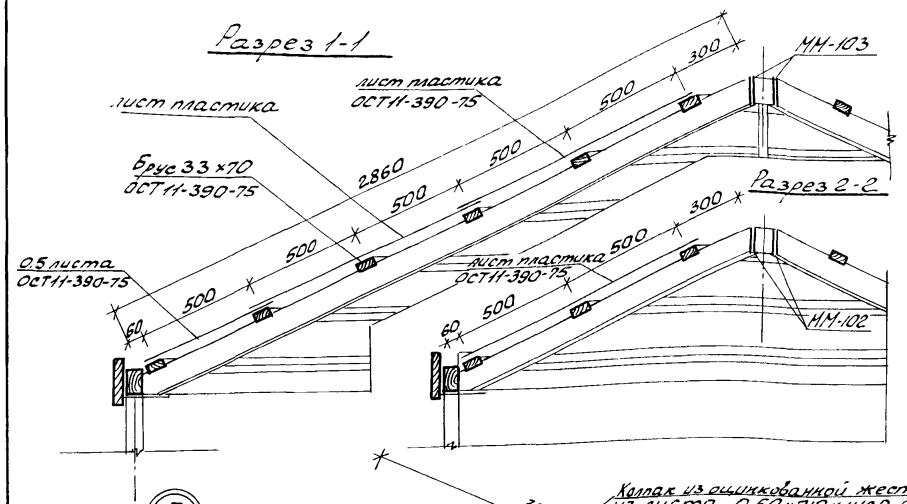

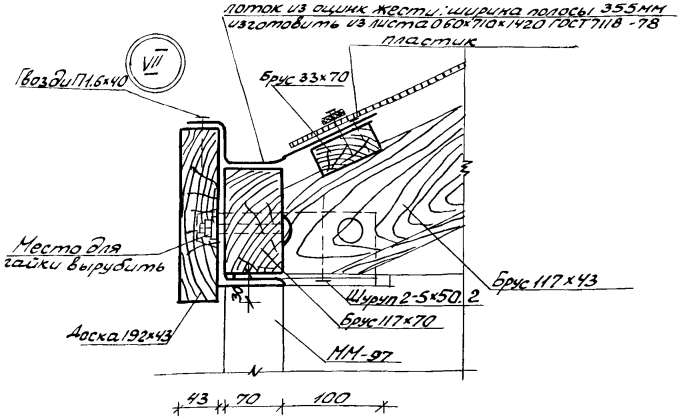

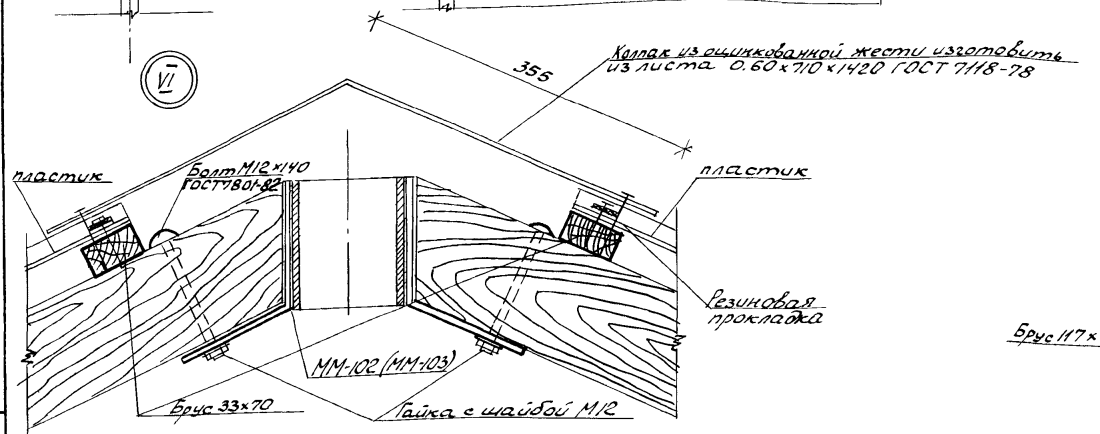

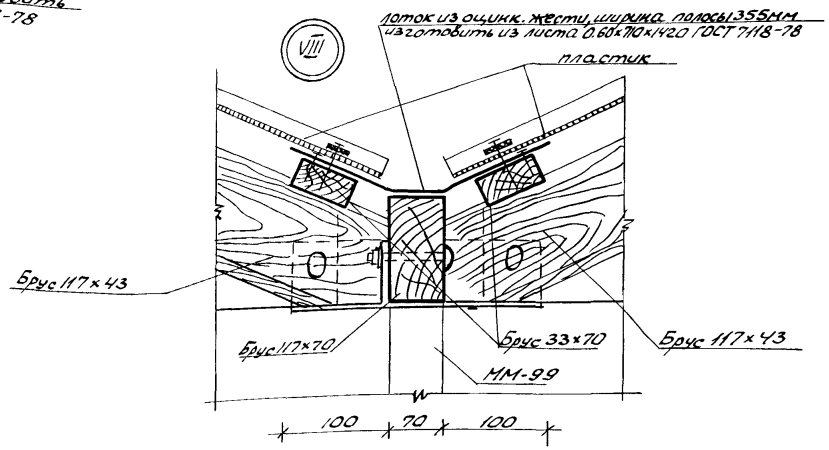

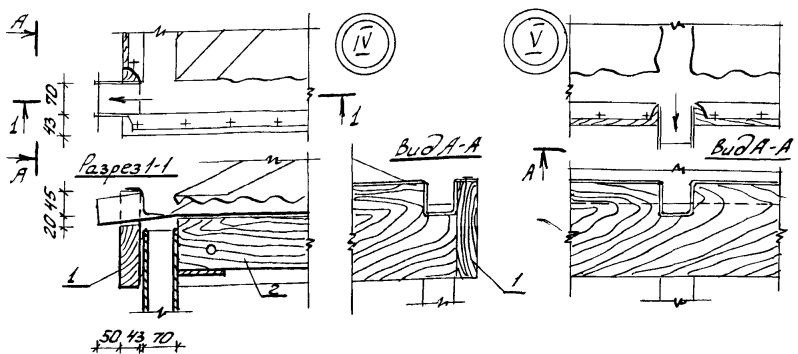

				310-5-4			АС1
				Малые архитектурные формы и элементы благоустройства жилых зон микрорайонов			
Нач.АКМ4	Кнауэр		29.09.81	Навесы. Мебель. Физкультурное оборудование	Стадия	Лист	Листов
Гл.конст.	Михайловский		29.09.81		Р	9	
ГАП	Вишневская		4.09.81				
ГИП	Баршай		4.09.81	Навесы-беседки тип I-А, тип I-Б. Разрез 1-1. Узлы IV ÷ VIII	БЕЛГОСПРОЕКТ г. Минск		
Ст.инж.	Рубина		4.09.81				
Архит.	Зданевич		4.09.81				

Инв.№ подл. | Подпись и дата | Взам.инв.№

инв №1131-2

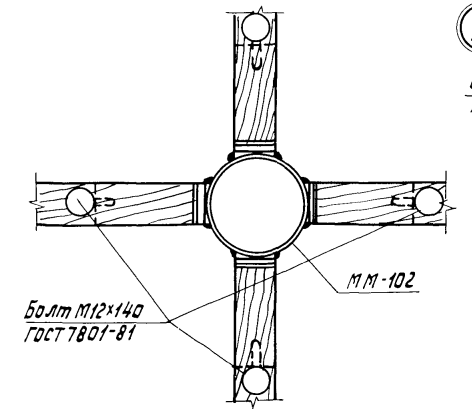

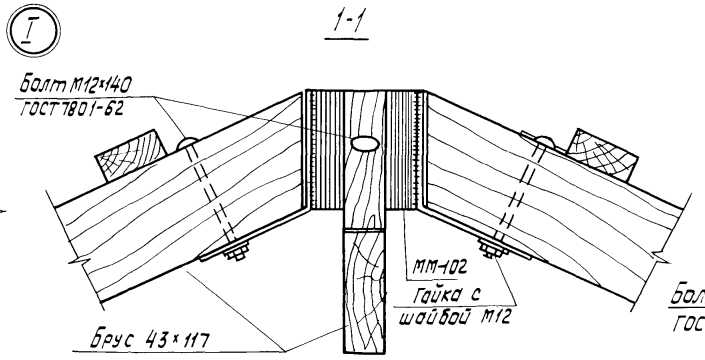

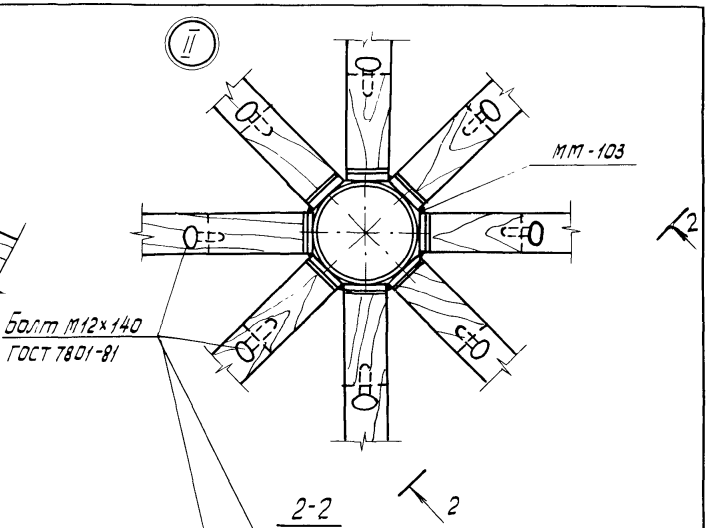

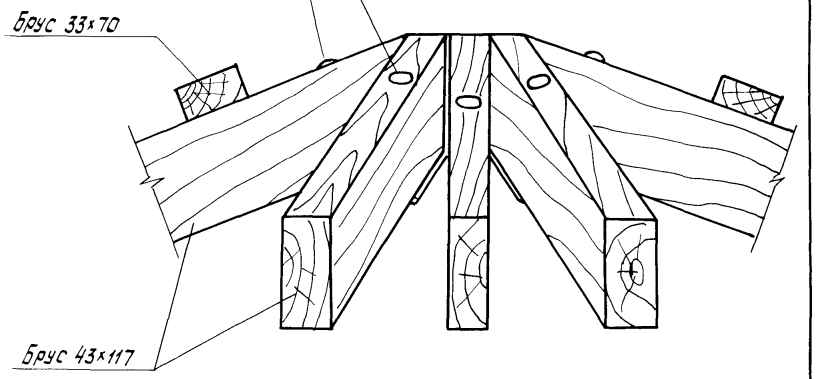

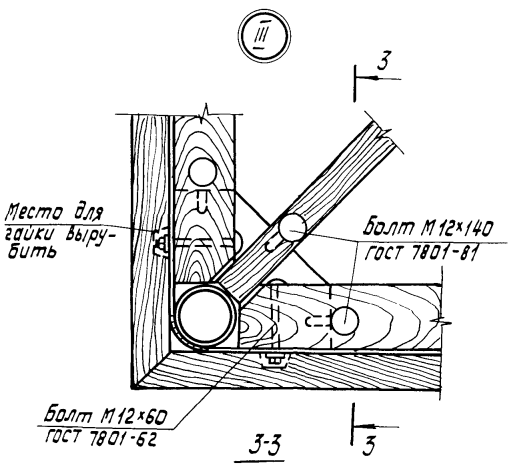

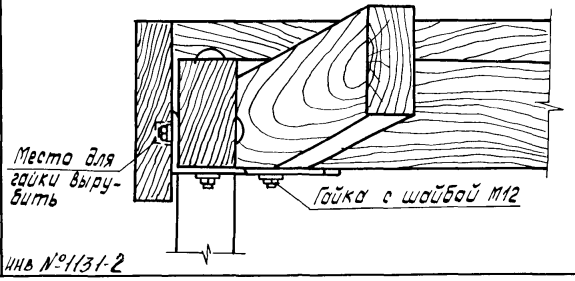

Нач. АКМ-4	Кнауэр		29.09.81
Гл. констр.	Михайловский		29.09.81
ГАП	Вишневская		4.09.81
ГИП	Баршай		4.09.81
Техник	Рубина		4.09.81
Арх.	Званевич		4.09.81

310-5-4 АС1

Малые архитектурные формы и элементы благоустройства жилых зон микрорайонов

Навесы. Мебель физкультурное оборудование

Стадия	Лист	Листов
Р	10	

Навес-беседка тип Т-А
тип Т-Б. Узлы I, II, III.
Разрезы 1, 2, 3

БЕЛГОСПРОЕКТ
г. Минск

Инв. № подл. | Подпись и дата | Взамен инв. №

Инв. №1131-2

Варианты компоновок навесов-беседок

Тип I-в

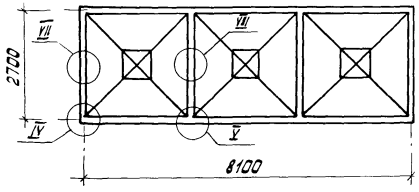

Тип I-г

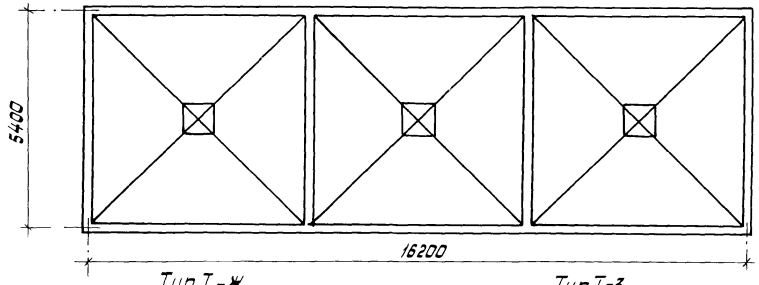

Тип I-д

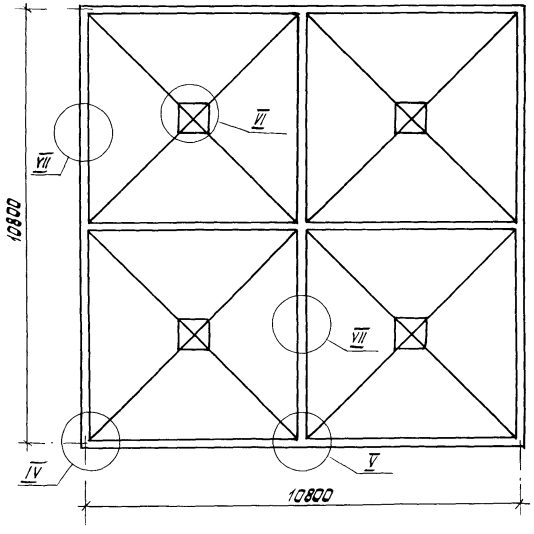

Тип I-ж

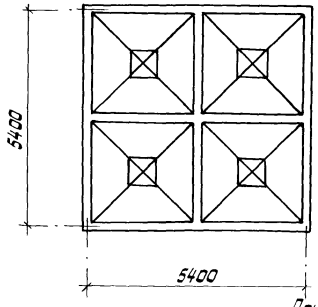

Тип I-з

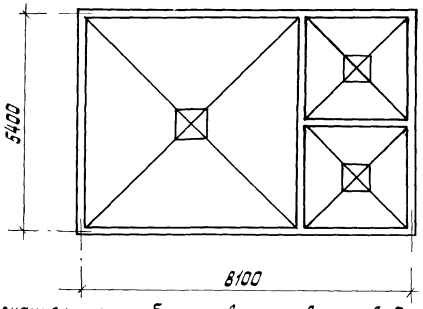

Примечание: узлы блокировки, кровли и водослива см. лист №5 и лист №6.

				310-5-4		АС1	
				Малые архитектурные формы и элементы благоустройства жилых зон микрорайонов			
Нач. АКТ-4	Кнауэр		29.09.81	Навесы, мебель. Физкультурное оборудование	Стадия	Лист	Листов
Гл. констр.	Михайловский		29.09.81		Р	11	
ГАП	Вишневская		4.09.81				
ГИП	Борщай		4.09.81	Навесы-беседки тип Iа и тип Iб Варианты компоновок навесов-беседок	БЕЛГОСПРОЕКТ г. Минск		
Арх.	Заневич		4.09.81				
Техник	Бондарева		4.09.81				

Инв. № подл. | Подпись и дата | Взам. инв. №

Инв. № 1131-2

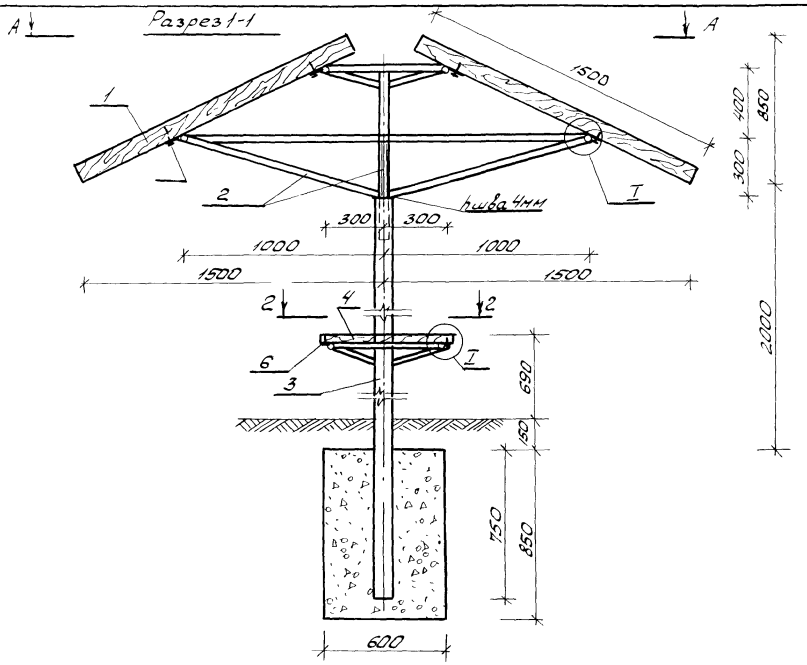

Вид А-А

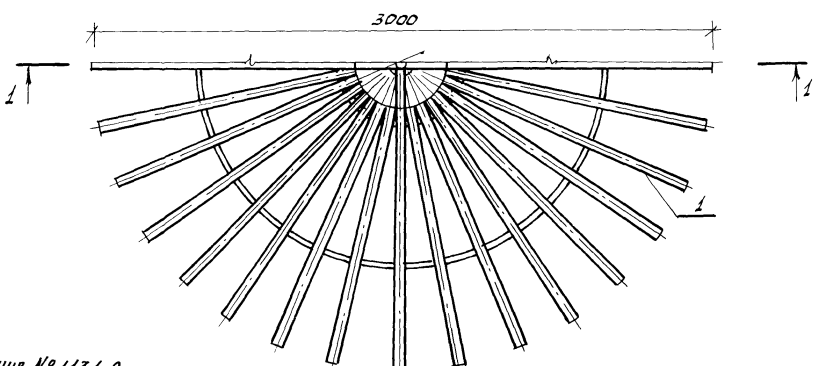

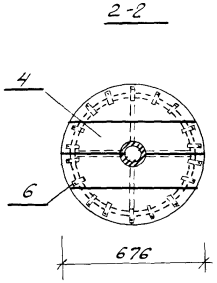

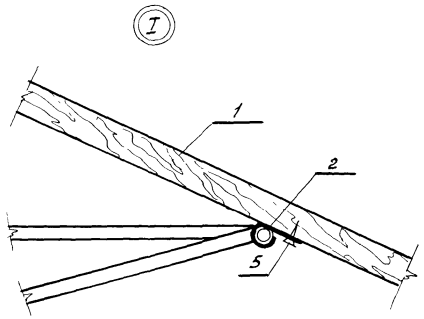

Спецификация изделий на зонт теневой тип I

Марка поз	Обозначение	Наименование	Кол.	Масса ед кг	Примечание
1	ГОСТ 24454-80Е	70х25 ℓ=1500	32	0.026м³	
2	КМЦ-60.01	ММ-73	1	42.676кг	
3	КМЦ-60.02	ММ-74	1	34.322кг	
4	ГОСТ 24454-80Е	169х34 ℓ=676	4	0.004м³	
5	ГОСТ 1144-80	Шуруп 1-5х50	64	0.007нг	
6	ГОСТ 1144-80	Шуруп 1-3х30	18	0.002кг	
		Материалы:			
		Бетон М100		0.27м³	

				310-5-4	АС1
				Малые архитектурные формы и элементы благоустройства жилых зон микрорайонов	
Нач.АКМЧ	Кнаузр		8908.81	Навесы. Мебель. Физкультурное оборудование	Стадия: ТР; Лист: 12; Листов:
Гл.констр	Михайловский		8908.81		
ГАП	Вишневская		4.0981		
ГИП	Баршай		4.0981	Зонт теневой тип I. Разрез 1-1. Вид А-А. Узел I	БЕЛГОСПРОЕКТ г. Минск
Архит	Здановичу		4.0981		
Техник	Паланова		4.0981		

Инв. № подл. | Подпись и дата | Взам. инв. №

Инв. № 1131-2

Общий вид

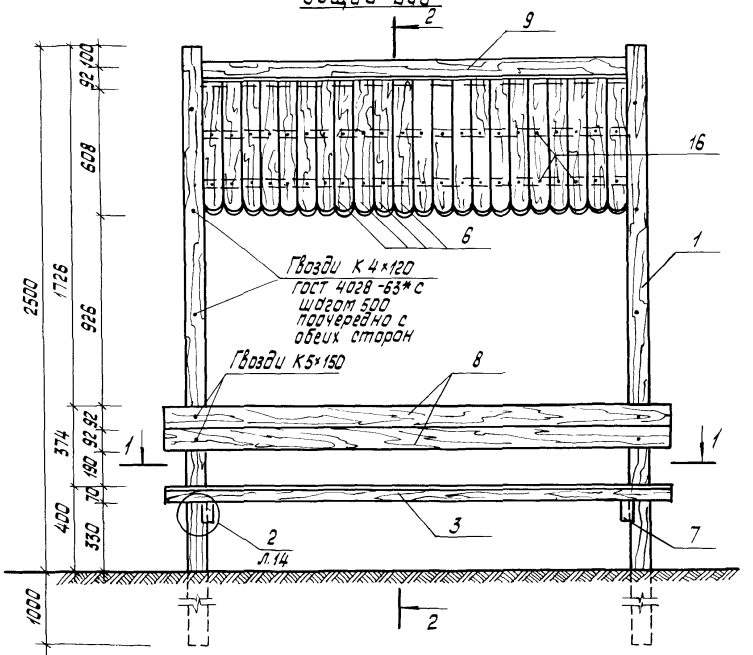

Разрез 1-1

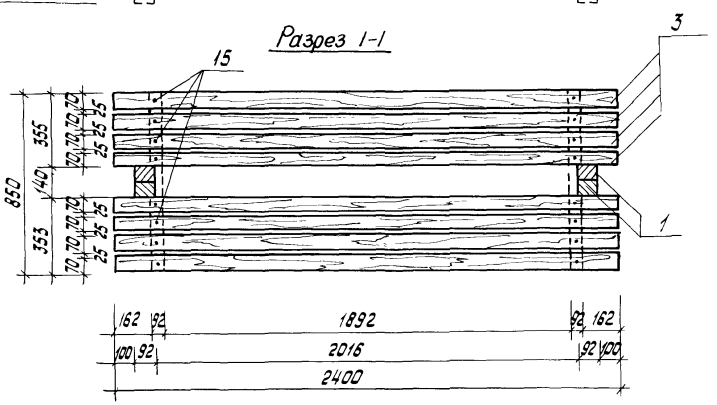

Спецификация на зонт теневой тип IIА

Марка поз.	Обозначение	Наименование	Кол.	Масса ед.кг	Примечание
1	ГОСТ 24454-80Е	70×92 ℓ=3500	4		0.026 м3
2	КДИ-19	МД-1-20	2		0.038 м3
3	ГОСТ 24454-80Е	70×70 ℓ=2400	8		0.014 м3
4	ГОСТ 24454-80Е	70×92 ℓ=2016	6		0.015 м3
5	ГОСТ 8509-72*	Уголок 63×63×6 ℓ=350	2	2.0	
6	ГОСТ 24454-80Е	25×92 ℓ=1500	44		0.005 м3
7	ГОСТ 24454-80Е	92×117 ℓ=850	2		0.0106 м3
8	ГОСТ 24454-80Е	70×92 ℓ=2400	4		0.018 м3
9	ГОСТ 7118-78	Лист 0.8×400×2016	1	5.19	
14	ГОСТ 4028-63*	Гвозди К5×150	8	0.023	
15	ГОСТ 4028-63*	Гвозди К4×120			0.6 кг
16	ГОСТ 4028-63*	Гвозди К3×80			0.5 кг
18	ГОСТ 7798-70*	Болт М12×120 кл 2-011	8	0.124	
19	ГОСТ 5915-70*	Гайка М12 кл 2-011	8	0.0154	
20	ГОСТ 11371-78	Шайба 12	8	0.0063	
21	ГОСТ 24454-80Е	70×92 ℓ=450	4		0.004 м3

Нач. АКМ-4	Кнауэр		2.09.81
Гл. констр.	Михайловский		2.09.81
ГАП	Вишневская		4.09.81
ГИП	Баршай		4.09.81
Рук. арарх	Соурова		4.09.81
Ст. инж.	Рубина		4.09.81

310-5-4 АС1

Малые архитектурные формы и элементы благоустройства жилых зон микрорайонов

Навесы. Мебель. Физкультурное оборудования

Стадия	Лист	Листов
Р	13	2

Зонт теневой тип IIА
Общий вид. Разрез 1-1

БЕЛГОСПРОЕКТ
г. Минск

Взятия инв.№ | Подпись и дата | Инв.№ подл.

инв. № 1131-2

Разрез 2 - 2

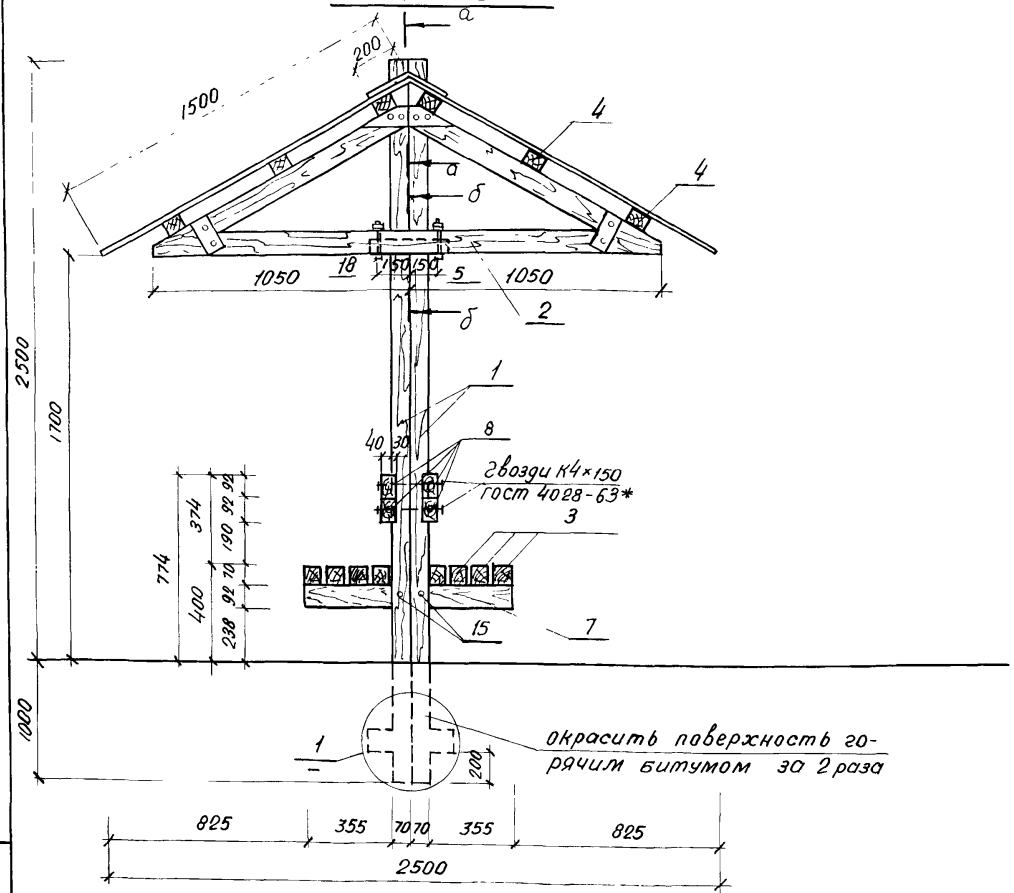

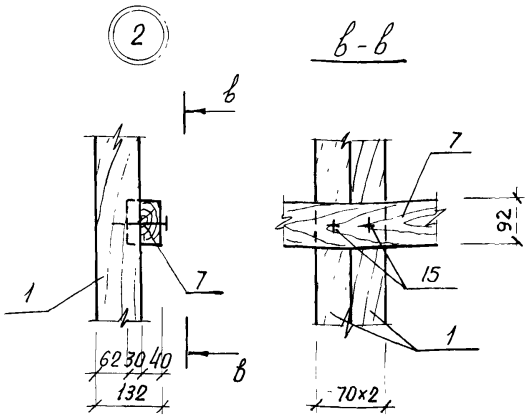

1 Сечения А-А, Б-Б показаны на листе 16

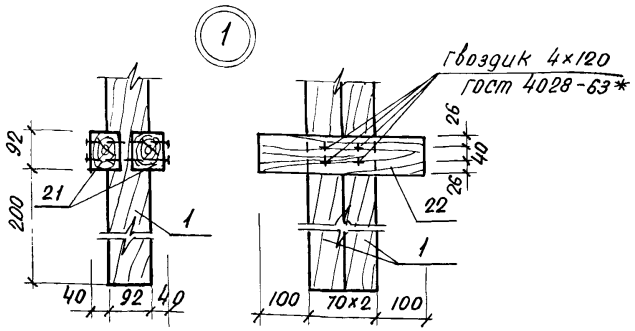

Инв. № 1131-2

Инв. № подл. | Подпись и дата | Взам. инв. №

				310-5-4	АС 1
				Малые архитектурные формы и элементы благоустройства жилых зон микрорайонов.	
Нач. АКМ-4	Кнауэр		29.09.87	Навесы. Мебель. Физкультурное оборудование	Стадия: Р; Лист: 14; Листов: 2
Гл. констр.	Михайловский		29.09.87		
ГАП	Вишневская		4.09.87		
ГИП	Баршай		4.09.87	Зонт теневой тип II А. Разрез 2-2. Узлы 1, 2	БЕЛГОСПРОЕКТ г. Минск
Рук. гр.	Саурова		4.09.87		
Ст. инж.	Рубина		4.09.87		

Общий вид

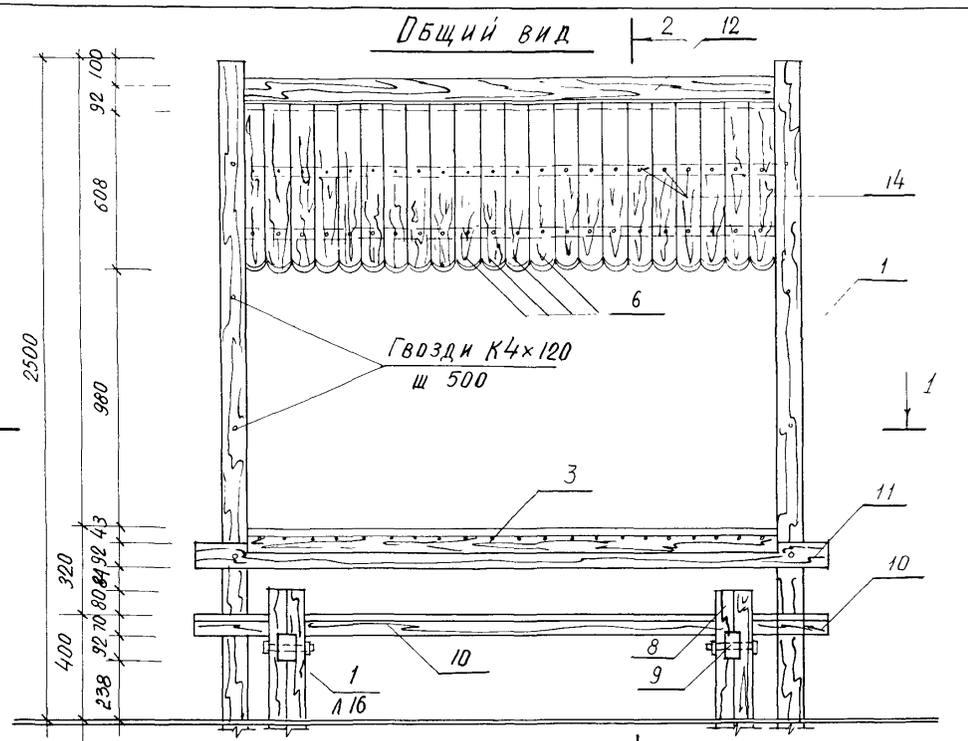

Разрез 1-1

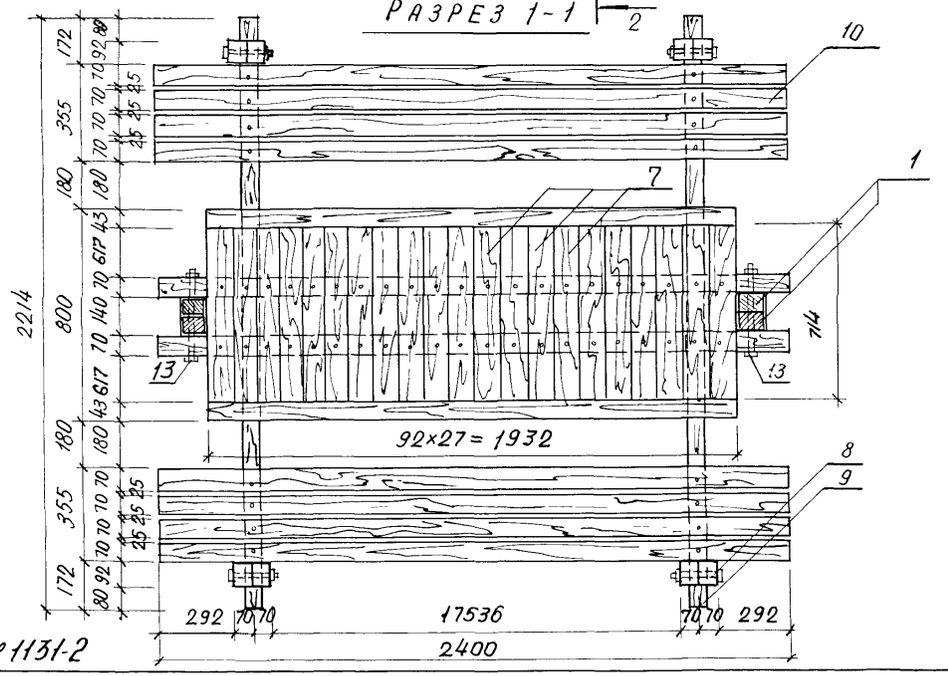

Спецификация на зонт теневой тип II Б

Марка поз	Обозначение	Наименование	Кол	Масса ед. кг	Приме-чание
1	ГОСТ 24454-80 Е	70×92 , ℓ=3500	4		0,026 м³
2	КДИ-19	МД-1-20	2		0 038 м³
3	ГОСТ 24454-80 Е	43×92 , ℓ=1932	2		0 01 м³
4	ГОСТ 24454-80 Е	70×92 , ℓ=2016	6		0 015 м³
5	ГОСТ 8509-72 *	Уголок 63×63×6, ℓ=350	2	20	
6	ГОСТ 24454-80 Е	25×92 , ℓ=1500	44		0 005 м³
7	ГОСТ 24454-80 Е	43×92 , ℓ=714	21		0 004 м³
8	ГОСТ 24454-80 Е	70×92 , ℓ=1000	8		0 008 м³
9	ГОСТ 24454-80 Е	70×92 , ℓ=2214	2		0.017 м³
10	ГОСТ 24454-80 Е	70×70 , ℓ=2400	8		0 014
11	ГОСТ 24454-80 Е	70×92, ℓ=2400	2		0,018
12	ГОСТ 7118 - 78	Лист 0,8×400×2016	1	5 19	
13	ГОСТ 7798 - 70 *	Болт М16×300 кл 2 - 011	2	0 509	
14	ГОСТ 4028 - 63*	Гвозди К3×80			1 0 кг
15	ГОСТ 7798 - 70 *	Болт М16×160 кл 2 - 011	4	0 287	
16	ГОСТ 5915 - 70 *	Гайка М16 кл 2 - 011	6	0 033	
17	ГОСТ 1371 - 78	Шайба 16	6	0 011	
18	ГОСТ 7798 - 70*	Болт М12×120 кл2-011	8	0 124	
19	ГОСТ 5915-70*	Гайка М12 кл 2 - 011	8	0,0154	
20	ГОСТ 11371-78	Шайба 12	8	0.0063	
	ГОСТ 4028-63	Гвозди, К4×120			0 5 кг
21	ГОСТ 24454-80Е	70×92 , ℓ=340	4		0 003 м³

1 Разрез 2-2, сечения см лист 16.

Нач АКМ-4	Кнауэр		29.08.81
Гл констр	Михайловский		29.08.81
ГАП	Вишневская		4.09.81
ГИП	Баршай		4.09.81
Рук.гр.	Саурова		4.09.81
Ст инж.	Рубина		4.09.81

310-5-4 АС 1

Малые архитектурные формы и элементы благоустройства жилых зон микрорайонов

Навесы. Мебель. Физкультурное оборудование

Стадия	Лист	Листов
Р	15	

Зонт теневой тип II Б. Общий вид. Разрез 1-1

Белгоспроект г. Минск

Инв. № подл. | Подпись и дата | Взамен инв. №

Инв № 1131-2

Разрез 2-2

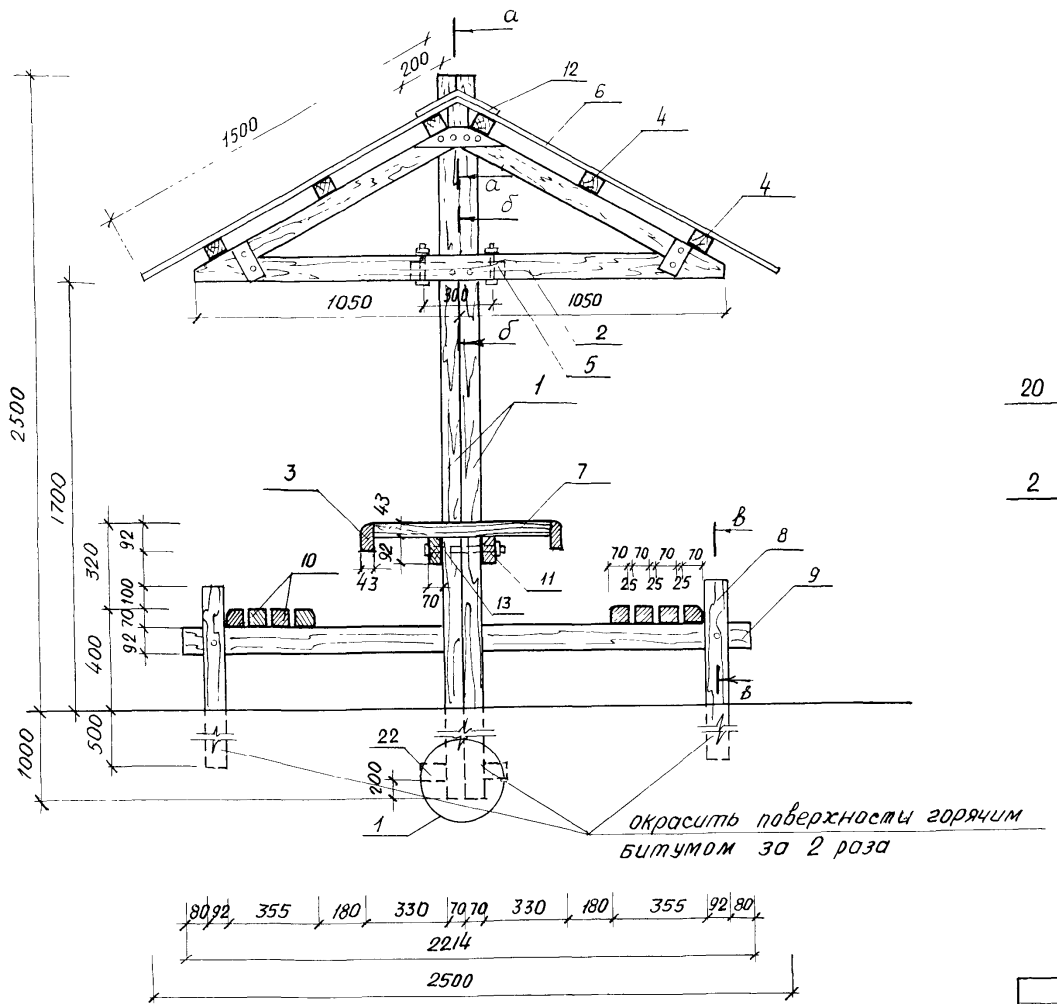

а-а

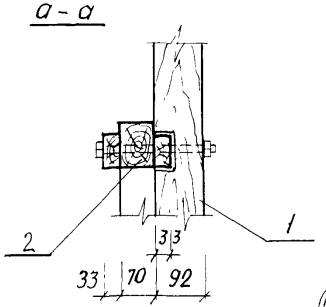

б-б

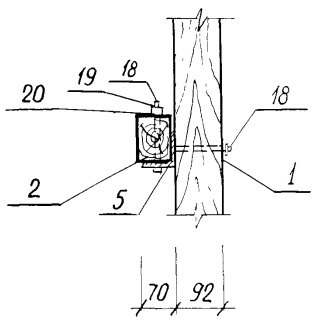

в-в

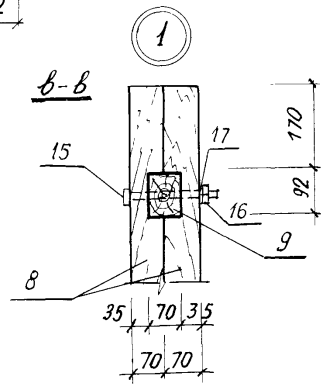

				310-5-4	АС 1
				Малые архитектурные формы и элементы благоустройства жилых зон микрорайонов.	
Нач АКМ-4	Кнауэр		29.09.81	Навесы. Мебель. Физкультурное оборудование	Стадия: Р; Лист: 16; Листов: 2
Гл констр	Михайловский		29.09.81		
ГАП	Вишневская		4.09.81		
ГИП	Баршай		4.09.81	Зонт теневой тип II Б. Разрез 2-2. Узел 1. Сечения а-а, б-б, в-в.	БЕЛГОСПРОЕКТ г. Минск
Рук гр	Саурова		4.09.81		
Ст инж	Рубина		4.09.81		

Инв. № 1131-2

Взамен инв. №

Подпись и дата

Инв. № подл.

Общий вид

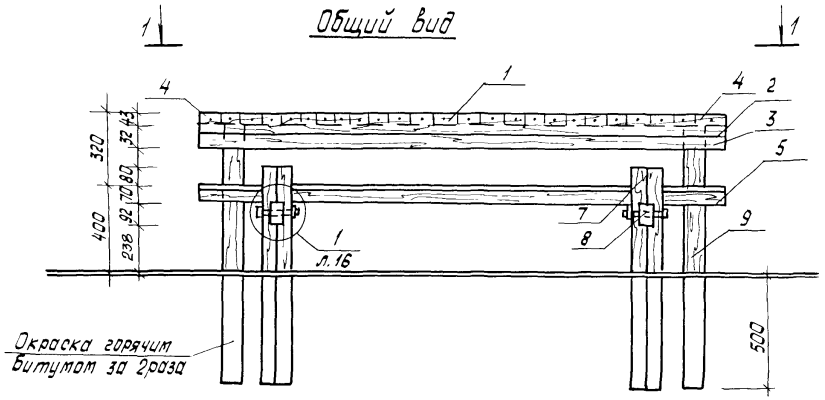

Разрез 1-1

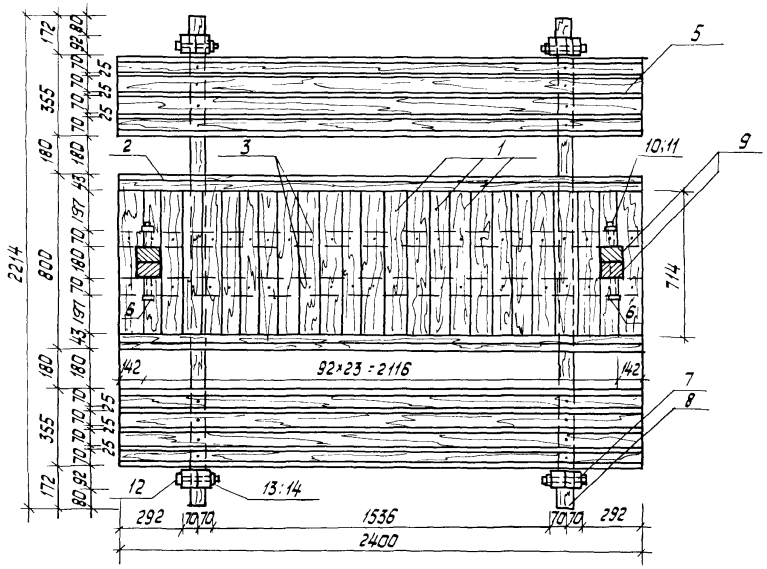

Спецификация на стол со скатьей

Марка поз.	Обозначение	Наименование	Кол.	Масса ед. кг	Примечание
1	ГОСТ 24454-80Е	43×92 ℓ=714	23		0.004м³
2	ГОСТ 24454-80Е	43×92 ℓ=2400	2		0.01 м3
3	ГОСТ 24454-80Е	70×92 ℓ=2400	2		0.018 м3
4	ГОСТ 24454-80Е	43×142 ℓ=714	2		0.005
5	ГОСТ 24454-80Е	70×70 ℓ=2400	8		0.014
6	ГОСТ 7798-70*	Болт м 16×300	2	0.509	
7	ГОСТ 24454-80Е	70×92 ℓ=1000	8		0.008м3
8	ГОСТ 24454-80Е	70×92 ℓ=2214	2		0.017м3
9	ГОСТ 24454-80Е	70×92 ℓ=1200	4		0.009м3
10	ГОСТ 5915-70*	Гайка м16	2	0.033	
11	ГОСТ 11371-78	Шайба м16	4	0.011	
12	ГОСТ 7801-72	Болт м10×150	4	0.088	
13	ГОСТ 5915-70*	Гайка м10	4	0.011	
14	ГОСТ 11371-78	Шайба м10	4	0.004	
15	ГОСТ 4028-63*	Гвозди К4×100	156	1.52	общая масса

Нач.АКМ-4	Кнаузр		29.09.81
Гл.констр.	Михайловский		29.09.81
ГАП	Вишневская		4.09.81
ГИП	Баршай		4.09.81
Ст.инж.	Березовский		1.09.81
Техник	Столярова		1.09.81

310-5-4 АС1

Малые архитектурные формы и элементы благоустройства жилых зон микрорайонов

Навесы. Мебель. Физкультурное оборудование

Стадия	Лист	Листов
Р	17	

Стол со скатьей. Общий вид. Разрез 1-1

БЕЛГОСПРОЕКТ г Минск

Инв.№ подл. | Подпись и дата | Взамен инв.№

инв.№ 11131-2

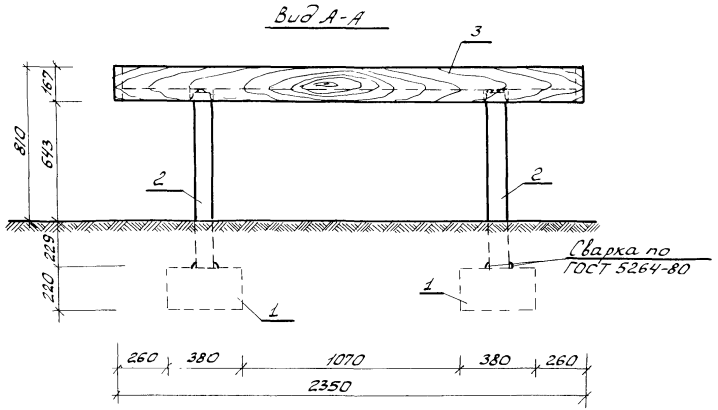

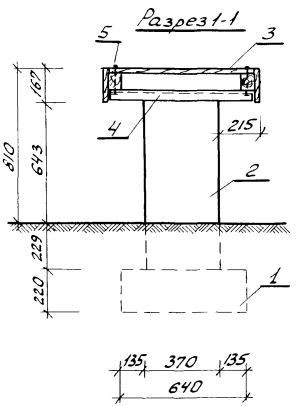

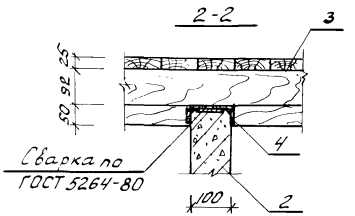

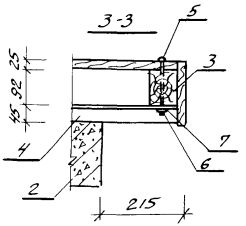

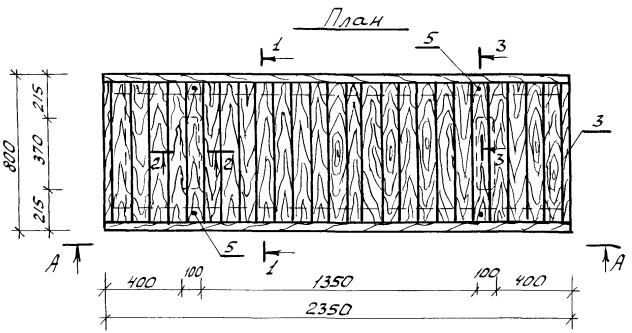

Спецификация на стол

Марка, поз	Обозначение	Наименование	Кол	Масса ед, кг	Примечание
1	КЖИ-20	Фундамент МК 3-7	2	133.0	
2	КЖИ-16.01	Панель МК-3-1	2	80.0	
3	КДИ-32	МД-1-88	1		0.130 м³
4	КМИ-81.02	ММ-105	4	2.02	
5	ГОСТ 7801-81	Болт М10х150-011	4	0.088	
6	ГОСТ 5915-70*	Гайка М10 кл 2-011	4	0.011	
7	ГОСТ 11371-78	Шайба 10-011	4	0.004	

				310-5-4		АС1	
				Малые архитектурные формы и элементы благоустройств жилых зон микрорайонов			
Нач. АКМЧ	Кнауэр		29.08.86	Навесы. Мебель. Физкультурное оборудование	Стадия	Лист	Листов
Гл. конст.	Михайловский		29.08.86		Р	18	
ГАП	Винневская		4.09.86				
ГИП	Баршай		4.09.86	Стол. Вид А-А. План. Разрез 1-1. Сечения 2-2, 3-3	БЕЛГОСПРОЕКТ г. Минск		
Архит.	Здановичч		1.09.86				
Техник	Паланова		1.09.86				

Инв. № подл. | Подпись и дата | Взам. инв. №

инв. № 1131-2

Тип I, С-1,А

Вид А-А

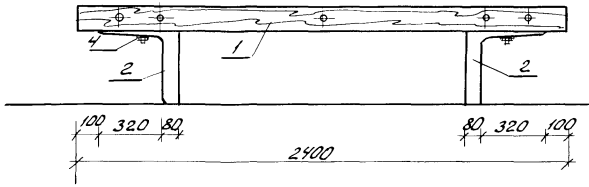

Разрез 1-1

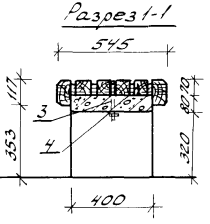

План

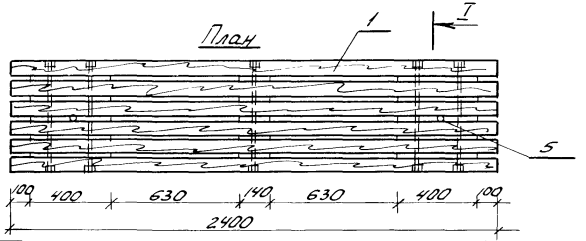

Тип I, С-1, А

Вид А-А

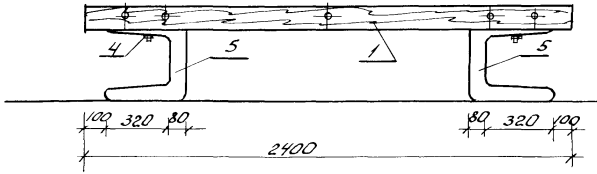

Разрез 1-1

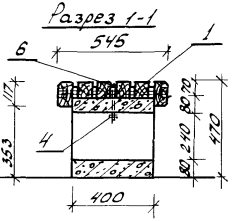

План

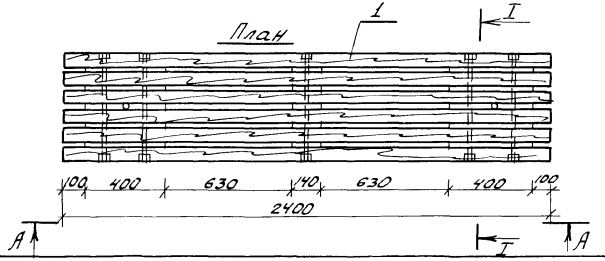

Спецификация на скамьи тип I, С-1,А и II, С-1,А

Марка поз.	Обозначение	Наименование	Кол	Масса ед кг	Примечание
		Скамья тип I, С-1А			
		Сборочные единицы			
1	КДИ-24	МД-1-25	1		0.1075м³
2	КЖИ-05	Блок МЖ-1-5	2	50	
3	ГОСТ 7801-81	Болт М10х150	2	0.088	
4	ГОСТ 5915-70*	Гайка М10	2	0.011	
5	ГОСТ 11371-78	Шайба М10	4	0.004	
		Скамья тип II, С-1А			
		Сборочные единицы:			
1	КДИ-24	МД-1-25	1		0.1075м³
3	ГОСТ 7801-81	Болт М10х150	2	0.088	
4	ГОСТ 5915-70*	Гайка М10	2	0.011	
5	КЖИ-01	Блок МЖ-1-1	2	75	
6	ГОСТ 11371-78	Шайба М10	4	0.004	

				310-5-4		АС1	
				Малые архитектурные формы и элементы благоустройства жилых зон микрорайонов			
Нач. АКМЧ	Кнауэр		28.08.81	Навесы. Мебель. Физкультурное оборудование	Стадия	Лист	Листов
Гл. конст.	Михайловский		28.08.81		Р	19	
ГАП	Шишкевская		4.09.81				
ГИП	Баршай		4.09.81	Скамьи тип I, С-1, А и тип II, С-1, А. Планы. Виды А-А. Разрезы 1-1	БЕЛГОСПРОЕКТ г. Минск		
Архит.	Здановичу		1.09.81				
Техник	Бондарева		1.09.81				

Инв. № подл. | Подпись и дата | Взам. инв. №

Тип I, С-1,Б

Вид А-А

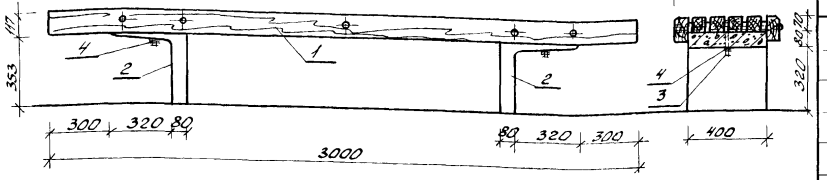

Разрез 1-1

План

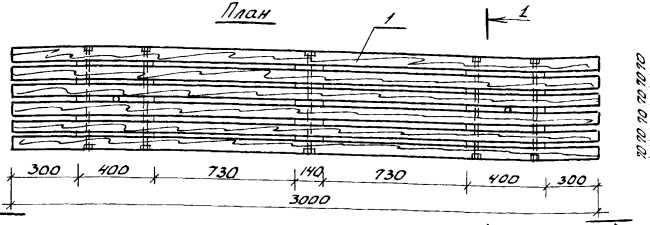

А

Тип II, С-1,Б

Вид А-А

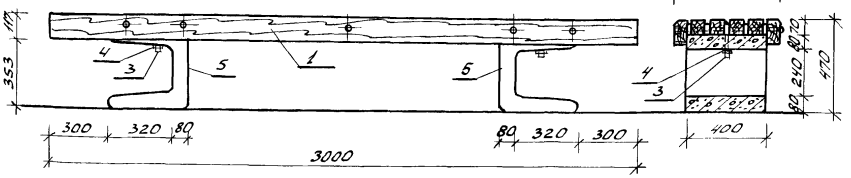

Разрез 1-1

План

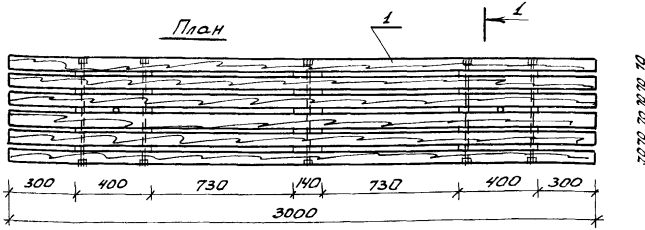

А

Спецификация на скамьи тип I, С-1,Б и II, С-1,Б

Марка поз.	Обозначение	Наименование	Кол.	Масса ед.,кг	Примечание
		Скамья тип I, С-1,Б			
		Сборочные единицы:			
1	КДИ-24	МД-1-24	1		0.1323
2	КЖИ-05	Блок МЖ-1-5	2	50	
3	ГОСТ 7801-81	Болт М10х150	2	0.088	
4	ГОСТ 5915-70*	Гайка М10	2	0.011	
6	ГОСТ 11371-78	Шайба М10	4	0.004	
		Скамья тип II, С-1,Б			
		Сборочные единицы:			
5	КЖИ-01	Блок МЖ-1-1	2	75	
3	ГОСТ 7801-81	Болт М10х150	2	0.088	
4	ГОСТ 5915-70*	Гайка М10	2	0.11	
1	КДИ-24	МД-1-24	1		0.1323
6	ГОСТ 11371-78	Шайба М10	4	0.004	

Нач.АКЧ	Кнаузр		29.09.81
Гл.конст.	Михайловский		29.09.81
ГАП	Вишневская		4.09.81
ГИП	Баршай		4.09.81
Архит.	Заневич		1.09.81
Техник	Бондарева		1.09.81

310-5-4 АС1

Малые архитектурные формы и элементы благоустройства жилых зон микрорайонов

Навесы. Мебель. Физкультурное оборудование

Стадия	Лист	Листов
Р	20	

Скамьи тип I, С-1,Б и тип II, С-1,Б. Планы. Виды А-А. Разрезы 1-1

БЕЛГОСПРОЕКТ г. Минск

Инв.№ подл. | Подпись и дата | Взам.инв.№

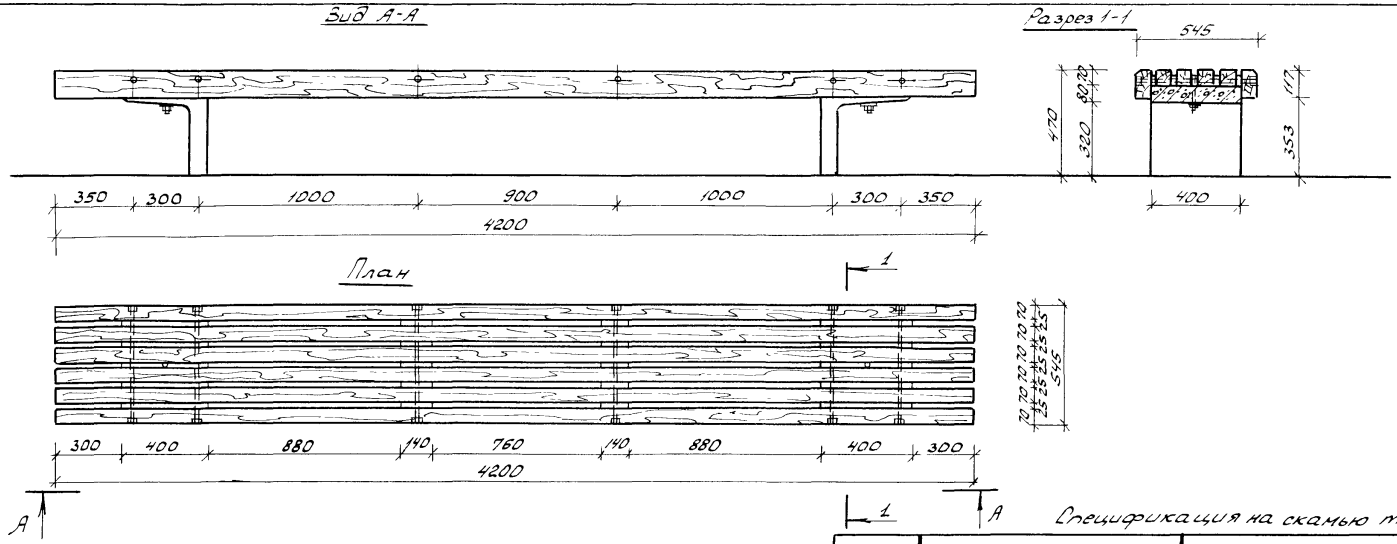

Спецификация на скамью тип I, С-1, В

Марка поз	Обозначение	Наименование	Кол.	Масса ед. кг	Примечание
		Сборочные единицы			
1	КДИ-25	МД-1-26	1		0.1832 м³
2	КЖИ-05	Блок МЖ-1.5	2	50	
3	ГОСТ 7801-81	Болт М10×15	2	0.088	
4	ГОСТ 5915-70*	Гайка М10	2	0.011	
5	ГОСТ 11371-78	Шайба М10	2	0.004	

Нач. АКиЧ	Кнаузр		29.09.81
Гл. конст.	Михайловский		29.09.81
ГАП	Вишневская		4.09.81
ГИП	Баршай		4.09.81
Архит.	Заневич		1.09.81
Техник	Бондарева		1.09.81

310-5-4 АС 1

Малые архитектурные формы и элементы благоустройства жилых зон микрорайонов

Навесы. Мебель. Физкультурное оборудование

Стадия	Лист	Листов
Р	21	

Скамья тип I, С-1, В План. Вид А-А. Разрез 1-1

БЕЛГОСПРОЕКТ г. Минск

Инв. № подл. | Подпись и дата | Взам. инв. №

Инв. № 1131-2

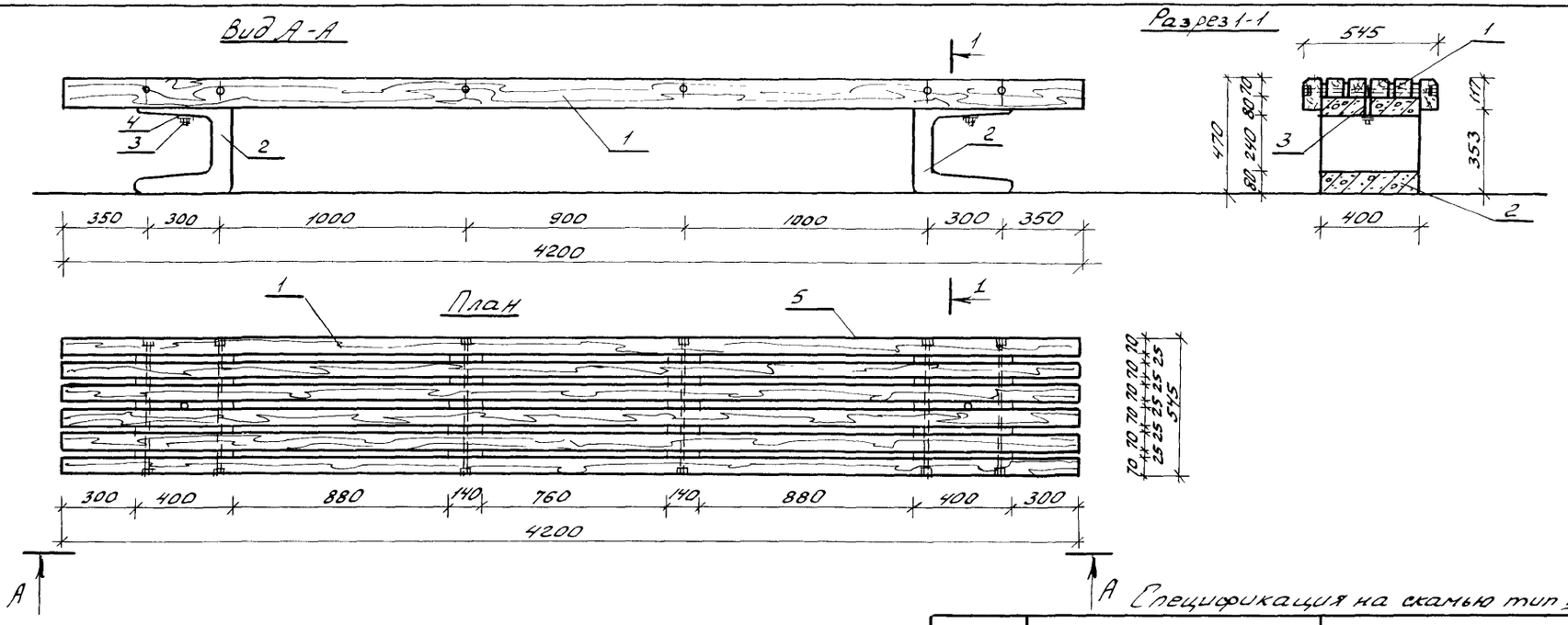

Спецификация на скамью тип II, С-1, В

Марка поз.	Обозначение	Наименование	Кол.	Масса ед. кг	Приме-чание
		Сборочные единицы:			
1	КДИ-25	МД-1-26	1		0.1832 м³
2	КЖИ-01	Блок МЖ-1-1	2	75	
3	ГОСТ 7801-81	Болт М10×150	2	0.088	
4	ГОСТ 5915-70*	Гайка М10	2	0.011	
5	ГОСТ 11371-78	Шайба М10	2	0.004	

				310-5-4	АС1
				Малые архитектурные формы и элементы благоустройства жилых зон микрорайонов	
Нач. АКМЧ	Кнауэр		28.09.81	Навесы. Мебель. Физкультурное оборудование.	Стадия: Р; Лист: 22; Листов:
Гл. конст.	Михайловский		28.09.81		
ГАП	Вишневская		4.09.81		
ГИП	Баршай		4.09.81	Скамья тип II, С-1, В. План. Вид А-А. Разрез 1-1	БЕЛГОСПРОЕКТ г. Минск
Архит.	Заневич		1.09.81		
Техник	Бондарева		1.09.81		

Инв. № подл. | Подпись и дата | Взам. инв. №

ИНВ. № 1131-2

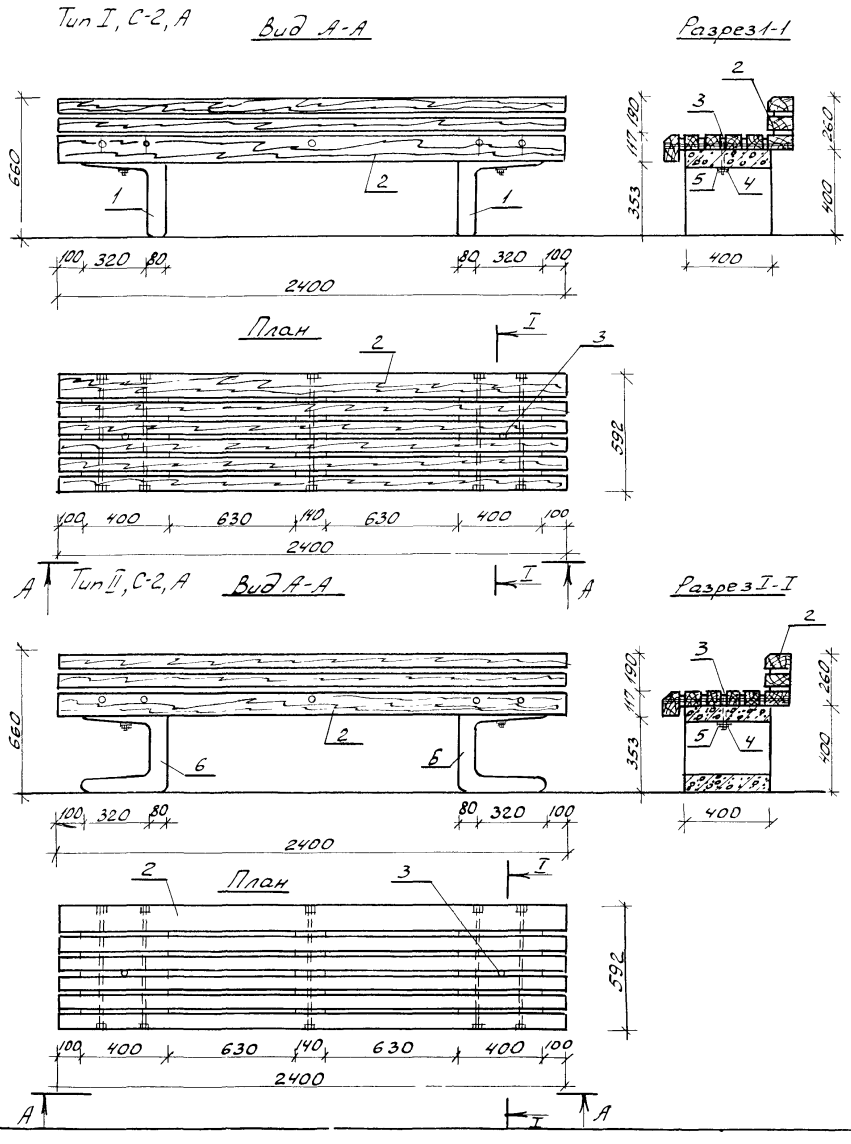

Спецификация на скамьи тип I С-2А и тип II С-2А

Марка, поз	Обозначение	Наименование	Кол.	Масса ед, кг
		Скамья тип I С-2А		
1	КЖИ-05	Блок МЖ-1-5	2	50.0
2	КДИ-26	МД-1-30	1	
3	ГОСТ 7801-81	Болт М10×150 кл2-011	2	0.088
4	ГОСТ 5915-70*	Гайка М10-011	2	0.011
5	ГОСТ 11371-78	Шайба 10-011	2	0.004
		Скамья тип II С-2А		
6	КЖИ-01	Блок МЖ-1-1	2	75.0
2	КДИ-26	МД-1-30	1	
3	ГОСТ 7801-81	Болт М10×150 кл2-011	2	0.088
4	ГОСТ 5915-70*	Гайка М10-011	2	0.011
5	ГОСТ 11371-78	Шайба 10-011	2	0.004

				310-5-4			АС1
				Малые архитектурные формы и элементы благоустройство жилых зон микрорайонов			
Нач АКМЧ	Кнауэр		29.09.81	Навесы. Мебель. Физкультурное оборудование.	Стадия	Лист	Листов
Гл. конст.	Михайловский		29.09.81		Р	23	
ГАП	Вишневская		4.09.81				
ГИП	Баршай		4.09.81	Скамьи тип I, С-2А и тип II, С-2А. Планы Виды А-А Разрезы 1-1	БЕЛГОСПРОЕКТ г. Минск		
Архит.	Зданевич		4.09.81				
Техник	Бондарева		4.09.81				

Инв. № подл. | Подпись и дата | Взам. инв. №

Тип I, С-2, Б

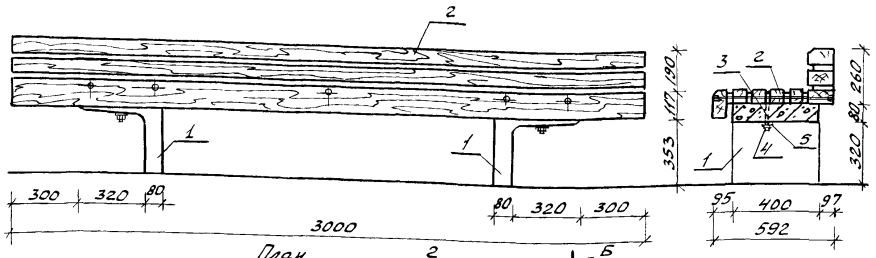

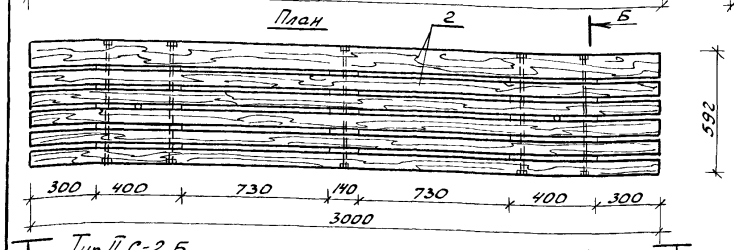

Тип II, С-2, Б

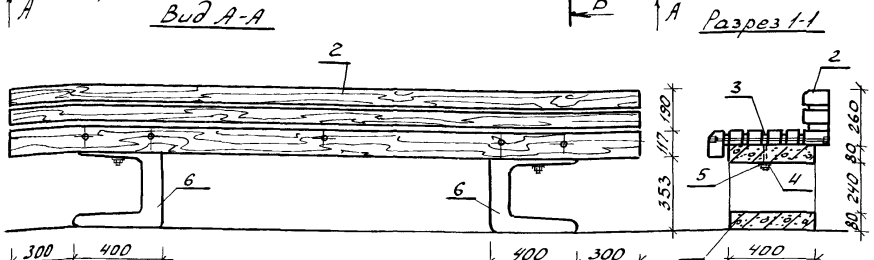

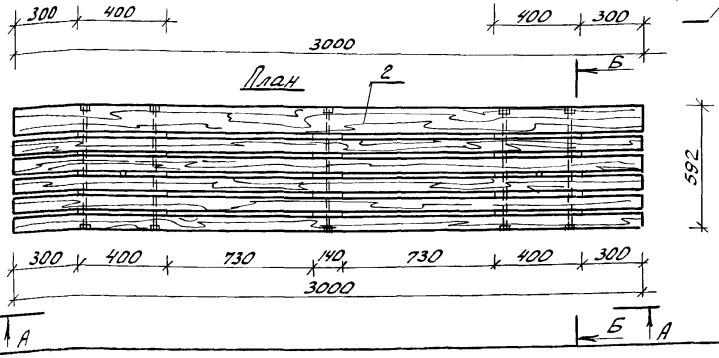

Спецификация на скамьи тип I, С-2, Б и тип II, С-2, Б

Марка поз.	Обозначение	Наименование	Кол	Масса ед, кг	Примечание
		Скамья тип I, С-2, Б			
1	КЖИ-05	Блок МЖ-1-5	2	50.0	
2	КДИ-27	МД-1-31	1		
3	ГОСТ 7801-81	Болт М10×150 кл 2-011	2	0.088	
4	ГОСТ 5915-70*	Гайка М10 кл 2-011	2	0.011	
5	ГОСТ 11371-78	Шайба 10-011	2	0.004	
		Скамья тип II, С-2, Б			
6	КЖИ-01	Блок МЖ-1-1	2	75.0	
2	КДИ-27	МД-1-31	1		
3	ГОСТ 7801-81	Болт М10×150 кл 2-011	2	0.088	
4	ГОСТ 5915-70*	Гайка М10 кл 2-011	2	0.011	
5	ГОСТ 11371-78	Шайба 10-011	2	0.004	

Нач АКМ4	Кнауэр		29.09.81	310-5-4 АС1
Гл.конст.	Михайловский		29.09.81	Малые архитектурные формы и элементы благоустройства жилых зон микрорайонов
ГАП	Вишневская		4.09.81	Навесы Мебель. Физкультурное оборудование
ГИП	Баршай		4.09.81	Скамьи тип I, С-2, Б и тип II, С-2, Б Планы Виды А-А. Разрезы 1-1
Архит	Зданевич		4.09.81	
Техник	Бондарева		4.09.81	

Стадия	Лист	Листов
Р	24	

БЕЛГОСПРОЕКТ г Минск

Инв № подл | Подпись и дата | Взам. инв. №

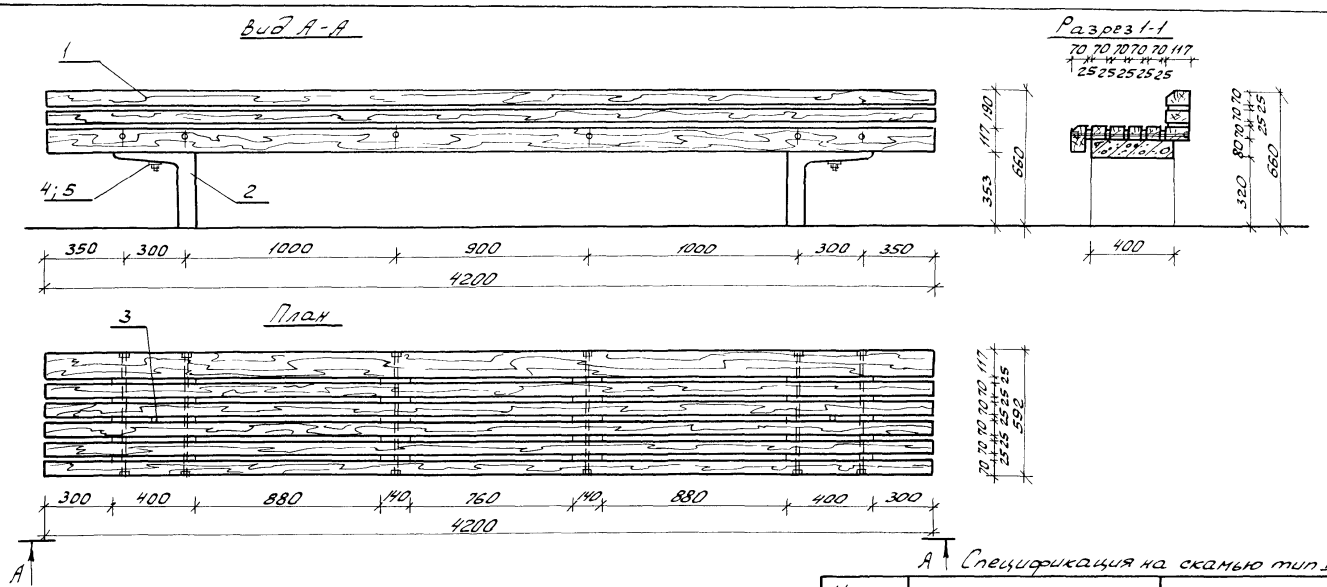

Спецификация на скамью тип I, С-2,В

Марка. Поз.	Обозначение	Наименование	Кол	Масса ед.кг	Приме-чание
		Сборочные единицы:			
1	КДИ-28	МД-1-32	1		0.270 м³
2	КЖИ-05	Блок МЖ-1-5	2	75	
3	ГОСТ 7801-81	Болт М10х150	2	0.088	
4	ГОСТ 5915-70*	Гайка М10	2	0.011	
5	ГОСТ 11371-78	Шайба М10	2	0.004	

Нач.АКМЧ	Кнауэр		29.09.81
Гл.констр.	Михайловский		29.09.81
ГАП	Вишневская		4.09.81
ГИП	Баршай		4.09.81
Архит.	Збаневич		4.09.81
Техник	Бондарева		4.09.81

310-5-4 АС1

Малые архитектурные формы и элементы благоустройства жилых зон микрорайонов

Навесы. Мебель. Физкультурное оборудование.

Стадия	Лист	Листов
Р	25	

Скамья тип I, С-2,В
План. Вид А-А Разрез 1-1

БЕЛГОСПРОЕКТ г. Минск

Инв.№ подл. | Подпись и дата | Взам.инв.№

инв.№ 1131-2

Вид А-А

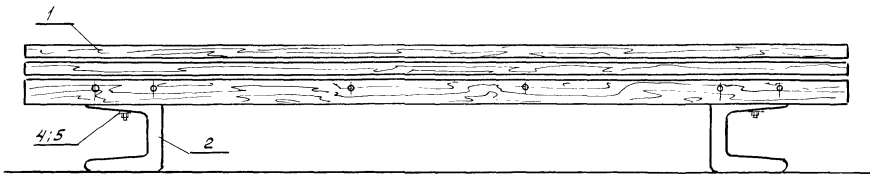

Разрез 1-1

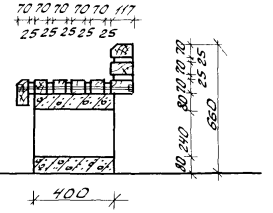

План

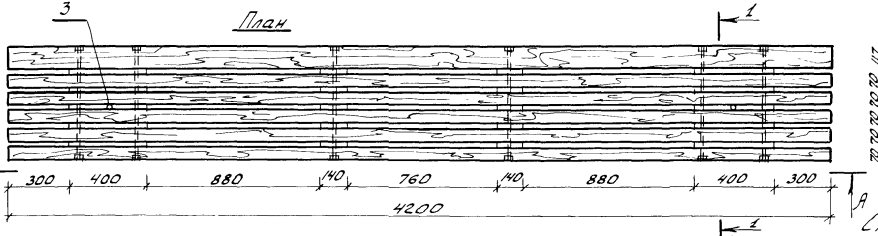

Спецификация на скамью тип II, С-2, В

Марка поз.	Обозначение	Наименование	Кол.	Масса ед.кг	Примечание
		Сборочные единицы:			
1	КДИ-28	МД-1-32	1		0.270м³
2	КЖИ-01	Блок МЖ-1-1	2	75	
3	ГОСТ 7801-81	Болт М10×150	2	0.088	
4	ГОСТ 5915-70*	Гайка М10	2	0.011	
5	ГОСТ 11371-78	Шайба М10	2	0.004	

				310-5-4	АС1
				Малые архитектурные формы и элементы благоустройства жилых зон микрорайонов	
Нач.АКМЧ	Кнауэр		29.09.81	Навесы. Мебель. Физкультурное оборудование	Стадия: Р; Лист: 26; Листов:
Гл.констр.	Михайловская		29.09.81		
ГАП	Вишневская		4.09.81		
ГИП	Баршай		4.09.81	Скамья тип II, С-2, В. План. Вид А-А. Разрез 1-1	БЕЛГОСПРОЕКТ г. Минск
Архит.	Збаневич		4.09.81		
Техник	Бондарева		4.09.81		

Инв.№ подл. | Подпись и дата | Взам.инв.№

инв. № 1131-2

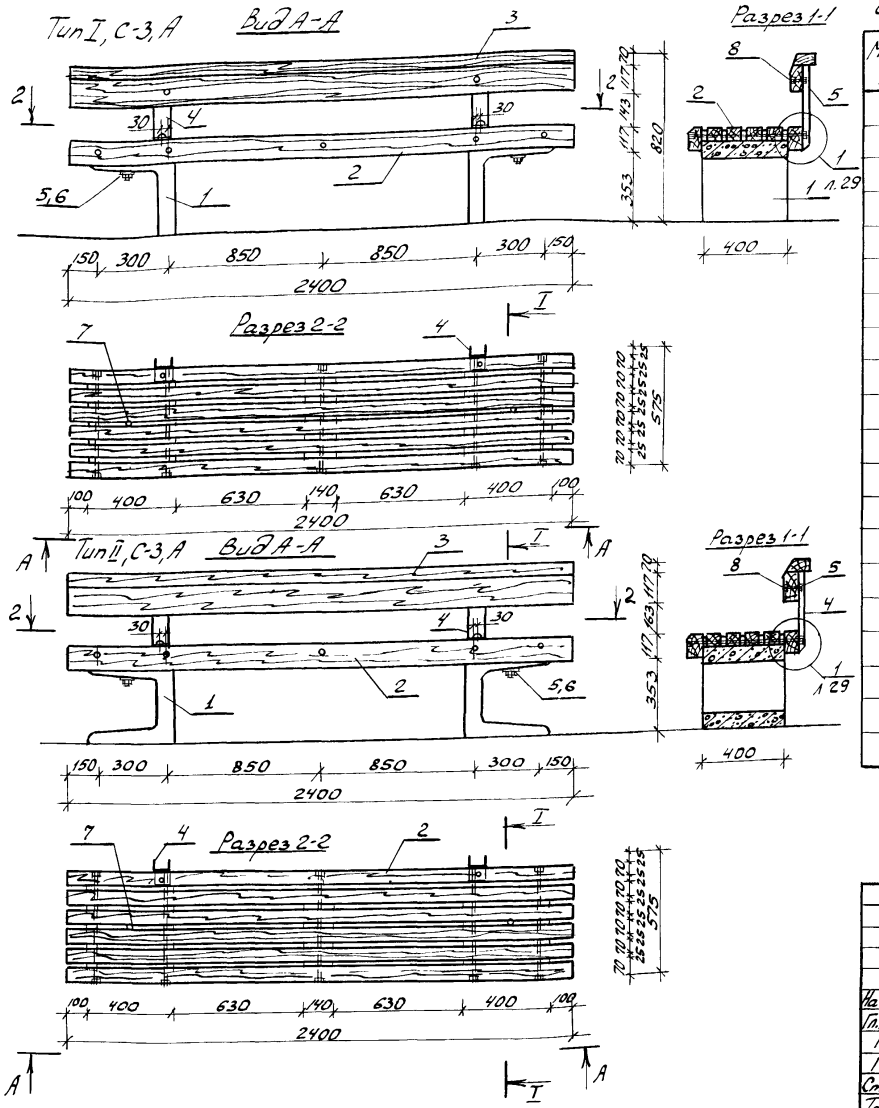

Спецификация на скамьи тип I, С-3А и тип II, С-3А

Марка поз.	Обозначение	Наименование	Кол.	Масса ед.кг.	Примечание
		Скамья тип I, С-3А:			
1	КЖИ-05	Блок МЖ-1-5	2	50	
2	КДИ-24	МД-1-25	1		0.1075м³
3	КДИ-29	МД-1-35	1		0.046м³
4	КМИ-81.01	ММ-104	2	2.12	
5	ГОСТ 5915-70*	Гайка М10	6	0.011	
6	ГОСТ 11371-78	Шайба М10	4	0.004	
7	ГОСТ 7801-81	Болт М10х150	2	0.088	
8	ГОСТ 7801-81	Болт М10х90	2	0.057	
9	ГОСТ 7802-81	Болт М10х140	2	0.082	
		Скамья тип II, С-3А:			
1	КЖИ-01	Блок МЖ-1-1	2	75	
2	КДИ-24	МД-1-25	1		0.1075м³
3	КДИ-29	МД-1-35	1		0.046м³
4	КМИ-81.01	ММ-104	2	2.12	
5	ГОСТ 5915-70*	Гайка М10	6	0.011	
6	ГОСТ 11371-78	Шайба М10	4	0.004	
7	ГОСТ 7801-81	Болт М10х150	2	0.088	
8	ГОСТ 7801-81	Болт М10х90	2	0.057	
9	ГОСТ 7802-81	Болт М10х140	2	0.082	

				310-5-4	АС1
				Малые архитектурные формы и элементы благоустройства жилых зон микрорайонов	
Нач. АКЧ	Кнаузр		19.09.81	Навесы. Мебель. Физкультурное оборудование	Стадия: Р; Лист: 27; Листов:
Гл.конст.	Михайловский		29.09.81		
ГАП	Вишневская		4.09.81		
ГИП	Баршай		4.09.81	Скамьи тип I, С-3А и тип II, С-3, А. Виды А-А. Разрезы 1-1, 2-2	БЕЛГОСПРОЕКТ г. Минск
Ст.инж.	Березовский		1.09.81		
Техник	Бондарева		1.09.81		

Инв. № подл. | Подпись и дата | Взам. инв. №

ИНВ № 1131-2

Тип I, С-3, Б

Вид А-А

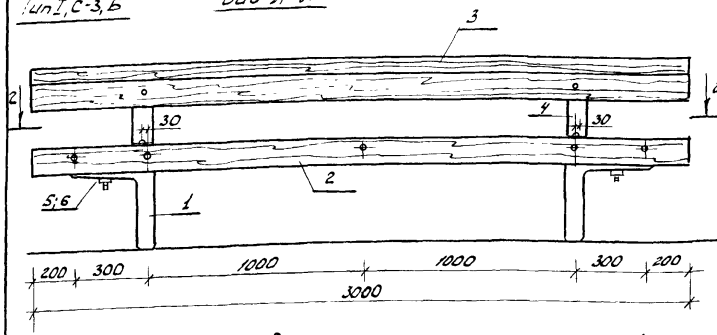

Разрез 1-1

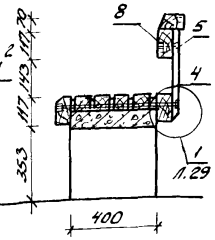

Разрез 2-2

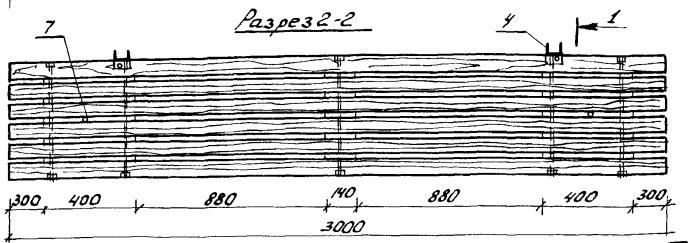

Тип II, С-3, Б

Вид А-А

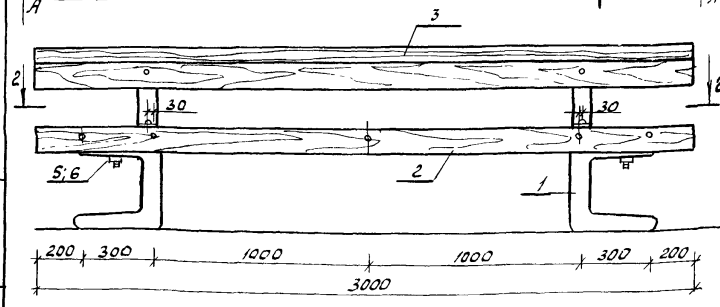

Разрез 1-1

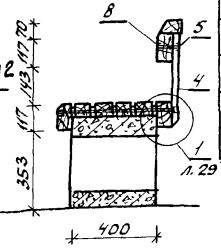

Разрез 2-2

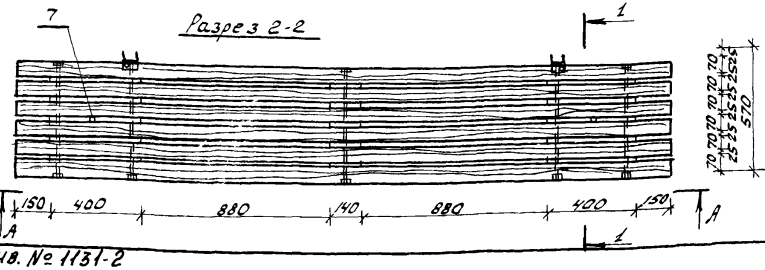

Спецификация на скамьи тип I, С-3Б и тип II, С-3Б

Марка поз.	Обозначение	Наименование	Кол.	Масса ед.кг.	Примечание
		Скамья тип I, С-3Б:			
1	КЖИ-05	Блок МЖ-1-5	2	50	
2	КДИ-24	МД-1-24	1		0.1323м³
3	КДИ-29	МД-1-34	1		0.056м³
4	КМИ-8101	ММ-104	2	2.12	
5	ГОСТ 5915-70*	Гайка М10	6	0.011	
6	ГОСТ 11371-78	Шайба М10	4	0.004	
7	ГОСТ 7801-81	Болт М10х150	2	0.088	
8	ГОСТ 7801-81	Болт М10х90	2	0.057	
9	ГОСТ 7802-81	Болт М10х140	2	0.082	
		Скамья тип II, С-3Б			
1	КЖИ-01	Блок МЖ-1-1	2	750	
2	КДИ-24	МД 1-24	1		0.1326м³
3	КДИ-29	МД 1-34	1		0.056м³
4	КМИ-8101	ММ-104	2	2.12	
5	ГОСТ 5915-70*	Гайка М10	6	0.011	
6	ГОСТ 11371-78	Шайба М10	4	0.004	
7	ГОСТ 7801-81	Болт М10х150	2	0.088	
8	ГОСТ 7801-81	Болт М10х90	2	0.057	
9	ГОСТ 7802-81	Болт М10х140	2	0.082	

		310-5-4	АС-1
		Малые архитектурные формы и элементы благоустройство жилых зон микрорайонов	
Нач. АКМЧ	Кнаузр	29.09.81	Навесы. Мебель. Физкультурное оборудование.
Гл.конст.	Михайловский	29.09.81	
ГАП	Вишневская	4.09.81	
ГИП	Баршай	4.09.81	Скамьи тип I, С-3, Б и тип II, С-3, Б. Виды А-А. Разрезы 1-1; 2-2.
Инженер	Березовский	1.09.81	
Техник	Бондарева	1.09.81	

Стадия	Лист	Листов
Р	28	

БЕЛГОСПРОЕКТ г. Минск

Инв. № подл. | Подпись и дата | Взам. инв. №

ИНВ. № 1131-2

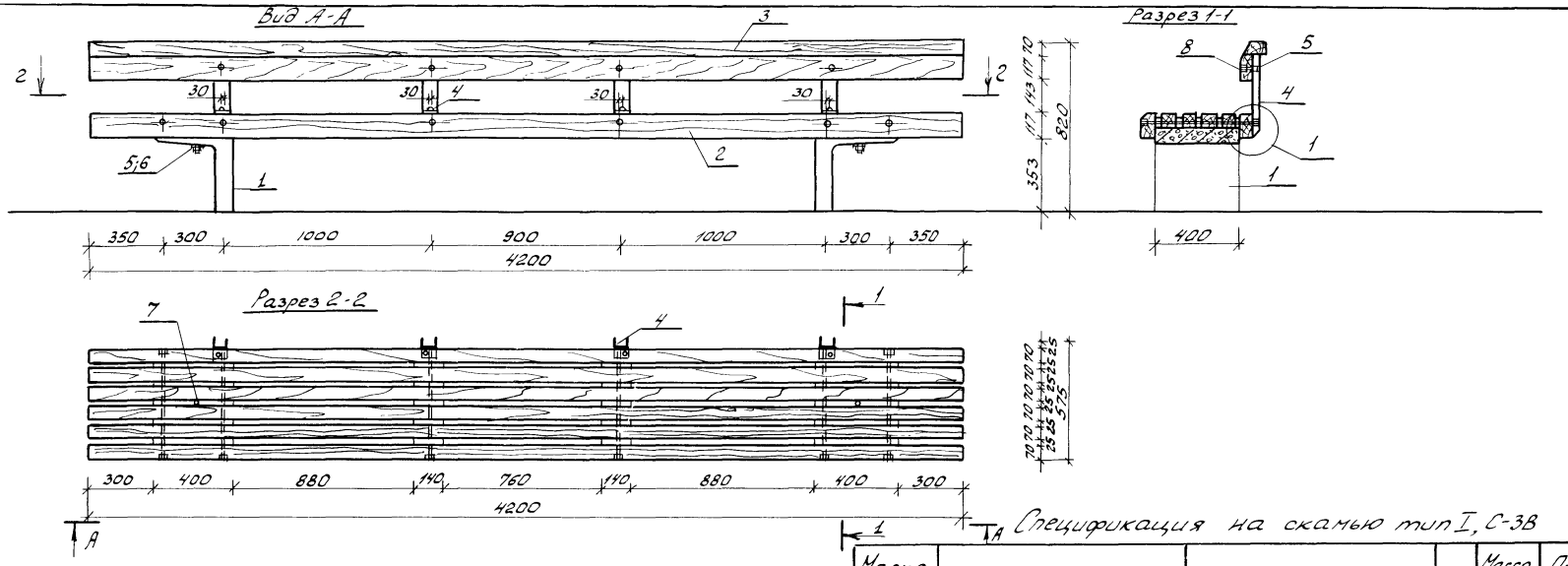

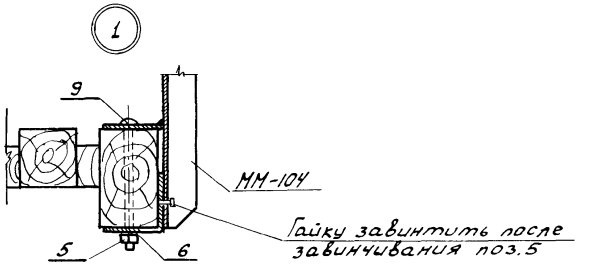

Спецификация на скамью тип I, С-3В

Марка. поз.	Обозначение	Наименование	Кол.	Масса ед.кг	Приме-чание
1	КЖИ-05	Блок МЖ-1-5	2	50	
2	КДИ-25	МД-1-26	1		0.1832м³
3	КДИ-29	МД-1-33	1		0.078м³
4	КМИ-81.01	ММ-104	4	2.12	
5	ГОСТ 5915-70*	Гайка М10	10	0.011	
6	ГОСТ 11371-78	Шайба 10	6	0.004	
7	ГОСТ 7801-81	Болт М10х150	4	0.088	
8	ГОСТ 7801-81	Болт М10х90	4	0.057	
9	ГОСТ 7802-81	Болт М10х140	2	0.082	

		310-5-4	АС1
		Малые архитектурные формы и элементы благоустройства жилых зон микрорайонов	
Нач.АКМ4	Кнауэр	29.09.81	Навесы. Мебель. Физкультурное оборудование.
Гл.конст.	Михайловский	29.09.81	
ГАП	Вишневская	4.09.81	
ГИП	Баршай	4.09.81	Скамья тип I, С-3, В вид А-А. Разрезы 1-1, 2-2 Узел 1
Ст.инж.	Березовский	1.09.81	
Техник	Бондарева	1.09.81	

Стадия	Лист	Листов
Р	29	

БЕЛГОСПРОЕКТ г. Минск

Инв.№ подл. | Подпись и дата | Взам.инв.№

Инв.№ 1131-2

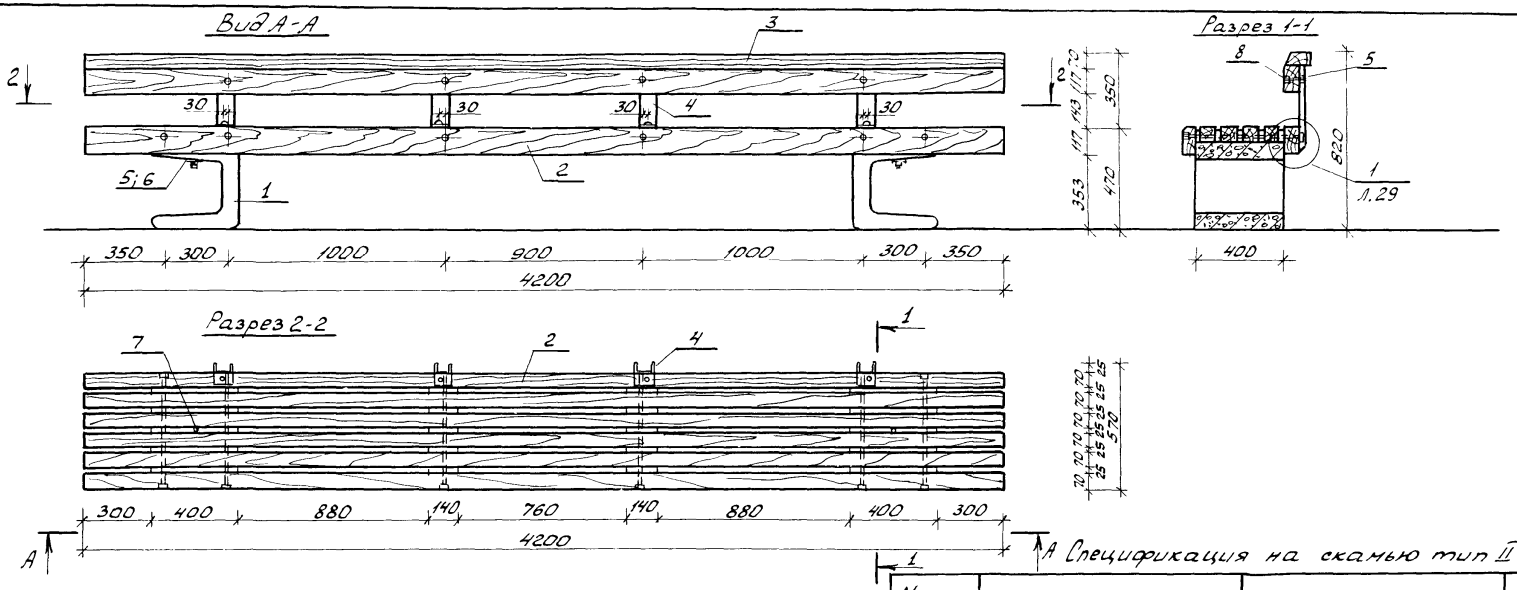

А Спецификация на скамью тип II, С-3В

Марка. поз.	Обозначение	Наименование	Кол.	Масса ед.кг	Приме-чание
1	КЖИ-05	Блок МЖ-1-1	2	75	
2	КДИ-25	МД-1-26	1		0.1832м³
3	КДИ-29	МД-1-33	1		0.078м³
4	КМИ-81.01	ММ-104	4	2.12	
5	ГОСТ 5915-70*	Гайка М10	10	0.011	
6	ГОСТ 11371-78	Шайба М10	6	0.004	
7	ГОСТ 7801-81	Болт М10х150	4	0.088	
8	ГОСТ 7801-81	Болт М10х90	4	0.057	
9	ГОСТ 7802-81	Болт М10х140	2	0.082	

		310-5-4	АС1
		Малые архитектурные формы и элементы благоустройства жилых зон микрорайонов	
Нач.АКМ4	Кнауэр	29.09.81	Навесы. Мебель. Физкультурное оборудование
Гл.констр.	Михайловский	29.09.81	
ГАП	Вишневская	4.09.81	
ГИП	Баршай	4.09.81	Скамья тип II, С-3В. Вид А-А. Разрезы 1-1, 2-2
Ст.инж.	Березовский	1.09.81	
Техник.	Бондарева	1.09.81	

Стадия	Лист	Листов
Р	30	

БЕЛГОСПРОЕКТ г. Минск

Инв. № подл. | Подпись и дата | Взам. инв. №

Инв № 1131-2

Вид А-А

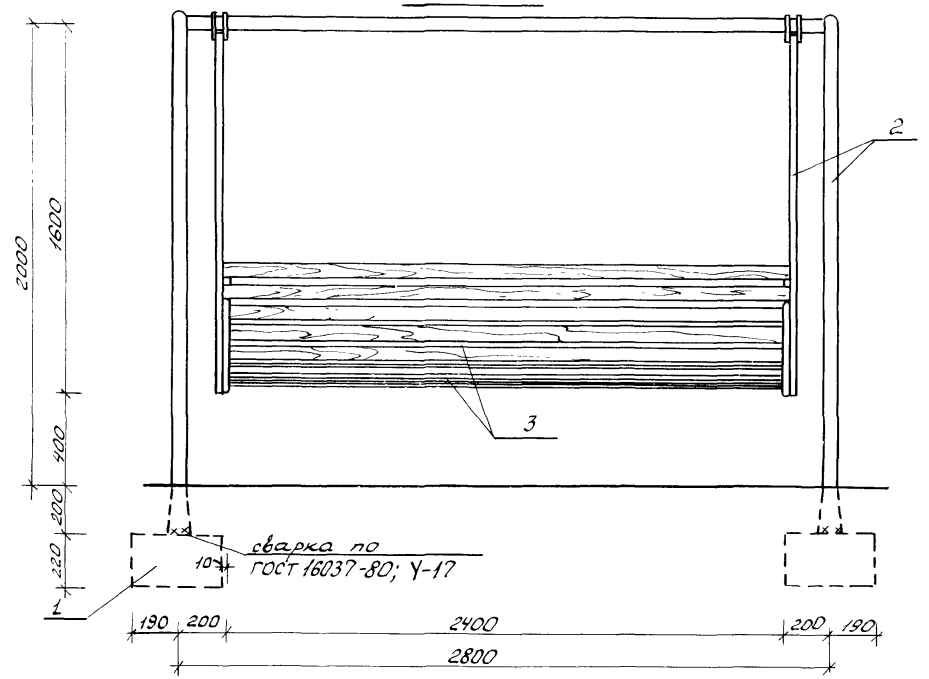

План

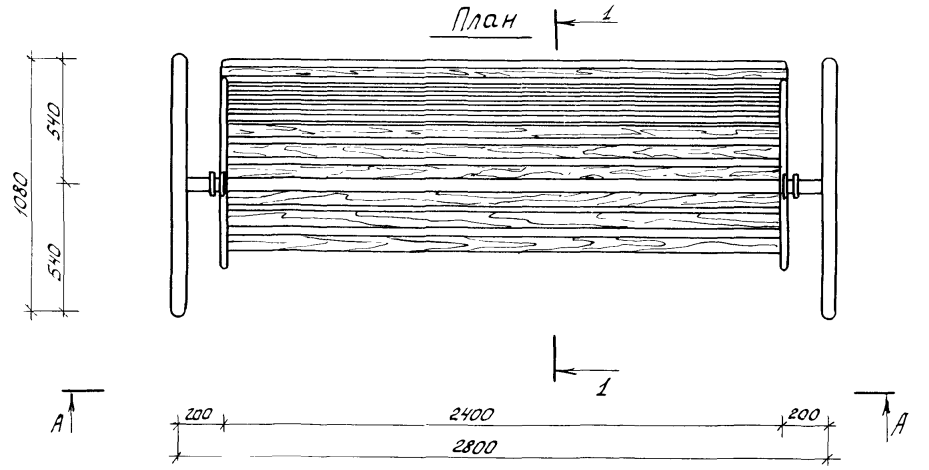

Разрез 1-1

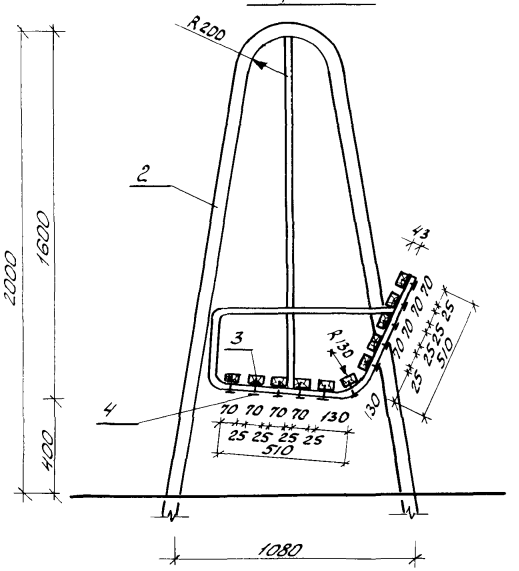

Спецификация на скамью-качалку

Марка поз.	Обозначение	Наименование	Кол.	Масса ед. кг	Примечание
1	КЖИ-20	Фундамент МЖ-3-7	4	130	
2	КМИ-74	качалка ММ-96	1	110	
3	ГОСТ 24454-80Е	43×70, ℓ=2500	11		0.105м³
4	ГОСТ 1144-80	шуруп 1-6×60.2	22	0.012	

Нач. АКМЧ	Кнауэр		8.09.81
Гл. констр.	Михайловский		8.09.81
ГАП	Вишневская		4.09.81
ГИП	Баршай		4.09.81
Ст. инж.	Березовский		4.09.81
Архит.	Поликарпова		4.09.81

310-5-4 АС1

Малые архитектурные формы и элементы благоустройства жилых зон микрорайонов

Навесы, мебель. Физкультурное оборудование

Стадия	Лист	Листов
Р	31	

Скамья-качалка. Вида А-А. План. Разрез 1-1

БЕЛГОСПРОЕКТ г. Минск

Инв. № подл. | Подпись и дата | Взам. инв. №

инв. № 1131-2

Вид А-А

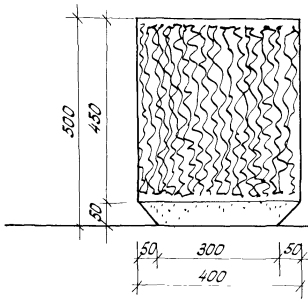

Разрез 1-1

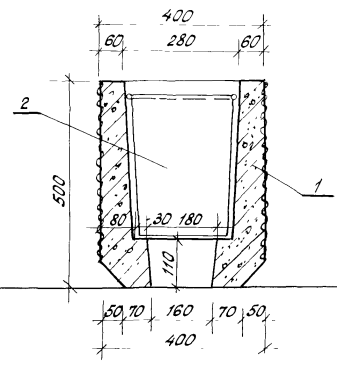

План

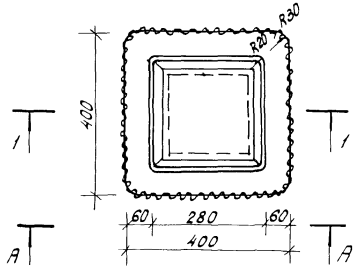

Общий вид

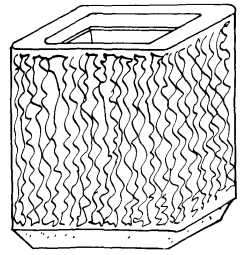

Спецификация на урну тип I

Марка поз.	Обозначение	Наименование	Кол.	Масса ед.кг.	Примечание
1	КЖИ-06	Урна МЖ-13	1	113	
2	КММ-45	Ведро ММ-56	1	4.9	

1. Поверхность урны отделывается каменной штукатуркой под гранит или известняк.

				310-5-4		АС1	
				Малые архитектурные формы и элементы благоустройства жилых зон микрорайонов.			
Нач. АКМ-4	Кнауэр		29.09.81	Навесы. Мебель. Физкультурное оборудование	Стадия	Лист	Листов
Гл. конст.	Михайловский		29.09.81		Р	32	
ГАП	Вишневская		4.09.81				
ГИП	Баршай		4.09.81	Урна тип I Вид А-А План Разрез 1-1 Общий вид	БЕЛГОСПРОЕКТ г. Минск		
Рук. груп.	Саурова		4.09.81				

Инв. № 1131-2

Инв. № подл. | Подпись и дата | Взам. инв. №

Вид А-А

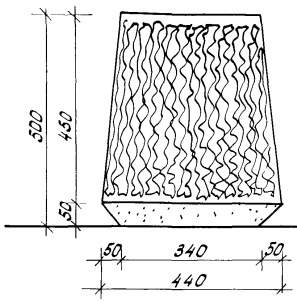

Разрез 1-1

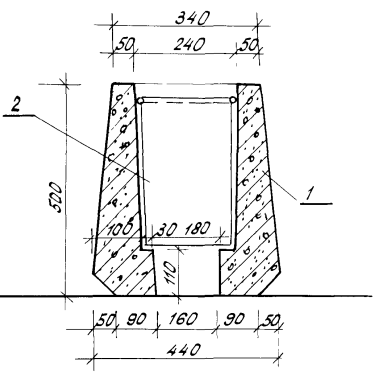

План

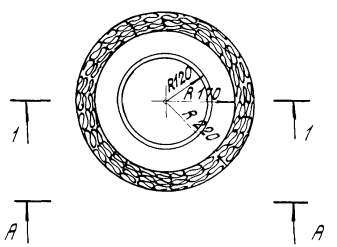

Общий вид

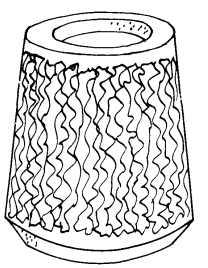

Спецификация на урну тип II

Марка поз.	Обозначение	Наименование	Кол.	Масса ед. кг.	Примечание
1	КЖИ-06	Урна МЖ-1-14	1	100	
2	КМИ-45	Ведро ММ-57	1	307	

1. Поверхность урны отделывается каменной штукатуркой под гранит или известняк.

				310-5-4		АС1	
				Малые архитектурные формы и элементы благоустройства жилых зон микрорайонов.			
Нач.АКН-4	Мнацур		29.09.81	Навесы Мебель физкультурное оборудование	Стадия	Лист	Листов
Гл.конст.	Михайловский		29.09.81		Р	33	
ГАП	Вишневская		29.09.81				
ГИП	Баршай		4.09.81	Урна тип II Вид А-А. План Разрез 1-1. Общий вид.	БЕЛГОСПРОЕКТ г. Минск		
Рук.гр.	Сагурова		4.09.81				

Инв. № подл. | Подпись и дата | Взам. инв. №

инв. № 1131-2

Формат 12

Вид Г-Г

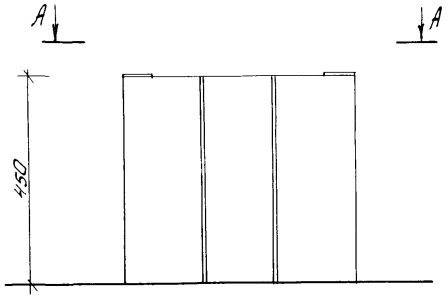

Разрез 1-1

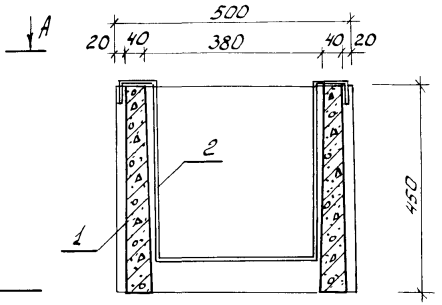

План

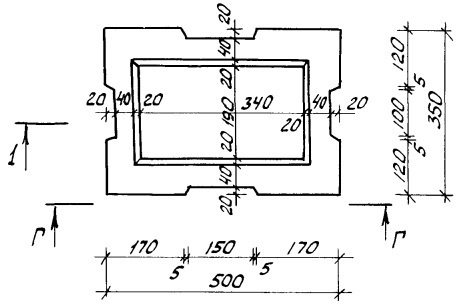

Общий вид

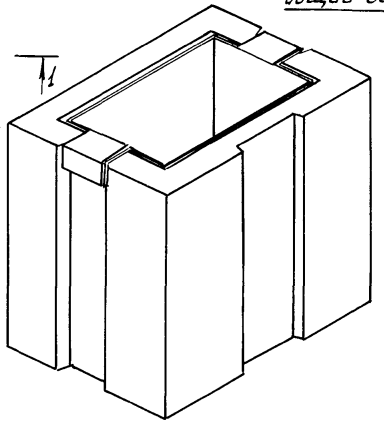

Разрез по стакану

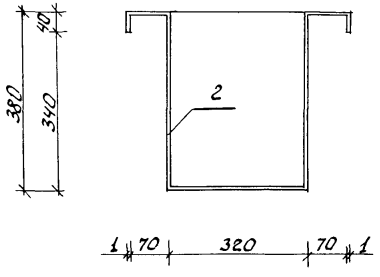

Формат	Зона	Поз.	Обозначение	Наименование	Кол.	Масса ед.кг	Примечание
12		1	КЖИ-06	Урна МЖ-1-14	1	103	
		2	КМИ-63	Ведро ММ-79	1	3,92	

				310-5-4		АС-1
				Малые архитектурные формы и элементы благоустройства жилых зон микрорайонов		
Нач. АКМ-4	К наузр		29.09.81	Навесы. Мебель. Физкультурное оборудование	Стадия	Лист 34	Листов
Гл. конст.	Михайловский		29.09.81				
ГАП	Вишневская		4.09.81				
ГИП	Баршай		4.09.81	Урна тип III. Вид Г-Г. План. Разрез 1-1 Общий вид. Разрез по стакану	БЕЛГОСПРОЕКТ г. Минск	
Рук. гр.	Саурова		4.09.81			

Инв. № подл. | Подпись и дата | Взам. инв. №

Инв. № 1131-2

Вид А-А

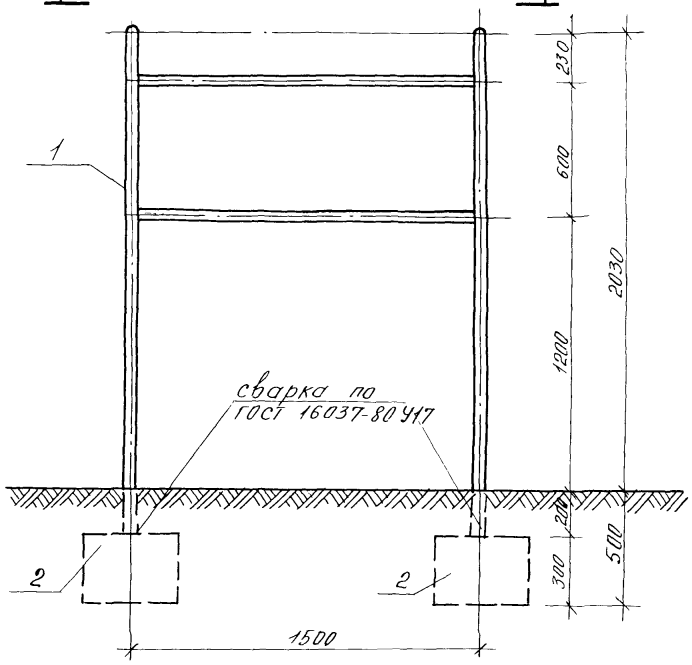

Разрез 1-1

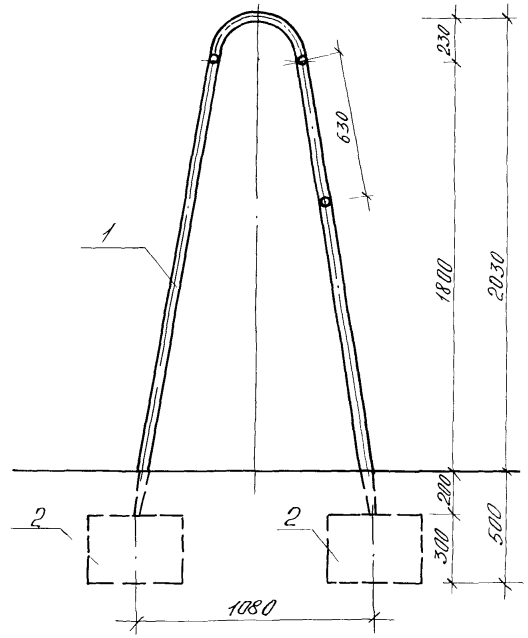

Вид Б-Б

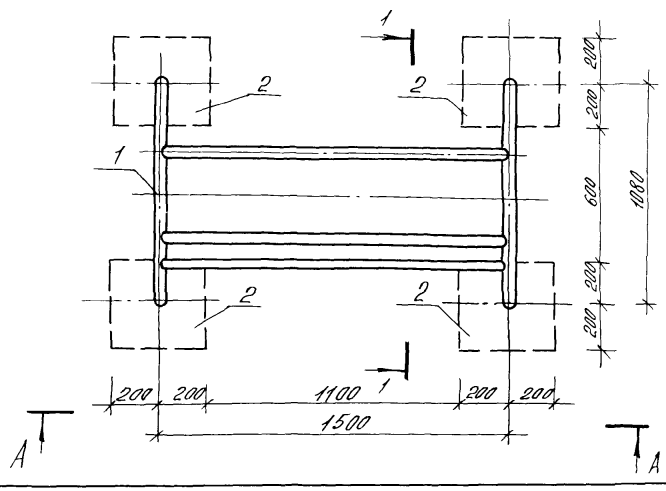

Спецификация изделий на турник

Марка поз	Обозначение	Наименование	Кол	Масса ед кг	Примечание
		Сборочные единицы			
1	КМИ-06	турник ММ-6	1	50,23	
2	КЖИ-19	фундамент МН-3-6	4	120	

				310-5-4		АС1
				Малые архитектурные формы и элементы благоустройства жилых зон микрорайонов		
Нач АКМ-4	Кнауэр		29.09.81	Навесы Мебель. Физкультурное оборудование	Стадия	Лист	Листов
Гл. констр	Михайловский		29.09.81		Р	35	
ГАП	Вишневская		4.09.81				
ГИП	Баршай		4.09.81	Турник Вид А-А Вид Б-Б Разрез 1-1	БЕЛГОСПРОЕКТ г Минск		
Арх	Здановичч		4.09.81				
Техник	Планова		4.09.81				

Инв. № подл. | Подпись и дата | Взам. инв. №

ИНВ № 1131-2

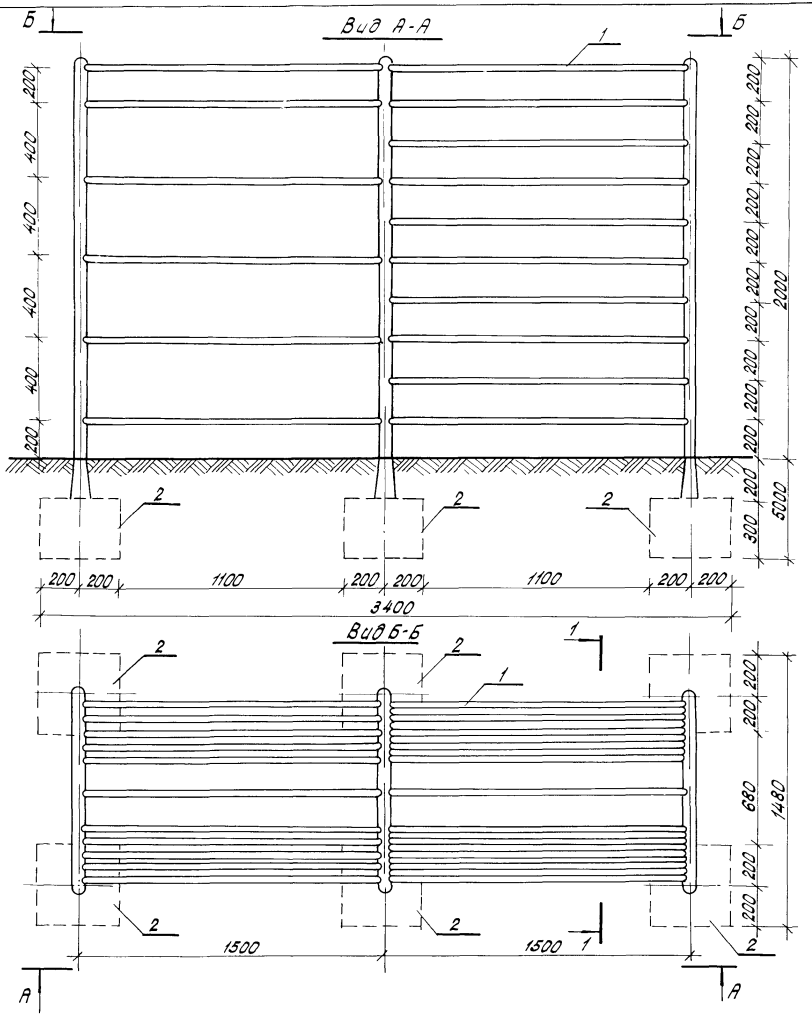

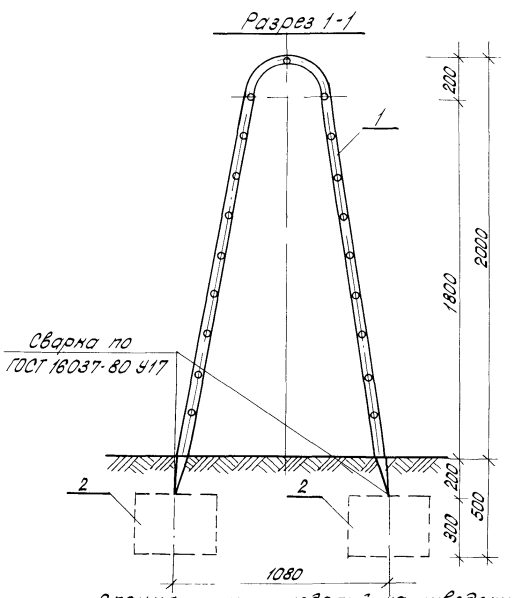

Спецификация изделий на шведскую стенку

Марка поз.	Обозначение	Наименование	Кол.	Масса ед. кг.	Примечания
		Сборочные единицы:			
1	КМИ-07	Шведская стенка ММ-7	1	154.71	
2	КЖИ-19	Фундамент МЖ-3-6	6	120	

Нач. АКМ-4	Кнауэр		29.09.81	310-5-4 АС1
Гл. конст.	Михайловский		29.09.81	Малые архитектурные формы и элементы благоустройства жилых зон микрорайонов.
ГАП	Вишневская		4.09.81	Навесы Мебель. Физкультурное оборудование
ГИП	Баршай		4.09.81	Шведская стенка Вид А-А. Вид Б-Б Разрез 1-1
Арх.	Зданевич		4.09.81	
Техник	Паланова		4.09.81	

Стадия	Лист	Листов
Р	36	

БЕЛГОСПРОЕКТ г. Минск

Инв. N подл. | Подпись и дата | Взам. инв. N

инв № 1131-2

Формат 12

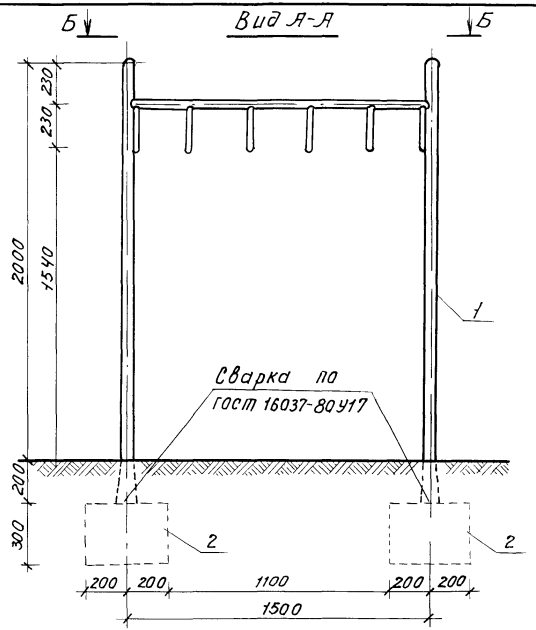

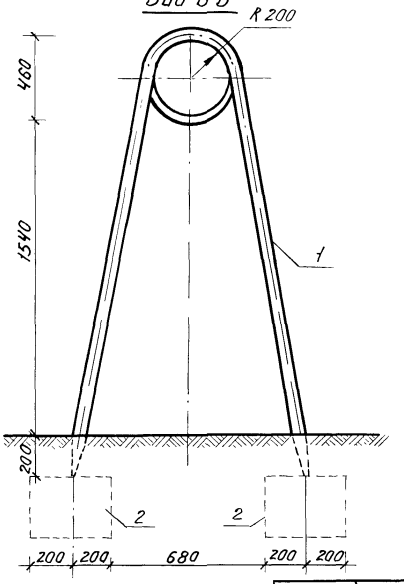

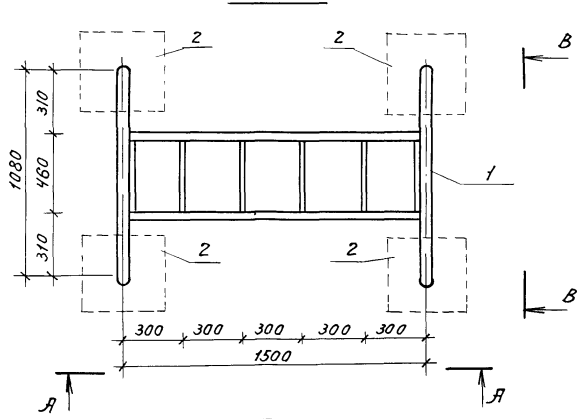

Спецификация изделий на рукоход тип I

Марка поз.	Обозначение	Наименование	Кол.	Масса ед. кг.	Примечание
		Сборочные единицы:			
1	КМИ-08	рукоход ММ-8	1	54.54	
2	КЖИ-19	фундамент МЖ-3-6	4	120	

				310-5-4		АС1	
				Малые архитектурные формы и элементы благоустройства жилых зон микрорайонов			
Нач. АКМ-4	Кнауэр		29.09.81	Навесы Мебель Физкультурное оборудование	Стадия	Лист	Листов
Гл. констр.	Михайловский		29.09.81		Р	37	
ГАП	Вишневская		4.09.81				
ГИП	Баршай		4.09.81	Рукоход тип I Вид А-А Вид Б-Б. Вид В-В	БЕЛГОСПРОЕКТ г Минск		
Арх.	Зданевич		4.09.81				
Техник	Паланова		1.09.81				

Инв. № подл. | Подпись и дата | Взамен инв. №

ИНВ. № 1131-2

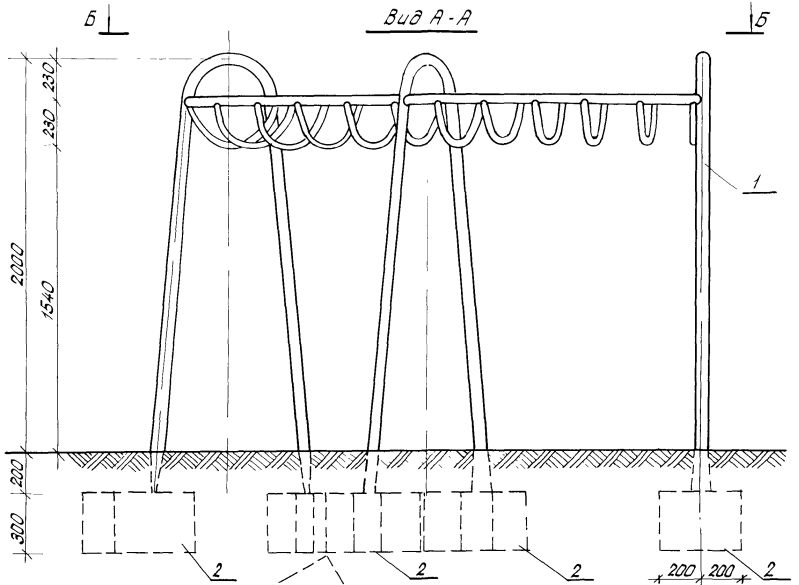

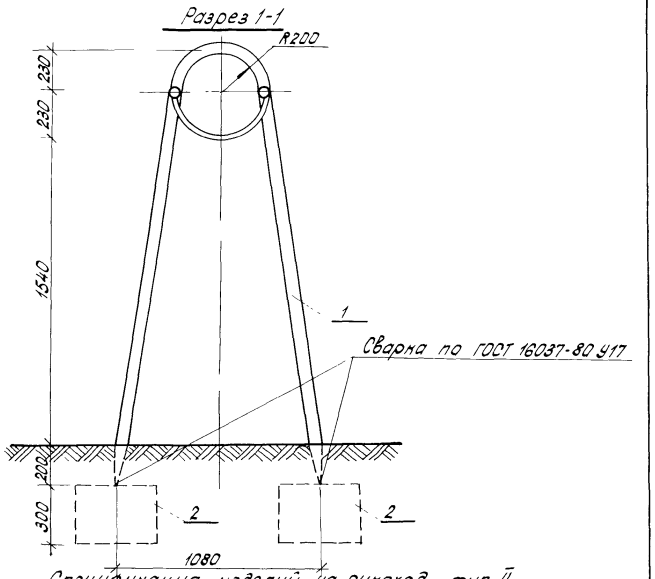

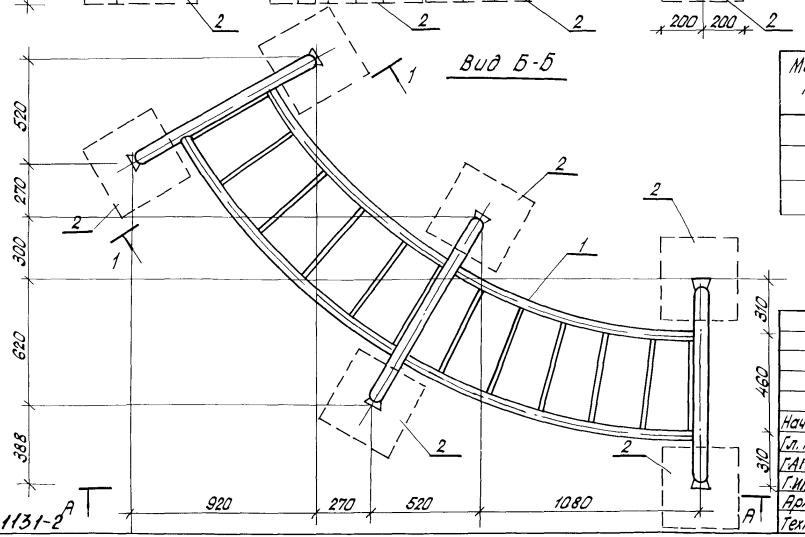

Спецификация изделий на рукоход тип II

Марка поз.	Обозначение	Наименование	Кол.	Масса ед. кг	Примечание
		Сборочные единицы:			
1	КМИ-05	Рукоход ММ-5	1	88.25	
2	КЖИ-19	Фундамент МЖ-3-6	6	120	

Нач. АКМ-4	Кнауэр		29.09.81
Гл. конст	Михайловский		29.09.81
ГАП	Вишневская		4.09.81
ГИП	Барщой		4.09.81
Арх.	Заневич		1.09.81
Техник	Паланова		1.09.81

310-5-4 АС1

Малые архитектурные формы и элементы благоустройства жилых зон микрорайонов.

Навесы Мебель. Физкультурное оборудование

Стадия	Лист	Листов
Р	38	

Рукоход тип II
Вид А-А Вид Б-Б Разрез 1-1

БЕЛГОСПРОЕКТ г. Минск

Инв. № подл. | Подпись и дата | Взам. инв. №

Инв. № 1131-2

Формат 12

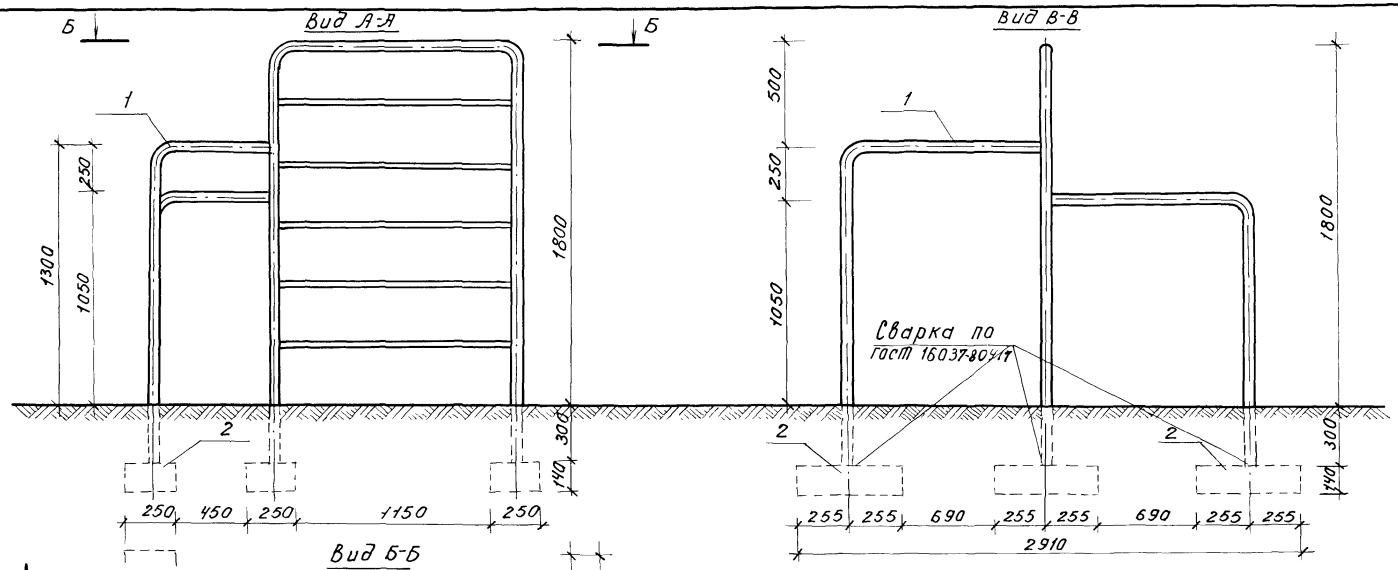

Спецификация изделий на гимнастическую стенку тип I

Марка поз.	Обозначение	Наименование	Кол.	Масса ед. кг.	Примечание
		Сварочные единицы:			
1	КМИ-11	гимнастическая стенка ммн	1	49,43	
2	КЖИ-19	фундамент МЖ-3-5	4	45	

				310-5-4	АС1	
				Малые архитектурные формы и элементы благоустройства жилых зон микрорайонов		
Нач.АКМ-4	Кнауэр		29.09.81	Навесы Мебель. Физкультурное оборудование	Стадия	Лист	Листов
Гл.констр.	Михайловский		29.09.81		Р	39	
Г.АП	Вишневская		4.09.81				
ГИП	Баршай		4.09.81	Гимнастическая стенка тип I Вид А-А Вид Б-Б Вид В-В	БЕЛГОСПРОЕКТ г. Минск		
Арх.	Заневич		1.09.81				
Техник	Паланова		1.09.81				

Инв. № подл. | Подпись и дата | Взам. инв. №

Инв. № 1131-2

Формат 12

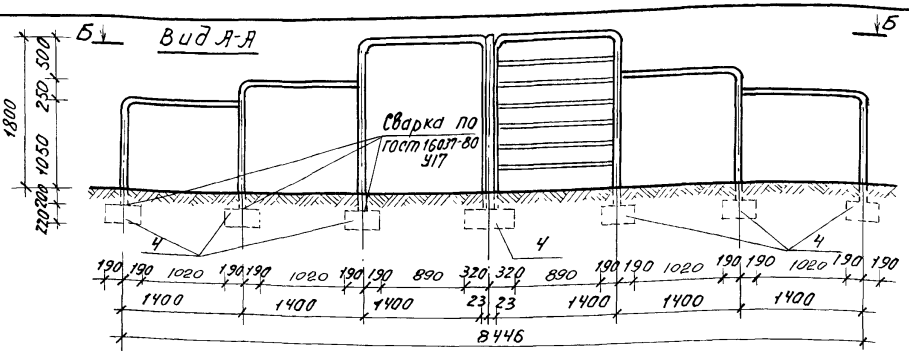

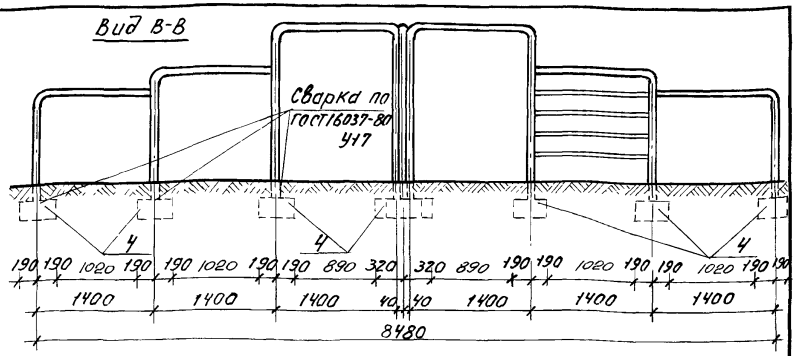

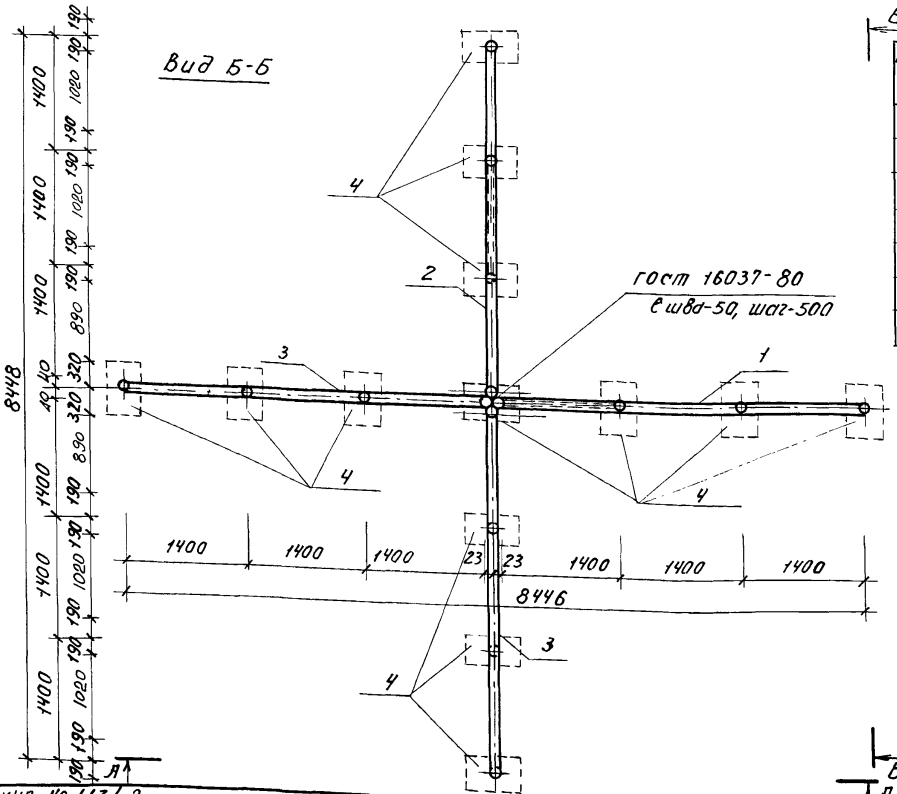

Спецификация изделий на гимнастическую стенку тип II

Марка поз.	Обозначение	Наименование	Кол	Масса ед. кг.	Примечание
		Сборочные единицы			
1	КМИ-38	гимнастическая стенка мм-41	1	57.02	
2	КМИ-38	гимнастическая стенка мм-42	1	51.08	
3	КМИ-38	гимнастическая стенка мм-43	2	39.20	
4	КЖИ-20	фундамент МЖ-3-7	13	133	

Нач. АКМ-4	Кноузр		29.09.81
Гл. констр.	Михайловский		29.09.81
ГАП	Вишневская		30.09.81
ГИП	Баршай		4.09.81
Архит.	Заневич		4.09.81
Техник	Паланова		4.09.81

310-5-4		АС1	
Малые архитектурные формы и элементы благоустройства жилых зон микрорайонов			
Навесы. Мебель. Физкультурное оборудование	Стадия	Лист	Листов
	Р	40	
Гимнастическая стенка тип II. Вид А-А, Б-Б, В-В	БЕЛГОСПРОЕКТ г. Минск		

Инв. № подл. | Подпись и дата | Взам. инв. №

Инв № 1131-2

Формат 12

Вид А-А

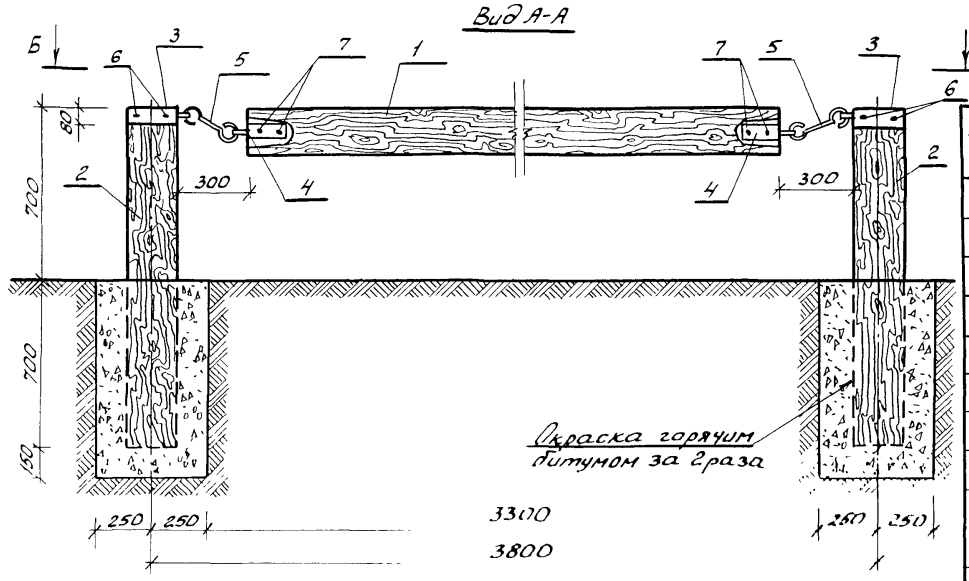

Вид Б-Б

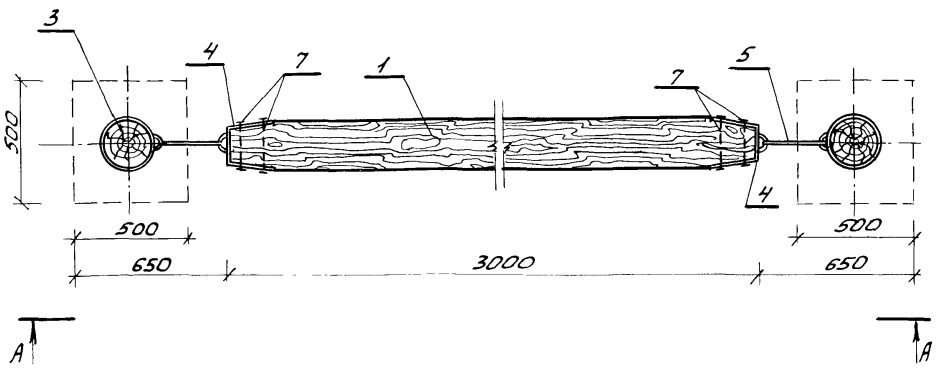

Спецификация изделий на качающееся бревно.

Марка, поз.	Обозначение	Наименование	Кол	Масса ед	Примечание
		Сборочные единицы:			
1	ГОСТ 9463-72*	бревно ф200, ℓ=3000	1	0.095м³	
2	ГОСТ 9463-72*	бревно ф200, ℓ=1400	2	0.044м³	
3	КМЦ-59	ММ-72	2	2.590кг	
4	КМЦ-58.01	ММ-70	2	1.69м	
5	КМЦ-58.02	ММ-71	2	0.640кг	
6	ГОСТ 1144-80	Шуруп 1-4×50	8	0.004кг	
7	ГОСТ 7798-70*	Болт М12×210	4	0.198кг	
	ГОСТ 5915-70*	Гайка М12	4	0.017кг	
	ГОСТ 11371-78	Шайба 12	4	0.004кг	
		Материалы			
		Бетон М-100	0.38м³		

Нач. АКМЧ	Кнауэр		29.09.89
Гл. констр.	Михайловский		29.09.89
ГАП	Вишневская		4.09.81
ГИП	Баршай		4.09.81
Архит.	Здановіч		4.09.81
Техник	Паланова		4.09.81

310-5-4 АС 1

Малые архитектурные формы и элементы благоустройства жилых зон микрорайонов

Навесы, мебель. Физкультурное оборудование

Стадия	Лист	Листов
Р	41	

Качающееся бревно. Вид А-А. Вид Б-Б

БЕЛГОСПРОЕКТ г. Минск

Инв. № подл. | Подпись и дата | Взам. инв. №

инв. № 1131-2

Вид А-А

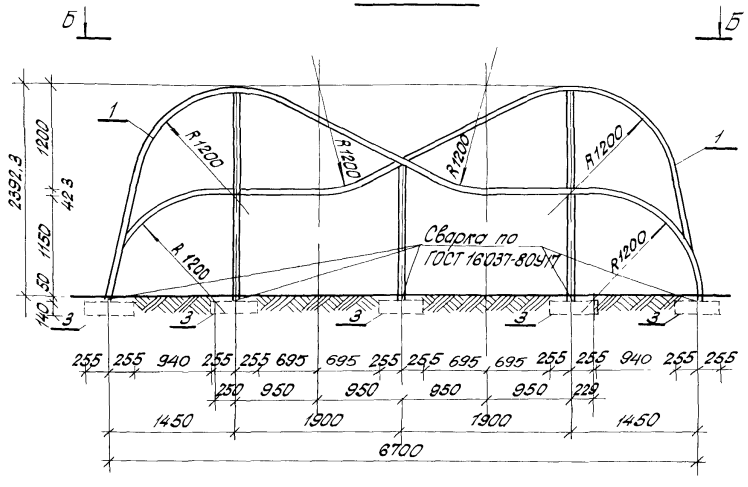

Вид Б-Б

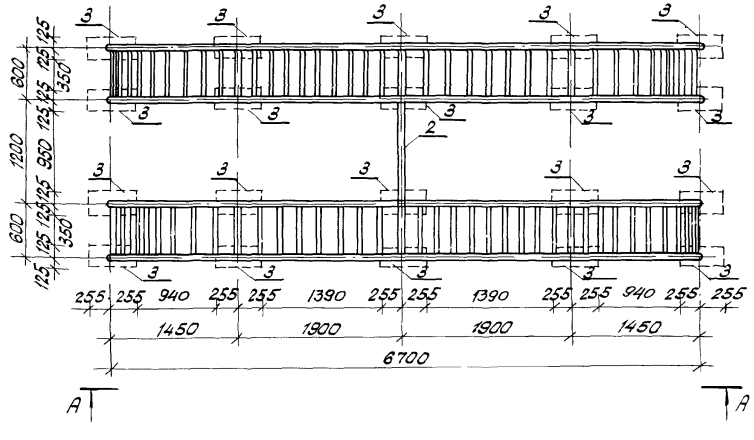

Спецификация изделий на волну

Марка поз.	Обозначение	Наименование	Кол.	Масса ед. кг.	Примечание
		Сборочные единицы			
1	КМ-27	Лиана ММ-27	2	158.8	
2		Труба 25×2.8 ГОСТ 3262-75* L=1200	1	2.54	
3		Фундамент НЖ-3-5	20	45	

Нач. АКМ-4	Кноуэр		29.09.81
Гл. констр.	Михайловский		29.09.81
ГАП	Вишневская		4.09.81
ГИП	Баршай		4.09.81
Арх	Званевич		1.09.81
Техник	Паланова		1.09.81

310-5-4 АС1

Малые архитектурные формы и элементы благоустройства жилых зон микрорайонов.

Навесы Мебель Физкультурное оборудование

Стадия	Лист	Листов
Р	42	

Волна
Вид А-А Вид Б-Б

БЕЛГОСПРОЕКТ г. Минск

Инв. № подл. | Подпись и дата | Взам. инв. №

Инв. № 1131-2

Формат 12

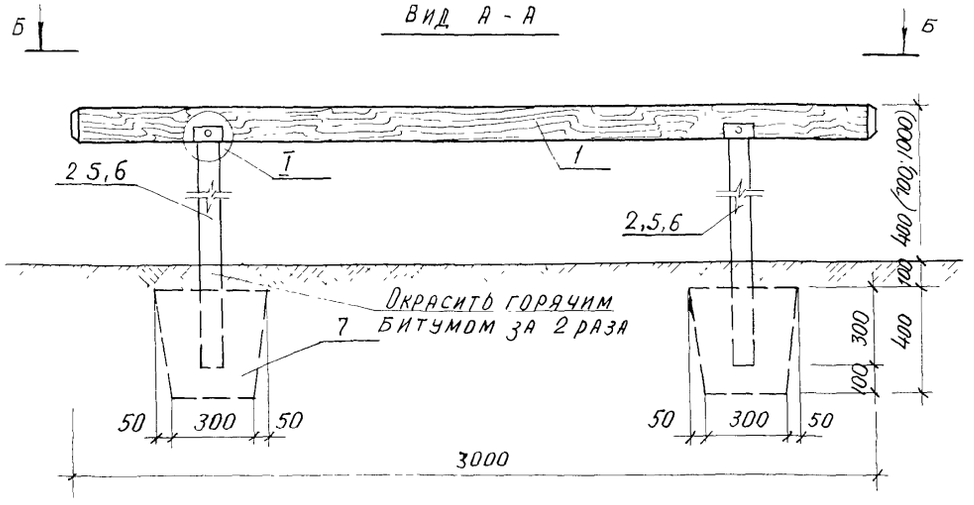

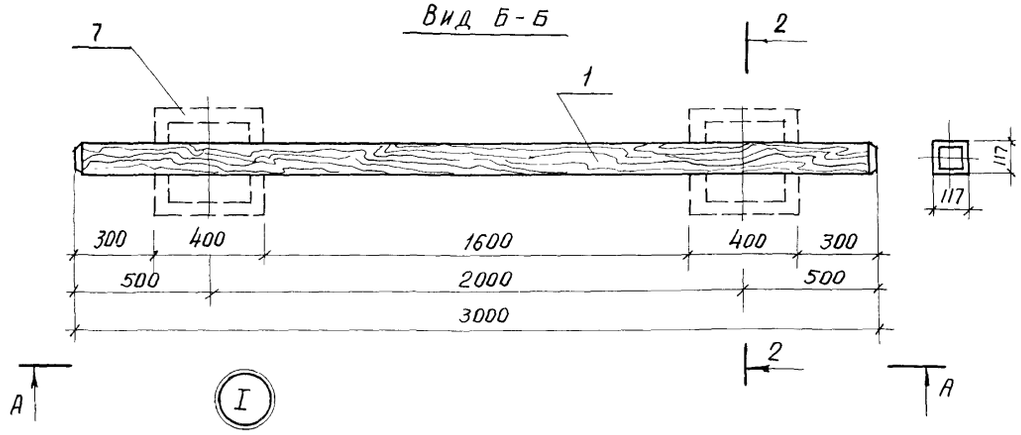

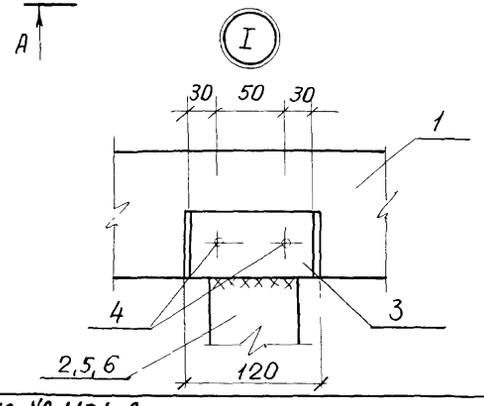

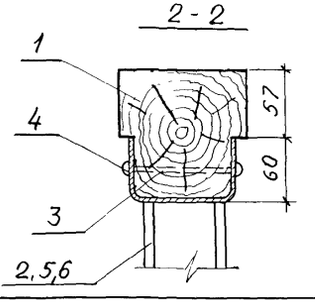

Марка поз	Обозначение	Наименование	Кол	Масса ед кг	Приме-чание
		Бум тип I А			
1	ГОСТ 24454-80 Е	117×117, ℓ=3000	1	0,050м³	
2	ГОСТ 3262-75*	Труба 65×3,2, ℓ=1283	2	7,325кг	
3	ГОСТ 8278-75*	С100×60×4, ℓ=110 из Ст3кп ГОСТ 11474-76	2	0,542кг	
4	ГОСТ 1144-80	Шуруп 5,0×70	4	0,009кг	
7		Материалы: бетон м50		0,144м³	
		Бум тип I Б			
1	ГОСТ 24454-80 Е	117×117, ℓ=3000	1	0,050м³	
3	ГОСТ 8278-75*	С100×60×40, ℓ=110 из Ст3кп ГОСТ 11474-76	2	0,542кг	
4	ГОСТ 1144-80	Шуруп 5,0×70	4	0,009кг	
5	ГОСТ 3262-75*	Труба 65×3,2, ℓ=0,83	2	5,613кг	
7		Материалы бетон м50		0,144м³	
		Бум тип I В			
1	ГОСТ 24454-80 Е	117×117, ℓ=3000	1	0,050м³	
3	ГОСТ 82278-75*	С100×60×40, ℓ=110 из Ст3кп ГОСТ 11474-76	2	0,542кг	
4	ГОСТ 1144-80	Шуруп 5,0×70	4	0,009кг	
6	ГОСТ 3262-75*	Труба 6,5×3,2, ℓ=683	2	5,129кг	
7		Материалы бетон м50		0,144м³	

		310-5-4	АС 1
		Малые архитектурные формы и элементы благоустройства жилых зон микрорайонов	
Нач АКМЧ	Кнауэр	29.09.81	Навесы Мебель Физкультурное оборудование
Гл констр	Михайловский	29.09.81	
ГАП	Вишевская	4.09.81	
ГИП	Баршай	4.09.81	Бум тип I (А,Б,В) Вид А-А, Вид Б-Б, Узел 1
Архитект	Заневич	4.09.81	
Техник	Паланова	4.09.81	

Стадия	Лист	Листов
Р	43	

Белгоспроект г. Минск

Инв. № подл. | Подпись и дата | Взам. инв. №

Инв. № 1131-2

Вид А-А

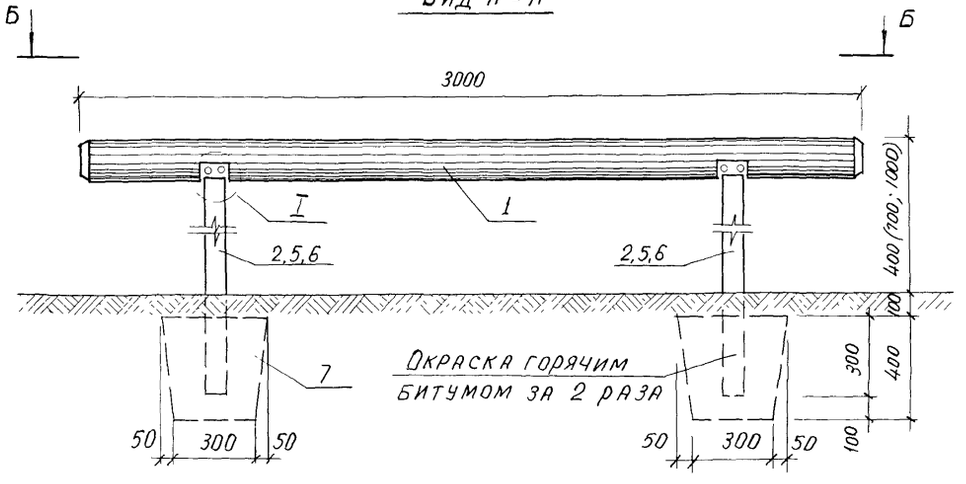

Вид Б-Б

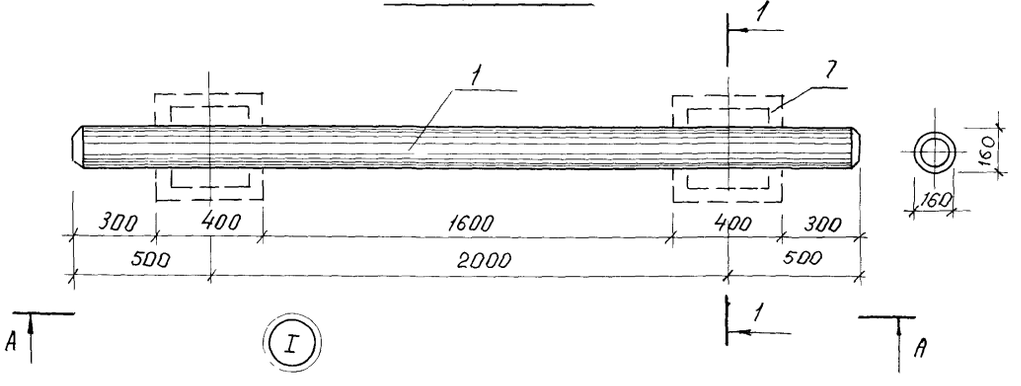

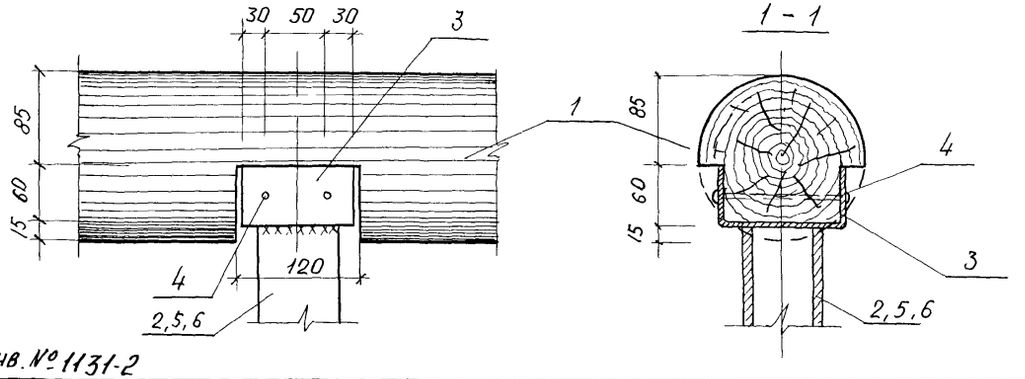

Марка поз	Обозначение	Наименование	Кол	Масса ед	Приме-чание
		БУМ тип II А			
1	ГОСТ 9463-72*	Бревно ф 160, ℓ = 3000	1	0,060 м³	
2	ГОСТ 3262-75*	Труба 65×3,2, ℓ = 1225	2	6995 кг	
3	ГОСТ 8278-75*	Е 120×60×4 из Ст3 КП ГОСТ 11474-76, ℓ = 110	2	0,771 кг	
4	ГОСТ 1144-80	Шуруп 6,0×70	4	0,009 кг	
7		Материалы: бетон М50		0,144 м³	
		БУМ тип II Б			
1	ГОСТ 9463-72*	Бревно ф 160, ℓ = 3000	1	0,060 м³	
3	ГОСТ 8278-75*	Е 120×60×4; ℓ = 110 из Ст3 КП ГОСТ 11474-76	2	0,771 кг	
4	ГОСТ 1144-80	Шуруп 5,0×70	4	0,009 кг	
5	ГОСТ 3262-75*	Труба 65×3,2, ℓ = 925	2	5,282 кг	
7		Материалы: бетон М50		0,144 м³	
		БУМ тип II В			
1	ГОСТ 9463-72*	Брено ф 160, ℓ = 3000	1	0,060 м³	
3	ГОСТ 8278-75*	С 120×60×4, ℓ = 110 из Ст3кп, ГОСТ 11474-76	2	0,771 кг	
4	ГОСТ 1144-80	Шуруп 5×70	4	0,009 кг	
6	ГОСТ 3262-75*	Труба 65×32; ℓ = 625	2	3,569 кг	
7		Материалы бетон М50		0,144 м³	

Нач АКМ-Ч	Кнауэр		29.09.81
Гл констр	Михайловский		29.09.81
ГАП	Вишневская		4.09.81
ГИП	Баршай		4.09.81
Архитектор	Заневич		4.09.81
Техник	Паланова		4.09.81

310-5-4 АС 1

Малые архитектурные формы и элементы благоустройства жилых зон микрорайонов

Навесы. Мебель. Физкультурное оборудование

Стадия	Лист	Листов
Р	44	

БУМ тип II (А, Б, В) Вид А-А, Вид Б-Б, Узел I, Сечение 1-1

Белгоспроект г. Минск

Взамен инв. № | Подпись и дата | Инв. № подл.

Инв. № 1131-2

Вид А-А

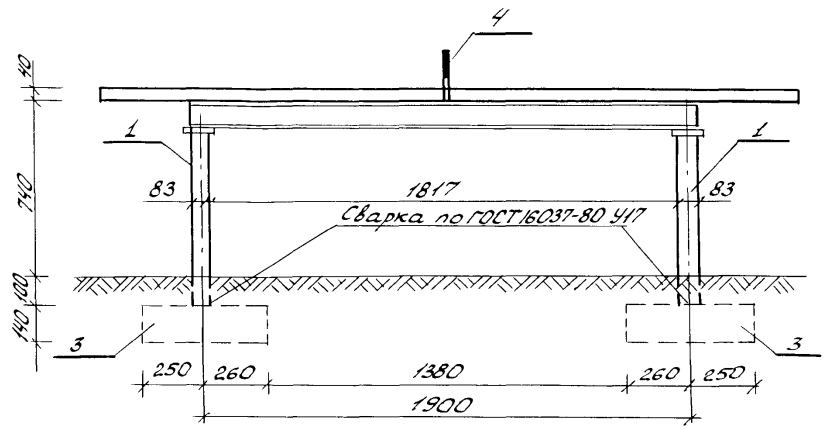

Вид Б-Б

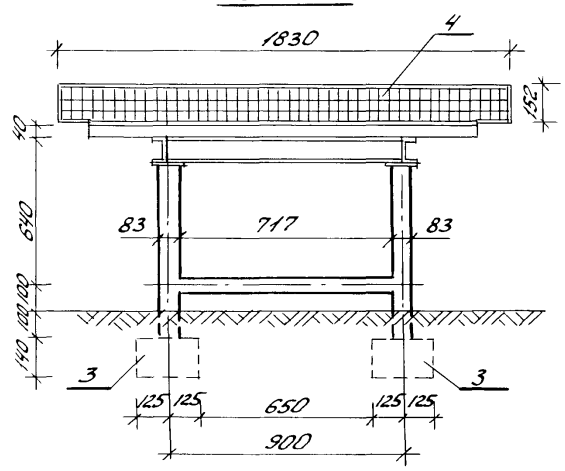

Вид В-В

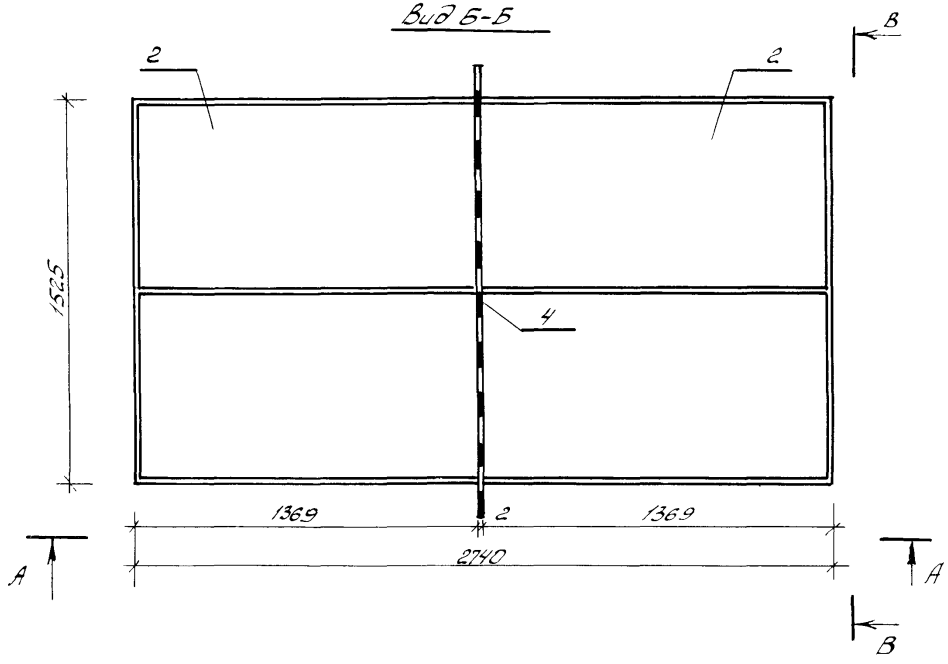

Спецификация изделий на стол для настольного тенниса

Марка поз.	Обозначение	Наименование	Кол.	Масса ед.кг	Примечание
		Сборочные единицы			
1	КМU-35	опорная рама ММ-38	1	39.49	
2	КЖU-30	Арноцем. плита МЖ-3-21	2	15.12	
3	КЖU-19	Фундамент МЖ-3-5	4	45	
4		Сетка 1830×152 мм	1		

1. Стол оборудуется съемной сеткой размером 1830×152 мм
2. Поверхность стола матовая, темно-зеленого цвета с разметочными линиями белого цвета.

				310-5-4	АС-1
Нач. АКМ-4	Кнауэр		29.09.81	Малые архитектурные формы и элементы благоустройства жилых зон микрорайонов	
Гл. конст.	Михайловский		29.09.81		
ГАП	Вишневская		4.09.81	Навесы, мебель. Физкультурное оборудование	Стадия: ТР; Лист: 45; Листов:
ГИП	Баршай		4.09.81		
Арх.	Заневич		4.09.81		
Инж. кон.	Урбанович		4.09.81	Стол для настольного тенниса вид А-А вид Б-Б, Вид В-В.	БЕЛГОСПРОЕКТ г. Минск
Техник	Паланова		4.09.81		

Инв. № подл. | Подпись и дата | Взам. инв. №

Инв. № 1131-2

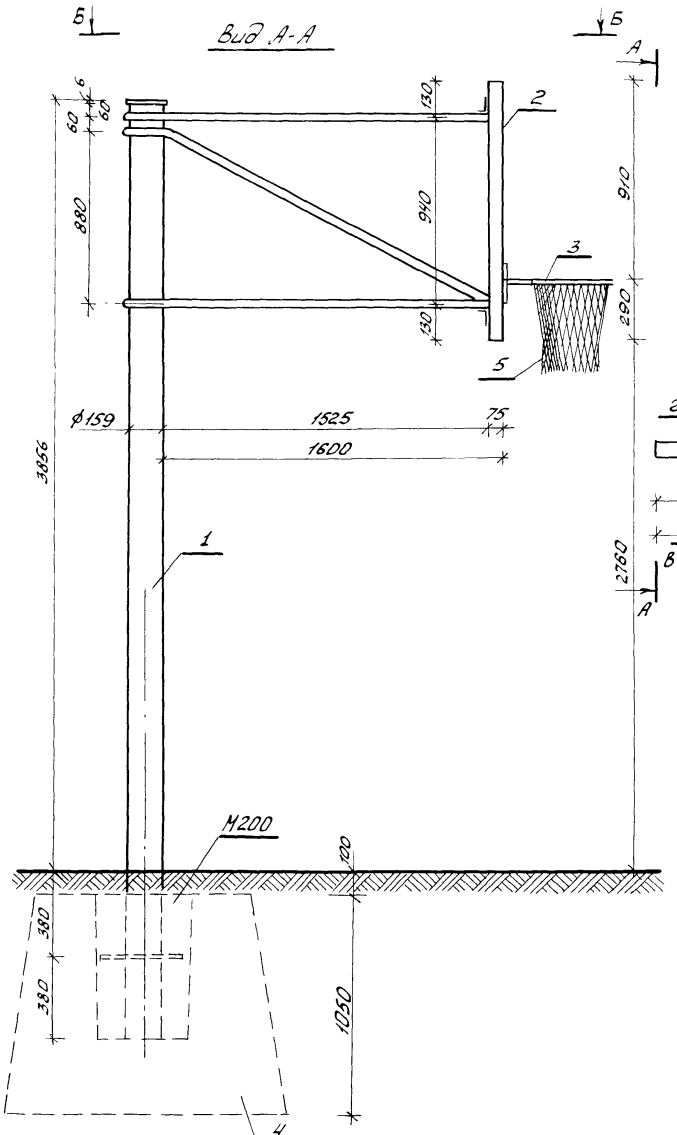

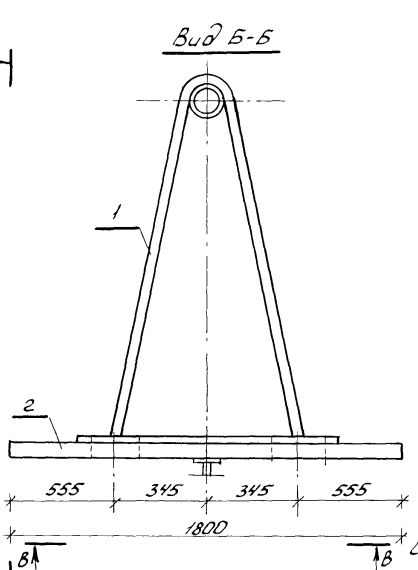

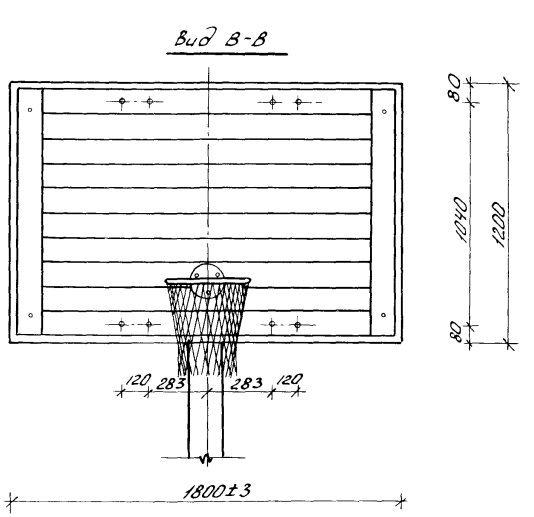

Спецификация изделий на стойку баскетбольную

Марка поз.	Обозначение	Наименование	Кол.	Масса ед. кг	Примечание
		Сборочные единицы:			
1	КМИ-34	Стойка баскетбольная ММ-37	1	125.65кг	
2	КДИ-01	Щит баскетбольный МД-1-1	1	0.142м³	
3	КМИ-26	Кольцо ММ-44	1	1.76	
4	ШИ-04-1.8.6.	Фундамент Ф-13-3	1	3.05т	
5		Сетка капроновая, узловая	1		

				310-5-4	АС1
				Малые архитектурные формы и элементы благоустройства жилых зон микрорайонов	
Нач АКНЧ	Кнауэр		29.09.81	Навесы, мебель. Физкультурное оборудование	Стадия: ТР; Лист: 46; Листов:
Гл.констр	Михайловский		29.09.81		
ГАП	Вишневская		4.09.81		
ГИП	Баршай		4.09.81	Стойка баскетбольная тип II. Вид А-А. Вид Б-Б. Вид В-В	БЕЛГОСПРОЕКТ г. Минск
Техник	Паланова		4.09.81		
Арх. ит	Заневич		4.09.81		

Инв. № подл. | Подпись и дата | Взам. инв. №

инв. № 1131-2

Общий вид

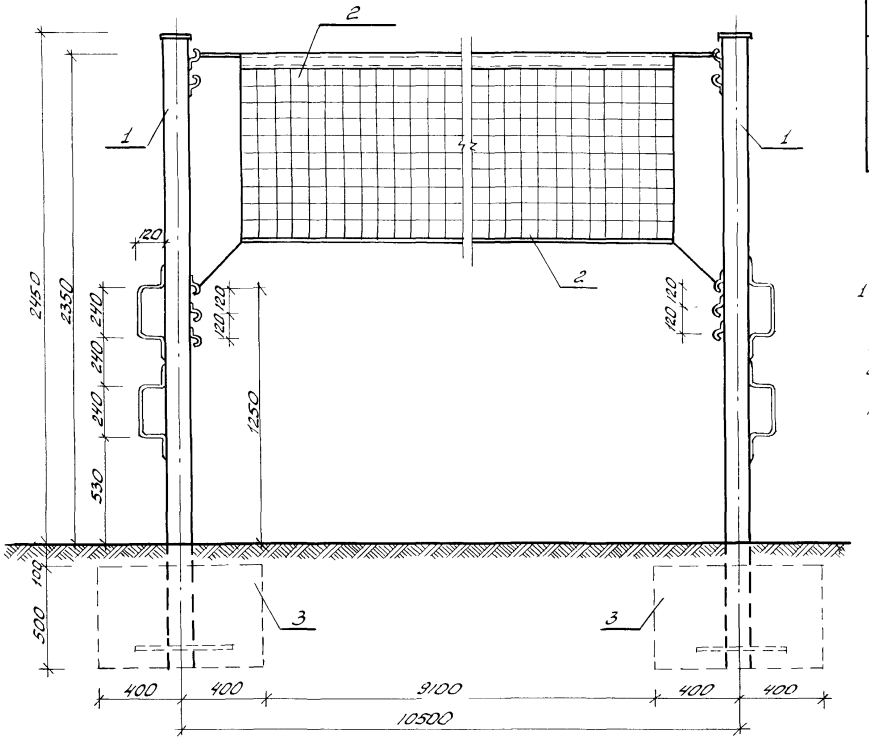

Спецификация на стойку волейбольную

Марка, поз.	Обозначение	Наименование	Кол.	Масса кг	Примечание
		Сборочные единицы			
1	КМИ-37	Стойка волейбольная ММ-40	2	43,93	
2		Волейбольная капроновая сетка на капроновом канате	1		
3		Фундамент монолитный бетон М 100	2	0,32 м³	

1 Основное оборудование представляет собой сетку длиной 9,5м и шириной 1м, натянутую на тросе между двумя стойками. В зависимости от возраста и пола участников соревнований верхний край сетки устанавливается на разной высоте от поверхности поля для игры (минимально - 210 см, максимально - 243 см).

Нач. АКНЧ	Кнауэр		29.09.81
Гл. констр.	Никайловецкий		29.09.81
ГАП	Вишневецкая		4.09.81
ГИП	Баршай		4.09.81
Архит.	Званевич		4.09.81
Техник	Паланова		4.09.81

310-5-4 АС1

Малые архитектурные формы и элементы благоустройства жилых зон микрорайонов

Навесы, мебель. Физкультурное оборудование

Стадия	Лист	Листов
Р	47	

Стойка волейбольная. Общий вид

БЕЛГОСПРОЕКТ г. Минск

Инв. № подл. | Подпись и дата | Взам. инв. №

Инв. № 1131-2

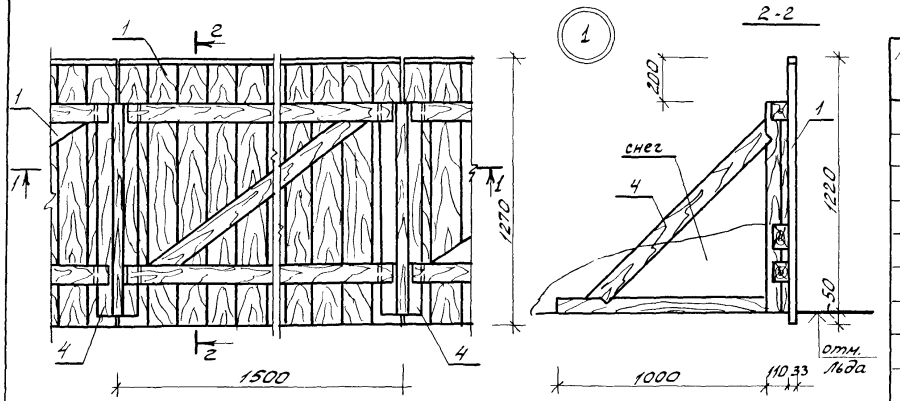

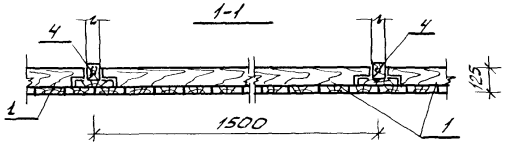

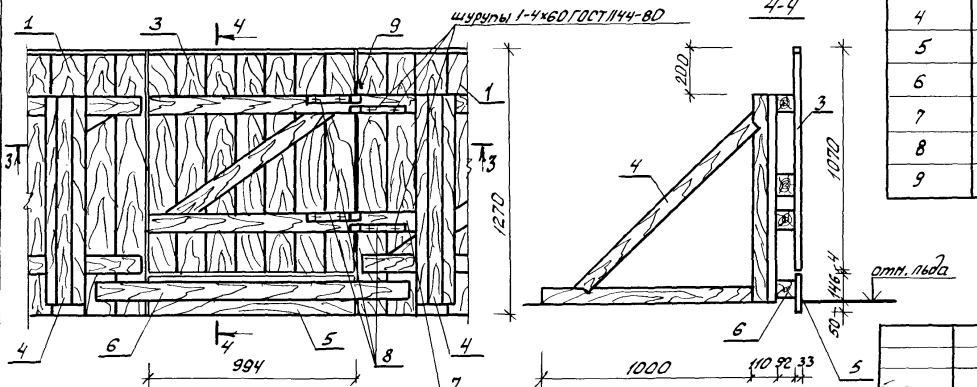

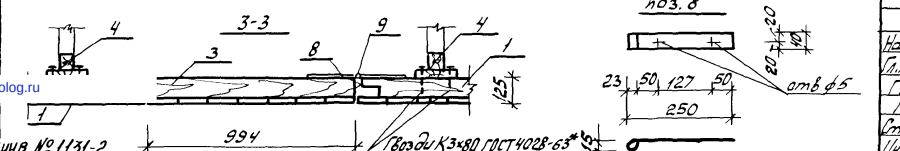

Спецификация ограждения хоккейной площадки

Марка, поз.	Обозначение	Наименование	Кол.	Масса ед. кг	Примечание
		Хоккейная площадка нормальных размеров:			
1	КДИ-12	рядовой щит МД 1-14	88		
2	КДИ-16	Угловой щит МД 1-16	24		
3	КДИ-13	Дверь МД 1-15	2		
4	КДИ-16	Подкос МД 1-17	115		
5	ГОСТ 24454-80Е	Доска 33×196 ℓ=994	2		0.010 м³
6	ГОСТ 24454-80Е	Доска 92×92 ℓ=1500	2		0.015 м³
7	ГОСТ 24454-80Е	Доска 92×92 ℓ=280	2		0.003 м³
8	ГОСТ 103-76	Полоса 4×40 ст3кп ГОСТ 6422-76 ℓ=275	8	0.35	
9	ГОСТ 5781-75	Стержень ф10 А-I ℓ=760	2	0.47	
		Хоккейная площадка минимальных размеров:			
1	КДИ-12	Рядовой щит МД 1-14	48		
2	КДИ-16	Угловой щит МД 1-16	24		
3	КДИ-13	Дверь МД 1-15	2		
4	КДИ-16	Подкос МД 1-17	75		
5	ГОСТ 24454-80Е	Доска 33×196 ℓ=994	2		0.010 м³
6	ГОСТ 24454-80Е	Доска 92×92 ℓ=1500	2		0.015 м³
7	ГОСТ 24454-80Е	Доска 92×92 ℓ=280	2		0.005 м³
8	ГОСТ 103-76	Полоса 4×40 ст3кп ГОСТ 6422-76 ℓ=275	8	0.35	
9	ГОСТ 5781-75	Стержень ф10 А-I ℓ=760	2	0.47	

Нач. АКМЧ	Кнауэр		29.09.81	310-5-4 АС1
Гл. конст.	Михайловский		29.09.81	Малые архитектурные формы и элементы благоустройства жилых зон микрорайонов
ГАП	Вишкевская		4.09.81	Навесы. Мебель. Физкультурное оборудование
ГИП	Барщай		4.09.81	Ограждение хоккейной площадки. Детали
Ст. инж.	Березовский		1.09.81	
Инженер	Дубиковская		1.09.81	

Стадия	Лист	Листов
Р	48	

БЕЛГОСПРОЕКТ г. Минск

Инв. № | Подпись и дата | Взам. инв. №

gost.e-ecolog.ru