С О Ю З Д О Р П Р О Е К Т

Малые и средние мосты на автодорогах Нечерноземной зоны РСФСР

Полносборные пролетные строения L= 15 и 18 м
(для опытного применения)

/Применительно к т.п. 3.503.1-73/

ИНВ. № 35324-М

1990 г.

gost.e-ecolog.ru

СОДЕРЖАНИЕ

Обозначение	Наименование	№ листа
2402.00.00-ОД	Содержание. Требования к материалам.	I
2402.00.0I-ОД	Спецификация к схемам компановки габаритов	2
2402.00.02-ОД	Компоновка габаритов Г8+2х0,75 Г6,5+2х0,75	3
2402.00.03-ОД	Компоновка габаритов Г8+2х0,75 Г10+2х0,75	4
2402.0I.00-У	Узлы I; 3. Крепление перил	5
2402.0I.0I-У	Узел 5. Сварной стык балок	6
2402.03.00-РМ	Спецификация и ведомость расхода материалов на балки пролетного строения	7
2402.03.0I-СБ	Балка пролетного строения Б-I8пр; Б-I8кр	8
2402.03.0I-СБ	——"——"——	9
2402.03.02-СБ	Балка пролетного строения Б-I5пр; Б-I5кр	I0
2402.03.02-СБ	——"——"——	II
2402.04.00-СБ	Арматурные элементы. Сетки. Каркасы. Фиксаторы.	I2
2402.04.0I-СБ	Арматурные элементы. Изделия закладные ИЗ-I; ИЗ-2 /для средних балок /	I3
2402.04.02-СБ	Арматурные элементы. Изделия закладные ИЗ-3; ИЗ-4; ИЗ-5./для крайних балок/	I4
2402.04.03-СБ	Арматурные элементы. Изделия закладные ИЗ-I ÷ ИЗ-5. Спецификация.	I5
2402.04.04-СБ	Закладная деталь ЗД-I	I6

ДАННЫЙ ПРОЕКТ ВЫПУЩЕН ПРИМЕНИТЕЛЬНО К ТИПОВОМУ ПРОЕКТУ СЕРИИ 3.503.I-73.0

ДЛЯ СЕВЕРНЫХ УСЛОВИЙ

I. В сетках С-I и С-2 (лист I2) стержни поз. 4 – ⌀I2А-Ш заменяются на ⌀I4Ас-П.

2. Каркасы КПС-4 и КПС-6 заменяются на КПВ-4 и КПВ-6 соответственно

3. В закладных изделиях ИЗ-I ÷ ИЗ-5 (листы I3-I5) арматурные элементы из стали класса А-Ш заменяются на Ас-П.

4. Поз. I и 3 в закладных изделиях ИЗ-I ÷ ИЗ-5 изготавливаются из листового проката толщиной 22 мм.

Требования к бетону

Бетон тяжелый В30 по ГОСТу 26633-85

Марка бетона по морозостойкости по ГОСТу I0060-87
Ғ200 для обычных условий
Ғ300 для северных условий

Марка бетона по водонепроницаемости W4 по ГОСТу I2730.5-84

Требования к используемой стали

Наименование стали	Документ регламентирующий качество стали	Марка стали	
		для обычных условий	для северных условий
Сталь арматурная класса А-I	ГОСТ 380-88	Ст3пс	Ст3сп
Сталь арматурная класса А-II	ГОСТ 380-88	Ст5пс	——
Сталь арматурная класса Ас-II	ГОСТ 578I-82	——	I0ГТ
Сталь арматурная класса А-Ш	ГОСТ 578I-82	25Г2С	25Г2С*)
Сортовой и фасонный прокат	ГОСТ 380-7I[x]	Ст3пс	Ст3сп**)

Сварку производить электродами Э-42А по ГОСТу 9467-75

*) Арматурную сталь класса А-Ш для северных условий можно применять только в вязаных каркасах.

**) Листовой прокат толщиной 20 мм заменить на 22 мм.

НАСТОЯЩИЙ ПРОЕКТ ВЫПУЩЕН В СООТВЕТСТВИИ С ТЕХНИЧЕСКИМ-ЗАДАНИЕМ ЦНИИСа по договору ИС-90-3-247-05

Инв. № 35324-М

Научный консультант	Руденко	[signature]	11.11.90	2402.00.00-ОД			
				Малые и средние мосты на автодорогах Нечерноземной зоны РСФСР			
Н.конт	Прохоров			Полносборные пролетные строения L=I5; I8 м /для опытного применения/	Стадия	Лист	Листов
Нач.ОИС	Постовой	[signature]	05.11.90		РД	1	16
Гл.спец	Прохоров	[signature]	05.11.90	СОДЕРЖАНИЕ. ТРЕБОВАНИЯ К МАТЕРИАЛАМ	СОЮЗДОРПРОЕКТ		
ГИП	Родюшкин	[signature]	25.10.90				
Инж. Iк.	Беставлывиан	[signature]	29.10.90				

Инв № подл	Подпись и дата	Взам. Инв №
35324-М		

	Обозначение	Наименование	Количество на схему, L=15м				Количество на схему, L=18м				Примечания
			1	2	3	4	1	2	3	4	
		Балки									
1	2402.03.00	Б-Lкр	2		2	2	2		2	2	
2	2402 03.00	Б-Lпр	4	4	5	6	4	4	5	6	
3	2402.03.00	Б-Lкр-1 *)		2				2			
		Барьерное ограждение									
4	ГОСТ 26804-86	11 МО-S	30		30	30	36		36	36	п.м.
5	3503 1-73.1 040000-00(01,02)	Бордюр		10				12			
		Блок перильного ограждения									
6	3.503 вып 15	ПО	10	10	10	10	12	12	12	12	
		Крепление барьерного ограждения									
	3.503.1-73.0 35	Узел 2	12		12	12	14		14	14	
		Крепление бордюрного ограждения									
	3.503.1-73 0 36	Узел 4		20				24			
		Крепление перил									
	2402.01.00-У	Узел 1	12		12	12	14		14	14	
	2402.01.00-У	Узел 3		12				14			
		Соединение балок									
	2402.01.01-У	Узел 5	30	30	36	42	35	35	42	49	
		Бетон В25	0,24	0,24	0,29	0,34	0,28	0,28	0,34	0,39	$м^3$

*) Б-Lкр-1 отличается от Б-Lкр расположением ЗД-1 (поз 11)

Б-Lкр

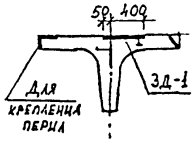

Б-Lкр-1

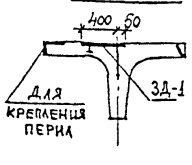

Инв № 35324-м

Научный консультант	Руденко		11 11 90
Норм контр	Прохоров		
Нач ОИС	Постовой		05 11 90
Гл спец	Прохоров		05 11 90
ГИП	Родюшкин		25 10 90
Нач пр гр.	Гьесин		23 10 90
Инж Тк	Беставашвили		23 10 90

2402.00.01-ОД

Малые и средние мосты на автодорогах нечерноземной зоны РСФСР

Полносборные пролетные строения l = 15, 18 м (для опытного применения)

Стадия	Лист	Листов
РД	2	16

Спецификация к схемам компоновки габаритов

СОЮЗДОРПРОЕКТ

Инв. N подл	Подпись и дата	Взам. Инв. N
35324-м		

СХЕМА 1.
Г 6.5 + 2×0,75

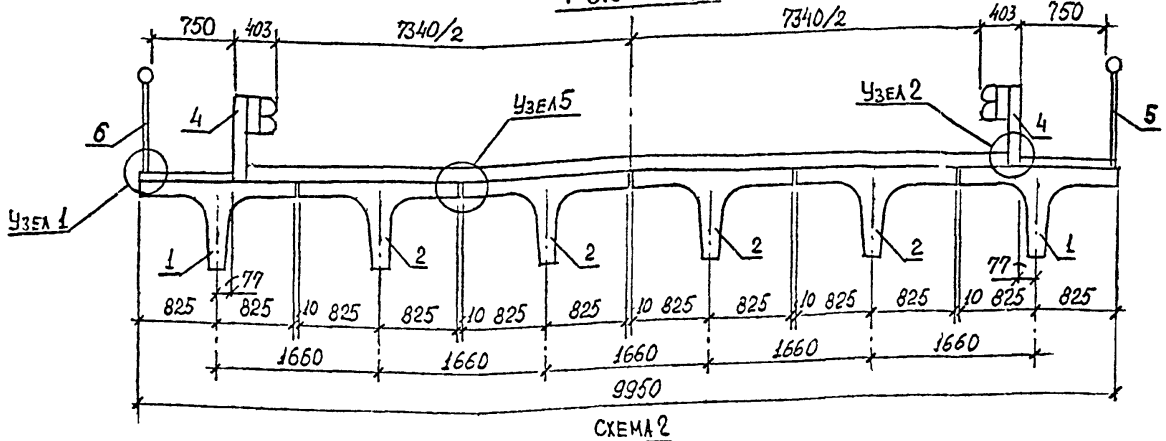

СХЕМА 2
Г 8 + 2×0.75

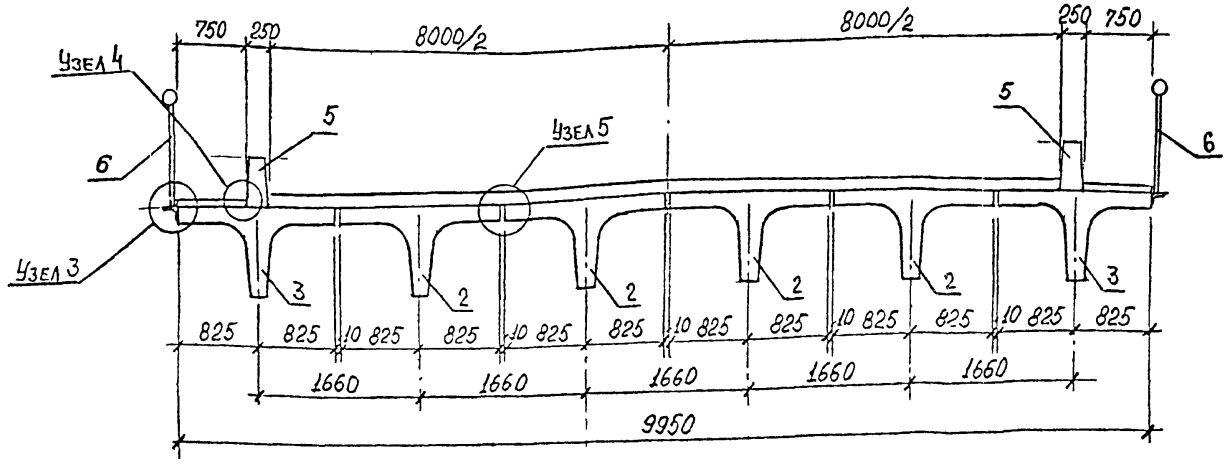

1. Конструкция проезжей части принята по типовому проекту серии 3.503.1-73. лист 3.503 1-73.0 25.

Инв. № 35324-м

Научный консультант	Руденко		11.11.90
Норм контр	Прохоров		
Нач. ОИС	Постовой		05.4.90
Гл. спец.	Прохоров		05.0.90
ГИП	Родюшкин		25.10.90
Нач. пр-тр	Гнесин		23.10.90
Инж. Тк.	Беставашвили		23.10.90

2402.00.02-ОД

МАЛЫЕ И СРЕДНИЕ МОСТЫ НА АВТОДОРОГАХ НЕЧЕРНОЗЕМНОЙ ЗОНЫ РСФСР

Полносборные пролетные строения l=15,0, 18,0 м (для опытного применения)

Стадия	Лист	Листов
РД	3	16

КОМПОНОВКА ГАБАРИТОВ: Г6,5+2×0,75, Г8+2×0,75

СОЮЗДОРПРОЕКТ

Инв. № подл.	Подпись и дата	Взам. Инв. №
35324-м		

Схема 3
Г8 + 2×0,75

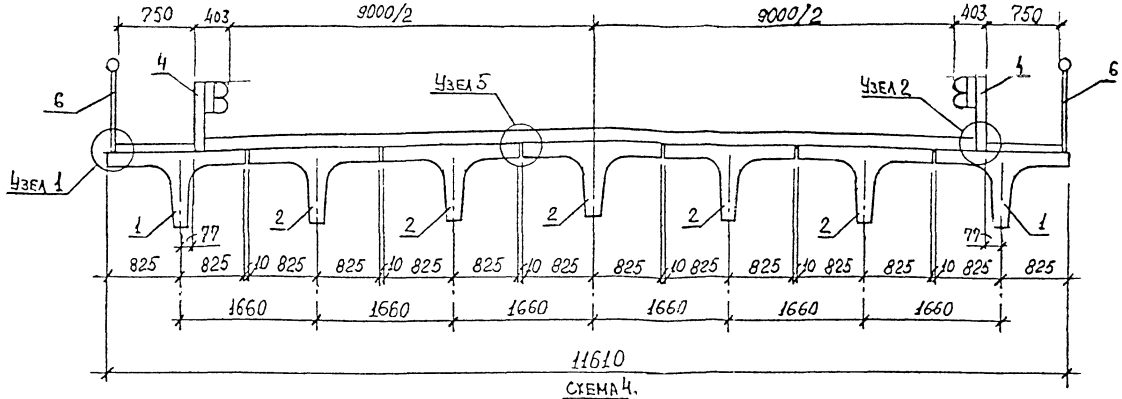

Схема 4.
Г10 + 2×0,75

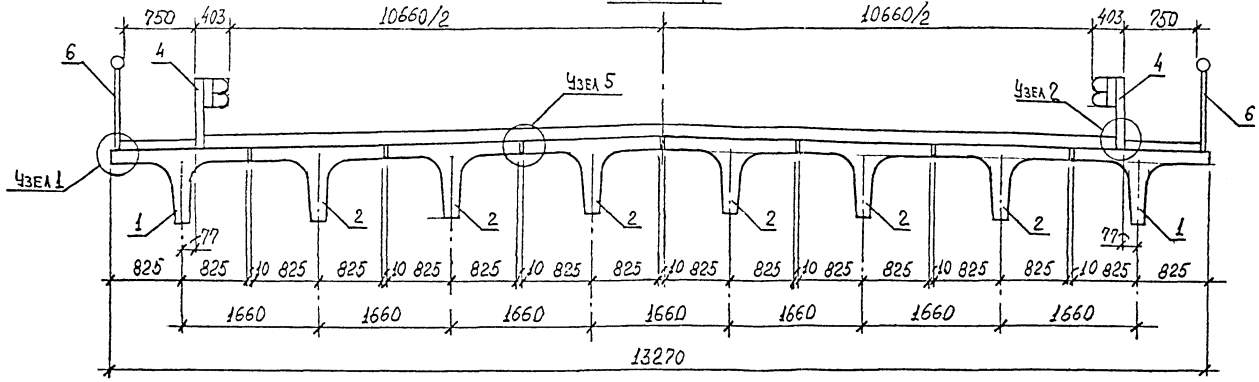

1. Конструкция проезжей части принята по типовому проекту серии 3.503.1-73; лист 3.503.1-73.0 25.

Инв. № 35324-м

Научный консультант	Руденко		11.11.75
Норм. контр.	Прохоров		
Нач. ОИС	Ростовой		05.11.75
Гл. спец.	Прохоров		05.11.75
ГИП	Родюшкин		23.10.75
Нач. пр. гр.	Гнесин		23.10.75
Инж. Тк.	Бестав льщик		23.10.75

2402.00.03 - ОД

Малые и средние мосты на автодорогах Нечерноземной зоны РСФСР

Полносборные пролетные строения: ℓ=15,0; 18,0 м (для опытного применения)

Стадия	Лист	Листов
РД	4	16

Компоновка габаритов: Г8 + 2×0,75; Г10 + 2×0,75

СОЮЗДОРПРОЕКТ

Инв. № подл. | 35324-м | Подпись и дата | Взам. Инв. №

Узел 1

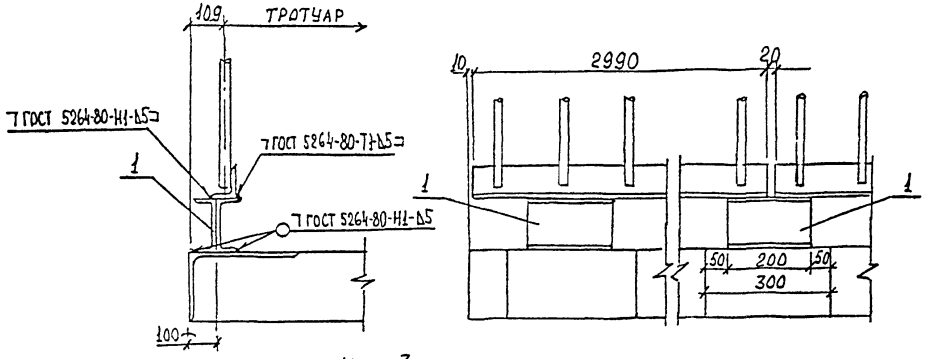

Поз.	Обозначение	Наименование	Кол-во на уз.	Кол-во на уз.	Прим.
		Детали			
1		Подставка 2[12; l=200	1	1	4,16кг
2		L 160×100×10; l=250		1	4,95кг
3		Косынка -80×12; l=140		2	0,53кг

Узел 3

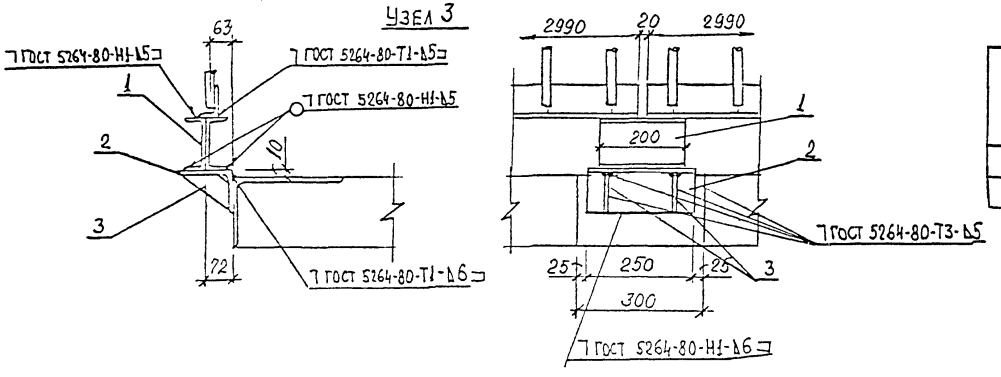

Ведомость расхода стали на 1 узел

Марка узла	Изделия арматурные				
	Прокат, кг				Всего
	[12	L160×100×10	-80×12	Итого	
Узел 1	4.16			4.16	4.16
Узел 3	4.16	4.95	1.06	10.17	10.17

Поз. 1.

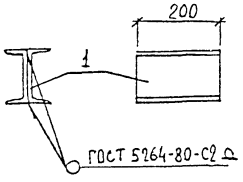

Поз 3

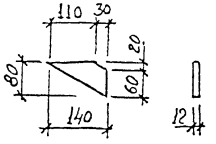

Инв. № 35324-м

Научный консультант	Руденко		11.11.90
Норм. контр.	Прохоров		
Нач. ОИС	Постовой		05.11.90
Гл. спец.	Прохоров		05.11.90
ГИП	Родюшкин		25.10.90
Нач. пр. гр.	Гнесин		23.10.90
Инж. I к	Беставашвили		23.10.90

2402.01.00 - У

Малые и средние мосты на автодорогах Нечерноземной зоны РСФСР

Полносборные пролетные строения l=15,0, 18,0 м

Стадия	Лист	Листов
РД	5	16

Узлы 1; 3
Крепление перил

СОЮЗДОРПРОЕКТ

Инв. № подл.	Подпись и дата	Взам. инв. №
5324-м		

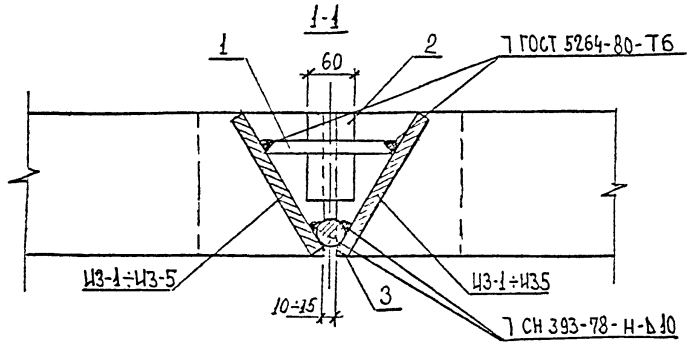

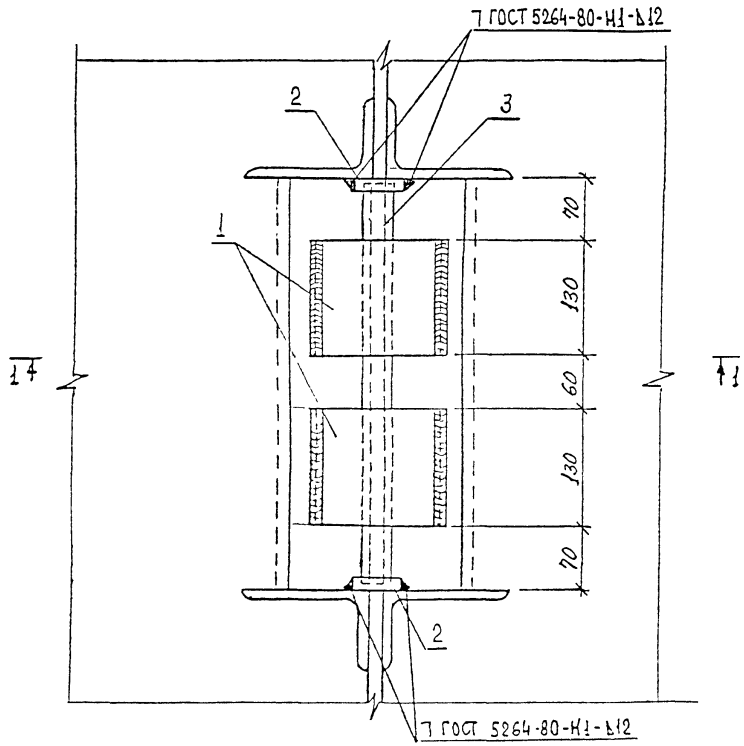

Поз.	Обозначение	Наименование	Кол-во на 1 узел	Примечание
		Детали		
1		-130×16, ℓ=140	2	2,29 кг
2		-100×12, ℓ=60	2	0,57 кг
3		⌀ 25 А-II, ℓ=440	1	1,7 кг

Ведомость расхода стали на 1 узел

Марка узла	Изделия арматурные					
	Арматура, кг		Прокат кг			Всего
	⌀25 А-II	Итого	-130×16	-100×12	Итого	
Узел 5	1,70	1,70	4,58	1,14	5,72	7,42

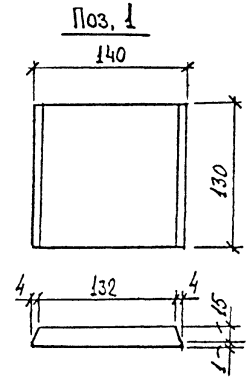

Инв № 35324-м

Научный консультант	Руденко		11.11.90
Норм. контр.	Прохоров		
Нач ОИС	Постовой		05.11.90
Гл. спец	Прохоров		05.11.90
ГИП	Родюшкин		25.10.90
Нач. пр. гр.	Гнесин		25.10.90
Инж. Тк	Беставашвили		23.10.90

2402.01.01-У

Малые и средние мосты на автодорогах Нечерноземной зоны РСФСР

Полносборные пролетные строения ℓ=15,0; 18,0 м

Стадия	Лист	Листов
РД	6	16

Узел 5. Сварной стык балок

СОЮЗДОРПРОЕКТ

Инв № подл	Подпись и дата	Взам. инв №
35324-м		

Формат	Зона	Поз.	Обозначение	Наименование	Количество на балку				Примеч.
				Документация					
А3			2402.03.01-СБ	Сборочный чертеж					
А3			2402.03.02-СБ	Сборочный чертеж					
А			2402.00.00-ОД	Требования к материалам					
				Сборочные единицы					
А3		1	3.503.1-73.1 000300	Каркас пространственный КПС-4	1	1			
А3		16	3.503.1-73.1 000400-01	Каркас пространственный КПС-6			1	1	
А3		2	2402.04.00-СБ	Каркас пространственный КП-1	2	2	2	2	
А3		3	2402.04.00-СБ	Каркас пространственный КП-2	3	3	4	4	
А3		4	2402.04.00-СБ	Сетка С-1	4	4	4	4	
А3		5	2402.04.00-СБ	Сетка С-2	6	6	8	8	
А3		6	2402.04.00-СБ	Фиксатор Ф-1	4	4	4	4	
А3		7	2402.04.00-СБ	Фиксатор Ф-2	6	6	8	8	
А3		8	2402.04.01-СБ	Закладное изделие ИЗ-1	4		5		
А3		9	2402.04.01-СБ	Закладное изделие ИЗ-2	2		2		
А4		10	3.503.1-73.1 сп1800	Закладное изделие ЗД-2	2	2	2	2	
А4		11	2402.04.04-СБ	Закладное изделие ЗД-1		4		5	
А3		13	2402.04.02-СБ	Закладное изделие ИЗ-3		4		5	
А3		14	2402.04.02-СБ	Закладное изделие ИЗ-4		1		1	
А3		15	2402.04.02-СБ	Закладное изделие ИЗ-5		1		1	
				Детали					
Б4		12		⌀6А-I, ℓ=350	150	150	180	180	0,08 кг
				Материалы					
				Бетон В30	6,47	6,47	8,30	8,30	м³
				Шифр	Б-15ПР	Б-15КР	Б-18ПР	Б-18КР	
				Масса, т	16,2	16,4	20,8	21,0	

Ведомость расхода стали на 1 балку

Марка изделия	Изделия арматурные										Всего, кг
	Арматура класса, кг										
	A-I			A-II			A-III				
	⌀6	⌀8	Итого	⌀10	⌀16	Итого	⌀12	⌀16	⌀28	Итого	
Б-15 Пр	92.2	176.1	268.3	54.4	50.6	105.0	179.4	21.2	552.6	753.2	1126.5
Б-15 Кр	92.2	176.1	268.3	54.4	50.6	105.0	179.4	21.2	552.6	753.2	1126.5
Б-18 Пр	111.2	225.9	337.1	64.2	—	64.2	216.4	—	771.5	987.9	1389.2
Б-18 Кр	111.2	225.9	337.1	64.2	—	64.2	216.4	—	771.5	987.9	1389.2

Марка изделия	Изделия закладные										Итого
	Арматура класса, кг										
	A-I			A-II			A-III				
	⌀6	⌀8	Итого	⌀10	⌀22	Итого	⌀16	⌀25	Итого		
Б-15 Пр	29.7	9.6	39.3	3.9	—	3.9	103.5	266.8	370.3		413.5
Б-15 Кр	16.2	9.6	25.8	3.9	13.4	17.3	90.5	227.0	317.5		360.6
Б-18 Пр	34.8	11.2	46.0	3.9	—	3.9	121.6	313.4	435.0		484.9
Б-18 Кр	19.0	11.2	30.2	3.9	16.7	20.6	106.4	266.9	373.3		424.1

Марка изделия	Изделия закладные									Всего, кг	Общ. расх. кг
	Прокат, кг										
	-250×160×12	L140×50×5	-160×10	-300×20	-50×20	-460×20	-190×20	-180×12	Итого		
Б-15 Пр	—	56.0	6.0	28.2	6.3	150.0	130.4	—	376.9	790.4	1896.9
Б-15 Кр	68.4	28.0	3.0	113.0	13.9	75.0	65.2	28.8	395.3	755.9	1882.4
Б-18 Пр	—	67.2	6.0	28.2	6.3	175.0	152.2	—	434.9	919.8	2309.0
Б-18 Кр	79.8	33.6	3.0	134.2	17.8	87.5	76.1	33.6	465.6	889.7	2278.9

Инв № 35324-м

Научный консультант	Руденко		
Норм. контр.	Прохоров		
Нач. ОИС	Постовой		
Гл. спец.	Прохоров		
ГИП	Родюкин		
Нач. пр. гр.	Гнесин		
Инж. Тк	Бестаевашвили		

2402.03.00 - РМ

Малые и средние мосты на автодорогах Нечерноземной зоны РСФСР

Полносборные пролетные строения ℓ=15,0; 18,0 м

Стадия	Лист	Листов
РД	7	16

Спецификация и ведомость расхода материалов на балки пролетного строения

Союздорпроект

Инв. № подл. | Подпись и дата | Взам. Инв. №

35324-м

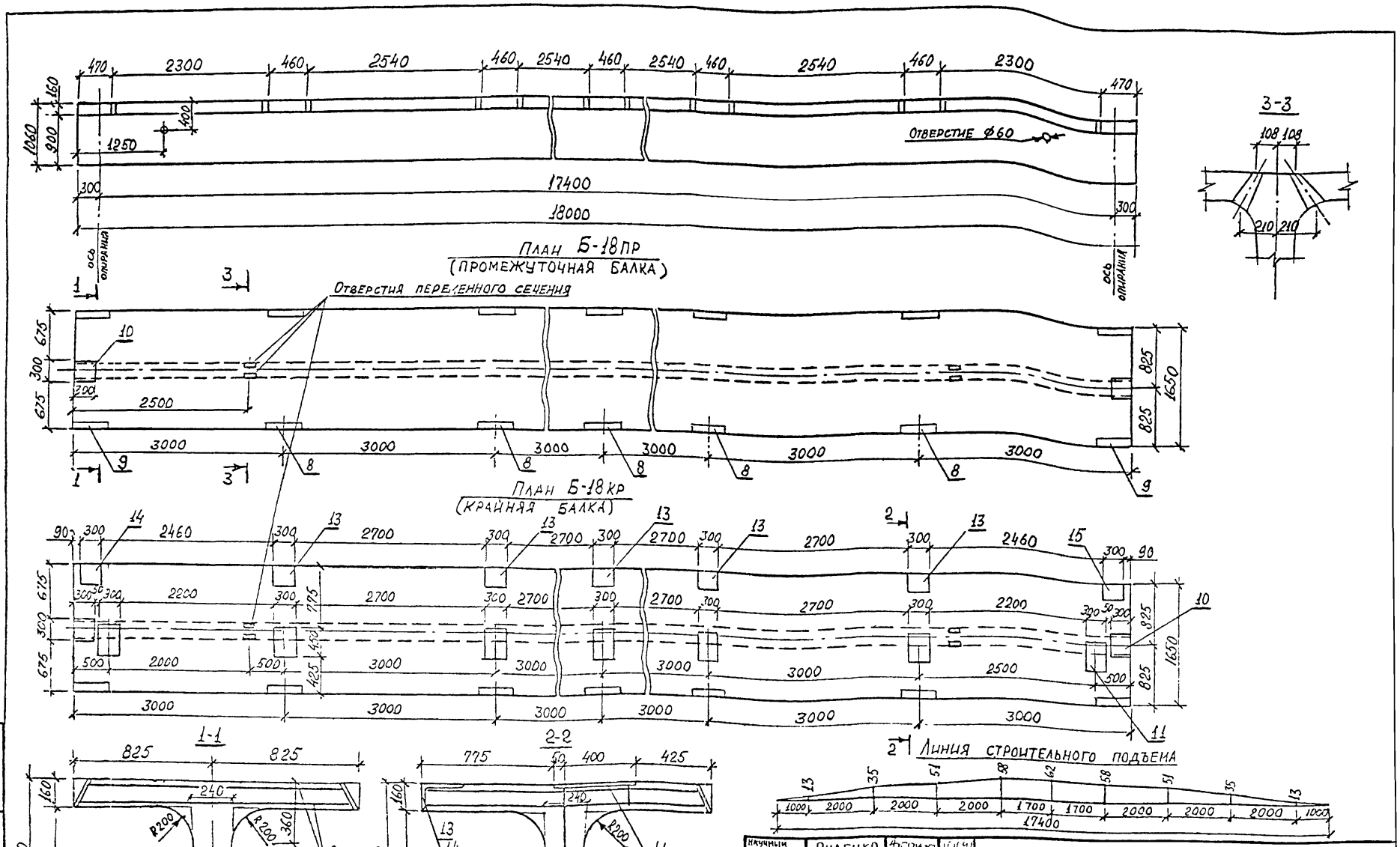

НАУЧНЫЙ КОНСУЛЬТАНТ	РУДЕНКО		11.11.90
НОРМ КОНТ.	ПРОХОРОВ		
НАЧ. ОИС	ПОСТОВОЙ		05.11.90
ГЛ. СПЕЦ	ПРОХОРОВ		05.11.90
ГИП	РОДЮШКИН		25.10.90
НАЧ ПР. ГР	ГНЕСИН		23.10.90
ИНЖ ТК	БЕСТАВАШВИЛ		23.10.90

2402.03.01 - СБ

МАЛЫЕ И СРЕДНИЕ МОСТЫ НА АВТОДОРОГАХ НЕЧЕРНОЗЕМНОЙ ЗОНЫ РСФСР

Полносборные пролетные строения l=15,0, 18,0 м

Стадия	Лист	Листов
РД	8	16

БАЛКА ПРОЛЕТНОГО СТРОЕНИЯ Б-18ПР ; Б-18КР

СОЮЗДОРПРОЕКТ

Инв № подл	Подпись и дата	Взам инв №
35324-М		

Схема армирования балок

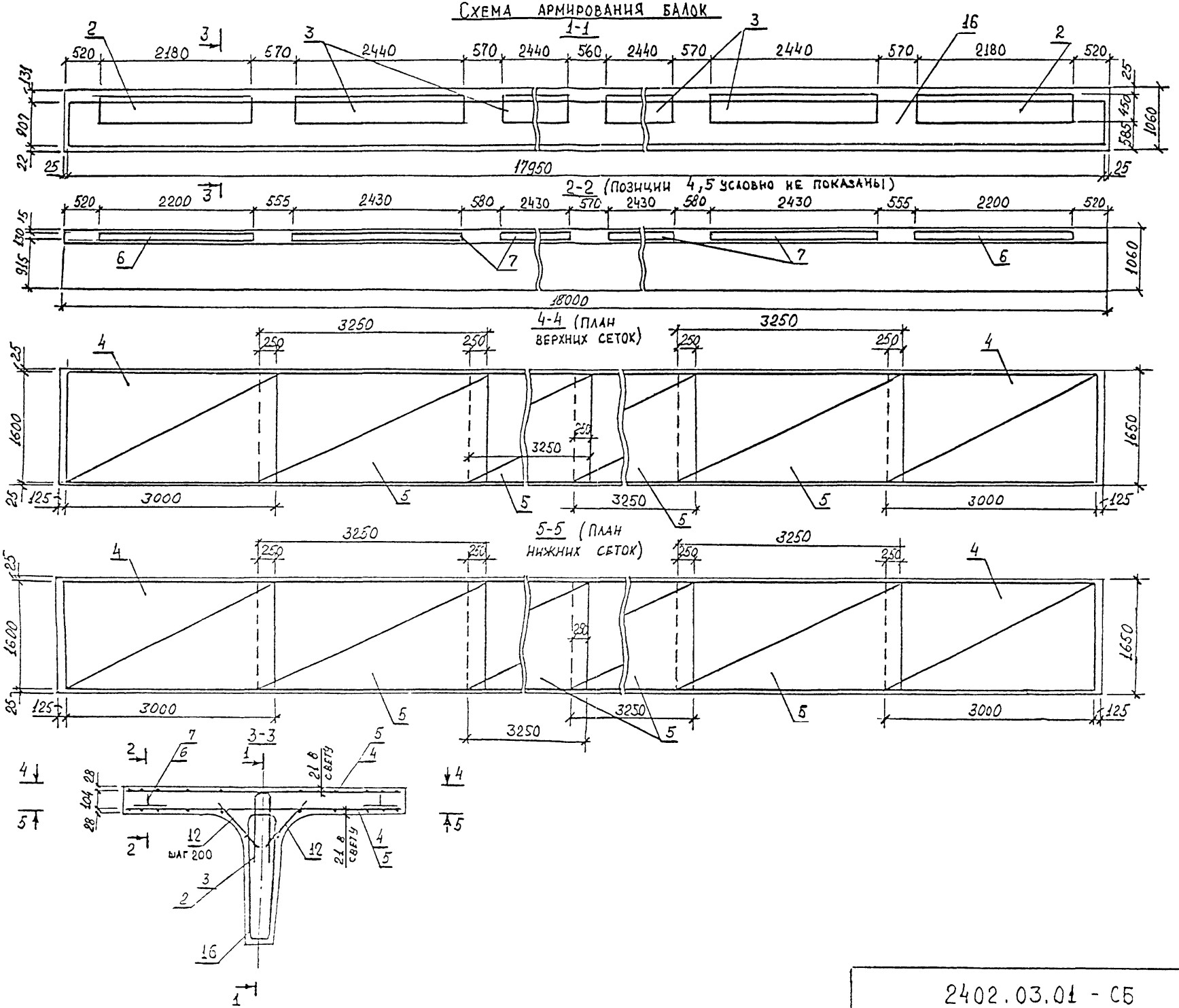

Инв. № подл.	Подпись и дата	Взам. Инв. №
35324-М		

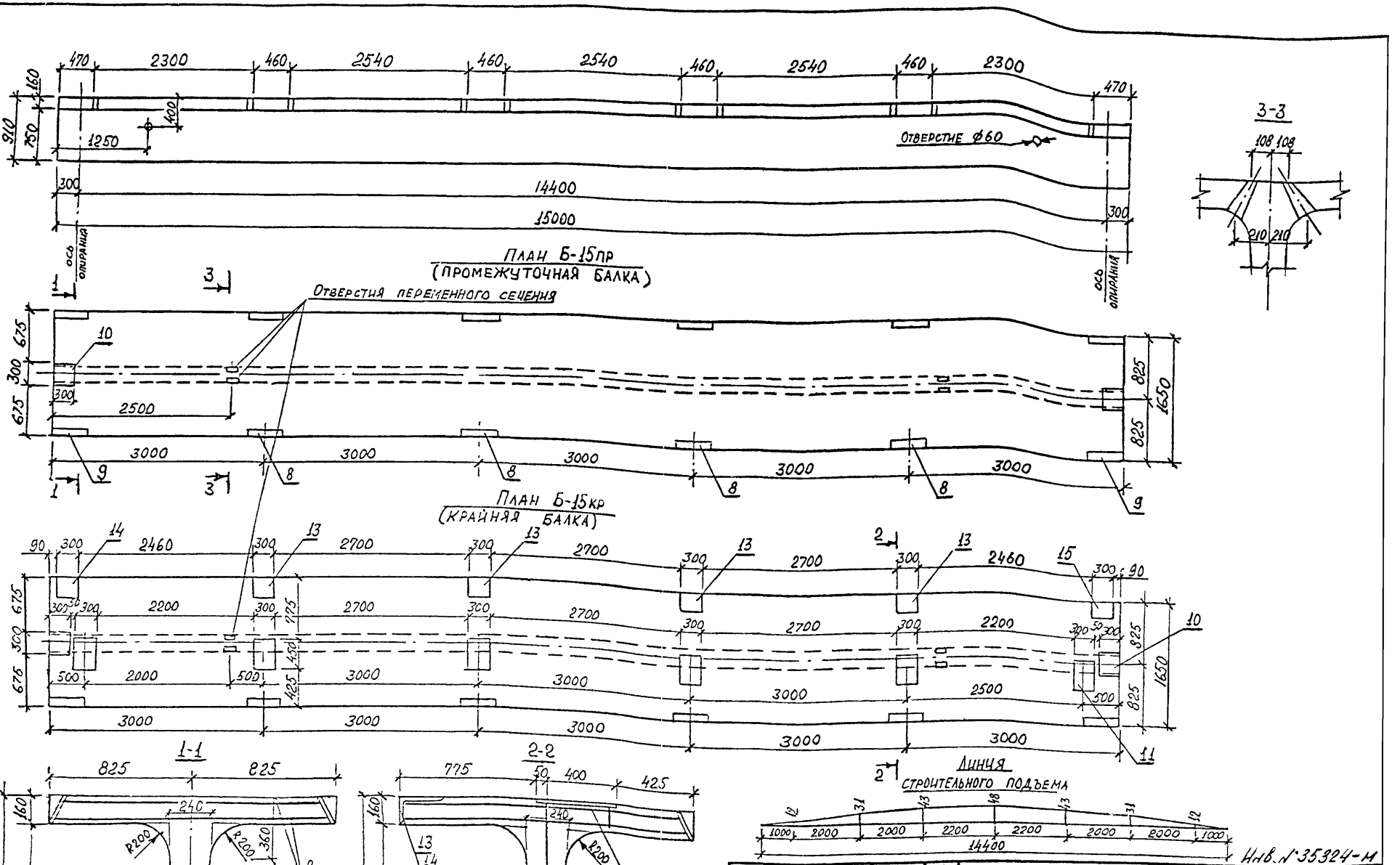

Инв. № подл. 35324-м | Подпись и дата | Взам. инв. №

Инв. № 35324-м

Начальник консульганг	Руденко		11.11.96
Норм. контр	Прохоров		
Нач. ОИС	Постовой		07.11.96
Гл. спец.	Прохоров		05.11.96
ГИП	Родюшкин		05.11.96
Нач. пр. гр.	Гнесин		23.10.96
Инж. I к.	Бествашвили		23.10.96

2402.03.02 - СБ

Малые и средние мосты на автодорогах нечерноземной зоны РСФСР

Полносборные пролетные строения ℓ=15,0; 18,0 м

Стадия	Лист	Листов
РД	10	16

Балка пролетного строения Б-15 пр ; Б-15 кр

Союздорпроект

Схема армирования балок

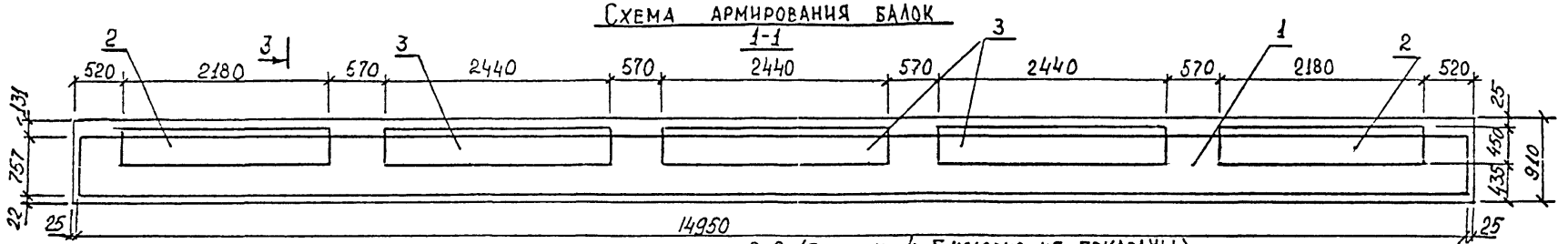

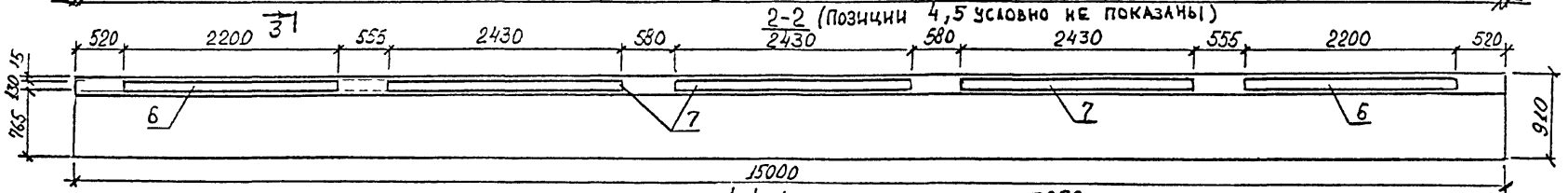

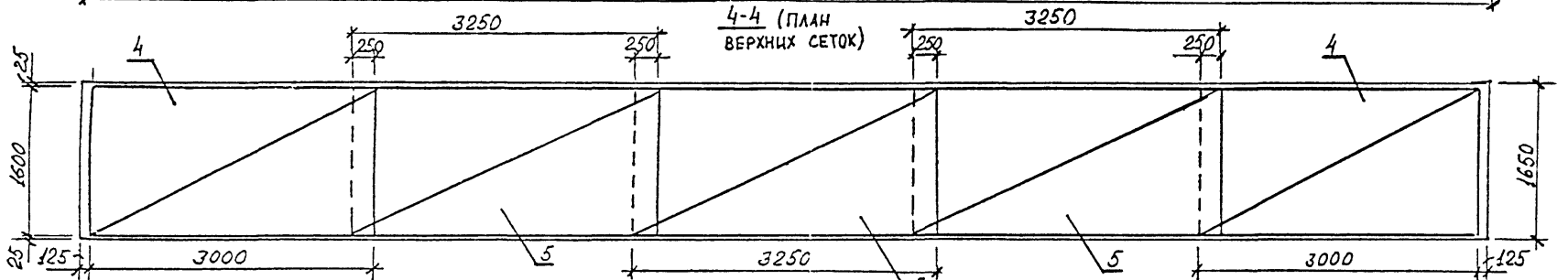

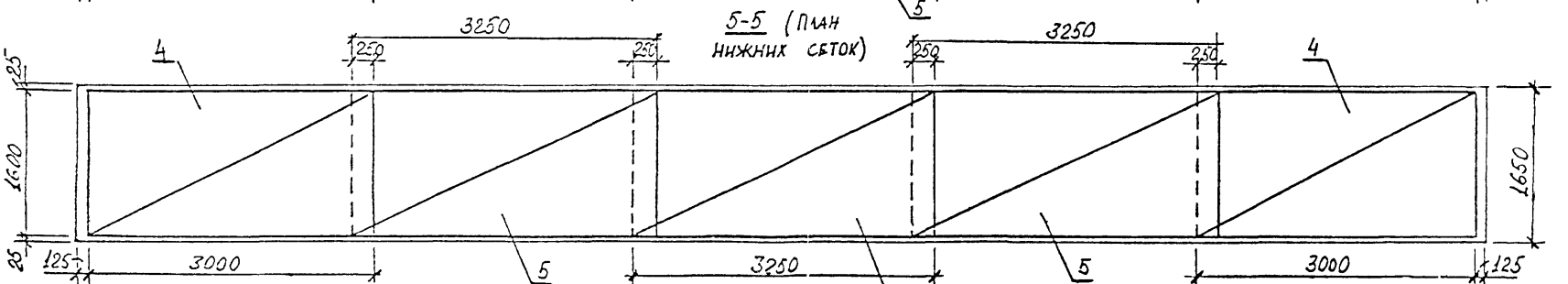

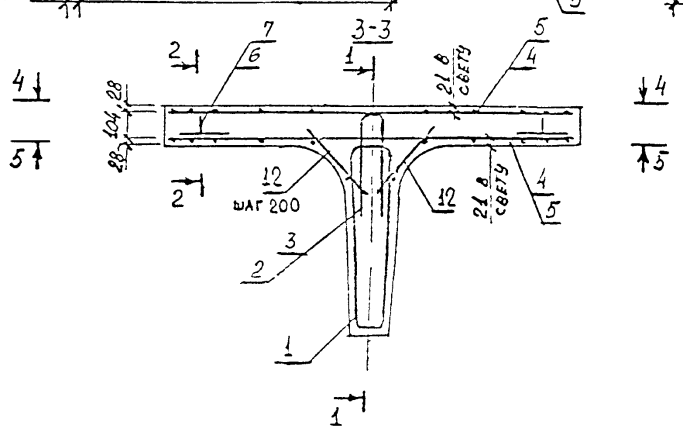

Инв. № подл.	Подпись и дата	Взам. Инв. №
35324-11		

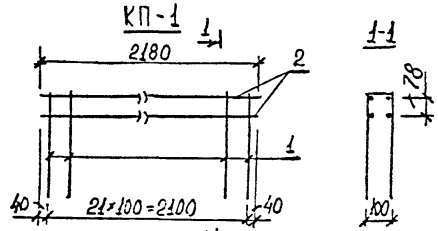

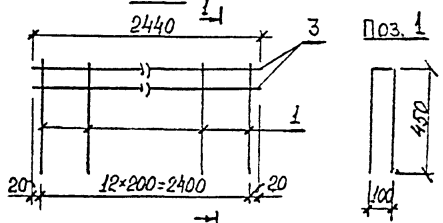

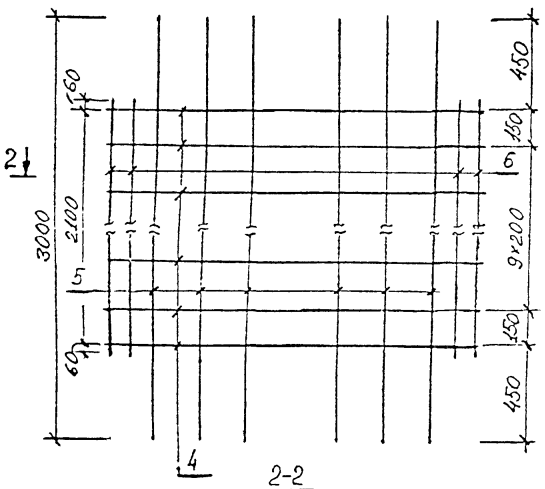

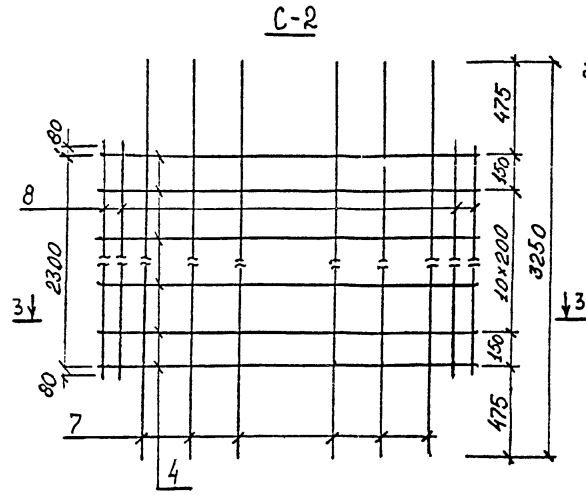

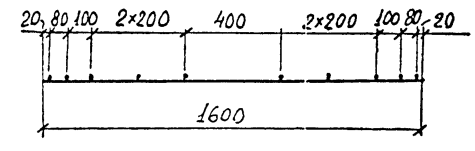

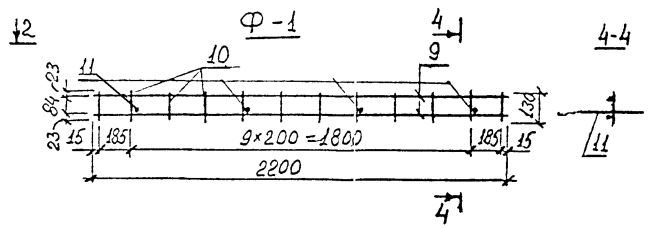

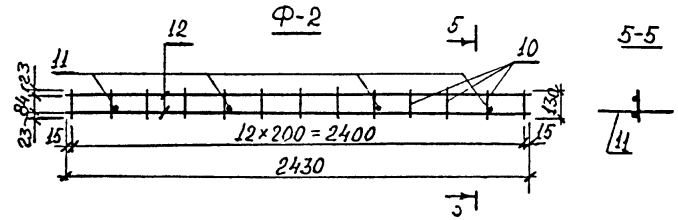

Спецификация и выборка арматуры на 1 элемент

Элемент	Поз.	Диаметр и класс арматуры, мм	Длина 1 поз. мм	Кол-во, шт	Общая длина, м	Масса 1 п.м. кг	Общая масса, кг	
КП-1	1	⌀10А-II	1000	22	22.0	0,617	13,6	17,0
	2	⌀8А-I	2180	4	8,7	0.395	3,4	
КП-2	1	⌀10А-II	1000	13	13.0	0.617	8.0	11,9
	3	⌀8А-I	2440	4	9,8	0.395	3,9	
С-1	4	⌀12А-III	1600	12	19,2	0.888	17.1	23,1
	5	⌀6А-I	3000	6	18.0	0.222	4.0	
	6	⌀6А-I	2220	4	8,9	0.222	2,0	
С-2	4	⌀12А-III	1600	13	20.8	0.888	18,5	25,1
	7	⌀6А-I	3250	6	19,5	0.222	4,4	
	8	⌀6А-I	2460	4	9,9	0.222	2,2	
Ф-1	9	⌀6А-I	2200	2	4,4	0.222	1.0	1,6
	10	⌀6А-I	130	12	1.6	0.222	0,4	
	11	⌀6А-I	250	4	1.0	0,222	0,2	
Ф-2	10	⌀6А-I	130	13	1,7	0.222	0,4	1,7
	11	⌀6А-I	250	4	1.0	0.222	0.2	
	12	⌀6А-I	2430	2	4.9	0.222	1,1	

Инв. № подл. 35324-м | Подпись и дата | Взам. инв. №

Инв № 35324-м

Научный консультант	Руденко		11.11.90
Норм. контр.	Прохоров		
Нач. ОИС	Постовой		05.04.90
Гл. спец.	Прохоров		03.04.90
ГИП	Родюшкин		25.06.90
Нач. пр. гр.	Гнесин		21.10.90
Инж. 1 к.	Вставашвили		23.10.90

2402.04.00 - СБ

Малые и средние мосты на автодорогах Нечерноземной зоны РСФСР

Полносборные пролетные строения ℓ = 15,0, 18,0 м

Стадия	Лист	Листов
РД	12	16

Арматурные элементы Сетки Каркасы Фиксаторы.

СОЮЗДОРПРОЕКТ

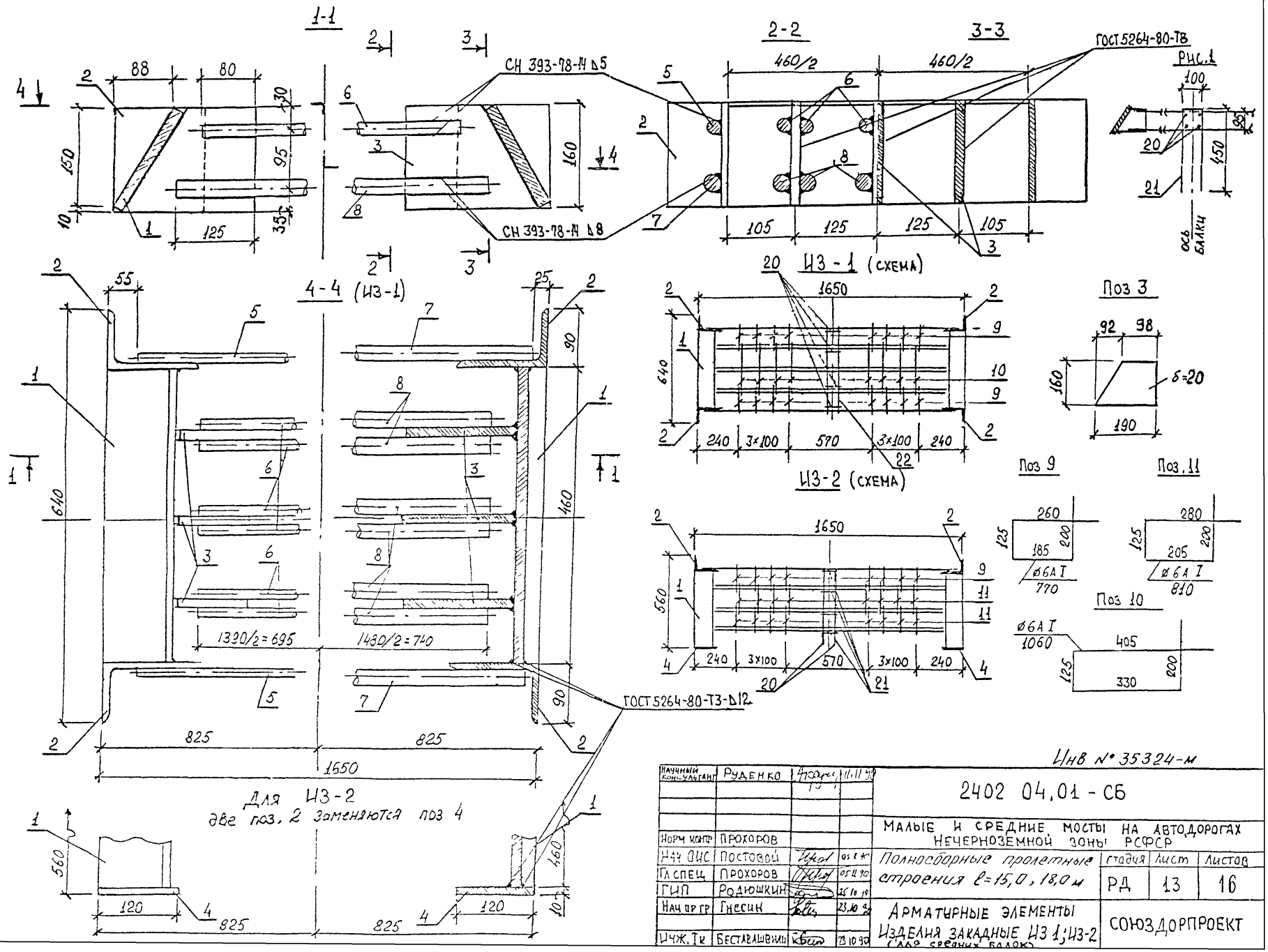

Научный консультант	Руденко		11.11.90
Норм. контр.	Прохоров		
Нач. ОИС	Постовой		05.11.90
Гл. спец.	Прохоров		05.11.90
ГИП	Родюшкин		25.10.90
Нач. пр. гр.	Гнесин		23.10.90
Инж. Тк	Бестаевашвили		23.10.90

Инв № 35324-м

2402 04.01 - СБ

МАЛЫЕ И СРЕДНИЕ МОСТЫ НА АВТОДОРОГАХ НЕЧЕРНОЗЕМНОЙ ЗОНЫ РСФСР

Полносборные пролетные строения ℓ=15,0, 18,0 м

стадия	лист	листов
РД	13	16

Арматурные элементы
Изделия закладные ИЗ 1; ИЗ-2
(для средних балок)

СОЮЗДОРПРОЕКТ

Инв. № 35324 м | Подпись и дата | Взам. инв. №

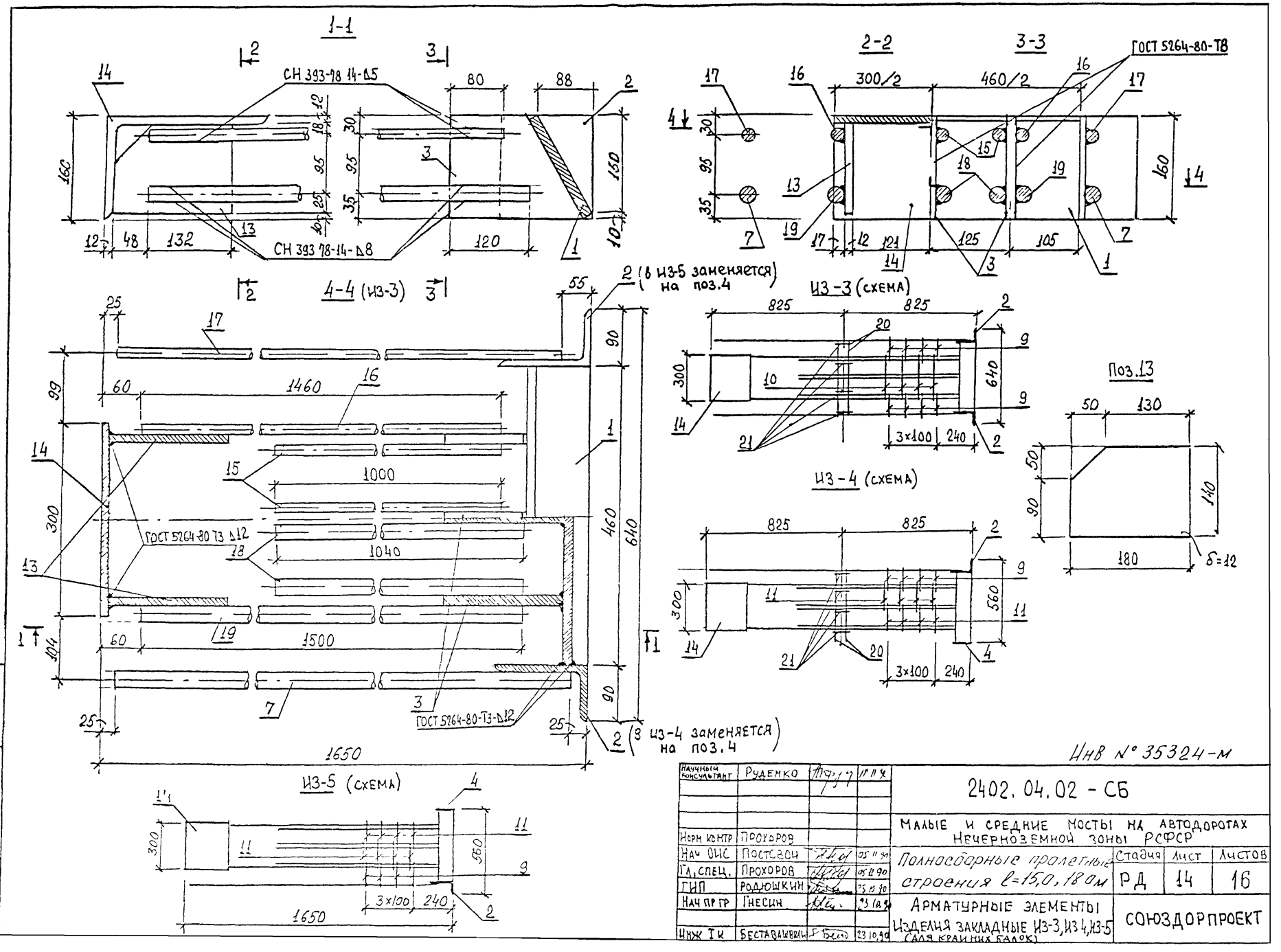
1-1
СН 393-78 14-Δ5
СН 393 78-14-Δ8
2-2
3-3
ГОСТ 5264-80-Т8
4-4 (ИЗ-3)
2 (в ИЗ-5 заменяется на поз.4)
ГОСТ 5264-80 Т3 Δ12
ГОСТ 5264-80-Т3-Δ12
2 (в ИЗ-4 заменяется на поз.4)
ИЗ-3 (схема)
ИЗ-4 (схема)
Поз.13
δ=12
ИЗ-5 (схема)
Инв № 35324-м
Научный консультант Руденко
Норм контр Прохоров
Нач ОИС Постовой 05.11.90
Гл. спец. Прохоров 05.11.90
ГИП Родюшкин 25.10.90
Нач пр гр Гнесин 23.10.90
Инж I к Беставашвили 23.10.90
2402.04.02 - СБ
Малые и средние мосты на автодорогах Нечерноземной зоны РСФСР
Полносборные пролетные строения l=15,0, 18 0м
Стадия РД
Лист 14
Листов 16
Арматурные элементы
Изделия закладные ИЗ-3, ИЗ 4, ИЗ-5 (для крайних балок)
СОЮЗДОРПРОЕКТ
Инв № подл 35324-м
Подпись и дата
Взам Инв №

Формат	Зона	Поз.	Обозначение	Наименование	Количество на 1 деталь					Примеч.
					Из1	Из2	Из3	Из4	Из5	
				Документация						
А3			2402.04.01-СБ	Сборочный чертеж						
А3			2402.04.02-СБ	Сборочный чертеж						
А			2402.00.00-ОД	Требование к материалам						
				Детали						
Б4		1		-460×20, ℓ=173	2	2	1	1	1	12,5кг
Б4		2		L 140×90×10, ℓ=160	4	2	2	1	1	2.8кг
А3		3		Косынка -190×20, ℓ=160	6	6	3	3	3	3.62кг
Б4		4		-160×10, ℓ=120		2		1	1	1.5кг
Б4		5		⌀16 А-III, ℓ=1540	2	1				2,43кг
Б4		6		⌀16 А-III, ℓ=1390	6	6				2,2кг
Б4		7		⌀25 А-III, ℓ=1600	2	1	2	1	1	6,16кг
Б4		8		⌀25 А-III, ℓ=1480	6	6				5,7кг
А3		9		Хомут ⌀6 А-I, ℓ=770	16	8	8	4	4	0,17кг
А3		10		Хомут ⌀6 А-I, ℓ=1060	8		4			0,24кг
А3		11		Хомут ⌀6 А-I, ℓ=810		16		8	8	0,18кг
А3		13		Косынка -180×12, ℓ=140			2	2	2	2,4кг
А3		14		L 250×160×12, ℓ=300			1	1	1	11,4кг
А3		15		⌀16 А-III, ℓ=1000			4	4	4	1,58кг
А3		16		⌀16 А-III, ℓ=1460			2	2	2	2,31кг
А3		17		⌀16 А-III, ℓ=1570			2	1	1	2,48кг
А3		18		⌀25А-III, ℓ=1040			4	4	4	4,0кг
А3		19		⌀25А-III, ℓ=1500			2	2	2	5,78кг
А3		20		⌀6 А-I, ℓ=500	4	4	4	4	4	0,11кг
А3		21		⌀8 А-I, ℓ=1000	4	4	4	4	4	0,40кг
				Масса, кг	129,2	117,6	105,3	95,2	95,2	
				Шифр	Из1	Из2	Из3	Из4	Из5	

Инв 35324-м

Подпись и дата | Взам. инв. №

		2402.04.03-СБ	
Нач. отд.	Прохоров	Малые и средние мосты на автодорогах нечерноземной зоны РСФСР	
Гип	Родюшкин	Полносборные пролетные строения ℓ=15,0, 18,0 м	Стадия: Рд; Лист: 15; Листов:
Инж.	Бестаевский	Арматурные элементы. Изделия закладные Из1–Из5 Спецификация	Союздорпроект

Инв. № подл. | 35324-1

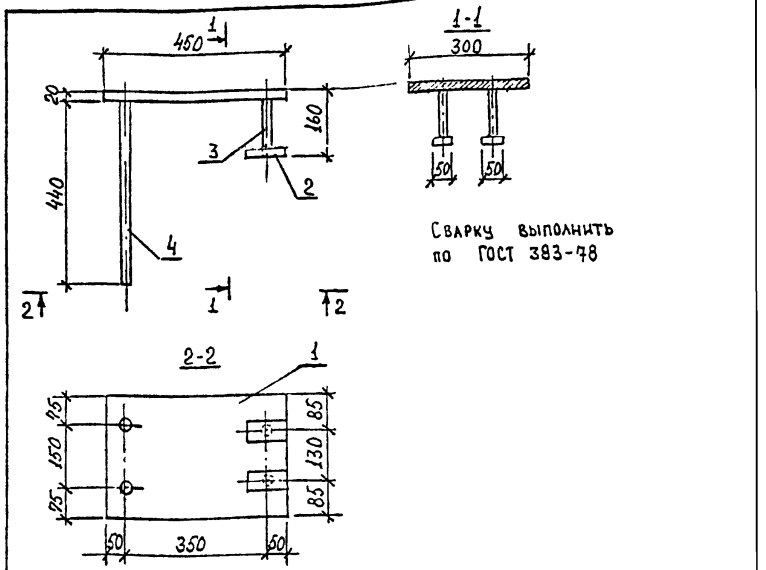

Формат	Зона	Поз.	Обозначение	Наименование	Кол.	Примечание
				Детали		
Б4		1		-300×20, ℓ=450	1	21.2 кг
Б4		2		-50×20, ℓ=100	2	0.95 кг
Б4		3		⌀22 А-II, ℓ=120	2	0.36 кг
Б4		4		⌀22 А-II, ℓ=440	2	1.31 кг

Масса 1 детали – 26,5 кг

Инв N°35324-м

Подпись и дата | Взам. инв. №

		2402.04.04-СБ	
Норм. контр.	Прохоров	Малые и средние мосты на автодорогах нечерноземной зоны РСФСР	
Нач. ОИС	Постовой	Полносборные пролетные строения ℓ=15,0, 18,0 м	Стадия: Рд; Лист: 16; Листов: 16
Гл. спец.	Прохоров	Закладная деталь ЗД-1	Союздорпроект
Гип	Родюшкин		
Нач. пр. гр.	Гнесин		
Инж.	Бестаевский		

Инв. № подл. | 35324-м

gost.e-ecolog.ru