ТИПОВЫЕ КОНСТРУКЦИИ, ИЗДЕЛИЯ И УЗЛЫ ЗДАНИЙ И СООРУЖЕНИЙ

СЕРИЯ 1.020-1/83

КОНСТРУКЦИИ КАРКАСА МЕЖВИДОВОГО ПРИМЕНЕНИЯ ДЛЯ МНОГОЭТАЖНЫХ ОБЩЕСТВЕННЫХ ЗДАНИЙ, ПРОИЗВОДСТВЕННЫХ И ВСПОМОГАТЕЛЬНЫХ ЗДАНИЙ ПРОМЫШЛЕННЫХ ПРЕДПРИЯТИЙ

ВЫПУСК 3-12

РИГЕЛИ ВЫСОТОЙ 600мм ПРОЛЕТОМ 3,0; 6,0 И 9,0м ДЛЯ ОПИРАНИЯ РЕБРИСТЫХ ПЛИТ ПЕРЕКРЫТИЯ И ПЛИТ ТИПА "ТТ". АРМАТУРНЫЕ И ЗАКЛАДНЫЕ ИЗДЕЛИЯ

РАБОЧИЕ ЧЕРТЕЖИ

19857

gost.e-ecolog.ru

ТИПОВЫЕ КОНСТРУКЦИИ, ИЗДЕЛИЯ И УЗЛЫ ЗДАНИЙ И СООРУЖЕНИЙ

СЕРИЯ 1.020-1/83

КОНСТРУКЦИИ КАРКАСА МЕЖВИДОВОГО ПРИМЕНЕНИЯ ДЛЯ МНОГОЭТАЖНЫХ ОБЩЕСТВЕННЫХ ЗДАНИЙ, ПРОИЗВОДСТВЕННЫХ И ВСПОМОГАТЕЛЬНЫХ ЗДАНИЙ ПРОМЫШЛЕННЫХ ПРЕДПРИЯТИЙ

ВЫПУСК 3-12

РИГЕЛИ ВЫСОТОЙ 600мм ПРОЛЕТОМ 3,0; 6,0 И 9,0 м ДЛЯ ОПИРАНИЯ РЕБРИСТЫХ ПЛИТ ПЕРЕКРЫТИЯ И ПЛИТ ТИПА "ТТ." АРМАТУРНЫЕ И ЗАКЛАДНЫЕ ИЗДЕЛИЯ

РАБОЧИЕ ЧЕРТЕЖИ

РАЗРАБОТАНЫ:

ЦНИИпромзданий
ГЛ. ИНЖ. ИН-ТА В. ГРАНЕВ
НАЧ. ОТДЕЛА Э. КОДЫШ
ГЛ. ИНЖ. ПРОЕКТА И. ВАЛЁНКОВА

ЦНИИЭП торгово-бытовых зданий и туристских комплексов
ДИРЕКТОР ИН-ТА В. ЛЕПСКИЙ
НАЧ. ОТДЕЛА Б. ВОЛЫНСКИЙ

Гипростроммаш
ГЛ. ИНЖ. ИН-ТА В. БУЗИНОВ
ГЛ. ТЕХНОЛОГ ОТДЕЛА
АРМАТУР. РАБОТ Т. ЗАНЕВСКАЯ

НИИЖБ Госстроя СССР
ЗАМ. ДИРЕКТОРА ИН-ТА Н. КОРОВИН
РУК. ЛАБОРАТОРИИ Г. БЕРДИЧЕВСКИЙ
ЗАВ. СЕКТОРОМ А. ЗАЛЕСОВ

НИИСК Госстроя СССР
ЗАМ. ДИРЕКТОРА ПО НАУЧНОЙ РАБОТЕ П. КРИВОШЕЕВ
ЗАВ. ЛАБОРАТОРИЕЙ Б. КОВТУНОВ
РУК. СЕКТОРА Д. ВАЛЬЧУК

УТВЕРЖДЕНЫ Госстроем СССР
ПОСТАНОВЛЕНИЕ ОТ 13.09.1984г. N 112
ВВЕДЕНЫ В ДЕЙСТВИЕ С 01.09.1984г.

Обозначение	Наименование	Стр.
1.020-1/83.3-12 00	Содержание	2
1.020-1/83.3-12 00 ПЗ	Пояснительная записка	2
1.020-1/83.3-12 01	Каркас укрупнительной сборки СКР1; СКР2	3
1.020-1/83.3-12 02	Каркас плоский КР1 ÷ КР8	4
1.020-1/83.3-12 03	Каркас плоский КР9 ÷ КР15	6
1.020-1/83.3-12 04	Каркас плоский КР16 ÷ КР21.	8
1.020-1/83.3-12 05	Сетки С1 ÷ С10; С38 ÷ С40	10
1.020-1/83.3-12 06	Сетки С11 ÷ С15, С41 ÷ С43	14
1.020-1/83.3-12 07	Сетки арматурные С16 ÷ С23	16
1.020-1/83.3-12 08	Сетка С24	18
1.020-1/83.3-12 09	Сетки арматурные С25 ÷ С30	19
1.020-1/83.3-12 10	Сетки арматурные С31; С32	21
1.020-1/83.3-12 11	Сетки арматурные С33 ÷ С35	22
1.020-1/83.3-12 12	Сетка 36	23
1.020-1/83.3-12 13	Сетка 37	24
1.020-1/83.3-12 14	Изделие закладное сборное СМН1 ÷ СМН6	24
1.020-1/83.3-12 15	Изделие закладное сборное СМН7 ÷ СМН9	27
1.020-1/83.3-12 16	Изделие закладное МН1 ÷ МН19	29
1.020-1/83.3-12 17	Изделие закладное МН20 ÷ МН24	35
1.020-1/83.3-12 18	Изделие закладное МН25 ÷ МН28	38
1.020-1/83.3-12 19	Изделие закладное МН29; МН30	40
1.020-1/83.3-12 20	Изделие закладное МН31	40
1.020-1/83.3-12 21	Стержень гнутый	41
1.020-1/83.3-12 22	Стержень гнутый	41

Инв. № подл. | Подпись и дата | Взам. инв. №

1.020-1/83.3-12 00

Содержание

Стадия	Лист	Листов
Р		1

ЦНИИПРОМЗДАНИЙ

Нач. отд. ГИП | Кадыш Валенкова | Вал

1. Общая часть

Настоящий выпуск содержит рабочие чертежи плоских арматурных изделий, закладных деталей и отдельных стержней для ригелей высотой 600 мм под ребристые плиты по выпуску 3-10.

Указания по изготовлению арматурных изделий и закладных деталей приведены в выпуске 0-7. „Указания по заводской технологии изготовления изделий."

Изготовление указанных элементов должно быть организовано на современном оборудовании и отвечать требованиям соответствующих ГОСТов и СНиПов.

Изделие закладное сборное марок СМН1 ÷ СМН9 должно изготавливаться в кондукторе. Элементы закладной детали МН25 ÷ МН28 должны быть оцинкованы или защищены от коррозии специальным покрытием в соответствии с СНиП II-28-73 *.

Все элементы должны маркироваться и складироваться по маркам в специальной таре.

Инв. № подл. | Подпись и дата | Взам. инв. №

1.020-1/83.3-12 00 ПЗ

Пояснительная записка

Стадия	Лист	Листов
Р		1

ЦНИИПРОМЗДАНИЙ

Нач. отд. ГИП | Кадыш Валенкова | Вал

Формат	Зона	Поз.	Обозначение	Наименование	Кол.	Примечание
				Документация		
			1.020-1/83.3-12 01СБ	Сборочный чертеж		
			1.020-1/83.3-12 00 ПЗ	Пояснительная записка		
			Переменные данные	для исполнений:		
			1.020-1/83.3-12	01 (СКР1)		
				Сборочные единицы		
		1	1.020-1/83.3-12 02-03	Каркас плоский КР4	1	
				Детали		
Б4		2	28.013.4500	Стержень отд. ГОСТ5781-82		
				Ф28А III L=4500 мм	1	21,74 кг
			1.020-1/83.3-12	01-01 (СКР2)		
				Сборочные единицы		
		1	1.020-1/83.3-12 02-07	Каркас плоский КР8	1	
				Детали		
Б4		2	28.013.4500	Стержень отд. ГОСТ5781-82		
				Ф28А III L=4500 мм	1	21,74 кг

Нач. отд.	Кодыш	
Нормокон.	Валенкова	
ГИП	Валенкова	
Рук. гр.	Бочарова	
Ст. инж.	Ермакова	
Провер.	Ясавкина	

1.020-1/83.3-12 01

Каркас укрупнительной сборки СКР1; СКР2

Стадия	Лист	Листов
Р		1

ЦНИИПРОМЗДАНИЙ

Инв. № подл. | Подпись и дата | Взам. инв. №

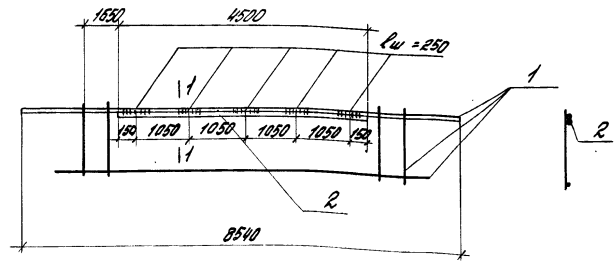

1-1

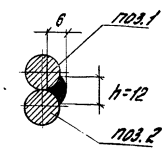

Обозначение	Марка	Масса кг
1.020-1/83.3-12.01	СКР1	102,25
-01	СКР2	112,14

Нач. отд.	Кодыш	
Нормокон.	Валенкова	
Гл. инж. пр.	Валенкова	
Рук. гр.	Бочарова	
Ст. инж.	Ермакова	
Провер.	Ясавкина	
Разраб.	Левина	

1.020-1/83.3-12 01СБ

Каркас укрупнительной сборки СКР1, СКР2. Сборочный чертеж

Стадия	Масса	Масштаб
Р	см. лист	

Лист | Листов 1

ЦНИИПРОМЗДАНИЙ

Инв. № подл. | Подпись и дата | Взам. инв. №

Формат	Зона	Поз.	Обозначение	Наименование	Кол.	Примечание
				Документация		
			1.020-1/83.3-12 ОВ СБ	Сборочный чертеж		
			1.020-1/83.3-12 ОО ПЗ	Пояснительная записка		
				Переменные данные для исполнений:		
			1.020-1/83.3-12 02 (КР1)			
				Детали		
				Стержни отд. ГОСТ 5781-82		
Б4		1	16.013.8540	Ф16А III L = 8540 мм	1	13.48 кг
Б4		2	10.013.7860	Ф10А III L = 7860 мм	1	4.85 кг
Б4		3	10.013.580	Ф10А III L = 580 мм	40	14.31 кг
Б4		4	6.013.7860	Ф6А III L = 7860 мм	1	1.74 кг
			1.020-1/83.3-12 02-01 (КР2)			
				Детали		
				Стержни отд ГОСТ 5781-82		
Б4		1	25.013.8540	Ф25А III L = 8540 мм	1	32.79 кг
Б4		2	12.013.7860	Ф12 III L = 7860 мм	1	6.98 кг
Б4		3	12.013.580	Ф12А III L = 580 мм	40	20.60 кг

Нач.отд	Кадыш		1.020-1/83.3-12 02
Нормокон	Валентинова		
ГИП	Волчкова		Каркас плоский КР1 ÷ КР8
Рук.гр.	Бондарь		
Ст.инж.	Ермакова		Стадия: Р; Лист: 1; Листов: 4
Провер.	Исаакина		ЦНИИПромзданий

Формат	Зона	Поз.	Обозначение	Наименование	Кол.	Примечание
		4	6.013.7860	Ф6А III L = 7860 мм	1	1.74 кг
			1.020-1/83.3-12 02-02 (КР3)			
				Детали		
				Стержни отд. ГОСТ 5781-82		
Б4		1	32.013.8540	Ф32А III L = 8540 мм	1	53.89 кг
Б4		2	12.013.7860	Ф12А III L = 7860 мм	1	6.98 кг
Б4		3	12.013.580	Ф12А III L = 580 мм	40	20.60 кг
Б4		4	6.013.7860	Ф6А III L = 7860	1	1.74 кг
			1.020-1/83.3-12 02-03 (КР4)			
				Детали		
				Стержни отд. ГОСТ 5781-82		
Б4		1	28.013.8540	Ф28А III L = 8540 мм	1	41.25 кг
Б4		2	14.013.7860	Ф14А III L = 7860 мм	1	9.49 кг
Б4		3	14.013.580	Ф14А III L = 580 мм	40	28.03 кг
Б4		4	6.013.7860	Ф6А III L = 7860 мм	1	1.74 кг
			1.020-1/83.3-12 02-04 (КР5)			
				Детали		
				Стержни отд. ГОСТ 5781-82		
Б4		1	16.013.8540	Ф16А III L = 8540 мм	1	13.48 кг
Б4		2	12.013.7860	Ф12А III L = 7860 мм	1	6.98 кг

Инв.№ подл. | Подпись и дата | Взам.инв.№

1.020-1/83.3-12 02

Лист 2

Формат	Зона	Поз.	Обозначение	Наименование	Кол.	Примечание
Б4		3	12.013.8580	ф12А III L = 580 мм	40	20,6кг
Б4		4	6.013.7860	ф6А III L = 7860 мм	1	1,74кг
			1.020-1/83.3-12	02-05 (КРБ)		
				Детали		
				Стержни отд. ГОСТ5781-82		
Б4		1	18.013.8540	ф18А III L =8540мм	1	17,05кг
Б4		2	14.013.7860	ф14А III L = 7860 мм	1	9,49кг
Б4		3	14.013.580	ф14А III L = 580 мм	40	28,03кг
Б4		4	6.013.7860	ф6А III L = 7860 мм	1	1,74кг
			1.020-1/83.3-12	02-06 (КР7)		
				Детали		
				Стержни отд. ГОСТ5781-82		
Б4		1	22.013.8540	ф22А III L = 8540 мм	1	25,48кг
Б4		2	14.013.7860	ф14А III L = 7860 мм	1	9,49кг
Б4		3	14.013.580	ф14А III L = 580 мм	40	28,03кг
Б4		4	6.013.7860	ф6А III L = 7860 мм	1	1,74кг

Инв.№подл. | Подпись и дата | Взам.инв.№

Формат	Зона	Поз.	Обозначение	Наименование	Кол.	Примечание
			1.020-1/83.3-12	02-07 (КРВ)		
				Детали		
				Стержни отд. ГОСТ5781-82		
Б4		1	28.013.8540	ф28А III L = 8540 мм	1	41,25кг
Б4		2	20.013.7860	ф20 III L = 7860 мм	1	19,38кг
Б4		3	14.013.580	ф14А III L = 580 мм	40	28,03кг
Б4		4	6.013.7860	ф6А III L = 7860 мм	1	1,74кг

Инв.№подл. | Подпись и дата | Взам.инв.№

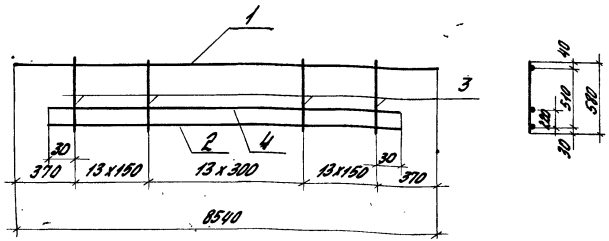

Обозначение	Марка	Масса, кг
1.020-1/83.3-12 02-	КР1	34,38
01	КР2	62,11
-02	КР3	83,21
-03	КР4	80,51
-04	КР5	42,80
-05	КР6	56,32
-06	КР7	64,74
-07	КР8	90,40

Нач.отд.	Кабыш		
Нормокон.	Валенкова		
Гип	Валенкова		
Рук.гр.	Бочарова		
Ст.инж.	Ермакова		
Провер.	Яковкина		
Разраб.	Левина		

1.020-1/83.3-12 02СБ

Каркас плоский КР1÷КР8. Сборочный чертеж

Стадия	Масса	Масштаб
Р	см табл.	
Лист	Листов 1	

ЦНИИПромзданий

Формат	Зона	Поз.	Обозначение	Наименование	Кол.	Примечание
				Документация		
			1.020-1/83.3-12 03СБ	Сборочный чертеж		
			1.020-1/83.3-12 00ПЗ	Пояснительная записка		
				Переменные данные для исполнений:		
			1.020-1/83.3-12 03	(КР9)		
				Детали		
				Стержни ат.3. ГОСТ5781-82		
Б4		1	10.013.5540	Ф10 А III L=5540 мм	1	3,42 кг
Б4		2	10.013.4860	Ф10 А III L=4860 мм	1	3,00 кг
Б4		3	8.013.580	Ф8 А III L=580 мм	25	5,79 кг
Б4		4	8.013.4860	Ф8 А III L=4860 мм	1	1,08 кг
			1.020-1/83.3-12	03-01 (КР10)		
				Детали		
				Стержни ат.3. ГОСТ5781-82		
Б4		1	12.013.5540	Ф12 А III L=5540 мм	1	4,92 кг
Б4		2	10.013.4860	Ф10 А III L=4860 мм	1	3,00 кг
Б4		3	10.013.580	Ф10 А III L=580 мм	25	8,95 кг

Инв.№подл. | Подпись и дата | Взам.инв.№

Нач.отд.	Кабыш		
Нормокон.	Валенкова		
Гип	Валенкова		
Рук.гр.	Бочарова		
Ст.инж.	Ермакова		
Провер.	Яковкина		

1.020-1/83.3-12 03

Каркас плоский КР9÷КР15

Стадия	Лист	Листов
Р	1	3

ЦНИИПромзданий

Формат	Зона	Поз.	Обозначение	Наименование	Кол.	Примечание
Б4		4	6.013.4860	Ф6А III L=4860 мм	1	
			1.020-1/83.3-12 03-02 (КР11)			
				Детали		
				Стержни ота. ГОСТ5781-82		
Б4	1		16.013.5540	Ф16А III L=5540 мм	1	8,74 кг
Б4	2		12.013.4860	Ф12А III L=4860 мм	1	4,32 кг
Б4	3		12.013.580	Ф12А III L=580 мм	25	12,88 кг
Б4	4		6.013.4860	Ф6А III L=4860 мм	1	1,08 кг
			1.020-1/83.3-12	03-03 (КР12)		
				Детали		
				Стержни ота. ГОСТ5781-82		
Б4	1		18.013.5540	Ф18А III L=5540 мм	1	11,07 кг
Б4	2		14.013.4860	Ф14А III L=4860 мм	1	5,87 кг
Б4	3		14.013.0580	Ф14А III L=580 мм	25	17,52 кг
Б4	4		6.013.4860	Ф6А III L=4860 мм	1	1,08 кг

Инв.№подл. | Подпись и дата | Взам.инв.№

1.020-1/83.3-12 03

Лист 2

Формат	Зона	Поз.	Обозначение	Наименование	Кол.	Примечание
			1.020-1/83.3-12	03-04 (КР13)		
				Детали		
				Стержни ота. ГОСТ5781-82		
Б4	1		10.013.5540	Ф10А III L=5540 мм	1	3,42 кг
Б4	2		10.013.4860	Ф10А III L=4860 мм	1	3,00 кг
Б4	3		10.013.580	Ф10А III L=580 мм	25	8,95 кг
Б4	4		6.013.4860	Ф6А III L=4860 мм	1	1,08 кг
			1.020-1/83.3-12	03-05 (КР14)		
				Детали		
				Стержни ота. ГОСТ5781-82		
Б4	1		12.013.5540	Ф12А III L=5540 мм	1	4,92 кг
Б4	2		12.013.4860	Ф12А III L=4860 мм	1	4,32 кг
Б4	3		12.013.580	Ф12А III L=580 мм	25	12,88 кг
Б4	4		6.013.4860	Ф6А III L=4860 мм	1	1,08 кг
			1.020-1/83.3-12	03-06 (КР15)		
				Детали		
				Стержни ота. ГОСТ5781-82		
Б4	1		14.013.5540	Ф14А III L=5540 мм	1	5,59 кг
Б4	2		14.013.4860	Ф14А III L=4860 мм	1	5,87 кг
Б4	3		14.013.580	Ф14А III L=580 мм	25	17,52 кг
Б4	4		6.013.4860	Ф6А III L=4860 мм	1	1,08 кг

Инв.№подл. | Подпись и дата | Взам.инв.№

1.020-1/83.3-12 03

Лист 3

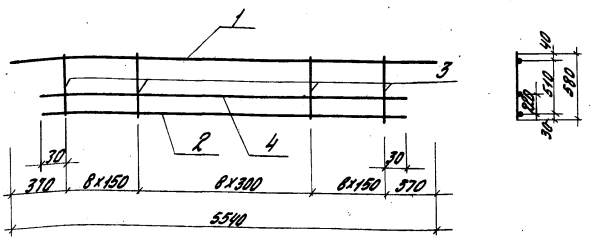

Обозначение	Марка	Масса, кг
1.020-1/83.3-12 03	КР9	13,23
-01	КР10	17,95
-02	КР11	27,02
-03	КР12	35,54
-04	КР13	16,45
05	КР14	23,20
06	КР15	31,16

Нач. отд.	Кодыш		
Нормокон.	Валенкова		
Гл. инж. пр.	Валенкова		
Рук. гр.	Бочарова		
Ст. инж.	Ермакова		
Провер.	Асабкина		
Разраб.	Левина		

1.020-1/83.3-12 03СБ

Каркас плоский КР9 ÷ КР15. Сборочный чертеж

Стадия	Масса	Масштаб
Р	см. табл.	
Лист	Листов 1	

ЦНИИПРОМЗДАНИЙ

Формат	Зона	Поз.	Обозначение	Наименование	Кол.	Примечание
				Документация		
			1.020-1/83.3-12 04СБ	Сборочный чертеж		
			1.020-1/83.3-12 00ПЗ	Пояснительная записка		
			Переменные данные	для исполнений:		
			1.020-1/83.3-12 04	(КР16)		
				Детали		
				Стержни отд. ГОСТ 6781-82		
Б4		1	10.013.2540	Ф10А III L = 2540 мм	1	1,57 кг
Б4		2	16.013.2220	Ф16А III L = 2220 мм	1	3,50 кг
Б4		3	8.013.580	Ф8А III L = 580 мм	13	2,98 кг
Б4		4	6.013.2220	Ф6А III L = 2220 мм	1	0,49 кг
			1.020-1/83.3-12 04-01	(КР17)		
				Детали		
				Стержни отд. ГОСТ 5781-82		
Б4		1	10.013.2540	Ф10А III L = 2540 мм	1	1,57 кг
Б4		2	18.013.2220	Ф18А III L = 2220 мм	1	4,44 кг
Б4		3	8.013.580	Ф8А III L = 580 мм	13	2,98 кг

Инв. № подл. | Подпись и дата | Взам. инв. №

Нач. отд.	Кодыш		
Нормокон.	Валенкова		
ГИП	Валенкова		
Рук. гр.	Бочарова		
Ст. инж.	Ермакова		
Провер.	Асабкина		

1.020-1/83.3-12 04

Каркас плоский КР16 ÷ КР21

Стадия	Лист	Листов
	1	3

ЦНИИПРОМЗДАНИЙ

Формат	Зона	Поз.	Обозначение	Наименование	Кол.	Примечание
		4	6.013.2220	ФбАIII L = 2220 мм	1	0,49 кг
			1.020-1/83.3-12	04-02 (КР18)		
				Детали		
				Стержни отд. ГОСТ 5781-82		
Б4		1	10.013.2540	Ф10АIII L = 2540 мм	1	1,57 кг
Б4		2	20.013.2220	Ф20АII L = 2220 мм	1	5,47 кг
Б4		3	8.013.580	Ф8АIII L = 580 мм	13	2,98 кг
Б4		4	6.013.2220	ФбАIII L = 2220 мм	1	0,49 кг
			1.020-1/83.3-12	04-03 (КР19)		
				Детали		
				Стержни отд. ГОСТ 5781-82		
Б4		1	10.013.2540	Ф10АIII L = 2540 мм	1	1,57 кг
Б4		2	25.013.2220	Ф25АIII L = 2220 мм	1	8,55 кг
Б4		3	10.013.580	Ф10АIII L = 580 мм	13	4,65 кг
Б4		4	6.013.2220	ФбАIII L = 2220 мм	1	0,49 кг

Инв. № подл. | Подпись и дата | Взам. инв. №

Формат	Зона	Поз.	Обозначение	Наименование	Кол.	Примечание
			1.020-1/83.3-12 04-04 (КР20)			
				Детали		
				Стержни отд. ГОСТ 5781-82		
Б4		1	10.013.2540	Ф10АIII L = 2540 мм	1	1,57 кг
Б4		2	18.013.2220	Ф18АIII L = 2220 мм	1	4,44 кг
Б4		3	10.013.580	Ф10АIII L = 580 мм	13	4,65 кг
Б4		4	6.013.2220	ФбАIII L = 2220 мм	1	0,49 кг
			1.020-1/83.3-12	04-05 (КР21)		
				Детали		
				Стержни отд. ГОСТ 5781-82		
Б4		1	10.013.2540	Ф10АIII L = 2540 мм	1	1,57 кг
Б4		2	20.013.2220	Ф20АIII L = 2220 мм	1	5,47 кг
Б4		3	10.013.580	Ф10АIII L = 580 мм	13	4,65 кг
Б4		4	6.013.2220	ФбАIII L = 2220 мм	1	0,49 кг

Инв. № подл. | Подпись и дата | Взам. инв. №

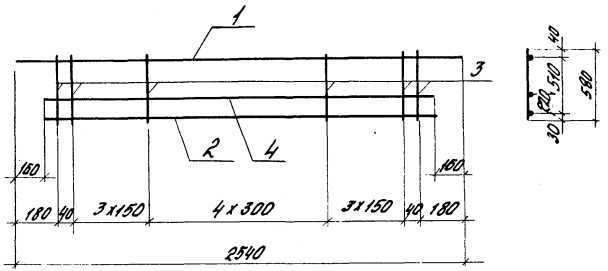

Обозначение	Марка	Масса, кг
1.020-1/83.3-12 04	КР16	8,54
-01	КР17	9,48
-02	КР18	10,51
-03	КР19	15,26
-04	КР20	11,15
-05	КР21	12,18

Инв. № подл. | Подпись и дата | Взам. инв. №

Нач. отд.	Кобыш		
Нормокон.	Валенкова		
Гл. инж. пр.	Валенкова		
Рук. гр.	Бочарова		
Ст. инж.	Ермакова		
Проверил	Лозбина		
Разработ.	Левина		

1.020-1/83.3-12 04СБ

Каркас плоский КР16 ÷ КР21. Сборочный чертеж

Стадия	Масса	Масштаб
Р	см. табл.	
Лист	Листов 1	

ЦНИИПромзданий

Формат	Зона	Поз.	Обозначение	Наименование	Кол.	Примечание
				Документация		
			1.020-1/83.3-12 05СБ	Сборочный чертеж		
			1.020-1/83.3-12 ОПЗ	Пояснительная записка		
				Переменные данные для исполнений		
			1.020-1/83.3-12 05	(С1)		
				Детали		
				Стержни ота ГОСТ6727-80		
Б4		1	5.031.410	ф5ВрI L = 410 мм	53	3,35 кг
Б4		2	5.031.7840	ф5ВрI L = 7840 мм	1	1,21 кг
Б4		3	5.031.7840	ф5ВрI L = 7840 мм	1	1,21 кг
			1.020-1/83.3-12	05-01 (С2)		
				Детали		
Б4		1	6.013.410	Стержень ота ГОСТ5781-82		
				ф6АIII L = 410 мм	53	4,82 кг
Б4		2	6.013.7840	Стержень ота ГОСТ5781-82		
				ф6АIII L = 7840 мм	1	1,74 кг
Б4		3	5.031.7840	Стержень ота ГОСТ6727-80		
				ф5ВрI L = 7840 мм	1	1,21 кг

Инв. № подл. | Подпись и дата | Взам. инв. №

Нач. отд.	Кобыш		
Нормокон.	Валенкова		
Гл. инж. пр.	Валенкова		
Рук. гр.	Бочарова		
Ст. инж.	Асавкина		
Провер.	Ермакова		

1.020-1/83.3-12 05

Сетки С1 ÷ С10; С38 ÷ С40

Стадия	Лист	Листов
Р	1	6

ЦНИИПромзданий

Формат	Зона	Поз.	Обозначение	Наименование	Кол.	Примечание
			1.020-1/83.3-12	05-02 (С3)		
				Детали		
Б4		1	5.031.480	Стержни отд. ГОСТ 6727-80		
Б4		2	5.031.7840	Ф5Вр I L = 480 мм	53	3,92 кг
Б4		3	5.031.7840	Ф5Вр I L = 7840 мм	1	1,21 кг
				Ф5Вр I L = 7840 мм	1	1,21 кг
			1.020-1/83.3-12	05-03 (С4)		
				Детали		
Б4		1	6.013.480	Стержень отд. ГОСТ 5781-82		
Б4		2	6.013.7840	Ф6А III L = 480 мм	53	5,65 кг
				Стержень отд. ГОСТ 5781-82		
Б4		3	5.031.7840	Ф6А III L = 7840 мм	1	1,74 кг
				Стержень отд. ГОСТ 6727-80		
				Ф5Вр I L = 7840 мм	1	1,21
			1.020-1/83.3-12	05-04 (С5)		
				Детали		
				Стержень отд. ГОСТ 6727-80		
Б4		1	5.031.410	Ф5Вр I L = 410 мм	33	2,08 кг
Б4		2	5.031.4840	Ф5Вр I L = 4840 мм	1	0,75 кг
Б4		3	5.031.4840	Ф5Вр I L = 4840 мм	1	0,75 кг

Инв. № подл. | Подпись и дата | Взам. инв. №

Формат	Зона	Поз.	Обозначение	Наименование	Кол.	Примечание
			1.020-1/83.3-12	05-05 (С6)		
				Детали		
Б4		1	6.013.410	Стержень отд. ГОСТ 5781-82		
				Ф6А III L = 410 мм	33	3,00 кг
Б4		2	6.013.4840	Стержень отд. ГОСТ 5781-82		
				Ф6А III L = 4840 мм	1	1,07 кг
Б4		3	5.031.4840	Стержень отд. ГОСТ 6727-80		
				Ф5Вр I L = 4840 мм	1	0,75 кг
			1.020-1/83.3-12	05-06 (С7)		
				Детали		
				Стержни отд. ГОСТ 6727-80		
Б4		1	5.031.480	Ф5Вр I L = 480 мм	33	2,44 кг
Б4		2	5.031.4840	Ф5Вр I L = 4840 мм	1	0,75 кг
Б4		3	5.031.4840	Ф5Вр I L = 4840 мм	1	0,75 кг
			1.020-1/83.3-12	05-07 (С8)		
				Детали		
Б4		1	6.013.480	Стержень отд. ГОСТ 5781-82		
				Ф6А III L = 480 мм	33	3,52 кг

Инв. № подл. | Подпись и дата | Взам. инв. №

Формат	Зона	Поз.	Обозначение	Наименование	Кол.	Примечание
Б4		2	6.013.4840	Стержень отд. ГОСТ5781-82		
				⌀8А-III L = 4840 мм	1	1,07 кг
Б4		3	5.031.4840	Стержень отд. ГОСТ6727-80		
				⌀5Вр-I L = 4840 мм	1	0,75 кг
			1.020-1/83.3-12 05-08 (С9)			
				Детали		
				Стержни отд. ГОСТ6727-80		
Б4		1	5.031.380	⌀5Вр-I L = 380 мм	33	1,93 кг
Б4		2	5.031.4840	⌀5Вр-I L = 4840 мм	1	0,75 кг
Б4		3	5.031.4840	⌀5Вр-I L = 4840 мм	1	0,75 кг
			1.020-1/83.3-12 05-09 (С10)			
				Детали		
Б4		1	6.013.380	Стержень отд. ГОСТ5781-82		
				⌀8А-III L = 380 мм	33	2,78 кг
Б4		2	6.013.4840	Стержень отд. ГОСТ5781-82		
				⌀8А-III L = 4840 мм	1	1,07 кг
Б4		3	5.01.4840	Стержень отд. ГОСТ6727-80		
				⌀5Вр-I L = 4840 мм	1	0,75 кг

Инв. № подл. | Подпись и дата | Взам. инв. №

Формат	Зона	Поз.	Обозначение	Наименование	Кол.	Примечание
			1.020-1/83.3-12 05-10 (С38)			
				Детали		
Б4		1	8.013.410	Стержень отд. ГОСТ5781-82		
				⌀8А-III L = 410 мм	33	5,34 кг
Б4		2	8.013.4840	Стержень отд. ГОСТ5781-82		
				⌀8А-III L = 4840 мм	1	1,91 кг
Б4		3	5.031.4840	Стержень отд. ГОСТ6727-80		
				⌀5Вр-I L = 4840 мм	1	0,75 кг
			1.020-1/83.3-12 05-11 (С39)			
				Детали		
Б4		1	8.013.480	Стержень отд. ГОСТ5781-82		
				⌀8А-III L = 480 мм	33	6,25 кг
Б4		2	8.013.4840	Стержень отд. ГОСТ5781-82		
				⌀8А-III L = 4840 мм	1	1,91 кг
Б4		3	5.031.4840	Стержень отд. ГОСТ6727-80		
				⌀5Вр-I L = 4840 мм	1	0,75 кг

Инв. № подл. | Подпись и дата | Взам. инв. №

Формат	Зона	Поз.	Обозначение	Наименование	Кол.	Примечание
			1.020-1/83.3-12 05-12 (С40)			
				Детали		
БЧ		1	8.013.380	Стержень отд. ГОСТ 5781-82		
				⌀ 8 А III L = 380 мм	33	4.95 кг
БЧ		2	8.013.4840	Стержень отд. ГОСТ 5781-82		
				⌀ 8 А III L = 4840 мм	1	1.91 кг
БЧ		3	5.031.4840	Стержень отд. ГОСТ 6727-80		
				⌀ 5 Вр I L = 4840 мм	1	0.75 кг

Инв. № подл. | Подпись и дата | Взам. инв. №

1.020-1/83.3-12 05 | Лист 6

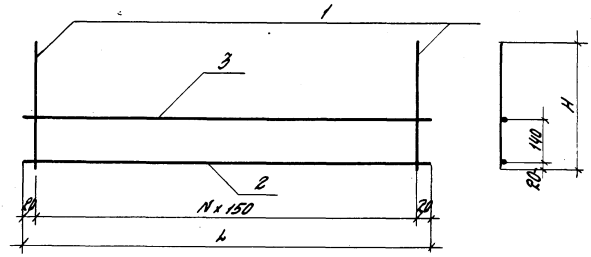

Обозначение	Марка	H мм	L мм	N	Масса, кг
1.020-1/83.3-12 05-	С1	410	7840	52	5.77
-01	С2	410	7840	52	7.77
-02	С3	480	7840	52	6.34
-03	С4	480	7840	52	8.80
-04	С5	410	4840	32	3.58
-05	С6	410	4840	32	4.82
-06	С7	480	4840	32	3.94
-07	С8	480	4840	32	5.34
-08	С9	380	4840	32	3.43
-09	С10	380	4840	32	4.60
-10	С38	410	4840	32	8.00
-11	С39	480	4840	32	8.92
-12	С40	380	4840	32	7.61

Инв. № подл. | Подпись и дата | Взам. инв. №

1.020-1/83.3-12 05СБ

Нач. отд.	Ковыш	
Нормокон.	Валенкова	
Гл. инж. пр.	Валенкова	
Рук. гр.	Бочарова	
Ст. инж.	Ермакова	
Провер.	Асовшина	
Разраб.	Шарапова	

Сетка С1÷С10, С38÷С40. Сборочный чертеж

Стадия	Масса	Масштаб
Р	см. табл.	
Лист	Листов 1	

ЦНИИПРОМЗДАНИЙ

Формат	Зона	Поз.	Обозначение	Наименование	Кол.	Примечание
				Документация		
			1.020-1/83.3-12 06 СБ	Сборочный чертеж		
			1.020-1/83.3-12 00 ПЗ	Пояснительная записка		
			Переменные данные	для исполнений:		
			1.020-1/83.3-12 06	(С11)		
				Детали		
				Стержни отд. ГОСТ6727-80		
Б4		1	5.031.410	Ф5ВрI L = 410 мм	16	1,01 кг
Б4		2	5.031.2190	Ф5ВрI L = 2190 мм	1	0,34 кг
Б4		3	5.031.2190	Ф5ВрI L = 2190 мм	1	0,34 кг
			1.020-1/83.3-12 06	-01 (С12)		
				Детали		
Б4		1	6.013.410	Стержень отд. ГОСТ5781-82		
				Ф6А III L = 410 мм	16	1,46 кг
Б4		2	6.013.2190	Стержень отд. ГОСТ5781-82		
				Ф6А III L = 2190 мм	1	0,49 кг
Б4		3	5.031.2190	Стержень отд. ГОСТ6727-80		
				Ф5ВрI L = 2190 мм	1	0,34 кг

Нач. отд.	Кодыш	
Нормокон.	Валенкова	
Гл. инж. пр.	Валенкова	
Рук. гр.	Бочарова	
Ст. инж.	Асавкина	
Провер.	Ермакова	

1.020-1/83.3-12 06

Сетки С11 ÷ С15, С41 ÷ С43

Стадия	Лист	Листов
Р	1	4

ЦНИИПРОМЗДАНИЙ

Формат	Зона	Поз.	Обозначение	Наименование	Кол.	Примечание
			1.020-1/83.3-12 06	-02 (С13)		
				Детали		
				Стержни отд. ГОСТ6727-80		
Б4		1	5.031.480	Ф5ВрI L = 480 мм	16	1,18 кг
Б4		2	5.031.2190	Ф5ВрI L = 2190 мм	1	0,34 кг
Б4		3	5.031.2190	Ф5ВрI L = 2190 мм	1	0,34 кг
			1.020-1/83.3-12 06	-03 (С14)		
				Детали		
Б4		1	6.013.480	Стержень отд. ГОСТ5781-82		
				Ф6А III L = 480 мм	16	1,70 кг
Б4		2	6.013.2190	Стержень отд. ГОСТ5781-82		
				Ф6А III L = 2190 мм	1	0,49 кг
Б4		3	6.013.2190	Стержень отд. ГОСТ6727-80		
				Ф5ВрI L = 2190 мм	1	0,34 кг

Инв. № подл. | Подпись и дата | Взам. инв. №

1.020-1/83.3-12 06

Лист 2

Формат	Зона	Поз.	Обозначение	Наименование	Кол.	Примечание
			1.020-1/83.3.12 ОБ-04 (С15)			
				Детали		
Б4		1	5.013.380	Стержень отд. ГОСТ5781-82		
				Ф 8А III L = 380 мм	16	1,35 кг
Б4		2	8.013.2190	Стержень отд. ГОСТ5781-82		
				Ф 8А III L = 2190 мм	1	0,49 кг
Б4		3	5.031.2190	Стержень отд. ГОСТ6727-80		
				Ф 5 Вр I L = 2190 мм	1	0,34 кг
			1.020-1/83.3-12 ОБ-05 (С41)			
				Детали		
Б4		1	8.013.410	Стержень отд. ГОСТ5781-82		
				Ф 8А III L = 410 мм	16	0,59 кг
Б4		2	8.013.2190	Стержень отд. ГОСТ5781-82		
				Ф 8А III L = 2190 мм	1	0,87 кг
Б4		3	5.031.2190	Стержень отд. ГОСТ6727-80		
				Ф 5 Вр I L = 2190 мм	1	0,34 кг

Инв. № подл. | Подпись и дата | Взам. инв. №

Формат	Зона	Поз.	Обозначение	Наименование	Кол.	Примечание
			1.020-1/83.3-12 ОБ-06 (С42)			
				Детали		
Б4		1	8.013.480	Стержень отд. ГОСТ5781-82		
				Ф 8А III L = 480 мм	16	3,03 кг
Б4		2	8.013.2190	Стержень отд. ГОСТ5781-82		
				Ф 8А III L = 2190 мм	1	0,87 кг
Б4		3	5.031.2190	Стержень отд. ГОСТ6727-80		
				Ф 5 Вр I L = 2190 мм	1	0,34 кг
			1.020-1/83.3-12 ОБ-07 (С43)			
				Детали		
Б4		1	8.013.380	Стержень отд. ГОСТ5781-82		
				Ф 8А III L = 380 мм	16	2,4 кг
Б4		2	8.013.2190	Стержень отд. ГОСТ5781-82		
				Ф 8А III L = 2190 мм	1	0,87 кг
Б4		3	5.031.2190	Стержень отд. ГОСТ6727-80		
				Ф 5 Вр I L = 2190 мм	1	0,34 кг

Инв. № подл. | Подпись и дата | Взам. инв. №

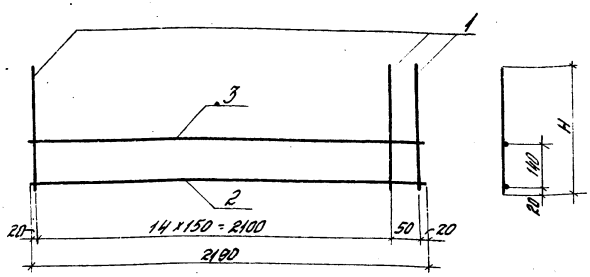

Обозначение	Марка	H мм	Масса, кг
1.020-1/83.3-12 06	С11	410	1,69
-01	С12	410	2,29
-02	С13	480	1,86
-03	С14	480	2,53
-04	С15	380	2,18
-05	С41	410	3,80
-06	С42	480	4,24
-07	С43	380	3,61

Нач. отд.	Кодыш	
Нормокон.	Валенкова	
Гл. инж. пр.	Валенкова	
Рук. гр.	Бочарова	
Ст. инж.	Ермакова	
Провер.	Ясавкина	

1.020-1/83.3-12 06СБ

Сетки С11÷С15; С41÷С43. Сборочный чертеж

Стадия	Масса	Масштаб
Р	см. табл.	
Лист	Листов 1	

ЦНИИПРОМЗДАНИЙ

Формат	Зона	Поз.	Обозначение	Наименование	Кол.	Примечание
				Документация		
			1.020-1/83.3-12 07СБ	Сборочный чертеж		
			1.020-1/83.3-12 00ПЗ	Пояснительная записка		
			Переменные данные	для исполнений:		
			1.020-1/83.3-12 07	(С16)		
				Детали		
				Стержни отд. ГОСТ 6727-80		
Б.Ч.		1	5.031.1000	Ф5ВрI L = 1000 мм	53	8,16 кг
Б.Ч.		2	5.031.7840	Ф5ВрI L = 7840 мм	4	4,83 кг
			1.020-1/83.3-12 07-01	(С17)		
				Детали		
Б.Ч.		1	6.013.1000	Стержень отд. ГОСТ 5781-82		
				Ф6А III L = 1000 мм	15	3,33 кг
Б.Ч.		2	5.031.2140	Стержень отд. ГОСТ 6727-80		
				Ф5ВрI L = 2140 мм	4	1,32 кг

Инв. № подл. | Подпись и дата | Взам. инв. №

Нач. отд.	Кодыш	
Нормокон.	Валенкова	
Гл. инж. пр.	Валенкова	
Рук. гр.	Бочарова	
Ст. инж.	Ясавкина	
Провер.	Ермакова	

1.020-1/83.3-12 07

Сетки арматурные С16÷С23

Стадия	Лист	Листов
Р	1	3

ЦНИИПРОМЗДАНИЙ

Формат	Зона	Поз.	Обозначение	Наименование	Кол.	Примечание
			1.020-1/83.3-12 07-02 (С18)			
				Детали		
				Стержни отд. ГОСТ 6727-80		
БЧ		1	5.031.1000	ф5 Вр1 L = 1000 мм	25	3,85 кг
БЧ		2	5.031.3640	ф5 Вр1 L = 3640 мм	4	2,24 кг
			1.020-1/83.3-12 07-03 (С19)			
				Детали		
БЧ		1	8.013.1000	Стержень отд. ГОСТ 5781-82		
				ф 8 А III L = 1000 мм	15	5,93 кг
БЧ		2	5.031.2140	Стержень отд. ГОСТ 6727-80		
				ф5 Вр1 L = 2140 мм	4	1,32 кг
			1.020-1/83.3-12 07-04 (С20)			
				Детали		
				Стержни отд. ГОСТ 6727-80		
БЧ		1	5.031.1000	ф5 Вр1 L = 1000 мм	53	5,08 кг
БЧ		2	5.031.4840	ф5 Вр1 L = 4840 мм	4	0,5 кг

Инв. № подл. | Подпись и дата | Взам. инв. №

Формат	Зона	Поз.	Обозначение	Наименование	Кол.	Примечание
			1.020-1/83.3-12 07-05 (С21)			
				Детали		
БЧ		1	6.013.1000	Стержень отд. ГОСТ 5781-82		
				ф 6 А III L = 1000 мм	10	2,22 кг
БЧ		2	5.031.1390	Стержень отд. ГОСТ 6727-80		
				ф5 Вр1 L = 1390 мм	4	0,86 кг
			1.020-1/83.3-12 07-06 (С22)			
				Детали		
				Стержни отд. ГОСТ 6727-80		
БЧ		1	5.031.1000	ф5 Вр1 L = 1000 мм	15	2,31 кг
БЧ		2	5.031.2140	ф5 Вр1 L = 2140	4	1,32 кг
			1.020-1/83.3-12 07-07 (С23)			
				Детали		
БЧ		1	8.013.1000	Стержень отд. ГОСТ 5781-82		
				ф 8 А III L = 1000 мм	10	3,95 кг
БЧ		2	5.031.1390	Стержень отд. ГОСТ 6727-80		
				ф 5 Вр 1 L = 1390 мм	4	0,86 кг

Инв. № подл. | Подпись и дата | Взам. инв. №

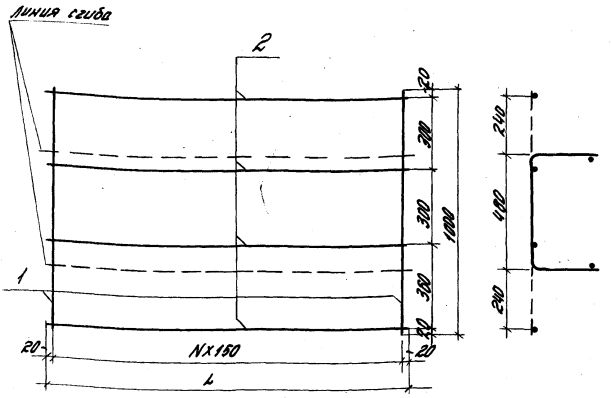

Обозначение	Марка	L, мм	N	Масса, кг
1.020 -1/83.3-12 07-	С16	7840	52	12,99
-01	С17	2140	14	4,65
-02	С18	3640	24	6,09
-03	С19	2140	14	7,25
-04	С20	4840	32	5,83
-05	С21	1390	9	3,08
-06	С22	2140	14	3,63
-07	С23	1390	9	4,81

Допускается изготовление сетки с 16 из двух частей по длине

Нач. отд.	Кодыш		
Нормокон.	Валенкова		
Гл. инж. пр.	Валенкова		
Рук. гр.	Бочарова		
Ст. инж.	Ермакова		
Провер.	Асавкина		
Разраб.	Шаранова		

1.020-1/83.3-12 07СБ

Сетка С16÷С23. Сборочный чертеж

Стадия	Масса	Масшт.
Р	см табл.	

Лист | Листов 1

ЦНИИПРОМЗДАНИЙ

Инв. № подл. | Подпись и дата | Взам. инв. №

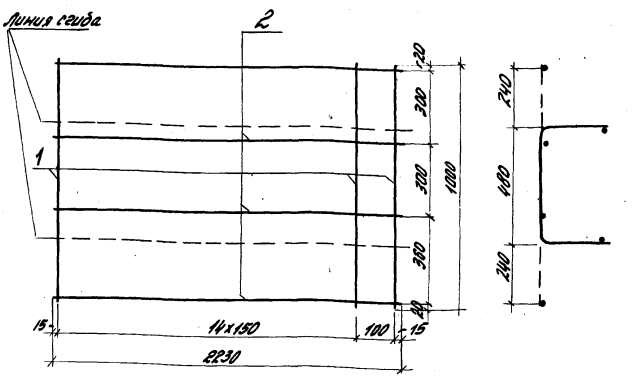

Формат	Зона	Поз.	Обозначение	Наименование	Кол.	Примечание
				Стержни отд.		
				ГОСТ 6727-80		
Б4		1	5.031. 1000	Ф5Вр I L = 1000 мм	16	2,46 кг
Б4		2	5.031. 2230	Ф5Вр I L = 2230 мм	4	1,37 кг

Нач. отд.	Кодыш		
Нормок.	Валенкова		
Гл. инж. пр.	Валенкова		
Рук. гр.	Бочарова		
Ст. инж.	Асавкина		
Провер.	Ермакова		
Разраб.	Шаранова		

1.020-1/83.3-12 08

Сетка С24

Стадия	Масса	Масштаб
Р	3,83 кг	

Лист | Листов 1

ЦНИИПРОМЗДАНИЙ

Инв. № подл. | Подпись и дата | Взам. инв. №

Формат	Зона	Поз.	Обозначение	Наименование	Кол.	Примечание
				Документация		
			1.020-1/83.3-12 09	Сборочный чертеж		
			1.020-1/83.3-12 00ПЗ	Пояснительная записка		
			Переменные данные	для исполнений:		
			1.020-1/83.3-12 09	(С25)		
				Детали		
Б4		1	6.013.940	Стержень отд. ГОСТ5781-82		
				Ф6А III L = 940 мм	15	3,13 кг
Б4		2	5.031.2140	Стержень отд. ГОСТ6727-80		
				Ф5Вр1 L = 2140 мм	4	1,32 кг
			1.020-1/83.3-12 09-01	(С26)		
				Детали		
				Стержни отд. ГОСТ6727-80		
Б4		1	5.031.940	Ф5Вр1 L = 940 мм	25	3,62 кг
Б4		2	5.031.3640	Ф5Вр1 L = 3640 мм	4	2,24 кг

Нач. отд.	Кодыш	
Нормокон.	Валенкова	
Гл. инж. пр.	Валенкова	
Рук. гр.	Бочарова	
Ст. инж.	Асавкина	
Провер.	Ермакова	

1.020-1/83.3-12 09

Сетки арматурные С25 ÷ С30

Стадия	Лист	Листов
Р	1	3

ЦНИИПРОМЗДАНИЙ

Инв. № подл. | Подпись и дата | Взам. инв. №

Формат	Зона	Поз.	Обозначение	Наименование	Кол.	Примечание
			1.020-1/83.3-12 09-02 (С27)			
				Детали		
Б4		1	8.013.940	Стержень отд. ГОСТ5781-82		
				Ф8А III L = 940 мм	15	5,57 кг
Б4		2	5.031.2140	Стержень отд. ГОСТ6727-80		
				Ф5Вр1 L = 2140 мм	4	1,32 кг
			1.020-1/83.3-12 09-03	(С28)		
				Детали		
Б4		1	6.013.940	Стержень отд. ГОСТ5781-82		
				Ф6А III L = 940 мм	10	2,09 кг
Б4		2	5.031.1390	Стержень отд. ГОСТ6727-80		
				Ф5Вр1 L = 1390 мм	4	0,86 кг
			1.020-1/83.3-12 09-04	(С29)		
				Детали		
				Стержни отд. ГОСТ6727-80		
Б4		1	5.031.940	Ф5Вр1 L = 940 мм	15	2,17 кг
Б4		2	5.031.2140	Ф5Вр1 L = 2140 мм	4	1,32 кг

Инв. № подл. | Подпись и дата | Взам. инв. №

1.020-1/83.3-12 09

Лист 2

Формат	Зона	Поз.	Обозначение	Наименование	Кол.	Примечание
			1.020-1/83.3-12 09-05 (С30)			
				Детали		
Б4		1	8.013.940	Стержень отд. ГОСТ5781-82		
				Ф8АIII L = 940 мм	10	3,71 кг
Б4		2	5.031.1390	Стержень отд. ГОСТ6727-80		
				Ф5Вр1 L = 1390 мм	4	0,86 кг

Инв. № подл. | Подпись дата | Взам. инв. №

1.020-1/83.3-12 09 | Лист 3

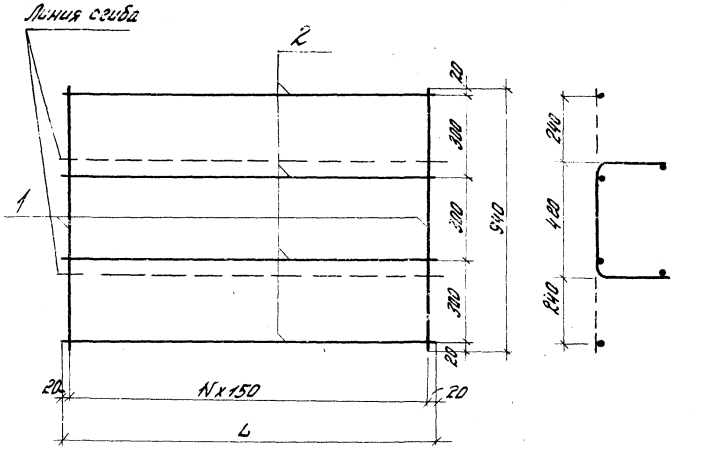

Обозначение	Марка	L мм	N	Масса, кг
1.020-1/83.3-12 09	С25	2140	14	4,45
-01	С25	3640	24	5,86
-02	С27	2140	14	6,89
-03	С28	1390	9	2,95
-04	С29	2140	14	3,49
-05	С30	1390	9	4,57

Инв. № подл. | Подпись и дата | Взам. инв. №

Нач. отд.	Кодыш	
Нормокон.	Валенкова	
Гл. инж. пр.	Валенкова	
Рук. гр.	Бочарова	
Ст. инж.	Ермакова	
Провер.	Асавкина	
Разраб.	Шаранова	

1.020-1/83.3-12 09 СБ

Сетка С25 ÷ С30. Сборочный чертеж

Стадия	Масса	Масштаб
Р	см. табл.	

Лист | Листов 1

ЦНИИПРОМЗДАНИЙ

19857 21

Формат	Зона	Поз.	Обозначение	Наименование	Кол.	Примечание
				Документация		
			1.020-1/83.3-12 10 СБ	Сборочный чертеж		
			1.020-1/83.3-12 00 ПЗ	Пояснительная записка		
			Переменные данные	для исполнений:		
			1.020-1/83.3-12 10	(С31)		
				Детали		
54		1	6.013.940	Стержень отд. ГОСТ 5781-82		
				Ф6А III L = 940 мм	16	3,34 кг
54		2	5.031.2230	Стержень отд. ГОСТ 6727-80		
				Ф5 Вр1 L = 2230 мм	4	1,37 кг
			1.020-1/83.3-12 10	-01 (С32)		
				Детали		
54		1	8.013.940	Стержень отд. ГОСТ 5781-82		
				Ф8А III L = 940 мм	16	5,94 кг
54		2	5.031.2230	Стержень отд. ГОСТ 6727-80		
				Ф5 Вр1 L = 2230 мм	4	1,37 кг

Взам. инв. N

Подпись и дата

Инв. N подл.

Нач. отд.	Кодыш	
Нормокон.	Валенкова	
Гл. инж. пр.	Валенкова	
Рук. гр.	Бочарова	
Провер.	Ермакова	
Разраб.	Асавкина	

1.020-1/83.3-12 10

Сетки арматурные С31, С32

Стадия	Лист	Листов
Р		1

ЦНИИПРОМЗДАНИЙ

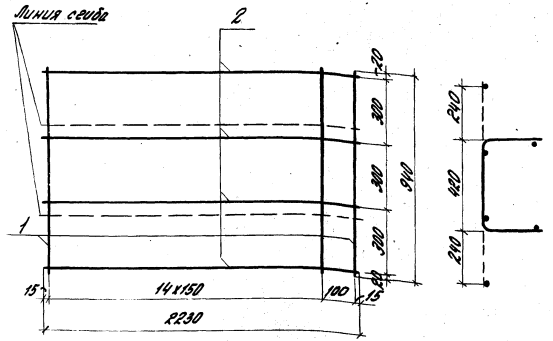

Обозначение	Марка	Масса, кг
1.020-1/83.3-12 10	С31	4,71
-01	С32	7,31

Взам. инв. N

Подпись и дата

Инв. N подл.

Нач. отд.	Кодыш	
Нормокон.	Валенкова	
Гл. инж. пр.	Валенкова	
Рук. гр.	Бочарова	
Гл. инж.	Ермакова	
Провер.	Асавкина	
Разраб.	Шаранова	

1.020-1/83.3-12 10 СБ

Сетка С31, С32. Сборочный чертеж

Стадия	Масса	Масштаб
Р	см. табл.	

Лист | Листов 1

ЦНИИПРОМЗДАНИЙ

Формат	Зона	Поз.	Обозначение	Наименование	Кол.	Примечание
				Документация		
			1.020-1/83.3-12 11СБ	Сборочный чертеж		
			1.020-1/83.3-12 00ПЗ	Пояснительная записка		
			Переменные данные	для исполнений:		
			1.020-1/83.3-12 11	(С33)		
				Детали		
Б4		1	6.013.820	Стержень отд. ГОСТ5781-82		
				Ф6А-III L = 820 мм	10	1,82 кг
Б4		2	5.031.1390	Стержень отд. ГОСТ6727-80		
				Ф5Вр1 L = 1390 мм	3	0,64 кг
			1.020-1/83.3-12 11-01	(С34)		
				Детали		
				Стержни отд. ГОСТ6727-80		
Б4		1	5.031.820	Ф5Вр1 L = 820 мм	15	1,89 кг
		2	5.031.2140	Ф5Вр1 L = 2140 мм	3	0,99 кг

Нач. отд.	Кадыш	
Нормокон.	Валенкова	
Гл. инж. пр.	Валенкова	
Рук. гр.	Бочарова	
Пров.	Ермакова	
Разраб.	Ясавкина	

1.020-1/83.3-12 11

Сетки арматурные С33 ÷ С35

Стадия	Лист	Листов
Р	1	2

ЦНИИПРОМЗДАНИЙ

Формат	Зона	Поз.	Обозначение	Наименование	Кол.	Примечание
			1.020-1/83.3-12 11-02	(С35)		
				Детали		
Б4		1	8.013.820	Стержень отд. ГОСТ5781-82		
				Ф8А III L = 820 мм	10	3,24 кг
Б4		2	5.031.1390	Стержень отд. ГОСТ6727-80		
				Ф5Вр1 L = 1390 мм	3	0,64 кг

Взам. инв. №

Подпись и дата

Инв. № подл.

1.020-1/83.3-12 11

Лист 2

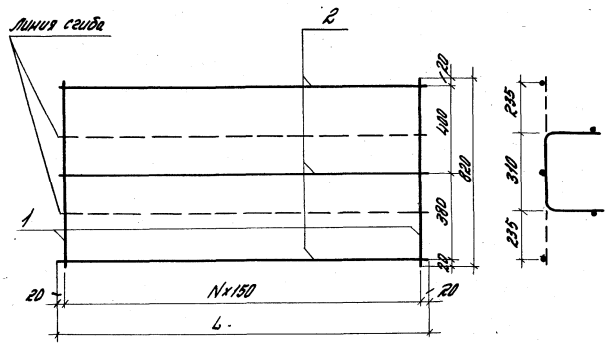

Обозначение	Марка	L, мм	N	Масса, кг
1.020-1/83.3-12 11-	С33	1390	9	2,46
01	С34	2140	14	2,88
02	С35	1390	9	3,88

Нач. отд.	Кадыш		
Нормокон.	Валенкова		
Гл. инж. пр.	Валенкова		
Рук. гр.	Бочарова		
Ст. инж.	Ермакова		
Провер.	Асавкина		
Разраб.	Шаранова		

1.020-1/83.3-12 11 СБ

Сетки арматурные С33÷С35. Сборочный чертеж

Стадия	Масса	Масштаб
Р	см. табл.	

Лист | Листов 1

ЦНИИПРОМЗДАНИЙ

Инв. № подл. | Подпись и дата | Взам. инв. №

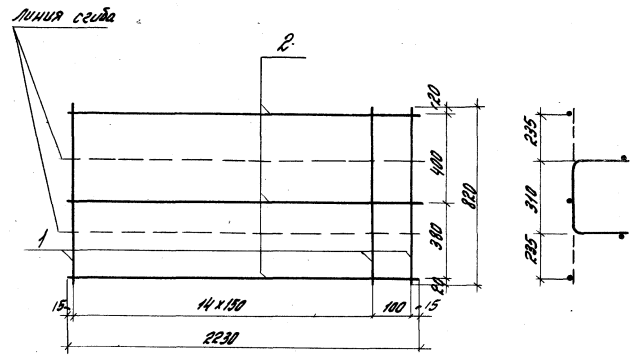

Формат	Зона	Поз.	Обозначение	Наименование	Кол.	Примечание
Б4		1	8.013. 820	Стержень отд. ГОСТ5781-82		
				Ф8А III L = 820 мм	16	5,18 кг
Б4		2	5.031. 2230	Стержень отд. ГОСТ6727-80		
				Ф5Вр I L = 2230 мм	3	1,03 кг

Нач. отд.	Кадыш		
Нормокон.	Валенкова		
Гл. инж. пр.	Валенкова		
Рук. гр.	Бочарова		
Ст. инж.	Асавкина		
Провер.	Ермакова		
Разраб.	Шаранова		

1.020-1/83.3-12 12

Сетка 36

Стадия	Масса	Масштаб
Р	6,21 кг	

Лист | Листов 1

ЦНИИПРОМЗДАНИЙ

Инв. № подл. | Подпись и дата | Взам. инв. №

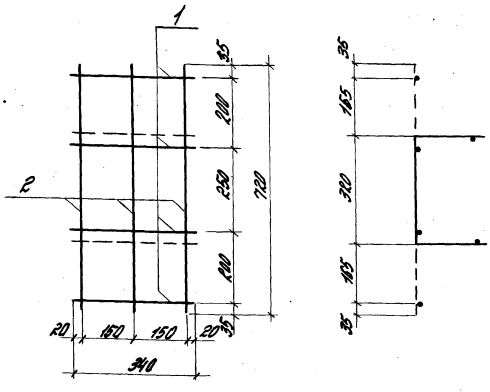

Формат	Зона	Поз.	Обозначение	Наименование	Кол.	Примечание
БЧ		1	5.031.340	Стержень отд. ГОСТ6727-80		
				Ф5ВрI L = 340 мм	4	0,21кг
БЧ		2	5.031.720	Стержень отд. ГОСТ6727-80		
				Ф5ВрI L = 720 мм	3	0,33кг

Нач. отд.	Кодыш	
Нормокон.	Валенкова	
Гл. инж. пр.	Валенкова	
Рук. гр.	Бочарова	
Ст. инж.	Асавкина	
Провер.	Ермакова	

1.020-1/83.3-12 13

Сетка С37

Стадия	Масса	Масштаб
Р	0,54кг	

Лист | Листов 1

ЦНИИПРОМЗДАНИЙ

Инв. № подл. | Подпись и дата | Взам. инв. №

Формат	Зона	Поз.	Обозначение	Наименование	Кол.	Примечание
				Документация		
			1.020-1/83.3-12 14СБ	Сборочный чертеж		
			1.020-1/83.3-12 00ПЗ	Пояснительная записка		
			Переменные данные	для исполнений:		
			1.020-1/83.3-12 14	(СМН1)		
				Сборочные единицы		
		1	1.020-1/83.3-12 18	Изделие закладное МН25	2	
				Детали		
				Стержни отд. ГОСТ5781-82		
БЧ		2	10.013.1010	Ф10А III L = 1010 мм	4	2,49кг
		3	6.013.190	Ф6А III L = 190 мм	2	0,08кг
			1.020-1/83.3-12	14-01 (СМН2)		
				Сборочные единицы		
		1	1.020-1/83.3-12 18-01	Изделие закладное МН25	2	

Нач. отд.	Кодыш	
Нормокон.	Валенкова	
ГИП	Валенкова	
Рук. гр.	Бочарова	
Ст. инж.	Ермакова	
Провер.	Асавкина	

1.020-1/83.3-12 14

Изделие закладное сборное СМН1 ÷ СМН6

Стадия	Лист	Листов
Р	1	3

ЦНИИПРОМЗДАНИЙ

Формат	Зона	Поз.	Обозначение	Наименование	Кол.	Примечание
				Детали		
				Стержни отд. ГОСТ5781-82		
Б4		2	10.013.1010	Ф10А III L = 1010 мм	4	2,49 кг
Б4		3	6.013.190	Ф6А III L = 190 мм	2	0,08 кг
			1.020-1/83.3-12 14-02 (СМН3)			
				Сборочные единицы		
		1	1.020-1/83.3-12 18-02	Изделие закладное МН27	2	
				Детали		
				Стержни отд. ГОСТ5781-82		
Б4		2	10.013.1010	Ф10А III L = 1010 мм	4	2,49 кг
Б4		3	6.013.190	Ф6А III L = 190 мм	2	0,08 кг
			1.020-1/83.3-12 14-03 (СМН4)			
				Сборочные единицы		
		1	1.020-1/83.3-12 18-03	Изделие закладное МН28	2	
				Детали		
				Стержни отд. ГОСТ5781-82		
Б4		2	10.013.1010	Ф10А III L = 1010 мм	4	2,49 кг
Б4		3	6.013.190	Ф6А III L = 190 мм	2	0,08 кг

Инв. № подл. | Подпись и дата | Взам. инв. №

Формат	Зона	Поз.	Обозначение	Наименование	Кол.	Примечание
			1.020-1/83.3-12 14-04 (СМН5)			
				Сборочные единицы		
		1	1.020-1/83.3-12 18-02	Изделие закладное МН27	2	
				Детали		
				Стержни отд. ГОСТ5781-82		
Б4		2	10.013.950	Ф10А III L = 950 мм	4	2,34 кг
Б4		3	6.013.190	Ф6А III L = 190 мм	2	0,08 кг
			1.020-1/83.3-12 14-05 (СМН6)			
				Сборочные единицы		
		1	1.020-1/83.3-12 18-03	Изделие закладное МН28	2	
				Детали		
				Стержни отд. ГОСТ5781-82		
Б4		2	10.013.950	Ф10А III L = 950 мм	4	2,34 кг
Б4		3	6.013.190	Ф6А III L = 190 мм	2	0,08 кг

Инв. № подл. | Подпись и дата | Взам. инв. №

19857 26

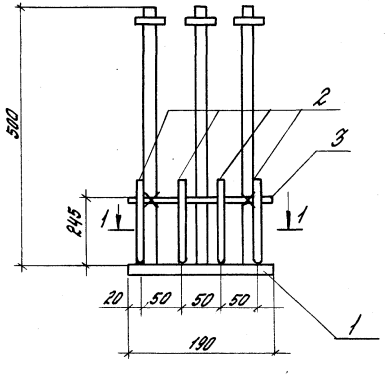

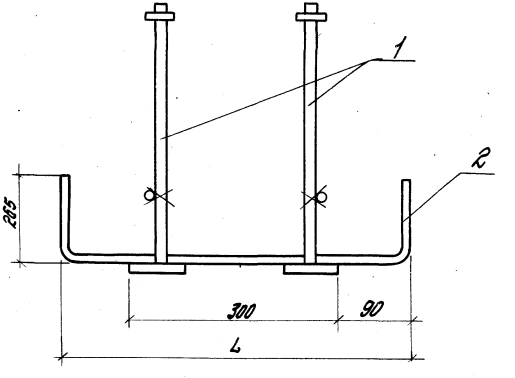

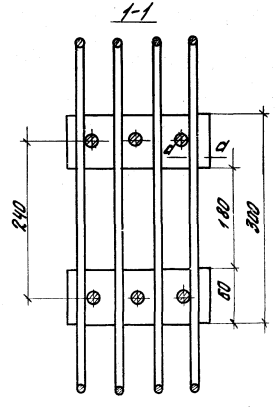

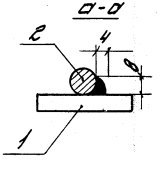

Обозначение	Марка	L, мм	Масса, кг
1.020-1/83.3-12 14-	СМН1	480	7,43
-01	СМН2	"	8,93
-02	СМН3	"	10,59
-03	СМН4	"	11,85
-04	СМН5	420	10,44
-05	СМН6	"	11,70

1. Позицию 2 приварить к пластине с помощью электродуговой сварки.
2. Позицию 3 привязать к вертикальным стержням с помощью вязальной проволоки

Нач.отд	Кабыш		
Нач.сект	Валенкова		
Гл.инж.пр	Валенкова		
Рук.гр	Бочарова		
Ст.инж.	Ермакова		
Провер.	Ягофкина		
Разраб.	Левина		

1.020-1/83.3-12 14СБ

Изделие закладное сборное СМН1 ÷ СМН6. Сборочный чертеж

Стадия	Масса	Масштаб
Р	СМ. табл.	
Лист	Листов 1	

ЦНИИПромзданий

Формат	Зона	Поз.	Обозначение	Наименование	Кол.	Примечание
				Документация		
			1.020-1/83.3-12 15СБ	Сборочный чертеж		
			1.020-1/83.3-12 00ПЗ	Пояснительная записка		
			Переменные данные	для исполнений:		
			1.020-1/83.3-12	15 (СМН7)		
				Сборочные единицы		
		1	1.020-1/83.3-12 18-01	Изделие закладное МН26	2	
				Детали		
				Стержни отд. ГОСТ5781-82		
Б4		2	10.013.840	Ф10А III L = 840 мм	4	2,07 кг
Б4		3	6.013.190	Ф6А III L = 190 мм	2	0,08 кг
			1.020-1/83.3-12	15-01 (СМН8)		
				Сборочные единицы		
		1	1.020-1/83.3-12 18-02	Изделие закладное МН27	2	

Нач. отд.	Кадыш	
Нормокон.	Валенкова	
ГИП	Валенкова	
Рук. гр.	Бочарова	
Ст. инж.	Ермакова	
Проверил	Асабкина	

1.020-1/83.3-12 15.

Изделие закладное сборное СМН7 ÷ СМН9

Стадия	Лист	Листов
Р	1	2

ЦНИИПРОМЗДАНИЙ

Инв. № подл. | Подпись и дата | Взам. инв. №

Формат	Зона	Поз.	Обозначение	Наименование	Кол.	Примечание
				Детали		
				Стержни отд. ГОСТ5781-82		
Б4		2	10.013.840	Ф10А III L = 840 мм	4	2,07 кг
Б4		3	6.013.190	Ф6А III L = 190 мм	2	0,08 кг
			1.020-1/83.3-12	15-02 (СМН9)		
				Сборочные единицы		
		1	1.020-1/83.3-12 18-03	Изделие закладное МН28	2	
				Детали		
				Стержни отд. ГОСТ5781-82		
Б4		2	10.013.840	Ф10А III L = 840 мм	4	2,07 кг
Б4		3	6.013.190	Ф6А III L = 190 мм	2	0,08 кг

Инв. № подл. | Подпись и дата | Взам. инв. №

1.020-1/83.3-12 15

Лист 2

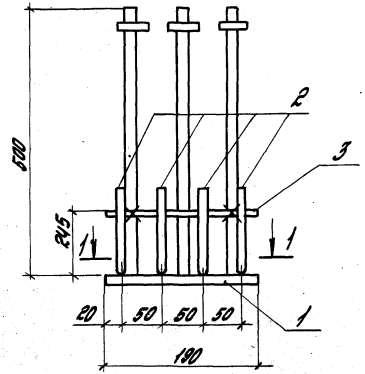

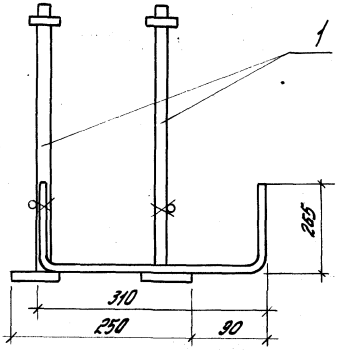

1-1

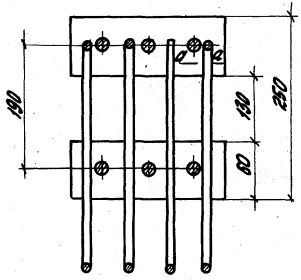

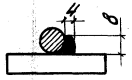

Обозначение	Марка	Масса, кг
1.020-1/83.3-12 15-	СМН7	8,51
-01	СМН8	10,17
-02	СМН9	11,43

1. Позицию 2 приварить к пластине с помощью электродуговой сварки
2. Позицию 3 привязать к вертикальным стержням с помощью вязальной проволоки

Нач.отд.	Кадыш		
Нормокон.	Волченкова		
Гл.инж.пр.	Волченкова		
Рук.гр.	Бочарова		
Ст.инж.	Ермакова		
Проверил	Лукьянина		
Разработал	Левина		

1.020-1/83.3-12 15 СБ

Изделие закладное сборное СМН7 ÷ СМН9. Сборочный чертеж

Стадия	Масса	Масштаб
Р	см. табл.	
Лист	Листов 1	

ЦНИИПромзданий

Формат	Зона	Поз.	Обозначение	Наименование	Кол.	Примечание
				Документация		
			1.020-1/83.3-12 16СБ	Сборочный чертеж		
			1.020-1/83.3-12 ОДПЗ	Пояснительная записка		
			Переменные данные	для исполнений:		
			1.020-1/83.3-12	16 (МН1)		
				Детали		
БЧ		1	10.160.060.300	Полоса $\frac{10\times160\ ГОСТ103-76}{ВСт.3\ ГОСТ380-71}$ *		
				L = 300 мм	1	3,77кг
				Стержни отд. ГОСТ5781-82		
БЧ		2	22.013.1100	Ф22А III L = 1100 мм	3	9,85кг
БЧ		3	12.013.430	Ф12А III L = 430 мм	4	1,53кг
БЧ		4	16.013.940	Ф16А III L = 940 мм	2	2,97кг
БЧ		5	12.013.430	Ф12А III L = 430 мм	2	0,76кг
			1.020-1/83.3-12	16-01 (МН2)		
				Детали		
БЧ		1	10.160.060.300	Полоса $\frac{10\times160\ ГОСТ103-76}{ВСт.3\ ГОСТ380-71}$ *		
				L = 300 мм	1	3,77кг

Нач.отд.	Кодыш		1.020-1/83.3-12 16	
Нормокон.	Валенкова		Изделие закладное МН1 ÷ МН19	Стадия Р / Лист 1 / Листов 9
ГИП	Валенкова			
Рук.ер.	Бочарова			
Ст.инж.	Ермакова			ЦНИИПРОМЗДАНИЙ
Провер.	Асовкина			

Инв. № подл. | Подпись и дата | Взам. инв. №

Формат	Зона	Поз.	Обозначение	Наименование	Кол.	Примечание
				Стержни отд. ГОСТ5781-82		
БЧ		2	25.013.1300	Ф25А III L = 1300 мм	3	14,98кг
БЧ		3	12.013.430	Ф12А III L = 430 мм	4	1,53кг
БЧ		4	18.013.940	Ф18А III L = 940 мм	2	3,76кг
БЧ		5	12.013.430	Ф12А III L = 430 мм	3	0,76кг
			1.020-1/83.3-12	16-02 (МН3)		
				Детали		
БЧ		1	10.160.060.300	Полоса $\frac{10\times160\ ГОСТ103-76}{ВСт.3\ ГОСТ380-71}$ *		
				L = 300 мм	1	3,77кг
				Стержни отд. ГОСТ5781-82		
БЧ		2	28.013.1300	Ф28А III L = 1300 мм	3	18,84кг
БЧ		3	14.013.430	Ф14А III L = 430 мм	4	2,08кг
БЧ		4	20.013.940	Ф20А III L = 940 мм	2	4,64кг
БЧ		5	14.013.430	Ф14А III L = 430 мм	2	1,04кг
			1.020-1/83.3-12 16	-03 (МН4)		
				Детали		
БЧ		1	10.160.060.300	Полоса $\frac{10\times160\ ГОСТ103-76}{ВСт.3\ ГОСТ380-71}$ *		
				L = 300 мм	1	3,77
				Стержни отд. ГОСТ5781-82		
БЧ		2	22.013.1100	Ф22А III L = 1100 мм	3	9,85кг
БЧ		3	14.013.430	Ф14А III L = 430 мм	4	2,08кг
БЧ		4	16.013.940	Ф16А III L = 940 мм	2	2,97кг
БЧ		5	14.013.430	Ф14А III L = 430 мм	2	1,04кг

Инв. № подл. | Подпись и дата | Взам. инв. №

1.020-1/83.3-12 16 | Лист 2

Формат	Зона	Поз.	Обозначение	Наименование	Кол.	Примечание
			1.020-1/83.3-12	16-04 (МН5)		
				Детали		
Б4		1	10.160.080-300	Полоса $\frac{10\times160\ ГОСТ\ 103-76}{В\ Ст.3\ ГОСТ\ 380-71*}$		
				L = 300 мм	1	3,77 кг
				Стержни ат.3 ГОСТ 5781-82		
Б4		2	22.013.1100	ф22А III L = 1100 мм	3	9,85 кг
Б4		3	16.013.430	ф16А III L = 430 мм	4	2,7 кг
Б4		4	16.013.940	ф16А III L = 940 мм	2	2,97 кг
Б4		5	12.013.430	ф12А III L = 430 мм	2	0,76 кг
			1.020-1/83.3-12 16-05 (МН6)			
				Детали		
Б4		1	12.160.060.300	Полоса $\frac{12\times160\ ГОСТ\ 103-76}{В\ Ст.3\ ГОСТ\ 380-71*}$		
				L = 300 мм	1	4,52 кг
				Стержни ат.3 ГОСТ 5781-82		
Б4		2	25.013.1300	ф25А III L = 1300 мм	3	14,98 кг
Б4		3	18.013.430	ф18А III L = 430 мм	4	3,44 кг
Б4		4	18.013.940	ф18А III L = 940 мм	2	3,76 кг
Б4		5	12.013.430	ф12А III L = 430 мм	2	0,76 кг

Формат	Зона	Поз.	Обозначение	Наименование	Кол.	Примечание
			1.020-1/83.3-12	16-06 (МН7)		
				Детали		
Б4		1	10.160.060.300	Полоса $\frac{10\times160\ ГОСТ\ 103-76}{В\ Ст.3\ ГОСТ\ 380-71*}$		
				L = 300 мм	1	3,77 кг
				Стержни ат.3 ГОСТ 5781-82		
Б4		2	18.013.1100	ф18А III L = 1100 мм	3	6,59 кг
Б4		3	12.013.430	ф12А III L = 430 мм	4	1,53 кг
Б4		4	16.013.940	ф16А III L = 940 мм	2	2,97 кг
Б4		5	12.013.430	ф12А III L = 430 мм	2	0,76 кг
			1.020-1/83.3-12	16-07 (МН8)		
				Детали		
Б4		1	10.160.060.300	Полоса $\frac{10\times160\ ГОСТ\ 103-76}{В\ Ст.3\ ГОСТ\ 380-71*}$		
				L = 300 мм	1	3,77 кг
				Стержни ат.3 ГОСТ 5781-82		
Б4		2	20.013.1100	ф20А III L = 1100 мм	3	8,14 кг
Б4		3	12.013.430	ф12А III L = 430 мм	4	1,53 кг
Б4		4	16.013.940	ф16А III L = 940 мм	2	2,97 кг
Б4		5	12.013.430	ф12А III L = 430 мм	2	0,76 кг
			1.020-1/83.3-12 16-08 (МН9)			
				Детали		
Б4		1	10.160.060.300	Полоса $\frac{10\times160\ ГОСТ\ 103-76}{В\ Ст.3\ ГОСТ\ 380-71*}$		
				L = 300 мм	1	3,77 кг

Инв. № подл. | Подпись и дата | Взам. инв. №

Формат	Зона	Поз.	Обозначение	Наименование	Кол.	Примечание
				Стержни ота. гост5781-82		
Б4		2	22.013.1100	Ф22А III L=1100 мм	3	9,85кг
Б4		3	12.013.430	Ф12А III L=430мм	4	1,53кг
Б4		4	18.013.940	Ф18А III L=940мм	2	3,76кг
Б4		5	12.013.430	Ф12А III L=430мм	2	0,76кг
			1.020-1/83.3-12	16-09 (МН10)		
				Детали		
Б4		1	10.160.080.300	Полоса 10х160 ГОСТ103-76 / Вст.3 ГОСТ380-71*		
				L=300 мм	1	3,77кг
				Стержни ота. гост5781-82		
Б4		2	25.013.1300	Ф25А III L=1300 мм	3	14,98кг
Б4		3	12.013.430	Ф12А III L=430 мм	4	1,53кг
Б4		4	20.013.940	Ф20А III L=940мм	2	4,64кг
Б4		5	12.013.430	Ф12А III L=430 мм	2	0,76кг
			1.020-1/83.3-12	16-10 (МН11)		
				Детали		
Б4		1	10.160.080.300	Полоса 10х160 ГОСТ103-76 / Вст.3 ГОСТ380-71*		
				L=300 мм	1	3,77кг
				Стержни ота. гост5781-82		
Б4		2	18.013.1100	Ф18А III L=1100 мм	3	8,59кг

Инв.№ подл. | Подпись и дата | Взам.инв.№ | Инв.№ дубл. | Подпись и дата

1.020-1/83.3-12 16 Лист 5

Формат	Зона	Поз.	Обозначение	Наименование	Кол.	Примечание
Б4		3	12.013.430	Ф12А III L=430 мм	4	1,53кг
Б4		4	14.013.940	Ф14А III L=940 мм	2	2,27кг
Б4		5	12.013.430	Ф12А III L=430 мм	2	0,76кг
			1.020-1/83.3-12	16-11 (МН12)		
				Детали		
Б4		1	10.160.080.300	Полоса 10х160 ГОСТ103-76 / Вст.3 ГОСТ380-71*		
				L=300 мм	1	3,77кг
				Стержни ота. гост5781-82		
Б4		2	20.013.900	Ф20А III L=900 мм	3	6,65кг
Б4		3	14.013.430	Ф14А III L=430 мм	4	2,08кг
Б4		4	14.013.940	Ф14А III L=940 мм	2	2,27кг
Б4		5	14.013.430	Ф14А III L=430мм	2	1,04кг
			1.020-1/83.3-12	16-12 (МН13)		
				Детали		
Б4		1	12.160.080.300	Полоса 12х160 ГОСТ103-76 / Вст.3 ГОСТ380-71*		
				L=300 мм	1	4,52кг
				Стержни ота. гост5781-82		
Б4		2	25.013.1100	Ф25А III L=1100 мм	3	12,57кг
Б4		3	18.013.430	Ф18А III L=430 мм	4	3,44кг
Б4		4	16.013.940	Ф16А III L=940 мм	2	2,97кг
Б4		5	12.013.430	Ф12А III L=430 мм	2	0,76кг

Инв.№ подл. | Подпись и дата | Взам.инв.№ | Инв.№ дубл. | Подпись и дата

1.020-1/83.3-12 16 Лист 5

Формат	Зона	Поз.	Обозначение	Наименование	Кол.	Примечание
			1.020-1/83.3-12	16-13 (МН14)		
				Детали		
БЧ		1	12.160.060.300	Полоса $\frac{12\times160\ ГОСТ\ 103-76}{Ст.3\ ГОСТ\ 380-71*}$		
				L = 300 мм	1	4,52кг
				Стержни ато. ГОСТ 5781-82		
БЧ		2	25.013.1100	ф25 А III L = 1100 мм	3	12,57кг
БЧ		3	18.013.430	ф18 А III L = 430 мм	4	3,44кг
БЧ		4	18.013.940	ф18 А III L = 940 мм	2	3,76кг
БЧ		5	12.013.430	ф12 А III L = 430 мм	2	0,76кг
			1.020-1/83.3-12	16-14 (МН15)		
				Детали		
БЧ		1	10.160.060.300	Полоса $\frac{10\times160\ ГОСТ\ 103-76}{Ст.3\ ГОСТ\ 380-71*}$		
				L = 300 мм	1	3,77кг
				Стержни ато. ГОСТ 5781-82		
БЧ		2	16.013.900	ф16 А III L = 900 мм	3	4,26кг
БЧ		3	12.013.430	ф12 А III L = 430 мм	4	1,53кг
БЧ		4	14.013.940	ф14 А III L = 940 мм	2	2,27кг
БЧ		5	12.013.430	ф12 А III L = 430 мм	2	0,76кг

Формат	Зона	Поз.	Обозначение	Наименование	Кол.	Примечание
			1.020-1/83.3-12	16-15 (МН16)		
				Детали		
БЧ		1	10.160.060.300	Полоса $\frac{10\times160\ ГОСТ\ 103-76}{Ст.3\ ГОСТ\ 380-71*}$		
				L = 300 мм	1	3,77кг
				Стержни ато. ГОСТ 5781-82		
БЧ		2	18.013.900	ф18 А III L = 900 мм	3	5,39кг
БЧ		3	12.013.430	ф12 А III L = 430 мм	4	1,53кг
БЧ		4	14.013.940	ф14 А III L = 940 мм	2	2,27кг
БЧ		5	12.013.430	ф12 А III L = 430 мм	2	0,76кг
			1.020-1/83.3-12	16-16 (МН17)		
				Детали		
БЧ		1	10.160.060.300	Полоса $\frac{10\times160\ ГОСТ\ 103-76}{Ст.3\ ГОСТ\ 380-71*}$		
				L = 300 мм	1	3,77кг
				Стержни ато. ГОСТ 5781-82		
БЧ		2	16.013.900	ф16 А III L = 900 мм	3	4,26кг
БЧ		3	14.013.430	ф14 А III L = 430 мм	4	2,08кг
БЧ		4	14.013.940	ф14 А III L = 940 мм	2	2,27кг
БЧ		5	14.013.430	ф14 А III L = 430 мм	2	1,04кг
			1.020-1/83.3-12	16-17 (МН18)		
				Детали		
БЧ		1	10.160.060.300	Полоса $\frac{10\times160\ ГОСТ\ 103-76}{Ст.3\ ГОСТ\ 380-71*}$		
				L = 300 мм	1	3,77кг

Инв. № подл. | Подпись и дата | Взам. инв. №

Формат	Зона	Поз.	Обозначение	Наименование	Кол.	Примечание
				Стержни отд. ГОСТ5781-82		
Б4		2	18.013.900	Ф16А III L = 900 мм	2	2,84 кг
Б4		3	14.013.430	Ф14А III L = 430 мм	4	2,08 кг
Б4		4	14.013.940	Ф14А III L = 940 мм	2	2,27 кг
Б4		5	14.013.430	Ф14А III L = 430 мм	2	1,04 кг
			1.020-1/83.3-12 16-18 (МН19)			
				Детали		
Б4		1	10.160.060.300	Полоса $\frac{10\times160\ ГОСТ103-76}{ВСт.3\ ГОСТ380-71*}$		
				L = 300 мм	1	3,77 кг
				Стержни отд. ГОСТ5781-82		
Б4		2	18.013.900	Ф18А III L = 900 мм	3	5,39 кг
Б4		3	14.013.430	Ф14А III L = 430 мм	4	2,08 кг
Б4		4	14.013.940	Ф14А III L = 940 мм	2	2,27 кг
Б4		5	14.013.430	Ф14А III L = 430 мм	2	1,04 кг

Инв. № подл. | Подпись и дата | Взам. инв. №

1.020-1/83.3-12 16

Лист 9

Формат	Зона	Поз.	Обозначение	Наименование	Кол.	Примечание

Инв. № подл. | Подпись и дата | Взам. инв. №

Лист

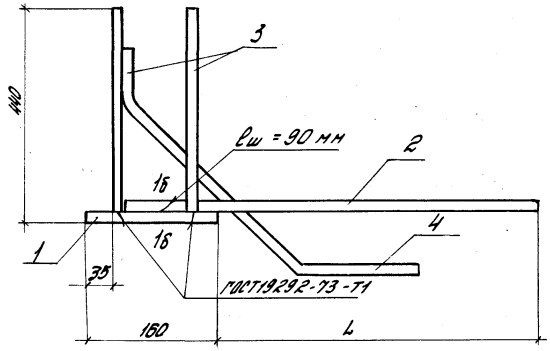

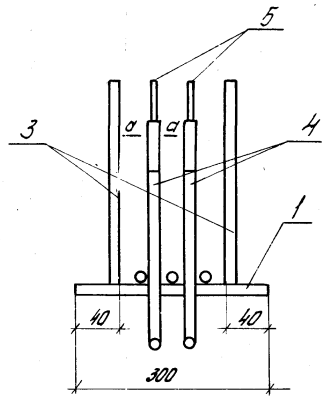

Обозначение		Марки	L, мм	$h_ш/в_ш$	Масса, кг.
1.020-1/83.3-12	1б	МН1	1000	6/12	18,88
	-01	МН2	1200	6/12	24,8
	-02	МН3	"	8/16	30,37
	-03	МН4	1000	6/12	19,71
	-04	МН5	"	6/12	20,06
	-05	МН6	1200	6/12	27,46
	-06	МН7	1000	6/12	15,62
	-07	МН8	"	6/12	17,17
	-08	МН9	"	6/12	19,67
	-09	МН10	1200	6/12	25,68
	-10	МН11	800	6/12	14,92
	-11	МН12	"	6/12	15,82
	-12	МН13	1000	6/12	24,36
	-13	МН14	"	6/12	25,15
	-14	МН15	800	6/12	12,59
	-15	МН16	"	6/12	13,72
	-16	МН17	"	6/12	13,42
	-17	МН18	"	6/12	12,00
	-18	МН19	"	6/12	14,55

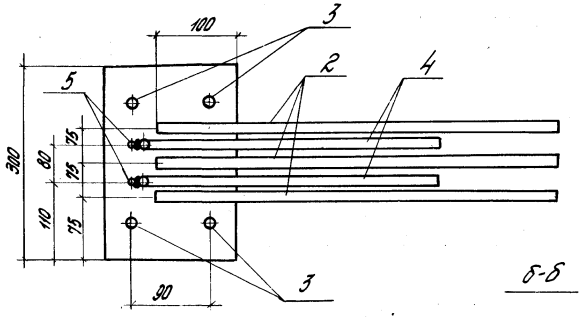

б-б

Поз.4

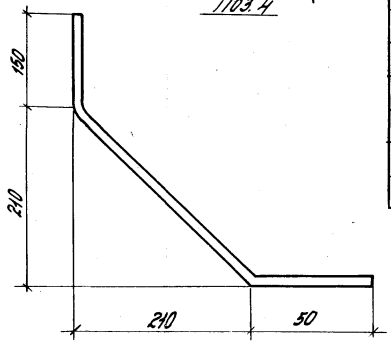

а-а

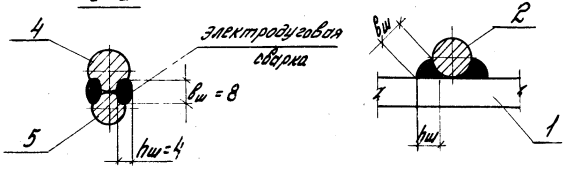

Нач.отд.	Ходыш	
Нормокон.	Валенкова	
Гл.инж.пр.	Валенкова	
Рук.гр.	Бочарова	
Ст.инж.	Ермакова	
Проверил	Асавкина	
Разраб.	Шаранова	

1.020-1/83.3-12 16СБ

Изделие закладное МН1 ÷ МН19. Сборочный чертеж

Стадия	Масса	Масштаб
Р	см. табл.	
Лист	Листов 1	

ЦНИИПРОМЗДАНИЙ

Фирма	Зона	Поз.	Обозначение	Наименование	Кол.	Примечание
				Документация		
			1.020-1/83.3-12 17СБ	Сборочный чертеж		
			1.020-1/83.3-12 00ПЗ	Пояснительная записка		
			Переменные данные	для исполнений:		
			1.020-1/83.3-12 17	(МН20)		
				Детали		
Б4		1	10.160.060.250	Полоса $\frac{10\times160\ ГОСТ\ 103-76}{В\ Ст.3\ ГОСТ\ 380-71*}$		
				L = 250 мм	1	3,14
				Стержни отд. ГОСТ5781-82		
Б4		2	22.013.1100	Ф22А III L = 1100 мм	2	6,56
Б4		3	14.013.430	Ф14А III L = 430 мм	4	2,08
Б4		4	16.013.780	Ф16А III L = 780 мм	2	2,46
			1.020-1/83.3-12 17-01 (МН21)			
				Детали		
Б4		1	12.160.060.250	Полоса $\frac{12\times160\ ГОСТ\ 103-76}{В\ Ст.3\ ГОСТ\ 380-71*}$		
				L = 250 мм	1	3,77
				Стержни отд. ГОСТ5781-82		
Б4		2	25.013.1100	Ф25А III L = 1100	2	8,45
Б4		3	18.013.430	Ф18А III L = 430 мм	4	3,44

Нач. отд.	Кобыш		1.020-1/83.3-12 17			
Нормокон.	Валенкова		Изделие закладное МН20 ÷ МН24	Стадия	Лист	Листов
ГИП	Валенкова			Р	1	3
Рук. гр.	Бочарова			ЦНИИПРОМЗДАНИЙ		
Ст. инж.	Бомакова					
Пробер.	Ясавкина					

Фирма	Зона	Поз.	Обозначение	Наименование	Кол.	Примечание
Б4		4	16.013.780	Ф16А III L = 780 мм	2	2,46
			1.020-1/83.3-12 17-02 (МН22)			
				Детали		
Б4		1	12.160.060.250	Полоса $\frac{12\times160\ ГОСТ\ 103-76}{В\ Ст.3\ ГОСТ\ 380-71*}$		
				L = 250 мм	1	3,77
				Стержни отд. ГОСТ5781-82		
Б4		2	28.013.1100	Ф28А III L = 1100 мм	2	10,63
Б4		3	18.013.430	Ф18А III L = 430 мм	4	3,44
Б4		4	18.013.780	Ф18А III L = 780 мм	2	3,12
			1.020-1/83.3-12 17-03 (МН23)			
				Детали		
Б4		1	10.160.060.250	Полоса $\frac{10\times160\ ГОСТ\ 103-76}{В\ Ст.3\ ГОСТ\ 380-71*}$		
				L = 250 мм	1	3,14
				Стержни отд. ГОСТ5781-82		
Б4		2	16.013.700	Ф16А III L = 700 мм	2	2,21
Б4		3	12.013.430	Ф12А III L = 430 мм	4	1,53
Б4		4	14.013.780	Ф14А III L = 780 мм	2	1,88

1.020-1/83.3-12 17	Лист	2

Формат	Зона	Поз.	Обозначение	Наименование	кол.	Примечание
			1.020-1/83.3-12	17-04 (МН24)		
				Детали		
Б4		1	10. 160. 060. 250	Полоса $\frac{10\times160\ ГОСТ\ 103-76}{Ст.3\ ГОСТ\ 380-71*}$		
				L = 250 мм	1	3,14
				Стержни отд. ГОСТ 5781-82		
Б4		2	18.013.900	Ф18 А III L = 900 мм	2	3,60
Б4		3	14.013.430	Ф14 А III L = 430 мм	4	2,08
Б4		4	14.013.780	Ф14 А III L = 780 мм	2	1,88

Формат	Зона	Поз.	Обозначение	Наименование	кол.	Примечание

Инв. № подл. | Подпись и дата | Взам. инв. №

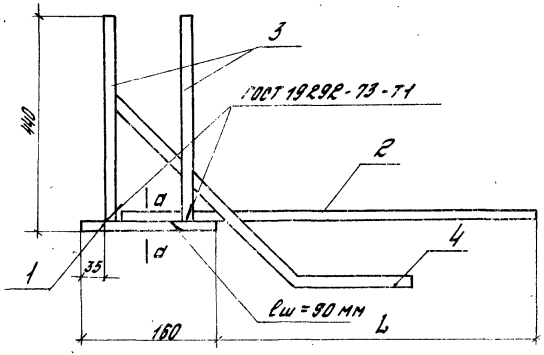

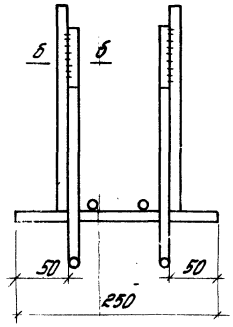

Обозначение	Марки	L, мм	hш / βш	Масса, кг
1.020-1/83.3-12 17-	МН20	1000	6/12	14,24
-01	МН21	"	6/12	18,12
-02	МН22	"	8/16	20,96
-03	МН23	600	6/12	8,76
-04	МН24	800	6/12	10,70

поз. 4

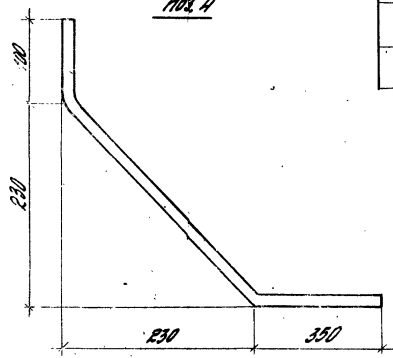

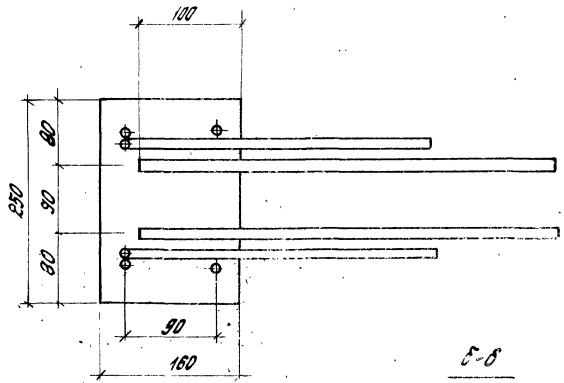

а-а

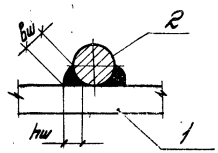

Б-Б

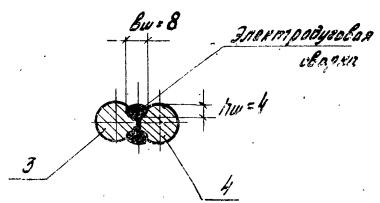

Нач. отд	Кобыш		
Нормокон.	Валенкова		
Гл. инж. пр.	Валенкова		
Рук. гр	Бочарова		
Ст. инж.	Ермакова		
Провер.	Ясовкина		
Разраб.	Шарапова		

1.020-1/83.3-12 17 СБ

Изделие закладное МН20 - МН24. Сборочный чертеж

Стадия	Масса	Масштаб
Р	см. табл.	
Лист	Листов 1	

ЦНИИПромзданий

Инв. № подл. | Подпись и дата | Взам. инв. №

Формат	Поз.	Обозначение	Наименование	Кол.	Примечание
			Документация		
		1.020-1/83.3-12 18СБ	Сборочный чертеж		
		1.020-1/83.3-12 ОО ПЗ	Пояснительная записка		
		Переменные данные	для исполнений:		
		1.020-1/83.3-12 18	(МН25)		
			Детали		
Б4	1	8.190.060.60	Полоса $\frac{8\times190\ ГОСТ\ 103-76}{Ст.3\ ГОСТ\ 380-71*}$		
			L = 60 мм	1	0,72 кг
Б4	2	8.40.060.45	Полоса $\frac{8\times45\ ГОСТ\ 103-76}{Ст.3\ ГОСТ\ 380-71*}$		
			L = 45 мм	3	0,38 кг
			Стержни отд. ГОСТ 5781-82		
Б4	3	12.013.500	ф12А III L = 500 мм	3	1,33 кг
		1.020-1/83.3-12	18-01 (МН25)		
			Детали		
		10.190.060.60	Полоса $\frac{10\times190\ ГОСТ\ 103-76}{Ст.3\ ГОСТ\ 380-71*}$		
			L = 60 мм	1	0,89 кг

Нач. отд.	Гарбуз	
Конструктор	Шапкова	
Рук. гр.	Зеленкова	
Отд. гл.	Бондарова	
Отд. гл.	Бондарова	
Контр.	Хомякина	

1.020-1/83.3-12 18

Изделие закладное МН25 ÷ МН28

Стадия	Лист	Листов
Р	1	2

ЦНИИПРОМЗДАНИЙ

Формат	Зона	Поз.	Обозначение	Наименование	Кол.	Примечание
Б4		2	8.40.080.45	Полоса $\frac{10\times45\ ГОСТ\ 103-76}{Ст.3\ ГОСТ\ 380-71*}$		
				L = 45 мм	3	0,68 кг
				Стержни отд. ГОСТ 5781-82		
Б4		3	14.013.500	ф14А III L = 500 мм	3	1,81 кг
			1.020-1/83.3-12	18-02 (МН27)		
				Детали		
Б4		1	12.190.060.60	Полоса $\frac{12\times190\ ГОСТ\ 103-76}{Ст.3\ ГОСТ\ 380-71*}$		
				L = 60 мм	1	1,07 кг
Б4		2	12.40.080.45	Полоса $\frac{12\times45\ ГОСТ\ 103-76}{Ст.3\ ГОСТ\ 380-71*}$		
				L = 45 мм	3	0,57 кг
				Стержни отд. ГОСТ 5781-82		
Б4		3	16.013.500	ф16А III L = 500 мм	3	2,37 кг
			1.020-1/83.3-12	18-03 (МН28)		
				Детали		
Б4		1	14.190.060.60	Полоса $\frac{12\times190\ ГОСТ\ 103-76}{Ст.3\ ГОСТ\ 380-71*}$		
				L = 60 мм	1	1,07 кг
Б4		2	14.40.060.45	Полоса $\frac{12\times45\ ГОСТ\ 103-76}{Ст.3\ ГОСТ\ 380-71*}$		
				L = 45 мм	3	0,57 кг
				Стержни отд. ГОСТ 5781-82		
Б4		3	18.013.500	ф18А III L = 500 мм	3	3,00 кг

Инв. № подл. | Подпись и дата | Взам. инв. №

1.020-1/83.3-12 18

Лист 2

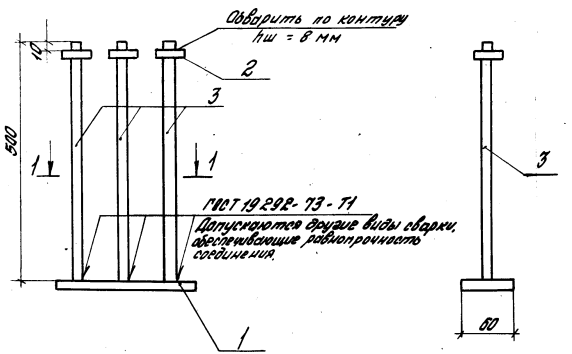

Поз. 2
М1:1

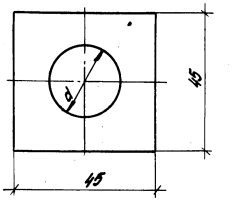

1-1

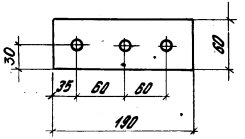

Обозначение	Марка	d, мм	Масса, кг
1.020-1/83.3-12 18-	МН25	16	2,43
-01	МН26	18	3,18
-02	МН27	20	4,01
-03	МН28	22	4,64

Позицию 1 - оцинковать

Нач. отд.	Кодыш		
Нормокон.	Валенкова		
Гл. инж. пр.	Валенкова		
Рук. гр.	Бочарова		
Ст. инж.	Ермакова		
Проверил	Ясавкина		
Разработ.	Левина		

1.020-1/83.3-12 18СБ

Изделие закладное МН25 ÷ МН28. Сборочный чертеж

Стадия	Масса	Масштаб
Р	см. табл.	
Лист	Листов 1	

ЦНИИПРОМЗДАНИЙ

Инв. № подл. | Подпись и дата | Взамен инв. №

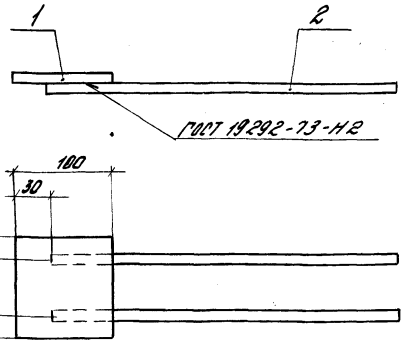

Формат	Зона	Поз.	Обозначение	Наименование	Кол.	Примечание
			1.020-1/83.3-12	19 (МН29)		1,15 кг
БЧ		1	8.100.060.100	Полоса $\frac{8\times100\ ГОСТ\ 103-76}{Вст\ 3\ пс\ 6\ ГОСТ\ 380-71*}$		
				L = 100 мм	1	0,63 кг
БЧ		2	10.013.420	Стержень отд. ГОСТ 5781-82		
				Ф10 А III L = 420 мм	2	0,52 кг
			1.020-1/83.3-12	19-01 (МН30)		1,05 кг
БЧ		1	8.100.060.100	Полоса $\frac{8\times100\ ГОСТ\ 103-76}{Вст\ 3\ пс\ 6\ ГОСТ\ 380-71*}$		
				L = 100 мм	1	0,63 кг
БЧ		2	10.013.340	Стержень отд. ГОСТ 5781-82		
				Ф10 А III L = 340 мм	2	0,42 кг

Нач. отд.	Кадыш		
Нормокон.	Валенкова		
Гл. инж. пр.	Валенкова		
Рук. гр.	Бондарова		
Ст. инж.	Ермакова		
Провер.	Лодыгина		
Разраб.	Левина		

1.020-1/83.3-12 19

Изделие закладное МН29; МН30

Стадия	Масса	Масштаб
Р	-	
Лист	Листов 1	

ЦНИИПРОМЗДАНИЙ

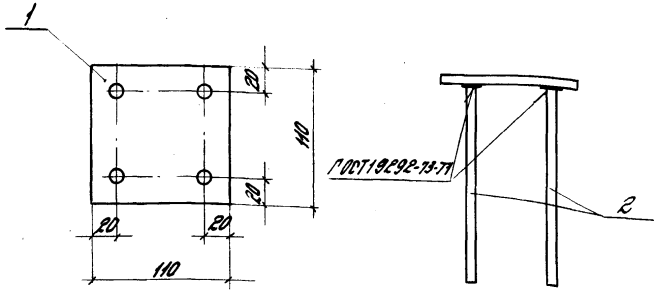

Формат	Зона	Поз.	Обозначение	Наименование	Кол.	Примечание
БЧ		1	8.110.060.110	Полоса $\frac{8\times110\ ГОСТ\ 103-76}{Вст\ 3\ пс\ 6\ ГОСТ\ 380-71*}$		
				L = 110 мм	1	0,76 кг
БЧ		2	10.013.320	Стержень отд. ГОСТ 5781-82		
				Ф10 А III L = 250 мм	4	0,62 кг

Инв. № подл. | Подпись и дата | Взам. инв. №

Нач. отд.	Кадыш		
Нормокон.	Валенкова		
Гл. инж. пр.	Валенкова		
Рук. гр.	Бондарова		
Ст. инж.	Ермакова		
Провери.	Лодыгина		
Разработ.	Левина		

1.020-1/83.3-12 20

Изделие закладное МН31

Стадия	Масса	Масштаб
Р	1.38	
Лист	Листов 1	

ЦНИИПРОМЗДАНИЙ

Рис.1

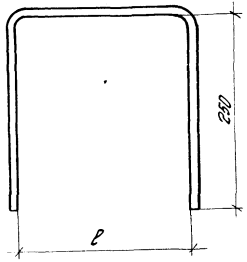

Рис.2

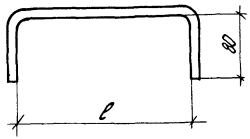

Обозначение	Рис.	ℓ, мм	L, мм	Ф	Масса, кг
1.020-1/83.3-12 21-	1	230	750	Ф8АIII	0,30
-01	1	230	750	Ф10АIII	0,46
-02	1	230	750	Ф12АIII	0,67
-03	1	160	680	Ф8АIII	0,27
-04	1	160	680	Ф10АIII	0,42
-05	1	160	680	Ф12АIII	0,60
-06	2	180	360	Ф8АIII	0,14
-07	2	180	360	Ф10АIII	0,22
-08	2	180	360	Ф12АIII	0,32
-09	2	130	310	Ф8АIII	0,12
-10	2	130	310	Ф10АIII	0,19
-11	2	130	310	Ф12АIII	0,28

Инв.№ подл. | Подпись и дата | Взам. инв.№

1.020-1/83.3-12 21

Нач.отд.	Кобыш		
Гл.инж.пр.	Валенкова		
Рук.гр.	Бочарова		
Ст.инж.	Бомакова		
Провер.	Яковкина		
Разраб.	Шаранова		

Стержень гнутый

Стадия	Масса	Масштаб
Р	см. табл.	
Лист	Листов 1	

ГОСТ 5781-82

ЦНИИПРОМЗДАНИЙ

gost.e-ecolog.ru

Рис.1

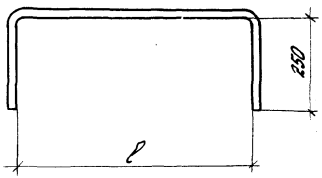

Рис.2

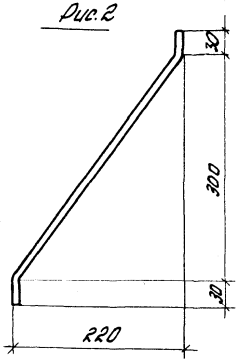

Обозначение	Рис.	ℓ, мм	L, мм	Ф	Масса, кг
1.020-1/83.3-12 22-	1	480	1000	Ф8АIII	0,40
-01	1	420	940	Ф8АIII	0,37
-02	1	310	830	Ф8АIII	0,33
-03	1	480	1000	Ф10АIII	0,62
-04	1	420	940	Ф10АIII	0,58
-05	1	310	830	Ф10АIII	0,51
-06	2	-	440	Ф8АIII	0,17

Инв.№ подл. | Подпись и дата | Взам. инв.№

1.020-1/83.3-12 22

Нач.отд.	Кобыш		
Нормокон.	Валенкова		
Гл.инж.пр.	Валенкова		
Рук.гр.	Бочарова		
Ст.инж.	Бомакова		
Провер.	Яковкина		
Разраб.	Шаранова		

Стержень гнутый

Стадия	Масса	Масштаб
Р	см. табл.	
Лист	Листов 1	

ЦНИИПРОМЗДАНИЙ