ТИПОВЫЕ КОНСТРУКЦИИ, ИЗДЕЛИЯ И УЗЛЫ ЗДАНИЙ И СООРУЖЕНИЙ

# СЕРИЯ 1.020-1/83

## КОНСТРУКЦИИ КАРКАСА МЕЖВИДОВОГО ПРИМЕНЕНИЯ ДЛЯ МНОГОЭТАЖНЫХ ОБЩЕСТВЕННЫХ ЗДАНИЙ, ПРОИЗВОДСТВЕННЫХ И ВСПОМОГАТЕЛЬНЫХ ЗДАНИЙ ПРОМЫШЛЕННЫХ ПРЕДПРИЯТИЙ

ВЫПУСК 3-11

РИГЕЛИ ВЫСОТОЙ 600мм ПРОЛЕТОМ 3,0; 6,0 И 9,0м ДЛЯ ОПИРАНИЯ РЕБРИСТЫХ ПЛИТ ПЕРЕКРЫТИЯ И ПЛИТ ТИПА "ТТ". ПРОСТРАНСТВЕННЫЕ КАРКАСЫ

РАБОЧИЕ ЧЕРТЕЖИ

19856
ЦЕНА 1-48

gost.e-ecolog.ru

ТИПОВЫЕ КОНСТРУКЦИИ, ИЗДЕЛИЯ И УЗЛЫ ЗДАНИЙ И СООРУЖЕНИЙ

# СЕРИЯ 1.020-1/83

## КОНСТРУКЦИИ КАРКАСА МЕЖВИДОВОГО ПРИМЕНЕНИЯ ДЛЯ МНОГОЭТАЖНЫХ ОБЩЕСТВЕННЫХ ЗДАНИЙ, ПРОИЗВОДСТВЕННЫХ И ВСПОМОГАТЕЛЬНЫХ ЗДАНИЙ ПРОМЫШЛЕННЫХ ПРЕДПРИЯТИЙ

ВЫПУСК 3-11

## РИГЕЛИ ВЫСОТОЙ 600мм ПРОЛЕТОМ 3,0; 6,0 И 9,0м ДЛЯ ОПИРАНИЯ РЕБРИСТЫХ ПЛИТ ПЕРЕКРЫТИЯ И ПЛИТ ТИПА "ТТ." ПРОСТРАНСТВЕННЫЕ КАРКАСЫ

РАБОЧИЕ ЧЕРТЕЖИ


РАЗРАБОТАНЫ:

ЦНИИпромзданий
гл. ин-т ... В. ГРАНЕВ
... отдела ... Э. К...
гл. ... Ю. ВАЛЁНКОВА

ЦНИИЭП торгово-бытовых зданий и туристских комплексов
директор ин-та ... В. ЛЕПОКИЙ
... отдела ... Б. ВОЛЫНСКИЙ

Гипростроммаш
гл. инж. ин-та В. БУЗИНОВ
гл. технолог отдела арматур. работ ... Т. ...ВОКАЯ

НИИЖБ Госстроя СССР
зам. директора ин-та Н. КОРОВИН
рук. лаборатории Г. БЕРДИЧЕВСКИЙ
зав. сектором ... А. ЗАЛЕСОВ

НИИСК Госстроя СССР
зам. директора по научной работе П. КРИВОШЕЕВ
зав. лабораторией Б. КОВТУНОВ
рук. сектора ... Д. ВАЛЬЧУК



УТВЕРЖДЕНЫ Госстроем СССР
ПОСТАНОВЛЕНИЕ ОТ 13.07.1984г. N 112
ВВЕДЕНЫ В ДЕЙСТВИЕ С 01.09.1984г.

| Обозначение | Наименование | Стр. |
|---|---|---|
| 1.020-1/83. 3-11 00 | Содержание | 2 |
| 1.020-1/83. 3-11 00ПЗ | Пояснительная записка | 3 |
| 1.020-1/83. 3-11 01 | Каркас пространственный КП1 ÷ КП5 | 4 |
| 1.020-1/83. 3-11 02 | Каркас пространственный КП6 ÷ КП8 | 7 |
| 1.020-1/83. 3-11 03 | Каркас пространственный КП9 ÷ КП11 | 9 |
| 1.020-1/83. 3-11 04 | Каркас пространственный КП12 ÷ КП15 | 11 |
| 1.020-1/83. 3-11 05 | Каркас пространственный КП16 ÷ КП19 | 13 |
| 1.020-1/83. 3-11 06 | Каркас пространственный КП20 ÷ КП23 | 16 |
| 1.020-1/83. 3-11 07 | Каркас пространственный КП24, КП25 | 19 |
| 1.020-1/83. 3-11 08 | Каркас пространственный КП26 ÷ КП29 | 21 |
| 1.020-1/83. 3-11 09 | Каркас пространственный КП31, КП32 | 24 |
| 1.020-1/83. 3-11 10 | Каркас пространственный КП33 ÷ КП35 | 26 |
| 1.020-1/83. 3-11 11 | Каркас пространственный КП36 ÷ КП39 | 28 |
| 1.020-1/83. 3-11 12 | Каркас пространственный КП40 ÷ КП43 | 31 |
| 1.020-1/83. 3-11 13 | Каркас пространственный КП44, КП45 | 34 |
| 1.020-1/83. 3-11 14 | Каркас пространственный КП46 ÷ КП49 | 35 |


Инв. № подл. | Подпись и дата | Взам. инв. №

1.020-1/83. 3-11 00

Нач. отд. Кодыш
ГИП Воленкова

Содержание

| Стадия | Лист | Листов |
|---|---|---|
| Р | | 1 |

ЦНИИПРОМЗДАНИЙ

Инв. № подл. | Подпись и дата | Взам. инв. №

Лист

## 1. Общая часть

1.1. Настоящий выпуск содержит рабочие чертежи пространственных каркасов для ригелей высотой 600 мм под ребристые плиты перекрытий и под плиты типа „ТТ" по выпуску 3-10.

1.2. Указания по изготовлению пространственных каркасов приведены в выпуске 0-7" Указания по заводской технологии изготовления ригелей"

1.3. Плоские арматурные изделия и закладные детали даны в выпуске 3-12.

## II. Технические требования к изготовлению пространственных каркасов.

2.1. Пространственные каркасы собираются из плоских каркасов, отдельных стержней, сеток и закладных деталей.

2.2. Сборка и сварка пространственных каркасов должна осуществляться в кондукторах.

2.3. Сборка пространственного каркаса КП должна производиться в следующем порядке:

а) устанавливаются вертикально попарно плоские каркасы марки КР;

б) поперечные соединительные стержни привариваются к поперечным стержням плоских каркасов с помощью сварочных клещей

В пространственных каркасах часть соединительных стержней позиции 4 заменена на "скобки", которые привариваются к поперечным стержням плоских каркасов с помощью электродуговой сварки;

в) соединительные монтажные стержни позиции 5 крепятся к поперечным стержням плоских каркасов в середине пространственного каркаса по его краям;

г) устанавливаются в проектное положение сетки позиции 2 и соединяются между собой и с каркасом вязальной проволокой через 1,0 м;

д) устанавливаются и фиксируются вязальной проволокой закладные детали позиции 3.

2.4. При наличии кондуктора, обеспечивающего строгую фиксацию опорных закладных деталей, последняя должна быть включена в состав КП. Пример решения пространственного каркаса с опорной закладной деталью дан на стр. 17 вып. 3-10.

2.5. В случае применения в ригелях монтажных петель по серии I.400-9, петли устанавливаются согласно примеру, приведенному в выпуске 3-10 (стр. 16).

| | | | | | | |
|---|---|---|---|---|---|---|
| | | | | 1.020-1/83. 3-11 ОО ПЗ | | |
| | | | | Пояснительная записка | Стадия Р | Лист | Листов 1 |
| Нач. отд. | Кодыш | | | | ЦНИИПРОМЗДАНИЙ | |
| ГИП | Валенкова | | | | | |

Инв. № подл. | Подпись и дата | Взам. инв. №

19956 4

| Формат | Зона | Поз. | Обозначение | Наименование | Кол. | Примечание |
|---|---|---|---|---|---|---|
| | | | | Документация | | |
| | | | 1.020-1/83 3-11 01. СБ | Сборочный чертеж | | |
| | | | 1.020-1/83 3-11 00. ПЗ | Пояснительная записка | | |
| | | | Переменные данные для | исполнений: | | |
| | | | 1.020-1/83. 3-11 01 | (КП1) | | |
| | | | | Сборочные единицы | | |
| | | 1 | 1.020-1/83. 3-12 02 | Каркас плоский КР1 | 2 | |
| | | 2 | 1.020-1/83. 3-12 05 | Сетка арматурная С1 | 2 | |
| | | 3 | 1.020-1/83. 3-12 19 | Изделие закладное МН29 | 12 | |
| | | | | Детали | | |
| | | | | Стержни отд. ГОСТ 5781-82 | | |
| Б | | 4 | 8. 013. 240 | ф8А III L = 240 мм | 40 | 3.79 кг |
| Б | | 5 | 8. 013. 280 | ф8А III L = 280 мм | 4 | 0.44 кг |
| | | 6 | 1.020-1/83. 3-12 22-06 | Стержень гнутый | 2 | |

Инв. № подл. | Подпись и дата | Взам. инв. №

| | | |
|---|---|---|
| Нач. отд. | Кодыш | |
| Нормоконтр. | Валенкова | |
| Гл. инж. пр. | Валенкова | |
| Рук. гр. | Бочарова | |
| Ст. инж. | Ясавкина | |
| Проверил | Ермакова | |

1.020-1/83. 3-11 01

Каркас пространственный КП1 ÷ КП5

| Стадия | Лист | Листов |
|---|---|---|
| Р | 1 | 4 |

ЦНИИПРОМЗДАНИЙ



| Формат | Зона | Поз. | Обозначение | Наименование | Кол. | Примечание |
|---|---|---|---|---|---|---|
| | | | 1.020-1/83. 3-11 01-01 | (КП2) | | |
| | | | | Сборочные единицы | | |
| | | 1 | 1.020-1/83. 3-12 02-01 | Каркас плоский КР2 | 2 | |
| | | 2 | 1.020-1/83. 3-12 05 | Сетка арматурная С1 | 2 | |
| | | 3 | 1.020-1/83 3-12 19 | Изделие закладное МН29 | 12 | |
| | | | | Детали | | |
| | | | | Стержни отд. ГОСТ 5781-82 | | |
| Б | | 4 | 8. 013. 240 | ф8А III L = 240 мм | 40 | 3.79 кг |
| Б | | 5 | 8. 013. 280 | ф8А III L = 280 мм | 4 | 0.44 кг |
| | | 6 | 1.020-1/83. 3-12 22-06 | Стержень гнутый | 2 | |
| | | | 1.020-1/83. 3-11 01-02 | (КП3) | | |
| | | | | Сборочные единицы | | |
| | | 1 | 1.020-1/83 3-12 02-02 | Каркас плоский КР3 | 2 | |
| | | 2 | 1.020-1/83. 3-12 05-01 | Сетка арматурная С1 | 2 | |
| | | 3 | 1.020-1/83. 3-12 19 | Изделие закладное МН29 | 12 | |

Инв. № подл. | Подпись и дата | Взам. инв. №

1.020-1/83. 3-11 01

Лист 2

| Формат | Зона | Поз. | Обозначение | Наименование | Кол. | Примечание |
|---|---|---|---|---|---|---|
| | | | | Детали | | |
| | | | | Стержни отд. ГОСТ 5781-82 | | |
| БЧ | | 4 | 8.013.240 | ф8АIII L = 240 mm | 40 | 3,79 кг |
| БЧ | | 5 | 8.013.280 | ф8АIII L = 280 mm | 4 | 0,44 кг |
| | | 6 | 1.020-1/83.3-12 22-06 | Стержень гнутый | 2 | |
| | | | 1.020-1/83.3-11 01-03 | (КП 4) | | |
| | | | | Сборочные единицы | | |
| | | 1 | 1.020-1/83.3-12 01 | Каркас укр. сборки СКР 1 | 2 | |
| | | 2 | 1.020-1/83.3-12 05-01 | Сетка арматурная С2 | 2 | |
| | | 3 | 1.020-1/83.3-12 19 | Изделие закладное МН29 | 12 | |
| | | | | Детали | | |
| | | | | Стержни отд. ГОСТ 5781-82 | | |
| БЧ | | 4 | 8.013.240 | ф8АIII L = 240 mm | 40 | 3,79 кг |
| БЧ | | 5 | 8.013.280 | ф8АIII L = 280 mm | 4 | 0,44 кг |
| | | 6 | 1.020-1/83.3-12 22-06 | Стержень гнутый | 2 | |

Инв. № подл. | Подпись и дата | Взам. инв. №

1.020-1/83.3-11 01 | Лист 3



| Формат | Зона | Поз. | Обозначение | Наименование | Кол. | Примечание |
|---|---|---|---|---|---|---|
| | | | 1.020-1/83.3-11 01-04 | (КП 5) | | |
| | | | | Сборочные единицы | | |
| | | 1 | 1.020-1/83.3-12 01-01 | Каркас укр. сборки СКР 2 | 2 | |
| | | 2 | 1.020-1/83.3-12 05-01 | Сетка арматурная С2 | 2 | |
| | | 3 | 1.020-1/83.3-12 19 | Изделие закладное МН29 | 12 | |
| | | | | Детали | | |
| | | | | Стержни отд. ГОСТ 5781-82 | | |
| БЧ | | 4 | 8.013.240 | ф8АIII L = 240 mm | 40 | 3,79 кг |
| БЧ | | 5 | 8.013.280 | ф8АIII L = 280 mm | 4 | 0,44 кг |
| | | 6 | 1.020-1/83.3-12 22-06 | Стержень гнутый | 2 | |

Инв. № подл. | Подпись и дата | Взам. инв. №

1.020-1/83.3-11 01 | Лист 4

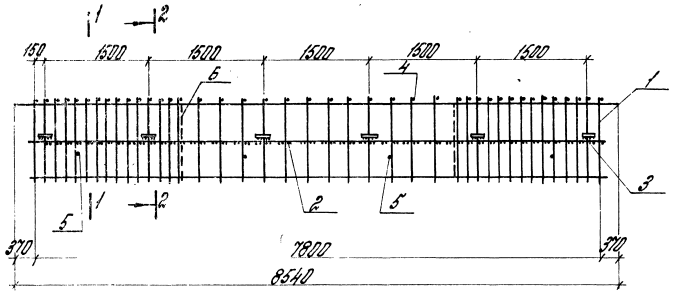


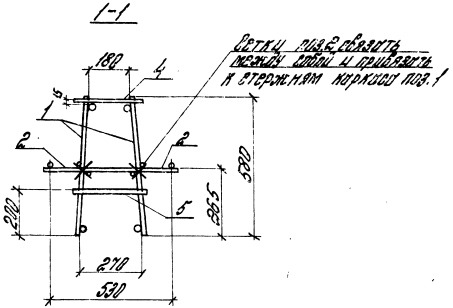


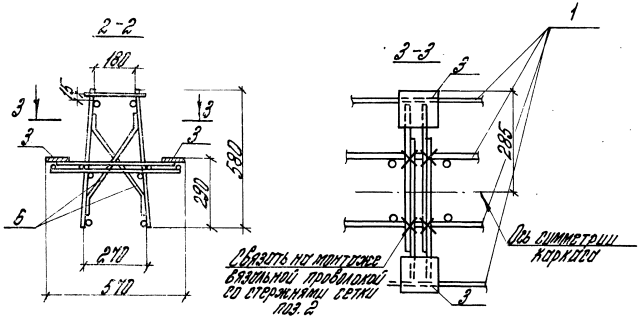


| Обозначение | Марка | Масса |
|---|---|---|
| 1.020-1/83.3-11 01- | КП1 | 98,67 |
| -01 | КП2 | 154,13 |
| -02 | КП3 | 195,33 |
| -03 | КП4 | 239,41 |
| -04 | КП5 | 258,19 |

| | | | |
|---|---|---|---|
| Нач. отд. | Кольш | | |
| Н. контр. | Васильева | | |
| ГИП | Валентей | | |
| Рук. гр. | Бочарова | | |
| Провер. | Гетманов | | |
| Разраб. | Жогова | | |

1.020-1/83.3-11 01 ОБ

Каркасы пространственные КП1 ÷ КП5. Сборочный чертеж

| Стадия | Масса | Масштаб |
|---|---|---|
| Р | см. табл. | |
| Лист | Листов 1 | |

ЦНИИПРОМЗДАНИЙ

Инв.№ подл. | Подпись и дата | Взам.инв.№

| Позиция | Зона | Поз. | Обозначение | Наименование | Кол. | Примечание |
|---|---|---|---|---|---|---|
| | | | | Документация | | |
| | | | 1.020-1/83.3-11 02 СБ | Сборочный чертеж | | |
| | | | 1.020-1/83.3-11 00 ПЗ | Пояснительная записка | | |
| | | | | Перетянные данные для исполнений | | |
| | | | 1.020-1/83.3-11 02 | (КП6) | | |
| | | | | Сборочные единицы | | |
| | | 1 | 1.020-1/83.3-12 02-04 | Каркас плоский КР5 | 2 | |
| | | 2 | 1.020-1/83.3-12 05 | Сетка арматурная С1 | 2 | |
| | | 3 | 1.020-1/83.3-12 20 | Изделие закладное МН29 | 12 | |
| | | | | Детали | | |
| | | | | Стержни ото ГОСТ 5781-82 | | |
| | БУ | 4 | 10 013 240 | ф10 А III L = 240 мм | 12 | 1,78 кг |
| | БУ | 5 | 8.013.280 | ф8 А III L = 280 мм | 4 | 0,44 кг |
| | | 6 | 1.020-1/83.3-12 22-06 | Стержень гнутый | 2 | |
| | | 7 | 1.020-1/83.3-12 21-08 | Стержень гнутый | 28 | |

Инв. № подл. | Подпись и дата | Взам. инв. №

| | | | |
|---|---|---|---|
| Нач. отд. | Кудрин | | |
| Начальник | Жаркова | | |
| Гл. инж. пр. | Жаркова | | |
| Рук. гр. | Бондарь | | |
| Гл. инж. | Жаркова | | |
| Нормир. | Ермакова | | |

1.020-1/83.3-11 02

Каркас пространственный КП6 – КП8

| Стадия | Лист | Листов |
|---|---|---|
| Р | 1 | 2 |

ЦНИИПРОМЗЗАНИИ



| Позиция | Зона | Поз. | Обозначение | Наименование | Кол. | Примечание |
|---|---|---|---|---|---|---|
| | | | 1.020-1/83.3-11 02-01 | (КП7) | | |
| | | | | Сборочные единицы | | |
| | | 1 | 1.020-1/83.3-12 02-05 | Каркас плоский КР6 | 2 | |
| | | 2 | 1.020-1/83.3-12 05 | Сетка арматурная С1 | 2 | |
| | | 3 | 1.020-1/83.3-12 20 | Изделие закладное МН29 | 12 | |
| | | | | Детали | | |
| | | | | Стержни ото ГОСТ 5781-82 | | |
| | БУ | 4 | 10 013 240 | ф10 А III L = 240 мм | 12 | 1,78 кг |
| | БУ | 5 | 8.013.280 | ф8 А III L = 280 мм | 4 | 0,44 кг |
| | | 6 | 1.020-1/83.3-12 22-06 | Стержень гнутый | 2 | |
| | | 7 | 1.020-1/83.3-12 21-08 | Стержень гнутый | 28 | |
| | | | 1.020-1/83.3-11 02-02 | (КП8) | | |
| | | | | Сборочные единицы | | |
| | | 1 | 1.020-1/83.3-12 02-06 | Каркас плоский КР7 | 2 | |
| | | 2 | 1.020-1/83.3-12 05-01 | Сетка арматурная С2 | 2 | |
| | | 3 | 1.020-1/83.3-12 20 | Изделие закладное МН29 | 12 | |
| | | | | Детали | | |
| | | | | Стержни ото ГОСТ 5781-82 | | |
| | БУ | 4 | 10 013 240 | ф10 А III L = 240 мм | 12 | 1,78 кг |
| | БУ | 5 | 8.013.280 | ф8 А III L = 280 мм | 4 | 0,44 кг |
| | | 6 | 1.020-1/83.3-12 22-06 | Стержень гнутый | 2 | |
| | | 7 | 1.020-1/83.3-12 21-08 | Стержень гнутый | 28 | |

Инв. № подл. | Подпись и дата | Взам. инв. №

1.020-1/83.3-11 02

Лист 2

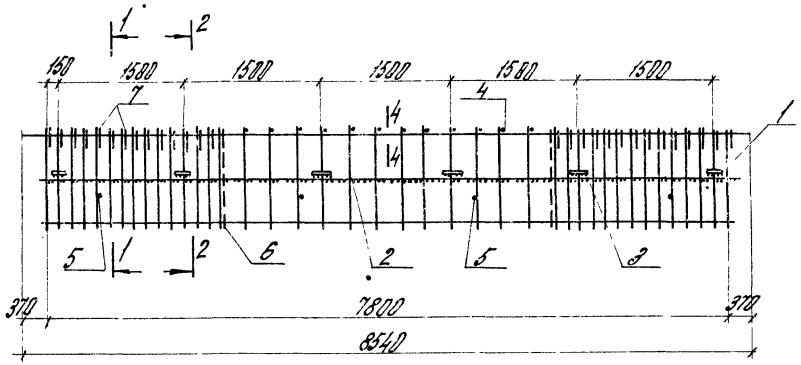


1-1

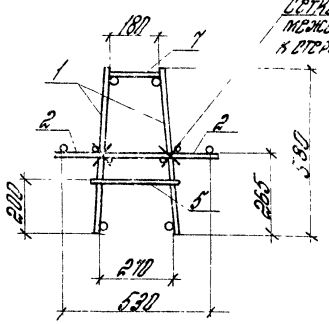


Сетки поз.2 связать между собой и привязать к стержням каркаса поз.1

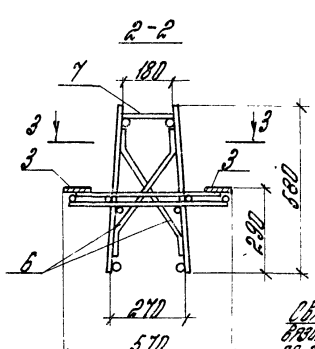


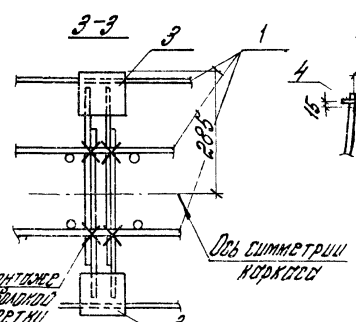


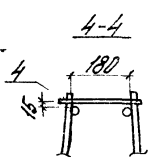


| Обозначение | Марка | Масса кг |
|---|---|---|
| 1.020-1/83.3-11 02 | КП6 | 119,66 |
| -01 | КП7 | 142,50 |
| -02 | КП8 | 170,34 |

1 Позицию 7 приварить к вертикальным стержням плоских каркасов с помощью электродуговой сварки $C_{шв.}$ = 40мм

| | | | |
|---|---|---|---|
| Нач.отд. | Кадыш | | |
| Н.контр. | Валенкова | | |
| ГИП | Валенкова | | |
| Рук.гр. | Орлова | | |
| Проверил | Ермакова | | |
| Разработал | Колтова | | |

1.020-1/83.3-11 02 ОВ

Каркас пространственный КП6 ÷ КП8. Опорный узел

| Стадия | Масса | Масштаб |
|---|---|---|
| Р | см. табл. | |
| Лист | Листов 1 | |

ЦНИИПРОМЗДАНИЙ

Инв.№ подл. | Подпись и дата | Взам.инв.№

| Формат | Зона | Поз. | Обозначение | Наименование | Кол. | Примечание |
|---|---|---|---|---|---|---|
| | | | | Документация | | |
| | | | 1.020-1/83. 3-11 03 СБ | Сборочный чертеж | | |
| | | | 1.020-1/83. 3-11 00 ПЗ | Пояснительная записка | | |
| | | | Переменные данные | для исполнений: | | |
| | | | 1.020-1/83. 3-11 03 | (КП9) | | |
| | | | | Сборочные единицы | | |
| | | 1 | 1.020-1/83. 3-12 02-04 | Каркас плоский КР5 | 2 | |
| | | 2 | 1.020-1/83. 3-12 05-02 | Сетка арматурная С3 | 1 | |
| | | 3 | 1.020-1/83. 3-12 20 | Изделие закладное МН29 | 6 | |
| | | | | Детали | | |
| | | | | Стержни отд. ГОСТ 5781-82 | | |
| БЧ | | 4 | 10.013.240 | ф10АIII $l$ = 240 мм | 12 | 1.78 кг |
| БЧ | | 5 | 8.013.280 | ф8АIII $l$ = 280 мм | 4 | 0.44 кг |
| | | 6 | 1.020-1/83. 3-12 22-06 | Стержень гнутый | 2 | |
| | | 7 | 1.020-1/83. 3-12 21-08 | Стержень гнутый | 28 | |

| | | |
|---|---|---|
| Нач. отд. | Кодыш | |
| Нормокон. | Валенкова | |
| Гл. инж. пр. | Валенкова | |
| Рук. гр. | Бочарова | |
| Ст. инж. | Асавкина | |
| Проверил | Ермакова | |

1.020-1/83. 3-11 03

Каркас пространственный КП9 ÷ КП11

| Стадия | Лист | Листов |
|---|---|---|
| Р | 1 | 2 |

ЦНИИПРОМЗДАНИЙ

Инв. № подл. | Подпись и дата | Взам. инв. №

| Формат | Зона | Поз. | Обозначение | Наименование | Кол. | Примечание |
|---|---|---|---|---|---|---|
| | | | 1.020-1/83. 3-11 03-01 | (КП10) | | |
| | | | | Сборочные единицы | | |
| | | 1 | 1.020-1/83. 3-12 02-05 | Каркас плоский КР6 | 2 | |
| | | 2 | 1.020-1/83. 3-12 05-02 | Сетка арматурная С3 | 1 | |
| | | 3 | 1.020-1/83. 3-12 20 | Изделие закладное МН29 | 6 | |
| | | | | Детали | | |
| | | | | Стержни отд. ГОСТ 5781-82 | | |
| БЧ | | 4 | 10.013.240 | ф10АIII $l$ = 240 мм | 12 | 1.78 кг |
| БЧ | | 5 | 8.013.280 | ф8АIII $l$ = 280 мм | 4 | 0.44 кг |
| | | 6 | 1.020-1/83. 3-12 22-06 | Стержень гнутый | 2 | |
| | | 7 | 1.020-1/83. 3-12 21-08 | Стержень гнутый | 28 | |
| | | | 1.020-1/83. 3-11 03-02 | (КП11) | | |
| | | | | Сборочные единицы | | |
| | | 1 | 1.020-1/83. 3-12 02-06 | Каркас плоский КР7 | 2 | |
| | | 2 | 1.020-1/83. 3-12 05-03 | Сетка арматурная С4 | 1 | |
| | | 3 | 1.020-1/83. 3-12 20 | Изделие закладное МН29 | 6 | |
| | | | | Детали | | |
| | | | | Стержни отд. ГОСТ 5781-82 | | |
| БЧ | | 4 | 10.013.240 | ф10АIII $l$ = 240 мм | 12 | 1.78 кг |
| БЧ | | 5 | 8.013.280 | ф8АIII $l$ = 280 мм | 4 | 0.44 кг |
| | | 6 | 1.020-1/83. 3-12 22-06 | Стержень гнутый | 2 | |
| | | 7 | 1.020-1/83. 3-12 21-08 | Стержень гнутый | 28 | |

1.020-1/83. 3-11 03

Лист 2

Инв. № подл. | Подпись и дата | Взам. инв. №

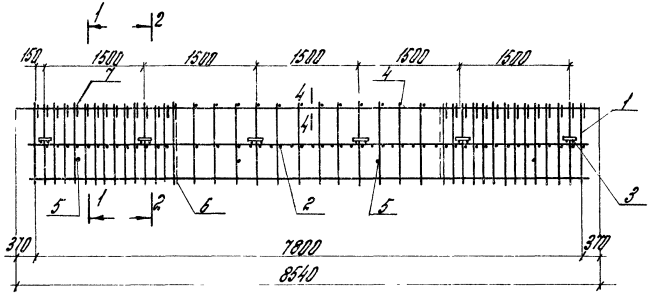


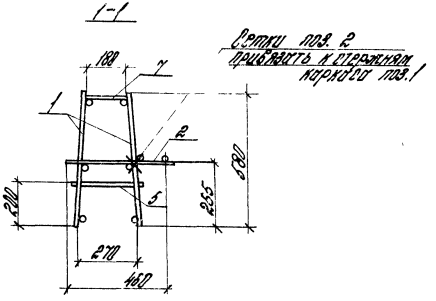


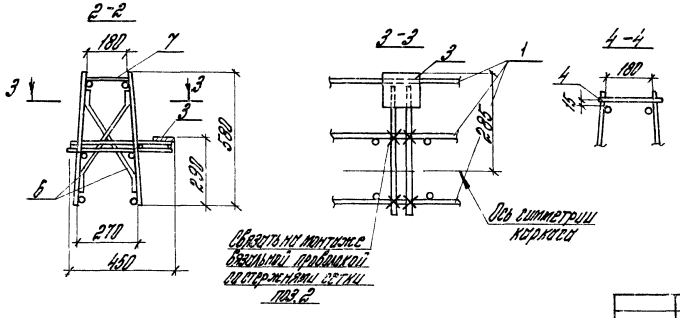


| Обозначение | Марка | Масса, кг |
|---|---|---|
| 1.020-1/83.3-11 ОЗ | КП9 | 110,36 |
| -01 | КП10 | 137,40 |
| -02 | КП11 | 156,50 |

1 Позицию 7 приварить к вертикальным стержням плоских каркасов с помощью электродуговой сварки $e_{шв}$=40мм

| | | | | | | | |
|---|---|---|---|---|---|---|---|
| | | | | 1.020-1/83.3-11 ОЗ СБ | | | |
| Нач отд. | Кодыш | | | Каркас пространственный КП9 ÷ КП11. Сборочный чертеж | Стадия | Масса | Масштаб |
| Н контр | Валенкова | | | | Р | ст табл | |
| ГИП | Валенкова | | | | Лист | Листов 1 | |
| Рук гр | Бочарова | | | | ЦНИИПРОМЗДАНИЙ | | |
| Провер | Ермакова | | | | | | |
| Разраб | Котова | | | | | | |

Инв № подл | Подпись и дата | Взам инв №

| Формат | Зона | Поз. | Обозначение | Наименование | Кол. | Примечание |
|---|---|---|---|---|---|---|
| | | | | Документация | | |
| | | | 1.020-1/83. 3-11 04 СБ | Сборочный чертеж | | |
| | | | 1.020-1/83. 3-11 00 ПЗ | Пояснительная записка | | |
| | | | Переменные данные | для исполнений: | | |
| | | | 1.020-1/83. 3-11 04 (КП 12) | | | |
| | | | | Сборочные единицы | | |
| | | 1 | 1.020-1/83. 3-12 03 | Каркас плоский КР9 | 2 | |
| | | 2 | 1.020-1/83. 3-12 05-04 | Сетка арматурная С5 | 2 | |
| | | 3 | 1.020-1/83. 3-12 19 | Изделие закладное МН29 | 8 | |
| | | | | Детали | | |
| | | | | Стержни отд. ГОСТ 5181-82 | | |
| БУ | | 4 | 8.013. 240 | ф8АIII L = 240 мм | 25 | 2.37 кг |
| БУ | | 5 | 8.013. 280 | ф8АIII L = 280 мм | 3 | 0.33 кг |
| | | | 1.020-1/83. 3-11 04-01 (КП 13) | | | |
| | | | | Сборочные единицы | | |
| | | 1 | 1.020-1/83. 3-12 03-01 | Каркас плоский КР10 | 2 | |
| | | 2 | 1.020-1/83. 3-12 05-05 | Сетка арматурная С6 | 2 | |
| | | 3 | 1.020-1/83. 3-12 19 | Изделие закладное МН29 | 8 | |

| | | |
|---|---|---|
| Нач. отд. | Кодыш | |
| Нормоконт. | Воленкова | |
| ГИП | Воленкова | |
| Рук. гр. | Бочарова | |
| Ст. инж. | Ермакова | |
| Проверил | Асавкина | |

1.020-1/83. 3-11 04

Каркас пространственный КП 12 ÷ КП 15

| Стадия | Лист | Листов |
|---|---|---|
| Р | 1 | 2 |

ЦНИИПРОМЗДАНИЙ

Инв. № подл. | Подпись и дата | Взам. инв. №

| Формат | Зона | Поз. | Обозначение | Наименование | Кол. | Примечание |
|---|---|---|---|---|---|---|
| | | | | Детали | | |
| | | | | Стержни отд. ГОСТ 5781-82 | | |
| БУ | | 4 | 8.013. 240 | ф8АIII L = 240 мм | 25 | 2.37 кг |
| БУ | | 5 | 8.013. 280 | ф8АIII L = 280 мм | 3 | 0.33 кг |
| | | | 1.020-1/83. 3-11 04-02 (КП 14) | | | |
| | | | | Сборочные единицы | | |
| | | 1 | 1.020-1/83. 3-12 03-02 | Каркас плоский КР11 | 2 | |
| | | 2 | 1.020-1/83. 3-12 05-05 | Сетка арматурная С6 | 2 | |
| | | 3 | 1.020-1/83. 3-12 19 | Изделие закладное МН29 | 8 | |
| | | | | Детали | | |
| | | | | Стержни отд. ГОСТ 5781-82 | | |
| БУ | | 4 | 8.013. 240 | ф8АIII L = 240 мм | 25 | 2.37 кг |
| БУ | | 5 | 8.013. 280 | ф8АIII L = 280 мм | 3 | 0.33 кг |
| | | | 1.020-1/83. 3-11 04-03 (КП 15) | | | |
| | | | | Сборочные единицы | | |
| | | 1 | 1.020-1/83. 3-12 03-03 | Каркас плоский КР 12 | 2 | |
| | | 2 | 1.020-1/83. 3-12 05-05 | Сетка арматурная С6 | 2 | |
| | | 3 | 1.020-1/83. 3-12 19 | Изделие закладное МН29 | 8 | |
| | | | | Детали | | |
| | | | | Стержни отд. ГОСТ 5781-82 | | |
| БУ | | 4 | 8.013 240 | ф8АIII L = 240 мм | 25 | 2.37 кг |
| БУ | | 5 | 8.013. 280 | ф8АIII L = 280 мм | 3 | 0.33 кг |

Инв. № подл. | Подпись и дата | Взам. инв. №

1.020-1/83. 3-11 04

Лист 2

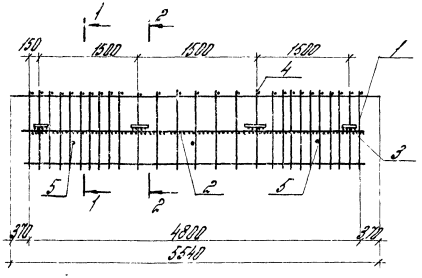


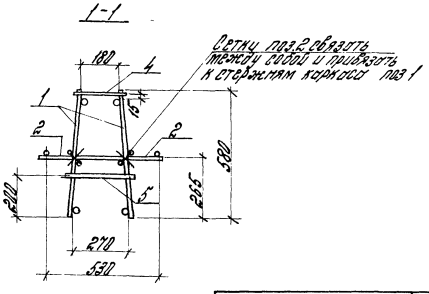


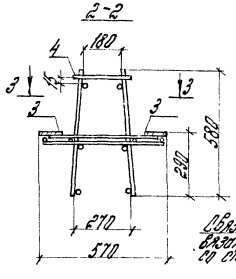


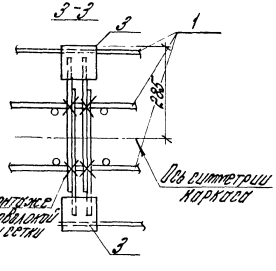


| Обозначение | Марка | Масса кг |
|---|---|---|
| 1.020-1/83.3-11.04 | КП12 | 45,47 |
| -01 | КП13 | 57,44 |
| -02 | КП14 | 75,58 |
| -03 | КП15 | 92,62 |
| | | |
| | | |

| | | | |
|---|---|---|---|
| Нач. отд. | Кодыш | | |
| Н. контр. | Валенкова | | |
| ГИП | Валенкова | Вал | |
| Рук. гр. | Бочарова | Бочар | |
| Проверил | Ермакова | [illegible] | |
| Разраб. | Котова | [illegible] | |

1.020-1/83.3-11.04 СБ

Каркас пространственный КП12 – КП15. Сборочный чертеж

| Стадия | Масса | Масштаб |
|---|---|---|
| Р | см. табл | |
| Лист | Листов 1 | |

ЦНИИПРОМЗДАНИЙ

Инв. № подл. | Подпись и дата | Взам. инв. №

| Формат | Зона | Поз | Обозначение | Наименование | Кол | Примечание |
|---|---|---|---|---|---|---|
| | | | | Документация | | |
| | | | 1.020-1/83. 3-11 05 СБ | Сборочный чертеж | | |
| | | | 1.020-1/83. 3-11 00 ПЗ | Пояснительная записка | | |
| | | | Переменные данные. | для исполнений: | | |
| | | | 1.020-1/83 3-11 | 05 (КП 16 | | |
| | | | | Сборочные единицы | | |
| | | 1 | 1.020-1/83. 3-12 03-04 | Каркас плоский КР13 | 2 | |
| | | 2 | 1.020-1/83. 3-12 05-04 | Сетка арматурная С5 | 2 | |
| | | 3 | 1.020-1/83. 3-12 19 | Изделие закладное МН29 | 8 | |
| | | | | Детали | | |
| | | | | Стержни отд. ГОСТ 5781-82 | | |
| БЧ | | 4 | 8.013.240 | ф8А III $l$ = 240 мм | 7 | 0.66 кг |
| БЧ | | 5 | 8.013.280 | ф8А III $l$ = 280 мм | 3 | 0.33 кг |
| | | 6 | 1.020-1/83. 3-12 21-06 | Стержень гнутый | 18 | |

Взам. инв. №

Подпись и дата

Инв. № подл.

| | | |
|---|---|---|
| Нач. отд. | Кадыш | |
| Нормокон. | Валенкова | |
| ГИП | Валенкова | |
| Рук. гр. | Бочарова | |
| Ст. инж. | Ертакова | |
| Проверил | Асавкина | |

1.020-1/83. 3-11 05

Каркас пространственный КП16 ÷ КП19

| Стадия | Лист | Листов |
|---|---|---|
| Р | 1 | 3 |

ЦНИИПРОМЗДАНИЙ



| Формат | Зона | Поз | Обозначение | Наименование | Кол. | Примечание |
|---|---|---|---|---|---|---|
| | | | 1.020-1/83. 3-11 05 | -01 (КП 17) | | |
| | | | | Сборочные единицы | | |
| | | 1 | 1.020-1/83. 3-12 03-05 | Каркас плоский КР14 | 2 | |
| | | 2 | 1.020-1/83. 3-12 05-04 | Сетка арматурная С5 | 2 | |
| | | 3 | 1.020-1/83. 3-12 19 | Изделие закладное МН29 | 8 | |
| | | | | Детали | | |
| | | | | Стержни отд. ГОСТ 5781-82 | | |
| БЧ | | 4 | 8.013.240 | ф8А III $l$ = 240 мм | 7 | 0.66 кг |
| БЧ | | 5 | 8.013.280 | ф8А III $l$ = 280 мм | 3 | 0.33 кг |
| | | 6 | 1.020-1/83. 3-12 21-07 | Стержень гнутый | 18 | |
| | | | 1.020-1/83. 3-11 05- | 02 (КП 18) | | |
| | | | | Сборочные единицы | | |
| | | 1 | 1.020-1/83. 3-12 03-05 | Каркас плоский КР14 | 2 | |
| | | 2 | 1.020-1/83. 3-12 05-05 | Сетка арматурная С6 | 2 | |
| | | 3 | 1.020-1/83. 3-12 19 | Изделие закладное МН29 | 8 | |
| | | | | Детали | | |
| | | | | Стержни отд. ГОСТ 5781-82 | | |
| БЧ | | 4 | 8.013.240 | ф8А III $l$ = 240 мм | 7 | 0.66 кг |
| БЧ | | 5 | 8.013.280 | ф8А III $l$ = 280 мм | 3 | 0.33 кг |
| | | 6 | 1.020-1/83. 3-12 21-07 | Стержень гнутый | 18 | |

Взам. инв. №

Подпись и дата

Инв. № подл.

1.020-1/83. 3-11 05

Лист 2

| Формат | Зона | Поз. | Обозначение | Наименование | Кол. | Примечание |
|---|---|---|---|---|---|---|
| | | | 1.020-1/83 3-11 05-03 (КП 19) | | | |
| | | | | **Сборочные единицы** | | |
| | | 1 | 1020-1/83 3-12 03-05 | Каркас плоский К015 | 2 | |
| | | 2 | 1020-1/83 3-12 05-05 | Сетка арматурная С6 | 2 | |
| | | 3 | 1020-1/83 3-12 19 | Изделие закладное МН29 | 8 | |
| | | | | **Детали** | | |
| | | | | Стержни ото ГОСТ 5781-82 | | |
| Б4 | | 4 | 10 013 240 | ф10 AIII $l$ = 240 мм | 7 | 1,04 кг |
| Б4 | | 5 | 8 013 280 | ф8 AIII $l$ = 280 мм | 3 | 0,33 кг |
| | | 6 | 1020-1/83 3-12 21-08 | Стержень гнутый | 18 | |

Инв. № подл. | Подпись и дата | Взам. инв. №

1020-1/83 3-11 05

Лист 3

| Формат | Зона | Поз. | Обозначение | Наименование | Кол. | Примечание |
|---|---|---|---|---|---|---|

Инв. № подл. | Подпись и дата | Взам. инв. №

Лист

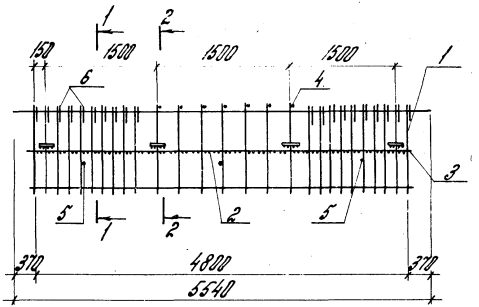


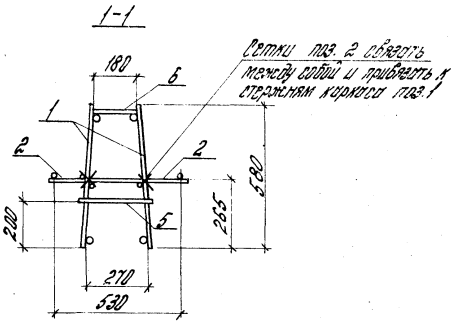


| Обозначение | Марка | Масса кг |
|---|---|---|
| 1.020-1/83.3-11. 05 | КП16 | 52.77 |
| -04 | КП17 | 57.71 |
| -02 | КП18 | 70.19 |
| -03 | КП19 | 88.29 |

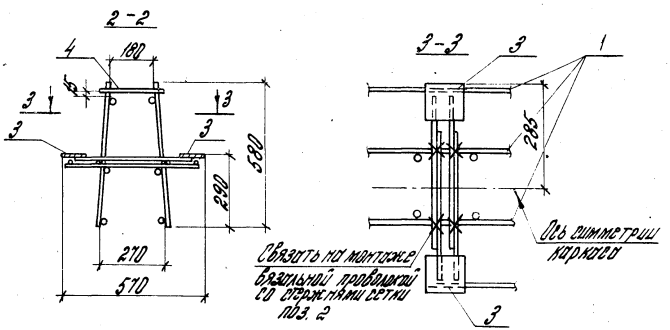


1. Позицию 6 приварить к вертикальным стержням плоских каркасов с помощью электродуговой сварки $C_{шв} = 4$ мм.

| | | | |
|---|---|---|---|
| Нач. отд. | Карпиш | | |
| Н. контр. | Валенкова | | |
| ГИП | Валенкова | | |
| Рук. пр. | Бочарова | | |
| Провер. | Ермакова | | |
| Разраб. | Котова | | |

1.020-1/83.3-11 05 СБ

Каркас пространственный КП16 ÷ КП19. Сборочный чертеж

| Стадия | Масса | Масштаб |
|---|---|---|
| Р | см. табл. | |
| Лист | Листов 1 | |

ЦНИИПРОМЗДАНИЙ

Инв. № подл. | Подпись и дата | Взам. инв. №

| Формат | Зона | Поз. | Обозначение | Наименование | Кол. | Примечание |
|---|---|---|---|---|---|---|
| | | | | Документация | | |
| | | | 1.020-1/83. 3-11 06 СБ | Сборочный чертеж | | |
| | | | 1.020-1/83. 3-11 00 ПЗ | Пояснительная записка | | |
| | | | Переменные данные | для исполнений: | | |
| | | | 1.020-1/83. 3-11 | 06 (КП20) | | |
| | | | | Сборочные единицы | | |
| | | 1 | 1.020-1/83. 3-12 03-04 | Каркас плоский КР13 | 2 | |
| | | 2 | 1.020-1/83. 3-12 05-06 | Сетка арматурная С7 | 1 | |
| | | 3 | 1.020-1/83. 3-12 19 | Изделие закладное МН29 | 4 | |
| | | | | Детали | | |
| | | | | Стержни отд. ГОСТ 5781-82 | | |
| БУ | | 4 | 8.013. 240 | ф8 А III L = 240 мм | 7 | 0.66 кг |
| БУ | | 5 | 8.013. 280 | ф8 А III L = 280 мм | 3 | 0.33 кг |
| | | 6 | 1.020-1/83. 3-12 21-06 | Стержень гнутый | 18 | |

| | | | |
|---|---|---|---|
| Нач. отд. | Кодыш | | |
| Нормокон. | Валенкова | | |
| ГИП | Валенкова | | |
| Рук. гр. | Бочарова | | |
| Ст. инж. | Ертакова | | |
| Проверил | Асавкина | | |

1.020-1/83. 3-11 06

Каркас пространственный КП20 ÷ КП23

| Стадия | Лист | Листов |
|---|---|---|
| Р | 1 | 3 |

ЦНИИПРОМЗДАНИЙ

Инв. № подл. | Подпись и дата | Взам. инв. №



| Формат | Зона | Поз. | Обозначение | Наименование | Кол. | Примечание |
|---|---|---|---|---|---|---|
| | | | 1.020-1/83. 3-11 06-01 (КП21) | | | |
| | | | | Сборочные единицы | | |
| | | 1 | 1.020-1/83. 3-12 03-05 | Каркас плоский КР14 | 2 | |
| | | 2 | 1.020-1/83. 3-12 05-06 | Сетка арматурная С7 | 1 | |
| | | 3 | 1.020-1/83. 3-12 19 | Изд. закладное МН29 | 4 | |
| | | | | Детали | | |
| | | | | Стержни отд. ГОСТ 5781-82 | | |
| БУ | | 4 | 8.013. 240 | ф8 А III L = 240 мм | 7 | 0.66 кг |
| БУ | | 5 | 8.013. 280 | ф8 А III L = 280 мм | 3 | 0.33 кг |
| | | 6 | 1.020-1/83. 3-12 21-07 | Стержень гнутый | 18 | |
| | | | 1.020-1/83. 3-11 06-02 (КП22) | | | |
| | | | | Сборочные единицы | | |
| | | 1 | 1.020-1/83. 3-12 03-05 | Каркас плоский КР14 | 2 | |
| | | 2 | 1.020-1/83. 3-12 05-07 | Сетка арматурная С8 | 1 | |
| | | 3 | 1.020-1/83. 3-12 19 | Изд. закладное МН29 | 4 | |
| | | | | Детали | | |
| | | | | Стержни отд. ГОСТ 5781-82 | | |
| БУ | | 4 | 8.013. 240 | ф8 А III L = 240 мм | 7 | 0.66 кг |
| БУ | | 5 | 8.013. 280 | ф8 А III L = 280 мм | 3 | 0.33 кг |
| | | 6 | 1.020-1/83. 3-12 21-07 | Стержень гнутый | 18 | |

Инв. № подл. | Подпись и дата | Взам. инв. №

1.020-1/83. 3-11 06

Лист 2

| Формат | Зона | Поз. | Обозначение | Наименование | Кол. | Примечание |
|---|---|---|---|---|---|---|
| | | | 1.020-1/83 3-11 | 06-03 (КП 23) | | |
| | | | | Сборочные единицы | | |
| | | 1 | 1.020-1/83. 3-12 03-06 | Каркас плоский КР 15 | 2 | |
| | | 2 | 1.020-1/83. 3-12 05-07 | Сетка арматурная С8 | 1 | |
| | | 3 | 1.020-1/83. 3-12 19 | Узд закладное МН 29 | 4 | |
| | | | | Детали | | |
| | | | | Стержни отд ГОСТ 5781-82 | | |
| Б4 | | 4 | 10.013.240 | ф10 А III $l = 240$ мм | 7 | 1.04 кг |
| Б4 | | 5 | 8.013.280 | ф8 А III $l = 280$ мм | 3 | 0.33 кг |
| | | 6 | 1.020-1/83. 3-12 21-08 | Стержень гнутый | 18 | |

Инв.№ подл. | Подпись и дата | Взам. инв.№

1.020-1/83. 3-11 06

Лист 3

| Формат | Зона | Поз. | Обозначение | Наименование | Кол. | Примечание |
|---|---|---|---|---|---|---|

Инв.№ подл. | Подпись и дата | Взам. инв.№

Лист

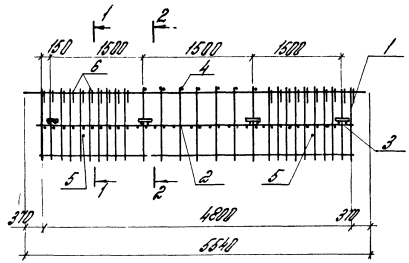


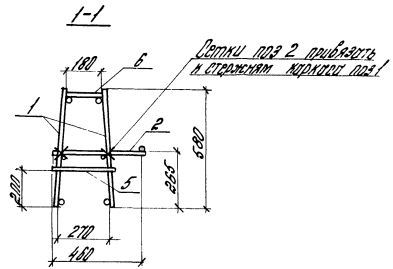


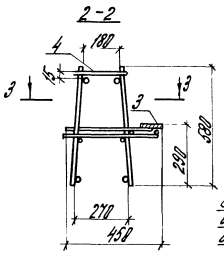


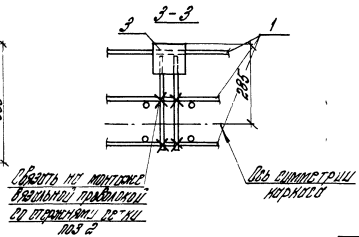


| Обозначение | Марка | Масса |
|---|---|---|
| 1020-1/83 3-11 06 | КП20 | 44,95 |
| -01 | КП21 | 59,89 |
| -02 | КП22 | 61,29 |
| -03 | КП23 | 79,39 |
| | | |

1 Позицию 6 приварить к вертикальным стержням плоских каркасов с помощью электродуговой сваркой $e_{шв}$ = 40мм

| | | | | | | | |
|---|---|---|---|---|---|---|---|
| Нач отд | Кодыш | | | 1020-1/83 3-11 06 СБ | | | |
| Н контр | Валенкова | | | Каркас пространственный КП20 - КП23 Сборочный чертеж | Стадия | Масса | Масштаб |
| ГИП | Валенкова | | | | Р | см табл | |
| Рук пр | Бочарова | | | | Лист | Листов 1 | |
| Провер | Ертакова | | | | ЦНИИПРОМЗДАНИЙ | | |
| Разраб | Котова | | | | | | |

Инв № подл | Подпись и дата | Взам инв №

| Формат | Зона | Поз. | Обозначение | Наименование | Кол. | Примечание |
|---|---|---|---|---|---|---|
| | | | | Документация | | |
| | | | 1.020-1/83. 3-11 07 СБ | Сборочный чертеж | | |
| | | | 1.020-1/83. 3-11 00 ПЗ | Пояснительная записка | | |
| | | | Переменные данные | для исполнений: | | |
| | | | 1.020-1/83. 3-11 | 07 (КП24) | | |
| | | | | Сборочные единицы | | |
| | | 1 | 1.020-1/83. 3-12 03-05 | Каркас плоский КР14 | 2 | |
| | | 2 | 1.020-1/83. 3-12 05-08 | Сетка арматурная С9 | 1 | |
| | | 3 | 1.020-1/83. 3-12 19-01 | Изделие закладное МН30 | 4 | |
| | | | | Детали | | |
| | | | | Стержни отд. ГОСТ 5781-82 | | |
| БУ | | 4 | 8.013.190 | ф8 А III L = 190 мм | 7 | 0.52 кг |
| БУ | | 5 | 8.013.230 | ф8 А III L = 230 мм | 3 | 0.27 кг |
| | | 6 | 1.020-1/83. 3-12 21-10 | Стержень гнутый | 18 | |

Взам. инв. №

Подпись и дата

Инв. № подл.

| | | |
|---|---|---|
| Нач. отд. | Кодыш | |
| Нормоконтр. | Воленкова | |
| ГИП | Воленкова | |
| Рук. гр. | Бочарова | |
| Ст. инж. | Ермакова | |
| Проверил | Ясавкина | |

1.020-1/83. 3-11 07

Каркас пространственный КП24, КП25

| Стадия | Лист | Листов |
|---|---|---|
| Р | 1 | 2 |

ЦНИИПРОМЗДАНИЙ



| Формат | Зона | Поз. | Обозначение | Наименование | Кол. | Примечание |
|---|---|---|---|---|---|---|
| | | | 1.020-1/83. 3-11 | 07-01 (КП25) | | |
| | | | | Сборочные единицы | | |
| | | 1 | 1.020-1/83. 3-12 03-06 | Каркас плоский КР15 | 2 | |
| | | 2 | 1.020-1/83. 3-12 05-09 | Сетка арматурная С10 | 1 | |
| | | 3 | 1.020-1/83. 3-12 19-01 | Изделие закладное МН30 | 4 | |
| | | | | Детали | | |
| | | | | Стержни отд. ГОСТ 5781-82 | | |
| БУ | | 4 | 10.013.190 | ф10 А III L = 190 мм | 7 | 0.82 кг |
| БУ | | 5 | 8.013.230 | ф8 А III L = 230 мм | 3 | 0.27 кг |
| | | 6 | 1.020-1/83. 3-12 21-11 | Стержень гнутый | 18 | |

Взам. инв. №

Подпись и дата

Инв. № подл.

1.020-1/83. 3-11 07

Лист 2

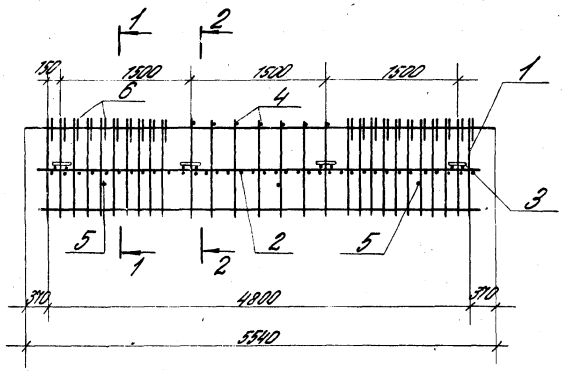


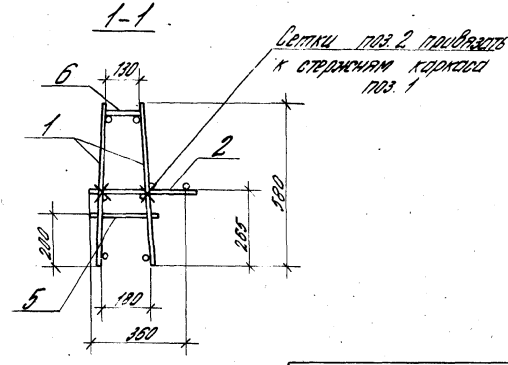


| Обозначение | Марка | Масса кг |
|---|---|---|
| 1.020-1/83.3-11 07- | КП 24 | 58,24 |
| -01 | КП 25 | 77,25 |

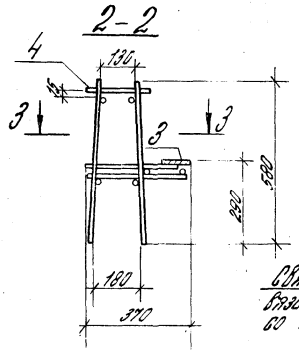


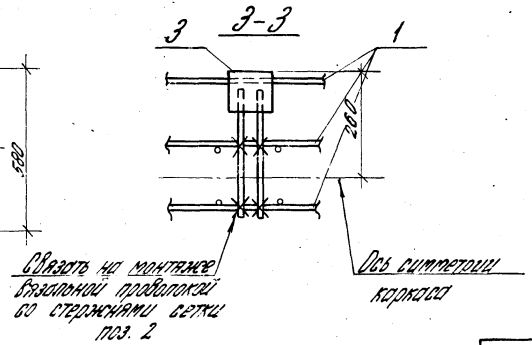


1. Позицию 6 приварить к вертикальным стержням плоских каркасов с помощью электродуговой сварки $l_{шв}$ = 40 мм.

| | | | | | | | |
|---|---|---|---|---|---|---|---|
| | | | | 1.020-1/83.3-11 07 СБ | | | |
| | | | | Каркас пространственный КП 24, КП 25. Сборочный чертеж | Стадия | Масса | Масштаб |
| Нач. отд. | Кодыш | | | | Р | см. табл. | |
| Н. контр. | Валенкова | | | | Лист | Листов 1 | |
| ГИП | Валенкова | | | | ЦНИИПРОМЗДАНИЙ | | |
| Рук. гр. | [illegible] | | | | | | |
| Проверил | Ермакова | | | | | | |
| Разраб. | Котова | | | | | | |

Инв. № подл. | Подпись и дата | Взам. инв. №

| Формат | Зона | Поз. | Обозначение | Наименование | Кол. | Примечание |
|---|---|---|---|---|---|---|
| | | | | Документация | | |
| | | | 1.020 – 1/83. 3-11 08 СБ | Сборочный чертеж | | |
| | | | 1.020 – 1/83. 3-11 00 ПЗ | Пояснительная записка | | |
| | | | Переменные данные | для исполнений: | | |
| | | | 1.020 – 1/83. 3-11 08 | (КП 26) | | |
| | | | | Сборочные единицы | | |
| | | 1 | 1.020 – 1/83. 3-12 03-04 | Каркас плоский КР13 | 2 | |
| | | 2 | 1.020 – 1/83. 3-12 05-05 | Сетка арматурная С6 | 2 | |
| | | | | Детали | | |
| | | | | Стержни отд. ГОСТ 5781-82 | | |
| БЧ | | 3 | 8.013. 240 | ф8 А III L = 240 мм | 25 | 2.37 кг |
| БЧ | | 4 | 8.013. 280 | ф8 А III L = 280 мм | 3 | 0.33 кг |

| | | |
|---|---|---|
| Нач. отд. | Кодыш | |
| Нормоконт. | Валенкова | |
| Гл. инж. пр. | Валенкова | |
| Рук. гр. | Бочарова | |
| Ст. инж. | Асавкина | |

1.020 – 1/83. 3-11 08

Каркас пространственный КП26 ÷ КП29

| Стадия | Лист | Листов |
|---|---|---|
| Р | 1 | 3 |

ЦНИИПРОМЗДАНИЙ

Взам. инв. №

Подпись и дата

Инв. № подл.



| Формат | Зона | Поз. | Обозначение | Наименование | Кол. | Примечание |
|---|---|---|---|---|---|---|
| | | | 1.020 – 1/83. 3-11 08-01 (КП 27) | | | |
| | | | | Сборочные единицы | | |
| | | 1 | 1.020 – 1/83. 3-12 03-05 | Каркас плоский КР 14 | 2 | |
| | | 2 | 1.020 – 1/83. 3-12 05-05 | Сетка арматурная С6 | 2 | |
| | | | | Детали | | |
| | | | | Стержни отд. ГОСТ 5781-82 | | |
| БЧ | | 3 | 8.013. 240 | ф8 А III L = 240 мм | 25 | 2.37 кг |
| БЧ | | 4 | 8.013. 280 | ф8 А III L = 280 мм | 3 | 0.33 кг |
| | | | 1.020 – 1/83. 3-11 08-02 | (КП 28) | | |
| | | | | Сборочные единицы | | |
| | | 1 | 1.020 – 1/83. 3-12 03-02 | Каркас плоский КР 11 | 2 | |
| | | 2 | 1.020 – 1/83. 3-12 05-10 | Сетка арматурная С38 | 2 | |
| | | | | Детали | | |
| | | | | Стержни отд. ГОСТ 5781-82 | | |
| БЧ | | 3 | 8.013. 240 | ф8 А III L = 240 мм | 25 | 2.87 кг |
| БЧ | | 4 | 8.013. 280 | ф8 А III L = 280 мм | 3 | 0.33 кг |

Взам. инв. №

Подпись и дата

Инв. № подл.

1.020 – 1/83. 3-11 08

Лист 2

| Формат | Зона | Поз | Обозначение | Наименование | Кол. | Примечание |
|---|---|---|---|---|---|---|
| | | | 1.020-1/83 3-11 08-03 (КП 29) | | | |
| | | | | Сборочные единицы | | |
| | | 1 | 1.020-1/83 3-12 03-03 | Каркас плоский КР 12 | 2 | |
| | | 2 | 1.020-1/83 3-12 05-10 | Сетка арматурная С38 | 2 | |
| | | | | Детали | | |
| | | | | Стержни отд ГОСТ 5781-82 | | |
| БЧ | | 3 | 8.013.240 | ф8 А III $l = 240$ мм | 25 | 2,37 кг |
| БЧ | | 4 | 8.013.280 | ф8 А III $l = 280$ мм | 3 | 0,33 кг |

Инв. № подл. | Подпись и дата | Взам. инв. №

1.020-1/83 3-11 08

Лист 3

| Формат | Зона | Поз | Обозначение | Наименование | Кол. | Примечание |
|---|---|---|---|---|---|---|

Инв. № подл. | Подпись и дата | Взам. инв. №

Лист

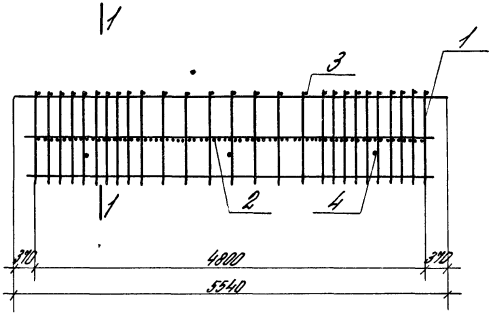


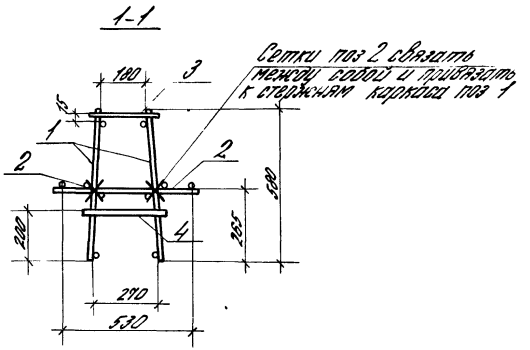


| Обозначение | Марка | Масса кг |
|---|---|---|
| 1020-1/833-11 08 | КП 26 | 45,24 |
| -01 | КП 27 | 59,07 |
| -02 | КП 28 | 72,74 |
| -03 | КП 29 | 89,78 |
| | | |
| | | |

| | | | |
|---|---|---|---|
| Нач. отд. | Кодыш | | |
| Н. контр. | Валенкова | | |
| ГИП | Валенкова | | |
| Рук. гр. | Бочарова | | |
| Проверил | Ермакова | | |
| Разработ. | Левина | | |

1020-1/833-11 08 СБ

Каркас пространственный КП 26 ÷ КП 29 Сборочный чертеж

| Стадия | Масса | Масштаб |
|---|---|---|
| Р | см табл 1 | |
| Лист | Листов 1 | |

ЦНИИПРОМЗДАНИЙ

| Формат | Зона | Поз | Обозначение | Наименование | Кол. | Примечание |
|---|---|---|---|---|---|---|
| | | | | Документация | | |
| | | | 1.020 – 1/83. 3-11 09 СБ | Сборочный чертеж | | |
| | | | 1.020 – 1/83 3-11 00 ПЗ | Пояснительная записка | | |
| | | | Переменные данные для исполнений: | | | |
| | | | 1.020- 1/83 3-12 09 | (КП 31) | | |
| | | | | Сборочные единицы | | |
| | | 1 | 1.020 – 1/83 3-12 03-05 | Каркас плоский КР14 | 2 | |
| | | 2 | 1.020 – 1/83 3-12 05-07 | Сетка арматурная С9 | 1 | |
| | | | | Детали | | |
| | | | | Стержни ота ГОСТ 5781-82 | | |
| БЧ | | 3 | 8.013. 240 | ф 8 АIII $l$ = 240 мм | 7 | 0,66 кг |
| БЧ | | 4 | 8.013 280 | ф 8 АIII $l$ = 280 мм | 3 | 0,33 кг |
| | | 5 | 1.020 – 1/83. 3-12 21-07 | Стержень гнутый | 18 | |

Инв. № подл. | Подпись и дата | Взам. инв. №

| | | | |
|---|---|---|---|
| Нач. отд | Кайош | | 1.020 – 1/83 3-11 · 09 |
| Нормконт. | Валенкова | | |
| Гл. инж. пр. | Валенкова | | |
| Рук. гр. | Бочкарова | | Каркас пространственный КП31, КП32 |
| Ст. инж. | Новикина | | Стадия Р; Лист 1; Листов 2 |
| Проверил | Ершакова | | ЦНИИПРОМЗДАНИЙ |

| Формат | Зона | Поз | Обозначение | Наименование | Кол. | Примечание |
|---|---|---|---|---|---|---|
| | | | 1.020 1/83 3-12 09-01 | (КП 32) | | |
| | | | | Сборочные единицы | | |
| | | 1 | 1.020- 1/83 3-12 03-06 | Каркас плоский КР15 | 2 | |
| | | 2 | 1.020- 1/83 3-12 05-11 | Сетка арматурная С39 | 1 | |
| | | | | Детали | | |
| | | | | Стержни ота ГОСТ 5781-82 | | |
| БЧ | | 3 | 10.013 240 | ф 10 АIII $l$ = 240 мм | 7 | 1,04 кг |
| БЧ | | 4 | 8.013 280 | ф 8 АIII $l$ = 280 мм | 3 | 0,33 кг |
| | | 5 | 1.020- 1/83 3-12 21-08 | Стержень гнутый | 18 | |

Инв. № подл. | Подпись и дата | Взам. инв. №

| | |
|---|---|
| 1.020 – 1/83 3-11 09 | Лист 2 |

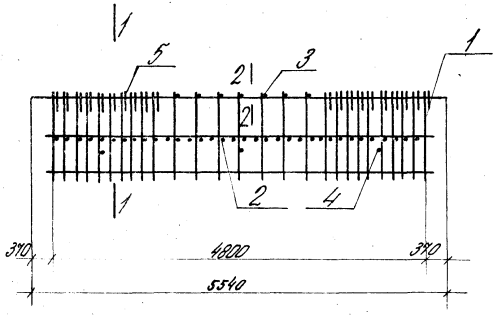


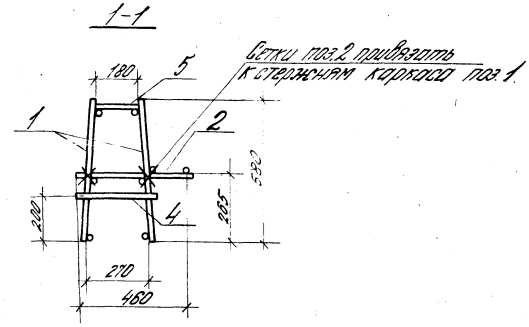


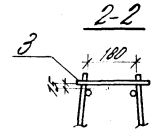


| Обозначение | Марка | Масса кг |
|---|---|---|
| 1.020-1/83.3-11.09 | КП31 | 56,69 |
| -01 | КП32 | 78,37 |
| | | |
| | | |
| | | |

1. Позицию 5 приварить к вертикальным стержням плоских каркасов с помощью электродуговой сварки $l_{шв}$ = 40 мм

| | | | | | | | |
|---|---|---|---|---|---|---|---|
| | | | | 1.020-1/83.3-11.09 СБ | | | |
| Нач. отд. | Кодыш | | | Каркас пространственный КП31, КП32. Сборочный чертеж. | Стадия | Масса | Масштаб |
| Н. контр. | Валенкова | | | | Р | См. табл. | |
| ГИП | Валенкова | | | | Лист | Листов 1 | |
| Рук. гр. | Бочарова | | | | ЦНИИПРОМЗДАНИЙ | | |
| Провер. | Ермакова | | | | | | |
| Разраб. | Левина | | | | | | |

Инв. № подл. | Подпись и дата | Взам. инв. №

| Формат | Зона | Поз. | Обозначение | Наименование | Кол. | Примечание |
|---|---|---|---|---|---|---|
| | | | | Документация | | |
| | | | 1.020-1/83. 3-11 10 СБ | Сборочный чертеж | | |
| | | | 1.020-1/83. 3-11 00 ПЗ | Пояснительная записка | | |
| | | | Переменные данные | для исполнений: | | |
| | | | 1.020-1/83. 3-12 10 | (КП 33) | | |
| | | | | Сборочные единицы | | |
| | | 1 | 1.020-1/83. 3-12 03-05 | Каркас плоский КР14 | 2 | |
| | | 2 | 1.020-1/83. 3-12 05-09 | Сетка арматурная С10 | 1 | |
| | | | | Детали | | |
| | | | | Стержни отд. ГОСТ5781-82 | | |
| БУ | | 3 | 8.013.190 | ф8 А III L = 190 mm | 7 | 0.52 кг |
| БУ | | 4 | 8.013.230 | ф8 А III L = 230 mm | 3 | 0.27 кг |
| | | 5 | 1.020-1/83 3-12 21-10 | Стержень гнутый | 18 | |

| | | | | | | |
|---|---|---|---|---|---|---|
| | | | 1.020-1/83. 3-11 10 | | | |
| Нач. отд. | Кодыш | | | | | |
| Нормконтр. | Валенкова | | Каркас пространственный КП 33 - КП 35 | Стадия | Лист | Листов |
| Гл. инж. пр. | Валенкова | | | Р | 1 | 2 |
| Рук. гр. | Бочарова | | | ЦНИИПРОМЗДАНИЙ | | |
| Ст. инж. | Асавкина | | | | | |
| Проверил | Ермакова | | | | | |

Инв. № подл. | Подпись и дата | Взам. инв. №

| Формат | Зона | Поз. | Обозначение | Наименование | Кол. | Примечание |
|---|---|---|---|---|---|---|
| | | | 1.020-1/83. 3-11 10-01 | (КП 34) | | |
| | | | | Сборочные единицы | | |
| | | 1 | 1.020-1/83. 3-12 03-06 | Каркас плоский КР15 | 2 | |
| | | 2 | 1.020-1/83. 3-12 05-09 | Сетка арматурная С10 | 1 | |
| | | | | Детали | | |
| | | | | Стержни отд. ГОСТ5781-82 | | |
| БУ | | 3 | 10.013.190 | ф10 А III L = 190 mm | 7 | 0.82 кг |
| БУ | | 4 | 8.013.230 | ф8 А III L = 230 mm | 3 | 0.27 кг |
| | | 5 | 1.020-1/83. 3-12 21-10 | Стержень гнутый | 18 | |
| | | | 1.020-1/83. 3-11 10-02 | (КП 35) | | |
| | | | | Сборочные единицы | | |
| | | 1 | 1.020-1/83. 3-12 03-06 | Каркас плоский КР15 | 2 | |
| | | 2 | 1.020-1/83. 3-12 05-12 | Сетка арматурная С40 | 1 | |
| | | | | Детали | | |
| | | | | Стержни отд. ГОСТ5781-82 | | |
| БУ | | 3 | 10.013.190 | ф10 А III L = 190 mm | 7 | 0.82 кг |
| БУ | | 4 | 8.013.230 | ф8 А III L = 230 mm | 3 | 0.27 кг |
| | | 5 | 1.020-1/83. 3-12 21-11 | Стержень гнутый | 18 | |

Инв. № подл. | Подпись и дата | Взам. инв. №

1.020-1/83. 3-11 10 | Лист 2

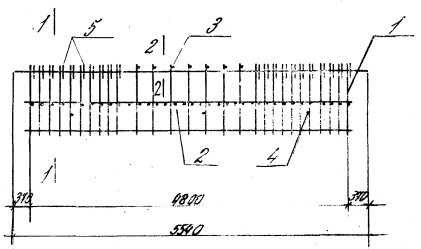


1-1

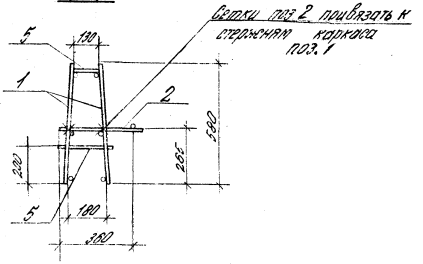


2-2

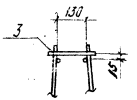


| Обозначение | | Марка | Масса кг |
|---|---|---|---|
| 1.020-1/83 3-11 | 10 - | КП33 | 55,21 |
| | -01 | КП34 | 71,43 |
| | -02 | КП35 | 76,06 |

1 Позицию 5 приварить к вертикальным стержням плоских каркасов с помощью электродуговой сварки $l_{шв}$ = 40 мм

| | | | |
|---|---|---|---|
| Нач. отд. | Кодыш | | |
| Н. контр. | Валенкова | | |
| ГИП | Валенкова | | |
| Рук. гр. | Бочарова | | |
| Проверил | Ермакова | | |
| Разраб. | Котова | | |

1.020-1/83 3-11-10.05

Каркас пространственный КП33 ÷ КП35. Сборочный чертеж

| Стадия | Масса | Масштаб |
|---|---|---|
| Р | см. табл. | |
| Лист | Листов 1 | |

| Формат | Зона | Поз. | Обозначение | Наименование | Кол. | Примечание |
|---|---|---|---|---|---|---|
| | | | | Детали | | |
| | | | 1.020-1/83. 3-11 11СБ | Сборочный чертеж | | |
| | | | 1.020-1/83. 3-11 00ПЗ | Пояснительная записка | | |
| | | | Переменные данные | для исполнений | | |
| | | | 1.020-1/83. 3-11 . 11 | (КП 36) | | |
| | | | | Сборочные единицы | | |
| | | 1 | 1.020-1/83 3-12 04 | Каркас плоский КР16 | 2 | |
| | | 2 | 1.020-1/83. 3-12 05 | Сетка арматурная С11 | 2 | |
| | | 3 | 1.020-1/83. 3-12 19 | Изделие закладное МН29 | 4 | |
| | | | | Детали | | |
| | | | | Стержни отд. ГОСТ 5781-82 | | |
| БЧ | | 4 | 8.013.240 | ф8АIII L = 240 мм | 13 | 1,23кг |
| БЧ | | 5 | 8.013.280 | ф8АIII L = 280 мм | 3 | 0.33кг |

Взам. инв. №

Подпись и дата

Инв. № подл.

| | | |
|---|---|---|
| Нач. отд. | Кодыш | |
| Нормокон. | Валенкова | |
| Гл. инж. пр. | Валенкова | |
| Рук. гр. | Бочарова | |
| Ст. инж. | Асавкина | |
| Проверил | Ермакова | |

1.020-1/83. 3-11 11

Каркас пространственный КП 36 ÷ КП 39

| Стадия | Лист | Листов |
|---|---|---|
| Р | 1 | 3 |

ЦНИИПРОМЗДАНИЙ



| Формат | Зона | Поз. | Обозначение | Наименование | Кол. | Примечание |
|---|---|---|---|---|---|---|
| | | | 1.020-1/83. 3-11 11-01 | (КП 37) | | |
| | | | | Сборочные единицы | | |
| | | 1 | 1.020-1/83. 3-12 04-01 | Каркас плоский КР17 | 2 | |
| | | 2 | 1.020-1/83. 3-12 06 | Сетка арматурная С11 | 2 | |
| | | 3 | 1.020-1/83. 3-12 19 | Изделие закладное МН29 | 4 | |
| | | | | Детали | | |
| | | | | Стержни отд. ГОСТ 5781-82 | | |
| БЧ | | 4 | 8.013.240 | ф8АIII L = 240 мм | 13 | 1.23кг |
| БЧ | | 5 | 8.013.280 | ф8АIII L = 280 мм | 3 | 0.33кг |
| | | | 1.020-1/83. 3-11 11-02 | (КП 38) | | |
| | | | | Сборочные единицы | | |
| | | 1 | 1.020-1/83. 3-12 04-02 | Каркас плоский КР18 | 2 | |
| | | 2 | 1.020-1/83. 3-12 06-01 | Сетка арматурная С12 | 2 | |
| | | 3 | 1.020-1/83. 3-12 19 | Изделие закладное МН29 | 4 | |
| | | | | Детали | | |
| | | | | Стержни отд. ГОСТ 5781-82 | | |
| БЧ | | 4 | 10.013.240 | ф10АIII L = 240 мм | 13 | 1.93кг |
| БЧ | | 5 | 8.013.280 | ф8АIII L = 280 мм | 3 | 0.33кг |

Взам. инв. №

Подпись и дата

Инв. № подл.

1.020-1/83. 3-11 11

Лист 2

| Формат | Зона | Поз. | Обозначение | Наименование | Кол. | Примечание |
|---|---|---|---|---|---|---|
| | | | 1.020-1/83.3-11 11-03 (КП 39) | | | |
| | | | | Сборочные единицы | | |
| | | 1 | 1.020-1/83.3-12 04-03 | Каркас плоский КР 19 | 2 | |
| | | 2 | 1.020-1/83.3-12 05-02 | Сетка арматурная С 12 | 2 | |
| | | 3 | 1.020-1/83.3-12 19 | Изделие закладное М429 | 4 | |
| | | | | Детали | | |
| | | | | Стержни отд ГОСТ 5781-82 | | |
| Б4 | | 4 | 10.013 240 | ф10 А III $l = 240$ мм | 13 | 1.93 кг |
| Б4 | | 5 | 8.013 280 | ф8 А III $l = 280$ мм | 3 | 0.33 кг |

Инв. № подл. | Подпись и дата | Взам. инв. №

1.020-1/83.3-11 11

Лист 3

| Формат | Зона | Поз. | Обозначение | Наименование | Кол. | Примечание |
|---|---|---|---|---|---|---|

Инв. № подл. | Подпись и дата | Взам. инв. №

Лист

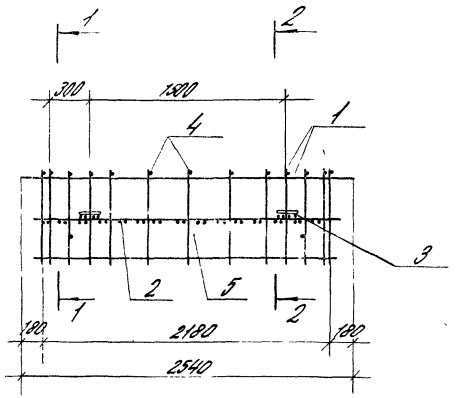


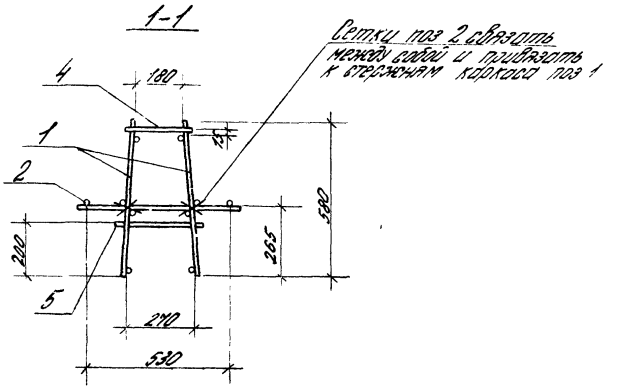


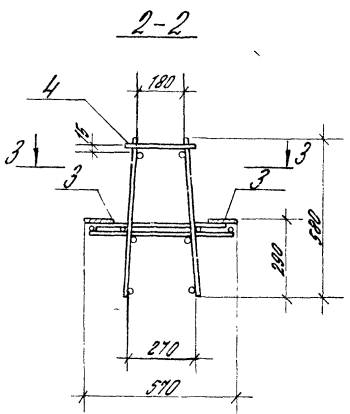


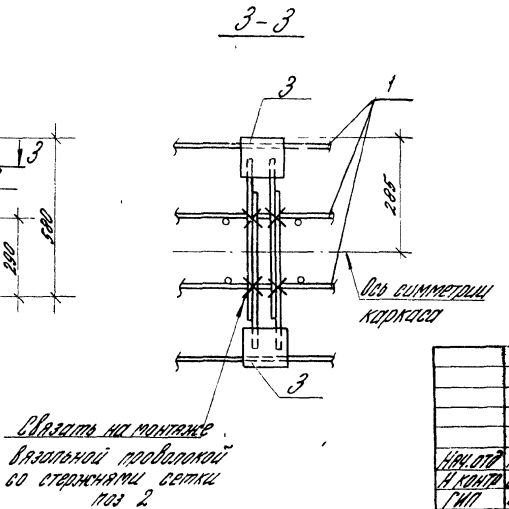


| Обозначение | Марка | Масса кг |
|---|---|---|
| 1.020-1/83 3-11 11- | КП 36 | 26,62 |
| -01 | КП 37 | 28,50 |
| -02 | КП 38 | 32,46 |
| -03 | КП 39 | 41,96 |

| | | | |
|---|---|---|---|
| Нач. отд | Кодыш | | |
| Н контр | Валенкова | | |
| ГИП | Валенкова | | |
| Рук гр. | Бочарова | | |
| Проверил | Ермакова | | |
| Разработ. | Котова | | |

1.020-1/83. 3-11 11 СБ

Каркас пространственный КП36 ÷ КП39. Сборочный чертеж

| Стадия | Масса | Масштаб |
|---|---|---|
| Р | см. табл | |

Лист | Листов 1

ЦНИИПРОМЗДАНИЙ

Инв. № подл. | Подпись и дата | Взам. инв. №

| Формат | Зона | Поз. | Обозначение | Наименование | Кол. | Примечание |
|---|---|---|---|---|---|---|
| | | | | Документация | | |
| | | | 1.020-1/83.3-11 12 СБ | Сборочный чертеж | | |
| | | | 1.020-1/83.3-11 00 ПЗ | Пояснительная записка | | |
| | | | | Перетянные данные для исполнений | | |
| | | | 1.020-1/83.3-11 12 | (КП 40) | | |
| | | | | Сборочные единицы | | |
| | | 1 | 1.020-1/83.3-12 04 | Каркас плоский КР16 | 2 | |
| | | 2 | 1.020-1/83.3-12 06-02 | Сетка арматурная С13 | 1 | |
| | | 3 | 1.020-1/83.3-12 19 | Изделие закладное МН29 | 2 | |
| | | | | Детали | | |
| | | | | Стержни отд. ГОСТ 5781-82 | | |
| БЧ | | 4 | 8.013.240 | ф8 А-III $l$ = 240 мм | 3 | 0.28 кг |
| БЧ | | 5 | 8.013.280 | ф8 А-III $l$ = 280 мм | 3 | 0.33 кг |
| | | 6 | 1.020-1/83.3-12 21-06 | Стержень гнутый | 10 | |

Инв. № подл. | Подпись и дата | Взам. инв. №

| | | | |
|---|---|---|---|
| Нач. отд. | Кобцы | | 1.020-1/83.3-11 12 |
| Нормоконт | Валенкова | | |
| Гл. инж. пр. | Валенкова | | Каркас пространственный КП 40 ÷ КП 43 |
| Рук. гр. | Бочарова | | Стадия: Р; Лист: 1; Листов: 3 |
| Ст. инж. | Исайкина | | ЦНИИПРОМЗДАНИЙ |
| Проверил | Ертакова | | |

| Формат | Зона | Поз. | Обозначение | Наименование | Кол. | Примечание |
|---|---|---|---|---|---|---|
| | | | 1.020-1/83.3-11 12-01 (КП 41) | | | |
| | | | | Сборочные единицы | | |
| | | 1 | 1.020-1/83.3-12 04-05 | Каркас плоский КР21 | 2 | |
| | | 2 | 1.020-1/83.3-12 06-03 | Сетка арматурная С14 | 1 | |
| | | 3 | 1.020-1/83.3-12 19 | Изделие закладное МН29 | 2 | |
| | | | | Детали | | |
| | | | | Стержни отд. ГОСТ 5781-82 | | |
| БЧ | | 4 | 10.013.240 | ф10 А-III $l$ = 240 мм | 3 | 0.44 кг |
| БЧ | | 5 | 8.013.280 | ф8 А-III $l$ = 280 мм | 3 | 0.33 кг |
| | | 6 | 1.020-1/83.3-12 21-07 | Стержень гнутый | 10 | |
| | | | 1.020-1/83.3-11 12-02 | (КП 42) | | |
| | | | | Сборочные единицы | | |
| | | 1 | 1.020-1/83.3-12 04-04 | Каркас плоский КР20 | 2 | |
| | | 2 | 1.020-1/83.3-12 06-03 | Сетка арматурная С15 | 1 | |
| | | 3 | 1.020-1/83.3-12 19-01 | Изделие закладное МН30 | 2 | |
| | | | | Детали | | |
| | | | | Стержни отд. ГОСТ 5781-82 | | |
| БЧ | | 4 | 10.013.190 | ф10 А-III $l$ = 190 мм | 3 | 0.35 кг |
| БЧ | | 5 | 8.013.230 | ф8 А-III $l$ = 230 мм | 3 | 0.27 кг |
| | | 6 | 1.020-1/83.3-12 21-10 | Стержень гнутый | 10 | |

Инв. № подл. | Подпись и дата | Взам. инв. №

1.020-1/83.3-11 12 — Лист 2

| Обозначение | Наименование | Кол. | Примечание |
|---|---|---|---|
| 1.020-1/83.3-11 12-03 | (КП 43) | | |
| | Сборочные единицы | | |
| 1.020-1/83.3-12 04-05 | Каркас плоский КР21 | 2 | |
| 1.020-1/83.3-12 06-04 | Сетка арматурная С15 | 1 | |
| 1.020-1/83.3-12 19-01 | Изделие закладное МН30 | 2 | |
| | Детали | | |
| | Стержни ГОСТ 5781-82 | | |
| 10.013.190 | ф10 AIII L = 190 мм | 3 | 0,35 кг |
| 8.013.230 | ф8 AIII L = 230 мм | 3 | 0,27 кг |
| 1.020-1/83.3-12 21-11 | Стержень гнутый | 10 | |



| Обозначение | Наименование | Кол. | Примечание |
|---|---|---|---|

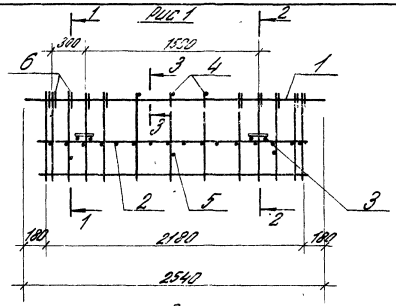


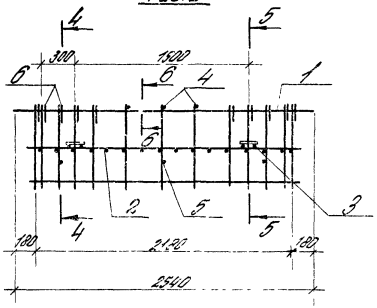


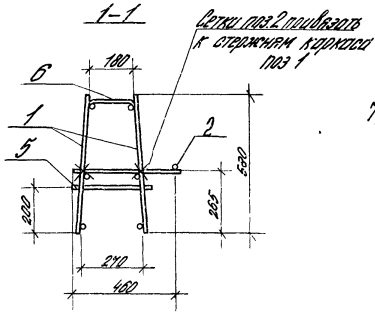


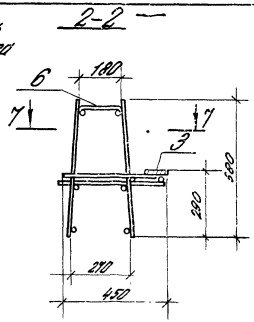


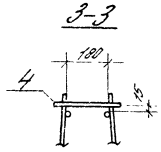


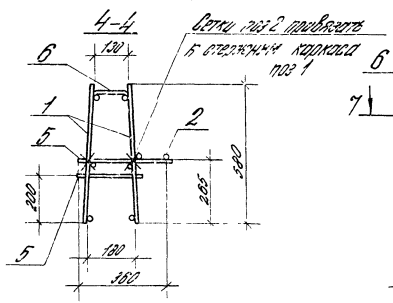


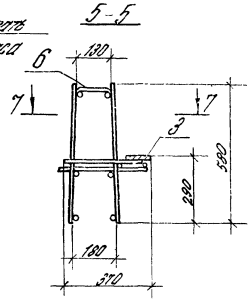


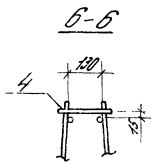


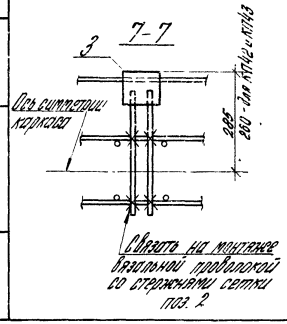


| Обозначение | Марка | Рис. | Масса кг |
|---|---|---|---|
| 1020-1/83.3-11 12- | КП40 | 1 | 23,25 |
| -01 | КП41 | 1 | 32,16 |
| -02 | КП42 | 2 | 29,10 |
| -03 | КП43 | 2 | 32,06 |

| | | | |
|---|---|---|---|
| Нач.отд. | Кодыш | | |
| Н.контр. | Валенкова | | |
| ГИП | Валенкова | | |
| Рук.гр. | Бочарова | | |
| Проверил | Ермакова | | |
| Разраб. | Котова | | |

1.020-1/83.3-11 12 СБ

Каркас пространственный КП 40 ÷ КП 43. Сборочный чертеж

| Стадия | Масса | Масштаб |
|---|---|---|
| Р | См. табл | |
| Лист | Листов 1 | |

ЦНИИПРОМЗДАНИЙ

Инв.№ подл. | Подпись и дата | Взам.инв.№

| Формат | Зона | Поз. | Обозначение | Наименование | Кол. | Примечание |
|---|---|---|---|---|---|---|
| | | | | Документация | | |
| | | | 1.020-1/83. 3-11 13 СБ | Сборочный чертеж | | |
| | | | 1.020-1/83. 3-11 00 ПЗ | Пояснительная записка | | |
| | | | Переменные данные | для исполнений | | |
| | | | 1.020-1/83 3-11 | 13 (КП 44) | | |
| | | | | Сборочные единицы | | |
| | | 1 | 1.020-1/83. 3-12 04-02 | Каркас плоский КР18 | 2 | |
| | | 2 | 1.020-1/83. 3-12 06-05 | Сетка арматурная С41 | 2 | |
| | | | | Детали | | |
| | | | | Стержни отд. ГОСТ 5781-82 | | |
| БЧ | | 3 | 10. 013. 240 | ф10А III L = 240 mm | 13 | 1,93кг |
| БЧ | | 4 | 8. 013. 280 | ф8А III L = 280 mm | 3 | 0.33кг |
| | | | 1.020-1/83 3-11 | 13-01 (КП 45) | | |
| | | | | Сборочные единицы | | |
| | | 1 | 1.020-1/83. 3-12 04-03 | Каркас плоский КР19 | 2 | |
| | | 2 | 1.020-1/83. 3-12 06-05 | Сетка арматурная С41 | 2 | |
| | | | | Детали | | |
| | | | | Стержни отд. ГОСТ 5781-82 | | |
| Б.Ч | | 3 | 10. 013. 240 | ф10А III L = 240 mm | 13 | 1.93кг |
| Б.Ч | | 4 | 8. 013. 280 | ф8А III L = 280 mm | 3 | 0.33кг |

| | | | |
|---|---|---|---|
| Нач. отд. | Кодыш | | |
| Н.контр. | Валенкова | | |
| ГИП | Валенкова | | |
| Рук. гр. | Бочарова | | |
| Ст. инж. | Асавкина | | |
| Проверил. | Ертакова | | |

1.020-1/83. 3-11 13

Каркас пространственный КП 44, КП 45

| Стадия | Лист | Листов |
|---|---|---|
| Р | – | 1 |

ЦНИИПРОМЗДАНИЙ

Инв. № подл. | Подпись и дата | Взам. инв. №

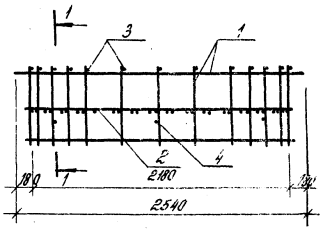


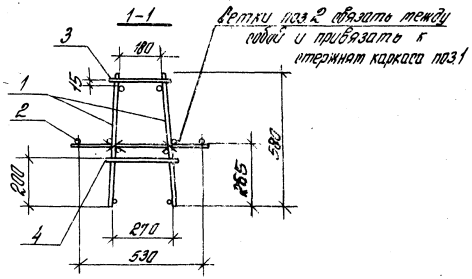


| Обозначение | Марка | Масса кг |
|---|---|---|
| 1.020-1/83. 3-11 13 – | КП44 | 30.88 |
| -01 | КП 45 | 40.38 |

| | | | |
|---|---|---|---|
| Нач. отд. | Кодыш | | |
| Н.контр. | Валенкова | | |
| ГИП | Валенкова | | |
| Рук. гр. | Бочарова | | |
| Проверил. | Ертакова | | |
| Разраб. | Котова | | |

1.020-1/83. 3-11 13 СБ

Каркас пространственный КП 44, КП 45. Сборочный чертеж

| Стадия | Масса | Масштаб |
|---|---|---|
| Р | ст. табл. | |
| Лист | Листов 1 | |

ЦНИИПРОМЗДАНИЙ

Инв. № подл. | Подпись и дата | Взам. инв. №

| Формат | Зона | Поз. | Обозначение | Наименование | Кол. | Примечание |
|---|---|---|---|---|---|---|
| | | | | Документация | | |
| | | | 1.020-1/83.3-11 14СБ | Сборочный чертеж | | |
| | | | 1.020-1/83.3-11 00ПЗ | Пояснительная записка | | |
| | | | | Перетянные данные для исполнений: | | |
| | | | 1.020-1/83.3-11 14 | (КП 46) | | |
| | | | | Сборочные единицы | | |
| | | 1 | 1.020-1/83.3-12 04-04 | Каркас плоский КР20 | 2 | |
| | | 2 | 1.020-1/83.3-12 06-06 | Сетка арматурная С42 | 1 | |
| | | | | Детали | | |
| | | | | Стержни отд. ГОСТ 5781-82 | | |
| БЧ | | 3 | 10.013.240 | ф10 AIII l = 240 мм | 3 | 0.44 кг |
| БЧ | | 4 | 8.013.280 | ф8 AIII l = 280 мм | 3 | 0.33 кг |
| | | 5 | 1.020-1/83.3-11 21-07 | Стержень гнутый | 10 | |
| | | | | | | |
| | | | | | | |
| | | | | |

| Формат | Зона | Поз. | Обозначение | Наименование | Кол. | Примечание |
|---|---|---|---|---|---|---|
| | | | 1.020-1/83. 3-11 14-03 | (КП 19) | | |
| | | | | Сборочные единицы | | |
| | | 1 | 1.020-1/83. 3-12 04-05 | Каркас плоский КР21 | 2 | |
| | | 2 | 1.020-1/83. 3-12 06-07 | Сетка арматурная С43 | 1 | |
| | | | | Детали | | |
| | | | | Стержни отд ГОСТ 5781-82 | | |
| БЧ | | 3 | 10.013.190 | ф10 А III $l$ = 190 мм | 3 | 0.35 кг |
| БЧ | | 4 | 8.013.230 | ф8 А III $l$ = 230 мм | 3 | 0.27 кг |
| | | 5 | 1.020-1/83. 3-12 21-11 | Стержень гнутый | 10 | |

Инв. № подл. | Подпись и дата | Взам. инв. №

1.020-1/83. 3-11. 14

Лист 3

| Формат | Зона | Поз. | Обозначение | Наименование | Кол. | Примечание |
|---|---|---|---|---|---|---|

Инв. № подл. | Подпись и дата | Взам. инв. №

Лист

Рис. 1

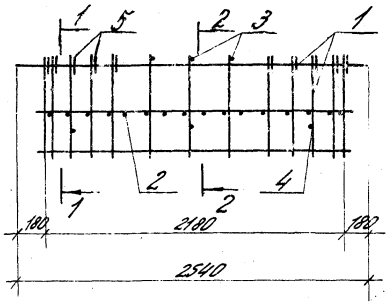


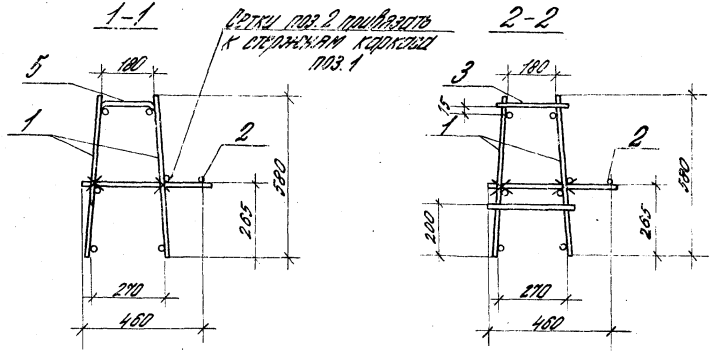


Рис. 2

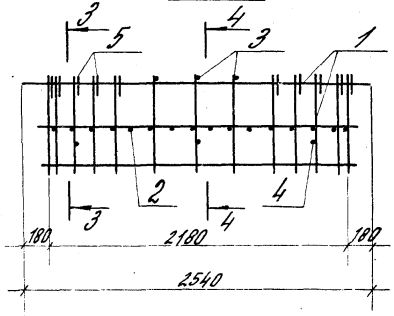


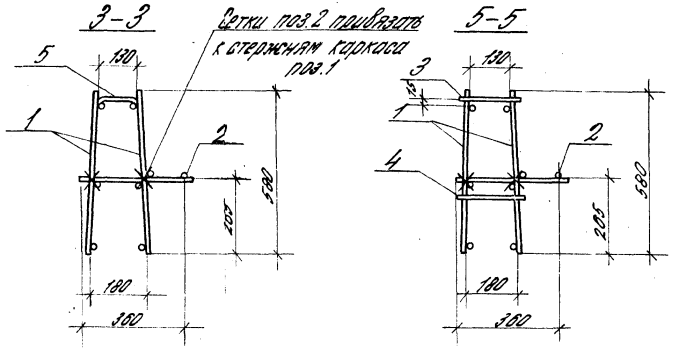


| Обозначение | Марка | Рис. | Масса, кг |
|---|---|---|---|
| 1.020-1/83.3-11 14 | КП 46 | 1 | 29,51 |
| -01 | КП 47 | 1 | 32,57 |
| -02 | КП 48 | 2 | 28,43 |
| -03 | КП 49 | 2 | 31,39 |

| | | | |
|---|---|---|---|
| Нач. отд. | Кодыш | | |
| Н. контр. | Валенкова | | |
| ГИП | Валенкова | | |
| Рук. гр. | Бочарова | | |
| Провер. | Ермакова | | |
| Разраб. | Котова | | |

1.020-1/83.3-11 14 СБ

Каркас пространственный КП 46 ÷ КП 49. Сборочный чертеж

| Стадия | Масса | Масштаб |
|---|---|---|
| Р | ст. табл. | |
| Лист | Листов 1 | |

ЦНИИПРОМЗДАНИЙ

Инв. № подл. | Подпись и дата | Взам. инв. №

gost.e-ecolog.ru