3-9 ТИПОВЫЕ КОНСТРУКЦИИ, ИЗДЕЛИЯ И УЗЛЫ ЗДАНИЙ И СООРУЖЕНИЙ

СЕРИЯ 1.020-1/83

КОНСТРУКЦИИ КАРКАСА МЕЖВИДОВОГО ПРИМЕНЕНИЯ ДЛЯ МНОГОЭТАЖНЫХ ОБЩЕСТВЕННЫХ ЗДАНИЙ, ПРОИЗВОДСТВЕННЫХ И ВСПОМОГАТЕЛЬНЫХ ЗДАНИЙ ПРОМЫШЛЕННЫХ ПРЕДПРИЯТИЙ

Комплавники

ВЫПУСК 3-9

РИГЕЛИ ВЫСОТОЙ 600 мм ПРОЛЁТОМ 3,0; 6,0 и 9,0 м ДЛЯ ОПИРАНИЯ МНОГОПУСТОТНЫХ ПЛИТ ПЕРЕКРЫТИЯ. АРМАТУРНЫЕ И ЗАКЛАДНЫЕ ИЗДЕЛИЯ

РАБОЧИЕ ЧЕРТЕЖИ

19894
ЦЕНА 1-12

gost.e-ecolog.ru

ЦЕНТРАЛЬНЫЙ ИНСТИТУТ ТИПОВОГО ПРОЕКТИРОВАНИЯ
ГОССТРОЯ СССР

Москва, А-445, Смольная ул., 22

Сдано в печать I 1985 года

Заказ № 132 Тираж 1000 экз.

ТИПОВЫЕ КОНСТРУКЦИИ, ИЗДЕЛИЯ
И УЗЛЫ ЗДАНИЙ И СООРУЖЕНИЙ

СЕРИЯ 1.020-1/83

КОНСТРУКЦИИ КАРКАСА МЕЖВИДОВОГО ПРИМЕНЕНИЯ ДЛЯ МНОГОЭТАЖНЫХ ОБЩЕСТВЕННЫХ ЗДАНИЙ, ПРОИЗВОДСТВЕННЫХ И ВСПОМОГАТЕЛЬНЫХ ЗДАНИЙ ПРОМЫШЛЕННЫХ ПРЕДПРИЯТИЙ

ВЫПУСК 3-9

РИГЕЛИ ВЫСОТОЙ 600 мм ПРОЛЁТОМ 3,0; 6,0 и 9,0 м ДЛЯ ОПИРАНИЯ МНОГОПУСТОТНЫХ ПЛИТ ПЕРЕКРЫТИЯ. АРМАТУРНЫЕ И ЗАКЛАДНЫЕ ИЗДЕЛИЯ

РАБОЧИЕ ЧЕРТЕЖИ

РАЗРАБОТАНЫ

ЦНИИЭП ТОРГОВО-БЫТОВЫХ ЗДАНИЙ
И ТУРИСТСКИХ КОМПЛЕКСОВ

Директор института В.Лепский
Нач.отдела Б.Вольнский
Гл.инж.проекта И.Острова
Рук.лаборатории А.Семченков

ЦНИИПРОМЗДАНИЙ
Гл.инженер института В.Гранёв
Нач.отдела Э.Кодыш

НИИЖБ ГОССТРОЯ СССР

Зам.директора ин-та Н.Коровин
Рук.лаборатории Г.Бердичевский
Зав.сектором А.Залесов

ГИПРОСТРОММАШ

Гл.инженер института В.Бузинов
Гл.технолог отдела
арматурных работ Т.Заневская

Утверждены Госстроем СССР
постановление от 13.07.1984 г.
Введены в действие с 01.09.1984 г.

Обозначение	Наименование	Стр.
	СОДЕРЖАНИЕ	2-3
1.020-1/83.3-9 ОПТО	ТЕХНИЧЕСКОЕ ОПИСАНИЕ	4
1.020-1/83.3-9 01	КАРКАС УКРУПНИТЕЛЬНОЙ СБОРКИ (СКР-1÷СКР-8)	5
1.020-1/83.3-9 02	КАРКАС ПЛОСКИЙ (КР-1 ÷ КР-4)	9
1.020-1/83.3-9 03	КАРКАС ПЛОСКИЙ (КР-5 ÷ КР-7)	12
1.020-1/83.3-9 04	КАРКАС ПЛОСКИЙ (КР-8 ÷ КР-11)	14
1.020-1/83.3-9 05	КАРКАС ПЛОСКИЙ (КР-12 ÷ КР-15)	17
1.020-1/83.3-9 06	КАРКАС ПЛОСКИЙ (КР-16 ÷ КР-19)	20
1.020-1/83.3-9 07	СЕТКА (С-1 ÷ С-4)	23
1.020-1/83.3-9 08	СЕТКА (С-5 ÷ С-7)	25
1.020-1/83.3-9 09	СЕТКА С-8, С-9	27
1.020-1/83.3-9 10	СЕТКА С-10, С-11	29
1.020-1/83.3-9 11	СЕТКА С-12	31
1.020-1/83.3-9 12	СЕТКА С-13, С-14	32
1.020-1/83.3-9 13	СЕТКА С-15, С-16	34
1.020-1/83.3-9 14	СЕТКА С-17	36
1.020-1/83.3-9 15	СЕТКА С-18	37
1.020-1/83.3-9 16	ИЗДЕЛИЕ ЗАКЛАДНОЕ СБОРНОЕ СМН-1, СМН-2	38
1.020-1/83.3-9 17	ИЗДЕЛИЕ ЗАКЛАДНОЕ СБОРНОЕ СМН-3, СМН-4	40

НАЧ ОТД	ВОЛЫНСКИЙ	
Н КОНТР	ПРИГОРЕВ	
ГЛ КОНСТР	ШАЦ	
ГИП	ОСТРОВА	
РАЗРАБ	ЛУКЦИНА	
ПРОВЕРИЛ	ОСИКА	
ИСПОЛНИЛ	НОСОВА	

1.020-1/83.3-9 00

СОДЕРЖАНИЕ

Стадия	Лист	Листов
Р	1	2

ЦНИИЭП торгово-бытовых зданий и туристских комплексов

ОБОЗНАЧЕНИЕ	НАИМЕНОВАНИЕ	СТР
1.020-1/83.3-9 18	ИЗДЕЛИЕ ЗАКЛАДНОЕ (МН 1 ÷ МН 6)	42
1.020-1/83.3-9 19	ИЗДЕЛИЕ ЗАКЛАДНОЕ (МН 7 ÷ МН 9)	45
1.020-1/83.3-9 20	ИЗДЕЛИЕ ЗАКЛАДНОЕ (МН 11 ÷ МН 13)	47
1.020-1/83.3-9 21	СТЕРЖЕНЬ ГНУТЫЙ (СГ-1 ÷ СГ-3)	49
1.020-1/83.3-9 22	СТЕРЖЕНЬ ГНУТЫЙ СГ-4, СГ-5	50
1.020-1/83.3-9 23	СТЕРЖЕНЬ ГНУТЫЙ (СГ-6 ÷ СГ-11, СГ-21, СГ-22)	51
1.020-1/83.3-9 24	СТЕРЖЕНЬ ГНУТЫЙ СГ-12	52
1.020-1/83.3-9 25	СТЕРЖЕНЬ ГНУТЫЙ СГ-13	53
1.020-1/83.3-9 26	СТЕРЖЕНЬ ГНУТЫЙ СГ-14	54
1.020-1/83.3-9 27	СТЕРЖЕНЬ ГНУТЫЙ СГ-15, СГ-16	55
1.020-1/83.3-9 28	СТЕРЖЕНЬ ГНУТЫЙ СГ-17	56
1.020-1/83.3-9 29	СТЕРЖЕНЬ ГНУТЫЙ (СГ-18 ÷ СГ-20)	57

Инв. № подл. | Подпись и дата | Взам. инв. №

Настоящий выпуск содержит рабочие чертежи плоских арматурных изделий и закладных деталей ригелей с высотой сечения 600 мм по выпуску 3-7 под многопустотные плиты перекрытий, рассчитанных на серийное изготовление на типовом и нестандартном оборудовании заводов железобетонных конструкций и специализированных механических заводов.

Указания по изготовлению арматурных изделий и закладных деталей приведены в выпуске 0-7 „Указания по заводской технологии изготовления изделий."

В состав плоских арматурных изделий входят каркасы, сетки полок, опорные сетки, сетки косвенного армирования для предварительно напряженных ригелей и отдельные гнутые стержни.

В спецификациях к арматурным и закладным изделиям приведен класс стали без указания марки стали. В конкретных проектах должна быть указана марка стали арматуры и пластин закладных деталей в зависимости от условий эксплуатации в соответствии с главой СНиП II-21-75.

Сварные арматурные изделия и закладные детали должны отвечать требованиям ГОСТ 10922-75.

Особое внимание следует обратить на обеспечение прочности таврового соединения вертикальных анкеров с пластинами закладных деталей. Если сварка под слоем флюса по ГОСТ 19292-73 не удовлетворяет требуемой прочности по ГОСТ 10922-75, допускается замена этого типа сварки на электродуговую сварку в раззенкованные отверстия, при условии обеспечения при этом требуемой прочности.

Все арматурные изделия должны маркироваться и складироваться по маркам в специальной таре.

Перечень выпусков, входящих в состав серии 1.020-1/83 приведен в выпуске 0-0.

Инв. № подл. | Подп. и дата | Взам. инв. №

Нач. отд.	Волынский		1.020-1/83. 3-9. 00ТО
Н. контр.	Григорьев		
Гл. конст.	Шац		Техническое описание
ГИП	Острова		Стадия: Р; Лист: ; Листов: 1
ГИП	Озика		ЦНИИЭП торгово-бытовых зданий и туристских комплексов
Исполн.	Вацкевич		

ФОРМАТ	ЗОНА	ПОЗ	ОБОЗНАЧЕНИЕ	НАИМЕНОВАНИЕ	КОЛ.	ПРИМЕЧАНИЕ
				ДОКУМЕНТАЦИЯ		
А4			1.020-1/83.3-9 01СВ	СБОРОЧНЫЙ ЧЕРТЕЖ		
А4			1.020-1/83.3-9 00ТО	ТЕХНИЧЕСКОЕ ОПИСАНИЕ		
			ПЕРЕМЕННЫЕ ДАННЫЕ	ДЛЯ ИСПОЛНЕНИЙ:		
				1.020-1/83.3-9 01 СКР-1		
				СБОРОЧНЫЕ ЕДИНИЦЫ		
А4		1	1.020-1/83.3-9 02-03	КАРКАС ПЛОСКИЙ КР-4	1	
				ДЕТАЛИ		
БЧ		2	28.013.5500	СТ.ОТД.ГОСТ 5781-82 Ф28 А-III L=5500	1	26.6КГ
				1.020-1/83.3-9 01-01 СКР-2		
				СБОРОЧНЫЕ ЕДИНИЦЫ		
А4		1	1.020-1/83.3-9 04	КАРКАС ПЛОСКИЙ КР-8	1	
				ДЕТАЛИ		
БЧ		2	20.013.4100	СТ.ОТД.ГОСТ 5781-82 Ф20 А-III L=4100	1	10.1КГ
				1.020-1/83.3-9 01-02 СКР-3		
				СБОРОЧНЫЕ ЕДИНИЦЫ		
А4		1	1.020-1/83.3-9 04-01	КАРКАС ПЛОСКИЙ КР-9	1	
				ДЕТАЛИ		
БЧ		2	25.013.4100	СТ.ОТД.ГОСТ 5781-82 Ф25 А-III L=4100	1	15.8КГ

ЭПВЦ КиевЗНИИЭП ТПТ КОРТ

Инв. № подл. | Подпись и дата | Взам. инв. №

Нач.отд.	Волынский		1.020-1/83.3-9 01
Н.контр.	Пригорев		
Гл.констр.	Шац		КАРКАС УКРУПНИТЕЛЬНОЙ СБОРКИ СКР-
ГИП	Острова		
Разраб.	Птицына		
Проверил	Осина		
Исполнил	Лукина		

СТАДИЯ	ЛИСТ	ЛИСТОВ
Р	1	3

ЦНИИЭП торгово-бытовых зданий и туристских комплексов

ФОРМАТ	ЗОНА	ПОЗ	ОБОЗНАЧЕНИЕ	НАИМЕНОВАНИЕ	КОЛ	ПРИМЕЧАНИЕ
				1.020-1/83.3-9 01-03 СКР-4		
				СБОРОЧНЫЕ ЕДИНИЦЫ		
А4		1	1.020-1/83.3-9 04-02	КАРКАС ПЛОСКИЙ КР-10	1	
				ДЕТАЛИ		
БЧ		2	28.013.4100	СТ.ОТД.ГОСТ 5781-82 Ф28 А-Ш L=4100	1	19.8КГ
				1.020-1/83.3-9 01-04 СКР-5		
				СБОРОЧНЫЕ ЕДИНИЦЫ		
А4		1	1.020-1/83.3-9 04-03	КАРКАС ПЛОСКИЙ КР-11	1	
				ДЕТАЛИ		
БЧ		2	32 013.4100	СТ.ОТД.ГОСТ 5781-82 Ф32 А-Ш L=4100	1	25.9КГ
				1.020-1/83.3-9 01-05 СКР-6		
				СБОРОЧНЫЕ ЕДИНИЦЫ		
А4		1	1.020-1/83.3-9 05	КАРКАС ПЛОСКИЙ КР-12	1	
				ДЕТАЛИ		
БЧ		2	16.013.4100	СТ.ОТД.ГОСТ 5781-82 Ф16 А-Ш L=4100	1	6.47КГ
				1.020-1/83.3-9 01-06 СКР-7		
				СБОРОЧНЫЕ ЕДИНИЦЫ		
А4		1	1.020-1/83.3-9 05-01	КАРКАС ПЛОСКИЙ КР-13	1	
				ДЕТАЛИ		
БЧ		2	16.013.4100	СТ.ОТД.ГОСТ 5781-82 Ф16 А-Ш L=4100	1	6.47КГ
				1.020-1/83.3-9 01-07 СКР-8		

ЭПВЦ Киев ЗНИИЭП ТЛП КОРТ

1.020-1/83.3-9 01

ЛИСТ 2

19854 7

ФОРМАТ А4

ФОРМАТ	ЗОНА	ПОЗ.	ОБОЗНАЧЕНИЕ	НАИМЕНОВАНИЕ	КОЛ	ПРИМЕЧАНИЕ
				СБОРОЧНЫЕ ЕДИНИЦЫ		
А4		1	1.020-1/83.3-9 05-02	КАРКАС ПЛОСКИЙ КР-14	1	
				ДЕТАЛИ		
БЧ		2	18.013.4100	СТ.ОТД.ГОСТ 5781-82 Ф18 А-III L=4100	1	8.19КГ
					1	

ЭПВЦ Киев ЗНИИЭП
ОПЕРАТОР ТЛП КОРГ
ГРИГОР

ВЗАМ.ИНВ № | ПОДПИСЬ И ДАТА | ИНВ.№ПОДЛ

Рис. 1

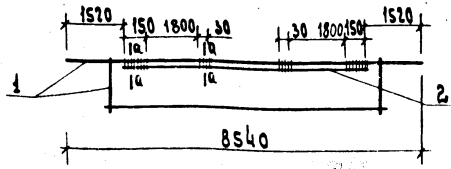

Рис. 2

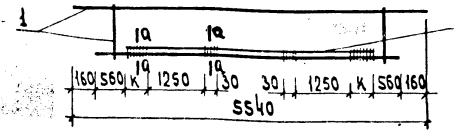

Обозначение	Марка	Рис.	Размеры, мм			Масса, кг
			к	в	h	
1.020-1/83.3-9 0106	СКР-1	1	–	14	7	125,41
-01	СКР-2	2	60	10	3	37,35
-02	СКР-3	2	75	12	6	52,66
-03	СКР-4	2	230	14	7	61,31
-04	СКР-5	2	260	16	8	75,11
-05	СКР-6	2	50	10	4	31,77
-06	СКР-7	2	50	10	4	43,45
-07	СКР-8	2	60	10	5	58,63

Взам. инв. №

Подп. и дата

Инв. № подл.

Нач. отд.	Ролыский	
Гл. констр.	Шац	
ГИП	Острова	
ГИП	Осина	
Провер.	Носова	
Исполнил	Васильева	

1.020-1/83.3-9 0106

Каркас укрупнительной сборки СКР-
Сборочный чертеж

Стадия	Масса	Масштаб
Р	См. табл.	
Лист	Листов 1	

ЦНИИЭП торгово-бытовых зданий и комплексов

ФОРМАТ	ЗОНА	ПОЗ	ОБОЗНАЧЕНИЕ	НАИМЕНОВАНИЕ	КОЛ.	ПРИМЕЧАНИЕ
				ДОКУМЕНТАЦИЯ		
А4			1.020-1/83.3-9 02СБ	СБОРОЧНЫЙ ЧЕРТЕЖ		
А4			1.020-1/83.3-9 00ТО	ТЕХНИЧЕСКОЕ ОПИСАНИЕ		
			ПЕРЕМЕННЫЕ ДАННЫЕ	ДЛЯ ИСПОЛНЕНИЙ:		
				1.020-1/83.3-9 02 КР-1		
				ДЕТАЛИ		
				СТ.ОТД.ГОСТ 5781-82		
БЧ		1	10.013.8220	Ф10 А-III L=8220	1	5.07КГ
БЧ		2	16.013.8540	Ф16 А-III L=8540	1	13.5КГ
БЧ		3	10.013.580	Ф10 А-III L=580	50	0.36КГ
				1.020-1/83.3-9 02-01 КР-2		
				ДЕТАЛИ		
				СТ.ОТД.ГОСТ 5781-82		
БЧ		1	12.013.8220	Ф12 А-III L=8220	1	7.30КГ
БЧ		2	25.013.8540	Ф25 А-III L=8540	1	32.9КГ
БЧ		3	12.013.580	Ф12 А-III L=580	50	0.51КГ
				1.020-1/83.3-9 02-02 КР-3		
				ДЕТАЛИ		
				СТ.ОТД.ГОСТ 5781-82		
БЧ		1	12.013.8220	Ф12 А-III L=8220	1	7.30КГ
БЧ		2	32.013.8540	Ф32 А-III L=8540	1	53.9КГ
БЧ		3	12.013.580	Ф12 А-III L=580	50	0.51КГ
				1.020-1/83.3-9 02-03 КР-4		
				ДЕТАЛИ		
				СТ.ОТД.ГОСТ 5781-82		
БЧ		1	14.013.8220	Ф14 А-III L=8220	1	9.93КГ

ОПЕРАТОР ТПП КОРТ

ЭПВЦ КиевЗНИИЭП

ВЗАМ ИНВ № | ПОДПИСЬ И ДАТА | ИНВ № ПОДЛ

НАЧ ОТД	Волынский		
Н КОНТР.	Григорев		
ГЛ КОНСТР	Шац		
ГИП	Осина		
РАЗРАБ	Лукина		
ПРОВЕРИЛ	Острова		
ИСПОЛНИЛ	Птицына		

1.020-1/83.3-9 02

КАРКАС ПЛОСКИЙ
КР-

СТАДИЯ	ЛИСТ	ЛИСТОВ
Р	1	2

ЦНИИЭП торгово-бытовых зданий и туристских комплексов

ФОРМАТ А4

ФОРМАТ	ЗОНА	ПОЗ.	ОБОЗНАЧЕНИЕ	НАИМЕНОВАНИЕ	КОЛ	ПРИМЕЧАНИЕ
БЧ		2	32 013.8540	Ф32 А-III L=8540	1	53.9КГ
БЧ		3	14.013.580	Ф14 А-III L=580	50	0.70КГ

ГРИГОР

ЭПВЦ Киев ЗНИИЭП

ОПЕРАТОР ТЛП КОРТ

ВЗАМ ИНВ №

ПОДПИСЬ И ДАТА

ИНВ №ПОДЛ

1.020-1/83.3-9 02

ЛИСТ 2

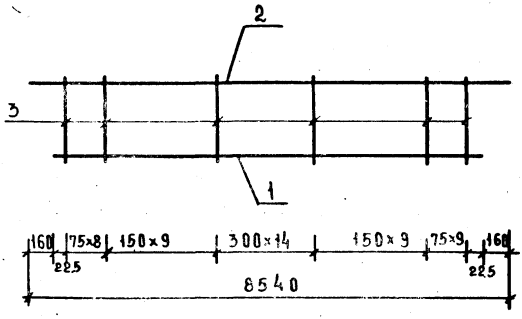

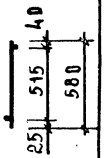

ОБОЗНАЧЕНИЕ	МАРКА	МАССА КГ
1.020-1/83.3-9 02	КР-1	36,44
-01	КР-2	65,93
-02	КР-3	86,94
-03	КР-4	98,85

НАЧ ОТД	ВОЛЫНСКИЙ		
Н КОНТР	ПРИГОРЕВ		
ГЛ КОНСТР	ШАЦ		
ГИП	ОСТРОВА		
ГИП	ОСИНА		
ПРОВЕРИЛ	НОСОВА		
ИСПОЛНИЛ	ВАСИЛЬЕВА		

1.020-1/83.3-9 02 СБ

КАРКАС ПЛОСКИЙ КР-
СБОРОЧНЫЙ ЧЕРТЕЖ

СТАДИЯ	МАССА	МАСШТАБ
Р	СМ ТАБЛ.	

ЛИСТ | ЛИСТОВ 1

ЦНИИЭП ТОРГОВО-БЫТОВЫХ ЗДАНИЙ И ТУРИСТСКИХ КОМПЛЕКС

ИНВ № ПОДЛ | ПОДП. И ДАТА | ВЗАМ. ИНВ.

КОПИРОВАЛ 19854 12 ФОРМАТ А4

ФОРМАТ	ЗОНА	ПОЗ	ОБОЗНАЧЕНИЕ	НАИМЕНОВАНИЕ	КОЛ	ПРИМЕЧАНИЕ
				ДОКУМЕНТАЦИЯ		
А4			1.020-1/83.3-9 03СБ	СБОРОЧНЫЙ ЧЕРТЕЖ		
А4			1.020-1/83.3-9 00ТО	ТЕХНИЧЕСКОЕ ОПИСАНИЕ		
			ПЕРЕМЕННЫЕ ДАННЫЕ	ДЛЯ ИСПОЛНЕНИЙ:		
				1.020-1/83.3-9 03 КР-5		
				ДЕТАЛИ		
				СТ.ОТД.ГОСТ 5781-82		
БЧ		1	12.013.8220	Ф12 А-III L=8220	1	7.30КГ
БЧ		2	16.013.8540	Ф16 А-III L=8540	1	13.5КГ
БЧ		3	12.013.580	Ф12 А-III L=580	48	0.51КГ
				1.020-1/83.3-9 03-01 КР-6		
				ДЕТАЛИ		
				СТ.ОТД.ГОСТ 5781-82		
БЧ		1	14.013.8220	Ф14 А-III L=8220	1	9.93КГ
БЧ		2	18.013.8540	Ф18 А-III L=8540	1	17.1КГ
БЧ		3	14.013.580	Ф14 А-III L=580	48	0.70КГ
				1.020-1/83.3-9 03-02 КР-7		
				ДЕТАЛИ		
				СТ.ОТД.ГОСТ 5781-82		
БЧ		1	14.013.8220	Ф14 А-III L=8220	1	9.93КГ
БЧ		2	22.013.8540	Ф22 А-III L=8540	1	25.5КГ
БЧ		3	14.013.580	Ф14 А-III L=580	48	0.70КГ

НАЧОТД	Волынский		1.020-1/83.3-9 03
НКОНТР	Григорев		
ГЛ.КОНСТР	Шац		
ГИП	Острова		КАРКАС ПЛОСКИЙ КР-
РАЗРАБ	Лукина		
ПРОВЕРИЛ	Осина		
ИСПОЛНИЛ	Птицына		

СТАДИЯ	ЛИСТ	ЛИСТОВ
Р		1

ЦНИИЭП торгово бытовых зданий и туристских комплексов

КиевЗНИИЭП ТЛП КОРТ

19854 13

ФОРМАТ А4

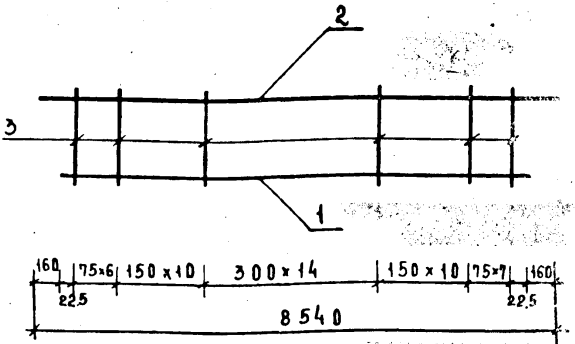

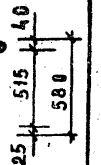

Обозначение	Марка	Масса кг
1.020-1/83.3-9 03	КР-5	45,50
-01	КР-6	60,62
-02	КР-7	69,04

			1.020-1/83.3-9 03СБ
НАЧ ОТД	ВОЛЫНСКИЙ		КАРКАС ПЛОСКИЙ КР- СБОРОЧНЫЙ ЧЕРТЕЖ
Н КОНТР	ПРИГОРЕВ		
ГА КОМСТР	ШАЦ		
ГИП	ОСТРОВА		
ГИП	ОСИНА		
ПРОВЕРИЛ	НОСОВА		
ИСПОЛНИЛ	ВАСИЛЬЕВА		

СТАДИЯ	МАССА	МАСШТАБ
Р	СМ. ТАБЛ.	
ЛИСТ	ЛИСТОВ 1	

ЦНИИЭП торгово-бытовых зданий и туристских комплексов

Инв.№ подл. | Подп. и дата | Взам. инв.№

Копировал

ФОРМАТ	ЗОНА	ПОЗ	ОБОЗНАЧЕНИЕ	НАИМЕНОВАНИЕ	КОЛ	ПРИМЕЧАНИЕ
				ДОКУМЕНТАЦИЯ		
А4			1.020-1/83.3-9 04СБ	СБОРОЧНЫЙ ЧЕРТЕЖ		
А4			1.020-1/83.3-9 00ТО	ТЕХНИЧЕСКОЕ ОПИСАНИЕ		
			ПЕРЕМЕННЫЕ ДАННЫЕ	ДЛЯ ИСПОЛНЕНИЙ:		
				1.020-1/83.3-9 04 КР-8		
				ДЕТАЛИ		
				СТ.ОТД.ГОСТ 5781-82		
БЧ	1		22.013.5220	Ф22 А-III L=5220	1	15.6КГ
БЧ	2		10.013.5540	Ф10 А-III L=5540	1	3.42КГ
БЧ	3		8.013.580	Ф8 А-III L=580	36	0.23КГ
				1.020-1/83.3-9 04-01 КР-9		
				ДЕТАЛИ		
				СТ.ОТД.ГОСТ 5781-82		
БЧ	1		28.013.5220	Ф28 А-III L=5220	1	25.2КГ
БЧ	2		10.013.5540	Ф10 А-III L=5540	1	3.42КГ
БЧ	3		8.013.580	Ф8 А-III L=580	36	0.23КГ
				1.020-1/83.3-9 04-02 КР-10		
				ДЕТАЛИ		
				СТ.ОТД.ГОСТ 5781-82		
БЧ	1		28.013.5220	Ф28 А-III L=5220	1	25.2КГ
БЧ	2		10.013.5540	Ф10 А-III L=5540	1	3.42КГ
БЧ	3		10.013.580	Ф10 А-III L=580	36	0.36КГ
				1.020-1/83.3-9 04-03 КР-11		
				ДЕТАЛИ		
				СТ.ОТД.ГОСТ 5781-82		
БЧ	1		32.013.5220	Ф32 А-III L=5220	1	32 9КГ

НАЧ.ОТД	Волынский		1.020-1/83.3-9 04
Н.КОНТР	Пригорев		
ГЛ.КОНСТР	Шац		КАРКАС ПЛОСКИЙ КР-
ГИП	Осина		
РАЗРАБ	Птицына		
ПРОВЕРИЛ	Острова		
ИСПОЛНИЛ	Лукина		

СТАДИЯ	ЛИСТ	ЛИСТОВ
Р	1	2

ЦНИИЭП торгово-бытовых зданий и туристских комплексов

ФОРМАТ	ЗОНА	ПОЗ.	ОБОЗНАЧЕНИЕ	НАИМЕНОВАНИЕ	КОЛ	ПРИМЕЧАНИЕ
БЧ		2	10.013.5540	Ф10 А-III L=5540	1	3.42КГ
БЧ		*3	10.013.580	Ф10 А-III L=580	36	0.36КГ

ЭПВЦ Киев ЗНИИЭП
ОПЕРАТОР ТЛП КОРТ

ИНВ.№ ПОДЛ. | ПОДПИСЬ И ДАТА | ВЗАМ.ИНВ.№

1.020-1/83.3-9 04

ЛИСТ 2

19854

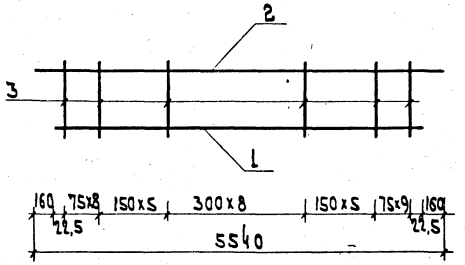

Обозначение	Марка	Масса кг
1.020-1|83.3-9 04	КР-8	27,24
-01	КР-9	36,88
-02	КР-10	41,51
-03	КР-11	49,24

Нач.отд.	Волынский		
Н.контр.	Пригорев		
Гл.констр.	Шиц		
ГИП	Осина		
ГИП	Острова		
Провер.	Кассов		
Исполнил	Васильева		

1.020-1\|83.3-9 04 СБ

Каркас плоский КР-8 Сборочный чертеж

Стадия	Масса	Масшт.
Р	См. табл.	
Лист	Листов 1	

ЦНИИЭП торгово-бытовых зданий и туристских комплексов

ФОРМАТ	ЗОНА	ПОЗ	ОБОЗНАЧЕНИЕ	НАИМЕНОВАНИЕ	КОЛ.	ПРИМЕЧАНИЕ
				ДОКУМЕНТАЦИЯ		
А4			1.020-1/83.3-9 05СБ	СБОРОЧНЫЙ ЧЕРТЕЖ		
А4			1.020-1/83.3-9 00ТО	ТЕХНИЧЕСКОЕ ОПИСАНИЕ		
			ПЕРЕМЕННЫЕ ДАННЫЕ	ДЛЯ ИСПОЛНЕНИЙ:		
				1.020-1/83.3-9 05 КР-12		
				ДЕТАЛИ		
				СТ.ОТД.ГОСТ 5781-82		
БЧ	1		18.013.5220	Ф18 А-III L=5220	1	10.4КГ
БЧ	2		10.013.5540	Ф10 А-III L=5540	1	3.42КГ
БЧ	3		10.013.580	Ф10 А-III L=580	32	0.36КГ
				1.020-1/83.3-9 05-01 КР-13		
				ДЕТАЛИ		
				СТ.ОТД.ГОСТ 5781-82		
БЧ	1		22.013.5220	Ф22 А-III L=5220	1	15.6КГ
БЧ	2		12.013.5540	Ф12 А-III L=5540	1	4.92КГ
БЧ	3		12.013.580	Ф12 А-III L=580	32	0.51КГ
				1.020-1/83.3-9 05-02 КР-14		
				ДЕТАЛИ		
				СТ.ОТД.ГОСТ 5781-82		
БЧ	1		28.013.5220	Ф28 А-III L=5220	1	25.2КГ
БЧ	2		16.013.5540	Ф16 А-III L=5540	1	8.74КГ
БЧ	3		12.013.580	Ф12 А-III L=580	32	0.51КГ
				1.020-1/83.3-9 05-03 КР-15		
				ДЕТАЛИ		
				СТ.ОТД.ГОСТ 5781-82		
БЧ	1		28.013.5220	Ф28 А-III L=5220	1	25.2КГ

ЭПВЦ КиевЗНИИЭП

ОПЕРАТОР ТЛП КОРТ

ГРИГОР

ВЗАМ ИНВ №

ПОДПИСЬ И ДАТА

ИНВ № ПОДЛ

НАЧОТД	Волынский	
НКОНТР	Григорев	
ГЛ.КОНСТР	Шац	
ГИП	Осина	
РАЗРАБ	Носова	
ПРОВЕРИЛ	Острова	
ИСПОЛНИЛ	Васильева	

1.020-1/83.3-9 05

КАРКАС ПЛОСКИЙ КР-

СТАДИЯ	ЛИСТ	ЛИСТОВ
Р	1	2

ЦНИИЭП торгово-бытовых зданий и туристских комплексов

19854 18

ФОРМАТ А4

ФОРМАТ	ЗОНА	ПОЗ	ОБОЗНАЧЕНИЕ	НАИМЕНОВАНИЕ	КОЛ	ПРИМЕЧАНИЕ
БЧ		2	12.013.5540	Ф12 А-III L=5540	1	4.92КГ
БЧ		3	12.013.580	Ф12 А-III L=580	32	0.51КГ

ТЛП КОРТ
Киев ЗНИИЭП

1.020-1/83.3-9 05

ЛИСТ 2

19854 19

ФОРМАТ А4

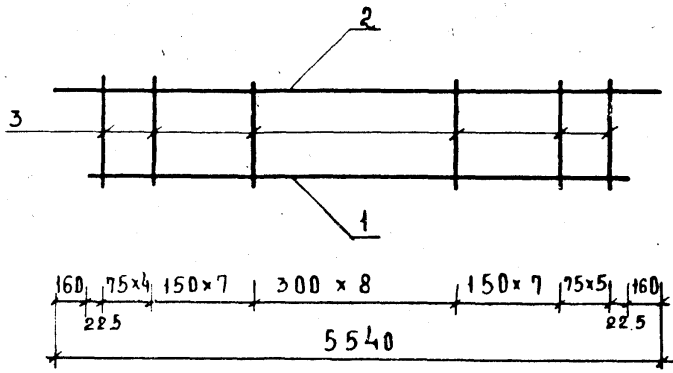

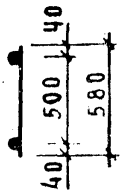

Обозначение	Марка	Масса кг
1.020-1/83.3-9 05	КР-12	25,30
-01	КР-13	36,98
-02	КР-14	50,44
-03	КР-15	46,61

Взам. инв. №

Подп. и дата

Инв. № подл.

Нач. отд.	Волынский		
Н. контр.	Пригорев		
Гл. констр.	Шац		
ГИП	Осина		
ГИП	Острова		
Проверил	Носова		
Исполнил	Васильева		

1.020-1/83.3-9 05СБ

Каркас плоский КР-сборочный чертеж

Стадия	Масса	Масштаб
Р	см табл.	
Лист	Листов 1	

ЦНИИЭП торгово-бытовых зданий и туристских комплексов

Копировал

19854 20

Формат А4

ФОРМАТ	ЗОНА	ПОЗ	ОБОЗНАЧЕНИЕ	НАИМЕНОВАНИЕ	КОЛ.	ПРИМЕЧАНИЕ
				ДОКУМЕНТАЦИЯ		
А4			1.020-1/83.3-9 06СБ	СБОРОЧНЫЙ ЧЕРТЕЖ		
А4			1.020-1/83.3-9 00ТО	ТЕХНИЧЕСКОЕ ОПИСАНИЕ		
			ПЕРЕМЕННЫЕ ДАННЫЕ	ДЛЯ ИСПОЛНЕНИЙ:		
				1.020-1/83.3-9 06 КР-16		
				ДЕТАЛИ		
				СТ.ОТД.ГОСТ 5781-82		
БЧ		1	16.013.2220	Ф16 А-III L=2220	1	3.50КГ
БЧ		2	10.013.2540	Ф10 А-III L=2540	1	1.57КГ
БЧ		3	8.013.580	Ф8 А-III L=580	17	0.23КГ
				1.020-1/83.3-9.06-01 КР-17		
				ДЕТАЛИ		
				СТ.ОТД.ГОСТ 5781-82		
БЧ		1	18.013.2220	Ф18 А-III L=2220	1	4.44КГ
БЧ		2	10.013.2540	Ф10 А-III L=2540	1	1.57КГ
БЧ		3	8.013.580	Ф8 А-III L=580	17	0.23КГ
				1.020-1/83.3-9 06-02 КР-18		
				ДЕТАЛИ		
				СТ.ОТД.ГОСТ 5781-82		
БЧ		1	20.013.2220	Ф20 А-III L=2220	1	5.47КГ
БЧ		2	10.013.2540	Ф10 А-III L=2540	1	1.57КГ
БЧ		3	8.013.580	Ф8 А-III L=580	17	0.23КГ
				1.020-1/83.3-9 06-03 КР-19		
				ДЕТАЛИ		
				СТ.ОТД.ГОСТ 5781-82		
БЧ		1	16.013.2220	Ф16 А-III L=2220	1	3.50КГ

ЭПВЦ КиевЗНИИЭП

ОПЕРАТОР ТЛП КОРТ

ГРИГОР

ВЗАМ ИНВ № | ПОДПИСЬ И ДАТА | ИНВ № ПОДЛ

НАЧОТД	Волынский		1.020-1/83.3-9 06
НКОНТР	Григорев		
ГЛКОНСТР	Щащ		КАРКАС ПЛОСКИЙ КР-
ГИП	Осина		
РАЗРАБ	Лукина		
ПРОВЕРИЛ	Острова		
ИСПОЛНИЛ	Птицына		

СТАДИЯ	ЛИСТ	ЛИСТОВ
Р	1	2

ЦНИИЭП торгово-бытовых зданий и туристских комплексов

ФОРМАТ А4

ФОРМАТ	ЗОНА	ПОЗ.	ОБОЗНАЧЕНИЕ	НАИМЕНОВАНИЕ	КОЛ	ПРИМЕЧАНИЕ
БЧ		2	10.013.2540	Ф10 А-Ш L=2540	1	1.57КГ
БЧ		3	10.013.580	Ф10 А-Ш L=580	17	0.36КГ

ПРИГОР

ОПЕРАТОР ТЛП КОРТ

ЭПВЦ Киев ЗНИИЭП

ВЗАМ.ИНВ №

ПОДПИСЬ И ДАТА

ИНВ №ПОДЛ

1.020-1/83.3-9 06

ЛИСТ 2

19854 22

ФОРМАТ А4

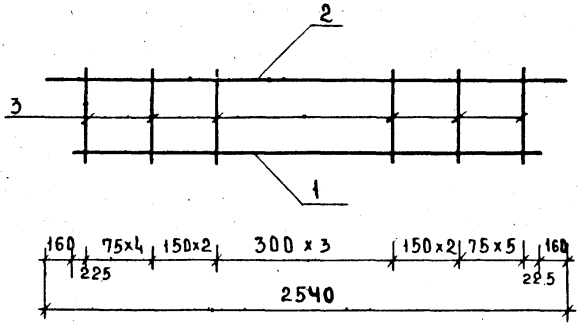

Обозначение	Марка	Масса кг
1.020-1/83.3-9 06	КР-16	8,97
-01	КР-17	9,90
-02	КР-18	10,94
-03	КР-19	11,15

Нач отд	Волынский	
Н контр	Пригорев	
Гл конструктор	Шац	
ГИП	Осина	
ГИП	Острова	
Провер	Носова	
Исполнил	Васильева	

1.020-1/83.3-9 06 СБ

Каркас плоский КР-сборочный чертеж

Стадия	Масса	Масштаб
Р	см таба.	
Лист	Листов 1	

ЦНИИЭП торгово-бытовых зданий и туристских комплексов

Подп. и дата | Взам. инв. №

ФОРМАТ	ЗОНА	ПОЗ	ОБОЗНАЧЕНИЕ	НАИМЕНОВАНИЕ	КОЛ.	ПРИМЕЧАНИЕ
				ДОКУМЕНТАЦИЯ		
А4			1.020-1/83.3-9 07СБ	СБОРОЧНЫЙ ЧЕРТЕЖ		
А4			1.020-1/83.3-9 00ТО	ТЕХНИЧЕСКОЕ ОПИСАНИЕ		
			ПЕРЕМЕННЫЕ ДАННЫЕ	ДЛЯ ИСПОЛНЕНИЙ:		
				1.020-1/83.3-9 07 С-1		
				ДЕТАЛИ		
БЧ		1	5.041.2180	СТ.ОТД.ГОСТ 6727-80 Ф5 ВР-I L=2180	3	0.30КГ
БЧ		2	5.041.750	Ф5 ВР-I L=750	15	0.10КГ
				1.020-1/83.3-9 07-01 С-2		
				ДЕТАЛИ		
БЧ		1	5.041.2180	СТ.ОТД.ГОСТ 6727-80 Ф5 ВР-I L=2180	3	0.30КГ
БЧ		2	6.013.750	СТ.ОТД.ГОСТ 5781-82 Ф6 А-Ш L=750	15	0.16КГ
				1.020-1/83.3-9 07-02 С-3		
				ДЕТАЛИ		
БЧ		1	5.041.5180	СТ.ОТД.ГОСТ 6727-80 Ф5 ВР-I L=5180	3	0.72КГ
БЧ		2	5.041.750	Ф5 ВР-I L=750	35	0.10КГ
				1.020-1/83.3-9 07-03 С-4		
				ДЕТАЛИ		
БЧ		1	5.041.5180	СТ.ОТД.ГОСТ 6727-80 Ф5 ВР-I L=5180	3	0.72КГ
БЧ		2	6.013.750	СТ.ОТД.ГОСТ 5781-82 Ф6 А-Ш L=750	35	0.16КГ

ЭПВЦ КиевЗНИИЭП

ОПЕРАТОР ТПП КОРТ

Григор

Инв.№ подл. | Подпись и дата | Взам. инв.№

НАЧОТД	Волынский	
НКОНТР	Пригорев	
ГЛКОНСТР	Шац	
ГИП	Острова	
РАЗРАБ	Птицына	
ПРОВЕРИЛ	Осина	
ИСПОЛНИЛ	Лукина	

1.020-1/83.3-9 07

СЕТКА
С-

СТАДИЯ	ЛИСТ	ЛИСТОВ
Р		1

ЦНИИЭП торгово-бытовых зданий и туристских комплексов

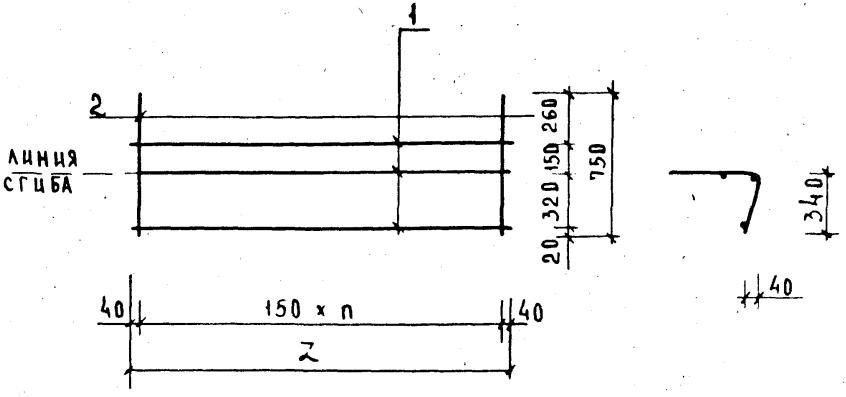

ОБОЗНАЧЕНИЕ	МАРКА	z	n	МАССА кг
1.020-1/83.3-9 07	С-1	2180	14	2,43
-01	С-2	2180	14	3,34
-02	С-3	5180	34	5,71
-03	С-4	5180	34	7,83

ВЗАМ. ИНВ. №

ПОДП. ДАТА

ИНВ. № ПОДЛ.

НАЧ. ОТД.	ВОЛЫНСКИЙ	
Н. КОНТР.	ПРИГОРЕВ	
ГЛ. КОНСТР.	ШАЦ	
ГИП	ОСТРОВА	
ГИП	ОСИНА	
ПРОВЕР.	НОСОВА	
ИСПОЛНИЛ	ВАСИЛЬЕВА	

1.020-1/83.3-9 07 СБ

СЕТКА С-
СБОРОЧНЫЙ ЧЕРТЕЖ

СТАДИЯ	МАССА	МАСШТАБ
Р	СМ ТАБЛ.	
ЛИСТ	ЛИСТОВ 1	

ЦНИИЭП торговых зданий и туристских комплексов

19854 25 ФОРМАТ А4

ФОРМАТ	ЗОНА	ПОЗ	ОБОЗНАЧЕНИЕ	НАИМЕНОВАНИЕ	КОЛ.	ПРИМЕЧАНИЕ
				ДОКУМЕНТАЦИЯ		
А4			1.020-1/83.3-9 08СБ	СБОРОЧНЫЙ ЧЕРТЕЖ		
А4			1.020-1/83.3-9 00ТО	ТЕХНИЧЕСКОЕ ОПИСАНИЕ		
			ПЕРЕМЕННЫЕ ДАННЫЕ	ДЛЯ ИСПОЛНЕНИЙ:		
				1.020-1/83.3-9 08 С-5		
				ДЕТАЛИ		
БЧ		1	5.041.2180	СТ.ОТД.ГОСТ 6727-80 Ф5 ВР-I L=2180	3	0.30КГ
БЧ		2	6.013.750	СТ.ОТД.ГОСТ 5781-82 Ф6 А-Ш L=750	15	0.16КГ
				1.020-1/83.3-9 08-01 С-6		
				ДЕТАЛИ		
БЧ		1	5.041.5180	СТ.ОТД.ГОСТ 6727-80 Ф5 ВР-I L=5180	3	0.72КГ
БЧ		2	5.041.750	Ф5 ВР-I L=750	35	0.10КГ
				1.020-1/83.3-9 08-02 С-7		
				ДЕТАЛИ		
БЧ		1	5.041.5180	СТ.ОТД.ГОСТ 6727-80 Ф5 ВР-I L=5180	3	0.72КГ
БЧ		2	6.013.750	СТ.ОТД.ГОСТ 5781-82 Ф6 А-Ш L=750	35	0.16КГ

ЭПВЦ КиевЗНИИЭП

ГРИГОР

ГОПЕРАТОР ТПП КОРТ

ВЗАМ ИНВ №

ПОДПИСЬ И ДАТА

ИНВ № ПОДЛ

НАЧ ОТД	Волынский		
Н КОНТР	Пригорев		
ГЛ КОНСТР	Шац		
ГИП	Осина		
РАЗРАБ	Лукина		
ПРОВЕРИЛ	Острова		
ИСПОЛНИЛ	Птицына		

1.020-1/83.3-9 08

СЕТКА С-

СТАДИЯ	ЛИСТ	ЛИСТОВ
Р		1

ЦНИИЭП торгово-бытовых зданий и туристских комплексов

19854 26

ФОРМАТ А4

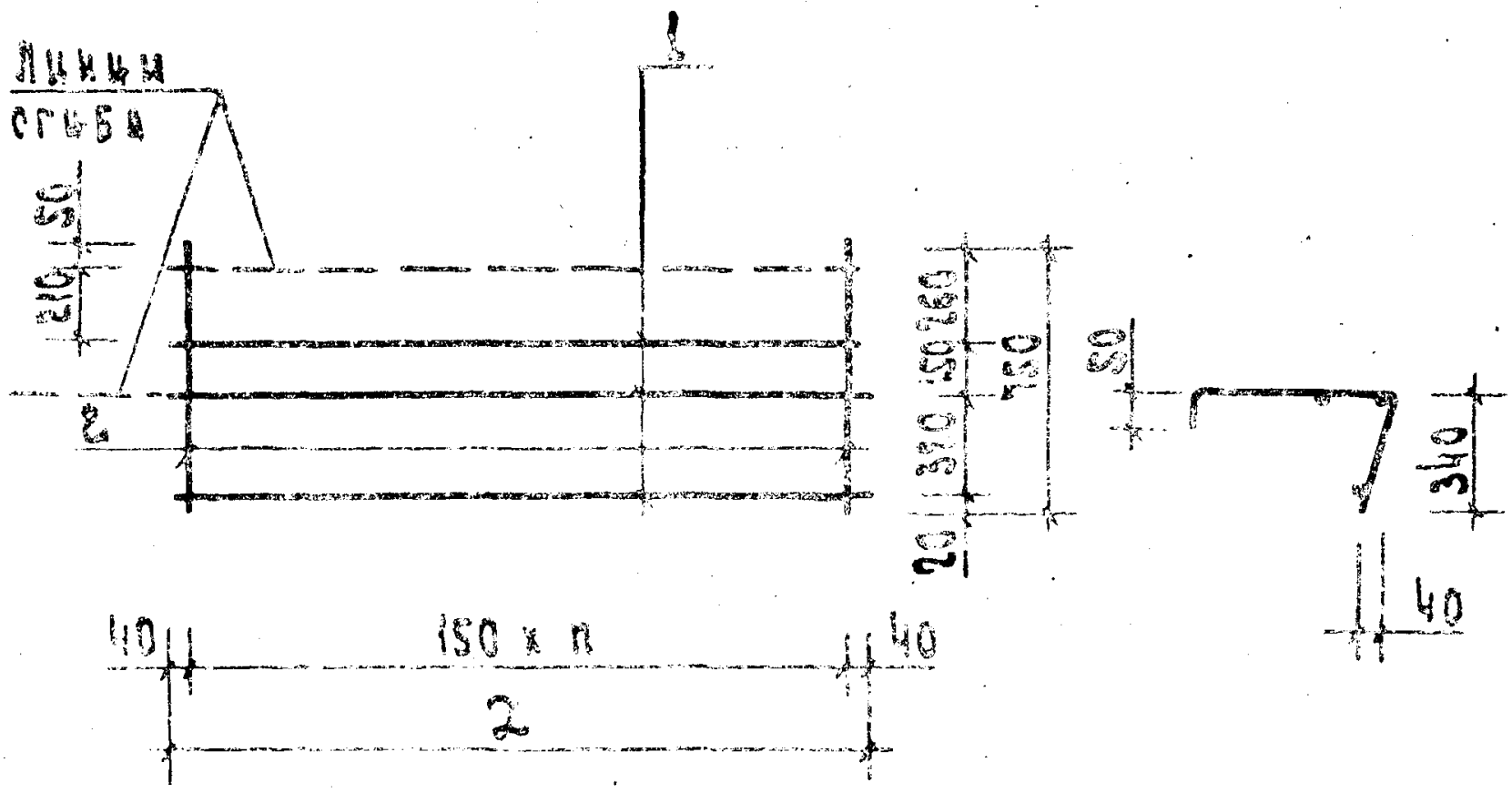
Длина
сгиба
210
210
210

ФОРМАТ	ЗОНА	ПОЗ	ОБОЗНАЧЕНИЕ	НАИМЕНОВАНИЕ	КОЛ.	ПРИМЕЧАНИЕ
				ДОКУМЕНТАЦИЯ		
А4			1.020-1/83.3-9 09СБ	СБОРОЧНЫЙ ЧЕРТЕЖ		
А4			1.020-1/83.3-9 00ТО	ТЕХНИЧЕСКОЕ ОПИСАНИЕ		
			ПЕРЕМЕННЫЕ ДАННЫЕ	ДЛЯ ИСПОЛНЕНИЙ:		
				1.020-1/83.3-9 09 С-8		
				ДЕТАЛИ		
				СТ.ОТД.ГОСТ 6727-80		
БЧ		1	5.041.2180	Ф5 ВР-I L=2180	3	0.30КГ
БЧ		2	5.041.650	Ф5 ВР-I L=650	15	0.09КГ
				1.020-1/83.3-9 09-01 С-9		
				ДЕТАЛИ		
				СТ.ОТД.ГОСТ 6727-80		
БЧ		1	5.041.5180	Ф5 ВР-I L=5180	3	0.72КГ
БЧ		2	5.041.650	Ф5 ВР-I L=650	35	0.09КГ

ЭПВЦ КиевЗНИИЭП

ОПЕРАТОР ТЛП КОРТ

ГРИГОР

ВЗАМ. ИНВ №

ПОДПИСЬ И ДАТА

ИНВ № ПОДЛ.

НАЧ.ОТД	БОЛЫНСКИЙ		
Н.КОНТР	ПРИГОРЕВ		
ГЛ.КОНСТР	ШАЦ		
ГИП	ОСИНА		
РАЗРАБ	ВАСИЛЬЕВА		
ПРОВЕРИЛ	ОСТРОВА		
ИСПОЛНИЛ	НОСОВА		

1.020-1/83.3-9 09

СЕТКА С-

СТАДИЯ	ЛИСТ	ЛИСТОВ
Г		1

ЦНИИЭП торгово-бытовых зданий и туристских комплексов

19854 28

ФОРМАТ А4

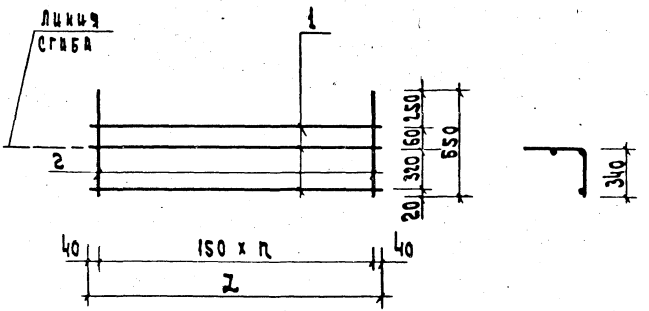

Обозначение	Марка	Z	n	Масса кг
1.020-1/83.3-9 09	С-8	2180	14	2,22
-01	С-9	5180	34	5,23

Инв. № подл. | Подп. и дата | Взам. инв. №

Нач. отд.	Волынский		
Н. контр.	Пригорев		
Гл. конст.	Шач		
Сдл	Острова		
ГИП	Осина		
Провер.	Насова		
Исполн.	Васильева		

1.020-1/83.3-9 09 С6

Сетка С-
Сборочный чертеж

Стадия	Масса	Масшт.
Р	См. табл.	

Лист | Листов 1

ЦНИИЭП торгово-выставочных зданий и туристских комплексов

ФОРМАТ	ЗОНА	ПОЗ	ОБОЗНАЧЕНИЕ	НАИМЕНОВАНИЕ	КОЛ.	ПРИМЕЧАНИЕ
				ДОКУМЕНТАЦИЯ		
А4			1.020-1/83.3-9 10СБ	СБОРОЧНЫЙ ЧЕРТЕЖ		
А4			1.020-1/83.3-9 00ТО	ТЕХНИЧЕСКОЕ ОПИСАНИЕ		
			ПЕРЕМЕННЫЕ ДАННЫЕ	ДЛЯ ИСПОЛНЕНИЙ:		
				1.020-1/83.3-9 10 С-10		
				ДЕТАЛИ		
БЧ	1		5.041.7840	СТ.ОТД.ГОСТ 6727-80 Ф5 ВР-I L=7840	2	1.09КГ
БЧ	2		5.041.430	Ф5 ВР-I L=430	53	0.06КГ
				1.020-1/83.3-9 10-01 С-11		
				ДЕТАЛИ		
БЧ	1		5.041.7840	СТ.ОТД.ГОСТ 6727-80 Ф5 ВР-I L=7840	2	1.09КГ
БЧ	2		6.013.430	СТ.ОТД.ГОСТ 5781-82 Ф6 А-III L=430	53	0.10КГ

НАЧ.ОТД.	ВОЛЫНСКИЙ	
Н.КОНТР.	ПРИГОРЕВ	
ГЛ.КОНСТР.	ШАЦ	
ГИП	ОСТРОВА	
РАЗРАБ.	ПТИЦЫНА	
ПРОВЕРИЛ	ОСИНА	
ИСПОЛНИЛ	ЛУКИНА	

1.020-1/83.3-9 10

СЕТКА
С-

СТАДИЯ	ЛИСТ	ЛИСТОВ
Р		1

ЦНИИЭП торгово-бытовых зданий и туристских комплексов

КиевЗНИИЭП

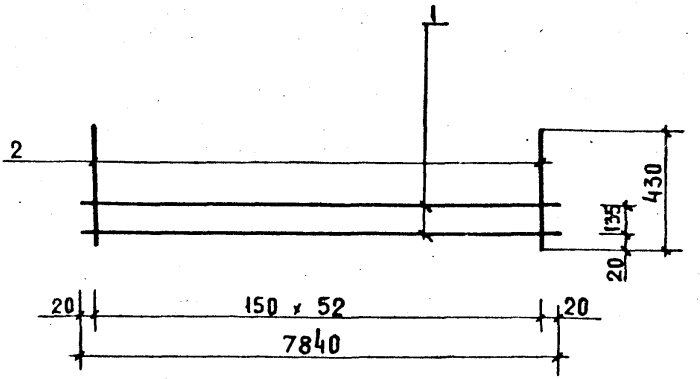

ОБОЗНАЧЕНИЕ	МАРКА	МАССА КГ
1.020-1/83.3-9 10	С-10	5,35
-01	С-11	7,24

Нач.отд.	Волынский		
Н.контр.	Пригорев		
Гл.констр	Шац		
ГИП	Острова		
ГИП	Осина		
Проверил	Носова		
Исполнил	Васильева		

1.020-1/83.3-9 10 СБ

СЕТКА С-

СБОРОЧНЫЙ ЧЕРТЕЖ

СТАДИЯ	МАССА	МАСШТАБ
Р	СМ. ТАБЛ.	
ЛИСТ	ЛИСТОВ 1	

ЦНИИЭП ТОРГОВО-БЫТОВЫХ ЗДАНИЙ И ТУРИСТСКИХ КОМПЛЕКСОВ

Инв. № подл. | Подпись и дата | Взам. инв. №

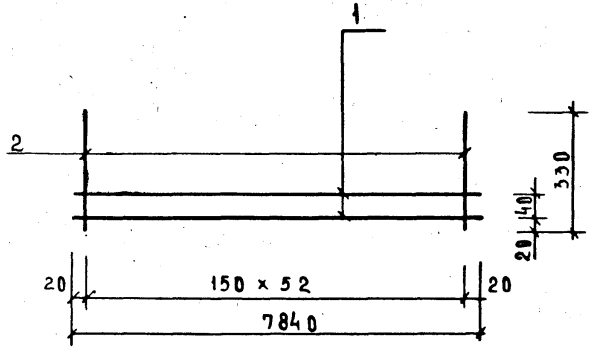

ФОРМАТ	ЗОНА	ПОЗ.	ОБОЗНАЧЕНИЕ	НАИМЕНОВАНИЕ	КОЛ	ПРИМЕЧ.
				ДОКУМЕНТАЦИЯ		
А4			1.020-1/83.3-9 ООТО	ТЕХНИЧЕСКОЕ ОПИСАНИЕ		
				ДЕТАЛИ:		
				СТ. ОТД. ГОСТ 6727-80		
Б4		1	5.041.7840	ф5 ВрI L=7840	2	1,09 кг
				СТ. ОТД. ГОСТ 6727-80		
Б4		2	5.041.330	ф5 ВрI L=330	53	0,05 кг

ИНВ.№ ПОДЛ. | ПОДП. И ДАТА | ВЗАМ. ИНВ.

НАЧ. ОТД	ВОЛЫНСКИЙ		
Н. КОНТР	ПРИГОРЕВ		
ГА КОНСТР	ШАЦ		
ГИП	ОСТРОВА		
ГИП	ОСИНА		
ПРОВЕР	НОСОВА		
ИСПОЛНИЛ	ВАСИЛЬЕВА		

1.020-1/83.3-9 11

СЕТКА С-12

СТАДИЯ	МАССА	МАСШТАБ
Р	4,61кг	
ЛИСТ	ЛИСТОВ 1	

ЦНИИЭП ТОРГОВО-БЫТОВЫХ ЗДАНИЙ И ТУРИСТСКИХ КОМПЛЕКСОВ

ФОРМАТ	ЗОНА	ПОЗ	ОБОЗНАЧЕНИЕ	НАИМЕНОВАНИЕ	КОЛ.	ПРИМЕЧАНИЕ
				ДОКУМЕНТАЦИЯ		
А4			1.020-1/83.3-9 12СБ	СБОРОЧНЫЙ ЧЕРТЕЖ		
А4			1.020-1/83.3-9 00ТО	ТЕХНИЧЕСКОЕ ОПИСАНИЕ		
			ПЕРЕМЕННЫЕ ДАННЫЕ	ДЛЯ ИСПОЛНЕНИЙ:		
				1.020-1/83.3-9 12 С-13		
				ДЕТАЛИ		
				СТ.ОТД.ГОСТ 6727-80		
БЧ		1	5.041.7700	Ф5 ВР-I L=7700	4	1.07КГ
БЧ		2	5.041.1160	Ф5 ВР-I L=1160	60	0.16КГ
				1.020-1/83.3-9 12-01 С-14		
				ДЕТАЛИ		
				СТ.ОТД.ГОСТ 6727-80		
БЧ		1	5.041.7700	Ф5 ВР-I L=7700	4	1.07КГ
				СТ.ОТД.ГОСТ 5781-82		
БЧ		2	6.013.1160	Ф6 А-III L=1160	60	0.26КГ

ЭПВЦ КиевЗНИИЭП

ОПЕРАТОР ТЛП КОРТ

Григор

ВЗАМ. ИНВ №

ПОДПИСЬ И ДАТА

ИНВ № ПОДЛ

НАЧ.ОТД	Волынский	
Н.КОНТР	Пригорев	
ГЛ.КОНСТР	Шац	
ГИП	Острова	
РАЗРАБ	Лукина	
ПРОВЕРИЛ	Осина	
ИСПОЛНИЛ	Птицына	

1.020-1/83.3-9 12

СЕТКА С-

СТАДИЯ	ЛИСТ	ЛИСТОВ
Р		1

ЦНИИЭП торгово-бытовых зданий и туристских комплексов

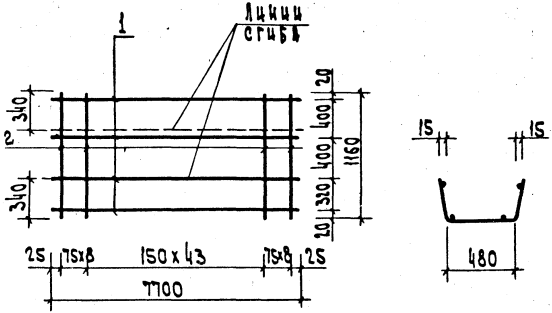

Обозначение	Марка	Масса кг
1.020-1 | 83.3-9 12	С-13	14,21
-01	С-14	20,13

Нач. отд.	Волынский		
Н. контр.	Пригорев		
Гл. констр.	Шач		
ГИП	Острова		
ГИП	Осина		
Провер.	Носова		
Исполн.	Васильева		

1.020-1 \| 83.3-9 12 СБ

Сетка С-
Сборочный чертеж

Стадия	Масса	Масшт.
Р	См. табл.	
Лист	Листов 1	

ЦНИИЭП торгово-бытовых зданий и туристских комплексов

ЭПВЦ КиевЗНИИЭП | ОПЕРАТОР ТЛП КОРТ | Григор

ФОРМАТ	ЗОНА	ПОЗ.	ОБОЗНАЧЕНИЕ	НАИМЕНОВАНИЕ	КОЛ.	ПРИМЕЧАНИЕ
				ДОКУМЕНТАЦИЯ		
А4			1.020-1/83.3-9 13СВ	СБОРОЧНЫЙ ЧЕРТЕЖ		
А4			1.020-1/83.3-9 00ТО	ТЕХНИЧЕСКОЕ ОПИСАНИЕ		
			ПЕРЕМЕННЫЕ ДАННЫЕ	ДЛЯ ИСПОЛНЕНИЙ:		
				1.020-1/83.3-9 13 С-15		
				ДЕТАЛИ		
				СТ.ОТД.ГОСТ 6727-80		
ВЧ		1	5.041.7700	Ф5 ВР-I L=7700	4	1.07КГ
				СТ.ОТД.ГОСТ 5781-82		
ВЧ		2	6.013.1100	Ф6 А-III L=1100	67	0.25КГ
				1.020-1/83.3-9 13-01 С-16		
				ДЕТАЛИ		
				СТ.ОТД.ГОСТ 6727-80		
ВЧ		1	5.041.7700	Ф5 ВР-I L=7700	4	1.07КГ
				СТ.ОТД.ГОСТ 5781-82		
ВЧ		2	8.013.1100	Ф8 А-III L=1100	67	0.45КГ

ВЗАМ ИНВ № | ПОДПИСЬ И ДАТА | ИНВ № ПОДЛ

НАЧ ОТД	Волынский	
Н КОНТР	Пригорев	
ГЛ КОНСТР	Шац	
ГИП	Осина	
РАЗРАБ	Птицына	
ПРОВЕРИЛ	Острова	
ИСПОЛНИЛ	Лукина	

1.020-1/83.3-9 13

СЕТКА С-

СТАДИЯ	ЛИСТ	ЛИСТОВ
Р		1

ЦНИИЭП торгово-бытовых зданий и туристских комплексов

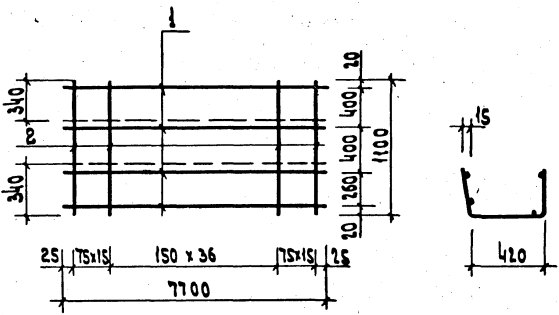

Обозначение	Марка	Масса кг
1.020-1/83.3-9 13	С-15	21,08
-01	С-16	34,18

				1.020-1/83. 3-9 13 СБ			
Нач.отд.	Волынский			Сетка С Сборочный чертеж	Стадия	Масса	Масшт.
Н.контр.	Григорев				Р	См табл.	
Гл.конст.	Шац				Лист	Листов 1	
ГИП	Острова				ЦНИИЭП	торгово-бытовых зданий и туркестских комплексов	
ГИП	Осина						
Провер.	Носова						
Исполнил	Васильева						

19854 36

формат А4

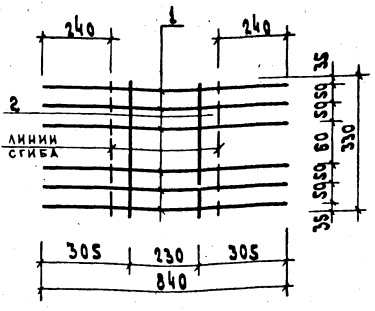

Формат	Зона	Поз.	Обозначение	Наименование	Кол.	Прим.
				Документация		
А4			1.020-1/83.3-9 ООТО	Техническое описание		
				Детали:		
				Ст. отв. ГОСТ 5781-82		
Б4		1	6.013.840	ф6 AIII L=840	6	0,19 кг
				Ст. отв. ГОСТ 5781-82		
Б4		2	6.013.330	ф6 AIII L=330	2	0,07 кг

Инв. № подл. | Подп. и дата | Взам. инв. №

Нач. отд.	Волынский	
Н. контр.	Григорьев	
Гл. конст.	Шац	
ГИП	Острова	
ГИП	Осина	
Провер.	Носова	
Исполн.	Васильева	

1.020-1/83.3-9 14

Сетка С-17

Стадия	Масса	Масшт.
Р	1,25	
Лист	Листов 1	

ЦНИИЭП торгово-бытовых зданий

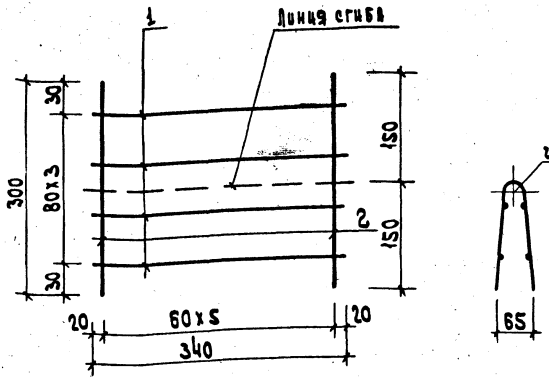

Формат	Зона	Поз.	Обозначение	Наименование	Кол.	Прим.
				Документация		
А4			1.020-1/83. 3-9 ООТО	Техническое описание		
				Детали:		
				Ст. отд. ГОСТ 6727-80		
Б4		1	S.041. 340	Ф5 ВрI L=340	4	0,05 кг
				Ст. отд. ГОСТ 6727-80		
Б4		2	S.041. 300	Ф5 ВрI L=300	6	0,04 кг

				1.020-1/83. 3-9 15		
Нач. отд.	Волынский		Сетка С-18	Стадия	Масса	Масшт.
Н. контр.	Пригорев			Р	0,44 кг	
Гл. конст.	Шац			Лист	Листов 1	
ГИП	Острова			ЦНИИЭП торгово-бытовых зданий и туристских комплексов		
ГИП	Осина					
Провер.	Носова					
Исполн.	Васильева					

Взам. инв. №

Подп. и дата

Инв. № подл.

19854 38

ФОРМАТ А4

ФОРМАТ	ЗОНА	ПОЗ	ОБОЗНАЧЕНИЕ	НАИМЕНОВАНИЕ	КОЛ.	ПРИМЕЧАНИЕ
				ДОКУМЕНТАЦИЯ		
А4			1.020-1/83.3-9 16СБ	СБОРОЧНЫЙ ЧЕРТЕЖ		
А4			1.020-1/83.3-9 00ТО	ТЕХНИЧЕСКОЕ ОПИСАНИЕ		
			ПЕРЕМЕННЫЕ ДАННЫЕ	ДЛЯ ИСПОЛНЕНИЙ:		
				1.020-1/83.3-9 16 СМН-1		
				СБОРОЧНЫЕ ЕДИНИЦЫ		
А4		1	1.020-1/83.3-9 20-01	ИЗДЕЛИЕ ЗАКЛАДНОЕ МН-12	1	
				ДЕТАЛИ		
А4		2	1.020-1/83.3-9 27	СТЕРЖЕНЬ ГНУТЫЙ СГ-15 СТ.ОТД.ГОСТ 5781-82 Ф14 А-Ш L=110	4	
БЧ		3	14.013.110	СТ.ОТД.ГОСТ 6727-80 Ф5 ВР-I L=210	6	0.13КГ
БЧ		4	5.041.210		2	0.03КГ
				1.020-1/83.3-9 16-01 СМН-2		
				СБОРОЧНЫЕ ЕДИНИЦЫ		
А4		1	1.020-1/83.3-9 20-02	ИЗДЕЛИЕ ЗАКЛАДНОЕ МН-13	1	
				ДЕТАЛИ		
А4		2	1.020-1/83.3-9 27-01	СТЕРЖЕНЬ ГНУТЫЙ СГ-16 СТ.ОТД.ГОСТ 5781-82 Ф16 А-Ш L=110	4	
БЧ		3	16.013.110	СТ.ОТД.ГОСТ 6727-80 Ф5 ВР-I L=210	6	0.17КГ
БЧ		4	5.041.210		2	0.03КГ

ЭПВЦ КиевЗНИИЭП
ОПЕРАТОР ТЛП КОРТ
Григор.

ВЗАМ ИНВ №
ПОДПИСЬ И ДАТА
ИНВ № ПОДЛ

НАЧОТД	Волынский		1.020-1/83.3-9 16
НКОНТР	Пригорев		
ГЛКОНСТ	Шац		
ГИП	Острова		ИЗДЕЛИЕ ЗАКЛАДНОЕ СБОРНОЕ СМН-
РАЗРАБ	Птицына		
ПРОВЕРИЛ	Осина		
ИСПОЛНИЛ	Лукина		

СТАДИЯ	ЛИСТ	ЛИСТОВ
Р		1

ЦНИИЭП торгово-бытовых зданий и туристских комплексов

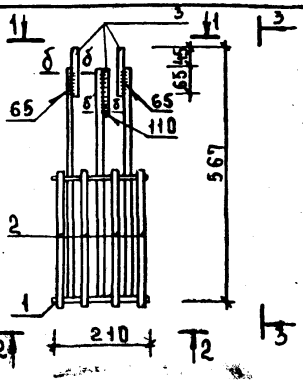

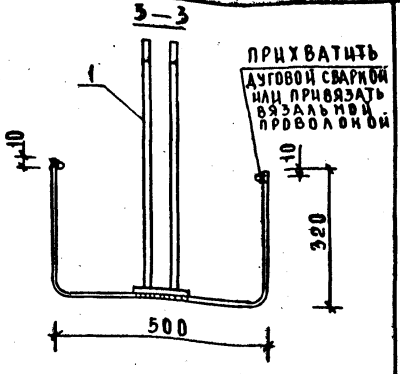

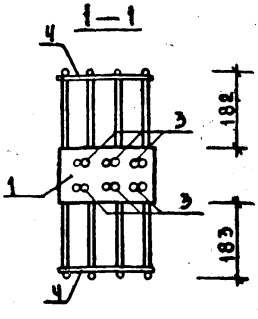

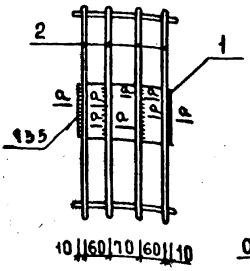



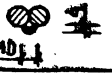

ОБОЗНАЧЕНИЕ	МАРКА	МАССА, КГ
1.020-1/83.3-9 16	СМИ-1	10,04
-01	СМИ-2	12,65

НАЧ. ОТД.	ВОЛЫНСКИЙ		
Н. КОНТР.	ПРИГОРЕВ		
ГЛ. КОНСТР.	ШАЦ		
ГИП	ОСТРОВА		
РАЗРАБ.	ОСИНА		
ПРОВЕР.	НОСОВА		
ИСПОЛН.	ВАСИЛЬЕВА		

1.020-1/83.3-9 16СБ

ИЗДЕЛИЕ ЗАКЛАДНОЕ СБОРНОЕ СМИ-СБОРОЧНЫЙ ЧЕРТЕЖ

СТАДИЯ	МАССА	МАСШТАБ
Р	СМ. ТАБЛ.	
ЛИСТ	ЛИСТОВ 1	

ЦНИИЭП торгово-бытовых зданий и туристских комплексов

ФОРМАТ А4

ФОРМАТ	ЗОНА	ПОЗ.	ОБОЗНАЧЕНИЕ	НАИМЕНОВАНИЕ	КОЛ.	ПРИМЕЧАНИЕ
				ДОКУМЕНТАЦИЯ		
А4			1.020-1/83.3-9 17СБ	СБОРОЧНЫЙ ЧЕРТЕЖ		
А4			1.020-1/83.3-9 00ТО	ТЕХНИЧЕСКОЕ ОПИСАНИЕ		
			ПЕРЕМЕННЫЕ ДАННЫЕ	ДЛЯ ИСПОЛНЕНИЙ:		
				1.020-1/83.3-9 17 СМН-3		
				СБОРОЧНЫЕ ЕДИНИЦЫ		
А4		1	1.020-1/83.3-9 20	ИЗДЕЛИЕ ЗАКЛАДНОЕ МН-11	1	
				ДЕТАЛИ		
А4		2	1.020-1/83.3-9 28	СТЕРЖЕНЬ ГНУТЫЙ СГ-17 СТ.ОТД.ГОСТ 5781-82 Ф12 А-III L=110	4	
БЧ		3	12.013.110	СТ.ОТД.ГОСТ 6727-80 Ф5 ВР-I L=210	6	0.10КГ
БЧ		4	5.041.210		2	0.03КГ
				1.020-1/83.3-9 17-01 СМН-4		
				СБОРОЧНЫЕ ЕДИНИЦЫ		
А4		1	1.020-1/83.3-9 20-01	ИЗДЕЛИЕ ЗАКЛАДНОЕ МН-12	1	
				ДЕТАЛИ		
А4		2	1.020-1/83.3-9 28	СТЕРЖЕНЬ ГНУТЫЙ СГ-17 СТ.ОТД.ГОСТ 5781-82 Ф14 А-III L=110	4	
БЧ		3	14.013.110	СТ.ОТД.ГОСТ 6727-80 Ф5 ВР-I L=210	6	0.13КГ
БЧ		4	5.041.210		2	0.03КГ

ЭПВЦ КиевЗНИИЭП

ОПЕРАТОР ТПП КОРТ

григор

ВЗАМ ИНВ №

ПОДПИСЬ И ДАТА

ИНВ № ПОДЛ

НАЧОТД	ВОЛЫНСКИЙ	
НКОНТР	ПРИГОРЕВ	
ГЛКОНСТР	ШАЦ	
ГИП	ОСТРОВА	
РАЗРАБ	ЛУКИНА	
ПРОВЕРИЛ	ОСИНА	
ИСПОЛНИЛ	ПТИЦЫНА	

1.020-1/83.3-9 17

ИЗДЕЛИЕ ЗАКЛАДНОЕ СБОРНОЕ СМН-

СТАДИЯ	ЛИСТ	ЛИСТОВ
Р		1

ЦНИИЭП торгово бытовых зданий и туристских комплексов

ФОРМАТ А4

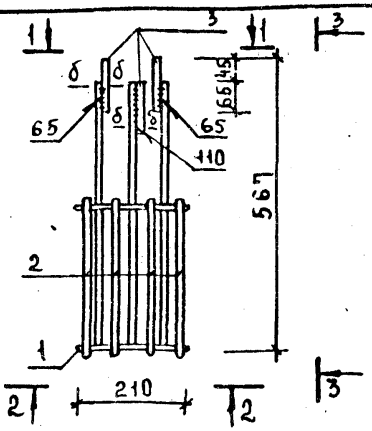

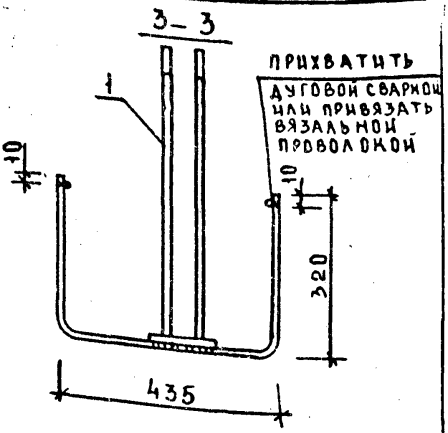

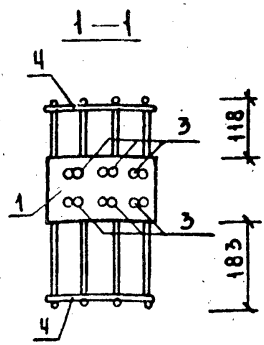

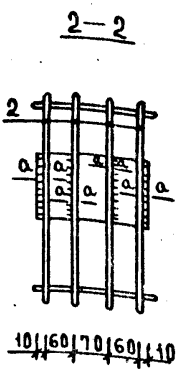

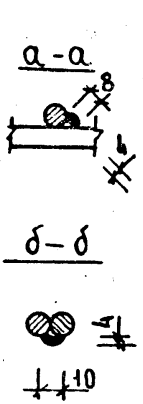

ОБОЗНАЧЕНИЕ	МАРКА	МАССА кг
1.020-1/83.3-9	СМН-3	8,70
-01	СМН-4	9,89

НАЧ.ОТД	ВОЛЫНСКИЙ	
Н.КОНТР	ПРИГОРЕВ	
ГА.КОНСТР	ШАЦ	
ГИП	ОСТРОВА	
ГИП	ОСИНА	
ПРОВЕР.	НОСОВА	
ИСПОЛНИЛ	ЗАСЛАВСКАЯ	

1.020-1/83.3-9 17 СБ

ИЗДЕЛИЕ ЗАКЛАДНОЕ СБОРНОЕ СМН-СБОРОЧНЫЙ ЧЕРТЕЖ

СТАДИЯ	МАССА	МАСШТАБ
Р	СМ ТАБЛ.	
ЛИСТ	ЛИСТОВ 1	

ЦНИИЭП торгово-бытовых зданий и туристских комплексов

ИНВ.№ ПОДЛ. | ПОДП. И ДАТА | ВЗАМ. ИНВ.№

ЭПВЦ КиевЗНИИЭП | Оператор ТПП КОРТ | Григор Ирина

ФОРМАТ	ЗОНА	ПОЗ	ОБОЗНАЧЕНИЕ	НАИМЕНОВАНИЕ	КОЛ	ПРИМЕЧАНИЕ
				ДОКУМЕНТАЦИЯ		
А4			1.020-1/83.3-9 18СБ	СБОРОЧНЫЙ ЧЕРТЕЖ		
А4			1.020-1/83.3-9 00ТО	ТЕХНИЧЕСКОЕ ОПИСАНИЕ		
			ПЕРЕМЕННЫЕ ДАННЫЕ	ДЛЯ ИСПОЛНЕНИЙ:		
				1.020-1/83.3-9 18 МН-1		
				ДЕТАЛИ		
				СТ.ОТД.ГОСТ 5781-82		
БЧ	1		16.013.800	Ф16 А-Ш L=800	2	1.26КГ
БЧ	2		12.013.430	Ф12 А-Ш L=430	4	0.38КГ
				ПОЛОСА ГОСТ 103-76		
БЧ	3		10.150.060.300	-10Х150 L=300	1	3.53КГ
				1.020-1/83.3-9 18-01 МН-2		
				ДЕТАЛИ		
				СТ.ОТД.ГОСТ 5781-82		
БЧ	1		18.013.900	Ф18 А-Ш L=900	2	1.80КГ
БЧ	2		12.013.430	Ф12 А-Ш L=430	4	0.38КГ
				ПОЛОСА ГОСТ 103-76		
БЧ	3		10.150.060.300	-10Х150 L=300	1	3.53КГ
				1.020-1/83.3-9 18-02 МН-3		
				ДЕТАЛИ		
				СТ.ОТД.ГОСТ 5781-82		
БЧ	1		20.013.1000	Ф20 А-Ш L=1000	2	
БЧ	2		14.013.430	Ф14 А-Ш L=430	4	
				ПОЛОСА ГОСТ 103-76		
БЧ	3		12.150.060.300	-12Х150 L=300	1	4.24КГ
				1.020-1/83.3-9 18-03 МН-4		
				ДЕТАЛИ		

ВЗАМ ИНВ№ | ПОДПИСЬ И ДАТА | ИНВ№ ПОДЛ

НАЧОТД	ВОЛЫНСКИЙ	
НКОНТР	ПРИГОРЕВ	
ГЛКОНСТР	ШАЦ	
ГИП	ОСТРОВА	
РАЗРАБ	ОСИНА	
ПРОВЕРИЛ	НОСОВА	
ИСПОЛНИЛ	ВАСИЛЬЕВА	

1.020-1/83.3-9 18

ИЗДЕЛИЕ ЗАКЛАДНОЕ
МН-

СТАДИЯ	ЛИСТ	ЛИСТОВ
Р	1	2

ЦНИИЭП торгово-бытовых зданий и туристских комплексов

ФОРМАТ	ЗОНА	ПОЗ.	ОБОЗНАЧЕНИЕ	НАИМЕНОВАНИЕ	КОЛ	ПРИМЕЧАНИЕ
				СТ.ОТД.ГОСТ 5781-82		
БЧ		1	22.013.1100	Ф22 А-III L=1100	2	3.28КГ
БЧ		2	14.013.430	Ф14 А-III L=430	4	0.52КГ
				ПОЛОСА ГОСТ 103-76		
БЧ		3	12.150.060.300	-12Х150 L=300	1	4.24КГ
				1.020-1/83.3-9 18-04 МН-5		
				ДЕТАЛИ		
				СТ.ОТД.ГОСТ 5781-82		
БЧ		1	25.013.1200	Ф25 А-III L=1200	2	4.62КГ
БЧ		2	16.013.430	Ф16 А-III L=430	4	0.68КГ
				ПОЛОСА ГОСТ 103-76		
БЧ		3	12.150.060.300	-12Х150 L=300	1	4.24КГ
				1.020-1/83.3-9 18-05 МН-6		
				ДЕТАЛИ		
				СТ.ОТД.ГОСТ 5781-82		
БЧ		1	28.013.1300	Ф28 А-III L=1300	2	6.28КГ
БЧ		2	18.013.420	Ф18 А-III L=420	4	0.84КГ
				ПОЛОСА ГОСТ 103-76		
БЧ		3	14.150.060.300	-14Х150 L=300	1	4.94КГ

ГРИГОР
ОПЕРАТОР ТЛП КОРТ
ЭПВЦ Киев ВНИИЭП

ВЗАМ. ИНВ. №
ПОДПИСЬ И ДАТА
ИНВ. №ПОДЛ.

19854 44

ФОРМАТ А4

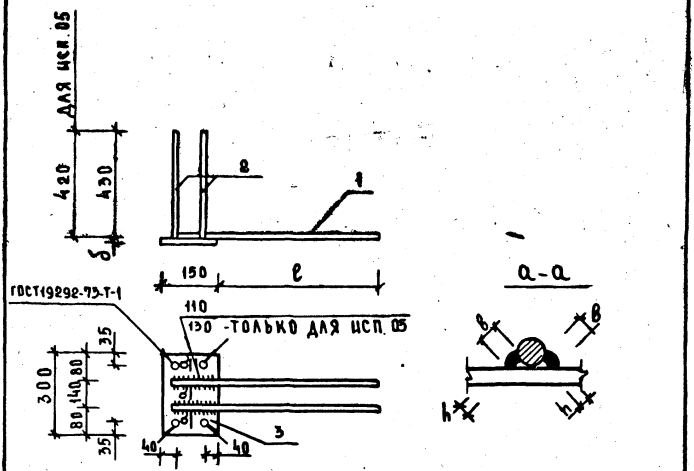

ОБОЗНАЧЕНИЕ	МАРКА	РАЗМЕРЫ, ММ				МАССА, кг
		ℓ	δ	в	h	
1.020-1/83.3-9 18	МН-1	690	10	8	4	7,58
-01	МН-2	790	10	8	4	8,66
-02	МН-3	890	12	10	5	11,25
-03	МН-4	990	12	10	6	12,88
-04	МН-5	1090	12	12	6	16,19
-05	МН-6	1170	14	14	8	20,86

НАЧ. ОТД	ВОЛЫНСКИЙ	
Н. КОНТР	ПРИГОРЕВ	
ГА. КОНСТР	ШАЦ	
ГИП	ОСТРОВА	
ГИП	ОСИНА	
ПРОВЕРИЛ	НОСОВА	
ИСПОЛНИЛ	ВАСИЛЬЕВА	

1.020-1/83.3-9 18С

ИЗДЕЛИЕ ЗАКЛАДНОЕ И СБОРОЧНЫЙ ЧЕРТЕЖ

СТАДИЯ	МАССА	МАСШТАБ
Р	СМ. ТАБЛ.	
ЛИСТ	ЛИСТОВ 1	

ЦНИИЭП ТОРГОВО-БЫТОВЫХ ЗДАНИЙ И ТУРИСТСКИХ КОМПЛЕКСОВ

ИНВ.№ ПОДЛ. | ПОДП. И ДАТА | ВЗАМ. ИНВ.№

19854 45

ФОРМАТ А4

ГРИГОР

ОПЕРАТОР ТЛП КОРТ

ЭПВЦ КиевЗНИИЭП

ФОРМАТ	ЗОНА	ПОЗ	ОБОЗНАЧЕНИЕ	НАИМЕНОВАНИЕ	КОЛ.	ПРИМЕЧАНИЕ
				ДОКУМЕНТАЦИЯ		
А4			1.020-1/83.3-9 19СБ	СБОРОЧНЫЙ ЧЕРТЕЖ		
А4			1.020-1/83.3-9 00ТО	ТЕХНИЧЕСКОЕ ОПИСАНИЕ		
			ПЕРЕМЕННЫЕ ДАННЫЕ	ДЛЯ ИСПОЛНЕНИЙ:		
				1.020-1/83.3-9 19 МН-7		
				ДЕТАЛИ		
				СТ.ОТД.ГОСТ 5781-82		
БЧ	1		18.013.900	Ф18 А-III L=900	2	1.80КГ
БЧ	2		12.013.430	Ф12 А-III L=430	4	0.38КГ
				ПОЛОСА ГОСТ 103-76		
БЧ	3		10.150.060.250	-10Х150 L=250	1	2.94КГ
				1.020-1/83.3-9 19-01 МН-8		
				ДЕТАЛИ		
				СТ.ОТД.ГОСТ 5781-82		
БЧ	1		22.013.1000	Ф22 А-III L=1000	2	2.98КГ
БЧ	2		14.013.430	Ф14 А-III L=430	4	0.52КГ
				ПОЛОСА ГОСТ 103-76		
БЧ	3		12.150.060.250	-12Х150 L=250	1	3.53КГ
				1.020-1/83.3-9 19-02 МН-9		
				ДЕТАЛИ		
				СТ.ОТД.ГОСТ 5781-82		
БЧ	1		25.013.1000	Ф25 А-III L=1000	2	3.85КГ
БЧ	2		16.013.430	Ф16 А-III L=430	4	0.68КГ
				ПОЛОСА ГОСТ 103-76		
БЧ	3		12 150.060.250	-12Х150 L=250	1	3.53КГ

ВЗАМ ИНВ № | ПОДПИСЬ И ДАТА | ИНВ № ПОДЛ

НАЧ ОТД	ВОЛЫНСКИЙ		1.020-1/83.3-9 19
Н КОНТР	ПРИГОРЕВ		
ГЛ КОНСТР	ШАЦ		
ГИП	ОСИНА		ИЗДЕЛИЕ ЗАКЛАДНОЕ МН-
РАЗРАБ	ЛУКИНА		
ПРОВЕРИЛ	ОСТРОВА		
ИСПОЛНИЛ	ПТИЦЫНА		

СТАДИЯ	ЛИСТ	ЛИСТОВ
Р		1

ЦНИИЭП торгово бытовых зданий и туристских комплексов

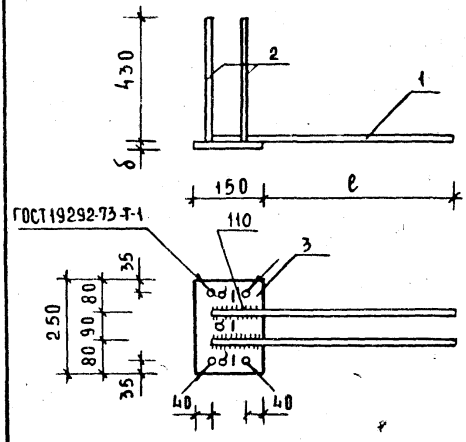

Обозначение	Марка	Размеры, мм				Масса кг
		ℓ	δ	в	h	
1.020-1/83.3-9 19	МН-7	790	10	8	4	8,07
-01	МН-8	890	12	10	6	11,58
-02	МН-9	890	12	12	6	13,95

Нач. отд.	Волынский		
Н. контр.	Григорев		
Гл. констр.	Шац		
ГИП	Острова		
ГИП	Осина		
Провер.	Носова		
Исполнил	Васильева		

1.020-1/83.3-9 19 СБ

Изделие закладное МН
Сборочный чертеж

Стадия	Масса	Масштаб
Р	См. табл.	
Лист	Листов 1	

ЦНИИЭП торгово-бытовых зданий и туристских комплексов

ФОРМАТ	ЗОНА	ПОЗ	ОБОЗНАЧЕНИЕ	НАИМЕНОВАНИЕ	КОЛ.	ПРИМЕЧАНИЕ
				ДОКУМЕНТАЦИЯ		
А4			1.020-1/83.3-9 20СБ	СБОРОЧНЫЙ ЧЕРТЕЖ		
А4			1.020-1/83.3-9 00ТО	ТЕХНИЧЕСКОЕ ОПИСАНИЕ		
			ПЕРЕМЕННЫЕ ДАННЫЕ	ДЛЯ ИСПОЛНЕНИЙ:		
				1.020-1/83.3-9 20 МН-11		
				ДЕТАЛИ		
БЧ		1	12.013.510	СТ.ОТД.ГОСТ 5781-82 Ф12 А-Ш L=520	6	0.45КГ
БЧ		2	12.210.060.135	ПОЛОСА ГОСТ 103-76 -12Х210 L=135	1	2.67КГ
				1.020-1/83.3-9 20-01 МН-12		
				ДЕТАЛИ		
БЧ		1	14.013.510	СТ.ОТД.ГОСТ 5781-82 Ф14 А-Ш L=520	6	0.62КГ
БЧ		2	12.210.060.135	ПОЛОСА ГОСТ 103-76 -12Х210 L=135	1	2.67КГ
				1.020-1/83.3-9 20-02 МН-13		
				ДЕТАЛИ		
БЧ		1	16.013.510	СТ.ОТД.ГОСТ 5781-82 Ф16 А-Ш L=520	6	0.80КГ
БЧ		2	12.210.060.135	ПОЛОСА ГОСТ 103-76 -12Х210 L=135	1	2.67КГ

ЭПВЦ КиевЗНИИЭП

ОПЕРАТОР ТЛП КОРТ

ПРИГОР

ВЗАМ. ИНВ №

ПОДПИСЬ И ДАТА

ИНВ № ПОДЛ

НАЧ ОТД	ВОЛЫНСКИЙ	
Н КОНТР	ПРИГОРЕВ	
ГЛ.КОНСТР	ШАЦ	
ГИП	ОСИНА	
РАЗРАБ	ВАСИЛЬЕВА	Васил
ПРОВЕРИЛ	ОСТРОВА	
ИСПОЛНИЛ	НОСОВА	Носов

1.020-1/83.3-9 20

ИЗДЕЛИЕ ЗАКЛАДНОЕ МН-

СТАДИЯ	ЛИСТ	ЛИСТОВ
Р		1

ЦНИИЭП торгово-бытовых зданий и туристских комплексов

19854 48

ФОРМАТ А4

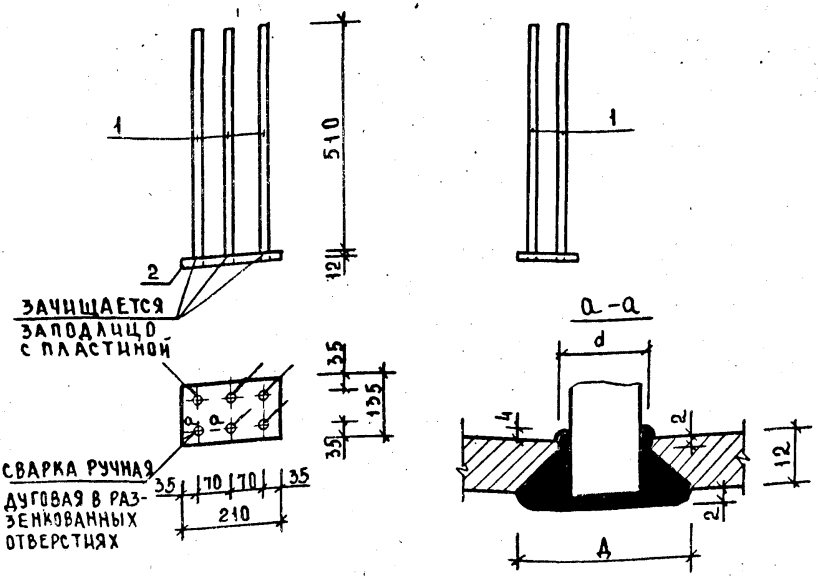

ОБОЗНАЧЕНИЕ	МАРКА	РАЗМЕРЫ, мм		МАССА, кг
		d	A	
1.020-1/83.3-9 20	МН-11	14	36	5,39
-01	МН-12	16	38	6,37
-02	МН-13	18	40	7,50

НАЧ ОТД	ВОЛЫНСКИЙ	
Н.КОНТР	ПРИГОРЕВ	
ГЛ.КОНСТР	ШАЦ	
ГИП	ОСТРОВА	
ГИП	ОСИНА	
ПРОВЕР	НОСОВА	
ИСПОЛНИЛ	ВАСИЛЬЕВА	

1.020-1/83.3-9 20СБ

ИЗДЕЛИЕ ЗАКЛАДНОЕ МН-
СБОРОЧНЫЙ ЧЕРТЕЖ

СТАДИЯ	МАССА	МАСШТАБ
Р	СМ ТАБЛ.	
ЛИСТ	ЛИСТОВ 1	

ЦНИИЭП торгово-бытовых зданий и туристских комплексов

ИНВ.№ ПОДЛ. | ПОДП. И ДАТА | ВЗАМ. ИНВ.№

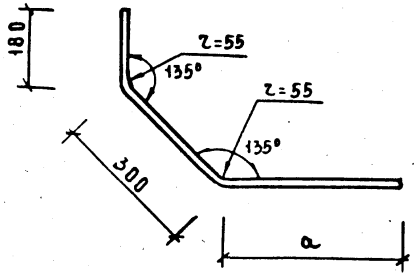

ОБОЗНАЧЕНИЕ	МАРКА	a мм	РАЗВЕРНУТАЯ ДЛИНА мм	МАТЕРИАЛ	МАССА кг
1.020-1/83.3-9 21	СГ-1	470	950	ф14А$\overline{\text{III}}$ ГОСТ 5781-82	1,15
-01	СГ-2	520	1000	ф16А$\overline{\text{III}}$ ГОСТ 5781-82	1,58
-02	СГ-3	570	1050	ф18А$\overline{\text{III}}$ ГОСТ 5781-82	2,00

НАЧ ОТД	ВОЛЫНСКИЙ		
Н КОНТР	ПРИГОРЕВ		
ГАКОНСТР	ШАЦ		
ГИП	ОСТРОВА		
ГИП	ОСИНА		
ПРОВЕРИЛ	НОСОВА		
ИСПОЛНИЛ	ВАСИЛЬЕВА		

1.020-1/83.3-9 21

СТЕРЖЕНЬ ГНУТЫЙ СГ-

СМ. ТАБЛ.

СТАДИЯ	МАССА	МАСШТАБ
Р	СМ. ТАБЛ.	
ЛИСТ	ЛИСТОВ 1	

ЦНИИЭП ТОРГОВО-БЫТОВЫХ ЗДАНИЙ И ТУРИСТСКИХ КОМПЛЕКСОВ

ИНВ.№ ПОДЛ. | ПОДП. И ДАТА | ВЗАМ. ИНВ.№

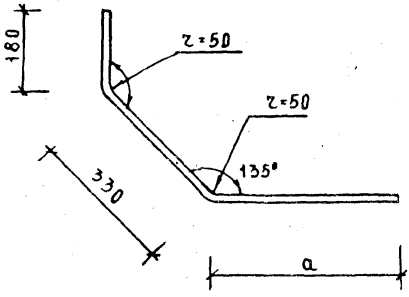

ОБОЗНАЧЕНИЕ	МАРКА	a мм	РАЗВЕРНУТАЯ ДЛИНА мм	МАТЕРИАЛ	МАССА кг
1.020-1/83.3-9 22	СГ-4	430	940	ф14АIIIГОСТ5781-82	1,14
-01	СГ-5	430	940	ф16АIIIГОСТ5781-82	1,48

ВЗАМ.ИНВ.№ | ПОДП. И ДАТА | ИНВ.№ ПОДЛ.

НАЧ. ОТД.	ВОЛЫНСКИЙ		
Н. КОНТР.	ПРИГОРЕВ		
ГА. КОНСТР.	ШАЦ		
ГИП	ОСТРОВА		
ГИП	ОСИНА		
ПРОВЕР.	НОСОВА		
ИСПОЛНИЛ	ВАСИЛЬЕВА		

1.020-1/83.3-9 22

СТЕРЖЕНЬ ГНУТЫЙ СГ-

СМ. ТАБЛ.

СТАДИЯ	МАССА	МАСШТАБ
Р	СМ. ТАБЛ.	
ЛИСТ	ЛИСТОВ 1	

ЦНИИЭП ТОРГОВО-БЫТОВЫХ ЗДАНИЙ И ТУРИСТСКИХ КОМПЛЕКСОВ

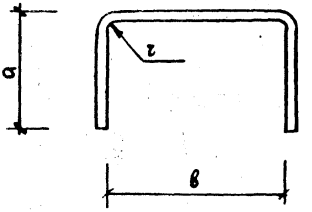

Обозначение	Марка	Размеры, мм			Развернутая длина мм	Материал	Масса кг
		а	в	г			
1.020-1/83.3-9 23	СГ-6	80	230	15	390	ф10АI ГОСТ 5781-82	0,24
-01	СГ-7	90	230	15	410	ф12АI ГОСТ 5781-82	0,36
-02	СГ-8	90	180	15	360	ф12АI ГОСТ 5781-82	0,32
-03	СГ-9	100	180	20	380	ф14АI ГОСТ 5781-82	0,45
-04	СГ-10	100	230	20	430	ф14АI ГОСТ 5781-82	0,52
-05	СГ-11	110	230	20	450	ф16АI ГОСТ 5781-82	0,71
-06	СГ-21	80	180	15	340	ф10АI ГОСТ 5781-82	0,21
-07	СГ-22	110	180	20	400	ф16АI ГОСТ 5781-82	0,63

Взам. инв. №

Подп. и дата

Инв. № подл.

Нач. отд	Волынский	
Н. контр	Пригорев	
Гл. констр	Шац	
ГИП	Острова	
ГИП	Осина	
Провер	Носова	
Исполнил	Васильева	

1.020-1/83.3-9 23

Стержень гнутый СГ-

См. табл.

Стадия	Масса	Масштаб
Р	См. табл.	

Лист	Листов 1

ЦНИИЭП торгово-бытовых зданий и туристских комплексов

Формат А4

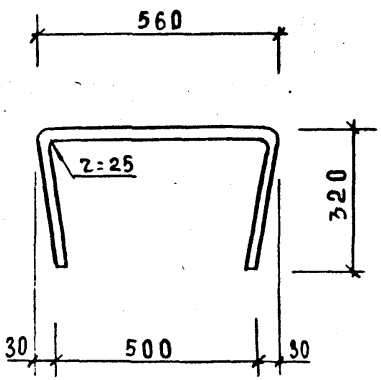

			1.020-1/83.3-9 24
НАЧ ОТД	ВОЛЫНСКИЙ		СТЕРЖЕНЬ ГНУТЫЙ СГ-12
Н КОНТР	ПРИГОРЕВ		
ГАКОНСТР	ШАЦ		
ГИП	ОСТРОВА		
ГИП	ОСИНА		
ПРОВЕРИЛ	МОСОВА		
ИСПОЛНИЛ	ВАСИЛЬЕВА		

СТАДИЯ	МАССА	МАСШТАБ
Р	0,46кг	
ЛИСТ	ЛИСТОВ 1	

8А III ГОСТ 5781-82

ЦНИИЭП торгово-бытовых зданий и туристских комплексов

ИНВ.№ ПОДЛ. | ПОДП. И ДАТА | ВЗАМ. ИНВ.№

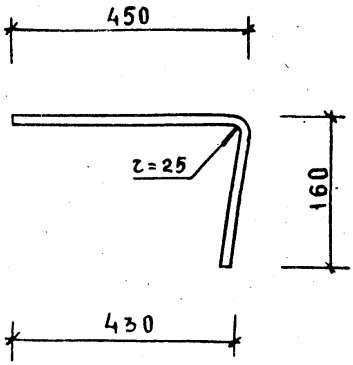

			1.020-1/83.3-9 25
НАЧ. ОТД	ВОЛЫНСКИЦ		СТЕРЖЕНЬ ГНУТЫЙ СГ-13
Н. КОНТР	ПРИГОРЕВ		
ГА. КОНСТ.	ШАЦ		
ГИП	ОСТРОВА		
ГИП	ОСИНА		
ПРОВЕР.	МОСОВА		ф 8 А III ГОСТ 5781-82
ИСПОЛН.	ВАСИЛЬЕВА		

СТАДИЯ	МАССА	МАСШТАБ
Р	0,24кг	
ЛИСТ	ЛИСТОВ 1	

ЦНИИЭП торгово-бытовых зданий и туристских комплексов

ИНВ.№ ПОДЛ. | ПОДП. И ДАТА | ВЗАМ. ИНВ.№

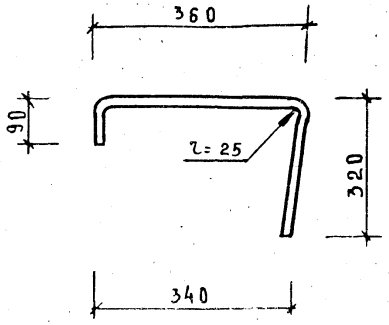

		1.020-1/83.3-9 26	
НАЧ ОТД	ВОЛЫНСКИЙ		
Н КОНТР	ПРИГОРЕВ		
ГЛ КОНСТР	ШАЧ		
ГИП	ОСТРОВА		
ГИП	ОСИНА		
ПРОВЕР	НОСОВА		
ИСПОЛН	ВАСИЛЬЕВА		

Стержень гнутый С-14	СТАДИЯ	МАССА	МАСШТАБ
	Р	0,30кг	
	ЛИСТ	ЛИСТОВ 1	
ФВАIII ГОСТ 5781-82	ЦНИИЭП торгово-бытовых зданий и туристских комплексов		

ИНВ.№ ПОДЛ | ПОДПИСЬ И ДАТА | ВЗАМ ИНВ.№

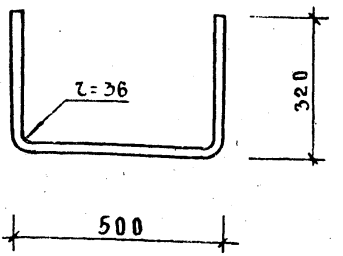

ОБОЗНАЧЕНИЕ	МАРКА	РАЗВЕРНУТАЯ ДЛИНА мм	МАТЕРИАЛ	МАССА кг
1.020-1/83.3-9 27	СГ-15	1120	ф10Ат ГОСТ 5781-82	0,69
-01	СГ-16	1120	ф12Ат ГОСТ 5781-82	0,99

		1.020-1/83.3-9 27	
НАЧ. ОТД	ВОЛЫНСКИЙ	СТЕРЖЕНЬ ГНУТЫЙ СГ-	СТАДИЯ: Р; МАССА: СМ ТАБЛ.; МАСШТАБ:
Н. КОНТР	ПРИГОРЕВ		
ГЛ. КОНСТ.	ШАЦ		ЛИСТ; ЛИСТОВ 1
ГИП	ОСТРОВА		
ГИП	ОСИНА	СМ. ТАБЛ.	ЦНИИЭП торгово-бытовых зданий и туристских комплексов
ПРОВЕР	МОСОВА		
ИСПОЛН	ВАСИЛЬЕВА		

ИНВ. № ПОДЛ. | ПОДП. И ДАТА | ВЗАМ. ИНВ. №

14854 36

ФОРМАТ А4

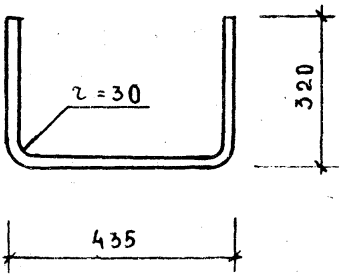

			1.020-1/83. 3-9 28
НАЧ. ОТД	ВОЛЫНСКИЙ		Стержень гнутый СГ-17
Н. КОНТР	ПРИГОРЕВ		
ГЛ. КОНСТР	ШАЦ		
ГИП	ОСТРОВА		
ГИП	ОСИНА		
ПРОВЕРИЛ	НОСОВА		ф 10 AIII ГОСТ 5781-82
ИСПОЛНИЛ	ВАСИЛЬЕВА		

СТАДИЯ	МАССА	МАСШТАБ
Р	0,65кг	
ЛИСТ	ЛИСТОВ 1	

ЦНИИЭП торгово-бытовых зданий и туристских комплексов

ИНВ.№ ПОДЛ. | ПОДПИСЬ И ДАТА | ВЗАМ. ИНВ.№

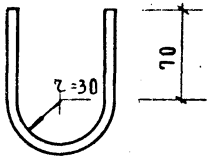

Обозначение	Марка	Развернутая длина м	Материал	Масса кг
1.020-1/83.3-9 29	СГ-18	2.55	ф12АIГОСТ5781-82	0,23
-01	СГ-19	2.55	ф14АIГОСТ5781-82	0,31
-02	СГ-20	2.60	ф16АIГОСТ5781-82	0,41

Взам. инв. №

Подп. и дата

Инв. № подл.

Нач. отд.	Волынский	
Н. контр.	Григорев	
ГИП	Осина	
Провер.	Носова	
Исполнил	Васильева	

1.020-1/83.3-9 29

Стержень гнутый СГ

Стадия	Масса	Масштаб
Р	См. табл.	

Лист	Листов 1

См. табл.

ЦНИИЭП торговых, бытовых зданий и туристских комплексов

gost.e-ecolog.ru

Формат А4