ТИПОВЫЕ КОНСТРУКЦИИ, ИЗДЕЛИЯ И УЗЛЫ ЗДАНИЙ И СООРУЖЕНИЙ

СЕРИЯ 1.020-1/83

КОНСТРУКЦИИ КАРКАСА МЕХВИДОВОГО ПРИМЕНЕНИЯ ДЛЯ МНОГОЭТАЖНЫХ ОБЩЕСТВЕННЫХ ЗДАНИЙ, ПРОИЗВОДСТВЕННЫХ И ВСПОМОГАТЕЛЬНЫХ ЗДАНИЙ ПРОМЫШЛЕННЫХ ПРЕДПРИЯТИЙ

ВЫПУСК 3-2

РИГЕЛИ ВЫСОТОЙ 450мм ПРОЛЕТОМ 3,0; 6,0 И 7,2м ДЛЯ ОПИРАНИЯ МНОГОПУСТОТНЫХ ПЛИТ ПЕРЕКРЫТИЯ. ПРОСТРАНСТВЕННЫЕ КАРКАСЫ.

РАБОЧИЕ ЧЕРТЕЖИ

19847
gost.e-ecolog.ru

ТИПОВЫЕ КОНСТРУКЦИИ, ИЗДЕЛИЯ И УЗЛЫ ЗДАНИЙ И СООРУЖЕНИЙ

СЕРИЯ 1.020-1/83

КОНСТРУКЦИИ КАРКАСА МЕЖВИДОВОГО ПРИМЕНЕНИЯ ДЛЯ МНОГОЭТАЖНЫХ ОБЩЕСТВЕННЫХ ЗДАНИЙ, ПРОИЗВОДСТВЕННЫХ И ВСПОМОГАТЕЛЬНЫХ ЗДАНИЙ ПРОМЫШЛЕННЫХ ПРЕДПРИЯТИЙ

ВЫПУСК 3-2

РИГЕЛИ ВЫСОТОЙ 450мм ПРОЛЕТОМ 3,0; 6,0 И 7,2м ДЛЯ ОПИРАНИЯ МНОГОПУСТОТНЫХ ПЛИТ ПЕРЕКРЫТИЯ. ПРОСТРАНСТВЕННЫЕ КАРКАСЫ

РАБОЧИЕ ЧЕРТЕЖИ

РАЗРАБОТАНЫ

ЦНИИЭП торгово-бытовых зданий и туристских комплексов
директор ин-та В. Лепский
нач. отдела Б. Волынский
гл. инж. проекта И. Осина
рук. лаборатории А. Семченков

НИИСК Госстроя
директор ин-та А. Буракас
зам. директора по научной работе П. Кривошеев
зав. лаборат. Б. Ковтунов
зав. сектором А. Вальчук

ЦНИИпромзданий
гл. инженер ин-та В. Гранев
нач. отдела Э. Кодыш

НИИЖБ Госстроя
зам. директора ин-та Н. Коровин
рук. лаборатории Г. Бердичевский
зав. сектором А. Залесов

Гипростроммаш
гл. инженер ин-та В. Бузинов
гл. технолог отдела арматурных работ Т. Заневская

УТВЕРЖДЕНЫ Госстроем СССР
ПОСТАНОВЛЕНИЕ ОТ 13.04.1984г. № 112
ВВЕДЕНЫ В ДЕЙСТВИЕ С 01.09.1984г.

ОБОЗНАЧЕНИЕ	НАИМЕНОВАНИЕ	СТР
	СОДЕРЖАНИЕ	
1.020-1/83.3-2 ООТО	ТЕХНИЧЕСКОЕ ОПИСАНИЕ	2
1.020-1/83.3-2 01	КАРКАС ПРОСТАНСТВЕННЫЙ (КП-1÷КП-5)	3
1.020-1/83.3-2 02	КАРКАС ПРОСТРАНСТВЕННЫЙ (КП-6÷КП-9)	6
1.020-1/83.3-2 03	КАРКАС ПРОСТРАНСТВЕННЫЙ (КП-10÷КП-13)	8
1.020-1/83.3-2 04	КАРКАС ПРОСТРАНСТВЕННЫЙ (КП-14÷КП-17)	10
1.020-1/83.3-2 05	КАРКАС ПРОСТРАНСТВЕННЫЙ (КП-18÷КП-21)	12
1.020-1/83.3-2 06	КАРКАС ПРОСТРАНСТВЕННЫЙ (КП-22÷КП-24)	15
1.020-1/83.3-2 07	КАРКАС ПРОСТРАНСТВЕННЫЙ (КП-25÷КП-28)	17
1.020-1/83.3-2 08	КАРКАС ПРОСТРАНСТВЕННЫЙ КП-29, КП-30	20
1.020-1/83.3-2 09	КАРКАС ПРОСТРАНСТВЕННЫЙ КП-31, КП-32	22
1.020-1/88.3-2 10	КАРКАС ПРОСТРАНСТВЕННЫЙ КП-33, КП-34	24
1.020-1/83.3-2 11	КАРКАС ПРОСТРАНСТВЕННЫЙ (КП-35÷КП-38)	26
1.020-1/83.3-2 12	КАРКАС ПРОСТРАНСТВЕННЫЙ КП-39, КП-40	28
1.020-1/83.3-2 13	КАРКАС ПРОСТРАНСТВЕННЫЙ КП-41, КП-42	30
1.020-1/83.3-2 14	КАРКАС ПРОСТРАНСТВЕННЫЙ (КП-43÷КП-45)	32
1.020-1/83.3-2 15	КАРКАС ПРОСТРАНСТВЕННЫЙ КП-46, КП-47	34
1.020-1/83.3-2 16	КАРКАС ПРОСТРАНСТВЕННЫЙ КП-48, КП-49	36
1.020-1/83.3-2 17	КАРКАС ПРОСТРАНСТВЕННЫЙ (КП-50÷КП-53)	38

НАЧ.ОТД	ВОЛЫНСКИЙ		
Н.КОНТР	ПРИГОРЕВ		
ГА.КОНСТ	ШАЦ		
ГИП	ОСТРОВА		
РАЗРАБ	НОСОВА		
ПРОВЕР	ОСИНА		
ИСПОЛН	ЛУКИНА		

1.020-1/83.3-2 00

СОДЕРЖАНИЕ

СТАДИЯ	ЛИСТ	ЛИСТОВ
Р		1

ЦНИИЭП ТОРГОВО-БЫТОВЫХ ЗДАНИЙ И ТУРИСТСКИХ КОМПЛЕКСОВ

ФОРМАТ А4

Настоящий выпуск содержит рабочие чертежи пространственных арматурных каркасов ригелей с высотой сечения 450мм по выпуску 3-1, предназначенных для опирания многопустотных плит перекрытий.

Указания по изготовлению пространственных каркасов приведены в выпуске 0-7 „Указания по заводской технологии изготовления изделий"

Сборка пространственных каркасов должна производиться в кондукторах, обеспечивающих строгую фиксацию закладных деталей и плоских арматурных изделий в проектном положении.

Соединения вертикальных анкеров закладных деталей с верхними горизонтальными стержнями плоских каркасов, а также крепление шпилек, объединяющих плоские каркасы в пространственный каркас производить контактной точечной сваркой с помощью сварочных клещей; крепление остальных арматурных изделий производить соответственно указаниям на чертежах электродуговой сваркой или вязальной проволокой.

Сварку соединений арматурных изделий производить в соответствии с инструкцией СН 393-78.

Перечень выпусков, входящих в состав серии 1.020-1/83 приведен в выпуске 0-0.

НАЧ.ОТД	ВОЛЫНСКИЙ		
Н.КОНТР	ПРИГОРЕВ		
ГА.КОНСТ	ШАЦ		
ГИП	ОСТРОВА		
ГИП	ОСИНА		
ПРОВЕР	ВАСИЛЬЕВА		
ИСПОЛН	НОСОВА		

1.020-1/83.3-2 00 ТО

Техническое описание

СТАДИЯ	ЛИСТ	ЛИСТОВ
Р		1

ЦНИИЭП ТОРГОВО-БЫТОВЫХ ЗДАНИЙ И ТУРИСТСКИХ КОМПЛЕКСОВ

ФОРМАТ А4

Инв.№ подл. | Подпись и дата | Взам.инв.№

ФОРМАТ	ЗОНА	ПОЗ.	ОБОЗНАЧЕНИЕ	НАИМЕНОВАНИЕ	КОЛ.	ПРИМЕЧАНИЕ
				ДОКУМЕНТАЦИЯ		
А3			1.020-1/83.3-2 01СБ	СБОРОЧНЫЙ ЧЕРТЕЖ		
А4			1.020-1/83.3-2 00ТО	ТЕХНИЧЕСКОЕ ОПИСАНИЕ		
			ПЕРЕМЕННЫЕ ДАННЫЕ	ДЛЯ ИСПОЛНЕНИЙ:		
				1.020-1/83.3-2 01 КП-1		
				СБОРОЧНЫЕ ЕДИНИЦЫ		
А4	1		1.020-1/83.3-3 02	КАРКАС ПЛОСКИЙ КР-1	2	
А4	2		1.020-1/83.3-3 20	ИЗДЕЛИЕ ЗАКЛ.СБОРНОЕ СМН-1	2	
				ИЗДЕЛИЕ ЗАКЛАДНОЕ		
А4	3		1.020-1/83.3-3 21-01	МН-2	2	
А4	4		1.020-1/83.3-3 27	МН-32	2	
				ДЕТАЛИ		
				СТЕРЖЕНЬ ГНУТЫЙ		
А4	5		1.020-1/83.3-3 31	СГ-1	4	
А4	6		1.020-1/83.3-3 32	СГ-3	4	
А4	7		1.020-1/83.3-3 32-05	СГ-8	4	
				СТ.ОТД.ГОСТ 5781-82		
ВЧ	8		8.011.230	Ф8 А-I L=230	27	0.09КГ
				1.020-1/83.3-2 01-01 КП-2		
				СБОРОЧНЫЕ ЕДИНИЦЫ		
А4	1		1.020-1/83.3-3 02-01	КАРКАС ПЛОСКИЙ КР-2	2	
А4	2		1.020-1/83.3-3 20	ИЗДЕЛИЕ ЗАКЛ.СБОРНОЕ СМН-1	2	
				ИЗДЕЛИЕ ЗАКЛАДНОЕ		
А4	3		1.020-1/83.3-3 21-02	МН-3	2	
А4	4		1.020-1/83.3-3 27	МН-32	2	
				ДЕТАЛИ		
				СТЕРЖЕНЬ ГНУТЫЙ		
А4	5		1.020-1/83.3-3 31	СГ-1	4	
А4	6		1.020-1/83.3-3 32	СГ-3	4	
А4	7		1.020-1/83.3-3 32-05	СГ-8	4	

НАЧОТД	Волынский		1.020-1/83.3-2 01
НКОНТР	Пригорев		
ГЛКОНСТР	Шац		
ГИП	Осина		КАРКАС ПРОСТРАНСТВЕННЫЙ КП-
РАЗРАБ	Птицына		
ПРОВЕРИЛ	Острова		
ИСПОЛНИЛ	Лукина		

СТАДИЯ	ЛИСТ	ЛИСТОВ
Р	1	3

ЦНИИЭП торгово-бытовых зданий и туристских комплексов

ФОРМАТ А4

ФОРМАТ	ЗОНА	ПОЗ.	ОБОЗНАЧЕНИЕ	НАИМЕНОВАНИЕ	КОЛ.	ПРИМЕЧАНИЕ
ВЧ	8		8.011.230	СТ.ОТД.ГОСТ 5781-82 Ф8 А-I L=230	27	0.09КГ
				1.020-1/83.3-2 01-02 КП-3		
				СБОРОЧНЫЕ ЕДИНИЦЫ		
А4	1		1.020-1/83.3-3 02-02	КАРКАС ПЛОСКИЙ КР-3	2	
А4	2		1.020-1/83.3-3 20	ИЗДЕЛИЕ ЗАКЛ.СБОРНОЕ СМН-1	2	
				ИЗДЕЛИЕ ЗАКЛАДНОЕ		
А4	3		1.020-1/83.3-3 21-03	МН-4	2	
А4	4		1.020-1/83.3-3 27	МН-32	2	
				ДЕТАЛИ		
				СТЕРЖЕНЬ ГНУТЫЙ		
А4	5		1.020-1/83.3-3 31	СГ-1	4	
А4	6		1.020-1/83.3-3 32	СГ-3	4	
А4	7		1.020-1/83.3-3 32-05	СГ-8	4	
				СТ.ОТД.ГОСТ 5781-82		
ВЧ	8		10.011.230	Ф10 А-I L=230	27	0.14КГ
				1.020-1/83.3-2 01-03 КП-4		
				СБОРОЧНЫЕ ЕДИНИЦЫ		
А4	1		1.020-1/83.3-3 02-03	КАРКАС ПЛОСКИЙ КР-4	2	
А4	2		1.020-1/83.3-3 20-01	ИЗДЕЛИЕ ЗАКЛ.СБОРНОЕ СМН-2	2	
				ИЗДЕЛИЕ ЗАКЛАДНОЕ		
А4	3		1.020-1/83.3-3 21-04	МН-5	2	
А4	4		1.020-1/83.3-3 27	МН-32	2	
				ДЕТАЛИ		
				СТЕРЖЕНЬ ГНУТЫЙ		
А4	5		1.020-1/83.3-3 31-01	СГ-2	4	
А4	6		1.020-1/83.3-3 32-01	СГ-4	4	
А4	7		1.020-1/83.3-3 32-05	СГ-8	4	
				СТ.ОТД.ГОСТ 5781-82		
ВЧ	8		10.011.230	Ф10 А-I L=230	27	0.14КГ
				1.020-1/83.3-2 01-04 КП-5		
				СБОРОЧНЫЕ ЕДИНИЦЫ		
А4	1		1.020-1/83.3-3 02-04	КАРКАС ПЛОСКИЙ КР-5	2	

ФОРМАТ	ЗОНА	ПОЗ.	ОБОЗНАЧЕНИЕ	НАИМЕНОВАНИЕ	КОЛ	ПРИМЕЧАНИЕ
				ИЗДЕЛИЕ ЗАКЛ.СБОРНОЕ		
А4		2	1.020-1/83.3-3 20-01	СМН-2	2	
				ИЗДЕЛИЕ ЗАКЛАДНОЕ		
А4		3	1.020-1/83.3-3 21-05	МН-6	2	
А4		4	1.020-1/83.3-3 27	МН-32	2	
				ДЕТАЛИ		
				СТЕРЖЕНЬ ГНУТЫЙ		
А4		5	1.020-1/83.3-3 31-01	СГ-2	4	
А4		6	1.020-1/83.3-3 32-01	СГ-4	4	
А4		7	1.020-1/83.3-3 32-05	СГ-8	4	
				СТ.ОТД.ГОСТ 5781-82		
ВЧ		8	12.011.230	Ф12 А-I L=230	27	0.20КГ

Киев ЗНИИЭП НПО КОРТ

ИНВ.N ПОДЛ. | ПОДПИСЬ И ДАТА | ВЗАМ.ИНВ.N

ЛИСТ

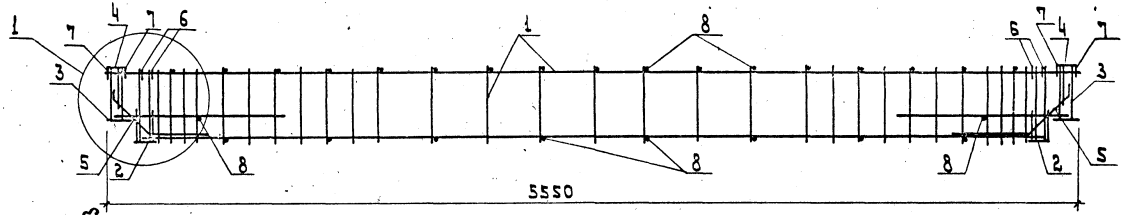

Рис. 1

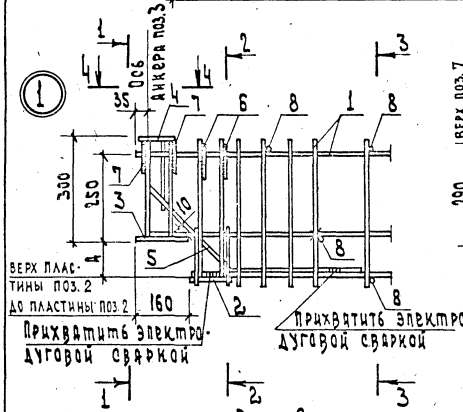

Рис. 2

Остальное см. рис. 1

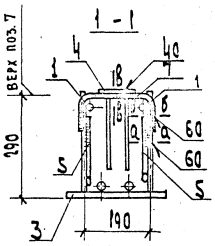

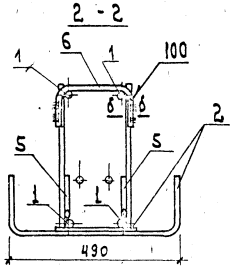

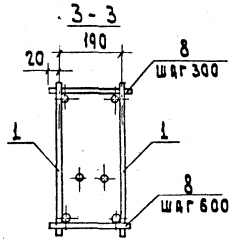

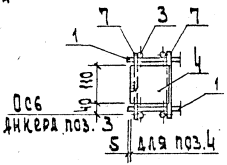

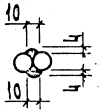

Обозначение	Марка	Рис.	Д, мм	Масса, кг
1.020-1/83. 3-2 01	КП-1	1	110	59,32
-01	КП-2	1	110	72.11
-02	КП-3	1	110	83,83
-03	КП-4	2	110	103,96
-04	КП-5	2	115	153.42

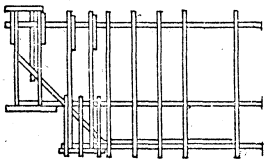

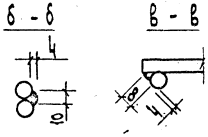

См. примечание док. 02СБ

Нач.отд.	Волынский		
Н.конт.	Григорев		
Гл.конст.	Шац		
ГИП	Острова		
Разраб.	Лукина		
Провер.	Осина		
Исполн.	Васильева		

1.020-1/83. 3-2 01СБ

Каркас пространственный КП-Сборочный чертеж

Стадия	Масса	Масшт.
Р	СН. ТАБЛ.	
Лист	Листов 1	

ЦНИИЭП торгово-бытовых зданий и туристских комплексов

Подп. и дата | Взам. инв. №

ФОРМАТ	ЗОНА	ПОЗ.	ОБОЗНАЧЕНИЕ	НАИМЕНОВАНИЕ	КОЛ.	ПРИМЕЧАНИЕ
				ДОКУМЕНТАЦИЯ		
А3			1.020-1/83.3-2 02СВ	СВОРОЧНЫЙ ЧЕРТЕЖ		
А4			1.020-1/83.3-2 00ТО	ТЕХНИЧЕСКОЕ ОПИСАНИЕ		
			ПЕРЕМЕННЫЕ ДАННЫЕ	ДЛЯ ИСПОЛНЕНИЙ:		
				1.020-1/83.3-2 02 КП-6		
				СВОРОЧНЫЕ ЕДИНИЦЫ		
А4	1		1.020-1/83.3-3 02-05	КАРКАС ПЛОСКИЙ КР-6	2	
А4	2		1.020-1/83.3-3 20	ИЗДЕЛИЕ ЗАКЛ.СБОРНОЕ СМН-1	2	
А4	3		1.020-1/83.3-3 22-01	ИЗДЕЛИЕ ЗАКЛАДНОЕ МН-8	2	
А4	4		1.020-1/83.3-3 27	МН-32	2	
				ДЕТАЛИ		
А4	5		1.020-1/83.3-3 31	СТЕРЖЕНЬ ГНУТЫЙ СГ-1	4	
А4	6		1.020-1/83.3-3 32	СГ-3	4	
А4	7		1.020-1/83.3-3 32-05	СГ-8	4	
ВЧ	8		8.011.230	СТ.ОТД.ГОСТ 5781-82 Ф8 А-I L=230	27	0.09КГ
				1.020-1/83.3-2 02-01 КП-7		
				СВОРОЧНЫЕ ЕДИНИЦЫ		
А4	1		1.020-1/83.3-3 02-06	КАРКАС ПЛОСКИЙ КР-7	2	
А4	2		1.020-1/83.3-3 20	ИЗДЕЛИЕ ЗАКЛ.СБОРНОЕ СМН-1	2	
А4	3		1.020-1/83.3-3 22-02	ИЗДЕЛИЕ ЗАКЛАДНОЕ МН-9	2	
А4	4		1.020-1/83.3-3 27	МН-32	2	
				ДЕТАЛИ		
А4	5		1.020-1/83.3-3 31	СТЕРЖЕНЬ ГНУТЫЙ СГ-1	4	
А4	6		1.020-1/83.3-3 32	СГ-3	4	
А4	7		1.020-1/83.3-3 32-05	СГ-8	4	

НАЧ.ОТД	Волынский		1.020-1/83.3-2 02
КОНТР	Пригорев		
Л.КОНСТР	Шац		
ГИП	Острова		КАРКАС ПРОСТРАНСТВЕННЫЙ КП-
РАЗРАБ	Птицына		
ПРОВЕРИЛ	Осина		
ИСПОЛНИЛ	Лукина		

СТАДИЯ	ЛИСТ	ЛИСТОВ
Р	1	2

ЦНИИЭП торгово-бытовых зданий и туристских комплексов

ФОРМАТ А4

ФОРМАТ	ЗОНА	ПОЗ.	ОБОЗНАЧЕНИЕ	НАИМЕНОВАНИЕ	КОЛ.	ПРИМЕЧАНИЕ
				СТ.ОТД.ГОСТ 5781-82		
БЧ	8		8.011.230	Ф8 А-I L=230	27	0.09КГ
				1.020-1/83.3-2 02-02 КП-8		
				СВОРОЧНЫЕ ЕДИНИЦЫ		
А4	1		1.020-1/83.3-3 02-07	КАРКАС ПЛОСКИЙ КР-8	2	
А4	2		1.020-1/83.3-3 20	ИЗДЕЛИЕ ЗАКЛ.СБОРНОЕ СМН-1	2	
А4	3		1.020-1/83.3-3 22-03	ИЗДЕЛИЕ ЗАКЛАДНОЕ МН-10	2	
А4	4		1.020-1/83.3-3 27	МН-32	2	
				ДЕТАЛИ		
А4	5		1.020-1/83.3-3 31	СТЕРЖЕНЬ ГНУТЫЙ СГ-1	4	
А4	6		1.020-1/83.3-3 32	СГ-3	4	
А4	7		1.020-1/83.3-3 32-05	СГ-8	4	
БЧ	8		10.011.230	СТ.ОТД.ГОСТ 5781-82 Ф10 А-I L=230	27	0.14КГ
				1.020-1/83.3-2 02-03 КП-9		
				СВОРОЧНЫЕ ЕДИНИЦЫ		
А4	1		1.020-1/83.3-3 02-08	КАРКАС ПЛОСКИЙ КР-9	2	
А4	2		1.020-1/83.3-3 20	ИЗДЕЛИЕ ЗАКЛ.СБОРНОЕ СМН-1	2	
А4	3		1.020-1/83.3-3 22-04	ИЗДЕЛИЕ ЗАКЛАДНОЕ МН-11	2	
А4	4		1.020-1/83.3-3 27	МН-32	2	
				ДЕТАЛИ		
А4	5		1.020-1/83.3-3 31-01	СТЕРЖЕНЬ ГНУТЫЙ СГ-2	4	
А4	6		1.020-1/83.3-3 32	СГ-3	4	
А4	7		1.020-1/83.3-3 32-05	СГ-8	4	
БЧ	8		10.011.230	СТ.ОТД.ГОСТ 5781-82 Ф10 А-I L=230	27	0.14КГ

ЭПВЦ Киев ЗНИИЭП — ОПЕРАТОР ТЛП КОРТ — СИТНИК

ВЗАМ.ИНВ.№ | ПОДПИСЬ И ДАТА | ИНВ.№ ПОДЛ.

1.020-1/83.3-2 02	ЛИСТ 2

19847 7

ФОРМАТ А4

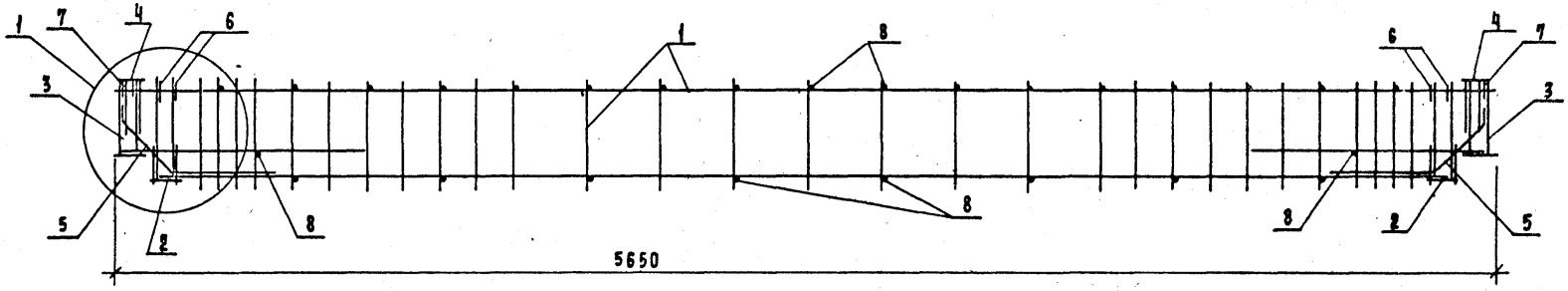

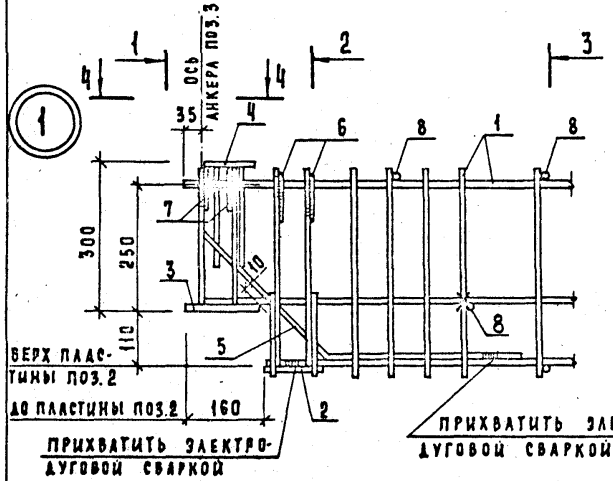

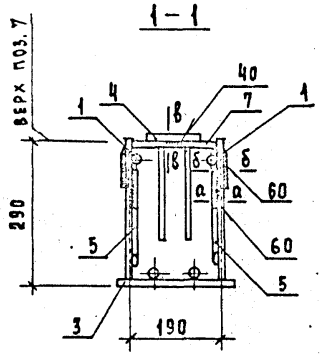

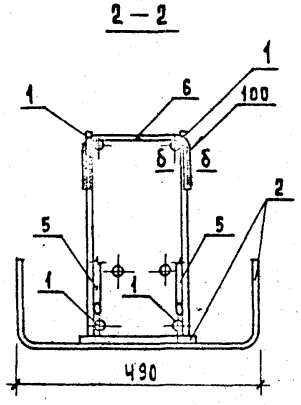

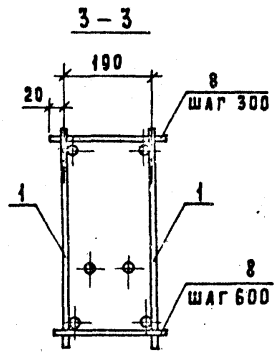

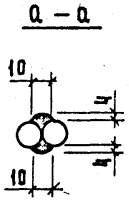

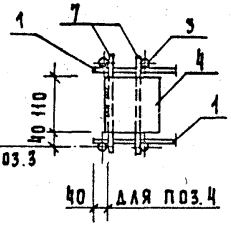

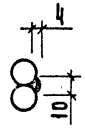

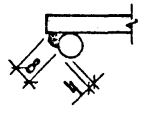

ОБОЗНАЧЕНИЕ	МАРКА	МАССА, КГ
1.020-1/83.3-2 02	КП-6	58,16
-01	КП-7	81,37
-02	КП-8	92,79
-03	КП-9	106,50

Особое внимание при сборке обратить на строгое соблюдение проектного положения закладных деталей поз. 2. Фиксация этих деталей осуществляется посредством контактной точечной сварки анкеров с верхней продольной арматурой плоских каркасов поз. 1, а также прихваткой электродуговой сваркой пластин к нижним продольным стержням этих каркасов.

Нач. отд.	Волынский	
Н. контр.	Пригорев	
Гл. конст.	Шац	
ГИП	Осина	
Разраб.	Лукина	
Провер.	Острова	
Исполн.	Васильева	

1.020-1/83.3-2 02СБ

КАРКАС ПРОСТРАНСТВЕННЫЙ КП-СБОРОЧНЫЙ ЧЕРТЕЖ

Стадия	Масса	Масштаб
Р	см. табл.	
Лист	Листов 1	

ЦНИИЭП торгово-бытовых зданий и туристских комплексов

Подпись и дат. | Взам. инв. №

Формат А3

ФОРМАТ	ЗОНА	ПОЗ	ОБОЗНАЧЕНИЕ	НАИМЕНОВАНИЕ	КОЛ.	ПРИМЕЧАНИЕ
				ДОКУМЕНТАЦИЯ		
А3			1.020-1/83.3-2 03СБ	СБОРОЧНЫЙ ЧЕРТЕЖ		
А4			1.020-1/83.3-2 00ТО	ТЕХНИЧЕСКОЕ ОПИСАНИЕ		
			ПЕРЕМЕННЫЕ ДАННЫЕ	ДЛЯ ИСПОЛНЕНИЙ:		
				1.020-1/83.3-2 03 КП-10		
				СБОРОЧНЫЕ ЕДИНИЦЫ		
А4		1	1.020-1/83.3-3 03	КАРКАС ПЛОСКИЙ КР-10	2	
				ИЗДЕЛИЕ ЗАКЛ.СБОРНОЕ		
А4		2	1.020-1/83.3-3 20	СМН-1	2	
				ИЗДЕЛИЕ ЗАКЛАДНОЕ		
А4		3	1.020-1/83.3-3 21-02	МН-3	2	
А4		4	1.020-1/83.3-3 27	МН-32	2	
				ДЕТАЛИ		
				СТЕРЖЕНЬ ГНУТЫЙ		
А4		5	1.020-1/83.3-3 31-01	СГ-2	4	
А4		6	1.020-1/83.3-3 32	СГ-3	4	
А4		7	1.020-1/83.3-3 32-05	СГ-8	4	
				СТ.ОТД.ГОСТ 5781-82		
БЧ		8	8.011.230	Ф8 А-I L=230	33	0.09КГ
				1.020-1/83.3-2 03-01 КП-11		
				СБОРОЧНЫЕ ЕДИНИЦЫ		
А4		1	1.020-1/83.3-3 03	КАРКАС ПЛОСКИЙ КР-10	2	
				ИЗДЕЛИЕ ЗАКЛ.СБОРНОЕ		
А4		2	1.020-1/83.3-3 20-01	СМН-2	2	
				ИЗДЕЛИЕ ЗАКЛАДНОЕ		
А4		3	1.020-1/83.3-3 21-03	МН-4	2	
А4		4	1.020-1/83.3-3 27	МН-32	2	
				ДЕТАЛИ		
				СТЕРЖЕНЬ ГНУТЫЙ		
А4		5	1.020-1/83.3-3 31-01	СГ-2	4	
А4		6	1.020-1/83.3-3 32-01	СГ-4	4	
А4		7	1.020-1/83.3-3 32-05	СГ-8	4	

ОТД	ВОЛЫНСКИЙ	
ТР	ПРИГОРЕВ	
ОНСТР	ШАЦ	
П	ОСИНА	
ЗРАБ	ПТИЦЫНА	
ОВЕРИЛ	ОСТРОВА	
ПОЛНИЛ	ЛУКИНА	

1.020-1/83.3-2 03

КАРКАС ПРОСТРАНСТВЕННЫЙ КП-

СТАДИЯ	ЛИСТ	ЛИСТОВ
Р	1	2

ЦНИИЭП торгово-бытовых зданий и туристских комплексов

ФОРМАТ А4

ТЛП КОРТ

Киев ЗНИИЭП

ИНВ №ПОДЛ | ПОДПИСЬ И ДАТА | ВЗАМ ИНВ №

ФОРМАТ	ЗОНА	ПОЗ	ОБОЗНАЧЕНИЕ	НАИМЕНОВАНИЕ	КОЛ	ПРИМЕЧАНИЕ
				СТ.ОТД.ГОСТ 5781-82		
БЧ		8	8.011.230	Ф8 А-I L=230	33	0.09КГ
				1.020-1/83.3-2 03-02 КП-12		
				СБОРОЧНЫЕ ЕДИНИЦЫ		
А4		1	1.020-1/83.3-3 03-01	КАРКАС ПЛОСКИЙ КР-11	2	
				ИЗДЕЛИЕ ЗАКЛ.СБОРНОЕ		
А4		2	1.020-1/83.3-3 20-01	СМН-2	2	
				ИЗДЕЛИЕ ЗАКЛАДНОЕ		
А4		3	1.020-1/83.3-3 21-04	МН-5	2	
А4		4	1.020-1/83.3-3 27	МН-32	2	
				ДЕТАЛИ		
				СТЕРЖЕНЬ ГНУТЫЙ		
А4		5	1.020-1/83.3-3 31-01	СГ-2	4	
А4		6	1.020-1/83.3-3 32-01	СГ-4	4	
А4		7	1.020-1/83.3-3 32-05	СГ-8	4	
				СТ.ОТД.ГОСТ 5781-82		
БЧ		8	10.011.230	Ф10 А-I L=230	33	0.14КГ
				1.020-1/83.3-2 03-03 КП-13		
				СБОРОЧНЫЕ ЕДИНИЦЫ		
А4		1	1.020-1/83.3-3 03-02	КАРКАС ПЛОСКИЙ КР-12	2	
				ИЗДЕЛИЕ ЗАКЛ.СБОРНОЕ		
А4		2	1.020-1/83.3-3 20-01	СМН-2	2	
				ИЗДЕЛИЕ ЗАКЛАДНОЕ		
А4		3	1.020-1/83.3-3 21-05	МН-6	2	
А4		4	1.020-1/83.3-3 27	МН-32	2	
				ДЕТАЛИ		
				СТЕРЖЕНЬ ГНУТЫЙ		
А4		5	1.020-1/83.3-3 31-01	СГ-2	4	
А4		6	1.020-1/83.3-3 32-01	СГ-4	4	
А4		7	1.020-1/83.3-3 32-05	СГ-8	4	
				СТ.ОТД.ГОСТ 5781-82		
БЧ		8	12.011.230	Ф12 А-I L=230	33	0.20КГ

ЭПВЦ Киев ЗНИИЭП

ОПЕРАТОР ТЛП КОРТ

СИТНИК

ИНВ №ПОДЛ | ПОДПИСЬ И ДАТА | ВЗАМ ИНВ №

1.020-1/83.3-2 03

ЛИСТ 2

19847 9

ФОРМАТ А4

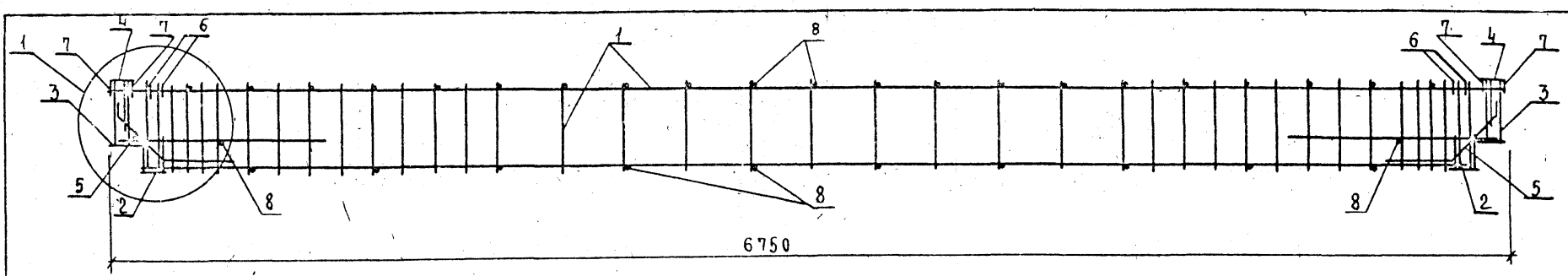

Рис. 1

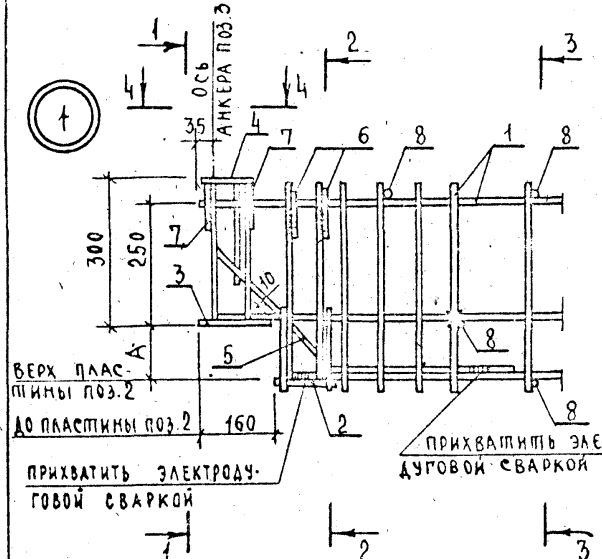

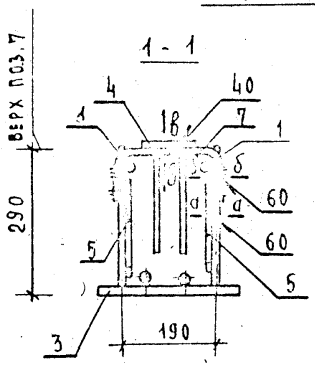

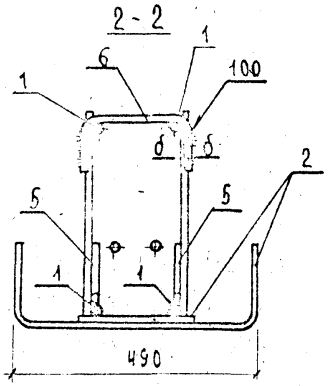

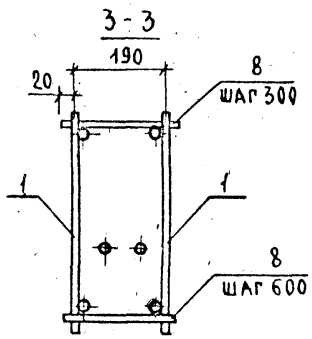

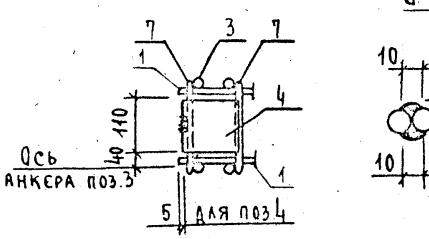

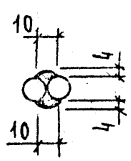

Рис. 2
ОСТАЛЬНОЕ СМ. РИС. 1

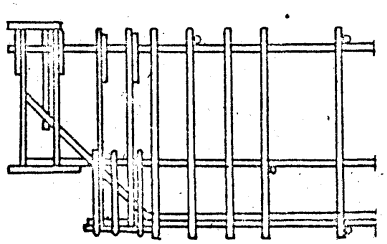

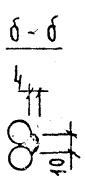

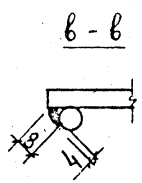

См. примечание док. 02СБ

Обозначение	Марка	Рис.	A_{III}, мм	Масса, кг
1.020-1/83.3-2 03	КП-10	1	110	81,20
-01	КП-11	2	110	88,96
-02	КП-12	2	110	124,34
-03	КП-13	2	115	175,64

Нач.отд.	Алынский	
Н.контр.	Григорев	
Гл.кон.	Шац	
ГИП	Острова	
Разраб.	Лукина	
Проверил	Осина	
Исполнил	Васильева	

1.020-1/83.3-2 03СБ

Каркас пространственный КП-
Сборочный чертеж

Стадия	Масса	Масштаб
Р	см. табл.	
Лист	Листов 1	

ЦНИИЭП торговых, бытовых зданий и туристских комплексов

Инв. N подл. | Подпись и дата | Взам. инв. N

ФОРМАТ	ЗОНА	ПОЗ.	ОБОЗНАЧЕНИЕ	НАИМЕНОВАНИЕ	КОЛ.	ПРИМЕЧАНИЕ
				ДОКУМЕНТАЦИЯ		
А3			1.020-1/83.3-2 04СБ	СБОРОЧНЫЙ ЧЕРТЕЖ		
А4			1.020-1/83.3-2 00ТО	ТЕХНИЧЕСКОЕ ОПИСАНИЕ		
			ПЕРЕМЕННЫЕ ДАННЫЕ	ДЛЯ ИСПОЛНЕНИЙ:		
				1.020-1/83.3-2 04 КП-14		
				СБОРОЧНЫЕ ЕДИНИЦЫ		
А4		1	1.020-1/83.3-3 03-03	КАРКАС ПЛОСКИЙ КР-13	2	
				ИЗДЕЛИЕ ЗАКЛ.СБОРНОЕ		
А4		2	1.020-1/83.3-3 20	СМН-1	2	
				ИЗДЕЛИЕ ЗАКЛАДНОЕ		
А4		3	1.020-1/83.3-3 22-02	МН-9	2	
А4		4	1.020-1/83.3-3 27	МН-32	2	
				ДЕТАЛИ		
				СТЕРЖЕНЬ ГНУТЫЙ		
А4		5	1.020-1/83.3-3 31-01	СГ-2	4	
А4		6	1.020-1/83.3-3 32	СГ-3	4	
А4		7	1.020-1/83.3-3 32-05	СГ-8	4	
				СТ.ОТД.ГОСТ 5781-82		
БЧ		8	8.011.230	Ф8 А-I L=230	33	0.09КГ
				1.020-1/83.3-2 04-01 КП-15		
				СБОРОЧНЫЕ ЕДИНИЦЫ		
А4		1	1.020-1/83.3-3 03-03	КАРКАС ПЛОСКИЙ КР-13	2	
				ИЗДЕЛИЕ ЗАКЛ.СБОРНОЕ		
А4		2	1.020-1/83.3-3 20-01	СМН-2	2	
				ИЗДЕЛИЕ ЗАКЛАДНОЕ		
А4		3	1.020-1/83.3-3 22-03	МН-10	2	
А4		4	1.020-1/83.3-3 27	МН-32	2	
				ДЕТАЛИ		
				СТЕРЖЕНЬ ГНУТЫЙ		
А4		5	1.020-1/83.3-3 31-01	СГ-2	4	
А4		6	1.020-1/83.3-3 32-01	СГ-4	4	
А4		7	1.020-1/83.3-3 32-05	СГ-8	4	

НАЧОТД	ВОЛЫЧСКИЙ	
Н.КОНТР	ПРИГОРЕВ	
ГЛ.КОНСТР	ШАЦ	
ГИП	ОСТРОВА	
РАЗРАБ	ПТИЦЫНА	
ПРОВЕРИЛ	ОСИНА	
ИСПОЛНИЛ	ЛУКИНА	

1.020-1/83.3-2 04

КАРКАС ПРОСТРАНСТВЕННЫЙ КП-

СТАДИЯ	ЛИСТ	ЛИСТОВ
Р	1	2

ЦНИИЭП торгово-бытовых зданий и туристских комплексов

ТПП КОРТ Киев ЭНИИЭП

ФОРМАТ	ЗОНА	ПОЗ.	ОБОЗНАЧЕНИЕ	НАИМЕНОВАНИЕ	КОЛ	ПРИМЕЧАНИЕ
				СТ.ОТД.ГОСТ 5781-82		
БЧ		8	8.011.230	Ф8 А-I L=230	33	0.09КГ
				1.020-1/83.3-2 04-02 КП-16		
				СБОРОЧНЫЕ ЕДИНИЦЫ		
А4		1	1.020-1/83.3-3 03-04	КАРКАС ПЛОСКИЙ КР-14	2	
				ИЗДЕЛИЕ ЗАКЛ.СБОРНОЕ		
А4		2	1.020-1/83.3-3 20-01	СМН-2	2	
				ИЗДЕЛИЕ ЗАКЛАДНОЕ		
А4		3	1.020-1/83.3-3 22-04	МН-11	2	
А4		4	1.020-1/83.3-3 27	МН-32	2	
				ДЕТАЛИ		
				СТЕРЖЕНЬ ГНУТЫЙ		
А4		5	1.020-1/83.3-3 31-01	СГ-2	4	
А4		6	1.020-1/83.3-3 32-01	СГ-4	4	
А4		7	1.020-1/83.3-3 32-05	СГ-8	4	
				СТ.ОТД.ГОСТ 5781-82		
БЧ		8	10.011.230	Ф10 А-I L=230	33	0.14КГ
				1.020-1/83.3-2 04-03 КП-17		
				СБОРОЧНЫЕ ЕДИНИЦЫ		
А4		1	1.020-1/83.3-3 03-05	КАРКАС ПЛОСКИЙ КР-15	2	
				ИЗДЕЛИЕ ЗАКЛ.СБОРНОЕ		
А4		2	1.020-1/83.3-3 20-01	СМН-2	2	
				ИЗДЕЛИЕ ЗАКЛАДНОЕ		
А4		3	1.020-1/83.3-3 22-05	МН-12	2	
А4		4	1.020-1/83.3-3 27	МН-32	2	
				ДЕТАЛИ		
				СТЕРЖЕНЬ ГНУТЫЙ		
А4		5	1.020-1/83.3-3 31-01	СГ-2	4	
А4		6	1.020-1/83.3-3 32-01	СГ-4	4	
А4		7	1.020-1/83.3-3 32-05	СГ-8	4	
				СТ.ОТД.ГОСТ 5781-82		
БЧ		8	12.011.230	Ф12 А-I L=230	33	0.20КГ

ЭПВЦ Киев ЗНИИЭП ОПЕРАТОР ТПП КОРТ

ВЗАМ.ИНВ.№ ПОДПИСЬ И ДАТА ИНВ.№ПОДЛ

1.020-1/83.3-2 04

ЛИСТ 2

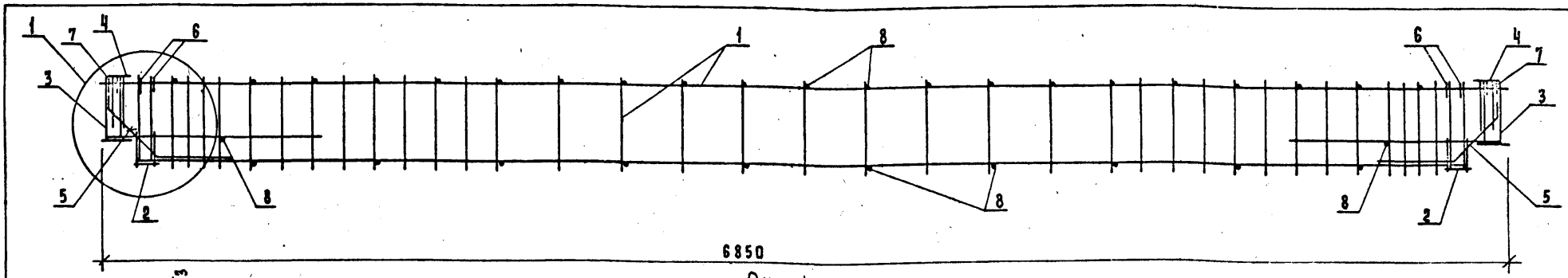

Рис. 1

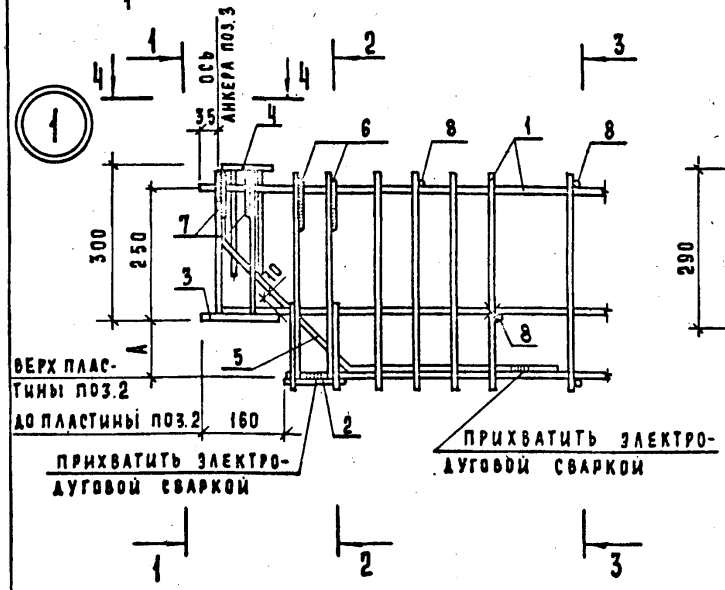

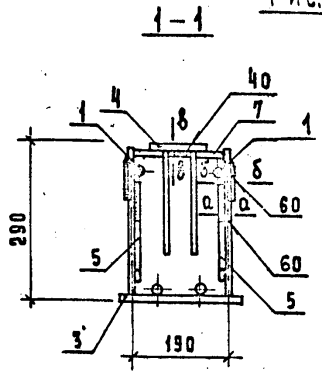

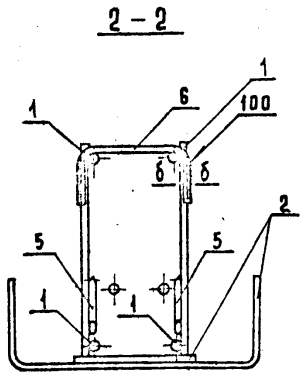

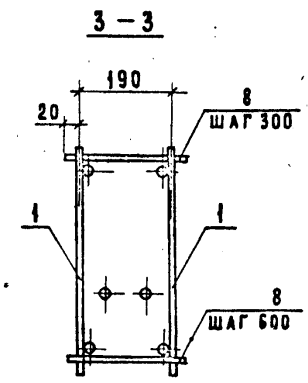

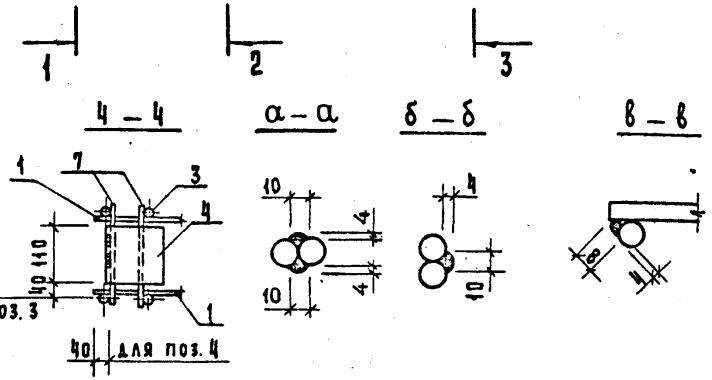

Рис. 2
ОСТАЛЬНОЕ СМ. РИС.1

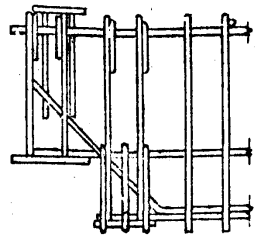

ОБОЗНАЧЕНИЕ	МАРКА	РИС.	А, мм	МАССА, КГ
1.020-1/83 3-2 04	КП-14	1	110	85,97
-01	КП-15	2	110	93,45
-02	КП-16	2	110	129,20
-03	КП-17	2	115	199,38

Особое внимание при сборке обратить на строгое соблюдение проектного положения закладных деталей поз.2. Фиксация этих деталей осуществляется посредством контактной точечной сварки анкеров с верхней продольной арматурой плоских каркасов поз.1, а также прихваткой электродуговой сваркой пластин к нижним продольным стержням этих каркасов.

Нач.отд.	Волынский	
Н.контр.	Григорев	
Гл.констр.	Шац	
ГИП	Осина	
Разраб.	Лукина	
Провер.	Острова	
Исполн.	Васильева	

1.020-1/83. 3-2 04СБ

КАРКАС ПРОСТРАНСТВЕННЫЙ КП – СБОРОЧНЫЙ ЧЕРТЕЖ

Стадия	Масса	Масштаб
Р	см. табл.	
Лист	Листов 1	

ЦНИИЭП торгово-бытовых зданий и туристских комплексов

Инв.№ подл. | Подпись и дата | Взам.инв.№

ФОРМАТ	ЗОНА	ПОЗ	ОБОЗНАЧЕНИЕ	НАИМЕНОВАНИЕ	КОЛ.	ПРИМЕЧАНИЕ
				ДОКУМЕНТАЦИЯ		
А3			1.020-1/83.3-2 05СБ	СБОРОЧНЫЙ ЧЕРТЕЖ		
А4			1.020-1/83.3-2 00ТО	ТЕХНИЧЕСКОЕ ОПИСАНИЕ		
			ПЕРЕМЕННЫЕ ДАННЫЕ	ДЛЯ ИСПОЛНЕНИЙ:		
				1.020-1/83.3-2 05 КП-18		
				СБОРОЧНЫЕ ЕДИНИЦЫ		
				КАРКАС УКР.СБОРКИ		
А4		1	1.020-1/83.3-3 01	СКР-1	2	
				СЕТКА		
А4		2	1.020-1/83.3-3 13-02	С-7	1	
А4		3	1.020-1/83.3-3 15-02	С-21	1	
				ИЗДЕЛИЕ ЗАКЛАДНОЕ		
А4		4	1.020-1/83.3-3 23-02	МН-15	2	
А4		5	1.020-1/83.3-3 28	МН-33	2	
				ДЕТАЛИ		
				СТЕРЖЕНЬ ГНУТЫЙ		
А4		6	1.020-1/83.3-3 31	СГ-1	4	
А4		7	1.020-1/83.3-3 32-02	СГ-5	34	
А4		8	1.020-1/83.3-3 32-03	СГ-6	4	
А4		9	1.020-1/83.3-3 34-01	СГ-15	2	
				СТ.ОТД.ГОСТ 5781-82		
БЧ		10	10.011.270	Ф10 А-I L=270	19	0.17КГ
БЧ		11	10.011.440	Ф10 А-I L=440	21	0.27КГ
БЧ		12	22.013.60	Ф22 А-Ш L=60	4	0.18КГ
				1.020-1/83.3-2 05-01 КП-19		
				СБОРОЧНЫЕ ЕДИНИЦЫ		
				КАРКАС УКР.СБОРКИ		
А4		1	1.020-1/83.3-3 01-01	СКР-2	2	
				СЕТКА		
А4		2	1.020-1/83.3-3 13-02	С-7	1	
А4		3	1.020-1/83.3-3 15-02	С-21	1	
				ИЗДЕЛИЕ ЗАКЛАДНОЕ		
А4		4	1.020-1/83.3-3 23-03	МН-16	2	
А4		5	1.020-1/83.3-3 28	МН-33	2	

1.020-1/83.3-2 05

НАЧ ОТД	ВОЛЫНСКИЙ	
Н КОНТР	ПРИГОРЕВ	
ГЛ КОНСТР	ШАЦ	
ГИП	ОСИНА	
РАЗРАБ	ПТИЦЫНА	
ПРОВЕРИЛ	ОСТРОВА	
ИСПОЛНИЛ	ЛУКИНА	

КАРКАС ПРОСТРАНСТВЕННЫЙ КП-

СТАДИЯ	ЛИСТ	ЛИСТОВ
Р	1	3

ЦНИИЭП торгово-бытовых зданий и туристских комплексов

ФОРМАТ А4

ЭПВЦ Киев ЗНИИЭП | ОПЕРАТОР ТЛП КОРТ | СИТНИК

ФОРМАТ	ЗОНА	ПОЗ.	ОБОЗНАЧЕНИЕ	НАИМЕНОВАНИЕ	КОЛ	ПРИМЕЧАНИЕ
				ДЕТАЛИ		
				СТЕРЖЕНЬ ГНУТЫЙ		
А4		6	1.020-1/83.3-3 31-01	СГ-2	4	
А4		7	1.020-1/83.3-3 32-02	СГ-5	34	
А4		8	1.020-1/83.3-3 32-04	СГ-7	4	
А4		9	1.020-1/83.3-3 34-01	СГ-15	2	
				СТ.ОТД.ГОСТ 5781-82		
БЧ		10	10.011.270	Ф10 А-I L=270	19	0.17КГ
БЧ		11	10.011.440	Ф10 А-I L=440	21	0.27КГ
БЧ		12	22.013.60	Ф22 А-Ш L=60	4	0.18КГ
				1.020-1/83.3-2 05-02 КП-20		
				СБОРОЧНЫЕ ЕДИНИЦЫ		
				КАРКАС УКР.СБОРКИ		
А4		1	1.020-1/83.3-3 01-02	СКР-3	2	
				СЕТКА		
А4		2	1.020-1/83.3-3 13-03	С-8	1	
А4		3	1.020-1/83.3-3 15-02	С-21	1	
				ИЗДЕЛИЕ ЗАКЛАДНОЕ		
А4		4	1.020-1/83.3-3 23-04	МН-17	2	
А4		5	1.020-1/83.3-3 28	МН-33	2	
				ДЕТАЛИ		
				СТЕРЖЕНЬ ГНУТЫЙ		
А4		6	1.020-1/83.3-3 31-01	СГ-2	4	
А4		7	1.020-1/83.3-3 32-03	СГ-6	34	
А4		8	1.020-1/83.3-3 32-04	СГ-7	4	
А4		9	1.020-1/83.3-3 34-01	СГ-15	2	
				СТ.ОТД.ГОСТ 5781-82		
БЧ		10	12.011.270	Ф12 А-I L=270	19	0.24КГ
БЧ		11	12.011.440	Ф12 А-I L=440	21	0.39КГ
БЧ		12	25.013.60	Ф25 А-Ш L=60	4	0.23КГ
				1.020-1/83.3-2 05-03 КП-21		
				СБОРОЧНЫЕ ЕДИНИЦЫ		
				КАРКАС УКР.СБОРКИ		
А4		1	1.020-1/83.3-3 01-03	СКР-4	2	
				СЕТКА		
А4		2	1.020-1/83.3-3 13-03	С-8	1	
А4		3	1.020-1/83.3-3 15-02	С-21	1	
				ИЗДЕЛИЕ ЗАКЛАДНОЕ		
А4		4	1.020-1/83.3-3 23-05	МН-18	2	
А4		5	1.020-1/83.3-3 28	МН-33	2	
				ДЕТАЛИ		

1.020-1/83.3-2 05

ЛИСТ 2

ВЗАМ ИНВ № | ПОДПИСЬ И ДАТА | ИНВ № ПОДЛ

19847 13

ФОРМАТ А4

ФОРМ.	ЗОНА	ПОЗ	ОБОЗНАЧЕНИЕ	НАИМЕНОВАНИЕ	КОЛ	ПРИМЕЧАНИЕ
				СТЕРЖЕНЬ ГНУТЫЙ		
А4		6	1.020-1/83.3-3 31-01	СГ-2	4	
А4		7	1.020-1/83.3-3 32-03	СГ-6	34	
А4		8	1.020-1/83.3-3 32-04	СГ-7	4	
А4		9	1.020-1/83.3-3 34 01	СГ-15	2	
				СТ.ОТД.ГОСТ 5781-82		
ВЧ		10	12.011.270	Ф12 А-I L=270	19	0.24КГ
ВЧ		11	12.011.440	Ф12 А-I L=440	21	0.39КГ
ВЧ		12	28.013.60	Ф28 А-III L=60	4	0.29КГ

Согласовано

ЭПВЦ Киев ЗНИИЭП

Оператор ТПП КОРТ

Инв.№ подл. | Подпись и дата | Взам. инв.№

1.020-1/83.3-2 05

Лист 3

Формат А4

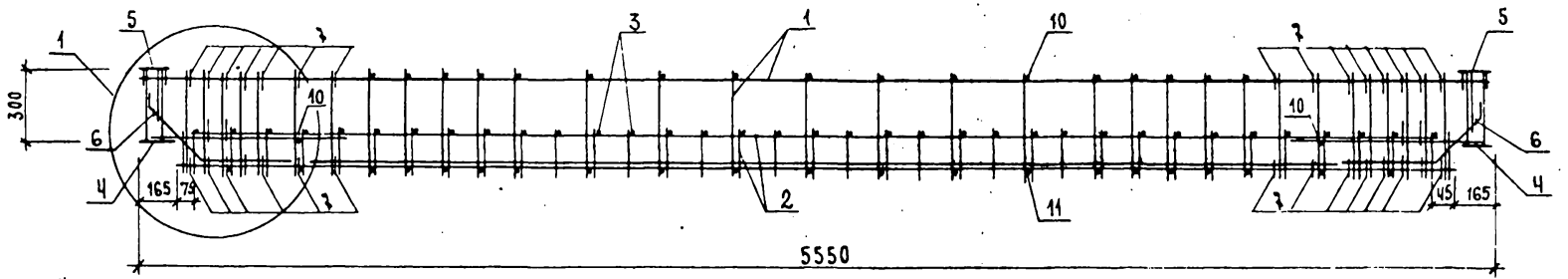

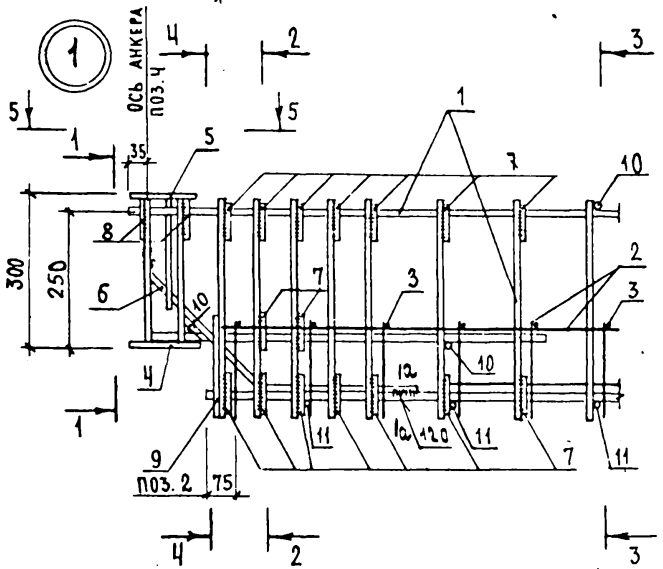

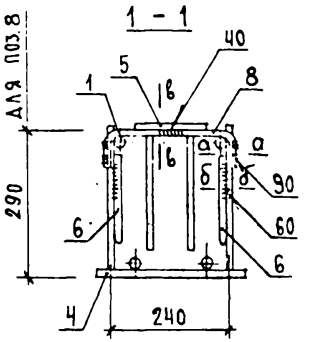

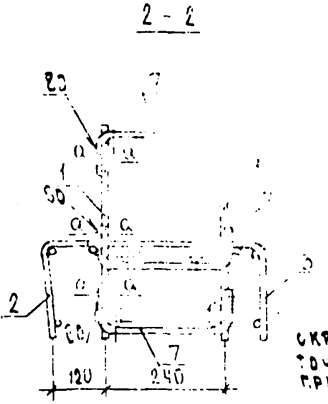

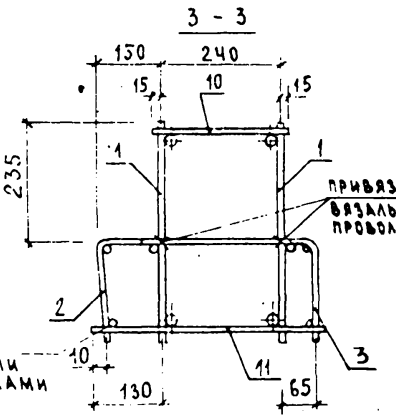

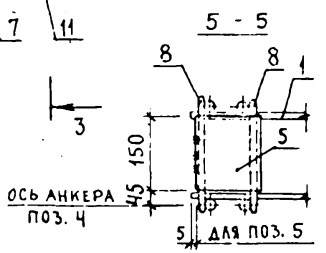

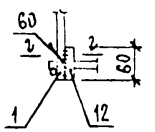

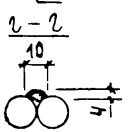

ОБОЗНАЧЕНИЕ	МАРКА	МАССА, КГ
1.020-1/83.3-2 05	КП - 18	123.54
-01	КП - 19	135.30
-02	КП - 20	179.92
-03	КП - 21	201.16

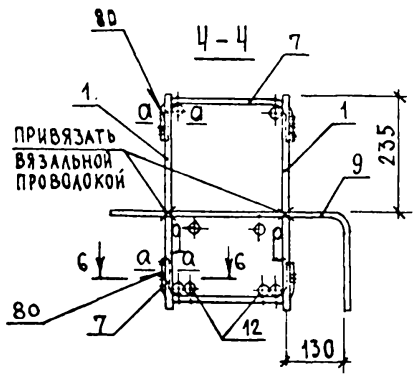

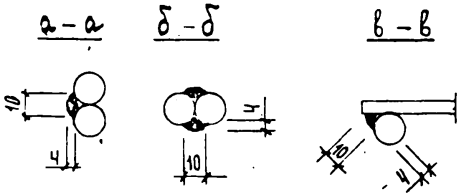

НАЧ.ОТД.	ЗОЛЬНИКСКИЙ	
Н.КОНТР.	ПРИГОРЕВ	
Гл.КОНСТ.	ШАЦ	
ГИП	ОСТРОВА	
РАЗРАБОТ.	ЛУКИНА	
ПРОВЕРИЛ	ОСИНА	
ИСПОЛНИЛ	ПТИЦЫНА	

1.020-1/83.3-2 05СБ

КАРКАС ПРОСТРАНСТВЕННЫЙ КП-СБОРОЧНЫЙ ЧЕРТЕЖ

СТАДИЯ	МАССА	МАСШТАБ
Р	СМ ТАБЛ.	
ЛИСТ	ЛИСТОВ 1	

ЦНИИЭП торгово-бытовых зданий и туристских комплексов

ИНВ. № ПОДЛ. | ПОДПИСЬ И ДАТА | ВЗАМЕН ИНВ. №

ФОРМАТ	ЗОНА	ПОЗ	ОБОЗНАЧЕНИЕ	НАИМЕНОВАНИЕ	КОЛ	ПРИМЕЧАНИЕ
				ДОКУМЕНТАЦИЯ		
А3			1.020-1/83.3-2 06СБ	СБОРОЧНЫЙ ЧЕРТЕЖ		
А4			1.020-1/83.3-2 00ТО	ТЕХНИЧЕСКОЕ ОПИСАНИЕ		
				ПЕРЕМЕННЫЕ ДАННЫЕ	ДЛЯ ИСПОЛНЕНИЙ:	
					1.020-1/83.3-2 06 КП-22	
					СБОРОЧНЫЕ ЕДИНИЦЫ	
А4	1		1.020-1/83.3-3 01	КАРКАС УКР.СБОРКИ СКР-1	2	
А4	2		1.020-1/83.3-3 14-04	СЕТКА С-14	1	
				ИЗДЕЛИЕ ЗАКЛАДНОЕ		
А4	3		1.020-1/83.3-3 24-02	МН-21	2	
А4	4		1.020-1/83.3-3 28	МН-33	2	
				ДЕТАЛИ		
				СТЕРЖЕНЬ ГНУТЫЙ		
А4	5		1.020-1/83.3-3 31	СГ-1	4	
А4	6		1.020-1/83.3-3 32-05	СГ-8	34	
А4	7		1.020-1/83.3-3 32-06	СГ-9	4	
А4	8		1.020-1/83.3-3 33	СГ-13	2	
				СТ.ОТД.ГОСТ 5781-82		
ВЧ	9		10.011.220	Ф10 А-I L=220	19	0.14КГ
ВЧ	10		10.011.340	Ф10 А-I L=340	21	0.21КГ
ВЧ	11		22.013.60	Ф22 А-III L=60	4	0.18КГ
				1.020-1/83.3-2 06-01 КП-23		
				СБОРОЧНЫЕ ЕДИНИЦЫ		
А4	1		1.020-1/83.3-3 04-03	КАРКАС ПЛОСКИЙ КР-19	2	
А4	2		1.020-1/83.3-3 14-05	СЕТКА С-15	1	
				ИЗДЕЛИЕ ЗАКЛАДНОЕ		
А4	3		1.020-1/83.3-3 24-03	МН-22	2	
А4	4		1.020-1/83.3-3 28	МН-33	2	
				ДЕТАЛИ		
				СТЕРЖЕНЬ ГНУТЫЙ		
А4	5		1.020-1/83.3-3 31-01	СГ-2	4	

Н.ОТД	Волынский		1.020-1/83.3-2 06
КОНТР	Григорев		
Гл.КОНСТР	Шац		
ГИП	Острова		КАРКАС ПРОСТРАНСТВЕННЫЙ КП-
РАЗРАБ	Птицына		
ПРОВЕРИЛ	Осина		
ИСПОЛНИЛ	Лукина		

СТАДИЯ	ЛИСТ	ЛИСТОВ
Р	1	2

ЦНИИЭП торгово-бытовых зданий и туристских комплексов

ФОРМАТ А4

Ситник

ЭПВЦ Киев ЗНИИЭП

ОПЕРАТОР ТЛП КОРТ

ФОРМАТ	ЗОНА	ПОЗ	ОБОЗНАЧЕНИЕ	НАИМЕНОВАНИЕ	КОЛ	ПРИМЕЧАНИЕ
А4	6		1.020-1/83.3-3 32-06	СГ-9	34	
А4	7		1.020-1/83.3-3 32	СГ-3	4	
А4	8		1.020-1/83.3-3 33	СГ-13	2	
				СТ.ОТД.ГОСТ 5781-82		
ВЧ	9		12.011.220	Ф12 А-I L=220	19	0.20КГ
ВЧ	10		12.011.340	Ф12 А-I L=340	21	0.30КГ
ВЧ	11		32.013.60	Ф32 А-III L=60	4	0.38КГ
				1.020-1/83.3-2 06-02 КП-24		
				СБОРОЧНЫЕ ЕДИНИЦЫ		
				КАРКАС УКР.СБОРКИ СКР-5	2	
А4	1		1.020-1/83.3-3 01-04	СЕТКА С-15	1	
А4	2		1.020-1/83.3-3 14-05	ИЗДЕЛИЕ ЗАКЛАДНОЕ		
				МН-23	2	
А4	3		1.020-1/83.3-3 24-04	МН-33	2	
А4	4		1.020-1/83.3-3 28			
				ДЕТАЛИ		
				СТЕРЖЕНЬ ГНУТЫЙ		
А4	5		1.020-1/83.3-3 31-01	СГ-2	4	
А4	6		1.020-1/83.3-3 32-06	СГ-9	34	
А4	7		1.020-1/83.3-3 32	СГ-3	4	
А4	8		1.020-1/83.3-3 33	СГ-13	2	
				СТ.ОТД.ГОСТ 5781-82		
ВЧ	9		12.011.220	Ф12 А-I L=220	19	0.20КГ
ВЧ	10		12.011.340	Ф12 А-I L=340	21	0.30КГ
ВЧ	11		28.013.60	Ф28 А-III L=60	4	0.29КГ

ВЗАМ ИНВ № | ПОДПИСЬ И ДАТА | ИНВ №ПОДЛ

1.020-1/83.3-2 06 | ЛИСТ 2

ФОРМАТ А4

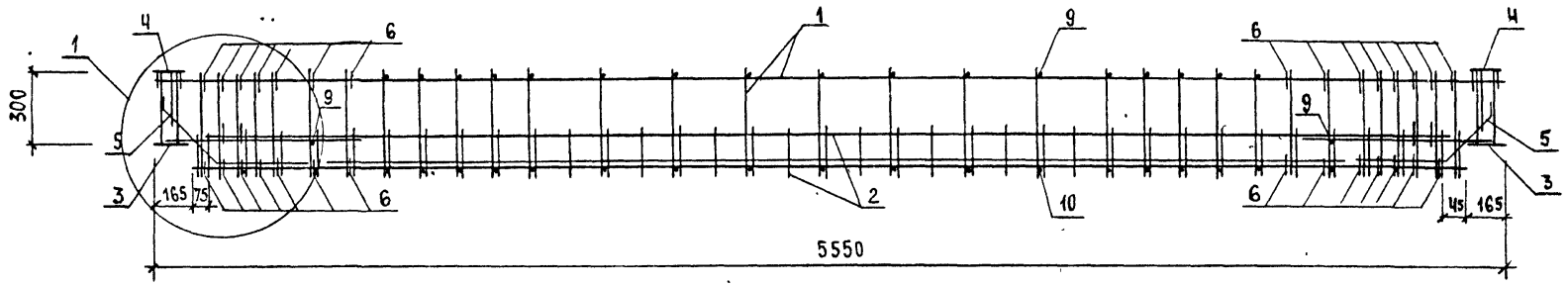

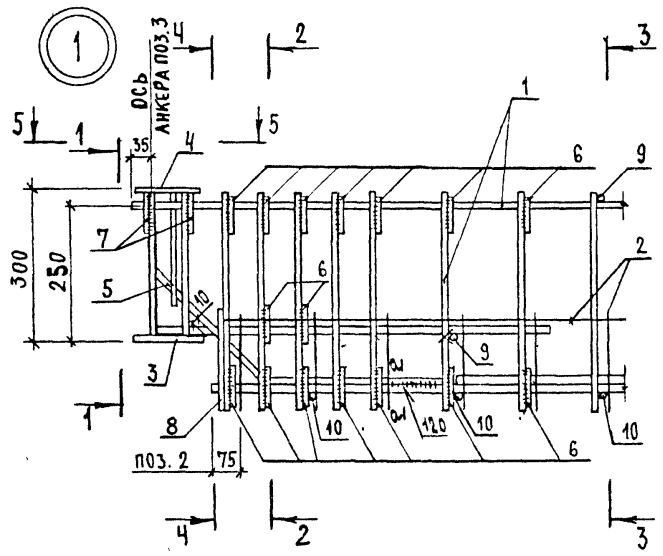

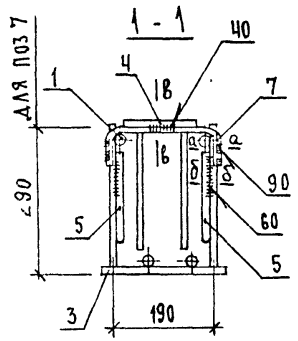

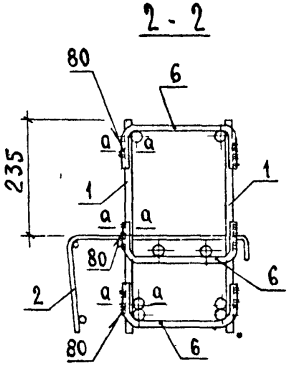

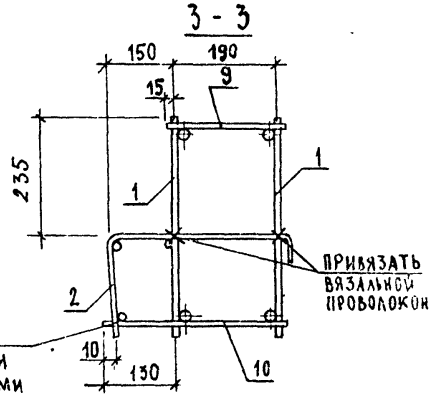

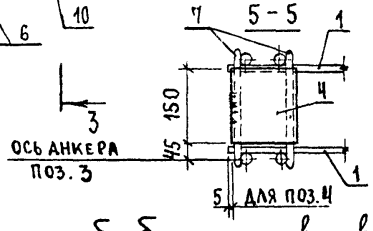

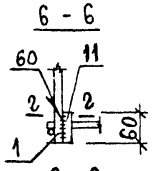

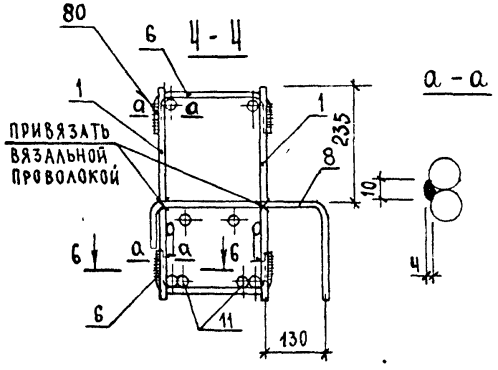

а - а

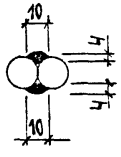

б - б

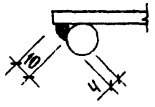

в - в

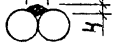

ОБОЗНАЧЕНИЕ	МАРКА	МАССА, КГ
1.020-1/83.3-2 06	КП-22	114,75
-01	КП-23	163,22
-02	КП-24	199,29

НАЧ ОТД	ВОЛЫНСКИЙ	
Н. КОНТР.	ПРИГОРЕВ	
ГЛ КОНСТР.	ШАЦ	
ГИП	ОСТРОВА	
РАЗРАБОТ.	ЛУКИНА	
ПРОВЕРИЛ	ОСИНА	
ИСПОЛНИЛ	ПТИЦЫНА	

1.020-1/83.3-2 06СБ

КАРКАС ПРОСТРАНСТВЕННЫЙ КП-СБОРОЧНЫЙ ЧЕРТЕЖ

СТАДИЯ	МАССА	МАСШТАБ
Р	СМ ТАБЛ.	
ЛИСТ	ЛИСТОВ 1	

ЦНИИЭП ТОРГОВО-БЫТОВЫХ ЗДАНИЙ ТУРИСТСКИХ КОМПЛЕКСОВ

19847 17

ФОРМАТ А3

ИНВ. № ПОДЛ. | ПОДПИСЬ И ДАТА | ВЗАИМ. ИНВ. №

ФОРМАТ	ЗОНА	ПОЗ	ОБОЗНАЧЕНИЕ	НАИМЕНОВАНИЕ	КОЛ.	ПРИМЕЧАНИЕ
				ДОКУМЕНТАЦИЯ		
А3			1.020-1/83.3-2 07СБ	СВОРОЧНЫЙ ЧЕРТЕЖ		
А4			1.020-1/83.3-2 00ТО	ТЕХНИЧЕСКОЕ ОПИСАНИЕ		
			ПЕРЕМЕННЫЕ ДАННЫЕ	ДЛЯ ИСПОЛНЕНИЙ:		
				1.020-1/83.3-2 07 КП-25		
				СБОРОЧНЫЕ ЕДИНИЦЫ		
А4	1		1.020-1/83.3-3 05-02	КАРКАС ПЛОСКИЙ КР-22	2	
				СЕТКА		
А4	2		1.020-1/83.3-3 I3-02	С-7	1	
А4	3		1.020-1/83.3-3 15-03	С-22	1	
				ИЗДЕЛИЕ ЗАКЛАДНОЕ		
А4	4		1.020-1/83.3-3 25-01	МН-25	2	
А4	5		1.020-1/83.3-3 28	МН-33	2	
				ДЕТАЛИ		
				СТЕРЖЕНЬ ГНУТЫЙ		
А4	6		1.020-1/83.3-3 31	СГ-1	4	
А4	7		1.020-1/83.3-3 32-05	СГ-8	36	
А4	8		1.020-1/83.3-3 32-08	СГ-11	4	
А4	9		1.020-1/83.3-3 34	СГ-14	2	
				СТ.ОТД.ГОСТ 5781-82		
БЧ	10		10.011.220	Ф10 А-I L=220	19	0.14КГ
БЧ	11		10.011.390	Ф10 А-I L=390	21	0.24КГ
БЧ	12		25.013.60	Ф25 А-Ш L=60	4	0.23КГ
				1.020-1/83.3-2 07-01 КП-26		
				СБОРОЧНЫЕ ЕДИНИЦЫ		
				КАРКАС УКР.СБОРКИ		
А4	1		1.020-1/83.3-3 01-05	СКР-6	2	
				СЕТКА		
А4	2		1.020-1/83.3-3 I3-02	С-7	1	
А4	3		1.020-1/83.3-3 15-03	С-22	1	
				ИЗДЕЛИЕ ЗАКЛАДНОЕ		
А4	4		1.020-1/83.3-3 25-02	МН-26	2	
А4	5		1.020-1/83.3-3 28	МН-33	2	

НАЧОТД	Волынский		1.020-1/83.3-2 07
НКОНТР	Григорьев		
ГЛКОНСТР	Шац		
ГИП	Осина		КАРКАС ПРОСТРАНСТВЕННЫЙ КП-
РАЗРАБ	Птицына		
ПРОВЕРИЛ	Острова		
ИСПОЛНИЛ	Лукина		

СТАДИЯ	ЛИСТ	ЛИСТОВ
Р	1	3

ЦНИИЭП торгово-бытовых зданий и туристских комплексов

ФОРМАТ А4

ЭПВЦ КиевЗНИИЭП | ОПЕРАТОР ТПП КОРТ | СИТНИК

ВЗАМ.ИНВ.№ | ПОДПИСЬ И ДАТА | ИНВ.№ ПОДЛ.

ФОРМАТ	ЗОНА	ПОЗ	ОБОЗНАЧЕНИЕ	НАИМЕНОВАНИЕ	КОЛ	ПРИМЕЧАНИЕ
				ДЕТАЛИ		
				СТЕРЖЕНЬ ГНУТЫЙ		
А4	6		1.020-1/83.3-3 31	СГ-1	4	
А4	7		1.020-1/83.3-3 32-05	СГ-8	36	
А4	8		1.020-1/83.3-3 32-08	СГ-11	4	
А4	9		1.020-1/83.3-3 34	СГ-14	2	
				СТ.ОТД.ГОСТ 5781-82		
БЧ	10		10.011.220	Ф10 А-I L=220	19	0.14КГ
БЧ	11		10.011.390	Ф10 А-I L=390	21	0.24КГ
БЧ	12		22.013.60	Ф22 А-Ш L=60	4	0.18КГ
				1.020-1/83.3-2 07-02 КП-27		
				СБОРОЧНЫЕ ЕДИНИЦЫ		
				КАРКАС УКР.СБОРКИ		
А4	1		1.020-1/83.3-3 01-06	СКР-7	2	
				СЕТКА		
А4	2		1.020-1/83.3-3 I3-02	С-7	1	
А4	3		1.020-1/83.3-3 15-03	С-22	1	
				ИЗДЕЛИЕ ЗАКЛАДНОЕ		
А4	4		1.020-1/83.3-3 25-03	МН-27	2	
А4	5		1.020-1/83.3-3 28	МН-33	2	
				ДЕТАЛИ		
				СТЕРЖЕНЬ ГНУТЫЙ		
А4	6		1.020-1/83.3-3 31-01	СГ-2	4	
А4	7		1.020-1/83.3-3 32-05	СГ-8	36	
А4	8		1.020-1/83.3-3 32-07	СГ-10	4	
А4	9		1.020-1/83.3-3 34	СГ-14	2	
				СТ.ОТД.ГОСТ 5781-82		
БЧ	10		10.011.220	Ф10 А-I L=220	19	0.14КГ
БЧ	11		10.011.390	Ф10 А-I L=390	21	0.24КГ
БЧ	12		22.013.60	Ф22 А-Ш L=60	4	0.18КГ
				1.020-1/83.3-2 07-03 КП-28		
				СБОРОЧНЫЕ ЕДИНИЦЫ		
А4	1		1.020-1/83.3-3 05-01	КАРКАС ПЛОСКИЙ КР-21	2	
				СЕТКА		
А4	2		1.020-1/83.3-3 I3-03	С-8	1	
А4	3		1.020-1/83.3-3 15-03	С-22	1	
				ИЗДЕЛИЕ ЗАКЛАДНОЕ		
А4	4		1.020-1/83.3-3 25-04	МН-28	2	
А4	5		1.020-1/83.3-3 28	МН-33	2	

1.020-1/83.3-2 07

Лист 2

ЭПВЦ КиевЗНИИЭП | ОПЕРАТОР ТПП КОРТ | СИТНИК

ВЗАМ.ИНВ.№ | ПОДПИСЬ И ДАТА | ИНВ.№ ПОДЛ.

ФОРМАТ	ЗОНА	ПОЗ	ОБОЗНАЧЕНИЕ	НАИМЕНОВАНИЕ	КОЛ	ПРИМЕЧАНИЕ
				СТЕРЖЕНЬ ГНУТЫЙ		
А4		6	1.020-1/83.3-3 31-01	СГ-2	4	
А4		7	1.020-1/83.3-3 32-06	СГ-9	36	
А4		8	1.020-1/83.3-3 32-07	СГ-10	4	
А4		9	1.020-1/83.3-3 34	СГ-14	2	
				СТ.ОТД.ГОСТ 5781-82		
БЧ		10	12.011.220	Ф12 А-I L=220	19	0.20КГ
БЧ		11	12.011.390	Ф12 А-I L=390	21	0.35КГ
БЧ		12	32.013.60	Ф32 А-Ш L=60	4	0.38КГ

ЭПВЦ Киев ЗНИИЭП

ТЕРАТОР ТЛП КОРТ

СИТНИК

ИНВ № ПОДЛ | ПОДПИСЬ И ДАТА | ВЗАМ ИНВ №

1.020-1/83.3-2 07

ЛИСТ 3

ФОРМАТ А4

ИНВ № ПОДЛ | ПОДПИСЬ И ДАТА | ВЗАМ ИНВ №

ЛИСТ

19847 19

ФОРМАТ А 4

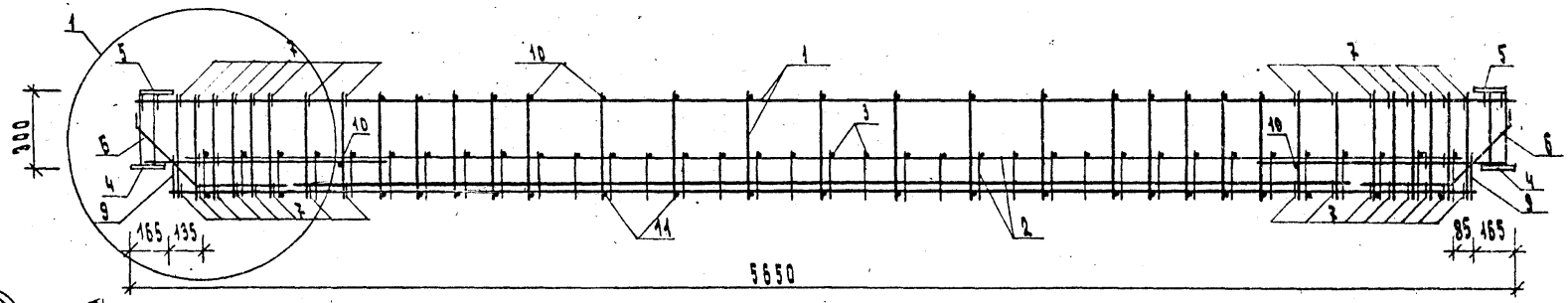

1

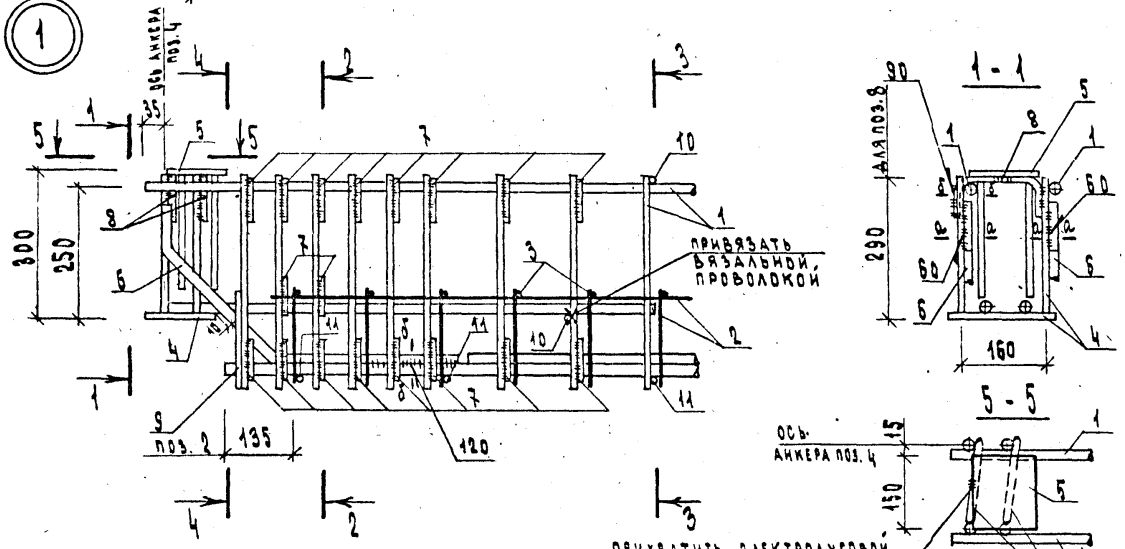

1 - 1

2 - 2

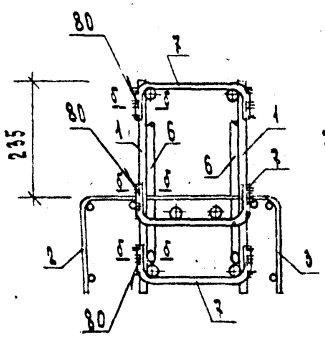

3 - 3

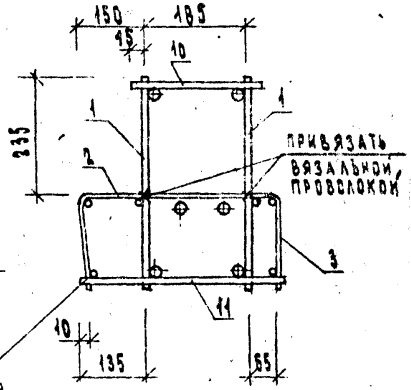

скрепить точечными прихватками

5 - 5

прихватить электродуговой сваркой

ОБОЗНАЧЕНИЕ	МАРКА	МАССА, КГ
1.020-1/83.3-2 07	КП-25	114,31
-01	КП-26	120,66
-02	КП-27	136,95
-03	КП-28	170,22

4 - 4

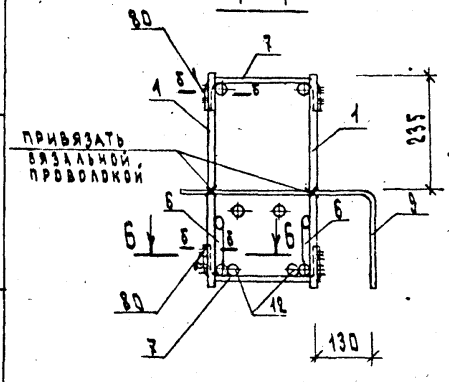

б - б

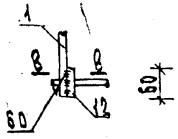

а - а

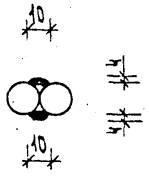

б - б



в - в

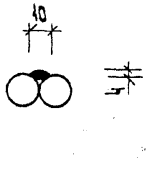

Нач. отд	Волынский		
Н. контр.	Пригорев		
Гл. констр.	Шац		
Гип	Осина		
Разраб	Птицына		
Проверил	Острова		
Исполнил	Лукина		

1.020-1/83.3-2 0705

КАРКАС ПРОСТРАНСТВЕННЫЙ КП-СБОРОЧНЫЙ ЧЕРТЕЖ

Стадия	Масса	Масштаб
Р	см. табл.	

Лист | Листов 1

ЦНИИЭП торговых зданий и туристских комплексов

Инв. N подл. | Подпись и дата | Взам. инв. N

ФОРМАТ	ЗОНА	ПОЗ	ОБОЗНАЧЕНИЕ	НАИМЕНОВАНИЕ	КОЛ.	ПРИМЕЧАНИЕ
				ДОКУМЕНТАЦИЯ		
А3			1.020-1/83.3-2 08СБ	СБОРОЧНЫЙ ЧЕРТЕЖ		
А4			1.020-1/83.3-2 00ТО	ТЕХНИЧЕСКОЕ ОПИСАНИЕ		
			ПЕРЕМЕННЫЕ ДАННЫЕ	ДЛЯ ИСПОЛНЕНИЙ:		
				1.020-1/83.3-2 08 КП-29		
				СБОРОЧНЫЕ ЕДИНИЦЫ		
А4	1		1.020-1/83.3-3 01-05	КАРКАС УКР.СБОРКИ СКР-6	2	
А4	2		1.020-1/83.3-3 14-06	СЕТКА С-16	1	
				ИЗДЕЛИЕ ЗАКЛАДНОЕ		
А4	3		1.020-1/83.3-3 25-02	МН-26	2	
А4	4		1.020-1/83.3-3 28	МН-33	2	
				ДЕТАЛИ		
				СТЕРЖЕНЬ ГНУТЫЙ		
А4	5		1.020-1/83.3-3 31	СГ-1	4	
А4	6		1.020-1/83.3-3 32-05	СГ-8	36	
А4	7		1.020-1/83.3-3 32-08	СГ-11	4	
А4	8		1.020-1/83.3-3 33	СГ-13	2	
				СТ.ОТД.ГОСТ 5781-82		
БЧ	9		10.011.220	Ф10 А-I L=220	19	0.14КГ
БЧ	10		10.011.340	Ф10 А-I L=340	21	0.21КГ
БЧ	11		22.013.60	Ф22 А-III L=60	4	0.18КГ
				1.020-1/83.3-2 08-01 КП-30		
				СБОРОЧНЫЕ ЕДИНИЦЫ		
А4	1		1.020-1/83.3-3 05-01	КАРКАС ПЛОСКИЙ КР-21	2	
А4	2		1.020-1/83.3-3 14-07	СЕТКА С-17	1	
				ИЗДЕЛИЕ ЗАКЛАДНОЕ		
А4	3		1.020-1/83.3-3 25-04	МН-28	2	
А4	4		1.020-1/83.3-3 28	МН-33	2	
				ДЕТАЛИ		
				СТЕРЖЕНЬ ГНУТЫЙ		
А4	5		1.020-1/83.3-3 31-01	СГ-2	4	

ГИП	Волынский		1.020-1/83.3-2 08
НТР	Григорев		
КОНСТР	Шац		
ИЛ	Острова		
ЗРАБ	Птицына		
ПРОВЕРИЛ	Осина		КАРКАС ПРОСТРАНСТВЕННЫЙ КП-
ИСПОЛНИЛ	Лукина		ЦНИИЭП торгово-бытовых зданий и туристских комплексов

СТАДИЯ	ЛИСТ	ЛИСТОВ
Р	1	2

ФОРМАТ	ЗОНА	ПОЗ	ОБОЗНАЧЕНИЕ	НАИМЕНОВАНИЕ	КОЛ	ПРИМЕЧАНИЕ
А4	6		1.020-1/83.3-3 32-06	СГ-9	36	
А4	7		1.020-1/83.3-3 32-07	СГ-10	4	
А4	8		1.020-1/83.3-3 33	СГ-13	2	
				СТ.ОТД.ГОСТ 5781-82		
БЧ	9		12.011.220	Ф12 А-I L=220	19	0.20КГ
БЧ	10		12.011.340	Ф12 А-I L=340	21	0.30КГ
БЧ	11		32.013.60	Ф32 А-III L=60	4	0.38КГ

ЭПВЦ Киев ЗНИИЭП
ОПЕРАТОР ТЛП КОРТ
Ситник

ВЗАМ.ИНВ № | ПОДПИСЬ И ДАТА | ИНВ №ПОДЛ

1.020-1/83.3-2 08

ЛИСТ 2

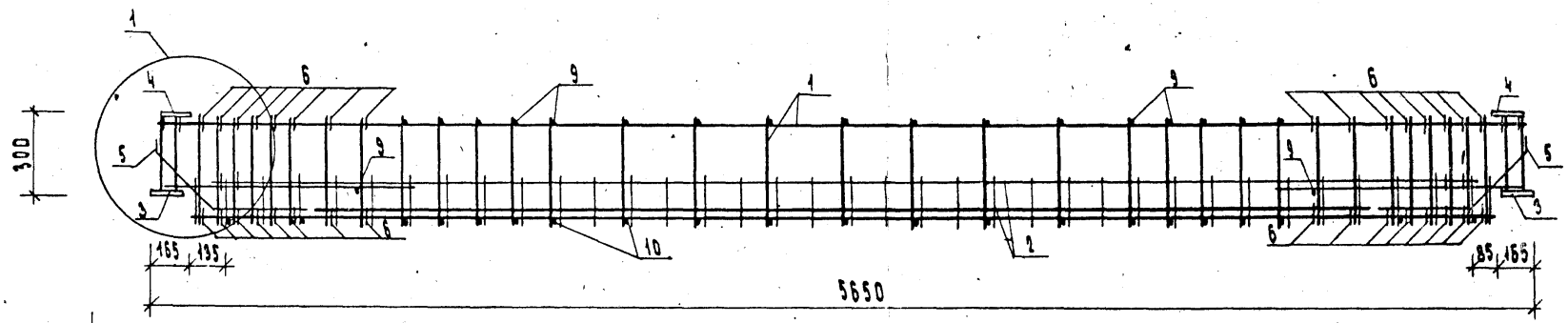

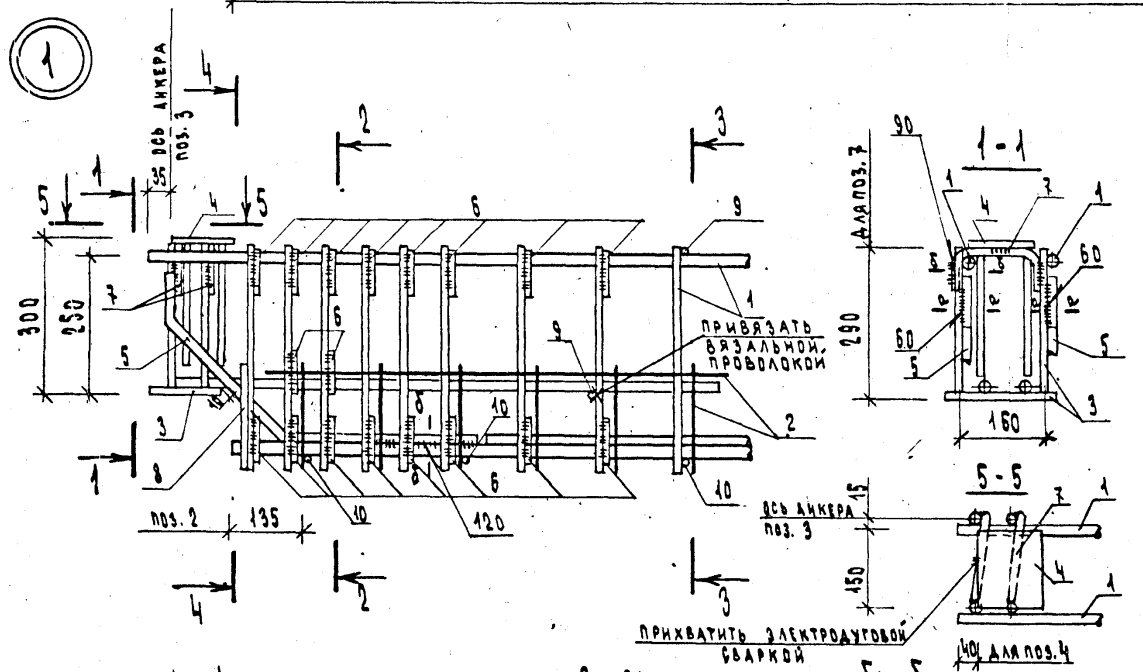

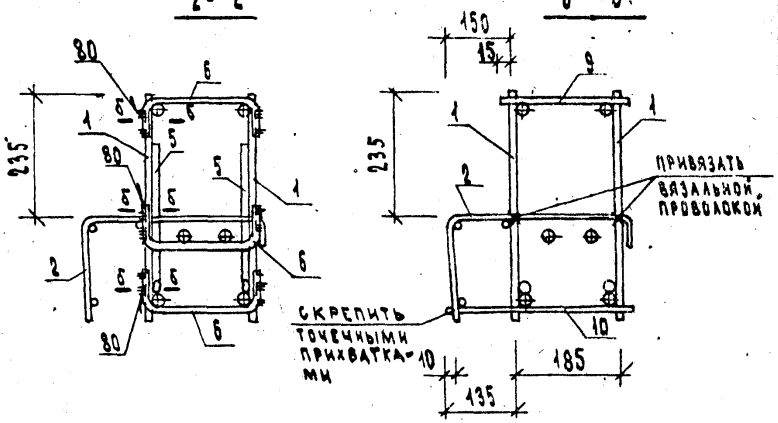

ОБОЗНАЧЕНИЕ	МАРКА	МАССА, кг
1.020-1/83.3-2 08	КП-29	115,75
-04	КП-30	155,03

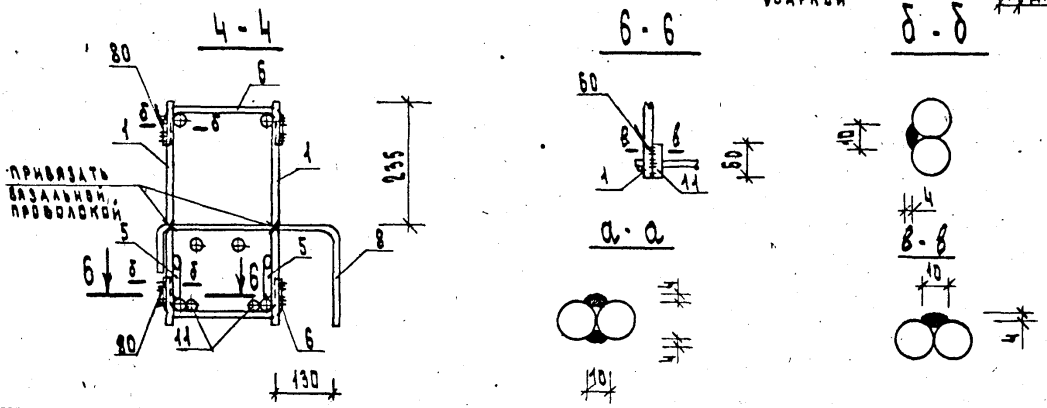

Нач.отд.	Волынский		
Н.контр.	Пригорев		
Гл.констр	Шац		
ГИП	Осина		
Разраб	Птицына		
Проверил	Острова		
Исполнил	Лукина		

1.020-1/83.3-2 08СБ

КАРКАС ПРОСТРАНСТВЕННЫЙ КП-СБОРОЧНЫЙ ЧЕРТЕЖ

Стадия	Масса	Масштаб
Р	см табл	
Лист	Листов 1	

ЦНИИЭП торговых, бытовых зданий и туристских комплексов

Инв.№подл. | Подпись и дата | Взам.инв.№

ФОРМАТ	ЗОНА	ПОЗ	ОБОЗНАЧЕНИЕ	НАИМЕНОВАНИЕ	КОЛ	ПРИМЕЧАНИЕ
				ДОКУМЕНТАЦИЯ		
А3			1.020-1/83.3-2 09СВ	СБОРОЧНЫЙ ЧЕРТЕЖ		
А4			1.020-1/83.3-2 00ТО	ТЕХНИЧЕСКОЕ ОПИСАНИЕ		
			ПЕРЕМЕННЫЕ ДАННЫЕ	ДЛЯ ИСПОЛНЕНИЙ:		
				1.020-1/83.3-2 09 КП-31		
				СБОРОЧНЫЕ ЕДИНИЦЫ		
				КАРКАС УКР.СВОРКИ		
А4		1	1.020-1/83.3-3 01-07	СКР-8	2	
				СЕТКА		
А4		2	1.020-1/83.3-3 13-04	С-9	1	
А4		3	1.020-1/83.3-3 15-04	С-23	1	
				ИЗДЕЛИЕ ЗАКЛАДНОЕ		
А4		4	1.020-1/83.3-3 23-03	МН-16	2	
А4		5	1.020-1/83.3-3 28	МН-33	2	
				ДЕТАЛИ		
				СТЕРЖЕНЬ ГНУТЫЙ		
А4		6	1.020-1/83.3-3 31-01	СГ-2	4	
А4		7	1.020-1/83.3-3 32-02	СГ-5	34	
А4		8	1.020-1/83.3-3 32-04	СГ-7	4	
А4		9	1.020-1/83.3-3 34-01	СГ-15	2	
				СТ.ОТД.ГОСТ 5781-82		
ВЧ		10	10.011.270	Ф10 А-I L=270	25	0.17КГ
ВЧ		11	10.011.440	Ф10 А-I L=440	27	0.27КГ
ВЧ		12	32.013.60	Ф32 А-III L=60	4	0.38КГ
				1.020-1/83.3-2 09-01 КП-32		
				СБОРОЧНЫЕ ЕДИНИЦЫ		
				КАРКАС УКР.СВОРКИ		
А4		1	1.020-1/83.3-3 01-08	СКР-9	2	
				СЕТКА		
А4		2	1.020-1/83.3-3 13-04	С-9	1	
А4		3	1.020-1/83.3-3 15-04	С-23	1	
				ИЗДЕЛИЕ ЗАКЛАДНОЕ		
А4		4	1.020-1/83.3-3 23-05	МН-18	2	
А4		5	1.020-1/83.3-3 28	МН-33	2	

ГИП	Осина	
Разраб	Птицына	
Проверил	Острова	
Исполнил	Лукина	

1.020-1/83.3-2 09

КАРКАС ПРОСТРАНСТВЕННЫЙ КП-

СТАДИЯ	ЛИСТ	ЛИСТОВ
Р	1	2

ЦНИИЭП торгово бытовых зданий и туристских комплексов

ФОРМАТ	ЗОНА	ПОЗ	ОБОЗНАЧЕНИЕ	НАИМЕНОВАНИЕ	КОЛ	ПРИМЕЧАНИЕ
				ДЕТАЛИ		
				СТЕРЖЕНЬ ГНУТЫЙ		
А4		6	1.020-1/83.3-3 31-01	СГ-2	4	
А4		7	1.020-1/83.3-3 32-03	СГ-6	34	
А4		8	1.020-1/83.3-3 32-04	СГ-7	4	
А4		9	1.020-1/83.3-3 34-01	СГ-15	2	
				СТ.ОТД.ГОСТ 5781-82		
ВЧ		10	12.011.270	Ф12 А-I L=270	25	0.24КГ
ВЧ		11	12.011.440	Ф12 А-I L=440	27	0.39КГ
ВЧ		12	32.013.60	Ф32 А-III L=60	4	0.38КГ

Ситник

ОПЕРАТОР ТЛП КОРТ

ЭПВЦ Киев ЗНИИЭП

ВЗАМ.ИНВ.№

ПОДПИСЬ И ДАТА

ИНВ.№ПОДЛ.

1.020-1/83.3-2 09

ЛИСТ 2

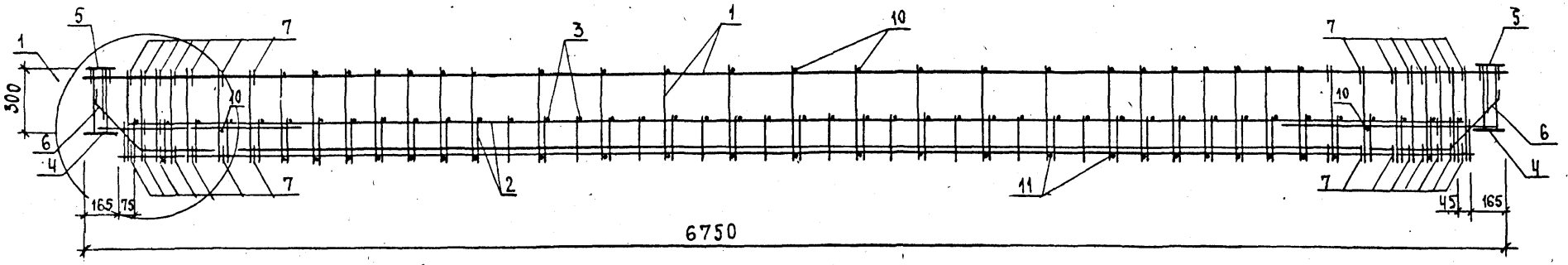

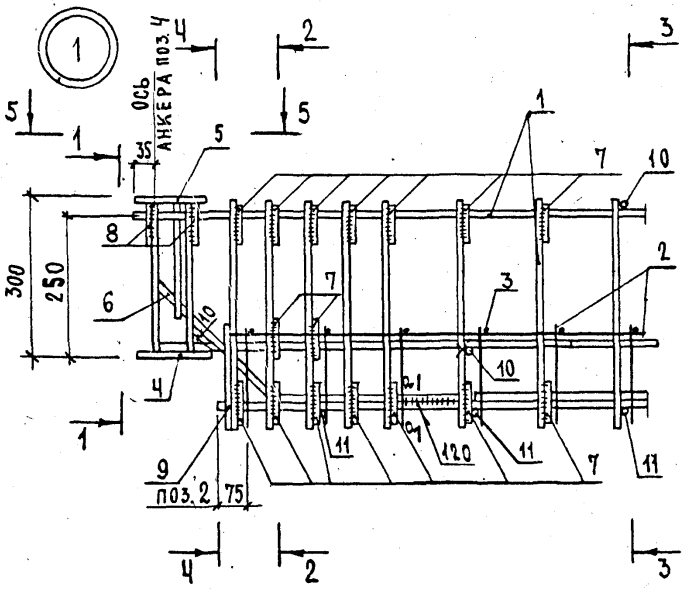

1 – 1

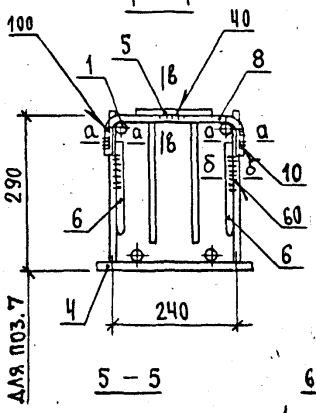

2 – 2

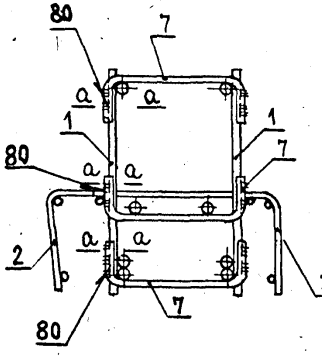

3 – 3

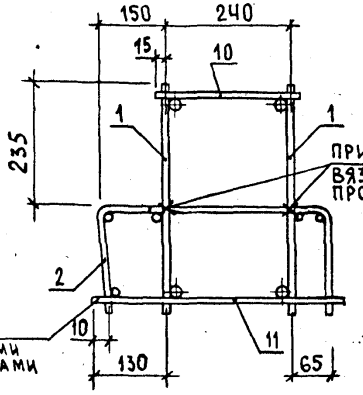

СКРЕПИТЬ ТОЧЕЧНЫМИ ПРИХВАТКАМИ

5 – 5

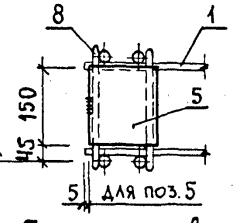

6 – 6

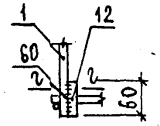

2 – 2

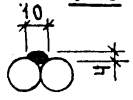

ОБОЗНАЧЕНИЕ	МАРКА	МАССА, КГ
1.020-1/83.3-2 09	КП-31	225,52
-01	КП-32	311,25

Ч – Ч

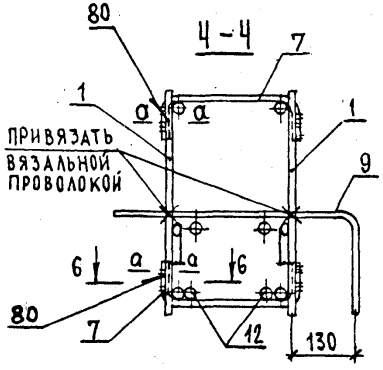

а – а

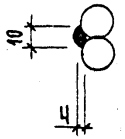

б – б

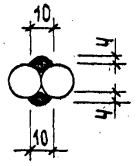

в – в

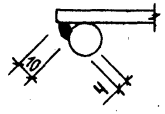

НАЧ. ОТД.	ВОЛЫНСКИЙ		
Н. КОНТР.	ПРИГОРЕВ		
ГЛ. КОНСТР.	ШАЦ		
ГИП	ОСТРОВА		
РАЗРАБОТ.	ЛУКИНА		
ПРОВЕРИЛ	ОСИНА		
ИСПОЛНИЛ	ПТИЦЫНА		

1.020-1/83.3-2 09 СБ

КАРКАС ПРОСТРАНСТВЕННЫЙ КП-1 СБОРОЧНЫЙ ЧЕРТЕЖ

СТАДИЯ	МАССА	МАСШТАБ
Р	СМ ТАБЛ.	
ЛИСТ	ЛИСТОВ 1	

ЦНИИЭП ТОРГОВО-БЫТОВЫХ ЗДАНИЙ И ТУРИСТСКИХ КОМПЛЕКСОВ

ИНВ. N ПОДЛ. | ПОДПИСЬ И ДАТА | ВЗАМЕН ИНВ. N

ФОРМАТ А3

ФОРМАТ	ЗОНА	ПОЗ.	ОБОЗНАЧЕНИЕ	НАИМЕНОВАНИЕ	КОЛ.	ПРИМЕЧАНИЕ
				ДОКУМЕНТАЦИЯ		
А3			1.020-1/83.3-2 10СВ	СБОРОЧНЫЙ ЧЕРТЕЖ		
А4			1.020-1/83.3-2 00ТО	ТЕХНИЧЕСКОЕ ОПИСАНИЕ		
			ПЕРЕМЕННЫЕ ДАННЫЕ	ДЛЯ ИСПОЛНЕНИЙ:		
				1.020-1/83.3-2 10 КП-33		
				СБОРОЧНЫЕ ЕДИНИЦЫ		
А4	1		1.020-1/83.3-3 01-09	КАРКАС УКР.СБОРКИ СКР-10	2	
				СЕТКА		
А4	2		1.020-1/83.3-3 14-08	С-18	1	
А4	3		1.020-1/83.3-3 15-05	С-24	1	
				ИЗДЕЛИЕ ЗАКЛАДНОЕ		
А4	4		1.020-1/83 3-3 25-03	МН-27	2	
А4	5		1.020-1/83 3-3 28	МН-33	2	
				ДЕТАЛИ		
				СТЕРЖЕНЬ ГНУТЫЙ		
А4	6		1.020-1/83.3-3 31-01	СГ-2	4	
А4	7		1.020-1/83.3-3 32-05	СГ-8	36	
А4	8		1.020-1/83.3-3 32-07	СГ-10	4	
А4	9		1.020-1/83.3-3 34	СГ-14	2	
				СТ.ОТД.ГОСТ 5781-82		
ВЧ	10		10.011.220	Ф10 А-I L=220	25	0.14КГ
ВЧ	11		10.011.390	Ф10 А-I L=390	27	0.24КГ
ВЧ	12		32.013.60	Ф32 А-III L=60	4	0.38КГ
				1.020-1/83.3-2 10-01 КП-34		
				СБОРОЧНЫЕ ЕДИНИЦЫ		
А4	1		1.020-1/83.3-3 01-10	КАРКАС УКР.СБОРКИ СКР-11	2	
				СЕТКА		
А4	2		1.020-1/83.3-3 14-08	С-18	1	
А4	3		1.020-1/83.3-3 15-05	С-24	1	
				ИЗДЕЛИЕ ЗАКЛАДНОЕ		
А4	4		1.020-1/83.3-3 25-05	МН-29	2	
А4	5		1.020-1/83.3-3 28	МН-33	2	

НАЧ.ОТД.	ВОЛЫНСКИЙ		1.020-1/83.3-2 10
Н.КОНТР.	ПРИГОРЕВ		
ГЛ.КОНСТР	ШАЦ		
ГИП	ОСТРОВА		КАРКАС ПРОСТРАНСТВЕННЫЙ КП-
РАЗРАБ.	ПТИЦЫНА		
ПРОВЕРИЛ	ОСИНА		
ИСПОЛНИЛ	ЛУКИНА		

СТАДИЯ	ЛИСТ	ЛИСТОВ
Р	1	2

ЦНИИЭП торгово-бытовых зданий и туристских комплексов

ФОРМАТ А4

ЭПВЦ Киев ЗНИИЭП | ТЛП КОРТ | ОПЕРАТОР | СИТНИК

ФОРМАТ	ЗОНА	ПОЗ.	ОБОЗНАЧЕНИЕ	НАИМЕНОВАНИЕ	КОЛ	ПРИМЕЧАНИЕ
				ДЕТАЛИ		
				СТЕРЖЕНЬ ГНУТЫЙ		
А4	6		1.020-1/83.3-3 31-01	СГ-2	4	
А4	7		1.020-1/83.3-3 32-11	СГ-17	36	
А4	8		1.020-1/83.3-3 32-07	СГ-10	4	
А4	9		1.020-1/83.3-3 34	СГ-14	2	
				СТ.ОТД.ГОСТ 5781-82		
ВЧ	10		12.011.220	Ф12 А-I L=220	25	0.20КГ
ВЧ	11		12.011.390	Ф12 А-I L=390	27	0.35КГ
ВЧ	12		32.013.60	Ф32 А-III L=60	4	0.38КГ

ВЗАМ ИНВ № | ПОДПИСЬ И ДАТА | ИНВ №ПОДЛ

1.020-1/83.3-2 10

ЛИСТ 2

ФОРМАТ А4

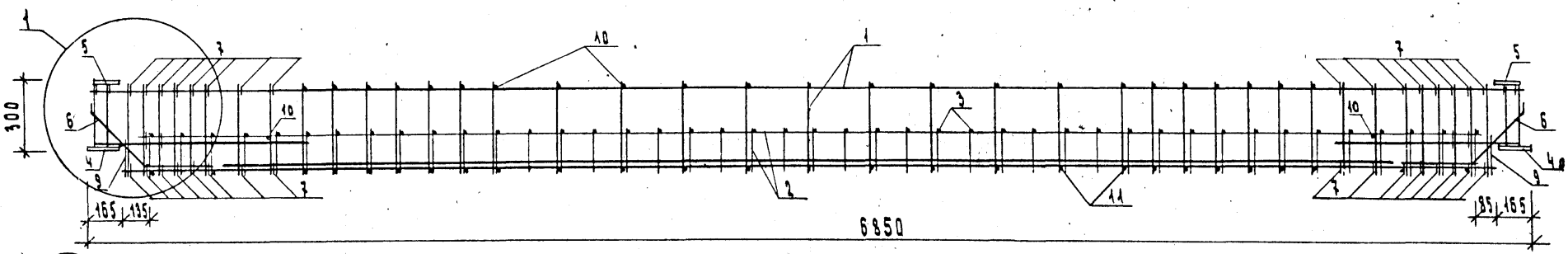

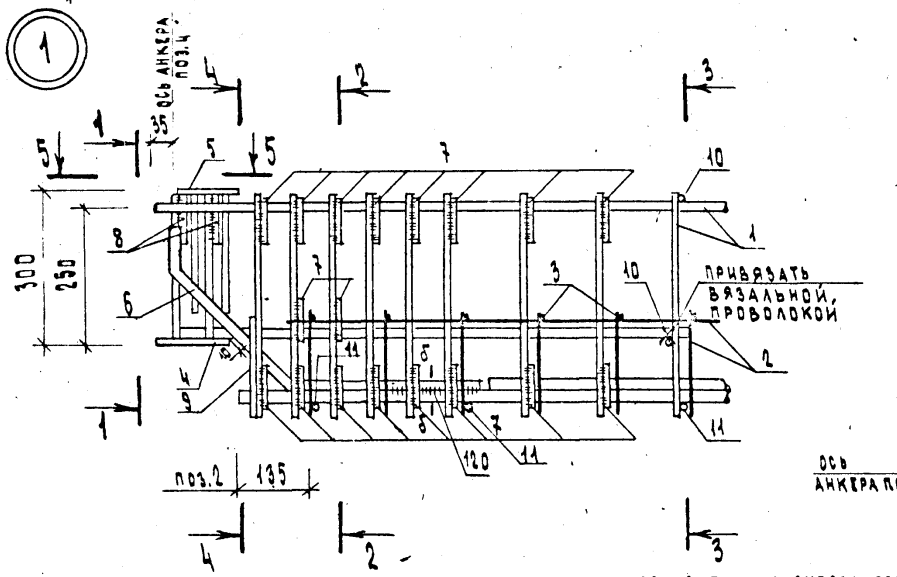

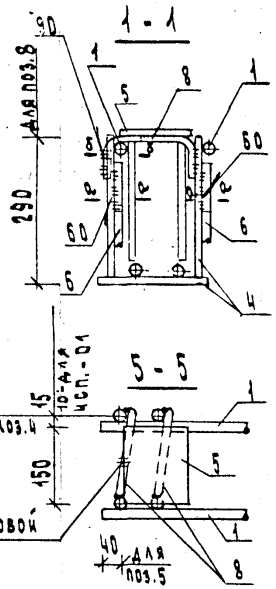

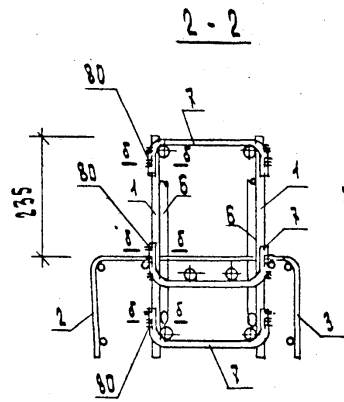

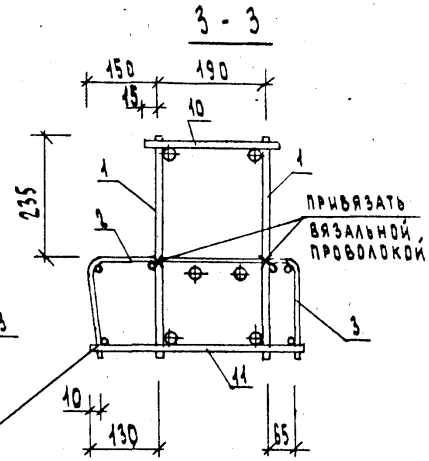

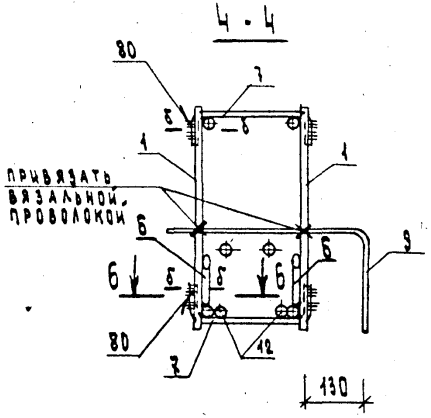

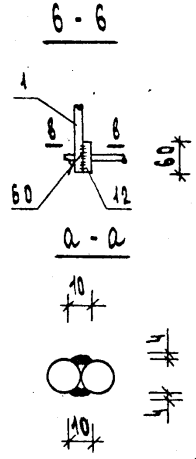

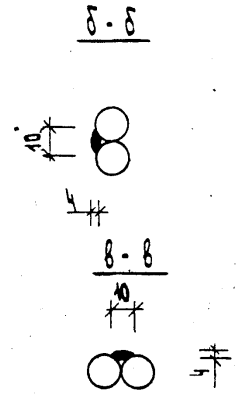

Обозначение	Марка	Масса, кг
1.020-1/83.3-2 10	КП-33	223,37
-01	КП-34	309,75

Нач. отд	Волынский		
Н. контр.	Пригорев		
Гл. констр.	Шац		
ГИП	Острова		
Разраб.	Птицына		
Проверил	Осина		
Исполнил	Лукина		

1.020-1/83.3-2 10СБ

КАРКАС ПРОСТРАНСТВЕННЫЙ КП-СБОРОЧНЫЙ ЧЕРТЕЖ

Стадия	Масса	Масштаб
Р	см табл	
Лист	Листов 1	

ЦНИИЭП торгово-бытовых зданий и туристских комплексов

Инв. № подл. | Подпись и дата | Взам. инв. №

19847 26

Формат А3

ЭПВЦ Киев ЗНИИЭП | ТЛП КОРТ

ФОРМАТ	ЗОНА	ПОЗ	ОБОЗНАЧЕНИЕ	НАИМЕНОВАНИЕ	КОЛ.	ПРИМЕЧАНИЕ
				ДОКУМЕНТАЦИЯ		
А3			1.020-1/83.3-2 11СВ	СБОРОЧНЫЙ ЧЕРТЕЖ		
А4			1.020-1/83.3-2 00ТО	ТЕХНИЧЕСКОЕ ОПИСАНИЕ		
			ПЕРЕМЕННЫЕ ДАННЫЕ	ДЛЯ ИСПОЛНЕНИЙ:		
				1.020-1/83.3-2 11 КП-35		
				СБОРОЧНЫЕ ЕДИНИЦЫ		
А4		1	1.020-1/83.3-3 08	КАРКАС ПЛОСКИЙ КР-27	2	
А4		2	1.020-1/83.3-3 12	СЕТКА С-1	2	
				ИЗДЕЛИЕ ЗАКЛАДНОЕ		
А4		3	1.020-1/83.3-3 21	МН-1	2	
А4		4	1.020-1/83.3-3 27	МН-32	2	
				ДЕТАЛИ		
				СТЕРЖЕНЬ ГНУТЫЙ		
А4		5	1.020-1/83.3-3 31	СГ-1	4	
А4		6	1.020-1/83.3-3 32-05	СГ-8	4	
А4		7	1.020-1/83.3-3 32-09	СГ-12	2	
				СТ.ОТД.ГОСТ 5781-82		
БЧ		8	8.013.430	Ф8 А-Ш L=430	4	0.17КГ
БЧ		9	8.011.230	Ф8 А-I L=230	12	0.09КГ
БЧ		10	8.011.500	Ф8 А-I L=500	8	0.20КГ
БЧ		11	16.013.60	Ф16 А-Ш L=60	4	0.10КГ
				1.020-1/83.3-2 11-01 КП-36		
				СБОРОЧНЫЕ ЕДИНИЦЫ		
А4		1	1.020-1/83.3-3 08-01	КАРКАС ПЛОСКИЙ КР-28	2	
А4		2	1.020-1/83.3-3 12	СЕТКА С-1	2	
				ИЗДЕЛИЕ ЗАКЛАДНОЕ		
А4		3	1.020-1/83.3-3 21	МН-1	2	
А4		4	1.020-1/83.3-3 27	МН-32	2	
				ДЕТАЛИ		
				СТЕРЖЕНЬ ГНУТЫЙ		
А4		5	1.020-1/83.3-3 31	СГ-1	4	
А4		6	1.020-1/83.3-3 32-05	СГ-8	4	

НАЧ.ОТД	ВОЛЫНСКИЙ	
Н.КОНТР	ПРИГОРЕВ	
ГЛ.КОНСТР	ШАЦ	
ГИП	ОСИНА	
РАЗРАБ.	ПТИЦЫНА	
ПРОВЕРИЛ	ОСТРОВА	
ИСПОЛНИЛ	ЛУКИНА	

1.020-1/83.3-2 11

КАРКАС ПРОСТРАНСТВЕННЫЙ КП-

СТАДИЯ	ЛИСТ	ЛИСТОВ
Р	1	2

ЦНИИЭП торгово-бытовых зданий и туристских комплексов

ФОРМАТ А4

СИТНИК | ОПЕРАТОР ТЛП КОРТ | ЭПВЦ Киев ЗНИИЭП

ФОРМАТ	ЗОНА	ПОЗ	ОБОЗНАЧЕНИЕ	НАИМЕНОВАНИЕ	КОЛ	ПРИМЕЧАНИЕ
А4		7	1.020-1/83.3-3 32-09	СГ-12	2	
				СТ.ОТД.ГОСТ 5781-82		
БЧ		8	8.013.430	Ф8 А-Ш L=430	4	0.17КГ
БЧ		9	8.011.230	Ф8 А-I L=230	12	0.09КГ
БЧ		10	8.011.500	Ф8 А-I L=500	8	0.20КГ
БЧ		11	18.013.60	Ф18 А-Ш L=60	4	0.12КГ
				1.020-1/83.3-2 11-02 КП-37		
				СБОРОЧНЫЕ ЕДИНИЦЫ		
А4		1	1.020-1/83.3-3 08-02	КАРКАС ПЛОСКИЙ КР-29	2	
А4		2	1.020-1/83.3-3 12-01	СЕТКА С-2	2	
				ИЗДЕЛИЕ ЗАКЛАДНОЕ		
А4		3	1.020-1/83.3-3 21-01	МН-2	2	
А4		4	1.020-1/83.3-3 27	МН-32	2	
				ДЕТАЛИ		
				СТЕРЖЕНЬ ГНУТЫЙ		
А4		5	1.020-1/83.3-3 31	СГ-1	4	
А4		6	1.020-1/83.3-3 32-05	СГ-8	8	
А4		7	1.020-1/83.3-3 32-09	СГ-12	2	
				СТ.ОТД.ГОСТ 5781-82		
БЧ		8	12.013.430	Ф12 А-Ш L=430	4	0.38КГ
БЧ		9	8.011.230	Ф8 А-I L=230	8	0.09КГ
БЧ		10	8.011.500	Ф8 А-I L=500	8	0.20КГ
БЧ		11	22.013.60	Ф22 А-Ш L=60	4	0.18КГ
				1.020-1/83.3-2 11-03 КП-38		
				СБОРОЧНЫЕ ЕДИНИЦЫ		
А4		1	1.020-1/83.3-3 08-03	КАРКАС ПЛОСКИЙ КР-30	2	
А4		2	1.020-1/83.3-3 12-01	СЕТКА С-2	2	
				ИЗДЕЛИЕ ЗАКЛАДНОЕ		
А4		3	1.020-1/83.3-3 21-02	МН-3	2	
А4		4	1.020-1/83.3-3 27	МН-32	2	
				ДЕТАЛИ		
				СТЕРЖЕНЬ ГНУТЫЙ		
А4		5	1.020-1/83.3-3 31	СГ-1	4	
А4		6	1.020-1/83.3-3 32-05	СГ-8	8	
А4		7	1.020-1/83.3-3 32-09	СГ-12	2	
				СТ.ОТД.ГОСТ 5781-82		
БЧ		8	12.013.430	Ф12 А-Ш L=430	4	0.38КГ
БЧ		9	8.011.230	Ф8 А-I L=230	8	0.09КГ
БЧ		10	8.011.500	Ф8 А-I L=500	8	0.20КГ
БЧ		11	25.013.60	Ф25 А-Ш L=60	4	0.23КГ

ВЗАМ ИНВ № | ПОДПИСЬ И ДАТА | ИНВ № ПОДЛ

1.020-1/83.3-2 11

ЛИСТ 2

19847 27

ФОРМАТ А4

ОБОЗНАЧЕНИЕ	МАРКА	№	МАССА, КГ
1.020-1/83.3-2 11	КП-35	1	42,59
-01	КП-36	1	44,55
-02	КП-37	2	52,90
-03	КП-38	2	59,20

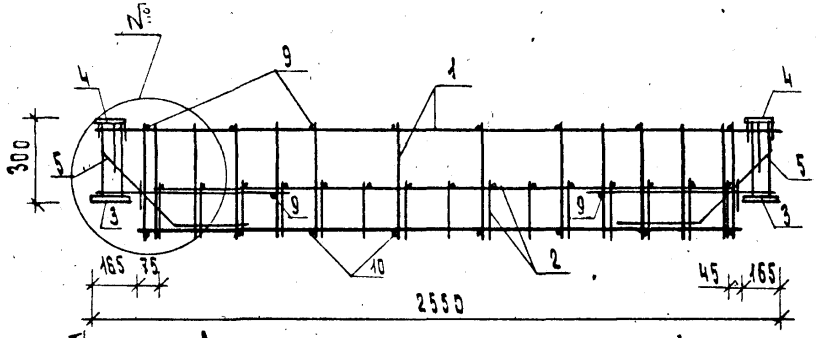

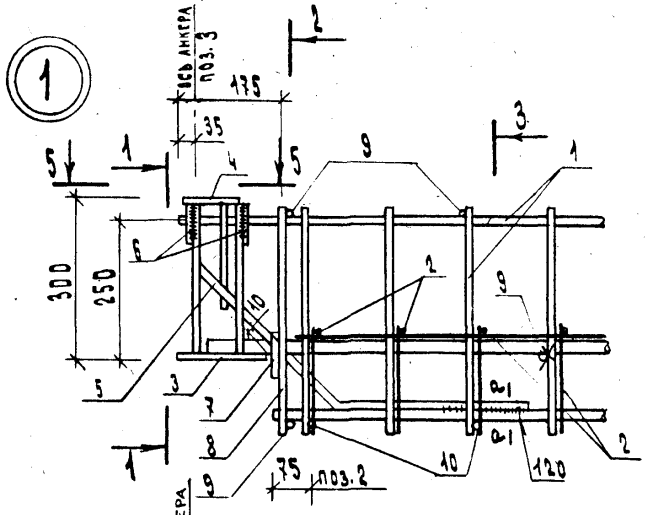

1 - 1

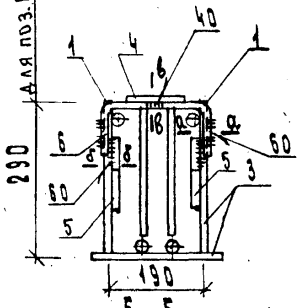

5 - 5

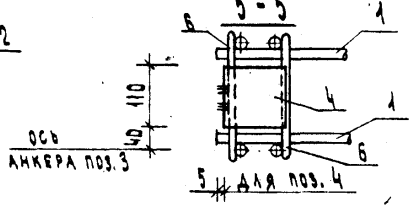

2 - 2

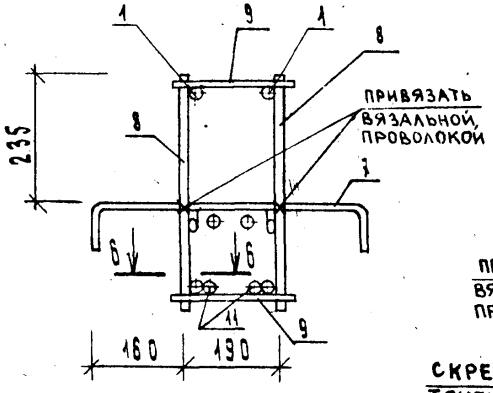

3 - 3

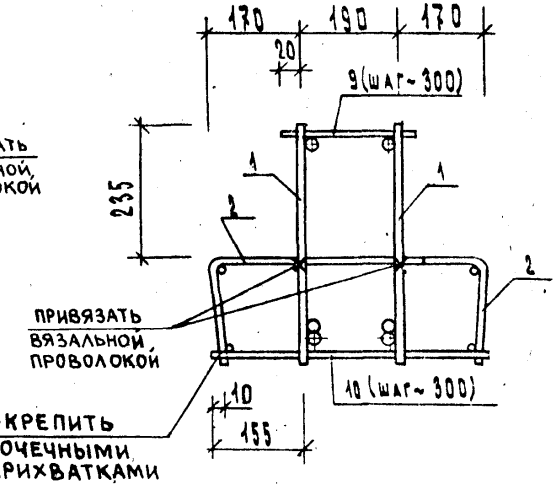

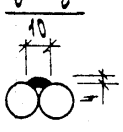

6 - 6

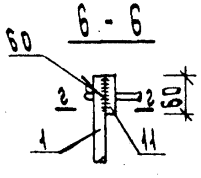

а - а

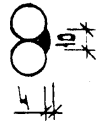

б - б

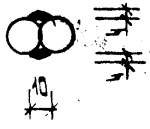

в - в

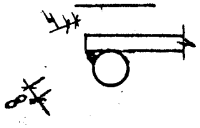

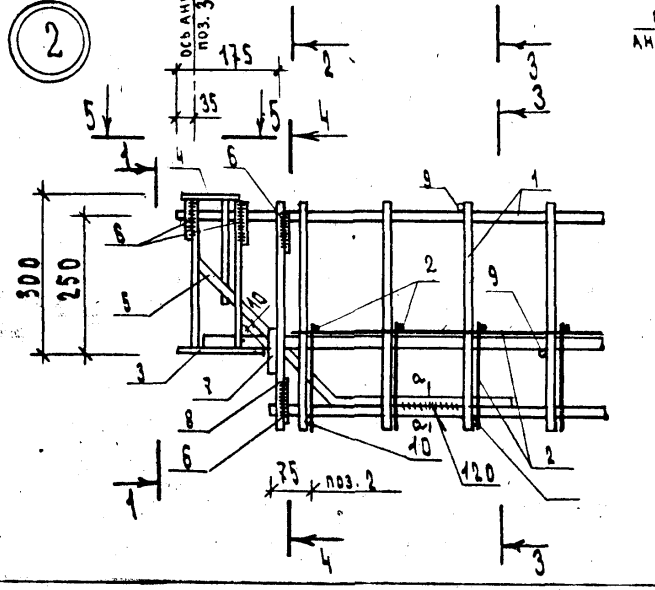

4 - 4

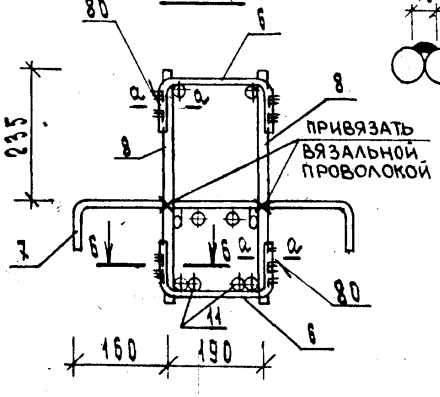

НАЧ. ОТД.	ВОЛЫНСКИЙ		
Н. КОНТР.	ПРИГОРЕВ.		
ГЛ. КОНСТР	ШАЦ		
ГИП	ОСИНА		
РАЗРАБ.	ПТИЦЫНА		
ПРОВЕРИЛ	ОСТРОВА		
ИСПОЛНИЛ	ЛУКИНА		

1.020-1/83.3-2 11СБ

КАРКАС ПРОСТРАНСТВЕННЫЙ КП-СБОРОЧНЫЙ ЧЕРТЕЖ

СТАДИЯ	МАССА	МАСШТАБ
Р	СМ ТАБЛ	
ЛИСТ	ЛИСТОВ 1	

ЦНИИЭП торговых зданий и туристских комплексов

Инв. № подл. | Подпись и дата | Взам. инв. №

ФОРМАТ	ЗОНА	ПОЗ	ОБОЗНАЧЕНИЕ	НАИМЕНОВАНИЕ	КОЛ.	ПРИМЕЧАНИЕ
				ДОКУМЕНТАЦИЯ		
А3			1.020-1/83.3-2 12СБ	СБОРОЧНЫЙ ЧЕРТЕЖ		
А4			1.020-1/83.3-2 00ТО	ТЕХНИЧЕСКОЕ ОПИСАНИЕ		
			ПЕРЕМЕННЫЕ ДАННЫЕ	ДЛЯ ИСПОЛНЕНИЙ:		
				1.020-1/83.3-2 12 КП-39		
				СБОРОЧНЫЕ ЕДИНИЦЫ		
А4		1	1.020-1/83.3-3 09	КАРКАС ПЛОСКИЙ КР-34	2	
				СЕТКА		
А4		2	1.020-1/83.3-3 13	С-5	1	
А4		3	1.020-1/83.3-3 15	С-19	1	
				ИЗДЕЛИЕ ЗАКЛАДНОЕ		
А4		4	1.020-1/83.3-3 23	МН-13	2	
А4		5	1.020-1/83.3-3 28	МН-33	2	
				ДЕТАЛИ		
				СТЕРЖЕНЬ ГНУТЫЙ		
А4		6	1.020-1/83.3-3 31	СГ-1	4	
А4		7	1.020-1/83.3-3 32-02	СГ-5	4	
А4		8	1.020-1/83.3-3 34-01	СГ-15	2	
				СТ.ОТД.ГОСТ 5781-82		
БЧ		9	8.011.270	Ф8 А-I L=270	19	0.11КГ
БЧ		10	8.011.440	Ф8 А-I L=440	17	0.17КГ
БЧ		11	16.013.60	Ф16 А-Ш L=60	4	0.10КГ
				1.020-1/83.3-2 12-01 КП-40		
				СБОРОЧНЫЕ ЕДИНИЦЫ		
А4		1	1.020-1/83.3-3 09-01	КАРКАС ПЛОСКИЙ КР-35	2	
				СЕТКА		
А4		2	1.020-1/83.3-3 13-01	С-6	1	
А4		3	1.020-1/83.3-3 15	С-19	1	
				ИЗДЕЛИЕ ЗАКЛАДНОЕ		
А4		4	1.020-1/83.3-3 23-02	МН-15	2	
А4		5	1.020-1/83.3-3 28	МН-33	2	
				ДЕТАЛИ		

Д	ВОЛЫНСКИЙ	
ТР.	ПРИГОРЕВ	
ОНСТР	ШАЦ	
	ОСТРОВА	
РАБ.	ПТИЦЫНА	
ВЕРИЛ	ОСИНА	
ПОЛНИЛ	ЛУКИНА	

1.020-1/83.3-2 12

КАРКАС ПРОСТРАНСТВЕННЫЙ КП-

СТАДИЯ	ЛИСТ	ЛИСТОВ
Р	1	2

ЦНИИЭП торгово-бытовых зданий и туристских комплексов

ФОРМАТ	ЗОНА	ПОЗ.	ОБОЗНАЧЕНИЕ	НАИМЕНОВАНИЕ	КОЛ	ПРИМЕЧАНИЕ
				СТЕРЖЕНЬ ГНУТЫЙ		
А4		6	1.020-1/83.3-3 31	СГ-1	4	
А4		7	1.020-1/83.3-3 32-02	СГ-5	26	
А4		8	1.020-1/83.3-3 32-03	СГ-6	4	
А4		9	1.020-1/83.3-3 34-01	СГ-15	2	
				СТ.ОТД.ГОСТ 5781-82		
БЧ		10	10.011.270	Ф10 А-I L=270	8	0.17КГ
БЧ		11	10.011.440	Ф10 А-I L=440	8	0.27КГ
БЧ		12	18.013.60	Ф18 А-Ш L=60	4	0.12КГ

СИТНИК

ОПЕРАТОР ТЛП КОРТ

ЭПВЦ Киев ЗНИИЭП

ВЗАМ ИНВ №

ПОДПИСЬ И ДАТА

ИНВ №ПОДЛ

1.020-1/83.3-2 12

ЛИСТ 2

Рис. 1

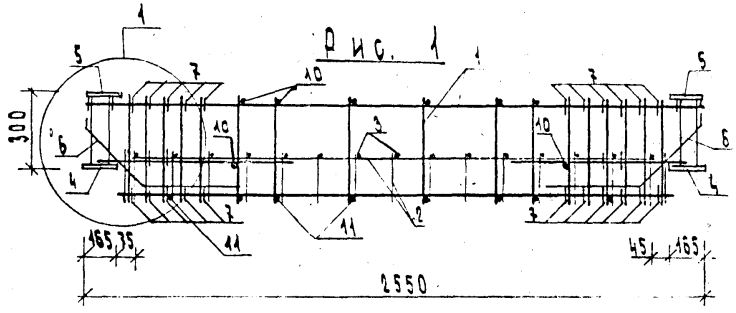

Рис. 2

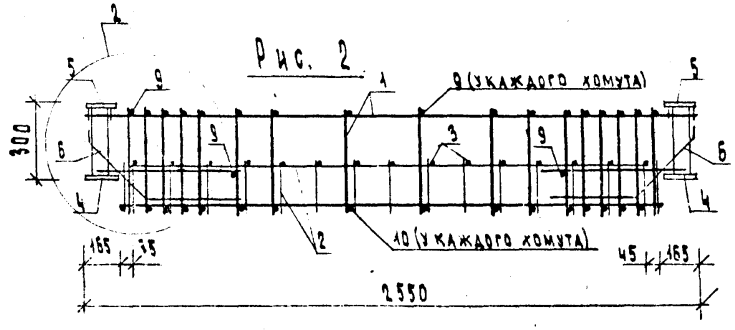

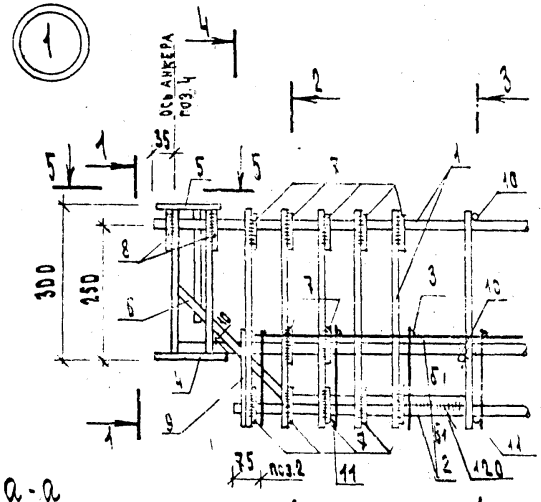

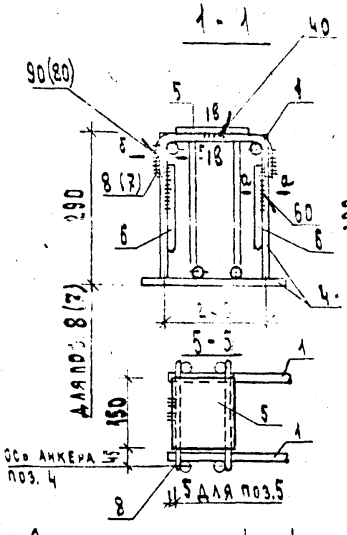

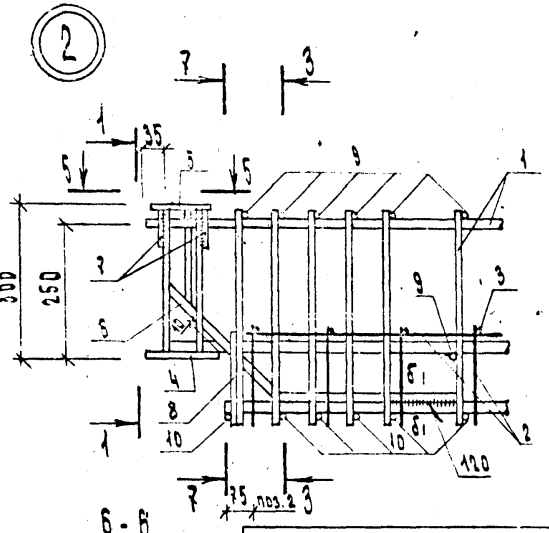

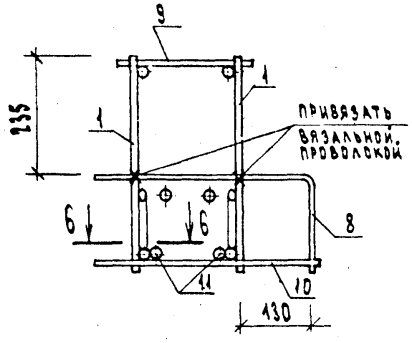

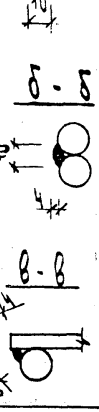

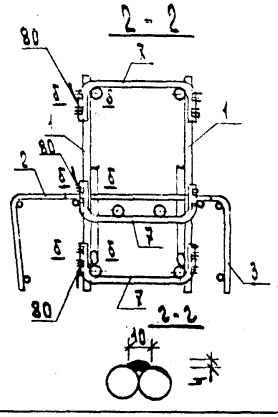

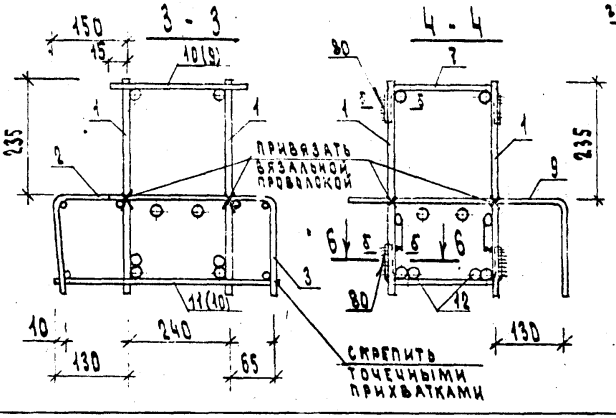

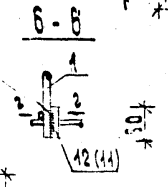

Обозначение	Марка	Рис.	Масса, кг
1.020-1/83.3-2 12	КП-39	2	49,44
-01	КП-40	1	64,97

В сечениях размеры и позиции в скобках относятся к рис. 2

Нач. отд.	Вольинский	
Н. контр.	Пригорев	
Гл. констр.	Шац	
ГИП	Острова	
Разраб.	Птицына	
Проверил	Осина	
Исполнил	Лукина	

1.020-1/83.3-2 12 ОС

Каркас пространственный КП-сборочный чертеж

Стадия	Масса	Масштаб
Р	см табл	
Лист	Листов 1	

ЦНИИЭП торгово-бытовых зданий и туристских комплексов

Инв. № подл. | Подпись и дата | Взам. инв. №

ФОРМАТ	ЗОНА	ПОЗ	ОБОЗНАЧЕНИЕ	НАИМЕНОВАНИЕ	КОЛ.	ПРИМЕЧАНИЕ
				ДОКУМЕНТАЦИЯ		
А3			1.020-1/83.3-2 13СБ	СБОРОЧНЫЙ ЧЕРТЕЖ		
А4			1.020-1/83.3-2 00ТО	ТЕХНИЧЕСКОЕ ОПИСАНИЕ		
			ПЕРЕМЕННЫЕ ДАННЫЕ	ДЛЯ ИСПОЛНЕНИЙ:		
				1.020-1/83.3-2 13 КП-41		
				СБОРОЧНЫЕ ЕДИНИЦЫ		
А4		1	1.020-1/83.3-3 09-02	КАРКАС ПЛОСКИЙ КР-36	2	
А4		2	1.020-1/83.3-3 14-01	СЕТКА С-11	1	
				ИЗДЕЛИЕ ЗАКЛАДНОЕ		
А4		3	1.020-1/83.3-3 24-01	МН-20	2	
А4		4	1.020-1/83.3-3 28	МН-33	2	
				ДЕТАЛИ		
				СТЕРЖЕНЬ ГНУТЫЙ		
А4		5	1.020-1/83.3-3 31	СГ-1	4	
А4		6	1.020-1/83.3-3 32-05	СГ-8	26	
А4		7	1.020-1/83.3-3 32-06	СГ-9	4	
А4		8	1.020-1/83.3-3 33	СГ-13	2	
				СТ.ОТД.ГОСТ 5781-82		
БЧ		9	10.011.220	Ф10 А-I L=220	8	0.14КГ
БЧ		10	10.011.340	Ф10 А-I L=340	8	0.21КГ
БЧ		11	16.013.60	Ф16 А-Ш L=60	4	0.10КГ
				1.020-1/83.3-2 13-01 КП-42		
				СБОРОЧНЫЕ ЕДИНИЦЫ		
А4		1	1.020-1/83.3-3 09-01	КАРКАС ПЛОСКИЙ КР-35	2	
А4		2	1.020-1/83.3-3 14-01	СЕТКА С-11	1	
				ИЗДЕЛИЕ ЗАКЛАДНОЕ		
А4		3	1.020-1/83.3-3 24-02	МН-21	2	
А4		4	1.020-1/83.3-3 28	МН-33	2	
				ДЕТАЛИ		
				СТЕРЖЕНЬ ГНУТЫЙ		
А4		5	1.020-1/83.3-3 31	СГ-1	4	
А4		6	1.020-1/83.3-3 32-05	СГ-8	26	

ГИП	ОТД	ВОЛЫНСКИЙ
ГИП	ЭНТР	ПРИГОРЕВ
ГИП	КОНСТР	ШАЦ
ГИП	ИП	ОСИНА
ГИП	АЗРАБ	ПТИЦЫНА
ГИП	ОВЕРИЛ	ОСТРОВА
ГИП	ИСПОЛНИЛ	ЛУКИНА

1.020-1/83.3-2 13

КАРКАС ПРОСТРАНСТВЕННЫЙ КП-

СТАДИЯ	ЛИСТ	ЛИСТОВ
Р	1	2

ЦНИИЭП торгово-бытовых зданий и туристских комплексов

ФОРМАТ А4

ФОРМАТ	ЗОНА	ПОЗ	ОБОЗНАЧЕНИЕ	НАИМЕНОВАНИЕ	КОЛ	ПРИМЕЧАНИЕ
А4		7	1.020-1/83.3-3 32-06	СГ-9	4	
А4		8	1.020-1/83.3-3 33	СГ-13	2	
				СТ.ОТД.ГОСТ 5781-82		
БЧ		9	10.011.220	Ф10 А-I L=220	8	0.14КГ
БЧ		10	10.011.340	Ф10 А-I L=340	8	0.21КГ
БЧ		11	18.013.60	Ф18 А-Ш L=60	4	0.12КГ

ЭПВЦ Киев ЗНИИЭП

ОПЕРАТОР ТЛП КОРТ

СИТНИК

ВЗАМ.ИНВ №

ПОДПИСЬ И ДАТА

ИНВ №ПОДЛ

1.020-1/83.3-2 13

ЛИСТ 2

ФОРМАТ А4

ОБОЗНАЧЕНИЕ	МАРКА	МАССА, КГ
1.020-1/83.3-2 13	КП-41	55,47
" -01	КП-42	60,97

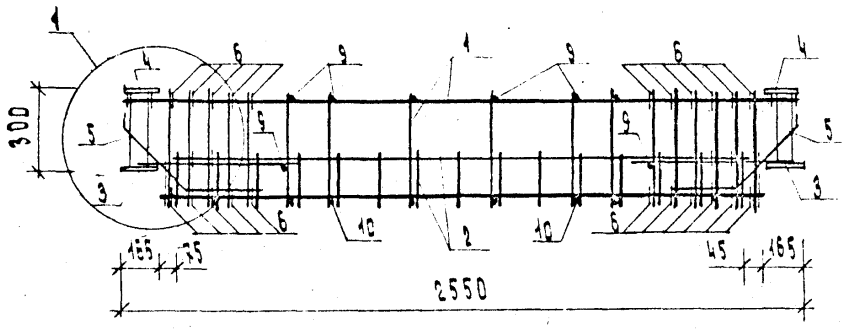

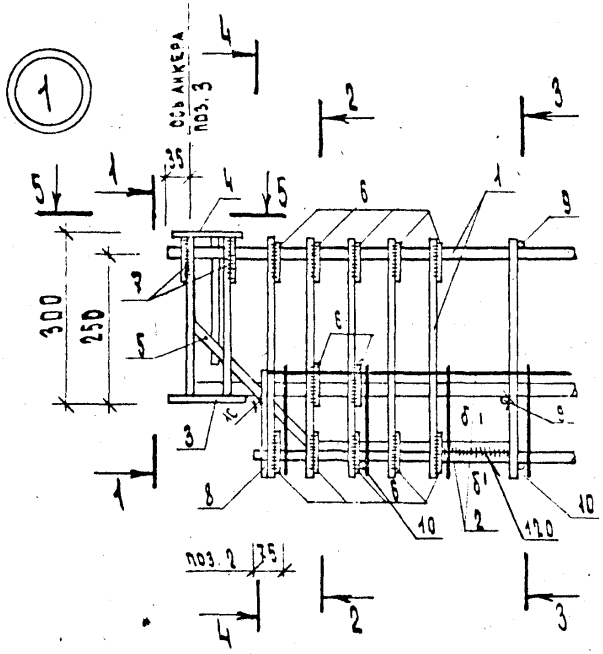

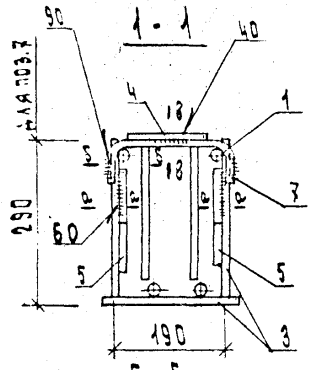

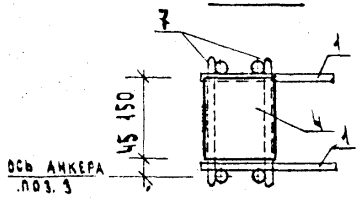

5 для поз.4

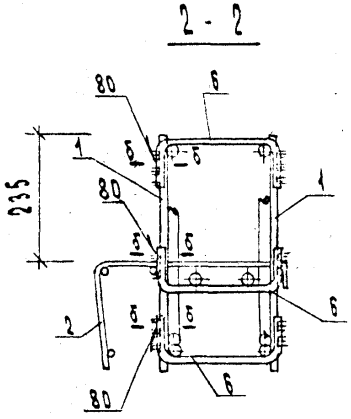

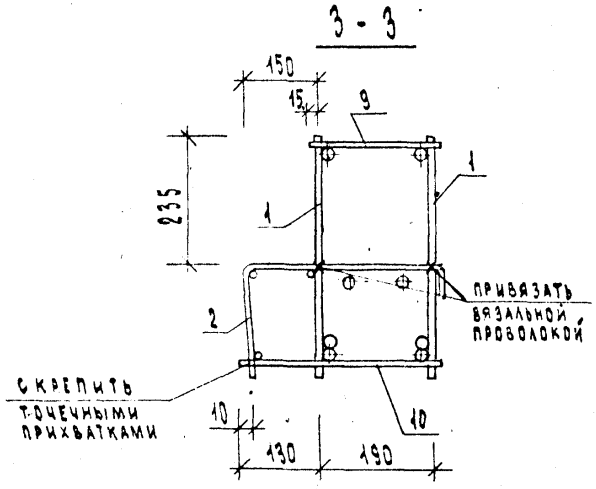

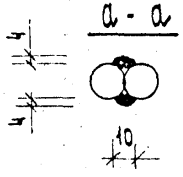

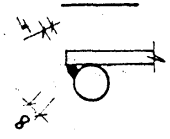

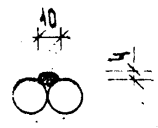

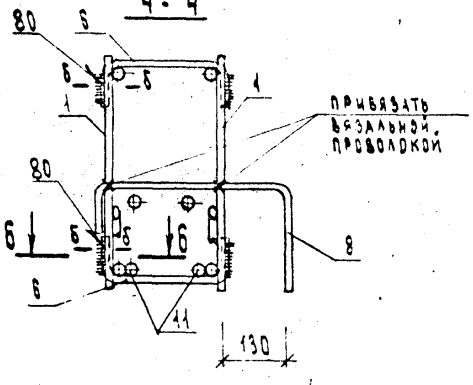

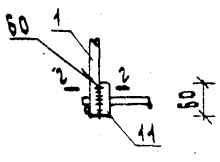

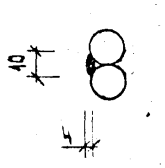

Нач.отд.	Волынский	
Н.контр.	Пригорев	
Гл.констр	Шац	
ГИП	Острова	
Разраб	Птицына	
Проверил	Осина	
Исполнил	Лукина	

1.020-1/83.3-2 13СБ

КАРКАС ПРОСТРАНСТВЕННЫЙ КП-СБОРОЧНЫЙ ЧЕРТЕЖ

Стадия	Масса	Масштаб
Р	бм табл	
Лист	Листов 1	

ЦНИИЭП торгово бытовых зданий и туристских комплексов

Инв.№ подл. | Подпись и дата | Взам.инв.№

ФОРМАТ	ЗОНА	ПОЗ	ОБОЗНАЧЕНИЕ	НАИМЕНОВАНИЕ	КОЛ.	ПРИМЕЧАНИЕ
				ДОКУМЕНТАЦИЯ		
А3			1.020-1/83.3-2 14СБ	СБОРОЧНЫЙ ЧЕРТЕЖ		
А4			1.020-1/83.3-2 00ТО	ТЕХНИЧЕСКОЕ ОПИСАНИЕ		
			ПЕРЕМЕННЫЕ ДАННЫЕ	ДЛЯ ИСПОЛНЕНИЙ:		
				1.020-1/83.3-2 14 КП-43		
				СБОРОЧНЫЕ ЕДИНИЦЫ		
А4	1		1.020-1/83.3-3 08-04	КАРКАС ПЛОСКИЙ КР-31	2	
А4	2		1.020-1/83.3-3 12-02	СЕТКА С-3	2	
				ИЗДЕЛИЕ ЗАКЛАДНОЕ		
А4	3		1.020-1/83.3-3 22	МН-7	2	
А4	4		1.020-1/83.3-3 27	МН-32	2	
				ДЕТАЛИ		
				СТЕРЖЕНЬ ГНУТЫЙ		
А4	5		1.020-1/83.3-3 31	СГ-1	4	
А4	6		1.020-1/83.3-3 32-05	СГ-8	4	
А4	7		1.020-1/83.3-3 32-09	СГ-12	2	
				СТ.ОТД.ГОСТ 5781-82		
БЧ	8		8.013.430	Ф8 А-III L=430	4	0.17КГ
БЧ	9		8.011.230	Ф8 А-I L=230	12	0.09КГ
БЧ	10		8.011.500	Ф8 А-I L=500	8	0.20КГ
БЧ	11		16.013.60	Ф16 А-III L=60	4	0.10КГ
				1.020-1/83.3-2 14-01 КП-44		
				СБОРОЧНЫЕ ЕДИНИЦЫ		
А4	1		1.020-1/83.3-3 08-05	КАРКАС ПЛОСКИЙ КР-32	2	
А4	2		1.020-1/83.3-3 12-02	СЕТКА С-3	2	
				ИЗДЕЛИЕ ЗАКЛАДНОЕ		
А4	3		1.020-1/83.3-3 22	МН-7	2	
А4	4		1.020-1/83.3-3 27	МН-32	2	
				ДЕТАЛИ		
				СТЕРЖЕНЬ ГНУТЫЙ		
А4	5		1.020-1/83.3-3 31	СГ-1	4	
А4	6		1.020-1/83.3-3 32-05	СГ-8	4	

ТПП КОРТ КиевЗНИИЭП

НАЧ.ОТД	ВОЛЫНСКИЙ		
Н.КОНТР.	ПРИГОРЕВ		
ГЛ.КОНСТР.	ШАЦ		
ГИП	ОСТРОВА		
РАЗРАБ.	ПТИЦЫНА		
ПРОВЕРИЛ	ОСИНА		
ИСПОЛНИЛ	ЛУКИНА		

1.020-1/83.3-2 14

КАРКАС ПРОСТРАНСТВЕННЫЙ КП-

СТАДИЯ	ЛИСТ	ЛИСТОВ
Р	1	2

ЦНИИЭП торгово-бытовых зданий и туристских комплексов

ФОРМАТ А4

ЭПВЦ Киев ЗНИИЭП ТПП КОРТ ОПЕРАТОР

ФОРМАТ	ЗОНА	ПОЗ	ОБОЗНАЧЕНИЕ	НАИМЕНОВАНИЕ	КОЛ	ПРИМЕЧАНИЕ
А4		7	1.020-1/83.3-3 32-09	СГ-12	2	
				СТ.ОТД.ГОСТ 5781-82		
БЧ		8	8.013.430	Ф8 А-III L=430	4	0.17КГ
БЧ		9	8.011.230	Ф8 А-I L=230	12	0.09КГ
БЧ		10	8.011.500	Ф8 А-I L=500	8	0.20КГ
БЧ		11	18.013.60	Ф18 А-III L=60	4	0.12КГ
				1.020-1/83.3-2 14-02 КП-45		
				СБОРОЧНЫЕ ЕДИНИЦЫ		
А4		1	1.020-1/83.3-3 08-06	КАРКАС ПЛОСКИЙ КР-33	2	
А4		2	1.020-1/83.3-3 12-03	СЕТКА С-4	2	
				ИЗДЕЛИЕ ЗАКЛАДНОЕ		
А4		3	1.020-1/83.3-3 22-01	МН-8	2	
А4		4	1.020-1/83.3-3 27	МН-32	2	
				ДЕТАЛИ		
				СТЕРЖЕНЬ ГНУТЫЙ		
А4		5	1.020-1/83.3-3 31	СГ-1	4	
А4		6	1.020-1/83.3-3 32-05	СГ-8	8	
А4		7	1.020-1/83.3-3 32-09	СГ-12	2	
				СТ.ОТД.ГОСТ 5781-82		
БЧ		8	12.013.430	Ф12 А-III L=430	4	0.38КГ
БЧ		9	8.011.230	Ф8 А-I L=230	8	0.09КГ
БЧ		10	8.011.500	Ф8 А-I L=500	8	0.20КГ
БЧ		11	22.013.60	Ф22 А-III L=60	4	0.18КГ

ВЗАМ.ИНВ.№ ПОДПИСЬ И ДАТА ИНВ.№ПОДЛ.

1.020-1/83.3-2 14

ЛИСТ 2

ФОРМАТ А4

Обозначение	Марка	№	Масса, кг
1.020-1/83.3-2 14	КП-43	1	41,68
-01	КП-44	1	43,73
-02	КП-45	2	51,84

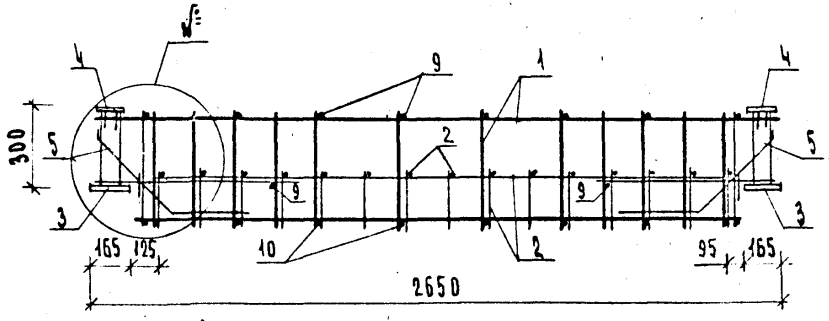

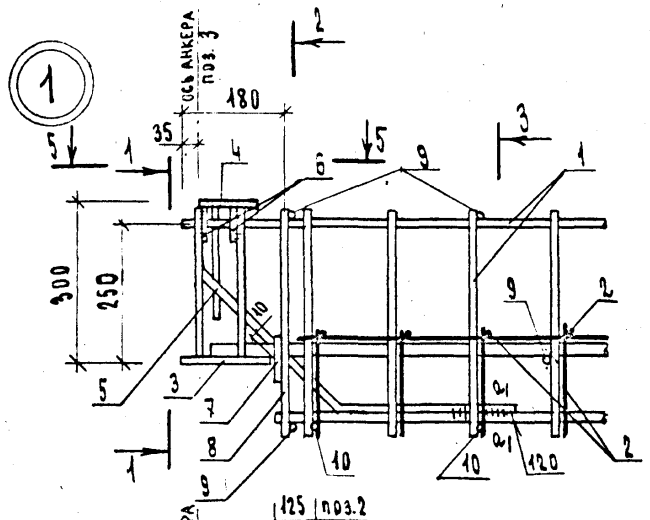

1-1

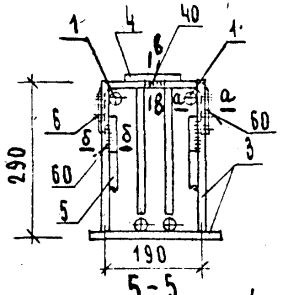

5-5

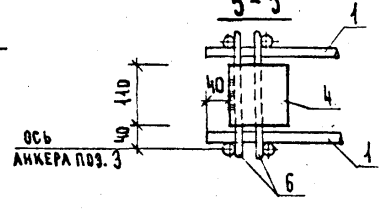

2-2

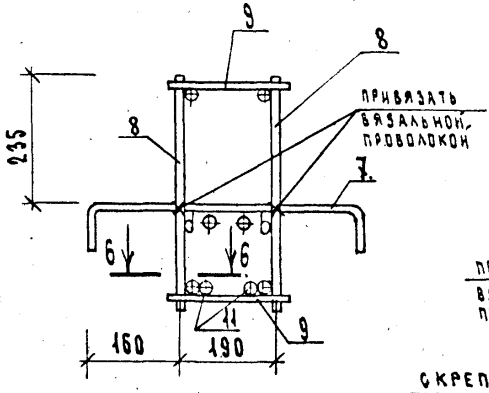

3-3

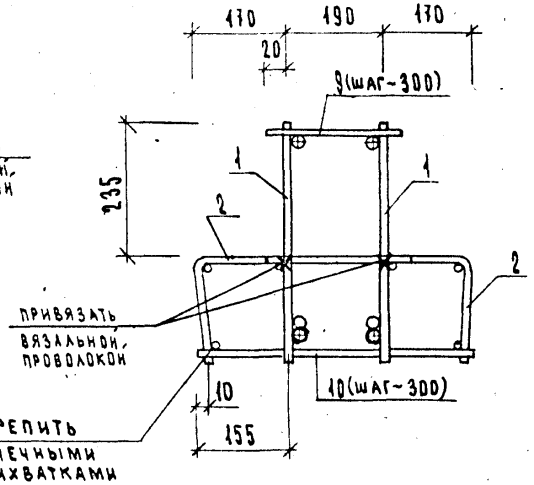

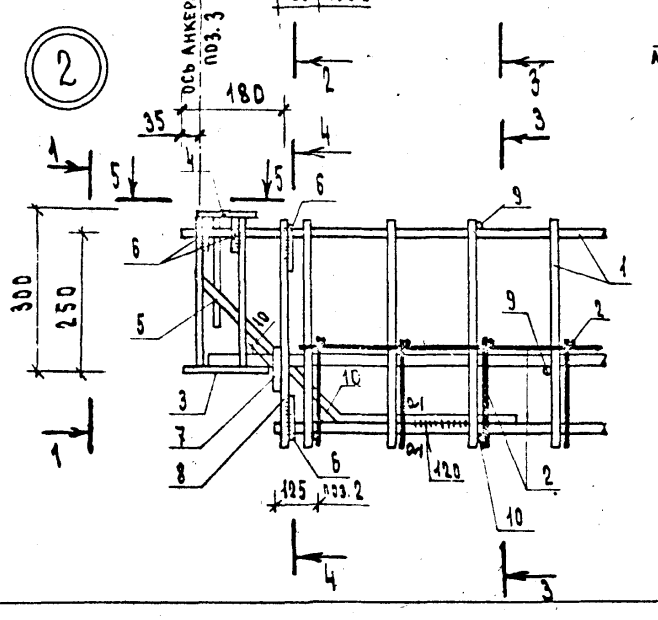

2-2

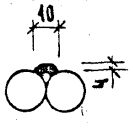

6-6

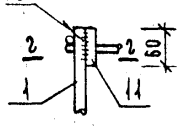

4-4

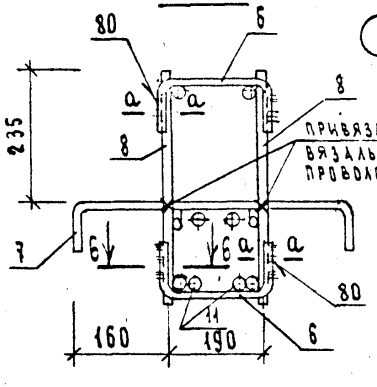

а-а

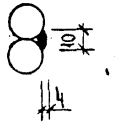

б-б

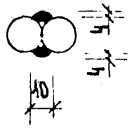

в-в

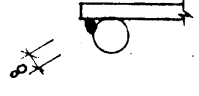

Нач. отд.	Волынский		
Н. контр.	Пригорев		
Гл. констр.	Шац		
Тип	Острова		
Разраб.	Птицына		
Проверил	Осина		
Исполнил	Лукина		

1.020-1/83.3-2 14СБ

Каркас пространственный КП-сборочный чертеж

Стадия	Масса	Масштаб
Р	СМ ТАБА	
Лист	Листов 1	

ЦНИИЭП торгово-бытовых зданий и туристских комплексов

Инв. № подл. | Подпись и дата | Взам. инв. №

ФОРМАТ	ЗОНА	ПОЗ	ОБОЗНАЧЕНИЕ	НАИМЕНОВАНИЕ	КОЛ	ПРИМЕЧАНИЕ
				ДОКУМЕНТАЦИЯ		
А3			1.020-1/83.3-2 15СБ	СБОРОЧНЫЙ ЧЕРТЕЖ		
А4			1.020-1/83.3-2 00ТО	ТЕХНИЧЕСКОЕ ОПИСАНИЕ		
			ПЕРЕМЕННЫЕ ДАННЫЕ	ДЛЯ ИСПОЛНЕНИЙ:		
				1.020-1/83.3-2 15 КП-46		
				СБОРОЧНЫЕ ЕДИНИЦЫ		
А4		1	1.020-1/83.3-3 10	КАРКАС ПЛОСКИЙ КР-37	2	
				СЕТКА		
А4		2	1.020-1/83.3-3 13	С-5	1	
А4		3	1.020-1/83.3-3 15-01	С-20	1	
				ИЗДЕЛИЕ ЗАКЛАДНОЕ		
А4		4	1.020-1/83.3-3 25	МН-24	2	
А4		5	1.020-1/83.3-3 28	МН-33	2	
				ДЕТАЛИ		
				СТЕРЖЕНЬ ГНУТЫЙ		
А4		6	1.020-1/83.3-3 31	СГ-1	4	
А4		7	1.020-1/83.3-3 32-12	СГ-18	4	
А4		8	1.020-1/83.3-3 34	СГ-14	2	
				СТ.ОТД.ГОСТ 5781-82		
БЧ		9	8.011.220	Ф8 А-I L=220	18	0.09КГ
БЧ		10	8.011.390	Ф8 А-I L=390	16	0.15КГ
БЧ		11	16.013.60	Ф16 А-III L=60	4	0.10КГ
				1.020-1/83.3-2 15-01 КП-47		
				СБОРОЧНЫЕ ЕДИНИЦЫ		
А4		1	1.020-1/83.3-3 10-01	КАРКАС ПЛОСКИЙ КР-38	2	
				СЕТКА		
А4		2	1.020-1/83.3-3 13-01	С-6	1	
А4		3	1.020-1/83.3-3 15-01	С-20	1	
				ИЗДЕЛИЕ ЗАКЛАДНОЕ		
А4		4	1.020-1/83.3-3 25-01	МН-25	2	
А4		5	1.020-1/83.3-3 28	МН-33	2	
				ДЕТАЛИ		

ЭПВЦ КиевЗНИИЭП | ТЛП КОРТ

НАЧОТД	Волынский	
НКОНТР	Григорев	
ГЛКОНСТР	Шац	
ГИП	Осина	
РАЗРАБ	Лукина	
ПРОВЕРИЛ	Острова	
ИСПОЛНИЛ	Птицына	

1.020-1/83.3-2 15

КАРКАС ПРОСТРАНСТВЕННЫЙ КП-

СТАДИЯ	ЛИСТ	ЛИСТОВ
Р	1	2

ЦНИИЭП торгово-бытовых зданий и туристских комплексов

ФОРМАТ А4

ФОРМАТ	ЗОНА	ПОЗ	ОБОЗНАЧЕНИЕ	НАИМЕНОВАНИЕ	КОЛ	ПРИМЕЧАНИЕ
				СТЕРЖЕНЬ ГНУТЫЙ		
А4		6	1.020-1/83.3-3 31	СГ-1	4	
А4		7	1.020-1/83.3-3 32-05	СГ-8	20	
А4		8	1.020-1/83.3-3 32-08	СГ-11	4	
А4		9	1.020-1/83.3-3 34	СГ-14	2	
				СТ.ОТД.ГОСТ 5781-82		
БЧ		10	10.011.220	Ф10 А-I L=220	10	0.14КГ
БЧ		11	10.011.390	Ф10 А-I L=390	10	0.24КГ
БЧ		12	18.013.60	Ф18 А-III L=60	4	0.12КГ

Сигник

ОПЕРАТОР | ТЛП КОРТ

ЭПВЦ Киев ЗНИИЭП

ВЗАМ.ИНВ.№ | ПОДПИСЬ И ДАТА | ИНВ.№ПОДЛ.

1.020-1/83.3-2 15

ЛИСТ 2

ФОРМАТ А4

Рис. 1

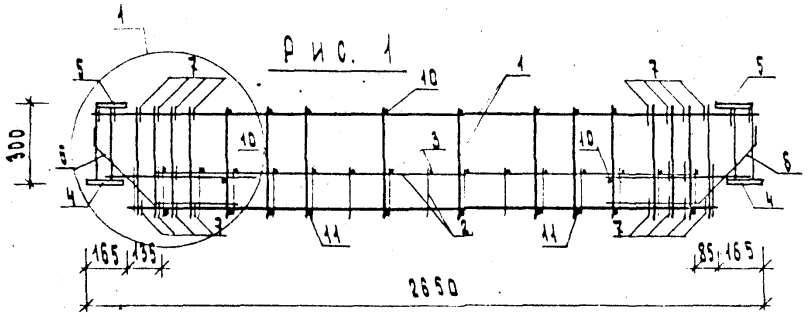

Рис. 2

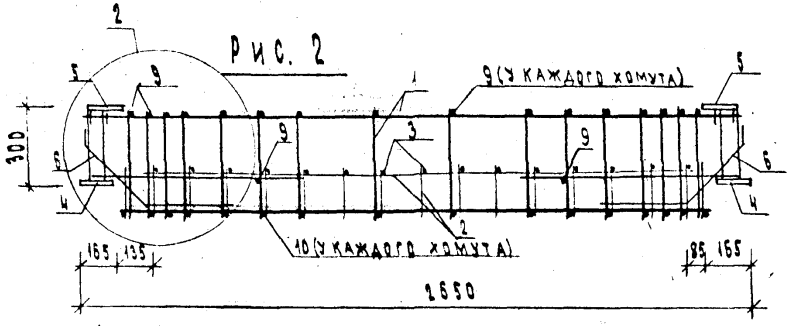

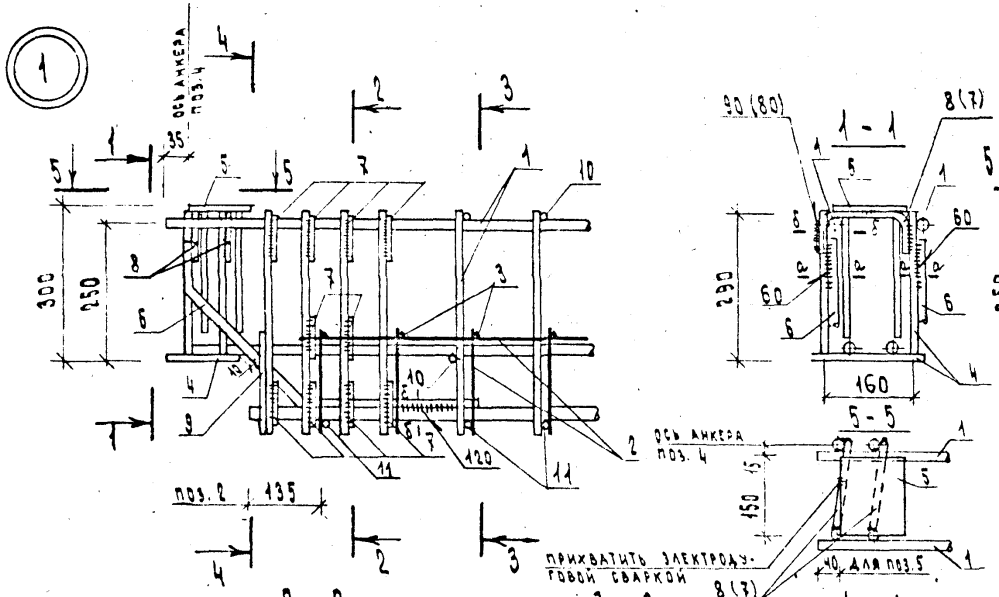

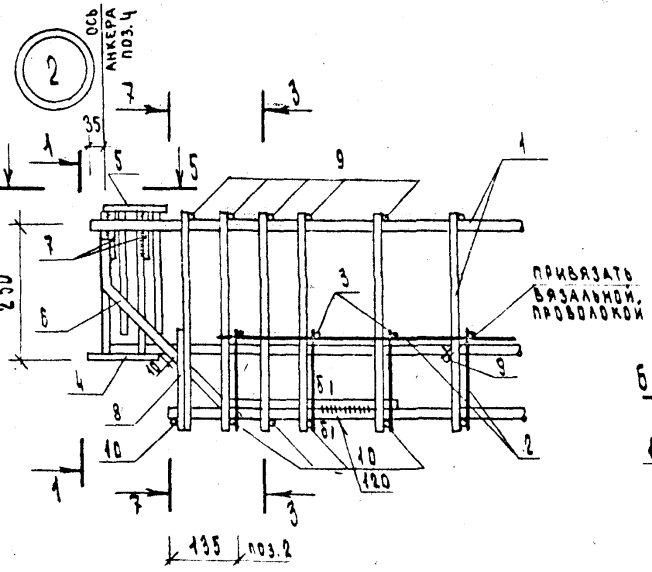

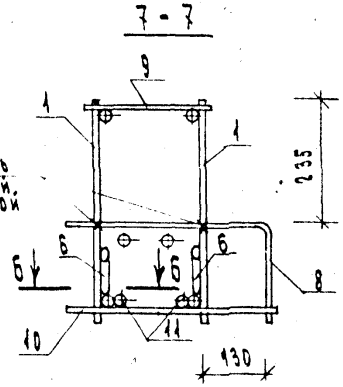

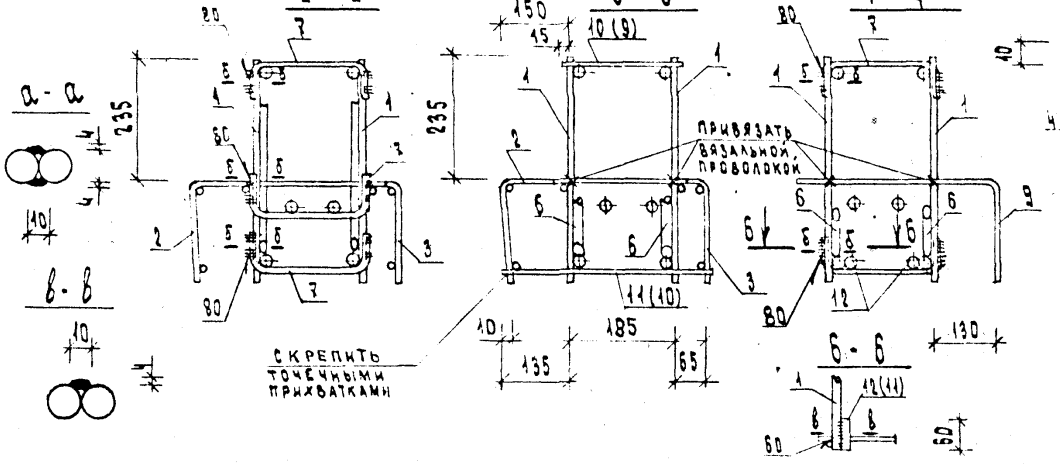

Обозначение	Марка	Рис.	Масса, кг
1.020-1/83.3-2 15	КП-46	2	46,11
-01	КП-47	1	57,08

На сечениях размеры и позиции в скобках относятся к рис. 2

Нач. отд.	Волынский		
Н. контр.	Пригорев		
Гл. констр.	Шац		
ГИП	Осина		
Разраб.	Птицына		
Проверил	Острова		
Исполнил	Лукина		

1.020-1/83.3-2 15СБ

Каркас пространственный КП-сборочный чертеж

Стадия	Масса	Масштаб
Р	см. табл.	
Лист	Листов 1	

ЦНИИЭП торгово-бытовых зданий и туристских комплексов

Инв. № подл. | Подпись и дата | Взам. инв. №

ФОРМАТ	ЗОНА	ПОЗ	ОБОЗНАЧЕНИЕ	НАИМЕНОВАНИЕ	КОЛ	ПРИМЕЧАНИЕ
				ДОКУМЕНТАЦИЯ		
А3			1.020-1/83.3-2 16СВ	СБОРОЧНЫЙ ЧЕРТЕЖ		
А4			1.020-1/83.3-2 00ТО	ТЕХНИЧЕСКОЕ ОПИСАНИЕ		
				ПЕРЕМЕННЫЕ ДАННЫЕ ДЛЯ ИСПОЛНЕНИЙ:		
				1.020-1/83.3-2 16 КП-48		
				СБОРОЧНЫЕ ЕДИНИЦЫ		
А4	1		1.020-1/83.3-3 10	КАРКАС ПЛОСКИЙ КР-37	2	
А4	2		1.020-1/83.3-3 14-02	СЕТКА С-12	1	
				ИЗДЕЛИЕ ЗАКЛАДНОЕ		
А4	3		1.020-1/83.3-3 25	МН-24	2	
А4	4		1.020-1/83.3-3 28	МН-33	2	
				ДЕТАЛИ		
				СТЕРЖЕНЬ ГНУТЫЙ		
А4	5		1.020-1/83.3-3 31	СГ-1	4	
А4	6		1.020-1/83.3-3 32-12	СГ-18	4	
А4	7		1.020-1/83.3-3 33	СГ-13	2	
				СТ.ОТД.ГОСТ 5781-82		
ВЧ	8		8.011.220	Ф8 А-I L=220	18	0.09КГ
ВЧ	9		8.011.340	Ф8 А-I L=340	16	0.13КГ
ВЧ	10		16.013.60	Ф16 А-III L=60	4	0.10КГ
				1.020-1/83.3-2 16-01 КП-49		
				СБОРОЧНЫЕ ЕДИНИЦЫ		
А4	1		1.020-1/83.3-3 10-01	КАРКАС ПЛОСКИЙ КР-38	2	
А4	2		1.020-1/83.3-3 14-03	СЕТКА С-13	1	
				ИЗДЕЛИЕ ЗАКЛАДНОЕ		
А4	3		1.020-1/83.3-3 25-01	МН-25	2	
А4	4		1.020-1/83.3-3 28	МН-33	2	
				ДЕТАЛИ		
				СТЕРЖЕНЬ ГНУТЫЙ		
А4	5		1.020-1/83.3-3 31	СГ-1	4	
А4	6		1.020-1/83.3-3 32-05	СГ-8	20	
А4	7		1.020-1/83.3-3 32-08	СГ-11	4	

ТЛП КОРТ КиевЗНИИЭП

ТД	ВОЛЫНСКИЙ	
ТР	ПРИГОРЕВ	
КОНСТР	ШАЦ	
П	ОСТРОВА	
ЗРАБ	ЛУКИНА	
ОВЕРИЛ	ОСИНА	
ЫПОЛНИЛ	ПТИЦЫНА	

1.020-1/83.3-2 16

КАРКАС ПРОСТРАНСТВЕННЫЙ КП-

СТАДИЯ	ЛИСТ	ЛИСТОВ
Р	1	2

ЦНИИЭП торгово-бытовых зданий и туристских комплексов

ФОРМАТ А4

ФОРМАТ	ЗОНА	ПОЗ	ОБОЗНАЧЕНИЕ	НАИМЕНОВАНИЕ	КОЛ	ПРИМЕЧАНИЕ
А4		8	1.020-1/83.3-3 33	СГ-13	2	
				СТ.ОТД.ГОСТ 5781-82		
ВЧ		9	10.011.220	Ф10 А-I L=220	10	0.14КГ
ВЧ		10	10.011.340	Ф10 А-I L=340	8	0.21КГ
ВЧ		11	18.013.60	Ф18 А-III L=60	4	0.12КГ

ЭПВЦ Киев ЗНИИЭП ОПЕРАТОР ТЛП КОРТ

Инв.№ подл. | Подпись и дата | Взам. инв. №

1.020-1/83.3-2 16

ЛИСТ 2

ФОРМАТ А4

Рис. 1

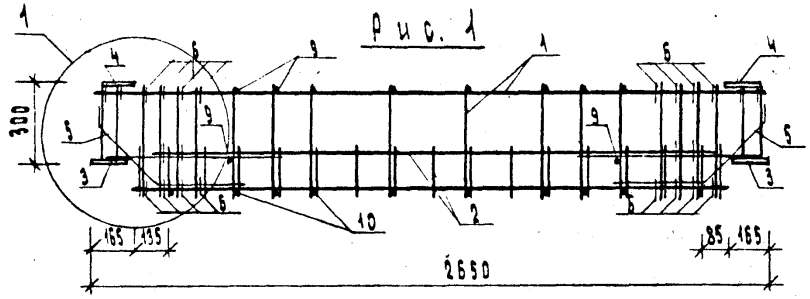

Рис. 2

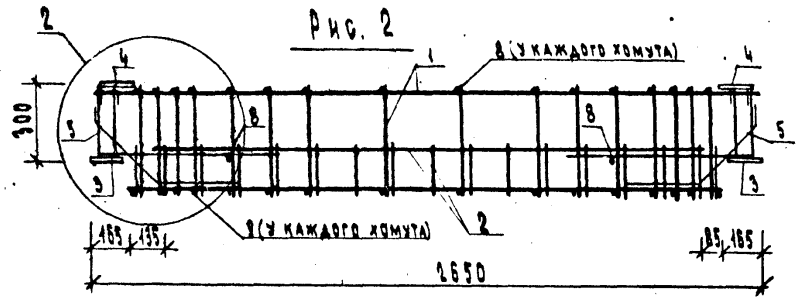

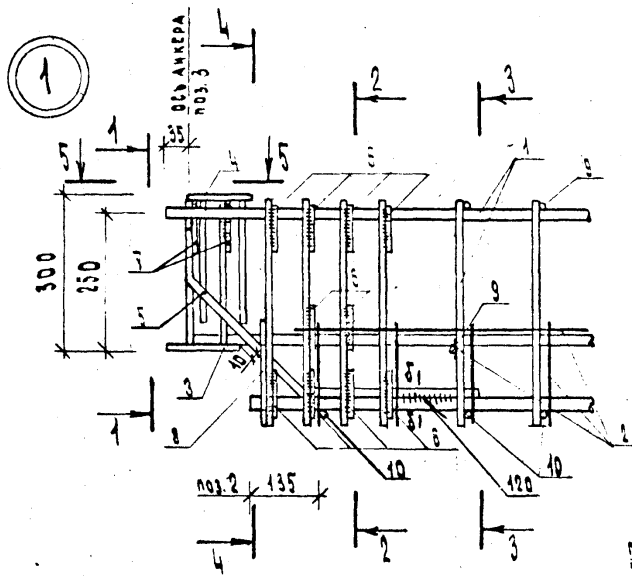

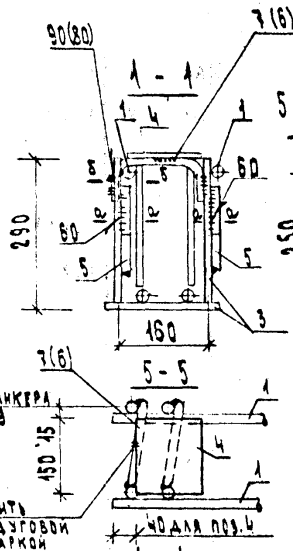

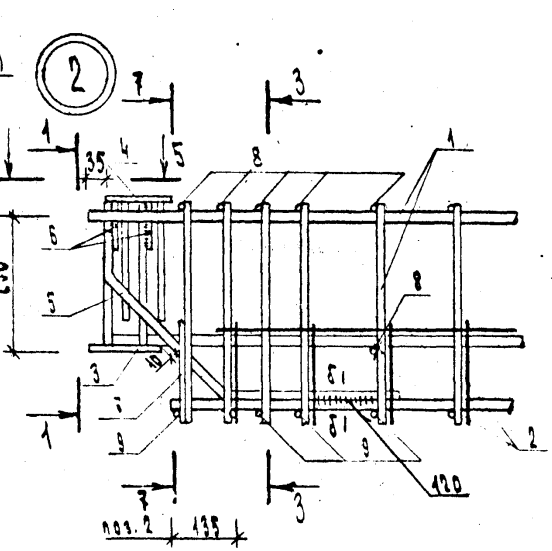

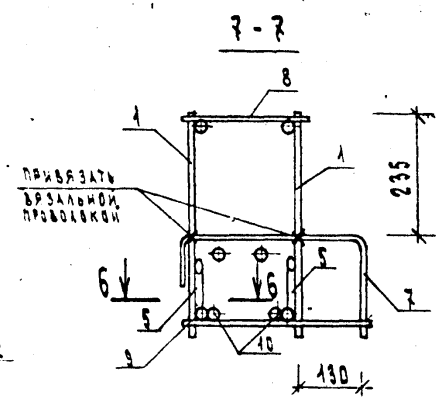

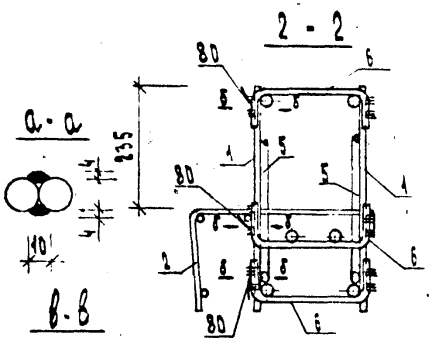

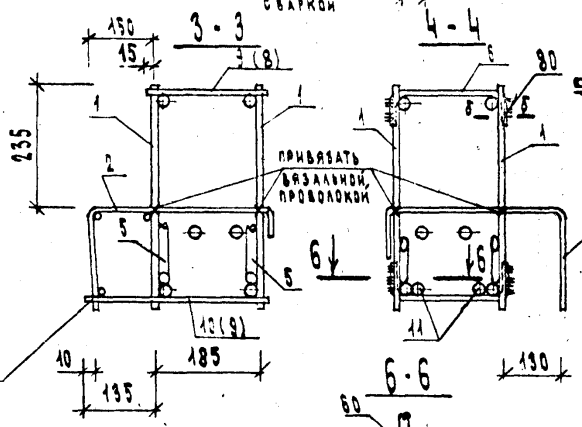

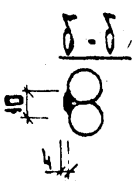

Обозначение	Марка	Рис.	Масса, кг
1.020-1/83.3-2 16	КП-48	2	43,97
-01	КП-49	1	55,01

На сечениях размеры и позиции в скобках относятся к рис. 2

Нач. отд.	Волынский	
Н. контр.	Пригорев	
Гл. констр.	Шац	
ГИП	Осина	
Разраб.	Птицына	
Проверил	Острова	
Исполнил	Лукина	

1.020-1/83.3-2 16 СБ

Каркас пространственный КП-сборочный чертеж

Стадия	Масса	Масштаб
Р	см. табл.	
Лист	Листов 1	

ЦНИИЭП торговых зданий и туристских комплексов

Инв. № подл. | Подпись и дата | Взам. инв. №

ФОРМАТ	ЗОНА	ПОЗ	ОБОЗНАЧЕНИЕ	НАИМЕНОВАНИЕ	КОЛ	ПРИМЕЧАНИЕ
				ДОКУМЕНТАЦИЯ		
А3			1.020-1/83.3-2 17СВ	СБОРОЧНЫЙ ЧЕРТЕЖ		
А4			1.020-1/83.3-2 00ТО	ТЕХНИЧЕСКОЕ ОПИСАНИЕ		
			ПЕРЕМЕННЫЕ ДАННЫЕ	ДЛЯ ИСПОЛНЕНИЙ:		
				1.020-1/83.3-2 17 КП-50		
				СБОРОЧНЫЕ ЕДИНИЦЫ		
А4		1	1.020-1/83.3-3 11	КАРКАС ПЛОСКИЙ КР-39	2	
А4		2	1.020-1/83.3-3 29	ИЗДЕЛИЕ ЗАКЛАДНОЕ МН-34	2	
				ДЕТАЛИ		
БЧ		3	6.011.160	СТ.ОТД.ГОСТ 5781-82 Ф6 А-I L=160	58	0.03КГ
А3		4	1.400-9 Л.8	ПЕТЛЯ УНИФИЦИРОВАННАЯ УП1-3	2	
				1.020-1/83.3-2 17-01 КП-51		
				СБОРОЧНЫЕ ЕДИНИЦЫ		
А4		1	1.020-1/83.3-3 11-01	КАРКАС ПЛОСКИЙ КР-40	2	
А4		2	1.020-1/83.3-3 29	ИЗДЕЛИЕ ЗАКЛАДНОЕ МН-34	2	
				ДЕТАЛИ		
БЧ		3	6.011.160	СТ.ОТД.ГОСТ 5781-82 Ф6 А-I L=160	58	0.03КГ
А3		4	1.400-9 Л.9	ПЕТЛЯ УНИФИЦИРОВАННАЯ УП1-3	2	
				1.020-1/83.3-2 17-02 КП-52		
				СБОРОЧНЫЕ ЕДИНИЦЫ		
А4		1	1.020-1/83.3-3 11-02	КАРКАС ПЛОСКИЙ КР-41	2	

ЧОТД	ВОЛЫНСКИЙ	
ТР	ПРИГОРЕВ	
ОНСТР	ШАЦ	
Л	ОСИНА	
ЗРАБ	ЛУКИНА	
ОВЕРИЛ	ОСТРОВА	
ПОЛНИЛ	ПТИЦЫНА	

1.020-1/83.3-2 17

КАРКАС ПРОСТРАНСТВЕННЫЙ КП-

СТАДИЯ	ЛИСТ	ЛИСТОВ
Р	1	2

ЦНИИЭП торгово бытовых зданий и туристских комплексов

ФОРМАТ А4

ЭПВЦ Киев ЗНИИЭП | ТЛП КОРТ | ВЗАМ ИНВ № | ПОДПИСЬ И ДАТА | ИНВ № ПОДЛ

ФОРМАТ	ЗОНА	ПОЗ	ОБОЗНАЧЕНИЕ	НАИМЕНОВАНИЕ	КОЛ	ПРИМЕЧАНИЕ
А4		2	1.020-1/83.3-3 29	ИЗДЕЛИЕ ЗАКЛАДНОЕ МН-34	2	
				ДЕТАЛИ		
БЧ		3	6.011.160	СТ.ОТД.ГОСТ 5781-82 Ф6 А-I L=160	28	0.03КГ
А3		4	1.400-9 Л.9	ПЕТЛЯ УНИФИЦИРОВАННАЯ УП1-1	2	
				1.020-1/83.3-2 17-03 КП-53		
				СБОРОЧНЫЕ ЕДИНИЦЫ		
А4		1	1.020-1/83.3-3 11-03	КАРКАС ПЛОСКИЙ КР-42	2	
А4		2	1.020-1/83.3-3 29	ИЗДЕЛИЕ ЗАКЛАДНОЕ МН-34	2	
				ДЕТАЛИ		
БЧ		3	6.011.160	СТ.ОТД.ГОСТ 5781-82 Ф6 А-I L=160	28	0.03КГ
А3		4	1.400-9 Л.9	ПЕТЛЯ УНИФИЦИРОВАННАЯ УП1-1	2	

1.020-1/83.3-2 17

ЛИСТ 2

19847 39

ФОРМАТ А4

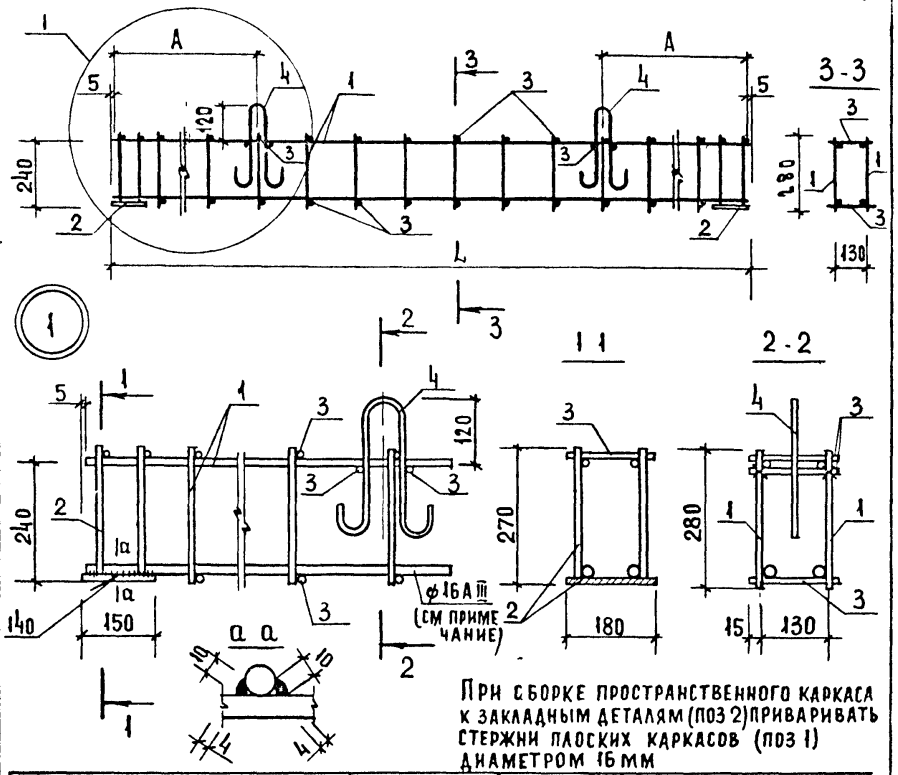

При сборке пространственного каркаса к закладным деталям (поз 2) приваривать стержни плоских каркасов (поз 1) диаметром 16 мм

ОБОЗНАЧЕНИЕ	МАРКА	L мм	A мм	МАССА, кг
1 020 1/83 3-2 17	КП-50	5530	1190	36,31
-01	КП-51	5630	1190	36,75
-02	КП-52	2530	590	19,78
-03	КП-53	2630	590	20,21

Нач отд	Волынский		
Н контр	Пригорев		
Гл констр	Шац		
ГИП	Острова		
Разраб	Птицына		
Проверил	Осина		
Исполнил	Лукина		

1 020-1/83 3-2 17 СБ

КАРКАС ПРОСТРАНСТВЕННЫЙ КП-СБОРОЧНЫЙ ЧЕРТЕЖ

СТАДИЯ	МАССА	МАСШТАБ
Р	СМ ТАБЛ	
ЛИСТ	ЛИСТОВ 1	

ЦНИИЭП торгово-бытовых зданий и туристских комплексов

Инв № подл | Подп и дата | Взам инв №

Инв N подл | Подпись и дата | Взам инв N

gost.e-ecolog.ru

Лист

Формат А4