типовой проект

407-3-648.94

Трансформаторная подстанция с четырьмя кабельными вводами 10(6) кВ на два трансформатора мощностью до 2×630 кВА

тип К-42-630 М6

Альбом 2

АСИ Строительные изделия стр. 2... 13

				Привязан	
					Листов
Инв. N					

gost.e-ecolog.ru

типовой проект

407-3-648.94

Трансформаторная подстанция с четырьмя кабельными вводами 10(6) кВ на два трансформатора мощностью до 2×630 кВА

тип К-42-630 М6

Альбом 2

СОСТАВ ПРОЕКТА

Альбом 1	ПЗ	Пояснительная записка
	АС	Архитектурно-строительные решения
	ЭП	Электротехническая часть
	ЭПК	Электромонтажные конструкции
Альбом 2	АС.И	Строительные изделия
Альбом 3	ЭП.СО	Спецификация оборудования
	ЭП.ЛО	Опросные листы
Альбом 4	С	Сметы

РАЗРАБОТАН

Ивановским отделением института

Гипрокоммунэнерго

Директор Л. Комаров

Главный инженер проекта Е. Осипов

Утвержден Минстроем России

Письмо № 9-3-1/192 от 22.12.94

Введен в действие Ивановским отделением института "Гипрокоммунэнерго"

Приказ № 6 от 12.05.95

© ГП ЦПП, 1996

Привязан

Инв. N

Листов

Ц 00274-02 2

Обозначение	Наименование	Стр.
407-3-648.94 АС.И-00	Содержание альбома	2
407-3-648.94 АС.И-ТУ	Технические условия	
407-3-648.94 АС.И-П1 СБ	Плита П1	3
407-3-648.94 АС.И-МН4	МН4	4
407-3-648.94 АС.И-С1	С1	
407-3-648.94 АС.И-МН1	Изделие закладное МН1	5
407-3-648.94 АС.И-МН2	Изделие закладное МН2	
407-3-648.94 АС.И-МН3	Изделие закладное МН3	6
407-3-648.94 АС.И-МН5	Изделие закладное МН5	
407-3-648.94 АС.И-ПГ-1	Панель ПГ-1 (ПГ 8.9.7.8-5Г-А)	7
407-3-648.94 АС.И-ВЖ1	Вентиляционная жалюзийная решетка ВЖ1	
407-3-648.94 АС.И-ВЖ3	Вентиляционная жалюзийная решетка ВЖ3	8
407-3-648.94 АС.И-В1Ж СБ	Ворота В1Ж	9
407-3-648.94 АС.И-ВК1	ВК1	10
407-3-648.94 АС.И-ПВЛ	ПВЛ	11
407-3-648.94 АС.И-ПВП	ПВП	12
407-3-648.94 АС.И-ВЖ2	ВЖ2	13

Взамен инв. N | Подпись и дата | Инв. N подл.

Привязан

Инв. N

Изм.	Колуч	Лист	N°док	Подпись	Дата
Нач. отд.		Шустов			
Н. контр.					
Зав. гр.		Стрежнев			
Исполн.		Бурова			

ТП 407-3-648.94 АС.И-00

Содержание альбома

Стадия	Лист	Листов
Р	1	

ГИПРОКОММУНЭНЕРГО
Ивановское отделение

Формат А4

Альбом содержит рабочие чертежи индивидуальных железобетонных, металлических и деревянных изделий, выполненных с учетом действующих типовых и унифицированных решений

ЖЕЛЕЗОБЕТОННЫЕ ИЗДЕЛИЯ

Техническое описание, требование и перечень нормативных документов см. типовую серию 1.231.9-7. Панели отличаются от типовых наличием отверстий для прохода коммуникаций.

МЕТАЛЛИЧЕСКИЕ ИЗДЕЛИЯ

Изготовление сварных сеток следует производить контактно-точечной сваркой Требования по изготовлению сеток см. СН и П 3.03.01-87.

Для изготовления соединительных и закладных деталей, жалюзийных решеток и щитов применять ручную сварку электродами марки Э-42 по ГОСТ 9465-79*. Типы сварных швов по ГОСТ 5264-80* и ГОСТ 14098-91.

Требования по изготовлению закладных и соединительных деталей см. пояснительную записку тип. серии 3.400.2-14.93.

Необетонируемые поверхности закладных и соединительных деталей покрыть антикоррозийной защитой в виде цинковой металлизации толщиной 120...150 мкм.

Жалюзийные решетки грунтовать одним слоем ГФ-021 с последующей окраской двумя слоями эмали ПФ-133.

ДЕРЕВЯННЫЕ ИЗДЕЛИЯ

Все деревянные изделия подвергнуть глубокой пропитке антипиренами и обработать антисептиками.

Взамен инв. N | Подпись и дата | Инв. N подл.

Привязан

Инв. N

Изм	Колуч	Лист	N°док	Подпись	Дата

ТП 407-3-648.94 АС.И-ТУ

Лист

Формат А4

Типовой проект 407-3-648.94 Альбом

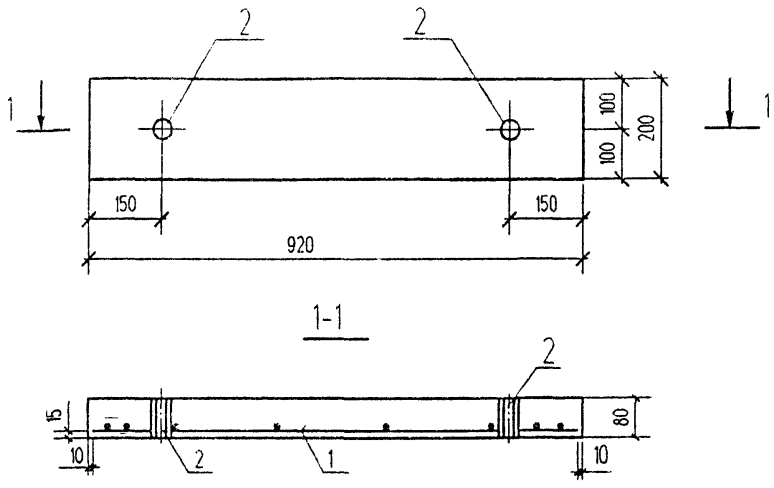

Поз	Обозначение	Наименование	Кол	Приме-чание
		Сборочные единицы		
1	407-3-648.94 АС.И-С1	Сетка С1	1	0.5 КГ
2	407-3-648.94 АС.И-МН4	Закладное изделие МН4	2	1.5 КГ
		Материалы		
		Бетон класса В 12.5		0.017 м³

Ведомость расхода стали на элемент, кг

Марка элемента	Изделия арматурные				Изделия закладные							Общий расход
	Арматура класса Вр-1 ГОСТ 6727-60*			Всего	Арматура класса AI ГОСТ 5781-82*			Прокат марки В Ст3 кп2 ГОСТ 10704-91			Всего	
	Ф4		Итого		Ф8		Итого	Труба ф40х2		Итого		
П1	0.50		0.50	0.50	0.2		0.2	2.8		2.8	3.0	3.50

Привязан

Инв. N

Изм.	Кол.уч	Лист	N°док	Подпись	Дата
Нач. отд		Шустов			
Н. контр					
Зав. гр.		Стрежнев			
Исполн.		Чухнина			
Исполн.					

ТП 407-3-648.94 АС.И-П1 СБ

Плита П1

Стадия	Масса	Масштаб
Р	42,5кг	1 10

Лист 1 Листов 1

ГИПРОКОММУНЭНЕРГО
Ивановское отделение

Ц00274-02 4

Формат А3

Взамен инв. N | Подпись и дата | Инв. N подл.

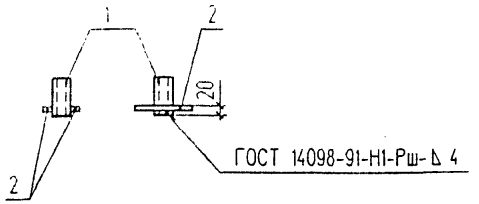

Поз.	Наименование	Кол.	Масса един. кг
	Документация		
	Технические условия		
	Детали		
1	Труба $\frac{\text{Ф40х2 ГОСТ 10704-91 -}}{\text{В Ст3 кл2 ГОСТ10705-80}}$ L=80	1	1.4
2	Ф8 AI ГОСТ 5781-82* L=120	2	0.05
	Итого		1.5

Привязан

Инв. N

Изм.	Кол.уч.	Лист	N°док.	Подпись	Дата	ТП 407-3-648.94 АС.И-МН4	Лист 1

Формат А4

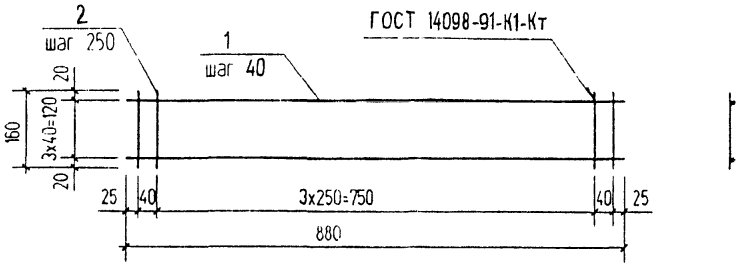

Поз.	Наименование	Кол.	Масса един. кг
	Документация		
	Технические условия		
	Детали		
	Ф4 Вр ГОСТ 6727-80*		
1	L=880	4	0.09
2	L=160	7	0.02
	Итого		0.5

Привязан

Инв. N

Изм.	Кол.уч.	Лист	N°док.	Подпись	Дата	ТП 407-3-648.94 АС.И-С1	Лист 1

Формат А4

Типовой проект 407-3-648.94 Альбом 2

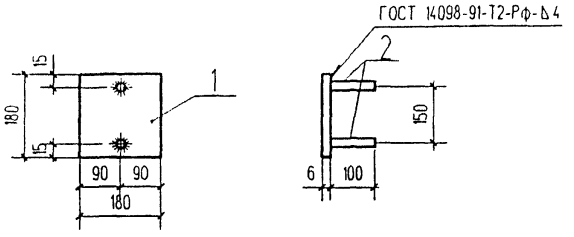

Поз.	Наименование	Кол.	Масса един. кг
	Документация		
	Технические условия		
	Детали		
1	Полоса 6х180 ГОСТ 103-76* / С235 ГОСТ 27772-88 L=180	1	1,53
2	Ф8 AIII ГОСТ 5781-82 L=100	2	0,04

Взамен инв. N

Подпись и дата

Инв. N подл.

Привязан

Инв. N

Изм.	Кол.уч.	Лист	N док.	Подпись	Дата
Нач. отд.		Шустов			
Н. контр.					
Зав. гр.		Стрежнев			
Исполн.		Чухнина			
Исполн.					

ТП 407-3-648.94 АС.И-МН1

Изделие закладное МН1

Стадия	Масса	Масштаб
Р	1,61	1 : 10
Лист	Листов 1	

ГИПРОКОММУНЭНЕРГО
Ивановское отделение

Формат А4

Типовой проект 407-3-648.94 Альбом 2

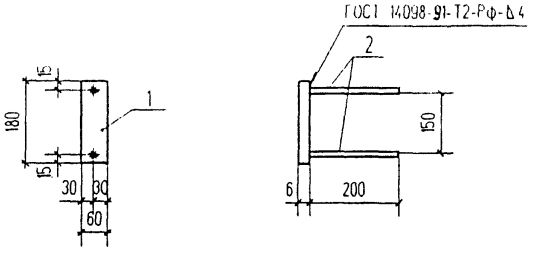

Поз.	Наименование	Кол.	Масса един. кг
	Документация		
	Технические условия		
	Детали		
1	Полоса 6х60 ГОСТ 103-76* / С235 ГОСТ 27772-88 L=180	1	0,51
2	Ф8 AI ГОСТ 5781-82* L=200	2	0,08

Взамен инв. N

Подпись и дата

Инв. N подл.

Привязан

Инв. N

Изм.	Кол.уч.	Лист	N док.	Подпись	Дата
Нач. отд.		Шустов			
Н. контр.					
Зав. гр.		Стрежнев			
Исполн.		Чухнина			
Исполн.					

ТП 407-3-648.94 АС.И-МН2

Изделие закладное МН2

Стадия	Масса	Масштаб
Р	0,67	1 : 10
Лист	Листов 1	

ГИПРОКОММУНЭНЕРГО
Ивановское отделение

У00274-02 6

Формат А4

Типовой проект 407-3-648.94 Альбом 2

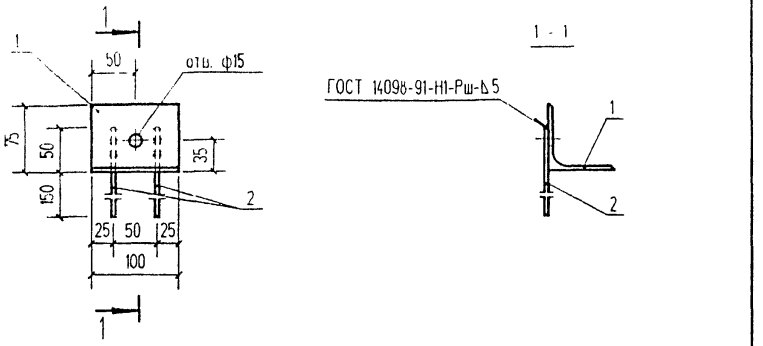

Поз.	Наименование	Кол.	Масса един. кг
	Документация		
	Технические условия		
	Детали		
1	Уголок 75х75х6 ГОСТ 8509-86 / С235 ГОСТ 27772-88 L=100	1	0.69
2	Ф6 AI ГОСТ 5781-82* L=200	2	0.044

Привязан

Инв. N

Взаимн.N

Подпись и дата

Инв. N подл.

Изм.	Кол.уч.	Лист	N док.	Подпись	Дата
Нач. отд.		Шустов			
Н. контр.					
Зав. гр.		Стрежнев			
Исполн.		Чухнина			
Исполн.					

ТП 407-3-648.94 АС.И-МН3

Изделия закладное МН3

Стадия	Масса	Масштаб
Р	0,79	1 : 10
Лист	Листов 1	

ГИПРОКОММУНЭНЕРГО
Ивановское отделение

Формат А4

Типовой проект 407-3-648.94 Альбом 2

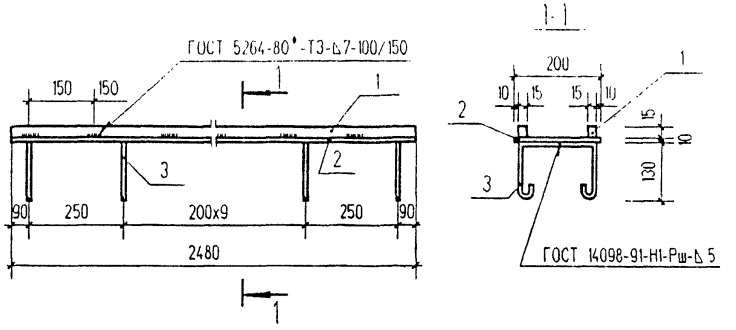

Поз.	Наименование	Кол.	Масса един. кг
	Документация		
	Технические условия		
	Детали		
1	Профиль 15х15 ГОСТ 2591-88 / С235 ГОСТ 27772-88 L=2480	2	4.4
2	Полоса 10х200 ГОСТ 103-76* / С235 ГОСТ 27772-88 L=2480	1	38.94
3	Ф8 AIII ГОСТ5781-82* L=600	12	0.24

Привязан

Инв. N

Взаимн.N

Подпись и дата

Инв. N подл.

Изм.	Кол.уч.	Лист	N док.	Подпись	Дата
Нач. отд.		Шустов			
Н. контр.					
Зав. гр.		Стрежнев			
Исполн.		Чухнина			
Исполн.					

ТП 407-3-648.94 АС.И-МН5

Изделие закладное МН5

Стадия	Масса	Масштаб
Р	50,62	1 : 10
Лист	Листов 1	

ГИПРОКОММУНЭНЕРГО
Ивановское отделение

Ц 00274-02 7

Формат А4

Типовой проект 407-3-648.94 Альбом 2

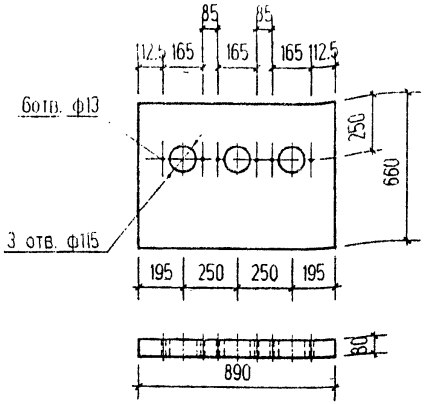

Поз.	Обозначение	Наименование	Кол.	Примечание
		Сборочные единицы		
	1.2319-7.2-24.0.00 СБ	Панель ПГ 8.9.7.8-5Г	1	
		Материалы		
		Бетон кл. В 3,5		0,043 м³

Привязан

Инв. N

Изм.	Кол.уч	Лист	N док	Подпись	Дата
Нач. отд		Шустов			
Н. контр.					
Зав. гр.		Стрежнев			
Исполн		Чухнина			
Исполн.					

ТП 407-3-648.94 АС.И-ПГ-1

Панель ПГ-1
(ПГ 8.9.7.8-5Г-А)

Стадия	Масса	Масштаб
Р	60.0	1 : 20
Лист	Листов 1	

ГИПРОКОММУНЭНЕРГО
Ивановское отделение

Формат А4

Взам.инв.N | Подпись и дата | Инв. N подл.

Типовой проект 407-3-648.94 Альбом 2

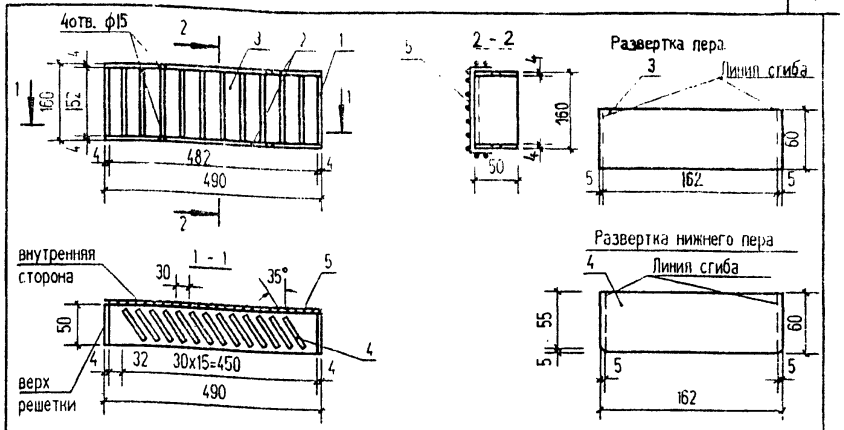

Поз.	Наименование	Кол.	Масса един. кг
	Документация		
	Технические условия		
	Детали		
1	Полоса 4х50 ГОСТ 103-76* / Ст3 кп2 ГОСТ 535-88* L=152	2	0,24
2	L=490	2	0,77
3	Полоса 16х60 ГОСТ 103-76* / Ст3 кп2 ГОСТ 535-88* L=162	15	0,13
4	L=162	1	0,13
5	Сетка Р-10-12 ГОСТ 5336-80* 0,1м²	1	0,22

Привязан

Инв. N

Изм.	Кол.уч	Лист	N док	Подпись	Дата
Нач. отд.		Шустов			
Н. контр.					
Зав. гр.		Стрежнев			
Исполн.		Чухнина			
Исполн.					

ТП 407-3-648.94 АС.И-ВЖ1

Вентиляционная жалюзийная решетка ВЖ1

Стадия	Масса	Масштаб
Р	4.36	1 : 20 1 : 10
Лист	Листов 1	

ГИПРОКОММУНЭНЕРГО
Ивановское отделение

Ц00274-02 8

Формат А4

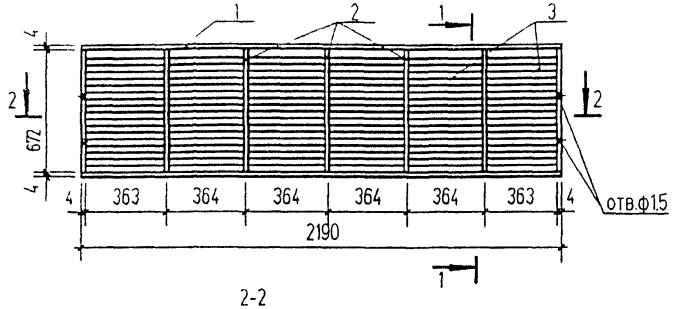

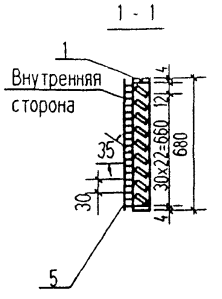

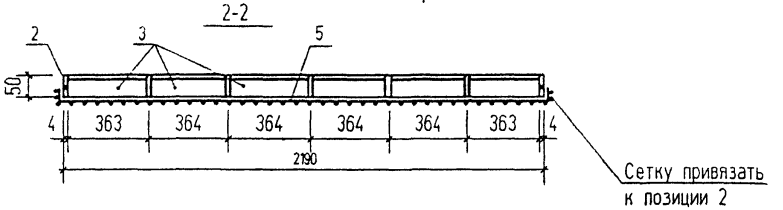

Развертка пера

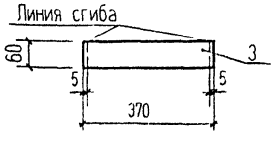

Развертка нижнего пера

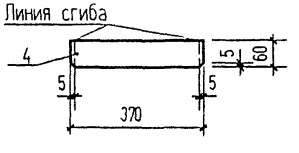

Поз.	Наименование	Кол.	Масса един кг
	Документация		
	Технические условия		
	Детали		
	Полоса $\frac{4х50\ ГОСТ\ 103\text{-}76^{*}}{Ст3\ кп2\ ГОСТ\ 535\text{-}88^{*}}$		
1	L=2190	2	3.4
2	L=672	7	1.1
	Полоса $\frac{1.6х60\ ГОСТ\ 103\text{-}76^{*}}{Ст3\ кп2\ ГОСТ\ 535\text{-}88^{*}}$		
3	L=370	132	0.3
4	L=370	6	0.3
5	Сетка Р-10-1.2 ГОСТ 5336-80* 1.6м²	1	3.52

Привязан

Инв. N

Взамен инв. N | Подпись и дата | Инв. N подл.

Изм.	Кол.уч.	Лист	N док.	Подпись	Дата
Нач. отд.		Шустов			
Н. контр.					
Зав. гр.		Стрежнев			
Исполн.		Чухнина			
Исполн.					

ТП 407-3-648.94 АС.И-ВЖ3

Вентиляционная жалюзийная решетка ВЖ3

Стадия	Масса	Масштаб
Р	59.42	1 : 5 1 : 20
Лист	Листов 1	

ГИПРОКОММУНЭНЕРГО
Ивановское отделение

Ц00274-02 9

Формат А3

Типовой проект 407-3-648.94 Альбом 2

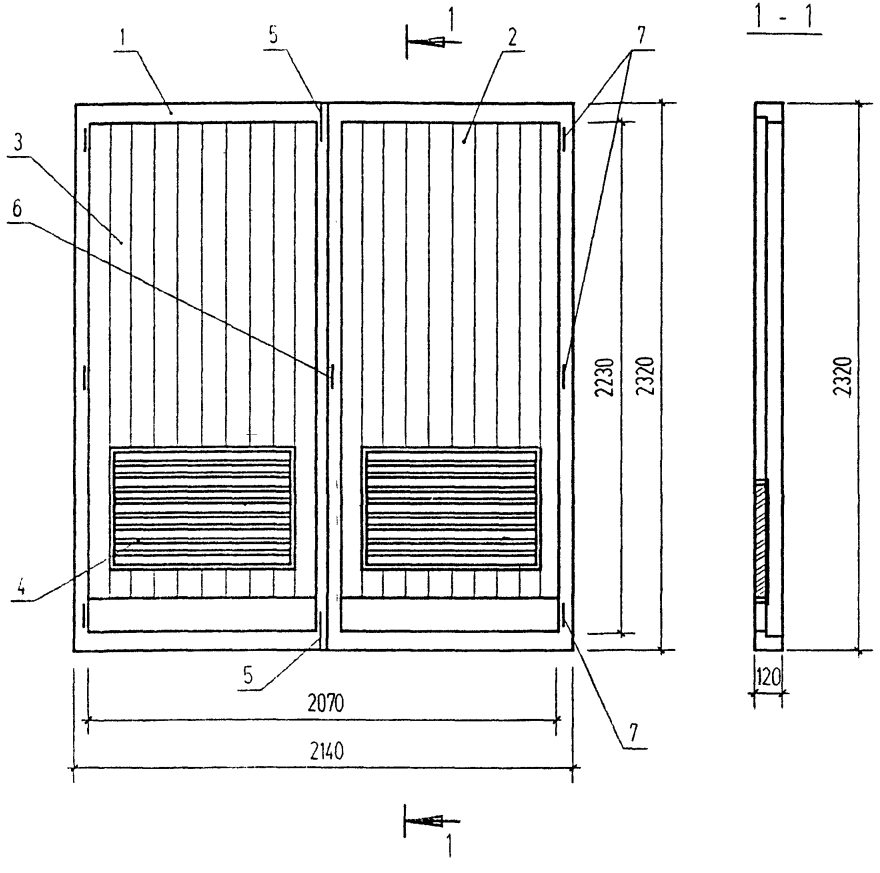

Поз.	Обозначение	Наименование	Кол	Примечание
		Документация		
	ГОСТ 475-78*	Двери деревянные		
		Общие технические условия		
	ГОСТ 14624-84	Двери деревянные для зданий		
		промышленных предприятий		
		Сборочные единицы		
1	407-3-648.94 АС.И-ВК1	Коробка ворот ВК1	1	
2	407-3-648.94 АС.И-ПВЛ	Полотно ворот ПВЛ	1	
3	407-3-648.94 АС.И-ПВП	Полотно ворот ПВП	1	
4	407-3-648.94 АС.И-ВЖ2	Вентиляционная жалюзийная		
		решетка ВЖ2	2	15,94 кг
5		Шлингалет	2	По номенклатуре завода-изготовителя
6		Ручка	1	
7		Петля	6	

Взам.инв.N | Подпись и дата | Инв. N подл.

Привязан

Инв. N

Изм.	Кол.уч.	Лист	N док.	Подпись	Дата
Нач. отд.		Шустов			
Н. контр.					
Зав. гр.		Стрежнев			
Исполн.		Телепоровская			
Исполн.					

ТП 407-3-648.94 АС.И-В1Ж СБ

Ворота В1Ж

Стадия	Масса	Масштаб
Р		1 20
Лист 1	Листов 1	

ГИПРОКОММУНЭНЕРГО
Ивановское отделение

400274-02 10

Формат А3

Типовой проект 407-3-648.94 Альбом 2

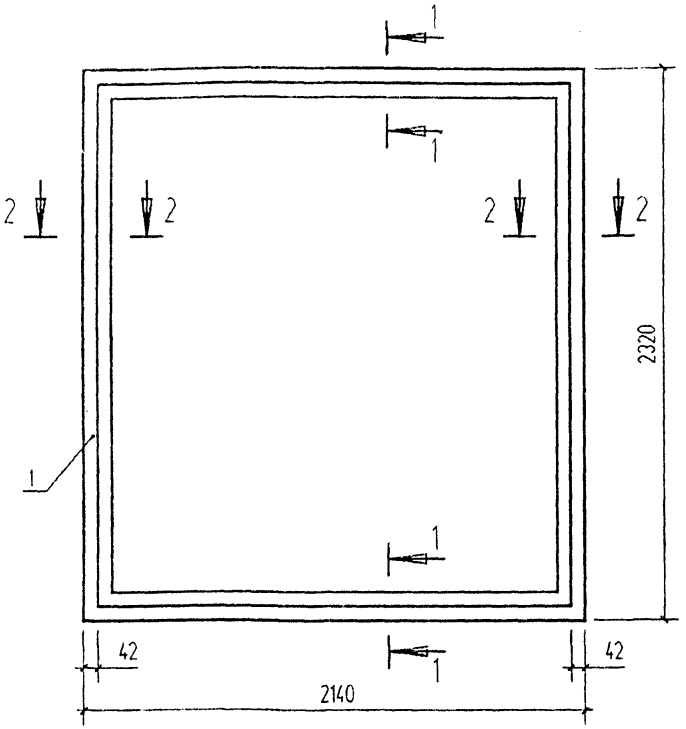

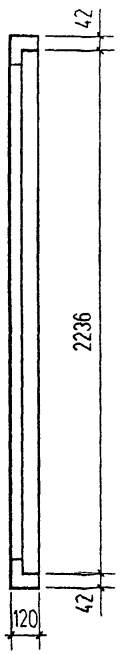

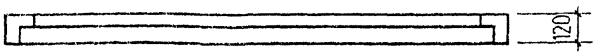

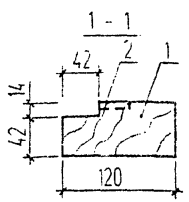

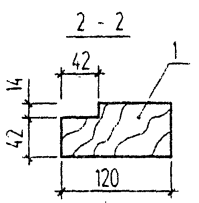

Поз.	Обозначение	Наименование	Кол	Приме-чание
		Документация		
	ГОСТ 475-78*	Двери деревянные		
		Общие технические условия		
	ГОСТ 14624-84	Двери деревянные для зданий		
		промышленных предприятий		
		Детали		
1		Деревянный брусок 120х56		
		ГОСТ 8486-86*	10.0	п.м
2		Полоса $\frac{4х14\ ГОСТ\ 103-76*}{Ст3\ кп2\ ГОСТ\ 535-88}$	4.0	п.м

Привязан

Инв. N

Инв. N подл. | Подпись и дата | Взам.инв.N

Изм.	Кол.уч.	Лист	N°док.	Подпись	Дата

ТП 407-3-648.94 АС.И-ВК1

Лист 1

Ц00274-02 11

Формат А3

Типовой проект
407-3-648.94 Альбом 2

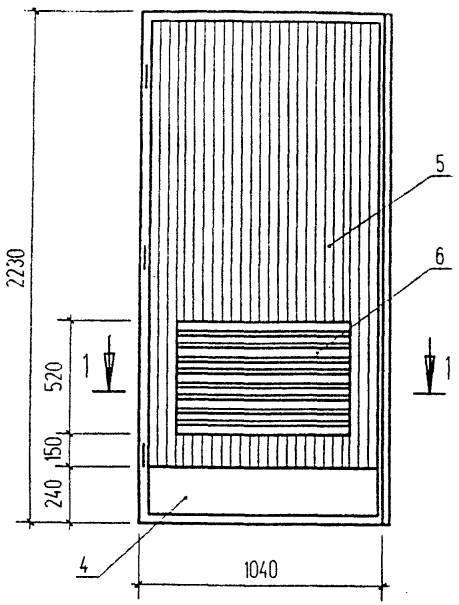

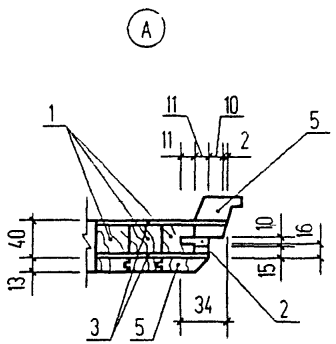

1 - 1

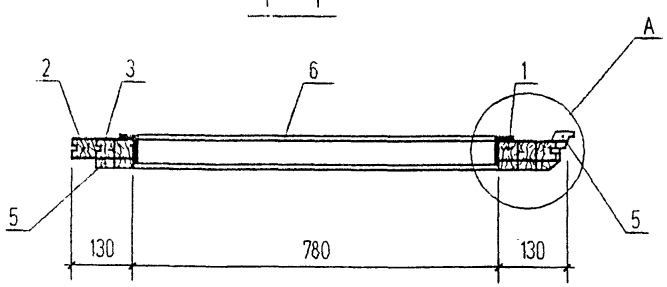

Поз.	Обозначение	Наименование	Кол.	Примечание
		Документация		
	ГОСТ 475-78*	Двери деревянные		
		Общие технические условия		
	ГОСТ 14624-84	Двери деревянные для зданий		
		промышленных предприятий		
		Детали		
1		Дер. калиброванная рейка σ=32	2.4	м²
2		Дер. брусок 40х40 ГОСТ 8486-86*	8.8	м
3		ДВП (2700х1200х4) ГОСТ 4598-86*	4.6	м
4		Пластик σ=3 мм 996х220 ГОСТ 9590-76*	2	
5		Обшивка тип 20х13 ГОСТ 8242-88	58	м
6	407-3-648.94 АС.И-ВЖ2	Вентиляционная жалюзийная		
		решетка ВЖ2	1	

Взам.инв.N | Подпись и дата | Инв. N подл.

Привязан

Инв. N

Изм.	Кол.уч.	Лист	№док.	Подпись	Дата

ТП 407-3-648.94 АС.И-ПВЛ

Лист 1

Ц00274-02 12

Формат А3

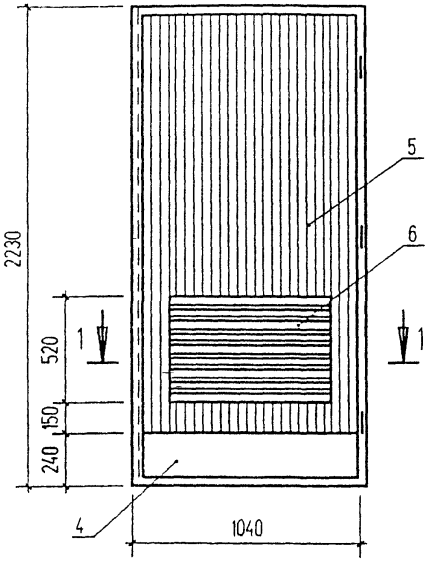

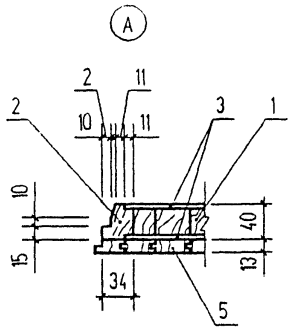

Поз	Обозначение	Наименование	Кол.	Примечание
		Документация		
	ГОСТ 475-78*	Двери деревянные		
		Общие технические условия		
	ГОСТ 14624-84	Двери деревянные для зданий		
		промышленных предприятий		
		Детали		
1		Дер. калиброванная рейка σ=32	2.4	м²
2		Дер. брусок 40х40 ГОСТ 8486-86*	8.8	м
3		ДВП (2700х1200х4) ГОСТ 4598-86*	4.6	м
4		Пластик σ=3 мм 996х220 ГОСТ 9590-76*	2	
5		Обшивка тип 20х13 ГОСТ 8242-88	60	м
6	407-3-648.94 АС.И-ВЖ2	Вентиляционная жалюзийная		
		решетка ВЖ2	1	

1 - 1

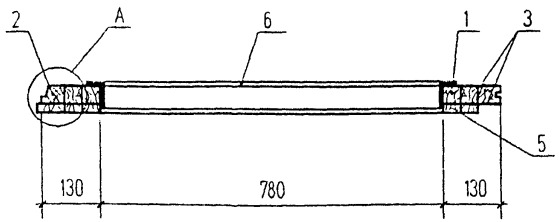

Привязан

Инв. N

Изм.	Кол.уч.	Лист	N док.	Подпись	Дата	ТП 407-3-648.94 АС.И-ПВП	Лист 1

Инв. N подл. | Подпись и дата | Взам.инв. N

Типовой проект 407-3-648.94 Альбом 2

Взамен инв. N

Подпись и дата

Инв. N подл.

Привязан

Инв. N

Изм. Кол.уч. Лист N°док. Подпись Дата

Лист

gost.e-ecolog.ru

Формат А4

Типовой проект 407-3-648.94 Альбом 2

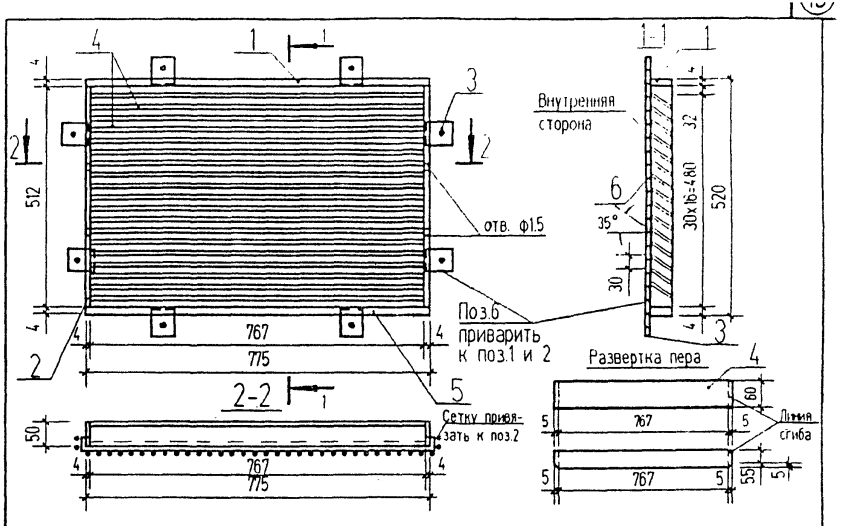

Поз.	Наименование	Кол.	Масса един. кг
	Детали		
	Полоса $\frac{4x50\ ГОСТ\ 103\text{-}76^{*}}{Ст3\ кл2\ ГОСТ\ 535\text{-}88^{*}}$		
1	L=775	2	1.2
2	L=512	2	0.8
3	L=50	8	0.08
	Полоса $\frac{16x60\ ГОСТ\ 103\text{-}76^{*}}{Ст3\ кл2\ ГОСТ\ 535\text{-}88^{*}}$		
4	L=777	16	0.6
5	L=777	1	0.6
6	Сетка Р-10-12 ГОСТ 5336-80* 0.5м²	1	1.1
	Итого		15.94

Взамен инв. N

Подпись и дата

Инв. N подл.

Привязан

Инв. N

Изм. Кол.уч. Лист N°док. Подпись Дата

ТП 407-3-648.94 АС.И-ВЖ2

Лист 1

Б00274-02 (14)

Формат А4