ГОСУДАРСТВЕННЫЙ КОМИТЕТ ПО ГРАЖДАНСКОМУ СТРОИТЕЛЬСТВУ И АРХИТЕКТУРЕ
ПРИ ГОССТРОЕ СССР

ТИПОВЫЕ КОНСТРУКЦИИ И ДЕТАЛИ ЗДАНИЙ И СООРУЖЕНИЙ

СЕРИЯ 2.260-1

ДЕТАЛИ ПОКРЫТИЙ ОБЩЕСТВЕННЫХ ЗДАНИЙ

ВЫПУСК 3

БЕСЧЕРДАЧНЫЕ НЕВЕНТИЛИРУЕМЫЕ ПОКРЫТИЯ КИРПИЧНЫХ ЗДАНИЙ

12103
ЦЕНА 1-75

АННУЛИРОВАНО

Зам. вып. 6 серии 2.260-1 11-7-92

gost.e-ecolog.ru

ГОСУДАРСТВЕННЫЙ КОМИТЕТ ПО ГРАЖДАНСКОМУ СТРОИТЕЛЬСТВУ И АРХИТЕКТУРЕ
ПРИ ГОССТРОЕ СССР

ТИПОВЫЕ КОНСТРУКЦИИ И ДЕТАЛИ ЗДАНИЙ И СООРУЖЕНИЙ

СЕРИЯ 2.260-1

ДЕТАЛИ ПОКРЫТИЙ ОБЩЕСТВЕННЫХ ЗДАНИЙ

ВЫПУСК 3

БЕСЧЕРДАЧНЫЕ НЕВЕНТИЛИРУЕМЫЕ ПОКРЫТИЯ КИРПИЧНЫХ ЗДАНИЙ

РАЗРАБОТАНЫ
ЦНИИЭП учебных зданий

УТВЕРЖДЕНЫ
И ВВЕДЕНЫ В ДЕЙСТВИЕ
ГОСУДАРСТВЕННЫМ КОМИТЕТОМ
ПО ГРАЖДАНСКОМУ СТРОИТЕЛЬСТВУ И
АРХИТЕКТУРЕ ПРИ ГОССТРОЕ СССР
С 20 МАЯ 1972 г.
ПРИКАЗ №27 ОТ 2.IV.1972 г.

ЦНИИЭП
учебных зданий
г. Москва

ЗАМ. ДИРЕКТА ГА ИНЖ. ИН-ТА
НАЧ. ОТДЕЛА ГА ИНЖ. ОТД.
РУК. ГРУППЫ
Н. ПЕТРОВ
А. ЛЯХОВ
В. ГРЕКОВ
В. КОМАРОВ
Н. САМУЛЬЦЕВА

АННУЛИРОВАНО

Зам. вып. 6 серии 2.260-1 11-7-92

Настоящая работа выполнена на основе современного опыта типового проектирования и строительства с систематизацией имеющихся и внедряемых новых конструктивных решений и типизацией конструктивных деталей и узлов. Все эти материалы обобщены в альбомы типовых деталей обязательных для применения в типовом и индивидуальном проектировании жилых и общественных зданий массового строительства. Ссылка на типовые детали должна заменить индивидуальную разработку их в проектах.

Альбомы типовых деталей призваны способствовать внедрению в практику массового строительства лучших и наиболее экономичных технических решений сопряжений конструктивных элементов, способствовать сокращению количества индивидуальных изделий, снижению трудоемкости, сроков и стоимости проектных работ.

Отзывы, замечания и предложения по разработанным типовым деталям направлять по адресу: Москва, И-434, Дмитровское шоссе, 9, корп.А, ЦНИИЭП учебных зданий.

	Лист	Стр.
Содержание	СI–С3	3–5
Пояснительная записка	ПI–П3	6–8
Маркировка деталей на планах кровли . . при примыкании зданий без Д.Ш.	I	9
Маркировка деталей на планах кровли . . при примыкании зданий без Д.Ш.	2	I0
Маркировка деталей на планах кровли с Д.Ш. при примыкании зальных помещений, перекрытых деревянными конструкциями	3	II
Маркировка деталей на планах кровли и деталей Д.Ш. при наличии двойных стен	4	2
Маркировка деталей на плане кровли с Д.Ш. и зального помещения, перекрытого деревянными конструкциями	5	I3
Детали I,2,3	6	I4
Детали 4,5,6	7	I5
Детали I,2,3,4,5,6. Варианты плитного утеплителя	8	I6
Конструкция рулонной кровли	9	I7
Конструкция мастичной кровли	I0	I8
Деталь 7. Кровля из рубероида	II	I9

Гл. инж. ин-та А. Ляхович
Нач. отдела Б. Грехов
Гл. инж. отд. В. Комаров
Р.К. группы Е. Самуильева

ЦНИИЭП учебных зданий г. Москва

ТД	Содержание	Серия 2.260-I	
1971г.		Выпуск 3	Лист СI

12103 4

	Лист	Стр.
Деталь 7. Кровля мастичная	I2	20
Деталь 8. Кровля из рубероида	I3	2I
Деталь 8. Кровля мастичная	I4	22
Детали 9 и I0. Кровля из рубероида	I5	23
Детали 9 и I0. Кровля мастичная	I6	24
Деталь II. Кровля из рубероида	I7	25
Деталь II. Кровля мастичная	I8	26
Деталь I2. Кровля из рубероида	I9	27
Деталь I2. Кровля мастичная	20	28
Деталь I3. Кровля из рубероида	2I	29
Деталь I3. Кровля мастичная	22	30
Детали I4 и I5. Кровля из рубероида	23	3I
Детали I4 и I5. Кровля мастичная	24	32
Деталь I6. Кровля из рубероида	25	33
Деталь I6. Кровля мастичная	26	34
Деталь I7. Кровля из рубероида	27	35
Деталь I7. Кровля мастичная	28	36
Детали I8 и I9. Кровля из рубероида	29	37
Детали I8 и I9. Кровля мастичная	30	38
Деталь 20. Кровля из рубероида	3I	39
Деталь 20. Кровля мастичная	32	40
Деталь 2I. Кровля из рубероида	33	4I
Деталь 2I. Кровля мастичная	34	42
Деталь 22. Кровля из рубероида	35	43
Деталь 23. Кровля из рубероида	36	44
Деталь 23. Кровля мастичная	37	45

	Лист	Стр.
Детали 24 и 25. Кровля из рубероида	38	46
Детали 26 и 27. Кровля из рубероида	39	47
Детали 28 и 29. Кровля из рубероида	40	48
Детали 30 и 3I.	4I	49
Деталь 32. Кровля из рубероида	42	50
Деталь 32. Кровля мастичная	43	5I
Деталь 33. Кровля мастичная и из рубероида	44	52
Деталь 34. Кровля из рубероида	45	53
Деталь 34. Кровля мастичная	46	54
Деталь 35. Кровля из рубероида	47	55
Деталь 35. Кровля мастичная	48	56
Детали 36 и 37. Кровля из рубероида	49	57
Детали 36 и 37. Кровля мастичная	50	58
Металлические монтажные марки ММI-ММ3	5I	59
Металлические монтажные марки ММ4-ММ7	52	60

Гл. инж. ин-та		Г. Лякович
Нач. отдела		Б. Греков
Гл. инж. отд.		В. Комаров
Рук. группы		Н. Самульцева

ЦНИИЭП учебных зданий г. Москва

ТД	Содержание	Серия 2.260-I	
1971г.		Выпуск 3	Лист С3

Альбом типовых деталей "Бесчердачные невентилируемые покрытия кирпичных зданий" разработан для применения при проектировании и строительстве кирпичных зданий в обычных условиях строительства.

В альбоме на листах I-5 даны чертежи маркировки типовых деталей на планах кровли. На указанных чертежах для группы типовых деталей, относящихся к одному сечению и имеющих различные конструктивные решения, даны примечания, объясняющие различие деталей в зависимости от конструктивных решений кровли.

Приведенные планировочные решения кровли не являются рабочими чертежами и служат только для примера и удобства подбора деталей.

На листах 6-50 даны рабочие чертежи типовых деталей устройства рулонных и мастичных кровель.

На листах 5I и 52 даны металлические монтажные марки, применяемые при монтаже в типовых деталях.

Во всех случаях при применении типовых деталей, выполненных с индивидуальными изделиями, последние должны быть разработаны в конкретном проекте, рабочие чертежи этих изделий должны быть включены в состав проекта.

В альбоме разработаны конструктивные решения деталей бесчердачных невентилируемых покрытий с организованным отводом воды по внутренним водостокам и при выносном карнизе с наружным водостоком, а также с неорганизованным отводом воды с карнизов при покрытии залов больших пролетов, перекрываемых деревянными клееными балками серии I.262-I.

В качестве рулонного материала в типовых деталях принят рубероид. Типовые детали кровли из рубероида и мастичной кровли разработаны для уклонов $2,5\% \leq i < 10\%$, их устройство принято в соответствии с главой СНиП I-В.25-66 и СН 394-69[x)] "Указания по проектированию рулонных и мастичных кровель зданий промышленных предприятий".

Кровельные работы из рулонных и мастичных материалов выполнять в соответствии с указаниями главы СНиП III-В. I2-69 "Кровли. Правила производства и приемки работ".

Места примыкания кровель к вертикальным поверхностям (стены, парапеты и т.п.) необходимо закрывать защитными фартуками из оцинкованной стали, толщиной 0,5 мм ГОСТ 8075-56[x)].

Защитные фартуки изготовлять по месту, а их крепление производить оцинкованными кровельными гвоздями ГОСТ 4030-63.

Деформационные швы в покрытиях решены для случаев примыкания зданий одинаковой и разной этажности, а также для случая примыкания их к зальным помещениям больших пролетов, перекрываемых деревянными клееными балками.

В местах деформационных швов в кровельных покрытиях предусмотрено устройство кирпичных или деревянных стенок с установкой компенсаторов. Кирпичные стенки выкладывать из кирпича марки 75 на растворе марки 25. Деревянные стенки делать по деревянным несущим панелям из досок, пропитанных антисептиком.

Деформационные компенсаторы и фартуки делать по месту из кровельной оцинкованной стали толщиной 0,5 мм.

Компенсаторы и фартуки предусмотрено крепить к деревянным пробкам, установленным с шагом 640 мм в кирпичных стенках деформационного шва.

Детали примыкания несущих конструкций покрытия (фермы, балки, панели) разработаны в альбоме ТД серии 2.240-I, выпуск 2.

Ряд ТД покрытий, имеющих одинаковое изображение (листы 6 и 7) отличаются друг от друга толщиной слоя и материалом утеплителя.

При конкретном проектировании ссылку на нужную деталь делать путем добавления к номеру ТД буквенного индекса, соответствующего принятому материалу и толщине слоя утеплителя, определяемой теплотехническим расчетом в проекте.

В случае целесообразности предусмотреть в проекте иные теплоизоляционные материалы и иные толщины в пояснительной записке к проекту необходимо указать принятый в проекте материал и его толщину для выбранной детали.

Детали устройства выходов на кровлю из лестничных клеток разработаны в альбоме ТД серии 2.250-2, выпуск I "Железобетонные лестницы кирпичных зданий".

При разработке проектов с применением рабочих чертежей типовых деталей на чертежах проекта делать выноски с указанием номера серии, выпуска и применяемой детали по следующему образцу:

Гл. инж. ин-та		А. Лахович	
Нач. отдела		Б. Греков	
Гл. инж. отд.		Б. Комаров	
Рук. группы		Н. Самуильева	

ЦНИИЭП учебных зданий г. Москва

ТД	Пояснительная записка	Серия 2.260-I	
1971г.		Выпуск 3	Лист П2

12107



В числителе указан номер серии;
В знаменателе: первое число – номер выпуска данной серии;
второе число – номер типовой детали

Обозначения типовых деталей на чертежах проектов в отличие от прочих деталей обводятся двойным кружком.

В проекте или серии проектов составляется сводная спецификация примененных типовых деталей.

В данном альбоме приняты следующие условные обозначения:



– № типовой детали
– № листа

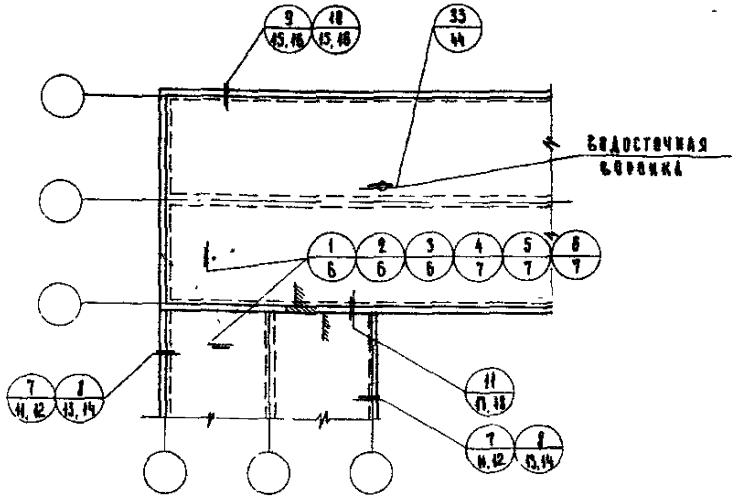

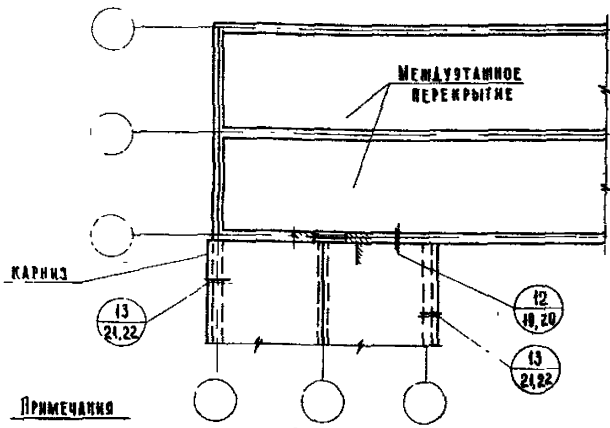

Примечания

1 ТД1 ТД3 - для кровли с утеплителем из плитных материалов
ТД4-ТД6 - для кровли с ДШ в стяжке
2 ТД7 - для низкого парапета с ограждающей решеткой с парапетной плитой, ТД8 - тоже без парапетной плиты
3 ТД9 - для высокого парапета с парапетной плитой, ТД10 - тоже без парапетной плиты,
4 ТД12 - для случая примыкания водоизоляционного ковра к стене с оконным проемом

ТД	Маркировка деталей на планах кровли при примыкании зданий без ДШ.	Серия 2 260-1	
1971г		Выпуск 3	Лист 1

ЦНИИЭП учебных зданий г. Москва

Гл инж ин тд	А Ляхович	Ст техник	В Варенцов	Согласовано	Дата		
Нач отдела	В Греков	Копировал	В Шишкина		Инвент №		
Гл инж отд	В Комаров	Проверил	В Демина		Взамен		
Рук группы	Н Самуильева						
Ст инженер	В Демина						

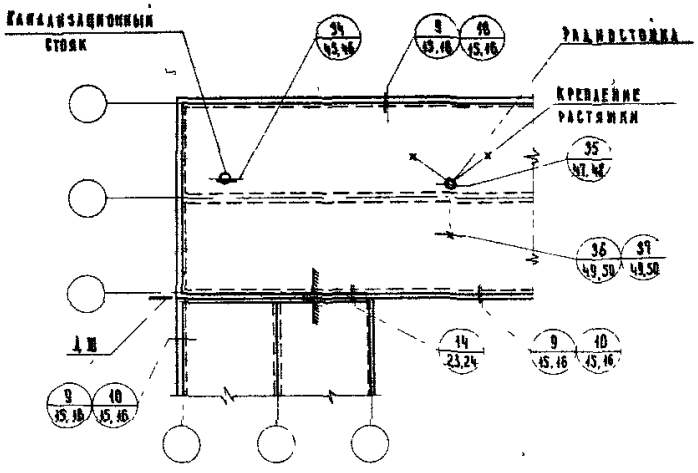

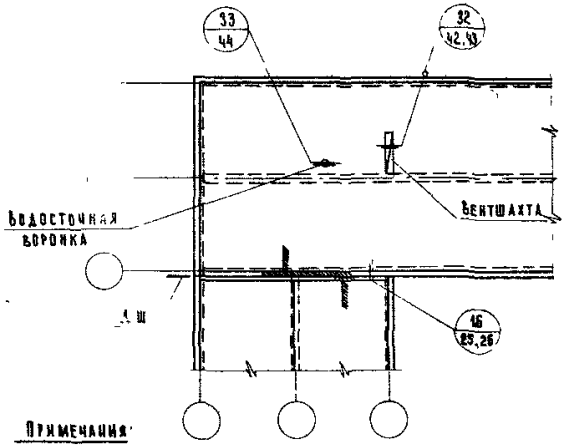

Применения:

1 ТД 14- для Д Ш при разных этажах,
2 ТД 16- для Д Ш при примыкании к глухой стене

ТД 1971г	Маркировка деталей на планах кровли при примыкании зданий с Д Ш.	Серия 2.260-1
		Выпуск 3 / Лист 2

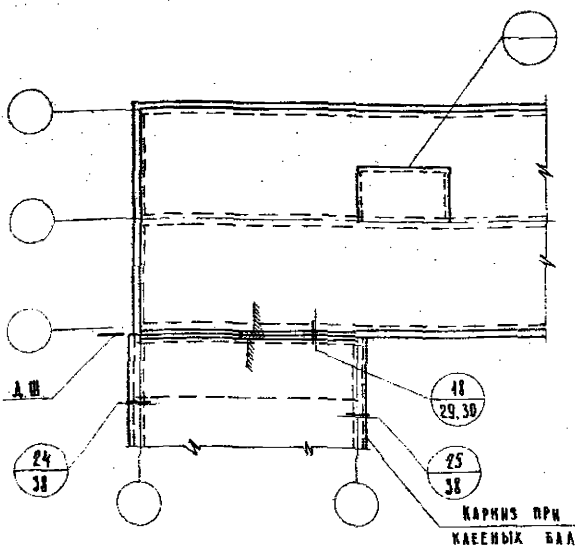

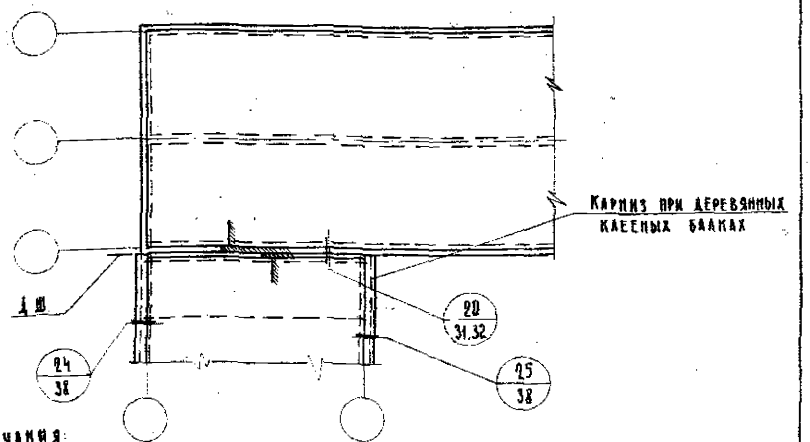

Примечания:

1. ТД без номера (выход на крышу) см. альбом серии 2.250-2 выпуск 1 „Железобетонные лестницы гирлянных зданий."
2. ТД 18 - для Д Ш при примыкании зального помещения с деревянными клееными балками при рядных этажах.
3. ТД 28 - тоже при примыкании к высокому зданию.

ЦНИИЭП учебных зданий г. Москва	ТД 1971 г.	Маркировка деталей на планах кровли с Д Ш при примыкании зальных помещений, перекрытых деревянными конструкциями	Серия 2.260-1 Выпуск 3 Лист 3

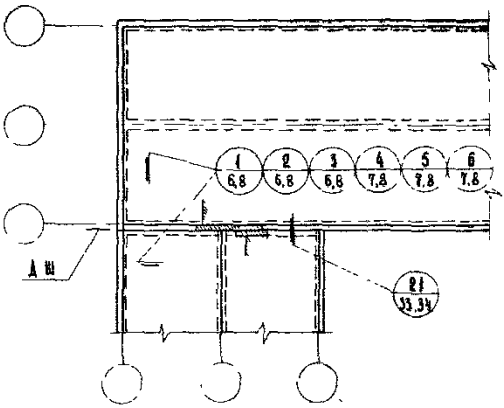

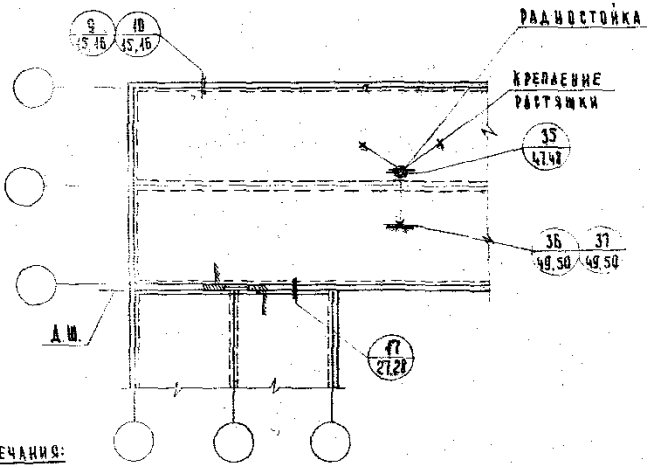

Примечания:

1. ТД 1-3 - для кровли с утеплителем из плитных материалов. ТД 4-6 для кровли с Д.Ш. в стяжке
2. ТД 21 - для Д.Ш при наличии двух стен.
3. ТД 41 - для Д.Ш при примыкании к стене с оконными проемами.

ТД 1971с	Маркировка деталей на рядовых кровли и деталей Д.Ш при наличии двойных стен	Серия 2.260-1	
		Выпуск 3	Лист 4

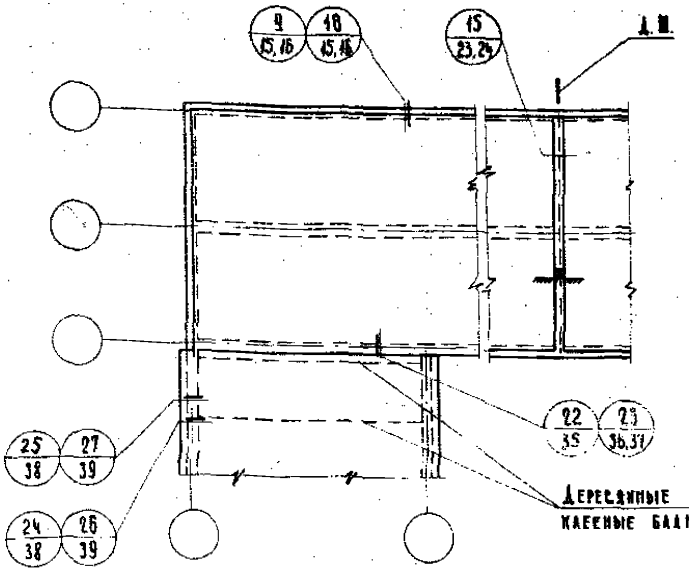

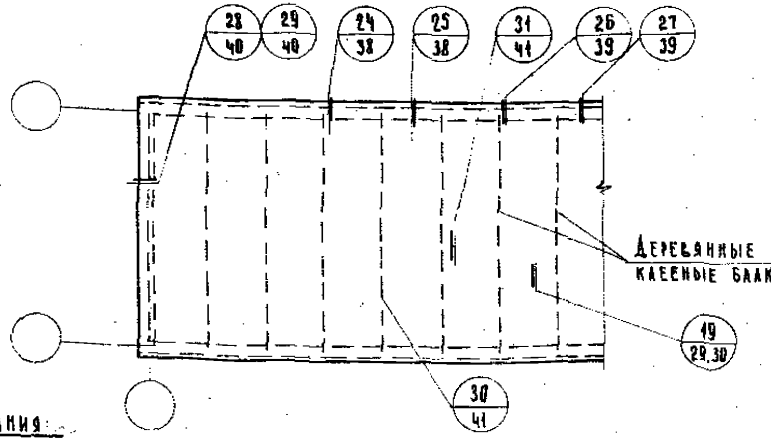

Примечания:

1. ТД 15 - для Д.Ш. в покрытии
2. ТД 22 - при примыкании зала с клееными балками к глухой стене
3. ТД 23 - при примыкании зала с клееными балками в случае одинакового уровня кровли
4. ТД 28 - для парапета в торце зала, ТД 29 - для карниза в торце зала
5. ТД 30 - для стыка панелей покрытия и крепления к балке
6. ТД 31 - для стыка панелей в коньке
7. ТД 26 и 27 для карнизов с ж.б. карнизной плитой

ТД 1971г	Маркировка деталей на планах кровли с Д.Ш. и зального помещения, перекрытого деревянными конструкциями	Серия 2.260-1	
		Выпуск 3	Лист 5

ЦНИИЭП учебных зданий г. Москва

Гл. инж. и т.д.	Н. Лихович	Ст. Техник	В. Баренцов	Дата	
Нач. отдела	В. Греков	Копировка	В. Шишкина	Инвент. №	
Гл. инж. отд.	В. Комаров	Проверил	В. Демина	Взамен	
Рук. группы	Н. Самульцева				
Ст. инженер	В. Демина				

1 2 3

Водоизоляционный ковер (см листы 9 и 10)
Цементно-песчаная стяжка из раствора марки 50-15
Плитный утеплитель (см лист 8)
Керамзит или шлак по уклону
Один слой пергамина
Несущая ж/б плита

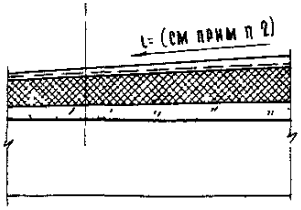

Примечание

1 ТД отличаются друг от друга материалом утеплителя (см таблицу на листе 8)

2 Уклон кровли i назначается проектом

4 5 6

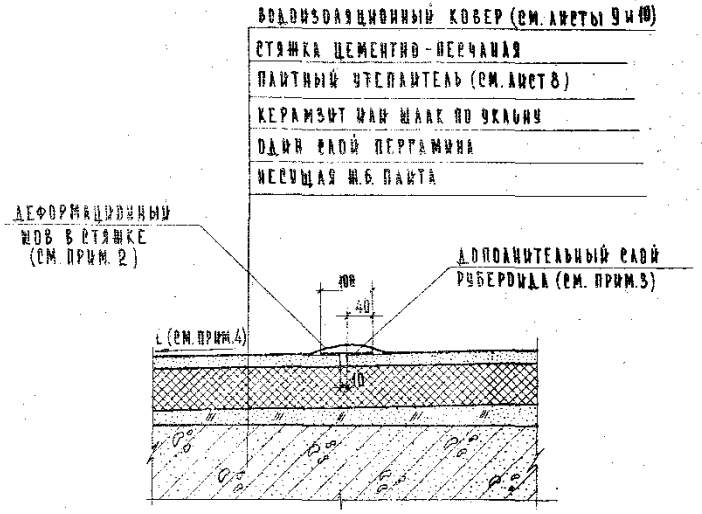

ПРИМЕЧАНИЯ:

1. ТД ОТЛИЧАЮТСЯ ДРУГ ОТ ДРУГА МАТЕРИАЛОМ УТЕПЛИТЕЛЯ (СМ. ТАБЛИЦУ НА ЛИСТЕ 8.)
2. ДЕФОРМАЦИОННЫЕ ШВЫ ДОЛЖНЫ РАЗРЕЗАТЬ СТЯЖКУ В ПЛАНЕ НА КВАДРАТЫ СО СТОРОНАМИ 3000 ММ.
3. ДОПОЛНИТЕЛЬНУЮ ПОЛОСУ РУБЕРОИДА ПРИКЛЕИТЬ ГОРЯЧИМ БИТУМОМ С ОДНОЙ СТОРОНЫ.
4. УКЛОН КРОВЛИ „i" НАЗНАЧАЕТСЯ ПРОЕКТОМ.

ГОСУДАРСТВЕННАЯ АРХ. БИБЛИОТЕКА МИНСТРОЯ 10161

ТД 1971 г.	ДЕТАЛИ 4, 5, 6.	СЕРИЯ 2.260-1	
		ВЫПУСК 3	ЛИСТ 7

ЦНИИЭП учебных зданий г. Москва

ГЛ. ИНЖ. И-ТА — НАЧ. ОТДЕЛА — ГЛ. ИНЖ. ОТД. — РУК. ГРУППЫ — СТ. ИНЖЕНЕР

А. ЛЯХОВИЧ — В. ГРЕКОВ — В. КОМАРОВ — Н. САМУЛЬЦЕВА — Б. ДЕМИНА

СТ. ТЕХНИК — ПРОВЕРИЛ — КОПИРОВАЛ

В. ВАРЕНЦОВ — В. ДЕМИНА — И. ДОЛГУНИЧЕВА

СОГЛАСОВАНО:

ДАТА — ИНВЕНТ. №: — ВЗАМЕН

12107

№ ТД	Наименование плитных утеплителей	Индекс	Толщина утеплителя δ мм
1 4	Плиты жесткие минераловатные $\gamma = 300$ кг/м³ ГОСТ 10140-71	а	40
		б	60
		в	80
		г	100
		д	120
		е	140
		ж	160
2 5	Плиты из ячеистых бетонов /газо- и пенобетона, газо- и пеносиликата/ ГОСТ 5742-61	а	80
		б	100
		в	120
		г	140
		д	160
		е	180
		ж	200
		к	220
3 6	Плиты из крупнопористого керамзитобетона и перлитовые $\gamma_0 \leq 500$ кг/м³ СНиП I-В 26-62 табл. 3	а	80
		б	100
		в	120
		г	160
		д	240
		е	280
		ж	320
		к	360

Примечания:

1. Толщина утеплителя определена как средняя величина толщин утеплителя у грани стены и у конька
2. При проектировании ссылку на соответствующие ТД делать путем добавления к № ТД буквенного индекса соответствующего толщине слоя утеплителя.
3. Теплоизоляционные материалы приняты по СНиП I-В 26-62

ТД 1971г.	Детали 1,2,3,4,5,6 Варианты плитного утеплителя	Серия 2.260-1	
		Выпуск 3	Лист 8

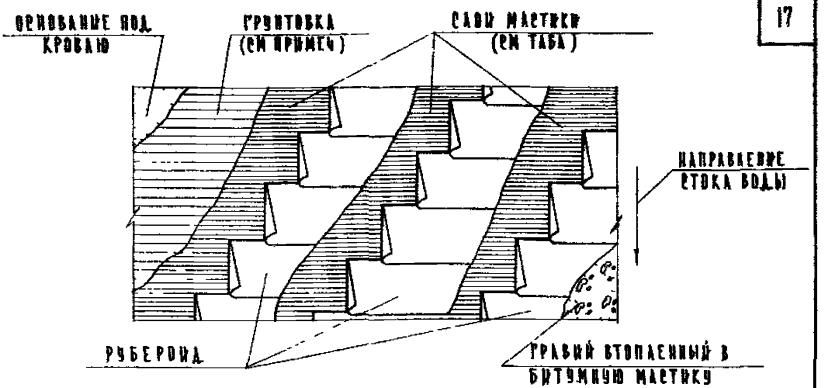

Мастики для устройства кровель. Таба 1

Район строительства	Мастики	Для кровель	Для мест примыканий
Севернее географической широты 50° европейской части и 55° в азиатской части	Битумная ГОСТ 2889-67	МБК-Г-55	МБК-Г-85
Южнее указанных выше районов	Битумная ГОСТ 2889-67	МБК-Г-65	МБК-Г-100

Материалы для устройства кровель Таба 2

Рулонный материал	Марка	ГОСТ	Мастика
Рубероид с мелкой минеральной посыпкой Рубероид подкладочный	РМ-350 РП-250	ГОСТ 10923-64	Битумная

Примечания

1 Грунтовку основания производить раствором битума марки V в керосине в соотношении (по весу) 1:2

2 Материалы для устройства кровли приняты для уклонов $2{,}5 < i < 10$

ТД 1971г	Конструкция рулонной кровли	Серия 2.260-1	Выпуск 3 / Лист 9

ЦНИИЭП учебных зданий г. Москва

Гл инж-та, Нач отдела, Гл инж отд, Рук группы, Ст инженер

А Ляхович, В Греков, В Комаров, Н Самуцева, В Демина

Ст техник, Проверил, Копировал

В Варенцов, В Демина, И Долгуничева

Согласовано

Дата

Инвент №

Взамен

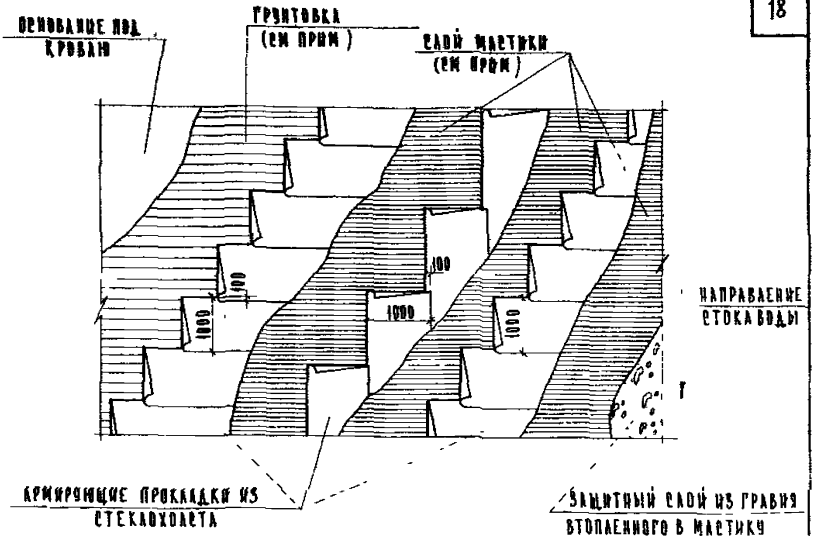
ОСНОВАНИЕ ПОД КРОВЛЮ
ГРУНТОВКА (СМ ПРИМ.)
СЛОЙ МАСТИКИ (СМ ПРИМ.)
НАПРАВЛЕНИЕ СТОКА ВОДЫ
КРОВЛЯ
КРОВЛЯ
КРОВЛЯ

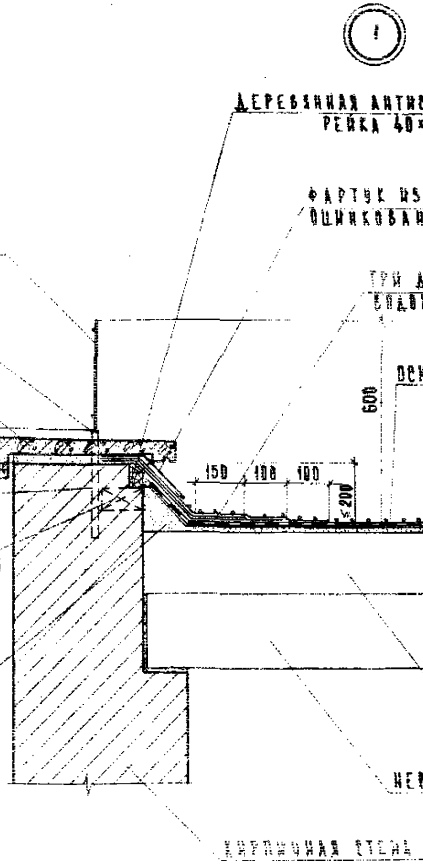

Примечание:

При горизонтальном примыкании вдоль парапета верхнего края дополнительного гидроизоляционного слоя высота его выполняется по размерам чертежа данной ТД; при наклонном примыкании – высота его выполняется с учетом уклона кровли, но не более 200мм

ТД 1971г.	Деталь 7 Кровля из рубероида	Серия 2.260-1 Выпуск 3 Лист 11

ЦНИИЭП учебных зданий г. Москва
Инв.№ подл. | Подпись и дата | Взам. инв.№
Изм. Кол.уч. Лист № док. Подпись Дата
Разработал Гуськин
Н.контр. Ефимов
Гл.архитектор Ефимов
Гл.инж. Ефимов
Проверил Скворцова
Н.контр. Ефимов
Гл.архитектор Ефимов
Гл.инж. Ефимов
Разработал Гуськин
Н.контр. Ефимов
Гл.архитектор Ефимов
Гл.инж. Ефимов
Разработал Гуськин
Н.контр. Ефимов
Гл.архитектор Ефимов
Гл.инж. Ефимов
Разработал Гуськин
Н.контр. Ефимов
Гл.архитектор Ефимов
Гл.инж. Ефимов

7

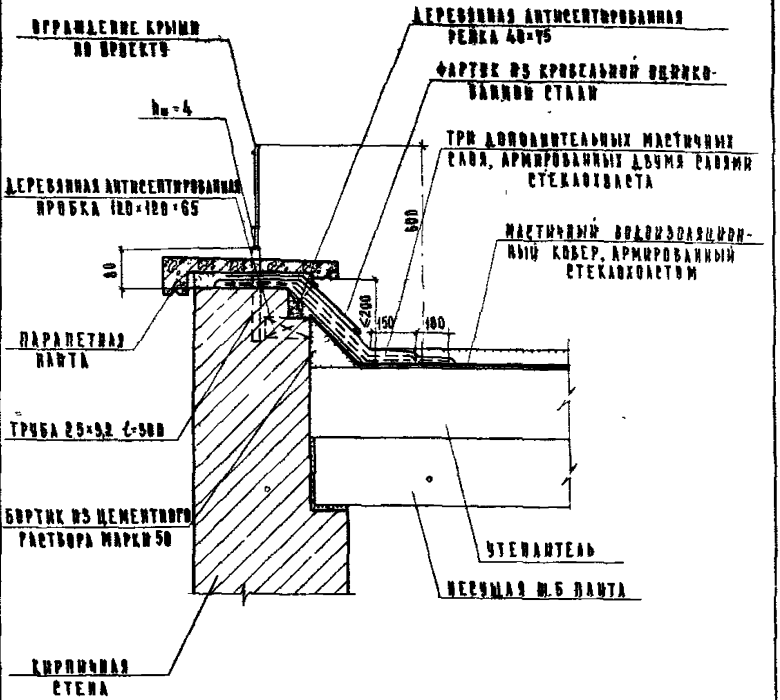

Примечание:

При горизонтальном примыкании вдоль парапета верхнего края дополнительного водоизоляционного слоя высота его выполняется по размерам чертежа данной ТД, при наклонном примыкании – высота его выполняется с учетом уклона кровли, но не более 200 мм

ТД 1971г.	Деталь 7 Кровля мастичная	Серия 1.260-1 Выпуск 3 | Лист 12

8

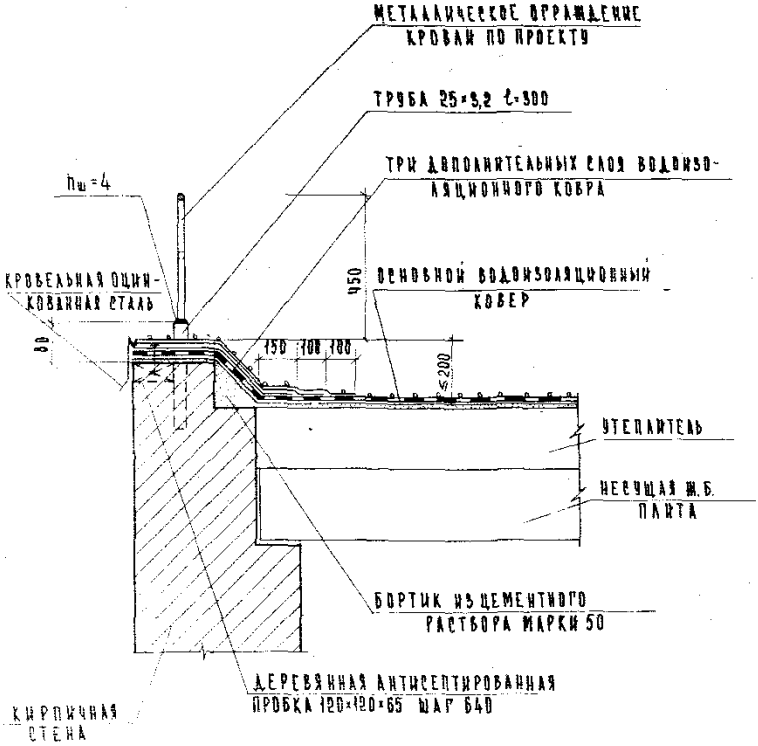

Примечание:

При горизонтальном примыкании вдоль парапета верхнего края дополнительного водоизоляционного слоя высота его выполняется по размерам чертежа данной ТД; при наклонном примыкании - высота его выполняется с учетом уклона кровли, но не более 200мм.

ЦНИИЭП учебных зданий г. Москва	ТД 1971г.	Деталь 8 Кровля из рубероида	Серия 2.260-1 Выпуск 3 Лист 13

12107 22

8

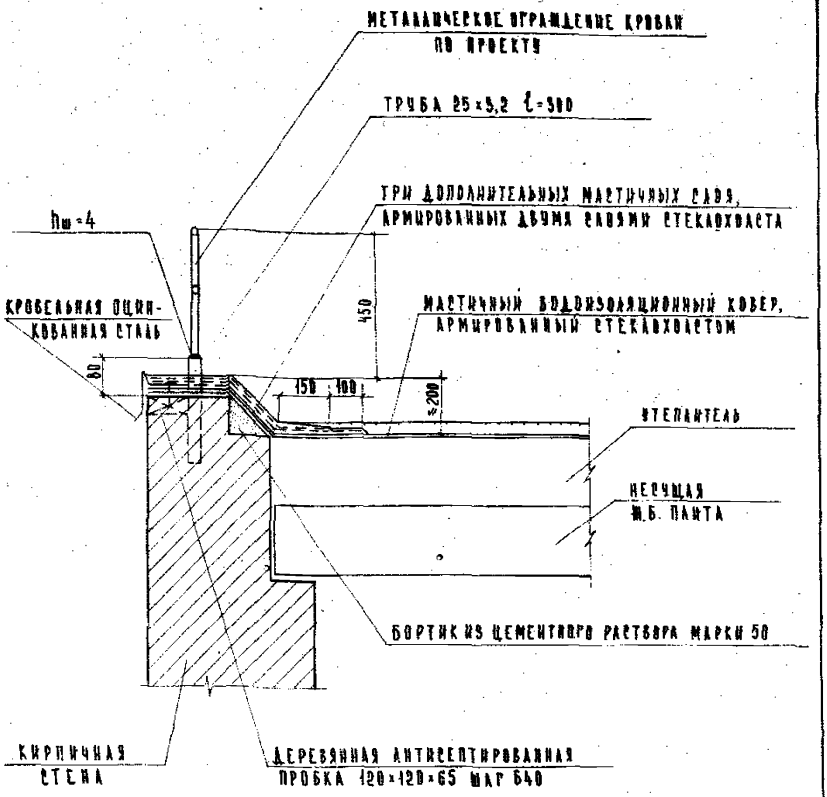

Примечание:

При горизонтальном примыкании вдоль парапета верхнего края дополнительного водоизоляционного слоя высота его выполняется по размерам чертежа данной ТД; при наклонном примыкании – высота его выполняется с учетом уклона кровли, но не более 200мм.

ТД 1971г.	Деталь 8 . Кровая мастичная	серия 2.260-1	
		выпуск 3	лист 44

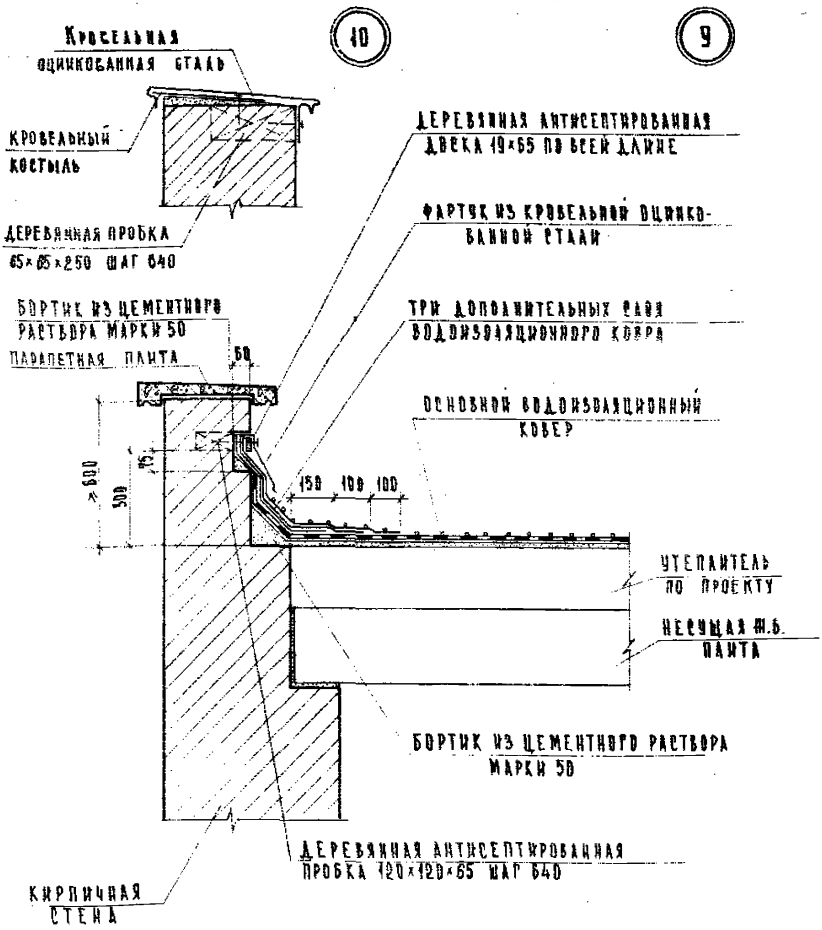

Примечание

Примыкание водоизоляционного ковра к парапету с детали 10 выполнять аналогично детали 9

ТД 1971 г.	Детали 9 и 10 Кровля из рубероида	Серия 2.260-1	
		Выпуск 3	Лист 15

Дата | Инвент. № | Взамен

Согласовано:

З. Веденисова, И. Долгуничева

Проверил: Копировал

А. Яхович, Е. Брилинг, Н. Иванихин, С. Евстифеев, Г. Клементьева

Гл. инж. п-та, Гл. инж. маст., Гл. инж. пр-та, Рук. группы, Архитектор

ЦНИИЭП учебных зданий г. Москва

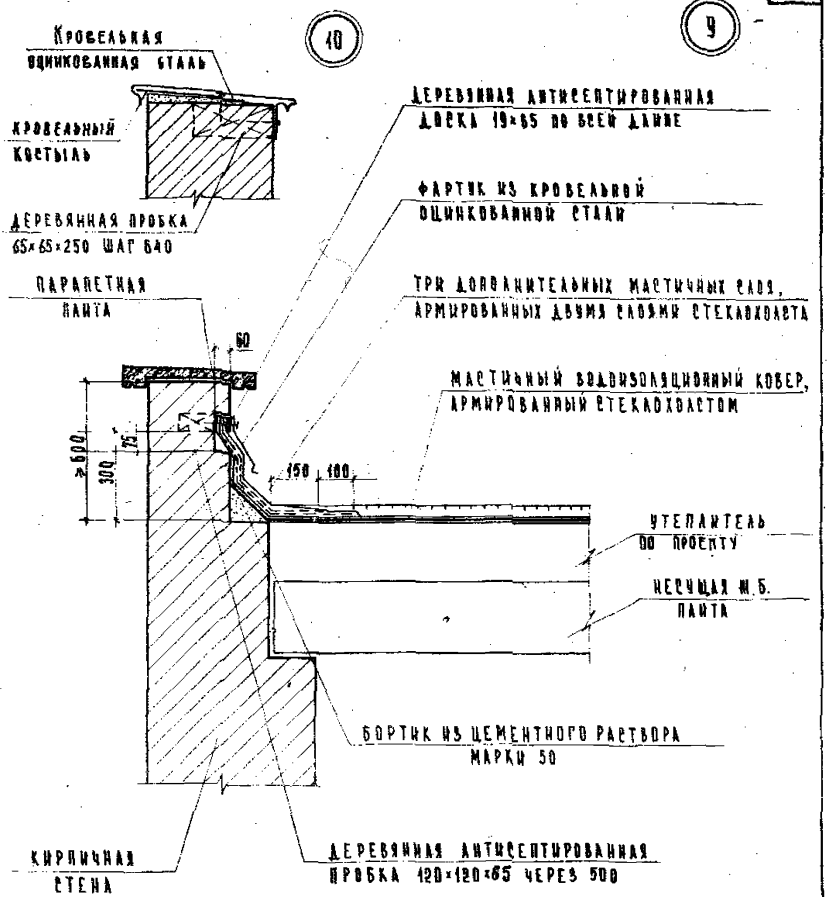

Примечание

Примыкание водоизоляционного ковра к парапету в детали 10 выполнять аналогично детали 9

ТД 1971г.	Детали 9 и 10 Кровля мастичная	Серия 2.260-1	
		Выпуск 3	Лист 16

11

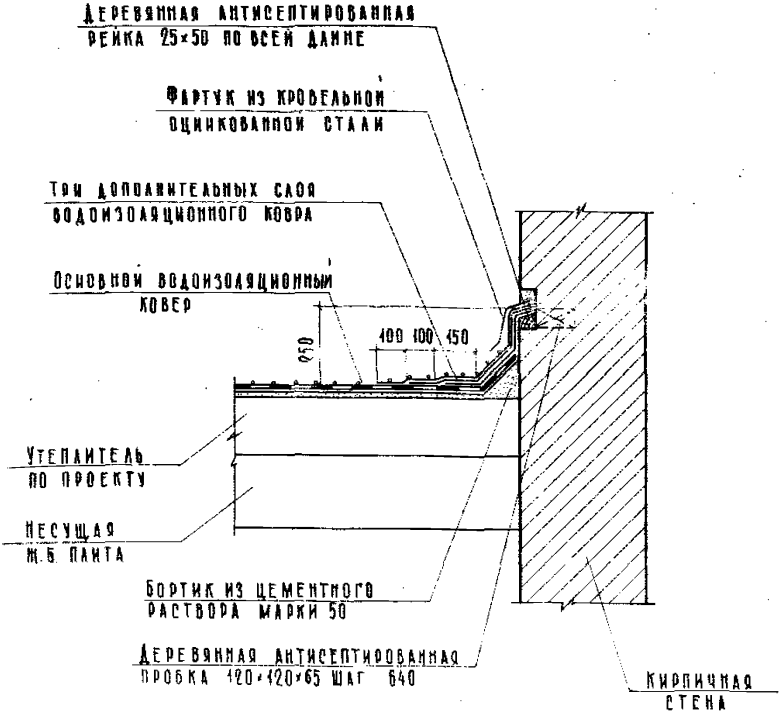

Примечание:

При горизонтальном примыкании вдоль стены верхнего края дополнительного водоизоляционного слоя высота его выполняется по размерам чертежа данной ТД; при накапном примыкании - высота его выполняется с учетом уклона кровли, но не ниже 250мм.

ТД 1971г	Деталь 11 Кровля из рубероида	Серия 2.260-1	
		Выпуск 3	Лист 17

ЦНИИЭП учебных зданий г. Москва

Гл. инж. и-та, Нач. отдела, Гл. инж. отд., Рук. группы, Ст. инженер

А. Ляхович, В. Греков, В. Комаров, Н. Самуйлова, В. Демина

Ст. техник, Проверил, Копировал

В. Варенцов, В. Демина, В. Шишкина

Согласовано:

Дата

Инвент. №

Взамен

11

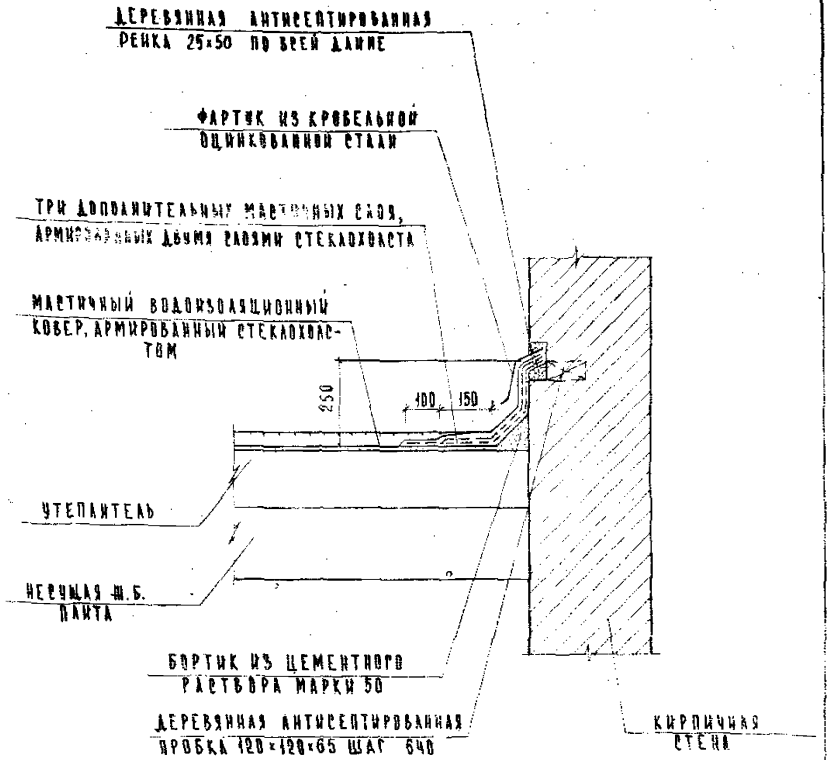

Примечание:

При горизонтальном примыкании вдоль стены верхнего края дополнительного водоизоляционного слоя высота его выполняется по размерам чертежа данной ТД; при наклонном примыкании – высота его выполняется с учетом уклона кровли, но не ниже 250мм

ТД 1971г.	Деталь 11 Кровая мастичная	Серия 2.260-1 Выпуск 3 | Лист 18

12

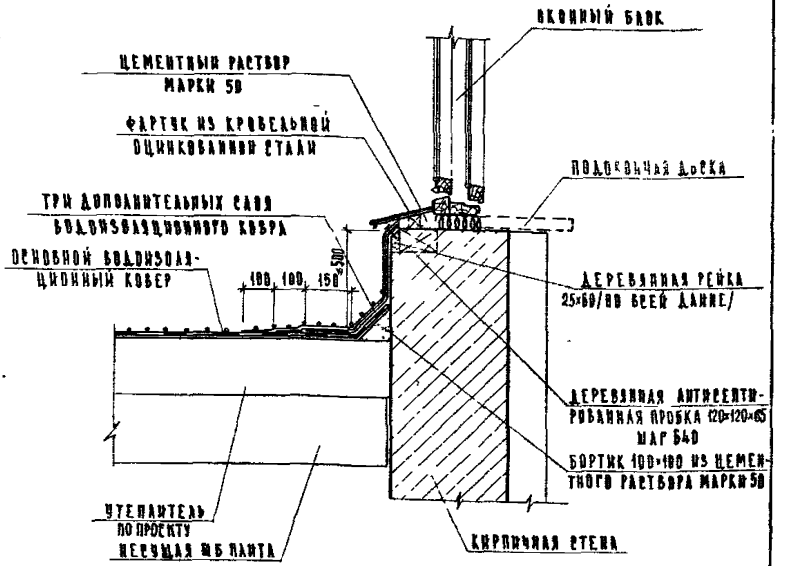

ПРИМЕЧАНИЕ

При высотах от кровли до оконного проема более 50 см заделку верха дополнительного водоизоляционного ковра производить по соответствующим деталям примыкания ковра к глухим стенам

ТД 1971 г.	Деталь 12 Кровля из рубероида	Серия 2 260-1	
		Выпуск 3	Лист 19

ЦНИИЭП учебных зданий г. Москва

ГА ИНЖ И-ТА		А. Алхович	Проверил		Б. Безенцович	Согласовано:	Дата
ГА ИНЖ АМ-Б		Е. Брикинг	Копировал		Н. Дзагуничева		Инвент. №
ГА ИНЖ ПР-ТА		И. Иванчуин					Взамен
РУК ГР ИНЖ		С. Евстифеев					
ИНЖ ГР		А. Авдеева					

(12)

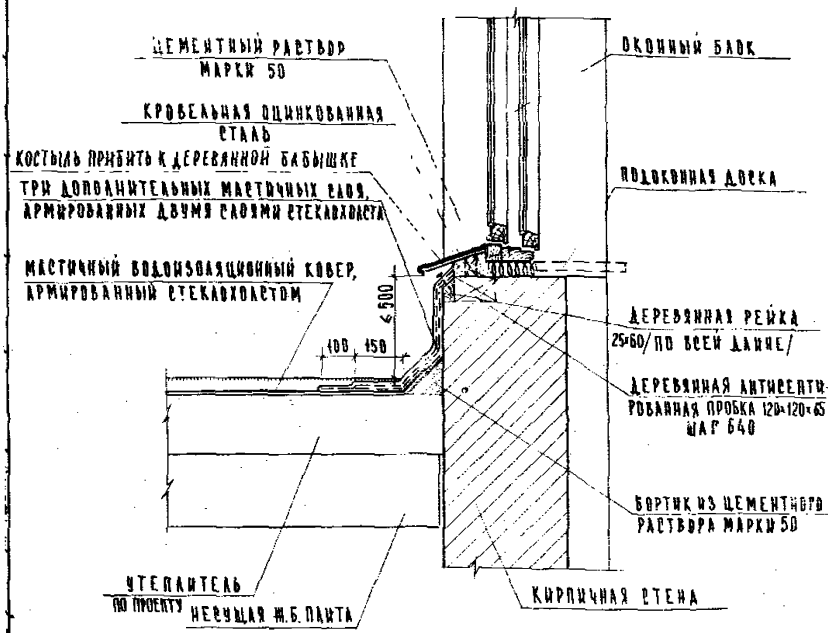

Примечание

При высотах от кровли до оконного проема более 50 см заделку верха дополнительного водоизоляционного ковра производить по соответствующим деталям примыкания ковра к глухим стенам.

ТД 1971г.	Деталь 12 Кровля мастичная	Серия 1.260-1 Выпуск 3 / Лист 20

13

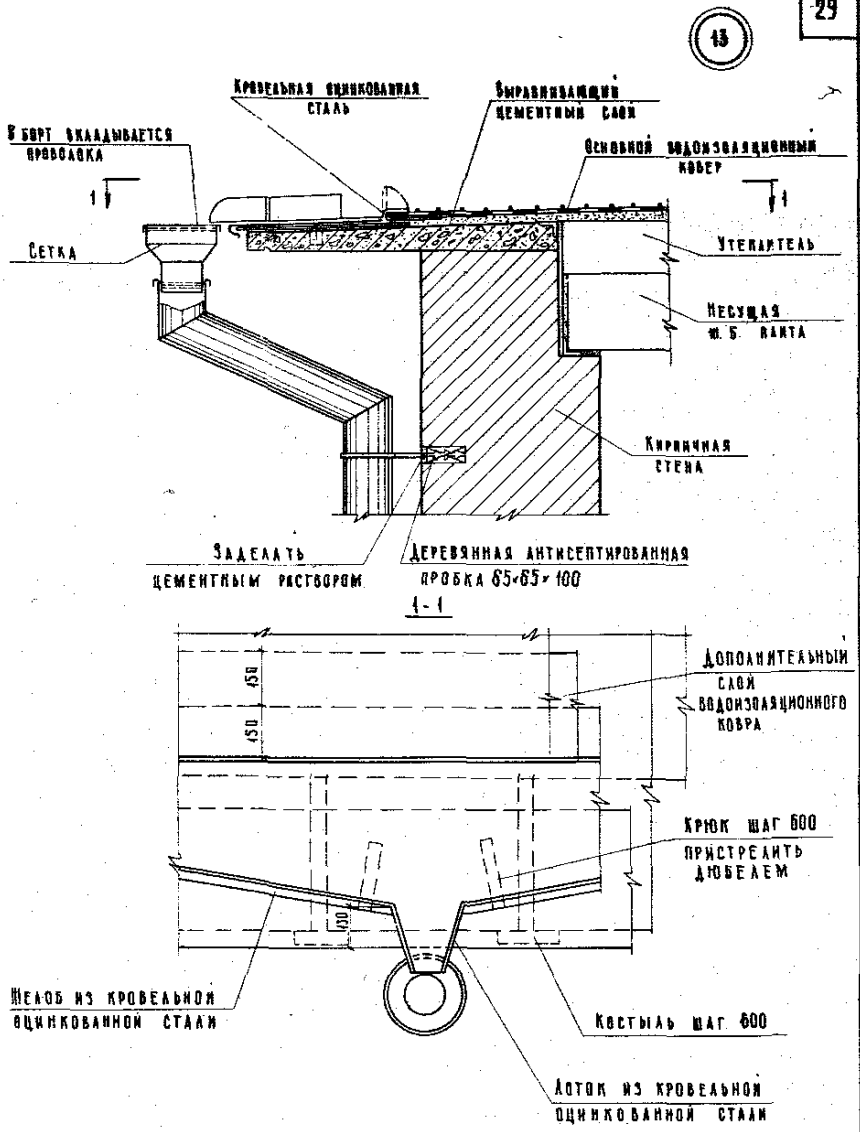

Кровельная оцинкованная сталь

Выравнивающий цементный слой

В борт вкладывается проволока

Основной водоизоляционный ковер

1

1

Сетка

Утеплитель

Несущая ж. б. плита

Кирпичная стена

Заделать цементным раствором

Деревянная антисептированная пробка 65×65×100

1-1

Дополнительный слой водоизоляционного ковра

450

450

Крюк шаг 600 пристрелить дюбелем

450

Желоб из кровельной оцинкованной стали

Костыль шаг 600

Лоток из кровельной оцинкованной стали

Гл. инж. и-та		А. Ляхович	Ст. техник		В. Варенцов
Нач. отдела		В. Греков	Копировал		В. Шишкина
Гл. инж. отд.		В. Комаров	Проверил		В. Демина
Рук. группы		Н. Самуйлова			
Ст. инженер		В. Демина			

Согласовано

Дата

Инвент. №

Взамен

ЦНИИЭП учебных зданий г. Москва

ТД 1971г	Деталь 13 Кровая из рубероида	Серия 2.260-1	
		Выпуск 3	Лист 21

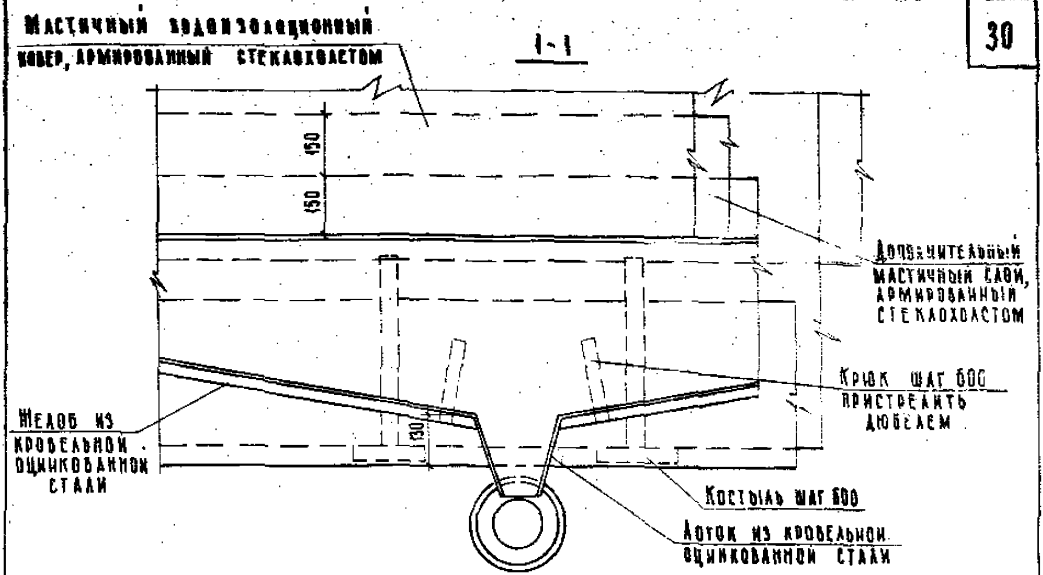

13

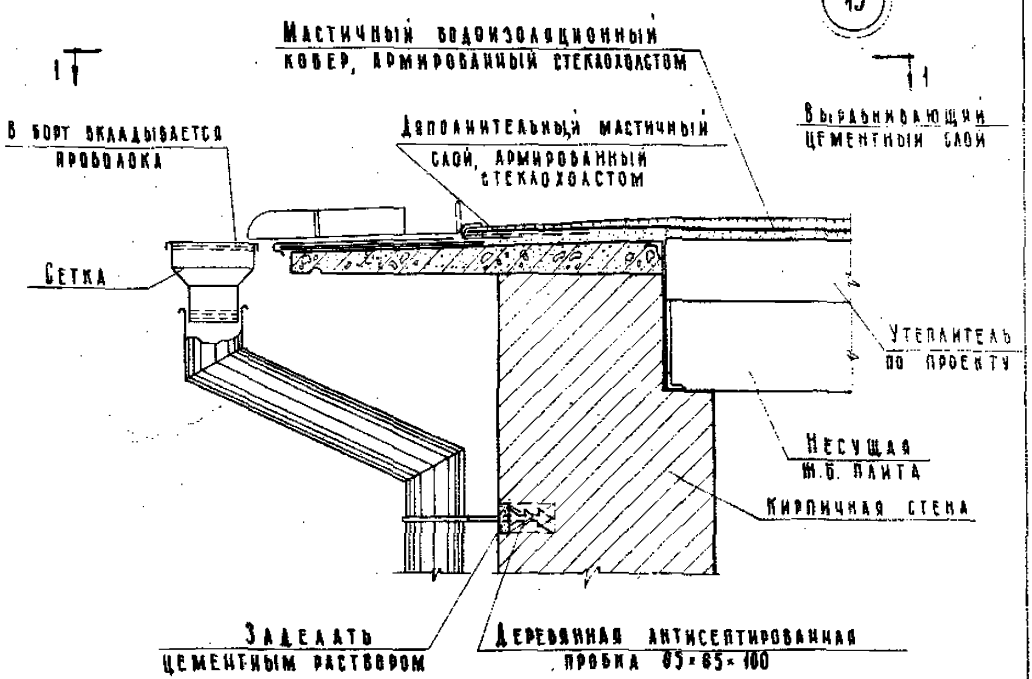

ТД 1971г	Деталь 13 Кровля мастичная	Серия 2.260-1 Выпуск 3 Лист 22

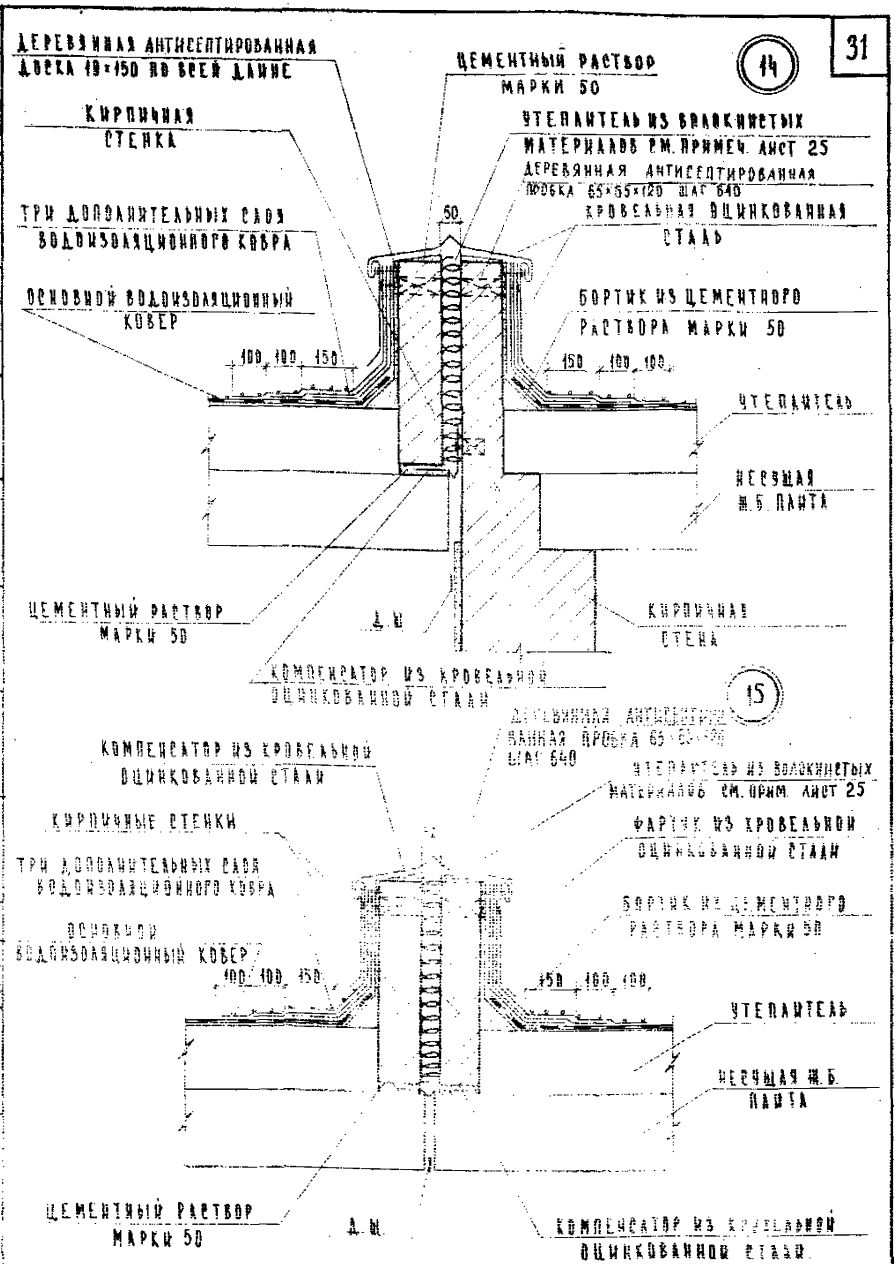

ТД 1971 г.

Детали 14 и 15

Кровля из рубероида

Серия 2.260-1

Выпуск 3 | Лист 23

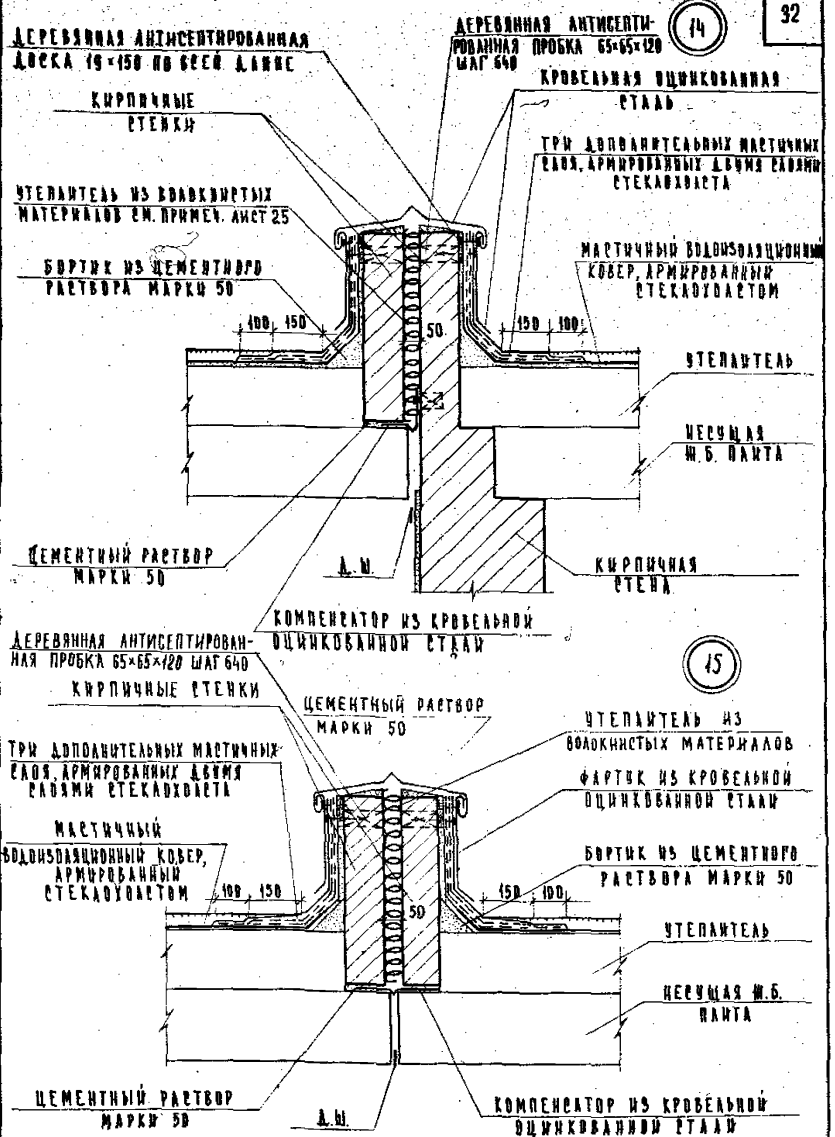

ТД 1971г.	Детали 14 и 15 Кровля мастичная	Серия 2.260-1 Выпуск 3 · Лист 24

16

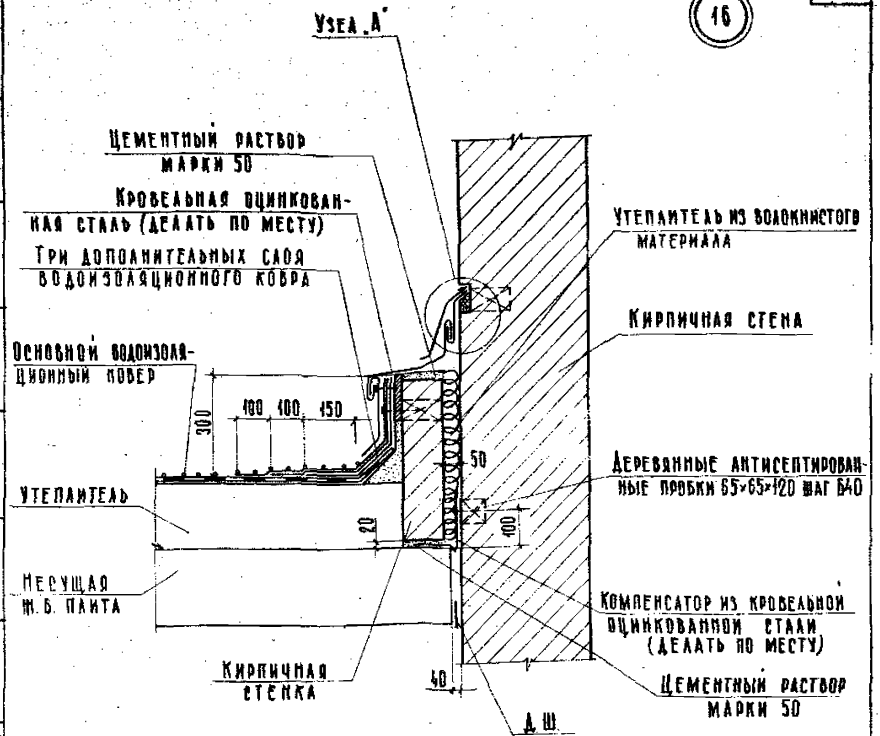

Узел „А"

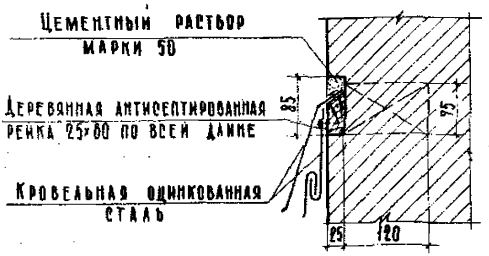

Примечание:

В качестве утеплителя Д. Ш. применять войлок строительный, стекло- или шлаковату (ГОСТ 5174-49 и ГОСТ 4640-66)

ТД 1971г	Деталь 16 Кровля из рубероида	Серия 2.260-1	
		Выпуск 3	Лист 25

ЦНИИЭП учебных зданий г. Москва

Гл. инж. ин-та		Н. Лялович	Проверил	Зведенская	Согласовано	Дата		
Гл. инж. ам. б.		Е. Брилинг	Копировал	В. Шишкина		Инвент. №		
Гл. инж. пр-та		Н. Иванихин				Взамен		
Рук. тр. инж.		С. Евстифеев						
Ст. техник		В. Быкова						

16

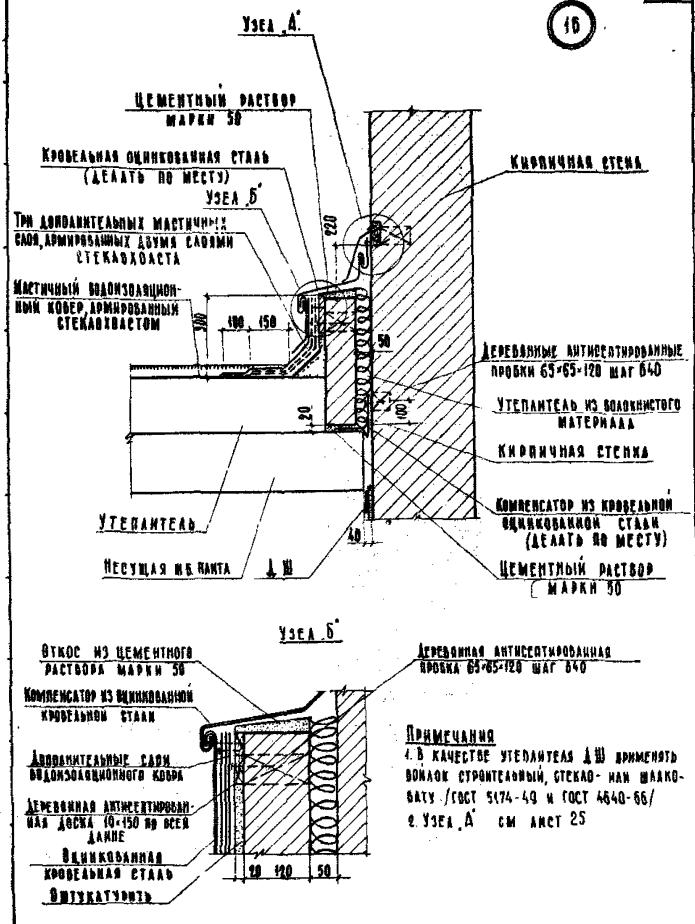

Примечания

1. В качестве утеплителя Д Ш применять воплок строительный, стекло- или шлаковату /ГОСТ 5474-49 и ГОСТ 4640-66/
2. Узел А см лист 25

ТД 1971г	Деталь 16 Кровля мастичная	Серия 2.260-1	
		Выпуск 3	Лист 26

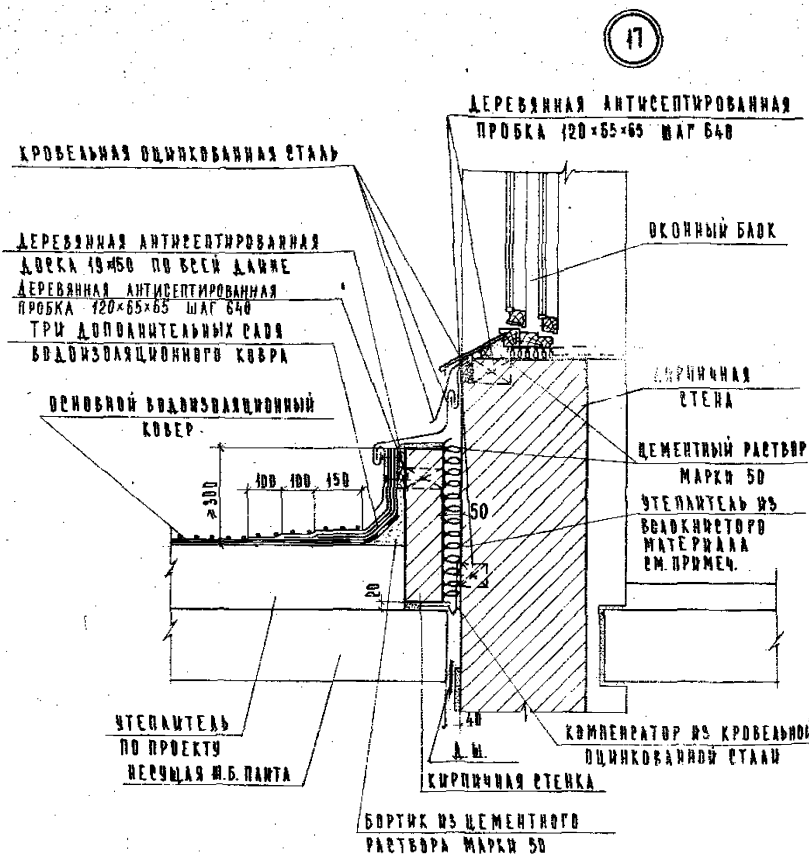

Примечание:

В качестве утеплителя Д.Ш. применять войлок строительный, стекло- или шлаковату (ГОСТ 5174-49 и ГОСТ 4640-66)

ЦНИИЭП учебных зданий г. Москва	ТД 1971 г.	Деталь 17 Кровая из рубероида	Серия 2.260-1 Выпуск 3 Лист 27

12107 36

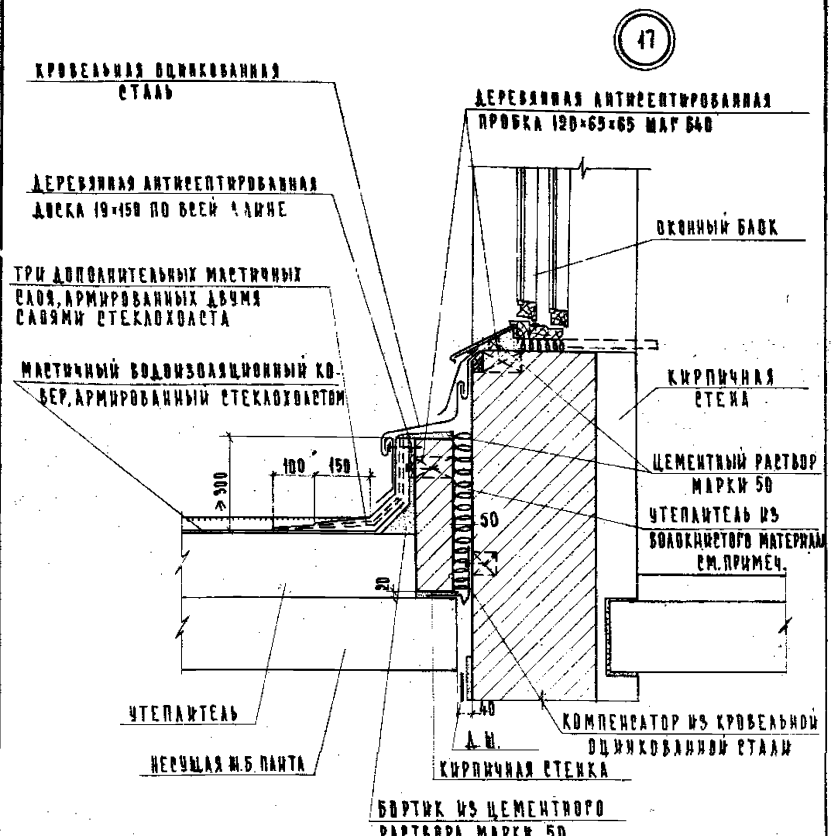

Примечание:

В качестве утеплителя Д.Ш. применять войлок строительный, стекло- или шлаковату (ГОСТ 5174-49 и ГОСТ 4640-65)

ТД 1971г.	Деталь 17 Кровля мастичная	Серия 2.260-1 Выпуск 3 / Лист 28

18

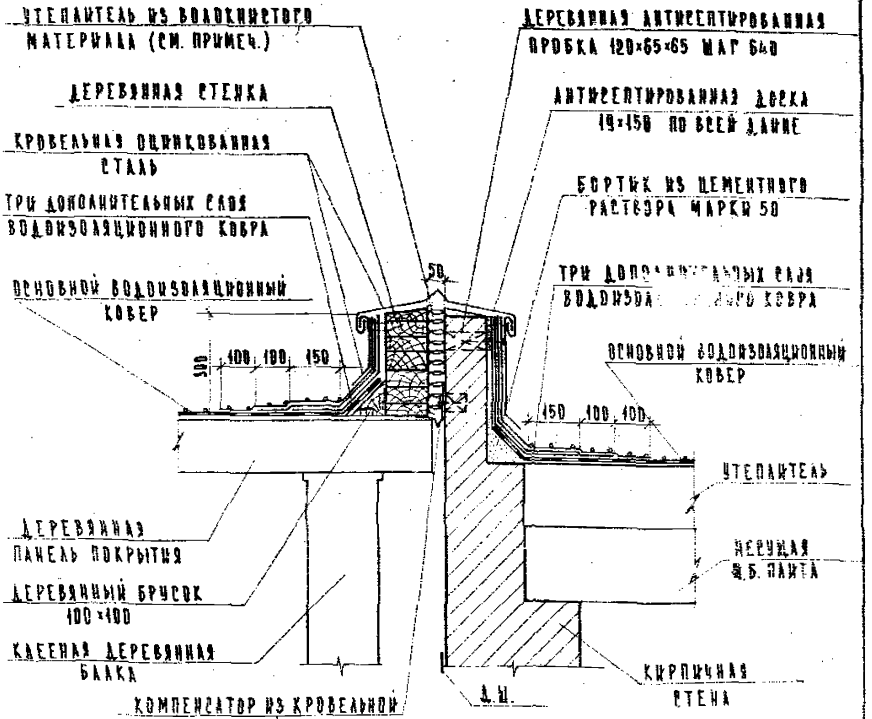

ЗАЩИТНЫЙ СЛОЙ ИЗ ГРАВИЯ, ВТОПЛЕННОГО В МАСТИКУ

19

ДВА СЛОЯ РУБЕРОИДА НА МАСТИКЕ

ОДИН СЛОЙ РУБЕРОИДА ПРИБИТЬ ГВОЗДЯМИ

КОСОЙ ЗАЩИТНЫЙ НАСТИЛ δ=19 ММ

ДЕРЕВЯННЫЕ ПАНЕЛИ ПОКРЫТИЯ

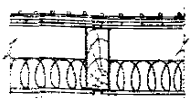

ПРИМЕЧАНИЕ:

В КАЧЕСТВЕ УТЕПЛИТЕЛЯ Д.Ш. ПРИМЕНЯТЬ ВОЙЛОК СТРОИТЕЛЬНЫЙ, СТЕКЛО-ИЛИ ШЛАКОВАТУ /ГОСТ 5174-49 И ГОСТ 4640-66/.

ТД 1971 г.	ДЕТАЛИ 18 И 19 КРОВЛЯ ИЗ РУБЕРОИДА	СЕРИЯ 2.260-1	
		ВЫПУСК 3	ЛИСТ 29

ЦНИИЭП УЧЕБНЫХ ЗДАНИЙ г. МОСКВА

ГА ИНЖ-ТА	НАЧ. ОТДЕЛА	ГА ИНЖ. ОТД.	РУК. ГРУППЫ
СТ. ИНЖЕНЕР			
А. ЛЯХОВИЧ	В. РРЕКОВ	В. КОМАРОВ	И. САМУЛЬЦЕВА
В. ДЕМИНА			
СТ. ТЕХНИК	ПРОВЕРИЛ	КОПИРОВАЛ	
В. ЗАРЕНЦОВ	В. ДЕМИНА	И. ДОЛГУНИЧЕВА	
СОГЛАСОВАНО			
ДАТА			
ИНВЕНТ. №			
ВЗАМЕН			

12103 38

18

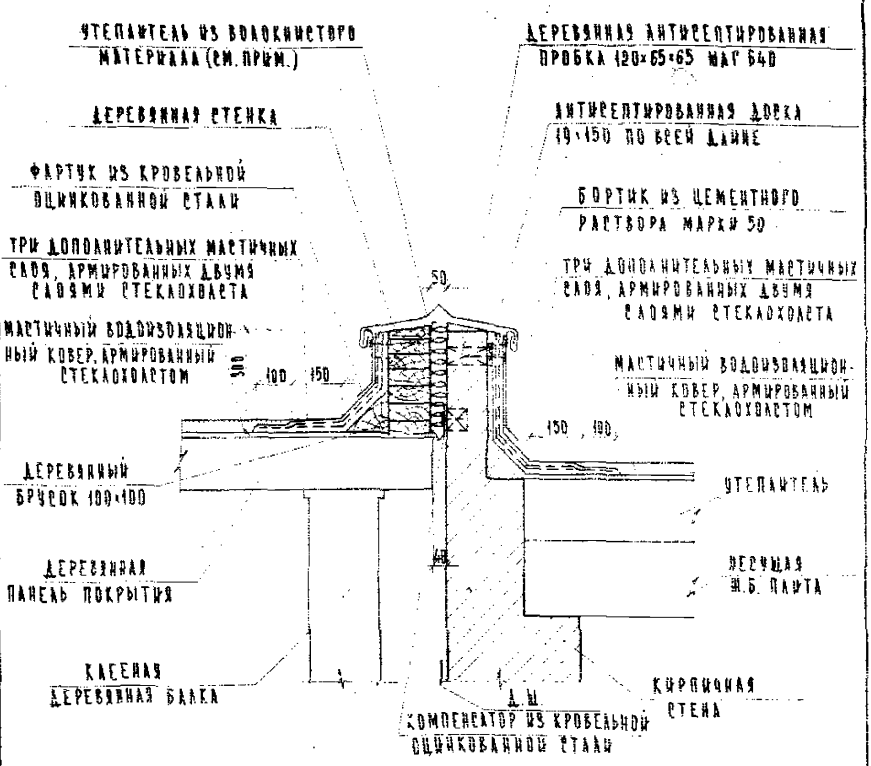

19

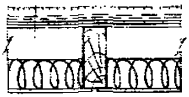

Примечание

В качестве утеплителя Дш применять войлок строительный стекло- или шлаковатный. /ГОСТ 5174-49 и ГОСТ 4640-55/

ТД 1971г.	Детали 18 и 19 Кровля мастичная	Серия 2.260-1 Выпуск 3 | Лист 50

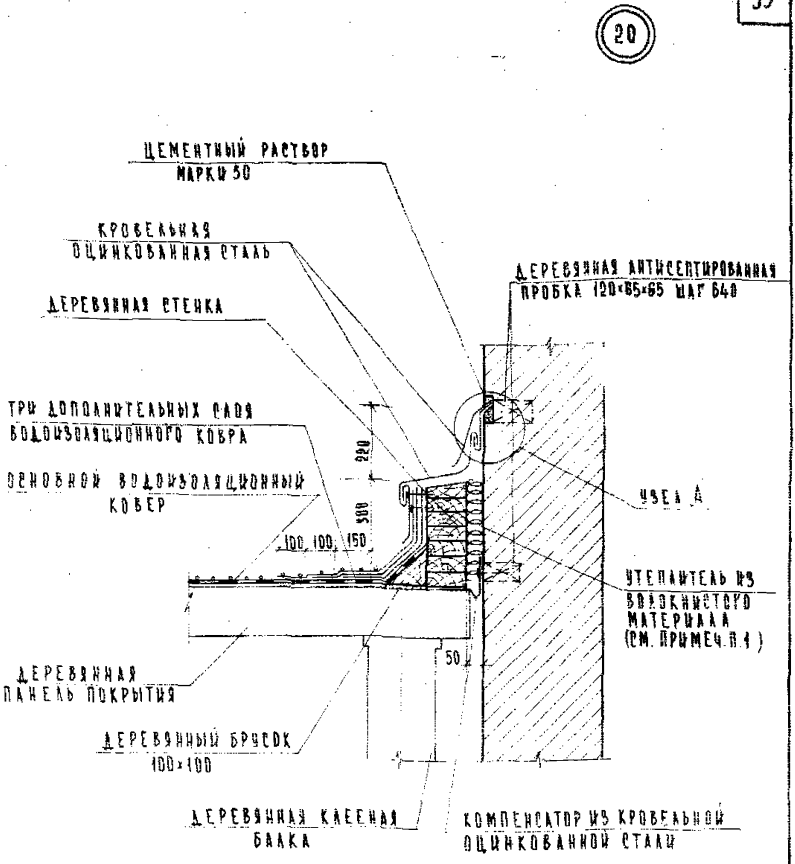

Примечания:

1. В качестве утеплителя Д.М. применять войлок строительный, стекло- или шлаковату /ГОСТ 5174-49 и ГОСТ 4640-66/.
2. Узел „Д" см. лист 25.
3. Конструкцию рубероидной кровли по деревянным панелям см. лист 29

ТД 1971г.	Деталь 20 Кровля из рубероида	Серия 2.260-1 Выпуск 3 / Лист 31

20

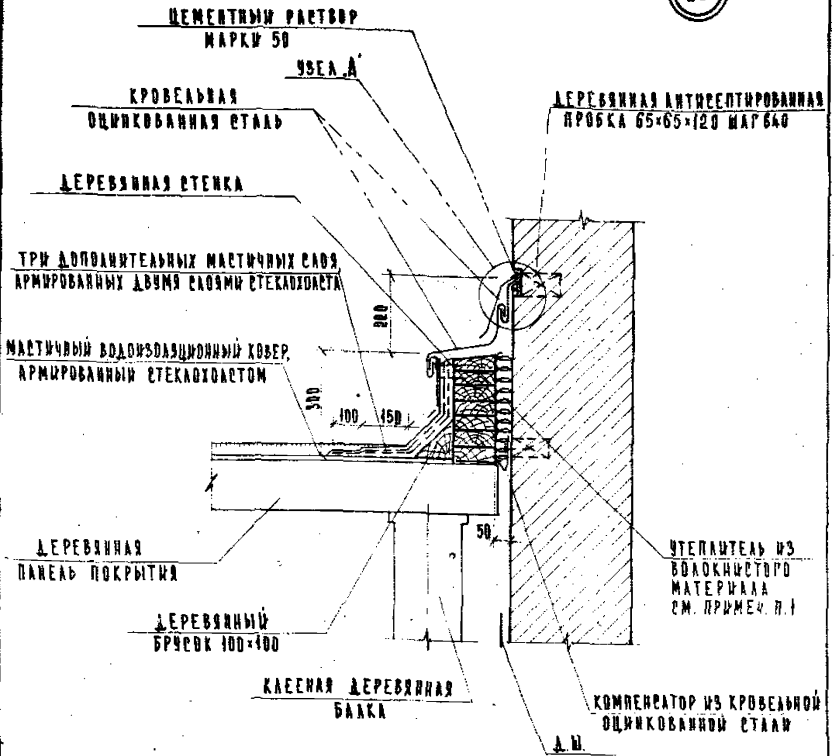

Примечание:

1. В качестве утеплителя Д.Ш. применять войлок строительный, стеклошлаковатку /ГОСТ 5174-49 и ГОСТ 4640-66/
2. Узел А см. лист 25
3. Конструкцию мастичной кровли по деревянным панелям см. лист 30

ТД 1971г.	Деталь 20 Кровля мастичная	Серия 2.260-1 Выпуск 3 / Лист 32

21

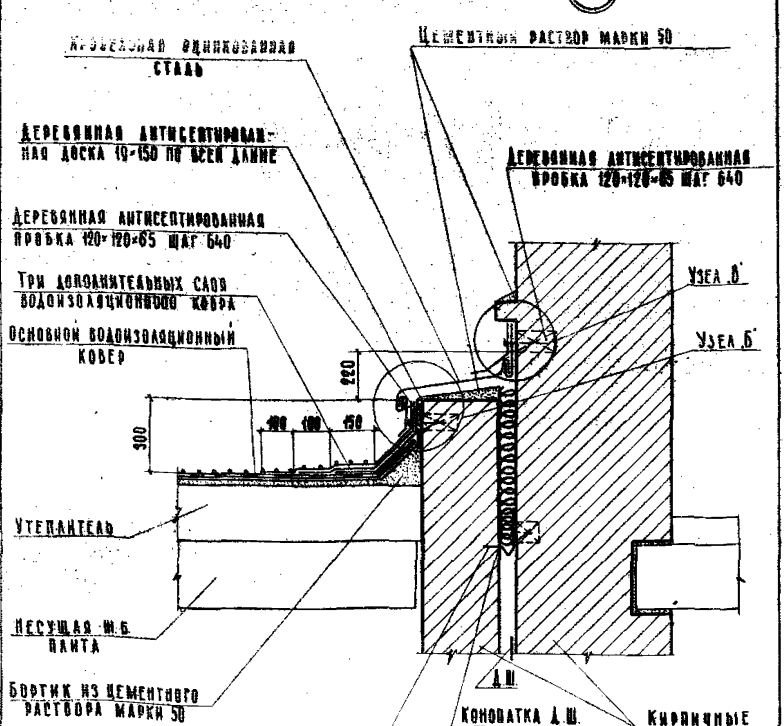

Примечания:

1. В качестве утеплителя Д.Ш., применять войлок строительный, стекло- или шлаковату. (ГОСТ 5174-49 и ГОСТ 4640-66)
2. Узел „Б" см. лист 26, узел „В" см. лист 34.

ТД 1971 г.	Деталь 21 Кровля из рубероида	Серия 2.260-1	
		Выпуск 3	Лист 33

ЦНИИЭП учебных зданий г. Москва

Гл. инж. и т.д.	А. Аяхович	Проверил	З. Веденисова
Гл. инж. отд.	Е. Брилинг	Копировал	В. Шишкина
Гл. инж. пр-та	И. Иванихин		
Рук. группы	С. Евстифеев		
Архитектор	Г. Клеменьева		

Инвент. №

Взамен

Согласовано

21

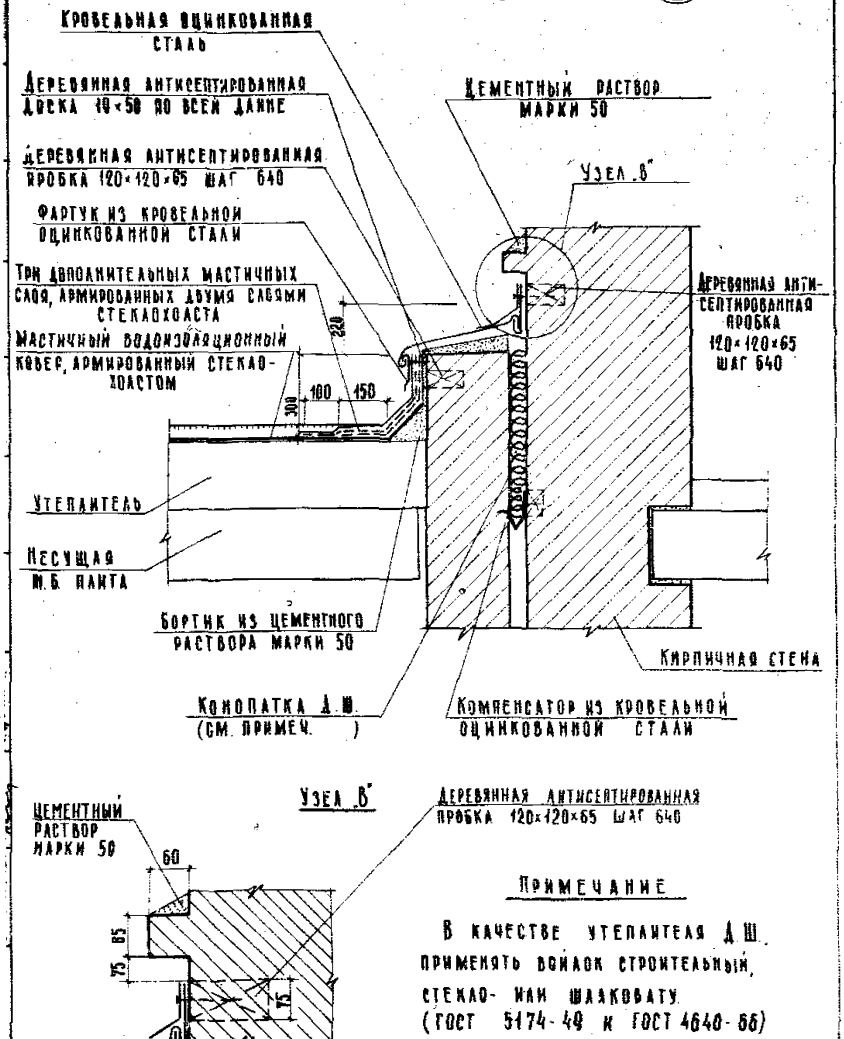

Узел "В"

Деревянная антисептированная пробка 120×120×65 шаг 640

Примечание

В качестве утеплителя Д.Ш. применять войлок строительный, стекло- или шлаковату (ГОСТ 5174-49 и ГОСТ 4640-55)

ТД 1971г.	Деталь 21 Кровля мастичная	Серия 2.260-1	
		Выпуск 3	Лист 34

22

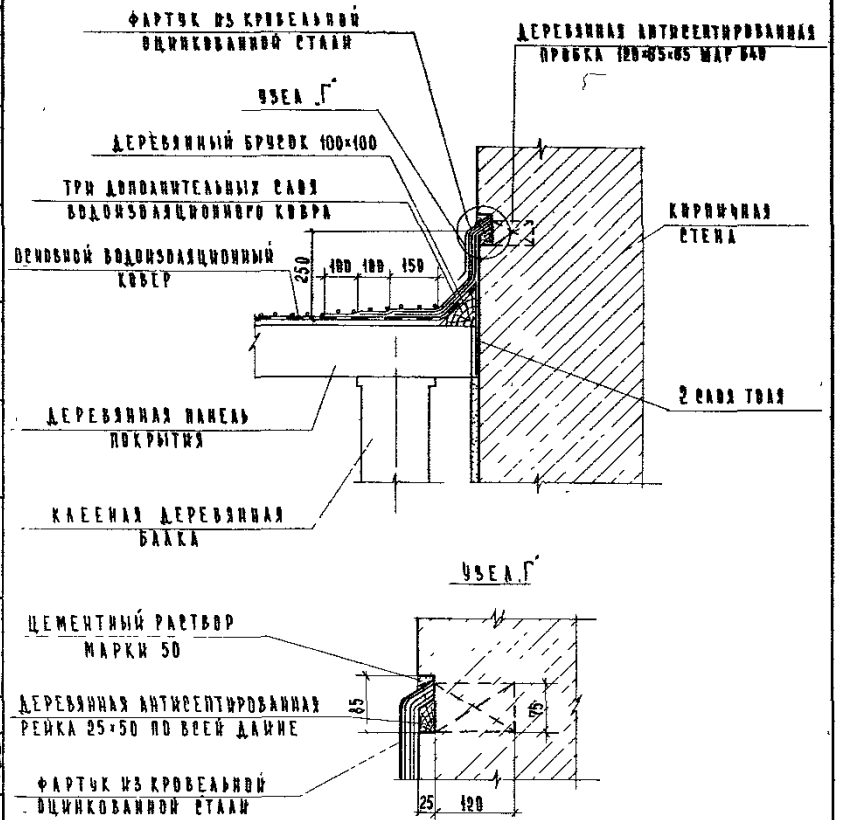

ГЛ. ИНЖ. ИН-ТА	А. ЛЯХОВИЧ	ПРОВЕРИЛ	И. ДОЛГУНИЧЕВА
НАЧ. ОТДЕЛА	В. ГРЕКОВ	КОПИРОВАЛ	
ГЛ. ИНЖ. ОТД.	В. КОМАРОВ		
РУК. ГРУППЫ	Н. САМУЛЬЦЕВА		
СТ. ИНЖЕНЕР	В. ДЕМИНА		

ЦЕНИНТ учебных зданий г. Москва

ТД 1971 г	ДЕТАЛЬ 22 КРОВЛЯ ИЗ РУБЕРОИДА	СЕРИЯ 2.260-1	
		ВЫПУСК 3	ЛИСТ 35

22

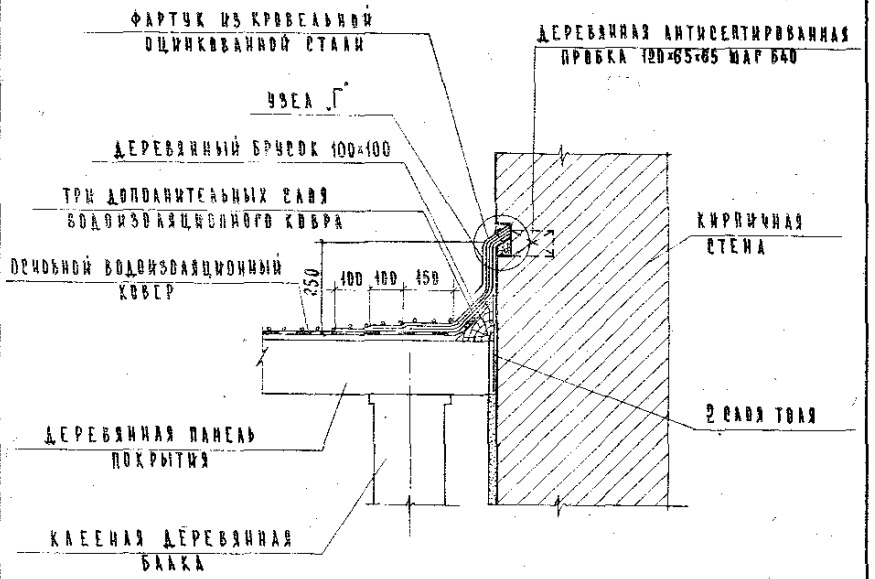

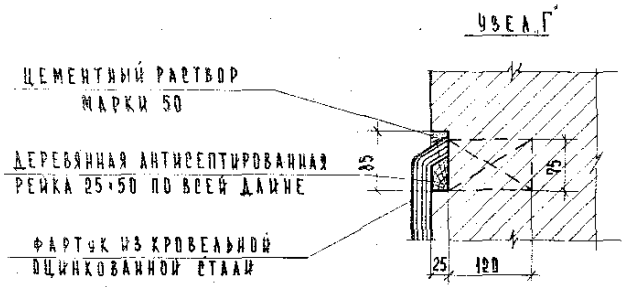

ГЛ. ИНЖ. ИН-ТА		А. ЛЯХОВИЧ	
НАЧ. ОТДЕЛА		В. ГРЕКОВ	
ГЛ. ИНЖ. ОТД.		В. КОМАРОВ	
РУК. ГРУППЫ		Н. САМУЛЬЦЕВА	
СТ. ИНЖЕНЕР		Б. ДЕМИНА	

ПРОВЕРИЛ КОПИРОВАЛ

В. ДЕМИНА И. ДОЛГУНИЧЕВА

СОГЛАСОВАНО

ДАТА | ИНВЕНТ. № | ВЗАМЕН

ЦНИИЭП УЧЕБНЫХ ЗДАНИЙ г. МОСКВА

ТД 1971 г.

ДЕТАЛЬ 22
КРОВЛЯ ИЗ РУБЕРОИДА

СЕРИЯ 2.260-1

ВЫПУСК 3 | ЛИСТ 35

12103 44

23

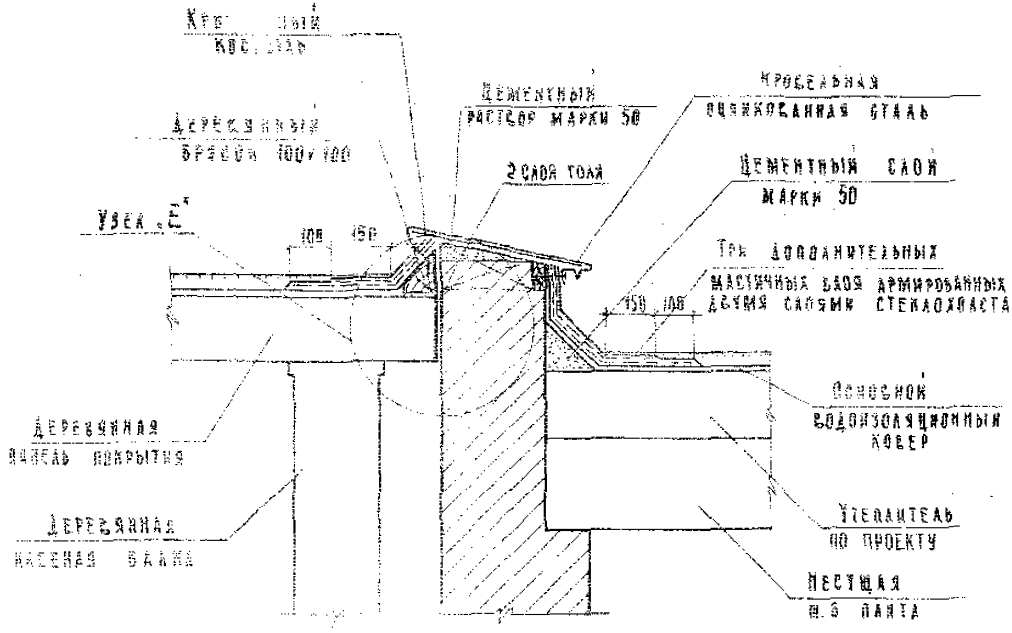

Узел „Е"

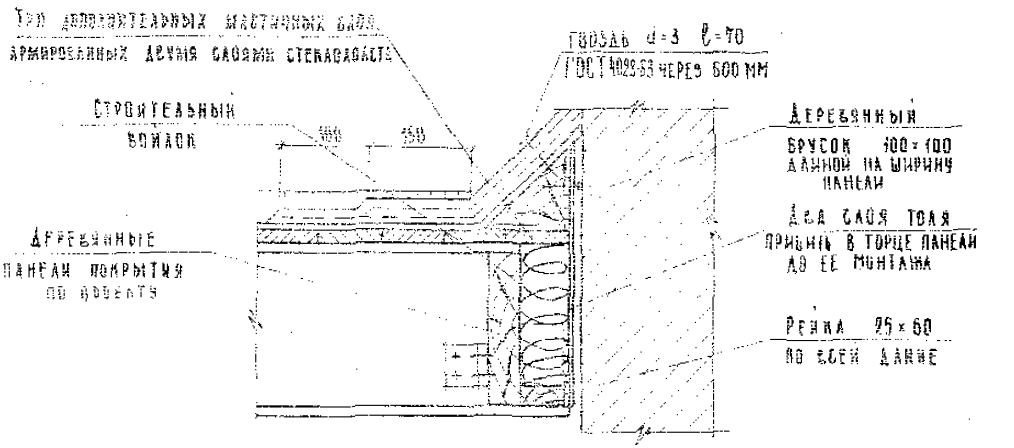

Примечание

Деревянные панели покрытия принимаются по проекту. В узле дана конструкция панели как пример.

Минское
10161

ТД 1971 г.	Деталь 23 Кровля мастичная	Серия 2 260-1	
		Выпуск 3	Лист 37

ЦНИИЭП учебных зданий г. Москва

Гл. инж. ин-та | Нач. отдела | Гл. инж. отд. | Рук. группы | Ст. инженер | Н. Лахович | В. Грегов | В. Комаров | Н. Самуйлова | В. Демина | Ст. техник | Копирова | В. Сарендов | В. Шишкина | Согласовано | Дата | Инвент. № | Взамен

24

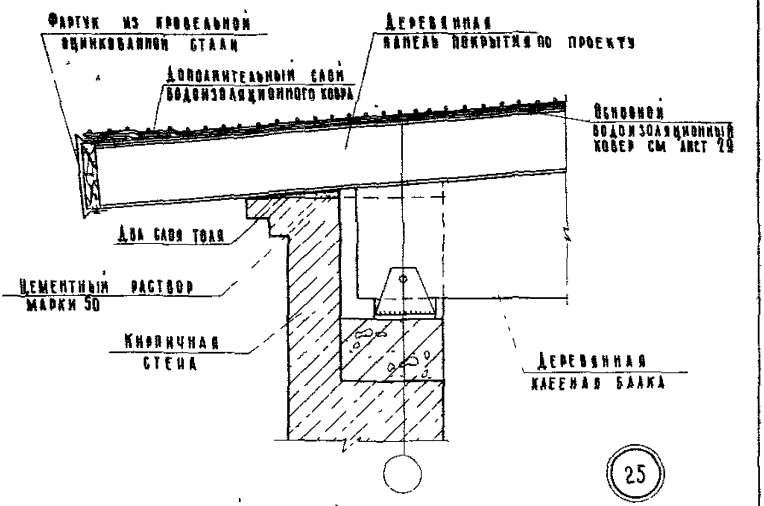

25

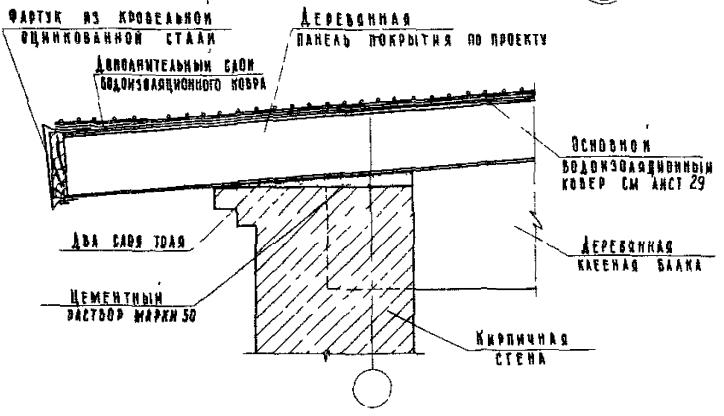

ТД 1971г.	Детали 24 и 25 Кровля из рубероида	Серия 2.260-1 Выпуск 3 / Лист 38

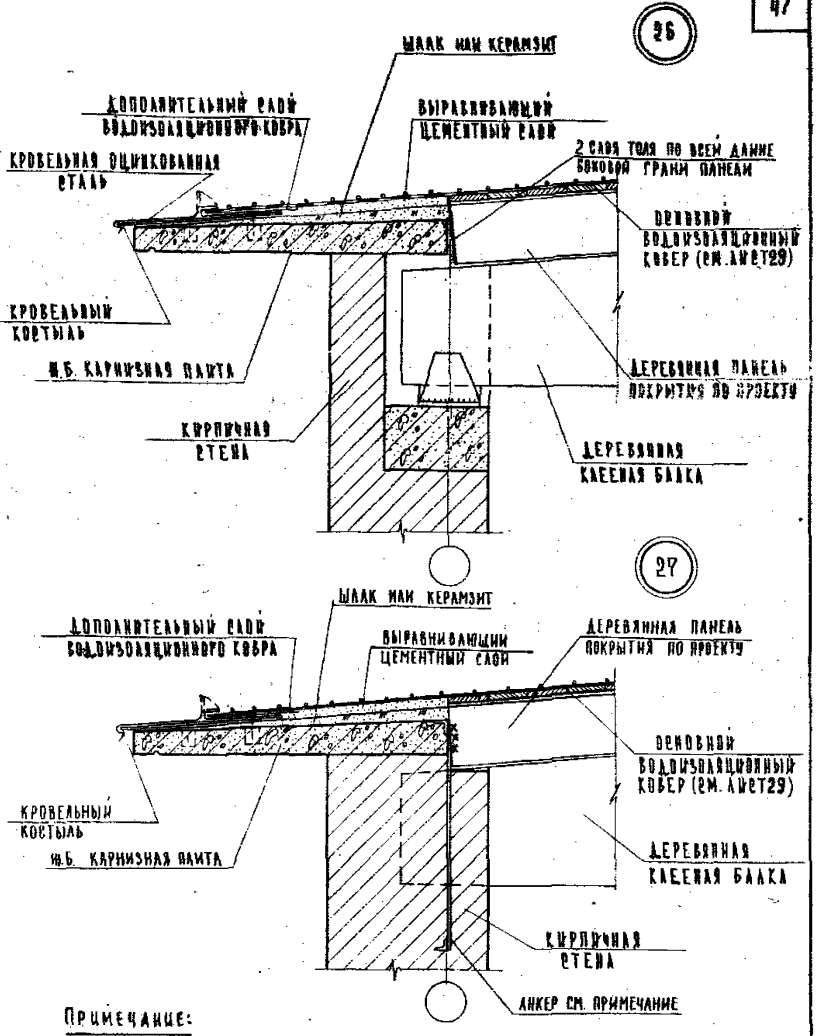

Примечание:

Диаметр анкера, глубина заделки и анкерующий уголок определяются проектом в зависимости от шага анкеров, выноса карниза и нагрузки на него.

| | | |

28

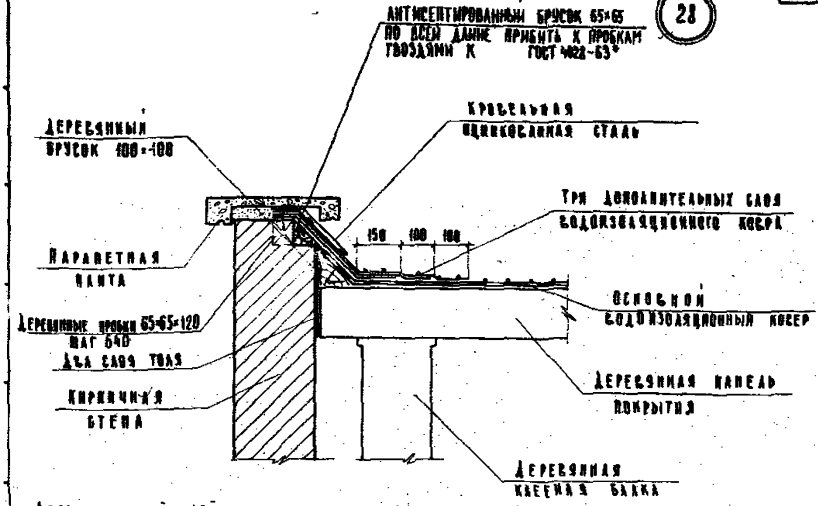

29

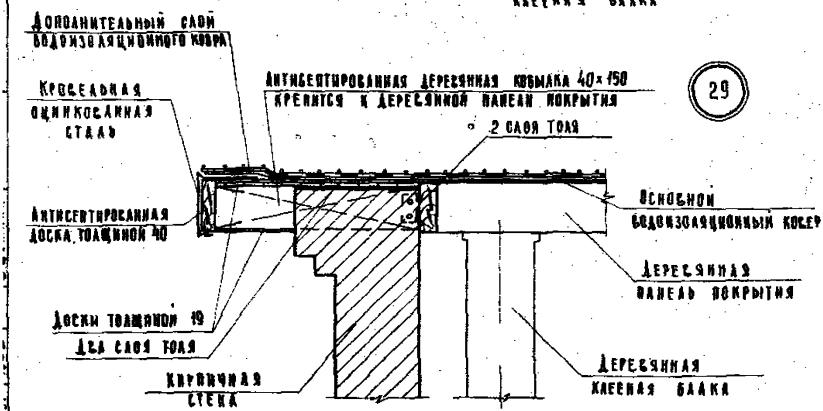

Примечание:

1. Состав основного водоизоляционного ковра по деревянным панелям покрытия см. лист 29

ТД 1971г.	Детали 28 и 29 Кровля из рубероида	Серия 2.260-1 Выпуск 3 · Лист 48

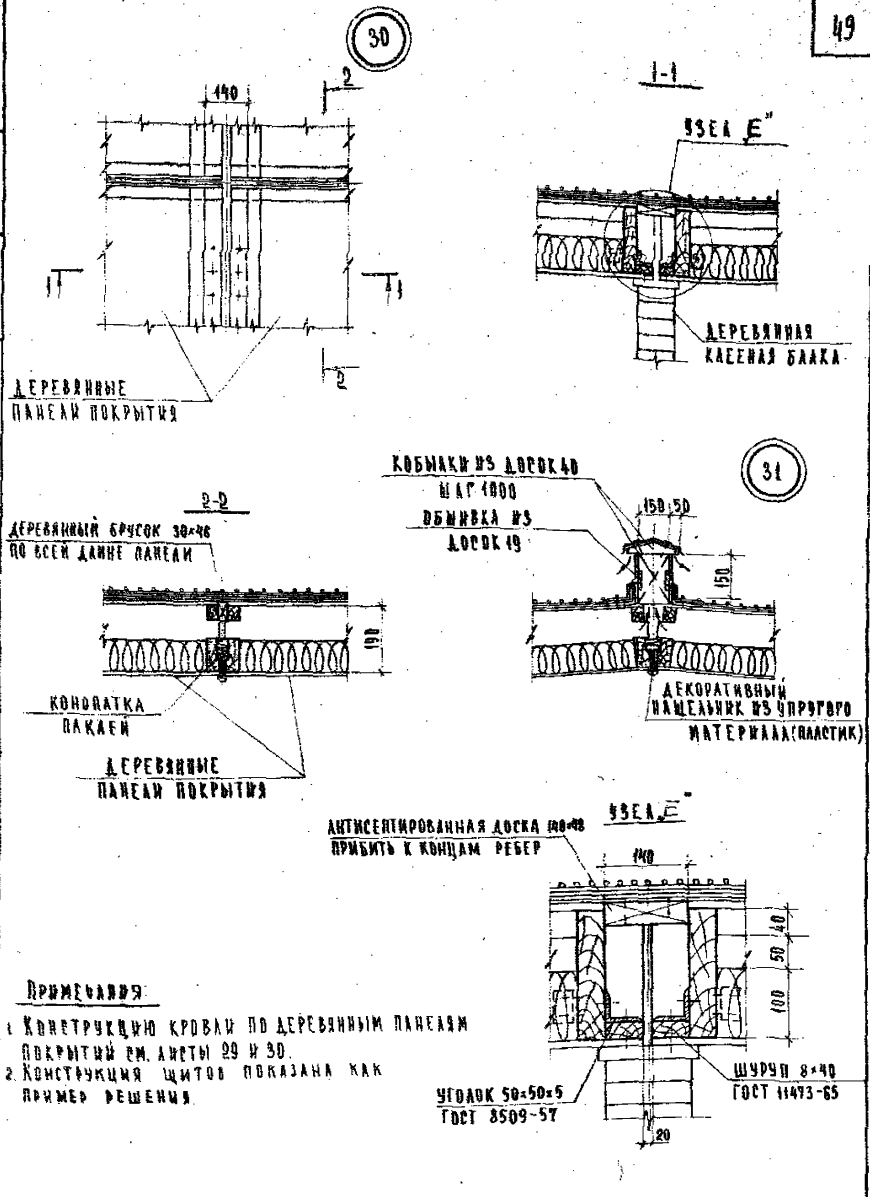

Примечания:

1. Конструкцию кровли по деревянным панелям покрытий см. листы 29 и 30.
2. Конструкция щитов показана как пример решения.

ТД 1971г.	Детали 30 и 31	Серия 2.260-1	
		Выпуск 3	Лист 41

Дата | Инвент. № | Взамен

Согласовано

В. Варенцов, В. Демина, И. Долгуничева

Ст. техник проверил Копирова

А. Лукьянов, В. Греков, В. Комаров, Н. Самуильцева, В. Демина

Гл. инж. и гл. нач. отдела, гл. инж. отд., рук. группы, ст. инженер

ЦНИИЭП учебных зданий г. Москва

32

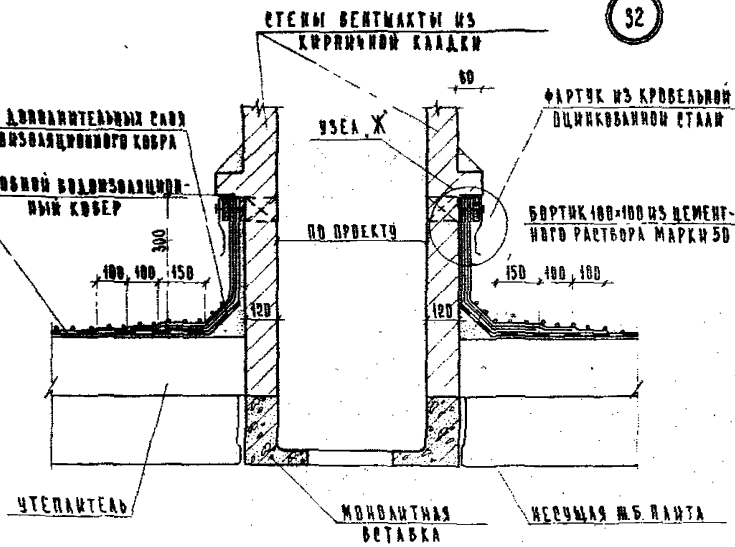

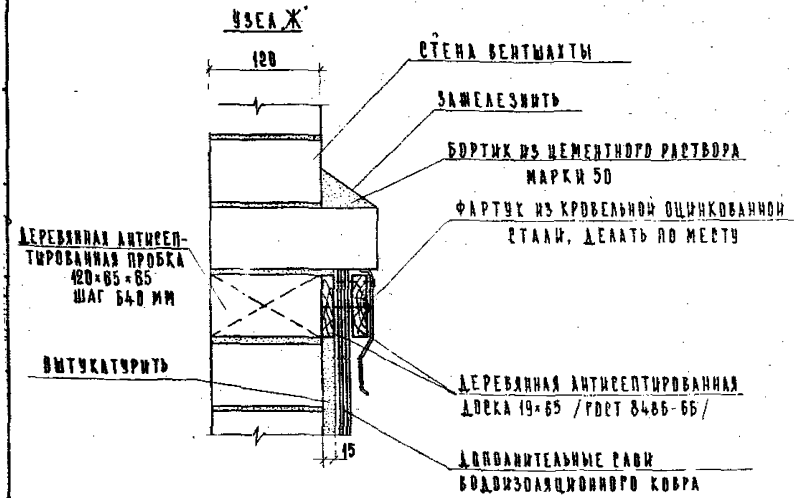

ТД 1971г.	Деталь 32 Кровля из рубероида	Серия 2.260-1 Выпуск 3 | Лист 42

32

Зажелезнить

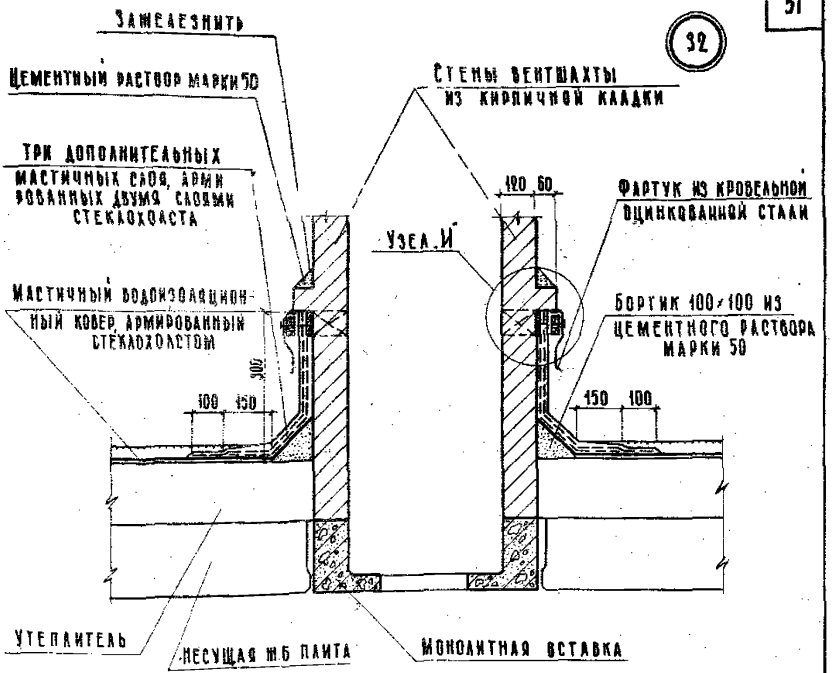

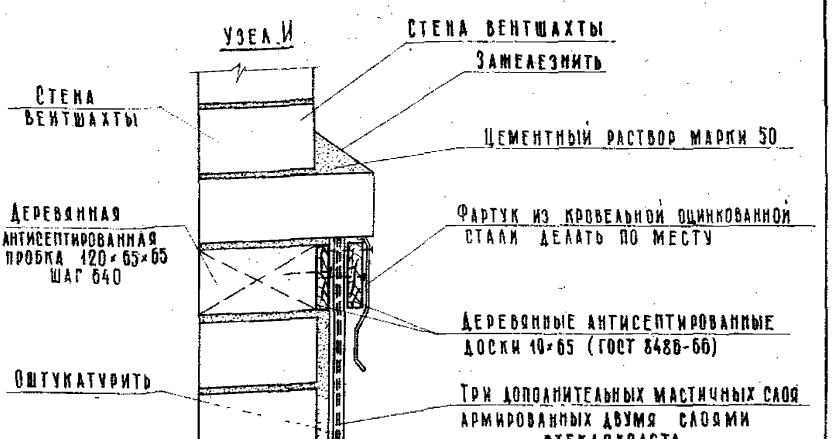

Цементный раствор марки 50

Стены вентшахты из кирпичной кладки

Три дополнительных мастичных слоя, армированных двумя слоями стеклохоласта

120 60

Фартук из кровельной оцинкованной стали

Узел И

Мастичный водоизоляционный ковер, армированный стеклохолстом

Бортик 100×100 из цементного раствора марки 50

300

100 150

150 100

Утеплитель

Несущая ж.б. плита

Монолитная вставка

Узел И

Стена вентшахты

Зажелезнить

Стена вентшахты

Цементный раствор марки 50

Деревянная антисептированная пробка 120×65×65 шаг 640

Фартук из кровельной оцинкованной стали делать по месту

Деревянные антисептированные доски 10×65 (ГОСТ 8486-66)

Оштукатурить

Три дополнительных мастичных слоя армированных двумя слоями стеклохоласта

Дата	Инвент №	Взамен	
Согласовано			
В. Варенцов	В. Демина	В. Шишкина	
Ст. техник	Проверил	Копировал	
А. Ляхович	В. Греков	В. Комаров	Н. Самуйлова
Гл. инж. и-та	Нач. отдела	Гл. инж. отд.	Рук. группы
Ст. инженер			

ЦНИИЭП учебных зданий г. Москва

ТД 1971 г	Деталь 32 Кровля мастичная	Серия 2 260-1	
		Выпуск 3	Лист 43

33

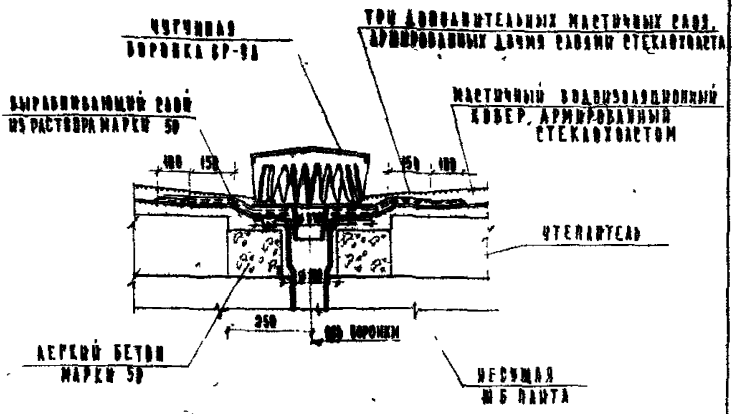

33

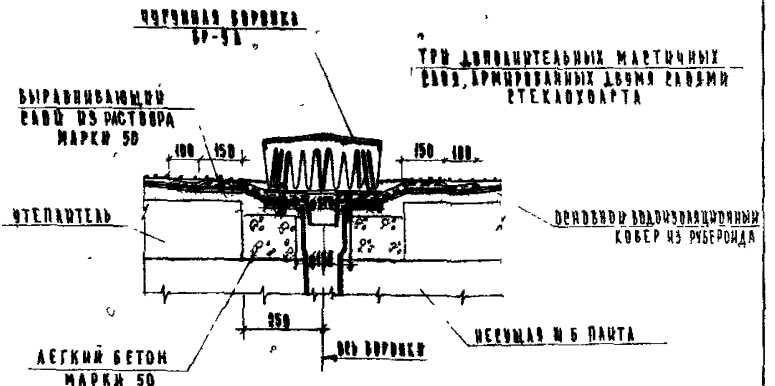

ТД 1971 р.	Деталь 93 Кровля мастичная и из рубероида	Серия 2.260.1 Выпуск 3 / Лист 44

34

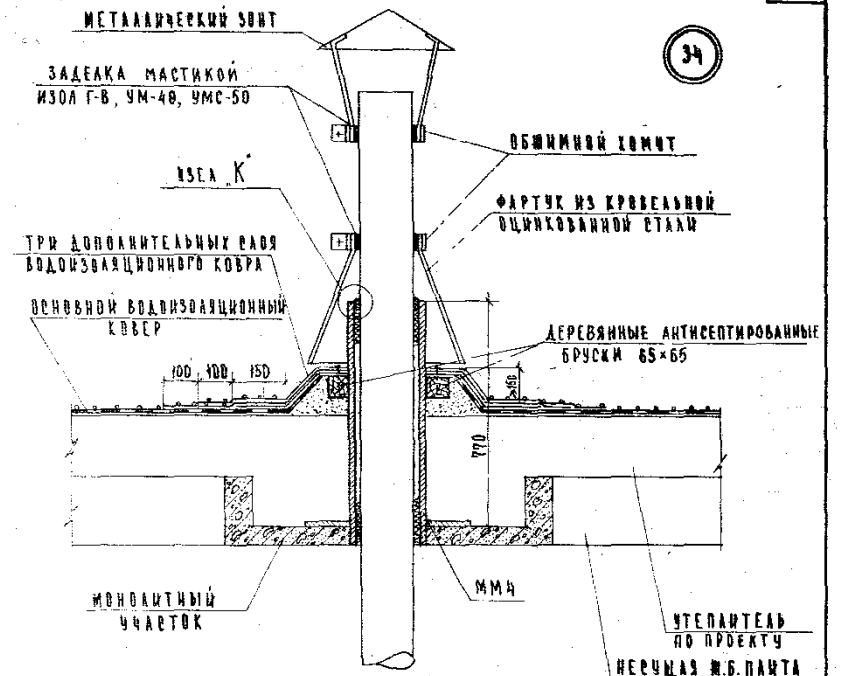

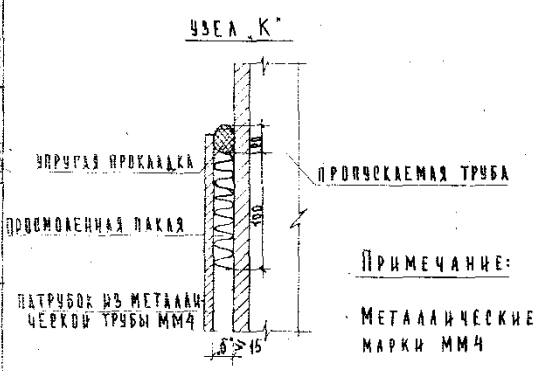

Примечание:

Металлические монтажные марки ММ4 см. лист 52

ТД 1971 г.	Деталь 34 Кровля из рубероида	Серия 2.260-1	
		Выпуск 3	Лист 45

ЦНИИЭП учебных зданий г. Москва

Гл. инж. и-та		Дата	
Гл. инж. маст.		Инвент. №	
Гл. инж. пр-та		Взамен	
Рук. гр. инж.			
Инженер			
Алексеев			
Е. Брилинг			
Н. Иванихин			
Е. Евстифеев			
А. Соловьева			
Проверил			
Копировал			
Зведенисов			
И. Долгуничев			
Согласовано			

34

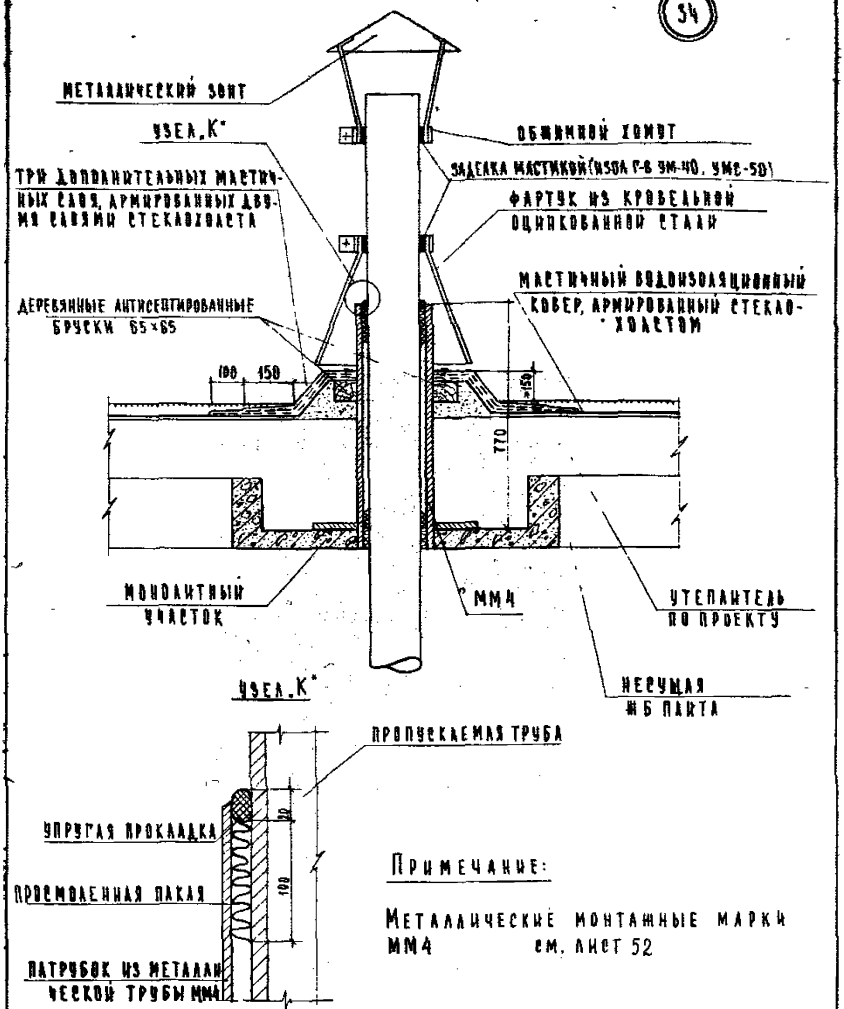

Примечание:

Металлические монтажные марки ММ4 см. лист 52

ТД 1971 г.	Деталь 34 Кровля мастичная	Серия 1.260-1 Выпуск 3 / Лист 46

35

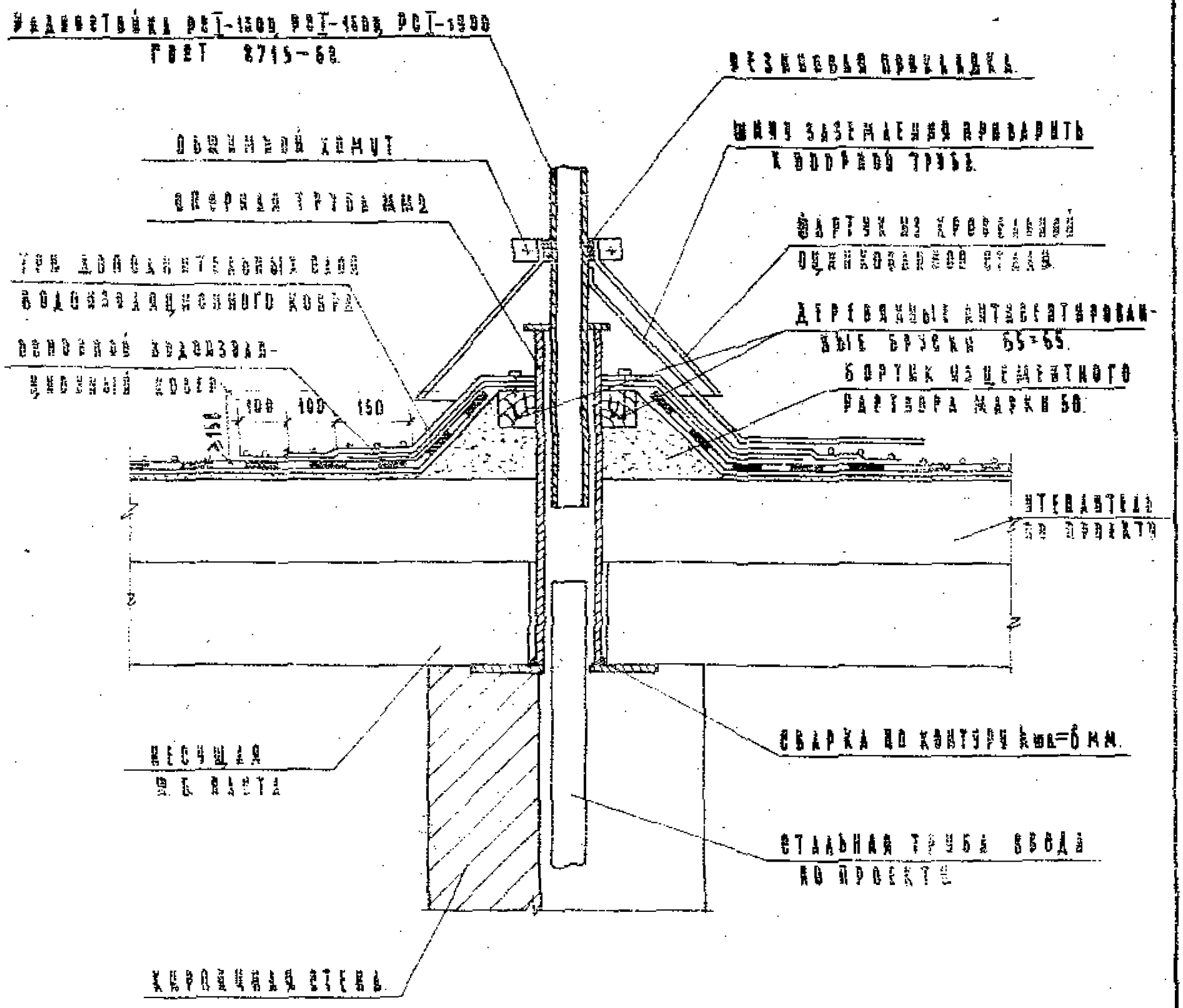

Примечания:

1. Металлическую монтажную марку ММ2 см. лист 51
2. Фартук из кровельной стали крепить к радиостойке.

ТД 1971г.	Деталь 35. Кровля из рубероида.	Серия 2.260-1 Выпуск 3 Лист 47

12103 56

35

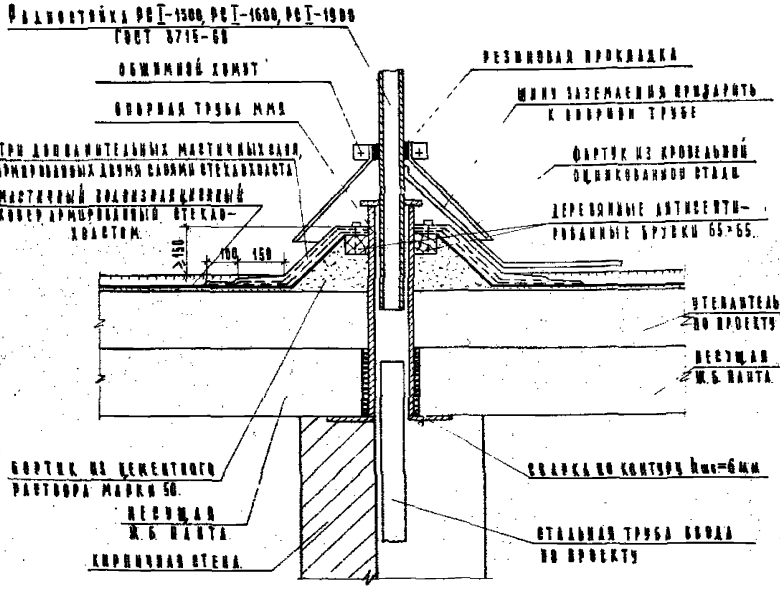

Примечания:

1 Металлическую монтажную марку ММ2, см лист 51

2 Фартук из кровельной стали крепить к радиостойке

ТД 1971г	Деталь 35 Кровая мастичная	Серия 2.260-1	
		Выпуск 3	Лист 48

36

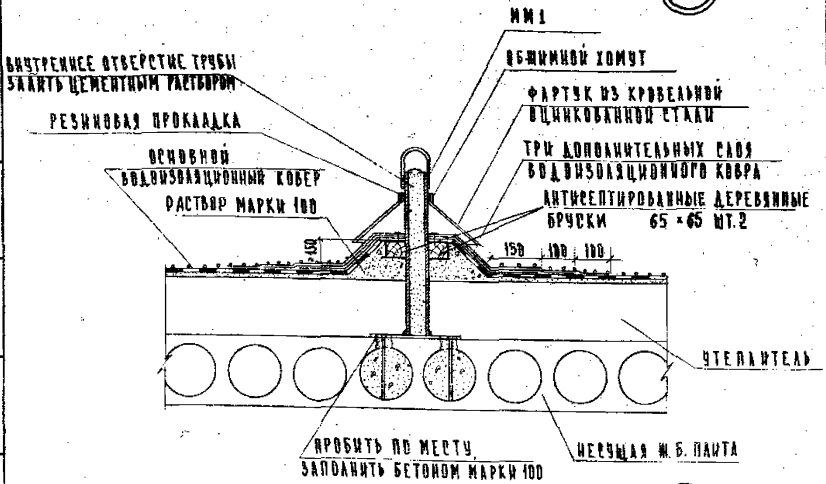

37

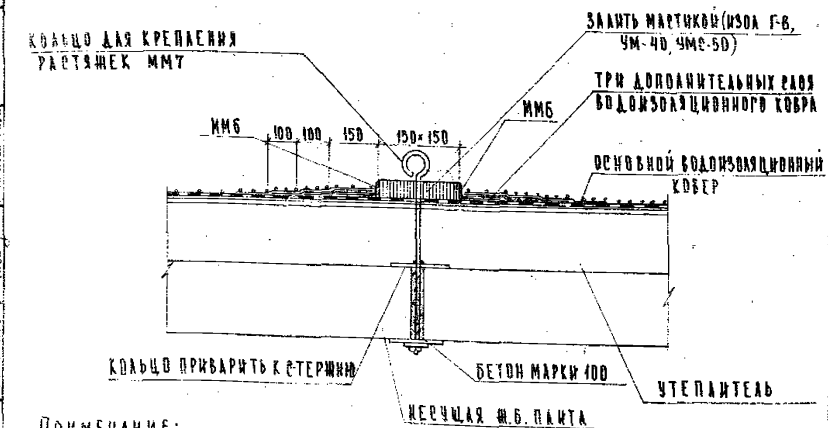

ПРИМЕЧАНИЕ:

МЕТАЛЛИЧЕСКИЕ МОНТАЖНЫЕ МАРКИ ММ1, ММ6, ММ7 СМ. ЛИСТЫ 51, 52

ТД 1971 г.	ДЕТАЛИ 36 И 37 КРОВЛЯ ИЗ РУБЕРОИДА	СЕРИЯ 2.260-1	
		ВЫПУСК 3	ЛИСТ 49

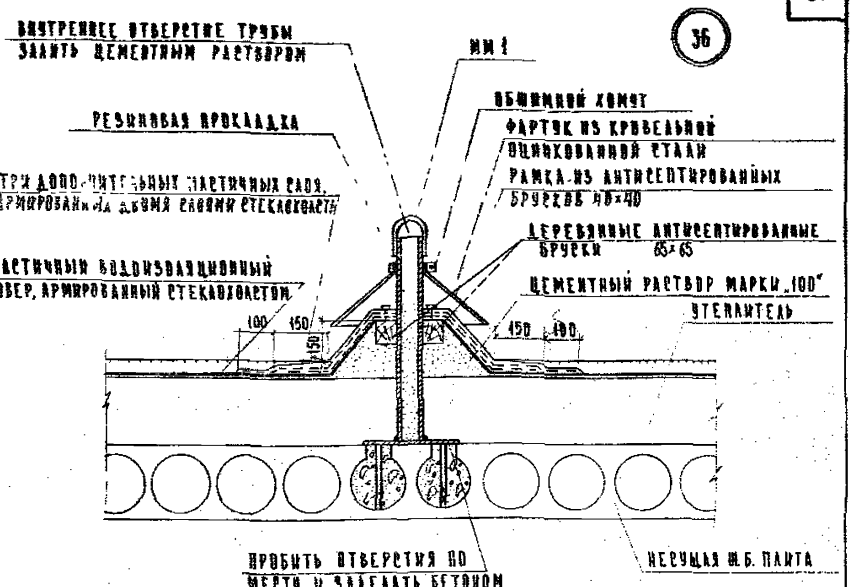

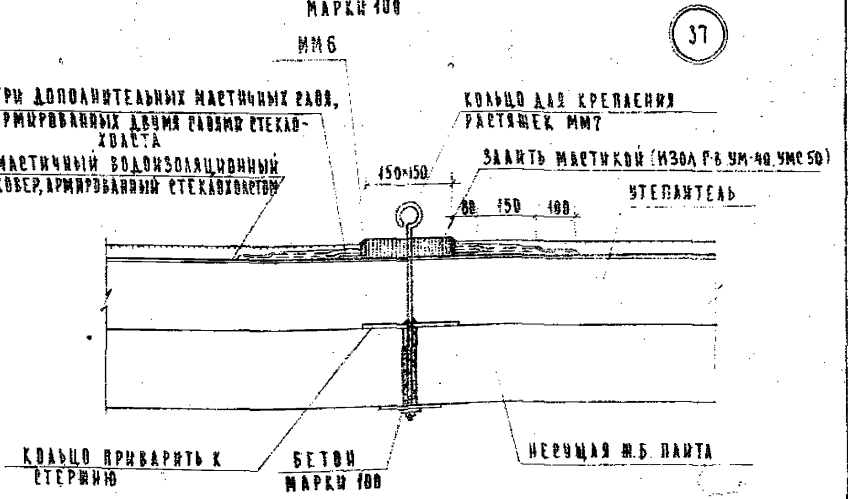

Примечание:

Металлические монтажные марки ММ1, ММ6, ММ7 см. листы 51, 52

ТД 1971г.	Детали 36 и 37 Кровая мастичная	Серия 1.260-1	
		Выпуск 3	Лист 50

Марка детали	Эскиз	Сечение мм	Вес мм	Примечания
2	3	4	5	6
ММ1	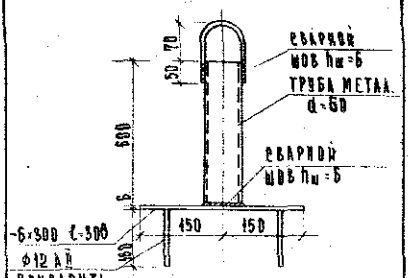	ф 60 -6×300=540	2,92 4,2	Газовая труба обыкновенная ГОСТ 3262-62 Размеры могут быть изменены по проекту в зависимости от толщины утеплителя ГОСТ 82-70
ММ2	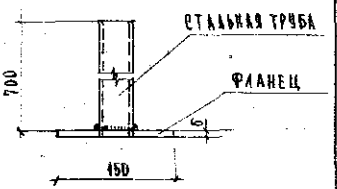	ф 50 ф 57 ф 73 -6×150×150	2,81 3,23 6,41 1,05	Стальная труба ГОСТ [illegible]-70 для РСТ-[illegible]00 для РСТ 1600 для [illegible]-1900 ГОСТ 82-70
ММ3	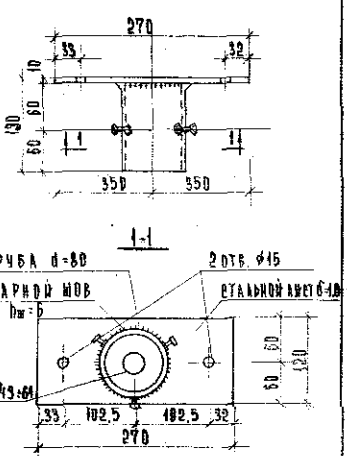	ф 80 -10×220×270	0,82 2,54	Труба газовая облегченная ГОСТ 3262-62 ГОСТ 82-70

ГИП	А. Никитина		
Нач. отдела	Г. Пинаева		
Рук. группы	Ю. Ермолин		
Ст. инженер	К. Шестакова		
Н. контр.	В. Рубцов		
	В. Комаров		
	Н. Семинцева		
	В. Демина		

Госстрой СССР
Государственный комитет по делам строительства
Управление типового проектирования
г. Москва

ТД 1971 г.

Металлические монтажные марки ММ1-ММ3

Серия 2.260-1
Выпуск 3
Лист 51

Марка детали	Эскиз	Сечение мм	Вес мм	Примечания
ММ4	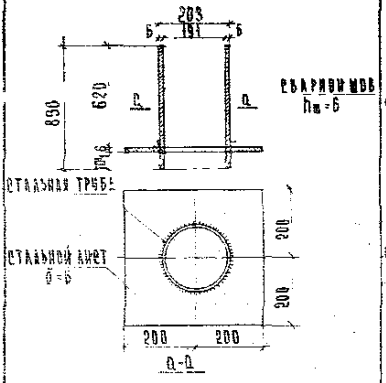	ф 203 6×400×400	24,20 кг/м 6,06 кг	Труба стальная ГОСТ 8732-70 ГОСТ 82-70
ММ5	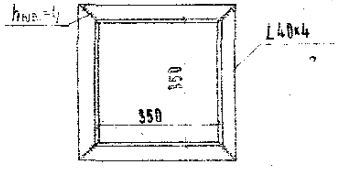	L 40×4	3,41	ГОСТ 8509-57
ММ6	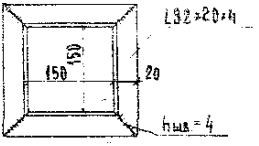	L32×20×4	0,92	ГОСТ 8510-57
ММ7	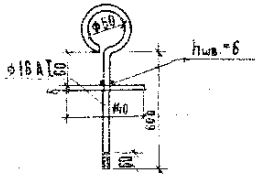	ф16АТ -6×140×140	1,20 0,92	ГОСТ 2590-57 ГОСТ 82-70

gost.e-ecolog.ru

1Д 1971 г.	Металлические монтажные марки ММ4-ММ7	Серия 2.260-1	
		Выпуск 3	Лист 52