ГЛАВНЫМ УПРАВЛЕНИЯМ, УПРАВЛЕНИЯМ И ОТДЕЛАМ ЦЕНТРАЛЬНОГО АППАРАТА МИНИСТЕРСТВА, РЕСПУБЛИКАНСКИМ ОБЪЕДИНЕНИЯМ, ГЛАВЛЕНАВТОТРАНСУ, ТРАНСПОРТНЫМ УПРАВЛЕНИЯМ, НИИАТу, ЦЕНТРАВТОТЕХу, АВТОТРАНСПОРТНЫМ ПРЕДПРИЯТИЯМ

Об утверждении и введении в действие "Инструкции по опломбированию автомобильных спидометров и их приводов в автотранспортных предприятиях Министерства автомобильного транспорта РСФСР"

В целях наведения должностного порядка в эксплуатации спидометрового оборудования автомобилей и ликвидации имеющих место фактов нарушения правил опломбирования спидометров и их приводов Министерство автомобильного транспорта РСФСР

П Р И К А З Ы В А Е Т :

I. Утвердить и ввести в действие в IУ квартале 1975 года прилагаемую "Инструкцию по опломбированию автомобильных спидометров и их приводов в автомобильных предприятиях Министерства автомобильного транспорта РСФСР".

2. Главным управлениям, республиканским объединениям, транспортным управлениям, автомобильным предприятиям:

2.I. производить опломбирование спидометрового оборудования автомобилей в соответствии с данной Инструкцией;

2.2. установить строгий контроль за наличием и состоянием пломб на спидометровом оборудовании автомобилей;

2.3. производить тщательную проверку исправности спидометрового оборудования при техническом обслуживании автомобилей;

2.4. привлекать к строгой ответственности лиц, нарушающих порядок опломбирования и эксплуатации спидометрового оборудования, установленный данной Инструкцией.

gost.e-ecolog.ru

3. Центральному бюро научно-технической информации обеспечить издание в III квартале 1975 года "Инструкции по опломбированию автомобильных спидометров и их приводов в автотранспортных предприятиях Министерства автомобильного транспорта РСФСР" и рассылку указанной Инструкции по разнарядке Технического управления.

4. Признать утратившей силу для автотранспортных предприятий системы Министерства автомобильного транспорта РСФСР "Инструкцию и схемы по опломбированию гибких валов и спидометров автомобилей отечественного производства", утвержденную бывшим Министерством автомобильного транспорта СССР 2 декабря 1952 года.

Заместитель Министра Н.С.Королев

№ 273-ц
10.07.75г.

Приложение к циркулярному указанию Министерства от 10.07.75 № 273-Ц

И Н С Т Р У К Ц И Я

по опломбированию автомобильных спидометров и их приводов в автотранспортных предприятиях Министерства автомобильного транспорта РСФСР

ОБЩИЕ ПОЛОЖЕНИЯ

I. Каждый автомобиль должен быть оборудован исправным и опломбированным спидометровым оборудованием, к которому относятся:

- спидометр;
- основной редуктор привода спидометра, установленный на коробке передач автомобиля;
- гибкий вал привода спидометра.

2. Эксплуатация автомобиля с неисправным спидометровым оборудованием, нарушенной пломбировкой категорически запрещается.

3. Капитальный ремонт спидометрового оборудования должен производится:

- на авторемонтных заводах при капитальном ремонте автомобиля;
- в специализированных мастерских по ремонту спидометрового оборудования;
- в ремонтных мастерских автотранспортных предприятий при наличии в них соответствующего технологического оборудования.

4. Текущий ремонт спидометрового оборудования должен производиться в автотранспортных предприятиях.

5. Новые автомобили в период действия гарантии и после гарантийного ремонта должны эксплуатироваться с пломбами завода-изготовителя или мастерской гарантийного ремонта автомобилей.

В случае нарушения заводской пломбировки в гарантийный период составляется акт совместно с представителем незаинтересованной организации, в котором должны быть указаны причины переопломбировки и показания спидометра. В этом случае, а также в случае нарушения заводской пломбировки после истечения срока гарантии, переопломбирование производится согласно настоящей инструкции.

6. Клеймо на пломбе должно иметь четкий оттиск обозначения на одной стороне наименования предприятия, а на другой - номер клейма и квартала года.

7. Пломба должна быть механически прочной, надежно обеспечивать зажим проволоки, исключающий снятие и перемещение ее по проволоке. Проволока для опломбирования должна быть железной-вязальной диаметром не более 0,5 мм и часто скрученной вдвое. Категорически запрещается применять проволоку из цветных металлов.

8. При выводе пломбы на щиток приборов диаметр дополнительных сверлений не должен превышать одного миллиметра.

9. Приказом по автопредприятию должны быть назначены лица, ответственные за опломбирование спидометрового оборудования.

10. Хранение пломбиров с пуансонами соответствующего квартала текущего года, находящихся у ответственных лиц, производящих опломбирование, должно лично и постоянно контролироваться главным инженером автопредприятия.

11. Сменные пуансоны пломбиров с указанием прошедших кварталов текущего года должны храниться только у главного инженера автопредприятия.

I. ПОРЯДОК ОПЛОМБИРОВАНИЯ СПИДОМЕТРОВ И ИХ ПРИВОДОВ

I.I. Опломбирование спидометров и приводов к ним (датчиков) производится с таким расчетом, чтобы исключить доступ к счетному механизму спидометра, приводу (датчику) с целью самопроизвольного изменения показаний спидометра.

I.2. Перед опломбированием необходимо тщательно проверить и убедиться, что спидометр, гибкий вал с накидными гайками или датчик стандартные и не подвергались каким-либо переделкам.

Кроме того, необходимо проверить завальцовку справочного кольца, состояние накидных гаек гибкого вала шпилек и болтов крепления спидометра, отсутствие посторонних сверлений в корпусе спидометра и прочих нарушений целостности спидометра и гибкого вала (датчика).

При выявлении каких-либо дефектов в спидометрах, гибких валах или датчиках производится устранение неисправностей, а в случае невозможности их устранения - замена дефектных деталей или узлов в целом.

После ремонта спидометра головки винтов, крепящие циферблат, должны быть закрашены краской.

I.3. Накидные гайки на обоих концах оболочки гибкого вала, винты (болты) крепления спидометра к щитку приборов завертыва-

ются "до отказа".

I.4. Проволока должна быть продета через все отверстия, предназначенные настоящей инструкцией для опломбирования и через отверстия пломбы, натянута и с обеих сторон пломбы перекручена два-три раза. Концы проволоки обрезаются на расстоянии не более 5 мм от пломбы.

I.5. Применяемость спидометра указана в таблице I. Опломбирование спидометра и гибких валов в местах их присоединения к спидометрам производится следующим образом:

- СП-24, СП-24А, СП-24 Д2, СП-24 В2,СП-I40, СП-II8 и СП-20I - проволока должна продеваться через ушко накидной гайки гибкого вала, отверстие в скобе, крепящей спидометр к щитку приборов, отверстия в щитке приборов, два отверстия в оправочном кольце спидометра и отверстия пломбы, которая подвешивается под оправочным кольцом на передней части панели (см.схему № I);

-62I/II-СП-I7 А2, СП-20 Б3, СП-24Г, СП-45, СП-45А, СП-II6, СП-I35 - проволока должна быть продета через ушко накидной гайки гибкого вала, отверстие в скобе, отверстие в пластине корпуса спидометра, отверстие в щитке приборов, отверстие в оправочном кольце спидометра и отверстия пломбы, которая подвешивается под оправочным кольцом на передней части панели (см.схему № 2);

- СП-44 А - продеть проволоку через ушко накидной гайки гибкого вала, отверстие в приливе корпуса спидометра и отверстия пломбы (см.схему № 3);

- СП 26 - продеть проволоку через ушко накидной гайки гибкого вала, отверстия в головках двух винтов крепления задней крышки спидометра и отверстия пломбы (см.схему № 4);

- СП I04 - продеть проволоку через ушко накидной гайки, гибкого вала, отверстие в ребре на корпусе спидометра и отверстия пломбы (см.схему № 5);

- СП I00 Б, СП II9 и СП I34 - продеть проволоку через отверстия в головках двух винтов крепления задней крышки спидометра, отверстие, просверленное в щитке приборов, два отверстия, просверленные в оправочном кольце спидометра, и отверстия пломбы (см.схему № 6);

- КП 213 и КП 213 В1, КП 214, КП 211 А, КП 216 - продеть проволоку через ушко накидной гайки гибкого вала, ушко на задней стенке корпуса спидометра и отверстия пломбы (см.схему № 7);

- "Шкода" - продеть проволоку через просверленные отверстия в накидной гайке гибкого вала, два отверстия, просверленные в щитке и отверстия пломбы (схема № 8).

1.6. Привод гибкого вала спидометра опломбируется путем продевания проволоки через отверстие ушка накидной гайки гибкого вала, отверстие головки болта крепления выходного редуктора или штуцера привода к коробке передач (раздаточной коробке) и отверстия пломбы (см.схему № 9).

1.7. Датчик привода электрического спидометра опломбируется путем продевания проволоки через отверстие в головке болта крепления редуктора к датчику, отверстие в головке стяжного винта штепсельного разъема и отверстия пломбы. Соединение датчика со спидометром необходимо производить экранированным проводом (см.схему № 10).

2. УЧЕТ И ОФОРМЛЕНИЕ ОПЛОМБИРОВАНИЯ СПИДОМЕТРОВ И ГИБКИХ ВАЛОВ ДАТЧИКОВ

2.1. Опломбирование спидометров, гибких валов, датчиков и приводов к ним должно учитываться в специальных журналах (см. приложение № 1, № 2).

Учет выдачи и замены клейм по кварталам текущего года необходимо производить в отдельном журнале (см.приложение № 3).

2.2. По всем выявленным случаям нарушения опломбирования или повреждения спидометрового оборудования руководители АТП должны производить тщательную проверку и принимать меры к виновным в установленном законом порядке.

2.3. В случаях, вызывающих необходимость нарушения опломбирования (ремонт автомобиля, спидометра, других приборов или их неисправности), дежурным механиком в присутствии водителя составляется акт в одном экземпляре с обязательным указанием причины срыва пломб, утверждаемый главным инженером АТП (см.приложение № 4).

Срок хранения актов на опломбирование - I год.

Примечание. Во всех случаях переопломбирования спидометра, связанных с изменением показаний счетчика, составляется акт в двух экземплярах. Один экземпляр акта после отметки в журнале по опломбировке и лицевой карточке автомобиля подшивается в "дело", другой - поступает в диспетчерскую для проставления в путевом листе новых показаний счетчика перед выездом.

2.4. При производстве технического обслуживания автомобилей в объем работ включается обязательная проверка состояния и опломбирования спидометра, гибкого вала датчика, о чем должна делаться специальная запись в листке учета технического обслуживания и ремонта автомобилей.

2.5. В целях контроля и учета технического состояния и ремонта спидометров и спидометрового оборудования устанавливается следующая учетная документация:

2.5.I. Журнал по учету опломбирования гибких валов датчиков и спидометров автомобилей (приложение № I и № 2);

2.5.2. Журнал учета выдачи и замены клейм (приложение № 3);

2.5.3. Акт на опломбирование спидометра (приложение № 4);

2.5.4. Журнал учета ремонта и замены спидометрового оборудования (приложение № 5);

2.5.5. Акт о неисправности спидометрового оборудования (приложение № 6);

2.5.6. Журнал учета спидометров (приложение № 7);

2.5.7. Акт на списание спидометров (приложение № 8);

2.5.8. Акт о технической неисправности спидометра (приложение № 9);

2.5.9. Журнал осмотров спидометров и регистрации актов на неисправные спидометры (приложение № I0).

3. ОБЯЗАННОСТИ И ОТВЕТСТВЕННОСТЬ РУКОВОДИТЕЛЕЙ АВТОТРАНСПОРТНЫХ ПРЕДПРИЯТИЙ И РАБОТНИКОВ, ПРОВОДЯЩИХ ОПЛОМБИРОВАНИЕ, ВОДИТЕЛЕЙ И ДРУГИХ ЛИЦ, СВЯЗАННЫХ С ЭКСПЛУАТАЦИЕЙ И ОПЛОМБИРОВАНИЕМ СПИДОМЕТРОВОГО ОБОРУДОВАНИЯ

3.1. Лица, ответственные за выпуск автомобилей на линию, должны ежедневно проверять исправность спидометра, гибкого вала (датчика), их опломбирование, а также контролировать соответствие записи в путевых листах с показаниями счетчиков спидометров и таксомоторов.

3.2. Запрещается выпускать на линию автомобили с неисправными неопломбированными или неправильно опломбированными спидометрами и гибкими валами (датчиками).

3.3. Водитель обязан следить за исправностью и состоянием опломбирования спидометра и гибкого вала (датчика).

В случае выхода из строя спидометрового оборудования водитель обязан:

3.3.1. - провести отметку в путевом листе с указанием, где и когда это произошло, а также записать в путевом листе показания счетчика спидометра;

3.3.2. - при работе в городе доставить имеющийся груз грузополучателю и возвратиться в автопредприятие;

3.3.3. - при междугородной перевозке груза - доставить его до места назначения и совместно с представителями грузовой автостанции составить акт на неисправность спидометра, загрузиться и вернуться в автопредприятие.

Водитель несет ответственность:

- за выезд и работу на линии с неисправным спидометровым оборудованием и нарушенной пломбировкой за исключением случаев, перечисленных в пунктах 3.3 настоящей инструкции;

- за умышленную порчу спидометрового оборудования, распломбировку отдельных узлов, нарушение целостности пломб, а также применение различных устройств и приспособлений, не предусмотренных схемой опломбирования.

Таблица I

№№ п/п	Марка спидометра	Марка автомобиля	№ схемы опломбирования
I	2	3	4
I.	СП-20-Б3	ЗИЛ-I58, I58В	2
2.	СП-24	ГАЗ-69, 69А, 69М, 69АМ	I
3.	СП-24-А	ЗИЛ-I64, I64А, I64Н, I64АН ЗИЛ-I64АР, I57, I57В, I57К ЗИЛ-I57КВ ЗИЛ-ММЗ-585, 585В, 585Е, 585Н ЗИЛ-ММЗ-585К, 585Л, 585М КАЗ-585,600В,600АВ,606А,60I,606	I
4.	СП-24-Д2	УРАЛ-375,375Д,375С,377,377С	I
5.	СП-26	ГАЗ-2IА,2IВ,2IИ,2IЛ,2IР,2IТ ГАЗ-2IУ, 22, 22Б, 22В, 22Д	4
6.	СП-44-А	Москвич 423Н, 424, 430, 432	3
7.	СП-45-А	УАЗ-45I, 45IА, 45IВ, 45IВ, 45IД, 45IМ, УАЗ-54IДМ	2
8.	СП-I00-Б	ЛАЗ-695В, 697, 697Е	6
9.	СП-I04	ГАЗ-24,ГАЗ-24-0I,ГАЗ-24-02	5
I0.	СП-II6	УАЗ-69,69А,450,450А,450Д УРАЛ-355,355В,355М МАЗ-50I,502,502А,529Е,529В МАЗ-529Г, 529Д КРАЗ-2I4,2I9,2I4Б,22I,22IБ КРАЗ-222,222Б,256,256Б,257,258	2
II.	СП-II9	ЛАЗ-695Б,695Е,695Ж,695М,695Н ЛАЗ-697Е,697М	6
I2.	СП-I34	МАЗ-500,503,503В,504,504Б,509	6
I3.	СП-I35	ГАЗ-53А,53Б	2
I4.	СП-20I	ЗИЛ-I30,I30БI,I30Г,I30Б,I3I ЗИЛ-I3IВ,ЗИЛ-ММЗ-555,КАЗ-608	I

продолжение табл.I

I	2	3	4
I5.	КП2I3 или КП2I3-BI	Москвич 408, 426, 433, 434, 4I2, 427 ЕРАЗ-762,762А,РАФ-977,977Д,977Е 977И	7
I6.		Шкода-706	8
I7.	62I/II	Ныса - 50I, 52I	2
I8.	СП24-В2	КАВЗ-65I;65IА,652	I
I9.	СПI40 или СПII8	КрАЗ-255В,255Б,255Л,256,256Б 257, 258	I
20.	КП 2IIА, КП 2I6	ЗАЗ-695,695С,695А,695АБ,695АМ, 695АР	7
2I.	КП 2I4	ЗАЗ-966, 966В	7

Приложение № I
В журнале пронумеровано и
прошнуровано _____листов

Ж У Р Н А Л
по учету опломбирования гибких валов (датчиков) и спидометров автомобилей

Автотранспортное предприятие №__
Управления_____

Ответственный за опломбирование гибких
валов датчиков и спидометров _____

Начато_____I97 г.
Окончено_____I97 г.

Приложение № 2

Марка автомобиля_____

Гос. номер _____

Марка спидометра _____

Фамилии водителей, закрепленных за данным автомобилем и их табельные номера:

т._____таб. № _____

т._____таб. № _____

Форма журнала

Гаражный номер автомобиля_____

Дата опломбирования		Показания спидометра при опломбировании, км	Основные причины переопломбирования спидометра, гибкого вала (датчика)	№ акта об установлении неисправности спидометра или гибкого вала (датчика) и срыва пломбы	Фамилия и № клейма лица, производившего опломбирование	Подпись лица, принявшего автомобиль после опломбирования
Спидометра	Гибкого вала (датчика)					

Приложение № 3
Форма журнала

Ж У Р Н А Л

учета выдачи и замены клейм

Номер квартала	Наименование цеха, участка, автоколонны, филиала	Ф.И.О. ответственного за опломбирование	Номер клейма	Дата получения	Подпись ответственного лица, получившего клеймо	Подпись лица, принявшего клеймо прошедшего квартала	Примечание
I.							
II.							
III.							
IУ.							

Приложение № 4

А К Т

"____" _____ I97__ г.

Мы, нижеподписавшиеся : дежурный механик _____
регулировщик _____
водитель _____

составили настоящий акт в том, что у автомобиля марки _____ гар. № _____ вследствие _____

_____

_____

_____

Спидометр опломбирован.

На основании Постановления Совета Министров Союза ССР от I7.IX.I947 г. за № 3257 за срыв пломбы и за умышленную поломку спидометра водитель будет привлекаться к судебной ответственности.

Дежурный механик_____
Регулировщик _____
Водитель _____

Опломбированный спидометр принял водитель _____

Приложение № 5

Ж У Р Н А Л

учета ремонта и замены спидометрового оборудования

Дата подачи заявки	Гос.номер или гар. номер автомобиля	Ф.И.О. водителя	Модель снятого спидометра	Показания снятого спидометра	Перечень выявленных дефектов и объем выполненных работ

Модель и № установленного спидометра	Показания установленного спидометра	Время выполнения заявки		Подпись водителя	Ф.И.О. слесаря, производившего работу	Подпись слесаря, производившего работу
		начало	окончание			

Приложение № 6

"___" _____ I97 г.

час._____мин._____

А К Т

Мы, нижеподписавшиеся: работник контрольно-ревизионной службы _____ и механик по спидометровому оборудованию _____ в присутствии водителя _____ автомобиля гар. № _____ табельный № _____ составили настоящий акт о неисправности спидометрового оборудования.

Заявление водителя _____

Проверкой по наружному осмотру установлено:

I. Пломбы _____

2. Гибкие валы _____

3. Счетчик _____

Заключение: _____

При разборке спидометрового оборудования в присутствии **водителя установлено следующее:** _____

Работник контрольно-ревизионной службы _____

Механик по спидометровому оборудованию _____

Водитель _____

Спидометр № _____ снят с показаниями	
Поставлен спидометр № _____ с показаниями	

Работу выполнил слесарь спидометрового оборудования _____

Проверил _____

Работу принял водитель _____

Приложение № 7

Ж У Р Н А Л
учета спидометров

Дата	Наименование операции и основание	Количество спидометров по моделям												Всего спидом. в АТП
		Модель				Модель				Модель				Модель			
		всего	в т.ч.			всего	в т.ч.			всего	в т.ч.			всего	в т.ч.		
			в обороте	на скл.	в рем.-мастерской		в обороте	на скл.	в рем.-мастерской		в обороте	на скл.	в рем.-мастерской		в обороте	на скл.	в рем.-мастерской

Приложение № 8

" УТВЕРЖДАЮ"
Главный инженер _____
"___" _____ I97 г.

А К Т

на списание спидометров
"___" _____ I97 г.

Комиссия в составе: председателя - главного инженера _____ автотранспортного предприятия и членов комиссии: мастера спидометровой мастерской _____ и механика по спидометровому оборудованию _____ произвела технический осмотр _____шт.спидометров, находящихся в эксплуатации и установила следующее:

Модель спидометра и завод-изготовитель	№ спидометра	Год выпуска спидометра	Пробег спидометра	Примечания

При осмотре спидометров комиссия установила следующее состояние:

I. №№ приборов _____ - износ трущихся деталей механизма;

2. _____ - выход из строя механизма

3. _____ - нарушение взаимодействия деталей узлов.

На основании изложенного комиссия считает, что износ механизмов спидометров, подвергнутых осмотру _____ (модель, количество) в результате длительной эксплуатации достигает _____% и подлежит списанию баланса _____ автохозяйства.

Председатель комиссии -
Члены комиссии -

Со списанием спидометров согласен: Директор АТП

Приложение № 9

наименование автопредприятия

А К Т №

от " " _____ I9 г.

о технической неисправности спидометра

" " _____ I9 г. в_____час_____мин.автомобиль марки_____ государственный знак № _____вернулся в гараж с неисправным спидометром с _____ пломбами, с оттисками № _____ с показанием счетчика_____км

Спидометр вышел из строя по причине:_____

_____

Спидометр № _____ отремонтирован и опломбирован_____ _____ пломбами с оттисками № _____ с показаниями счетчика _____ км " "_____I9 г.

Начальник ОТК
(механик ОТК) _____
фамилия, и.о. подпись

Начальник мастерских _____
фамилия и.о. подпись

Водитель _____
фамилия и.о. подпись

Приложение № 10

Ж У Р Н А Л

осмотров спидометров и регистрации
актов на неисправные спидометры

Марка Гос. (или гаражный) номер

№ п/п	Дата проверки	Фамилия водителя	Показания спидометра	Отметка о состоянии спидометра (исправен или неисправен) и № акта на неисправный спидометр	Должность и фамилия лица, проводившего проверку

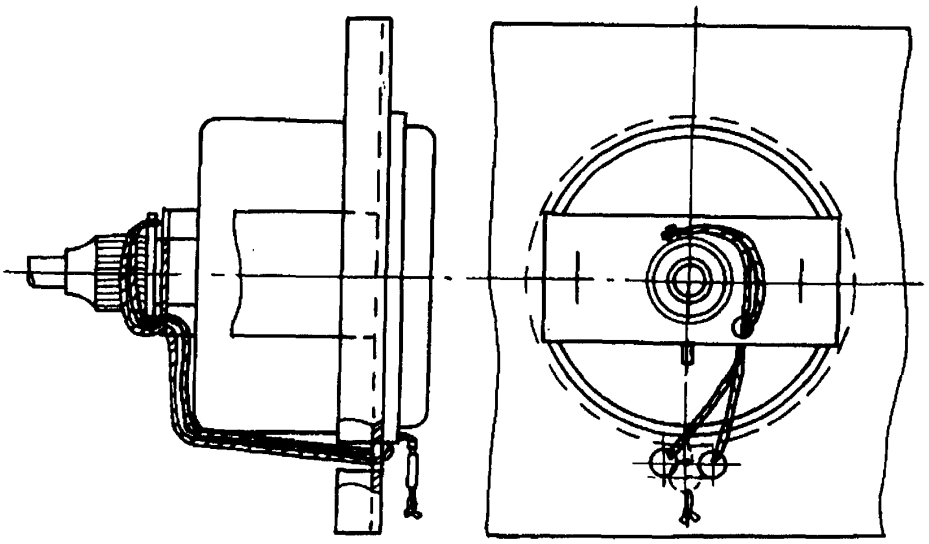

Схема № 1

СП24, СП24-А, СП24-Д2, СП24-В2, СП201,
СП-140, СП-118

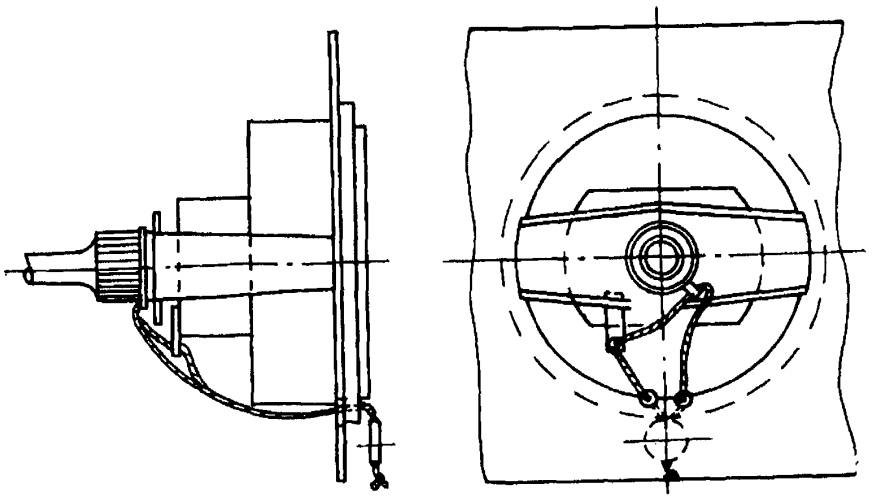

Схема № 2

СП20-Б3, СП45-А, СП116, СП135
621/11 ("Ныса")

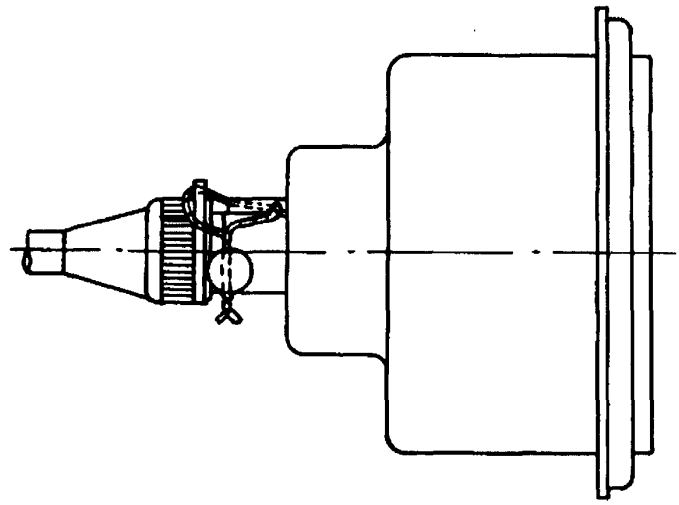

Схема № 3

СП44 – А

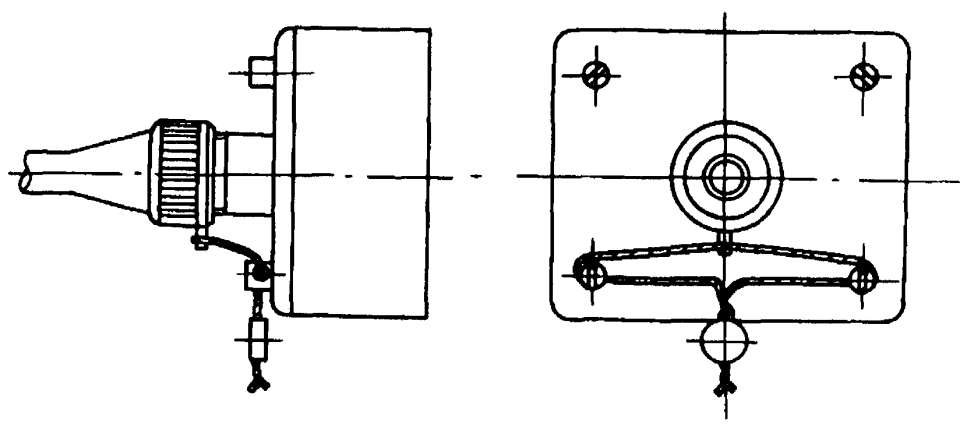

Схема № 4

СП 26

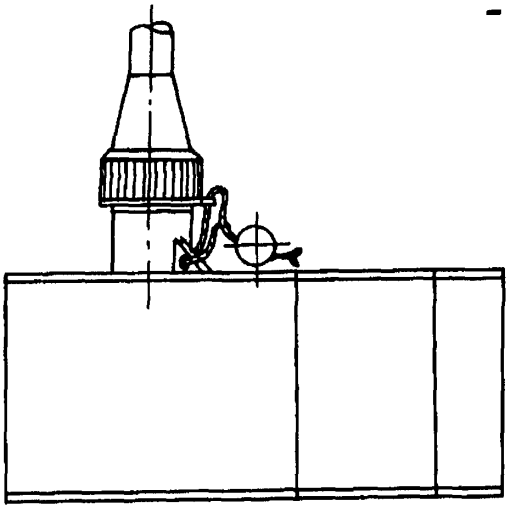

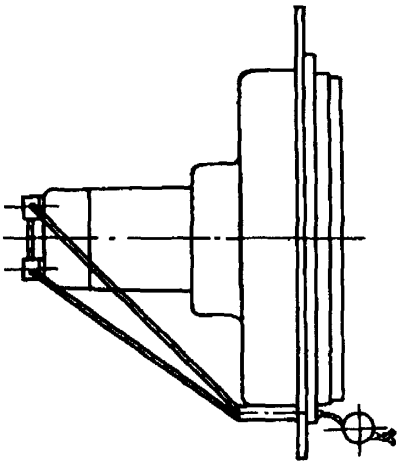

Схема №6

СП100-Б, СП119, СП134

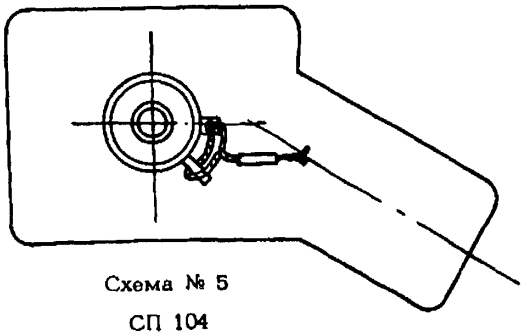

Схема № 5

СП 104

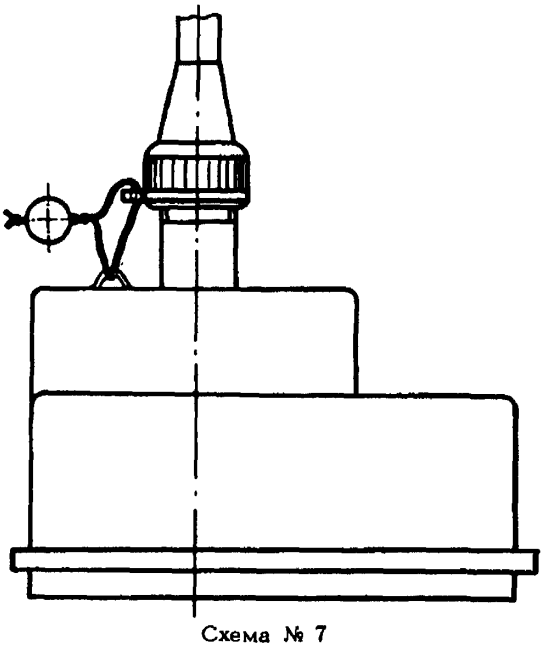

Схема № 7

КП213, КП213-В1, КП214, КП211-А, КП216

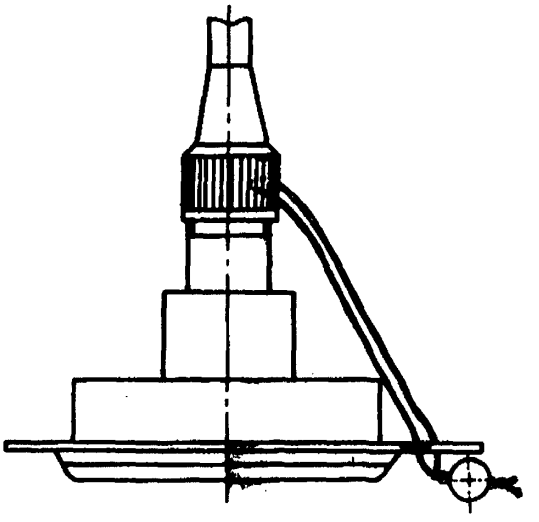

Схема № 8

Школа -706

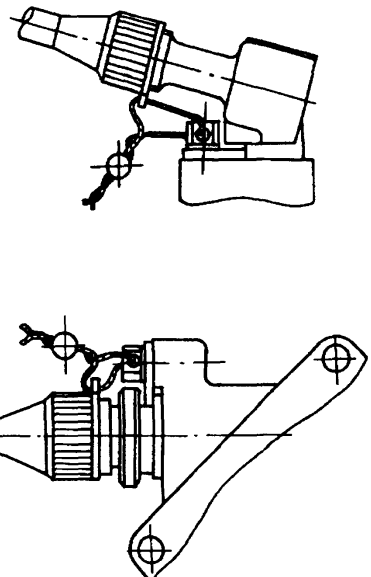

Схема № 9

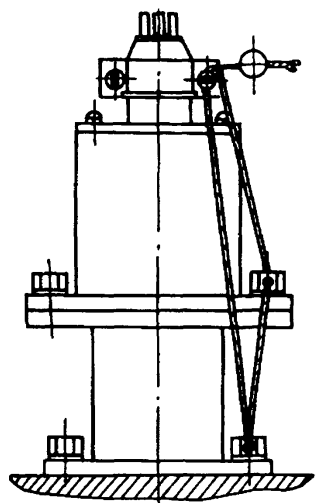

Схема № 10

gost.e-ecolog.ru