ТИПОВОЙ ПРОЕКТ
902-3-73.2.87

СЕПТИКИ
И ВСПОМОГАТЕЛЬНЫЕ СООРУЖЕНИЯ
ПРОИЗВОДИТЕЛЬНОСТЬЮ 0,45÷12,0 $м^3$ В СУТКИ

АЛЬБОМ III

СТРОИТЕЛЬНАЯ ЧАСТЬ
(СООРУЖЕНИЯ ИЗ МОНОЛИТНОГО БЕТОНА)

22810-03
ЦЕНА -
НОВАЯ ЦЕНА УКАЗАНА В СЧЕТ-НАКЛАДНОЙ
gost.e-ecolog.ru

ТИПОВОЙ ПРОЕКТ
902-3-73.2.87
СЕПТИКИ
И ВСПОМОГАТЕЛЬНЫЕ СООРУЖЕНИЯ
ПРОИЗВОДИТЕЛЬНОСТЬЮ 0,45÷12,0 м³ В СУТКИ

СОСТАВ ПРОЕКТА:

Альбом I – Пояснительная записка. Технологическая часть (из т.п. 902-3-73.1.87)

Альбом III – Строительная часть (сооружения из монолитного бетона)

Альбом V – Сметы. Часть 2. Сооружения из монолитного бетона.

Альбом VI – Ведомости потребности в материалах.
Часть 2. Сооружения из монолитного бетона.

АЛЬБОМ III

Разработан:
ЦНИИЭП инженерного оборудования
городов, жилых и общественных зданий
Главный инженер института /. Кетаов А.Г. /.
Главный инженер проекта /. Лавров А.Н. /.

Утвержден: Госгражданстроем
приказ № 333 от 30.10.1987г.

Привязан:

Инв. №:

СОДЕРЖАНИЕ АЛЬБОМА

Наименование листов	NN листов	NN страниц
Содержание альбома.		2
Общие данные.	1	3
Септики СПБ-1, СПБ-2 прямоугольные из бетона.	2	4
Септик СПБ-3 прямоугольный из бетона	3	5
Септики СПБ-4, СПБ-5 прямоугольные из бетона. Разрезы 1-1; 2-2.	4	6
Септики СПБ-4; СПБ-5. Разрезы 3-3, 4-4.	5	7
Септик СПБ-6 прямоугольный из бетона. Разрезы 1-1; 2-2.	6	8

Наименование листов	NN листов	NN
Раскладка плит покрытия септиков СПБ-1÷СПБ-6	7	9
Колодцы распределительные КРКБ-1, КРКБ-2. Разрезы 1-1; 2-2.	8	10
Колодцы собирающие КСКБ-1, КСКБ-2 Разрезы 1-1, 2-2.	9	11
Распределительные лотки из кирпича и бетона. Плита перекрытия лотков ПМ-1.	10	12
Горловина. Крышка. Детали заделки труб.	11	13

Инв.№подл. | Подп. и дата | Взам. инв.№

Альбом III

Ведомость чертежей основного комплекта марки АС

Лист	Наименование	Примечание
1	Общие данные.	
2	Септики СПБ-1, СПБ-2 прямоугольные из бетона.	
3	Септик СПБ-3 прямоугольный из бетона.	
4	Септики СПБ-4, СПБ-5 прямоугольные из бетона. Разрезы 1-1; 2-2.	
5	Септики СПБ-4, СПБ-5 Разрез 3-3; 4-4.	
6	Септик СПБ-6 прямоугольный из бетона. Разрезы 1-1; 2-2.	
7	Раскладка плит покрытия септиков СПБ-1 ÷ СПБ-6.	
8	Колодцы распределительные КРКБ-1; КРКБ-2. Разрезы 1-1, 2-2.	
9	Колодцы собирающие КСКБ-1; КСКБ-2. Разрезы 1-1, 2-2.	
10	Распределительные лотки из кирпича и бетона.	
	Плита перекрытия лотков ПМ1.	
11	Горловина. Крышка. Детали заделки труб.	

Ведомость ссылочных документов.

Обозначение	Наименование	Примечание
3.006.1-2/82 вып.1-2; 2-2	Сборные железобетонные каналы и тоннели из лотковых элементов	
3.900-3. В.7	Сборные железобетонные конструкции емкостных сооружений для водоснабжения и канализации.	
ГОСТ 3634-79	Люки чугунные для колодцев	

Ведомость основных комплектов

Обозначение		Наименование	Примечание
902-3-73.1.87	НК	Наружная канализация	Альбом I
902-3-73.2.87	АС	Архитектурно-строительные решения	Альбом III

Настоящий проект разработан в соответствии с действующими нормами и правилами и предусматривает в части бетонных конструкций мероприятия, обеспечивающие взрывную, взрывопожарную и пожарную безопасность при эксплуатации сооружений.

Гл. инженер проекта /Лоуцкер/

Привязан

Инв.№

ТП 902-3-73.2.87 АС

Провер.	Лоуцкер	Септики и вспомогательные сооружения монолитного бетона производительностью 0,45 ÷ 12,0 м³/сут.	Стадия: Р; Лист: 1; Листов: 11
Ст. инж.	Смирнова		
ГИП	Лоуцкер		
Н. конт.	Данилевский	Общие данные	ЦНИИЭП инженерного оборудования г. Москва.
Нач. отд.	Красавин		

Инв.№ подл. | Подп. и дата | Взам. инв.№

22810-03 4

Альбом III

СПБ-1; СПБ-2

Разрез 1-1

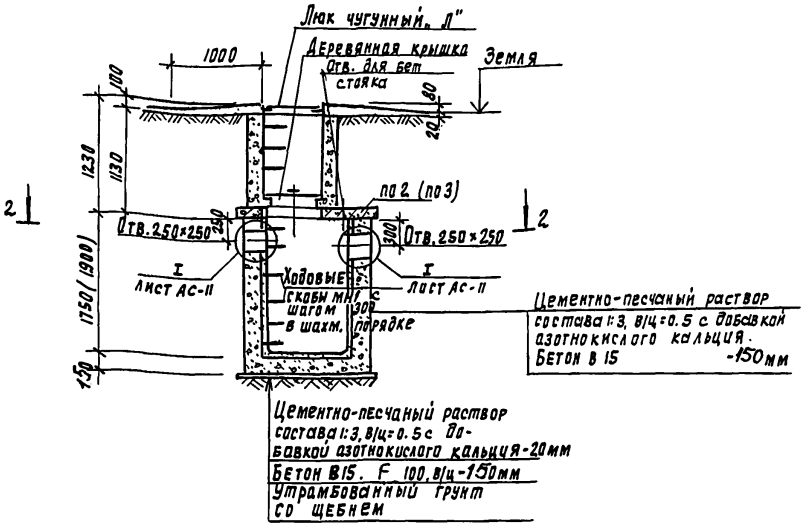

Разрез 2-2

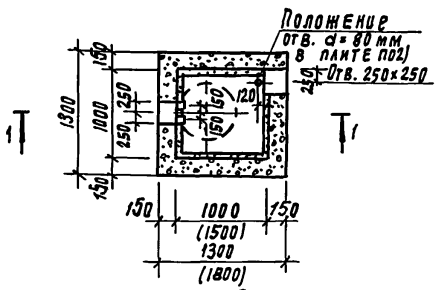

8. При размещении септика вне проездов чугунные люки заменяются деревянными крышками.
9. Вместо ходовых скоб допускается применение переставных лестниц.

Спецификация элементов, замаркированных на листе

Марка, позиция	Обозначение	Наименование	Кол.	Масса ед, кг	Прим.
		СПБ-1			
по 2	3.006.1-2/82 в.2-2	Плита по2	1	550	
мн1	лист II	Скоба ходовая мн1	8	1.2	
		Материал			
		Бетон В 15 F 100	1.5	м³	
		СПБ 2			
по3	3.006.1-2/82 в.2-2	Плита по 3	1	900	
мн1	лист II	Скоба ходовая мн1	9	1.2	
		Материал			
		Бетон В 15 F 100	2.0	м³	

1. Отверстие в плите покрытия выполняется по месту методом рассверловки; место расположение отверстия см. на плане (лист 7).
2. С внутренней стороны стены и днище септиков оштукатурить водонепроницаемым цементно-песчаным раствором состава 1:3, в/ц=0.5 с добавкой азотнокислого кальция.
3. Бетонная горловина, крышка деревянная и ходовые скобы см. на листе 11.
4. Деталь заделки труб (I), дана на листе 11.
5. Люк чугунный „Л" принят по гост 3634-79. Масса люка - 65.0кг
6. Бетонирование септиков вести с вибрированием бетона.
7. Размеры в скобках для СПБ-2.

Согласовано:

Отдел	ВС	Лавров	Лавр

Инв. № подл.	Подпись и дата	Взам. инв. N

Привязан:

Инв. N

Провер.	Лоуцкер	
Ст. инж.	Смирнова	
ГИП	Лоуцкер	
Н. контр.	Данилевский	
Нач. отд.	Красавин	

ТП 902-3-73.2.87

Септики и вспомогательные сооружения из монолитного бетона производительностью 0.45÷12.0 м³ в сут.

Стадия	Лист	Листов
Р	2	

Септики СПБ-1, СПБ-2 прямоугольные из бетона.

ЦНИИЭП инженерного оборудования г. Москва

22810-03 5

Копировал Подлевская

Формата 2

Альбом III

СПБ-3

Разрез 1-1

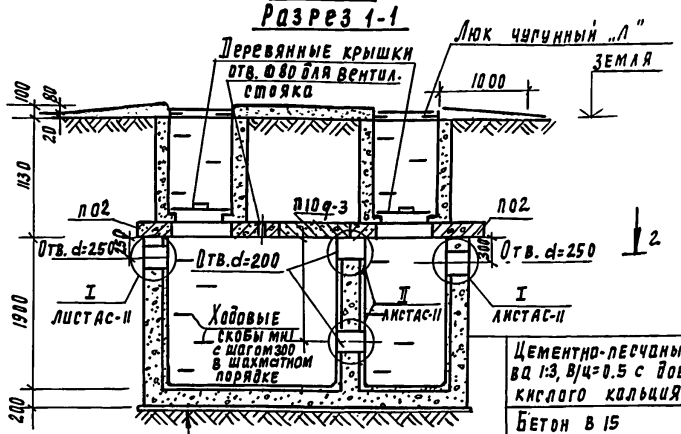

Разрез 3-3

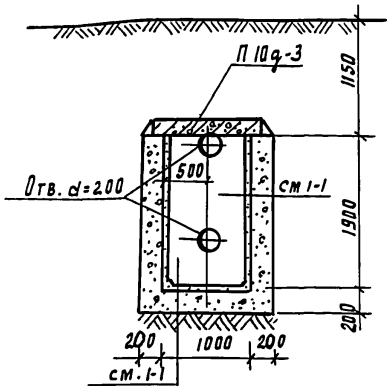

Разрез 2-2

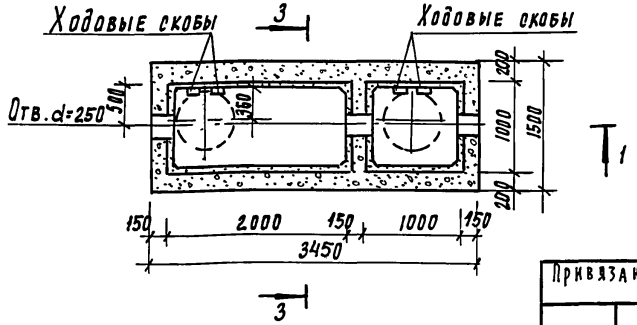

1. Примечания см. на листе 2
2. Раскладку плит покрытия см. на листе 7

Спецификация элементов, замаркированных на листе

Марка, позиция	Обозначение	Наименование	Кол	Масса ед, кг	Примечание
П02	3.006.1-2/82 Вып 2-2	Плита П02	2	550	
П10д-3	3.006.1-2/82. Вып 1-2	Плита перекрытия П10д-3	1	190	
МН1	Лист II	Скоба ходовая МН1	16	1.2	
		Материал			
		Бетон В 15, F 100	4.4	м³	

Привязан

Инв. №

Проверил	Лоуцкер	
Ст. инж.	Смирнова	
Гип	Лоуцкер	
Н. контр.	Данилевский	
Нач. отд	Красавин	

ТП 902-3-73.2.87 АС

Септики и вспомогательные сооружения из монолитного бетона производительностью 0.45-12.0 м³/сут.

Септик СПБ-3 прямоугольный из бетона.

Стадия	Лист	Листов
Р	3	

ЦНИИЭП инженерного оборудования г. Москва

22810-03 6

Составлено: Отдел ВР Лавров

Инв. № подл. | Подпись и дата | Взам. инв. №

Копировал Родлевская Формат А3

СПБ-4 СПБ-5

Разрез 1-1

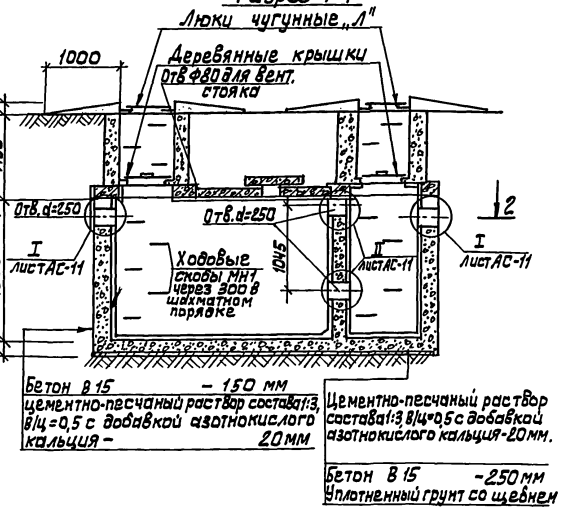

Разрез 2-2

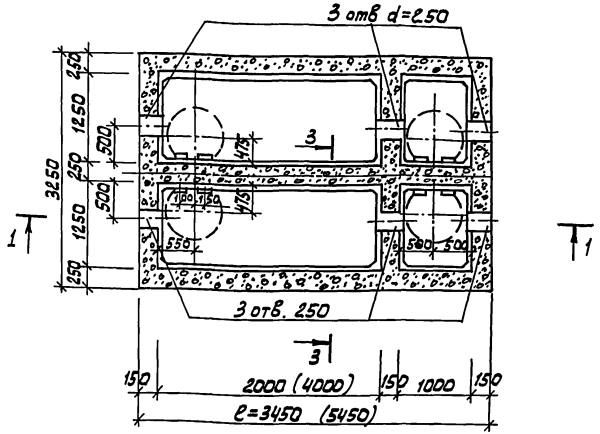

1. Общие примечания смотри на листе 2.
2. Разрезы 3-3 и 4-4 и спецификацию см. на листе -5
3. Конструкции горловин, деревянных крышек ходовых скоб, заделка труб даны на листе 11.
4. Планы раскладки плит покрытия см. лист 7.
5. Люки чугунные, легкие приняты по ГОСТ 3634-79, по 4 штуки на септик. Масса люка 65,0 кг
6. Размеры в скобках для СПБ-5.
7. При размещении септика вне проездов чугунные люки заменяются деревянными крышками.
9. Вместо ходовых скоб допускается применение переставных лестниц.

Альбом III

ПРИВЯЗАН:			
ИНВ. №			
ПРОВЕР.	ЛОУЦКЕР		
СТ. ИНЖ.	СМИРНОВА		
ГИП	ЛОУЦКЕР		
Н. КОНТР.	ДАНИЛЕВСКИЙ		
НАЧ. ОТД.	КРАСАВИН		

ТП 902-3-73.2.87 АС

СЕПТИКИ И ВСПОМОГАТЕЛЬНЫЕ СООРУЖЕНИЯ ИЗ МОНОЛИТНОГО БЕТОНА ПРОИЗВОДИТЕЛЬНОСТЬЮ 0,45÷12 ОМ³/СУТ.

СЕПТИКИ СПБ-4; СПБ-5 ПРЯМОУГОЛЬНЫЕ ИЗ БЕТОНА. РАЗРЕЗЫ 1-1; 2-2.

СТАДИЯ	ЛИСТ	ЛИСТОВ
	4	

ЦНИИЭП ИНЖЕНЕРНОГО ОБОРУДОВАНИЯ г. МОСКВА

22810-03 7

Копировал: Алешикова

Формат: А3

ИНВ. № ПОДЛ. | ПОДПИСЬ И ДАТА | ВЗАМ. ИНВ. №

ОТДЕЛ ВС | СОГЛАСОВАНО | ЛАВРОВ

Альбом III

Разрез 3-3

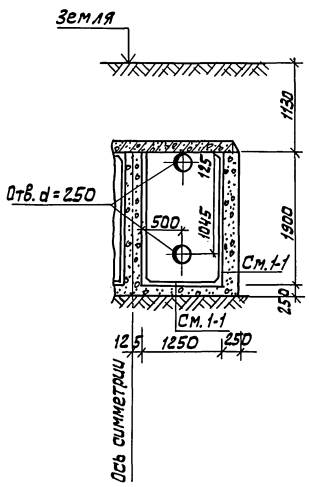

Спецификация элементов замаркированных на листе

Марка позиция	Обозначение	Наименование	Кол.	Масса ед. кг	Прим.
		СПБ-4			
П02	3.006.1-2/82 Вып.2-2	Плита П02	4	550	
П10д-3	То же , Вып.1-2	Плита перекрытия П10д-3	2	190	
МН1	Лист 11	Скоба МН1	32	1.2	
		Материал:			
		Бетон В 15, F100	9,9 м³		
		СПБ-5			
П02	3.006.1-2/82 Вып.2-2	Плита П02	4	550	
П10д-3	То же Вып. 1-2	Плита перекрытия П10д-3	8	190	
МН1	Лист 11	Скоба МН1	32	1.2	
		Материал			
		Бетон В 15, F100	14,3 м³		

ПРИВЯЗАН:				ТП 902-3-73.2.87	АС
		ПРОВЕР.	ЛОУЦКЕР	СЕПТИКИ И ВСПОМОГАТЕЛЬНЫЕ СООРУЖЕНИЯ ИЗ МОНОЛИТНОГО БЕТОНА ПРОИЗВОДИТЕЛЬНОСТЬЮ 0,45÷12,0 м³/сут.	СТАДИЯ: Р; ЛИСТ: 5; ЛИСТОВ:
		СТ. ИНЖ	СМИРНОВА		
		ГИП	ЛОУЦКЕР	СЕПТИКИ СПБ-4; СПБ-5. РАЗРЕЗ 3-3; 4-4.	ЦНИИЭП ИНЖЕНЕРНОГО ОБОРУДОВАНИЯ г. МОСКВА
		Н. КОНТР.	ДАНИЛЕВСКИЙ		
ИНВ. №		НАЧ. ОТД.	КРАСАВИН		

22810-03 8

Копировал: Алешикова

Формат: А3

ИНВ. № ПОДЛ. | ПОДПИСЬ И ДАТА | ВЗАМ. ИНВ. № | ОТДЕЛ ВС | ЛАВРОВ | СОГЛАСОВАНО

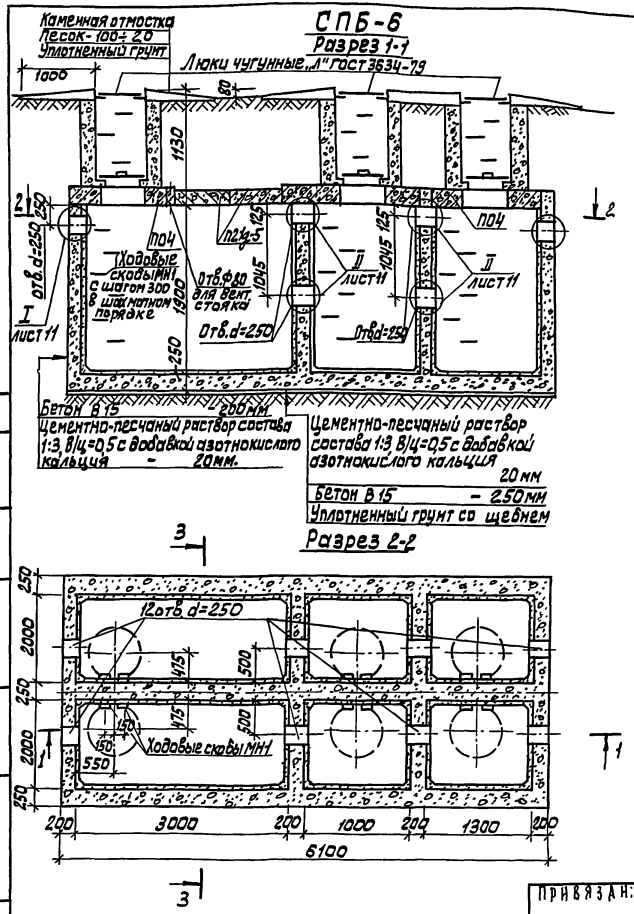

Спецификация элементов, замаркированных на листе

Марка, позиция	Обозначение	Наименование	Кол.	Масса ед., кг	Примечание
ПО4	3.006.1-2/82 вып. 2-2	Плита ПО4	6	1530	
П21д-5	то же вып. 1-2	Плита перекрытия П21д-5	4	730	
МН1	лист 11	Скоба МН1	54	1.2	
		Материал			
		Бетон В15, F100	220	м³	

1. Разрезы 3-3, 4-4 см. на листе 5.
2. Общие примечания смотри на листе 2.

Альбом III

ПРИВЯЗАН:	ПРОВЕР.	ЛОУЦКЕР	
	СТ.ИНЖ.	СМИРНОВА	
	ТИП	ЛОУЦКЕР	
ИНВ.№	Н.КОНТР.	ДАНИЛЕВСКИЙ	
	НАЧ.ОТД.	КРАСАВИН	

Т.П. 902-3-73.2.87 АС

СЕПТИКИ И ВСПОМОГАТЕЛЬНЫЕ СООРУЖЕНИЯ ИЗ МОНОЛИТНОГО БЕТОНА ПРОИЗВОДИТЕЛЬНОСТЬЮ 0,45÷12,0 м³/сут.

СЕПТИК СПБ-6. ПРЯМОУГОЛЬНЫЙ ИЗ БЕТОНА. РАЗРЕЗЫ 1-1; 2-2.

СТАДИЯ	ЛИСТ	ЛИСТОВ
Р	6	

ЦНИИЭП ИНЖЕНЕРНОГО ОБОРУДОВАНИЯ г. МОСКВА

22810-03 9

Копировал: Алешикова

Формат: А3

ИНВ.№ ПОДЛ. | ПОДПИСЬ И ДАТА | ВЗАМ.ИНВ.№ | ОТДЕЛ ВС | ЛАВРОВ

Альбом III

Раскладка плит покрытия септика СПБ-1

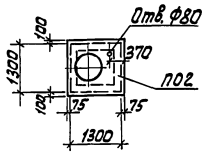

Раскладка плит покрытия септика СПБ-2

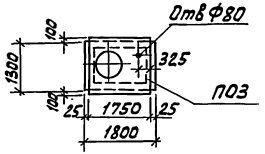

Раскладка плит покрытия септика СПБ-3

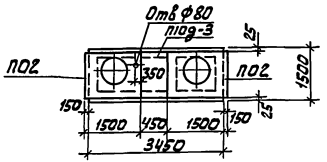

Раскладка плит покрытия септика СПБ-4

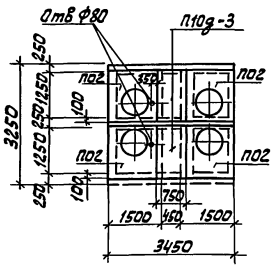

Раскладка плит покрытия септика СПБ-5

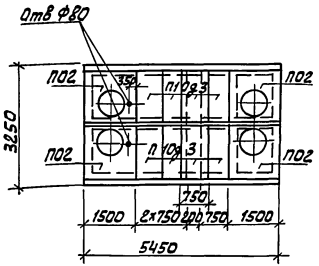

Раскладка плит покрытия септика СПБ-6

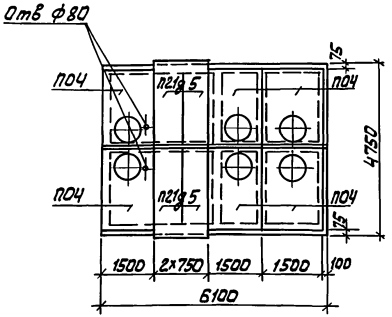

1. Плиты покрытия устанавливаются на свежеуложенный слой цементно-песчаного раствора марки 100 с заделкой швов между плитами этим же раствором.

Инв.№ подл. | Подпись и дата | Взам. инв.№

Привязан:				тп 902-3-73.2.87	
Инв.№	Провер.	Лоуцкер		Септики и вспомогательные сооружения из монолитного бетона производительностью Q=5÷12,0 м³/сут.	Стадия: Р; Лист: 7; Листов:
	Ст. инж.	Смирнова			
	ГИП	Лоуцкер			
	Н. контр.	Даниалевский		Раскладка плит покрытия септиков СПБ1÷СПБ6.	ЦНИИЭП инженерного оборудования г. Москва
	Нач. отд.	Красавин			

22810-03 10

Копировал: Алешикова

Формат: А3

Альбом III

КРКБ-1, КРКБ-2
Разрез 1-1

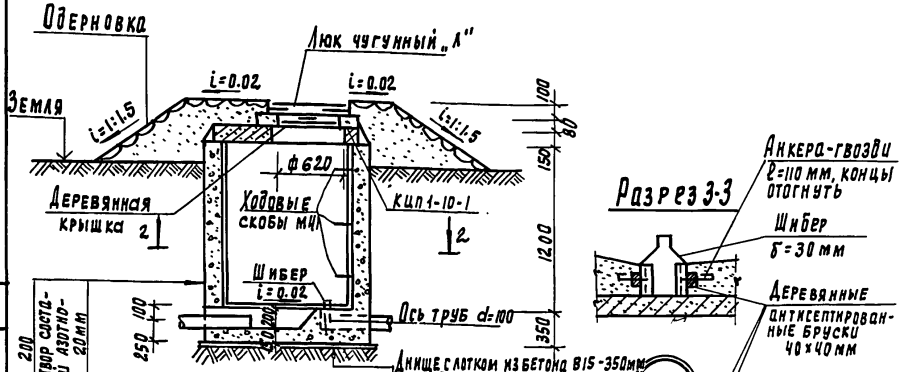

Разрез 3-3

Разрез 2-2 (для КРКБ-1)

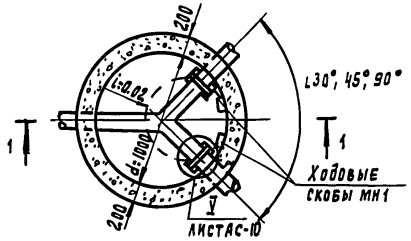

Разрез 2-2 (для КРКБ-2)

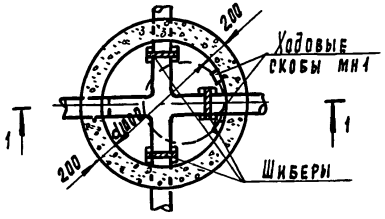

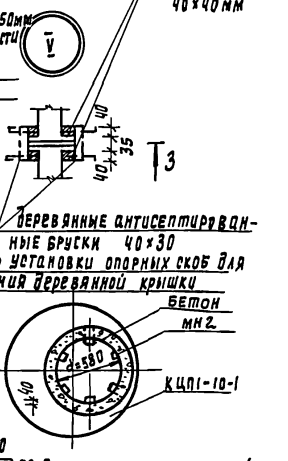

Опорные скобы уложить на плиту КЦП1-10-1

Спецификация элементов, замаркированных на листе

Масса позиция	Обозначение	Наименование	Кол	Масса ед, кг	Примечание
		КРКБ-1			
КЦП1-10-1	3.900-3, в.7-1	Плита перекрытия КЦП1-10-1	1	250	
МН1	Лист 11	Скоба ходовая МН1	3	1.2	
МН2	Лист 8	то же опорная МН2	6	0.52	
		Материал			
		Бетон В15 F100	1.75	м³	
		КРКБ-2			
КЦП1-10-1	3.900-3, в.7-1	плита перекрытия КЦП1-10-1	1	250	
МН1	Лист 11	Скоба ходовая МН1	3	1.2	
МН2	Лист 8	Скоба опорная МН2	6	0.52	
		Материал			
		Бетон В15, F100	1.75	м³	

1. Детали заделки труб даны на листе 11.
2. Конструкцию утепленной деревянной крышки ходовых скоб см. на листе 11.
3. Люки чугунные легкие приняты по ГОСТ 3634-79 по одному на колодец.
   Общая масса люка 65.0 кг. При размещении септика вне проездов чугунные люки заменяются деревянными крышками.
4. Вместо ходовых скоб допускается применение переставных лестниц.

ТП 902-3-73.2.87 АС

Септики и вспомогательные сооружения из монолитного бетона производительностью 0.45-12.0м³/сут.

Колодцы распределительные КРКБ-1; КРКБ-2. Разрезы 1-1, 2-2.

Стадия	Лист	Листов
Р	8	

ЦНИИЭП инженерного оборудования г. Москва

Проверил	Лоуцкер	
Ст. инж.	Смирнова	
РНП	Лоуцкер	
Н. контр.	Даниевский	
Нач. отд	Красавин	

Привязан

Инв. №

22810-03 11

Копировал Родлевская

Формат А2

Инв. № подл. | Подпись и дата | Взам. инв. № | Альбом ТК-1 | Гл. инж. ВС Лавров | Нач. отд. Гл. спец. Нач. сект. Ст. инж. Инж. Техн.

Альбом III

КСКБ-1 КСКБ-2

Разрез 1-1

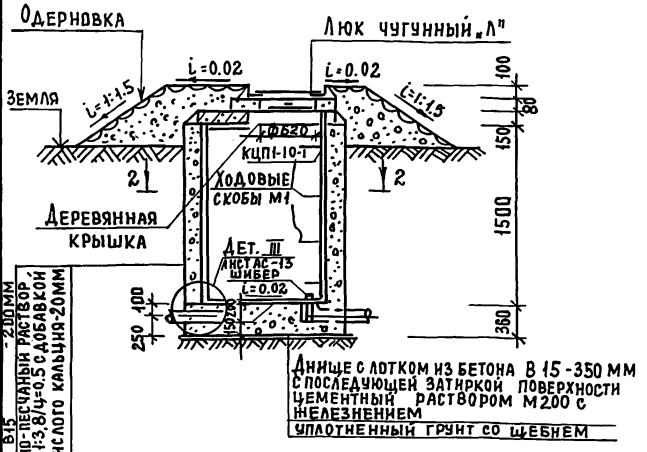

Разрез 2-2 (для КСКБ-1)

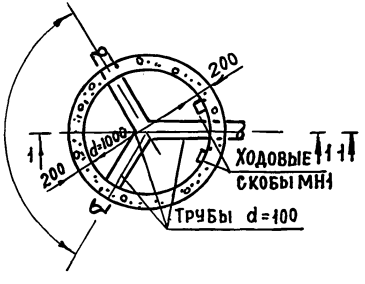

Разрез 2-2 (для КСКБ-2)

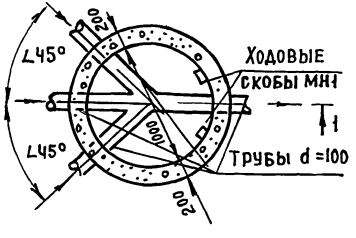

Спецификация элементов, замаркированных на листе

Марка позиция	Обозначение	Наименование	Кол.	Масса ед. кг	Примечан.
		КСКБ-1			
КЦП1-10-1	3.900-3. В.7-1	Плита перекрытия КЦП1-10-1	1	250	
МН1	Лист 11	Скоба ходовая	4	1.2	
МН2	Лист 8	Скоба опорная МН2	6	0.52	
		Материал			
		Бетон В15 F100	1.97	м³	
		КСКБ-2			
КЦП1-10-1	3.900-3. 87-1	Плита перекрытия КЦП1-10-1	1	250	
МН1	Лист 11	Скоба ходовая МН1	4	1.2	
МН2	Лист 8	Скоба опорная МН2	6	0.52	
		Материал			
		Бетон в 15, F100	1.97	м³	

1. Конструкция горловины деревянной крышки, ходовых скоб, заделки труб дана на листе 11
2. Люки чугунные, легкие приняты по ГОСТ 3634-79. Масса люка 65.0 кг
3. На разрезе 1-1 лоток днища дан для КСКБ-1.
4. Деталь установки опорных скоб для опирания деревянной крышки см. лист 8
5. При размещении септика вне проездов чугунные люки заменяются деревянными крышками.
6. Вместо ходовых скоб допускается применение переставных лестниц.

Привязан

Инв. №

Провер.	Лоуцкер		
Ст. инж.	Смирнова		
ГИП	Лоуцкер		
Н. конт.	Данилевский		
Нач. отд.	Красавин		

ТП 902-3-73.2.87 АС

Септики и вспомогательные сооружения из монолитного бетона производительностью 0.45-12.0 м³/сут.

Стадия	Лист	Листов
Р	9	

Колодцы собирающие КСКБ-1, КСКБ-2. Разрезы 1-1, 2-2.

ЦНИИЭП инженерного оборудования г. Москва.

Согласовано

Отдел ВС Лавров

Инв. № подл. | Подп. и дата | Взам. инв. №

22810-03 12

Формат А3

Альбом III

Распределительный лоток с кирпичными стенами

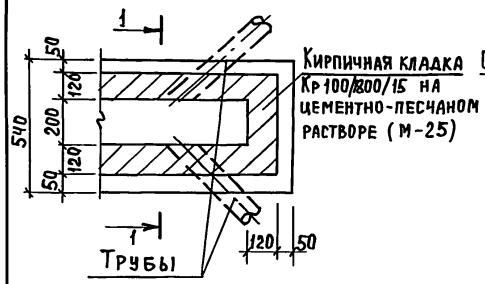

Разрез 1-1

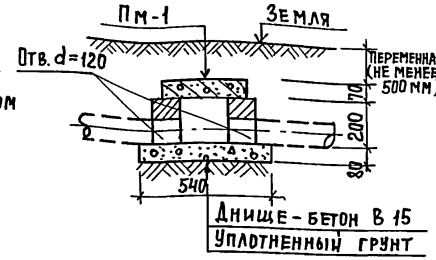

Спецификация сборных железобетонных элементов.

Марка, позиция	Обозначение	Наименование	Кол.	Масса, ед. кг.	Примеч.
ПМ-1	Лист 10	Плита перекрытия лотков ПМ-1	1 п.м.		
		Материал			
		Бетон В 15		0.028	м³

Выборка стали на один элемент, кг.

Марка элемента	Арматурные изделия							
	Арматурная сталь ГОСТ 5781-82							
	Класс А-I			Класс				
	ф 6		Итого	ф мм			Итого	
ПМ-1	0.80		0.80					0.80

Распределительный лоток из бетона

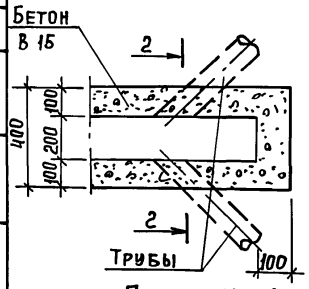

Разрез 2-2

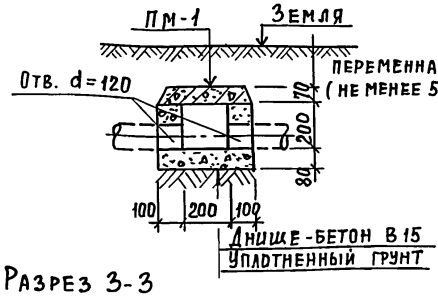

Ведомость стержней на один элемент

Марка эл-та	Поз.	Эскиз или сечение	ф мм	Длина мм	Кол.
ПМ-1	1	1000	БАI	1000	3
	2	390	БАI	390	5

Плита ПМ-1

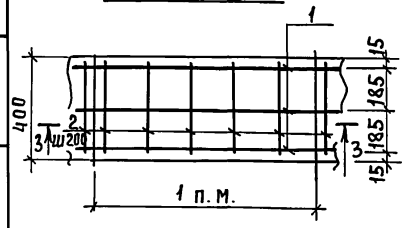

Разрез 3-3

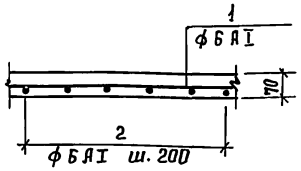

Расход материалов на 1 п.м. распределительного лотка

Вариант распределительного лотка	Материалы		
	Бетон м³	Кирпич м³	Сталь кг
Вариант с кирпичными стенами	0.071	0.025	0.80
Вариант лотка с бетонными стенами	0.100	—	0.80

1. Внутренние поверхности и днище лотков оштукатурить цементно-песчаным раствором состава 1:3 с добавкой азотнокислого кальция.
2. Сопряжение подводящей трубы и распределительного лотка выполняется аналогично узлу III лист 11.

Привязан

Инв. №

Провер.	Лоуцкер	
Ст. инж.	Смирнова	
ГИП	Лоуцкер	
Н. контр.	Данилевский	
Нач. отд	Красавин	

ТП 902-3-73.2.87 АС

Септики и вспомогательные сооружения из монолитного бетона производительностью 0,45-12 дм³/сутки

Стадия	Лист	Листов
Р	10	

Распределительные лотки из кирпича и бетона. Плита перекрытия лотков ПМ-1.

ЦНИИЭП инженерного оборудования г. Москва

22810-03 13 Формат А3

Согласовано

Отдел ВС Лавров

Взам. инв. №

Подпись и дата

Инв. № подл.

Горловина из бетона

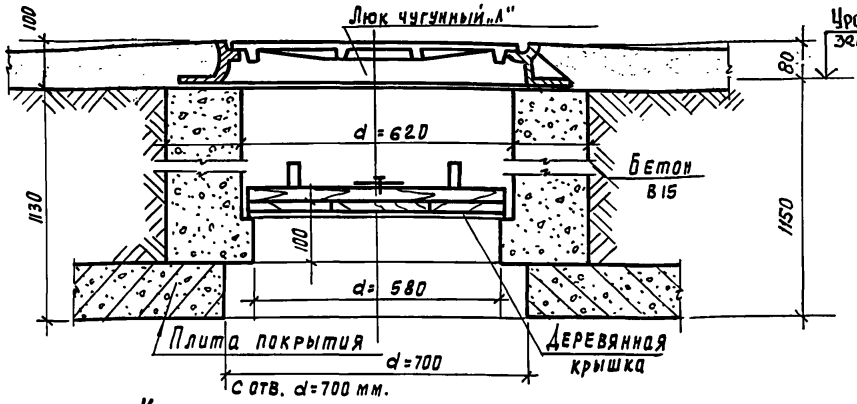

Детали заделки труб

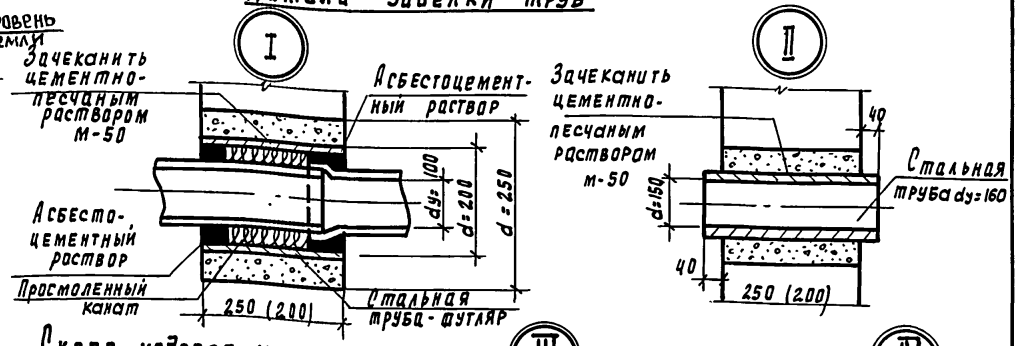

Скоба ходовая МН1

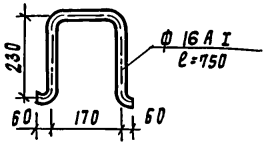

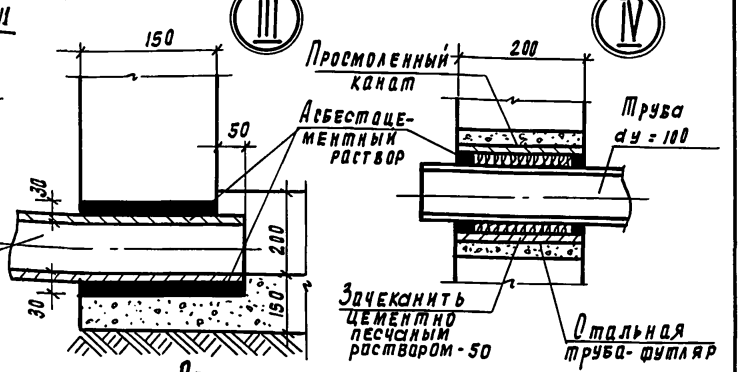

Крышка деревянная утепленная

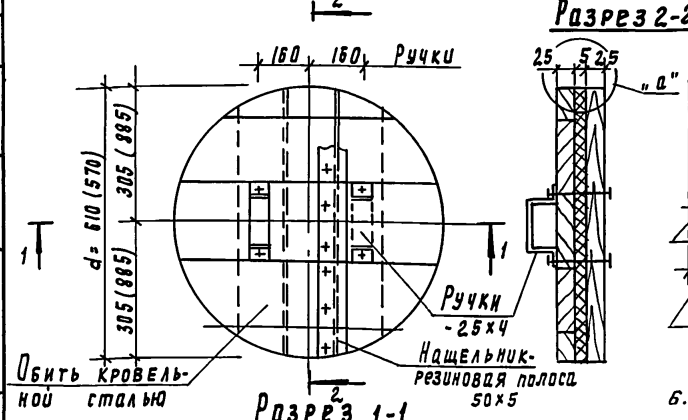

Разрез 2-2 „а"

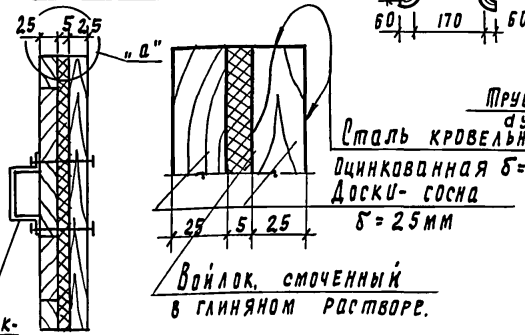

Разрез 1-1

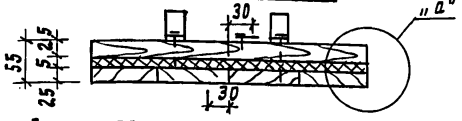

Спецификация материалов

Наименов. изделия	Материал	Объем м³	Масса кг
Крышка утепленная (неутепленная)	Доска-сосна толщ 25мм -25х4; ℓ = 0.6м	0.015	—
	Болты 6х70, шт. 10	—	3.1
	Войлок	0.002	—
	Сталь кровельная оцинкованная δ=7	0.8 м²	4.4

1. Крышка деревянная неутепленная выполняется аналогично утепленной крышке, кобез прослойки войлока.
2. Крепление ручек крышки производится на болтах 6х70 мм (10 штук). Крепление остальных деталей - на гвоздях.
3. Гидроизоляцию горловин смотри общие виды колодцев и септиков.
4. Доски антисептировать.
5. Размеры в скобках для крышек собирающих и распределительных колодцев.
Расход бетона В15 на горловину ~ 0.2 м³,
...атуры на 1 скобу ~ 1.2 кг.

6. При размещении септика вне проездов чугунные люки заменяются деревянными крышками.

Привязан

Инв. №

Проверил	Лоуцкер	
Ст. инж.	Смирнова	
РИО	Лоуцкер	
Н. контр.	Данилевский	
Нач. отд	Красавин	

ТП 902-3-73.2.87 АС

Септики и вспомогательные сооружения из монолитного бетона. Производительностью 0.75÷12.0 м³ в сутки

Стадия	Лист	Листов
Р	11	

Горловина. Крышка. Деталли заделки труб.

ЦНИИЭП инженерного оборудования г. Москва

22810-03 (14)

Копировал Родлевская

Формат А3

Инв. № подл. | Подпись и дата | Взам. инв. № | Отдел ВС Лавров | Гип. Шифр. Альб. 2

gost.e-ecolog.ru