ТИПОВЫЕ СТРОИТЕЛЬНЫЕ КОНСТРУКЦИИ, ИЗДЕЛИЯ И УЗЛЫ

СЕРИЯ 1.4321-22

СТЕНЫ ИЗ ОДНОСЛОЙНЫХ ПАНЕЛЕЙ ДЛИНОЙ 12 м ОТАПЛИВАЕМЫХ ОДНОЭТАЖНЫХ ПРОИЗВОДСТВЕННЫХ ЗДАНИЙ С ЖЕЛЕЗОБЕТОННЫМ КАРКАСОМ

ВЫПУСК 3

МОНТАЖНЫЕ УЗЛЫ

РАБОЧИЕ ЧЕРТЕЖИ

РАЗРАБОТАНЫ
ЦНИИПРОМЗДАНИЙ

gost.e-ecolog.ru

ТИПОВЫЕ СТРОИТЕЛЬНЫЕ КОНСТРУКЦИИ, ИЗДЕЛИЯ И УЗЛЫ

СЕРИЯ 1.432 1-22

СТЕНЫ ИЗ ОДНОСЛОЙНЫХ ПАНЕЛЕЙ ДЛИНОЙ 12 м ОТАПЛИВАЕМЫХ ОДНОЭТАЖНЫХ ПРОИЗВОДСТВЕННЫХ ЗДАНИЙ С ЖЕЛЕЗОБЕТОННЫМ КАРКАСОМ

ВЫПУСК 3

МОНТАЖНЫЕ УЗЛЫ

РАБОЧИЕ ЧЕРТЕЖИ

РАЗРАБОТАНЫ
ЦНИИПРОМЗДАНИЙ

ЗАМ ДИРЕКТОРА — С М ГЛИКИН
ЗАВ. ОТДЕЛОМ — Г М СМИЛЯНСКИЙ
Гл. ИНЖ ПРОЕКТА — Г Т РЕВО

УТВЕРЖДЕНЫ
ГЛАВНЫМ УПРАВЛЕНИЕМ
ПРОЕКТИРОВАНИЯ
ГОССТРОЯ СССР
ПИСЬМО № 6-1550
ОТ 3 08 88 г

ВВЕДЕНЫ В
ДЕЙСТВИЕ
ЦНИИПРОМЗДАНИЙ
ПРИКАЗ № 62
ОТ 29 05 89 г

© ЦИТП Госстроя СССР 1989

Обозначение документа	Наименование	стр.
1.432.1-22.3 - ТО	Техническое описание	6
1.432.1-22.3 -01	Узел 1. Крепление стойки фахверка к фундаменту	8
1.432.1-22.3 -02	Узел 2..5. Стык стоек фахверка, крепление насадки к стойке фахверка.	9
1.432.1-22.3 -03	Узел 6, 7. Крепление насадки к колонне торцевого фахверка.	10
1.432.1-22.3 -04	Узел 8. Крепление стойки фахверка к колонне.	11
1.432.1-22.3 -05	Узел 9, 10. Крепление опорной консоли РК и ТК к железобетонной колонне.	12
1.432.1-22.3 -06	Узел 11, 12. Крепление опорной консоли ТК и РК к стойке торцевого фахверка.	13
1.432.1-22.3 -07	Узел 13. Опирание стеновой панели на фундаментную балку	14
1.432.1-22.3 -08	Узел 14. Крепление стеновой панели к железобетонной колонне, балке покрытия, ферме.	15
1.432.1-22.3 -09	Узел 15. Крепление стеновой панели к железобетонной ферме и балке покрытия по продольному ряду колонн при привязке „250"	16
1.432.1-22.3 -10	Узел 16. Крепление стеновой панели к железобетонной колонне в уровне низа окна.	17

Инв.№ подл. | Подпись и дата | Взам.инв.№

1.432.1-22.3

Зав.отд	Емилянский	
Н.контр.	Рево	
ГИП	Рево	
Вед.инж.	Кузнецова	

Содержание

Стадия	Лист	Листов
Р	1	4

ЦНИИПРОМЗДАНИЙ

Обозначение документа	Наименование	Стр.
1.432.1-22.3-11	Узел 17. Крепление стеновой панели к железобетонной колонне в уровне верха окна.	18
1.432.1-22.3-12	Узел 18. Крепление стеновой панели глухого участка стены к железобетонной колонне в уровне опорной консоли	19
1.432.1-22.3-13	Узел 19. Крепление стеновой панели глухого участка стены к стойке фахверка	20
1.432.1-22.3-14	Узел 20. Крепление стеновой панели к стойке фахверка в уровне низа окна.	21
1.432.1-22.3-15	Узел 21. Крепление стеновой панели к стойке фахверка в уровне верха окна	22
1.432.1-22.3-16	Узел 22. Крепление стеновой панели глухого участка стены к стойке фахверка в уровне опорной консоли	23
1.432.1-22.3-17	Узел 23. Крепление стеновой панели глухого участка стены к стальному элементу колонны фахверка	24
1.432.1-22.3-18	Узел 24. Крепление стеновой панели глухого участка стены к подколонной стойке металлической фермы	25
1.432.1-22.3-19	Узел 25. Крепление парапетной панели к плите покрытия при привязке „0"	26
1.432.1-22.3-20	Узел 26. Крепление парапетной панели к плите покрытия при привязке „250"	27

Инв. № подл. | Подпись и дата | Взам. инв. №

Обозначение документа	Наименование	Стр.
1.432.1-22.3 -21	Узел 27, 29. Крепление простенков к надоконной и подоконной панелям. Соединение прогонов для варианта решений торцевых стен из панелей В=6.0 м	28
1.432.1-22.3 -22	Узел 30. Крепление стеновой панели фронтона к насадке фахверка на глухом участке стены	29
1.432.1-22.3 -23	Узел 31. Крепление стеновой панели фронтона к насадке фахверка на глухом участке стены при подстропильной ферме.	30
1.432.1-22.3 -24	Узел 32. Крепление стеновой панели фронтона в местах уступа парапета.	31
1.432.1-22.3 -25	Узел 33. Крепление панели к насадке колонны торцевого фахверка	32
1.432.1-22.3 -26	Узел 34. Крепление панели парапета к насадке фахверка в углу при привязке „250."	33
1.432.1-22.3 -27	Узел 35. Крепление панели парапета к насадке фахверка в углу при привязке „0."	34
1.432.1-22.3 -28	Узел 36. Крепление панели парапета к насадке фахверка в углу при привязке „250".	35
1.432.1-22.3 -29	Узел 37. Крепление панели парапета к насадке фахверка по оси среднего ряда.	36
1.432.1-22.3 -30	Узел 38. Крепление стеновой панели парапета к насадке фахверка	37
1.432.1-22.3 -31	Узел 39. Крепление карнизной панели к плите покрытия у рядовой оси.	38
1.432.1-22.3 -32	Узел 40. Крепление карнизной панели к насадке фахверка в углу здания.	39

Инв.№ подл. | Подпись и дата | Взам.инв.№

Обозначение документа	Наименование	Стр
1432 1-223-33	Узел 41 Крепление стеновой панели глухого участка стены и в уровне низа окна к стойке фахверка в углу здания при привязке „0"	40
1432 1-223-34	Узел 42 Крепление стеновой панели глухого участка стены и в уровне низа окна к стойке фахверка в углу здания при привязке „250"	41
1432 1-223-35	Узел 43 Крепление стеновой панели глухого участка стены к колонне продольного ряда в уровне опорной консоли в зданиях с увеличенным расстоянием между температурными швами (при „в" колонны = 400 мм)	42
1432 1-223-36	Узел 44 Крепление стеновой панели глухого участка стены к колонне продольного ряда в уровне опорной консоли в зданиях с увеличенным расстоянием между температурными швами (при „в" колонны = 500 мм)	43
1432 1-223-37	Узел 45 47 Заполнение швов между панелями	44
1432 1-223-38	Узел 48, 49 Заполнение швов между панелями на цементном растворе	46
1432 1-223-39	Монтажные узлы Спецификация	47

Инв. № подл. | Подпись и дата | Взам. инв. №

1. В выпуске приведены рабочие чертежи монтажных узлов навесных и самонесущих панельных стен отапливаемых одноэтажных производственных зданий с железобетонным каркасом, с шагом колонн 12 м.

2. Рекомендации по применению рабочих чертежей монтажных узлов панельных стен, а также схемы расположения монтажных узлов, узлов крепления опорных консолей, стоек и насадок торцевого фахверка и стеновых панелей к каркасу здания приведены в вып. 0.

3. При проектировании производственных зданий рабочие чертежи монтажных узлов стен, схемы расположения узлов и рекомендации по их применению включаются в состав проектной документации в полном их объёме (вып. 0 и вып. 3) или в виде отдельных листов в зависимости от вида проектируемых стен (навесных или самонесущих).

4. Узлы не предназначены для применения при строительстве в районах с вечной мерзлотой и просадочными грунтами, а также на подрабатываемых территориях.

5. Монтаж стоек фахверка и элементов крепления стен производить в соответствии с требованиями главы СНиП III-18-75 „Правила производства и приемки работ. Часть III. Металлические конструкции".

Инв. № подл. | Подп. и дата | Взам. инв. №

			1.432.1-22.3-70		
Зав. отд.	Смилянский		Техническое описание	Стадия	Лист	Листов
Н. контр.	Рево			Р	1	2
ГИП	Рево			ЦНИИПромзданий		
Вед. инж.	Кузнецова					

6. Рабочие чертежи стальных элементов крепления стен, включая опорные консоли, насадки, а также рабочие чертежи стальных стоек фахверка и рекомендации по их применению приведены в вып. 4 „Стальные изделия крепления стен. Рабочие чертежи."

7. Сварку производить электродами типа Э42 - для условий строительства с расчетной зимней температурой наружного воздуха выше минус 40°С и Э42А - для условий строительства с расчетной зимней температурой наружного воздуха ниже минус 40°С.

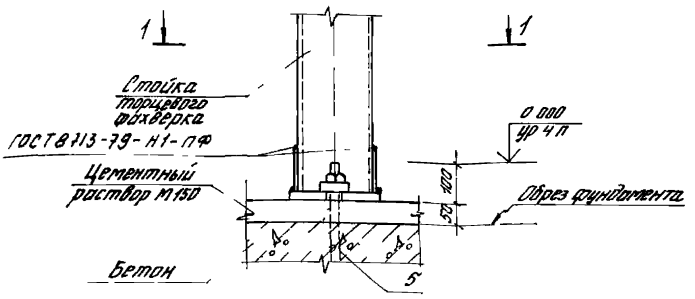

1-1

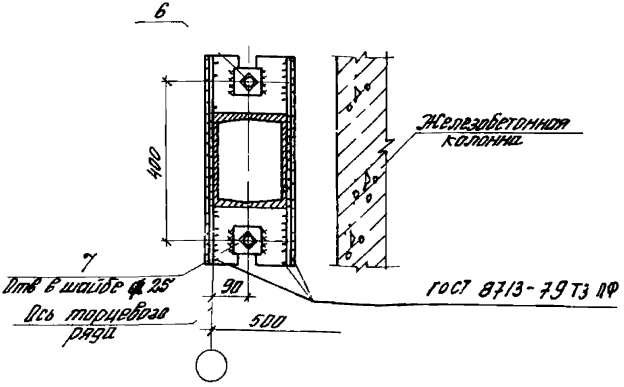

Толщина сварных швов $h_ш = 10$мм

Спецификация на узел дана в докум 1 432 1-22 3-39

Зав отд	Смилянский			1 432 1-22 3-01
Н контр	Рево			
ГИП	Рево			Узел 1 Крепление стойки фахверка к фундаменту
Вед инж	Кузнецова			

Стадия	Лист	Листов
Р		1

ЦНИИПРОМЗДАНИЙ

Инв № подл | Подпись и дата | Взам инв №

23909-05

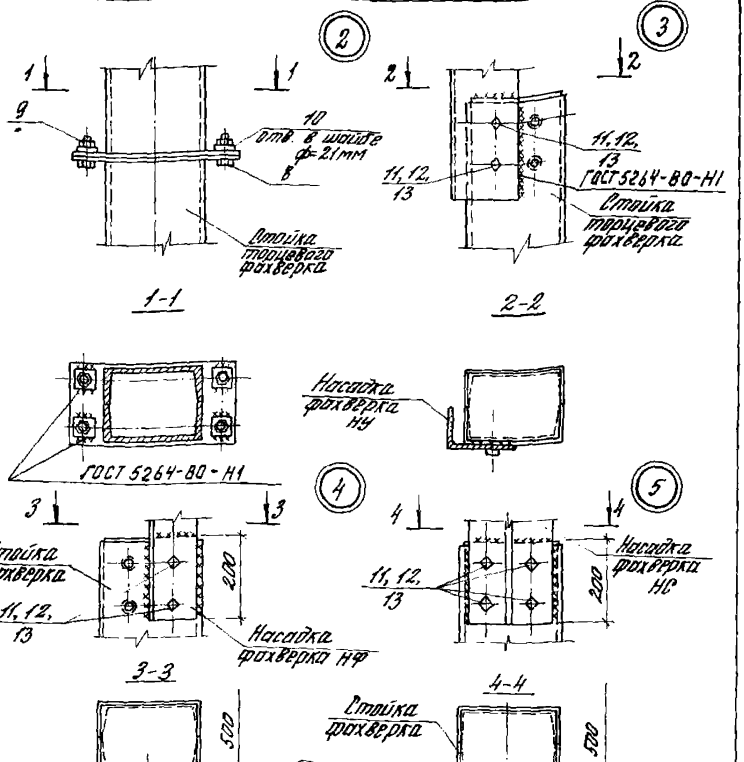

Толщина сварных швов h_w=8мм.

Спецификация на узлы дана в доку м. 1.432.1-22.3-35, лист 1.

1.432.1-22.3-02

Зав. отд.	Смирянский		
Н. контр.	Рево		
Гип.	Рево		
Вед. инж.	Кузнецова		

Узел 2.5. Стык стоек фахверка, крепление насадки к стойке фахверка.

Стадия	Лист	Листов
Р		1

ЦНИИПРОМЗДАНИЙ

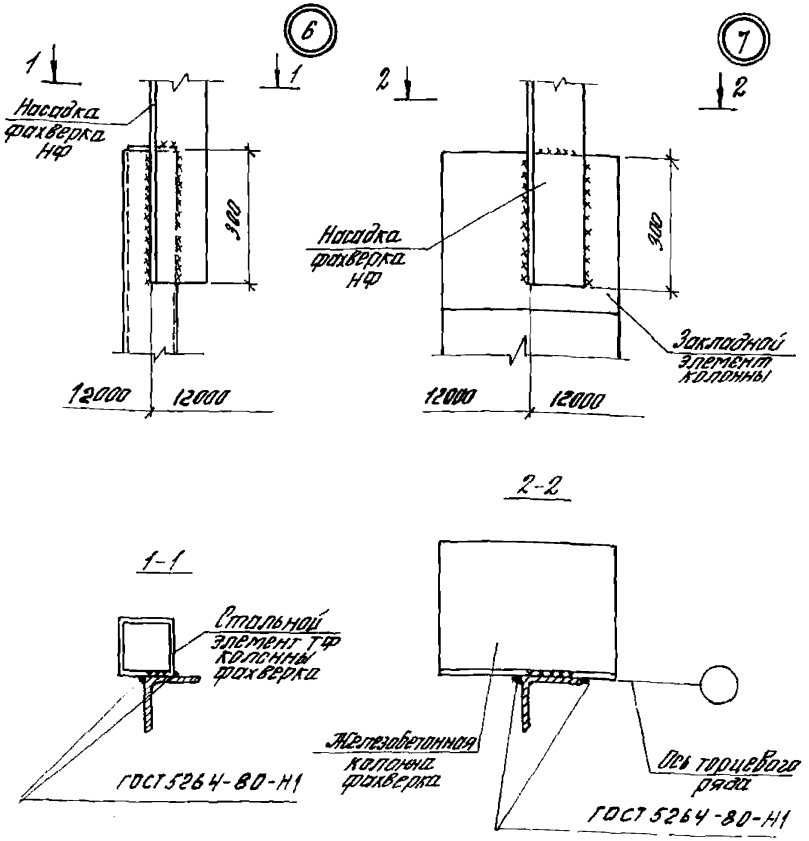

Толщина сварных швов $h_ш = 8$ мм.

			1.432.1-22.3-03
Зав. отд.	Смилянский		
Н. контр.	Рево		Узел 6; 7. Крепление насадки к колонне торцевого фахверка.
Гип.	Рево		
Вед. инж.	Кузнецова		

Стадия	Лист	Листов
Р		1

ЦНИИПромзданий

Инв. № подл. | Подпись и дата | Взам. инв. №

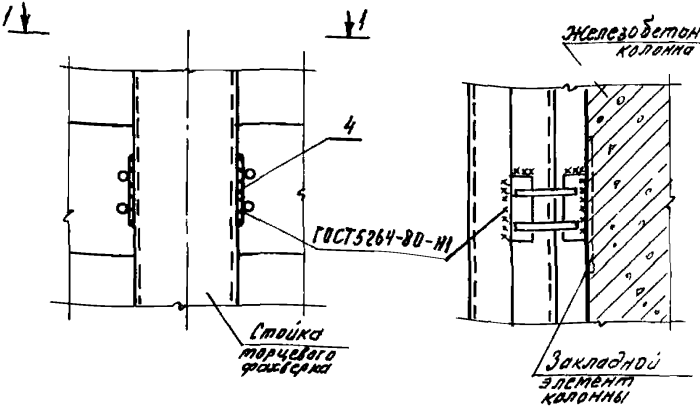

1-1

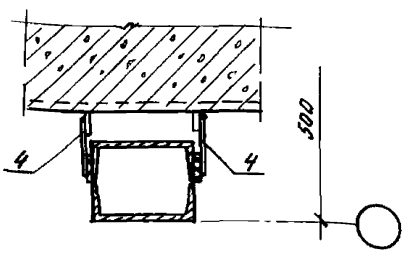

Толщина сварных швов $h_w = 8$мм
Спецификация на узел дана в докум 1.432 1-22 3-39, лист 1

			1432 1-22.3 - 04		
Зав отд	Смиланский		Узел в Крепление стойки фахверка к колонне	Стадия	Лист	Листов
Н контр	Рево			Р		1
ГИП	Рево			ЦНИИПРОМЗДАНИЙ		
Вед инж	Кузнецова					

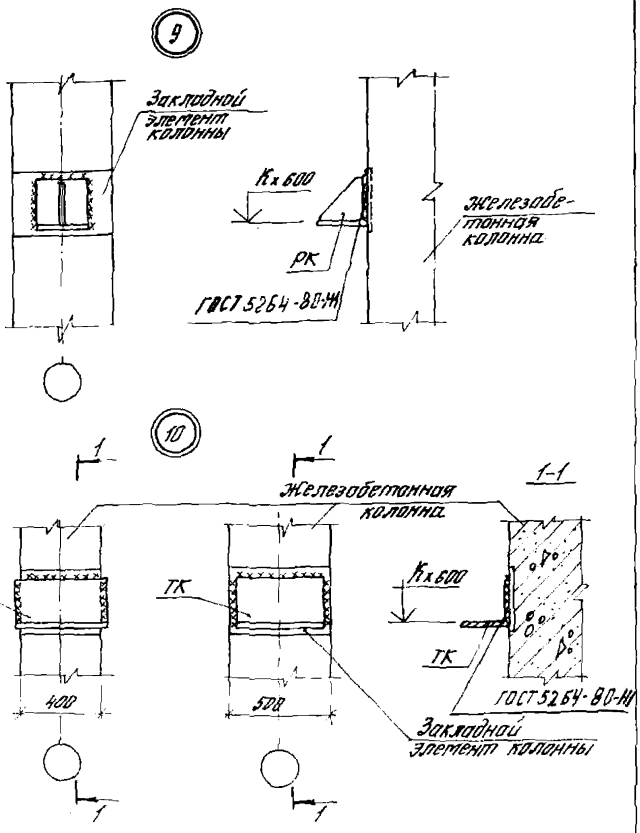

Толщина сварных швов $t_{ш} = 8$ мм

		1.432.1-22.3-05	
Зав.отд.	Смилянский	Узел 9,10. Крепление опорной консоли РК и ТК к железобетонной колонне.	Стадия: Р; Лист: ; Листов: 1
Н.контр.	Ревю		
ГИП	Ревю		
Разраб.	Кузнецова		ЦНИИПРОМЗДАНИЙ

Инв.№ подл. | Подпись и дата | Взам.инв.№

11

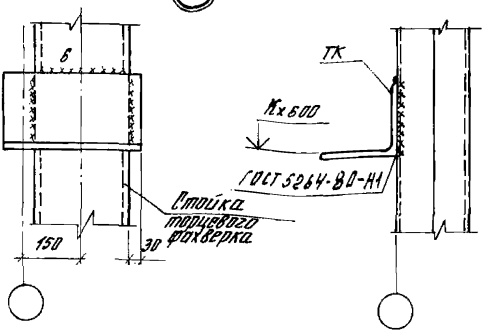

12

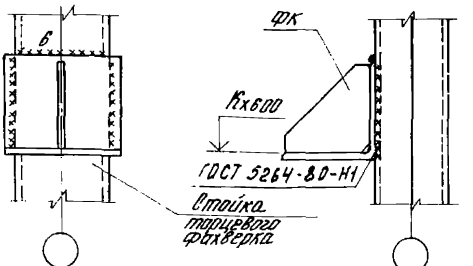

Толщина сварных швов $h_ш$=8мм, кроме оговоренных.

				1.432.1-22.3-08		
Зав.отд.	Смилянский			Узел 11, 12. Крепление опорной консоли ТК и ФК к стойке торцевого фахверка.	Стадия: Р	Лист	Листов: 1
Н.контр.	Рево						
ГИП	Рево				ЦНИИпромзданий		
Вед.инж.	Кузнецова						

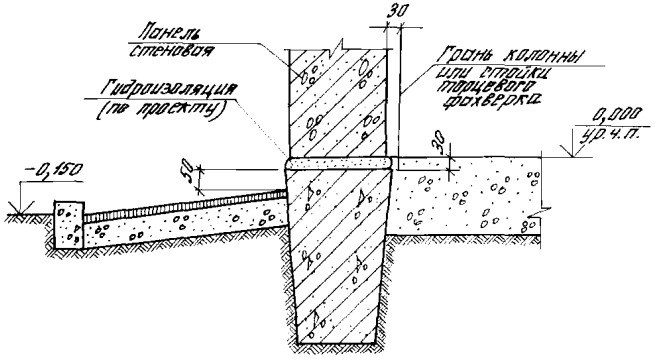

				1.432.1-22.3-07			
Зав. отд.	Смилянский			Узел 13. Опирание стеновой панели на фундаментную балку	Стадия	Лист	Листов
Н.контр.	Рево				Р		1
ГИП	Рево				ЦНИИПРОМЗДАНИЙ		
Вед. инж.	Кузнецова						

Инв. № подл. | Подпись и дата | Взам. инв. №

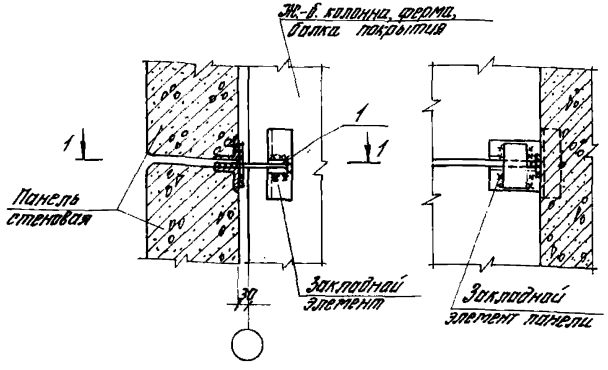

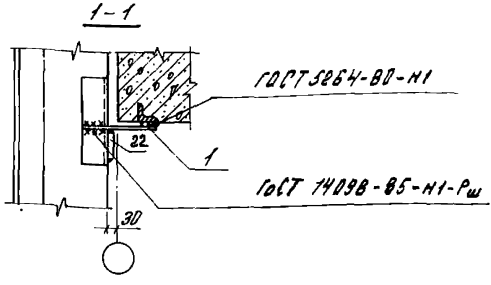

Толщина сварных швов $k_ш = 8$ мм.

Спецификация на узел дана в документе 1.432.1-22.3-39

				1.432.1-22.3-08		
Зав. отд.	Емельянский			Узел 14. Крепление стеновой панели к железобетонной колонне, балке покрытия, ферме.	Стадия: Р	Лист:	Листов: 1
Н. контр.	Ревво						
ГИП	Ревво						
Рук. инж.	Кузнецова				ЦНИИПРОМЗДАНИЙ		

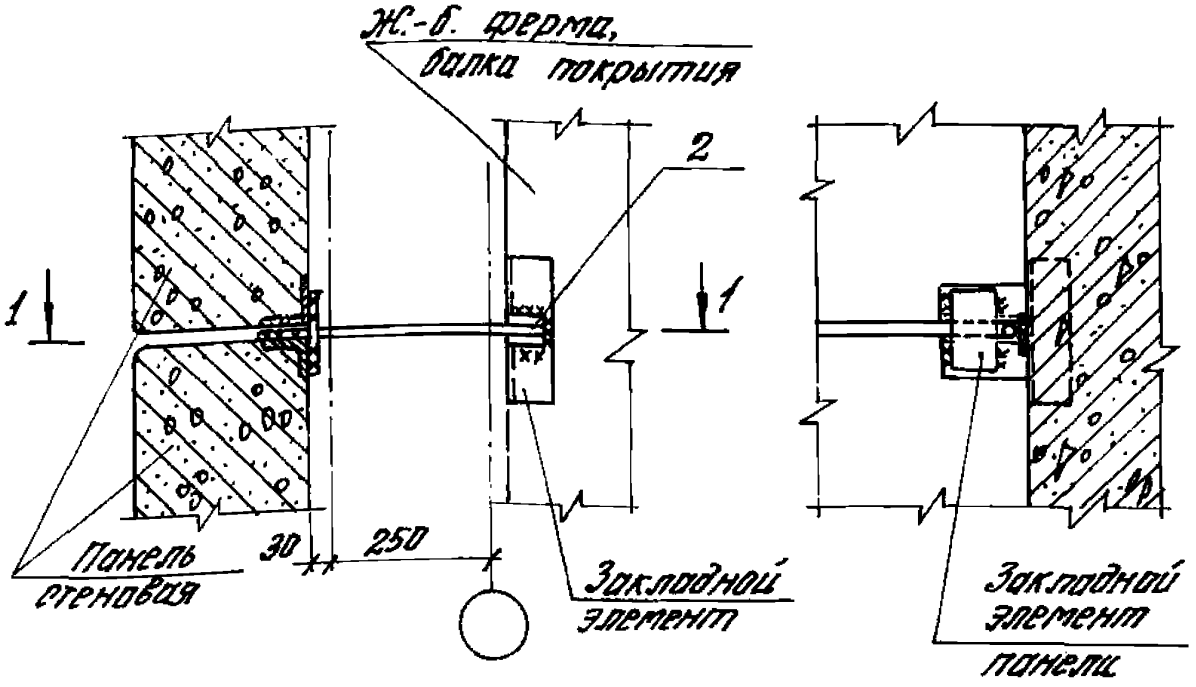

1-1

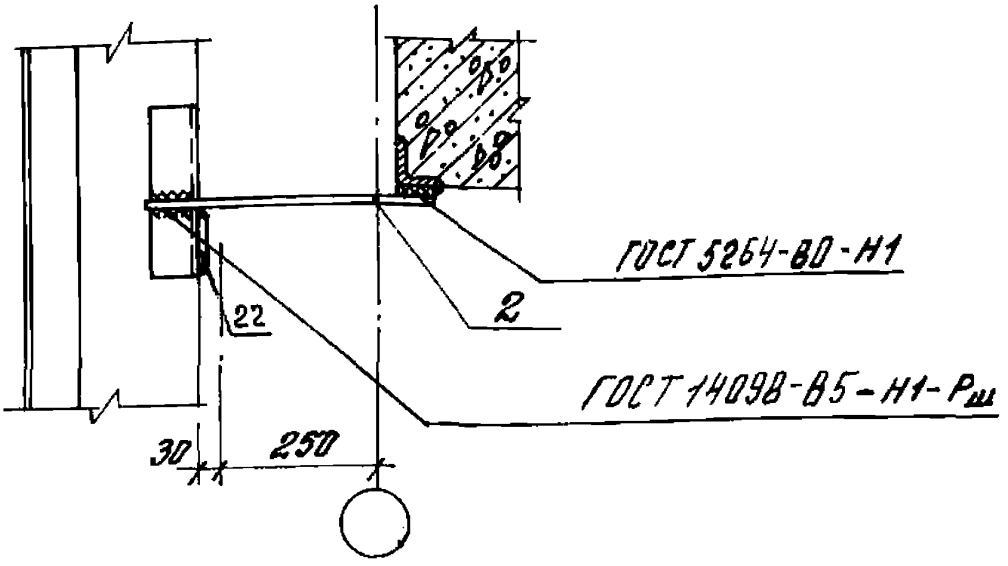

Спецификация на узел дана в документе 1.432.1-22.3-39

				1.432.1-22.3-09		
Зав. отд.	Смиланский		Узел 15. Крепление стеновой панели к железобетонной ферме и балке покрытия по продольному ряду колонн при привязке к 250"	Стадия	Лист	Листов
Н. контр.	Рево			Р		1
ГИП	Рево			ЦНИИПРОМЗДАНИЙ		
Вед. инж.	Кузнецова					

Инв. № подл. | Подпись и дата | Взам. инв. №

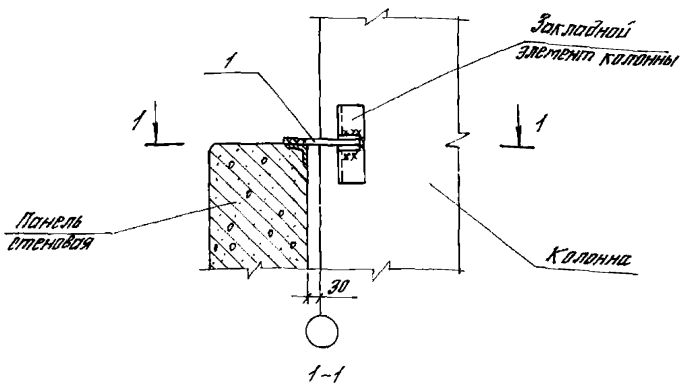

1-1

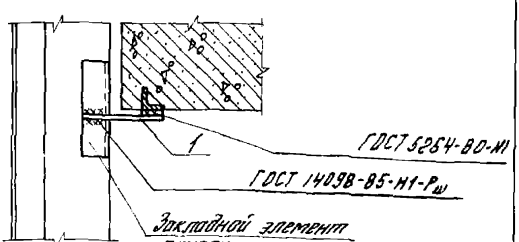

Толщина сварных швов $h_ш = 8$ мм.

Спецификация на узел дана в докум. 1.432.1-22.3-39

			1.432.1-22.3-10		
Зав. отд.	Стилянежий		Узел 18. Крепление стеновой панели к железобетонной колонне в уровне низа окна.	Стадия	Лист	Листов
Н. контр	Рево			Р		1
ГИП	Рево			ЦНИИПромзданий		
Вед. инж.	Кузнецова					

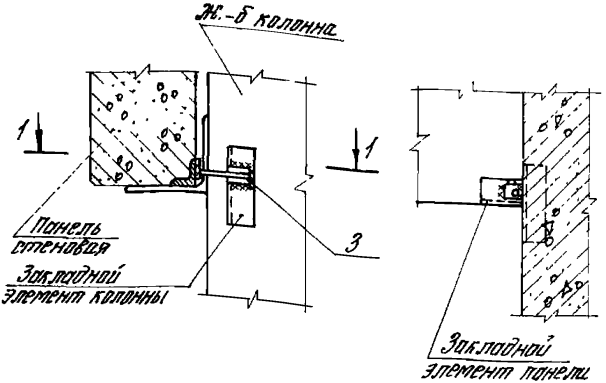

1-1

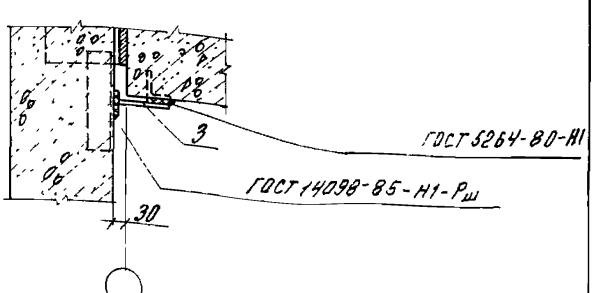

Толщина сварных швов $h_ш = 6$ мм

Спецификация на узел дана в докум 1.432.1-22.3-39

				1.432.1-22.3-11		
Зав отд	Смиланский			Узел 17 Крепление стеновой панели к железобетонной колонне в уровне верха окна	Стадия	Лист	Листов
Н контр	Рево				Р		1
ГИП	Рево				ЦНИИПРОМЗДАНИЙ		
Вед инж	Кузнецова						

Инв № подл | Подпись и дата | Взам инв №

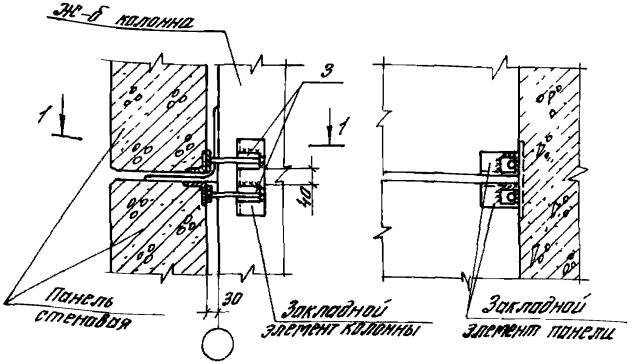

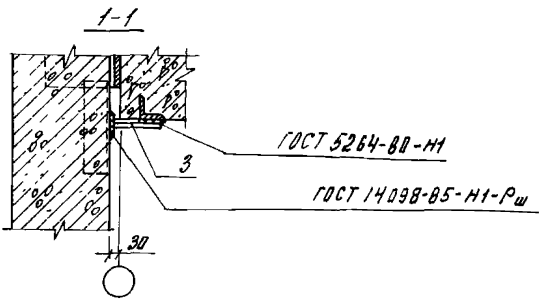

Толщина сварных швов $h_ш = 8$мм

Спецификация на узел дана в докум 1.432.1-22.3-39

				1.432.1-22.3-12		
Зав отд	Смиланский			Узел 18 Крепление стеновой панели глухого участка стены к железобетонной колонне в уровне опорной консоли	Стадия	Лист	Листов
					Р		1
Н.контр	Рево				ЦНИИПРОМЗДАНИЙ		
ГИП	Рево						
Вед.инж	Кузнецова						

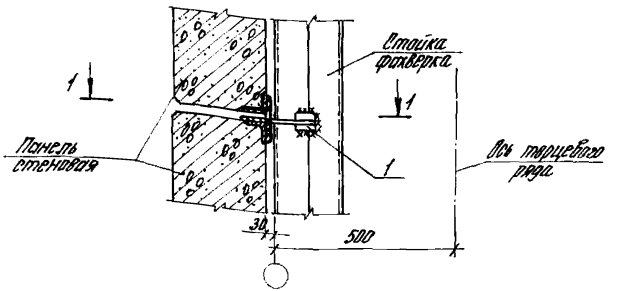

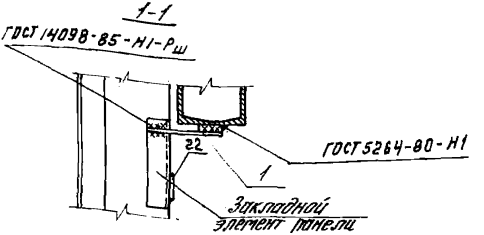

Толщина сварных швов $h_ш = 8$ мм.

Спецификация на узел дана в докум. 1.432.1-22.3-39

				1.432.1-22.3-13			
Зав. отд.	Смилянский			Узел 19. Крепление стеновой панели глухого участка стены к стойке фахверка	Стадия	Лист	Листов
Н. контр.	Рево				Р		1
ГИП	Рево				ЦНИИПРОМЗДАНИЙ		
Вед. инж.	Кузнецова						

Инв. № подл. | Подпись и дата | Взам. инв. №

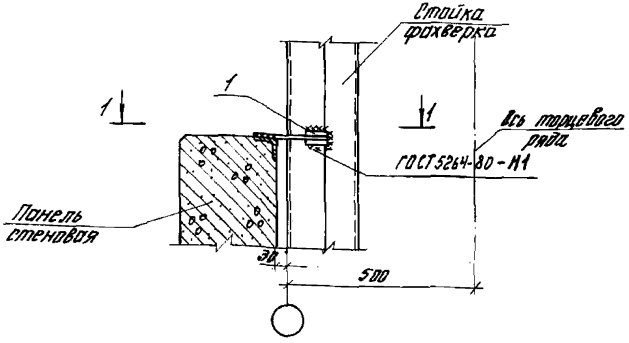

1-1

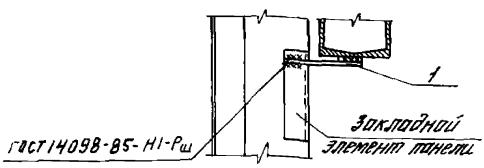

Толщина сварных швов $h_ш = 8$ мм.

Спецификация на узел дана в докум. 1.432.1-22.3-39

				1.432.1-22.3-14
Зав. отд.	Смилянский			Узел 20. Крепление стеновой панели к стойке фахверка в уровне низа окна.
Н. контр.	Рево			
Гип.	Рево			
Вед. инж.	Кузнецова			

Стадия	Лист	Листов
Р		1

ЦНИИПРОМЗДАНИЙ

Взам. инв. №

Подпись и дата

Инв. № подл.

23909-05 22

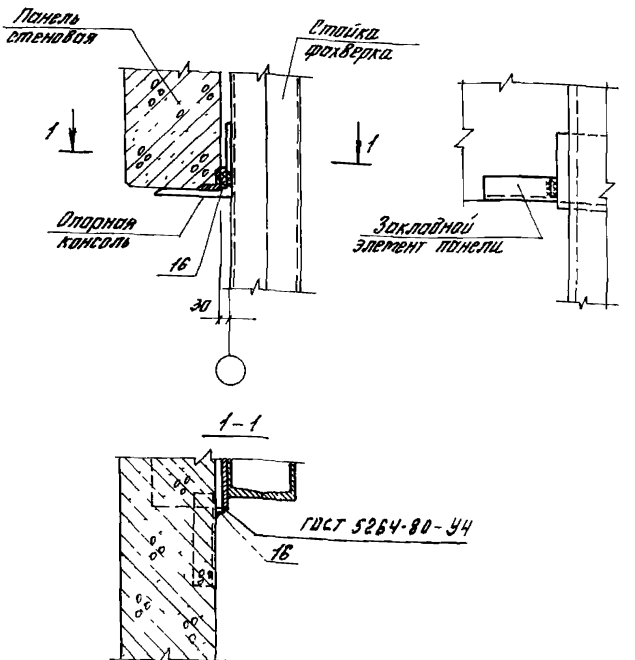

Толщина сварных швов $h_ш = 8$ мм

Спецификация на узел дана в докум. 1.432.1-22 3-39

				1.432 1-22 3-15		
Зав отд.	Емилянский			Узел 21 Крепление стеновой панели к стойке фахверка в уровне верха окна	Стадия	Лист	Листов
Н контр	Рево				Р		1
ГИП	Рево				ЦНИИПРОМЗДАНИЙ		
Ведущ	Кузнецова						

Инв. № подл. | Подпись и дата | Взам. инв. №

23909-05 23

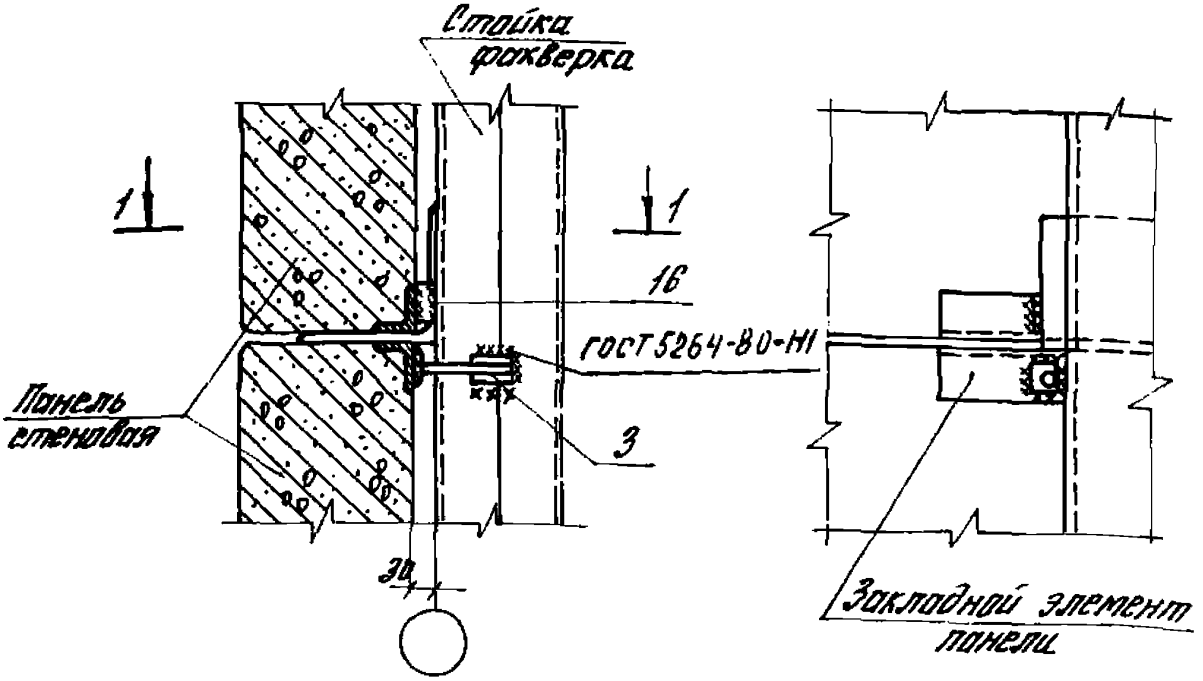

1–1

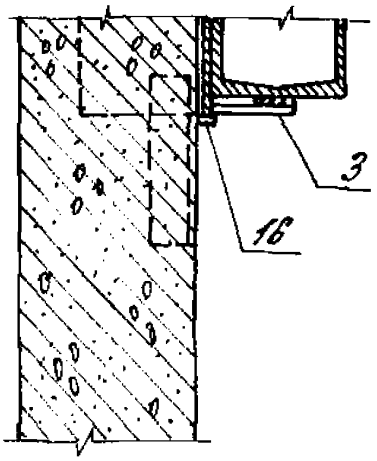

Толщина сборных швов $h_ш$=8 мм

Спецификация на узел дана в докум. 1.432.1-22.3-39

				1.432.1-22.3-16		
Зав. отд.	Стилянский			Узел 22. Крепление стеновой панели глухого участка стены к стойке фахверка в уровне опорной консоли.	стадия	лист	листов
Н. контр.	Рево				Р		1
ГИП	Рево				ЦНИИПРОМЗДАНИЙ		
Вед. инж.	Кузнецова						

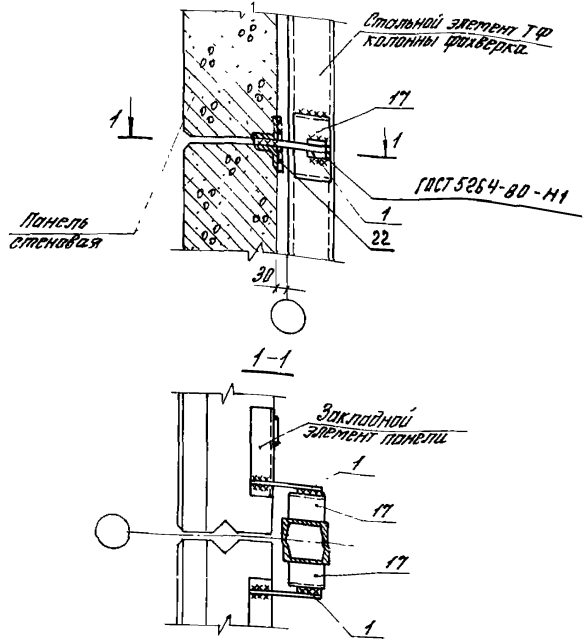

Толщина сварных швов $h_w = 8$ мм.

Спецификация на узел дана в докум. 1.432.1-22.3-39

			1.432.1-22.3-17		
Зав отд.	Смилянский		Узел 23. Крепление стеновой панели глухого участка стены к стальному элементу колонны фахверка.	Стадия	Лист	Листов
Н.контр	Рево			Р		1
ГИП	Рево			ЦНИИПРОМЗДАНИЙ		
Вед инж	Кузнецова					

Инв.№ подл. | Подпись и дата | Взам.инв.№

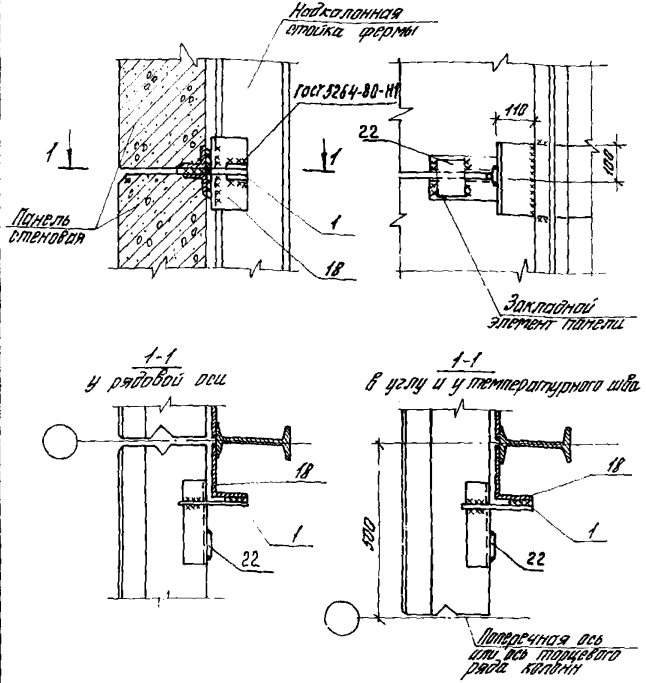

Толщина сварных швов $h_ш = 8$ мм.

Спецификация на узел дана в докум. 1.432.1-22.3-39

				1.432.1-22.3 - 18			
Зав. отд.	Смилянский			Узел 24. Крепление стеновой панели глухого участка стены к надколонной стойке металлической фермы	Стадия	Лист	Листов
Гл. контр.	Рево				Р		1
ГИП	Рево				ЦНИИПРОМЗДАНИЙ		
Ред. инж.	Кузнецова						

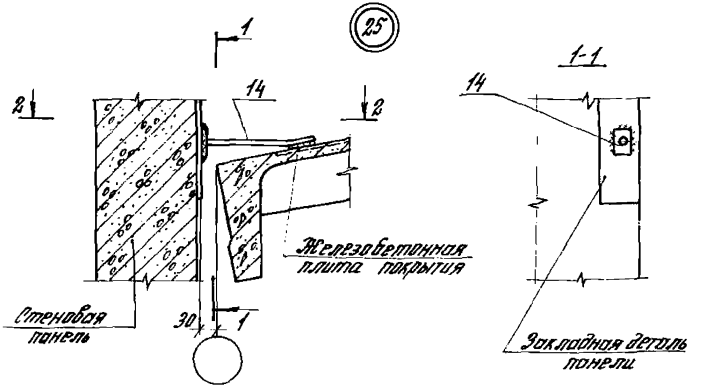

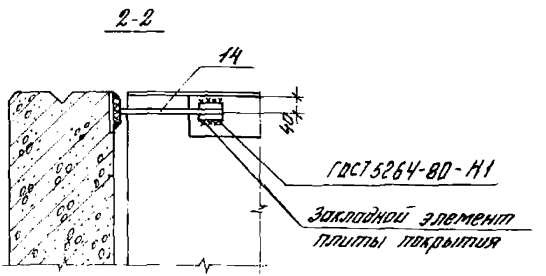

Толщина сварных швов $h_{ш}$ = 8мм.

Спецификация на узел дана в докум. 1.432.1-22.3-39

				1.432.1-22.3-19		
Зав. отд.	Емилянский			Узел 25. Крепление торцевой панели к плите-покрытия при привязке „0".	Стадия	Лист	Листов
Н. контр.	Рево				Р		1
ГИП	Рево				ЦНИИПРОМЗДАНИЙ		
Зав. инж.	Кузнецова						

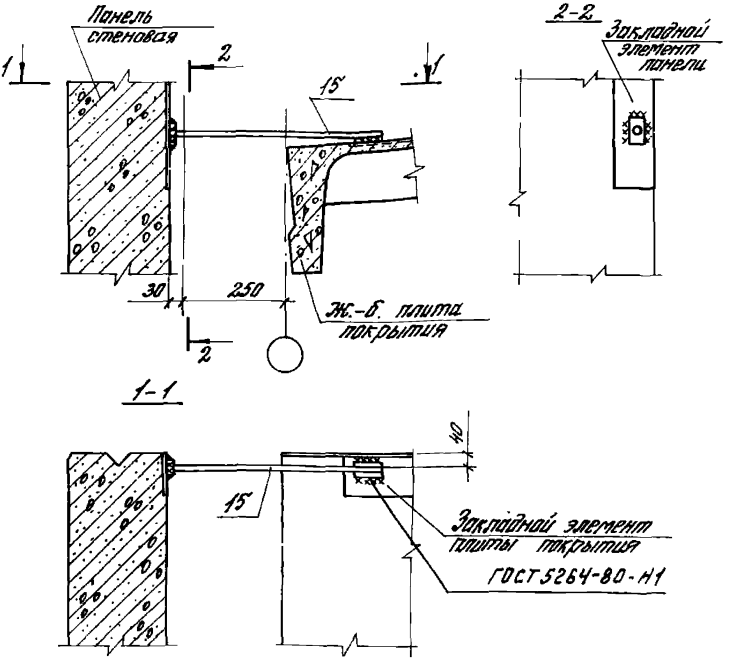

Толщина сборных швов $h_ш = 6$ мм

Спецификация на узел дана в докум. 1.432.1-22.3-39

			1.432.1-22.3-20
Зав. отд.	Стилянский		Узел 26. Крепление парапетной панели к плите покрытия при привязке „250"
Н. контр.	Рево		
ГИП	Рево		
Вед. инж.	Кузнецова		

Стадия	Лист	Листов
Р		1

ЦНИИПРОМЗДАНИЙ

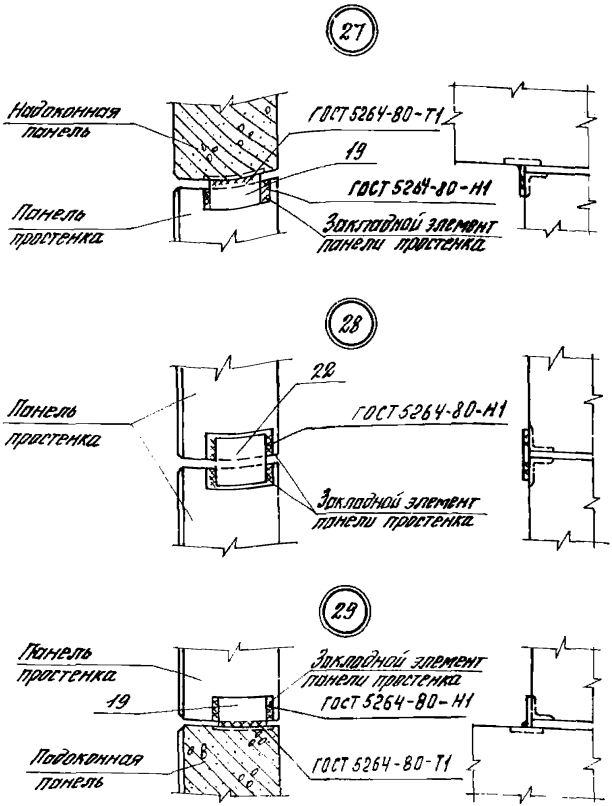

Спецификация на узел дана в докум. 1.432.1-22.3-39

Толщина сварных швов $h_ш = 6$ мм.

				1.432.1-22.3-21
Зав. отд.	Смилянский			Узел 27–29. Крепление простенков к надоконной и подоконной панелям. Соединение простенков для варианта решений торцевых стен из панелей 2-6м
Н. контр.	Рево			
ГИП	Рево			
Вед. инж.	Кузнецова			

Стадия	Лист	Листов
Р		1

ЦНИИПРОМЗДАНИЙ

Инв. № подл. | Подпись и дата | Взам. инв. №

23909-05 29

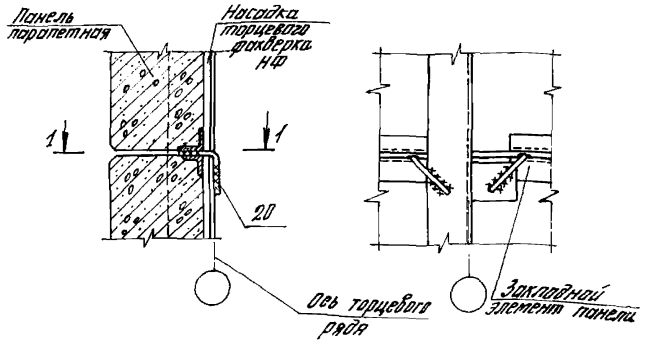

1-1

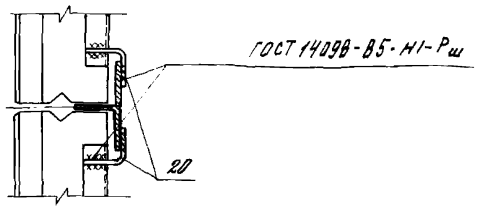

Толщина сварных швов $h_{ш}=8$ мм

Спецификация на узел дана в докум. 1.432.1-22.3-39

				1.432.1-22.3-22		
Зав. отд.	Стиляпский		Узел 30. Крепление стеновой панели фронтона к насадке фахверка на глухом участке стены.	Стадия	Лист	Листов
Н. контр.	Рево			Р		1
ГИП	Рево			ЦНИИПРОМЗДАНИЙ		
Вед. инж.	Кузнецова					

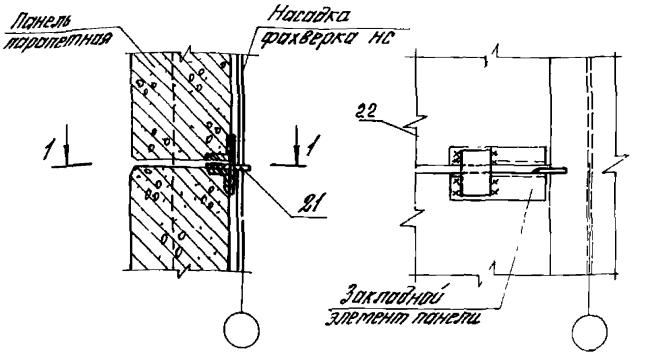

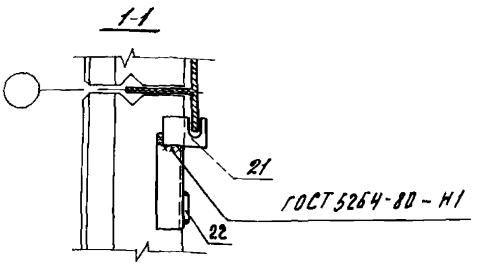

Толщина сварных швов $k_ш = 8$ мм

Спецификация на узел дана в докум 1.432.1-22 3-39

				1 432 1-22 3-23		
Зав отд	Смилянский			Узел 31. Крепление стеновой панели фронтона к насадке фахверка на глухом участке стены при пространственной ферме	Стадия	Лист	Листов
					Р		1
Н контр	Рево				ЦНИИПРОМЗДАНИЙ		
ГИП	Рево						
Вед инж	Кузнецова						

Инв № подл | Подпись и дата | Взам инв №

23909-05 31

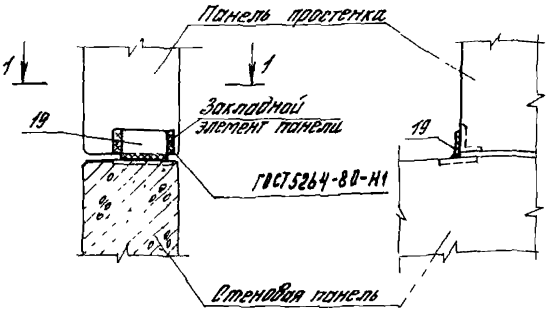

1-1

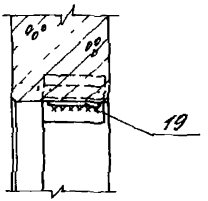

Толщина сварных швов $h_ш = 8$ мм

Спецификация на узел дана в докум 1.432.1-22.3-39

				1.432.1-22.3-24			
Зав отд	Емилянский			Узел 32. Крепление стеновой панели фронтона в местах уступа парапета	Стадия	Лист	Листов
Н контр	Рево				Р		1
ГИП	Рево				ЦНИИПРОМЗДАНИЙ		
Вед инж	Кузнецова						

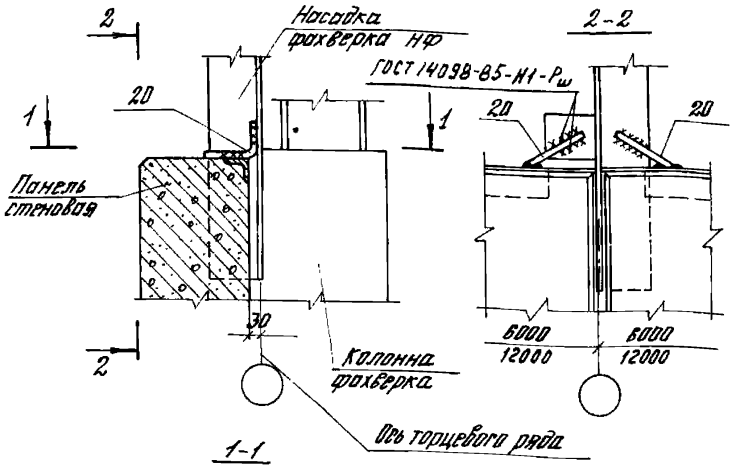

1-1

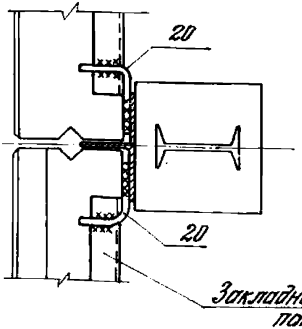

Толщина сварных швов $h_{ш}$ = 8мм

Спецификация на узел дана в докум. 1.432.1-22.3-39

		1.432.1-22.3-25	
Зав. отд. Смиланский		Узел 33. Крепление панели к насадке колонны торцевого фахверка.	Стадия: Р; Лист: ; Листов: 1
Н. контр. Ревво			ЦНИИПРОМЗДАНИЙ
ГИП Ревво			
Вед. инж. Кузнецова			

Инв. № подл. | Подпись и дата | Взам. инв. №

23909-25

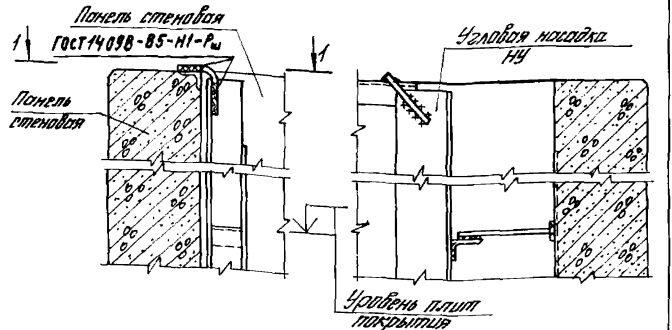

1-1

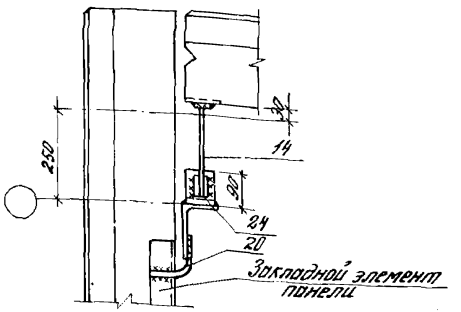

Толщина сборных швов $h_ш$=8мм

Спецификация на узел дана в докум. 1.432.1-22.3-39

				1.432.1-22.3-26		
Зав.отд.	Столянский			Узел 34. Крепление панели парапета к наружной стене фахверка в углу при привязке „250"	Стадия: Р	Лист:	Листов: 1
Н.контр.	Ревво						
ГИП	Ревво				ЦНИИПРОМЗДАНИЙ		
Вед.инж.	Кузнецова						

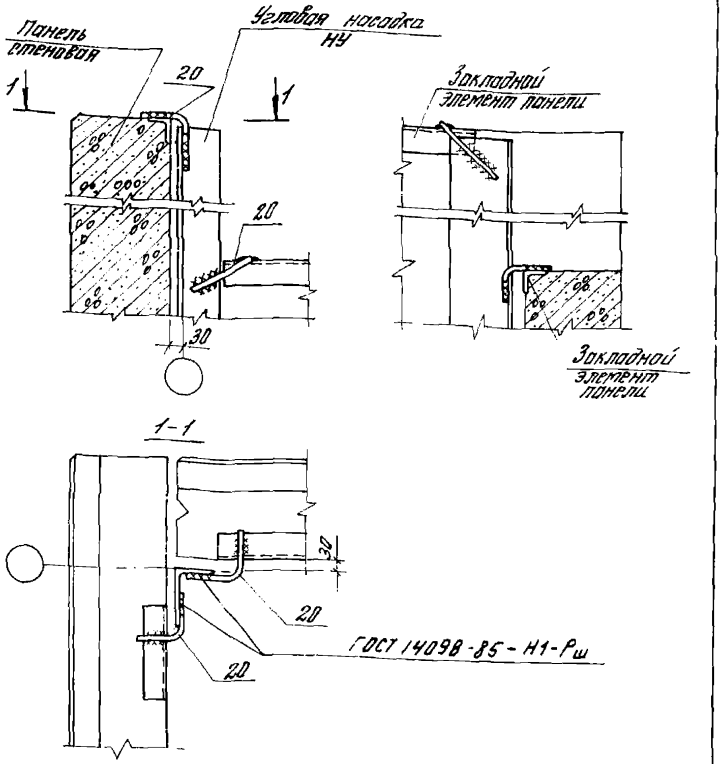

Толщина сварных швов $h_ш$=8 мм

Спецификация на узел дана в докум. 1.432.1-22.3-39

				1.432.1-22.3-27	
Зав. отд.	Смоленский			Узел 35. Крепление панели парапета к насадке фахверка в углу при привязке "0"	Стадия: Р; Лист: —; Листов: 1
Н. контр.	Рево				
ГИП	Рево				ЦНИИПромзданий
Вед. инж.	Кузнецова				

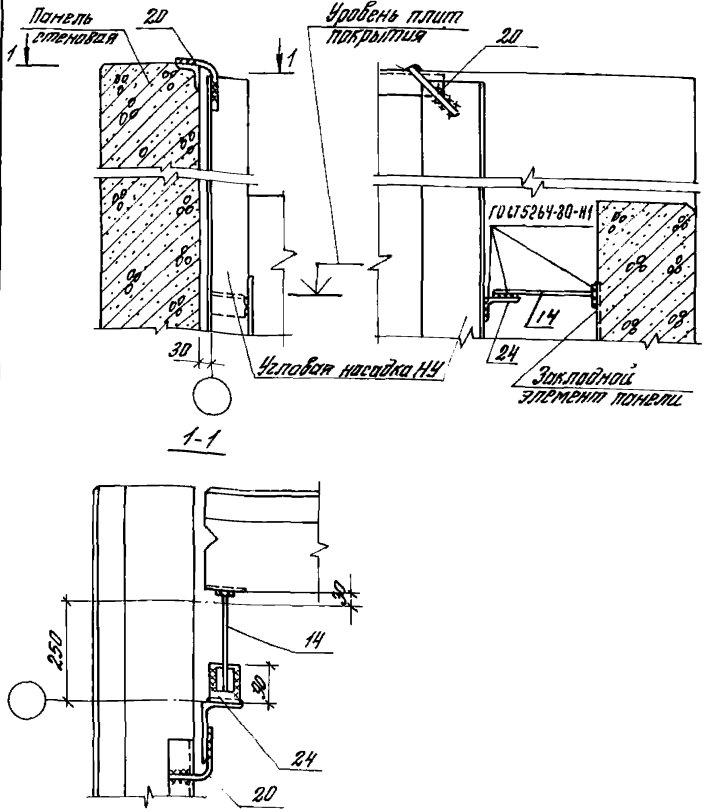

Толщина сварных швов $h_{ш}$=8мм

Спецификация на узел дана в докум. 1.432.1-22.3-39

				1.432.1-22.3-28		
Зав. отд.	Смиланский			Узел 36. Крепление панели парапета к насадке фахверка в углу при привязке „250."	Стадия	Лист	Листов
Н. контр.	Рево				Р		1
ГИП	Рево				ЦНИИПРОМЗДАНИЙ		
Вед. инж.	Кузнецова						

Инв. № подл. | Подпись и дата | Взам. инв. №

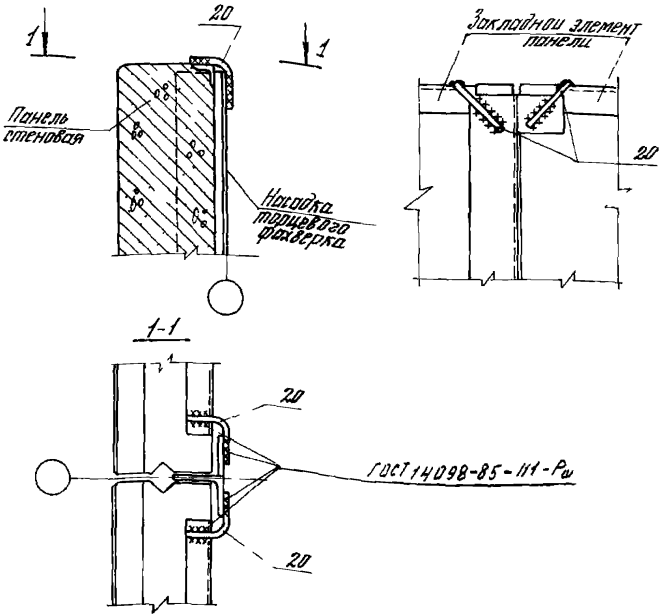

Толщина сварных швов $h_ш = 8$мм

Спецификация на узел дана в докум 1432 1 22 3 39

				1432 1-22 3-29		
Зав отд	Емилянский			Узел 37 Крепление панели парапета к насадке фахверка по оси среднего ряда	Стадия	Лист	Листов
Н контр	Рево				Р		1
ГИП	Рево				ЦНИИПРОМЗДАНИЙ		
Вед инж	Кузнецова						

Инв № подл | Подпись и дата | Взам инв №

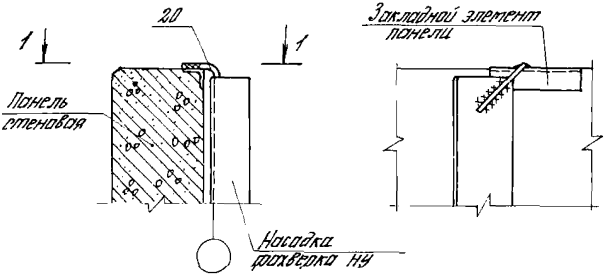

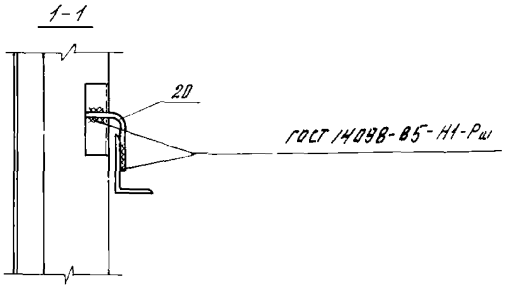

Толщина сварных швов $h_{ш}$=8мм

Спецификация на узел дана в докум. 1.432.1-22.3-39

Инв.№ подл. | Подпись и дата | Взам.инв.№

1.432.1-22.3-30

Зав.отд.	Смилянский		
Н.контр.	Ребо		
ГИП	Ребо		
Вед.инж.	Кузнецова		

Узел 38. Крепление стеновой панели парапета к насадке фольверка

Стадия	Лист	Листов
Р		1

ЦНИИПромзданий

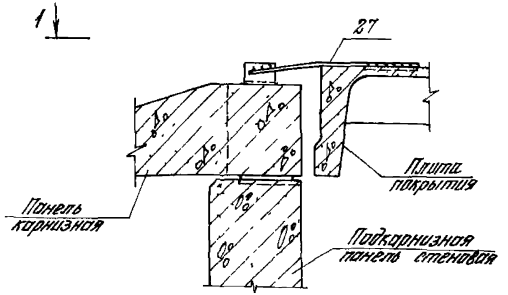

1-1

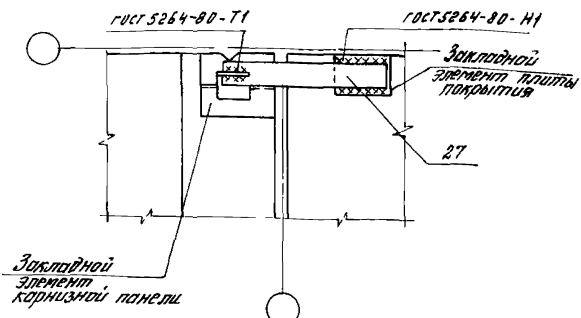

Толщина сварных швов $h_ш = 8$ мм

Спецификация на узел дана в докум 1.432 1-22 3-39

1 432 1-22.3-31

Зав отд	Смиланский		
Н.контр	Рево		
ГИП	Рево		
Вед инж	Кузнецова		

Узел 39. Крепление карнизной панели к плите покрытия у рядовой оси

Стадия	Лист	Листов
Р		1

ЦНИИПРОМЗДАНИЙ

Инв. № подл. | Подпись и дата | Взам. инв. №

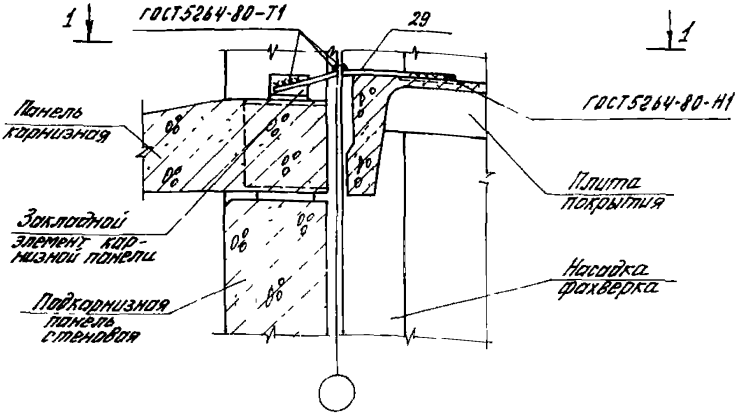

1-1

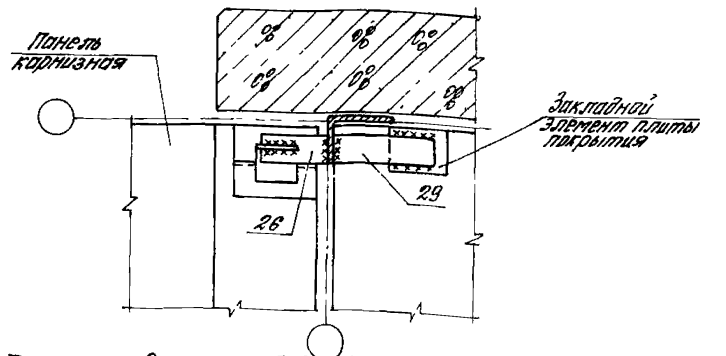

Толщина сварных швов $h_ш$=8мм

Спецификация на узел дана в докум 1432 1-223-39

				1.432 1-22 3-32		
Зав отд	Смиянский		Узел 40. Крепление карнизной панели к насадке фахверка в углу здания	Стадия	Лист	Листов
Н.контр	Рево			Р	1	
ГИП	Рево			ЦНИИПромзданий		
Вед инж	Кузнецова					

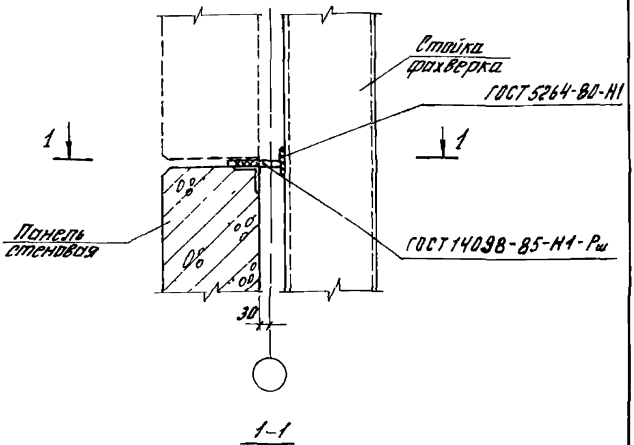

Толщина сварных швов $h_{ш}$=8 мм

Спецификация на узел дана в докум. 1.432 1-223-39

				1432 1-223-33			
Зав отд	Стипанский			Узел 41 Крепление стеновой панели глухого участка стены и в уровне низа окна к стойке фахверка в углу здания при привязке "0"	Стадия	Лист	Листов
Н контр	Рево				Р		1
ГИП	Рево				ЦНИИПРОМЗДАНИЙ		
Вед инж	Кузнецова						

Инв. № подл. | Подпись и дата | Взам. инв. №

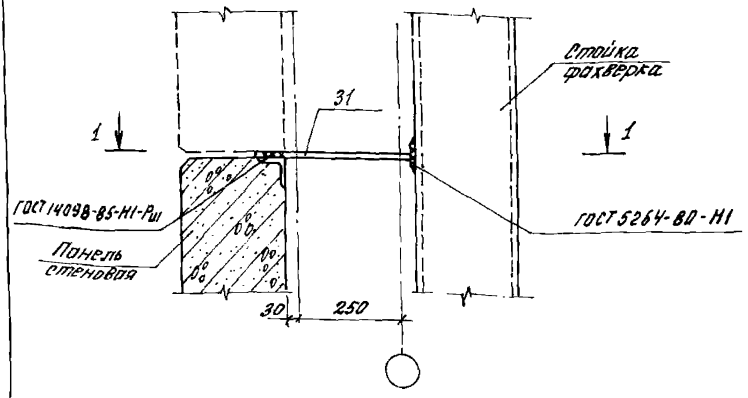

1-1

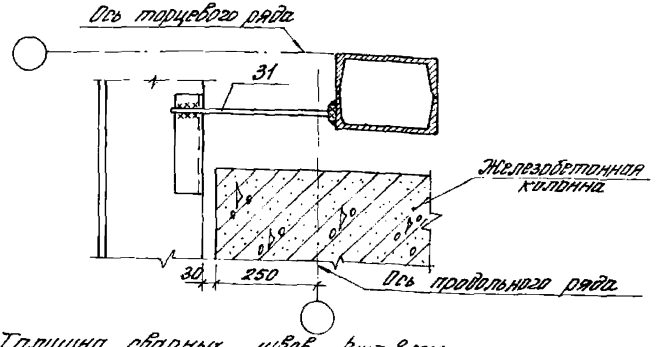

Толщина сварных швов $k_ш = 8$ мм.

Спецификация на узел дана в докум. 1.432.1-22.3-39

				1.432.1-22.3-34			
Зав. отд.	Смилянской			Узел 42. Крепление стеновой панели глухого участка стены и в уровне низа окна к стойке фахверка в углу здания при привязке „250"	Стадия	Лист	Листов
					Р		1
Н. контр.	Рево				ЦНИИПРОМЗДАНИЙ		
ГИП	Рево						
Разраб. инж.	Кузнецова						

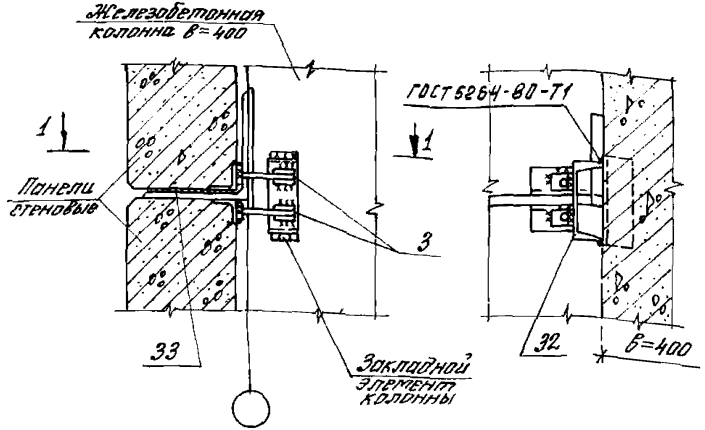

1-1

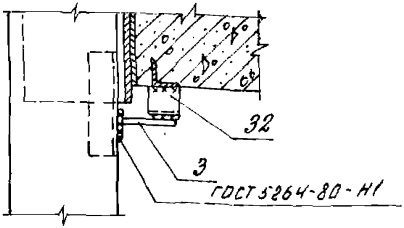

Толщина сварных швов $h_ш$=8мм.

Спецификация на узел дана в докум. 1.432.1-22.3-39

				1.432.1-22.3-35			
Зав. отд.	Смилянский			Узел 43. Крепление стеновой панели глухого участка стены к колонне продольного ряда в уровне опорной консоли в зданиях с увеличенным расстоянием между температурными швами (при „в" колонны = 400мм).	Стадия	Лист	Листов
Н.контр.	Рево				Р		1
ГИП	Рево				ЦНИИПРОМЗДАНИЙ		
Вед.инж.	Кузнецова						

Инв.№ подл. | Подпись и дата | Взам.инв.№

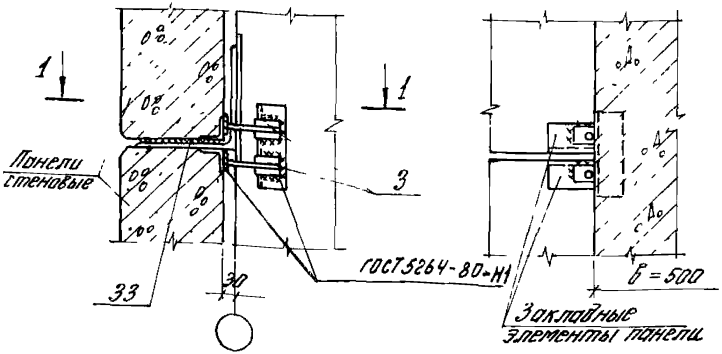

1-1

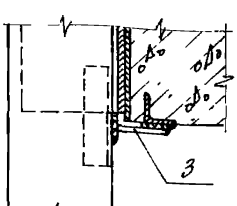

Толщина сварных швов $h_ш = 8$ мм

Спецификация на узел дана в докум 1.432.1-22.3-39

				1.432.1-22.3-38			
Зав отд	Смилянский			Узел 44 Крепление стеновой панели глухого участка стены к колонне продольного ряда в здании с подвесными опорными консолями в зданиях с увеличенным расстоянием между температурными швами (при „в" колонны ≥ 500 мм)	Стадия	Лист	Листов
Н.контр	Ревво				Р		1
Гип	Ревво				ЦНИИПРОМЗДАНИЙ		
Вед инж	Кузнецова						

Инв. № подл. | Подпись и дата | Взам. инв. №

Вертикальный шов

(45)

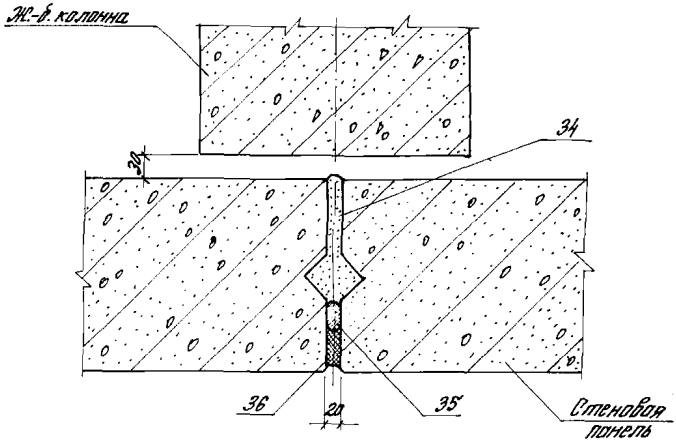

Спецификация на узлы 45...47 дана в док. 1.432.1-22.3-39

				1.432.1-22.3-37		
Зав. отд.	Смиланский		Узел 45-47. Заполнение швов между панелями.	Стадия	Лист	Листов
Н. контр.	Рево			Р	1	2
ГИП	Рево			ЦНИИПРОМЗДАНИЙ		
Вед. инж.	Кузнецова					

Инв. № подл. | Подпись и дата | Взам. инв. №

46

Горизонтальный шов

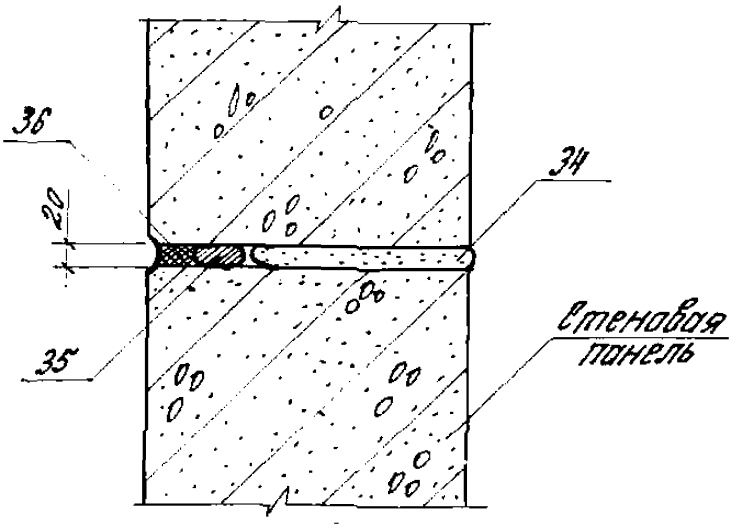

47

Температурный шов

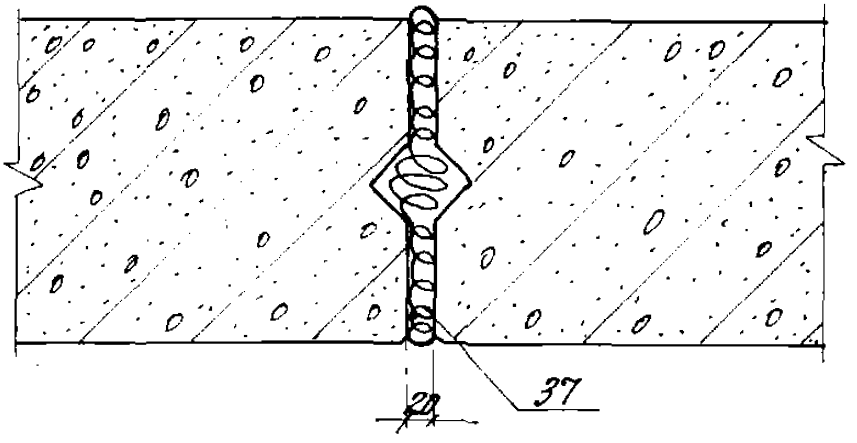

Горизонтальный шов

48

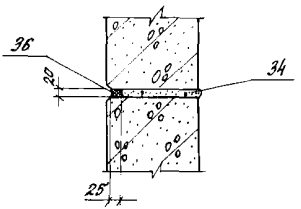

Вертикальный шов

49

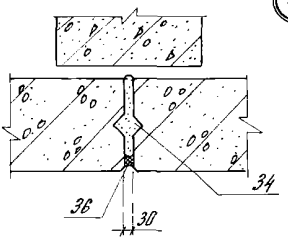

Инв.№ подл. | Подпись и дата | Взам.инв.№

				1.432.1-22.3-38	
Зав.отд.	Стишанский			Узел 48, 49. Заполнение швов между панелями на цементном растворе	Стадия: Р; Лист: ; Листов: 1
Н.контр.	Рева				ЦНИИПРОМЗДАНИЙ
ГИП	Рева				
Вед.инж.	Кузнецова				

Инв. N подл.	Подпись и дата	Взам. инв N

Поз	Наименование	Количество на узел 1	2	3	4	5	8	14								Обозначение документа
	Сборочные единицы															
1	Элемент крепления Т1							1								1.432.1-22.4-07
4	Элемент крепления Т11						2									1.432.1-22.4-12
	Детали															
5	Болт фундаментный М24,															
	ГОСТ 24379.1-80	2														ℓ-по проекту
6	Гайка М24, ГОСТ 5915-70^{x}	2														
7	Полоса 20×70, ГОСТ 103-76,															
	ℓ=70, 0,77 кг	2														
8	Болт М20, ℓ=60, ГОСТ 7798-70^{x}		4													
9	Гайка М20, ГОСТ 5915-70^{x}		4													
10	Лист 8×50, ГОСТ 19903-74^{x}															
	ℓ=50, 0,16 кг		4													
11	Болт М12, ℓ=30, ГОСТ 7798-70^{x}			2	2	4										
12	Гайка М12, ГОСТ 5915-70^{x}			2	2	4										
13	Шайба М12, ГОСТ 11371-78			2	2	4										

Зав. отд.	Смилянский		
Н. контр.	Рево		
ГИП	Рево		
Вед. инж.	Кузнецова		

1.432.1-22.3-39

Монтажные узлы. Спецификация

Стадия	Лист	Листов
Р	1	4

ЦНИИПРОМЗДАНИЙ

Поз.	Наименование	Количество на узел															Обозначение документа
		15	16	17	18	19	20	21	22	23	24	25	26	27	28	29	
	Сборочные единицы																
1	Элемент крепления Т1		1			1	1			2	1						1.432.1-22.4-07
3	Элемент крепления Т8			1	2				1								1.432.1-22.4-11
14	Элемент крепления Т9											1					1.432.1-22.4-11
15	Элемент крепления Т10												1				1.432.1-22.4-11
2	Элемент крепления Т2	1															1.432.1-22.4-07
	Детали																
16	Лист 10х20, ГОСТ19903-74*																
	ℓ=60, 0,1 кг							1	1								
17	Швеллер 18 ГОСТ8240-72,																
	ℓ=100, 1,63 кг									2							
18	Уголок 160х100х10, ГОСТ8510-86,																
	ℓ=200, 3,96 кг										1						
19	Лист 8х80, ГОСТ19903-74*																
	ℓ=140, 0,7 кг													1		1	
22	Лист 8х140, ГОСТ19903-74*																
	ℓ=140, 1,23 кг	1				1				1	1				1		

7909-05 49

Инв.№ подл.	Подпись и дата	Взам. инв.№

Поз.	Наименование	Количество на узел														Обозначение документа
		30	31	32	33	34	35	36	37	38	39	40	41	42		
	Сборочные единицы															
14	Элемент крепления Т9					1		1								1.432.1-22.4-11
20	Элемент крепления Т5	2			2	1	2	1	2	1						1.432.1-22.4-09
21	Элемент крепления Т12		1													1.432.1-22.4-13
31	Элемент крепления Т4													1		1.432.1-22.4-08
30	Элемент крепления Т3												1			1.432.1-22.4-08
26	Элемент крепления Т6											1				1.432.1-22.4-10
27	Элемент крепления Т7										1					1.432.1-22.4-10
	Детали															
24	Уголок 90×56×8, ГОСТ 8510-86,															
	ℓ = 80, 0,7 кг					1		1								
29	Лист 6×60, ГОСТ 19903-74*															
	ℓ = 250, 0,71 кг											1				
19	Лист 8×80, ГОСТ 19903-74*,															
	ℓ = 140, 0,7 кг			1												
22	Лист 8×140 ГОСТ 19903-74* ℓ = 140, 1,23 кг		1													

	1.432.1-22.3-39	Лист 3

2390-05 50

Инв. № подл.	Подпись и дата	Взам. инв. №

Поз.	Наименование	Количество на узел									Обозначение документа
		43	44	45	46	47	48	49			
	Сборочные единицы										
3	Элемент крепления Т8	2	2								1.432.1-22.4-11
	Детали										
32	Швеллер 18, ГОСТ 8240-72, $\ell = 70$	1									
	Материалы										
34	Цементный раствор М50, $м^3$			0,006	0,004		0,007	0,105			
35	Резина пористая, уплотняющая прокладка, ф 40 ГОСТ 19177-81, ф40, м			1,0	1,0		1,0	1,0			
36	Пеньковая мастика АП-05, ГОСТ 13489-79, $\gamma = 1,5$ г/см^3, кг			0,6	0,6						
37	Пакля смоляная, ГОСТ 16183-77*, $м^3$					0,008					
33	Прокладка из фторопласта ГОСТ 13744-76, м	1	1								

gost.e-ecolog.ru