ТИПОВЫЕ СТРОИТЕЛЬНЫЕ КОНСТРУКЦИИ, ИЗДЕЛИЯ И УЗЛЫ

СЕРИЯ 1 4321-22

СТЕНЫ ИЗ ОДНОСЛОЙНЫХ ПАНЕЛЕЙ ДЛИНОЙ 12 м ОТАПЛИВАЕМЫХ ОДНОЭТАЖНЫХ ПРОИЗВОДСТВЕННЫХ ЗДАНИЙ С ЖЕЛЕЗОБЕТОННЫМ КАРКАСОМ

выпуск 1-2

СТЕНОВЫЕ ПАНЕЛИ С ПРЕДВАРИТЕЛЬНЫМ НАПРЯЖЕНИЕМ АРМАТУРЫ

рабочие чертежи

gost.e-ecolog.ru

ТИПОВЫЕ СТРОИТЕЛЬНЫЕ КОНСТРУКЦИИ, ИЗДЕЛИЯ И УЗЛЫ

СЕРИЯ 1.4321-22

СТЕНЫ ИЗ ОДНОСЛОЙНЫХ ПАНЕЛЕЙ ДЛИНОЙ 12 м ОТАПЛИВАЕМЫХ ОДНОЭТАЖНЫХ ПРОИЗВОДСТВЕННЫХ ЗДАНИЙ С ЖЕЛЕЗОБЕТОННЫМ КАРКАСОМ

выпуск 1-2

СТЕНОВЫЕ ПАНЕЛИ С ПРЕДВАРИТЕЛЬНЫМ НАПРЯЖЕНИЕМ АРМАТУРЫ

рабочие чертежи

РАЗРАБОТАНЫ
ЦНИИПРОМЗДАНИЙ

Зам директора — С М Глинин
Зав отделом — Г М Смилянский
Гл инж проекта — Г Т Рево

НИИЖБ

Зам директора — Т И Мамедов
Зав сектором — Ю В Чиненков
Ст научн сотрудник — Т А Кузьмин
Ст научн сотрудник — Л И Карпикова

УТВЕРЖДЕНЫ
Главным управлением проектирования Госстроя СССР
письмо № 6/6-1550
от 3 08 88 г

ВВЕДЕНЫ В ДЕЙСТВИЕ
ЦНИИПРОМЗДАНИЙ
приказ № 62
от 29 05 89 г

© ЦИТП Госстроя СССР 1989

Обозначение документа	Наименование	Стр
1.432.1-22.1-2-ТО	Техническое описание	2
1.432.1-22.1-2-10	Панель стеновая рядовая	8
1.432.1-22.1-2-20	Панель стеновая рядовая для углов и температурных швов	9
1.432.1-22.1-2-30	Панель стеновая надоконная	12
1.432.1-22.1-2-40	Панель стеновая подоконная	13
1.432.1-22.1-2-50	Панель стеновая темпоконная	14
1.432.1-22.1-2-60	Панель стеновая парапетная	15
1.432.1-22.1-2-70	Панель стеновая подкарнизная	17
1.432.1-22.1-2-80	Узел 1...3 Расположение предварительно напрягаемой арматуры и арматурных сеток	19
1.432.1-22.1-2-ВС	Ведомость расхода стали	20

1.432.1-22.1-2

Зав. отд.	Стилянский		
Н. контр.	Реба		
ГИП	Реба		
Вед. инж.	Кузнецова		

Содержание

Стадия	Лист	Листов
Р		1

ЦНИИПРОМЗДАНИЙ

1 Общие данные

Выпуск 1-2 „Стеновые панели с предварительным напряжением арматуры. Рабочие чертежи" входит в состав серии 1.432.1-22 „Стены из однослойных панелей длиной 12 м отапливаемых одноэтажных производственных зданий с железобетонным каркасом"

В выпуске приведены рабочие чертежи панелей длиной 12 м и рекомендации по их изготовлению, испытанию, транспортированию и складированию.

Указания по расчету и применению панелей, а также номенклатура панелей приведены в выпуске 0 „Материалы для проектирования"

Арматурные и закладные изделия приведены в выпуске 2 „Арматурные и закладные изделия. Рабочие чертежи."

Панели запроектированы в соответствии с требованиями СНиП 2.03.01-84 „Бетонные и железобетонные конструкции."

2. Конструкция и изготовление панелей

2.1. Стеновые панели представляют собой плоскую однослойную конструкцию прямоугольного сечения толщиной 200 и 250 мм; высотой 900, 1200, 1500, 1800 мм,

1.432.1-22.1-2-ТО

Зав. отд.	Стилянский		
Н. контр.	Реба		
ГИП	Реба		
Вед. инж.	Кузнецова		

Техническое описание

Стадия	Лист	Листов
Р	1	6

ЦНИИПРОМЗДАНИЙ

длиной 11990 мм и 12220, 12270 мм (для углов торцевого ряда при привязке „0"), 12470, 12520 мм (для углов торцевого ряда при привязке „250").

2.2. Панели запроектированы из легкого бетона плотного строения на пористых заполнителях (керамзитобетон, перлитобетон, шунгизитобетон, бетон на зольном гравии).

Для всех видов легкого бетона возможно применение песка из легкого гранулированного шлака.

Легкие бетоны приняты со средней плотностью в сухом состоянии D 1200. Класс легкого бетона принят B 12,5.

2.3. Расчетные показатели бетонов приведены в СНиП 2.03.01-84.

2.4 Качество легкого бетона должно соответствовать требованиям ГОСТ 25820-83 и обеспечивать изготовление панелей, удовлетворяющих требованиям ГОСТ 13015. 0-83, ГОСТ 13015. 1-81, ГОСТ 13578-68.

2.5. Марку бетона по морозостойкости следует принимать F 35.

2.6 Отпускная прочность бетона легкобетонных панелей должна быть не менее 80% проектной прочности на сжатие и 90% - в холодный период года.

2.7. При отпуске панелей потребителю объемная влажность легкого бетона не должна превышать 15% (кроме бетона на вспученном песке или золе).

Объемная влажность легкого бетона на вспученном перлитовом песке или золе не должна превышать 18%.

2.8. Армирование панелей осуществляется предварительно напрягаемой арматурой из стали класса A-IIIв по ГОСТ 5781-82. При отсутствии стали класса A-IIIв разрешается применять сталь класса A-II по ГОСТ 5781-82. Натяжение стержней производится электротермическим способом с передачей усилий на борта силовой формы. Отпуск натяжения арматуры необходимо производить плавно.

Контролируемое напряжение при натяжении арматуры принимать равным 5500 кгс/м².

2.9. К моменту передачи усилий предварительного обжатия на бетон передаточная прочность бетона должна быть не менее 80% от проектной.

2.10. У концов панели в целях предотвращения образования трещин вдоль напрягаемой арматуры устанавливаются по две каркасообразных сетки из холоднотянутой проволоки периодического профиля класса Bp-I по ГОСТ 6727-80*.

2.11. При изготовлении панелей должна быть обеспечена проектное положение арматуры и закладных изделий. Толщина защитного слоя бетона до рабочей арматуры должна отвечать требованиям рабочих чертежей.

2.12. Монтажные петли изготавливаются из гладкой горячекатаной арматурной стали класса A-I марок ВСт3сп2 или ВСт3пс2 по ГОСТ 5781-82*.

Для изделий, предназначенных для монтажа при температуре ниже минус 40°С запрещается применять для петель сталь марки ВСт3пс2.

2.13. Для осуществления погрузочно-разгрузочных и монтажных работ запроектированы по расчету две

Инв.№ подл. | Подпись и дата | Взам.инв.№

петли на панель.
Петли следует устанавливать в соответствии с рабочими чертежами.

2.14. Выемку панелей из формы следует осуществлять в вертикальном или наклонном (угол наклона формы не менее 60°) положении.

В случае отсутствия возможностей на заводе-изготовителе выполнить эти требования, в панели следует устанавливать дополнительно две петли такого же диаметра как и основные петли.

Дополнительные петли устанавливаются между основными на равном расстоянии между петлями.

2.15. С целью лучшего обеспечения заанкеривания в местах расположения петель устанавливаются по две сварные сетки из холоднотянутой проволоки периодического профиля класса Вр-I по ГОСТ 6727-80. Монтажные петли следует привязать вязальной проволокой к анкерующим сеткам.

2.16. Стальные закладные изделия должны быть защищены от коррозии в соответствии с требованиями главы СНиП 2.03.11-85 „Защита строительных конструкций от коррозии."

2.17. Точность изготовления легкобетонных панелей должна отвечать требованиям ГОСТ 13015-68. Значения действительных отклонений геометрических параметров не должны превышать предельных, указанных в госте.

3. Хранение и транспортирование

3.1. Хранение и транспортирование панелей следует выполнять в соответствии с требованиями ГОСТ 13015.4-84„ Конструкции и изделия бетонные и железобетонные сборные. Правила транспортирования и хранения."

3.2. Панели должны храниться в специально оборудованных складах в вертикальном положении.

3.3 Каждая панель должна опираться на деревянные подкладки толщиной не менее 30мм. Подкладки располагаются под линией установки петель.

3.4 Транспортирование панелей производят на панелевозах в вертикальном или с небольшим уклоном положении, с закреплением их в кассетных стойках, обеспечивающих неподвижность панелей и сохранность лицевых поверхностей.

4. Маркировка панелей

4.1. Маркировка панелей выполнена в соответствии с требованиями ГОСТ 23009-78„ Конструкции и изделия бетонные и железобетонные сборные. Условные обозначения (марки)."

4.2. Марка содержит основные характеристики панели и состоит из 3х буквенно-цифровых групп, которые разделяются дефисом.

В первой группе буквы ПС обозначают„ панель стеновая." Числа, следующие за буквами соответственно обозначают: длину в дм, высоту в дм и толщину в см.

Инв. № подл. | Подпись и дата | Взам. инв. №

во второй буквенно-цифровой группе первая цифра является условным обозначением нормативной ветровой нагрузки, на которую рассчитана панель (1- до 55 кгс/м², 2- до 100 кгс/м², 3- до 150 кгс/м², 4- до 200 кгс/м², 5- до 250 кгс/м², 6- до 300 кгс/м²), затем класс напрягаемой арматуры- А-III в, которой армируется панель, буква „п" определяет материал панели (легкий бетон на пористом заполнителе).

в третьей цифровой группе первые две цифры определяют назначение панели в стене в соответствии с таблицей.

Третья цифра означает исполнение панели (1- простое исполнение, 2- зеркальное)

В маркировке панелей, не имеющих зеркальное исполнение, третья цифра отсутствует

Таблица

Назначение панели в стене	Стены навесные		
	Глухой участок стены	Участок стены с проемами	
		При шаге простенков ℓ=1,2м	При шаге простенков ℓ=1,5м
Панель рядовая на глухом участке стены	10	–	–
Панель надоконная	–	21	22
Панель подоконная	–	31	32
Панель междуоконная	–	41	42
Панель парапетная	50	51	52
Панель подкарнизная	60	61	62

4.3 Пример маркировки:

ПС 120 12.25 - 2АIIIв П-10

Панель стеновая, длиной 120 дм, высотой 12 дм, толщиной 25 см под ветровую нагрузку до 90 кгс/м², с предварительно напрягаемой арматурой класса А-III в, из легкого бетона, по назначению в стене-рядовая на глухом участке стены.

5. Испытание панелей

5.1 Контрольные испытания и оценка качества панелей по показателям прочности, жесткости и трещиностойкости следует проводить в соответствии с требованиями ГОСТ 8829-85 „Конструкции и изделия железобетонные сборные. Методы испытаний нагружением и оценка прочности, жесткости и трещиностойкости"

5.2. Схема опирания и загружения панелей при испытаниях приведена на листе 5.

5.3. Контрольные нагрузки по проверке прочности и жесткости панелей и контролируемые прогибы приведены на листе 6.

Инв. № подл. | Подпись и дата | Взам. инв. №

Схема испытания панелей

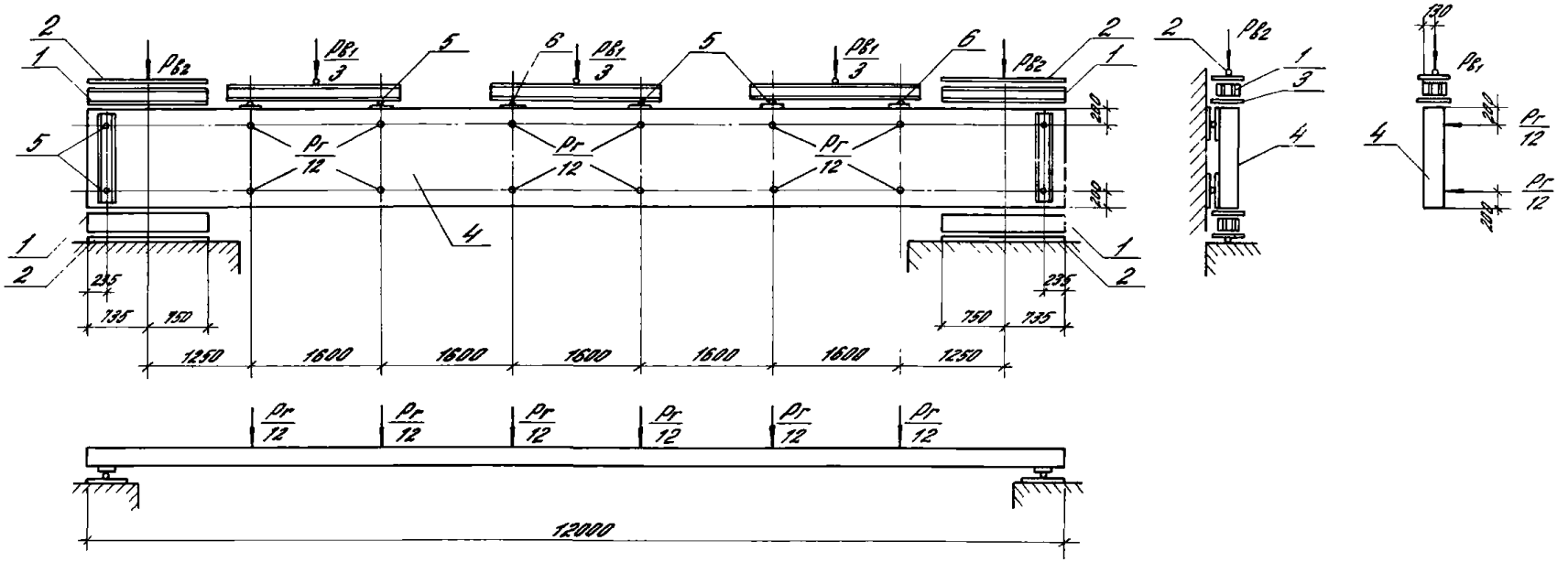

1 – распределительная балка
2 – шарнир
3 – раствор
4 – панель
5 – шары
6 – неподвижная опора

Испытательные нагрузки

Марка панели	Контрольные разрушающие нагрузки при испытании панелей на прочность: вертикальная (PB), тс (включая собствен. вес)		Горизонтальная (Pr), тс: с = 1,25		с = 1,6		Контрольные нагрузки при испытании панелей на жесткость: вертикальная (PB), тс	горизонтальная (Pr), тс	Контрольный прогиб, см	Допускаемые отклонения прогиба, см
	с = 1,25	с = 1,6	контролир. нагрузка	допускаемые отклонения	контролир. нагрузка	допускаемые отклонения				
ПС 120.9.20 – 1АIIIВп – 10	4,50	5,76	1,04	0,10	1,33	0,13	3,00	0,59	2,8	0,84
ПС 120.9.20 – 2АIIIВп – 10	4,53	5,80	1,70	0,17	2,18	0,22	3,02	0,97	3,9	1,17
ПС 120.9.25 – 1АIIIВп – 10	5,63	7,20	1,04	0,10	1,33	0,13	3,75	0,59	1,5	0,45
ПС 120.9.25 – 2АIIIВп – 10	5,64	7,22	1,70	0,17	2,18	0,22	3,76	0,97	2,4	0,72
ПС 120.12.20 – 1АIIIВп – 10 *)	6,00	7,68	1,39	0,14	1,78	0,18	4,00	0,79	2,8	0,84
ПС 120.12.20 – 2АIIIВп – 10 *)	6,05	7,74	2,28	0,23	2,92	0,29	4,03	1,30	3,9	1,17
ПС 120.12.25 – 1АIIIВп – 10 *)	7,43	9,50	1,39	0,14	1,78	0,18	4,95	0,79	1,5	0,45
ПС 120.12.25 – 2АIIIВп – 10 *)	7,47	9,56	2,28	0,23	2,92	0,29	4,98	1,30	2,4	0,72
ПС 120.18.20 – 1АIIIВп – 10	9,05	11,58	2,08	0,21	2,66	0,27	6,03	1,18	2,8	0,84
ПС 120.18.20 – 2АIIIВп – 10	9,12	9,73	3,40	0,34	4,35	0,44	6,08	1,94	3,9	1,17
ПС 120.18.25 – 1АIIIВп – 10	11,20	14,34	2,08	0,21	2,66	0,27	7,47	1,18	1,5	0,45
ПС 120.18.25 – 2АIIIВп – 10	11,26	14,42	3,40	0,34	4,35	0,44	7,51	1,94	2,4	0,72
ПС 120.9.20 – 2АIIIВп – **)	4,60	5,89	1,70	0,17	2,18	0,22	7,43	0,97	4,7	0,70
ПС 120.9.25 – 4АIIIВп – **)	5,78	7,39	3,40	0,34	4,35	0,43	8,21	1,94	4,7	0,70
ПС 120.12.20 – 2АIIIВп – **)	6,13	7,85	2,28	0,23	2,92	0,29	8,45	1,30	4,7	0,70
ПС 120.12.25 – 4АIIIВп – **)	7,61	9,73	4,56	0,46	5,84	0,58	9,43	2,60	4,7	0,70
ПС 120.18.20 – 2АIIIВп – **)	9,20	11,81	3,40	0,34	4,35	0,44	10,51	1,94	4,7	0,70
ПС 120.18.25 – 4АIIIВп – **)	11,43	14,63	6,80	0,68	8,70	0,87	11,98	3,88	4,7	0,70
ПС 120.15.20 – 2АIIIВп – **)	7,68	9,83	2,83	0,28	3,62	0,36	9,48	1,61	4,7	0,70
ПС 120.15.25 – 2АIIIВп – **)	9,54	12,21	2,83	0,28	3,62	0,36	10,72	1,61	4,7	0,70
ПС 120.15.25 – 4АIIIВп – **)	9,56	12,23	5,67	0,57	7,26	0,73	10,73	3,22	4,7	0,70

На данные испытательные нагрузки, кроме панелей, марки которых приведены в таблице, испытываются панели следующего назначения:

*) Парапетные на глухом участке стены

**) Надоконные, межоконные, подоконные, парапетные надоконные, подкарнизные надоконные и подкарнизные на глухом участке стены (в соответствии с типоразмерами).

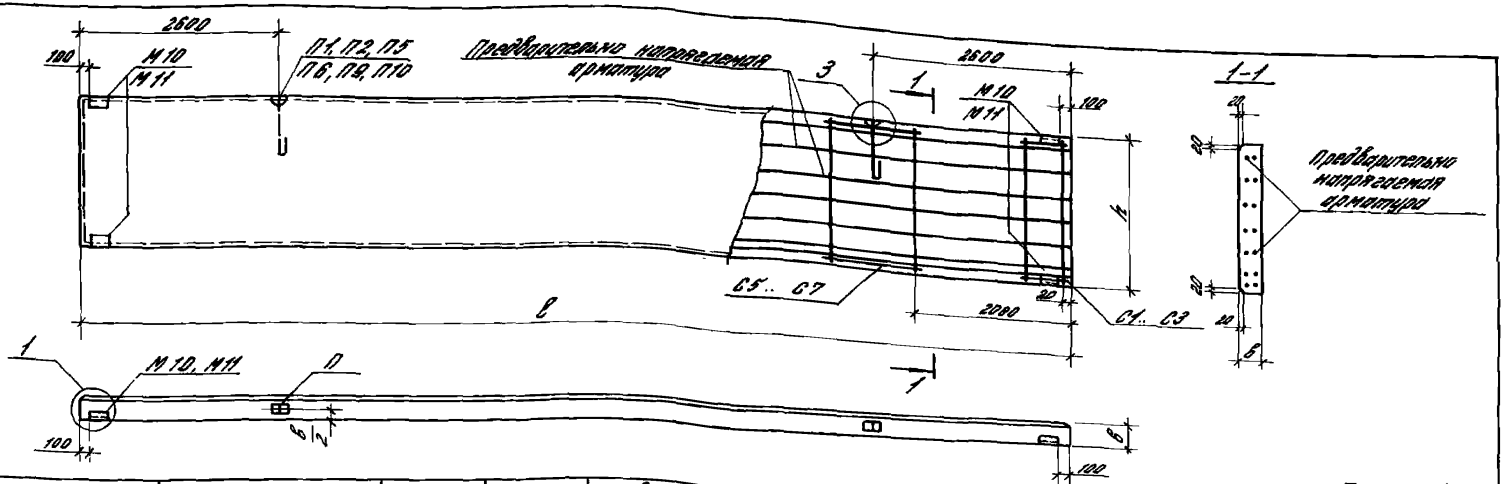

Таблица 1

N п/п	Марка панели	Размеры, мм: длина l	Размеры, мм: высота h	Размеры, мм: толщина в	Объем бетона кл. В 12,5, м³	Масса панели, т	Спецификация арматурных и закладных изделий на панель: Предварительно напрягаемая арматура: Поз	Кол.	Сетка арматурная: Марка	Кол.	Сетка арматурная: Марка	Кол	Петля для подъема: Марка	Кол	Закладные изделия: Марка	Кол.	Примечание
1	ПС 120.9.20-1АIIIВп-10	11970	880	200	2,11	3,00	4	8	С1	4	С5	4	П1	2	М10	4	
2	ПС 120.9.20-2АIIIВп-10					3,02	9	8									
3	ПС 120.9.25-1АIIIВп-10			250	2,63	3,75	1	8					П2	2	М11	4	
4	ПС 120.9.25-2АIIIВп-10					3,76	4	8									
5	ПС 120.12.20-1АIIIВп-10		1180	200	2,82	4,00	4	10	С2	4	С6	4	П5	2	М10	4	
6	ПС 120.12.20-2АIIIВп-10					4,03	9	10									
7	ПС 120.12.25-1АIIIВп-10			250	3,53	4,95	1	10					П6	2	М11	4	
8	ПС 120.12.25-2АIIIВп-10					4,98	4	10									
9	ПС 120.18.20-1АIIIВп-10		1780	200	4,26	6,03	4	14	С3	4	С7	4	П9	2	М10	4	
10	ПС 120.18.20-2АIIIВп-10					6,08	9	14									
11	ПС 120.18.25-1АIIIВп-10			250	5,33	7,47	1	14					П10	2	М11	4	
12	ПС 120.18.25-2АIIIВп-10					7,51	4	14									

1. Узлы 1 и 3, расположение предварительно напрягаемой арматуры и сеток см. докум 1.432.1-22.1-2-80
2. Ведомость расхода стали см. докум. 1.432.1-22.1-2-РС.

Зав. отд.	Смилянский	
Н. контр.	Рево	
ГИП	Рево	
Вед. ин.	Кузнецова	

1.432.1-22.1-2-10

Панель стеновая рядовая

Стадия	Лист	Листов
Р		1

ЦНИИПРОМЗДАНИЙ

Инв. N подл. | Подпись и дата | Взам. инв. N

23909-03 9

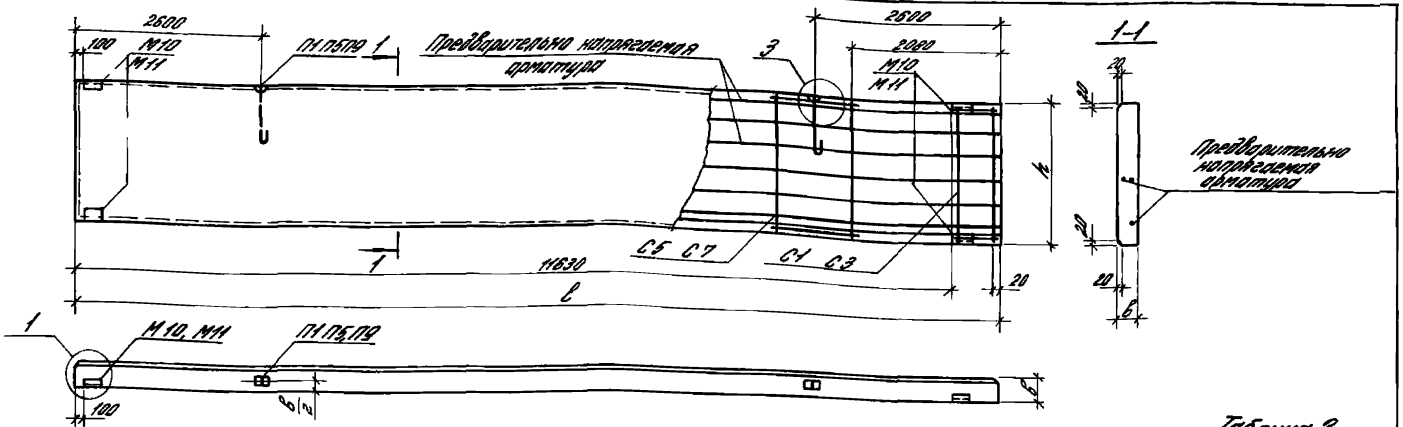

Таблица 2

N п/п	Марка панели	Размеры мм: длина c	Размеры мм: высота h	Размеры мм: толщина b	Объем бетона кл В 25 м³	Масса панели т	Спецификация арматурных и закладных изделий на панель: Предварительно напряженная арматура Поз	Предварительно напряженная арматура Кол	Сетка арматурная Марка	Сетка арматурная Кол	Сетка арматурная Марка	Сетка арматурная Кол	Петля для подъема Марка	Петля для подъема Кол	Закладные изделия Марка	Закладные изделия Кол	Примечание
13	ПС 122 9 20 1АIIIВп 101	12220	880	200	215	306	5	8	С1	4	С5	4	П1	2	М10	4	
14	ПС 122 9 20 1АIIIВп 102																Зеркально
15	ПС 122 9 20 2АIIIВп 101					308	10	8									
16	ПС 122 9 20-2АIIIВп 102																Зеркально
17	ПС 122 12 20 1АIIIВп 101		1480		288	408	5	10	С2	4	С6	4	П5	2			
18	ПС 122 12 20 1АIIIВп 102																Зеркально
19	ПС 122 12 20 2АIIIВп 101					411	18	10									
20	ПС 122 12 20 2АIIIВп 102																Зеркально
21	ПС 122 18 20-1АIIIВп 101		1780		435	615	5	14	С3	4	С7	4	П9	2			
22	ПС 122 18 20 1АIIIВп 102																Зеркально
23	ПС 122 18 20 2АIIIВп 101					620	10	14									
24	ПС 122 18 20 2АIIIВп 102																Зеркально

1 Узел 1 и 3 расположение предварительно напряженной арматуры и сеток см докум 14321 221 2-80

2 Ведомость расхода стали см докум 14321-221 2 РС

Инв. № подл. | Подпись и дата | Взам. инв. №

Зав. отд	Смиловский		
Н. контр	Рево		
ГИП	Рево		
Вед. инж.	Кузнецова		

14321-221-2-20

Панель стеновая рядовая для узлов и температурных швов

Стадия	Лист	Листов
Р	1	3

ЦНИИПромзданий

23909 03 10

Продолжение таблицы 2

№ п/п	Марка панели	Размеры, мм: Длина l	Высота h	Толщина δ	Объём бетона кл. В12.5, м³	Масса панели, т	Спецификация арматурных и закладных изделий на панель: Предварительно напрягаемая арматура: Поз.	Кол.	Сетка арматурная: Марка	Кол.	Марка	Кол.	Петля для подъёма: Марка	Кол.	Закладные изделия: Марка	Кол.	Примечание
25	ПС 123.9.25-1АтVВп-101	12270	880	250	2,70	3,85	2	8	С1	4	С5	4	П2	2	М11	4	
26	ПС 123.9.25-1АтVВп-102																зеркально
27	ПС 123.9.25-2АтVВп-101					3,87	6	8									
28	ПС 123.9.25-2АтVВп-102																зеркально
29	ПС 123.12.25-1АтVВп-101		1180		3,62	5,07	2	10	С2	4	С6	4	П6	2			
30	ПС 123.12.25-1АтVВп-102																зеркально
31	ПС 123.12.25-2АтVВп-101					5,10	6	10									
32	ПС 123.12.25-2АтVВп-102																зеркально
33	ПС 123.18.25-1АтVВп-101		1780		5,46	7,65	2	14	С3	4	С7	4	П10	2			
34	ПС 123.18.25-1АтVВп-102																зеркально
35	ПС 123.18.25-2АтVВп-101					7,69	6	14									
36	ПС 123.18.25-2АтVВп-102																зеркально
37	ПС 125.9.20-1АтVВп-101	12470	880	200	2,19	3,12	7	8	С1	4	С5	4	П1	2	П10	4	
38	ПС 125.9.20-1АтVВп-102																зеркально
39	ПС 125.9.20-2АтVВп-101					3,15	11	8									
40	ПС 125.9.20-2АтVВп-102																зеркально
41	ПС 125.12.20-1АтVВп-101		1180		2,94	4,11	7	10	С2	4	С6	4	П5	2			
42	ПС 125.12.20-1АтVВп-102																зеркально
43	ПС 125.12.20-2АтVВп-101					4,14	11	10									
44	ПС 125.12.20-2АтVВп-102																зеркально
45	ПС 125.18.20-1АтVВп-101		1780		4,44	6,29	7	14	С3	4	С7	4	П9	2			
46	ПС 125.18.20-1АтVВп-102																зеркально
47	ПС 125.18.20-2АтVВп-101					6,33	11	14									
48	ПС 125.18.20-2АтVВп-102																зеркально

Инв. № подл. | Подпись и дата | Взам. инв. №

Продолжение таблицы 2

№ п/п	Марка панели	Размеры, мм: Длина ℓ	Высота h	Толщина δ	Объем бетона кл В12,5, м³	Масса панели, т	Спецификация арматурных и закладных изделий на панель: Предварительно напрягаемая арматура: Поз	Кол	Сетка арматурная: Марка	Кол	Марка	Кол	Петля для подъема: Марка	Кол	Закладные изделия: Марка	Кол	Примечание
49	ПС 125 9 25 – 1А III Вл – 101	12520	880	250	2,75	3,87	3	8	С1	4	С5	4	П2	2	М11		
50	ПС 125 9 25 – 1А III Вл – 102																Зеркально
51	ПС 125 9 25 – 2А III Вл – 101					3,89	8	8									
52	ПС 125 9 25 – 2А III Вл – 102																Зеркально
53	ПС 125 12 25 – 1А III Вл – 101		1180		3,69	5,18	3	10	С2	4	С6	4	П8	2			
54	ПС 125 12 25 – 1А III Вл – 102																Зеркально
55	ПС 125 12 25 – 2А III Вл – 101					5,20	8	10									
56	ПС 125 12 25 – 2А III Вл – 102																Зеркально
57	ПС 125 18 25 – 1А III Вл – 101		1780		5,57	7,81	3	14	С3	4	С7	4	П10	2			
58	ПС 125 18 25 – 1А III Вл – 102																Зеркально
59	ПС 125 18 25 – 2А III Вл – 101					7,85	8	14									
60	ПС 125 18 25 – 2А III Вл – 102																Зеркально

Инв. № подл. | Подп. и дата | Взам. инв. №

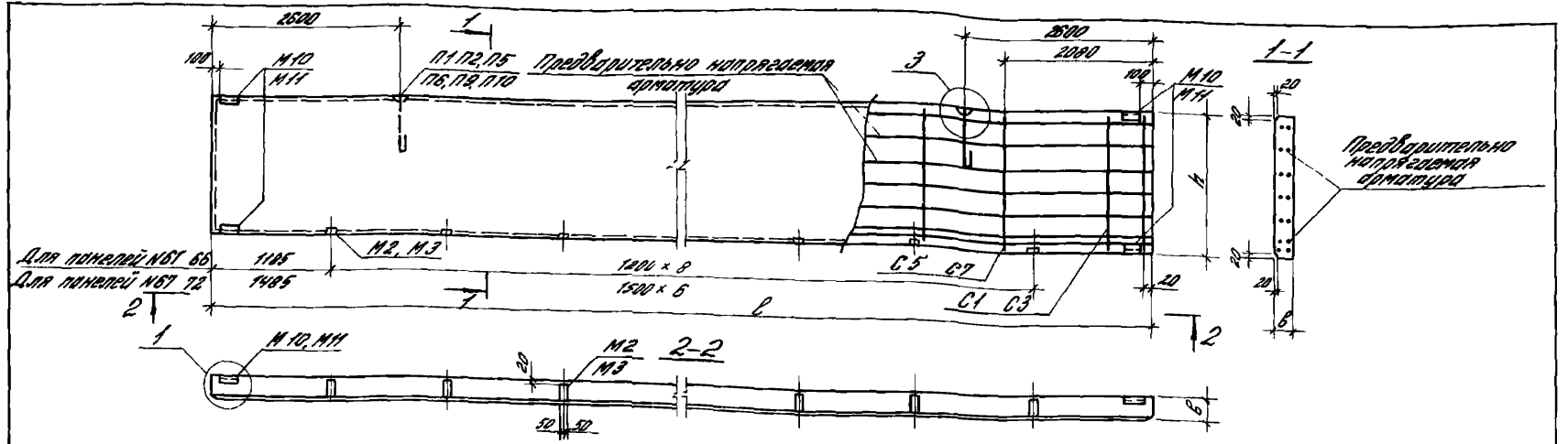

Таблица 3

N п/п	Марка панели	Размеры, мм: длина l	высота h	толщина b	Объем бетона В25, $м^3$	Масса панели, т	Спецификация арматурных и закладных изделий на панель: Предварительно напряг. арматура: Поз	Кол	Сетка арматурная: Марка	Кол	Марка	Кол	Петля для подъема: Марка	Кол	Закладные изделия: Марка	Кол	Марка	Кол	Примечание
61	ПС 120 9 20-2АIIIВп-21	11970	880	200	2,11	3,07	12	8	С1	4	С5	4	П1	2					
62	ПС 120 12 20-2АIIIВп-21		1180		2,82	4,09	12	10	С2	4	С6	4	П5	2	М10	4	М2	9	
63	ПС 120 18 20-2АIIIВп-21		1780		4,26	6,15	12	14	С3	4	С7	4	П9	2					
64	ПС 120 9 25-4АIIIВп-21		880	250	2,63	3,85	12	8	С1	4	С5	4	П2	2					
65	ПС 120 12 25-4АIIIВп-21		1180		3,53	5,07	12	10	С2	4	С6	4	П6	2	М11	4	М3	9	
66	ПС 120 18 25-4АIIIВп-21		1780		5,33	7,63	12	14	С3	4	С7	4	П10	2					
67	ПС 120 9 20-2АIIIВп-22		880	200	2,11	3,07	12	8	С1	4	С5	4	П1	2					
68	ПС 120 12 20-2АIIIВп-22		1180		2,82	4,08	12	10	С2	4	С6	4	П5	2	М10	4	М2	7	
69	ПС 120 18 20-2АIIIВп-22		1780		4,26	6,15	12	14	С3	4	С7	4	П9	2					
70	ПС 120 9 25-4АIIIВп-22		880	250	2,63	3,85	12	8	С1	4	С5	4	П2	2					
71	ПС 120 12 25-4АIIIВп-22		1180		3,53	5,07	12	10	С2	4	С6	4	П6	2	М11	4	М3	7	
72	ПС 120 18 25-4АIIIВп-22		1780		5,33	7,62	12	14	С3	4	С7	4	П10	2					

1. Узел 1 и 3, расположение предварительно напрягаемой арматуры и сеток см. докум. 1432 1-22 1-2-80
2. Ведомость расхода стали см. докум. 1432 1-22 1-2-ВС

Зав. отд.	Стилянский	
Н. контр.	Рябо	
ГИП	Рябо	
Нач. цеха	Кузнецова	

1432 1-221-2-30

Панель стеновая наборная

Стадия	Лист	Листов
Р		1

ЦНИИпромзданий

23909-03 13

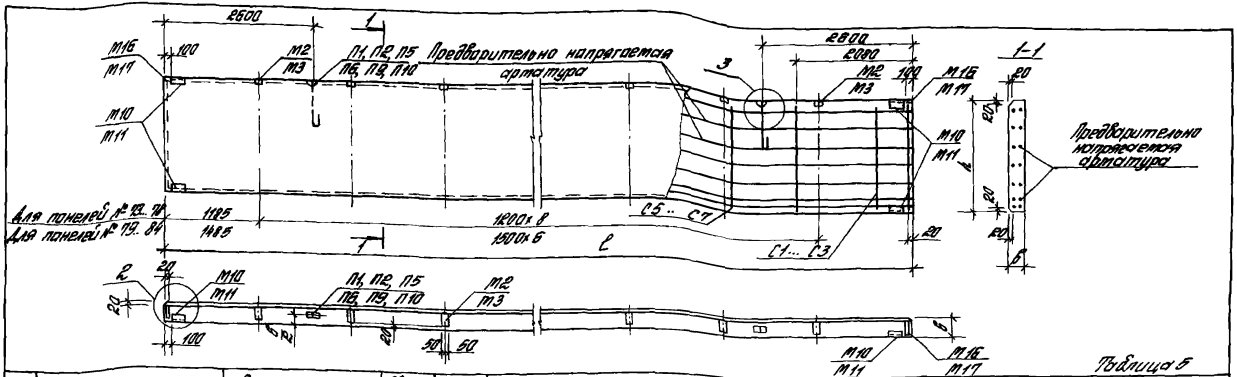

Таблица 5

№ п/п	Марка панели	Размеры, мм: длина ℓ	высота h	толщина δ	Объем бетона, м³	Масса панели, т	Спецификация арматурных и закладных изделий на панель: Предварительно напрягаемая арматура: Марка	Кол.	Сетка арматурная: Марка	Кол.	Марка	Кол.	Петля для подъема: Марка	Кол.	Закладные изделия: Марка	Кол.	Марка	Кол.	Примечание
73	ПС 120.9.20П-2АIIIВп-31	11940	880	200	2,11	3,01	12	8	С1	4	С5	4	П1	2	М10	4	М2	9	
74	ПС 120.12.20П-2АIIIВп-31		1180		2,82	4,09	12	10	С2	4	С6	4	П5	2	М16	2			
75	ПС 120.15.20П-2АIIIВп-31		1480		4,26	6,13	12	14	С3	4	С7	4	П9	2					
76	ПС 120.9.25П-4АIIIВп-31		880	250	2,63	3,85	12	8	С1	4	С5	4	П2	2	М11	4	М3	9	
77	ПС 120.12.25П-4АIIIВп-31		1180		3,53	5,07	12	10	С2	4	С6	4	П6	2	М17	2			
78	ПС 120.15.25П-4АIIIВп-31		1480		5,33	7,62	12	14	С3	4	С7	4	П10	2					
79	ПС 120.9.20П-2АIIIВп-32		880	200	2,11	3,05	12	8	С1	4	С5	4	П1	2	М10	4	М2	7	
80	ПС 120.12.20П-2АIIIВп-32		1180		2,82	4,08	12	10	С2	4	С6	4	П5	2	М16	2			
81	ПС 120.15.20П-2АIIIВп-32		1480		4,26	6,14	12	14	С3	4	С7	4	П9	2					
82	ПС 120.9.25П-4АIIIВп-32		880	250	2,63	3,85	12	8	С1	4	С5	4	П2	2	М11	4	М3	7	
83	ПС 120.12.25П-4АIIIВп-32		1180		3,53	5,07	12	10	С2	4	С6	4	П6	2	М17	2			
84	ПС 120.15.25П-4АIIIВп-32		1480		5,33	7,62	12	14	С3	4	С7	4	П10	2					

1. Узел 2 и 3, расположение предварительно напрягаемой арматуры и сеток см. докум. 1.432.1-22.1-2-80.
2. Ведомость расхода стали см. докум. 1.432.1-22.1-2-РР.

Инв. № подл. | Подпись и дата | Взам. инв. №

Зав. отд.	Столяренко		
Н. контр.	Рева		
ГИП	Рева		
Разраб.	Кузнецова		

1.432.1-22.1-2-40

Панель стеновая побоконная

Стадия	Лист	Листов
Р		

ЦНИИПРОМЗДАНИЙ

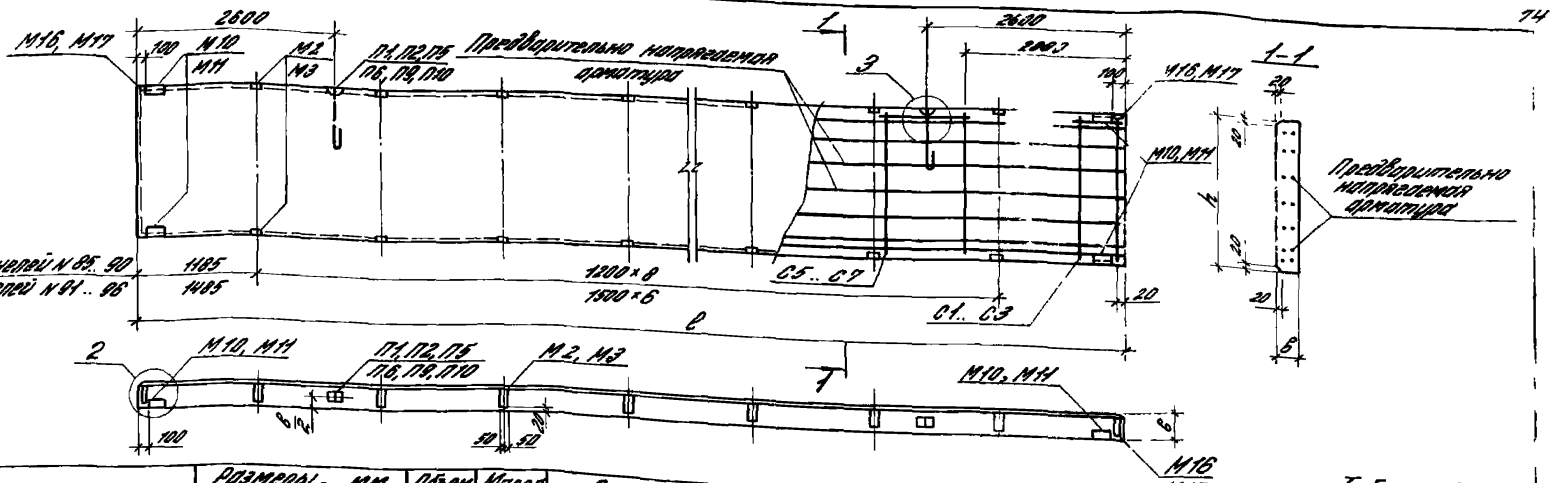

Таблица 4

N п/п	Марка панели	Размеры, мм: длина l	высота h	толщина в	Объем бетона кл. В12,5, м³	Масса панели, т	Спецификация арматурных и закладных изделий на панель: Предварительно напряг. арматура: Поз.	Кол.	Сетка арматурная: Марка	Кол.	Марка	Кол.	Петля для подъема: Марка	Кол.	Закладные изделия: Марка	Кол.	Марка	Кол.	Примечание
85	ПС 120.9.20-2АIIIВп-41	11970	880	200	2,11	3,09	12	8	С1	4	С5	4	П1	2	М10	4	М2	18	
86	ПС 120.12.20-2АIIIВп-41		1180		2,82	4,10	12	10	С2	4	С6	4	П5	2	М16	2			
87	ПС 120.18.20-2АIIIВп-41		1780		4,26	6,16	12	14	С3	4	С7	4	П9	2					
88	ПС 120.9.25-4АIIIВп-41		880	250	2,63	3,87	12	8	С1	4	С5	4	П2	2	М11	4	М3	18	
89	ПС 120.12.25-4АIIIВп-41		1180		3,53	5,09	12	10	С2	4	С6	4	П6	2	М17	2			
90	ПС 120.18.25-4АIIIВп-41		1780		5,33	7,65	12	14	С3	4	С7	4	П10	2					
91	ПС 120.9.20-2АIIIВп-42		880	200	2,11	3,08	12	8	С1	4	С5	4	П1	2	М10	4	М2	14	
92	ПС 120.12.20-2АIIIВп-42		1180		2,82	4,10	12	10	С2	4	С6	4	П5	2	М16	2			
93	ПС 120.18.20-2АIIIВп-42		1780		4,26	6,16	12	14	С3	4	С7	4	П9	2					
94	ПС 120.9.25-4АIIIВп-42		880	250	2,63	3,86	12	8	С1	4	С5	4	П2	2	М11	4	М3	14	
95	ПС 120.12.25-4АIIIВп-42		1180		3,53	5,08	12	10	С2	4	С6	4	П6	2	М17	2			
96	ПС 120.18.25-4АIIIВп-42		1780		5,33	7,64	12	14	С3	4	С7	4	П10	2					

1. Узел 2 и 3, расположение предварительно напрягаемой арматуры и сеток см. докум. 1.432.1-22.1-2-80.
2. Ведомость расхода стали см. докум. 1.432.1-22.1-2-РС.

Зав. отд.	Смилянский		
Н. контр.	Рево		
ГИП	Рево		
Вед. инж.	[illegible]		

1.432.1-22.1-2-50

Панель стеновая межсоконная

Стадия	Лист	Листов
Р		1

Инвент.

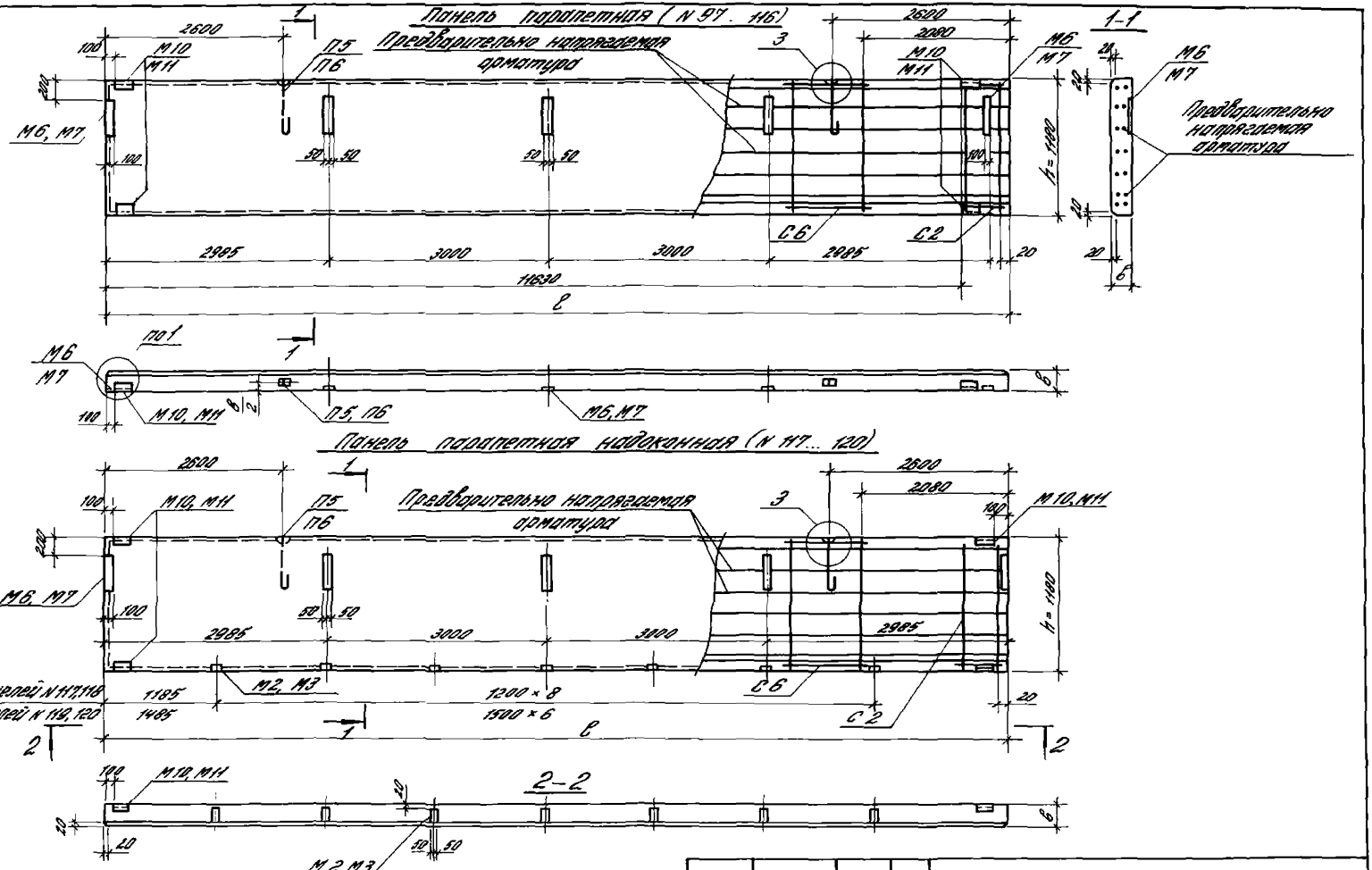

1 Спецификацию см. лист 2.
2. Узел 1 и 3, расположение предварительно напрягаемой арматуры и сеток см докум. 1.432.1-22.1-2-80
3 Ведомость расхода стали см. докум 1.432.1-22.1-2-РС.

Зав. отд.	Смилянский		
Н. контр	Рево		
ГИП	Рево		
Вед. инж.	Кузнецова		

1.432.1-22.1-2-60

Панель стеновая парапетная

Стадия	Лист	Листов
Р	1	2

ЦНИИПРОМЗДАНИЙ

23909-03 16

Таблица 6

N п/п	Марка панели	Размеры, мм: Длина l	Высота h	Толщина b	Объем бетона кл. В12,5, м³	Масса панели, т	Спецификация арматурных и закладных изделий на панель: Предварительно напр. арматура Поз.	Кол.	Сетка арматурная: Марка	Кол.	Марка	Кол.	Петля для подъема: Марка	Кол.	Закладные изделия: Марка	Кол.	Примечание
97	ПС 120.12.20-1АIIIВп-50	11970	1180	200	2,82	4,02	4	10	С2	4	С6	4	П5	2	М10	4	
98	ПС 120.12.20-2АIIIВп-50					4,05	9	10							М6	5	
99	ПС 120.12.25-1АIIIВп-50			250	3,53	4,98	1	10					П6	2	М11	4	
100	ПС 120.12.25-2АIIIВп-50					5,00	4	10							М7	5	
101	ПС 122.12.20-1АIIIВп-501	12220		200	2,88	4,10	5	10					П5	2	М10	4	
102	ПС 122.12.20-1АIIIВп-502																Зеркально
103	ПС 122.12.20-2АIIIВп-501					4,14	10	10							М6	5	
104	ПС 122.12.20-2АIIIВп-502																Зеркально
105	ПС 123.12.25-1АIIIВп-501	12270		250	3,62	5,10	2	10					П6	2	М11	4	
106	ПС 123.12.25-1АIIIВп-502																Зеркально
107	ПС 123.12.25-2АIIIВп-501					5,13	6	10							М7	5	
108	ПС 123.12.25-2АIIIВп-502																Зеркально
109	ПС 125.12.20-1АIIIВп-501	12470		200	2,94	4,13	7	10					П5	2	М10	4	
110	ПС 125.12.20-1АIIIВп-502																Зеркально
111	ПС 125.12.20-2АIIIВп-501					4,17	11	10							М6	5	
112	ПС 125.12.20-2АIIIВп-502																Зеркально
113	ПС 125.12.25-1АIIIВп-501	12520		250	3,68	5,20	3	10					П6	2	М11	4	
114	ПС 125.12.25-1АIIIВп-502																Зеркально
115	ПС 125.12.25-2АIIIВп-501					5,23	8	10							М7	5	
116	ПС 125.12.25-2АIIIВп-502																Зеркально
117	ПС 120.12.20-2АIIIВп-51	11970		200	2,82	4,11	12	10					П5	2	М10 М6 М2	4 5 9	
118	ПС 120.12.25-4АIIIВп-51			250	3,53	5,10							П6	2	М11 М7 М3	4 5 9	
119	ПС 120.12.20-2АIIIВп-52			200	2,82	4,11							П5	2	М10 М6 М2	4 5 7	
120	ПС 120.12.25-4АIIIВп-52			250	3,53	5,09							П6	2	М11 М7 М3	4 5 7	

Инв. № подл. | Подпись и дата | Взам. инв. №

1.432.1-22.1-2-60

Лист 2

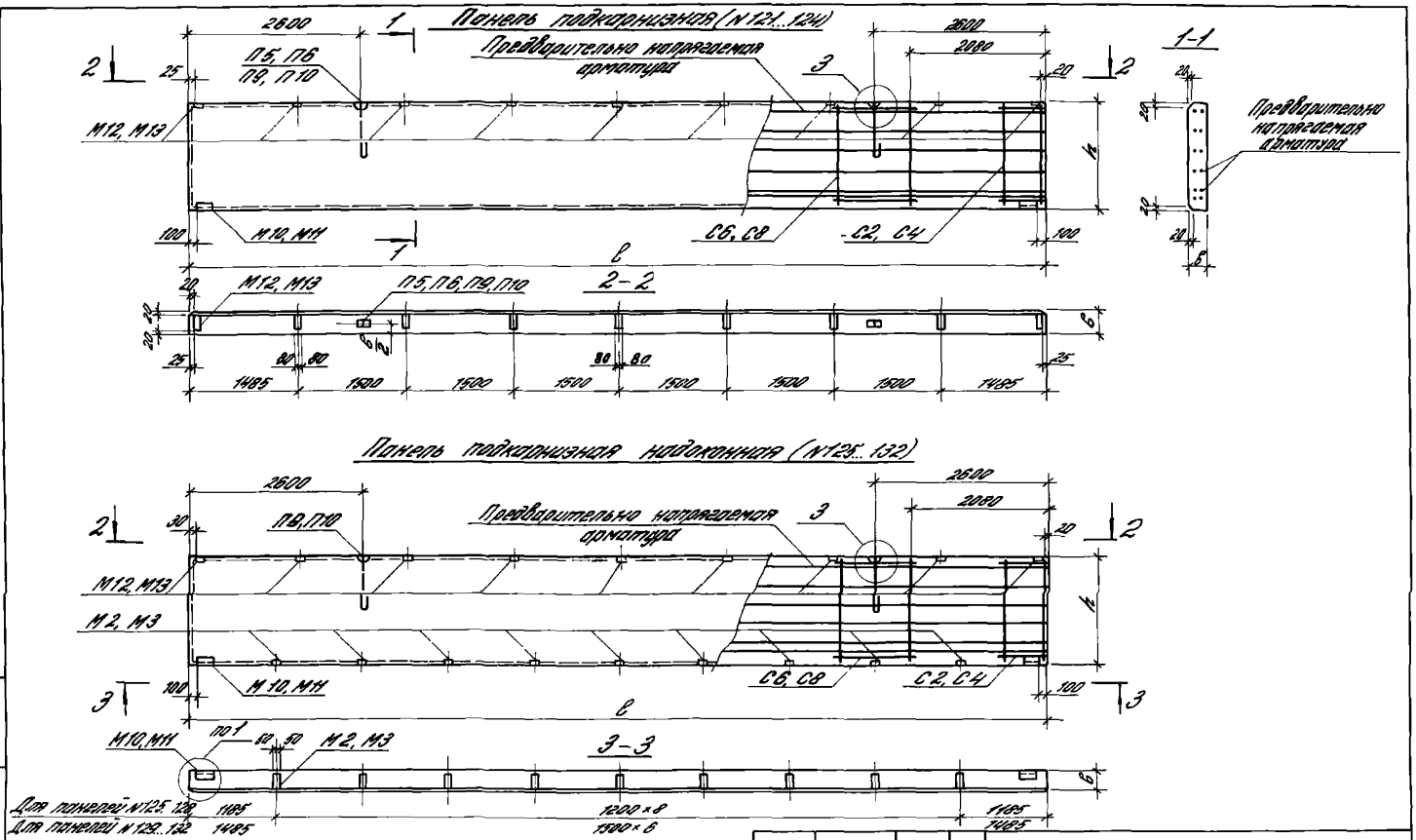

1. Спецификацию см. лист 2
2. Узел 1 и 3, расположение предварительно напрягаемой арматуры и сеток см. докум. 1.432.1-22.1-2-80.
3. Ведомость расхода стали см. докум. 1.432.1-22.1-2-РС.

Зав. отд.	Смилянский		
Н. конт.	Рево		
ГИП	Рево		
Вед. инж.	Кузнецова		

1.432.1-22.1-2-70

Панель стеновая подкарнизная

Стадия	Лист	Листов
Р	1	2

ЦНИИПРОМЗДАНИЙ

Инв. № подл. | Подпись и дата | Взам. инв. №

23909-03

Таблица 7

N п/п	Марка панели	Размеры, мм: Длина c	Высота h	Толщина b	Объём бетона, В12,5, м³	Масса панели, т	Спецификация арматурных и закладных изделий на панель: Предварительно напряж. арматура: Поз.	Кол.	Сетка арматурная: Марка	Кол	Марка	Кол.	Петля для подъёма: Марка	Кол.	Закладные изделия: Марка	Кол.	Примечание
121	ПС 120.12.20-2АтVВп-60	11970	1180	200	2,82	4,09	12	10	С2	4	С6	4	П5	2	М10 М12	2 10	
122	ПС 120.12.25-2АтVВп-60			250	3,53	5,08	12	10					П6	2	М11 М13	2 10	
123	ПС 120.15.20-2АтVВп-60		1480	200	3,54	5,12	12	12	С4	4	С8	4	П9	2	М10 М12	2 10	
124	ПС 120.15.25-2АтVВп-60			250	4,43	6,36	12	12					П10	2	М11 М13	2 10	
125	ПС 120.12.20-2АтVВт-61		1180	200	2,82	4,10	12	10	С2	4	С6	4	П5	2	М10 М12 М2	2 10 9	
126	ПС 120 12 25-4АтVВп-61			250	3,53	5,09	12	10					П6	2	М11 М13 М3	2 10 9	
127	ПС 120.15.20-2АтVВп-61		1480	200	3,54	5,13	12	12	С4	4	С8	4	П9	2	М10 М12 М2	2 10 9	
128	ПС 120.15.25-4АтVВп-61			250	4,43	6,37	12	12					П10	2	М11 М13 М3	2 10 9	
129	ПС 120.12.20-2АтVВп-62		1180	200	2,82	4,10	12	10	С2	4	С6	4	П5	2	М10 М12 М2	2 10 7	
130	ПС 120.12.25-4АтVВп-62			250	3,53	5,09	12	10					П6	2	М11 М13 М3	2 10 7	
131	ПС 120.15.20-2АтVВп-62		1480	200	3,54	5,13	12	12	С4	4	С8	4	П9	2	М10 М12 М2	2 10 7	
132	ПС 120.15.25-4АтVВп-62			250	4,43	6,37	12	12					П10	2	М11 М13 М3	2 10 7	

Инв. № подл. | Подпись и дата | Взам. инв. №

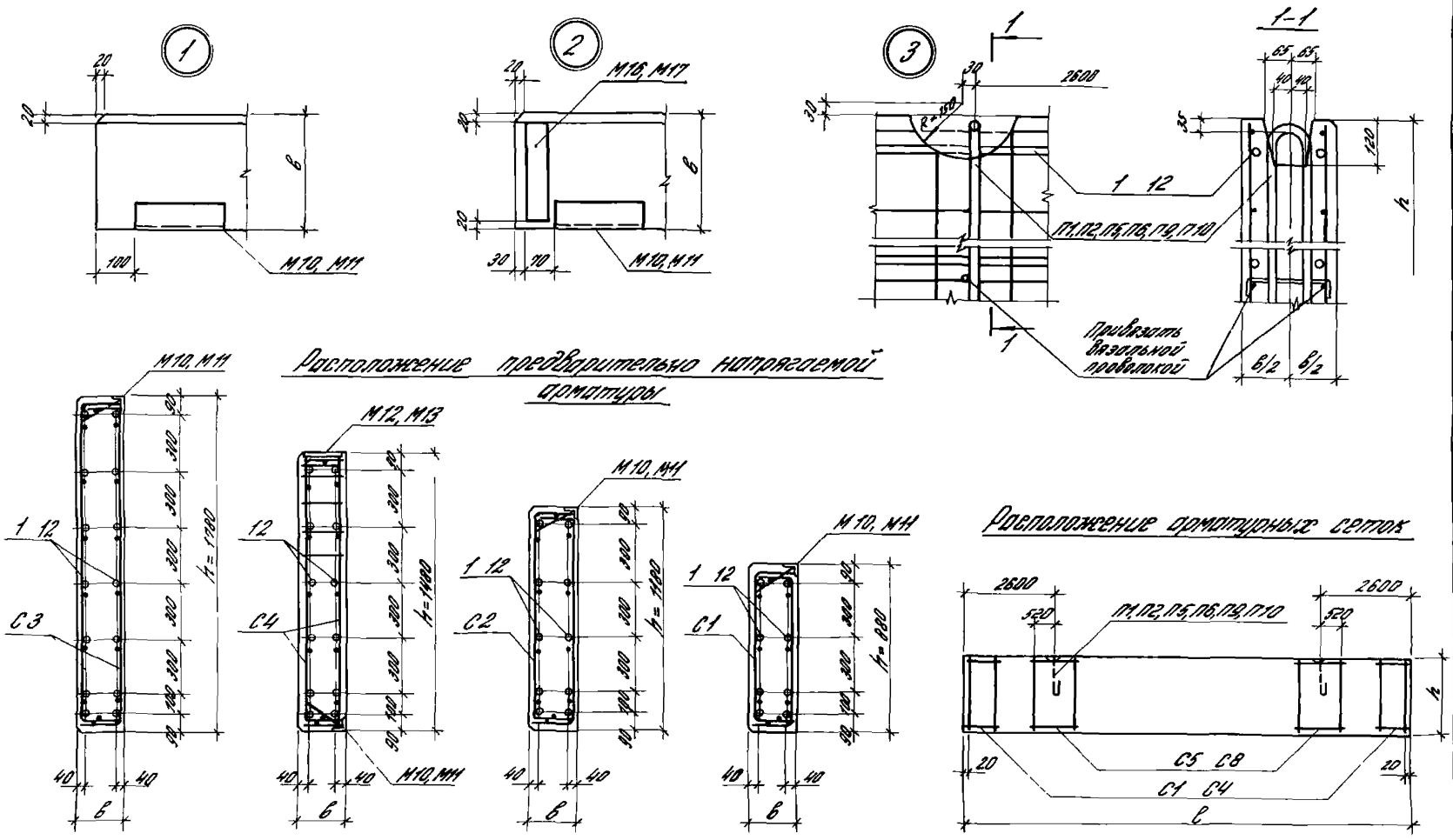

				14321-221-2-80		
Зав отд	Смилянский			Узел 1 3 Расположение предварительно напрягаемой арматуры и арматурных сеток	Стадия	Лист	Листов
Н контр	Рево				Р		1
ГИП	Рево				ЦНИИПРОМЗДАНИЙ		
Вед инж	Кузнецова						

23909-03

№ п/п	Марка панели	Предварительно напрягаемая арматура				Арматурные изделия										Закладные изделия						Общий расход стали, кг
		Арматура класса													Итого	Арматура класса А-III		Прокат марки ВСт3кп2, ГОСТ 380-71*			Итого	
		А-IIIв				А-I							Вр-I									
		ГОСТ 5781-82				ГОСТ 5781-82							ГОСТ 6727-80			ГОСТ 5781-82		ГОСТ 8509-86	ГОСТ 103-76*			
		ф8	ф10	ф12	Итого	ф12	ф16	ф18	ф20	ф22	ф25	Итого	ф5	—		ф10	—	L70×70×8	-100×8	-60×8		
1	ПС 120.9.20 – 1АIIIвп – 10	—	59,2	—	59,2	0,5	5,4	—	—	—	—	5,9	15,2	—	80,3	2,2	—	8,0	—	—	10,2	90,5
2	ПС 120.9.20 – 2АIIIвп – 10	—	—	84,8	84,8	0,5	5,4	—	—	—	—	5,9	15,2	—	105,9	2,2	—	8,0	—	—	10,2	116,1
3	ПС 120.9.25 – 1АIIIвп – 10	37,6	—	—	37,6	0,6	—	7,3	—	—	—	7,9	15,2	—	60,7	2,8	—	8,0	—	—	10,8	71,5
4	ПС 120.9.25 – 2АIIIвп – 10	—	59,2	—	59,2	0,6	—	7,3	—	—	—	7,9	15,2	—	82,3	2,8	—	8,0	—	—	10,8	93,1
5	ПС 120.12.20 – 1АIIIвп – 10	—	74,0	—	74,0	0,5	—	7,3	—	—	—	7,8	20,0	—	101,8	2,2	—	8,0	—	—	10,2	112,0
6	ПС 120.12.20 – 2АIIIвп – 10	—	—	106,0	106,0	0,5	—	7,3	—	—	—	7,8	20,0	—	133,8	2,2	—	8,0	—	—	10,2	144,0
7	ПС 120.12.25 – 1АIIIвп – 10	47,0	—	—	47,0	0,6	—	—	10,0	—	—	10,6	20,0	—	77,6	2,8	—	8,0	—	—	10,8	88,4
8	ПС 120.12.25 – 2АIIIвп – 10	—	74,0	—	74,0	0,6	—	—	10,0	—	—	10,6	20,0	—	104,6	2,8	—	8,0	—	—	10,8	115,4
9	ПС 120.18.20 – 1АIIIвп – 10	—	103,6	—	103,6	0,5	—	—	—	13,1	—	13,6	27,6	—	144,8	2,2	—	8,0	—	—	10,2	155,0
10	ПС 120.18.20 – 2АIIIвп – 10	—	—	148,4	148,4	0,5	—	—	—	13,1	—	13,6	27,6	—	189,6	2,2	—	8,0	—	—	10,2	199,8
11	ПС 120.18.25 – 1АIIIвп – 10	65,8	—	—	65,8	0,6	—	—	—	—	21,8	22,4	27,6	—	115,8	2,8	—	8,0	—	—	10,8	126,6
12	ПС 120.18.25 – 2АIIIвп – 10	—	103,6	—	103,6	0,6	—	—	—	—	21,8	22,4	27,6	—	153,6	2,8	—	8,0	—	—	10,8	164,4
13 14	ПС 122.9.20 – 1АIIIвп – 101 ПС 122.9.20 – 1АIIIвп – 102	—	60,0	—	60,0	0,5	5,4	—	—	—	—	5,9	15,2	—	81,1	2,2	—	8,0	—	—	10,2	91,3
15 16	ПС 122.9.20 – 2АIIIвп – 101 ПС 122.9.20 – 2АIIIвп – 102	—	—	87,2	87,2	0,5	5,4	—	—	—	—	5,9	15,2	—	108,3	2,2	—	8,0	—	—	10,2	118,5
17 18	ПС 122.12.20 – 1АIIIвп – 101 ПС 122.12.20 – 1АIIIвп – 102	—	75,0	—	75,0	0,5	—	7,3	—	—	—	7,8	20,0	—	102,8	2,2	—	8,0	—	—	10,2	113,0
19 20	ПС 122.12.20 – 2АIIIвп – 101 ПС 122.12.20 – 2АIIIвп – 102	—	—	109,0	109,0	0,5	—	7,3	—	—	—	7,8	20,0	—	136,8	2,2	—	8,0	—	—	10,2	147,0
21 22	ПС 122.18.20 – 1АIIIвп – 101 ПС 122.18.20 – 1АIIIвп – 102	—	105,0	—	105,0	0,5	—	—	—	13,1	—	13,6	27,6	—	146,2	2,2	—	8,0	—	—	10,2	156,4
23 24	ПС 122.18.20 – 2АIIIвп – 101 ПС 122.18.20 – 2АIIIвп – 102	—	—	152,6	152,6	0,5	—	—	—	13,1	—	13,6	27,6	—	193,8	2,2	—	8,0	—	—	10,2	204,0

Инв. № подл. | Подпись и дата | Взам. инв. №

Зав. отд.	Стулянский		
Н. контр.	Рево		
ГИП	Рево		
Вед. инж.	Кузнецова		

1.432.1-22.1-2-РС

Ведомость расхода стали

Стадия	Лист	Листов
Р	1	5

ЦНИИПРОМЗДАНИЙ

Продолжение ведомости

№ п/п	Марка панели	Предварительно напрягаемая арматура				Арматурные изделия										Закладные изделия						Общий расход стали, кг
		Арматура класса													Итого	Арматура класса А-III		Прокат марки ВСт3кп2 ГОСТ 380-71*			Итого	
		А-IIIв				А-I							Вр-I			ГОСТ 5781-82		ГОСТ 8509-86	ГОСТ 103-76*			
		ГОСТ 5781-82				ГОСТ 5781-82							ГОСТ 6727-80									
		ф8	ф10	ф12	Итого	ф12	ф16	ф18	ф20	ф22	ф25	Итого	ф5	—		ф10	—	L70×70×8	-100×8	-60×8		
25 26	ПС 123. 9.25 — 1АIIIвп — 101 ПС 123. 9.25 — 1АIIIвп — 102	38,4	—	—	38,4	0,6	—	7,3	—	—	—	7,9	15,2	—	61,5	2,8	—	8,0	—	—	10,8	72,3
27 28	ПС 123. 9.25 — 2АIIIвп — 101 ПС 123. 9.25 — 2АIIIвп — 102	—	60,8	—	60,8	0,6	—	7,3	—	—	—	7,9	15,2	—	83,9	2,8	—	8,0	—	—	10,8	94,7
29 30	ПС 123. 12.25 — 1АIIIвп — 101 ПС 123. 12.25 — 1АIIIвп — 102	48,0	—	—	48,0	0,6	—	—	10,0	—	—	10,6	20,0	—	78,6	2,8	—	8,0	—	—	10,8	89,4
31 32	ПС 123. 12.25 — 2АIIIвп — 101 ПС 123. 12.25 — 2АIIIвп — 102	—	76,0	—	76,0	0,6	—	—	10,0	—	—	10,6	20,0	—	106,6	2,8	—	8,0	—	—	10,8	117,4
33 34	ПС 123. 18.25 — 1АIIIвп — 101 ПС 123. 18.25 — 1АIIIвп — 102	67,2	—	—	67,2	0,6	—	—	—	—	21,8	22,4	27,6	—	117,2	2,8	—	8,0	—	—	10,8	128,0
35 36	ПС 123. 18.25 — 2АIIIвп — 101 ПС 123. 18.25 — 2АIIIвп — 102	—	106,4	—	106,4	0,6	—	—	—	—	21,8	22,4	27,6	—	156,4	2,8	—	8,0	—	—	10,8	167,2
37 38	ПС 125. 9.20 — 1АIIIвп — 101 ПС 125. 9.20 — 1АIIIвп — 102	—	61,6	—	61,6	0,5	5,4	—	—	—	—	5,9	15,2	—	82,7	2,2	—	8,0	—	—	10,2	92,9
39 40	ПС 125. 9.20 — 2АIIIвп — 101 ПС 125. 9.20 — 2АIIIвп — 102	—	—	88,8	88,8	0,5	5,4	—	—	—	—	5,9	15,2	—	109,9	2,2	—	8,0	—	—	10,2	120,1
41 42	ПС 125. 12.20 — 1АIIIвп — 101 ПС 125. 12.20 — 1АIIIвп — 102	—	77,0	—	77,0	0,5	—	7,3	—	—	—	7,8	20,0	—	104,8	2,2	—	8,0	—	—	10,2	115,0
43 44	ПС 125. 12.20 — 2АIIIвп — 101 ПС 125. 12.20 — 2АIIIвп — 102	—	—	111,0	111,0	0,5	—	7,3	—	—	—	7,8	20,0	—	138,8	2,2	—	8,0	—	—	10,2	149,0
45 46	ПС 125. 18.20 — 1АIIIвп — 101 ПС 125. 18.20 — 1АIIIвп — 102	—	107,8	—	107,8	0,5	—	—	—	13,1	—	13,6	27,6	—	149,0	2,2	—	8,0	—	—	10,2	159,2
47 48	ПС 125. 18.20 — 2АIIIвп — 101 ПС 125. 18.20 — 2АIIIвп — 102	—	—	155,4	155,4	0,5	—	—	—	13,1	—	13,6	27,6	—	196,6	2,2	—	8,0	—	—	10,2	206,8
49 50	ПС 125. 9.25 — 1АIIIвп — 101 ПС 125. 9.25 — 1АIIIвп — 102	39,2	—	—	39,2	0,6	—	7,3	—	—	—	7,9	15,2	—	62,3	2,8	—	8,0	—	—	10,8	73,1
51 52	ПС 125. 9.25 — 2АIIIвп — 101 ПС 125. 9.25 — 2АIIIвп — 102	—	61,6	—	61,6	0,6	—	7,3	—	—	—	7,9	15,2	—	84,7	2,8	—	8,0	—	—	10,8	95,5
53 54	ПС 125. 12.25 — 1АIIIвп — 101 ПС 125. 12.25 — 1АIIIвп — 102	49,0	—	—	49,0	0,6	—	—	10,0	—	—	10,6	20,0	—	79,6	2,8	—	8,0	—	—	10,8	90,4
55 56	ПС 125. 12.25 — 2АIIIвп — 101 ПС 125. 12.25 — 2АIIIвп — 102	—	77,0	—	77,0	0,6	—	—	10,0	—	—	10,6	20,0	—	107,6	2,8	—	8,0	—	—	10,8	118,4
57 58	ПС 125. 18.25 — 1АIIIвп — 101 ПС 125. 18.25 — 1АIIIвп — 102	68,6	—	—	68,6	0,6	—	—	—	—	21,8	22,4	27,6	—	118,6	2,8	—	8,0	—	—	10,8	129,4
59 60	ПС 125. 18.25 — 2АIIIвп — 101 ПС 125. 18.25 — 2АIIIвп — 102	—	107,8	—	107,8	0,6	—	—	—	—	21,8	22,4	27,6	—	157,8	2,8	—	8,0	—	—	10,8	168,6

Инв. № подл. | Подпись и дата | Взам. инв. №

Продолжение ведомости

№ п/п	Марка панели	Предварительно напрягаемая арматура			Арматурные изделия										Закладные изделия						Общий расход стали, кг
		Арматура класса													Арматура класса А-III		Прокат марки ВСТ3кп2, ГОСТ 380-71*				
		А-IIIв			А-I							Вр-I									
		ГОСТ 5781-82			ГОСТ 5781-82							ГОСТ 6727-80		Итого	ГОСТ 5781-82		ГОСТ 8509-86	ГОСТ 103-76*		Итого	
		ф14	—	Итого	ф12	ф16	ф18	ф20	ф22	ф25	Итого	ф5	—		ф10	—	∠70×70×8	-100×8	-60×8		
61	ПС120.9.20-2АIIIвп-21	116,8	—	116,8	0,5	5,4	—	—	—	—	5,9	15,2	—	137,9	5,7	—	8,0	9,0	—	22,7	160,6
62	ПС120.12.20-2АIIIвп-21	146,0	—	146,0	0,5	—	7,3	—	—	—	7,8	20,0	—	173,8	5,7	—	8,0	9,0	—	22,7	196,5
63	ПС120.18.20-2АIIIвп-21	204,4	—	204,4	0,5	—	—	—	13,1	—	13,6	27,6	—	245,6	5,7	—	8,0	9,0	—	22,7	268,3
64	ПС120.9.25-4АIIIвп-21	116,8	—	116,8	0,6	—	7,3	—	—	—	7,9	15,2	—	139,9	6,2	—	8,0	11,9	—	26,1	166,0
65	ПС120.12.25-4АIIIвп-21	146,0	—	146,0	0,6	—	—	10,0	—	—	10,6	20,0	—	176,6	6,2	—	8,0	11,9	—	26,1	202,7
66	ПС120.18.25-4АIIIвп-21	204,4	—	204,4	0,6	—	—	—	—	21,8	22,4	27,6	—	154,4	6,2	—	8,0	11,9	—	26,1	280,5
67	ПС120.9.20-2АIIIвп-22	116,8	—	116,8	0,5	5,4	—	—	—	—	5,9	15,2	—	137,9	4,9	—	8,0	7,0	—	19,9	157,8
68	ПС120.12.20-2АIIIвп-22	146,0	—	146,0	0,5	—	7,3	—	—	—	7,8	20,0	—	173,8	4,9	—	8,0	7,0	—	19,9	193,7
69	ПС120.18.20-2АIIIвп-22	204,4	—	204,4	0,5	—	—	—	13,1	—	13,6	27,6	—	245,6	4,9	—	8,0	7,0	—	19,9	265,5
70	ПС120.9.25-4АIIIвп-22	116,8	—	116,8	0,6	—	7,3	—	—	—	7,9	15,2	—	139,9	5,4	—	8,0	9,3	—	22,7	162,6
71	ПС120.12.25-4АIIIвп-22	146,0	—	146,0	0,6	—	—	10,0	—	—	10,6	20,0	—	176,6	5,4	—	8,0	9,3	—	22,7	199,3
72	ПС120.18.25-4АIIIвп-22	204,4	—	204,4	0,6	—	—	—	—	21,8	22,4	27,6	—	254,4	5,4	—	8,0	9,3	—	22,7	277,1
73	ПС120.9.20-2АIIIвп-31	116,8	—	116,8	0,5	5,4	—	—	—	—	5,9	15,2	—	137,9	6,7	—	8,0	9,0	1,2	23,7	162,6
74	ПС120.12.20-2АIIIвп-31	146,0	—	146,0	0,5	—	7,3	—	—	—	7,8	20,0	—	173,8	6,7	—	8,0	9,0	1,2	23,7	198,7
75	ПС120.18.20-2АIIIвп-31	204,4	—	204,4	0,5	—	—	—	13,1	—	13,6	27,6	—	245,6	6,7	—	8,0	9,0	1,2	23,7	270,5
76	ПС120.9.25-4АIIIвп-31	116,8	—	116,8	0,6	—	7,3	—	—	—	7,9	15,2	—	139,9	7,3	—	8,0	11,9	1,6	28,8	168,7
77	ПС120.12.25-4АIIIвп-31	146,0	—	146,0	0,6	—	—	10,0	—	—	10,6	20,0	—	176,6	7,3	—	8,0	11,9	1,6	28,8	205,4
78	ПС120.18.25-4АIIIвп-31	204,4	—	204,4	0,6	—	—	—	—	21,8	22,4	27,6	—	254,4	7,3	—	8,0	11,9	1,6	28,8	283,2
79	ПС120.9.20-2АIIIвп-32	116,8	—	116,8	0,5	5,4	—	—	—	—	5,9	15,2	—	137,9	5,9	—	8,0	7,0	1,2	22,1	160,0
80	ПС120.12.20-2АIIIвп-32	146,0	—	146,0	0,5	—	7,3	—	—	—	7,8	20,0	—	173,8	5,9	—	8,0	7,0	1,2	22,1	195,9
81	ПС120.18.20-2АIIIвп-32	204,4	—	204,4	0,5	—	—	—	13,1	—	13,6	27,6	—	245,6	5,9	—	8,0	7,0	1,2	22,1	267,7
82	ПС120.9.25-4АIIIвп-32	116,8	—	116,8	0,6	—	7,3	—	—	—	7,9	15,2	—	139,9	6,6	—	8,0	9,3	1,6	25,5	165,4
83	ПС120.12.25-4АIIIвп-32	146,0	—	146,0	0,6	—	—	10,0	—	—	10,6	20,0	—	176,6	6,6	—	8,0	9,3	1,6	25,5	202,1
84	ПС120.18.25-4АIIIвп-32	204,4	—	204,4	0,6	—	—	—	—	21,8	22,4	27,6	—	254,4	6,6	—	8,0	9,3	1,6	25,5	279,9

№ п/п	Марка панели	Предварительно напрягаемая арматура					Арматурные изделия										Продолжение ведомости						
		Арматура класса															Закладные изделия						
		А III в					А I							Вр I			Арматура класса А III		Прокат марки ВСт3кп2 ГОСТ 380-71*				Общий расход стали кг
		ГОСТ 5781 82					ГОСТ 5781 82							ГОСТ 6727 80			ГОСТ 5781 82		ГОСТ 8509-86	ГОСТ 103-76*			
		ф8	ф10	ф12	ф14	Итого	ф12	ф16	ф18	ф20	ф22	ф25	Итого	ф5	—	Итого	ф10	—	170×70×8	100×8	60×8	Итого	
85	ПС 120 9 20-2АIIIвп-41	—	—	—	116 8	116,8	0 5	5,4	—	—	—	—	5 9	15 2	—	137 9	10 1	—	8 0	18,0	1 2	37 3	175,2
86	ПС 120 12 20-2АIIIвп-41	—	—	—	146 0	146 0	0,5	—	7 3	—	—	—	7,8	20,0	—	173 8	10,1	—	8 0	18 0	1 2	37 3	211 1
87	ПС 120 18 20-2АIIIвп-41	—	—	—	204 4	204 4	0 5	—	—	—	13,1	—	13 6	27 6	—	245,6	10 1	—	8 0	18 0	1 2	37 3	282,9
88	ПС 120 9 25-4АIIIвп-41	—	—	—	116 8	116 8	0,6	—	7 3	—	—	—	7 9	15,2	—	139,9	10,7	—	8,0	23 8	1 6	44,1	184 0
89	ПС 120 12 25-4АIIIвп-41	—	—	—	146 0	146 0	0,6	—	—	10 0	—	—	10 6	20 0	—	176 6	10,7	—	8,0	23 8	1 6	44 1	220,7
90	ПС 120 18 25-4АIIIвп-41	—	—	—	204 4	204 4	0 6	—	—	—	—	21 8	22 4	27,6	—	254 4	10 7	—	8,0	23 8	1 6	44 1	298 5
91	ПС 120 9 20-2АIIIвп-42	—	—	—	116 8	116 8	0 5	5 4	—	—	—	—	5,9	15 2	—	137 9	8 6	—	8 0	14 0	1,2	31,8	169 7
92	ПС 120 12 20-2АIIIвп-42	—	—	—	146 0	146 0	0,5	—	7 3	—	—	—	7 8	20 0	—	173 8	8 6	—	8,0	14 0	1 2	31 8	205,6
93	ПС 120 18 20-2АIIIвп-42	—	—	—	204 4	204 4	0 5	—	—	—	13,1	—	13 6	27 6	—	245 6	8 6	—	8,0	14 0	1 2	31 8	277 4
94	ПС 120 9 25-4АIIIвп-42	—	—	—	116 8	116 8	0,6	—	7 3	—	—	—	7 9	15,2	—	139 9	9 2	—	8 0	18 5	1 6	37,3	177 2
95	ПС 120 12 25-4АIIIвп-42	—	—	—	146 0	146 0	0 6	—	—	10 0	—	—	10 6	20 0	—	176,6	9 2	—	8 0	18 5	1,6	37 3	213,9
96	ПС 120 18 25-4АIIIвп-42	—	—	—	204 4	204 4	0,6	—	—	—	—	21,8	22 4	27 6	—	254 4	9,2	—	8,0	18 5	1 6	37 3	291,7
97	ПС 120 12 20-1АIIIвп-50	—	74,0	—	—	74,0	0 5	—	7 3	—	—	—	7 8	20 0	—	101 8	4 2	—	8 0	15,7	4 6	32 5	134,3
98	ПС 120 12 20-2АIIIвп-50	—	—	106,0	—	106 0	0 5	—	7 3	—	—	—	7 8	20,0	—	133 8	4 2	—	8 0	15 7	4,6	32 5	166 3
99	ПС 120 12 25-1АIIIвп-50	47,0	—	—	—	47 0	0,6	—	—	10 0	—	—	10 6	20 0	—	77 6	5,2	—	8 0	15,7	4 6	33 5	111 1
100	ПС 120 12 25-2АIIIвп-50	—	74,0	—	—	74 0	0 6	—	—	10,0	—	—	10,6	20 0	—	104 6	5,2	—	8 0	15,7	4,6	33 5	138 1
101	ПС 122 12 20-1АIIIвп-501	—	75,0	—	—	75 0	0 5	—	7 3	—	—	—	7 8	20 0	—	102 8	4 2	—	8,0	15,7	4 6	32,5	135 3
102	ПС 122 12 20-1АIIIвп-502																						
103	ПС 122 12 20-2АIIIвп-501	—	—	109,0	—	109 0	0 5	—	7,3	—	—	—	7,8	20 0	—	136,8	4 2	—	8 0	15 7	4 6	32 5	169 3
104	ПС 122 12 20-2АIIIвп-502																						
105	ПС 123 12 25-1АIIIвп-501	48,0	—	—	—	48 0	0,6	—	—	10,0	—	—	10,6	20 0	—	78 6	5,2	—	8 0	15,7	4 6	33 5	112,1
106	ПС 123 12 25-1АIIIвп-502																						
107	ПС 123 12 25-2АIIIвп-501	—	76 0	—	—	76 0	0 6	—	—	10,0	—	—	10 6	20 0	—	106 6	5 2	—	8 0	15,7	4 6	33,5	140,1
108	ПС 123 22 25-2АIIIвп-502																						

1 432 1-22 1 2-РС

Лист

Продолжение ведомости

№ п/п	Марка панели	Предварительно напряженная арматура					Арматурные изделия								Итого	Закладные изделия						Итого	Общий расход стали, кг
		Арматура класса					Арматура класса									Арматура класса А-III		Прокат марки ВСт3кп2, ГОСТ 380-71*					
		А-IIIв					А-I						Вр-I			ГОСТ 5781-82		ГОСТ 82-70	ГОСТ 103-76*				
		ГОСТ 5781-82					ГОСТ 5781-82						ГОСТ 6727-80										
		ф8	ф10	ф12	ф14	Итого	ф12	ф18	ф20	ф22	ф25	Итого	ф5	—		ф10	—	170×70×8	160×8	100×8	60×8		
109	ПС125.12.20-1АIIIвп-501	—	77,0	—	—	77,0	0,5	7,3	—	—	—	7,8	20,0	—	104,8	4,2	—	8,0	—	15,7	4,6	32,5	137,3
110	ПС125.12.20-1АIIIвп-502																						
111	ПС125.12.20-2АIIIвп-501	—	—	111,0	—	111,0	0,5	7,3	—	—	—	7,8	20,0	—	138,8	4,2	—	8,0	—	15,7	4,6	32,5	171,3
112	ПС125.12.20-2АIIIвп-502																						
113	ПС125.12.25-1АIIIвп-501	49,0	—	—	—	49,0	0,6	—	12,0	—	—	10,6	20,0	—	79,6	5,2	—	8,0	—	15,7	4,6	33,5	113,1
114	ПС125.12.25-1АIIIвп-502																						
115	ПС125.12.25-2АIIIвп-501	—	77,0	—	—	77,0	0,6	—	12,0	—	—	10,6	20,0	—	107,6	5,2	—	8,0	—	15,7	4,6	33,5	141,1
116	ПС125.12.25-2АIIIвп-502																						
117	ПС120.12.20-2АIIIвп-51	—	—	—	146,0	146,0	0,5	7,3	—	—	—	7,8	20,0	—	173,8	7,7	—	8,0	—	24,7	4,6	45,0	218,8
118	ПС120.12.25-4АIIIвп-51	—	—	—	146,0	146,0	0,6	—	12,0	—	—	10,6	20,0	—	176,6	8,5	—	8,0	—	27,7	4,6	48,8	225,4
119	ПС120.12.20-2АIIIвп-52	—	—	—	146,0	146,0	0,5	7,3	—	—	—	7,8	20,0	—	173,8	7,0	—	8,0	—	22,7	4,6	42,3	216,1
120	ПС120.12.25-4АIIIвп-52	—	—	—	146,0	146,0	0,6	—	12,0	—	—	10,6	20,0	—	176,6	7,8	—	8,0	—	25,0	4,6	45,4	222,0
121	ПС120.12.20-2АIIIвп-60	—	—	—	146,0	146,0	0,5	7,3	—	—	—	7,8	20,0	—	173,8	11,0	—	4,0	14,4	—	—	29,4	203,2
122	ПС120.12.25-2АIIIвп-60	—	—	—	146,0	146,0	0,6	—	12,0	—	—	10,6	20,0	—	176,6	12,0	—	4,0	18,9	—	—	34,9	211,5
123	ПС120.15.20-2АIIIвп-60	—	—	—	175,2	175,2	0,5	—	—	13,1	—	13,6	23,6	—	212,4	11,0	—	4,0	14,4	—	—	29,4	241,8
124	ПС120.15.25-2АIIIвп-60	—	—	—	175,2	175,2	0,6	—	—	—	21,8	22,4	23,6	—	221,2	12,0	—	4,0	18,9	—	—	34,9	256,1
125	ПС120.12.20-2АIIIвп-61	—	—	—	146,0	146,0	0,5	7,3	—	—	—	7,8	20,0	—	173,8	14,4	—	4,0	14,4	9,0	—	41,8	215,6
126	ПС120.12.25-4АIIIвп-61	—	—	—	146,0	146,0	0,6	—	12,0	—	—	10,6	20,0	—	176,6	15,4	—	4,0	18,9	11,9	—	50,2	226,8
127	ПС120.15.20-2АIIIвп-61	—	—	—	175,2	175,2	0,5	—	—	13,1	—	13,6	23,6	—	212,4	14,4	—	4,0	14,4	9,0	—	41,8	254,2
128	ПС120.15.25-4АIIIвп-61	—	—	—	175,2	175,2	0,6	—	—	—	21,8	22,4	23,6	—	221,2	15,4	—	4,0	18,9	11,9	—	50,2	271,4
129	ПС120.12.20-2АIIIвп-62	—	—	—	146,0	146,0	0,5	7,3	—	—	—	7,8	20,0	—	173,8	13,7	—	4,0	14,4	7,0	—	39,1	212,9
130	ПС120.12.25-4АIIIвп-62	—	—	—	146,0	146,0	0,6	—	12,0	—	—	10,6	20,0	—	176,6	14,7	—	4,0	18,9	9,3	—	46,9	223,5
131	ПС120.15.20-2АIIIвп-62	—	—	—	175,2	175,2	0,5	—	—	13,1	—	13,6	23,6	—	212,4	13,7	—	4,0	14,4	7,0	—	39,1	251,5
132	ПС120.15.25-4АIIIвп-62	—	—	—	175,2	175,2	0,6	—	—	—	21,8	22,4	23,6	—	221,2	14,7	—	4,0	18,9	9,3	—	46,9	268,1

Инв. № подл. | Подпись и дата | Взам. инв. №

gost.e-ecolog.ru