ТИПОВЫЕ СТРОИТЕЛЬНЫЕ КОНСТРУКЦИИ, ИЗДЕЛИЯ И УЗЛЫ

СЕРИЯ 1.432.1-22

СТЕНЫ ИЗ ОДНОСЛОЙНЫХ ПАНЕЛЕЙ ДЛИНОЙ 12 м ОТАПЛИВАЕМЫХ ОДНОЭТАЖНЫХ ПРОИЗВОДСТВЕННЫХ ЗДАНИЙ С ЖЕЛЕЗОБЕТОННЫМ КАРКАСОМ

выпуск 1-1

СТЕНОВЫЕ ПАНЕЛИ БЕЗ ПРЕДВАРИТЕЛЬНОГО НАПРЯЖЕНИЯ АРМАТУРЫ

рабочие чертежи

23909-02

gost.e-ecolog.ru

ТИПОВЫЕ СТРОИТЕЛЬНЫЕ КОНСТРУКЦИИ, ИЗДЕЛИЯ И УЗЛЫ

СЕРИЯ 1.432.1-22

СТЕНЫ ИЗ ОДНОСЛОЙНЫХ ПАНЕЛЕЙ ДЛИНОЙ 12 м ОТАПЛИВАЕМЫХ ОДНОЭТАЖНЫХ ПРОИЗВОДСТВЕННЫХ ЗДАНИЙ С ЖЕЛЕЗОБЕТОННЫМ КАРКАСОМ

выпуск 1-1

СТЕНОВЫЕ ПАНЕЛИ БЕЗ ПРЕДВАРИТЕЛЬНОГО НАПРЯЖЕНИЯ АРМАТУРЫ

рабочие чертежи

РАЗРАБОТАНЫ:

ЦНИИПРОМЗДАНИЙ

Зам. директора С.М.Гликин
Зав. отделом Г.М.Смилянский
Гл.инж.проекта Г.Г.Рево

НИИЖБ

Зам. директора Т.И.Мамедов
Зав. сектором Ю.В.Чиненков
Ст.научн.сотрудник Т.А.Кузьмич
Ст.научн.сотрудник Л.И.Карпикова

УТВЕРЖДЕНЫ
Главным управлением проектирования Госстроя СССР
письмо № 6/6-1550
от 3.08.88 г.

Введены в действие ЦНИИПРОМЗДАНИЙ
приказ № 62
от 29.05.89 г.

© ЦИТП Госстроя СССР, 1989

Обозначение документа	Наименование	Стр.
1.432.1-22.1-1-ТО	Техническое описание	2
1.432.1-22.1-1-010	Панель стеновая рядовая	8
1.432.1-22.1-1-020	Панель надоконная самонесущей стены при простенках $l=1,2$ м	12
1.432.1-22.1-1-030	Панель надоконная самонесущей стены при простенках $l=3,0$ м	15
1.432.1-22.1-1-040	Панель надоконная навесной стены при шаге импостов $l=1,2$ и $1,5$ м	18
1.432.1-22.1-1-050	Панель подоконная самонесущей стены при простенках $l=1,2$ м	19
1.432.1-22.1-1-060	Панель подоконная самонесущей стены при простенках $l=3,0$ м	22
1.432.1-22.1-1-070	Панель подоконная навесной стены при шаге импостов $l=1,2$ и $1,5$ м	25
1.432.1-22.1-1-080	Панель межоконная самонесущей стены при простенках $l=1,2$ м	26
1.432.1-22.1-1-090	Панель межоконная самонесущей стены при простенках $l=3,0$ м	29
1.432.1-22.1-1-100	Панель межоконная навесной стены при шаге импостов $l=1,2$ и $1,5$ м	32
1.432.1-22.1-1-110	Панель парапетная	33
1.432.1-22.1-1-120	Панель парапетная надоконная при простенках $l=1,2$ м	35
1.432.1-22.1-1-130	Панель парапетная надоконная при простенках $l=3,0$ м и шаге импостов $l=1,2$ и $1,5$ м	36
1.432.1-22.1-1-140	Панель подкарнизная	37
1.432.1-22.1-1-150	Панель подкарнизная надоконная при простенках $l=1,2$ м	38
1.432.1-22.1-1-160	Панель подкарнизная надоконная при простенках $l=3,0$ м и шаге импостов $l=1,2$ и $1,5$ м	39
1.432.1-22.1-1-170	Узлы 1...5	40
1.432.1-22.1-1-РС	Ведомость расхода стали	41

Инв. № подл. | Подпись и дата | Взам. инв. №

1.432.1-22.1-1

Зав. отд.	Стилянский		Содержание	Стадия: Р; Лист: ; Листов: 1
Н. контр.	Рева			ЦНИИПРОМЗДАНИЙ
ГИП	Рева			
Вед. инж.	Кузнецова			

1. Общие данные

Выпуск 1-1 „Стеновые панели без предварительного напряжения арматуры. Рабочие чертежи" входит в состав серии 1.432.1-22 „Стены из однослойных панелей длиной 12 м отапливаемых одноэтажных производственных зданий с железобетонным каркасом".

В выпуске приведены рабочие чертежи панелей длиной 12 м и рекомендации по их изготовлению, испытанию, транспортированию и складированию.

Указания по расчету и применению панелей, а также номенклатура панелей приведены в выпуске 0 „Материалы для проектирования."

Арматурные и закладные изделия приведены в выпуске 2 „Арматурные и закладные изделия. Рабочие чертежи."

Панели запроектированы в соответствии с требованиями ОНиП 2.03.01-84 „Бетонные и железобетонные конструкции.

2. Конструкция и изготовление панелей.

2.1. Стеновые панели представляют собой плоскую однослойную конструкцию прямоугольного сечения толщиной 250, 300, 350 мм, высотой 900, 1200, 1500, 1800 мм, длиной 11970 мм и 12270, 12320, 12370 мм (для углов торцевого ряда при привязке „0"), 12520, 12570, 12620 мм (для углов торцевого ряда при привязке „250").

1.432.1-22.1-1-ТО

Зав. отд.	Стилянский		Техническое описание	Стадия: Р; Лист: 1; Листов: 6
Н. контр.	Рева			ЦНИИПРОМЗДАНИЙ
ГИП	Рева			
Вед. инж.	Кузнецова			

2.2. Панели запроектированы из легкого бетона плотного строения на пористых заполнителях (керамзитобетон, аглопоритобетон, перлитобетон, шунгизитобетон, бетон на зольном гравии).
Для всех видов легкого бетона возможно применение песка из легкого гранулированного шлака.
Легкие бетоны приняты со средней плотностью в сухом состоянии Д1000, Д1100 и Д1200. Класс легкого бетона принят В7,5.

2.3 Расчетные показатели бетонов приведены в СНиП 2.03.01-84.

2.4. Качество легкого бетона должно соответствовать требованиям ГОСТ 25820-83 и обеспечивать изготовление панелей удовлетворяющих требованиям ГОСТ 13015.0-83, ГОСТ 13015.1-81, ГОСТ 13578-68.

2.5. Марку бетона по морозостойкости принимать F35. В случае применения легкобетонных панелей в зданиях II класса ответственности при относительной влажности внутреннего воздуха помещений (φ_{int}, %) $60\% < \varphi_{int} \leq 75\%$ и расчетной температуре наружного воздуха ниже минус 40°С марку бетона по морозостойкости принимать F50.

2.6. Отпускная прочность бетона и раствора легкобетонных панелей должна быть не менее 80% проектной прочности на сжатие и 90% в холодный период года.

2.7. Панели должны изготавливаться с наружным и внутренним фактурными слоями толщиной 20 мм из цементно-песчаного раствора марки 100. Фактурный слой в панелях выполняет функции изолирующего слоя, предусмотренного в соответствии с требованиями СНиП 2.03.11-85 „Защита строительных конструкций от коррозии."

2.8. При отпуске панелей потребителю объемная влажность легкого бетона не должна превышать 15% (кроме бетона на вспученном перлитовом песке или золе). Объемная влажность легкого бетона на вспученном перлитовом песке или золе не должна превышать 18%. Объемная влажность цементно-песчаного раствора не должна превышать 4%.

2.9. Армирование панелей осуществляется пространственными каркасами, состоящими из продольных плоских каркасов и отдельных поперечных стержней, которые соединяют плоские каркасы с помощью контактной точечной сварки во всех местах пересечения.

2.10. Контактная точечная сварка производится в соответствии с требованиями ГОСТ 10922-75 и СНиП 3.03.01-87 „Несущие и ограждающие конструкции."

2.11. Каркасы изготовляются из арматурной стали классов А-III по ГОСТ 5781-82 и проволоки класса Вр-I по ГОСТ 6727-80*.

2.12. При изготовлении панелей должно быть обеспечено проектное положение арматуры и закладных изделий. Толщина защитного слоя бетона до рабочей арматуры должна отвечать требованиям рабочих чертежей.

2.13. Монтажные петли изготавливаются из гладкой горячекатаной арматурной стали класса А-I марок ВСт3сп2 или ВСт3пс2 по ГОСТ 5781-82*. Для изделий, предназначенных для монтажа при температуре ниже минус 40°С, запрещается применять для петель стали марки ВСт3пс2.

2.14. Для осуществления погрузочно-разгрузочных и монтажных работ запроектированы по расчету две петли на панель. Петли следует устанавливать в соответствии с рабочими чертежами.

2.15. Выемку панелей из формы следует осуществлять в вертикальном или наклонном (угол наклона формы не менее 60°) положении.

В случае отсутствия возможностей на заводе выполнить эти требования, в панели следует устанавливать дополнительно две петли такого же диаметра как и основные петли.

Дополнительные петли устанавливаются между основными на равном расстоянии между петлями.

2.16. Монтажные петли при установке должны быть привязаны к рабочим стержням пространственного каркаса вязальной проволокой.

2.17. Панели изготавливаются в горизонтальных формах. Сварные пространственные каркасы устанавливаются в форму в собранном виде при закрытых бортах. Фиксация пространственных каркасов в проектном положении в формах обеспечивается при помощи пластмассовых или цементных фиксаторов. Закладные изделия закрепляются на бортах стальных форм. Выпуски петель фиксируются в проектном положении при помощи бортовых вкладышей.

2.18. Точность изготовления легкобетонных панелей должна отвечать требованиям ГОСТ 13578-68. Значения действительных отклонений геометрических параметров не должны превышать предельных, указанных в ГОСТе.

Отклонение толщины наружного защитно-декоративного и внутреннего отделочного слоев панели не должны превышать ± 5 мм.

3. Хранение и транспортирование

3.1. Хранение и транспортирование панелей следует выполнять в соответствии с требованиями ГОСТ 13015.4-84 „Конструкции и изделия бетонные и железобетонные сборные. Правила транспортирования и хранения."

3.2. Панели должны храниться в специально оборудованных складах в вертикальном положении.

3.3. Каждая панель должна опираться на деревянные подкладки толщиной не менее 30 мм.

Подкладки располагаются по оси расположения петель.

3.4. Транспортирование панелей производят на панелевозах в вертикальном или с небольшим уклоном положении, с закреплением их в кассетных стойках, обеспечивающих неподвижность панелей и сохранность лицевых поверхностей.

4. Маркировка панелей

4.1. Маркировка панелей выполнена в соответствии с требованиями ГОСТ 23009-78 „Конструкции и изделия бетонные и железобетонные сборные. Условные обозначения (марки)"

4.2. Марка содержит основные характеристики панели и состоит из трех буквенно-цифровых групп, которые разделяются дефисом.

В первой группе буквы ПС обозначают „Панель стеновая". Числа, следующие за буквами соответственно обозначают: длину в дм, высоту в дм и ширину в см.

Во второй буквенно-цифровой группе первая цифра является условным обозначением нормативной ветровой нагрузки, на которую рассчитана панель (1- до 55 кгс/м², 2- до 100 кгс/м², 3- до 150 кгс/м², 4- до 200 кгс/м², 5- до 250 кгс/м², 6- до 300 кгс/м²). Следующая за цифрой буква „П" определяет материал панели (бетон легкий на пористых заполнителях).

В третьей цифровой группе первые две цифры определяют назначение панели в стене в соответствии с таблицей 1. Третья цифра этой группы означает: 1- прямое исполнение, 2- зеркальное. В маркировке панелей, не имеющих зеркальных исполнений, третья цифра отсутствует.

4.3. Пример маркировки панелей

ПС 120.12.25-2П-21:

панель стеновая, длиной 120 дм, высотой 12 дм, толщиной 25 см, под ветровую нагрузку до 100 кгс/м², из легкого бетона на пористых заполнителях, по назначению панели в стене (по таблице) - панель надоконная при шаге импостов 1,2 м, для стен навесной конструкции.

Таблица

Назначение панели в стене	Стены навесные и самонесущие	стены навесные		Стены самонесущие	
	Участок стены без проемов	Участок стены с проемами			
		При шаге импостов, м		При простенках, м	
		1,2	1,5	1,2	3,0
Панель рядовая на глухом участке стены	10	—	—	—	—
Панель надоконная	—	21	22	23	24
Панель подоконная	—	31	32	33	34
Панель межоконная	—	41	42	43	44
Панель парапетная	50	51	52	53	54
Панель подкарнизная	60	61	62	63	64

5. Испытание панелей

Контрольные испытания и оценку качества панелей по показателям прочности, жесткости и трещиностойкости следует проводить в соответствии с требованиями ГОСТ 8829-85 „Конструкции и изделия железобетонные сборные. Методы испытаний нагружением и оценка прочности, жесткости и трещиностойкости."

На листе 5 дана схема опирания и загружения панелей при испытаниях.

Значения контрольных испытательных нагрузок даны в табл. на листе 6.

Схема испытания панелей

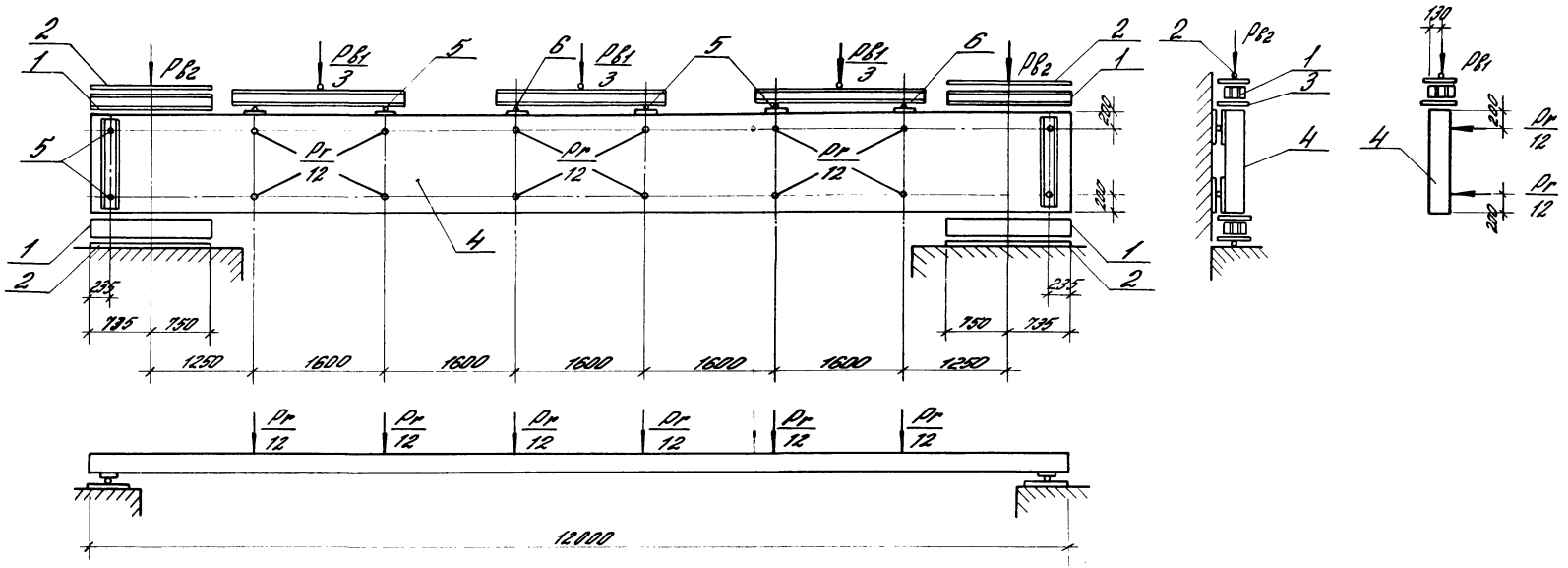

1 – распределительная балка
2 – шарнир
3 – раствор
4 – панель
5 – шары
6 – неподвижная опора.

Испытательные нагрузки

Марка панели	Контрольные разрушающие нагрузки при испытании панелей на прочн.						Контрольные нагрузки при испытании панелей на жесткость		Контрольный прогиб, см	Допускаемые отклонения прогиба, см
	Вертикальная (Рв), тс (включая собств. вес)		Горизонтальная (Рг), тс							
			с=1.25		с=1.6					
	с=1.25	с=1.6	контролир. нагрузка	Допускаемые отклонения	контролир. нагрузка	Допускаемые отклонения	Вертикальная (Рв), тс	Горизонтальная (Рг), тс		
ПС120.9.25-1П-10	5,85	7,49	1,04	0,10	1,33	0,13	3,90	0,59	2,10	0,63
ПС120.9.25-2П-10	6,00	7,68	1,70	0,17	2,17	0,22	3,90	0,97	4,70	0,70
ПС120.9.30-1П-10	6,90	8,83	1,04	0,10	1,33	0,13	4,60	0,59	1,80	0,54
ПС120.9.30-2П-10	7,05	9,02	1,70	0,17	2,17	0,22	4,70	0,97	3,60	1,08
ПС120.9.35-1П-10	8,10	10,37	1,04	0,10	1,33	0,13	5,40	0,59	1,70	0,51
ПС120.9.35-2П-10	8,10	10,37	1,70	0,17	2,17	0,22	5,40	0,97	3,50	1,05
ПС120.12.25-1П-10 х)	7,80	9,98	1,39	0,14	1,77	0,18	5,20	0,79	2,10	0,63
ПС120.12.25-2П-10 х)	7,95	10,17	2,27	0,23	2,90	0,29	5,30	1,30	4,70	0,70
ПС120.12.30-1П-10 х)	9,30	11,90	1,38	0,14	1,77	0,18	6,20	0,79	1,80	0,54
ПС120.12.30-2П-10 х)	9,30	11,90	2,28	0,23	2,90	0,29	6,20	1,30	3,60	0,54
ПС120.12.35-1П-10 х)	10,80	13,82	1,38	0,14	1,77	0,18	7,20	0,79	1,70	0,51
ПС120.12.35-2П-10 х)	10,80	13,82	2,28	0,23	2,90	0,29	7,20	1,30	3,50	1,05
ПС120.18.25-1П-10	11,85	15,16	2,08	0,21	2,66	0,27	7,90	1,19	2,10	0,63
ПС120.18.25-2П-10	12,00	15,36	3,40	0,34	4,34	0,43	8,00	1,94	4,70	0,70
ПС120.18.30-1П-10	13,95	17,86	2,08	0,21	2,66	0,27	9,30	1,19	1,80	0,54
ПС120.18.30-2П-10	14,10	18,05	3,40	0,34	4,34	0,43	9,10	1,94	3,60	0,54
ПС120.18.35-1П-10	16,20	20,74	2,08	0,21	2,66	0,27	10,80	1,19	1,70	0,51
ПС120.18.35-2П-10	16,20	20,74	3,40	0,34	4,34	0,43	10,80	1,94	3,50	1,05
ПС120.9.25-3П- хх)	12,11	15,51	2,27	0,23	2,90	0,29	8,41	1,30	4,60	0,69
ПС120.9.30-5П- хх)	13,21	16,93	4,55	0,46	5,80	0,58	9,10	2,60	4,60	0,69
ПС120.9.35-6П- хх)	14,25	18,26	5,67	0,57	7,26	0,73	9,81	3,24	4,60	0,69
ПС120.12.25-3П- хх)	14,10	18,07	3,03	0,30	3,88	0,39	9,71	1,73	4,60	0,69
ПС120.12.30-5П- хх)	15,60	20,00	6,06	0,61	7,77	0,78	10,71	3,47	4,60	0,69
ПС120.12.35-6П- хх)	17,06	21,85	7,56	0,76	9,67	0,97	11,68	4,32	4,60	0,69
ПС120.18.25-3П-хх)	18,22	23,35	4,55	0,46	5,82	0,58	12,45	2,60	4,60	0,69
ПС120.18.30-5П-хх)	20,44	26,19	9,10	0,91	11,64	1,16	13,94	5,20	4,60	0,69
ПС120.18.35-6П-хх)	22,70	29,07	11,34	1,13	14,51	1,46	15,44	6,48	4,60	0,69
ПС120.15.25-хх)	16,21	20,77	3,79	0,38	4,86	0,49	11,12	2,17	4,60	0,69
ПС120.15.30-хх)	18,07	23,16	7,57	0,76	9,70	0,97	12,36	4,33	4,60	0,69
ПС120.15.35-хх)	19,92	25,48	9,45	0,95	12,10	1,21	13,59	5,40	4,60	0,69

На данные испытательные нагрузки, кроме панелей, марки которых приведены в таблице, испытываются панели следующего назначения:

х) Парапетные панели на глухом участке стены.

х) Подоконные, межоконные, подоконные, парапетные подоконные, подкарнизные подоконные и подкарнизные на глухом участке стены (в соответствии с типоразмерами)

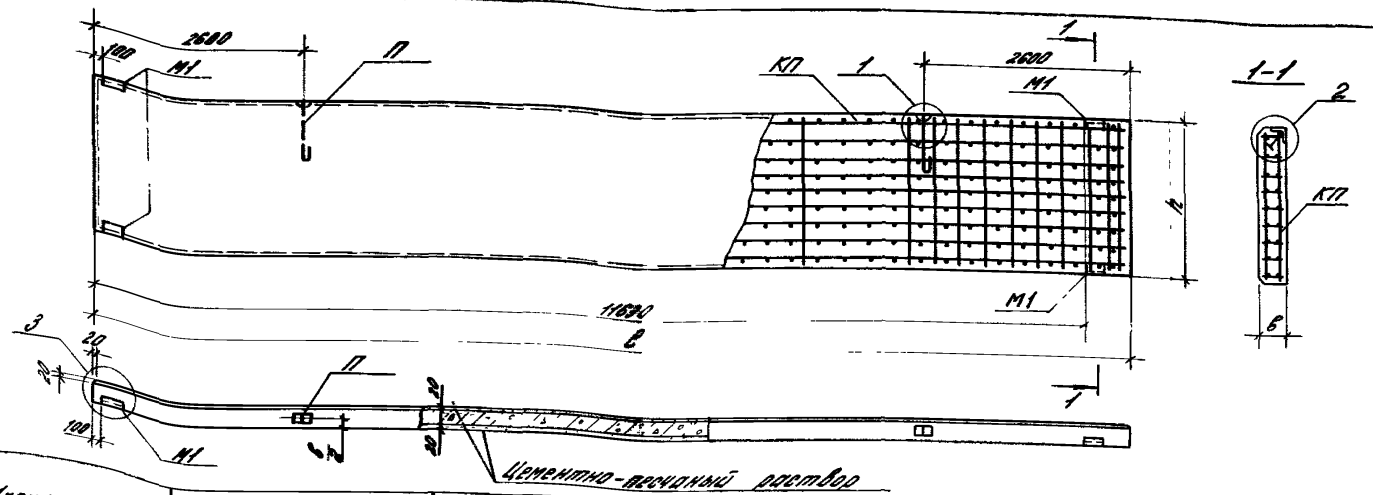

Таблица 1

N п/п	Марка панели	Размеры, мм: длина l	высота h	толщина b	Расход материалов, м³: бетон класса 87,5	раствор цементно-песчаный М 100	Масса при отпускной влажности 18%, т при плотности бетона кг/м³: 1000	1100	1200	Спецификация арматурных и закладных изделий на панель: Пространств. каркас: Марка	Кол	Петля для подъема: Марка	Кол.	Закладные изделия: Марка	Кол.	Примечание
1	ПС 120.9.25-1П-10	11970	880	250	2,21	0,42	3,46	3,68	3,93	КП1	1	П2	2	М1	4	
2	ПС 120.9.25-2П-10						3,56	3,78	4,03	КП2	1					
3	ПС 120.9.30-1П-10			300	2,74		4,08	4,35	4,63	КП3	1	П3	2	М1	4	
4	ПС 120.9.30-2П-10						4,11	4,38	4,66	КП4	1					
5	ПС 120.9.35-1П-10			350	3,27		4,71	5,04	5,36	КП5	1	П4	2	М1	4	
6	ПС 120.9.35-2П-10						4,73	5,06	5,38	КП6	1					
7	ПС 120.12.25-1П-10		1180	250	2,97	0,56	4,62	4,92	5,22	КП7	1	П6	2	М1	4	
8	ПС 120.12.25-2П-10						4,73	5,03	5,33	КП8	1					
9	ПС 120.12.30-1П-10			300	3,67		5,45	5,82	6,19	КП9	1	П7	2	М1	4	
10	ПС 120.12.30-2П-10						5,48	5,85	6,22	КП10	1					
11	ПС 120.12.35-1П-10			350	4,38		6,28	6,72	7,16	КП11	1	П8	2	М1	4	
12	ПС 120.12.35-2П-10						6,31	6,75	7,19	КП12	1					

1. Таблица 1 дана на 4-х листах.
2. Узлы 1...3 см. докум. 1.432.1-22.1-1-170.
3. Арматурные и закладные изделия даны в выпуске 2.
4. Ведомость расхода стали см. докум. 1.432.1-22.1-1-РС
5. N п/п соответствует номеру панели по номенклатуре, вып. 0

Зав. отд.	Смилянский	
Н. контр.	Рево	
ГИП	Рево	
Вед. инж.	Кузнецова	

1.432.1-22.1-1-010

Панель стеновая рядовая

Стадия	Лист	Листов
Р	1	4

ЦНИИПРОМЗДАНИЙ

Продолжение табл. 1

№ п/п	Марка панели	Размеры, мм			Расход материалов, м³		Масса при отпускной влажности 18%, т			Спецификация арматурных и закладных изделий на панель						Примечание
		длина	высота	толщина	бетон класса В25	раствор цементно-песчаный М100	при плотности бетона, кг/м³			Пространств. каркас		Петля для подъема		Закладные изделия		
		ℓ	h	δ			1000	1100	1200	Марка	Кол.	Марка	Кол.	Марка	Кол.	
13	ПС 120.18.25-1П-10	11970	1780	250	4,47	0,85	6,98	7,43	7,87	КП13	1	П10	2	М1	4	
14	ПС 120.18.25-2П-10						7,15	7,60	8,04	КП14	1					
15	ПС 120.18.30-1П-10			300	5,54		8,23	8,79	9,34	КП15	1	П11	2			
16	ПС 120.18.30-2П-10						8,28	8,84	9,39	КП16	1					
17	ПС 120.18.35-1П-10			350	6,61		9,58	10,16	10,82	КП17	1	П12	2			
18	ПС 120.18.35-2П-10						9,55	10,21	10,87	КП18	1					
19	ПС 123.9.25-1П-101	12270	880	250	2,27	0,43	3,54	3,76	3,99	КП31	1	П2	2	М1	4	Зеркальное отражение
20	ПС 123.9.25-1П-102															
21	ПС 123.9.25-2П-101						3,64	3,86	4,09	КП32	1					Зеркальное отражение
22	ПС 123.9.25-2П-102															
23	ПС 123.12.25-1П-101		1180		3,04	0,58	4,73	5,04	5,34	КП33	1	П6	2	М1	4	Зеркальное отражение
24	ПС 123.12.25-1П-102															
25	ПС 123.12.25-2П-101						4,85	5,15	5,46	КП34	1					Зеркальное отражение
26	ПС 123.12.25-2П-102															
27	ПС 123.18.25-1П-101		1780		4,59	0,87	7,14	7,60	8,06	КП35	1	П10	2	М1	4	Зеркальное отражение
28	ПС 123.18.25-1П-102															
29	ПС 123.18.25-2П-101						7,32	7,78	8,24	КП36	1					Зеркальное отражение
30	ПС 123.18.25-2П-102															
31	ПС 123.9.30-1П-101	12320	880	300	2,82	0,43	4,19	4,48	4,76	КП40	1	П3	2	М1	4	Зеркальное отражение
32	ПС 123.9.30-1П-102															
33	ПС 123.9.30-2П-101						4,22	4,51	4,79	КП41	1					Зеркальное отражение
34	ПС 123.9.30-2П-102															
35	ПС 123.12.30-1П-101		1180		3,78	0,58	5,51	5,89	6,27	КП42	1	П7	2	М1	4	Зеркальное отражение
36	ПС 123.12.30-1П-102															
37	ПС 123.12.30-2П-101						5,55	6,03	6,41	КП43	1					Зеркальное отражение
38	ПС 123.12.30-2П-102															
39	ПС 123.18.30-1П-101		1780		5,70	0,87	8,48	9,05	9,62	КП44	1	П11	2	М1	4	Зеркальное отражение
40	ПС 123.18.30-1П-102															
41	ПС 123.18.30-2П-101						8,53	9,10	9,67	КП45	1					Зеркальное отражение
42	ПС 123.18.30-2П-102															

Инв. № подл. | Подпись и дата | Взам. инв. №

Продолжение табл. 1

№ п/п	Марка панели	Размеры, мм: длина l	высота h	толщина δ	Расход материалов, м³: бетон класса В7,5	раствор цементно-песчаный М100	Масса при отпускной влажности 18 %, т при плотности бетона, кг/м³: 1000	1100	1200	Спецификация арматурных и закладных изделий на панель: пространств. каркас марка	кол.	петля для подъема марка	кол.	закладные изделия марка	кол.	Примечание
43	ПС 124.9.35-1П-101	12370	880	350	3,37	0,44	4,86	5,19	5,53	КП49	1	П4	2	М1	4	
44	ПС 124.9.35-1П-102						4,88	5,21	5,55	КП50	1					Зеркальное отражение
45	ПС 124.9.35-2П-101															Зеркальное отражение
46	ПС 124.9.35-2П-102															
47	ПС 124.12.35-1П-101		1180		4,52	0,58	6,49	6,95	7,39	КП51	1	П8	2	М1	4	
48	ПС 124.12.35-1П-102						6,53	6,99	7,43	КП52	1					Зеркальное отражение
49	ПС 124.12.35-2П-101															Зеркальное отражение
50	ПС 124.12.35-2П-102															
51	ПС 124.18.35-1П-101		1780		6,82	0,88	9,80	10,49	11,17	КП53	1	П12	2	М1	4	
52	ПС 124.18.35-1П-102						9,85	10,54	11,22	КП54	1					Зеркальное отражение
53	ПС 124.18.35-2П-101															Зеркальное отражение
54	ПС 124.18.35-2П-102															
55	ПС 125.9.25-1П-101	12520	880	250	2,31	0,44	3,60	3,84	4,07	КП58	1	П2	2	М1	4	
56	ПС 125.9.25-1П-102						3,70	3,94	4,17	КП59	1					Зеркальное отражение
57	ПС 125.9.25-2П-101															Зеркальное отражение
58	ПС 125.9.25-2П-102															
59	ПС 125.12.25-1П-101		1180		3,10	0,59	4,84	5,15	5,46	КП60	1	П6	2	М1	4	
60	ПС 125.12.25-1П-102						4,96	5,27	5,58	КП61	1					Зеркальное отражение
61	ПС 125.12.25-2П-101															Зеркальное отражение
62	ПС 125.12.25-2П-102															
63	ПС 125.18.25-1П-101		1780		4,68	0,89	7,30	7,77	8,24	КП62	1	П10	2	М1	4	
64	ПС 125.18.25-1П-102						7,48	7,95	8,42	КП63	1					Зеркальное отражение
65	ПС 125.18.25-2П-101															Зеркальное отражение
66	ПС 125.18.25-2П-102															

Продолжение табл. 1

№ п/п	Марка панели	Размеры, мм: длина ℓ	высота h	толщина b	Расход материалов, $м^3$: бетон класса В15	раствор цементно-песчаный М100	Масса при относительной влажности 10 %, т: при плотности бетона, кг/$м^3$: 1000	1100	1200	Спецификация арматурных и закладных изделий на панель: пространственный каркас: марка	кол.	петля для подъема: марка	кол.	закладные изделия: марка	кол.	Примечание
67	ПС 12Б. 9.30 – 1П – 101	12570	880	300	2,9	0,44	4,28	4,57	4,85	КП67	1	П3	2	М1	4	зеркальное отражение
68	ПС 12Б. 9.30 – 1П – 102															
69	ПС 12Б. 9.30 – 2П – 101						4,31	4,60	4,88	КП68	1					зеркальное отражение
70	ПС 12Б. 9.30 – 2П – 102															
71	ПС 12Б. 12.30 – 1П – 101		1180		3,9	0,59	5,72	6,11	6,49	КП69	1	П7	2	М1	4	зеркальное отражение
72	ПС 12Б. 12.30 – 1П – 102															
73	ПС 12Б. 12.30 – 2П – 101						5,76	6,15	6,53	КП70	1					зеркальное отражение
74	ПС 12Б. 12.30 – 2П – 102															
75	ПС 12Б. 18.30 – 1П – 101		1780		5,8	0,89	8,64	9,23	9,81	КП71	1	П11	2	М1	4	зеркальное отражение
76	ПС 12Б. 18.30 – 1П – 102															
77	ПС 12Б. 18.30 – 2П – 101						8,69	9,28	9,86	КП72	1					зеркальное отражение
78	ПС 12Б. 18.30 – 2П – 102															
79	ПС 12Б. 9.35 – 1П – 101	12620	880	350	3,4	0,44	4,96	5,30	5,64	КП76	1	П4	2	М1	4	зеркальное отражение
80	ПС 12Б. 9.35 – 1П – 102															
81	ПС 12Б. 9.35 – 2П – 101						4,99	5,33	5,67	КП77	1					зеркальное отражение
82	ПС 12Б. 9.35 – 2П – 102															
83	ПС 12Б. 12.35 – 1П – 101		1180		4,6	0,59	6,64	7,09	7,56	КП78	1	П8	2	М1	4	зеркальное отражение
84	ПС 12Б. 12.35 – 1П – 102															
85	ПС 12Б. 12.35 – 2П – 101						6,67	7,13	7,59	КП79	1					зеркальное отражение
86	ПС 12Б. 12.35 – 2П – 102															
87	ПС 12Б. 18.35 – 1П – 101		1780		7,0	0,9	10,00	10,70	11,40	КП80	1	П12	2	М1	4	зеркальное отражение
88	ПС 12Б. 18.35 – 1П – 102															
89	ПС 12Б. 18.35 – 2П – 101						10,05	10,75	11,45	КП81	1					зеркальное отражение
90	ПС 12Б. 18.35 – 2П – 102															

Инв. № подл. | Подпись и дата | Взам. инв. №

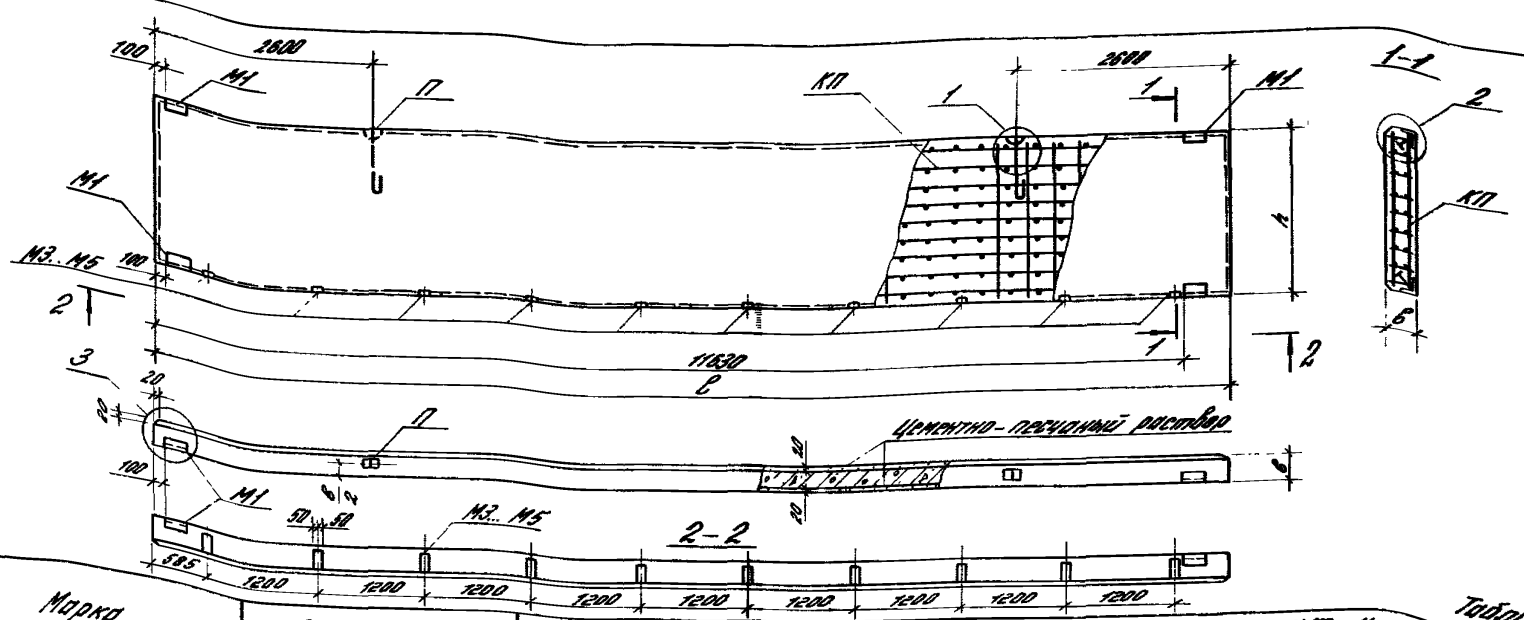

Таблица 2

N п/п	Марка панели	Размеры, мм: длина l	Размеры, мм: высота h	Размеры, мм: толщина в	Расход материалов, м³: бетон кл. В7,5	Расход материалов, м³: раствор цемент. песчан. м100	Масса при отпускной влажности 18%, т при плотности бетона, кг/м³: 1000	1100	1200	Спецификация арматурных и закладных изделий на панель: Пространств. каркас: Марка	Кол.	Петля для подъема: Марка	Кол.	Закладные изделия: Марка	Кол.	Закладные изделия: Марка	Кол.	Примечание
91	ПС 120. 9. 25-3П-23	11970	880	250	2,21	0,42	3,62	3,84	4,06	КП19	1	П2	2	М1	4	М3	10	
92	ПС 120. 9. 30-5П-23			300	2,74		4,25	4,52	4,80	КП20	1	П3	2			М4	10	
93	ПС 120 9. 35-6П-23			350	3,27		4,87	5,20	5,52	КП21	1	П4	2			М5	10	
	ПС 120 12. 25-3П-23		1180	250	2,97	0,56	4,81	5,11	5,41	КП22	1	П6	2	М1	4	М3	10	
	ПС 120. 12 30-5П-23			300	3,67		5,64	6,01	6,38	КП23	1	П7	2			М4	10	
96	ПС 120. 12. 35-6П-23			350	4,40		6,48	6,92	7,36	КП24	1	П8	2			М5	10	
97	ПС 120. 18. 25-3П-23		1780	250	4,47	0,85	7,26	7,71	8,15	КП25	1	П10	2	М1	4	М3	10	
98	ПС 120. 18. 30-5П-23			300	5,54		8,51	9,07	9,62	КП26	1	П11	2			М4	10	
99	ПС 120. 18. 35-6П-23			350	6,61		9,78	10,44	11,10	КП27	1	П12	2			М5	10	

1. Таблица 2 дана на 3-х листах
2. Узлы 1...3 см. докум. 1.432.1-22.1-1-170.
3. Арматурные и закладные изделия даны в выпуске 2
Ведомость расхода стали см. докум. 1.432.1-22.1-1-РС.
N п/п соответствует номеру панели по номенклатуре, в вып 0.

Зав. отд.	Смилянский	
Н. контр.	Рево	
ГИП	Рево	
Вед. инж.	Кузнецова	

1.432.1-22.1-1-020

Панель надоконная самонесущей стены при простенках l=1,2 м

Стадия	Лист	Листов
Р	1	3

ЦНИИПРОМЗ...

Продолжение табл. 2

№ п/п	Марка панели	Размеры, мм: длина l	Размеры, мм: высота h	Размеры, мм: толщина b	Расход материалов, м³: бетон кл. В 7,5	Расход материалов, м³: раствор цементн.-песчан. М100	Масса при отпускной влажности 18%, т: при плотности бетона, кг/м³: 1000	1100	1200	Спецификация арматурных и закладных изделий на панели: пространств. каркас: марка	кол.	Петля для подъема: марка	кол.	Закладные изделия: марка	кол.	Закладные изделия: марка	кол.	Примечание
100	ПС 123. 9. 25 – 3П – 231	12270	880	250	2,27	0,43	3,71	3,93	4,15	КП37	1	П2	2	М1	4	М3	10	
101	ПС 123. 9. 25 – 3П – 232																	зеркальное отражение
102	ПС 123. 12. 25 – 3П – 231		1180		3,03	0,58	4,92	5,23	5,53	КП38	1	П6	2					
103	ПС 123. 12. 25 – 3П – 232																	зеркальное отражение
104	ПС 123. 18. 25 – 3П – 231		1780		4,58	0,87	7,43	7,89	8,35	КП39	1	П10	2					
105	ПС 123. 18. 25 – 3П – 232																	зеркальное отражение
106	ПС 123. 9. 30 – 5П – 231	12320	880	300	2,82	0,43	4,36	4,65	4,93	КП46	1	П3	2	М1	4	М4	10	
107	ПС 123. 9. 30 – 5П – 232																	зеркальное отражение
108	ПС 123. 12. 30 – 5П – 231		1180		3,78	0,58	5,81	6,19	6,57	КП47	1	П7	2					
109	ПС 123. 12. 30 – 5П – 232																	зеркальное отражение
110	ПС 123. 18. 30 – 5П – 231		1780		5,70	0,88	8,76	9,33	9,90	КП48	1	П11	2					
111	ПС 123. 18. 30 – 5П – 232																	зеркальное отражение
112	ПС 124. 9. 35 – 6П – 231	12370	880	350	3,37	0,44	5,03	5,36	5,70	КП55	1	П4	2	М1	4	М5	10	
113	ПС 124. 9. 35 – 6П – 232																	зеркальное отражение
114	ПС 124. 12. 35 – 6П – 231		1180		4,52	0,58	6,70	7,16	7,60	КП56	1	П8	2					
115	ПС 124. 12. 35 – 6П – 232																	зеркальное отражение
116	ПС 124. 18. 35 – 6П – 231		1780		6,82	0,88	10,09	10,78	11,46	КП57	1	П12	2					
117	ПС 124. 18. 35 – 6П – 232																	зеркальное отражение

Инв. № подл. | Подпись и дата | Взам. инв. №

Продолжение таблицы 2

№ п/п	Марка панели	Размеры, мм			Расход материалов на 1 панель		Масса при отпускной влажности 18%, т			Спецификация арматурных и закладных изделий на панель								Примечание
		Длина	Высота	Толщина	Бетон кл. В7,5	Раствор цементно-песчан. М100	при плотности бетона, кг/м³			Пространств. каркас		Петля для подъёма		Закладные изделия				
							1050	1100	1200	Марка	Кол.	Марка	Кол.	Марка	Кол.	Марка	Кол.	
118	ПС 125. 9. 25 – 3П – 231	12520	880	250	2,31	0,44	3,77	4,01	4,24	КП84	1	П2	2	М1	4	М3	10	
119	ПС 125. 9. 25 – 3П – 232																	Зеркальное отражение
120	ПС 125. 12, 25 – 3П – 231		1180		3,11	0,59	5,04	5,35	5,66	КП85	1	П6	2					
121	ПС 125. 12, 25 – 3П – 232																	Зеркальное отражение
122	ПС 125. 18, 25 – 3П – 231		1780		4,70	0,89	7,58	8,05	8,52	КП86	1	П10	2					
123	ПС 125. 18. 25 – 3П – 232																	Зеркальное отражение
124	ПС 126. 9. 30 – 5П – 231	12570	880	300	2,88	0,44	4,46	4,75	5,03	КП73	1	П3	2	М1	4	М4	10	
125	ПС 126. 9. 30 – 5П – 232																	Зеркальное отражение
126	ПС 126. 12. 30 – 5П – 231		1180		3,85	0,59	5,93	6,32	6,70	КП74	1	П7	2					
127	ПС 126. 12. 30 – 5П – 232																	Зеркальное отражение
128	ПС 126. 18. 30 – 5П – 231		1780		5,82	0,89	8,93	9,52	10,10	КП75	1	П11	2					
129	ПС 126. 18. 30 – 5П – 232																	Зеркальное отражение
130	ПС 126. 9. 35 – 6П – 231	12620	880	350	3,44	0,44	5,13	5,47	5,81	КП82	1	П4	2	М1	4	М5	10	
131	ПС 126. 9. 35 – 6П – 232																	Зеркальное отражение
132	ПС 126. 12. 35 – 6П – 231		1180		4,62	0,59	6,84	7,30	7,76	КП83	1	П8	2					
133	ПС 126. 12, 35 – 6П – 232																	Зеркальное отражение
134	ПС 126. 18. 35 – 6П – 231		1780		6,96	0,90	10,30	10,99	11,69	КП84	1	П12	2					
135	ПС 126. 18. 35 – 6П – 232																	Зеркальное отражение

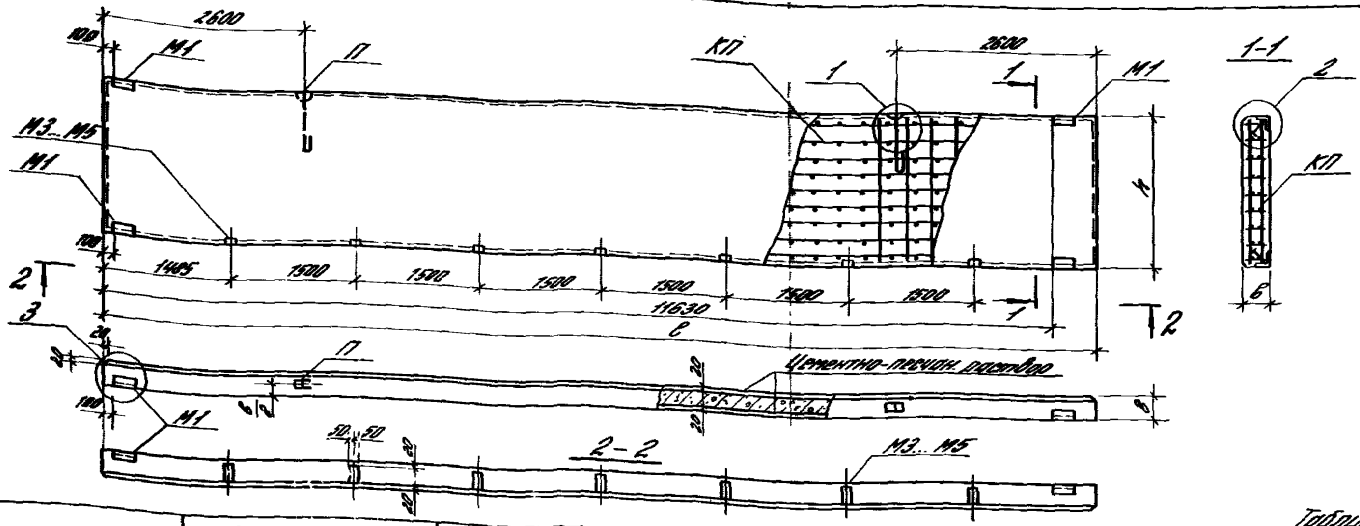

Таблица 3

N п/п	Марка панели	Размеры, мм: длина l	высота h	толщина b	Расход материалов, м³: бетон кл. 67,5	раствор цемент песчан М 100	Масса при отпускной влажности 18%, т: при плотности бетона, кг/м³ 1000	1100	1200	Спецификация арматурных и закладных изделий на панель: Пространств. каркас Марка	Кол.	Петля для подъема Марка	Кол.	Закладные изделия Марка	Кол.	Марка	Кол.	Примечание
136	ПС 120.9.25-3П-24	11970	880	250	2,21	0,42	3,62	3,84	4,06	КП19	1	П2	2	М1	4	М3	7	
137	ПС 120.9.30-5П-24			300	2,74		4,24	4,51	4,79	КП20	1	П3	2			М4	7	
138	ПС 120.9.35-6П-24			350	3,27		4,87	5,20	5,52	КП21	1	П4	2			М5	7	
139	ПС 120.12.25-3П-24		1180	250	2,97	0,56	4,80	5,10	5,40	КП22	1	П6	2	М1	4	М3	7	
140	ПС 120.12.30-5П-24			300	3,67		5,64	6,01	6,38	КП23	1	П7	2			М4	7	
141	ПС 120.12.35-6П-24			350	4,40		6,47	6,91	7,35	КП24	1	П8	2			М5	7	
142	ПС 120.18.25-3П-24		1780	250	4,47	0,85	7,25	7,70	8,14	КП25	1	П10	2	М1	4	М3	7	
143	ПС 120.18.30-5П-24			300	5,54		8,50	9,06	9,61	КП26	1	П11	2			М4	7	
144	ПС 120.18.35-6П-24			350	6,61		9,77	10,41	11,11	КП27	1	П12	2			М5	7	

1. Таблица 3 дана на 3-х листах.
2. Узлы 1...3 см. докум. 1.432.1-22.1-1-170.
3. Арматурные и закладные изделия даны в выпуске 2.
4. Ведомость расхода стали см. докум. 1.432.1-22.1-1-РС.
5. N п/п соответствует номеру панели по номенклатуре.

Зав. отд.	Смильский	
Н. контр.	Рево	
Гип	Рево	
Вед. ин.	Кузнецова	

1.432.1-22.1-1-030

Панель надоконная самонесущей стены при простенках l=3,0 м

Стадия	Лист	Листов
Р	1	3

ЦНИИПРОМЗДАНИЙ

Продолжение таблицы 3

№ п/п	Марка панели	Размеры, мм			Расход материалов, м³		Масса при отпускной влажности 18%, т			Спецификация арматурных и закладных изделий на панель								Примечание
		Длина	Высота	Толщина	Бетон кл. В7,5	Раствор цементно-песчан. М100	При плотности бетона, кг/м³			Пространств. каркас		Петля для подъема		Закладные изделия				
		ℓ	h	δ			1000	1100	1200	Марка	Кол.	Марка	Кол.	Марка	Кол.	Марка	Кол.	
145	ПС 123.9.25–3П–241	12270	880	250	2,27	0,43	3,70	3,92	4,15	КП37	1	П2	2	М1	4	М3	7	Зеркальное отражение
146	ПС 123.9.25–3П–242																	
147	ПС 123.12.25–3П–241		1180		3,03	0,58	4,92	5,23	5,53	КП38	1	П6	2					Зеркальное отражение
148	ПС 123.12.25–3П–242																	
149	ПС 123.18.25–3П–241		1780		4,58	0,87	7,42	7,88	8,34	КП39	1	П10	2					Зеркальное отражение
150	ПС 123.18.25–3П–242																	
151	ПС 123.9.30–5П–241	12320	880	300	2,82	0,43	4,36	4,65	4,93	КП46	1	П3	2	М1	4	М4	7	Зеркальное отражение
152	ПС 123.9.30–5П–242																	
153	ПС 123.12.30–5П–241		1180		3,78	0,58	5,81	6,19	6,57	КП47	1	П7	2					Зеркальное отражение
154	ПС 123.12.30–5П–242																	
155	ПС 123.18.30–5П–241		1780		5,70	0,86	8,76	9,33	9,90	КП48	1	П11	2					Зеркальное отражение
156	ПС 123.18.30–5П–242																	
157	ПС 124.9.35–6П–241	12370	880	350	3,37	0,44	5,02	5,35	5,69	КП55	1	П4	2	М1	4	М5	7	Зеркальное отражение
158	ПС 124.9.35–6П–242																	
159	ПС 124.12.35–6П–241		1180		4,52	0,58	6,69	7,15	7,59	КП56	1	П8	2					Зеркальное отражение
160	ПС 124.12.35–6П–242																	
161	ПС 124.18.35–6П–241		1780		6,82	0,88	10,09	10,78	11,46	КП57	1	П12	2					Зеркальное отражение
162	ПС 124.18.35–6П–242																	

Продолжение таблицы 3

№ п/п	Марка панели	Размеры, мм			Расход материалов на 1 м³		Масса при отпускной влажности 18%, при плотности бетона, кг/м³			Спецификация арматурных и закладных изделий на панель								Примечание
		Длина	Высота	Толщина	Бетон кл. В7,5	Раствор цементно-песчан. М100	1000	1100	1200	Пространств. каркас		Петля для подъёма		Закладные изделия				
		ℓ	h	δ						Марка	Кол.	Марка	Кол.	Марка	Кол.	Марка	Кол.	
163	ПС 125.9.25 – 3П – 241	12520	880	250	2,31	0,44	3,77	4,01	4,24	КП64	1	П2	2	М1	4	М3	7	
164	ПС 125.9.25 – 3П – 242																	Зеркальное отражение
165	ПС 125.12.25 – 3П – 241		1180		3,11	0,59	5,03	5,34	5,65	КП65	1	П6	2					
166	ПС 125.12.25 – 3П – 242																	Зеркальное отражение
167	ПС 125.18.25 – 3П – 241		1780		4,70	0,89	7,58	8,05	8,52	КП66	1	П10	2					
168	ПС 125.18.25 – 3П – 242																	Зеркальное отражение
169	ПС 126.9.30 – 5П – 241	12570	880	300	2,88	0,44	4,45	4,74	5,02	КП73	1	П3	2	М1	4	М4	7	
170	ПС 126.9.30 – 5П – 242																	Зеркальное отражение
171	ПС 126.12.30 – 5П – 241		1180		3,85	0,59	5,92	6,31	6,68	КП74	1	П7	2					
172	ПС 126.12.30 – 5П – 242																	Зеркальное отражение
173	ПС 126.18.30 – 5П – 241		1780		5,82	0,89	8,92	9,51	10,09	КП75	1	П11	2					
174	ПС 126.18.30 – 5П – 242																	Зеркальное отражение
175	ПС 126.9.35 – 6П – 241	12620	880	350	3,44	0,44	5,13	5,47	5,81	КП82	1	П4	2	М1	4	М5	7	
176	ПС 126.9.35 – 6П – 242																	Зеркальное отражение
177	ПС 126.12.35 – 6П – 241		1180		4,62	0,59	6,83	7,29	7,75	КП83	1	П8	2					
178	ПС 126.12.35 – 6П – 242																	Зеркальное отражение
179	ПС 126.18.35 – 6П – 241		1780		6,96	0,90	10,29	10,98	11,68	КП84	1	П12	2					
180	ПС 126.18.35 – 6П – 242																	Зеркальное отражение

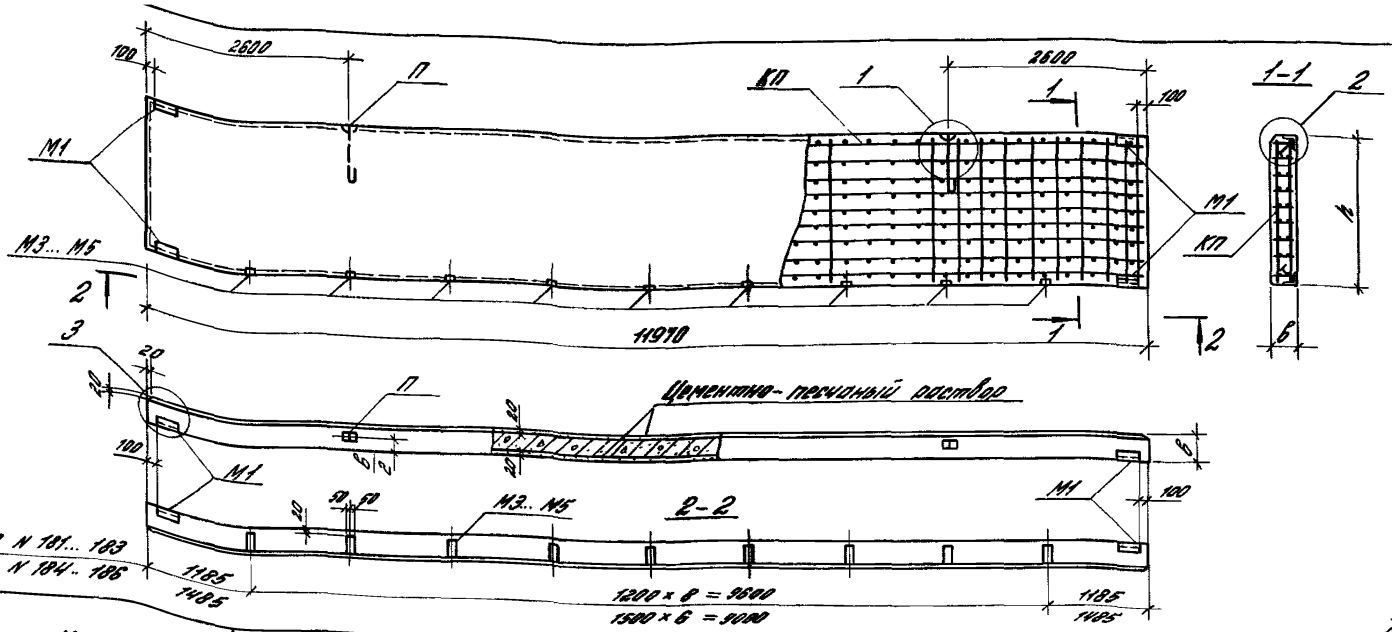

Таблица 4

N п/п	Марка панели	Размеры, мм: длина l	Размеры, мм: высота h	Размеры, мм: толщина b	Расход материалов, м³: бетон кл. 87,5	Расход материалов, м³: раствор цемент песчан. М100	Масса при отпускной влажности 18%, т при плотности бетона, кг/м³: 1000	1100	1200	Спецификация арматурных и закладных изделий на панель: Пространств. каркас: Марка	Кол.	Петля для подъема: Марка	Кол.	Закладные изделия: Марка	Кол.	Закладные изделия: Марка	Кол.	Примечание
181	ПС 120.9.25-3П-21	11970	880	250	2,21	0,42	3,62	3,84	4,06	КП19	1	П2	2	М1	4	М3	9	
182	ПС 120.12.25-3П-22		1180		2,97	0,56	4,81	5,11	5,41	КП22	1	П6	2					
183	ПС 120.18.25-3П-21		1780		4,47	0,85	5,25	7,70	8,14	КП25	1	П10	2					
184	ПС 120.9.25-3П-22		880		2,21	0,42	3,62	3,84	4,06	КП19	1	П2	2			М3	7	
185	ПС 120.12.25-3П-21		1180		2,97	0,56	4,80	5,10	5,40	КП22	1	П6	2					
186	ПС 120.18.25-3П-22		1780		4,47	0,85	7,25	7,70	8,14	КП25	1	П10	2					

1. Узлы 1..3 см докум. 1.432.1-22.1-1-170
2. Арматурные и закладные изделия даны в выпуске 2.
3. Ведомость расхода стали см. докум 1.432.1-22.1-1-рс.
4. N п/п соответствует N панели по номенклатуре, Вып. 0.

Инв. № подл. | Подпись и дата | Взам. инв. №

Зав. отд.	Смилянский	
Н. контр.	Лево	
ГИП	Лево	
Вед. ин.	Кузнецова	

1.432.1-22.1-1-040

Панель надоконная навесной стены при шаге импостов l = 1,2 и 1,5 м

Стадия	Лист	Листов
Р		1

ЦНИИПРОМЗДАНИЙ

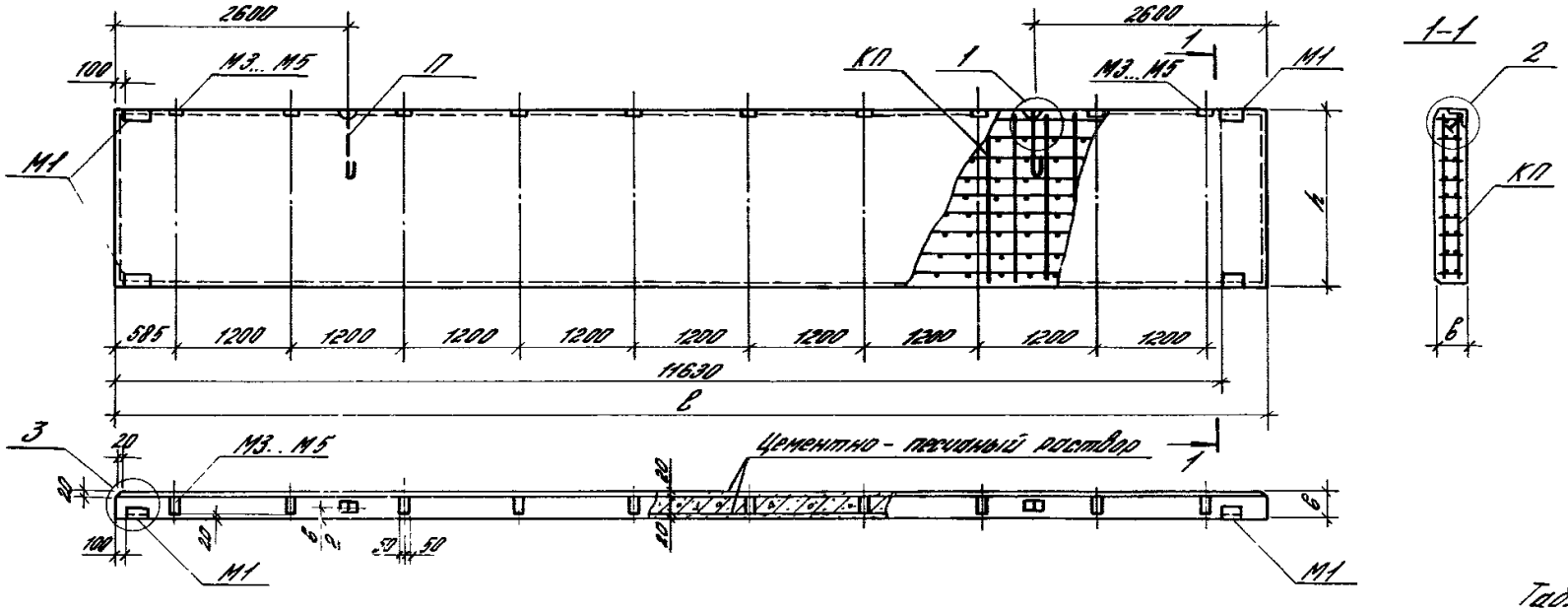

Таблица 5

N п/п	Марка панели	Размеры, мм: длина l	высота h	толщина в	Расход материалов, м³: бетон кл. В7,5	раствор цемент. песчан. м 100	Масса при отпускной влажности 18%, т при плотности бетона, кг/м³: 1000	1100	1200	Спецификация арматурных и закладных изделий на панель: Пространств. каркас: Марка	Кол.	Петля для подъема: Марка	Кол.	Закладные изделия: Марка	Кол.	Марка	Кол.	Примечание
187	ПС 120.9.25-3П-33	11970	880	250	2,21	0,42	3,62	3,84	4,86	КП19	1	П2	2	М1	4	М3	10	
188	ПС 120.9.30-5П-33			300	2,74		4,24	4,51	4,79	КП20	1	П3	2			М4	10	
189	ПС 120.9.35-6П-33			350	3,27		4,87	5,20	5,52	КП21	1	П4	2			М5	10	
190	ПС 120.12.25-3П-33		1180	250	2,97	0,56	4,60	5,10	5,40	КП22	1	П6	2	М1	4	М3	10	
191	ПС 120.12.30-5П-33			300	3,67		5,64	6,01	6,38	КП23	1	П7	2			М4	10	
192	ПС 120.12.35-6П-33			350	4,40		6,47	6,91	7,35	КП24	1	П8	2			М5	10	
193	ПС 120.18.25-3П-33		1780	250	4,47	0,85	7,25	7,70	8,14	КП25	1	П10	2	М1	4	М3	10	
194	ПС 120.18.30-5П-33			300	5,54		8,51	9,07	9,62	КП26	1	П11	2			М4	10	
195	ПС 120.18.35-6П-33			350	6,61		9,78	10,44	11,10	КП27	1	П12	2			М5	10	

1. Таблица 5 дана на 3-х листах.
2. Узлы 1...3 см. докум. 1.432.1-22.1-1-170.
3. Арматурные и закладные изделия даны в вып. 2.
4. Ведомость расхода стали см. докум. 1.432.1-22.1-1-РС.
5. N п/п соответствует номеру панели по номенклатуре.

Зав. отд.	Смилянская	
Гл. контр.	Рево	
Гл. инж.	Рево	
Ст. инж.	Кузнецова	

1.432.1-22.1-1-050

Панель подоконная самонесущей стены при простенках l=1,2 м

Стадия	Лист	Листов
Р	1	3

ЦНИИПРОМЗДАНИЙ

Продолжение таблицы 5

№ п/п	Марка панели	Размеры, мм: Длина l	Высота h	Толщина δ	Расход материалов, м³: Бетон кл В7,5	Раствор цементно-песчан. М100	Масса при отпускной влажности 18%, т: при плотности бетона, кг/м³: 1000	1100	1200	Спецификация арматурных и закладных изделий на панель: Пространств. каркас: Марка	Кол.	Петля для подъёма: Марка	Кол.	Закладные изделия: Марка	Кол.	Марка	Кол.	Примечание
196	ПС 123.9.25-3П-331	12270	880	250	2,27	0,43	3,70	3,92	4,15	КП37	1	П2	2	П1	4	П3	10	
197	ПС 123.9.25-3П-332																	Зеркальное отражение
198	ПС 123.12.25-3П-331		1180		3,03	0,58	4,92	5,23	5,53	КП38	1	П6	2					
199	ПС 123.12.25-3П-332																	Зеркальное отражение
200	ПС 123.18.25-3П-331		1780		4,58	0,87	7,42	7,88	8,34	КП39	1	П10	2					
201	ПС 123.18.25-3П-332																	Зеркальное отражение
202	ПС 123.9.30-5П-331	12320	880	300	2,82	0,43	4,36	4,65	4,93	КП46	1	П3	2	П1	4	П4	10	
203	ПС 123.9.30-5П-332																	Зеркальное отражение
204	ПС 123.12.30-5П-331		1180		3,78	0,58	5,81	6,19	6,57	КП47	1	П7	2					
205	ПС 123.12.30-5П-332																	Зеркальное отражение
206	ПС 123.18.30-5П-331		1780		5,70	0,88	8,76	9,33	9,90	КП48	1	П11	2					
207	ПС 123.18.30-5П-332																	Зеркальное отражение
208	ПС 123.9.35-6П-331	12370	880	350	3,37	0,44	5,03	5,36	5,70	КП55	1	П4	2	П1	4	П5	10	
209	ПС 123.9.35-6П-332																	Зеркальное отражение
210	ПС 123.12.35-6П-331		1180		4,52	0,58	6,69	7,15	7,59	КП56	1	П8	2					
211	ПС 123.12.35-6П-332																	Зеркальное отражение
212	ПС 123.18.35-6П-331		1780		6,82	0,88	10,09	10,78	11,46	КП57	1	П12	2					
213	ПС 123.18.35-6П-332																	Зеркальное отражение

Продолжение таблицы 5

№ п/п	Марка панели	Размеры, мм: Длина, l	Высота, h	Толщина, b	Расход материалов, м³: Бетон кл. В7,5	Раствор цемент.-песчан. М100	Масса при отпускной влажности 18%, т: При плотности бетона, кг/м³: 1000	1100	1200	Спецификация арматурных и закладных изделий на панель: Пространств. каркас: Марка	Кол.	Петля для подъёма: Марка	Кол.	Закладные изделия: Марка	Кол.	Марка	Кол.	Примечание
214	ПС 125.9.25-3П-331	12520	880	250	2,31	0,44	3,77	4,01	4,24	КП64	1	П2	2	М1	4	М3	10	
215	ПС 125.9.25-3П-332																	Зеркальное отражение
216	ПС 125.12.25-3П-331		1180		3,11	0,59	5,03	5,34	5,65	КП65	1	П6	2					
217	ПС 125.12.25-3П-332																	Зеркальное отражение
218	ПС 125.18.25-3П-331		1780		4,70	0,89	7,58	8,05	8,52	КП66	1	П10	2					
219	ПС 125.18.25-3П-332																	Зеркальное отражение
220	ПС 126.9.30-5П-331	12570	880	300	2,88	0,44	4,45	4,74	5,02	КП73	1	П3	2	М1	4	М4	10	
221	ПС 126.9.30-5П-332																	Зеркальное отражение
222	ПС 126.12.30-5П-331		1180		3,85	0,59	5,92	6,31	6,69	КП74	1	П7	2					
223	ПС 126.12.30-5П-332																	Зеркальное отражение
224	ПС 126.18.30-5П-331		1780		5,82	0,89	8,92	9,51	10,09	КП75	1	П11	2					
225	ПС 126.18.30-5П-332																	Зеркальное отражение
226	ПС 126.9.35-6П-331	12620	880	350	3,44	0,44	5,13	5,47	5,81	КП82	1	П4	2	М1	4	М5	10	
227	ПС 126.9.35-6П-332																	Зеркальное отражение
228	ПС 126.12.35-6П-331		1480		4,62	0,59	6,84	7,30	7,76	КП83	1	П8	2					
229	ПС 126.12.35-6П-332																	Зеркальное отражение
230	ПС 126.18.35-6П-331		1780		6,96	0,90	10,30	10,99	11,69	КП84	1	П12	2					
231	ПС 126.18.35-6П-332																	Зеркальное отражение

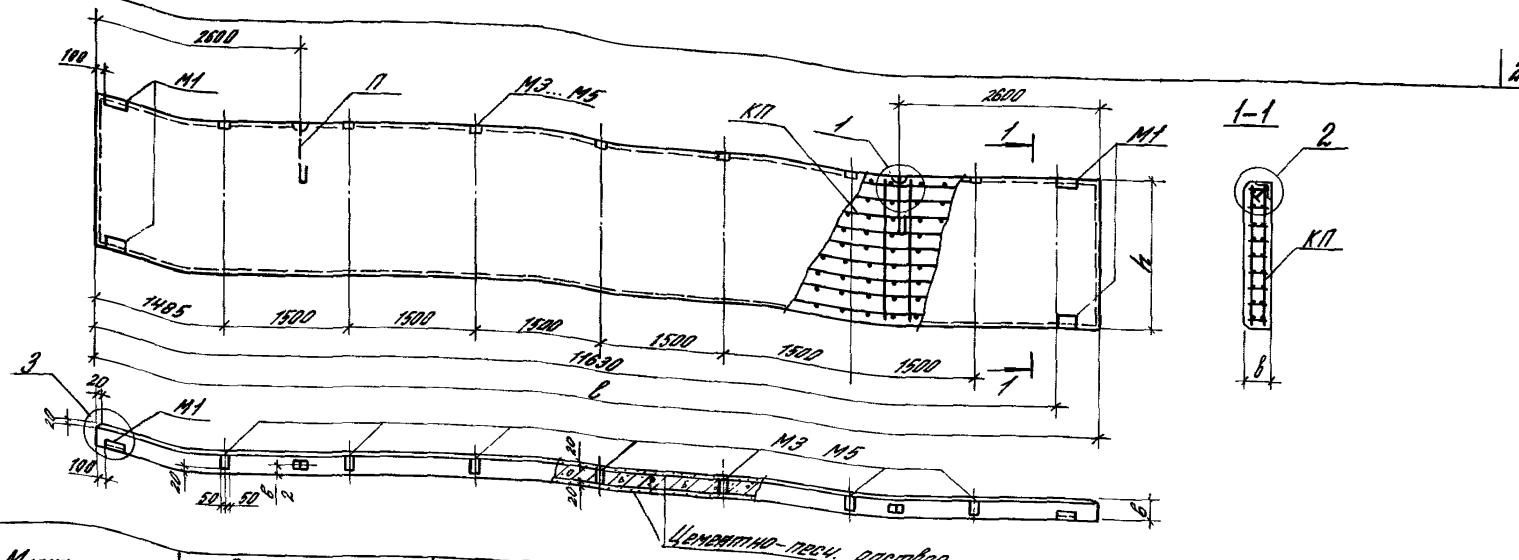

Таблица 6

N п/п	Марка панели	Размеры, мм: длина с	высота h	толщина в	Расход материалов, м³: бетон кл В7,5	раствор цемент.-песчан. М 100	Масса при отпускной влажности 18%, т: при плотности бетона, кг/м³ 1000	1100	1200	Спецификация арматурных и закладных изделий на панель: Пространств. каркас Марка	Кол.	Петля для подъема Марка	Кол.	Закладные изделия Марка	Кол.	Марка	Кол.	Примечание
232	ПС 120.9.25-30-34	11970	880	250	2,21	0,42	3,61	3,83	4,05	КП19	1	П2	2	М1	4	М3	7	
233	ПС 120.9.30-50-34			300	2,74		4,24	4,51	4,79	КП20	1	П3	2			М4	7	
234	ПС 120.9.35-60-34			350	3,27		4,86	5,19	5,51	КП21	1	П4	2			М5	7	
235	ПС 120.12.25-30-34		1180	250	2,97	0,56	4,80	5,10	5,40	КП22	1	П6	2			М3	7	
236	ПС 120.12.30-50-34			300	3,57		5,63	6,00	6,37	КП23	1	П7	2			М4	7	
237	ПС 120.12.35-60-34			350	4,40		6,47	6,91	7,35	КП24	1	П8	2			М5	7	
238	ПС 120.18.25-30-34		1780	250	4,47	0,85	7,25	7,70	8,14	КП25	1	П10	2			М3	7	
239	ПС 120.18.30-50-34			300	5,54		8,50	9,06	9,61	КП26	1	П11	2			М4	7	
240	ПС 120.18.35-60-34			350	6,61		9,77	10,43	11,09	КП27	1	П12	2			М5	7	

1. Таблица 6 дана на 3-х листах.
2. Узлы 1...3 см. докум. 1.432.1-22.1-1-170.
3. Арматурные и закладные изделия даны в вып. 2.
4. Ведомость расхода стали см. докум 1432.1-22.1-1-РС.
5. N п/п соответствует номеру панели по номенклатуре, вып. 0.

Зав. отд.	Смирнягин	
Н. контр.	Ярко	
СИП	Ярко	
Ст. инж.	Кузнецова	

1432.1-22.1-1-080

Панель подоконная самонесущей стены при простенках с=30 см

Стадия	Лист	Листов
Р	1	3

ЦНИИПРОМЗДАНИЙ

Продолжение табл. 6

N п/п	Марка панели	Размеры, мм: длина c	высота h	толщина b	Расход материалов, м³: бетон кл. В15	раствор цементно-песчан. М100	Масса при отпускной влажности 18%, т при плотности бетона, кг/м³: 1000	1100	1200	Спецификация арматурных и закладных изделий на панель: Пространств. каркас Марка	Кол.	Петля для подъема Марка	Кол.	Закладные изделия Марка	Кол.	Марка	Кол.	Примечание
241	ПС 123.9.25-3П-341	12270	880	250	2,27	0,43	3,70	3,92	4,15	КП37	1	П2	2	М1	4	М3	7	
242	ПС 123.9.25-3П-342																	Зеркальное отражение
243	ПС 123.12.25-3П-341		1180		3,03	0,58	4,91	5,22	5,52	КП38	1	П6	2					
244	ПС 123.12.25-3П-342																	Зеркальное отражение
245	ПС 123.18.25-3П-341		1780		4,58	0,87	7,42	7,88	8,34	КП39	1	П10	2					
246	ПС 123.18.25-3П-342																	Зеркальное отражение
247	ПС 123.9.30-5П-341	12320	880	300	2,82	0,43	4,35	4,64	4,92	КП46	1	П3	2	М1	4	М4	7	
248	ПС 123.9.30-5П-342																	Зеркальное отражение
249	ПС 123.12.30-5П-341		1180		3,78	0,58	5,80	6,18	6,58	КП47	1	П7	2					
250	ПС 123.12.30-5П-342																	Зеркальное отражение
251	ПС 123.18.30-5П-341		1780		5,70	0,88	8,75	9,32	9,89	КП48	1	П11	2					
252	ПС 123.18.30-5П-342																	Зеркальное отражение
253	ПС 124.9.35-6П-341	12370	880	350	3,37	0,44	5,02	5,35	5,69	КП53	1	П4	2	М1	4	М5	7	
254	ПС 124.9.35-6П-342																	Зеркальное отражение
255	ПС 124.12.35-6П-341		1180		4,52	0,58	6,69	7,15	7,59	КП56	1	П8	2					
256	ПС 124.12.35-6П-342																	Зеркальное отражение
257	ПС 124.18.35-6П-341		1780		6,82	0,88	10,08	10,77	11,45	КП57	1	П12	2					
258	ПС 124.18.35-6П-342																	Зеркальное отражение

Продолжение табл. 6

N п/п	Марка панели	Размеры, мм: длина l	высота h	толщина b	Расход материалов, м³: бетон кл. В15	раствор цементно-песчаный (М100)	Масса при отпускной влажности 8%, т: при плотности бетона, кг/м³: 1000	1100	1200	Спецификация арматурных и закладных изделий на панель: Пространственный каркас: Марка	Кол.	Петля для подъема: Марка	Кол.	Закладные изделия: Марка	Кол.	Марка	Кол.	Примечание
259	ПС 125 9. 25-3П-341	12520	880	250	2,31	0,44	3,78	4,00	4,23	КП64	1	П2	2	М1	4	М3	7	Зеркальное отражение
260	ПС 125 9. 25-3П-342																	
261	ПС 125 12. 25-3П-341		1180		3,11	0,59	5,03	5,34	5,65	КП65	1	П6	2					Зеркальное отражение
262	ПС 125 12 25-3П-342																	
263	ПС 125 18. 25-3П-341		1780		4,68	0,90	7,57	8,04	8,51	КП66	1	П10	2					Зеркальное отражение
264	ПС 125. 18. 25-3П-342																	
265	ПС 126 9. 30-5П-341	12570	880	300	2,88	0,44	4,44	4,74	5,02	КП73	1	П3	2	М1	4	М4	7	Зеркальное отражение
266	ПС 126 9 30-5П-342																	
267	ПС 126. 12. 30-5П-341		1180		3,85	0,59	5,92	6,31	6,69	КП74	1	П7	2					Зеркальное отражение
268	ПС 126 12 30-5П-342																	
269	ПС 126 18 30-5П-341		1780		5,82	0,89	8,92	9,51	10,09	КП75	1	П11	2					Зеркальное отражение
270	ПС 126 18 30-5П-342																	
271	ПС 126 9. 35-6П-341	12620	880	350	3,44	0,45	5,12	5,46	5,80	КП82	1	П4	2	М1	4	М5	7	Зеркальное отражение
272	ПС 126 9 35-6П-342																	
273	ПС 126 12 35-6П-341		1180		4,62	0,59	6,83	7,29	7,75	КП83	1	П8	2					Зеркальное отражение
274	ПС 126 12 35-6П-342																	
275	ПС 126 18 35-6П-341		1780		6,96	0,90	10,29	10,98	11,68	КП84	1	П12	2					Зеркальное отражение
276	ПС 126 18 35-6П-342																	

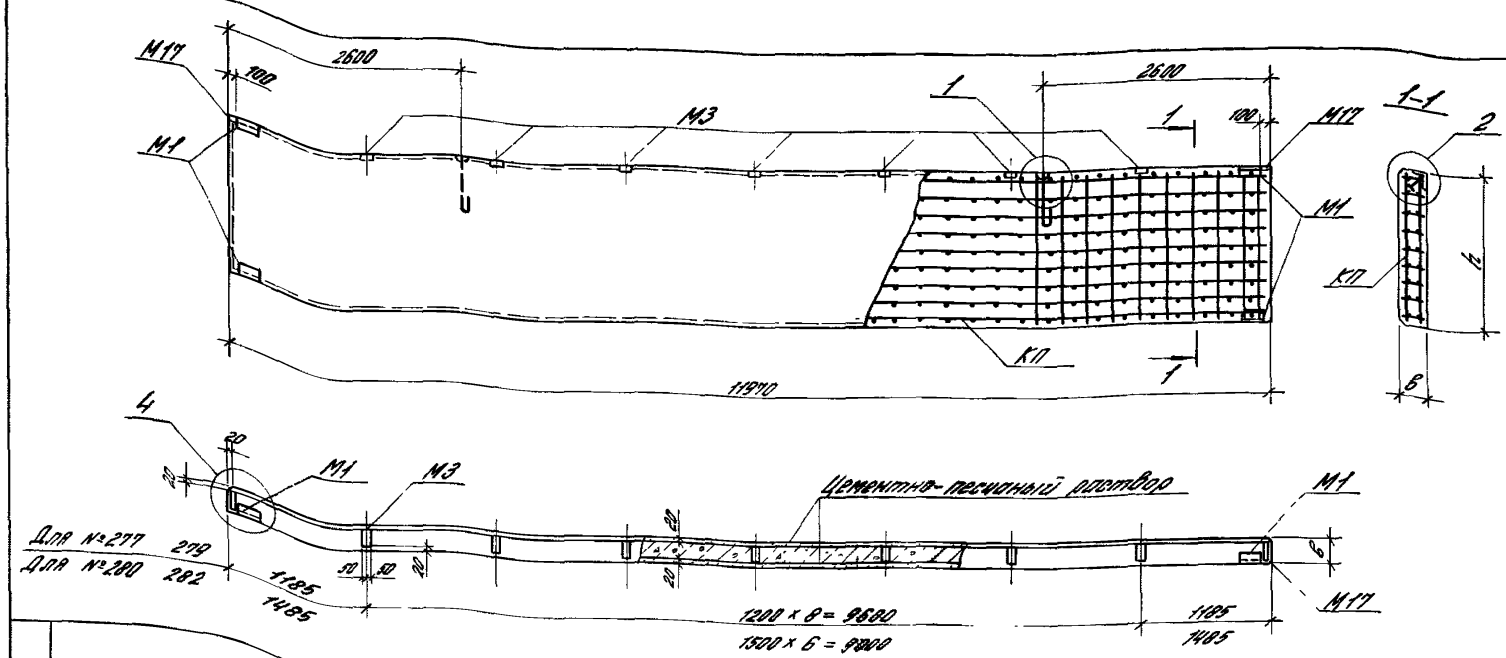

Таблица 7

N п/п	Марка панели	Размеры, мм: длина l	Размеры, мм: высота h	Размеры, мм: толщина $в$	Расход материалов, м³: бетон кл 87,5	Расход материалов, м³: раствор цемент. песчан М100	Масса при отпускной влажности 18%, т при плотности бетона, кг/м³: 1000	1100	1200	Спецификация арматурных и закладных изделий на панель: Пространств каркас: Марка	Кол	Петля для подъема: Марка	Кол.	Закладные изделия: Марка	Кол.	Закладные изделия: Марка	Кол.	Примечание
277	ПС 120 9. 25 - 3П - 31	11970	880	250	2,21	0,42	3,62	3,84	4,06	КП19	1	П2	2	М1 М17	4 2	М3	9	
278	ПС 120 12. 25 - 3П - 31		1180		2,97	0,56	4,80	5,10	5,40	КП22	1	П6	2					
279	ПС 120. 18 25 - 3П - 31		1780		4,47	0,85	7,25	7,70	8,14	КП25	1	П10	2					
280	ПС 120 9 25 - 3П - 32		880		2,21	0,42	3,61	3,83	4,05	КП19	1	П2	2			М3	7	
281	ПС 120. 12. 25 - 3П - 32		1180		2,97	0,56	4,80	5,10	5,40	КП22	1	П6	2					
282	ПС 120. 18 25 - 3П - 32		1780		4,47	0,85	7,25	7,70	8,14	КП25	1	П10	2					

1. Узлы 1, 2 и 4 см. докум. 1.432 1-22. 1-1-170.
2. Арматурные и закладные изделия даны в выпуске 2
3. Ведомость расхода стали см докум. 1432. 1-22. 1-1- РС.
4. N п/п соответствует N панели по номенклатуре, вып. 0

Инв. отд.	Смилянский	
Гл. контр.	Рево	
Гл. инж.	Рево	
Нед. инж.	Кузнецова	

1 432.1-22.1-1-070

Панель подоконная навесной стены при шаге импостов l = 1,2 и 1,5 м

Стадия	Лист	Листов
Р		1

ЦНИИПРОМЗДАНИЙ

Инв. N подл. | Подпись и дата | Взам. инв. N

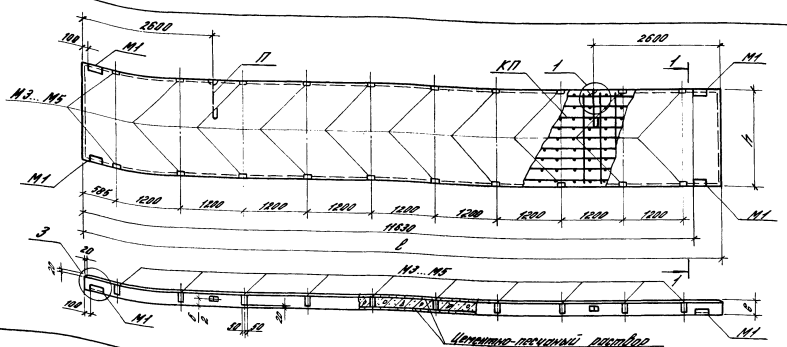

Таблица 8

N п/п	Марка панели	Размеры, мм: длина ℓ	высота h	толщина δ	Расход материалов на 1 м³: бетона кл.В15	расход цемента марки М 400	Масса при влажности 12 %, т: при плотности бетона, кг/м³: 1000	1100	1200	Спецификация арматурных и закладных изделий на панель: пространств. каркас: Марка	Кол.	плоск. сетка: Марка	Кол.	Закладные изделия: Марка	Кол.	Марка	Кол.	Примечание
283	ПС 120.9.25-3П-43	11970	880	250	2,21	0,42	3,84	3,86	4,08	КП19	1	П2	2	М1	4	М3	20	
284	ПС 120.9.30-5П-43			300	2,74		4,27	4,69	4,82	КП20	1	П3	2			М4	20	
285	ПС 120.12.25-3П-43			350	3,27		4,90	5,23	5,55	КП21	1	П4	2			М5	20	
287	ПС 120.12.30-5П-43		1180	250	2,97	0,56	4,82	5,12	5,42	КП22	1	П6	2			М3	20	
288	ПС 120.12.35-6П-43			300	3,67		5,66	6,03	6,40	КП23	1	П7	2			М4	20	
289	ПС 120.18.25-3П-43			350	4,40		6,50	6,94	7,38	КП24	1	П8	2			М5	20	
290	ПС 120.18.30-5П-43		1780	250	4,47	0,85	7,27	7,72	8,12	КП25	1	П10	2			М3	20	
291	ПС 120.18.35-6П-43			300	5,54		8,53	8,89	9,64	КП26	1	П11	2			М4	20	
				350	6,61		9,80	10,44	11,14	КП27	1	П12	2			М5	20	

1. Таблица 8 дана на 3-х листах.
2. Узлы 1...3 см. докум. 1.432.1-22.1-1-170.
3. Арматурные и закладные изделия даны в вып. 2.
4. Ведомость расхода стали см. докум. 1.432.1-22.1-1 РС.
5. N п/п соответствует номеру панели по номенклатуре, вып. 0.

Гл.инж.	Стогний		
Н.отд.	Лебо		
Нач.	Лебо		
Исполн.	Ломакова		

1.432.1-22.1-1-080

Панель межэтажная самонесущей стены при пролетах 6 = 1,2 м

Стадия	Лист	Листов
Р	1	3

ЦИНИПРОМЗДАНИЙ

Продолжение табл. 8

N п/п	Марка панели	Размеры, мм: длина a	высота h	толщина δ	Расход материалов, м³: бетон кл. В25	раствор цементно-песчан. М100	Масса при отпускной влажности 10%, т: при плотности бетона, кг/м³: 1000	1100	1200	Спецификация арматурных и закладных изделий на панель: Пространств. каркас: Марка	Кол.	Петля для подъема: Марка	Кол.	Закладные изделия: Марка	Кол.	Марка	Кол.	Примечание
292	ПС 123.9.25-3П-4У	12270	880	250	2,27	0,43	3,72	3,94	4,17	КП37	1	П2	2	М1	4	М3	20	
293	ПС 123.9.25-3П-4Ф																	Зеркальное отражение
294	ПС 123.12.25-3П-4У		1180		3,03	0,58	4,94	5,25	5,55	КП38	1	П6	2					
295	ПС 123.12.25-3П-4Ф																	Зеркальное отражение
296	ПС 123.18.25-3П-4У		1780		4,58	0,87	7,44	7,90	8,36	КП39	1	П10	2					
297	ПС 123.18.25-3П-4Ф																	Зеркальное отражение
298	ПС 123.9.30-5П-4У	12330	880	300	2,82	0,43	4,38	4,67	4,95	КП46	1	П3	2	М1	4	М4	20	
299	ПС 123.9.30-5П-4Ф																	Зеркальное отражение
300	ПС 123.12.30-5П-4У		1180		3,78	0,58	5,83	6,21	6,59	КП47	1	П7	2					
301	ПС 123.12.30-5П-4Ф																	Зеркальное отражение
302	ПС 123.18.30-5П-4У		1780		5,70	0,88	8,78	9,35	9,92	КП48	1	П11	2					
303	ПС 123.18.30-5П-4Ф																	Зеркальное отражение
304	ПС 124.9.35-6П-4У	12370	880	350	3,37	0,44	5,05	5,38	5,72	КП55	1	П4	2	М1	4	М5	20	
305	ПС 124.9.35-6П-4Ф																	Зеркальное отражение
306	ПС 124.12.35-6П-4У		1180		4,52	0,58	6,72	7,18	7,62	КП56	1	П8	2					
307	ПС 124.12.35-6П-4Ф																	Зеркальное отражение
308	ПС 124.18.35-6П-4У		1780		6,82	0,88	10,12	10,81	11,49	КП57	1	П12	2					
309	ПС 124.18.35-6П-4Ф																	Зеркальное отражение

Инв. № подл. | Подпись и дата | Взам. инв. №

Продолжение табл. 8

N п/п	Марка панели	Размеры, мм: длина a	высота h	толщина b	Расход материалов на 1 м³: бетон кл. В15	раствор цементно-песчаный М100	Масса при отпускной влажности 18%, т: при плотности бетона, кг/м³: 1000	1100	1200	Спецификация арматурных и закладных изделий на панель: Пространств. каркас: Марка	Кол.	Петля для подъема: Марка	Кол.	Закладные изделия: Марка	Кол.	Марка	Кол.	Примечание
310	ПС 125.9.25-3П-431	12520	880	250	2,31	0,44	3,79	4,03	4,26	КП84	1	П2	2	М1	4	М3	20	
311	ПС 125.9.25-3П-432																	Зеркальное отражение
312	ПС 125.12.25-3П-431		1180		3,11	0,59	5,06	5,37	5,68	КП85	1	П6	2					
313	ПС 125.12.25-3П-432																	Зеркальное отражение
314	ПС 125.18.25-3П-431		1780		4,70	0,89	7,60	8,07	8,54	КП86	1	П10	2					
315	ПС 125.18.25-3П-432																	Зеркальное отражение
316	ПС 126.9.30-5П-431	12570	880	300	2,88	0,44	4,48	4,77	5,05	КП73	1	П3	2	М1	4	М4	20	
317	ПС 126.9.30-5П-432																	Зеркальное отражение
318	ПС 126.12.30-5П-431		1180		3,85	0,59	5,95	6,34	6,72	КП74	1	П7	2					
319	ПС 126.12.30-5П-432																	Зеркальное отражение
320	ПС 126.18.30-5П-431		1780		5,82	0,89	8,95	9,54	10,12	КП75	1	П11	2					
321	ПС 126.18.30-5П-432																	Зеркальное отражение
322	ПС 126.9.35-6П-431	12620	880	350	3,44	0,44	5,16	5,50	5,84	КП82	1	П4	2	М1	4	М5	20	
323	ПС 126.9.35-6П-432																	Зеркальное отражение
324	ПС 126.12.35-6П-431		1180		4,62	0,59	6,86	7,32	7,78	КП83	1	П8	2					
325	ПС 126.12.35-6П-432																	Зеркальное отражение
326	ПС 126.18.35-6П-431		1780		6,95	0,90	10,32	11,01	11,71	КП84	1	П12	2					
327	ПС 126.18.35-6П-432																	Зеркальное отражение

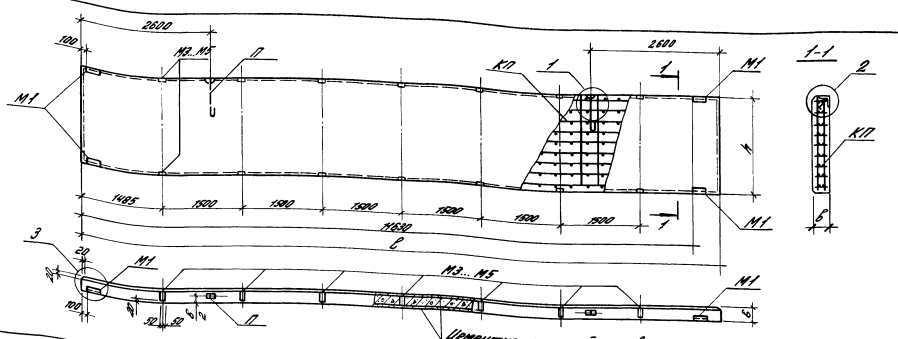

Таблица 9

N п/п	Марка панели	Размеры, мм: длина l	высота h	толщина b	Расход материалов, м³: бетон кл. 87,5	раствор цемент. песчан. М 100	Масса при отпускной влажности 18%, т: при плотности бетона, кг/м³: 1000	1100	1200	Спецификация арматурных и закладных изделий на панель: Пространств. каркас: Марка	Кол.	Петля для подъема: Марка	Кол.	Закладные изделия: Марка	Кол.	Марка	Кол.	Примечание
328	ПС 120.9.25-3П-44	11970	880	250	2,21	0,42	3,63	3,85	4,07	КП19	1	П2	2	М1	4	М3	14	
329	ПС 120.9.30-5П-44			300	2,74		4,25	4,53	4,81	КП20	1	П3	2			М4	14	
330	ПС 120.9.35-6П-44			350	3,27		4,88	5,21	5,53	КП21	1	П4	2			М5	14	
331	ПС 120.12.25-3П-44		1180	250	2,97	0,56	4,81	5,11	5,41	КП22	1	П6	2	М1	4	М3	14	
332	ПС 120.12.30-5П-44			300	3,67		5,65	6,02	6,39	КП23	1	П7	2			М4	14	
333	ПС 120.12.35-6П-44			350	4,40		6,49	6,93	7,37	КП24	1	П8	2			М5	14	
334	ПС 120.18.25-3П-44		1780	250	4,47	0,85	7,26	7,71	8,15	КП25	1	П10	2	М1	4	М3	14	
335	ПС 120.18.30-5П-44			300	5,54		8,52	9,08	9,63	КП26	1	П11	2			М4	14	
336	ПС 120.18.35-6П-44			350	6,61		9,79	10,43	11,13	КП27	1	П12	2			М5	14	

1. Таблица 9 дана на 3-х листах.
2. Узлы 1...3 см. докум. 1.432.1-22.1-1-170.
3. Арматурные и закладные изделия даны в вып. 2.
4. Ведомость расхода стали см. докум. 1.432.1-22.1-1-РС.
5. N п/п соответствует номеру панели по номенклатуре, вып. 0

Зав. отд.	Смилянский		
Н. конт.	Рево		
ГИП	Рево		
Вед. ин.	Кузнецова		

1.432.1-22.1-1-090

Панель межсоконная самонесущей стены при простенках l=3,0 м

Стадия	Лист	Листов
Р	1	3

ЦНИИПРОМЗДАНИЙ

Инв. № подл. | Подпись и дата | Взам. инв. №

Продолжение табл. 9

N п/п	Марка панели	Размеры, мм: длина l	высота h	толщина δ	Расход материалов, м³: бетон кл. В15	раствор цементно-песчан. (М100)	Масса при отпускной влажности 18%, т: при плотности бетона, кг/м³ 1000	1100	1200	Спецификация арматурных и закладных изделий на панель: Пространств. каркас Марка	Кол.	Петля для подъема Марка	Кол.	Закладные изделия Марка	Кол.	Марка	Кол.	Примечание
337	ПС 123.9.25-3П-441	12270	880	250	2,27	0,43	3,71	3,93	4,16	КП37	1	П2	2	М1	4	М3	14	
338	ПС 123.9.25-3П-442																	Зеркальное отражение
339	ПС 123.12.25-3П-441		1180		3,03	0,58	4,93	5,24	5,54	КП38	1	П6	2					
340	ПС 123.12.25-3П-442																	Зеркальное отражение
341	ПС 123.18.25-3П-441		1780		4,58	0,87	7,43	7,89	8,35	КП39	1	П10	2					
342	ПС 123.18.25-3П-442																	Зеркальное отражение
343	ПС 123.9.30-5П-441	12320	880	300	2,82	0,43	4,37	4,66	4,94	КП46	1	П3	2	М1	4	М4	14	
344	ПС 123.9.30-5П-442																	Зеркальное отражение
345	ПС 123.12.30-5П-441		1180		3,78	0,58	5,82	6,20	6,58	КП47	1	П7	2					
346	ПС 123.12.30-5П-442																	Зеркальное отражение
347	ПС 123.18.30-5П-441		1780		5,70	0,88	8,77	9,34	9,91	КП48	1	П11	2					
348	ПС 123.18.30-5П-442																	Зеркальное отражение
349	ПС 124.9.35-6П-441	12390	880	350	3,37	0,44	5,04	5,37	5,71	КП55	1	П4	2	М1	4	М5	14	
350	ПС 124.9.35-6П-442																	Зеркальное отражение
351	ПС 124.12.35-6П-441		1180		4,52	0,58	6,71	7,17	7,61	КП56	1	П8	2					
352	ПС 124.12.35-6П-442																	Зеркальное отражение
353	ПС 124.18.35-6П-441		1780		6,82	0,88	10,1	10,79	11,47	КП57	1	П12	2					
354	ПС 124.18.35-6П-442																	Зеркальное отражение

Продолжение табл. 9

N п/п	Марка панели	Размеры, мм: длина a	высота h	толщина b	Расход материалов, расход на 1 м²: бетона кл. В25	стали арматурной класса А-III, кг	Масса при отпускной влажности 8%, т: при плотности бетона, кг/м³ 1000	1100	1200	Спецификация закладных изделий: Пространственный каркас: Марка	Кол.	Петля для подъема: Марка	Кол.	Закладные изделия: Марка	Кол.	Марка	Кол.	Примечание
355	ПС 126.9.25-3П-4Т1	12520	880	250	2,34	0,44	3,78	4,02	4,25	КП64	1	П2	2	М1	4	М3	14	
356	ПС 125.9.25-3П-4Т2																	Зеркальное отражение
357	ПС 125.12.25-3П-4Т1		1180		3,11	0,59	5,05	5,36	5,67	КП65	1	П6	2					
358	ПС 125.12.25-3П-4Т2																	Зеркальное отражение
359	ПС 125.18.25-3П-4Т1		1780		4,70	0,89	7,59	8,06	8,53	КП66	1	П10	2					
360	ПС 125.18.25-3П-4Т2																	Зеркальное отражение
361	ПС 126.9.30-5П-4Т1	12570	880	300	2,88	0,44	4,47	4,76	5,04	КП73	1	П3	2	М1	4	М4	14	
362	ПС 126.9.30-5П-4Т2																	Зеркальное отражение
363	ПС 126.12.30-5П-4Т1		1180		3,95	0,59	6,23	6,32	6,70	КП74	1	П7	2					
364	ПС 126.12.30-5П-4Т2																	Зеркальное отражение
365	ПС 126.18.30-5П-4Т1		1780		5,82	0,89	9,91	9,53	10,14	КП75	1	П11	2					
366	ПС 126.18.30-5П-4Т2																	Зеркальное отражение
367	ПС 126.9.35-6П-4Т1	12620	880	350	3,44	0,44	5,14	5,48	5,82	КП82	1	П4	2	М1	4	М5	14	
368	ПС 126.9.35-6П-4Т2																	Зеркальное отражение
369	ПС 126.12.35-6П-4Т1		1180		4,62	0,59	6,85	7,31	7,77	КП83	1	П8	2					
370	ПС 126.12.35-6П-4Т2																	Зеркальное отражение
371	ПС 126.18.35-6П-4Т1		1780		6,96	0,90	10,31	11,00	11,70	КП84	1	П12	2					
372	ПС 126.18.35-6П-4Т2																	Зеркальное отражение

Инв. № подл. | Подпись и дата | Взам. инв. №

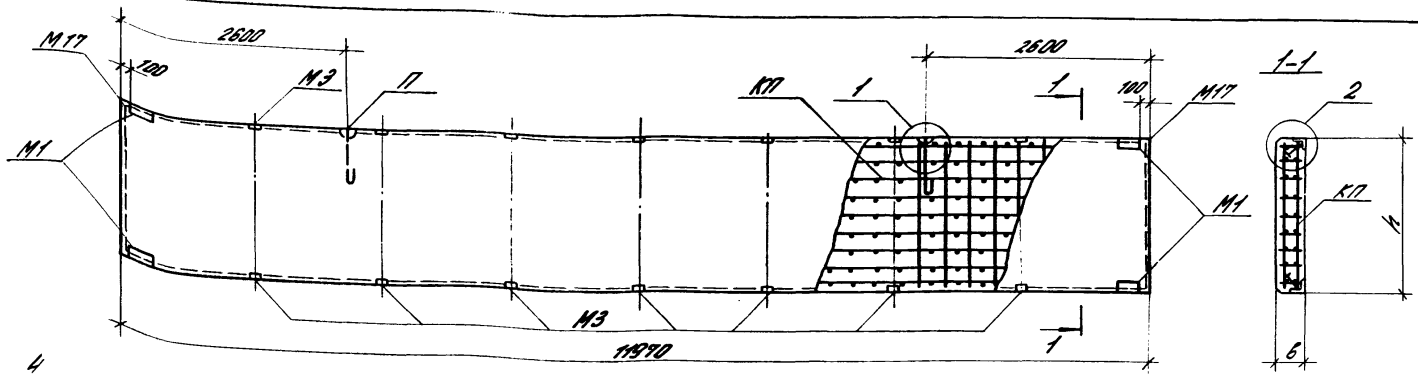

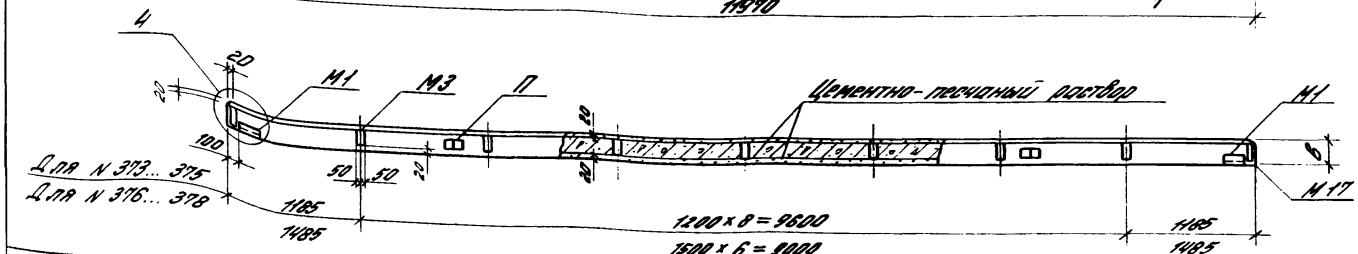

Таблица 10

№ п/п	Марка панели	Размеры, мм: длина l	высота h	толщина b	Расход материалов, м³: бетон кл. В7,5	раствор цемент. песчан. М100	Масса при отпускной влажности 18%, т при плотности бетона, кг/м³: 1000	1100	1200	Спецификация арматурных и закладных изделий на панель: Пространств. каркас: Марка	Кол.	Петля для подъема: Марка	Кол.	Закладные изделия: Марка	Кол.	Марка	Кол.	Примечание
373	ПС 120.9.25-3П-41	11970	880	250	2,21	0,42	3,64	3,86	4,08	КП19	1	П2	2	М1 М17	4 2	М3	18	
374	ПС 120.12.25-3П-41		1180		2,97	0,56	4,82	5,12	5,42	КП22	1	П6	2					
375	ПС 120.18.25-3П-41		1780		4,47	0,85	7,27	7,72	8,16	КП25	1	П10	2					
376	ПС 120.9.25-3П-42		880		2,21	0,42	3,63	3,85	4,07	КП19	1	П2	2			М3	14	
377	ПС 120.12.25-3П-42		1180		2,97	0,56	4,82	5,12	5,42	КП22	1	П6	2					
378	ПС 120.18.25-3П-42		1780		4,47	0,85	7,26	7,71	8,15	КП25	1	П10	2					

1. Узлы 1, 2 и 4 см. докум. 1.432.1-22.1-1-170.
2. Арматурные и закладные изделия даны в выпуске 2.
3. Ведомость расхода стали см. докум. 1.432.1-22.1-1-РС.
4. № п/п соответствует № панели по номенклатуре, вып. 0

Зав. отд.	Смоленский	
Н. контр.	Рево	
ГИП	Рево	
Вед. инж.	Кузнецова	

1.432.1-22.1-1-100

Панель межоконная навесной стены при шаге импостов l = 1,2 и 1,5 м

Стадия	Лист	Листов
Р		1

ЦНИИПРОМЗДАНИЙ

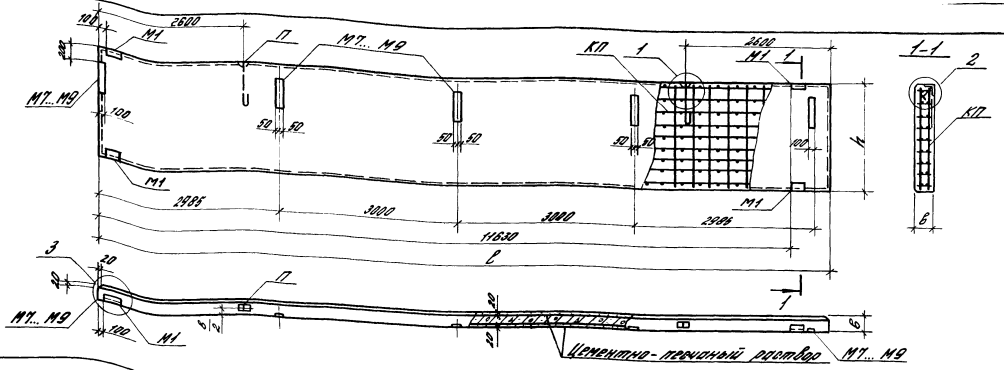

Таблица 11

№ п/п	Марка панели	Размеры, мм: длина l	Размеры, мм: высота h	Размеры, мм: толщина в	Расход материалов, м³: бетон кл. 87,5	Расход материалов, м³: раствор цемент. песчан. М100	Масса при отпускной влажности 18%, т при плотности бетона, кг/м³: 1000	1100	1200	Спецификация арматурных и закладных изделий на панель: Пространств. каркас: Марка	Кол.	Петля для подъема: Марка	Кол.	Закладные изделия: Марка	Кол.	Марка	Кол.	Примечание
379	ПС 120.12.25-1П-50	11970	1180	250	2,97	0,56	4,64	4,94	5,24	КП7	1	П6	2	М1	4	М7	5	
380	ПС 120.12.25-2П-50						4,76	5,06	5,36	КП8	1							
381	ПС 120.12.30-1П-50			300	3,67		5,47	5,84	6,21	КП9	1	П7	2	М1	4	М8	5	
382	ПС 120.12.30-2П-50						5,50	5,87	6,24	КП10	1							
383	ПС 120.12.35-1П-50			350	4,38		6,31	6,75	7,19	К11	1	П8	2	М1	4	М9	5	
384	ПС 120.12.35-2П-50						6,34	6,78	7,22	КП12	1							

1. Таблица 14 дана на 2-х листах.
2. Узлы 1...3 см. докум. 1.432.1-22.1-1-170.
3. Арматурные и закладные изделия даны в выпуске 2.
4. Ведомость расхода стали см. докум. 1.432.1-22.1-1-РС.
5. № п/п соответствует номеру панели по номенклатуре, вып. 0

Зав. отд.	Смолянский		
Н. контр.	Рево		
ГИП	Рево		
Вед. инж.	Кузнецова		

1.432.1-22.1-1-110

Панель парапетная

Стадия	Лист	Листов
Р	1	2

ЦНИИПРОМЗДАНИЙ

Продолжение табл. 11

№ п/п	Марка панели	Размеры, мм: длина l	высота h	толщина δ	Расход материалов, м³: бетон кл. В7,5	раствор цемент. перлит. т100	Масса при отпускной влажности 18%, т: при плотности бетона, кг/м³ 1000	1100	1200	Спецификация арматурных и закладных изделий на панель: Петля для подъема: Марка	Кол.	Закладные изделия: Марка	Кол.	Марка	Кол.	Примечание
385	ПС 123.12.25-1П-501	12270	1180	250	3,04	0,58	4,75	5,06	5,36	П6	2	М1	4	М7	5	Зеркальное отражение
386	ПС 123.12.25-1П-502						4,81	5,18	5,48							Зеркальное отражение
387	ПС 123.12.25-2П-501															
388	ПС 123.12.25-2П-502															
389	ПС 123.12.30-1П-501	12320		300	3,78	0,58	5,64	6,02	6,40	П7	2	М1	4	М8	5	Зеркальное отражение
390	ПС 123.12.30-1П-502						5,67	6,05	6,43							Зеркальное отражение
391	ПС 123.12.30-2П-501															
392	ПС 123.12.30-2П-502															
393	ПС 124.12.35-1П-501	12370		350	4,52	0,58	5,52	6,98	7,42	П8	2	М1	4	М9	5	Зеркальное отражение
394	ПС 124.12.35-1П-502						6,55	7,01	7,45							Зеркальное отражение
395	ПС 124.12.35-2П-501															
396	ПС 124.12.35-2П-502															
397	ПС 125.12.25-1П-501	12520		250	3,10	0,59	4,86	5,17	5,48	П6	2	М1	4	М7	5	Зеркальное отражение
398	ПС 125.12.25-1П-502						4,98	5,29	5,60							Зеркальное отражение
399	ПС 125.12.25-2П-501															
400	ПС 125.12.25-2П-502															
401	ПС 126.12.30-1П-501	12570		300	3,90	0,59	5,95	6,14	6,52	П7	2	М1	4	М8	5	Зеркальное отражение
402	ПС 126.12.30-1П-502						5,78	6,17	6,55							Зеркальное отражение
403	ПС 126.12.30-2П-501															
404	ПС 126.12.30-2П-502															
405	ПС 126.12.35-1П-501	12620		350	4,6	0,59	6,66	7,12	7,58	П8	2	М1	4	М9	5	Зеркальное отражение
406	ПС 126.12.35-1П-502						6,69	7,15	7,61							Зеркальное отражение
407	ПС 126.12.35-2П-501															
408	ПС 126.12.35-2П-502															

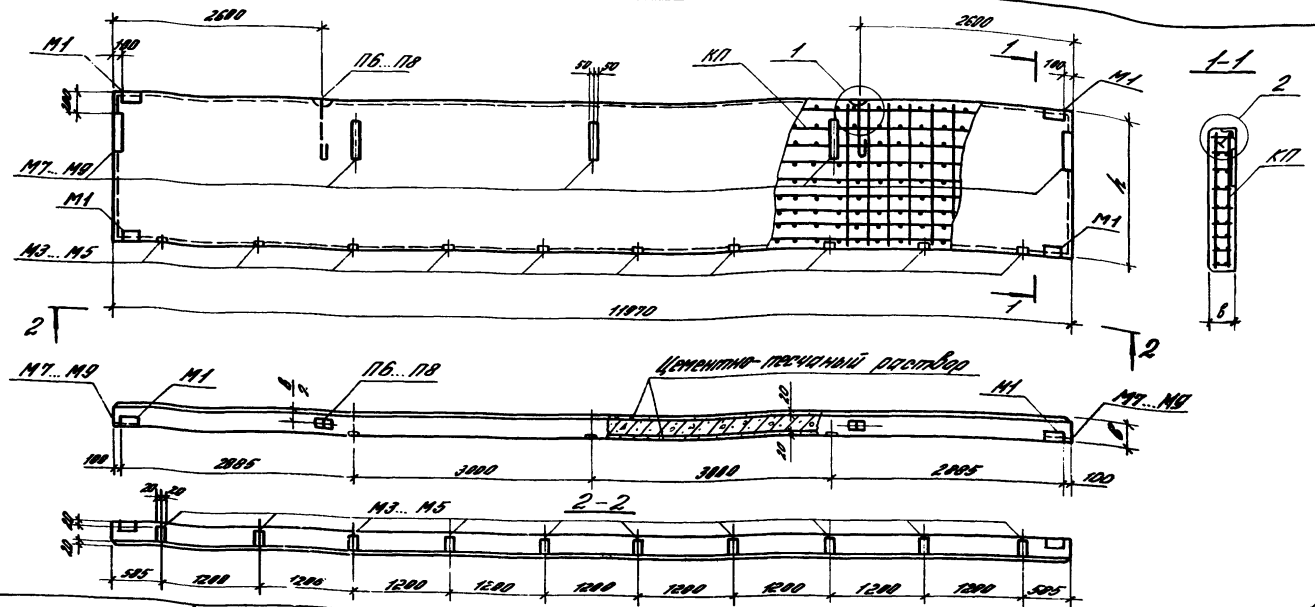

Таблица 12

№ п/п	Марка панели	Размеры, мм: Длина l	Размеры, мм: Высота h	Размеры, мм: Толщина $в$	Расход материалов, м³: Бетон кл. В7,5	Расход материалов, м³: Раствор цемент-песчан. М100	Масса при отпускной влажности 18%, т при плотности бетона, кг/м³: 1000	1100	1200	Спецификация арматурных и закладных изделий на панель: Пространств. каркас: Марка	Кол.	Петля для подъема: Марка	Кол.	Закладные изделия: Марка	Кол.	Примечание
409	ПС 120.12.25-3П-53	11970	1180	250	2,97	0,56	4,83	5,13	5,43	КП22	1	П6	2	М1 М3 М7	4 10 5	
410	ПС 120.12.30-5П-53			300	3,67		5,65	6,02	6,39	КП23	1	П7	2	М1 М4 М8	4 10 5	
411	ПС 120.12.35-6П-53			350	4,38		6,50	6,94	7,38	КП24	1	П8	2	М1 М5 М9	10 5	

1. Узлы см. докум. 1.432.1-22.1-1-170.
2. Арматурные и закладные изделия даны в выпуске 2.
3. Ведомость расхода стали см. докум. 1.432.1-22.1-1-РС.
4. № п/п соответствует номеру панели по номенклатуре, вып. 0.

Зав. отд.	Смиляновский	
Н. контр.	Рево	
ГИП	Рево	
Вед. инж.	Кузнецова	

1.432.1-22.1-1-120

Панель парапетная надоконная при простенках l=1,2м

Стадия	Лист	Листов
Р		1

ЦНИИПРОМЗДАНИЙ

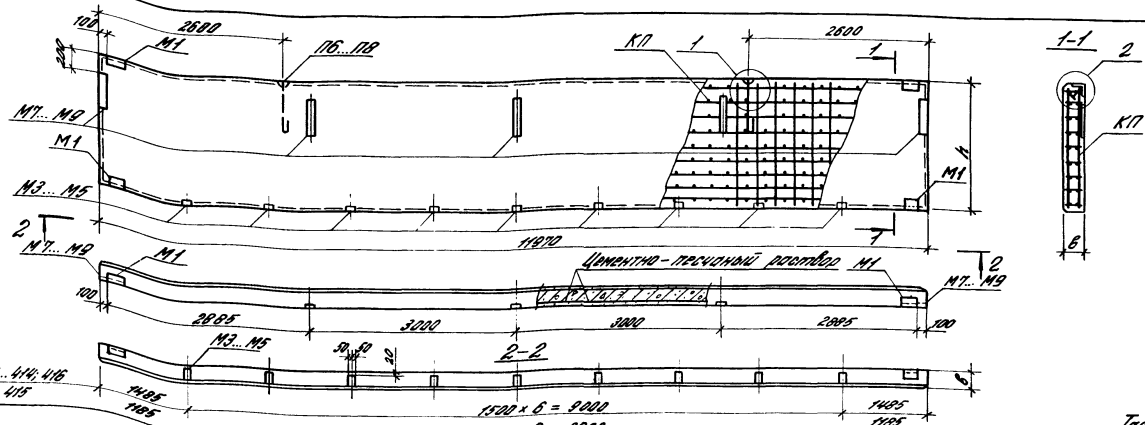

Таблица 13

N п/п	Марка панели	Размеры, мм: длина l	высота h	толщина в	Расход материалов, м³: бетон кл. В 15	раствор цементно-песчаный М 100	Масса при отпускной влажности 18%, т: при плотности бетона, кг/м³: 1000	1100	1200	Спецификация арматурных и закладных изделий на панель: Продольное ребро: Марка	Кол.	Петля для подъема: Марка	Кол.	Закладные изделия: Марка	Кол.	Примечание
412	ПС 120.12.25-3П-54	11970	1180	250	2,97	0,56	4,82	5,12	5,42	КП22	1	ПБ	2	М1	4	
														М3	7	
														М7	5	
413	ПС 120.12.30-5П-54			300	3,67		5,66	6,03	6,40	КП23	1	П7	2	М1	4	
														М4	7	
														М8	5	
414	ПС 120.12.35-6П-54			350	4,38		6,49	6,93	7,37	КП24	1	ПВ	2	М1	4	
														М5	7	
														М9	5	
415	ПС 120.12.25-3П-51			250	2,97		4,82	5,12	5,42	КП22	1	ПБ	2	М1	4	
														М3	9	
														М7	5	
416	ПС 120.12.25-3П-52			250	2,97		4,82	5,12	5,42	КП22	1	ПБ	2	М1	4	
														М3	7	
														М7	5	

1. Узлы 1 и 2 см. докум. 1.432.1-22.1-1-ТМ.
2. Арматурные и закладные изделия даны в выпуске 2.
3. Ведомость расхода стали см. докум. 1.432.1-22.1-1-РС.
4. N п/п соответствует номеру панели по номенклатуре, в вып. 0

Зав. отд.	Стулинский	
Н. контр.	Рево	
ГИП	Рево	
Нач. сект.	Кузнецова	

1.432.1-22.1-1-130

Панель перекрытия наборная при пролетах l_0=3,0м и шаге плит $в_0$=1,2 и 1,5м

Стадия	Лист	Листов
Р		1

ЦНИИПромзданий

93800-09-37

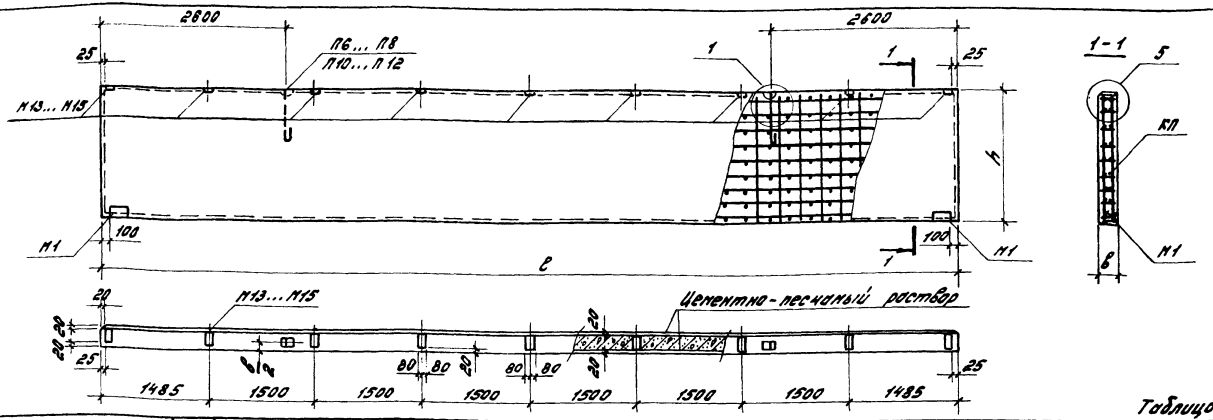

Таблица 14

№ п/п	Марка панели	Размеры, мм: длина c	высота h	толщина в	Расход материалов, м³: бетон кл. В7,5	раствор цементно-песчан. М100	Масса при отпускной влажности 8%, т: при плотности бетона, кг/м³: 1000	1100	1200	Спецификация арматурных и закладных изделий на панель: Пространств. каркас: Марка	Кол.	Петля для подъёма: Марка	Кол.	Закладные изделия: Марка	Кол.	Марка	Кол.	Примечание
417	ПС 120.12.25-2П-60	11970	1180	250	2,97	0,56	4,81	5,11	5,41	КП22	1	П6	2	М1	2	М13	9	
418	ПС 120.12.30-2П-60			300	3,67		5,65	6,02	6,39	КП23	1	П7	2			М14	9	
419	ПС 120.12.35-2П-60			350	4,38		6,48	6,92	7,36	КП24	1	П8	2			М15	9	
420	ПС 120.15.25-2П-60		1480	250	3,72	0,71	6,06	6,43	6,80	КП28	1	П10	2			М13	9	
421	ПС 120.15.30-2П-60			300	4,61		7,11	7,57	8,03	КП29	1	П11	2			М14	9	
422	ПС 120.15.35-2П-60			350	5,50		8,17	8,72	9,27	КП30	1	П12	2			М15	9	

1. Узлы 1 и 5 см. докум. 1.432.1-22.1-1-170.
2. Арматурные и закладные изделия даны в выпуске 2.
3. Ведомость расхода стали см. докум. 1.432.1-22.1-1-РС.
4. № п/п соответствует номеру панели по номенклатуре, в вып. 0

Зав. отд.	Стишенский	
Н. контр.	Рево	
ГИП	Рево	
Разраб.	Кузнецова	

1.432.1-22.1-1-140

Панель подкарнизная

Стадия	Лист	Листов
Р		1

ЦНИИПромзданий

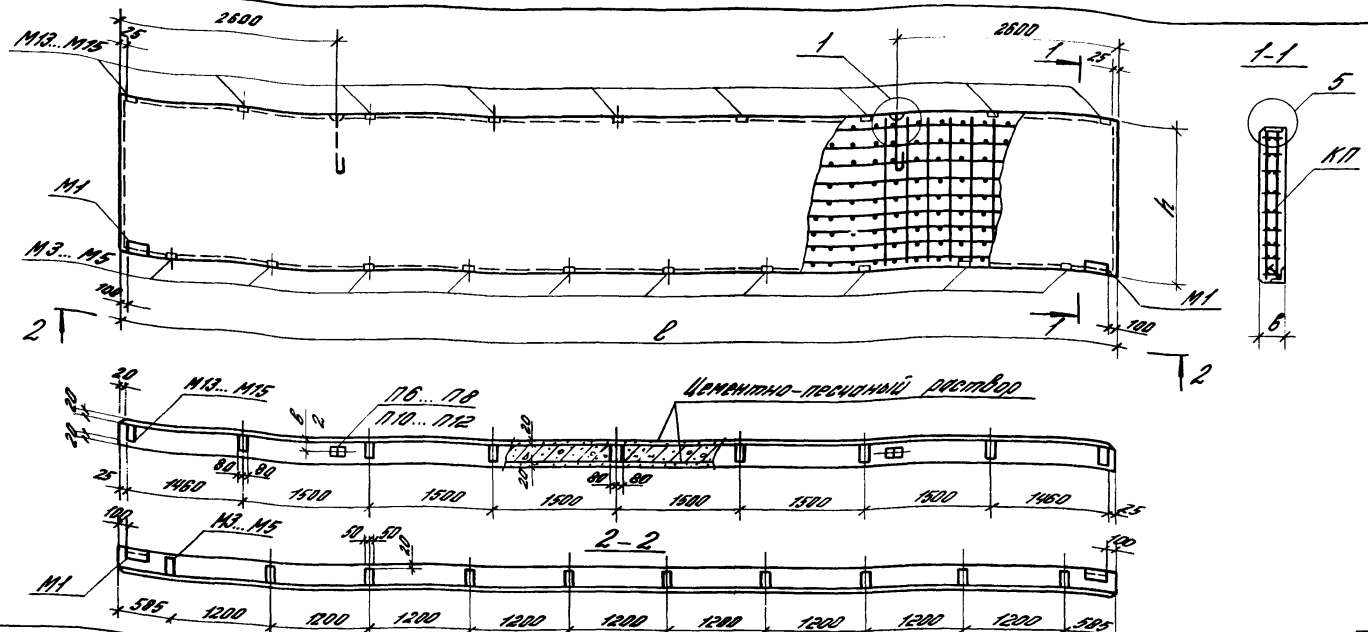

Таблица 15

№ п/п	Марка панели	Размеры, мм: длина l	высота h	толщина в	Расход материалов, м³: бетон кл. В7,5	раствор цемент. песчан. М100	Масса при отпускной влажности 18%, т при плотности бетона, кг/м³: 1000	1100	1200	Спецификация арматурных и закладных изделий на панель: Пространств. каркас: Марка	Кол.	Петля для подъема: Марка	Кол.	Закладные изделия: Марка	Кол.	Марка	Кол.	Примечание
423	ПС 120.12.25-3П-63	11970	1180	250	2,97	0,56	4,83	5,13	5,43	КП22	1	П6	2	М1	2	М3 М13	10 9	
424	ПС 120.12.30-5П-63			300	3,67		5,65	6,02	6,39	КП23	1	П7	2			М4 М14	10 9	
425	ПС 120.12.35-6П-63			350	4,38		6,50	6,94	7,38	КП24	1	П8	2			М5 М15	10 9	
426	ПС 120.15.25-3П-63		1480	250	3,72	0,71	6,08	6,45	6,82	КП28	1	П10	2			М3 М13	10 9	
427	ПС 120.15.30-5П-63			300	4,61		7,14	7,60	8,06	КП29	1	П11	2			М4 М14	10 9	
428	ПС 120.15.35-6П-63			350	5,50		8,19	8,74	9,29	КП30	1	П12	2			М5 М15	10 9	

1. Узлы 1 и 5 см. докум. 1.432.1-22.1-1-170.
2. Арматурные и закладные изделия даны в выпуске 2.
3. Ведомость расхода стали см. 1.432.1-22.1-1-РС.
4. № п/п соответствует номеру панели по номенклатуре, в вып. 0

Зав. отд.	Смилянский	
Н. контр.	Рево	
Гип	Рево	
Вед. ин.	Кузнецова	

1.432.1-22.1-1-150

Панель подкарнизная надоконная при простенках l=1,2 м

Стадия	Лист	Листов
Р		1

ЦНИИПРОМЗДАНИЙ

23909-02 39

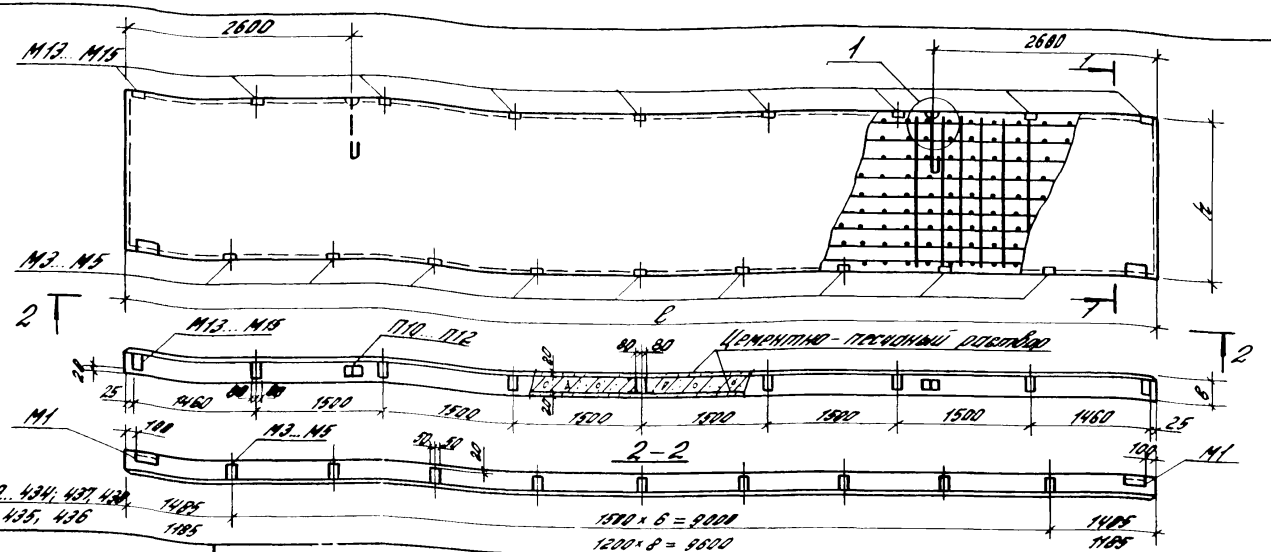

Таблица 16

№ п/п	Марка панели	Размеры, мм: длина в	высота h	толщина b	Расход материалов, м³: бетон кл. В15	раствор цементно-песчан. М100	Масса при отпускной влажности 18%, т: при плотности бетона, кг/м³ 1000	1100	1200	Спецификация арматурных и закладных изделий на панель: Пространств. каркас: Марка	Кол.	Петля для подъема: Марка	Кол.	Закладные изделия: Марка	Кол.	Марка	Кол.	Примечание
429	ПС 120.12.25-3П-66	11970	1490	250	2,97	0,56	4,82	5,12	5,42	КП22	1	П6	2	М1	2	М3	7	
430	ПС 120.12.30-5П-66			300	3,67		5,66	6,03	6,40	КП23	1	П7	2			М13	9	
431	ПС 120.12.35-6П-66			350	4,38		6,49	6,93	7,37	КП24	1	П8	2			М4	7	
432	ПС 120.15.25-3П-66		1480	250	3,73	0,71	6,07	6,44	6,81	КП28	1	П10	2			М14	9	
433	ПС 120.15.30-5П-66			300	4,61		7,13	7,59	8,05	КП29	1	П11	2			М5	7	
434	ПС 120.15.35-6П-66			350	5,50		8,18	8,73	9,28	КП30	1	П12	2			М15	9	
435	ПС 120.12.25-3П-61		1480	250	2,97	0,56	4,82	5,14	5,42	КП22	1	П6	2			М3	9	
436	ПС 120.15.25-3П-61				3,72	0,71	6,07	6,44	6,81	КП28	1	П10	2			М13	9	
437	ПС 120.12.25-3П-62		1480		2,97	0,56	4,82	5,14	5,42	КП22	1	П6	2			М3	7	
438	ПС 120.15.25-3П-62		1480		3,72	0,71	6,07	6,44	6,81	КП28	1	П10	2			М13	9	

1. Узлы 1 и 5 см. докум. 1.432.1-22.1-1-170.
2. Арматурные и закладные изделия даны в выпуске 2.
3. Ведомость расхода стали см. докум. 1.432.1-22.1-1-РС.
4. № п/п соответствует номеру панели по номенклатуре, в вып. 0

Инв. № подл. | Подпись и дата | Взам. инв. №

Зав. отд.	Спиваковский		
Н. контр.	Ревва		
ГИП	Ревва		
Рук. гр.	Кузнецова		

1.432.1-22.1-1-160

Панель подкарнизная глухая проступенчатая C_0=3,0 м, с шагом импостов C_0=1,2 и 1,5 м

Стадия	Лист	Листов
Р		1

ЦНИИПромзданий

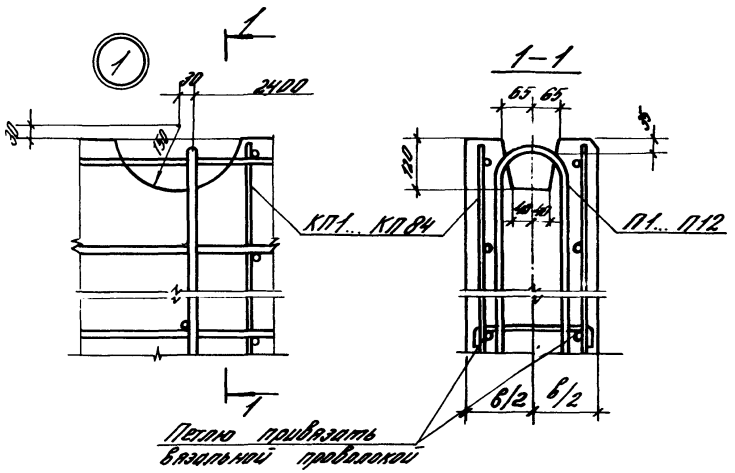

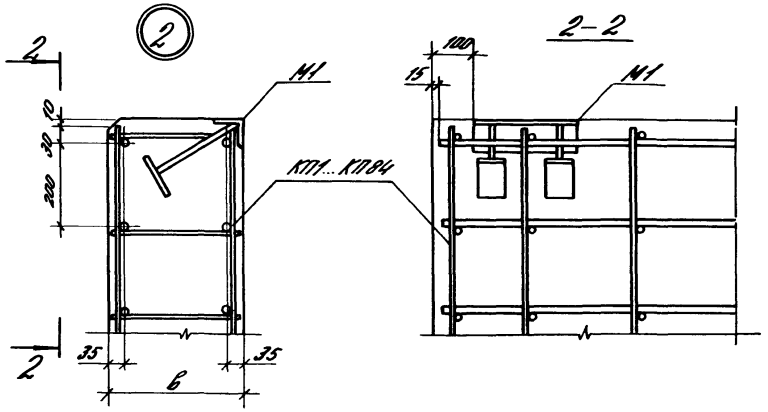

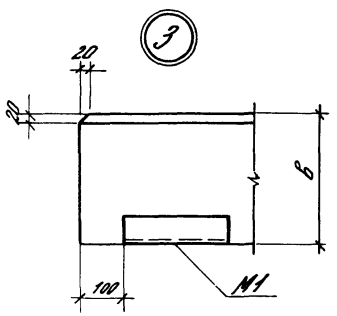

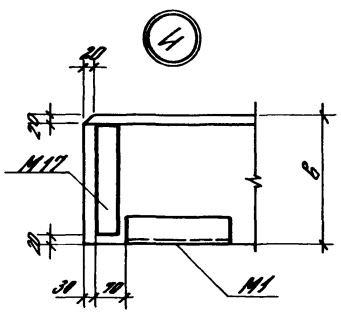

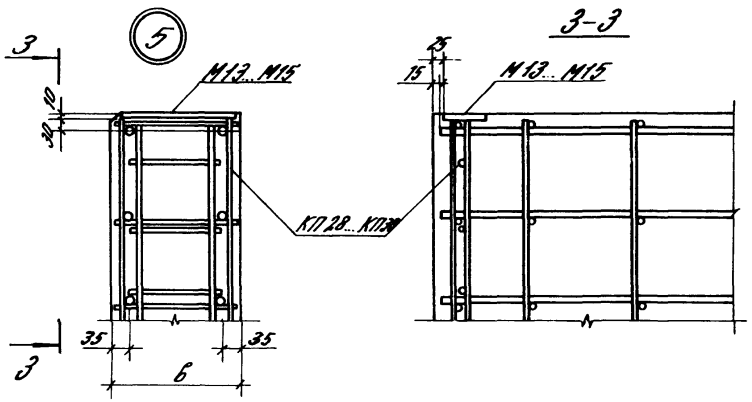

				14321-221-1-170	
Зав. отд.	Спицинский			Узлы 1...5	Стадия: Р; Лист: ; Листов: 1
Н. контр.	Лебо				
ГИП	Лебо				ЦНИИПромзданий
Раб. ин.	Кузнецова				

№ п/п	Марка панели	Арматурные изделия: Арматура класса A-III ГОСТ 5781-82 ф8	ф10	ф14	Итого	Арматура класса A-I ГОСТ 5781-82 ф12	ф16	ф18	ф20	ф22	ф25	ф28	Итого	Вр-I ГОСТ 6727-80 ф4	ф5	Итого	Итого	Закладные изделия: Арматура класса A-III ГОСТ 5781-82 ф10	Прокат марки ВСт3кп2 ГОСТ 380-71*	Итого	Общий расход стали, кг
1	ПС 120. 9.25 – 1П – 10	47,5	—	—	47,5	0,6	—	7,3	—	—	—	—	7,9	4,5	6,1	10,6	66,0	1,0	—	5,5	74,9
2	ПС 120. 9.25 – 2П – 10	—	—	144,0	144,0	0,6	—	7,3	—	—	—	—	7,9	4,5	6,1	10,6	162,5	1,0	—	5,5	171,4
3	ПС 120. 9.30 – 1П – 10	47,5	—	—	47,5	0,7	—	—	9,9	—	—	—	10,6	5,5	6,1	11,6	69,7	1,0	—	5,5	78,6
4	ПС 120. 9.30 – 2П – 10	—	73,7	—	73,7	0,7	—	—	9,9	—	—	—	10,6	5,5	6,1	11,6	95,9	1,0	—	5,5	104,8
5	ПС 120. 9.35 – 1П – 10	47,5	—	—	47,5	0,8	—	—	9,9	—	—	—	10,7	6,7	6,1	12,8	71,0	1,0	—	5,5	79,9
6	ПС 120. 9.35 – 2П – 10	—	73,7	—	73,7	0,8	—	—	9,9	—	—	—	10,7	6,7	6,1	12,8	97,2	1,0	—	5,5	106,1
7	ПС 120. 12.25 – 1П – 10	57,0	—	—	57,0	0,6	—	—	10,0	—	—	—	10,6	5,4	8,2	13,6	81,2	1,0	—	5,5	90,1
8	ПС 120. 12.25 – 2П – 10	—	—	172,8	172,8	0,6	—	—	10,0	—	—	—	10,6	5,4	8,2	13,6	197,0	1,0	—	5,5	205,9
9	ПС 120. 12.30 – 1П – 10	57,0	—	—	57,0	0,7	—	—	—	13,2	—	—	13,9	6,6	8,2	14,8	85,7	1,0	—	5,5	94,6
10	ПС 120. 12.30 – 2П – 10	—	88,4	—	88,4	0,7	—	—	—	13,2	—	—	13,9	6,6	8,2	14,8	117,1	1,0	—	5,5	126,1
11	ПС 120. 12.35 – 1П – 10	57,0	—	—	57,0	0,8	—	—	—	—	21,8	—	22,6	8,1	8,2	16,3	95,9	1,0	—	5,5	104,8
12	ПС 120. 12.35 – 2П – 10	—	88,4	—	88,4	0,8	—	—	—	—	21,8	—	22,6	8,1	8,2	16,3	121,3	1,0	—	5,5	126,2
13	ПС 120. 18.25 – 1П – 10	85,5	—	—	85,5	0,6	—	—	—	—	21,8	—	22,4	8,1	12,5	20,6	128,5	1,0	—	5,5	137,4
14	ПС 120. 18.25 – 2П – 10	—	—	259,2	259,2	0,6	—	—	—	—	21,8	—	22,4	8,1	12,5	20,6	302,2	1,0	—	5,5	311,2
15	ПС 120. 18.30 – 1П – 10	85,5	—	—	85,5	0,7	—	—	—	—	—	30,5	31,2	9,9	12,5	22,4	139,1	1,0	—	5,5	148,0
16	ПС 120. 18.30 – 2П – 10	—	132,7	—	132,7	0,7	—	—	—	—	—	30,5	31,2	9,9	12,5	22,4	186,3	1,0	—	5,5	195,2
17	ПС 120. 18.35 – 1П – 10	85,5	—	—	85,5	0,8	—	—	—	—	—	30,5	31,3	12,1	12,5	24,6	141,4	1,0	—	5,5	150,3
18	ПС 120. 18.35 – 2П – 10	—	132,7	—	132,7	0,8	—	—	—	—	—	30,5	31,3	12,1	12,5	24,6	188,6	1,0	—	5,5	197,5
19	ПС 123. 9.25 – 1П – 101	48,5	—	—	48,5	0,6	—	7,3	—	—	—	—	7,9	5,0	6,6	11,6	68,0	1,0	—	5,5	76,9
20	ПС 123. 9.25 – 1П – 102																				
21	ПС 123. 9.25 – 2П – 101	—	—	148,0	148,0	0,6	—	7,3	—	—	—	—	7,9	5,0	6,6	11,6	164,5	1,0	—	5,5	173,4
22	ПС 123. 9.25 – 2П – 102																				
23	ПС 123. 12.25 – 1П – 101	58,2	—	—	58,2	0,6	—	—	10,0	—	—	—	10,6	6,0	8,9	14,9	83,7	1,0	—	5,5	92,6
24	ПС 123. 12.25 – 1П – 102																				
25	ПС 123. 12.25 – 2П – 101	—	—	177,6	177,6	0,6	—	—	10,0	—	—	—	10,6	6,0	8,9	14,9	203,1	1,0	—	5,5	212,0
26	ПС 123. 12.25 – 2П – 102																				

Инв. № подл. | Подпись и дата | Взам. инв. №

1.432.1-22.1-1-РС

Зав. отд.	Утлянский		
Н. контр.	Ребо		
Гип	Ребо		
Вед. инж.	Кузнецова		

Ведомость расхода стали

Стадия	Лист	Листов
Р	1	14

ЦНИИПРОМЗДАНИЙ

Продолжение ведомости

№ п/п	Марка панели	Арматурные изделия: Арматура класса А-III ГОСТ 5781-82 ф8	ф10	ф14	Итого	А-I ГОСТ 5781-82 ф12	ф16	ф18	ф20	ф22	ф25	ф28	Итого	Вр-I ГОСТ 6727-80 ф4	ф5	Итого	Итого	Закладные изделия: Арматура класса А-III ГОСТ 5781-82 ф10	—	Прокат марки ВСТ 3 кп 2 ГОСТ 380-71* ГОСТ 8509-86 ∠63×63×6	ГОСТ 103-76* -6×60	Итого	Общий расход стали, кг
27 28	ПС 123.18.25-1П-101 ПС 123.18.25-1П-102	87,3	—	—	87,3	0,6	—	—	—	—	21,8	—	22,4	9,0	13,6	22,6	132,3	1,0	—	5,5	2,4	8,9	141,2
29 30	ПС 123.18.25-2П-101 ПС 123.18.25-2П-102	—	—	266,4	266,4	0,6	—	—	—	—	21,8	—	22,4	9,0	13,6	22,6	311,4	1,0	—	5,5	2,4	8,9	320,3
31 32	ПС 123.9.30-1П-101 ПС 123.9.30-1П-102	48,5	—	—	48,5	0,7	—	—	9,9	—	—	—	10,6	6,0	6,6	12,6	71,7	1,0	—	5,5	2,4	8,9	80,6
33 34	ПС 123.9.30-2П-101 ПС 123.9.30-2П-102	—	76,0	—	76,0	0,7	—	—	9,9	—	—	—	10,6	6,0	6,6	12,6	99,2	1,0	—	5,5	2,4	8,9	108,1
35 36	ПС 123.12.30-1П-101 ПС 123.12.30-1П-102	58,2	—	—	58,2	0,7	—	—	—	13,2	—	—	13,9	7,2	8,9	16,1	88,2	1,0	—	5,5	2,4	8,9	97,1
37 38	ПС 123.12.30-2П-101 ПС 123.12.30-2П-102	—	91,2	—	91,2	0,7	—	—	—	13,2	—	—	13,9	7,2	8,9	16,1	121,2	1,0	—	5,5	2,4	8,9	130,1
39 40	ПС 123.18.30-1П-101 ПС 123.18.30-1П-102	87,3	—	—	87,3	0,7	—	—	—	—	—	30,5	31,2	10,8	13,6	24,4	142,9	1,0	—	5,5	2,4	8,9	151,8
41 42	ПС 123.18.30-2П-101 ПС 123.18.30-2П-102	—	136,8	—	136,8	0,7	—	—	—	—	—	30,5	31,2	10,8	13,6	24,4	192,4	1,0	—	5,5	2,4	8,9	201,3
43 44	ПС 124.9.35-1П-101 ПС 124.9.35-1П-102	48,5	—	—	48,5	0,8	—	—	9,9	—	—	—	10,7	7,0	6,6	13,6	72,8	1,0	—	5,5	2,4	8,9	81,7
45 46	ПС 124.9.35-2П-101 ПС 124.9.35-2П-102	—	76,0	—	76,0	0,8	—	—	9,9	—	—	—	10,7	7,0	6,6	13,6	100,3	1,0	—	5,5	2,4	8,9	109,2
47 48	ПС 124.12.35-1П-101 ПС 124.12.35-1П-102	58,2	—	—	58,2	0,8	—	—	—	—	21,8	—	22,6	8,4	8,9	17,3	98,1	1,0	—	5,5	2,4	8,9	107,0
49 50	ПС 124.12.35-2П-101 ПС 124.12.35-2П-102	—	91,2	—	91,2	0,8	—	—	—	—	21,8	—	22,6	8,4	8,9	17,3	131,1	1,0	—	5,5	2,4	8,9	140,0
51 52	ПС 124.18.35-1П-101 ПС 124.18.35-1П-102	87,3	—	—	87,3	0,8	—	—	—	—	—	30,5	31,3	12,6	13,6	26,2	144,8	1,0	—	5,5	2,4	8,9	153,7
53 54	ПС 124.18.35-2П-101 ПС 124.18.35-2П-102	—	136,8	—	136,8	0,8	—	—	—	—	—	30,5	31,3	12,6	13,6	26,2	194,3	1,0	—	5,5	2,4	8,9	203,2
55 56	ПС 125.9.25-1П-101 ПС 125.9.25-1П-102	49,5	—	—	49,5	0,6	—	7,3	—	—	—	—	7,9	5,0	6,6	11,6	69,0	1,0	—	5,5	2,4	8,9	77,9
57 58	ПС 125.9.25-2П-101 ПС 125.9.25-2П-102	—	—	151,0	151,0	0,6	—	7,3	—	—	—	—	7,9	5,0	6,6	11,6	170,5	1,0	—	5,5	2,4	8,9	179,4

Продолжение ведомости

№ п/п	Марка панели	Арматурные изделия: Арматура класса А-III ГОСТ 5781-82 ф8	ф10	ф14	Итого	А-I ГОСТ 5781-82 ф12	ф16	ф18	ф20	ф22	ф25	ф28	Итого	Вр-I ГОСТ 6727-80 ф4	ф5	Итого	Итого	Закладные изделия: Арматура класса А-III ГОСТ 5781-82 ф10	—	Прокат марки ВСт3 КП2 ГОСТ 380-71* ГОСТ 8509-86 ∠63×63×6	ГОСТ 103-76* -6×60	Итого	Общий расход стали, кг
59 60	ПС 125.12.25—1П—101 ПС 125.12.25—1П—102	59,4	—	—	59,4	0,6	—	—	10,0	—	—	—	10,6	6,0	8,9	14,9	84,9	1,0	—	5,5	2,4	8,9	93,8
61 62	ПС 125.12.25—2П—101 ПС 125.12.25—2П—102	—	—	181,2	181,2	0,6	—	—	10,0	—	—	—	10,6	6,0	8,9	14,9	206,7	1,0	—	5,5	2,4	8,9	215,6
63 64	ПС 125.18.25—1П—101 ПС 125.18.25—1П—102	89,1	—	—	89,1	0,6	—	—	—	—	21,8	—	22,4	9,0	13,6	22,6	134,1	1,0	—	5,5	2,4	8,9	143,0
65 66	ПС 125.18.25—2П—101 ПС 125.18.25—2П—102	—	—	271,8	271,8	0,6	—	—	—	—	21,8	—	22,4	9,0	13,6	22,6	316,8	1,0	—	5,5	2,4	8,9	325,7
67 68	ПС 126.9.30—1П—101 ПС 126.9.30—1П—102	49,5	—	—	49,5	0,7	—	—	9,9	—	—	—	10,6	6,0	6,6	12,6	72,7	1,0	—	5,5	2,4	8,9	81,6
69 70	ПС 126.9.30—2П—101 ПС 126.9.30—2П—102	—	77,5	—	77,5	0,7	—	—	9,9	—	—	—	10,6	6,0	6,6	12,6	100,7	1,0	—	5,5	2,4	8,9	109,6
71 72	ПС 126.12.30—1П—101 ПС 126.12.30—1П—102	59,4	—	—	59,4	0,7	—	—	—	13,2	—	—	13,9	7,2	8,9	16,1	89,4	1,0	—	5,5	2,4	8,9	98,3
73 74	ПС 126.12.30—2П—101 ПС 126.12.30—2П—102	—	93,0	—	93,0	0,7	—	—	—	13,2	—	—	13,9	7,2	8,9	16,1	123,0	1,0	—	5,5	2,4	8,9	131,9
75 76	ПС 126.18.30—1П—101 ПС 126.18.30—1П—102	89,1	—	—	89,1	0,7	—	—	—	—	—	30,5	31,2	10,8	13,6	24,4	144,7	1,0	—	5,5	2,4	8,9	153,6
77 78	ПС 126.18.30—2П—101 ПС 126.18.30—2П—102	—	139,5	—	139,5	0,7	—	—	—	—	—	30,5	31,2	10,8	13,6	24,4	195,1	1,0	—	5,5	2,4	8,9	204,0
79 80	ПС 126.9.35—1П—101 ПС 126.9.35—1П—102	49,5	—	—	49,5	0,8	—	—	9,9	—	—	—	10,7	7,0	6,6	13,6	73,8	1,0	—	5,5	2,4	8,9	82,7
81 82	ПС 126.9.35—2П—101 ПС 126.9.35—2П—102	—	77,5	—	77,5	0,8	—	—	9,9	—	—	—	10,7	7,0	6,6	13,6	101,8	1,0	—	5,5	2,4	8,9	110,7
83 84	ПС 126.12.35—1П—101 ПС 126.12.35—1П—102	59,4	—	—	59,4	0,8	—	—	—	—	21,8	—	22,6	8,4	8,9	17,3	99,3	1,0	—	5,5	2,4	8,9	108,2
85 86	ПС 126.12.35—2П—101 ПС 126.12.35—2П—102	—	93,0	—	93,0	0,8	—	—	—	—	21,8	—	22,6	8,4	8,9	17,3	132,9	1,0	—	5,5	2,4	8,9	141,8
87 88	ПС 126.18.35—1П—101 ПС 126.18.35—1П—102	89,1	—	—	89,1	0,8	—	—	—	—	—	30,5	31,3	12,6	13,6	26,2	146,6	1,0	—	5,5	2,4	8,9	155,5
89 90	ПС 126.18.35—2П—101 ПС 126.18.35—2П—102	—	139,5	—	139,5	0,8	—	—	—	—	—	30,5	31,3	12,6	13,6	26,2	197,0	1,0	—	5,5	2,4	8,9	205,9

Инв. № подл. | Подпись и дата | Взам. инв. №

Продолжение ведомости

№ п/п	Марка панели	Арматурные изделия. Арматура класса А-III ГОСТ 5781-82 ф16	—	А-I ГОСТ 5781-82 ф12	ф16	ф18	ф20	ф22	ф25	ф28	Итого	Вр-I ГОСТ 6727-80 ф4	ф5	Итого	Итого	Закладные изделия. Арматура класса А-III ГОСТ 5781-82 ф10	—	Прокат марки ВСт3кп2, ГОСТ 380-71* ГОСТ 8509-86 ∠63×63×6	ГОСТ 103-76* -6×60	-8×100	Итого	Общий расход стали, кг
91	ПС 120. 9. 25 – 3П – 23	188,5	—	0,6	—	7,3	—	—	—	—	7,9	4,5	6,1	10,6	207,0	4,8	—	5,5	2,4	13,2	25,9	232,9
92	ПС 120. 9. 30 – 5П – 23	188,5	—	0,7	—	—	9,9	—	—	—	10,6	5,5	6,1	11,6	210,7	4,8	—	5,5	2,4	16,3	29,0	239,7
93	ПС 120. 9. 35 – 6П – 23	188,5	—	0,8	—	—	9,9	—	—	—	10,7	6,7	6,1	12,8	212,0	4,8	—	5,5	2,4	19,5	32,2	244,2
94	ПС 120. 12. 25 – 3П – 23	226,2	—	0,6	—	—	10,0	—	—	—	10,6	5,4	8,2	13,6	250,4	4,8	—	5,5	2,4	13,2	25,9	276,3
95	ПС 120. 12. 30 – 5П – 23	226,2	—	0,7	—	—	—	13,2	—	—	13,9	6,6	8,2	14,8	254,9	4,8	—	5,5	2,4	16,3	29,0	283,9
96	ПС 120. 12. 35 – 6П – 23	226,2	—	0,8	—	—	—	—	21,8	—	22,6	8,1	8,2	16,3	265,1	4,8	—	5,5	2,4	19,5	32,2	297,3
97	ПС 120. 18. 25 – 3П – 23	339,3	—	0,6	—	—	—	—	21,8	—	22,4	8,1	12,5	20,6	382,0	4,8	—	5,5	2,4	13,2	25,9	408,2
98	ПС 120. 18. 30 – 5П – 23	339,2	—	0,7	—	—	—	—	—	30,5	31,2	9,9	12,5	22,4	392,9	4,8	—	5,5	2,4	16,3	29,0	422,9
99	ПС 120. 18. 35 – 6П – 23	339,3	—	0,8	—	—	—	—	—	30,5	31,3	12,1	12,5	24,6	395,2	4,8	—	5,5	2,4	19,5	32,2	427,4
100 101	ПС 123. 9. 25 – 3П – 231 ПС 123. 9. 25 – 3П – 232	193,0	—	0,6	—	7,3	—	—	—	—	7,9	5,0	6,6	11,6	212,5	4,8	—	5,5	2,4	13,2	25,9	238,4
102 103	ПС 123. 12. 25 – 3П – 231 ПС 123. 12. 25 – 3П – 232	231,6	—	0,6	—	—	10,0	—	—	—	10,6	6,0	8,9	14,9	257,1	4,8	—	5,5	2,4	13,2	25,9	283,0
104 105	ПС 123. 18. 25 – 3П – 231 ПС 123. 18. 25 – 3П – 232	347,4	—	0,6	—	—	—	—	21,8	—	22,4	9,0	13,6	22,6	392,4	4,8	—	5,5	2,4	13,2	25,9	418,3
106 107	ПС 123. 9. 30 – 5П – 231 ПС 123. 9. 30 – 5П – 232	194,0	—	0,7	—	—	9,9	—	—	—	10,6	6,0	6,6	12,6	217,2	4,8	—	5,5	2,4	16,3	29,0	246,2
108 109	ПС 123. 12. 30 – 5П – 231 ПС 123. 12. 30 – 5П – 232	232,8	—	0,7	—	—	—	13,2	—	—	13,9	7,2	8,9	16,1	262,8	4,8	—	5,5	2,4	16,3	29,0	291,8
110 111	ПС 123. 18. 30 – 5П – 231 ПС 123. 18. 30 – 5П – 232	349,2	—	0,7	—	—	—	—	—	30,5	31,2	10,8	13,6	24,4	404,8	4,8	—	5,5	2,4	16,3	29,0	433,8
112 113	ПС 124. 9. 35 – 6П – 231 ПС 124. 9. 35 – 6П – 232	194,7	—	0,8	—	—	9,9	—	—	—	10,7	7,0	6,6	13,6	219,0	4,8	—	5,5	2,4	19,5	32,2	251,2
114 115	ПС 124. 12. 35 – 6П – 231 ПС 124. 12. 35 – 6П – 232	233,6	—	0,8	—	—	—	—	21,8	—	22,6	8,4	8,9	17,3	273,5	4,8	—	5,5	2,4	19,5	32,2	305,7
116 117	ПС 124. 18. 35 – 6П – 231 ПС 124. 18. 35 – 6П – 232	350,5	—	0,8	—	—	—	—	—	30,5	31,3	12,6	13,6	26,2	408,0	4,8	—	5,5	2,4	19,5	32,2	440,2

№ п/п	Марка панели	Арматурные изделия: Арматура класса A-III ГОСТ 5781-82 ф16	—	Арматура класса A-I ГОСТ 5781-82 ф12	ф16	ф18	ф20	ф22	ф25	ф28	Итого	Bp-I ГОСТ 6727-80 ф4	ф5	Итого	Итого	Продолжение ведомости: Закладные изделия: Арматура класса A-III ГОСТ 5781-82 ф10	—	Прокат марки ВСт3кп2, ГОСТ 380-71* ГОСТ 8509-86 ∠63×63×6	ГОСТ 103-76* -6×80	-8×100	Итого	Общий расход стали, кг
118	ПС 125.9.25-3П-Т31	197,0	—	0,6	—	7,3	—	—	—	—	7,9	5,0	6,6	11,6	216,5	4,8	—	5,5	2,4	13,2	25,9	242,4
119	ПС 125.9.25-3П-Т32																					
120	ПС 125.12.25-3П-Т31	236,4	—	0,6	—	—	9,9	—	—	—	10,5	6,0	8,9	14,9	261,8	4,8	—	5,5	2,4	13,2	25,9	287,7
121	ПС 125.12.25-3П-Т32																					
122	ПС 125.18.25-3П-Т31	354,6	—	0,6	—	—	—	—	21,8	—	22,4	9,0	13,6	22,6	399,6	4,8	—	5,5	2,4	13,2	25,9	425,5
123	ПС 125 18.25-3П-Т32																					
124	ПС 126.9.30-5П-Т31	198,0	—	0,7	—	—	9,9	—	—	—	10,6	6,0	6,6	12,6	221,2	4,8	—	5,5	2,4	16,3	29,0	250,2
125	ПС 126. 9.30-5П-Т32																					
126	ПС 126. 12.30-5П-Т31	231,6	—	0,7	—	—	—	13,2	—	—	13,9	7,2	8,9	16,1	267,6	4,8	—	5,5	2,4	16,3	29,0	296,6
127	ПС 126. 12.30-5П-Т32																					
128	ПС 126. 18.30-5П-Т31	356,4	—	0,7	—	—	—	—	—	30,5	31,2	10,8	13,6	24,4	412,0	4,8	—	5,5	2,4	16,3	29,0	441,0
129	ПС 126. 18.30-5П-Т32																					
130	ПС 126. 9.35-6П-Т31	198,7	—	0,8	—	—	9,9	—	—	—	10,7	7,1	6,6	13,7	223,1	4,8	—	5,5	2,4	19,5	32,2	255,3
131	ПС 126. 9.35-6П-Т32																					
132	ПС 126. 12.35-6П-Т31	238,4	—	0,8	—	—	—	—	21,8	—	22,6	8,5	8,9	17,4	278,4	4,8	—	5,5	2,4	19,5	32,2	310,6
133	ПС 126. 12.35-6П-Т32																					
134	ПС 126. 18.35-6П-Т31	357,7	—	0,8	—	—	—	—	—	30,5	31,3	12,7	13,6	26,3	415,3	4,8	—	5,5	2,4	19,5	32,2	447,5
135	ПС 126. 18.35-6П-Т32																					
136	ПС 120. 9.25-3П-24	188,5	—	0,6	—	7,3	—	—	—	—	7,9	4,5	6,1	10,6	207,0	3,1	—	5,5	2,4	9,2	20,8	227,8
137	ПС 120. 9.30-5П-24	188,5	—	0,7	—	—	9,9	—	—	—	10,6	5,5	6,1	11,6	210,7	3,1	—	5,5	2,4	11,4	23,0	233,7
138	ПС 120. 9.35-6П-24	188,5	—	0,8	—	—	9,9	—	—	—	10,7	6,7	6,1	12,8	212,0	3,1	—	5,5	2,4	13,7	25,3	237,3
139	ПС 120. 12.25-3П-24	226,2	—	0,6	—	—	10,0	—	—	—	10,6	5,4	8,2	13,6	250,4	3,1	—	5,5	2,4	9,2	20,8	271,2
140	ПС 120. 12.30-5П-24	226,2	—	0,7	—	—	—	13,2	—	—	13,9	6,6	8,2	14,8	254,9	3,1	—	5,5	2,4	11,4	23,0	277,9
141	ПС 120. 12.35-6П-24	226,2	—	0,8	—	—	—	—	21,8	—	22,6	8,1	8,2	16,3	265,1	3,1	—	5,5	2,4	13,7	25,3	290,4
142	ПС 120. 18.25-3П-24	339,3	—	0,6	—	—	—	—	21,8	—	22,4	8,1	12,5	20,6	382,3	3,1	—	5,5	2,4	9,2	20,8	403,1
143	ПС 120. 18.30-5П-24	339,3	—	0,7	—	—	—	—	—	30,5	31,2	9,9	12,5	22,4	392,9	3,1	—	5,5	2,4	11,4	23,0	415,9
144	ПС 120. 18.35-6П-24	339,3	—	0,8	—	—	—	—	—	30,5	31,3	12,1	12,5	24,6	395,2	3,1	—	5,5	2,4	13,7	25,3	420,5

Инв. № подл. | Подпись и дата | Взам. инв. №

№ п/п.	Марка панели	Арматурные изделия: Арматура класса A-III ГОСТ 5781-82 ф16	—	A-I ГОСТ 5781-82 ф12	ф16	ф18	ф20	ф22	ф25	ф28	Итого	Bp-I ГОСТ 6727-80 ф4	ф5	Итого	Итого	Прокатные изделия: Арматурных классов A-III ГОСТ 5781-82 ф10	—	Закладные изделия: Прокат листовой δ=3 и 4 мм ГОСТ 19904-74 Б Т Кп Пс	Прокат листовой δ=5 мм ГОСТ 103-76*		Итого	Общий расход стали, кг
145	ПС 12.3. 9. 25 – 3П – 241	193,0	—	0,6	—	7,3	—	—	—	—	7,9	5,0	6,6	11,6	212,5	3,7	—	5,5	2,4	9,2	20,8	233,3
146	ПС 12.3. 9. 25 – 3П – 241																					
147	ПС 12.3. 12. 25 – 3П – 241	231,6	—	0,6	—	—	10,0	—	—	—	10,6	6,0	8,9	14,9	257,1	3,7	—	5,5	2,4	9,2	20,8	277,9
148	ПС 12.3. 12. 25 – 3П – 242																					
149	ПС 12.3. 18. 25 – 3П – 241	347,4	—	0,6	—	—	—	—	21,8	—	22,4	9,0	13,6	22,6	392,4	3,7	—	5,5	2,4	9,2	20,8	413,2
150	ПС 12.3. 18. 25 – 3П – 242																					
151	ПС 12.3. 9. 30 – 5П – 241	194,0	—	0,7	—	—	9,9	—	—	—	10,6	6,0	6,6	12,6	217,2	3,7	—	5,5	2,4	11,4	23,0	240,2
152	ПС 12.3. 9. 30 – 5П – 242																					
153	ПС 12.3. 12. 30 – 5П – 241	232,8	—	0,7	—	—	—	13,2	—	—	13,9	7,2	8,9	16,1	262,8	3,7	—	5,5	2,4	11,4	23,0	285,8
154	ПС 12.3. 12. 30 – 5П – 242																					
155	ПС 12.3. 18. 30 – 5П – 241	349,2	—	0,7	—	—	—	—	—	30,5	31,2	10,8	13,6	24,4	404,8	3,7	—	5,5	2,4	11,4	23,0	427,8
156	ПС 12.3. 18. 30 – 5П – 242																					
157	ПС 12.4. 9. 35 – 6П – 241	194,1	—	0,8	—	—	9,9	—	—	—	10,7	7,0	6,6	13,6	219,0	3,7	—	5,5	2,4	13,7	25,3	244,3
158	ПС 12.4. 9. 35 – 6П – 242																					
159	ПС 12.4. 12. 35 – 6П – 241	233,6	—	0,8	—	—	—	—	21,8	—	22,6	8,4	8,9	17,3	273,5	3,7	—	5,5	2,4	13,7	25,3	298,8
160	ПС 12.4. 12. 35 – 6П – 242																					
161	ПС 12.4. 18. 35 – 6П – 241	350,5	—	0,8	—	—	—	—	—	30,5	31,3	12,6	13,6	26,2	408,0	3,7	—	5,5	2,4	13,7	25,3	433,3
162	ПС 12.6. 18. 35 – 6П – 242																					
163	ПС 12.5. 9. 25 – 3П – 241	197,0	—	0,6	—	7,3	—	—	—	—	7,9	5,0	6,6	11,6	216,5	3,7	—	5,5	2,4	9,2	20,8	237,3
164	ПС 12.5. 9. 25 – 3П – 242																					
165	ПС 12.5. 12. 25 – 3П – 241	236,4	—	0,6	—	—	10,0	—	—	—	10,6	6,0	8,9	14,9	261,9	3,7	—	5,5	2,4	9,2	20,8	282,7
166	ПС 12.5. 12. 25 – 3П – 242																					
167	ПС 12.5. 18. 25 – 3П – 241	354,6	—	0,6	—	—	—	—	21,8	—	22,4	9,0	13,6	22,6	399,6	3,7	—	5,5	2,4	9,2	20,8	420,4
168	ПС 12.5. 18. 25 – 3П – 242																					
169	ПС 12.6. 9. 30 – 5П – 241	198,0	—	0,7	—	—	9,9	—	—	—	10,6	6,0	6,6	12,6	221,2	3,7	—	5,5	2,4	11,4	23,0	244,2
170	ПС 12.6. 9. 30 – 5П – 242																					
171	ПС 12.6. 12. 30 – 5П – 241	237,6	—	0,7	—	—	—	13,2	—	—	13,9	7,2	8,9	16,1	267,6	3,7	—	5,5	2,4	11,4	23,0	290,6
172	ПС 12.6. 12. 30 – 5П – 242																					
173	ПС 12.6. 18. 30 – 5П – 241	356,4	—	0,7	—	—	—	—	—	30,5	31,2	10,8	13,6	24,4	412,0	3,7	—	5,5	2,4	11,4	23,0	435,0
174	ПС 12.6. 18. 30 – 5П – 242																					
175	ПС 12.6. 9. 35 – 6П – 241	198,7	—	0,8	—	—	9,9	—	—	—	10,7	7,1	6,6	13,7	223,1	3,7	—	5,5	2,4	13,7	25,3	248,4
176	ПС 12.6. 9. 35 – 6П – 242																					
177	ПС 12.6. 12. 35 – 6П – 241	238,4	—	0,8	—	—	—	—	21,8	—	22,6	8,5	8,9	17,4	278,4	3,7	—	5,5	2,4	13,7	25,3	303,7
178	ПС 12.6. 12. 35 – 6П – 242																					
179	ПС 12.6. 18. 35 – 6П – 241	357,7	—	0,8	—	—	—	—	—	30,5	31,3	12,7	13,6	26,3	415,3	3,7	—	5,5	2,4	13,7	25,3	440,6
180	ПС 12.6. 18. 35 – 6П – 242																					

№ п/п	Марка плиты	Арматурные изделия: Арматура класса A-III ГОСТ 5781-82 ф16	—	Арматура класса A-I ГОСТ 5781-82 ф12	ф16	ф18	ф20	ф22	ф25	ф28	Итого	Ат-I ГОСТ 6727-80 ф4	ф5	Итого	Итого	Продолжение ведомости. Закладные изделия: Арматура класса A-III ГОСТ 5781-82 ф10	—	Прокат марки ВСт3кп2 ГОСТ 380-94* Ш6-6360	6×60	8×100	Итого	Общий расход стали, кг
101	ПС 120.9.25-3П-2	188,5	—	0,6	—	7,3	—	—	—	—	7,9	4,5	6,1	10,6	209,0	4,4	—	5,5	2,4	11,9	24,2	231,2
102	ПС 120.12.25-3П-2	226,2	—	0,6	—	—	10,0	—	—	—	10,6	5,4	8,2	13,6	250,4	4,4	—	5,5	2,4	11,9	24,2	274,6
103	ПС 120.15.25-3П-2	339,3	—	0,6	—	—	—	—	21,8	—	22,4	8,1	12,5	20,6	312,3	4,4	—	5,5	2,4	11,9	24,2	406,5
104	ПС 120.9.25-3П-2	188,5	—	0,6	—	7,3	—	—	—	—	7,9	4,5	6,1	10,6	209,0	3,7	—	5,5	2,4	9,2	20,8	237,8
105	ПС 120.12.25-3П-2	226,2	—	0,6	—	—	10,0	—	—	—	10,6	5,4	8,2	13,6	250,4	3,7	—	5,5	2,4	9,2	20,8	271,2
106	ПС 120.15.25-3П-2	339,3	—	0,6	—	—	—	—	21,8	—	22,4	8,1	12,5	20,6	312,3	3,7	—	5,5	2,4	9,2	20,8	403,1
107	ПС 120.9.25-3П-3	188,5	—	0,6	—	7,3	—	—	—	—	7,9	4,5	6,1	10,6	209,0	4,8	—	5,5	2,4	13,2	25,9	238,9
108	ПС 120.9.30-5П-3	188,5	—	0,9	—	—	9,9	—	—	—	10,8	5,5	6,1	11,6	210,7	4,8	—	5,5	2,4	15,3	29,0	239,7
109	ПС 120.9.35-6П-3	188,5	—	0,7	—	—	9,9	—	—	—	10,7	6,7	6,1	12,8	212,0	4,8	—	5,5	2,4	19,5	32,2	244,2
110	ПС 120.12.25-3П-3	226,2	—	0,5	—	—	10,1	—	—	—	10,6	5,4	8,2	13,6	250,4	4,8	—	5,5	2,4	13,2	25,9	276,3
111	ПС 120.12.30-5П-3	226,2	—	0,9	—	—	—	13,2	—	—	13,9	6,6	8,2	14,8	254,9	4,8	—	5,5	2,4	15,3	29,0	283,9
112	ПС 120.12.35-6П-3	226,2	—	0,9	—	—	—	—	21,8	—	22,6	8,1	8,2	16,3	255,1	4,8	—	5,5	2,4	19,5	32,2	287,3
113	ПС 120.15.25-3П-3	339,3	—	0,6	—	—	—	—	21,8	—	22,4	8,1	12,5	20,6	312,3	4,8	—	5,5	2,4	13,2	25,9	338,2
114	ПС 120.15.30-5П-3	339,3	—	0,9	—	—	—	—	—	30,5	31,2	9,9	12,5	22,4	342,9	4,8	—	5,5	2,4	15,3	29,0	421,9
115	ПС 120.15.35-6П-3	339,3	—	0,9	—	—	—	—	—	30,5	31,3	12,1	12,5	24,6	395,2	4,8	—	5,5	2,4	19,5	32,2	429,4
116	ПС 123.9.25-3П-3Т1	193,0	—	0,6	—	7,3	—	—	—	—	7,9	5,0	6,6	11,6	212,5	4,8	—	5,5	2,4	13,2	25,9	238,4
117	ПС 123.9.25-3П-3Т2																					
118	ПС 123.12.25-3П-3Т1	231,6	—	0,6	—	—	10,0	—	—	—	10,6	6,0	8,9	14,9	257,1	4,8	—	5,5	2,4	13,2	25,9	293,0
119	ПС 123.12.25-3П-3Т2																					
200	ПС 123.15.25-3П-3Т1	347,4	—	0,6	—	—	—	—	21,8	—	22,4	9,0	13,6	22,6	392,4	4,8	—	5,5	2,4	13,2	25,9	418,3
201	ПС 123.15.25-3П-3Т2																					
202	ПС 123.9.30-5П-3Т1	194,0	—	0,9	—	—	9,9	—	—	—	10,8	6,0	6,6	12,6	217,2	4,8	—	5,5	2,4	15,3	29,0	246,2
203	ПС 123.9.30-5П-3Т2																					
204	ПС 123.12.30-5П-3Т1	232,8	—	0,9	—	—	—	13,2	—	—	13,9	9,2	8,9	15,1	262,8	4,8	—	5,5	2,4	15,3	29,0	291,8
205	ПС 123.12.30-5П-3Т2																					
206	ПС 123.15.30-5П-3Т1	341,2	—	0,9	—	—	—	—	—	30,5	31,2	10,8	13,6	24,4	404,8	4,8	—	5,5	2,4	15,3	29,0	433,8
207	ПС 123.15.30-5П-3Т2																					
208	ПС 123.9.35-6П-3Т1	194,7	—	0,9	—	—	9,9	—	—	—	10,9	10	6,6	13,6	217,0	4,8	—	5,5	2,4	19,5	32,2	251,2
209	ПС 123.9.35-6П-3Т2																					
210	ПС 123.12.35-6П-3Т1	232,6	—	0,9	—	—	—	—	21,8	—	22,6	8,4	8,9	17,3	273,5	4,8	—	5,5	2,4	19,5	32,2	305,7
211	ПС 123.12.35-6П-3Т2																					
212	ПС 123.15.35-6П-3Т1	350,5	—	0,9	—	—	—	—	—	30,5	31,3	12,6	13,6	26,2	408,0	4,8	—	5,5	2,4	19,5	32,2	440,2
213	ПС 123.15.35-6П-3Т2																					

1.432.1-22.1-1 РС

Лист 1

Продолжение ведомости

№ п/п	Марка панели	Арматурные изделия. Арматура класса А-III ГОСТ 5781-82 ф16	—	А-I ГОСТ 5781-82 ф12	ф16	ф18	ф20	ф22	ф25	ф28	Итого	Вр-I ГОСТ 6727-80 ф4	ф5	Итого	Итого	Закладные изделия. Арматура класса А-III ГОСТ 5781-82 ф10	—	Прокат марки ВСт3кп2, ГОСТ 380-71* ГОСТ 8509-86 L63×63×6	ГОСТ 103-76* -6×60	-8×100	Итого	Общий расход стали, кг
214	ПС 125.9.25-3П-331	197,0	—	0,6	—	7,3	—	—	—	—	7,9	5,0	6,6	11,6	216,5	4,8	—	5,5	2,4	13,2	25,9	242,4
215	ПС 125.9.25-3П-332																					
216	ПС 125.12.25-3П-331	236,4	—	0,6	—	—	10,0	—	—	—	10,6	6,0	8,9	14,9	261,9	4,8	—	5,5	2,4	13,2	25,9	287,8
217	ПС 125.12.25-3П-332																					
218	ПС 125.18.25-3П-331	354,6	—	0,6	—	—	—	—	21,8	—	22,4	9,0	13,6	22,6	396,5	4,8	—	5,5	2,4	13,2	25,9	425,5
219	ПС 125.18.25-3П-332																					
220	ПС 126.9.30-5П-331	198,0	—	0,7	—	—	9,9	—	—	—	10,6	6,0	6,6	12,6	221,2	4,8	—	5,5	2,4	16,3	29,0	250,2
221	ПС 126.9.30-5П-332																					
222	ПС 126.12.30-5П-331	237,6	—	0,7	—	—	—	13,2	—	—	13,9	7,2	8,9	16,1	267,6	4,8	—	5,5	2,4	16,3	29,0	296,6
223	ПС 126.12.30-5П-332																					
224	ПС 126.18.30-5П-331	356,4	—	0,7	—	—	—	—	—	30,5	31,2	10,8	13,6	24,4	412,0	4,8	—	5,5	2,4	16,3	29,0	441,0
225	ПС 126.18.30-5П-332																					
226	ПС 126.9.35-6П-331	198,7	—	0,8	—	—	9,9	—	—	—	10,7	7,1	6,6	13,7	223,1	4,8	—	5,5	2,4	19,5	32,2	255,3
227	ПС 126.9.35-6П-332																					
228	ПС 126.12.35-6П-331	238,4	—	0,8	—	—	—	—	21,8	—	22,6	8,5	8,9	17,4	278,4	4,8	—	5,5	2,4	19,5	32,2	310,6
229	ПС 126.12.35-6П-332																					
230	ПС 126.18.35-6П-331	357,7	—	0,8	—	—	—	—	—	30,5	31,3	12,7	13,6	26,3	415,3	4,8	—	5,5	2,4	19,5	32,2	447,5
231	ПС 126.18.35-6П-332																					
232	ПС 120.9.25-3П-34	188,5	—	0,6	—	7,3	—	—	—	—	7,9	4,5	6,1	10,6	207,0	3,7	—	5,5	2,4	9,2	20,8	227,8
233	ПС 120.9.30-5П-34	188,5	—	0,7	—	—	9,9	—	—	—	10,6	5,5	6,1	11,6	210,7	3,7	—	5,5	2,4	11,4	23,0	233,7
234	ПС 120.9.35-6П-34	188,5	—	0,8	—	—	9,9	—	—	—	10,7	6,7	6,1	12,8	212,0	3,7	—	5,5	2,4	13,7	25,3	237,3
235	ПС 120.12.25-3П-34	226,2	—	0,6	—	—	10,0	—	—	—	10,6	5,4	8,2	13,6	250,4	3,7	—	5,5	2,4	9,2	20,8	271,2
236	ПС 120.12.30-5П-34	226,2	—	0,7	—	—	—	13,2	—	—	13,9	6,6	8,2	14,8	254,9	3,7	—	5,5	2,4	11,4	23,0	277,9
237	ПС 120.12.35-6П-34	226,2	—	0,8	—	—	—	—	21,8	—	22,6	8,1	8,2	16,3	265,1	3,7	—	5,5	2,4	13,7	25,3	290,4
238	ПС 120.18.25-3П-34	339,3	—	0,6	—	—	—	—	21,8	—	22,4	8,1	12,5	20,6	382,3	3,7	—	5,5	2,4	9,2	20,8	403,1
239	ПС 120.18.30-5П-34	339,3	—	0,7	—	—	—	—	—	30,5	31,2	9,9	12,5	22,4	392,9	3,7	—	5,5	2,4	11,4	23,0	415,9
240	ПС 120.18.35-6П-34	339,3	—	0,8	—	—	—	—	—	30,5	31,3	12,1	12,5	24,6	395,2	3,7	—	5,5	2,4	13,7	25,3	420,5
241	ПС 123.9.25-3П-341	193,0	—	0,6	—	7,3	—	—	—	—	7,9	5,0	6,6	11,6	212,5	3,7	—	5,5	2,4	9,2	20,8	233,3
242	ПС 123.9.25-3П-342																					
243	ПС 123.12.25-3П-341	231,6	—	0,6	—	—	10,0	—	—	—	10,6	6,0	8,9	14,9	257,1	3,7	—	5,5	2,4	9,2	20,8	277,9
244	ПС 123.12.25-3П-342																					
245	ПС 123.18.25-3П-341	347,4	—	0,6	—	—	—	—	21,8	—	22,4	9,0	13,6	22,6	392,4	3,7	—	5,5	2,4	9,2	20,8	413,2
246	ПС 123.18.25-3П-342																					

Продолжение ведомости

№ п/п	Марка панели	Арматурные изделия: Арматура класса А-III ГОСТ 5781-82 ф16	—	А-I ГОСТ 5781-82 ф12	ф16	ф18	ф20	ф22	ф25	ф28	Итого	Вр-I ГОСТ 6727-80 ф4	ф5	Итого	Итого	Закладные изделия: Арматура класса А-III ГОСТ 5781-82 ф10	—	Прокат марки ВСт3кп2, ГОСТ 380-71* ГОСТ 8509-86 L63×63×6	ГОСТ 103-76* полоса -б=6	полоса -б=8	Итого	Общий расход стали, кг
247 248	ПС 123.9.30 – 5П – 341 ПС 123.9.30 – 5П – 342	194,0	—	0,7	—	—	9,9	—	—	—	10,6	6,0	6,6	12,6	217,2	3,7	—	5,5	2,4	11,4	23,0	240,2
249 250	ПС 123.12.30 – 5П – 341 ПС 123.12.30 – 5П – 342	232,8	—	0,7	—	—	—	13,2	—	—	13,9	7,2	8,9	16,1	262,8	3,7	—	5,5	2,4	11,4	23,0	285,8
251 252	ПС 123.18.30 – 5П – 341 ПС 123.18.30 – 5П – 342	349,2	—	0,7	—	—	—	—	—	30,5	31,2	10,8	13,6	24,4	404,8	3,7	—	5,5	2,4	11,4	23,0	427,8
253 254	ПС 124.9.35 – 6П – 341 ПС 124.9.35 – 6П – 342	194,7	—	0,8	—	—	9,9	—	—	—	10,7	7,0	6,6	13,6	219,0	3,7	—	5,5	2,4	13,7	25,3	244,3
255 256	ПС 124.12.35 – 6П – 341 ПС 124.12.35 – 6П – 342	233,6	—	0,8	—	—	—	—	21,8	—	22,6	8,4	8,9	17,3	273,5	3,7	—	5,5	2,4	13,7	25,3	298,8
257 258	ПС 124.18.35 – 6П – 341 ПС 124.18.35 – 6П – 342	350,5	—	0,8	—	—	—	—	—	30,5	31,3	12,6	13,6	26,2	408,0	3,7	—	5,5	2,4	13,7	25,3	433,3
259 260	ПС 125.9.25 – 3П – 341 ПС 125.9.25 – 3П – 342	197,0	—	0,6	—	7,3	—	—	—	—	7,9	5,0	6,6	11,6	216,5	3,7	—	5,5	2,4	9,2	20,8	237,3
261 262	ПС 125.12.25 – 3П – 341 ПС 125.12.25 – 3П – 342	236,4	—	0,6	—	—	10,0	—	—	—	10,6	6,0	8,9	14,9	261,9	3,7	—	5,5	2,4	9,2	20,8	282,7
263 264	ПС 125.18.25 – 3П – 341 ПС 125.18.25 – 3П – 342	354,6	—	0,6	—	—	—	—	21,8	—	22,4	9,0	13,6	22,6	399,6	3,7	—	5,5	2,4	9,2	20,8	420,4
265 266	ПС 126.9.30 – 5П – 341 ПС 126.9.30 – 5П – 342	198,0	—	0,7	—	—	9,9	—	—	—	10,6	6,0	6,6	12,6	221,2	3,7	—	5,5	2,4	11,4	23,0	244,2
267 268	ПС 126.12.30 – 5П – 341 ПС 126.12.30 – 5П – 342	237,6	—	0,7	—	—	—	13,2	—	—	13,9	7,2	8,9	16,1	267,6	3,7	—	5,5	2,4	11,4	23,0	290,6
269 270	ПС 126.18.30 – 5П – 341 ПС 126.18.30 – 5П – 342	356,4	—	0,7	—	—	—	—	—	30,5	31,2	10,8	13,6	24,4	412,0	3,7	—	5,5	2,4	11,4	23,0	435,0
271 272	ПС 126.9.35 – 6П – 341 ПС 126.9.35 – 6П – 342	198,7	—	0,8	—	—	9,9	—	—	—	10,7	7,1	6,6	13,7	223,1	3,7	—	5,5	2,4	13,7	25,3	248,4
273 274	ПС 126.12.35 – 6П – 341 ПС 126.12.35 – 6П – 342	238,4	—	0,8	—	—	—	—	21,8	—	22,6	8,5	8,9	17,4	278,4	3,7	—	5,5	2,4	13,7	25,3	303,7
275 276	ПС 126.18.35 – 6П – 341 ПС 126.18.35 – 6П – 342	357,7	—	0,8	—	—	—	—	—	30,5	31,3	12,7	13,6	26,3	415,3	3,7	—	5,5	2,4	13,7	25,3	440,6
277	ПС 120.9.25 – 3П – 31	188,5	—	0,6	—	7,3	—	—	—	—	7,9	4,5	6,1	10,6	207,0	5,6	—	5,5	2,4	13,1	26,6	233,6
278	ПС 120.12.25 – 3П – 31	226,2	—	0,6	—	—	10,0	—	—	—	10,6	5,4	8,2	13,6	250,4	5,6	—	5,5	2,4	13,1	26,6	277,0
279	ПС 120.18.25 – 3П – 31	339,3	—	0,6	—	—	—	—	21,8	—	22,4	8,1	12,5	20,6	282,3	5,6	—	5,5	2,4	13,1	26,6	408,9
280	ПС 120.9.25 – 3П – 32	188,5	—	0,6	—	7,3	—	—	—	—	7,9	4,5	6,1	10,6	207,0	4,9	—	5,5	2,4	10,4	23,2	230,2
281	ПС 120.12.25 – 3П – 32	226,2	—	0,6	—	—	10,0	—	—	—	10,6	5,4	8,2	13,6	250,4	4,9	—	5,5	2,4	10,4	23,2	273,6
282	ПС 120.18.25 – 3П – 32	339,3	—	0,6	—	...	—	—	21,8	—	22,4	8,1	12,5	20,6	382,3	4,9	—	5,5	2,4	10,4	23,2	405,5

Продолжение ведомости

№ п/п	Марка панели	Арматурные изделия: Арматура класса А-III ГОСТ 5781-82 ф16	А-III ГОСТ 5781-82 —	А-I ГОСТ 5781-82 ф12	А-I ГОСТ 5781-82 ф16	А-I ГОСТ 5781-82 ф18	А-I ГОСТ 5781-82 ф20	А-I ГОСТ 5781-82 ф22	А-I ГОСТ 5781-82 ф25	А-I ГОСТ 5781-82 ф28	А-I ГОСТ 5781-82 Итого	Вр-I ГОСТ 6727-80 ф4	Вр-I ГОСТ 6727-80 ф5	Вр-I ГОСТ 6727-80 Итого	Итого	Закладные изделия: Арматура класса А-III ГОСТ 5781-82 ф10	Арматура класса А-III ГОСТ 5781-82 —	Прокат марки ВСт3кп2, ГОСТ 380-71* ГОСТ 8509-86 ∟63×63×6	Прокат марки ВСт3кп2, ГОСТ 380-71* ГОСТ 103-76* полоса -б=6	Прокат марки ВСт3кп2, ГОСТ 380-71* ГОСТ 103-76* полоса -б=8	Итого	Общий расход стали, кг
283	ПС 120. 9. 25 – 3П – 43	188,5	—	0,6	—	7,3	—	—	—	—	7,9	4,5	6,1	10,6	207,0	8,6	—	5,5	2,4	26,4	42,9	249,9
284	ПС 120. 9. 30 – 5П – 43	188,5	—	0,7	—	—	9,9	—	—	—	10,7	5,5	6,1	11,6	210,7	8,6	—	5,5	2,4	32,6	49,1	259,8
285	ПС 120. 9. 35 – 6П – 43	188,5	—	0,8	—	—	9,9	—	—	—	10,7	6,7	6,1	12,8	212,0	8,6	—	5,5	2,4	39,0	55,5	267,5
286	ПС 120. 12. 25 – 3П – 43	226,2	—	0,6	—	—	10,0	—	—	—	10,6	5,4	8,2	13,6	250,4	8,6	—	5,5	2,4	26,4	42,9	293,3
287	ПС 120. 12. 30 – 5П – 43	226,2	—	0,7	—	—	—	13,2	—	—	13,9	6,6	8,2	14,8	254,9	8,6	—	5,5	2,4	32,6	49,1	304,0
288	ПС 120. 12. 35 – 6П – 43	226,2	—	0,8	—	—	—	—	21,8	—	22,6	8,1	8,2	16,3	265,1	8,6	—	5,5	2,4	39,0	55,5	320,6
289	ПС 120. 18. 25 – 3П – 43	339,3	—	0,6	—	—	—	—	21,8	—	22,4	8,1	12,5	20,6	382,3	8,6	—	5,5	2,4	26,4	42,9	425,2
290	ПС 120. 18. 30 – 5П – 43	339,3	—	0,7	—	—	—	—	—	30,5	31,2	9,9	12,5	22,4	392,9	8,6	—	5,5	2,4	32,6	49,1	442,0
291	ПС 120. 18. 35 – 6П – 43	339,3	—	0,8	—	—	—	—	—	30,5	31,3	12,1	12,5	24,6	395,2	8,6	—	5,5	2,4	39,0	55,5	450,7
292	ПС 123. 9. 25 – 3П – 431	193,0	—	0,6	—	7,3	—	—	—	—	7,9	5,0	6,6	11,6	212,5	8,6	—	5,5	2,4	26,4	42,9	255,4
293	ПС 123. 9. 25 – 3П – 432																					
294	ПС 123. 12. 25 – 3П – 431	231,6	—	0,6	—	—	10,0	—	—	—	10,6	6,0	8,9	14,9	257,1	8,6	—	5,5	2,4	26,4	42,9	300,0
295	ПС 123. 12. 25 – 3П – 432																					
296	ПС 123. 18. 25 – 3П – 431	347,4	—	0,6	—	—	—	—	21,8	—	22,4	9,0	13,6	22,6	392,4	8,6	—	5,5	2,4	26,4	42,9	435,3
297	ПС 123. 18. 25 – 3П – 432																					
298	ПС 123. 9. 30 – 5П – 431	194,0	—	0,7	—	—	9,9	—	—	—	10,6	6,0	6,6	12,6	217,2	8,6	—	5,5	2,4	32,6	49,1	266,3
299	ПС 123. 9. 30 – 5П – 432																					
300	ПС 123. 12. 30 – 5П – 431	232,8	—	0,7	—	—	—	13,2	—	—	13,9	7,2	8,9	16,1	262,8	8,6	—	5,5	2,4	32,6	49,1	311,9
301	ПС 123. 12. 30 – 5П – 432																					
302	ПС 123. 18. 30 – 5П – 431	349,2	—	0,7	—	—	—	—	—	30,5	31,2	10,8	13,6	24,4	404,8	8,6	—	5,5	2,4	32,6	49,1	453,9
303	ПС 123. 18. 30 – 5П – 432																					
304	ПС 124. 9. 35 – 6П – 431	194,7	—	0,8	—	—	9,9	—	—	—	10,7	7,0	6,6	13,6	219,0	8,6	—	5,5	2,4	39,0	55,5	274,5
305	ПС 124. 9. 35 – 6П – 432																					
306	ПС 124. 12. 35 – 6П – 431	233,6	—	0,8	—	—	—	—	21,8	—	22,6	8,4	8,9	17,3	273,5	8,6	—	5,5	2,4	39,0	55,5	329,0
307	ПС 124. 12. 35 – 6П – 432																					
308	ПС 124. 18. 35 – 6П – 431	350,5	—	0,8	—	—	—	—	—	30,5	31,3	12,6	13,6	26,2	408,0	8,6	—	5,5	2,4	39,0	55,5	463,5
309	ПС 124. 18. 35 – 6П – 432																					
310	ПС 125. 9. 25 – 3П – 431	197,0	—	0,6	—	7,3	—	—	—	—	7,9	5,0	6,6	11,6	216,5	8,6	—	5,5	2,4	26,4	42,9	259,4
311	ПС 125. 9. 25 – 3П – 432																					
312	ПС 125. 12. 25 – 3П – 431	236,4	—	0,6	—	—	10,0	—	—	—	10,6	6,0	8,9	14,9	261,9	8,6	—	5,5	2,4	26,4	42,9	304,8
313	ПС 125. 12. 25 – 3П – 432																					
314	ПС 125. 18. 25 – 3П – 431	354,6	—	0,6	—	—	—	—	21,8	—	22,4	9,0	13,6	22,6	399,6	8,6	—	5,5	2,4	26,4	42,9	442,5
315	ПС 125. 18. 25 – 3П – 432																					

№ п/п	Марка панели	Арматурные изделия. Арматура класса А-III ГОСТ 5781-82 ф16	А-III —	А-I ГОСТ 5781-82 ф12	А-I ф16	А-I ф18	А-I ф20	А-I ф22	А-I ф25	А-I ф28	А-I Итого	Вр-I ГОСТ 6727-80 ф4	Вр-I ф5	Вр-I Итого	Итого	Продолжение ведомости. Закладные изделия. Арматура класса А-III ГОСТ 5781-82 ф10	Арматура класса А-III —	Прокат марки ВСт3 кл2, ГОСТ 380-71* ГОСТ 8509-86 (63×63×6)	ГОСТ 103-76* полоса -б=6	ГОСТ 103-76* полоса -б=8	Итого	Общий расход стали, кг
316	ПС 126.9.30 — 5П — 431	198,0	—	0,7	—	—	9,9	—	—	—	10,6	6,0	6,6	12,6	221,2	8,6	—	5,5	2,4	32,6	49,1	270,3
317	ПС 126.9.30 — 5П — 432																					
318	ПС 126.12.30 — 5П — 431	237,6	—	0,7	—	—	—	13,2	—	—	13,9	7,2	8,9	16,1	267,6	8,6	—	5,5	2,4	32,6	49,1	316,7
319	ПС 126.12.30 — 5П — 432																					
320	ПС 126.18.30 — 5П — 431	356,4	—	0,7	—	—	—	—	—	30,5	31,2	10,8	13,6	24,4	412,0	8,6	—	5,5	2,4	32,6	49,1	461,1
321	ПС 126.18.30 — 5П — 432																					
322	ПС 126.9.35 — 6П — 431	198,7	—	0,8	—	—	9,9	—	—	—	10,7	7,1	6,6	13,7	223,1	8,6	—	5,5	2,4	39,0	55,5	278,6
323	ПС 126.9.35 — 6П — 432																					
324	ПС 126.12.35 — 6П — 431	238,4	—	0,8	—	—	—	—	21,8	—	22,6	8,5	8,9	17,4	278,4	8,6	—	5,5	2,4	39,0	55,5	333,9
325	ПС 126.12.35 — 6П — 432																					
326	ПС 126.18.35 — 6П — 431	357,7	—	0,8	—	—	—	—	—	30,5	31,3	12,7	13,6	26,3	415,3	8,6	—	5,5	2,4	39,0	55,5	470,8
327	ПС 126.18.35 — 6П — 432																					
328	ПС 120.9.25 — 3П — 44	188,5	—	0,6	—	7,3	—	—	—	—	7,9	4,5	6,1	10,6	207,0	6,4	—	5,5	2,4	18,4	32,7	239,7
329	ПС 120.9.30 — 5П — 44	188,5	—	0,7	—	—	9,9	—	—	—	10,6	5,5	6,1	11,6	210,7	6,4	—	5,5	2,4	22,8	37,1	247,8
330	ПС 120.9.35 — 6П — 44	188,5	—	0,8	—	—	9,9	—	—	—	10,7	6,7	6,1	12,8	212,0	6,4	—	5,5	2,4	27,4	41,7	253,7
331	ПС 120.12.25 — 3П — 44	226,2	—	0,6	—	—	10,0	—	—	—	10,6	5,4	8,2	13,6	250,4	6,4	—	5,5	2,4	18,4	32,7	283,1
332	ПС 120.12.30 — 5П — 44	226,2	—	0,7	—	—	—	13,2	—	—	13,9	6,6	8,2	14,8	254,9	6,4	—	5,5	2,4	22,8	37,1	292,0
333	ПС 120.12.35 — 6П — 44	226,2	—	0,8	—	—	—	—	21,8	—	22,6	8,1	8,2	16,3	265,1	6,4	—	5,5	2,4	27,4	41,7	306,8
334	ПС 120.18.25 — 3П — 44	339,3	—	0,6	—	—	—	—	21,8	—	22,4	8,1	12,5	20,6	382,3	6,4	—	5,5	2,4	18,4	32,7	415,0
335	ПС 120.18.30 — 5П — 44	339,3	—	0,7	—	—	—	—	—	30,5	31,2	9,9	12,5	22,4	392,9	6,4	—	5,5	2,4	22,8	37,1	430,0
336	ПС 120.18.35 — 6П — 44	339,3	—	0,8	—	—	—	—	—	30,5	31,3	12,1	12,5	24,6	395,2	6,4	—	5,5	2,4	27,4	41,7	436,9
337	ПС 123.9.25 — 3П — 441	193,0	—	0,6	—	7,3	—	—	—	—	7,9	5,0	6,6	11,6	212,5	6,4	—	5,5	2,4	18,4	32,7	245,2
338	ПС 123.9.25 — 3П — 442																					
339	ПС 123.12.25 — 3П — 441	231,6	—	0,6	—	—	10,0	—	—	—	10,6	6,0	8,9	14,9	257,1	6,4	—	5,5	2,4	18,4	32,7	289,8
340	ПС 123.12.25 — 3П — 442																					
341	ПС 123.18.25 — 3П — 441	347,4	—	0,6	—	—	—	—	21,8	—	22,4	9,0	13,6	22,6	392,4	6,4	—	5,5	2,4	18,4	32,7	425,1
342	ПС 123.18.25 — 3П — 442																					
343	ПС 123.9.30 — 5П — 441	194,0	—	0,7	—	—	9,9	—	—	—	10,6	6,0	6,6	12,6	217,2	6,4	—	5,5	2,4	22,8	37,1	254,3
344	ПС 123.9.30 — 5П — 442																					
345	ПС 123.12.30 — 5П — 441	232,8	—	0,7	—	—	—	13,2	—	—	13,9	7,2	8,9	16,1	262,8	6,4	—	5,5	2,4	22,8	37,1	299,9
346	ПС 123.12.30 — 5П — 442																					
347	ПС 123.18.30 — 5П — 441	349,2	—	0,7	—	—	—	—	—	30,5	31,2	10,8	13,6	24,4	404,8	6,4	—	5,5	2,4	22,8	37,1	441,9
348	ПС 123.18.30 — 5П — 442																					

Продолжение ведомости

№ п/п	Марка панели	Арматурные изделия: Арматура класса А-III ГОСТ 5781-82 ф16	—	А-I ГОСТ 5781-82 ф12	ф16	ф[illegible]	ф20	ф22	ф25	ф28	Итого	Вр-I ГОСТ 8727-80 ф4	ф5	Итого	Итого	Закладные изделия: Арматура класса А-III ГОСТ 5781-82 ф10	—	Прокат марки ВСт3кп2, ГОСТ 380-71* ГОСТ 8509-86 L63×63×6	ГОСТ 103-76* полосо-6	полосо-8	Итого	Общий расход стали, кг
349 350	ПС 124.9.35-6П-441 ПС 124.9.35-6П-442	194,7	—	0,8	—	—	9,9	—	—	—	10,7	7,0	6,6	13,6	219,0	6,4	—	5,5	2,4	27,4	41,7	260,7
351 352	ПС 124.12.35-6П-441 ПС 124.12.35-6П-442	233,6	—	0,8	—	—	—	—	21,8	—	22,6	8,4	8,9	17,3	273,5	6,4	—	5,5	2,4	27,4	41,7	315,2
353 354	ПС 124.18.35-6П-441 ПС 124.18.35-6П-442	350,5	—	0,8	—	—	—	—	—	30,5	31,3	12,6	13,6	26,2	408,0	6,4	—	5,5	2,4	27,4	41,7	449,7
355 356	ПС 125.9.25-3П-441 ПС 125.9.25-3П-442	197,0	—	0,6	—	7,3	—	—	—	—	7,9	5,0	6,6	11,6	216,5	6,4	—	5,5	2,4	18,4	32,7	249,2
357 358	ПС 125.12.25-3П-441 ПС 125.12.25-3П-442	236,4	—	0,6	—	—	10,0	—	—	—	10,6	6,0	8,9	14,9	261,9	6,4	—	5,5	2,4	18,4	32,7	294,6
359 360	ПС 125.18.25-3П-441 ПС 125.18.25-3П-442	354,6	—	0,6	—	—	—	—	21,8	—	22,4	9,0	13,6	22,6	399,6	6,4	—	5,5	2,4	18,4	32,7	432,3
361 362	ПС 126.9.30-5П-441 ПС 126.9.30-5П-442	198,0	—	0,7	—	—	9,9	—	—	—	10,6	6,0	6,6	12,6	221,2	6,4	—	5,5	2,4	22,8	37,1	258,3
363 364	ПС 126.12.30-5П-441 ПС 126.12.30-5П-442	237,6	—	0,7	—	—	—	13,2	—	—	13,9	7,2	8,9	16,1	267,6	6,4	—	5,5	2,4	22,8	37,1	304,7
365 366	ПС 126.18.30-5П-441 ПС 126.18.30-5П-442	356,4	—	0,7	—	—	—	—	—	30,5	31,2	10,8	13,6	24,4	412,0	6,4	—	5,5	2,4	22,8	37,1	449,1
367 368	ПС 126.9.35-6П-441 ПС 126.9.35-6П-442	198,7	—	0,8	—	—	9,9	—	—	—	10,7	7,1	6,6	13,7	223,1	6,4	—	5,5	2,4	27,4	41,7	264,8
369 370	ПС 126.12.35-6П-441 ПС 126.12.35-6П-442	238,4	—	0,8	—	—	—	—	21,8	—	22,6	8,5	8,9	17,4	278,4	6,4	—	5,5	2,4	27,4	41,7	320,1
371 372	ПС 126.18.35-6П-441 ПС 126.18.35-6П-442	357,7	—	0,8	—	—	—	—	—	30,5	31,3	12,7	13,6	26,3	415,3	6,4	—	5,5	2,4	27,4	41,7	457,0
373	ПС 120.9.25-3П-41	188,5	—	0,6	—	7,3	—	—	—	—	7,9	4,5	6,1	10,6	207,0	9,0	—	5,5	2,4	25,0	41,9	248,9
374	ПС 120.12.25-3П-41	226,2	—	0,6	—	—	10,0	—	—	—	10,6	5,4	8,2	13,6	250,4	9,0	—	5,5	2,4	25,0	41,9	292,3
375	ПС 120.18.25-3П-41	339,3	—	0,6	—	—	—	—	21,8	—	22,4	8,1	12,5	20,6	382,3	9,0	—	5,5	2,4	25,0	41,9	424,2
376	ПС 120.9.25-3П-42	188,5	—	0,6	—	7,5	—	—	—	—	7,9	4,5	6,1	10,6	207,0	7,6	—	5,5	2,4	19,6	35,1	242,1
377	ПС 120.12.25-3П-42	226,2	—	0,6	—	—	10,0	—	—	—	10,6	5,4	8,2	13,6	250,4	7,6	—	5,5	2,4	19,6	35,1	285,5
378	ПС 120.18.25-3П-42	339,3	—	0,6	—	—	—	—	21,8	—	22,4	8,1	12,5	20,6	382,3	7,6	—	5,5	2,4	19,6	35,1	417,4

Продолжение ведомости

№ п/п	Марка панели	Арматурные изделия: Арматура класса A-III ГОСТ 5781-82 ф8	ф10	ф14	Итого	Арматура класса A-I ГОСТ 5781-82 ф12	ф20	ф22	ф25	ф28	Итого	Вр-I ГОСТ 6727-80 ф4	ф5	Итого	Итого	Закладные изделия: Арматура класса A-III ГОСТ 5781-82 ф10	—	Прокат марки ВСт3кп2, ГОСТ 380-71* ГОСТ 8509-86 L63×63×6	—	ГОСТ 103-76* полоса -8×6	полоса -8×8	Итого	Общий расход стали, кг
379	ПС 120.12.25-1П-50	57,0	—	—	57,0	0,6	10,0	—	—	—	10,6	5,4	8,2	13,6	81,2	3,4	—	5,5	2,4	20,3	31,6	112,8
380	ПС 120.12.25-2П-50	—	—	172,8	172,8	0,6	10,0	—	—	—	10,6	5,4	8,2	13,6	197,0	4,0	—	5,5	2,4	20,3	32,2	229,2
381	ПС 120.12.30-1П-50	57,0	—	—	57,0	0,7	—	13,2	—	—	13,9	6,6	8,2	14,8	85,7	4,8	—	5,5	2,4	20,3	33,0	118,7
382	ПС 120.12.30-2П-50	—	88,4	—	88,4	0,7	—	13,2	—	—	13,9	6,6	8,2	14,8	117,1	3,4	—	5,5	2,4	20,3	31,6	148,7
383	ПС 120.12.35-1П-50	57,0	—	—	57,0	0,8	—	—	21,8	—	22,6	8,1	8,2	16,3	93,9	4,0	—	5,5	2,4	20,3	32,2	126,1
384	ПС 120.12.35-2П-50	—	88,4	—	88,4	0,8	—	—	21,8	—	22,6	8,1	8,2	16,3	127,3	4,8	—	5,5	2,4	20,3	33,0	160,3
385	ПС 123.12.25-1П-501	58,2	—	—	58,2	0,6	10,0	—	—	—	10,6	6,0	8,9	14,9	83,9	3,4	—	5,5	2,4	20,3	31,6	115,3
386	ПС 123.12.25-1П-502																					
387	ПС 123.12.25-2П-501	—	—	177,6	177,6	0,6	10,0	—	—	—	10,6	6,0	8,9	14,9	203,1	3,4	—	5,5	2,4	20,3	31,6	234,7
388	ПС 123.12.25-2П-502																					
389	ПС 123.12.30-1П-501	58,2	—	—	58,2	0,7	—	13,2	—	—	13,9	7,2	8,9	16,1	88,2	4,0	—	5,5	2,4	20,3	32,2	120,4
390	ПС 123.12.30-1П-502																					
391	ПС 123.12.30-2П-501	—	91,2	—	91,2	0,7	—	13,2	—	—	13,9	7,2	8,9	16,1	121,2	4,0	—	5,5	2,4	20,3	32,2	153,4
392	ПС 123.12.30-2П-502																					
393	ПС 124.12.35-1П-501	58,2	—	—	58,2	0,8	—	—	21,8	—	22,4	8,4	8,9	17,3	98,1	4,8	—	5,5	2,4	20,3	33,0	131,1
394	ПС 124.12.35-1П-502																					
395	ПС 124.12.35-2П-501	—	91,2	—	91,2	0,8	—	—	21,8	—	22,4	8,4	8,9	17,3	131,1	4,8	—	5,5	2,4	20,3	33,0	164,1
396	ПС 124.12.35-2П-502																					
397	ПС 125.12.25-1П-501	59,4	—	—	59,4	0,6	10,0	—	—	—	10,6	6,0	8,9	14,9	84,9	3,4	—	5,5	2,4	20,3	31,6	116,5
398	ПС 125.12.25-1П-502																					
399	ПС 125.12.25-2П-501	—	—	181,2	181,2	0,6	10,0	—	—	—	10,6	6,0	8,9	14,9	206,9	3,4	—	5,5	2,4	20,3	31,6	238,3
400	ПС 125.12.25-2П-502																					
401	ПС 126.12.30-1П-501	59,4	—	—	59,4	0,7	—	13,2	—	—	13,9	7,2	8,9	16,1	89,4	4,0	—	5,5	2,4	20,3	32,2	121,6
402	ПС 126.12.30-1П-502																					
403	ПС 126.12.30-2П-501	—	93,0	—	93,0	0,7	—	13,2	—	—	13,9	7,2	8,9	16,1	123,0	4,0	—	5,5	2,4	20,3	32,2	155,2
404	ПС 126.12.30-2П-502																					
405	ПС 126.12.35-1П-501	59,4	—	—	59,4	0,8	—	—	21,8	—	22,6	8,5	8,9	17,4	99,4	4,8	—	5,5	2,4	20,3	33,0	132,4
406	ПС 126.12.35-1П-502																					
407	ПС 126.12.35-2П-501	—	93,0	—	93,0	0,8	—	—	21,8	—	22,6	8,5	8,9	17,4	133,0	4,8	—	5,5	2,4	20,3	33,0	166,0
408	ПС 126.12.35-2П-502																					

Продолжение ведомости

№ п/п	Марка панели	Арматурные изделия: Арматура класса A-III ГОСТ 5781-82 Ø16	—	—	Итого	Арматура класса A-I ГОСТ 5781-82 Ø12	Ø20	Ø22	Ø25	Ø28	Итого	Вр-I ГОСТ 6727-80 Ø4	Ø5	Итого	Итого	Закладные изделия: Арматура класса A-III ГОСТ 5781-82 Ø10	—	Прокат марки ВСт3кп2, ГОСТ 380-71*: ГОСТ 8509-72* ∠63×63×6	ГОСТ 103-76* полоса -8×6	полоса -8×8	Итого	Общий расход стали, кг
409	ПС 120.12.25 – 3П – 53	226,2	—	—	226,2	0,6	10,0	—	—	—	10,0	5,4	8,2	13,6	250,4	7,2	—	5,5	2,4	33,5	48,6	299,0
410	ПС120.12.30 – 5П – 53	226,2	—	—	226,2	0,7	—	13,2	—	—	13,9	6,6	8,2	14,8	254,7	7,8	—	5,5	2,4	26,6	42,3	297,2
411	ПС120.12.35 – 6П – 53	226,2	—	—	226,2	0,8	—	—	21,8	—	22,6	8,4	8,2	16,6	265,4	8,6	—	5,5	2,4	39,8	56,5	321,7
412	ПС120.12.25 – 3П – 54	226,2	—	—	226,2	0,6	10,0	—	—	—	10,6	5,4	8,2	13,6	250,4	6,1	—	5,5	2,4	29,5	43,5	293,9
413	ПС120.12.30 – 5П – 54	226,2	—	—	226,2	0,7	—	13,2	—	—	13,9	6,6	8,2	14,8	254,9	6,7	—	5,5	2,4	31,7	46,3	301,2
414	ПС120.12.35 – 6П – 54	226,2	—	—	226,2	0,8	—	—	21,8	—	22,6	8,4	8,2	16,6	265,4	7,5	—	5,5	2,4	34,0	49,4	314,8
415	ПС120.12.25 – 3П – 51	226,2	—	—	226,2	0,6	10,0	—	—	—	10,6	5,4	8,2	13,6	250,4	6,8	—	5,5	2,4	32,2	46,9	297,3
416	ПС120.12.25 – 3П – 52	226,2	—	—	226,2	0,6	10,0	—	—	—	10,6	5,4	8,2	13,6	250,4	6,1	—	5,5	2,4	29,5	43,5	293,9
417	ПС120.12.25 – 2П – 60	226,2	—	—	226,2	0,6	10,0	—	—	—	10,6	5,4	8,2	13,6	250,4	11,3	—	2,8	1,2	18,9	34,2	284,6
418	ПС120.12.30 – 2П – 60	226,2	—	—	226,2	0,7	—	13,2	—	—	13,9	6,6	8,2	14,8	254,9	12,2	—	2,8	1,2	23,5	39,7	294,6
419	ПС120.12.35 – 2П – 60	226,2	—	—	226,2	0,8	—	—	21,8	—	22,6	8,4	8,2	16,2	265,0	13,3	—	2,8	1,2	28,1	45,4	310,4
420	ПС120.15.25 – 2П – 60	301,6	—	—	301,6	0,6	—	—	21,8	—	22,4	7,2	10,3	17,5	341,5	11,3	—	2,8	1,2	18,9	34,2	375,7
421	ПС 120.15.30 – 2П – 60	301,6	—	—	301,6	0,7	—	—	—	30,5	31,2	8,8	10,3	19,1	351,9	12,2	—	2,8	1,2	23,5	39,7	391,6
422	ПС120.15.35 – 2П – 60	301,6	—	—	301,6	0,8	—	—	—	30,5	31,3	10,7	10,3	21,0	353,9	13,3	—	2,8	1,2	28,1	45,4	399,3
423	ПС 120.12.25 – 3П – 63	226,2	—	—	226,2	0,6	10,0	—	—	—	10,6	5,4	8,2	13,6	250,4	15,1	—	2,8	1,2	32,1	51,2	301,6
424	ПС120. 12.30 – 5П – 63	226,2	—	—	226,2	0,7	—	13,2	—	—	13,9	6,6	8,2	14,8	254,9	16,0	—	2,8	1,2	39,8	59,8	314,7
425	ПС 120. 12.35 – 6П – 63	226,2	—	—	226,2	0,8	—	—	21,8	—	22,6	8.0	8,2	16,2	265,0	17,1	—	2,8	1,2	47,6	68,7	333,7
426	ПС 120.15.25 – 3П – 63	301,6	—	—	301,6	0,6	—	—	21,8	—	22,4	7,2	10,3	17,5	341,5	15,1	—	2,8	1,2	32,1	51,2	392,7
427	ПС 120.15.30 – 5П – 63	301,6	—	—	301,6	0,7	—	—	—	30,5	31,2	8,8	10,3	19,1	351,9	16,0	—	2,8	1,2	39,8	59,8	411,7
428	ПС 120.15.35 – 6П – 63	301,6	—	—	301,6	0,8	—	—	—	30,5	31,3	10,7	10,3	21,0	353,9	17,1	—	2,8	1,2	47,6	68,7	422,6
429	ПС 120.12.25 – 3П – 66	226,2	—	—	226,2	0,6	10,0	—	—	—	10,6	5,4	8,2	13,6	250,4	14,0	—	2,8	1,2	28,2	46,2	296.6
430	ПС 120.12.30 – 5П – 66	226,2	—	—	226,2	0,7	—	13,2	—	—	13,9	6,6	8,2	14,8	254,9	14,9	—	2,8	1,2	34,9	53,8	308,7
431	ПС 120.12.35 – 6П – 66	226,2	—	—	226,2	0,8	—	—	21,8	—	22,6	8.0	8,2	16,2	265,0	16,0	—	2,8	1,2	41,8	61,8	326,8
432	ПС 120. 15.25 – 3П – 66	301,6	—	—	301,6	0,6	—	—	21,8	—	22,4	7,2	10,3	17,5	341,5	14,0	—	2,8	1,2	28,2	46,2	387,7
433	ПС120. 15.30 – 5П – 66	301,6	—	—	301,6	0,7	—	—	—	30,5	31,2	8,8	10,3	19,1	351,9	14,9	—	2,8	1,2	34,9	53,8	405,7
434	ПС120.15.35 – 6П – 66	301,6	—	—	301,6	0,8	—	—	—	30,5	31,3	10,7	10,3	21,0	353,9	16,0	—	2,8	1,2	41,8	61,8	415,7
435	ПС 120.12.25 – 3П – 61	226,2	—	—	226,2	0,6	10,0	—	—	—	10,6	5,4	8,2	13,6	250,4	14,7	—	2,8	1,2	30,8	49,5	299,9
436	ПС 120.15.25 – 3П – 61	301,6	—	—	301,6	0,6	—	—	21,8	—	22,4	7,2	10,3	17,5	341,5	14,7	—	2,8	1,2	30,8	49,5	391,0
437	ПС120. 12.25 – 3П – 62	226,2	—	—	226,2	0,6	10,0	—	—	—	10,6	5,4	8,2	13,6	250,4	14,0	—	2,8	1,2	28,2	46,2	296,6
438	ПС120. 15.25 – 3П – 62	301,6	—	—	301,6	0,6	—	—	21,8	—	22,4	7,2	10,3	17,5	341,5	14,0	—	2,8	1,2	28,2	46,2	387,7

Инв. № подл. | Подпись и дата | Взам. инв. №

1.432.1-22.1-1-РС

Лист 14

gost.e-ecolog.ru