ТИПОВЫЕ КОНСТРУКЦИИ, ИЗДЕЛИЯ И УЗЛЫ ЗДАНИЙ И СООРУЖЕНИЙ

Серия 1.432.1-18

СТЕНОВЫЕ ПАНЕЛИ ОТАПЛИВАЕМЫХ ПРОИЗВОДСТВЕННЫХ ЗДАНИЙ С ШАГОМ КОЛОНН 12 М

Выпуск 1
СТЕНОВЫЕ ПАНЕЛИ

РАБОЧИЕ ЧЕРТЕЖИ

gost.e-ecolog.ru

ЦЕНА 1-67

ТИПОВЫЕ КОНСТРУКЦИИ, ИЗДЕЛИЯ И УЗЛЫ ЗДАНИЙ И СООРУЖЕНИЙ

Серия 1.432.1-18

СТЕНОВЫЕ ПАНЕЛИ ОТАПЛИВАЕМЫХ ПРОИЗВОДСТВЕННЫХ ЗДАНИЙ С ШАГОМ КОЛОНН 12 м

Выпуск 1
СТЕНОВЫЕ ПАНЕЛИ

РАБОЧИЕ ЧЕРТЕЖИ

РАЗРАБОТАНЫ

ЦНИИПРОМЗДАНИЙ

Зам директора института по научной работе — С.М Гликин

Рук отдела — Г М Смиянский

Гл инженер проекта — А П Рудаков

Отв исполнитель — Л М Гадаева

Одобрены

для применения при проектировании и в строительстве Госстроем СССР

Протокол от 25.10 85г № ВА-56

Введены в действие с 01-01-84 г

Обозначение	Наименование	Стр.
1.432.1-18.1-0000	Содержание	2
1.432.1-18.1-0000 ТО	Техническое описание	2...6
1.432.1-18.1-0000 ВС	Выборка стали на одну панель	7...15
1.432.1-18. 1-1000	Панель рядовая	16...18
1.432.1-18. 1-1000 СБ	Панель рядовая. Сборочный чертеж	19...21
1.432.1-18. 1-2000	Панель-перемычка	22,23
1.432.1-18. 1-2000 СБ	Панель-перемычка. Сборочный чертеж	24,25
1.432.1-18. 1-3000	Панель парапетная	25
1.432.1-18. 1-3000 СБ	Панель парапетная. Сборочный чертеж	27,28
1.432.1-18. 1-4000	Панель рядовая	29...31
1.432.1-18. 1-4000 СБ	Панель рядовая. Сборочный чертеж	32...35
1.432.1-18. 1-5000	Панель-перемычка	36,37
1.432.1-18. 1-5000 СБ	Панель-перемычка. Сборочный чертеж	38,39
1.432.1-18.1-6000	Панель парапетная	40
1.432.1-18.1-6000 СБ	Панель парапетная. Сборочный чертеж	41,42

1.432.1-18. 1-0000

Содержание

Стадия Р | Лист | Листов 1

ЦНИИПРОМЗДАНИЙ

1. Настоящий выпуск содержит рабочие чертежи однослойных керамзитобетонных стеновых панелей длиной 12м для отапливаемых производственных зданий.

2. Номенклатура, условия применения и указания по расчету панелей приведены в выпуске 0. Рабочие чертежи арматурных и закладных изделий и монтажных петель приведены в выпуске 2 настоящей серии.

3. Стеновые панели запроектированы в 2х вариантах:

с ненапрягаемой рабочей арматурой;

с напрягаемой рабочей арматурой.

4. В панелях с ненапрягаемой арматурой предусмотрено применение бетона М75 / керамзитобетон, шлакопуритобетон, перлитобетон, шунгизитобетон, бетон на трепельном и зольном гравии/ с использованием в качестве мелкого заполнителя пористого песка того же вида, что и крупный заполнитель и вспученного перлитового песка, при этом плотность бетона в сухом состоянии γ_m=1000...1200 кг/м³. С внутренней и наружной сторон панелей предусмотрен фактурный слой толщиной 20мм из цементно-песчаного раствора марки 100.

1.432.1-18.1-0000 ТО

Техническое описание

Стадия Р | Лист 1 | Листов 5

ЦНИИПРОМЗДАНИЙ

Армирование панелей осуществляется пространственными каркасами, состоящими из продольных сеток и отдельных поперечных стержней, соединенных между собой с помощью контактной сварки во всех местах пересечения. Каркасы изготавливаются из арматурной стали класса А-III и обыкновенной арматурной проволоки класса Вр-I.
Сборку и сварку пространственных каркасов рекомендуется производить в вертикальном положении. Это позволяет выполнять сварку пересечений одновременно с двух сторон каркаса.

5. В панелях с предварительно-напряженным армированием применять бетон М 150 с теми же пористыми заполнителями, за исключением керамзитобетона на пористом, в том числе вспученном песке. Для всех марок бетона возможно применять песок из легкого гранулированного шлака.
Плотность бетона М 150 в сухом состоянии $\gamma_{сух} = 1200 кг/м^3$.
С наружной и внутренней стороны панели фактурные слои не предусмотрены.
Предварительно напрягаемая арматура принята из стали класса А-III, упрочненная вытяжкой на 4,5%

При отсутствии стали класса Ат-III разрешается применять сталь класса А-IV.
Натяжение стержней производится электротермическим способом с передачей усилий на борта силовой формы.

Контролируемое монтажное напряжение арматуры принято равным 5500 кгс/см². Отпуск натяжения арматуры производить при прочности бетона, равной 80%, от проектной.
Сетки изготавливаются из обыкновенной арматурной проволоки класса Вр-I.

6. Монтажные петли изготавливаются из горячекатаной круглой (гладкой) стали ВСт3пс2 или ВСт3пс2 класса А-I.
Для изделий, предназначенных для подъема и монтажа при t° ниже −40°, запрещается применять сталь марки ВСт3пс2.

7. Закладные изделия панелей должны быть защищены от коррозии цинковым покрытием в соответствии с указаниями СН и П II-28-73 „Защита строительных конструкций от коррозии."
Закладные изделия должны фиксироваться на бортах стальных форм.

8. Величина отпускной прочности бетона для панелей без предварительного напряжения должна быть не ниже 70% от проектной.

9. Изготовление панелей, их приемка и контроль качества, а также хранение и транспортирова

должны производиться в соответствии с ГОСТ 13578-68 „Панели из легких бетонов на пористых заполнителях для наружных стен производственных зданий".

18. Транспортировка панелей и складирование производится в вертикальном положении.

11. Испытания панелей и оценка качества изделий производятся в соответствии с ГОСТ 8829-77. „Изделия железобетонные сборные. Методы испытаний и оценка прочности и трещиностойкости" и „Инструкцией по испытаниям железобетонных стеновых панелей промышленных зданий" (НИИСК и НИИЖБ Госстроя СССР, изд. 1970 г.).

Схема опирания и загружения панелей при испытаниях приведена на листе 5.

Контрольные нагрузки по проверке прочности и жесткости панелей и контролируемые прогибы приведены в табл. на листах 5 и 6.

12. Контроль и оценку качества бетонов для изготовления панелей надлежит выполнять в соответствии с требованиями следующих документов: ГОСТ 10180-78; ГОСТ 18105.0-80; ГОСТ 18105.1-80; ГОСТ 12730.0÷5-78; ГОСТ 10181.0÷4-81.

Схема приложения нагрузок при испытании стеновых панелей

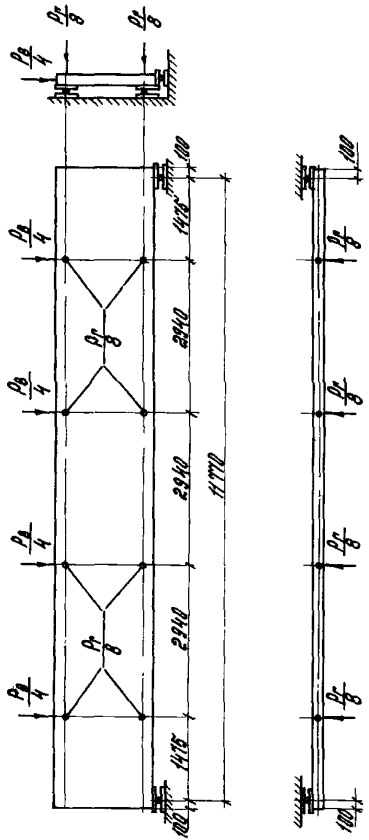

Испытательные нагрузки

Таблица

Марка панели	Контрольные воспроизводящие нагрузки при испытании панелей на прочность: вертикальная, тс (с учетом собственной массы)		Горизонтальная, тс				Контрольные нагрузки при испытании панелей на жесткость		Контрольный прогиб, см	Допускаемые отклонения плиты, см	
			$C=1.4$		$C=1.6$						
	$C=1.4$	$C=1.6$	Контролируемая нагрузка	Допускаемые отклонения	Контролируемая нагрузка	Допускаемые отклонения	Вертикальная, тс	Горизонтальная, тс			
ПС 120.9.20-1АIIIП-1	4,62	5,28	1,16	0,18	1,34	0,20	3,00	0,58	2,8	0,54	0,84
ПС 120.9.20-2АIIIП-1	4,62	5,28	1,58	0,24	1,83	0,27	3,00	0,80	3,9	0,94	0,17
ПС 120.9.25-1АIIIП-1	5,80	6,62	1,16	0,18	1,34	0,20	3,60	0,58	1,5	0,30	0,45
ПС 120.9.25-2АIIIП-1	5,80	6,62	1,90	0,28	2,14	0,32	3,60	0,96	2,4	0,48	0,72
ПС 120.12.20-1АIIIП-1	6,16	7,04	1,58	0,24	1,80	0,27	4,00	0,77	2,8	0,54	0,84
ПС 120.12.20-2АIIIП-1	6,16	7,04	2,12	0,33	2,45	0,37	4,00	1,05	3,9	0,94	1,17
ПС 120.12.25-1АIIIП-1	7,68	8,80	1,56	0,24	1,80	0,27	4,80	0,77	1,5	0,90	0,45
ПС 120.12.25-2АIIIП-1	7,68	8,80	2,54	0,38	2,92	0,44	4,80	1,26	2,4	0,48	0,72
ПС 120.18.20-1АIIIП-1	9,24	10,54	2,32	0,35	2,64	0,40	6,00	1,16	2,8	0,54	0,84
ПС 120.18.20-2АIIIП-1	9,24	10,54	3,16	0,48	3,66	0,54	6,00	1,60	3,9	0,94	1,17
ПС 120.18.25-1АIIIП-1	11,24	12,84	2,32	0,35	2,64	0,40	7,30	1,16	1,5	0,30	0,45
ПС 120.18.25-2АIIIП-1	11,24	12,84	3,80	0,57	4,34	0,65	7,30	1,92	2,4	0,48	0,72
ПС 120.9.20-2АIIIП-2	11,34	12,96	1,63	0,24	1,86	0,28	7,36	0,97	4,7	0,94	1,41
ПС 120.9.25-3АIIIП-2	12,52	14,28	3,26	0,49	3,78	0,56	8,12	1,94	4,7	0,94	1,41
ПС 120.12.20-2АIIIП-2	12,88	14,72	2,18	0,32	2,50	0,38	8,36	1,30	4,7	0,94	1,41
ПС 120.12.25-3АIIIП-2	14,40	16,46	4,37	0,65	5,00	0,76	9,40	2,60	4,7	0,94	1,41
ПС 120.18.20-2АIIIП-2	16,00	18,24	3,26	0,48	3,72	0,56	10,36	1,94	4,7	0,94	1,41
ПС 120.18.25-3АIIIП-2	18,00	20,54	6,52	0,78	7,44	1,12	12,08	3,86	4,7	0,94	1,41
ПС 120.12.20-1АIIIП-3	6,16	7,04	1,56	0,24	1,80	0,27	4,00	0,77	2,8	0,54	0,84
ПС 120.12.20-2АIIIП-3	6,16	7,04	2,12	0,33	2,45	0,37	4,00	1,05	3,9	0,94	1,17
ПС 120.12.25-1АIIIП-3	7,68	8,80	1,56	0,24	1,80	0,27	4,80	0,77	1,5	0,30	0,45
ПС 120.12.25-2АIIIП-3	7,68	8,80	2,54	0,38	2,92	0,44	4,80	1,26	2,4	0,48	0,72

Инв. № подл. | Подпись и дата | Взам. инв. №

Марка панелей	Контрольные разрушающие нагрузки при испытании панелей на прочность: вертикальные, тс (включая собственный вес)		горизонтальные, тс				Контрольные нагрузки при испытании панелей на жесткость: вертикальные, тс	горизонтальные, тс	Контрольный прогиб, см	Допускаемые отклонения, см	
			c = 1,4		c = 1,6						
	c = 1,4	c = 1,6	контролируемая нагрузка	допускаемые отклонения	контролируемая нагрузка	допускаемые отклонения					
ПС 120.9.25-4П-1	5,80	6,62	1,16	0,18	1,84	0,28	3,60	0,58	2,10	0,42	0,63
ПС 120.9.25-2П-1	5,80	6,62	1,90	0,28	2,14	0,32	3,60	0,98	4,70	0,94	1,41
ПС 120.9.30-4П-1	6,78	7,76	1,16	0,18	1,84	0,20	4,40	0,58	1,80	0,36	0,54
ПС 120.9.30-2П-1	6,78	7,76	1,98	0,28	2,14	0,32	4,40	0,98	3,60	0,72	1,08
ПС 120.12.25-4П-1	7,68	8,80	1,56	0,24	1,80	0,27	4,80	0,77	2,10	0,42	0,63
ПС 120.12.25-2П-1	7,68	8,80	2,54	0,38	2,92	0,44	4,80	1,28	4,70	0,94	1,41
ПС 120.12.30-4П-1	9,24	10,54	1,56	0,24	1,80	0,27	6,00	0,77	1,80	0,36	0,54
ПС 120.12.30-2П-1	9,24	10,54	2,54	0,38	2,92	0,44	6,00	1,26	3,60	0,72	1,08
ПС 120.18.29-4П-1	11,24	12,84	2,32	0,35	2,64	0,40	7,30	1,16	2,10	0,42	0,63
ПС 120.18.29-2П-1	11,24	12,84	3,80	0,57	4,34	0,65	7,30	1,92	4,70	0,94	1,41
ПС 120.18.30-4П-1	13,54	15,50	2,32	0,35	2,64	0,40	8,80	1,16	1,80	0,36	0,54
ПС 120.18.30-2П-1	13,54	15,50	3,80	0,57	4,34	0,65	8,80	1,92	3,60	0,72	1,08
ПС 120.9.25-3П-2	12,52	14,20	2,10	0,33	2,50	0,37	7,36	1,38	4,70	0,94	1,41
ПС 120.9.30-4П-2	13,48	15,48	4,36	0,66	5,00	0,75	8,76	2,60	4,70	0,94	1,41
ПС 120.12.25-3П-2	14,44	16,46	3,92	0,43	3,91	0,50	9,40	1,73	4,70	0,94	1,41
ПС 120.12.30-4П-2	16,28	18,46	5,60	0,87	6,62	1,00	10,36	2,46	4,70	0,94	1,41
ПС 120.18.25-3П-2	18,80	22,54	4,37	0,65	5,80	0,75	12,08	2,60	4,70	0,94	1,41
ПС 120.18.30-4П-2	20,24	24,06	6,74	1,30	10,80	1,60	13,16	6,80	4,70	0,94	1,41
ПВ 120.12.25-1П-3	7,68	8,80	1,56	0,24	1,80	0,27	4,80	0,77	2,10	0,42	0,63
ПС 120.12.25-2П-3	7,68	8,80	2,54	0,38	2,92	0,44	4,80	1,26	4,70	0,94	1,41
ПС 120.12.30-1П-3	9,24	10,54	1,56	0,24	1,80	0,27	6,00	0,77	1,80	0,36	0,54
ПС 120.12.30-2П-3	9,24	10,54	2,54	0,38	2,92	0,44	6,00	1,26	3,60	0,72	1,08

Обозначение	Марка	Арматурные изделия: арматурная сталь ГОСТ 5781-82 Класс А-III, ф, мм 8	10	14	проволока ГОСТ 6727-80 Класс Вр-I, ф, мм 4	5	Итого	Итого	Закладные изделия: арматурная сталь ГОСТ 5781-82 Класс А-II, ф, мм 10	Класс А-I, ф, мм 12	18	Итого	Сталь прокатная ГОСТ 8509-72*, Профиль L63×6	Сталь полосовая ГОСТ 380-71*, δ, мм 6	Итого	Всего
1.432.1-18. 1.1000	ПС 120.9.25-1П-1	47,2			4,6	6,6	11,2	58,4	0,5	0,3	6,8	7,6	2,8	1,1	11,5	69,9
-001	ПС 120.9.25-2П-1			144,5	4,6	6,6	11,2	155,7	0,5	0,3	6,8	7,6	2,8	1,1	11,5	167,2
-002	ПС 120.9.30-1П-1	47,2			5,6	6,6	12,2	59,4	0,5	0,3	6,8	7,6	2,8	1,1	11,5	70,9
-003	ПС 120.9.30-2П-1		73,7		5,6	6,6	12,2	85,9	0,5	0,3	6,8	7,6	2,8	1,1	11,5	97,4
-004,-005	ПС 122.9.25-1П-1	48,2			4,6	6,6	11,2	59,4	0,5	0,3	6,8	7,6	2,8	1,1	11,5	70,9
-006,-007	ПС 122.9.25-2П-1			147,5	4,6	6,6	11,2	158,7	0,5	0,3	6,8	7,6	2,8	1,1	11,5	170,2
-008,-009	ПС 122.9.30-1П-1	48,2			5,6	6,6	12,2	60,4	0,5	0,3	6,8	7,6	2,8	1,1	11,5	71,9
-010,-011	ПС 122.9.30-2П-1		75,2		5,6	6,6	12,2	87,4	0,5	0,3	6,8	7,6	2,8	1,1	11,5	98,9
-012,-013	ПС 123.9.25-1П-1	48,2			4,6	6,6	11,2	59,4	0,5	0,3	6,8	7,6	2,8	1,1	11,5	70,9
-014,-015	ПС 123.9.25-2П-1			147,5	4,6	6,6	11,2	158,7	0,5	0,3	6,8	7,6	2,8	1,1	11,5	170,2
-016,-017	ПС 123.9.30-1П-1	48,6			5,6	6,6	12,2	60,8	0,5	0,3	6,8	7,6	2,8	1,1	11,5	72,3
-018,-019	ПС 123.9.30-2П-1		75,9		5,6	6,6	12,2	88,1	0,5	0,3	6,8	7,6	2,8	1,1	11,5	99,6
-020,-021	ПС 125.9.25-1П-1	49,0			4,6	6,6	11,2	60,2	0,5	0,3	6,8	7,6	2,8	1,1	11,5	71,7
-022,-023	ПС 125.9.25-2П-1			150,6	4,7	6,6	11,3	161,9	0,5	0,3	6,8	7,6	2,8	1,1	11,5	173,4
-024,-025	ПС 125.9.30-1П-1	49,2			5,8	6,6	12,4	61,6	0,5	0,3	6,8	7,6	2,8	1,1	11,5	73,1
-026,-027	ПС 125.9.30-2П-1		76,8		5,8	6,6	12,4	89,2	0,5	0,3	6,8	7,6	2,8	1,1	11,5	100,7
-028,-029	ПС 126.9.25-1П-1	49,0			4,6	6,6	11,2	60,2	0,5	0,3	6,8	7,6	2,8	1,1	11,5	71,7
-030,-031	ПС 126.9.25-2П-1			150,6	4,7	6,6	11,3	161,9	0,5	0,3	6,8	7,6	2,8	1,1	11,5	173,4
-032,-033	ПС 126.9.30-1П-1	49,6			5,9	6,6	12,5	62,1	0,5	0,3	6,8	7,6	2,8	1,1	11,5	73,6
-034,-035	ПС 126.9.30-2П-1		77,4		6,0	6,6	12,6	90,0	0,5	0,3	6,8	7,6	2,8	1,1	11,5	101,5

Рук. отд.	Смирянский	
Гл. инж. пр.	Рудаков	
Рук. гр.	Гадаева	
Вед. инж.	Иванова	

1.432.1-18.1-0000 ВС

Обозначение	Марка	Арматурные изделия						Закладные изделия						Всего
		Арматурная сталь ГОСТ 5781-82 класса А-III			Проволока ГОСТ 6727-80 класс Вр-I		Итого	Арматурная сталь ГОСТ 5781-82			Сталь прокатная ГОСТ 8509-72*	Сталь листовая ГОСТ 380-71*	Итого	
		ф, мм						класс А-II	класс А-I					
		8	10	14	4	5	Итого	ф, мм			Профиль	δ, мм		
								10	12	22	L 63×6	6		
-036	ПС 120.12.25-IIп-1	56,6			5,5	8,9	14,4	71,0	0,5	0,3	12,5	2,8	1,1	17,2	88,2
-037	ПС 120.12.25-IIп-2			173,4	5,5	8,9	14,4	187,8	0,5	0,3	12,5	2,8	1,1	17,2	205,0
-038	ПС 120.12.30-IIп-1	56,6			6,7	8,9	15,6	72,2	0,5	0,3	12,5	2,8	1,1	17,2	89,4
-039	ПС 120.12.30-IIп-2		88,4		6,7	8,9	15,6	104,0	0,5	0,3	12,5	2,8	1,1	17,2	121,2
-040, -041	ПС 122.12.25-IIп-1	57,8			5,5	8,9	14,4	72,2	0,5	0,3	12,5	2,8	1,1	17,2	89,4
-042, -043	ПС 122.12.25-IIп-2			177,0	5,5	8,9	14,4	191,4	0,5	0,3	12,5	2,8	1,1	17,2	208,6
-044, -045	ПС 122.12.30-IIп-1	57,8			6,7	8,9	15,6	73,4	0,5	0,3	12,5	2,8	1,1	17,2	90,6
-046, -047	ПС 122.12.30-IIп-2		90,2		6,7	8,9	15,6	105,8	0,5	0,3	12,5	2,8	1,1	17,2	123,0
-048, -049	ПС 123.12.25-IIп-1	57,8			5,5	8,9	14,4	72,2	0,5	0,3	12,5	2,8	1,1	17,2	89,4
-050, -051	ПС 123.12.25-IIп-2			177,0	5,5	8,9	14,4	191,4	0,5	0,3	12,5	2,8	1,1	17,2	208,6
-052, -053	ПС 123.12.30-IIп-1	59,3			6,8	8,9	15,7	74,0	0,5	0,3	12,5	2,8	1,1	17,2	91,2
-054, -055	ПС 123.12.30-IIп-2		91,0		6,8	8,9	15,7	106,7	0,5	0,3	12,5	2,8	1,1	17,2	123,9
-056, -057	ПС 125.12.25-IIп-1	59,0			5,5	8,9	14,4	73,4	0,5	0,3	12,5	2,8	1,1	17,2	90,6
-058, -059	ПС 125.12.25-IIп-2			180,6	5,7	8,9	14,6	195,2	0,5	0,3	12,5	2,8	1,1	17,2	212,4
-060, -061	ПС 125.12.30-IIп-1	59,0			6,9	8,9	15,8	74,8	0,5	0,3	12,5	2,8	1,1	17,2	92,0
-062, -063	ПС 125.12.30-IIп-2		92,1		6,9	8,9	15,8	107,9	0,5	0,3	12,5	2,8	1,1	17,2	125,1
-064, -065	ПС 128.12.25-IIп-1	59,0			5,5	8,9	14,4	73,4	0,5	0,3	12,5	2,8	1,1	17,2	90,6
-066, -067	ПС 128.12.25-IIп-2			180,6	5,7	8,9	14,6	195,2	0,5	0,3	12,5	2,8	1,1	17,2	212,4
-068, -069	ПС 128.12.30-IIп-1	59,5			7,1	8,9	16,0	75,5	0,5	0,3	12,5	2,8	1,1	17,2	92,7
-070, -071	ПС 128.12.30-IIп-2		92,8		7,2	8,9	16,1	108,9	0,5	0,3	12,5	2,8	1,1	17,2	126,1

Обозначение	Марка	Арматурные изделия: арматурная сталь ГОСТ 5781-82 класс А-III, ф, мм 8	10	14	проволока ГОСТ 6727-80 класс Вр-I, ф, мм 4	5	Итого	Итого	Закладные изделия: арматурная сталь ГОСТ 5781-82 класс А-II, ф, мм 10	класс А-I, ф, мм 12	25	сталь прокатная ГОСТ 8509-72*, профиль L63×6	сталь полосовая ГОСТ 380-71*, δ, мм 6	Итого	Всего
-072	ПС 120.18.25-1П-1	84,9			8,3	13,5	21,8	106,7	0,5	0,3	17,7	2,8	1,1	22,4	129,1
-073	ПС 120.18.25-2П-1			260,1	8,3	13,5	21,8	281,9	0,5	0,3	17,7	2,8	1,1	22,4	304,3
-074	ПС 120.18.30-1П-1	84,9			10,1	13,5	23,6	108,5	0,5	0,3	17,7	2,8	1,1	22,4	130,9
-075	ПС 120.18.30-2П-1		132,7		10,1	13,5	23,6	156,3	0,5	0,3	17,7	2,8	1,1	22,4	178,7
-076, -077	ПС 122.18.25-1П-1	86,7			8,3	13,5	21,8	108,5	0,5	0,3	17,7	2,8	1,1	22,4	130,9
-078, -079	ПС 122.18.25-2П-1			265,5	8,3	13,5	21,8	287,3	0,5	0,3	17,7	2,8	1,1	22,4	309,7
-080, -081	ПС 122.18.30-1П-1	86,7			10,1	13,5	23,6	110,3	0,5	0,3	17,7	2,8	1,1	22,4	132,7
-082, -083	ПС 122.18.30-2П-1		135,4		10,1	13,5	23,6	159,0	0,5	0,3	17,7	2,8	1,1	22,4	181,4
-084, -085	ПС 123.18.25-1П-1	86,7			8,3	13,5	21,8	108,5	0,5	0,3	17,7	2,8	1,1	22,4	130,9
-086, -087	ПС 123.18.25-2П-1			265,5	8,3	13,5	21,8	287,3	0,5	0,3	17,7	2,8	1,1	22,4	309,7
-088, -089	ПС 123.18.30-1П-1	87,4			10,1	13,5	23,6	111,0	0,5	0,3	17,7	2,8	1,1	22,4	133,4
-090, -091	ПС 123.18.30-2П-1		136,5		10,1	13,5	23,6	160,1	0,5	0,3	17,7	2,8	1,1	22,4	182,5
-092, -093	ПС 125.18.25-1П-1	88,2			8,3	13,5	21,8	110,0	0,5	0,3	17,7	2,8	1,1	22,4	132,4
-094, -095	ПС 125.18.25-2П-1			271,0	8,5	13,5	21,8	293,0	0,5	0,3	17,7	2,8	1,1	22,4	315,4
-096, -097	ПС 125.18.30-1П-1	88,5			10,4	13,5	23,9	112,4	0,5	0,3	17,7	2,8	1,1	22,4	134,8
-098, -099	ПС 125.18.30-2П-1		138,2		10,4	13,5	23,9	162,1	0,5	0,3	17,7	2,8	1,1	22,4	184,5
-100, -101	ПС 126.18.25-1П-1	88,2			8,3	13,5	21,8	110,0	0,5	0,3	17,7	2,8	1,1	22,4	132,4
-102, -103	ПС 126.18.25-2П-1			271,0	8,5	13,5	21,8	293,0	0,5	0,3	17,7	2,8	1,1	22,4	315,4
-104, -105	ПС 126.18.30-1П-1	89,2			10,6	13,5	24,1	113,3	0,5	0,3	17,7	2,8	1,1	22,4	135,7
-106, -107	ПС 126.18.30-2П-1		139,2		10,8	13,5	24,3	163,5	0,5	0,3	17,7	2,8	1,1	22,4	185,9

Обозначение	Марка	Арматурные изделия					Закладные изделия								Всего
		арматурная сталь ГОСТ 5781-82 класс А-II	проволока ГОСТ 6727-80 класс Вр-I			Итого	арматурная сталь ГОСТ 5781-82					сталь прокатная ГОСТ 8509-72*	сталь полосовая ГОСТ 380-71*		Итого	
		Ø, мм					класс А-II	класс А-I				профиль	δ, мм			
		16	4	5			10	12	18	22	25	L 63×6	6	8		
1.432.1-18.1.2000	ПС120.9.25-3П-2	188,7	4,6	6,6	11,2	199,9	6,2	0,3	6,8			5,6	1,1	18,5	38,5	238,4
-001	ПС120.9.30-4П-2	188,7	5,6	6,6	12,2	200,9	6,2	0,3	6,8			5,6	1,1	22,8	42,8	243,7
-002, -003	ПС122.9.25-3П-2	192,6	4,6	6,6	11,2	203,8	6,2	0,3	6,8			5,6	1,1	18,5	38,5	242,3
-004, -005	ПС122.9.30-4П-2	192,6	5,6	6,6	12,2	204,8	6,2	0,3	6,8			5,6	1,1	22,8	42,8	247,6
-006, -007	ПС125.9.25-3П-2	194,2	4,7	6,6	11,3	205,5	6,2	0,3	6,8			5,6	1,1	18,5	38,5	244,0
-008, -009	ПС125.9.30-4П-2	196,6	5,8	6,6	12,4	209,0	6,2	0,3	6,8			5,6	1,1	22,8	42,8	251,8
-010	ПС120.12.25-3П-2	226,4	5,5	8,9	14,4	240,8	6,2	0,3		12,5		5,6	1,1	18,5	44,2	285,0
-011	ПС120.12.30-4П-2	226,4	6,7	8,9	15,6	242,0	6,2	0,3		12,5		5,6	1,1	22,8	48,5	290,5
-012, -013	ПС122.12.25-3П-2	231,1	5,5	8,9	14,4	245,5	6,2	0,3		12,5		5,6	1,1	18,5	44,2	289,7
-014, -015	ПС122.12.30-4П-2	231,1	6,7	8,9	15,6	246,7	6,2	0,3		12,5		5,6	1,1	22,8	48,5	295,2
-016, -017	ПС125.12.25-3П-2	233,0	5,6	8,9	14,5	247,5	6,2	0,3		12,5		5,6	1,1	18,5	44,2	291,7
-018, -019	ПС125.12.30-4П-2	235,9	6,9	8,9	15,8	251,7	6,2	0,3		12,5		5,6	1,1	22,8	48,5	300,2
-020	ПС120.18.25-3П-2	339,6	8,3	13,5	21,8	361,4	6,2	0,3			17,7	5,6	1,1	18,5	49,4	410,8
-021	ПС120.18.30-4П-2	339,6	10,1	13,5	23,6	363,2	6,2	0,3			17,7	5,6	1,1	22,8	53,7	416,9
-022, -023	ПС122.18.25-3П-2	346,7	8,3	13,5	21,8	368,5	6,2	0,3			17,7	5,6	1,1	18,5	49,4	417,9
-024, -025	ПС122.18.30-4П-2	346,7	10,1	13,5	23,6	370,3	6,2	0,3			17,7	5,6	1,1	22,8	53,7	424,0
-026, -027	ПС125.18.25-3П-2	349,6	8,5	13,5	22,0	371,6	6,2	0,3			17,7	5,6	1,1	18,5	49,4	421,0
-028, -029	ПС125.18.30-4П-2	353,9	10,4	13,5	23,9	377,7	6,2	0,3			17,7	5,6	1,1	22,8	53,7	431,4

Обозначение	Марка	Арматурные изделия							Закладные изделия								Всего
		арматурная сталь ГОСТ 5781-82 класс А-III			проволока ГОСТ 6727-80 класс Вр-I		Итого		арматурная сталь ГОСТ 5781-82				сталь фасонная ГОСТ 8509-72*	сталь полосовая ГОСТ 380-71*		Итого	
		ф, мм			ф, мм				класса А-II	класса А-I			профиль	δ, мм			
		8	10	14	4	5			10	12	22	Итого	L 63×6	6	8		
1.432.1-18.1 3000	ПС120.12.25-III-3	56,6			5,5	8,9	13,5	71,0	2,9	0,3	12,5	15,7	2,8	1,1	20,0	33,6	110,5
-001	ПС120.12.25-2П-3			166,9	5,5	8,9	13,5	181,9	2,9	0,3	12,5	15,7	2,8	1,1	20,0	33,6	220,9
-002	ПС120.12.30-III-3	56,6			6,7	8,9	15,6	72,2	2,9	0,3	12,5	15,7	2,8	1,1	20,0	33,6	111,8
-003	ПС120.12.30-2П-3		86,1		6,7	8,9	15,6	100,7	2,9	0,3	12,5	15,7	2,8	1,1	20,0	33,6	140,3
-004, -005	ПС122.12.25-III-3	57,8			5,5	8,9	13,5	72,2	2,9	0,3	12,5	15,7	2,8	1,1	20,0	33,6	111,8
-006, -007	ПС122.12.25-2П-3			177,0	5,5	8,9	13,5	191,4	2,9	0,3	12,5	15,7	2,8	1,1	20,0	33,6	231,0
-008, 009	ПС122.12.30-III-3	57,8			6,7	8,9	15,6	73,4	2,9	0,3	12,5	15,7	2,8	1,1	20,0	33,6	113,0
-010, -011	ПС122.12.30-2П-3		90,2		6,7	8,9	15,6	105,8	2,9	0,3	12,5	15,7	2,8	1,1	20,0	33,6	148,4
-012, -013	ПС125.12.25-III-3	58,3			5,5	8,9	14,4	72,6	2,9	0,3	12,5	15,7	2,8	1,1	20,0	33,6	112,2
-014, -015	ПС125.12.25-2П-3			182,6	5,5	8,9	14,4	196,2	2,9	0,3	12,5	15,7	2,8	1,1	20,0	33,6	234,8
-016, -017	ПС125.12.30-III-3	58,3			6,8	8,9	15,7	74,7	2,9	0,3	12,5	15,7	2,8	1,1	20,0	33,6	114,1
-018, -019	ПС125.12.30-2П-3		92,1		6,9	8,9	15,8	107,9	2,9	0,3	12,5	15,7	2,8	1,1	20,0	33,6	147,5

Инв. № подл. | Подпись и дата | Взам. инв. №

Обозначение	Марка	Арматурные изделия					Закладные изделия						Всего
		арматурная сталь ГОСТ 5781-82 класс А-III			проволока ГОСТ 6727-80 класс Вр-I	Итого	арматурная сталь ГОСТ 5781-82				сталь прокатная ГОСТ 8509-72*	Итого	
		ф, мм					класс А-III ф, мм	класс А-I ф, мм			профиль		
		8	10	12	5		10	12	18	22	∠ 70×8		
1.432.1-18.1.4000	ПС120.9.20-1АIIIп-1		59,2		14,8	74,0	1,1	0,3	6,8		4,0	12,2	86,2
-001	ПС120.9.20-2АIIIп-1			85,0	14,8	99,8	1,1	0,3	6,8		4,0	12,2	112,0
-002	ПС120.9.25-1АIIIп-1	37,8			14,8	52,6	1,4	0,3	6,8		4,0	12,5	65,1
-003	ПС120.9.25-2АIIIп-1		59,2		14,8	74,0	1,4	0,3	6,8		4,0	12,5	86,5
-004, -005	ПС122.9.20-1АIIIп-1		59,6		14,8	74,8	1,1	0,3	6,8		4,0	12,2	87,0
-006, -007	ПС122.9.20-2АIIIп-1			87,2	14,8	102,0	1,1	0,3	6,8		4,0	12,2	114,2
-008, -009	ПС122.9.25-1АIIIп-1	38,4			14,8	53,2	1,4	0,3	6,8		4,0	12,5	65,7
-010, -011	ПС122.9.25-2АIIIп-1		60,0		14,8	74,8	1,4	0,3	6,8		4,0	12,5	87,3
-012, -013	ПС123.9.25-1АIIIп-1	39,2			14,8	54,0	1,4	0,3	6,8		4,0	12,5	66,5
-014, -015	ПС123.9.25-2АIIIп-1		60,8		14,8	75,6	1,4	0,3	6,8		4,0	12,5	88,1
-016, -017	ПС125.9.20-1АIIIп-1		61,6		14,8	76,4	1,1	0,3	6,8		4,0	12,2	88,6
-018, -019	ПС125.9.20-2АIIIп-1			88,8	14,8	103,6	1,1	0,3	6,8		4,0	12,2	115,8
-020, -021	ПС125.9.25-1АIIIп-1	39,2			14,8	54,0	1,4	0,3	6,8		4,0	12,5	66,5
-022, -023	ПС125.9.25-2АIIIп-1		61,6		14,8	76,4	1,4	0,3	6,8		4,0	12,5	88,9
-024, -025	ПС126.9.25-1АIIIп-1	39,2			14,8	54,0	1,4	0,3	6,8		4,0	12,5	66,5
-026, -027	ПС126.9.25-2АIIIп-1		61,6		14,8	76,4	1,4	0,3	6,8		4,0	12,5	88,9
-028	ПС120.12.20-1АIIIп-1		74,0		18,8	92,8	1,1	0,3		12,6	4,0	18,0	110,8
-029	ПС120.12.20-2АIIIп-1			106,0	18,8	124,8	1,1	0,3		12,6	4,0	18,0	142,8
-030	ПС120.12.25-1АIIIп-1	47,0			18,8	65,8	1,4	0,3		12,6	4,0	18,0	83,8
-031	ПС120.12.25-2АIIIп-1		74,0		18,8	92,8	1,4	0,3		12,6	4,0	18,0	110,8

Обозначение	Марка	Арматурные изделия: арматурная сталь ГОСТ 5781-82 класс А-III ф, мм 8	10	12	Закладные изделия: арматурная сталь ГОСТ 6727-80 класс Вр-I 5	Итого	Закладные изделия: арматурная сталь ГОСТ 5781-82 класс А-III 10	класс А-I ф, мм 12	22	25	Сталь листовая ГОСТ 8568-77* прокатная L 70×8	Итого	Всего
-032, -033	ПС 122.12.20-1АIIIП-1		75,0		18,8	93,8	1,1	4,3	12,6		4,0	18,0	111,8
-034, -035	ПС 122.12.20-2АIIIБП-1			104,0	18,8	122,8	1,1	0,3	12,6		4,0	18,0	145,8
-036, -037	ПС 122.12.25-1АIIIП-1	48,0			18,8	66,8	1,4	0,3	12,6		4,0	18,3	85,1
-038, -039	ПС 122.12.25-2АIIIП-1		75,0		18,8	93,8	1,4	0,3	12,6		4,0	18,3	112,1
-040, -041	ПС 123.12.25-1АIIIП-1	49,0			18,8	67,8	1,4	0,3	12,6		4,0	18,3	86,1
-042, -043	ПС 123.12.25-2АIIIП-1		76,0		18,8	94,8	1,4	0,3	12,6		4,0	18,3	113,1
-044, -045	ПС 125.12.20-1АIIIП-1		77,0		18,8	95,8	1,1	0,3	12,6		4,0	18,0	113,8
-046, -047	ПС 125.12.20-2АIIIБП-1			114,0	18,8	132,8	1,1	0,3	12,6		4,0	18,0	147,8
-048, -049	ПС 125.12.25-1АIIIП-1	49,0			18,8	67,8	1,4	0,3	12,6		4,0	18,3	86,1
-050, -051	ПС 125.12.25-2АIIIП-1		77,0		18,8	95,8	1,4	0,3	12,6		4,0	18,3	114,1
-052, -053	ПС 126.12.25-1АIIIП-1	49,0			18,8	67,8	1,4	0,3	12,6		4,0	18,3	86,1
-054, -055	ПС 126.12.25-2АIIIБП-1		77,0		18,8	95,8	1,4	0,3	12,6		4,0	18,3	114,1
-056	ПС 120.18.20-1АIIIП-1		103,6		27,2	130,8	1,1	0,3		17,6	4,0	23,0	153,8
-057	ПС 120.18.20-2АIIIБП-1			148,4	27,2	175,6	1,1	0,3		17,6	4,0	23,0	198,6
-058	ПС 120.18.25-1АIIIП-1	65,8			27,2	93,0	1,4	0,3		17,6	4,0	23,3	116,3
-059	ПС 120.18.25-2АIIIП-1		103,6		27,2	130,8	1,4	0,3		17,6	4,0	23,3	154,1
-060, -061	ПС 122.18.20-1АIIIП-1		105,0		27,2	132,2	1,1	0,3		17,6	4,0	23,0	155,2
-062, 063	ПС 122.18.20-2АIIIП-1			152,6	27,2	179,8	1,1	0,3		17,6	4,0	23,0	202,2
-064, -065	ПС 122.18.25-1АIIIП-1	67,2			27,2	94,4	1,4	0,3		17,6	4,0	23,3	117,7
-066, -067	ПС 122.18.25-2АIIIП-1		105,0		27,2	132,5	1,4	0,3		17,6	4,0	23,3	155,8
-068, -069	ПС 123.18.25-1АIIIП-1	68,9			27,2	96,1	1,4	0,3		17,6	4,0	23,3	119,1
-070, -071	ПС 123.18.25-2АIIIП-1		106,4		27,2	133,6	1,4	0,3		17,6	4,0	23,3	156,9
-072, -073	ПС 125.18.20-1АIIIП-1		107,8		27,2	135,0	1,1	0,3		17,6	4,0	23,0	158,0
-074, -075	ПС 125.18.20-2АIIIП-1			155,4	27,2	182,6	1,1	0,3		17,6	4,0	23,0	205,6
-076, -077	ПС 125.18.25-1АIIIП-1	68,6			27,2	95,8	1,4	0,3		17,6	4,0	23,3	119,1
-078, -079	ПС 125.18.25-2АIIIП-1		107,8		27,2	135,0	1,4	0,3		17,6	4,0	23,3	158,3
-080, -081	ПС 126.18.25-1АIIIП-1	68,6			27,2	95,8	1,4	0,3		17,6	4,0	23,3	119,1
-082, -083	ПС 126.18.25-2АIIIП-1		107,8		27,2	135,0	1,4	0,3		17,6	4,0	23,3	158,3

Инв. № подл. | Подпись и дата | Взам. инв. №

Обозначение	Марка	Арматурные изделия			Закладные изделия									Всего
		Арматурная сталь ГОСТ 5781-82	Проволока ГОСТ 6727-80	Итого	Арматурная сталь ГОСТ 5781-82						Сталь прокатная ГОСТ 8509-72*	Сталь полосовая ГОСТ 380-71*	Итого	
		Класс А-II	Класс Вр-I		Класс А-II	Класс А-I								
		Ф, мм			Ф, мм						профиль	δ, мм		
		14	5		10	10	12	18	22	25	L 70х8	8		
1.432.1-18. 1.5000	ПС120.9.20-2АIIIП-2	116,8	14,8	131,6	2,2	5,2	0,3	6,8			8,0	14,0	36,5	168,1
-001	ПС120.9.25-3АIIIП-2	116,8	14,8	131,6	2,8	5,2	0,3	6,8			8,0	18,5	42,0	173,6
-002, -003	ПС122.9.20-2АIIIП-2	118,4	14,8	133,2	2,2	6,2	0,3	6,8			8,0	14,0	36,5	169,7
-004, -005	ПС122.9.25-3АIIIП-2	118,4	14,8	133,2	2,8	6,2	0,3	6,8			8,0	18,5	42,0	175,2
-006, -007	ПС125.9.20-2АIIIП-2	120,8	14,8	135,6	2,2	5,2	0,3	6,8			8,0	14,0	36,5	172,1
-008, -009	ПС125.9.25-3АIIIП-2	120,8	14,8	135,6	2,8	5,2	0,3	6,8			8,0	18,5	42,0	177,6
-010	ПС120.12.20-2АIIIВр-2	146,0	18,8	164,8	2,2	5,2	0,3		12,6		8,0	14,0	42,7	207,5
-011	ПС120.12.25-3АIIIП-2	146,0	18,8	164,8	2,8	5,2	0,3		12,6		8,0	18,5	47,2	212,0
-012, -013	ПС122.12.20-2АIIIП-2	148,0	18,8	167,6	2,2	5,2	0,3		12,6		8,0	14,0	42,7	210,3
-014, -015	ПС122.12.25-3АIIIВр-2	148,0	18,8	167,6	2,8	5,2	0,3		12,6		8,0	18,5	47,2	214,8
-016, -017	ПС125.12.20-2АIIIВр-2	151,0	18,8	169,0	2,2	5,2	0,3		12,6		8,0	14,0	42,7	211,7
-018, -019	ПС125.12.25-3АIIIП-2	151,0	18,8	169,0	2,8	5,2	0,3		12,6		8,0	18,5	47,2	216,2
-020	ПС120.18.20-2АIIIП-2	204,4	27,8	232,2	2,2	5,2	0,3			17,6	8,0	14,0	47,7	279,9
-021	ПС120.18.25-3АIIIП-2	204,4	27,8	232,2	2,8	5,2	0,3			17,6	8,0	18,5	52,2	284,4
-022, -023	ПС122.18.20-2АIIIП-2	207,2	27,8	235,0	2,2	5,2	0,3			17,6	8,0	14,0	47,7	282,7
-024, -025	ПС122.18.25-3АIIIП-2	207,2	27,8	235,0	2,8	5,2	0,3			17,6	8,0	18,5	52,2	287,2
-026, -027	ПС125.18.20-2АIIIП-2	211,4	27,8	239,2	2,2	5,2	0,3			17,6	8,0	14,0	47,7	286,9
-028, -029	ПС125.18.25-3АIIIП-2	211,4	27,8	239,2	2,8	5,2	0,3			17,6	8,0	18,5	52,2	291,4

Обозначение	Марка	Арматурные изделия: арматурная сталь ГОСТ 5781-82 класс А-III, ф, мм: 8	10	12	Проволока ГОСТ 6727-80 класс Вр-I: 5	Итого	Закладные изделия: арматурная сталь ГОСТ 5781-82 класс А-III, ф, мм: 10	Арматурная сталь ГОСТ 5781-82 класс А-II, ф, мм: 10	Арматурная сталь ГОСТ 5781-82 класс А-I, ф, мм: 12	22	Сталь прокатная ГОСТ 8509-72*: уголь L 70х8	Сталь листовая ГОСТ 380-71*: прокладка δ, мм: 8	Итого	Всего
1.432.1-18.1.6 000	ПС120.12.20-1АIIIП-3		74,0		18,8	92,2	1,1	1,9	0,3	12,5	4,0	20,3	40,2	132,4
-001	ПС120.12.20-2АIIIП-3			106,0	18,8	124,8	1,1	1,9	0,3	12,5	4,0	20,3	40,2	165,0
-002	ПС120.12.25-1АIIIП-3	47,0			18,8	65,8	1,4	2,4	0,3	12,5	4,0	20,3	41,0	106,8
-003	ПС120.12.25-2АIIIП-3		74,0		18,8	92,2	1,4	2,4	0,3	12,5	4,0	20,3	41,0	134,2
-004, -005	ПС122.12.20-1АIIIП-3		75,0		18,8	93,8	1,1	1,9	0,3	12,5	4,0	20,3	40,2	134,0
-006, -007	ПС122.12.20-2АIIIП-3			109,0	18,8	127,8	1,1	1,9	0,3	12,5	4,0	20,3	40,2	168,0
-008, -009	ПС122.12.25-1АIIIП-3	48,0			18,8	66,8	1,4	2,4	0,3	12,5	4,0	20,3	41,0	107,8
-010, -011	ПС122.12.25-2АIIIП-3		75,0		18,8	93,8	1,4	2,4	0,3	12,5	4,0	20,3	41,0	134,8
-012, -013	ПС125.12.20-1АIIIП-3		77,0		18,8	95,8	1,1	1,9	0,3	12,5	4,0	20,3	40,2	136,0
-014, -015	ПС125.12.20-2АIIIП-3			111,0	18,8	129,8	1,1	1,9	0,3	12,5	4,0	20,3	40,2	170,0
-016, -017	ПС125.12.25-1АIIIП-3	49,0			18,8	67,8	1,4	2,4	0,3	12,5	4,0	20,3	41,0	108,8
-018, -019	ПС125.12.25-2АIIIП-3		77,0		18,8	95,8	1,4	2,4	0,3	12,5	4,0	20,3	41,0	136,8

Инв. № подл. | Подпись и дата | Взам. инв. №

Формат	Зона	Поз	Обозначение	Наименование	Кол.	Примечание
			Документация			
			1.432.1-18.1-0000 ТО	Техническое описание		
А3			1.432.1-18.1-1000 СБ	Сборочный чертеж		
А3			1.432.1-18.1-0000 ВС	Выборка стали		
			Сборочные единицы			
А4		2	1.432.1-18.2-1010	Изделие закладное	2	

Рук. отд.	Смилянский		1.432.1-18.1-1000
Гл. инжен.	Рудаков		
Рук. гр.	Гадаева		
Вед. инж.	Иванова		Панель рядовая

Стадия	Лист	Листов
Р	1	6

ЦНИИПРОМЗДАНИЙ

Формат	Зона	Для исполнения с порядковым номером[1]	Обозначение	Кол.	Примечание
		Переменные данные			
		Сборочные единицы			
		Поз. 1	Каркас пространственный		
А4		000	1.432.1-18.2-1100	1	
		001	01	1	
		002	02	1	
		003	03	1	
		004, 005, 012, 013	04	1	
		006, 007, 014, 015	05	1	
		008, 009	06	1	
		010, 011	07	1	
		016, 017	08	1	
		018, 019	09	1	
		020, 021, 028, 029	10	1	
		022, 023, 030, 031	11	1	
		024, 025	12	1	
		026, 027	13	1	
		032, 033	14	1	
		034, 035	15	1	
		036	16	1	
		037	17	1	
		038	18	1	
		039	19	1	
		040, 041, 048, 049	20	1	
		042, 043, 050, 051	21	1	
		044, 045	22	1	

[1] Основное исполнение, не имеющее порядкового номера, обозначено „000"

1.432.1-18.1-1000

Лист 2

Формат	Зона	Для исполнения с порядковым номером	Обозначение	Кол.	Примечание
		046, 047	23	1	
		052, 053	24	1	
		054, 055	25	1	
		056, 057, 064, 065	26	1	
		058, 059, 066, 067	27	1	
		060, 061	28	1	
		062, 063	29	1	
		068, 069	30	1	
		070, 071	31	1	
		072	32	1	
		073	33	1	
		074	34	1	
		075	35	1	
		076, 077, 084, 085	36	1	
		078, 079, 086, 087	37	1	
		080, 081	38	1	
		082, 083	39	1	
		088, 089	40	1	
		090, 091	41	1	
		092, 093, 100, 101	42	1	
		094, 095, 102, 103	43	1	
		096, 097	44	1	
		098, 099	45	1	
		104, 105	46	1	
		106, 107	47	1	

Инв. № подл. | Подпись и дата | Взам. инв. №

Формат	Зона	Для исполнения с порядковым номером	Обозначение	Кол.	Примечание
			Детали		
			Поз. 3 Петля		
А4		000 – 035	1432.1-18.2-1020	2	
		036 – 071	01	2	
		072 – 107	02	2	
			Материалы		
			Бетон		
		000, 001		2,21	м³
		002, 003		2,74	м³
		от 004 до 007		2,26	м³
		от 008 до 011		2,80	м³
		от 012 до 015		2,27	м³
		от 016 до 019		2,82	м³
		от 020 до 023		2,30	м³
		от 024 до 027		2,85	м³
		от 028 до 031		2,31	м³
		от 032 до 035		2,88	м³
		036, 037		2,97	м³
		038, 039		3,67	м³
		от 040 до 043		3,03	м³
		от 044 до 047		3,75	м³
		от 048 до 051		3,04	м³
		от 052 до 055		3,78	м³
		от 056 до 059		3,09	м³
		от 060 до 063		3,83	м³

Формат	Зона	Для исполнения с порядковым номером	Обозначение	Кол.	Примечан.
		от 064 до 067		3,10	м³
		от 068 до 071		3,85	м³
		072, 073		4,47	м³
		074, 075		5,54	м³
		от 076 до 079		4,57	м³
		от 080 до 083		5,65	м³
		от 084 до 087		4,59	м³
		от 088 до 091		5,70	м³
		от 092 до 095		4,66	м³
		от 096 до 099		5,17	м³
		от 100 до 103		4,68	м³
		от 104 до 107		5,82	м³
		Раствор			
		от 000 до 003		0,42	м³
		от 004 до 011		0,43	м³
		от 012 до 015		0,43	м³
		от 016 до 019		0,43	м³
		от 020 до 027		0,44	м³
		от 028 до 035		0,44	м³
		от 036 до 039		0,56	м³
		от 040 до 047		0,58	м³
		от 048 до 051		0,58	м³
		от 052 до 055		0,58	м³
		от 056 до 063		0,59	м³
		от 064 до 067		0,59	м³
		от 068 до 071		0,59	м³
		от 072 до 075		0,85	м³

Формат	Зона	Для исполнения с порядковым номером	Обозначение	Кол.	Примечан.
		от 076 до 083		0,87	м³
		от 084 до 087		0,87	м³
		от 088 до 091		0,88	м³
		от 092 до 099		0,89	м³
		от 100 до 103		0,90	м³
		от 104 до 107		0,89	м³

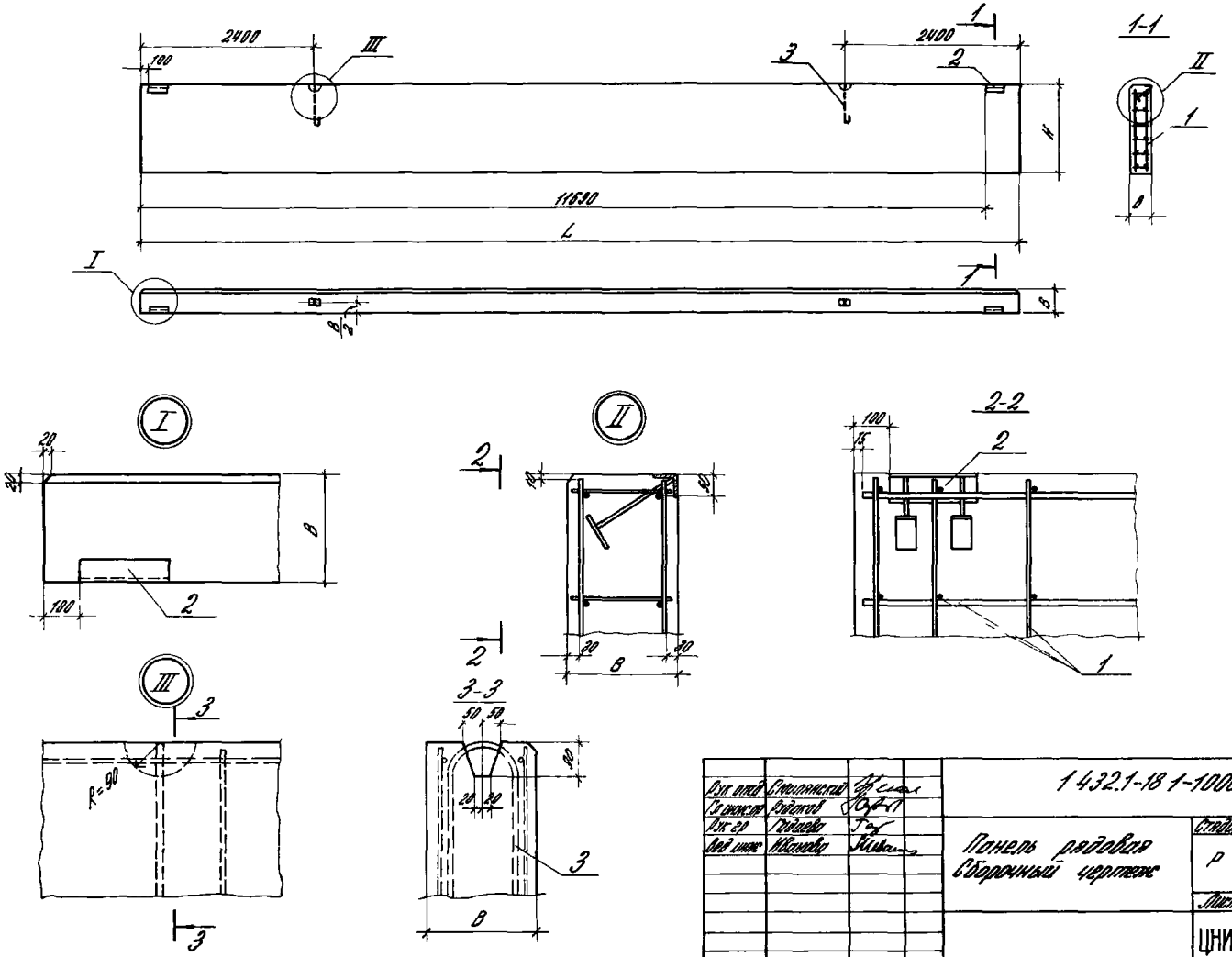

Рук отд	Смолянский			1 432.1-18 1-1000 СБ		
Гл инжен	Рудаков					
Рук гр	Гадаева			Панель рядовая Сборочный чертеж	Стадия	Масса	Масштаб
Вед инж	Иванова				Р	см табл	1:50
					Лист 1	Листов 3	
					ЦНИИПРОМЗДАНИЙ		

Инв. № подл. | Подпись и дата | Взам. инв. №

Обозначение	Марка	Габариты, мм H	Габариты, мм L	Габариты, мм B	Масса т	Примечание
1.432.1-18.1-1000	ПС 120.9-25-1П-1	880	11970	250	34-39	
001	ПС 120.9.25-2П-1			300	41-47	
002	ПС 120.9.30-1П-1			250	35-40	Зеркальное отражение
003	ПС 120.9.30-2П-1					
004	ПС 122.9.25-1П-11		12220			Зеркальное отражение
005	ПС 122.9.25-1П-12			300	41-46	
006	ПС 122.9.25-2П-11					Зеркальное отражение
007	ПС 122.9.25-2П-12					
008	ПС 122.9.30-1П-11			250	35-40	Зеркальное отражение
009	ПС 122.9.30-1П-12		12270			
010	ПС 122.9.30-2П-11					Зеркальное отражение
011	ПС 122.9.30-2П-12					
012	ПС 123.9.25-1П-11			300	42-48	Зеркальное отражение
013	ПС 123.9.25-1П-12		12320			
014	ПС 123.9.25-2П-11					Зеркальное отражение
015	ПС 123.9.25-2П-12					
016	ПС 123.9.30-1П-11			250	36-41	Зеркальное отражение
017	ПС 123.9.30-1П-12		12470			
018	ПС 123.9.30-2П-11					Зеркальное отражение
019	ПС 123.9.30-2П-12					
020	ПС 125.9.25-1П-11			300	42-48	Зеркальное отражение
021	ПС 125.9.25-1П-12					
022	ПС 125.9.25-2П-11					Зеркальное отражение
023	ПС 125.9.25-2П-12					
024	ПС 125.9.30-1П-11					Зеркальное отражение
025	ПС 125.9.30-1П-12					
026	ПС 125.9.30-2П-11					Зеркальное отражение
027	ПС 125.9.30-2П-12					
028	ПС 126.9.25-1П-11	880	12520	250	36-41	
029	ПС 126.9.25-1П-12					Зеркальное отражение
030	ПС 126.9.25-2П-11					
031	ПС 126.9.25-2П-12					Зеркальное отражение
032	ПС 126.9.30-1П-11		12570	300	43-49	
033	ПС 126.9.30-1П-12					Зеркальное отражение
034	ПС 126.9.30-2П-11					
035	ПС 126.9.30-2П-12					Зеркальное отражение
036	ПС 120.12.25-1П-1	1180	11970	250	46-53	
037	ПС 120.12.25-2П-1					
038	ПС 120.12.30-1П-1			300	54-63	
039	ПС 120.12.30-2П-1					
040	ПС 122.12.25-1П-11		12220	250	43-54	
041	ПС 122.12.25-1П-12					Зеркальное отражение
042	ПС 122.12.25-2П-11					
043	ПС 122.12.25-2П-12					Зеркальное отражение
044	ПС 122.12.30-1П-11			300	56-64	
045	ПС 122.12.30-1П-12					Зеркальное отражение
046	ПС 122.12.30-2П-11					
047	ПС 122.12.30-2П-12					Зеркальное отражение
048	ПС 123.12.25-1П-11		12270	250	43-54	
049	ПС 123.12.25-1П-12					Зеркальное отражение
050	ПС 123.12.25-2П-11					
051	ПС 123.12.25-2П-2					Зеркальное отражение
052	ПС 123.12.30-1П-11		12320	300	56-65	
053	ПС 123.12.30-1П-12					Зеркальное отражение

Обозначение	Марка	Габариты, мм H	L	B	Масса т	Примечание
054	ПС 123.12.30-2П-11	1180	12320	300	56-65	Зеркальное отражение
055	ПС 123.12.30-2П-12					
056	ПС 125.12.25-1П-11		12470	250	68-75	Зеркальное отражение
057	ПС 125 12.25-1П-12					
058	ПС 125 12.25-2П-11					Зеркальное отражение
059	ПС 125.12.25-2П-12					
060	ПС 125.12.30-1П-11			300	57-65	Зеркальное отражение
061	ПС 125.12.30-1П-12					
062	ПС 125.12.30-2П-11					Зеркальное отражение
063	ПС 125.12.30-2П-12					
064	ПС 126.12.25-1П-11		12520	250	68-75	Зеркальное отражение
065	ПС 126.12.25-1П-12					
066	ПС 126.12.25-2П-1					Зеркальное отражение
067	ПС 126.12.25-2П-2					
068	ПС 126.12.30-1П-11		12570	300	67-65	Зеркальное отражение
069	ПС 126.12.30-1П-12					
070	ПС 126.12.30-2П-11					Зеркальное отражение
071	ПС 126.12.30-2П-12					
072	ПС 120 18.25-1П-1	1780	11970	250	69-80	
073	ПС 120.18.25-2П-1					
074	ПС 120.18.30-1П-1			300	82-95	
075	ПС 120.18.30-2П-1					
076	ПС 122.18.25-1П-11		12220	250	74-82	Зеркальное отражение
077	ПС 122.18.25-1П-12					
078	ПС 122.18.25-2П-11					Зеркальное отражение
079	ПС 122.18.25-2П-12					
080	ПС 122.18.30-1П-11			300	84-97	

Обозначение	Марка	Габариты, мм H	L	B	Масса т	Примечание
081	ПС 122.18.30-1П-12	1780	12220	300	84-97	Зеркальное отражение
082	ПС 122.18.30-2П-11					
083	ПС 122.18.30-2П-12					Зеркальное отражение
084	ПС 123 18.25-1П-11		12270	250	73-82	
085	ПС 123 18.25-1П-12					Зеркальное отражение
086	ПС 123 18.25-2П-11					
087	ПС 123 18.25-2П-12					Зеркальное отражение
088	ПС 123.18.30-1П-11		12320	300	84-90	
089	ПС 123.18.30-1П-12					Зеркальное отражение
090	ПС 123.18.30-2П-11					
091	ПС 123.18.30-2П-12					Зеркальное отражение
092	ПС 125.18.25-1П-11		12470	250	72-83	
093	ПС 125.18.25-1П-12					Зеркальное отражение
094	ПС 125 18.25-2П-11					
095	ПС 125 18.25-2П-12					Зеркальное отражение
096	ПС 125 18.30-1П-11			300	85-95	
097	ПС 125 18.30-1П-12					Зеркальное отражение
098	ПС 125.18.30-2П-11					
099	ПС 125.18.30-2П-12					Зеркальное отражение
100	ПС 126.18.25-1П-11		12520	250	73-83	
101	ПС 126.18.25-1П-12					Зеркальное отражение
102	ПС 126.18.25-2П-11					
103	ПС 126.18.25-2П-12					Зеркальное отражение
104	ПС 126.18.30-1П-11		12570	300	86-100	
105	ПС 126.18.30-1П-12					Зеркальное отражение
106	ПС 126.18.30-2П-11					
107	ПС 126.18.30-2П-12					Зеркальное отражение

Инв.№ подл. | Подпись и дата | Взам.инв.№

Формат	Зона	Поз.	Обозначение	Наименование	Кол.	Примечание
			Документация			
			1.432.1-18.1-0000 ТО	Техническое описание		
А3			1.432.1-18.1-2000 СБ	Сборочный чертеж		
А3			1.432.1-18.1-0000 ВС	Выборка стали		
			Сборочные единицы			
А4		2	1.432.1-18.2-1010	Изделие закладное	4	

Рук. отд.	Вишлянский		1.432.1-18.1-2000
Гл. инж. пр.	Рудаков		
Рук. гр.	Гадаева		
Вед. инж.	Иванова		Панель-перемычка

Стадия	Лист	Листов
Р	1	4

ЦНИИПРОМЗДАНИЙ

Формат	Зона	Для исполнения с порядковым номером[1]	Обозначение	Кол.	Примечание
		Переменные данные			
		Сборочные единицы			
		Поз. 1	Пространственный каркас		
А4		000	1.432.1-18.2-2100	1	
		001	01	1	
		002, 003	02	1	
		004, 005	03	1	
		006, 007	04	1	
		008, 009	05	1	
		010	06	1	
		011	07	1	
		012, 013	08	1	
		014, 015	09	1	
		016, 017	10	1	
		018, 019	11	1	
		020	12	1	
		021	13	1	
		022, 023	14	1	
		024, 025	15	1	
		026, 027	16	1	
		028, 029	17	1	
		[1] Основное исполнение, не имеющее порядкового номера, обозначено „000"			
		Поз. 3 Изделие закладное			
А4		000, 002, 003, 006			
		007, 010, 012, 013			
		016, 017, 020, 022			
		023, 026, 027	1.432.1-18.2-2010	14	

Формат	Зона	Для исполнения с порядковым номером	Обозначение	Кол.	Примечание
А4		001, 004, 005, 008			
		009, 011, 014, 015			
		018, 019, 021, 024			
		025, 028, 029	-01	14	
		Детали			
		Поз. 4 Петля			
А4		от 000 до 009	1.432.1-18.2-1020	2	
		от 010 до 019	01	2	
		от 020 до 029	02	2	
		Материалы			
		Бетон			
		000		2,21	м³
		001		2,24	м³
		002, 003		2,26	м³
		004, 005		2,60	м³
		006, 007		2,30	м³
		008, 009		2,85	м³
		010		2,67	м³
		011		2,67	м³
		012, 013		3,03	м³
		014, 015		3,25	м³
		016, 017		3,07	м³

Инв. № подл. | Подп. и дата | Взам. инв. №

Формат	Зона	Для исполнения с порядковым номером	Обозначение	Кол.	Примечание
		018, 019		3,83	м³
		020		4,47	м³
		021		5,54	м³
		022, 023		4,57	м³
		024, 025		5,66	м³
		026, 027		4,66	м³
		028, 029		5,73	м³
		Раствор			
		000, 001		0,42	м³
		от 002 до 005		0,43	м³
		от 006 до 009		0,44	м³
		010, 011		0,56	м³
		от 012 до 015		0,58	м³
		от 016 до 019		0,57	м³
		020, 021		0,85	м³
		от 022 до 025		0,87	м³
		от 026 до 029		0,82	м³

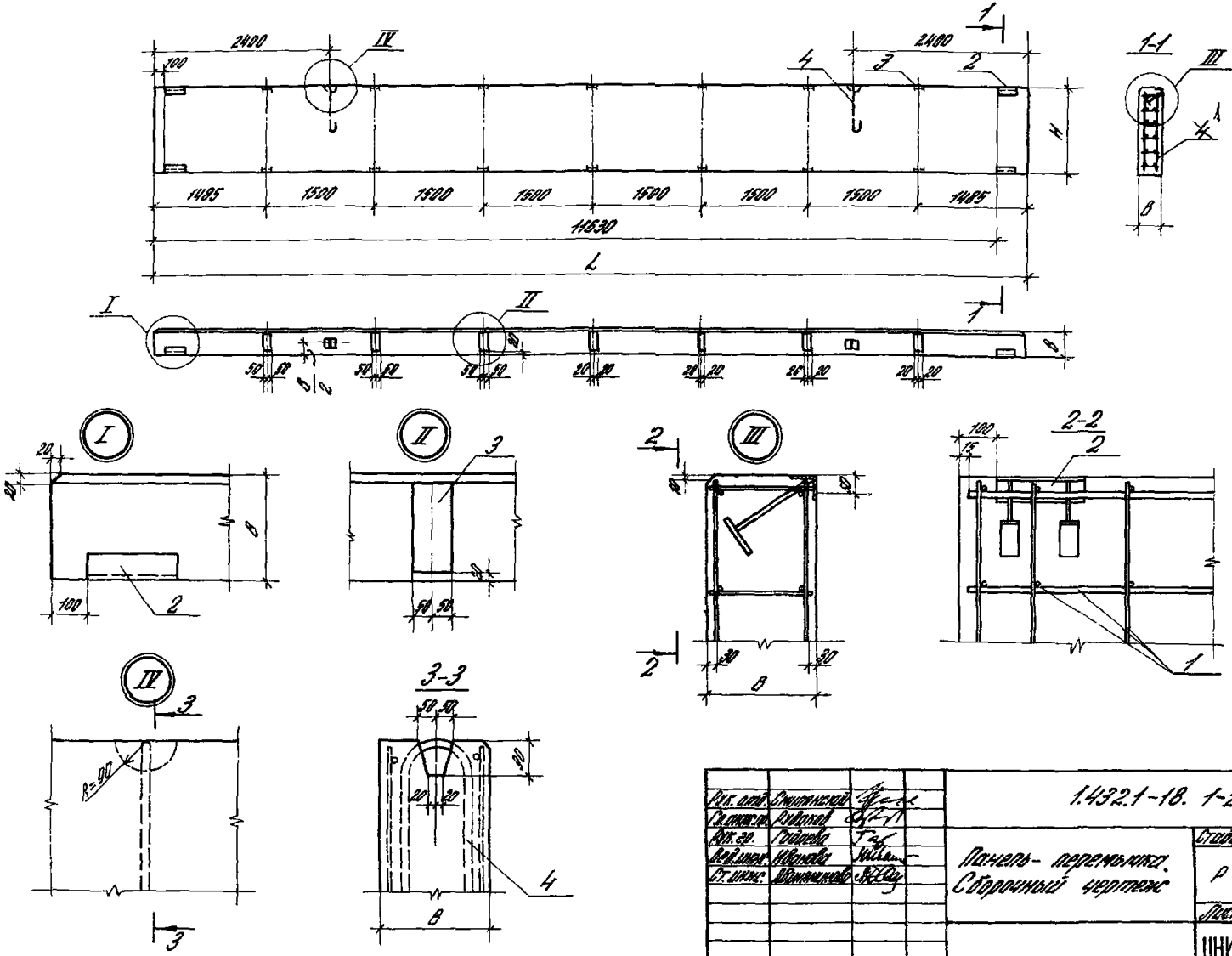

Рук. отд.	Смитинский		
Гл. инж. пр.	Рудаков		
Рук. гр.	Гадаева		
Вед. инж.	Иванова		
Ст. инж.	Дзержинская		

1.432.1-18. 1-2000 СБ

Панель-перемычка. Сборочный чертеж

Стадия	Масса	Масштаб
Р	см. табл.	1:50

Лист 1 | Листов 2

ЦНИИПРОМЗДАНИЙ

Обозначение	Марка	Габариты, мм H	L	B	Масса, т	Примечание
1432.1-18.1 2000	ПС 120.9.25-3П-2	880	11970	250	34-39	
-001	ПС 120.9.30-4П-2			300	41-47	
-002	ПС 122.9.25-3П-21		12220	250	35-40	Зеркальное отражение
-003	ПС 122.9.25-3П-22					
-004	ПС 122.9.30-4П-21			300	41-46	Зеркальное отражение
-005	ПС 12..9.30-4П-22					
-006	ПС 125.9.25-3П-21		12470	250	36-41	Зеркальное отражение
-007	ПС 125.9.25-3П-22					
-008	ПС 125.9.30-4П-21			300	42-48	Зеркальное отражение
-009	ПС 125.9.30-4П-22					
-010	ПС 120.12.25-3П-2	1180	11970	250	46-53	
-011	ПС 120.12.30-4П-2			300	54-63	
-012	ПС 122.12.25-3П-21		12220	250	47-54	Зеркальное отражение
-013	ПС 122.12.25-3П-22					
-014	ПС 122.12.30-4П-21			300	55-64	Зеркальное отражение
-015	ПС 122.12.30-4П-22					
-016	ПС 125.12.25-3П-21	1180	12470	250	48-55	Зеркальное отражение
-017	ПС 125.12.25-3П-22					
-018	ПС 125.12.30-4П-21			300	57-65	Зеркальное отражение
-019	ПС 125.12.30-4П-22					
-020	ПС 120.18.25-3П-2	1780	11970	250	69-80	
-021	ПС 120.18.30-4П-2			300	82-95	
-022	ПС 122.18.25-3П-21		12220	250	71-82	Зеркальное отражение
-023	ПС 122.18.25-3П-22					
-024	ПС 122.18.30-4П-21			300	84-97	Зеркальное отражение
-025	ПС 122.18.30-4П-22					
-026	ПС 125.18.25-3П-21		12470	250	72-83	Зеркальное отражение
-027	ПС 125.18.25-3П-22					
-028	ПС 125.18.30-4П-21			300	85-98	Зеркальное отражение
-029	ПС 125.18.30-4П-22					

Инв.№ подл. | Подпись и дата | Взам.инв.№

Формат	Зона	Поз.	Обозначение	Наименование	Кол.	Примечание
				Документация		
			1.432.1-18.1-3000 ТО	Техническое описание		
А3			1.432.1-18.1-3000 СБ	Сборочный чертеж		
А3			1.432.1-18.1-3000 ВС	Выборка стали		
				Сборочные единицы		
А4		2	1.432.1-18. 2-1010	Изделие закладное	2	
А4		3	1.432.1-18. 2-3010-01	Изделие закладное	5	
				Детали		
А4		4	1.432.1-18. 2-1020-01	Петля	2	

Гл. спец.	Емельянов		1.432.1-18.1-3000		
Гл. инж.	Ахапкин				
Нач. сект.	Гончаров				
Нач. гр.	Минаева				
			Панель перегородки	Стадия: Р	Лист: 1	Листов: 2
				ЦНИИПРОМЗДАНИЙ	

Формат	Зона	Для исполнения с порядковым номером	Обозначение	Кол.	Примечание
			Переменные данные		
			Сборочные единицы		
			Паз. 1 Пространственный каркас		
А4		000	1.432.1-18.2-1100-16	1	
А4		001	17	1	
А4		002	18	1	
А4		003	19	1	
А4		004, 005	20	1	
А4		006, 007	21	1	
А4		008, 009	22	1	
А4		010, 011	23	1	
А4		012, 013	24	1	
А4		014, 015	25	1	
А4		016, 017	26	1	
А4		018, 019	27	1	
			Материалы		
			Бетон		
		000, 001		2,67	м³
		002, 003		2,67	м³
		от 004 до 007		3,03	м³
		от 008 до 011		3,75	м³
		от 012 до 015		3,00	м³
		от 016 до 019		3,69	м³
			Раствор		
		от 000 до 003		0,15	м³
		от 004 до 011		0,19	м³
		от 012 до 019		0,19	м³
			1 Основное исполнение, не имеющее порядкового номера, обозначено „000"		

	1.432.1-18.1-3000	Лист 2

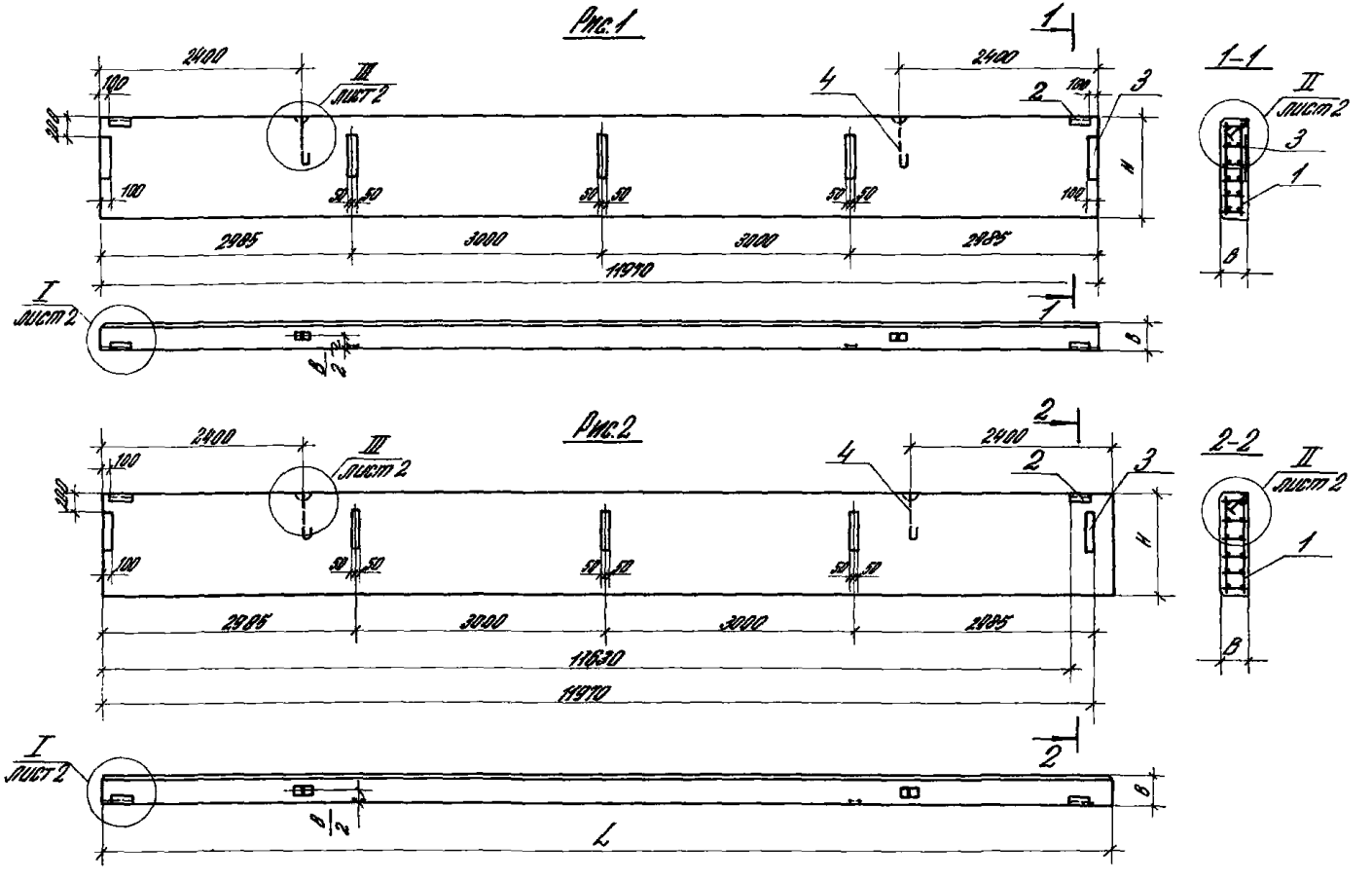

Рук. отд.	Смилянский			1.432.1-18.1-3000 СБ			
Гл. инж. пр.	Рудаков						
Рук. гр.	Гадаева			Панель парапетная. Сборочный чертеж	Стадия	Масса	Масштаб
Вед. инж.	Иванова				Р	См. табл.	1:50
					Лист 1	Листов 3	
					ЦНИИПРОМЗДАНИЙ		

Инв. № подл. | Подпись и дата | Взам. инв. №

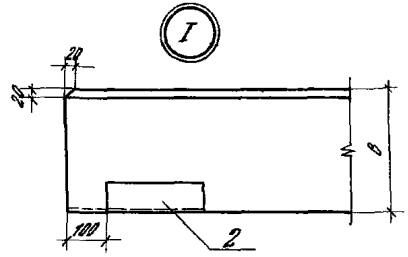

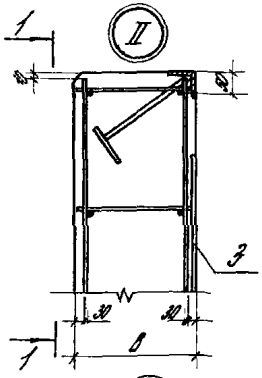

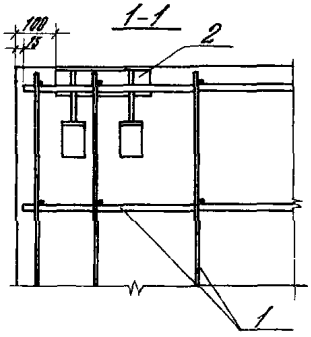

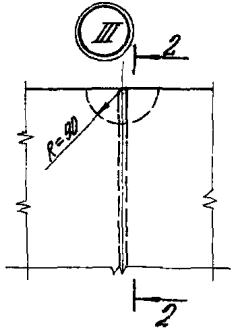

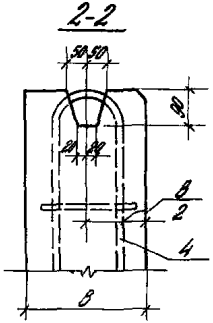

Обозначение	Марка	Габариты, мм			Масса, т	Примечание
		H	L	B		
1.432.1-18.1-3000	ПС 120.12.25-1П-3	1180	11970	250	4,6-5,3	
001	ПС 120.12.25-2П-3					
002	ПС 120.12.30-1П-3			300	5,4-6,3	
003	ПС 120.12.30-2П-3					
004	ПС 122.12.25-1П-31		12220	250	4,7-5,4	
005	ПС 122.12.25-1П-32					Зеркальное отражение
006	ПС 122.12.25-2П-31					
007	ПС 122.12.25-2П-32					Зеркальное отражение
008	ПС 122.12.30-1П-31			300	5,8-6,4	
009	ПС 122.12.30-1П-32					Зеркальное отражение
010	ПС 122.12.30-2П-31					
011	ПС 122.12.30-2П-32					Зеркальное отражение
012	ПС 125.12.25-1П-31		12470	250	4,8-5,5	
013	ПС 125.12.25-1П-32					Зеркальное отражение
014	ПС 125.12.25-2П-31					
015	ПС 125.12.25-2П-32					Зеркальное отражение
016	ПС 125.12.30-1П-31			300	5,7-6,6	
017	ПС 125.12.30-1П-32					Зеркальное отражение
018	ПС 125.12.30-2П-31					
019	ПС 125.12.30-2П-32					Зеркальное отражение

Формат	Зона	Поз.	Обозначение	Наименование	Кол.	Примечан.
			Документация			
			1.432.1-18.1-0000	Техническое описание	X	
			1.432.1-18.1-4000 СБ	Сборочный чертеж	X	
			1.432.1-18.1-4000 ВС	Выборка стали	X	

Рук. отд.	Смилянский		1.432.1-18.1-4000
Гл. инж. пр.	Рудаков		
Рук. гр.	Гадаева		Панель рядовая
Вед. инж.	Иванова		
Ст. инж.	Романенко		

Стадия	Лист	Листов
Р	1	6

ЦНИИПРОМЗДАНИЙ

Формат	Зона	Для исполнения с порядковым номером	Обозначение	Кол.	Примечан.
		Переменные данные			
		Сборочные единицы			
		Поз. 1 Сетка	С 23... С 25		
		от 000 до 027	1.432.1-18. 2-4010	4	
		от 028 до 056	-01	4	
		от 056 до 083	-02	4	
		Поз. 2 Сетка	С 26... С 28		
		от 000 до 027	1.432.1-18. 2-4020	4	
		от 027 до 056	-01	4	
		от 056 до 083	-02	4	
		Поз. 3 Изделие закладное			
		000, 001, 004, 005, 006,			
		007, 016, 017, 018, 019,			
		028, 029, 032, 033, 034,			
		035, 044, 045, 046, 047,			
		056, 057, 060, 061, 062,			
		063, 072, 073, 074, 075	1.432.1-18.2-4030	2	
		002, 003, от 008 до 015,			
		от 020 до 027, 030, 031,			
		от 036 до 043,			
		от 048 до 055, 058, 059,			
		от 064 до 071,			
		от 076 до 083	1.432.1-18.2-4030-01	2	

1.432.1-18.1-4000

Лист 2

Инв. № подл. | Подпись и дата | Взам. инв. №

Формат	Зона	Для исполнения с порядковым номером	Обозначение	Кол.	Примечание
		Поз. 4 Монтажная петля			
		от 000 до 027	1.432.1-18. 2-1020	2	
		от 028 до 055	-01	2	
		от 056 до 083	-02	2	
		Детали			
		Поз. 5 Предварительно напряженные стержни			
		002	1.432.1-18. 2-4001	8	
		030		10	
		058		14	
		002, 003	-01	8	
		036, 037		10	
		064, 065		14	
		012, 013	-02	8	
		040, 041		10	
		068, 069		14	
		002, 003	-05	8	
		028, 031		10	
		056, 059		14	
		004, 005, 010, 011	-06	8	
		032, 033, 038, 039		10	
		060, 061, 066, 067		14	
		014, 015	-07	8	
		042, 043		10	
		070, 071		14	

Формат	Зона	Для исполнения с порядковым номером	Обозначение	Кол.	
		016, 017, 022, 023	-08	8	
		044, 045, 050, 051		10	
		072, 073, 078, 079		14	
		024, 025	-04	8	
		052, 053		10	
		080, 081		14	
		001	-10	8	
		029		10	
		057		14	
		006, 007	-11	8	
		034, 035		10	
		062, 063		14	
		018, 019,	-12	8	
		046, 047,		10	
		074, 075,		14	
		026, 027	-09	8	
		054, 055		10	
		082, 083		14	
		020, 021	-03	8	
		048, 049		10	
		076, 077		14	

Формат	Поз.	Для исправления с порядковым номером	Обозначение	Кол.	Примечание
			Материалы		
			Бетон		
		000, 001		2,10	м³
		002, 003		2,63	м³
		004, 005, 006, 007		2,15	м³
		008, 009, 010, 011		2,69	м³
		012, 013, 014, 015		2,70	м³
		016, 017, 018, 019		2,19	м³
		020, 021, 022, 023		2,74	м³
		024, 025, 026, 027		2,75	м³
		028, 029		2,82	м³
		030, 031		3,53	м³
		032, 033, 034, 035		2,86	м³
		036, 037, 038, 039		3,60	м³
		040, 041, 042, 043		3,62	м³
		044, 045, 046, 047		2,04	м³
		048, 049,		3,69	м³
		050, 051		3,09	м³
		052, 053		4,59	м³
		054, 055		4,60	м³
		056, 057		4,25	м³
		058, 059		5,33	м³
		060, 061		4,35	м³
		062, 063		4,36	м³
		064, 065		5,44	м³
		066, 067		5,44	м³

Инв. № подл. | Подпись и дата | Взам. инв. №

Формат	Поз.	Для исправления с порядковым номером	Обозначение	Кол.	Примечание
		068, 069		5,46	м³
		070, 071		5,46	м³
		072, 073		4,43	м³
		074, 075		4,43	м³
		076, 077		5,54	м³
		078, 079		5,54	м³
		080, 081		5,57	м³
		082, 083		5,57	м³

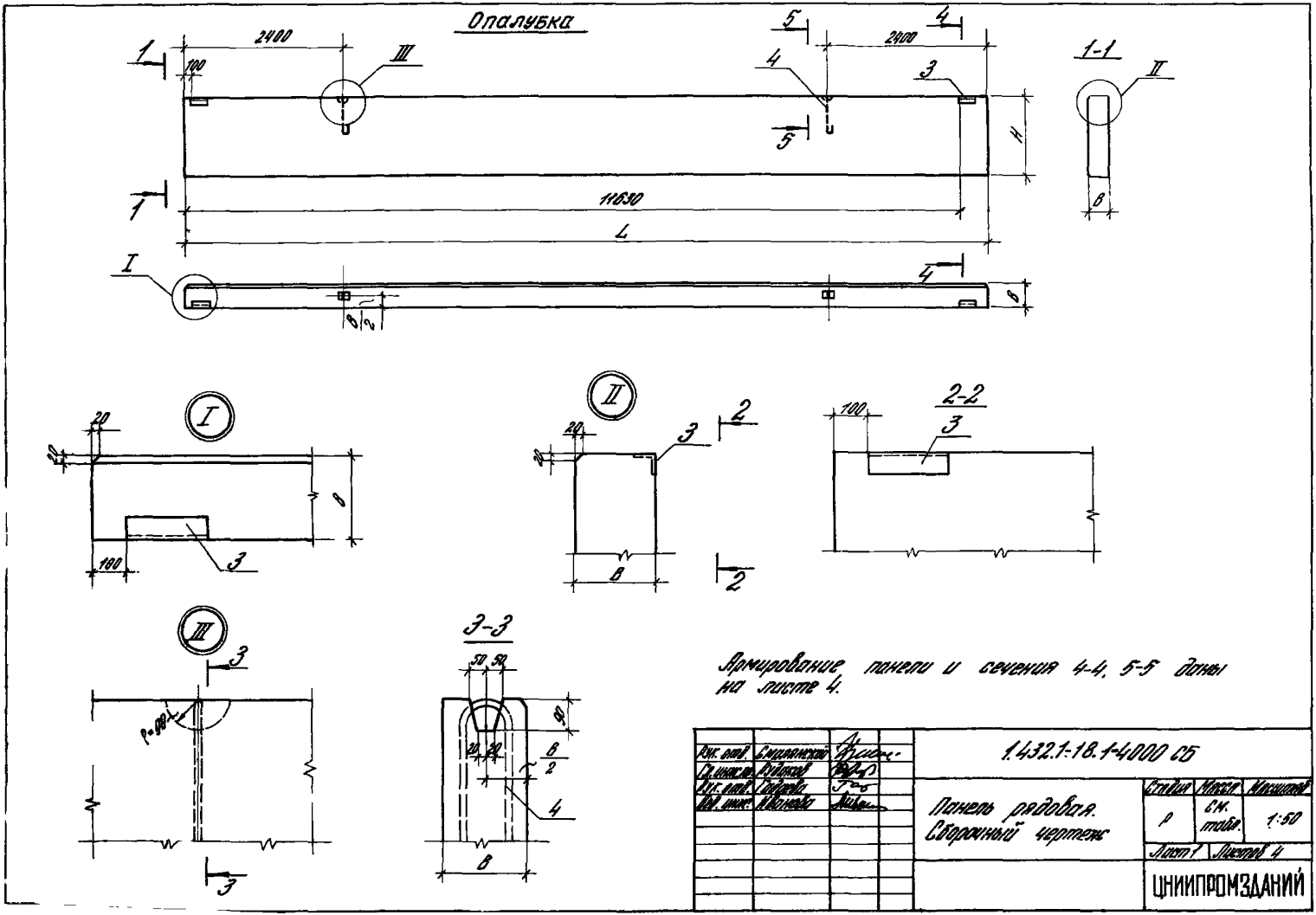
Опалубка
2400
100
11630
L
H
1-1
I
II
III
2-2
3-3
20
100
50
90
Армирование панели и сечения 4-4, 5-5 даны на листе 4.
1.432.1-18.1-4000 СБ
Панель рядовая. Сборочный чертеж
Стадия
Масса
Масштаб
Р
см. табл.
1:50
Лист 1
Листов 4
ЦНИИПРОМЗДАНИЙ

Обозначение	Марка	Габариты, мм H	Габариты, мм L	Габариты, мм B	Масса, т	Примечание
1.432.1-18.	ПС 120.9.20-1АIIIВ II-1	880	11970	200	2,7	
-001	ПС 120.9.20-2АIIIВ II-1					Зеркальное отражение
-002	ПС 120.9.25-1АIIIВ II-1			250	3,7	
-003	ПС 120.9.25-2АIIIВ II-1					Зеркальное отражение
-004	ПС 122.9.20-1АIIIВ II-11		12220	200	3,0	
-005	ПС 122.9.20-1АIIIВ II-12					Зеркальное отражение
-006	ПС 122.9.20-2АIIIВ II-11					
-007	ПС 122.9.20-2АIIIВ II-12					Зеркальное отражение
-008	ПС 122.9.25-1АIIIВ II-11			250	3,8	
-009	ПС 122.9.25-1АIIIВ II-12					Зеркальное отражение
-010	ПС 122.9.25-2АIIIВ II-11					
-011	ПС 122.9.25-2АIIIВ II-12					Зеркальное отражение
-012	ПС 123.9.25-1АIIIВ II-11		12270	250	3,8	
-013	ПС 123.9.25-1АIIIВ II-12					Зеркальное отражение
-014	ПС 123.9.25-2АIIIВ II-11					
-015	ПС 123.9.25-2АIIIВ II-12					Зеркальное отражение
-016	ПС 125.9.20-1АIIIВ II-11		12470	200	3,1	
-017	ПС 125.9.20-1АIIIВ II-12					Зеркальное отражение
-018	ПС 125.9.20-2АIIIВ II-11					
-019	ПС 125.9.20-2АIIIВ II-12					Зеркальное отражение
-020	ПС 125.9.25-1АIIIВ II-11			250	3,9	
-021	ПС 125.9.25-1АIIIВ II-12					Зеркальное отражение
-022	ПС 125.9.25-2АIIIВ II-11					
-023	ПС 125.9.25-2АIIIВ II-12					Зеркальное отражение

Обозначение	Марка	Габариты, мм H	Габариты, мм L	Габариты, мм B	Масса, т	Примечание
-024	ПС 126.9.25-1АIIIВ II-11	880	12520	250	3,9	
-025	ПС 126.9.25-1АIIIВ II-12					Зеркальное отражение
-026	ПС 126.9.25-2АIIIВ II-11					
-027	ПС 126.9.25-2АIIIВ II-12					Зеркальное отражение
-028	ПС 120.12.20-1АIIIВ II-1	1180	11970	200	4,0	
-029	ПС 120.12.20-2АIIIВ II-1					
-030	ПС 1200.12.25-1АIIIВ II-1			250	5,0	
-031	ПС 120.12.25-2АIIIВ II-1					
-032	ПС 122.12.20-1АIIIВ II-11		12220	200	4,1	
-033	ПС 122.12.20-1АIIIВ II-12					Зеркальное отражение
-034	ПС 122.12.20-2АIIIВ II-11					
-035	ПС 122.12.20-2АIIIВ II-12					Зеркальное отражение
-036	ПС 122.12.25-1АIIIВ II-11			250	5,1	
-037	ПС 122.12.25-1АIIIВ II-12					Зеркальное отражение
-038	ПС 122.12.25-2АIIIВ II-11					
-039	ПС 122.12.25-2АIIIВ II-12					Зеркальное отражение
-040	ПС 123.12.25-1АIIIВ II-11		12270	250	5,1	
-041	ПС 123.12.25-1АIIIВ II-12					Зеркальное отражение
-042	ПС 123.12.25-2АIIIВ II-11					
-043	ПС 123.12.25-2АIIIВ II-12					Зеркальное отражение

Инв. № подл. | Подпись и дата | Взам. инв. №

Обозначение	Марка	Габариты, мм H	L	B	Масса т	Примечание
-044	ПС 125.12.20-1АIII П-11	1480	12470	200	4,2	
-045	ПС 125.12.20-1АIII П-12					Зеркальное отражение
-046	ПС 125.12.20-2АIII П-11					
-047	ПС 125.12.20-2АIII П-12					Зеркальное отражение
-048	ПС 125.12.25-1АIII П-11			250	5,2	
-049	ПС 125.12.25-1АIII П-12					Зеркальное отражение
-050	ПС 125.12.25-2АIII П-11					
-051	ПС 125.12.25-2АIII П-12					Зеркальное отражение
-052	ПС 125.12.25-1АIII П-11		12520	250	5,2	
-053	ПС 125.12.25-1АIII П-12					Зеркальное отражение
-054	ПС 125.12.25-2АIII П-11					
-055	ПС 125.12.25-2АIII П-12					Зеркальное отражение
-056	ПС 120.18.20-1АIII П-11	1780	14970	200	6,0	
-057	ПС 120.18.20-2АIII П-1					
-058	ПС 120.18.25-1АIII П-1			250	7,5	
-059	ПС 120.18.25-2АIII П-1					
-060	ПС 122.18.20-1АIII П-11		12220	200	6,2	
-061	ПС 122.18.20-1АIII П-12					Зеркальное отражение
-062	ПС 122.18.20-2АIII П-11					
-063	ПС 122.18.20-2АIII П-12					Зеркальное отражение
-064	ПС 122.18.25-1АIII П-11	1780	12220	250	7,7	
-065	ПС 122.18.25-1АIII П-12					Зеркальное отражение
-066	ПС 122.18.25-2АIII П-11					
-067	ПС 122.18.25-2АIII П-12					Зеркальное отражение
-068	ПС 123.18.25-1АIII П-11		12270	250	7,7	
-069	ПС 123.18.25-1АIII П-12					Зеркальное отражение
-070	ПС 123.18.25-2АIII П-11					
-071	ПС 123.18.25-2АIII П-12					Зеркальное отражение
-072	ПС 125.18.20-1АIII П-11		12470	200	6,3	
-073	ПС 125.18.20-1АIII П-12					Зеркальное отражение
-074	ПС 125.18.20-2АIII П-11					
-075	ПС 125.18.20-2АIII П-12					Зеркальное отражение
-076	ПС 125.18.25-1АIII П-11			250	7,8	
-077	ПС 125.18.25-1АIII П-12					Зеркальное отражение
-078	ПС 125.18.25-2АIII П-11					
-079	ПС 125.18.25-2АIII П-12					Зеркальное отражение
-080	ПС 126.18.25-1АIII П-11		12520	250	7,9	
-081	ПС 126.18.25-1АIII П-12					Зеркальное отражение
-082	ПС 126.18.25-2АIII П-11					
-083	ПС 126.18.25-2АIII П-12					Зеркальное отражение

Армирование

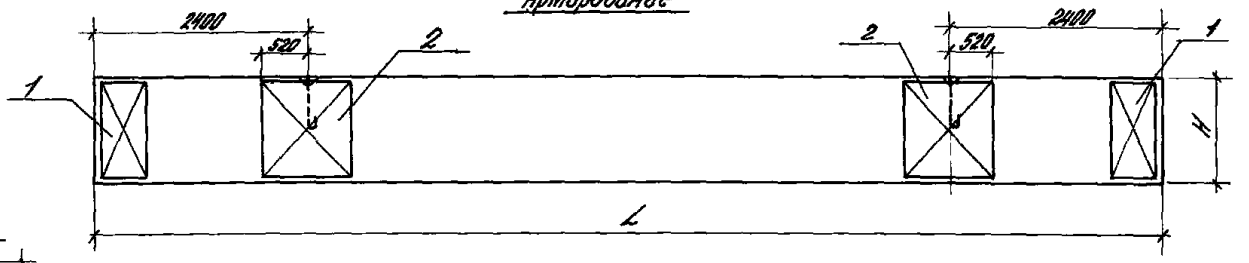

4-4

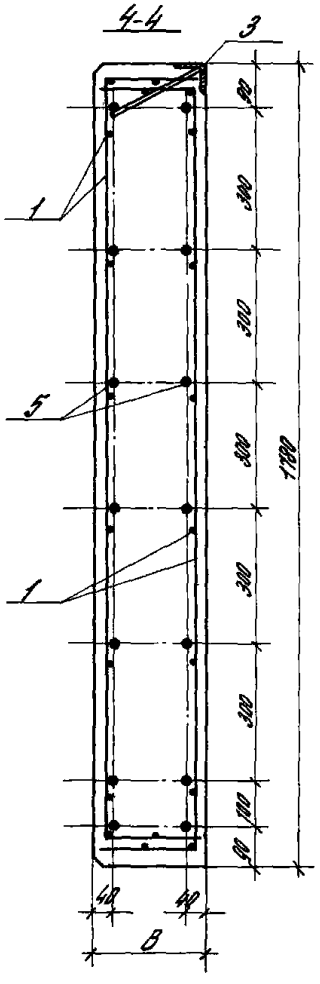

4-4

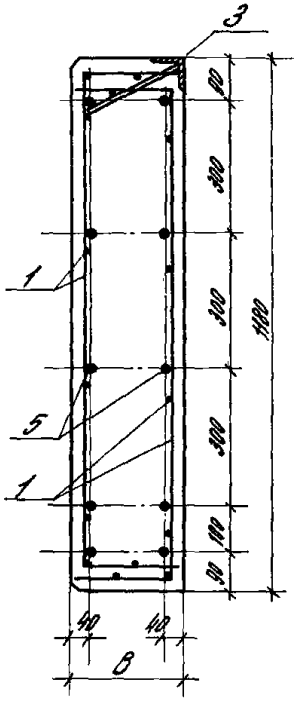

4-4

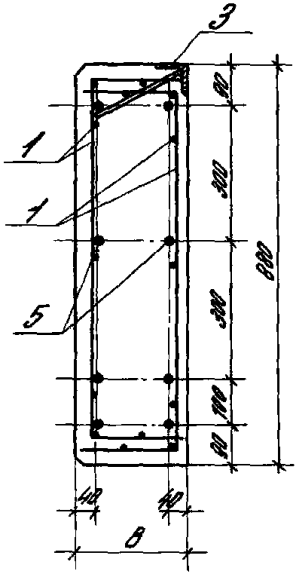

5-5

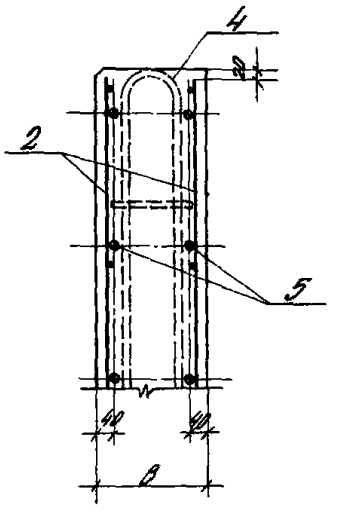

1.432.1-18.1-4000 С5

Лист 4

Формат	Зона	Поз.	Обозначение	Наименование	Кол.	Примечание
			Документация			
			1.432.1-18.1-0000 Т.О.	Техническое описание	X	
А3			1.432.1-18.1-5000 СБ	Сборочный чертеж	X	
А3			1.432.1-18.1-0000 В.С.	Выборка стали	X	
			Разрезы			
А3			1.432.1-18.1-4000 Л.4			

Рук.отд.	Смилянский		1.432.1-18.1-5000
Гл.инж.пр.	Рудаков		
Рук.гр.	Гадаева		Панель - перемычка
Вед.инж.	Иванова		

Стадия	Лист	Листов
Р	1	4

ЦНИИПРОМЗДАНИЙ

Формат	Зона	Для исполнения с порядковым номером[1]	Обозначение	Кол.	Примечание
		Переменные данные			
		Сборочные единицы			
		Поз. 1 Сетка			
		от 001 до 009	1.432.1-18.2-4010	4	
		от 010 до 019	-01	4	
		от 020 до 029	-02	4	
		Поз. 2 Сетка			
		от 000 до 009	1.432.1-18.2-4020	4	
		от 010 до 019	-01	4	
		от 020 до 029	-02	4	
		Поз. 3 Изделие закладное			
		000, 002, 003, 006, 007			
		010, 012, 013, 016, 017			
		020, 022, 023, 026, 027	1.432.1-18.2-4030	4	
		001, 004, 005, 008, 009			
		011, 014, 015, 018, 019			
		021, 024, 025, 028, 029	1.432.1-18.2-4030 01	4	
		Поз. 6 Изделие закладное			
		000, 003, 004, 006, 007			
		010, 013, 014, 017, 018			
		020, 022, 023, 026, 027	1.432.1-18.2-2010-02	14	
		001, 004, 005, 008, 009			
		011, 014, 015, 018, 019			
		021, 024, 025, 028, 029	1.432.1-18.2-2010	14	

1.432.1-18.1-5000

Лист 2

Формат	Зона	Для исполнения с порядковым номером	Обозначение	Кол.	Примечание
			Поз. 4 Петля		
А4		от 000 до 009	1.432.1-18. 2-1020	2	
А4		от 010 до 019	-01	2	
А4		от 020 до 029	-02	2	
			Детали		
			Поз. 5 Предварительно напряженные	стержни	
А4		000, 001	1.432.7-18.2-4001-14	8	
		010, 011		10	
		020, 021		14	
А4		от 002 до 005	-15	8	
		от 012 до 015		10	
		от 022 до 025		14	
А4		от 006 до 009	-16	8	
		от 016 до 019		10	
		от 026 до 029		14	
			Материалы		
			Бетон		
		000		2,10	м³
		001		2,63	м³
		002, 003		2,15	м³
		004, 005		2,69	м³

Инв. № подл. | Подпись и дата | Взам. инв. №

1.432.1-18. 1-5000 Лист 3

Формат	Зона	Для исполнения с порядковым номером	Обозначение	Кол.	Примечание
		006, 007		2,19	м³
		008, 009		2,74	м³
		010		2,82	м³
		011		3,53	м³
		012, 013		2,88	м³
		014, 015		3,60	м³
		016, 017		2,94	м³
		018, 019		3,67	м³
		020		4,26	м³
		021		5,33	м³
		022, 023		4,35	м³
		024, 025		5,44	м³
		026, 027		4,43	м³
		028, 029		5,54	м³

1.432.1-18. 1-5000 Лист 4

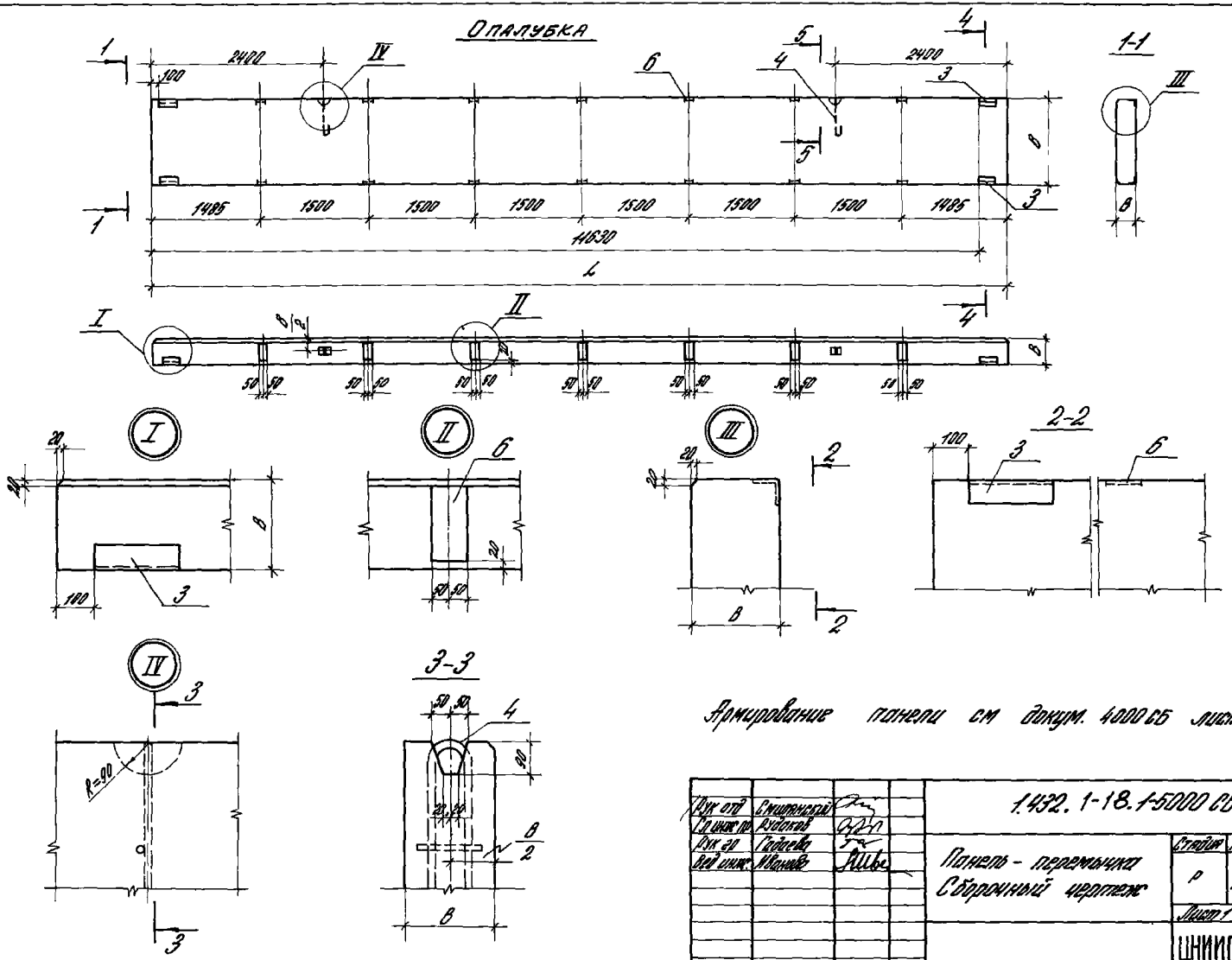
Опалубка
1-1
2-2
3-3
2400
100
1485
1500
11630
L
B
R=90
Армирование панели см докум. 4000 СБ лист 4
1.432. 1-18.1-5000 СБ
Панель - перемычка
Сборочный чертеж
Стадия
Масса
Масштаб
Р
См. табл
1:50
Лист 1
Листов 2
ЦНИИПРОМЗДАНИЙ
Рук отд
Смирянский
Гл инж пр
Рудаков
Рук гр
Гадаева
Вед инж
Иванова
Инв. № подл.
Подпись и дата
Взам инв.

Обозначение	Марка	Габариты, мм			Масса, т	Примечание
		H	L	B		
1.432.1-18.1.5000	ПС120.9.20-2АIIIП-2	880	11970	200	2,7	
001	ПС120.9.25-3АIIIП-2			250	3,7	
002	ПС122.9.20-2АIIIП-21		12220	200	3,0	Зеркальное отражение
003	ПС122.9.20-2АIIIП-22					
004	ПС122.9.25-3АIIIП-21			250	3,8	Зеркальное отражение
005	ПС122.9.25-3АIIIП-22					
006	ПС125.9.20-2АIIIП-21		12470	200	3,1	Зеркальное отражение
007	ПС125.9.20-2АIIIП-22					
008	ПС125.9.25-3АIIIП-21			250	3,9	Зеркальное отражение
009	ПС125.9.25-3АIIIП-22					
010	ПС120.12.20-2АIIIП-2	1180	11970	200	4,0	
011	ПС120.12.25-3АIIIП-2			250	5,0	
012	ПС122.12.20-2АIIIП-21		12220	200	4,1	Зеркальное отражение
013	ПС122.12.20-2АIIIП-22					
014	ПС122.12.25-3АIIIП-21			250	5,1	Зеркальное отражение
015	ПС122.12.25-3АIIIП-22					
016	ПС125.12.20-2АIIIП-21	1180	12470	200	4,2	Зеркальное отражение
017	ПС125.12.20-2АIIIП-22					
018	ПС125.12.25-3АIIIП-21			250	5,2	Зеркальное отражение
019	ПС125.12.25-3АIIIП-22					
020	ПС120.18.20-2АIIIП-2	1780	11970	200	6,0	
021	ПС120.18.25-3АIIIП-2			250	7,5	
022	ПС122.18.20-2АIIIП-21		12220	200	6,2	Зеркальное отражение
023	ПС122.18.20-2АIIIП-22					
024	ПС122.18.25-3АIIIП-21			250	7,7	Зеркальное отражение
025	ПС122.18.25-3АIIIП-22					
026	ПС125.18.20-2АIIIП-21		12470	200	6,3	Зеркальное отражение
027	ПС125.18.20-2АIIIП-22					
028	ПС125.18.25-3АIIIП-21			250	7,8	Зеркальное отражение
029	ПС125.18.25-3АIIIП-22					

Формат	Зона	Поз.	Обозначение	Наименование	Кол.	Примечан.
				Документация		
			1.432.1-18.1-0000 ТО	Техническое описание		
А3			1.432.1-18.1-6000 СБ	Сборочный чертеж		
А3			1.432.1-18.1-0000 ВС	Выборка стали		
				Сборочные единицы		
А4			1.432.1-18.2-4010-01	Сетки	4	
			1.432.1-18.2-4020-01	Сетки	4	
				Детали		
А4			1.432.1-18.2-1020-01	Петля	2	
				Разрезы		
А4			1.432.1-18.1-4000 л.4			

Нач. отдел.	Е.Мишаевский		1.432.1-18.1-6000
Гл. инж. пр.	Виноградов		
Рук. гр.	Гнедовец		Панель перегородочная
Исп. инж.	Иванова		Стадия: Р; Лист: 1; Листов: 2
			ЦНИИПРОМЗДАНИЙ

Инв. № подл. | Подпись и дата | Взам. инв. №

Формат	Зона	Для исполнения с перевязкой номеров	Обозначение	Кол.	Примечание
			Переменные данные		
			Сборочные единицы		
			Поз. 3 Закладная деталь		
А4		002, 001, 004, 005, 006			
		007, 012, 013, 014, 015	1.432.1-18.2-4030	2	
		002, 003, 008, 009, 010			
А4		011, 016, 017, 018, 019	1.432.1-18.2-4030-01	2	
			Поз. 7 Закладная деталь		
		002, 001, 004, 005, 006			
А4		007, 012, 013, 014, 015	1.432.1-18.2-3010	5	
		002, 003, 008, 009, 010			
А4		011, 016, 017, 018, 019	1.432.1-18.2-3010-01	5	
			Поз. 5 Предварительно напряженные стержни		
А4		003	1.432.1-18.2-4001	10	
		008, 009	-01	10	
		002, 003	-03	10	
		004, 005, 010, 011	-05	10	
		012, 013, 018, 019	-08	10	
		001	-10	10	
		006, 007	-11	10	
		014, 015	-12	10	
		016, 017	-03	10	
			Материалы		
			Бетон		
		000, 001		2,82	м³
		002, 003		3,53	м³
		004, 005, 006, 007		2,88	м³
		008, 009, 010, 011		3,60	м³
		012, 013, 014, 015		2,94	м³
		016, 017, 018, 019		3,69	м³

Опалубка

Рис.1

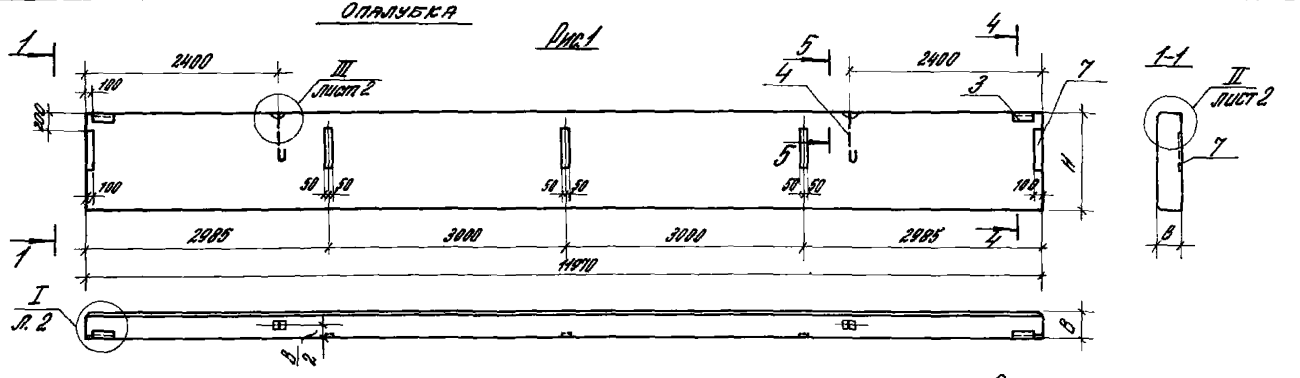

Рис 2

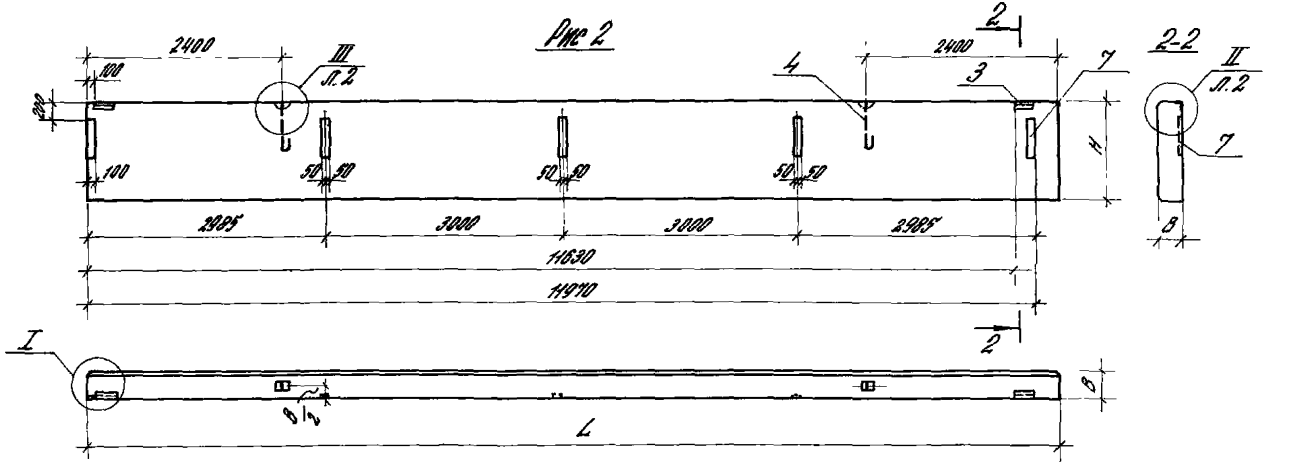

Армирование панели см. докум. 4000 СБ лист 4.

Рук. отд.	Смоленский			1.432.1-18.1-6000 СБ
Гл. инж. пр.	Рудаков			
Рук. гр.	Гадрева			Панель парапетная. Сборочный чертеж
Вед. инж.	Иванова			

Стадия	Масса	Масштаб
Р	См. табл.	1:50
Лист 1	Листов 3	

ЦНИИПРОМЗДАНИЙ

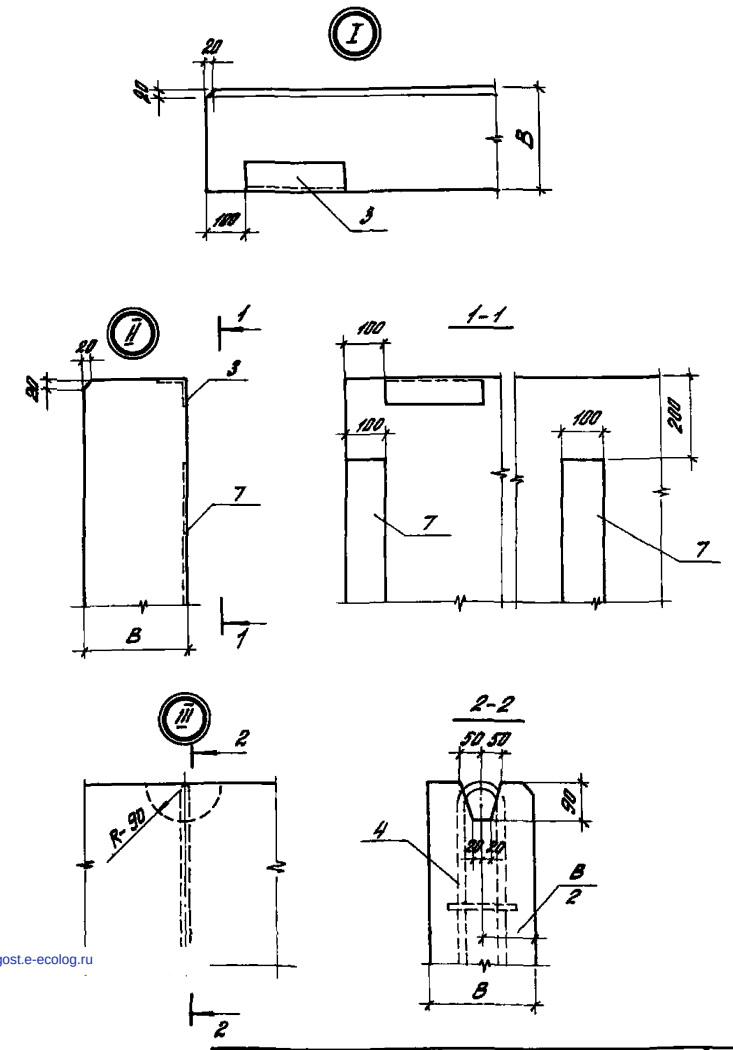

gost.e-ecolog.ru

Обозначение	Марка	Габариты, мм			Масса, т	Примечание
		H	L	B		
1.432.1-18.6000	ПС 120.12.20-1АIIIП-3	1180	11970	200	4.0	
001	ПС 120.12.20-2АIIIП-3					
002	ПС 120.12.25-1АIIIП-3			250	5.0	
003	ПС 120.12.25-2АIIIП-3					
004	ПС 122.12.20-1АIIIП-31		12220	200	4.1	
005	ПС 122.12.20-1АIIIП-32					Зеркальное отражение
006	ПС 122.12.20-2АIIIП-31					
007	ПС 122.12.20-2АIIIП-32					Зеркальное отражение
008	ПС 122.12.25-1АIIIП-31			250	5.1	
009	ПС 122.12.25-1АIIIП-32					Зеркальное отражение
010	ПС 122.12.25-2АIIIП-31					
011	ПС 122.12.25-2АIIIП-32					Зеркальное отражение
012	ПС 125.12.20-1АIIIП-31		12470	200	4.2	
013	ПС 125.12.20-1АIIIП-32					Зеркальное отражение
014	ПС 125.12.20-2АIIIП-31					
015	ПС 125.12.20-2АIIIП-32					Зеркальное отражение
016	ПС 125.12.25-1АIIIП-31			250	5.2	
017	ПС 125.12.25-1АIIIП-32					Зеркальное отражение
018	ПС 125.12.25-2АIIIП-31					
019	ПС 125.12.25-2АIIIП-32					Зеркальное отражение