# ТИПОВОЙ ПРОЕКТ
# 400-0-27.85

Унифицированные здания /модули/
из легких металлических конструкций
Здание
с рамными конструкциями типа „Канск"

## Альбом I

Пояснительная записка
Архитектурные решения
Конструкции металлические
Конструкции железобетонные

22510 - 01

Отпускная цена

gost.e-ecolog.ru

# ТИПОВОЙ ПРОЕКТ

# 400-0-27.85

Унифицированные здания /модули/
из легких металлических конструкций
Здание
с рамными конструкциями типа „Канск"

## Альбом I

## Перечень альбомов

| | |
|---|---|
| Альбом I | Пояснительная записка<br>Архитектурные решения<br>Конструкции металлические<br>Конструкции железобетонные |
| Альбом II | Отопление и вентиляция<br>Внутренние водопровод и канализация<br>Силовое электрооборудование, автоматизация, электроосвещение |
| Альбом III | Комплектовочная ведомость материалов и конструкций |
| Альбом IV | Сметы |

Разработан
институтом Гипроспецлегконструкция

Главный инженер института подпись Ю.Л. Галустян
Главный архитектор проекта " В.Э. Махиня

Утвержден
и введен в действие решением Госстроя СССР
протокол от 11. 10. 1986г. № АЧ-63

© ГП ЦПП, 1996

1. Типовой проект "Унифицированные здания (модули) из легких металлических конструкций. Здание с рамными конструкциями типа „Канск" разработан в соответствии с заданием на проектирование, утвержденным Госстроем СССР от 20.07.1983г.
2. В проекте предусмотрены основные здания длиной 36, 48, 60м с пролетом 24м и материалы для проектирования зданий длиной 72, 84, 96, 108, 120м пролетом 24м.
3. Назначение здания: здания (модули) предназначены для размещения производств по выпуску пищевой и плодоовощной продукции и товаров народного потребления.
4. Типовой проект разработан применительно к следующим условиям строительства:
   рельеф местности спокойный, площадка горизонтальная;
   сейсмичность района до 7 баллов;
   расчетная температура наружного воздуха минус 40°С по гр.15 табл.I СНиП 2.01.01-82;
   скоростной напор ветра для III географического района;
   вес снегового покрова для IV района;
   площадка с непучинистыми непросадочными грунтами с условными нормативными характеристиками: $\varphi^н$=28°С, $С^н$=0,02кг/см², $\gamma$=1,8т/м³, Е=150кг/см².
5. Характеристика здания и производства:
   относительная влажность в помещении в холодный период года до 60%;
   расчетная температура воздуха в помещении плюс 16°С;
   среда в помещении неагрессивная и слабоагрессивная по СНиП 2.03.11-85
   категория здания по пожароопасности- В; Г; Д по СНиП 2.09.2-85. По правилам устройства электроустановок (ПУЭ) - кроме всех взрывоопасных и пожароопасных классов П-I;
   степень огнестойкости здания - IIIа по СНиП 2.01.02-85;
   разряд зрительных работ - V.
6. Энергоснабжение:
   категория электроснабжения - III
   электроснабжение от внешних источников питания 380/220В;
   источник теплоснабжения - внешний;
   теплоноситель - горячая вода с температурой 130-70°С;
   источник водоснабжения - внешний, водопровод.
7. При эксплуатации здания в условиях с расчетной температурой наружного воздуха минус 30°С и ниже возможно выпадение конденсата на стальных переплетах окон. В связи с этим заказчику рекомендуется производить окраску переплетов ежегодно.
8. В комплект зданий (модулей) входят несущие и ограждающие конструкции, оборудование систем отопления, вентиляции, силового электрооборудования, автоматизации сантехнических установок и электроосвещения, а также комплектные объемные блоки электрощитовой, венткамеры и сантехкабин. В проекте приняты прогрессивные решения конструкций.
   8.1. В комплект несущих конструкций зданий (модулей) входят:
   рамные конструкции типа „Канск" с использованием материалов серии 1.420.3-15;
   стойки фахверка из холодногнутых замкнутых квадратных профилей;
   колонны из прокатных широкополочных двутавров;
   торцевые ригели из прокатных швеллеров;
   прогоны из прокатных швеллеров;
   стальной профилированный настил;
   ригели фахверка из гнутых профилей.
   8.2. В комплект ограждающих конструкций зданий (модулей) входят:
   наружные стеновые панели с обшивкой из стальных профилированных листов и утеплителем из минераловатных плит, глухие и остекленные;
   ворота подъемно-складчатые;
   двери стальные утепленные;
   кровля рулонная по стальному профилированному настилу.
   8.3. В комплект оборудования систем отопления и вентиляции зданий (модулей) входят:
   нагревательные приборы;
   оборудование теплового пункта;
   воздушно-тепловые завесы типа АБ,3;
   приточная камера ВПА-20 для зданий длиной 36м, ВПА-40 для зданий длиной 48,60м;
   вентиляторы крышные виброизолированные;
   воздуховоды с распределителями ВСП-1.
   8.4. В комплект электрооборудования входит комплект монтажный КЭМ3-IIп.
9. Детальный перечень материалов, конструкций и оборудования, входящих в комплект зданий (модулей) длиной 36,48,60м приведен в альбоме III „Комплектовочная ведомость материалов и конструкций."
10. Административно-бытовые помещения в настоящий типовой проект не входят. В зданиях (модулях) возможно установить комплектный объемный блок сантехкабины с мужской и женской уборной, который поставляется по дополнительному соглашению с заказчиком.
11. Все разделы настоящего типового проекта разработаны без учёта требований к технологии производства, размещаемого в зданиях (модулях).
12. Проектная организация, выполняющая привязку типового проекта с применением зданий (модулей), разрабатывает технологическую часть проекта и другие разделы проекта, отражающие требования определенного технологического процесса: проект привязки нулевого цикла, включающий фундаменты под оборудование, фундаменты под перегородки, полы и др.
13. Монтаж строительных конструкций зданий (модулей) может быть начат только после выполнения всего комплекса нулевого цикла:
   земляных работ;
   железобетонных и бетонных работ по фундаментам, включая установку анкеров;
   устройства вводов электроснабжения, теплоснабжения, водопровода и канализации от первых колодцев;
   работ по устройству цоколя, подготовки под полы.
14. Антикоррозионная защита металлоконструкций должна выполняться в соответствии со СНиП 2.03.11-85 с применением материалов группы I; грунтовка ПФ-020 по ГОСТ 18186-79, эмаль ПФ-133 по ГОСТ 926-82 или другие равноценные по качеству. Защитные покрытия наносятся на заводах-изготовителях эмалями светло-серых тонов.
15. Привязка типового проекта должна выполняться с соблюдением строительных норм и правил, определяющих порядок проектирования зданий из легких металлических конструкций.

## Рекомендации заказчику

Размещение в зданиях (модулях) производств с относительной влажностью воздуха в помещении в холодный период года более 70% может привести к снижению продолжительности срока службы наружных стен. В этом случае службам эксплуатации следует проводить ежегодный профилактический осмотр и при необходимости производить текущий ремонт.
При эксплуатации здания в условиях с относительной влажностью воздуха в помещении от 60 до 70% заказчик должен выполнить следующие мероприятия:
1) металлоконструкции каркаса и стальная обшивка стеновых панелей, обращенная внутрь здания должны быть дополнительно окрашены лакокрасочными материалами в соответствии со СНиП 2.03.11-85. Защита строительных конструкций от коррозии;
2) на внутренние нащельники стыков панелей по всей высоте стены уложить Герлен по ТУ400-1-186-79 или мастику ГОСТ 14791-79 согласно приведенной схеме:

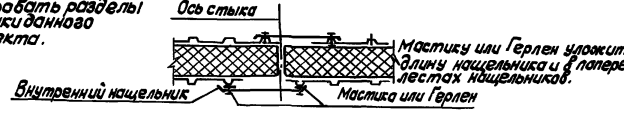


3) откорректировать разделы ОВ, ВК, электрики данного типового проекта.

Привязан

Инв. №

| | | | | | |
|---|---|---|---|---|---|
| | | | | ТП 400-0-27.85 | ПЗ |
| Гл.инж.ин. | Галустян | | | Унифицированные здания (модули) из легких металлических конструкций. | |
| Гл.арх.ин. | Усанов | | | Здание с рамными конструкциями типа „Канск" | Стадия: Р; Лист: 1; Листов: 1 |
| Зав.отд. | Закутный | | | | |
| Г.А.П. | Махиня | | | | |
| Н.контр | Чиркова | | | Пояснительная записка | Гипроспецлегконструкция |
| Зав.сек. | Чкония | | | | |
| Ст.арх. | Ермакова | | | | |

Инв.№ подл. | Подпись и дата | Взам.инв.№

22510-01 3

Копировал Тарасова

Формат А2

Типовой проект 400-0-27.85 Альбом I

## Ведомость рабочих чертежей основного комплекта АР

| Лист | Наименование | Примечание |
|---|---|---|
| АР-1 | Общие данные | |
| АР-2 | Здание длиной 36м. План на отм. 0,000. Разрезы 1-1, 2-2. План кровли | |
| АР-3 | Здание длиной 36м. Фасады 1-1, 1-7; А-Д, Д-А | |
| АР-4 | Здание длиной 48м. План на отм. 0,000. Разрезы 1-1, 2-2. План кровли | |
| АР-5 | Здание длиной 48м. Фасады 9-1, 1-9; А-Д, Д-А | |
| АР-6 | Здание длиной 60м. План на отм. 0,000. Разрезы 1-1, 2-2. План кровли | |
| АР-7 | Здание длиной 60м. Фасады 11-1, 1-11; А-Д, Д-А | |
| АР-8 | Здания длиной 36, 48, 60м. Узлы 1...9 | |
| АР-9 | Здания длиной 36, 48, 60м. Узлы 10...18 | |
| АР-10 | Здания длиной 36, 48, 60м. Воздухозаборная камера. Узлы 19...25 | |
| АР-11 | Здания длиной 36, 48, 60м. Индивидуальные стальные дверные элементы | |
| АР-12 | Материалы для проектирования блокированных зданий (модулей) | |
| | | |

## Ведомость основных комплектов рабочих чертежей

| Обозначение | Наименование | Примечание |
|---|---|---|
| АР „Гипроспецлегконструкция" г. Москва | Архитектурные решения | |
| КМ „Гипроспецлегконструкция" г. Москва | Конструкции металлические | |
| КЖ „Фундаментпроект" г. Москва | Конструкции железобетонные | |
| ОВ „Проектпромвентиляция" г. Москва | Отопление и вентиляция | |
| ВК „Проектпромвентиляция" г. Москва | Внутренние водопровод и канализация | |
| ЭМ „Электропроект" г. Москва | Силовое электрооборудование<br>Автоматизация<br>Электроосвещение | |

Проект разработан в соответствии с действующими нормами и правилами и предусматривает мероприятия, обеспечивающие взрывную, взрывопожарную и пожарную безопасность при соблюдении установленных правил безопасности при эксплуатации здания.

Главный архитектор проекта В.Э.Макиня

## Ведомость ссылочных документов

| Обозначение | Наименование | Примечание |
|---|---|---|
| | | |
| Альбом шифр 172 КМ5 | Панели стеновые 3х слойные с обшивкой из стальных профилированных листов и утеплителем из минераловатных плит. | |
| Серия 1.435.9-25 | Ворота подъемно-складчатые с полотном из различных материалов | |
| Серия 1.436.2-18 | Дверь стальная утепленная | |
| | | |
| Шифр 721.01.00.00.00 | Панель оконная трехслойная стеновая | Разрабатывается Гипроспецлегконструкция |
| Шифр 721.02.00.00.00 | Панель жалюзийная трехслойная стеновая | |
| 449. КМ-1 | Блок сантехнический объемный БСТО-1 | |
| Шифр 372-84 | Номенклатура фасонных (доборных) элементов для комплектной поставки зданий из ЛМК и зданий (модулей) | |

## Ведомость спецификаций

| Лист | Наименование | Примечание |
|---|---|---|
| 2 | Спецификация элементов заполнения проемов | |
| 3 | Спецификация к фасадам 1-1, 1-7; А-Д, Д-А | |
| 4 | Спецификация элементов заполнения проемов | |
| 5 | Спецификация к фасадам 9-1, 1-9; А-Д, Д-А | |
| 6 | Спецификация элементов заполнения проемов | |
| 7 | Спецификация к фасадам 11-1, 1-11; А-Д, Д-А | |
| 10 | Спецификация к узлам 19...25 | |
| 11 | Спецификация к узлам 1...18 | |
| 12 | Спецификация к маркировочным схемам фрагментов фасадов | |

| Основные строительные показатели | Длина зданий, м | | |
|---|---|---|---|
| | 36 | 48 | 60 |
| площадь застройки | 919,2 | 1220,1 | 1521,6 |
| строительный объем | 6354 | 8451 | 10548 |
| общая площадь | 903,2 | 1201,3 | 1499,3 |

## Общие указания

1. Здания одноэтажные, однопролетные, прямоугольные в плане, размерами 25,1×36,61; 25,1×48,61; 25,1×60,61м, отапливаемые, бескрановые. Высота зданий по карнизу 7,34м; по коньку 7,52м. Высота несущих рамных конструкций по карнизу 6,94м. Стены - панели стеновые 3х слойные с обшивкой из стальных профилированных листов и утеплителем из минераловатных плит. В наружных стенах по торцам зданий размещены ворота ВПС 36×36С, по продольной стене - двупольные двери 2.ДСУ.
2. Естественное боковое освещение осуществляется через проемы в стеновых панелях.
3. За отм. 0,000 принята отметка чистого пола здания (ур.ч.п.), что соответствует абсолютной отметке ▭
4. Отметка уровня земли принята -0,150 (ур.з.), что соответствует абсолютной отметке ▭
5. Система водопровода с кровли - наружная, неорганизованная.
6. Горизонтальную гидроизоляцию стен на отм. -0,060 выполнить из двух слоев рубероида РКМ-350Б на битумной мастике.

Привязан

Инв. №

Инв. № подл. | Подпись и дата | Взам. инв. №

| | | | | |
|---|---|---|---|---|
| Гл. инж. инд. | Галустян | | | |
| Гл. арх. инд. | Усанов | | | |
| Зав. отд. | Закупный | | | |
| Г.А.П. | Макиня | | 6.86 | |
| Н. контр. | Чиркова | | 01.86 | |
| Зав. сект. | Чхония | | 6.86 | |
| Ст. арх. | Ермакова | | 6.86 | |

Привязан

Инв. №

ТП 400-0-27-85 АР

Унифицированные здания (модули) из легких металлических конструкций.

Здание с рамными конструкциями типа „Канск"

| Стадия | Лист | Листов |
|---|---|---|
| Р | 1 | 12 |

Общие данные

Гипроспецлегконструкция

22510-01 4

Копировал Тарасова Формат А2

Типовой проект 400-0-27.85 Альбом I

## План на отм. 0,000

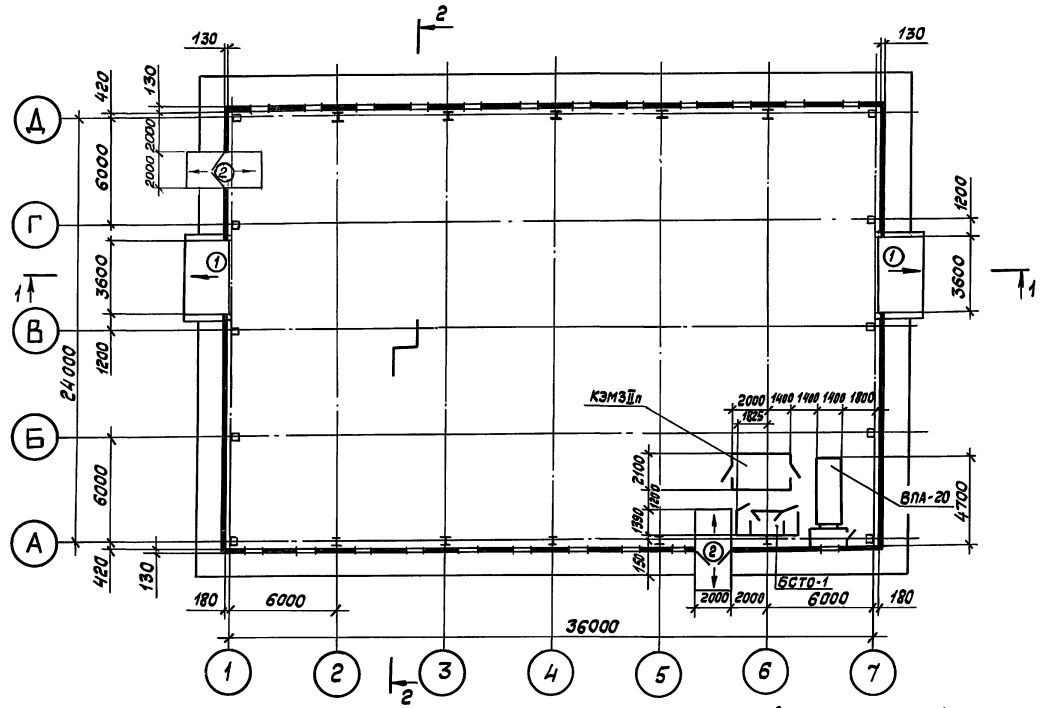


## План кровли

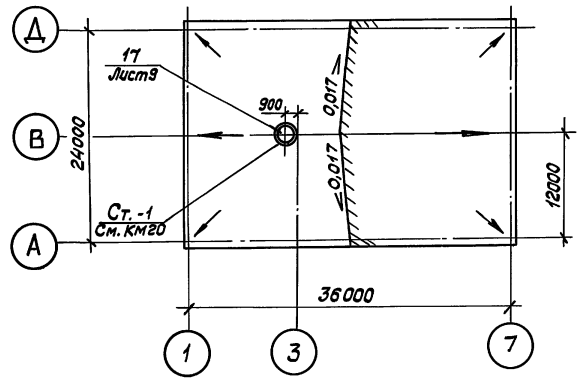


## Разрез 1-1

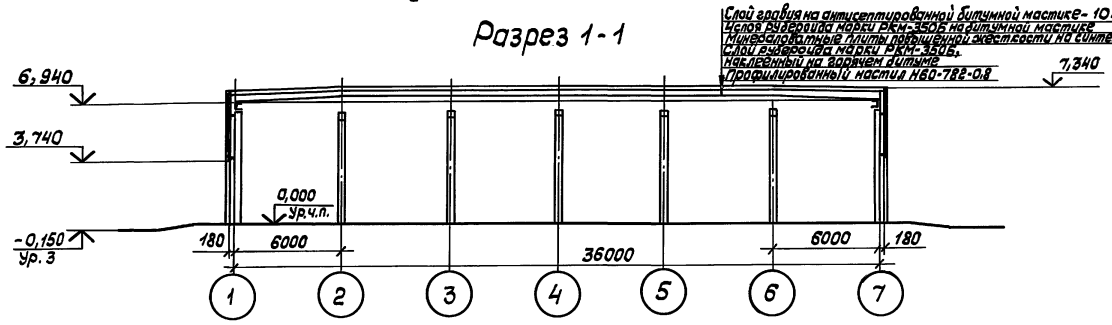


## Разрез 2-2 повернута

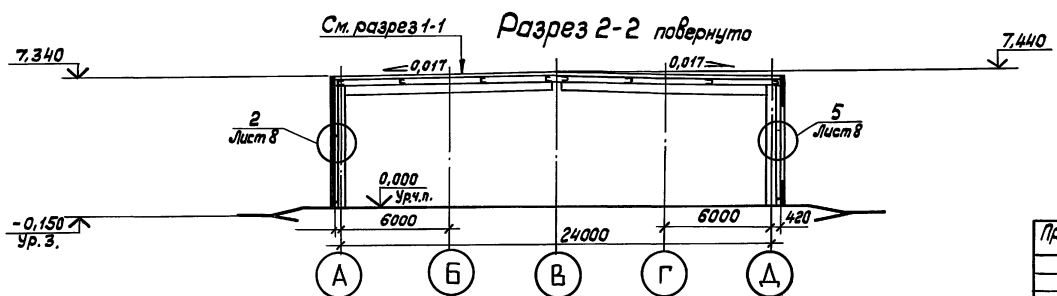


## Спецификация элементов заполнения проёмов

| Марка, поз. | Обозначение | Наименование | Кол. | Масса ед.,кг | Примечание |
|---|---|---|---|---|---|
| 1 | Серия 1.435.9-25 | Ворота ВПС 36×36 С | 2 | 1184 | |
| 2 | Серия 1.436.2-48 | Дверной блок 2ДСУ | 2 | 144,6 | |

## Ведомость проемов ворот и дверей

| Марка, поз. | Размер проема |
|---|---|
| 1 | 3600 × 3740 (н) |
| 2 | 2000 × 2400 (н) |

1. Для крепления цокольного ригеля по всему периметру цоколя (кроме проемов с воротами и дверью) установить закладную деталь с отметкой верха 0,234м, см. узел 3 на листе 8.
2. Для устройства пандусов использовать детон м150 с обрамлением из уголков 50×50×2,5.
3. Объемный блок сантехкабины БСТО-1 см. основной к. комплект ВК.
4. Электротехническое помещение КЭМЗ-II п.см основной комплект ЭМ.
5. Агрегат вентиляционно-приточный ВПД-40см. основной комплект ОВ.

| | | | | | | |
|---|---|---|---|---|---|---|
| | | | | ТП 400-0-27.85 | | АР |
| | | | | Унифицированные здания (модули) из легких металлических конструкций | | |
| Привязан | | | | Здание с рамными конструкциями типа „Канск" | Стадия | Лист | Листов |
| | | Зав. отд. | Засухный | | Р | 2 | |
| | | ГАП | Махиня | 6.86 | | | |
| | | Н. контр. | Чуркова | 01.86 | Здание длиной 36м. План на отметке 0,000, разрезы 1-1; 2-2. План кровли | | |
| | | Зав. сект. | Чконция | 6.86 | | | |
| Инв. № | | Арх. | Васильева | 6.86 | Гипроспецлегконструкция | | |

Инв. № подл. | Подпись и дата | Взам. инв. №

22510-01 5 Копировал Тарасова Формат А2

## Фасад 7-1

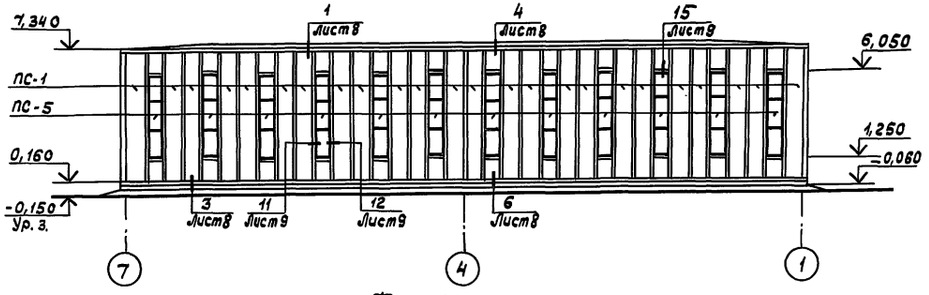


## Фасад 1-7

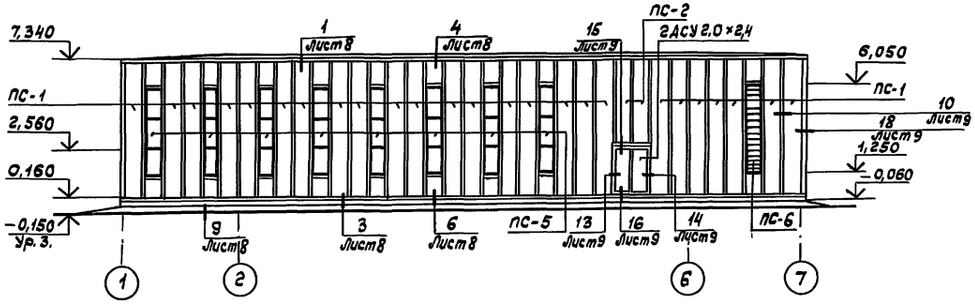


## Фасад А-Д

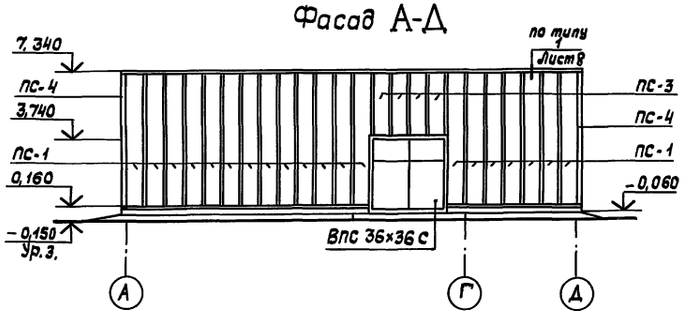


## Фасад Д-А

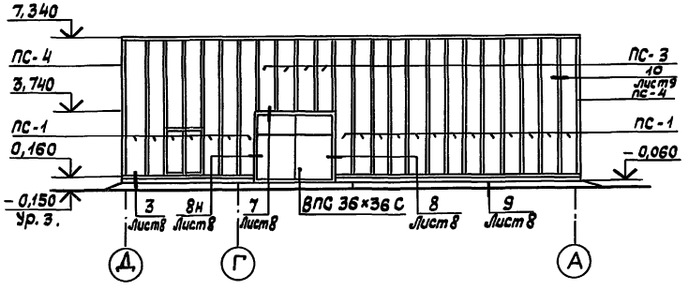


## Спецификация к фасадам 7-1, 1-7, А-Д, Д-А

| Марка, поз. | Обозначение | Наименование | Кол. | Масса ед, кг. | Примечание |
|---|---|---|---|---|---|
| ПС-1 | Альбом шифр 172, км 5 | Панель рядовая | | | |
| | | 1ПТС 718.1000.130-С0,7 | 87 | 228,54 / 118,88 | |
| ПС-2 | | Панель рядовая | | | |
| | | 1ПТС 478.1000.130-С0,7 | 4 | 154,15 / 80,90 | |
| ПС-3 | | Панель рядовая | | | |
| | | 1ПТС 358.1000.130-С0,7 | 8 | 116,97 / 61,89 | |
| ПС-4 | | Панель доборная | | | |
| | | ПТСД 718.440.130-С0,7 | 4 | 103,30 / 55,0 | |
| ПС-5 | Шифр 721.01.00.00 | Панель оконная трех- | | | |
| | | слойная стеновая | | | |
| | | ПЛТС 718.1000.130-С0,8 | 20 | 353 / 189 | |
| ПС-6 | Шифр 721.02.00.00 | Панель жалюзийная | | | |
| | | трехслойная стеновая | 1 | 205,5 / 165,8 | |
| | | ПЖТС 718.1000.130-С0,8 | | | |

Примечание. В графе „Масса" в числителе приведена общая масса панели, в знаменателе - масса стали на панель

1. Спецификацию к узлам 1... 19 см. лист 11.
2. Все вертикальные швы между панелями до отметки 1,250 с наружной стороны герметизировать мастикой по ГОСТ 14791-79.
3. Необходимость установки бортового камня определяется при привязке.
4. Монтаж ограждающих конструкций вести после окончания кирпичной кладки цоколя.
5. Монтаж стен рекомендуется производить укрупненными картами.
6. Отделка фасадов выполняется по проекту привязки.

Привязан

Инв. №

| | | | |
|---|---|---|---|
| Зав.отд. | Закутный | | 6.86 |
| ГАП | Махиня | | 6.86 |
| Н.контр. | Чиркова | | 01.07.86 |
| Зав.сек. | Чкония | | 6.86 |
| Ст.арх. | Шемякина | | 6.86 |

ТП 400-0-27.85 АР

Унифицированные здания (модули) из легких металлических конструкций

Здание с рамными конструкциями типа „Канск"

| Стадия | Лист | Листов |
|---|---|---|
| Р | 3 | |

Здание длиной 36 м
Фасады 7-1, 1-7, А-Д, Д-А

Гипроспецлегконструкция

Инв. № подл. | Подпись и дата | Взам. инв. №

22510-01 6

Копировал Тарасова

Формат А2

## План на отм. 0,000

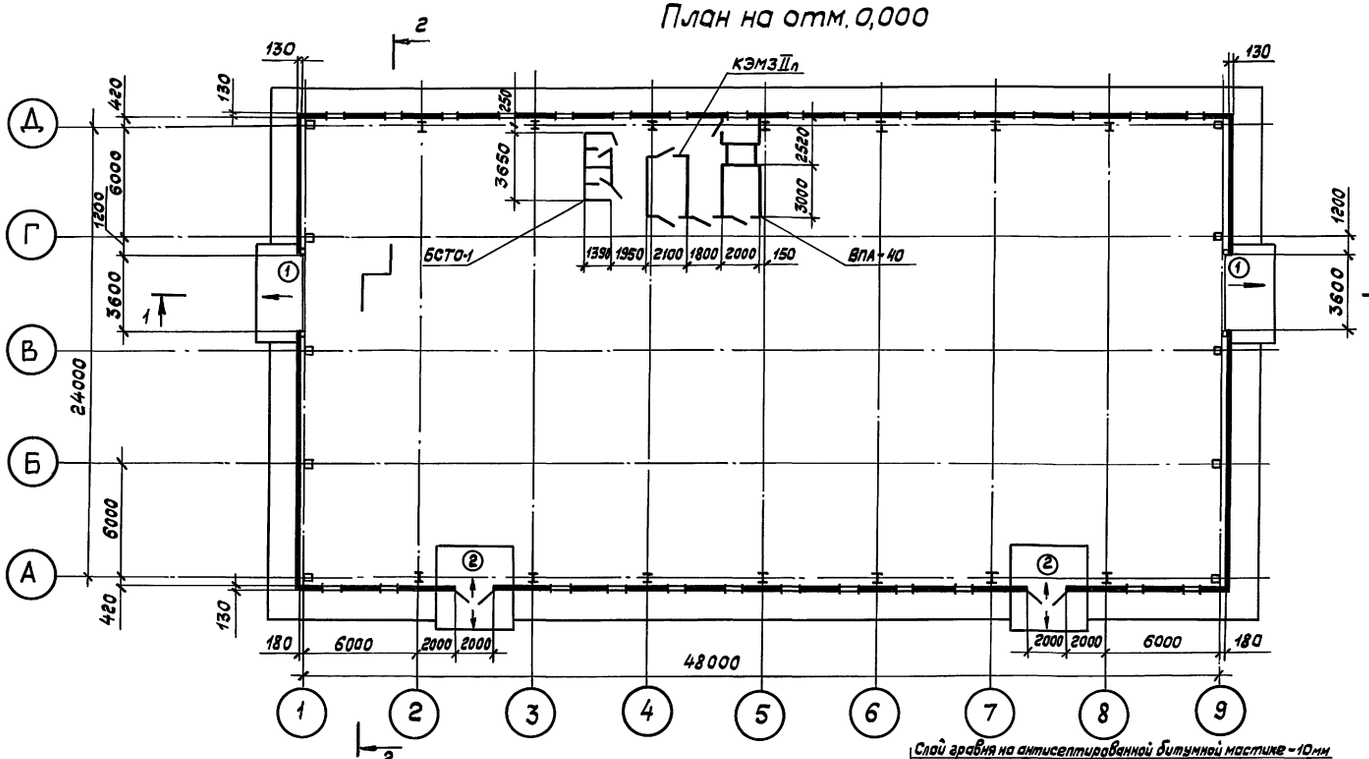


## План кровли

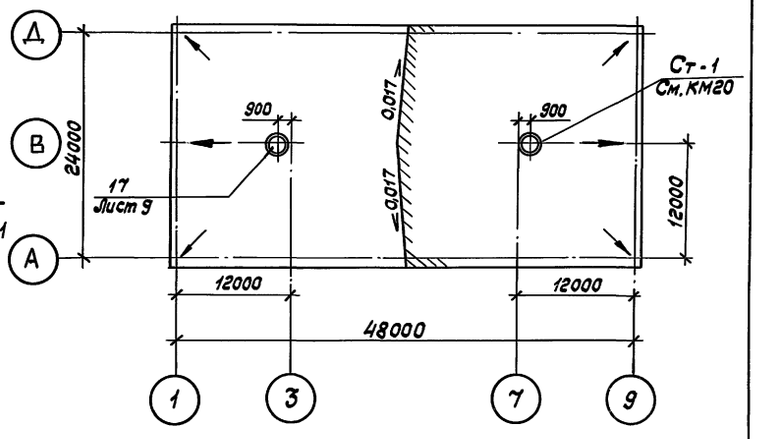


## Спецификация элементов заполнения проемов

| Марка, поз. | Обозначения | Наименование | Кол. | Масса ед, кг | Примечание |
|---|---|---|---|---|---|
| 1 | Серия 1.435.9-25 | Ворота ВПС 36×36 С | 2 | 1184 | |
| 2 | Серия 1.436.2-18 | Дверной блок 2Д.С.У | 2 | 144,6 | |

## Разрез 1-1

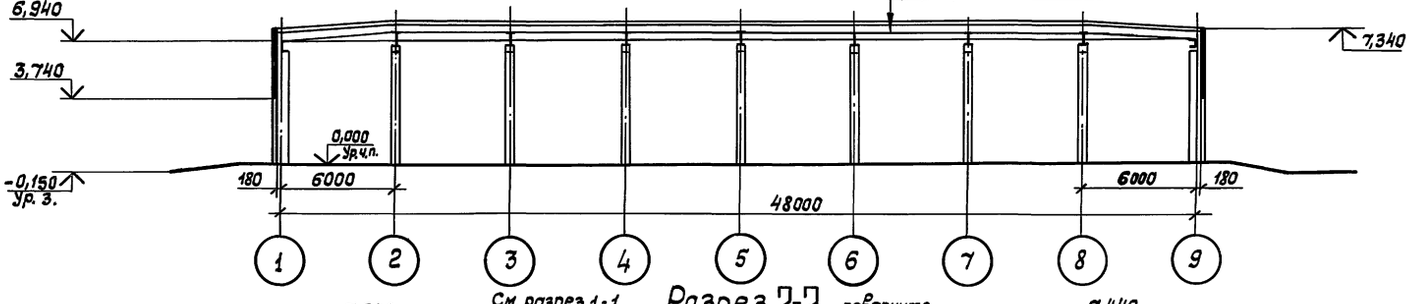


## Разрез 2-2

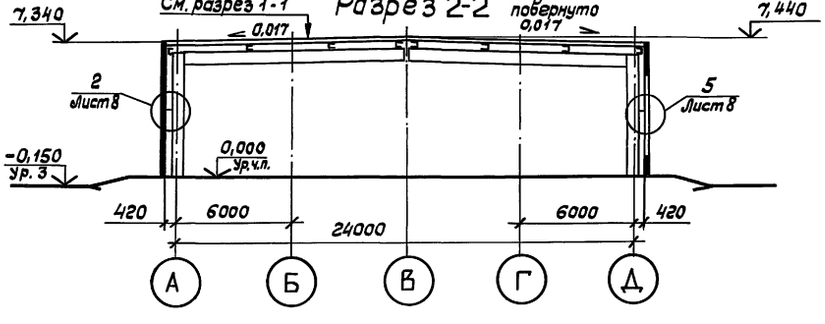


## Ведомость проемов ворот и дверей

| Марка, поз. | Размер проема |
|---|---|
| 1 | 3600×3740 (Н) |
| 2 | 2000×2400 (Н) |

1. Объемный блок сантехкабины БСТО-1 см. основной комплект ВК.
2. Электротехническое помещение КЭМЗ-II п см. основной комплект ЭМ.
3. Агрегат вентиляционно-приточный ВПА-40см. основной комплект ОВ.
4. Для крепления цокольного ригеля по всему периметру цоколя (кроме пролетов с воротами и дверью) установить закладную деталь с отметкой верха 0,234м.см. узел 2 на листе 8.
5. Для устройства пандусов использовать бетон М150 с обрамлением из уголков 50×50×2,5.

| | | | | | | |
|---|---|---|---|---|---|---|
| Привязан | | | | ТП 400-0-27.85 АР | | |
| | | | | Унифицированные здания (модули) из легких металлических конструкций | | |
| | Зав.отд. | Закутный | | Здание с рамными конструкциями типа „Канск" | Стадия: Р | Лист: 4 | Листов: |
| | ГАП | Махиня | 6.86 | | | | |
| | Н.контр. | Чиркова | 01.07.86 | Здание длиной 48м. План на отм. 0,000, Разрезы 1-1; 2-2. План кровли. | Гипроспецлегконструкция | | |
| | Зав.сект | Чкония | 6.86 | | | | |
| Инв. № | Арх. | Васильева | 6.86 | | | | |

22.510-01 7 Копировал Тарасова Формат А2

Инв.№ подл. | Подпись и дата | Взам. инв.№

## Фасад 9-1

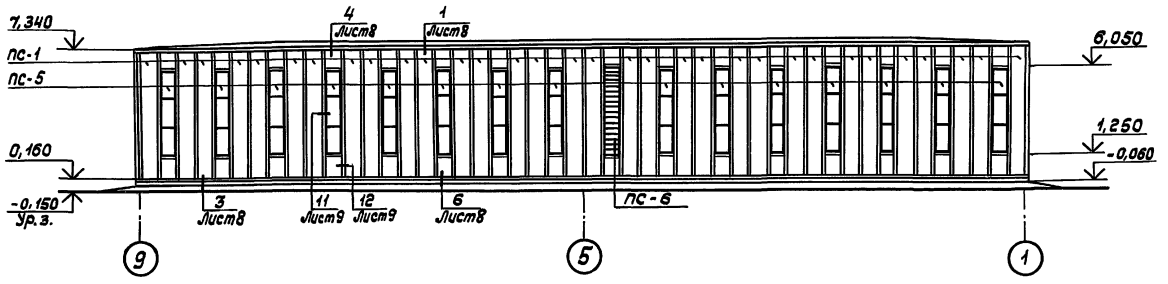


## Фасад 1-9

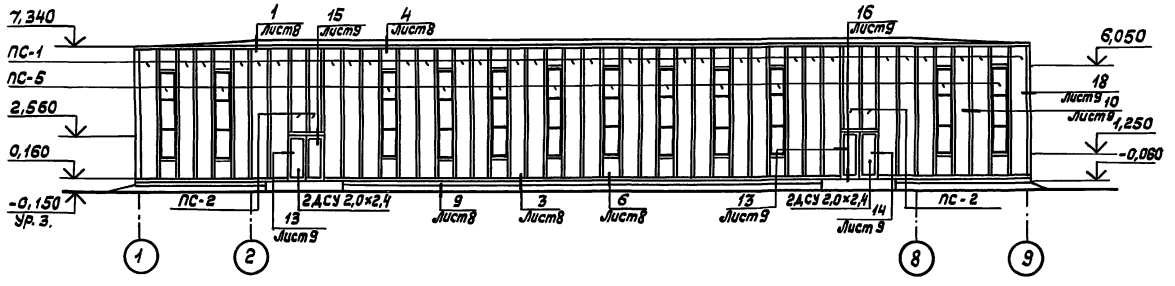


## Фасад А-Д

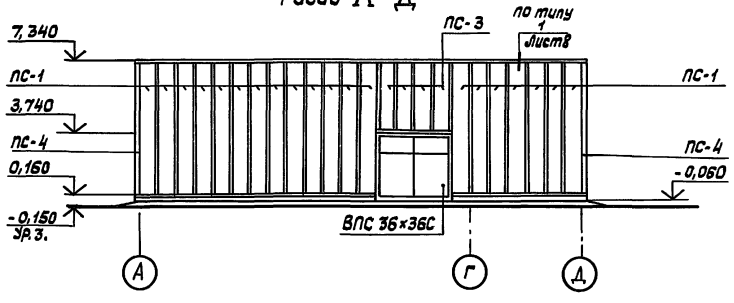


## Фасад Д-А

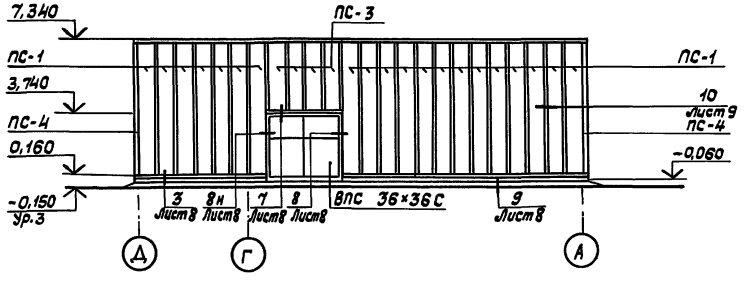


## Спецификация к фасадам 9-1, 1-9, А-Д, Д-А

| Марка, поз. | Обозначение | Наименование | Кол. | Масса ед, кг | Примечание |
|---|---|---|---|---|---|
| ПС-1 | Альбом шифр 172.км5 | Панель рядовая | | | |
| | | 1ПТС 718.1000.130-С0,7 | 104 | 228,5/118,88 | |
| ПС-2 | | Панель рядовая | | | |
| | | 1ПТС 478.1000.130-С0,7 | 4 | 154,15/80,90 | |
| ПС-3 | | Панель рядовая | | | |
| | | 1ПТС 358.1000.130-С0,7 | 8 | 116,97/61,89 | |
| ПС-4 | | Панель доборная | | | |
| | | ПТСД 718.440.130-С0,7 | 4 | 103,30/55,0 | |
| ПС-5 | Шифр 721.01.00.00 | Панель оконная трехслойная | | | |
| | | стеновая | | | |
| | | 1ПТС 718.1000.130-С0,8 | 27 | 35,3/159 | |
| ПС-6 | Шифр 721.02.00.00 | Панель жалюзийная | | | |
| | | трехслойная стеновая | | | |
| | | ПЖТС 718.1000.130-С0,8 | 1 | 205,5/165,3 | |

Примечание. В графе „Масса" в числителе приведена общая масса панели, в знаменателе - масса стали на панель.

Пункты 1...6 см. лист 3.

Привязан

Инв. №

| | | | | |
|---|---|---|---|---|
| Зав.отд. | Закутный | | | |
| ГАП | Макина | | 6.86 | |
| Н.контр. | Чиркова | | 01.11.86 | |
| Зав.сект. | Чкония | | 6.86 | |
| Ст.арх. | Шемякина | | 6.86 | |

ТП 400-0-27.85 АР

Унифицированные здания (модули) из легких металлических конструкций

Здание с рамными конструкциями типа „Канск"

| Стадия | Лист | Листов |
|---|---|---|
| Р | 5 | |

Здание длиной 48 м
Фасады 9-1, 1-9, А-Д, Д-А

Гипроспецлегконструкция

22510-01 8 Копировал Тарасова Формат А2

Инв.№ подл. | Подпись и дата | Взам.инв.№

Типовой проект 400-0-27.85 Альбом I

## План на отм. 0,000

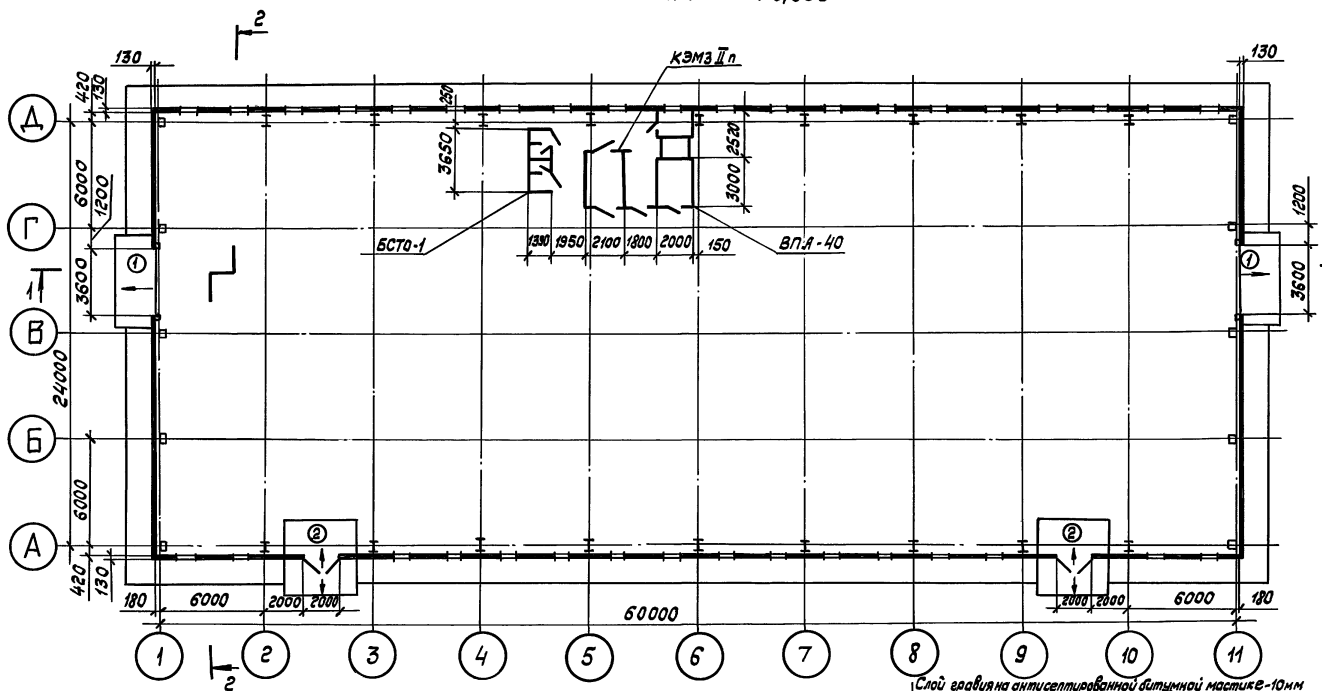


## План кровли

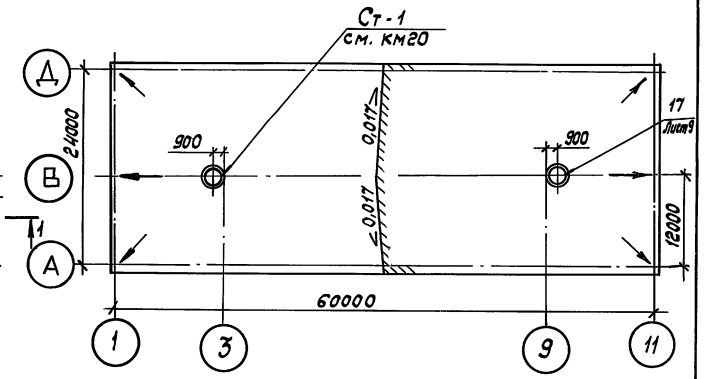


## Разрез 1-1

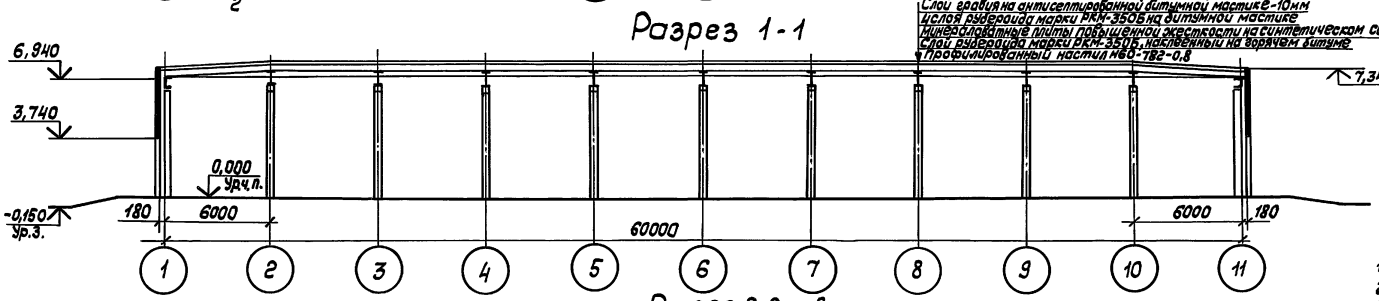


## Разрез 2-2 повернуто

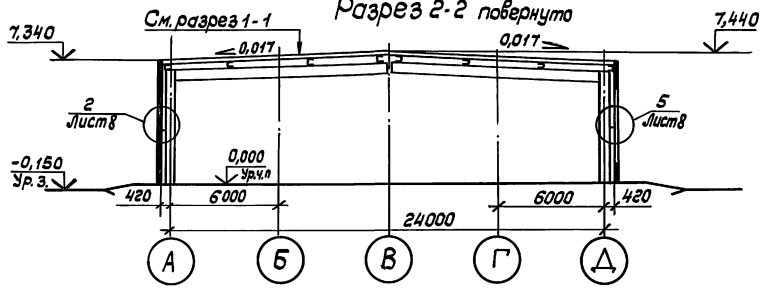


## Спецификация элементов заполнения проемов

| Марка, поз. | Обозначение | Наименование | Кол. | Масса ед, кг |
|---|---|---|---|---|
| 1 | Серия 1.435.9-25 | Ворота ВПС 36×36С | 2 | 1184 |
| 2 | Серия 1.436.2-18 | Дверной блок 2ДСУ | 2 | 144,6 |

## Ведомость проемов ворот и дверей

| Марка, поз. | Размер проема |
|---|---|
| 1 | 3600×3740 (н) |
| 2 | 2000×2400 (н) |

1. Объемный блок сантехкабины БСТО-1 см. основной комплект ВК.
2. Электротехническое помещение КЭМЗ-II п. см. основной комплект ЭМ.
3. Агрегат вентиляционно-приточный ВПА-40 см. основной комплект ОВ.
4. Для крепления цокольного ригеля по всему периметру цоколя (кроме пролетов с воротами и дверью) установить закладную деталь с отметкой верха 0,234 м. см. узел 3 на листе 8.
5. Для устройства пандусов использовать бетон М150 с обрамлением из уголков 50×50×2,5.

| | | | | | |
|---|---|---|---|---|---|
| Привязан | | | ТП 400-0-27.85 АР | | |
| | | | Унифицированные здания (модули) из легких металлических конструкций | | |
| Зав.отд. | Закутный | | Здание с рамными конструкциями типа «Канск» | Стадия | Лист | Листов |
| ГАП | Махиня | 6.86 | | Р | 8 | |
| Н.контр. | Чиркова | 01.11.86 | Здание длиной 60 м. План на отм. 0,000. Разрезы 1-1; 2-2. План кровли | Гипроспецсельхозконструкция | | |
| Зав.сект. | Чхония | 6.86 | | | | |
| Архит. | Васильева | 6.86 | | | | |
| Инв.№ | | | 22510-01 9 Копировал Тарасова | Формат А2 | | |

Инв.№ подл. | Подпись и дата | Взам. инв.№

Типовой проект 400-0-27.85 Альбом I

## Фасад 11-1

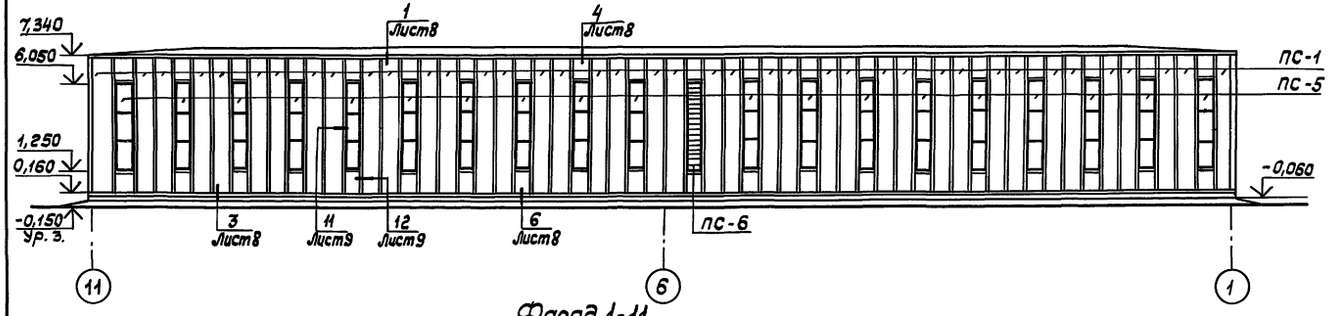


## Фасад 1-11

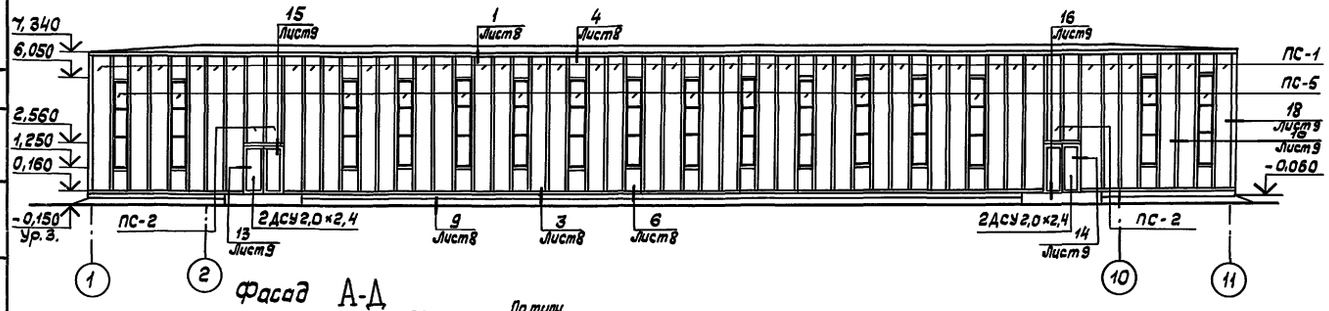


## Фасад А-Д

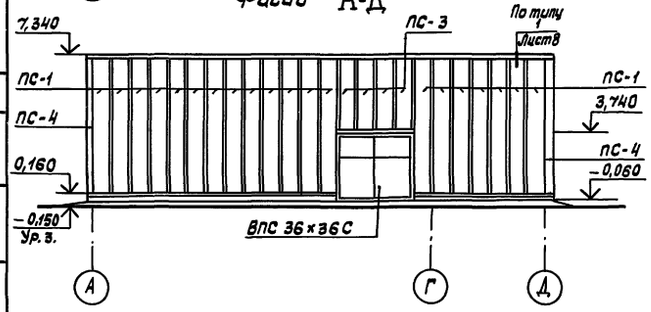


## Фасад Д-А

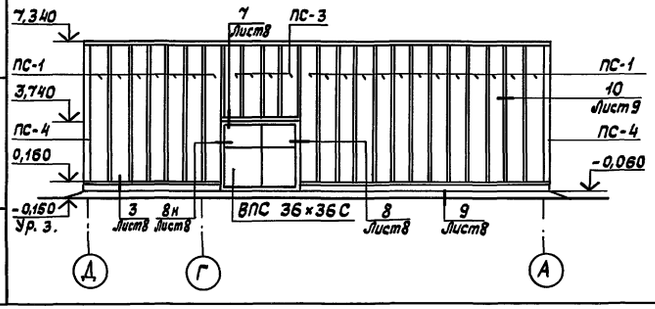


### Спицификация к фасадам 11-1; 1-11; А-Д; Д-А

| Марка, поз. | Обозначение | Наименование | Кол, шт. | Масса ед, кг | Примечание |
|---|---|---|---|---|---|
| ПС-1 | Альбом шифр 172.КМ5 | Панель рядовая | | | |
| | | 1ПТС 718.1000.130-С0,7 | 120 | 228,54 / 118,88 | |
| ПС-2 | | Панель рядовая | | | |
| | | 1ПТС 478.1000.130-С0,7 | 4 | 154,15 / 80,30 | |
| ПС-3 | | Панель рядовая | | | |
| | | 1ПТС 358.1000.130-С0,7 | 8 | 116,97 / 61,89 | |
| ПС-4 | | Панель доборная | | | |
| | | ПТСД 718.440.130-С0,7 | 4 | 103,30 / 55,0 | |
| ПС-5 | Шифр 721.01.00.00 | Панель оконная трех- | | | |
| | | слойная стеновая | | | |
| | | ППТС 718.1000.130-С0,8 | 35 | 353 / 159 | |
| ПС-6 | Шифр 721.02.00.00 | Панель жалюзийная | | | |
| | | трехслойная стеновая | | | |
| | | ПЖТС 718.1000.130-С0,8 | 1 | 205,5 / 165,3 | |

Примечание. В графе „Масса" в числителе приведена общая масса панели, в знаменателе - масса стали на панель.

Пункты 1...6 см. лист 3.

| | | | | | |
|---|---|---|---|---|---|
| | | | | ТП 400-0-27.85 | |
| | | | | Унифицированные здания (модули) из легких металлических конструкций | |
| Привязан | | | | Здание с рамными конструкциями типа „Канск" | Стадия: Р; Лист: 7; Листов: |
| Зав. отд. | Закутный | | | | |
| ГАП | Махина | | 6.86 | | |
| Н. контр. | Чиркова | | 07.86 | Здание длиной 60м Фасады 11-1; 1-11; А-Д; Д-А | Гипроспецлегконструкция |
| Зав. сект | Чкония | | 6.86 | | |
| Ст. арх. | Шемякина | | 6.86 | | |
| Инв. № | | | | | |

22510-01 10 Копировал Тарасова Формат А2

Инв. № подл. | Подпись и дата | Взам. инв. №

Типовой проект 400-0-27.85 Альбом I

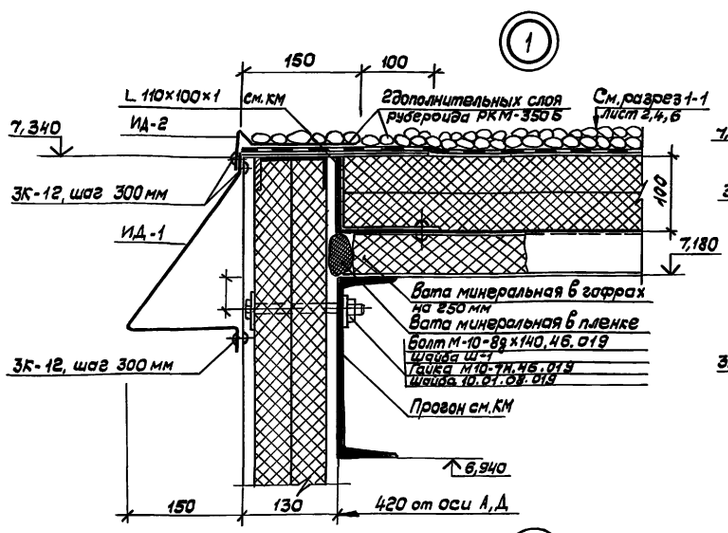


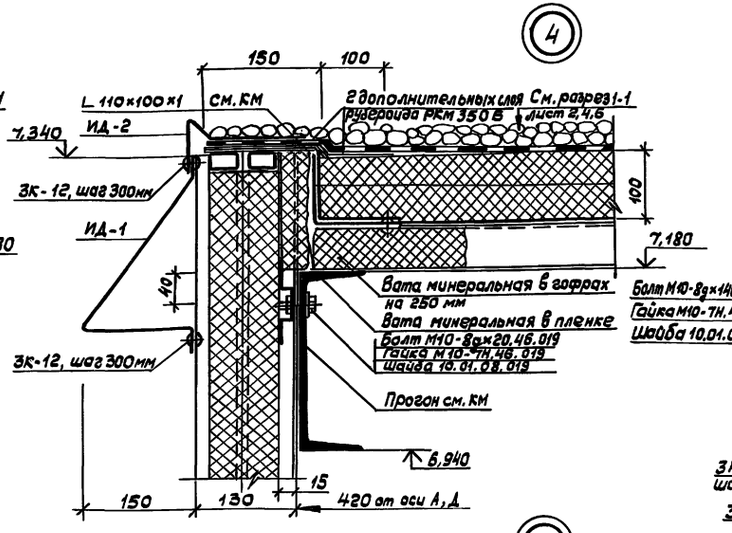


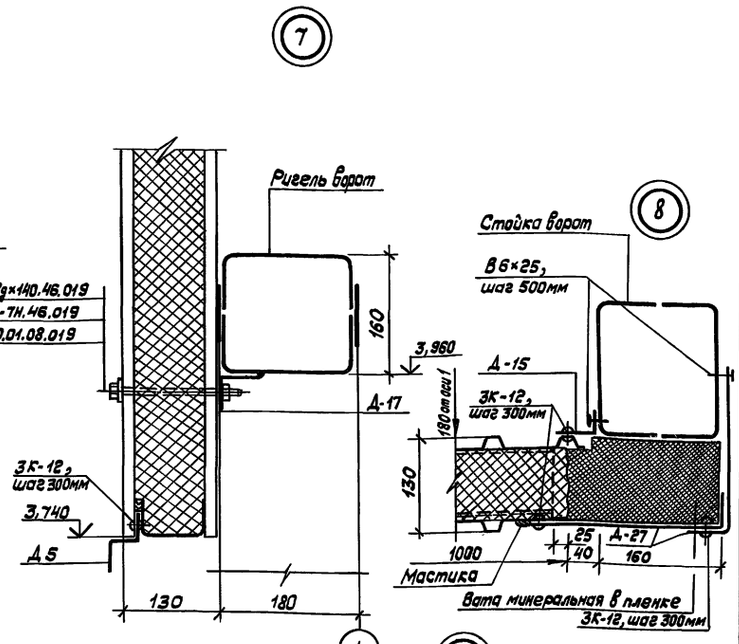


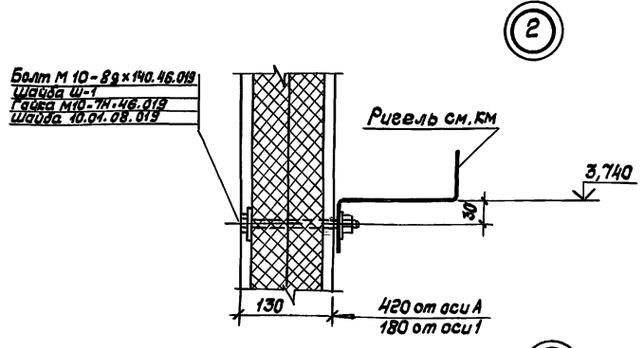


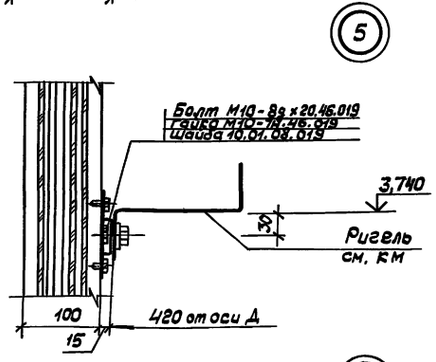


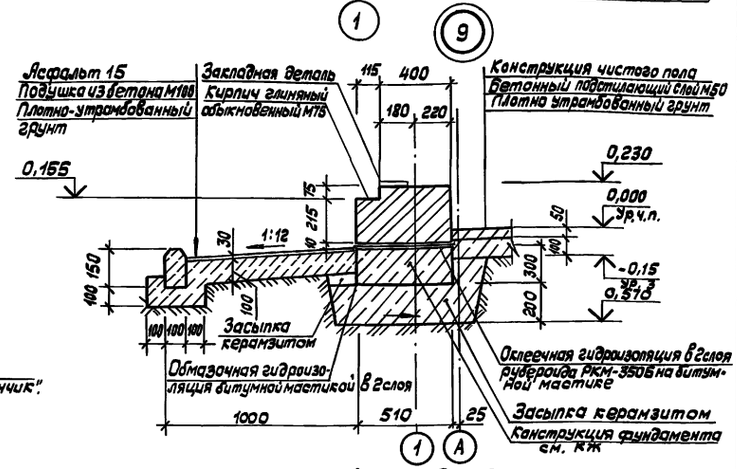


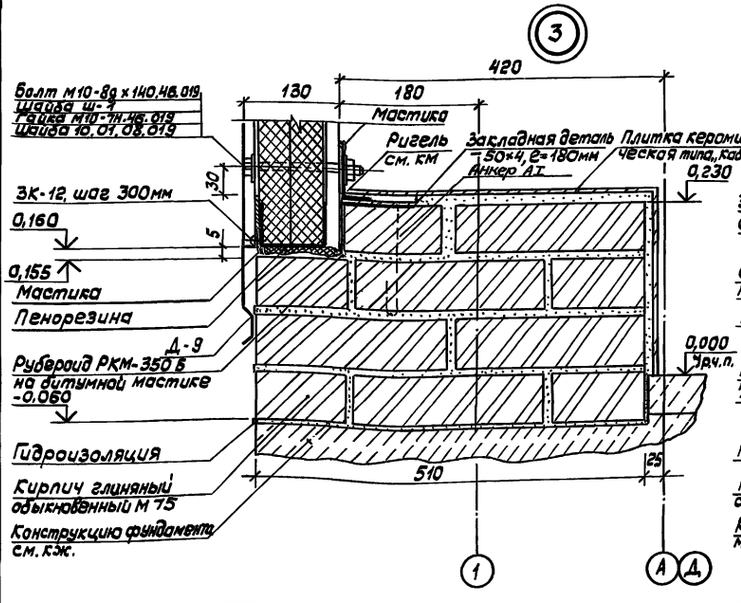


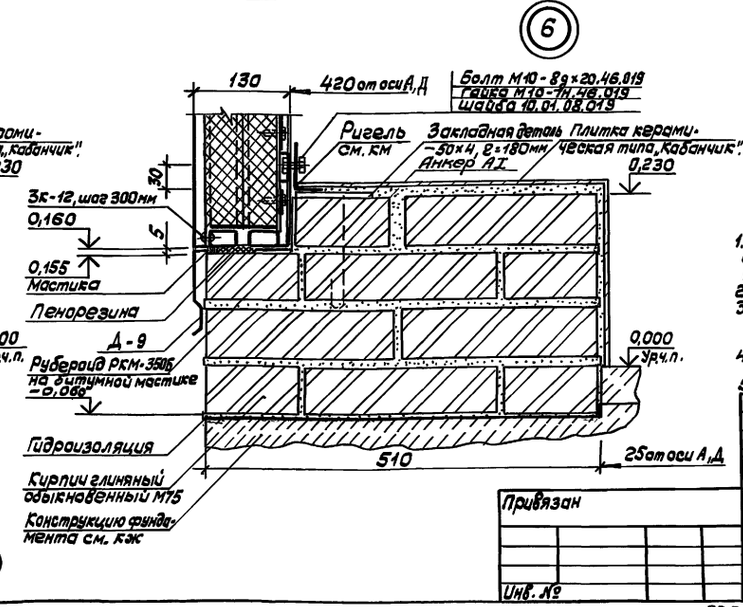


1. В узлах 1,4 нижний дополнительный слой рубероида РКМ-350Б уложить насухо, пароизоляцию из рубероида РКМ-350Б завести на тарец стеновой панели.
2. В узле 8 стеновую панель ПС-1 резать по месту.
3. В узлах 3,6 допускается замена кирпича на легкие бетоны, закладные детали - 50×4, ℓ=100мм установить с шагом 1500мм. Установку закладных деталей в узлах здания см. узел КМ.
4. В узлах 4,6 для уплотнения стыковых соединений применять пенорезину по ТУ 38-106-16-81.
5. Бортовой камень устанавливается в случае устройства проезда

Привязан

Инв. №

| | | | | | | | |
|---|---|---|---|---|---|---|---|
| | | | | | ТП400-0-27.85 | АР | |
| | | | | | Унифицированные здания (модули) из легких металлических конструкций. | | |
| Зав.отд | Закутный | | | | Здание с рамными конструкциями типа „Канск" | Стадия | Лист | Листов |
| ГАП | Махиня | | | 6.86 | | Р | 8 | |
| Н.контр. | Чиркова | | | 01.07.86 | Здания длиной 36м, 48м, 60м. Узлы 1...9 | Гипростальконструкция | | |
| Зав.сект | Чсония | | | 6.86 | | | | |
| Ст.арх. | Шемякина | | | 6.86 | | | | |

22510-01 11 Копировал Тарасова Формат А2

Инв.№подл. | Подпись и дата | Взам.инв.№

10

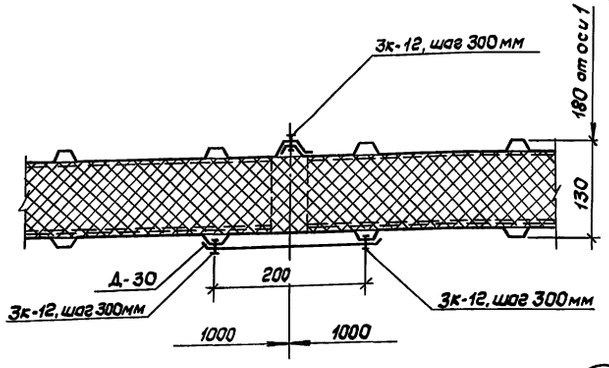


11

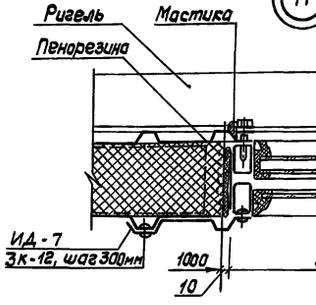


12

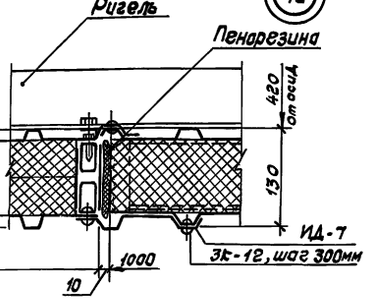


13

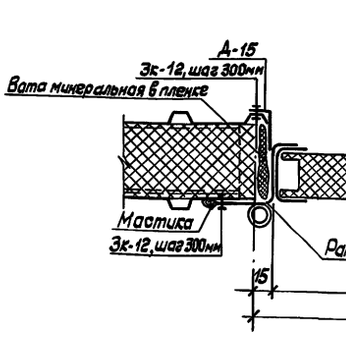


14

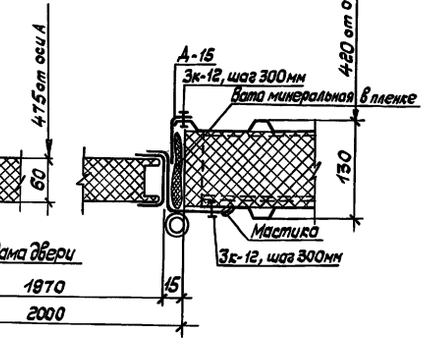


15

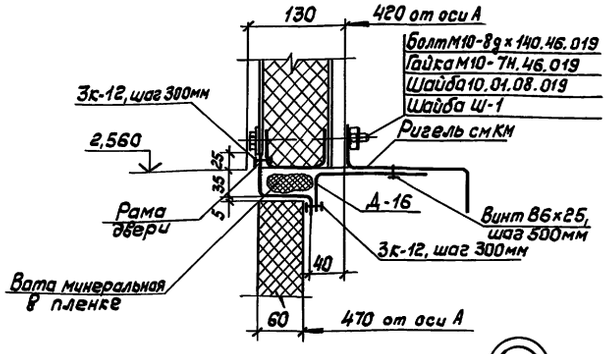


16

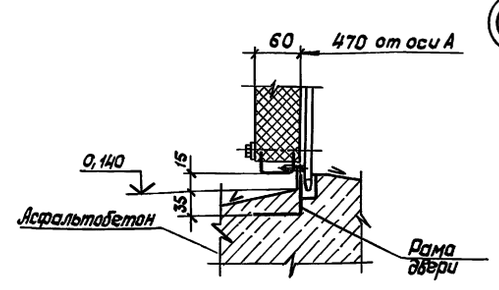


17

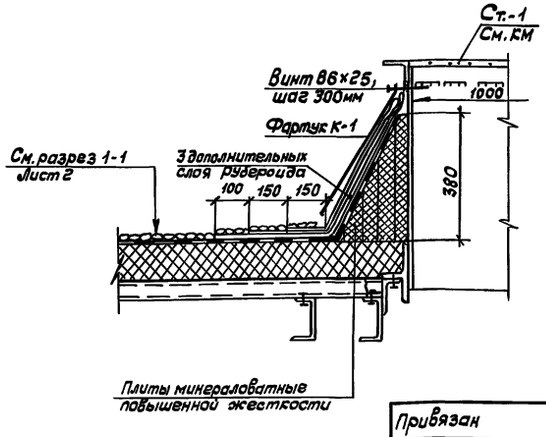


18

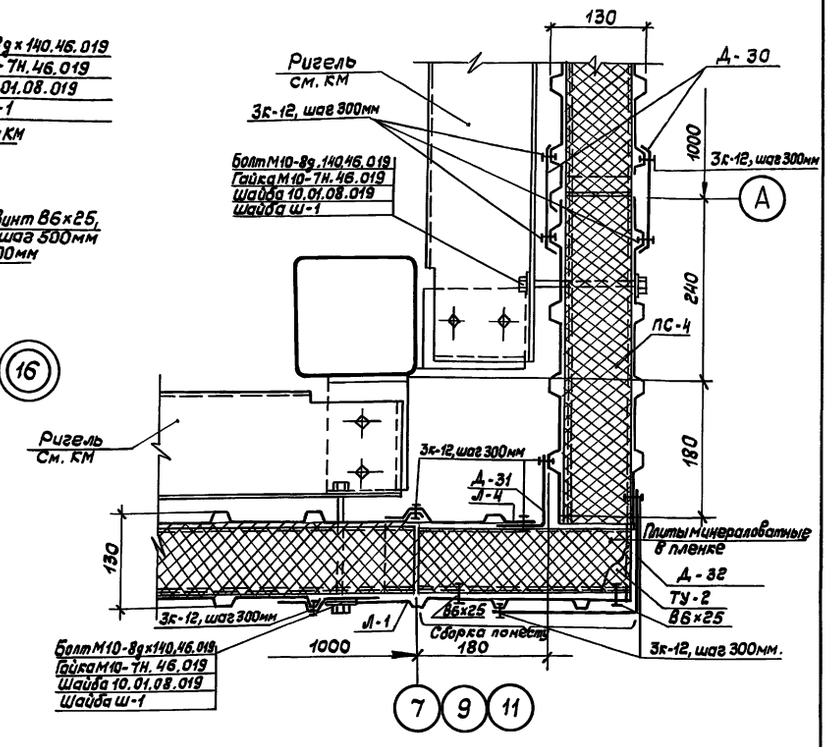


1. Углы здания по узлу 18 решены с применением доборной панели ПС-4 по торцевой стороне и сборкой по месту по продольной стороне здания. Материалы и изделия для сборки по месту см. спецификацию на листе 11.
2. На стакан марки Ст-1 устанавливается фартук из 2 х элементов марки К-1.

| | | | | | | |
|---|---|---|---|---|---|---|
| Привязан | | | ТП400-0-27.85 | | | АР |
| | | | Унифицированные здания (модули) из легких металлических конструкций | | | |
| Зав. отд. | Закутный | | Здание с рамными конструкциями типа „Канск" | Стадия | Лист | Листов |
| ГАП | Махиня | 6.86 | | Р | 9 | |
| Н. контр. | Чуркова | 01.07.86 | Здание длиной 36, 48, 60 м. Узлы 10... 18 | Гипроспецлегконструкция | | |
| Зав. сект. | Чванов | 6.86 | | | | |
| Ст. арх. | Ермакова | | | | | |
| Инв. № | | | | | | |

## План воздухозаборной камеры на отм. 1300

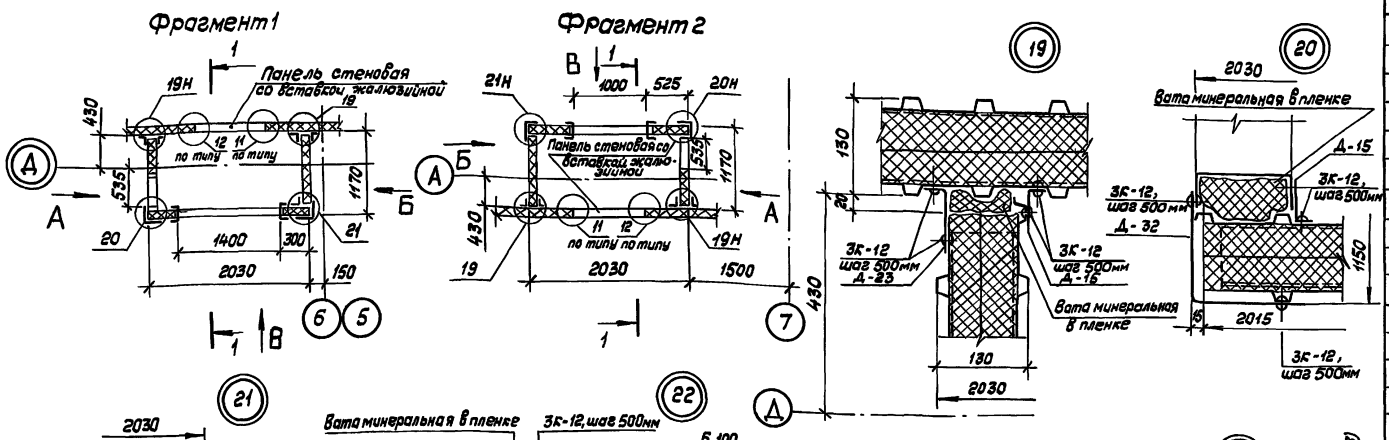





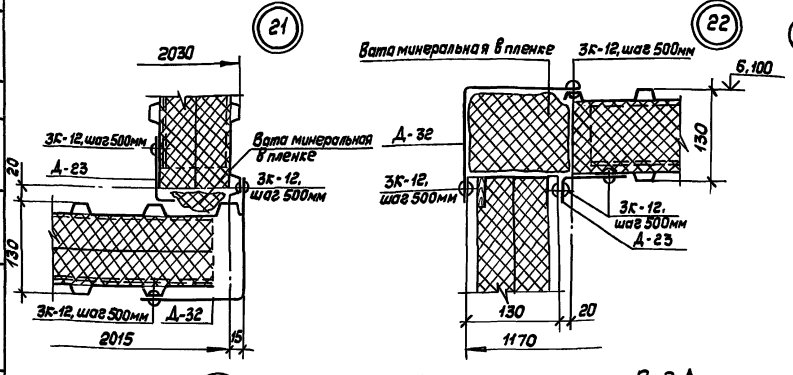


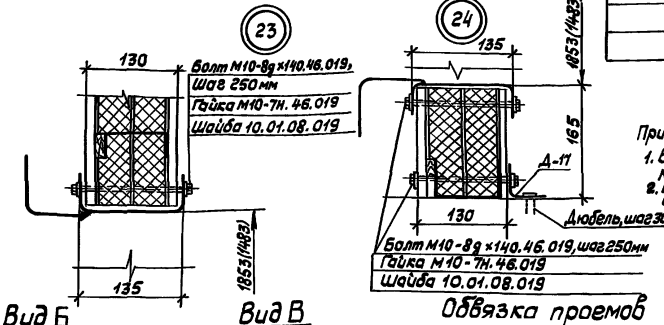


Спецификация к узлам 19...25

| Марка, поз | Обозначение | Наименование | Кол. | Масса ед, кг. | Примечание |
|---|---|---|---|---|---|
| ПС-7 | Альбом шифр 172 КМ5 | Панель рядовая | | | |
| | | 1ПГС 598.1000.130-С0,7 | 4 | 131,34 / 99,53 | |
| ПС-8 | | Панель рядовая | | | |
| | | 1ПГС 238.1000.130-С0,7 | 1 | 79,78 / 42,95 | ℓ=2050мм |
| ОП-1 | ТП400-0-27.85 | Обвязка проемов | 1 | 17,4 | |
| ОП-2 | | | 1 | 54,9 / 42,1 | |
| Д-15 | Шифр 372-84 | Добарный стальной | 8 | 1,18 | |
| Д-23 | | элемент | 7 | 1,75 | |
| Д-32 | | | 7 | 6,78 | |
| | | | | | |
| | | | | | |
| | ГОСТ 7798-70 | Болт М10-8g х140.46.019 | 60 | 98,66 | Масса приведена для 1000 шт. |
| | ГОСТ 5915-70 | Гайка М10-7Н.46.019 | 60 | 11,37 | |
| | ГОСТ 11371-78 | Шайба 10.01.08.019 | 60 | 4,02 | |
| | ТУ 14-4-1231-83 | Дюбель Ф3,7 | 18 | 0,011 | |
| | | | | | |
| | ТУ 36-2088-85 | Заклепка комбинированная 3К-12 | 193 | 0,0028 | |

Примечание:
1. В графе „Масса" в числителе приведена общая масса панели, в знаменателе - масса стали на панель.
2. В графе „Масса" для обвязки проемов ОП-2 в числителе приведена масса обвязки проемов для ВПА-40, в знаменателе для ВПА-20

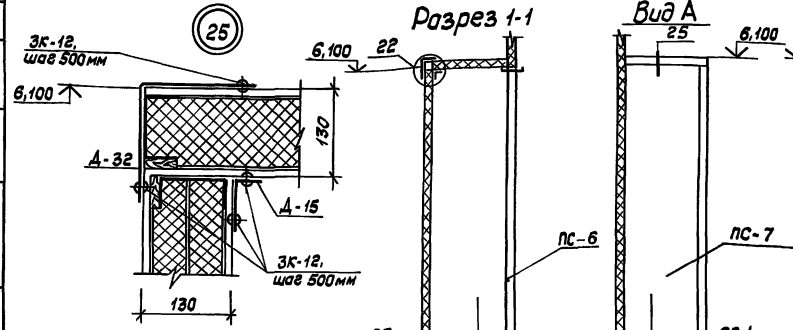


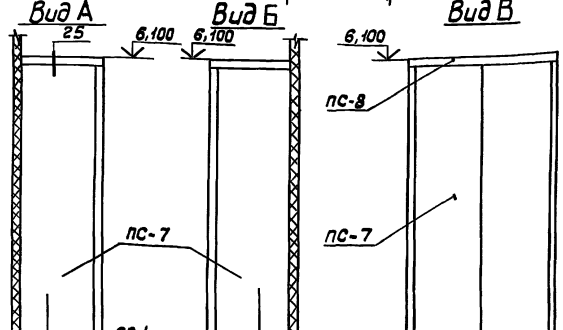


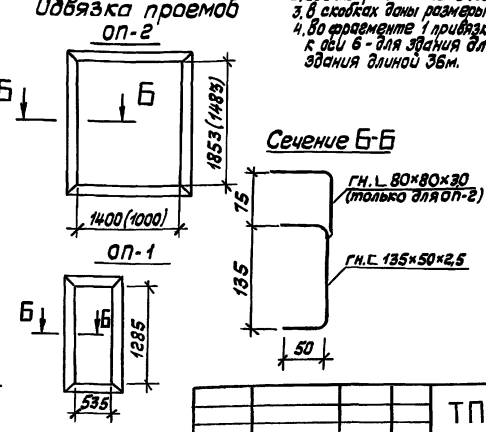


1. Отверстия под обвязки ОП-1 и ОП-2 вырезать по месту.
2. Все внутренние швы загерметизировать мастикой.
3. В скобках даны размеры проемов для ВПА-20.
4. На фрагменте 1 привязка к оси 5 дана для здания длиной 48 м, к оси 6 - для здания длиной 60 м, фрагмент 2 дан для здания длиной 36м.

| | | | | | | | |
|---|---|---|---|---|---|---|---|
| | | | | | ТП 400-0-27.85 | | АР |
| | | | | | Унифицированные здания (модули) из легких металлических конструкций | | |
| | | | | | Здание с рамными конструкциями типа „Канск" | Стадия: Р | Лист: 10 | Листов: |
| Зав. отд. | Закутный | | | | | | |
| ГИП | Макина | | | | Здания длиной 36, 48, 60м. Воздухозаборная камера. Узлы 19...25 | Гипростальконструкция | |
| Н. контр. | Чиркова | | | | | | |
| Зав. сект. | Чеония | | | | | | |
| Арх. | Васильева | | | | | | |

Привязан

Инв. №

Инв. № подл. | Подпись и дата | Взам. инв. №

22510-01 13 Копировал Тарасова Формат А2

Типовой проект 400-0-27.85 Альбом I

## Индивидуальные стальные доборные элементы

| Марка | Эскиз | Размеры: Сечение, мм | Размеры: Длина, мм | Масса ед, кг | Примечание |
|---|---|---|---|---|---|
| К-1 | 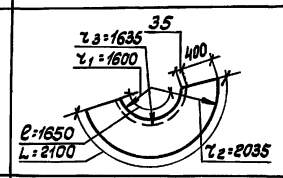  | – 660×1,0 | 2000 | 10,47 | |
| Ш-1 | 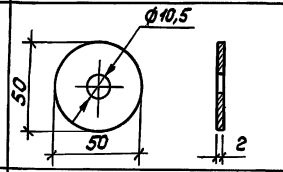  | Шайба ф50×2 | – | 0,035 | |
| ИД-7 | 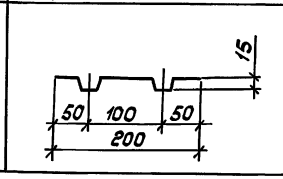  | из С15-1000-0,7 | 2500 | 3,705 | |

## Спецификация к узлам 1.... 18

| Марка, поз. | Обозначение | Наименование | Количество, шт: Для здания длиной 36м | Для здания длиной 48м | Для здания длиной 60м | Масса, кг: Для здания длиной 36м | Для здания длиной 48м | Для здания длиной 60м | Масса ед кг | Примечание |
|---|---|---|---|---|---|---|---|---|---|---|
| Д-5 | Шифр 372-84 | Доборный стальной элемент | 4 | 4 | 4 | 5,72 | 5,72 | 5,72 | 1,43 | |
| Д-9 | | | 46 | 55 | 65 | 126,5 | 151,25 | 178,75 | 2,75 | |
| Д-15 | | | 10 | 12 | 12 | 11,8 | 14,16 | 14,16 | 1,18 | |
| Д-16 | | | 1 | 2 | 2 | 17,25 | 34,5 | 34,5 | 17,25 | |
| Д-17 | | | 3 | 3 | 3 | 26,28 | 26,28 | 26,28 | 8,76 | |
| Д-27 | | | 16 | 16 | 16 | 65,6 | 65,6 | 65,6 | 4,1 | |
| Д-30 | | | 241 | 268 | 292 | 923,03 | 1026,44 | 1118,36 | 3,83 | |
| Д-31 | | | 12 | 12 | 12 | 35,4 | 35,4 | 35,4 | 2,95 | |
| Д-32 | | | 12 | 12 | 12 | 81,36 | 81,36 | 81,36 | 6,78 | |
| Ил-1 | | Индивидуальный стальной доборный элемент | 50 | 60 | 70 | 376,5 | 451,8 | 527,1 | 7,53 | |
| Ил-2 | | | 50 | 60 | 70 | 156,5 | 187,8 | 219,1 | 3,13 | |
| К-1 | ТП 400-0-27.85 | | 2 | 4 | 4 | 20,94 | 41,88 | 41,88 | 10,47 | |
| Ш-1 | | | 590 | 692 | 788 | 20,65 | 24,22 | 27,58 | 0,035 | |
| ИД-7 | | | 126 | 168 | 216 | 466,83 | 622,44 | 800,28 | 3,705 | Длина 2500мм |
| | ГОСТ 7798-70 | Болт М10-8g×140.46.019 | 590 | 692 | 788 | 58,17 | 68,23 | 77,70 | 98,66 | Масса дана на 1000 шт. |
| | | Болт М10-8g×20.46.019 | 126 | 168 | 210 | 2,32 | 3,10 | 3,88 | 18,48 | |
| | ГОСТ 5915-70 | Гайка М10-7Н.46.019 | 716 | 860 | 998 | 8,14 | 9,78 | 11,34 | 11,37 | |
| | ГОСТ 11371-78 | Шайба 10.01.08.019 | 716 | 860 | 998 | 2,92 | 3,50 | 4,07 | 4,08 | |
| Прочие изделия | | | | | | | | | | |
| | ТУ 36-2142-78 | Винт самонарезающий В 6×25 | 816 | 1056 | 1312 | 5,06 | 6,55 | 8,14 | 0,0062 | |
| | ТУ 36-2088-85 | Заклепка комбинированная Зк-12 | 10135 | 11644 | 12785 | 28,38 | 32,61 | 35,8 | 0,0028 | |
| Л-1 | Альбом шифр 172.КМ5 | Обшивка из С15-800-0,7 | 4 | 4 | 4 | 83,76 | 83,76 | 83,76 | 20,94 | Применяется в узле 18 |
| Л-4 | | | 4 | 4 | 4 | 38,20 | 38,20 | 38,20 | 9,55 | |
| Ту-2 | | Тетива угловая | 32 | 32 | 32 | 22,72 | 22,72 | 22,72 | 0,71 | |
| П175 | ГОСТ 9573-82 | Плиты минераловатные полужесткие | 0,85м³ | 0,85м³ | 0,85м³ | | | | | |
| Сс 0,1 | ГОСТ 10354-82 | Пленка полиэтиленовая | 22,7м² | 22,7м² | 22,7м² | | | | | |
| Фсф | ГОСТ 3916-69 | Фанера 40×5 | 32 | 32 | 32 | 4,26 | 4,26 | 4,26 | 0,133 | |

Инв. № подл. | Подпись и дата | Взам. инв. №

Привязан

Инв. №

| | | | | |
|---|---|---|---|---|
| Зав. отд. | Загутный | | | |
| ГАП | Махина | | | |
| Н. контр. | Чиркова | | 6.86 | |
| Зав. сект. | Усония | | 6.86 | |
| Ст. арх. | Шемякина | | 6.86 | |
| Техник | Афонина | | 6.86 | |

ТП 400-0-27.85 АР

Унифицированные здания /модули/ из легких металлических конструкций

Здание с рамными конструкциями, типа „Канск"

Индивидуальные стальные доборные элементы

| Стадия | Лист | Листов |
|---|---|---|
| Р | 11 | |

Гипроспецлегконструкция

Копировал Тарасова 22510-01 14 Формат А2

Типовой проект 400-0-27.85 Альбом I

Инв. № подл. | Подпись и дата | Взам. инв. №

## Маркировочные схемы фрагментов фасадов

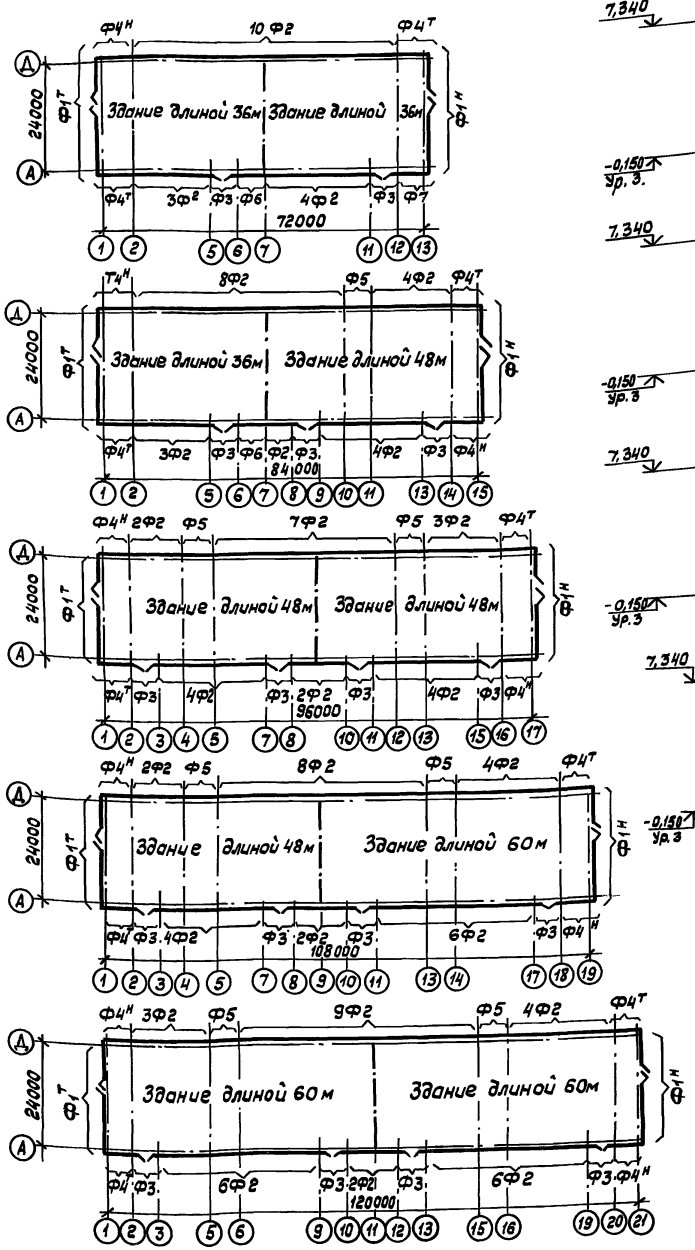


## Фрагмент Ф1т

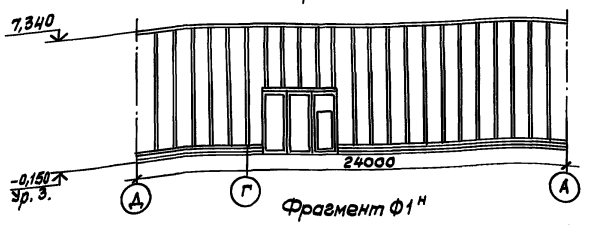


## Фрагмент Ф1н

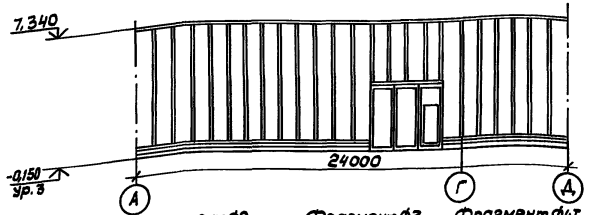


## Фрагмент Ф2

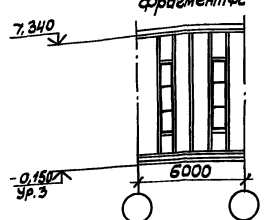


## Фрагмент Ф3

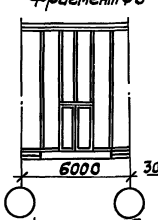


## Фрагмент Ф4т

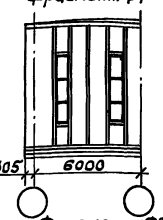


## Фрагмент Ф4н

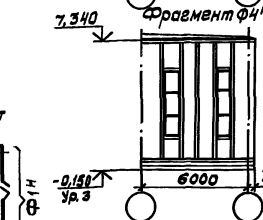


## Фрагмент Ф5

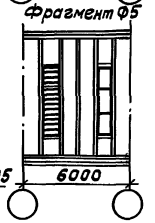


## Фрагменты Ф6; Ф7

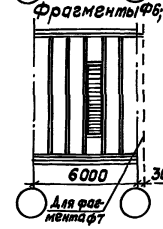


| Размер здания; м | Количество фрагментов, шт | | | | | | | | |
|---|---|---|---|---|---|---|---|---|---|
| | Ф1 | | Ф2 | Ф3 | Ф4 | | Ф5 | Ф6 | Ф7 |
| | т | н | | | т | н | | | |
| 24×72 | 1 | 1 | 17 | 2 | 2 | 1 | — | 1 | 1 |
| 24×84 | 1 | 1 | 20 | 3 | 2 | 2 | 1 | 1 | — |
| 24×96 | 1 | 1 | 22 | 4 | 2 | 2 | 2 | — | — |
| 24×108 | 1 | 1 | 26 | 4 | 2 | 2 | 2 | — | — |
| 24×120 | 1 | 1 | 30 | 4 | 2 | 2 | 2 | — | — |

## Спецификация к маркировочным схемам фрагментов фасадов

| Марка, поз | Обозначение | Наименование | Количество, шт | | | | | | | Масса, ед, кг | Примечание |
|---|---|---|---|---|---|---|---|---|---|---|---|
| | | | Ф1 | Ф2 | Ф3 | Ф4 | Ф5 | Ф6 | Ф7 | | |
| ПС-1 | Альбом шифр 172.км5 | Панель рядовая | | | | | | | | 228,54 | |
| | | 1ПГС 18.1000.130-С0,7 | 20 | 4 | 4 | 4 | 4 | 5 | 5 | 118,88 | |
| ПС-2 | | Панель рядовая | | | | | | | | 154,15 | |
| | | 1ПГС 18.1000.130-С0,7 | — | — | 2 | — | — | — | — | 80,90 | |
| ПС-3 | | Панель рядовая | | | | | | | | 116,97 | |
| | | 1ПГС 36.1000.130-С0,7 | 4 | — | — | — | — | — | — | 61,89 | |
| ПС-4 | | Панель доборная | | | | | | | | 103,30 | |
| | | ПГСД 18.440.130-С0,7 | 2 | — | — | — | — | — | — | 55,0 | |
| ПС-5 | Шифр 721.01.00.00.00 | Панель ПГС 18.1000.130-С0,5 | — | 2 | — | 2 | 1 | — | — | 353 / 159 | Разработаны Гипроспецлегконструкцией |
| ПС-6 | Шифр 721.02.00.00.00 | Панель ПКГС 18.1000.130-С0,5 | — | — | — | — | 1 | 1 | 1 | 205,5 / 165,3 | |
| ВПС 36×36с | Серия 1.435.9-25 | Ворота подъемно-складные | 1 | — | — | — | — | — | — | 1184 | |
| 2Дсу | Серия 1.436.2-18 | Дверь стальная утепленная | — | — | 1 | — | — | — | — | 144,6 | |
| Д-5 | Шифр 372-84 | Доборный стальной элемент | 2 | — | — | — | — | — | — | 1,43 | |
| Д-9 | | | 8 | 3 | 2 | 3 | 3 | 3 | 3 | 2,75 | |
| Д-15 | | | 4 | 4 | 2 | 4 | 4 | 2 | 2 | 1,18 | |
| Д-16 | | | — | — | 1 | — | — | — | — | 17,25 | |
| Д-17 | | | 2 | — | — | — | — | — | — | 8,76 | |
| Д-27 | | | 8 | — | — | — | — | — | — | 4,1 | |
| Д-30 | | | 26 | 3 | 12 | 3 | 3 | 9 | 9 | 3,83 | |
| Д-31 | | | — | — | — | 3 | — | — | 3 | 2,95 | |
| Д-32 | | | — | — | — | 3 | — | — | 3 | 6,78 | |
| ИД-1 | | Индивидуальный доборный стальной элемент | 10 | 3 | 3 | 3 | 3 | 3 | 3 | 7,53 | |
| ИД-2 | | | 10 | 3 | 3 | 3 | 3 | 3 | 3 | 3,13 | |
| | ГОСТ 7798-70 | Болт М10-8g×140.46.019 | 152 | 24 | 36 | 24 | 24 | 30 | 30 | 98,66 | Масса дана для 1000 шт. |
| | | Болт М10-8g×20.46.019 | — | 8 | — | 8 | 8 | 4 | 4 | 18,48 | |
| | ГОСТ 5915-70 | Гайка М10-7Н.46.019 | 152 | 32 | 36 | 32 | 32 | 34 | 34 | 11,37 | |
| | ГОСТ 11371-78 | Шайба 10.01.08.019 | 152 | 32 | 36 | 32 | 32 | 34 | 34 | 4,08 | |
| | ТП 400-0-27.85 | Шайба Ш-1 | 152 | 24 | 36 | 24 | 24 | 30 | 30 | 0,035 | |
| | ТУ 36-2142-78 | Винт самонарезающий 6,6×25 | 32 | 32 | 5 | 16 | 32 | 16 | 16 | 0,0062 | |
| | ТУ 36-2088-85 | Заклепка комбинированная 3К-12 | 2328 | 338 | 613 | 407 | 338 | 475 | 312 | 0,0028 | |
| Л-1 | Альбом шифр 172.км5 | Обшивка из | — | — | — | 1 | — | — | 1 | 20,94 | |
| Л-4 | | С15-800-0,7 | — | — | — | 1 | — | — | 1 | 9,55 | |
| ТУ-2 | | Тетива угловая | — | — | — | 8 | — | — | 8 | 0,71 | |
| ФСФ | ГОСТ 3916-69 | Фанера клееная 6×40×285 | — | — | — | 8 | — | — | 8 | 0,133 | |
| П 175 | ГОСТ 9573-82 | Плиты из минваты | — | — | — | 0,005 | — | — | 0,005 | — | |
| Сс 0,1 | ГОСТ 10354-82 | Пленка полиэтиленовая | — | — | — | 1,55 | — | — | 1,55 | — | |
| ИД-7 | | Индивидуальный элемент | — | 12 | — | 12 | 12 | 6 | 6 | 3,705 | |
| | | | | | | | | | | | |

Примечание. В графе „Масса" в числителе приведена общая масса панели, в знаменателе - расход стали на панель.

| | | | | | |
|---|---|---|---|---|---|
| | | | | ТП 400-0-27.85 | |
| | | | | Унифицированные здания (модули) из легких металлических конструкций | |
| Зав. отд. | Закутный | | | Здание с рамными конструкциями типа „Канск" | Стадия: Р; Лист: 12; Листов: |
| ГАП | Махиня | | 6.86 | | |
| Н. контр. | Чуркова | | 6.86 | Материалы для проектирования „блокированных зданий (модулей) | Гипроспецлегконструкция |
| Зав. сект. | Чкония | | 6.86 | | |
| Арх. | Васильева | | 6.86 | | |

Типовой проект 400-0-27.85 Альбом I

## Расчетная схема рамы

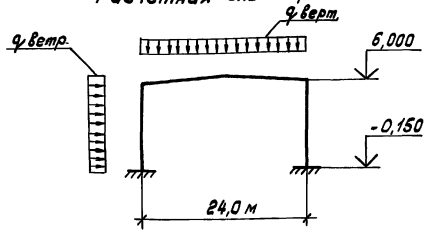


## Нагрузки

| Наименование нагрузки | Нормативные нагрузки Па (кгс/м²) | Расчетные нагрузки Па (кгс/м²) |
|---|---|---|
| 1. Постоянная от массы кровли и несущих конструкций покрытия. | 807,0 (80,7) | 968,0 (96,8) |
| 1.1 Прогоны | 100,0 (10,0) | 110,0 (11,0) |
| 1.2 Профилированный настил | 107,0 (10,7) | 118,0 (11,8) |
| 1.3 Пароизоляция | 50,0 (5,0) | 60,0 (6,0) |
| 1.4. Утеплитель | 200,0 (20,0) | 240,0 (24,0) |
| 1.5 Рулонный ковер | 150,0 (15,0) | 180,0 (18,0) |
| 1.6 Гравийная защита | 200,0 (20,0) | 260,0 (26,0) |
| | | |
| 2. Снеговая по СНиП II-6-74 для IV района СССР по весу снегового покрова | 150,00 (1500) | 210,0 (210,0) |
| 3. Полезная от подвески инженерных коммуникаций | | 594,0 (59,4) |
| 4. Ветровая по СНиП II-6-74 для III района СССР по скоростным напорам ветра | 450,0 (45,0) | 540,0 (54,0) |

## Ведомость ссылочных и прилагаемых документов

| Обозначение | Наименование | Примечание |
|---|---|---|
| | Ссылочные документы | |
| Серия 1.420.3-15.1 | Стальные конструкции каркасов типа „Канск" одноэтажных производственных зданий с применением несущих рам из прокатных широкополочных и сварных тонкостенных двутавровых балок. Выпуск 1. Конструкции каркасов зданий пролетами 18 и 24 м, возводимых в районах с расчетными температурами минус 65°С и выше. Чертежи КМ. | |
| | Прилагаемые документы | |
| 400-0-20.83 | Унифицированные здания (модули) из легких металлических конструкций. Здание из рамных конструкций типа „Орск" МО-24-7-36-8Д. „Стакан Ст-1 | Разработчик-ВГПКТИ Гипроспецлегконструкция |

## Ведомость рабочих чертежей основного комплекта

| Лист | Наименование | Примечание |
|---|---|---|
| 1. | Общие данные | |
| 2 | Здание длиной 36 м. Схема расположения рам и других элементов каркаса. | |
| 3. | Здание длиной 48 м. Схема расположения рам и других элементов каркаса. | |
| 4. | Здание длиной 60 м. Схема расположения рам и других элементов каркаса. | |
| 5. | Здание длиной 120 м. Схема расположения рам и других элементов каркаса. | |
| 6. | Узлы 1; 1к; 2; 3 | |
| 7. | Узлы 4; 5; 5к; 6 | |
| 8. | Здание длиной 36 м. Схема расположения профилированного настила и других элементов покрытия. | |
| 9. | Здание длиной 48 м. Схема расположения профилированного настила и других элементов покрытия. | |
| 10. | Здание длиной 60 м. Схема расположения профилированного настила и других элементов покрытия. | |
| 11. | Здание длиной 120 м. Схема расположения профилированного настила и других элементов покрытия. | |
| 12. | Узлы 14...18 | |
| 13. | Здание длиной 36 м Схемы расположения ригелей фахверка | |
| 14 | Здание длиной 48 м. Схемы расположения ригелей фахверка. | |
| 15. | Здание длиной 60 м. Схемы расположения ригелей фахверка. | |
| 16. | Фрагменты фахверка Ф1, Ф2, Ф3, Ф4 | |
| 17. | Узлы 19... 26 | |
| 18 | Здание длиной 72 м. Схема расположения рам и других элементов каркаса. | |
| 19. | Здание длиной 84 м. Схема расположения рам и других элементов каркаса. | |
| 20. | Здание длиной 96 м. Схема расположения рам и других элементов каркаса. | |
| 21. | Здание длиной 108 м. Схема расположения рам и других элементов каркаса. | |
| 22. | Здание длиной 72 м. Схема расположения профилированного настила и других элементов покрытия. | |
| 23. | Здание длиной 84 м. Схема расположения профилированного настила и других элементов покрытия. | |
| 24. | Здание длиной 96 м. Схема расположения профилированного настила и других элементов покрытия. | |
| 25. | Здание длиной 108 м. Схема расположения профилированного настила и других элементов покрытия. | |

В расчетные нагрузки рамы входят нагрузки от систем силового электрооборудования, электроосвещения, автоматизации; внутреннего водопровода и канализации; отопления и вентиляции; систем автоматического пожаротушения и другие нагрузки

## Ведомость металлоконструкций

| Наименование конструкций по номенклатуре прейскуранта | Поз. по прейскуранту | № п/п | Код конструкций | Масса конструкций, т. Длина здания, м: 36 | 48 | 60 | Серия или шифр конструкций | Примечание |
|---|---|---|---|---|---|---|---|---|
| Колонны рам | | | | 11,89 | 16,30 | 21,19 | | |
| Ригели рам | | | | 11,11 | 23,89 | 30,69 | 1.420.3-15.1 | ЦНИИпроектстальконструкция |
| Связи вертикальные | | | | 0,79 | 1,36 | 1,36 | | |
| Стойки фахверка | | | | 2,02 | 2,02 | 2,02 | | |
| Ригели торцевые | | | | 1,33 | 1,33 | 1,33 | | |
| Балки распределительные | | | | 0,17 | 0,17 | 0,17 | 400-0-27.85 | Гипроспецлегконструкция |
| Прогоны | | | | 7,91 | 10,50 | 13,12 | 1.420.3-15.1 | ЦНИИПСК |
| Профилированный настил | | | | 9,95 | 12,89 | 16,45 | 400-0-27.85 | Гипроспецлегконструкция |
| Балки и стаканы под вентиляторы | | | | 0,25 | 0,50 | 0,50 | 400-0-20.83 | То же |
| Ригели фахверка с консолями | | | | 2,38 | 2,83 | 3,13 | 483 | " |
| Стеновые панели | | | | 11,46 | 13,40 | 15,30 | 172 КМ-5 | " |
| Стеновые панели оконные | | | | 3,18 | 4,29 | 5,57 | 721.01.00.00.00 | " |
| Стеновые панели жалюзийные | | | | 0,17 | 0,17 | 0,17 | 721.02.00.00.00 | " |
| Двери | | | | 0,15 | 0,29 | 0,29 | 1.436.2-18 | " |
| Ворота | | | | 2,37 | 2,37 | 2,37 | 1.435.9-25 | " |
| Воздухозаборная камера | | | | 0,58 | 0,58 | 0,58 | 400-0-27.85 | " |
| В том числе панели | | | | 0,44 | 0,44 | 0,44 | 172 КМ-5 | " |
| Доборные элементы | | | | 1,64 | 1,84 | 1,99 | 36-2336-80 | " |
| Крепежные изделия | | | | 0,33 | 0,46 | 0,52 | | |
| Итого: | | | | 73,68 | 95,19 | 116,75 | | |

## Ведомость спецификаций

| Лист | Наименование | Примечание |
|---|---|---|
| 8. | Здание длиной 36 м. Спецификация элементов к схеме расположения профилированного настила и других элементов покрытия. | |
| 9. | Здание длиной 48 м. Спецификация элементов к схеме расположения профилированного настила и других элементов покрытия. | |
| 10. | Здание длиной 60 м. Спецификация элементов к схеме расположения профилированного настила и других элементов покрытия | |

Привязан

Инв. №

| | | | |
|---|---|---|---|
| Зав. отд. | Закутный | | |
| Н. контр. | Чиркова | | 06.10.86 |
| Гл. конструктор | Коренцвит | | |
| Ст. инж. | Горлова | | |
| Инженер | Митонина | | |

ТП 400-0-27.85 КМ

Унифицированные здания (модули) из легких металлических конструкций.

Здания из рамных конструкций типа „Канск"

| Стадия | Лист | Листов |
|---|---|---|
| РП | 1 | 25 |

Общие данные

Гипроспецлегконструкция

Инв. № подл. | Подпись и дата | Взам. инв. №

Типовой проект 400-0-27.85 Альбом I

Здание длиной 36м

Схема расположения рам и других элементов каркаса

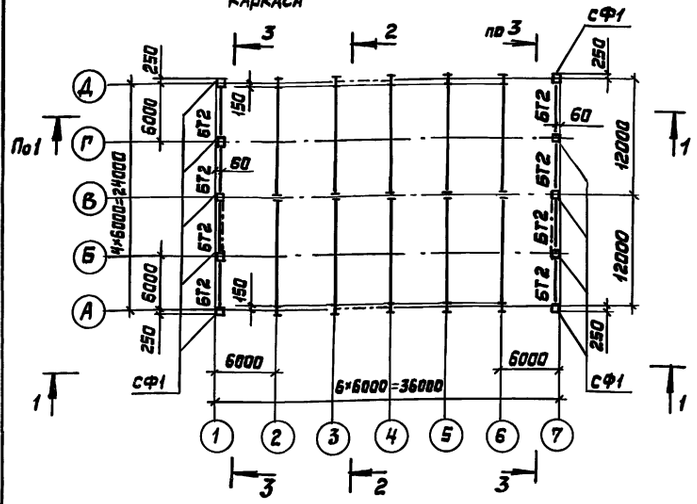


Схема расположения прогонов

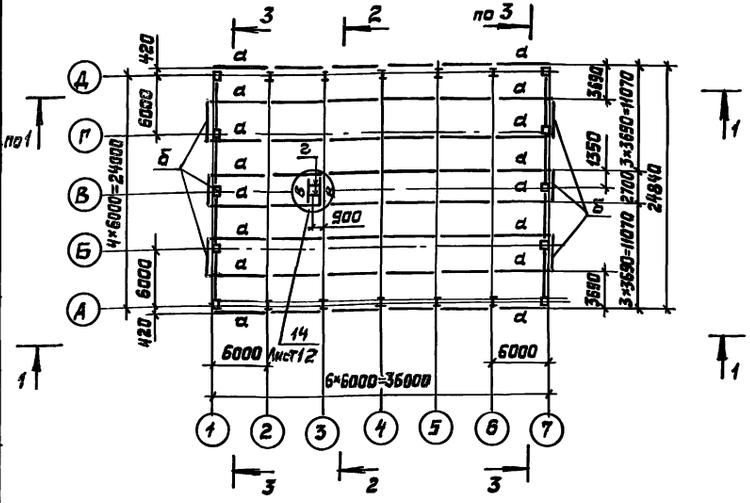


1-1

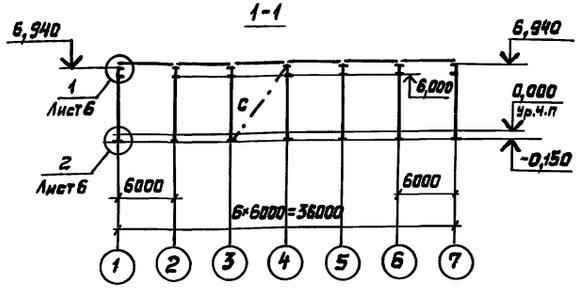


3-3 повернуто

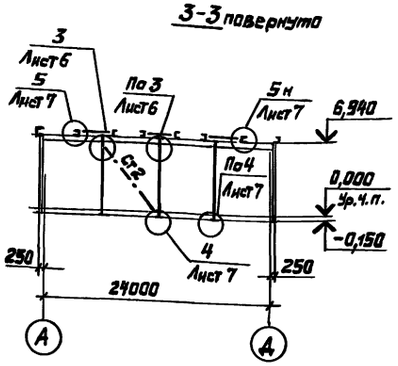


2-2 повернуто

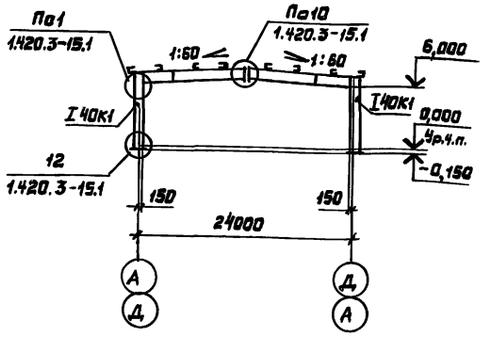


## Ведомость элементов

| Марка | Сечение: Эскиз | Поз. | Состав | Опорные усилия: M, кНм(тсм) | N, кН(тс) | Q, кН(тс) | Группа конструкций | Марка металла | Примечание |
|---|---|---|---|---|---|---|---|---|---|
| Р24-6-1-6,0-380 | 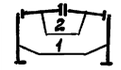 | 1 | I 40К1 | 1.420.3-15.1 | | | Колонны | 09Г2С-6-2 ТУ14-1-3023-80 | |
| | | 2 | -280×20<br>-900×6<br>-280×20 | 1.420.3-15.1 | | | Ригели | 09Г2С-6-2 ТУ14-1-3023-80 | По марке 6В |
| СФ1 | □ | | Гн.□180×4 | 1.420.3-15.1 | | | Стойки фахверка | 09Г2С-2-1 ТУ14-1-3023-80 | |
| Б | С | | Гн.С160×60×4 | | | | Балки подстропильные | ВСт3пс6-1 ТУ14-1-3023-80 | |
| БТ2 | С | | С24 | 1.420.3-15.1 | | | Ригели торцевые | ВСт3пс6-1 ТУ14-1-3023-80 | |
| С | □ | | Гн.□180×5 | 1.420.3-15.1 | | | Связи вертикальные | ВСт3кп2-1 ТУ14-1-3023-80 | |
| СТ2 | □ | | Гн.□120×4 | 1.420.3-15.1 | | | | ВСт3кп2-1 ТУ14-1-3023-80 | |
| а | С | | С24 | 1.420.3-15.1 | | | Прогоны | ВСт3кп2-1 ТУ14-1-3023-80 | |
| в | 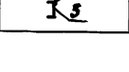 | 3 | Гн.С120×60×5 | | | | Балки покрытия | ВСт3пс6-1 ТУ14-1-3023-80 | |
| | | 4 | L100×63×6 | | | | | | |
| г |  | 3 | Гн.С120×60×5 | | | | | | |
| | | 4 | L100×63×6 | | | | | | |

1. Все рамы марки Р24-6-1-6,0-380 по серии 1.420.3-15.1

2. В связевых панелях и в крайних двух пролетах с каждой стороны у торцов коротыши для крепления прогонов к ригелям должны иметь ребра жесткости.

Привязан:

Инв.№

| | | | |
|---|---|---|---|
| Зав.отд. | Зикунный | | |
| Н.контр. | Чуркова | | |
| Гл.констр. | Карепцент | | |
| Ст.инж. | Горлова | | |
| Инж. | Митюнина | | |

ТП 400-0-27.85 КМ

Унифицированные здания (модули) из легких металлических конструкций

Здание из рамных конструкций типа „Канск"

| Стадия | Лист | Листов |
|---|---|---|
| РП | 2 | |

Здание длиной 36м
Схема расположения рам и других элементов каркаса

Гипроспецлегконструкция

22510-01 17

Копировал Выгриянова

Формат А2

Инв.№подл. | Подпись и дата | Взам. инв.№

Типовой проект 400-0-27.85 Альбом I

## Здание длиной 48м

### Схема расположения рам и других элементов каркаса

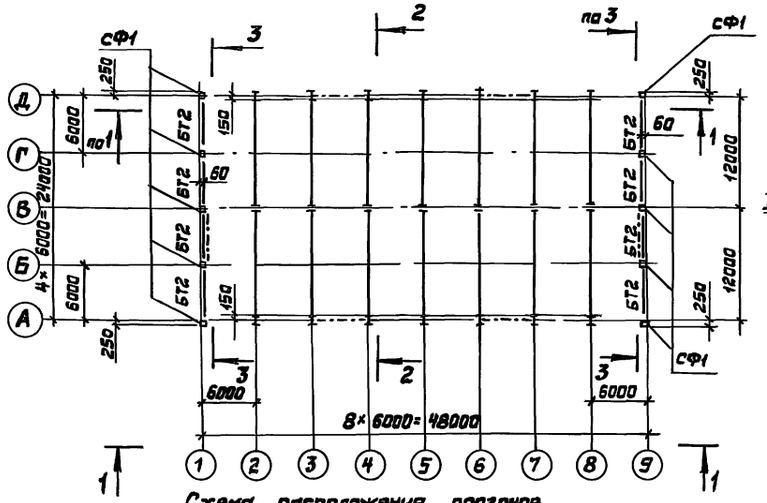


### 2-2 повернута

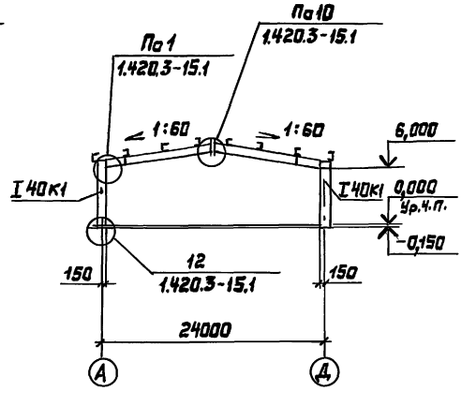


### Схема расположения прогонов

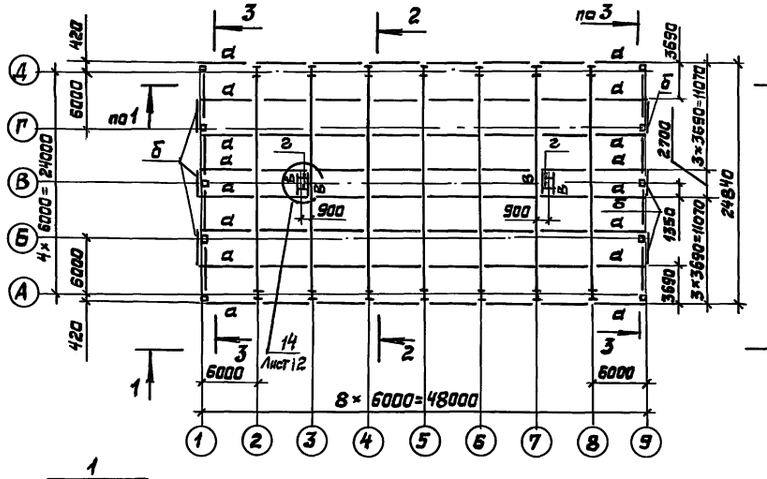


### 3-3 повернута

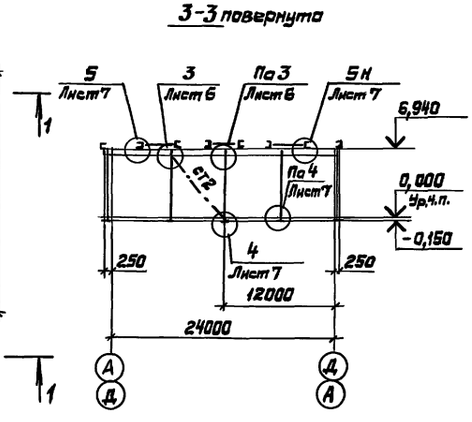


### 1-1

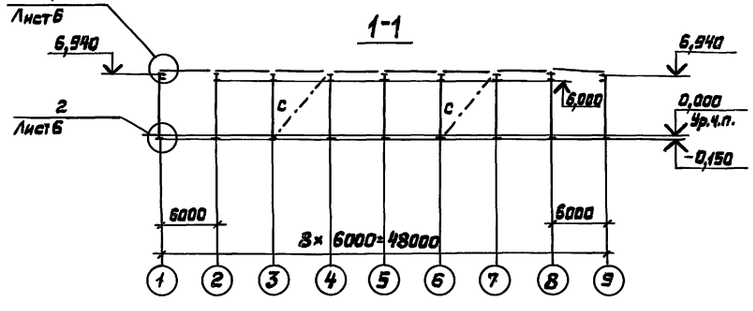


## Ведомость элементов

| Марка | Сечение: Эскиз | Поз. | Состав | Опорные усилия: M, кНм (тсм) | N, кН (тс) | Q, кН (тс) | Группа конструкций | Марка металла | Примечание |
|---|---|---|---|---|---|---|---|---|---|
| Р24-6-1-6,0-380 | 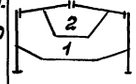 | 1 | I 40К1 | 1.420.3-15.1 | | | Колонны | 09Г2С-6-2 ТУ14-1-3023-80 | |
| | | 2 | -280×20<br>-900×6<br>-280×20 | 1.420.3-15.1 | | | Ригели | 09Г2С-6-2 ТУ14-1-3023-80 | По марке 68 |
| сФ1 | □ | | Гн □180×4 | 1.420.3-15.1 | | | Стойки фахверка | 09Г2С-2-1 ТУ14-1-3023-80 | |
| б | [ | | Гн С160×60×4 | | | | Балки распорки вертикальные | ВСт3пс6-1 ТУ14-1-3023-80 | |
| БТ2 | [ | | С24 | 1.420.3-15.1 | | | Ригели торцевые | ВСт3пс6-1 ТУ14-1-3023-80 | |
| С | □ | | Гн □180×5 | 1.420.3-15.1 | | | Связи вертикальные | ВСт3кп2-1 ТУ14-1-3023-80 | |
| СТ2 | □ | | Гн.□120×4 | По гибкости $\lambda = 200$ | | | | ВСт3кп2-1 ТУ14-1-3023-80 | |
| а | [ | | С24 | 1.420.3-15.1 | | | Прогоны | ВСт3кп2-1 ТУ14-1-3023-80 | |
| в | 4 / 3 | 3 | Гн С120×60×5 | | | | Балки покрытия | ВСт3пс6-1 ТУ14-1-3023-80 | |
| | | 4 | L100×63×6 | | | | | | |
| г | 4 / 3 | 3 | Гн С120×60×5 | | | | | | |
| | | 4 | L100×63×6 | | | | | | |

1. Все рамы марки Р24-6-1-6,0-380 по серии 1.420.3-15.1
2. В связевых панелях и в двух крайних пролетах с каждой стороны у торцов коротышки для крепления прогонов к ригелям должны иметь ребра жесткости.

| | | | | | | |
|---|---|---|---|---|---|---|
| Привязан: | | | ТП 400-0-27.85 | | | КМ |
| | | | Унифицированные здания (модули) из легких металлических конструкций | | | |
| Зав.отд. | Зякутный | | Здания из рамных конструкций типа „Канск" | стадия | Лист | Листов |
| Н.контр. | Чиркова | | | РП | 3 | |
| Гл.конст. | Коренцвит | | Здание длиной 48м Схема расположения рам и других элементов каркаса | Гипроспецлегконструкция | | |
| Ст.инж. | Горлова | | | | | |
| Ст.техн. | Глазова | | | | | |
| Инв.№ | | | 22510-01 18 | | | |

Копировал Выгрянава Формат А2

Инв.№ подл. | Подпись и дата | Взам.инв.№

Здание длиной 60м

Схема расположения рам и других элементов каркаса

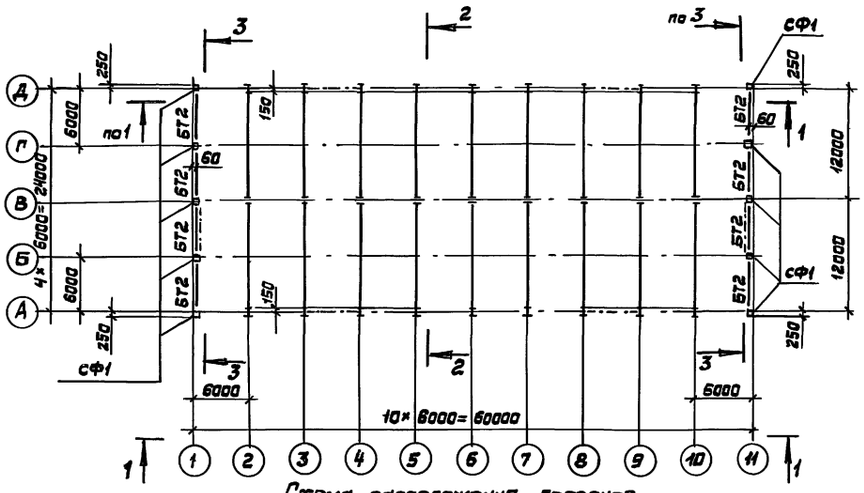


Схема расположения прогонов

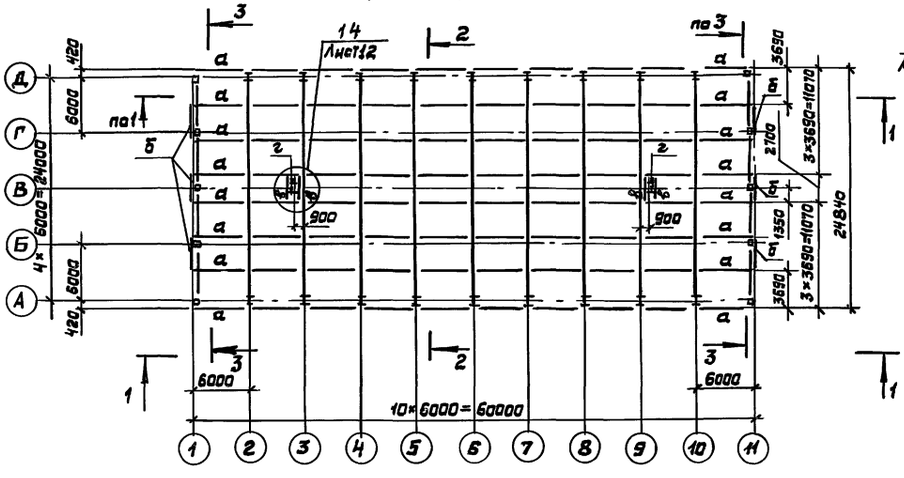


2-2 повернута

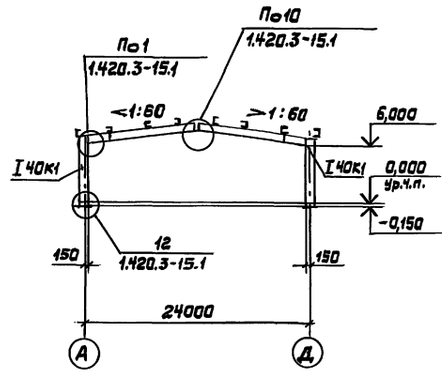


3-3 повернута

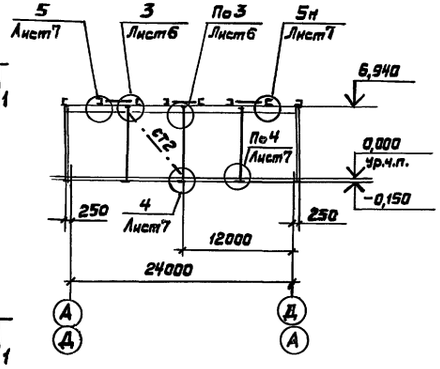


1-1

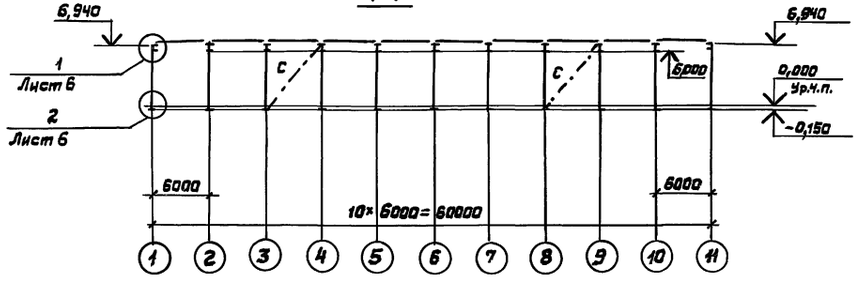


Ведомость элементов

| Марка | Сечение: Эскиз | Поз. | Состав | Опорные усилия: M, кНм (тсм) | N, кН (тс) | Q, кН (тс) | Группа конструкций | Марка металла | Примечание |
|---|---|---|---|---|---|---|---|---|---|
| Р24-6-1 6,0-380 | 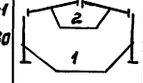 | 1 | I 40К1 | 1.420.3-15,1 | | | Колонны | 09Г2С-6-2 ТУ14-1-3023-80 | |
| | | 2 | -280×20 -900×6 -280×20 | 1.420.3-15.1 | | | Ригели | 09Г2С-6-2 ТУ14-1-3023-80 | По марке Б8 |
| СФ1 | | | Гн □ 180×4 | 1.420.3-15.1 | | | Стойки фахверка | 09Г2С-2-1 ТУ14-1-3023-80 | |
| Б | | | Гн С160×60×4 | | | | Балки распорные | ВСт3пс6-1 ТУ14-1-3023-80 | |
| БТ2 | | | С 24 | 1.420.3-15.1 | | | Ригели торцевые | ВСт3пс6-1 ТУ14-1-3023-80 | |
| С | | | Гн □180×5 | 1.420.3-15.1 | | | Связи вертикальные | ВСт3кп2-1 ТУ14-1-3023-80 | |
| СТ2 | | | Гн □120×4 | По гибкости $l = 200$ | | | | ВСт3кп2-1 ТУ14-1-3023-80 | |
| д | | | С 24 | 1.420.3-15.1 | | | Прогоны | ВСт3кп2-1 ТУ14-1-3023-80 | |
| в | 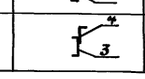 | 3 | Гн С120×60×5 | | | | Балки покрытия | ВСт3пс6-1 ТУ14-1-3023-80 | |
| | | 4 | L100×63×6 | | | | | | |
| г |  | 3 | Гн С120×60×5 | | | | | | |
| | | 4 | L100×63×6 | | | | | | |

1. Все рамы марки Р24-6-1-6,0-380 по серии 1.420.3-15.1
2. В связевых панелях и в крайних двух пролетах с каждой стороны у торцов коротыши для крепления прогонов к ригелям должны иметь ребра жесткости.

| | | | | | | | |
|---|---|---|---|---|---|---|---|
| Привязан: | | | | | ТП 400-0-27.85 | | КМ |
| | | | | | Унифицированные здания (модули) из легких металлических конструкций | | |
| | | | | | Здание из рамных конструкций типа „Канск" | Стадия: РП | Лист: 4 | Листов: |
| Инв.№ | | | | | Здание длиной 60м. Схема расположения рам и других элементов каркаса | Гипроспецлегконструкция | | |
| | | Зав.отд. | Здкутный | | | | | |
| | | Н.контр. | Чиркова | 20.06.86 | | | | |
| | | Гл.констр. | Коренцвит | | | | | |
| | | Ст.инж. | Горлова | | | | | |
| | | Ст.техн. | Глазова | | | | | |



Согласовано
Инв.№ подл. | Подпись и дата | Взам.инв.№

Типовой проект 400-0-27.85 Альбом I

## Здание длиной 120м

### Схема расположения рам и других элементов каркаса

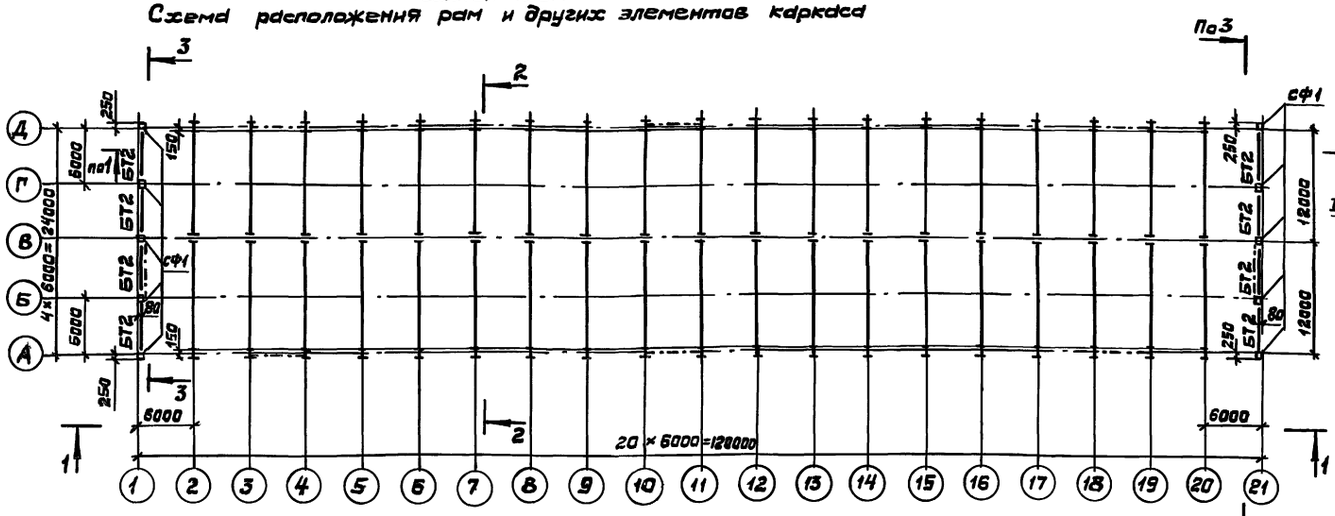


### Схема расположения прогонов

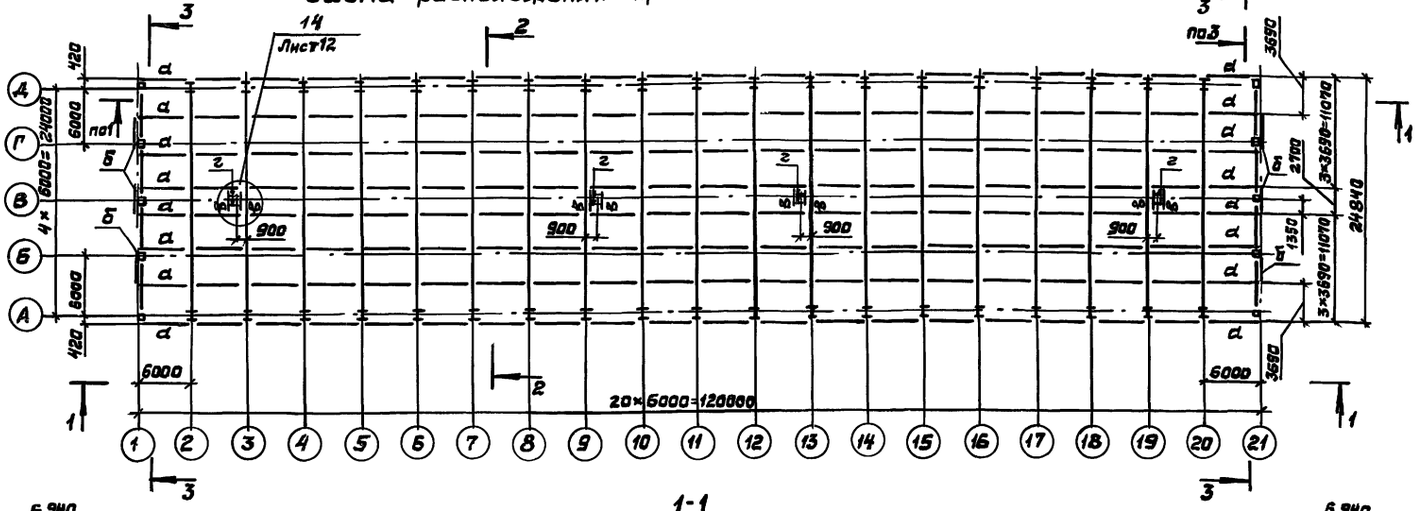


### 1-1

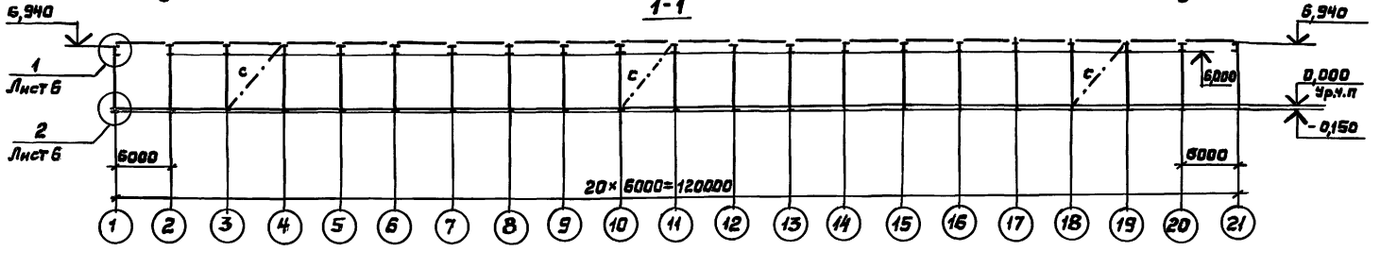


### 2-2 повернуто

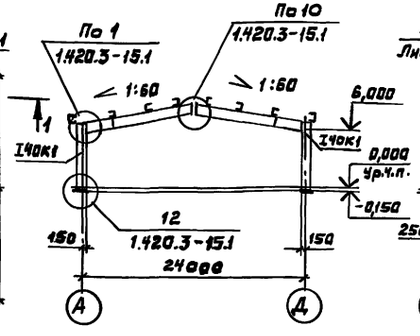


### 3-3 повернуто

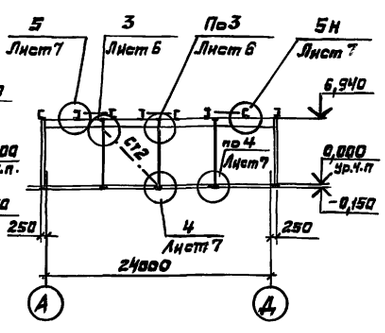


### Ведомость элементов

| Марка | Сечение: Эскиз | Поз. | Состав | Опорные усилия: M, кн м (тсм) | N, кн (тс) | Q, кн (тс) | Группа конструкций | Марка металла | Примечание |
|---|---|---|---|---|---|---|---|---|---|
| Р24-6-1-6,0-380 | | 1 | I 40К1 | 1.420.3-15.1 | | | Колонны | 09Г2С-6-2 ТУ14-1-3023-80 | |
| | | 2 | -280×20, -900×6, -280×20 | 1.420.3-15.1 | | | Ригели | 09Г2С-6-2 ТУ14-1-3023-80 | По марке Б8 |
| с | □ | | Гн о 180×5 | 1.420.3-15.1 | | | Связи вертикальные | ВСт3кп2-1 ТУ14-1-3023-80 | |
| СТ2 | □ | | Гн о 140×3 | 1.420.3-15.1 | | | | ВСт3кп2 ГОСТ 380-71 | |
| БТ2 | [ | | [ 24 | 1.420.3-15.1 | | | Ригели торцевые | ВСт3пс6-1 ТУ14-1-3023-80 | |
| СФ1 | □ | | Гн о 180×4 | 1.420.3-15.1 | | | Стойки фахверка | 09Г2С-2-1 ТУ14-1-3023-80 | |
| а | [ | | [ 24 | 1.420.3-15.1 | | | Прогоны | ВСт3кп2-1 ТУ14-1-3023-80 | |
| б | [ | | Гн.[ 160×60×4 | | | | Балки распределительные | ВСт3пс6-1 ТУ14-1-3023-80 | |
| в | | 3 | Гн[ 120×60×5 | | | | Балки покрытия | ВСт3пс6-1 ТУ14-1-3023-80 | |
| | | 4 | L 100×63×6 | | | | | | |
| г | | 3 | Гн[ 120×60×5 | | | | | | |
| | | 4 | L 100×63×6 | | | | | | |

1. Все рамы марки Р24-6-1-6,0-380 по серии 1.420.3-15.1
2. В связевых панелях и в двух крайних пролетах с каждой стороны у торцов коротыши для крепления прогонов к ригелям должны иметь ребра жесткости.

| | | | | | |
|---|---|---|---|---|---|
| Привязан | Зав.отд. | Закутный | | ТП 400-0-27 85 | КМ |
| | Н.контр. | Чиркова | 20.06.86 | Унифицированные здания (модули) из легких металлических конструкций | |
| | Гл.конст. | Коренцвит | | Здания из рамных конструкций типа „КАНСК" | Стадия: РП; Лист: 5; Листов: |
| | Ст.инж. | Горлова | | Здание длиной 120м Схема расположения рам и других элементов каркаса | Гипроспецлегконструкция |
| Инв.№ | Ст.техн. | Глазова | | | |

22510-01 20 Копировал Выгриянова Формат А2

Инв.№ подл. | Подпись и дата | Взам.инв.№

Типовой проект 400-0-27.85 Альбом I

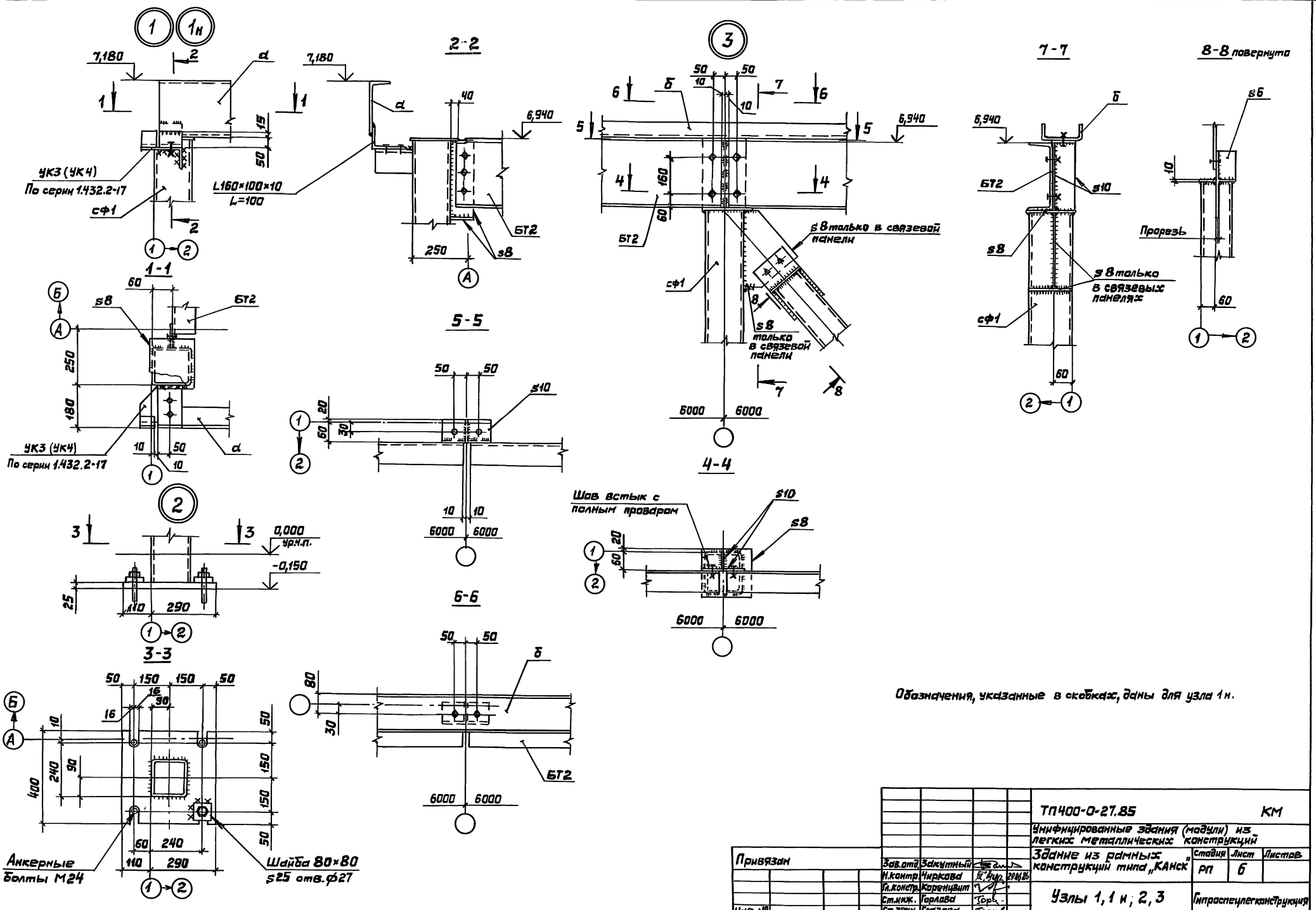


Обозначения, указанные в скобках, даны для узла 1н.

| | | | | | | |
|---|---|---|---|---|---|---|
| Привязан | | Зав.отд. | Закутный | | ТП400-0-27.85 | КМ |
| | | Н.контр. | Чиркова | 29.06.86 | Унифицированные здания (модули) из легких металлических конструкций | |
| | | Гл.констр. | Коренцвит | | Здание из рамных конструкций типа „КАНСК" | Стадия: РП; Лист: 6; Листов: |
| | | Ст.инж. | Горлова | | Узлы 1, 1 и; 2, 3 | Гипроспецлегконструкция |
| Инв.№ | | Ст.техн. | Глазова | | | |

22510-01 21

Копировал Выгриянова Формат А2

Инв.№ подл. | Подпись и дата | Взам.инв.№

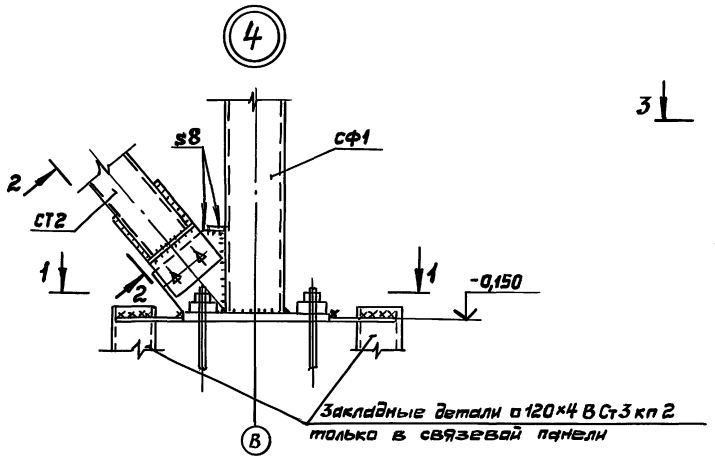


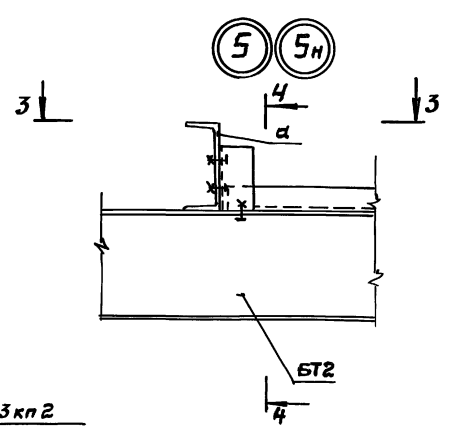


4-4

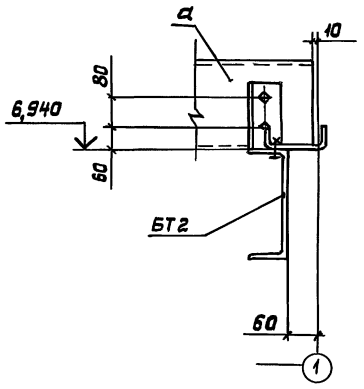


5-5

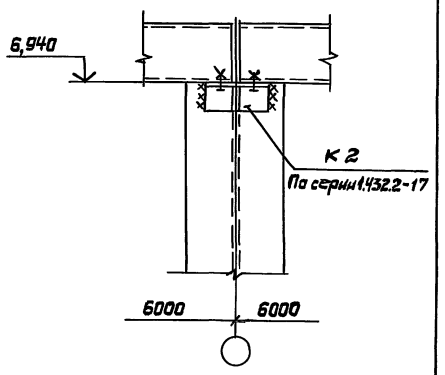


1-1

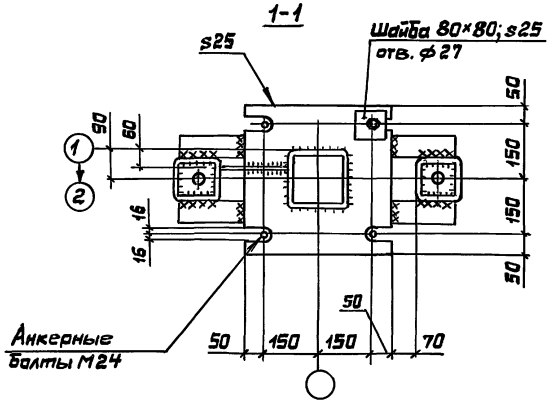


3-3

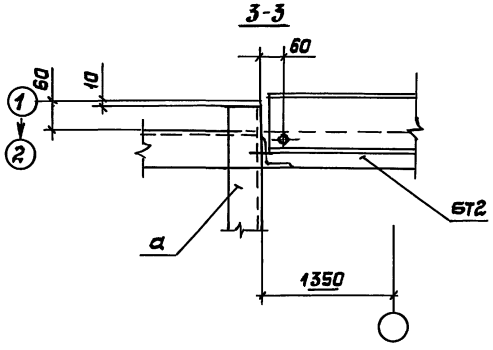


6-6 повернуто

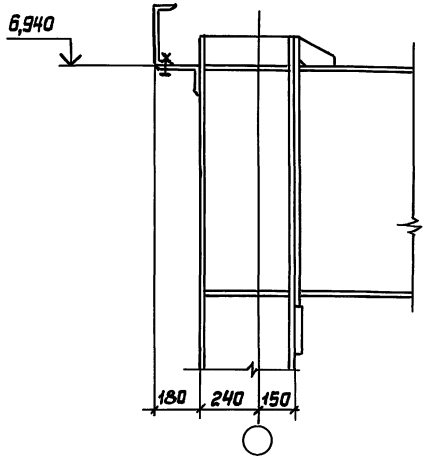


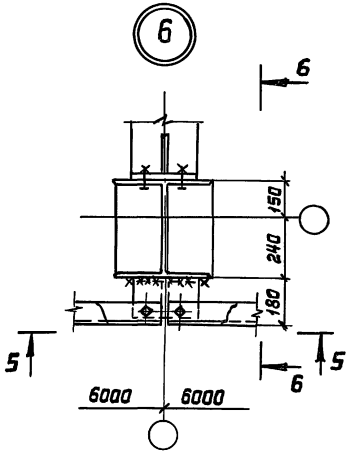


2-2 повернута

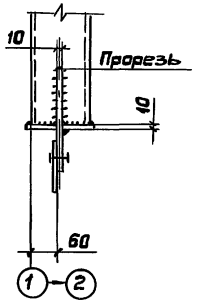


| | | | | | |
|---|---|---|---|---|---|
| Привязан | | | ТП 400-0-27.85 | | КМ |
| | | | Унифицированные здания (модули) из легких металлических конструкций | | |
| Зав.отд. | Закутный | | Здание из рамных конструкций типа „Канск" | Стадия | Лист | Листов |
| Н.контр. | Чиркова | | | РП | 7 | |
| Гл.констр. | Коренцвит | | Узлы 4, 5, 5н, 6 | Гипроспецлегконструкция | | |
| Ст.инж. | Горлова | | | | | |
| Ст.техн. | Глазова | | | | | |
| Инв.№ | | | | | | |

22510-01 22 Копировал Выгриянова Формат А2

Инв.№ подл. | Подпись и дата | Взам. инв.№

## Здание длиной 36м

### Схема расположения профилированного настила и других элементов покрытия

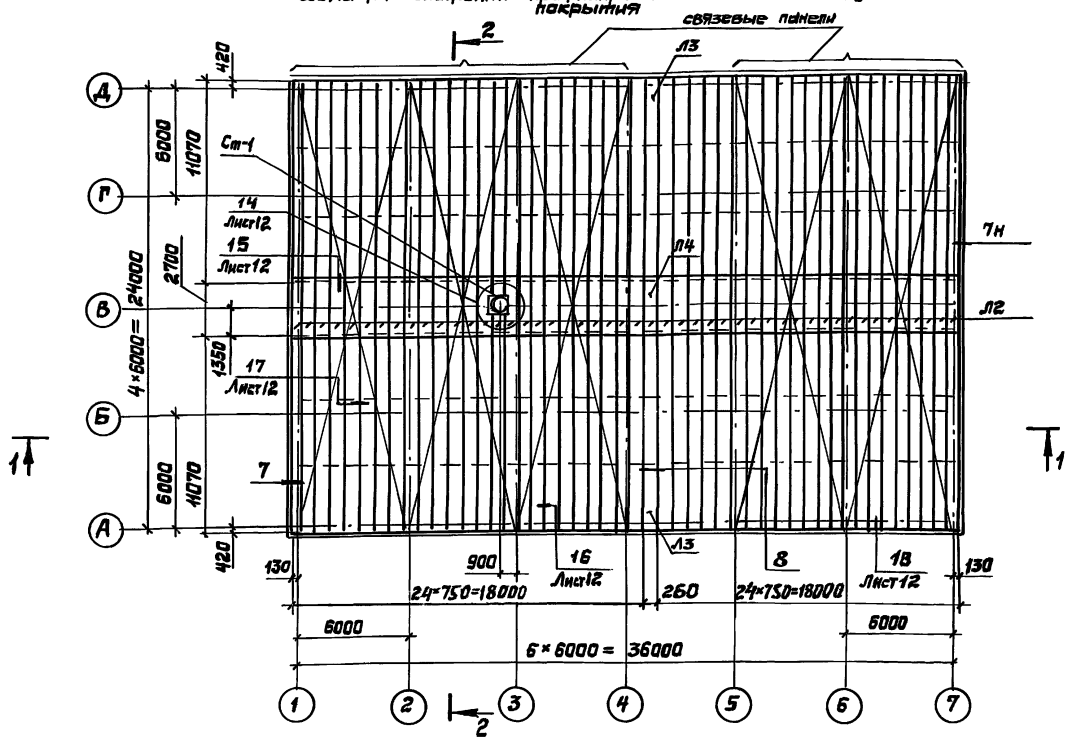


### 1-1

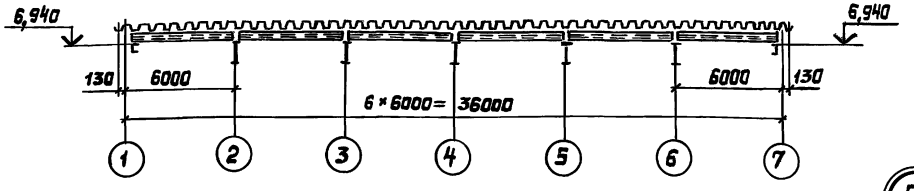


### 2-2 повернуто

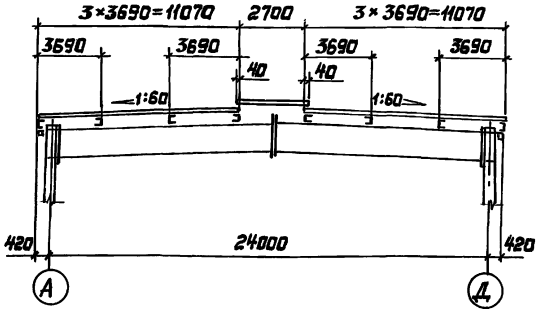


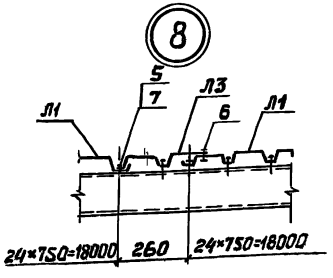


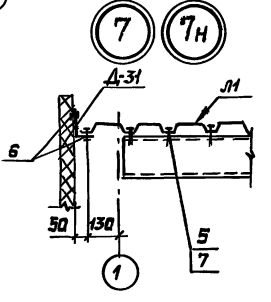


### Спецификация элементов к схеме расположения профилированного настила и других элементов покрытия

| Марка, поз. | Обозначение | Наименование | Кол. | Масса ед., кг | Примечание |
|---|---|---|---|---|---|
| Л1 | ГОСТ 24045-86 | Профиль Н75-750-0,8 L=11070мм | 96 | 92,4 | |
| Л2 | ГОСТ 24045-86 | Профиль Н75-750-0,8 L=2780мм | 48 | 22,7 | |
| Л3 | ГОСТ 24045-86 | Профиль Н75-300-0,8 L=11070мм | 2 | 42,5 | Из профиля Н75-750-0,8 |
| Л4 | ГОСТ 24045-86 | Профиль Н75-300-0,8 L=2780мм | 1 | 10,5 | Из профиля Н75-750-0,8 |
| Д-31 | 312-84 | Нащельник | 19 | 1,18 | |
| Ст-1 | 400-0-20.83 | Стакан | 1 | 122,5 | |
| 1 | ГОСТ 7798-70 | Болт М16-8g×40.46.019 | 8 | 0,097 | |
| 2 | ГОСТ 5915-70 | Гайка М16-7Н.5.019 | 8 | 0,033 | |
| 3 | ГОСТ 6402-70 | Шайба 16.65Г.019 | 8 | 0,008 | |
| 4 | ГОСТ 11371-78 | Шайба 16.01.08.019 | 8 | 0,013 | |
| 5 | ТУ36-2142-78 | Винт самонарезающий В6×25 | 1480 | 0,0081 | |
| 6 | ТУ36-2088-77 | Заклепка комбинированная ЗК-12 | 4150 | 0,0028 | |
| 7 | ТУ36-2130-78 | Шайба уплотнительная ШУ-6 | 1480 | 0,00025 | |

1. Работать совместно с листом 2.
2. В связевых панелях и у торцов листов профилированный настил крепить к прогонам самонарезающими винтами в каждой волне, на остальных участках – через волну. Между собой листы профилированного настила скрепляются комбинированными заклепками, в связевых панелях с шагом 300мм, на остальных участках – 500мм.
3. При установке стаканов крышных вентиляторов отверстия в профилированном настиле вырезать по месту.
4. Незамаркированные стальные профили марки Л1.
5. Нащельник Д-31 крепить комбинированными заклепками с шагом 300мм

| | | | | | | |
|---|---|---|---|---|---|---|
| Привязан | | | | ТП 400-0-27.85 | | КМ |
| | | | | Унифицированные здания (модули) из легких металлических конструкций | | |
| | | | | Здание из рамных конструкций типа „КАнск" | Стадия: РП | Лист: 8 | Листов: |
| Зав. отд. | Закутный | | | Здание длиной 36м Схема расположения профилированного настила и других элементов покрытия | Гипроспецсельконструкция | |
| Н. контр. | Чиркова | | | | | |
| Гл. констр. | Корецкий | | | | | |
| Ст. инж. | Горлова | | | | | |
| Инж. | Митюнина | | | | | |
| Инв.№ | | | | | | |



Инв.№ подл. | Подпись и дата | Взам. инв.№

Типовой проект 400-0-27.85 Альбом I

Здание длиной 48м
Схема расположения профилированного настила и других элементов покрытия

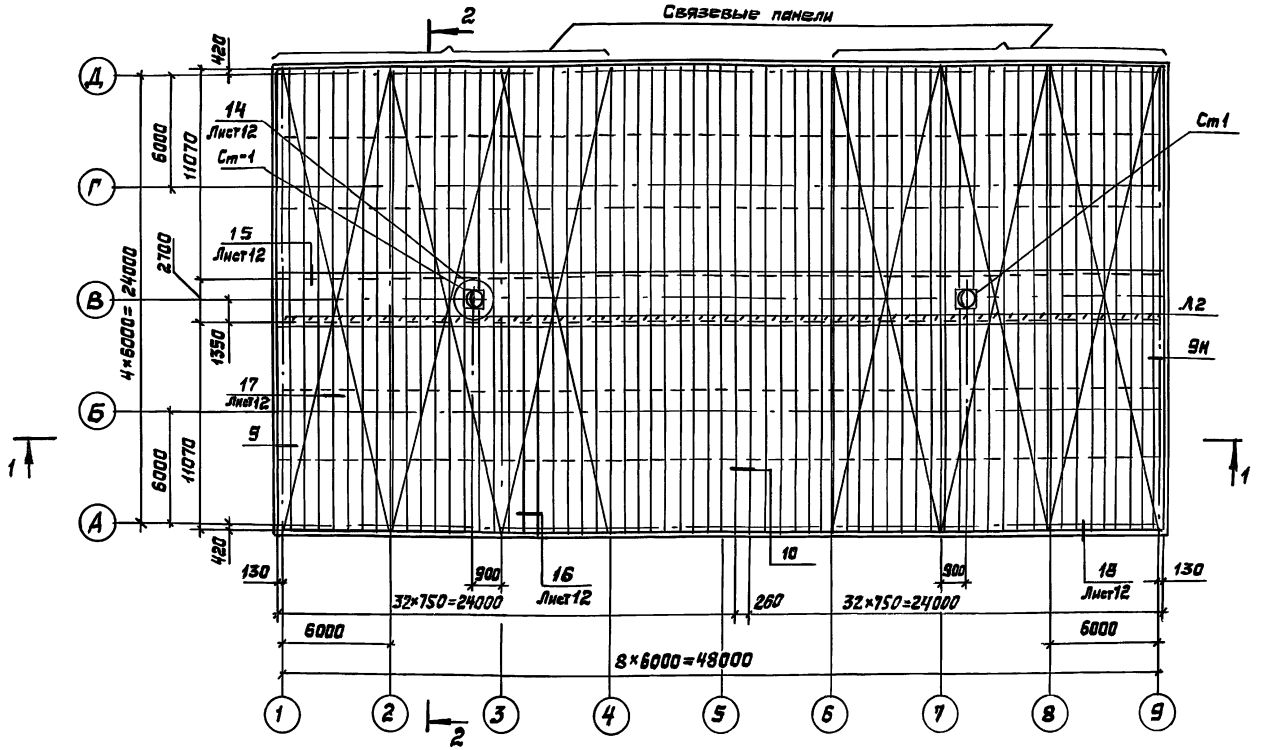


1-1

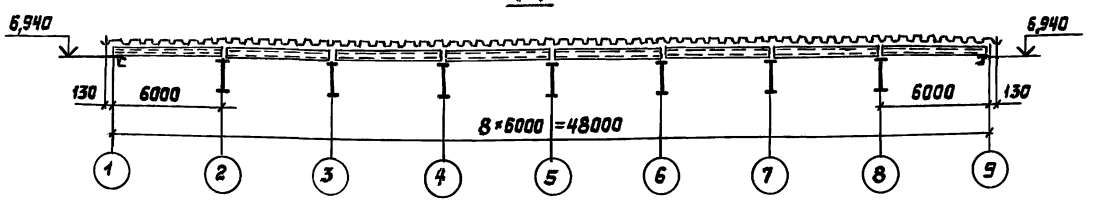


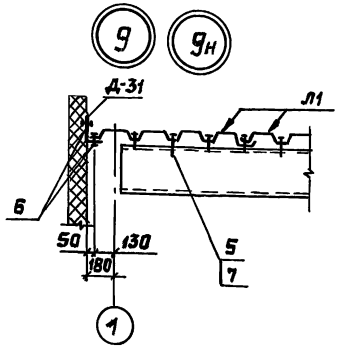


2-2 повернуто

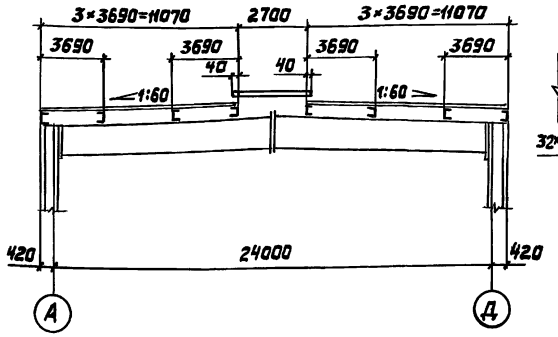


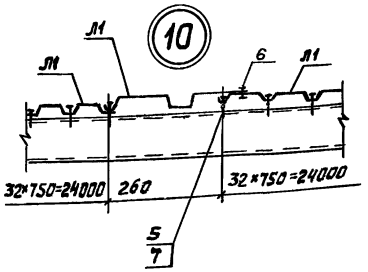


Спецификация элементов к схеме расположения профилированного настила и других элементов покрытия

| Марка, поз. | Обозначение | Наименование | Кол. | Масса ед., кг | Примечание |
|---|---|---|---|---|---|
| Л1 | ГОСТ 24045-86 | Профиль Н75-750-0,8 L=11070мм | 129 | 92,4 | |
| Л2 | ГОСТ 24045-86 | Профиль Н75-750-0,8 L=2780мм | 65 | 22,7 | |
| Д-31 | 372-84 | Нащельник | 19 | 1,18 | |
| Ст-1 | 400-0-20.83 | Стакан | 2 | 122,5 | |
| 1 | ГОСТ 7798-70 | Болт М16-8g×40.46.019 | 16 | 0,097 | |
| 2 | ГОСТ 5915-70 | Гайка М16-7Н.5.019 | 16 | 0,033 | |
| 3 | ГОСТ 6402-70 | Шайба 16.65Г.019 | 16 | 0,008 | |
| 4 | ГОСТ 11371-78 | Шайба 16.01.08.019 | 16 | 0,0113 | |
| 5 | ТУ36-2142-78 | Винт самонарезающий В6×25 | 1970 | 0,0081 | |
| 6 | ТУ36-2088-77 | Заклепка комбинированная ЗК-12 | 5400 | 0,0028 | |
| 7 | ТУ36-2130-78 | Шайба уплотнительная ШУ-6 | 1970 | 0,00025 | |

1. Работать совместно с листом 3.
2. В связевых панелях и у торцов листов профилированный настил крепить к прогонам самонарезающими винтами в каждой волне, на остальных участках - через волну. Между собой листы профилированного настила скрепляются комбинированными заклепками, в связевых панелях с шагом 300мм, на остальных участках - 500мм.
3. При установке стаканов крышных вентиляторов отверстия в профилированном настиле вырезать по месту.
4. Незамаркированные стальные профили марки Л1.
5. Нащельник Д-31 крепить комбинированными заклепками с шагом 300мм.

Привязан

Инв.№

| | | | | | |
|---|---|---|---|---|---|
| | | | ТП 400-0-27.85 | | КМ |
| | | | Унифицированные здания (модули) из легких металлических конструкций | | |
| Зав.отд. | Закутный | | Здание из рамных конструкций типа „Канск" | Стадия | Лист | Листов |
| Н.контр. | Чиркова | | | РП | 9 | |
| Гл.констр. | Коренцвит | | Здание длиной 48м Схема расположения профилированного настила и других элементов покрытия | Гипростальконструкция | | |
| Ст.инж. | Горлова | | | | | |
| Инж. | Митюнина | | | | | |

22510-01 24 Копировал Выгрянова Формат А2

Инв.№ подл. | Подпись и дата | Взам. инв.№

Типовой проект 400-0-27.85 Альбом I

Здание длиной 60м

Схема расположения профилированного настила и других элементов покрытия

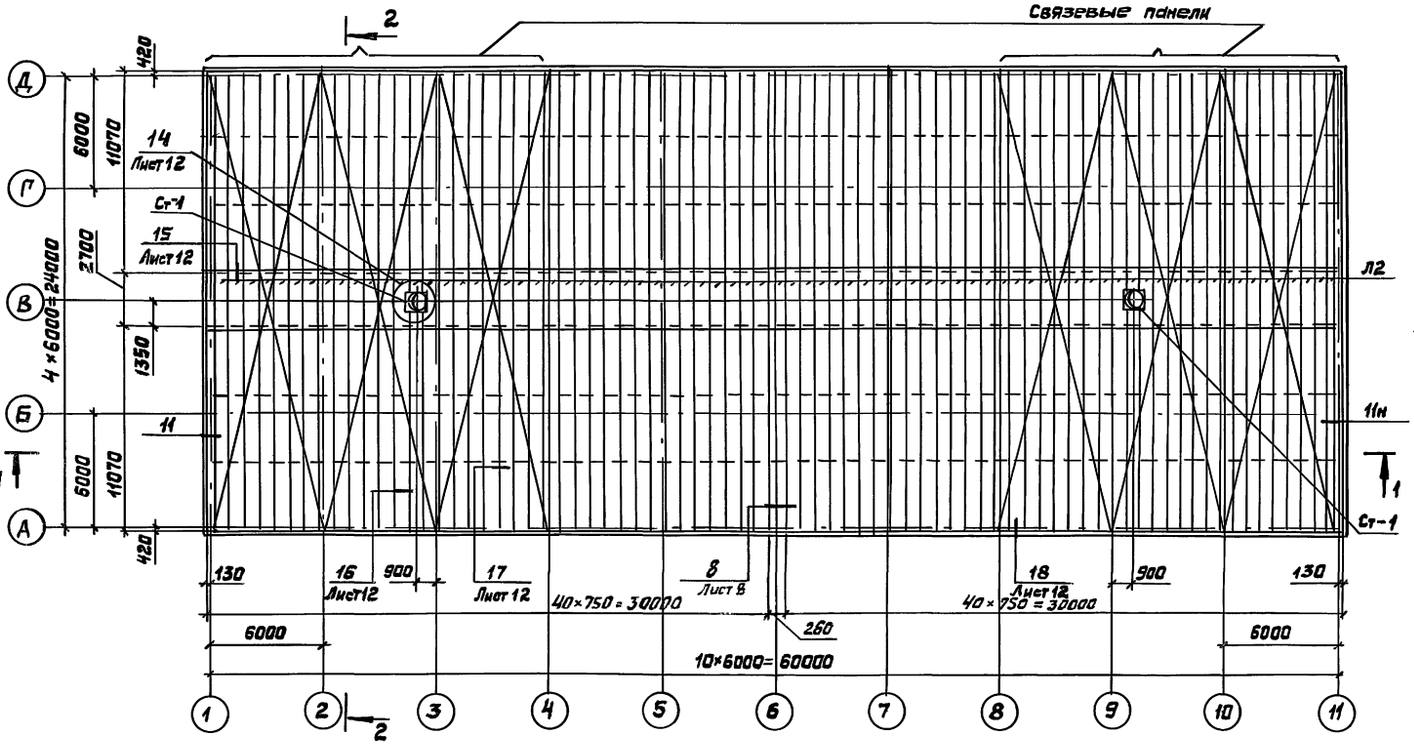


1-1

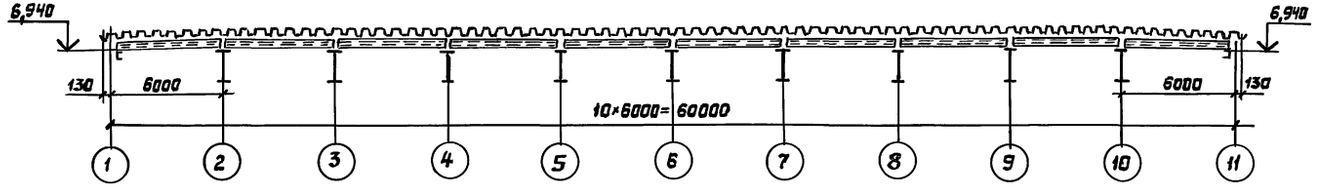


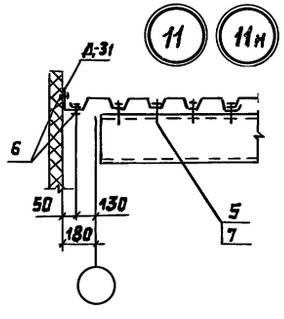


2-2 повернуто

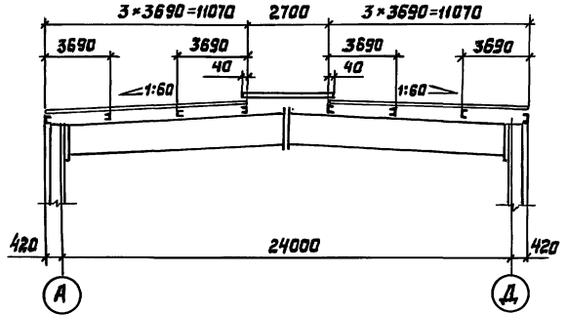


Спецификация элементов к схеме расположения профилированного настила и других элементов покрытия

| Марка, поз | Обозначение | Наименование | Кол. | Масса ед., кг | Примечание |
|---|---|---|---|---|---|
| Л1 | ГОСТ 24045-86 | Профиль Н75-750-0,8 L=11070мм | 121 | 92,4 | |
| Л2 | ГОСТ 24045-86 | Профиль Н75-750-0,8 L=2780мм | 61 | 22,7 | |
| Д-31 | 372-84 | Нащельник | 19 | 1,18 | |
| Ст-1 | 400-0-20.83 | Стакан | 2 | 122,5 | |
| 1 | ГОСТ 7798-70 | Болт М16-8g×40.46.019 | 16 | 0,097 | |
| 2 | ГОСТ 5915-70 | Гайка М16-7Н.5.019 | 16 | 0,033 | |
| 3 | ГОСТ 6402-70 | Шайба 16.65Г.019 | 16 | 0,008 | |
| 4 | ГОСТ 11371-78 | Шайба 16.01.08.019 | 16 | 0,0113 | |
| 5 | ТУ36-2142-78 | Винт самонарезающий В6×25 | 1980 | 0,0081 | |
| 6 | ТУ36-2088-77 | Заклепка комбинированная Зк-12 | 5540 | 0,0028 | |
| 7 | ТУ36-2130-78 | Шайба уплотнительная ШУ-6 | 1980 | 0,00025 | |

1. Работать совместно с листом 4.
2. В связевых панелях и у торцов листов профилированный настил крепить к прогонам самонарезающими винтами в каждой волне, на остальных участках – через волну. Между собой листы профилированного настила скрепляются комбинированными заклепками, в связевых панелях с шагом 300мм, на остальных участках - 500мм.
3. При установке стаканов крышных вентиляторов отверстия в профилированном настиле вырезать по месту.
4. Незамаркированные стальные профили марки Л1.
5. Нащельник Д-31 крепить комбинированными заклепками с шагом 300мм.

Привязан

Инв.№

| | | | |
|---|---|---|---|
| Зав.отд. | Закутный | | |
| Н.контр. | Чиркова | | 20.08.86 |
| Гл.конст. | Коренцвит | | |
| Ст. инж. | Горлова | | |
| Инж. | Митюнина | | |

ТП400-0-27.85 КМ

Унифицированные здания (модули) из легких металлических конструкций

Здание из рамных конструкций типа "Канск"

| Стадия | Лист | Листов |
|---|---|---|
| РП | 10 | |

Здание длиной 60м. Схема расположения профилированного настила и других элементов покрытия

Гипроспецлегконструкция

22510-01 25

Копировал Выгриянова

Формат А2

Инв.№подл. | Подпись и дата | Взам.инв.№

Типовой проект 400-0-27.85 Альбом I

## Здание длиной 120м
### Схема расположения профилированного настила и других элементов покрытия

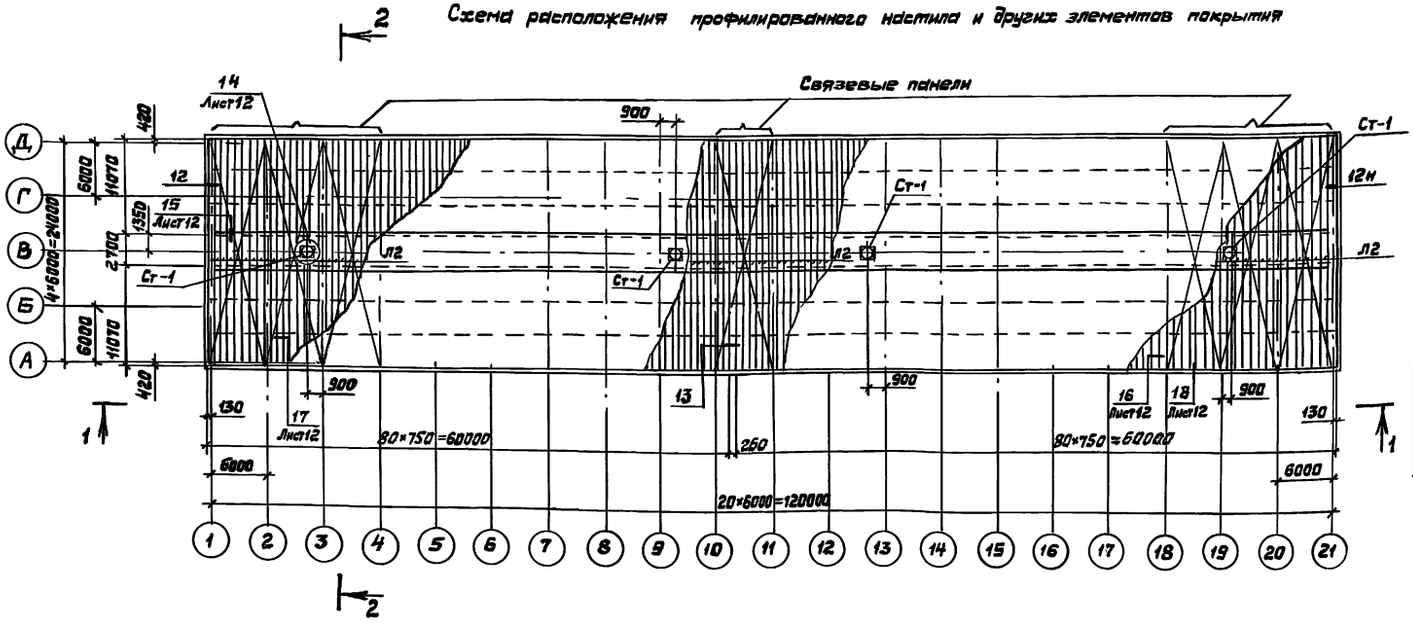


### 1-1

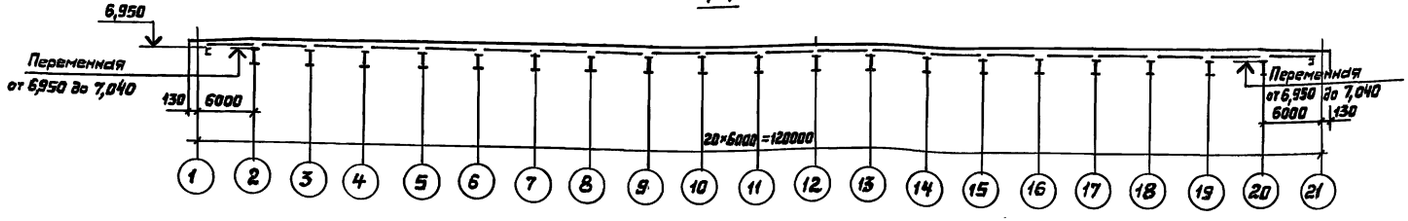


### 2-2 повернуто

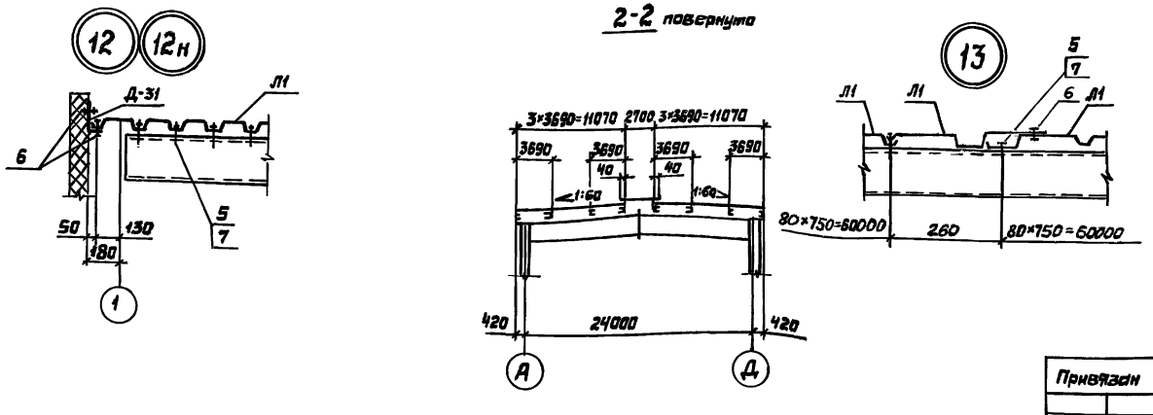


### Спецификация элементов к схеме расположения профилированного настила и других элементов покрытия

| Марка, поз. | Обозначение | Наименование | Кол. | Масса Ед., кг | Примечание |
|---|---|---|---|---|---|
| Л1 | ГОСТ 24045-86 | Профиль Н75-750-0,8 L=11070мм | 321 | 92,4 | |
| Л2 | ГОСТ 24045-86 | Профиль Н75-750-0,8 L=2780мм | 161 | 22,7 | |
| Д-31 | 372-84 | Нащельник | 19 | 1,18 | |
| Ст-1 | 400-0-20.83 | Стакан | 4 | 122,5 | |
| 1 | ГОСТ 7798-70 | Болт М16-8д×40.46.019 | 32 | 0,097 | |
| 2 | ГОСТ 5915-70 | Гайка М16-7Н.5.019 | 32 | 0,033 | |
| 3 | ГОСТ 6402-70 | Шайба 16.65Г.019 | 32 | 0,008 | |
| 4 | ГОСТ 11371-78 | Шайба 16.01.08.019 | 32 | 0,0113 | |
| 5 | ТУ36-2142-78 | Винт самонарезающий В6×25 | 4920 | 0,0081 | |
| 6 | ТУ36-2088-77 | Заклепка комбинированная ЗК-12 | 9900 | 0,0028 | |
| 7 | ТУ36-2130-78 | Шайба уплотнительная ШУ-6 | 4920 | 0,00025 | |

1. Работать совместно с листом 9.
2. В связевых панелях и у торцов листов профилированный настил крепить к прогонам самонарезающими винтами в каждой волне, на остальных участках - через волну: Между собой листы профилированного настила скрепляются комбинированными заклепками, в связевых панелях с шагом 300мм, на остальных участках - 500мм.
3. При установке стаканов крышных вентиляторов отверстия в профилированном настиле вырезать по месту.
4. Незамаркированные стальные профили марки Л1.
5. Нащельник Д-31 крепить комбинированными заклепками с шагом 300мм.

| | | | | | |
|---|---|---|---|---|---|
| Привязан | Зав. отд. | Закутный | | ТП400-0-27.85 | КМ |
| | Н. контр. | Чиркова | 20.06.20 | Унифицированные здания (модули) из легких металлических конструкций | |
| | Гл. конст. | Коренцвит | | Здание из рамных конструкций типа „Канск" | Стадия: РП; Лист: 11; Листов: |
| | Ст. инж. | Горлова | | Здание длиной 120м. Схема расположения профилированного настила и других элементов покрытия | Гипроспецлегконструкция |
| Инв. № | Инж. | Митюнина | | | |

22510-01 26

Копировал Выгриянова

Формат А2

Инв. № подл. | Подпись и дата | Взам. инв. №

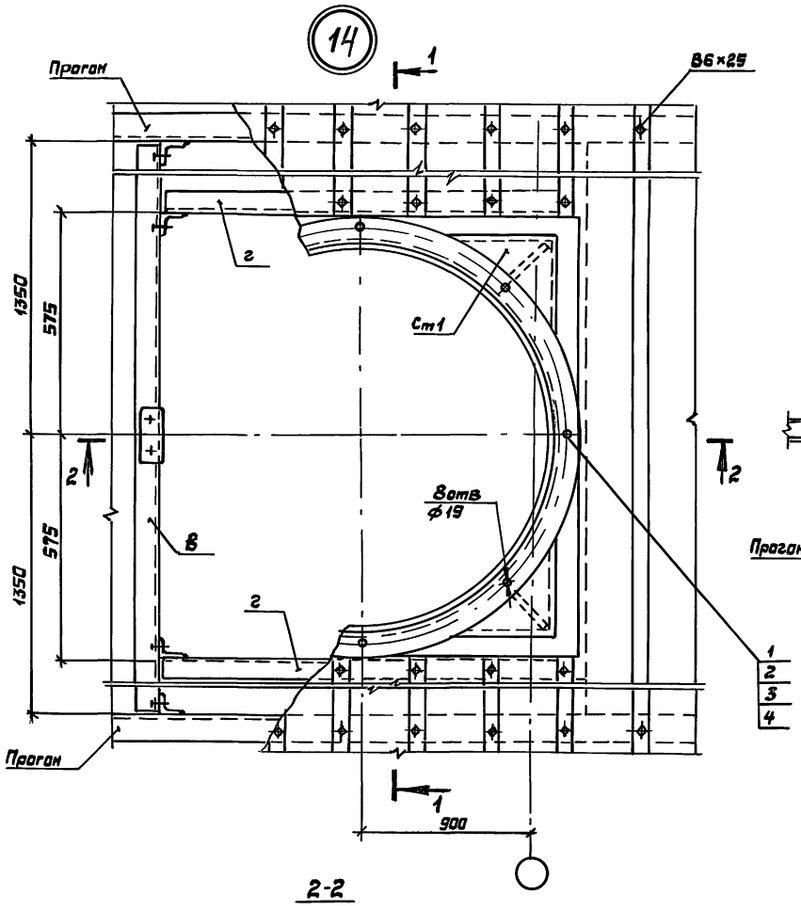


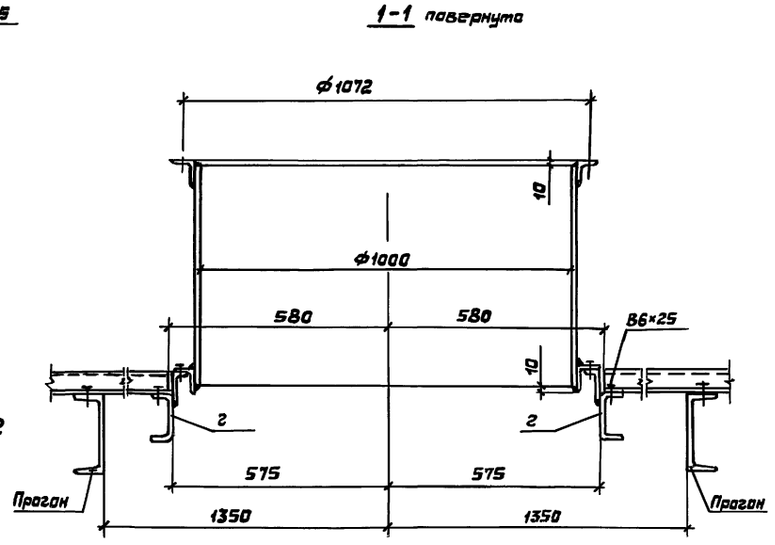


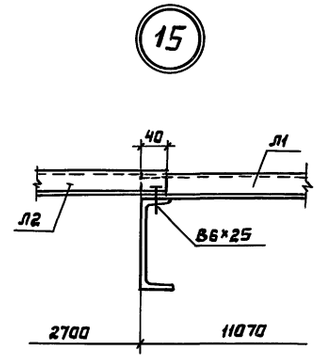


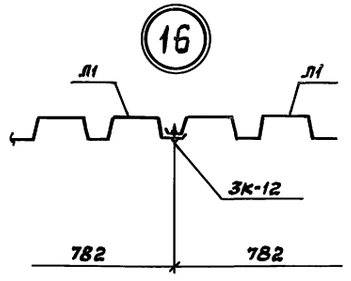


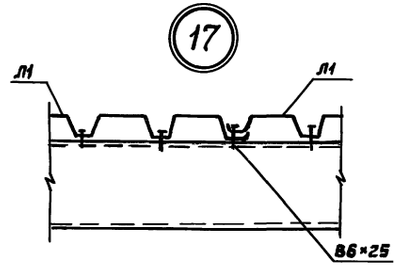


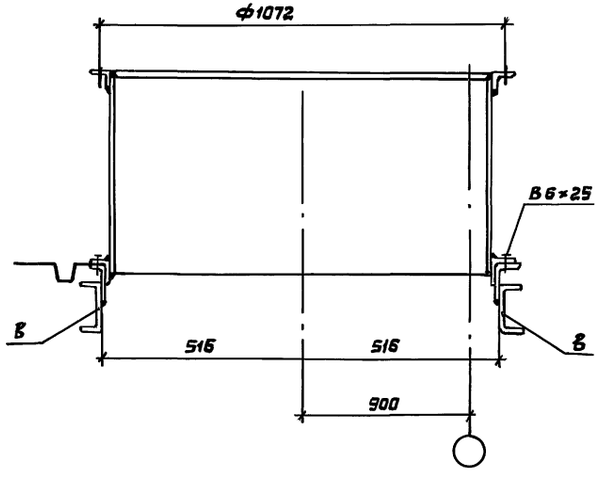


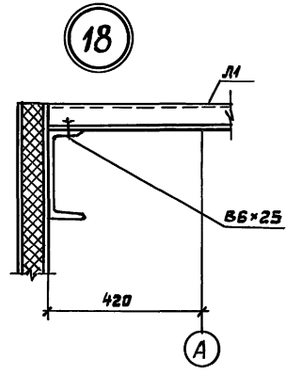


| | | | | | | | |
|---|---|---|---|---|---|---|---|
| Привязан | | | | Зав.отд. | Зикунный | | |
| | | | | Н.контр. | Чиркова | | 2006 |
| | | | | Гл.конст. | Коренцын | | |
| | | | | Ст. инж. | Горлова | | |
| | | | Инв.№ | Инженер | Митюнина | | |

ТП 400-0-27.85 КМ

Унифицированные здания (модули) из легких металлических конструкций

Здание из рамных конструкций типа „КАНСК"

| Стадия | Лист | Листов |
|---|---|---|
| РП | 12 | |

Узлы 14...18

Гипростецлегконструкция

22510-01 27

Копировал Выгрянова

Формат А2

Инв.№ подл. | Подпись и дата | Взам. инв.№

## Схема расположения ригелей фахверка по оси „Д"

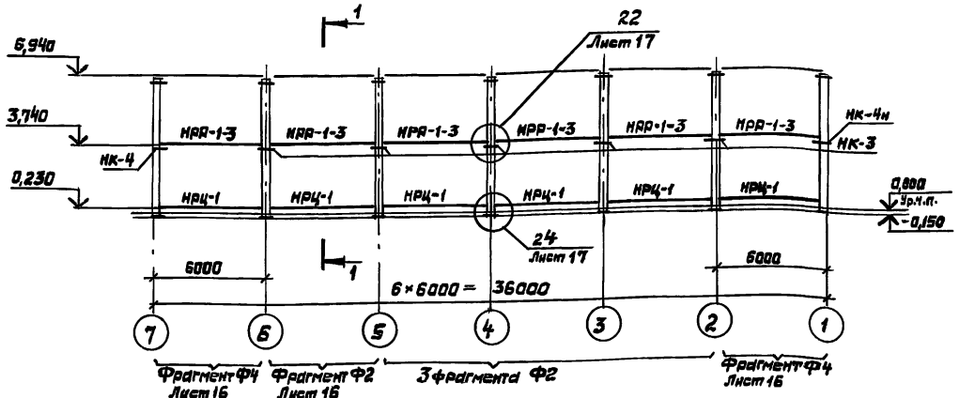


## 1-1

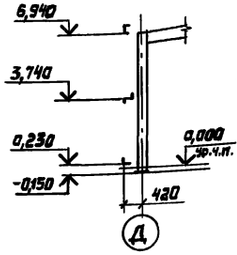


## Схема расположения ригелей фахверка по оси „А"

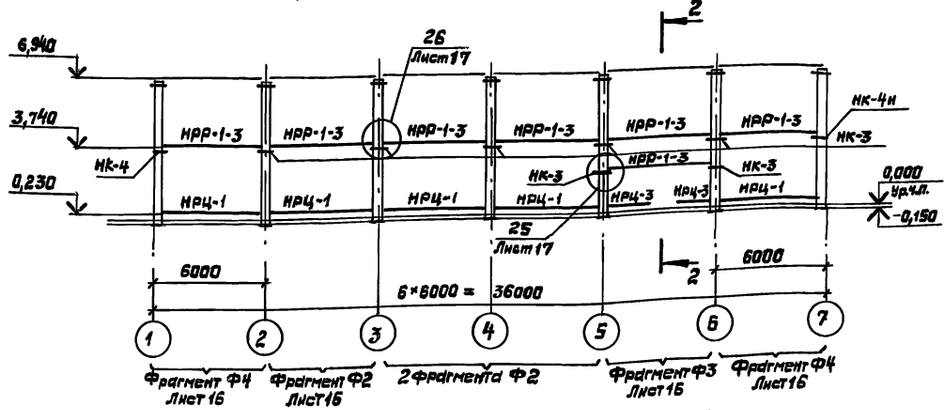


## 2-2

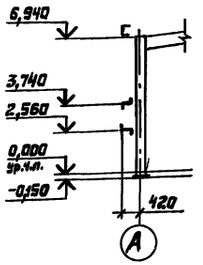


## Схема расположения ригелей фахверка по осям „7" и „1"

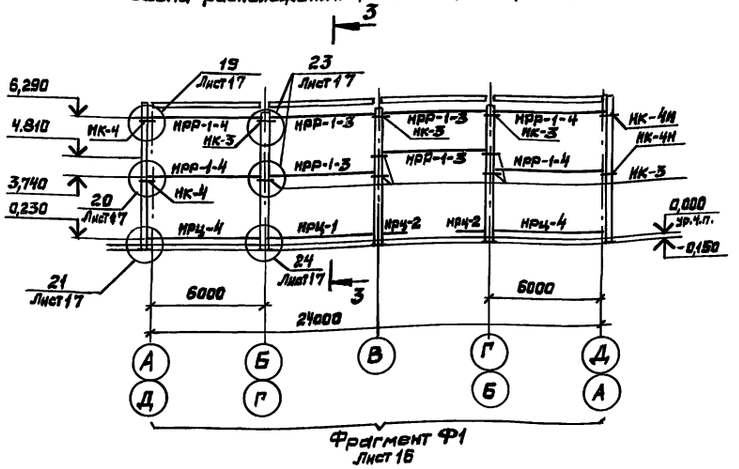


## 3-3

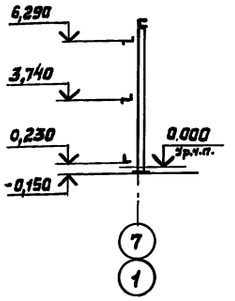


## Спецификация к схемам расположения ригелей фахверка

| Марка, поз. | Обозначения | Наименование | Кол. | Масса ед, кг | Приме-чание |
|---|---|---|---|---|---|
| НРР-1-3 | 483 | Ригель рядовой | 21 | 66,2 | ℓ=5960мм |
| НРР-1-4 | 483 | Ригель рядовой | 8 | 69,1 | ℓ=6220мм |
| НРЦ-1 | 483 | Ригель цокольный | 13 | 13,3 | ℓ=5960мм |
| НРЦ-2 | 483 | Ригель цокольный | 4 | 2,2 | ℓ=960мм |
| НРЦ-3 | 483 | Ригель цокольный | 2 | 4,4 | ℓ=1960мм |
| НРЦ-4 | 483 | Ригель цокольный | 4 | 13,9 | ℓ=6220мм |
| НК-3 | 483 | Консоль | 24 | 5,6 | |
| НК-4 | 483 | Консоль | 6 | 2,8 | |
| НК-4н | 483 | Консоль | 6 | 2,8 | |
| | ГОСТ 7798-70 | Болт М16-6g×40.46.019 | 116 | 0,098 | |
| | ГОСТ 5915-70 | Гайка М16-7Н.4.019 | 116 | 0,033 | |
| | ГОСТ 6402-70 | Шайба 16.65г.019 | 116 | 0,008 | |
| | ГОСТ 11371-78 | Шайба 16.01.08.019 | 116 | 0,011 | |

1. Изготовление и монтаж конструкций фахверка производить в соответствии со СН и П III-18-75
2. Приварка консолей в проектное положение производится на заводе.

| | | | | | |
|---|---|---|---|---|---|
| Привязан | | | ТП 400-0-27.85 | | КМ |
| | | | Унифицированные здания (модули) из легких металлических конструкций | | |
| | | | Здания с рамными конструкциями типа „Канск" | Стадия: РП | Лист: 13 | Листов: |
| | | | Здание длиной 36м Схемы расположения ригелей фахверка | Гипроспецлегконструкция | | |
| Зав.отд. | Замятный | | | | |
| Н.контр. | Чиркова | | | | |
| Гл.констр. | Каренцын | | | | |
| Вед.конс. | Шар | | | | |
| Инженер | Сербиенко | | | | |

Инв.№ подл. | Подпись и дата | Взам. инв.№



Копировал Выгрянова

Формат А2

## Схема расположения ригелей фахверка по оси „Д"

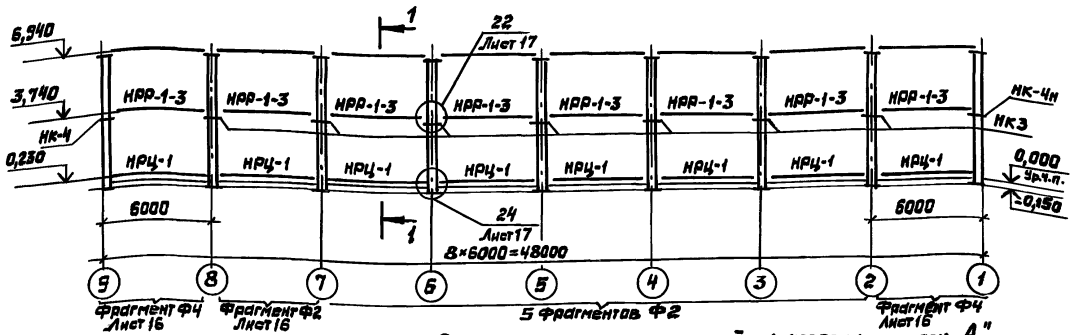


## Схема расположения ригелей фахверка по оси „А"

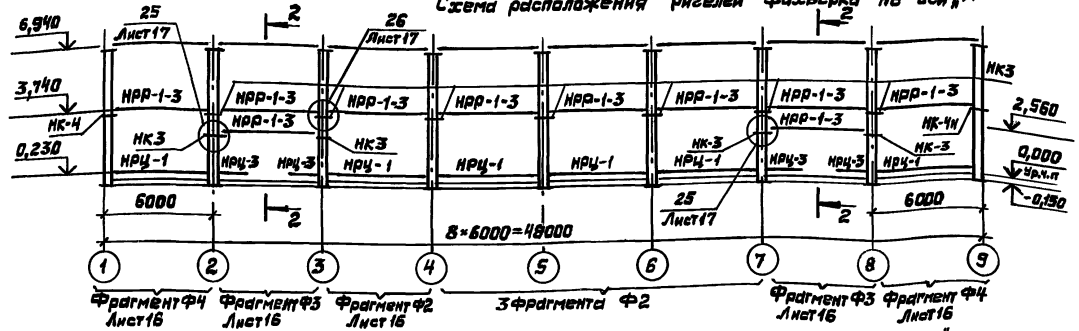


## Схема расположения ригелей фахверка по оси „9" и „1"

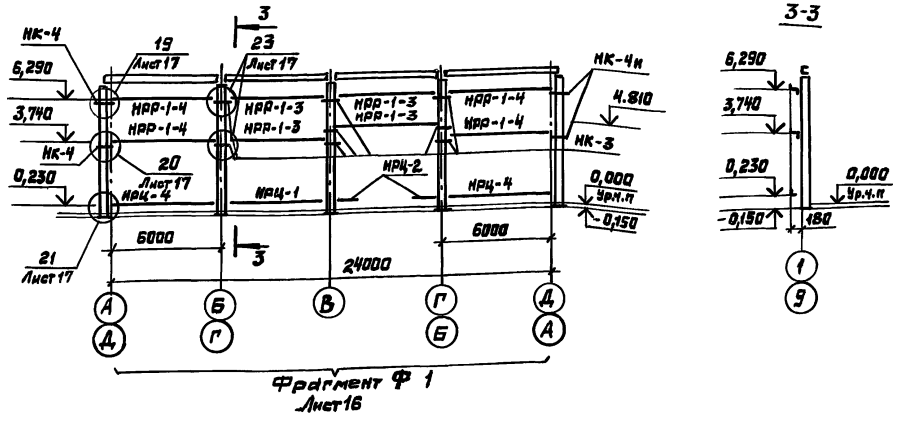


## 1-1

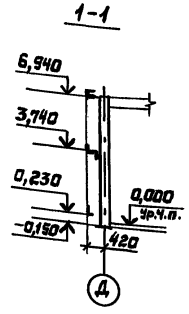


## 2-2

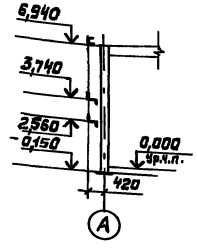


## 3-3




## Спецификация к схемам расположения ригелей фахверка

| Марка, поз. | Обозначение | Наименование | Кол. | Масса ед., кг | Примечание |
|---|---|---|---|---|---|
| НРР-1-3 | 483 | Ригель рядовой | 26 | 66,2 | $l$=5960мм |
| НРР-1-4 | 483 | Ригель рядовой | 8 | 69,1 | $l$=6220мм |
| НРЦ-1 | 483 | Ригель цокольный | 16 | 13,3 | $l$=5960мм |
| НРЦ-2 | 483 | Ригель цокольный | 4 | 2,2 | $l$=960мм |
| НРЦ-3 | 483 | Ригель цокольный | 4 | 4,4 | $l$=1960мм |
| НРЦ-4 | 483 | Ригель цокольный | 4 | 13,9 | $l$=6220мм |
| НК-3 | 483 | Консоль | 30 | 5,8 | |
| НК-4 | 483 | Консоль | 6 | 2,8 | |
| НК-4н | 483 | Консоль | 6 | 2,8 | |
| | ГОСТ 7798-70 | Болт М16-6g×40.46.019 | 136 | 0,098 | |
| | ГОСТ 5915-70 | Гайка М16-7Н.4.019 | 136 | 0,033 | |
| | ГОСТ 6402-70 | Шайба 16.65Г.019 | 138 | 0,008 | |
| | ГОСТ 11371-78 | Шайба 16.01.08.019 | 136 | 0,011 | |

1. Изготовление и монтаж конструкций фахверка производить в соответствии со СНиП III-18-75
2. Привязка консолей в проектное положение производится на заводе.

| | | | | | |
|---|---|---|---|---|---|
| Привязан | | | ТП 400-0-27.85 | | КМ |
| | | | Унифицированные здания (модули) из легких металлических конструкций | | |
| Зав.отд. | Зыкутный | | Здания с рамными конструкциями типа „КАНСК" | Стадия: РП | Лист: 14 |
| Н.контр. | Чиркова | | | | Листов: |
| Гл.конст. | Коренберт | | Здание длиной 48м Схемы расположения ригелей фахверка | Гипроспецтяжконструкция | |
| Вед.инж. | Шор | | | | |
| Инженер | Мурзакаева | | | | |
| Инв.№ | | | | | |

Инв.№ подл. | Подпись и дата | Взам. инв.№

22510-01 29

Копировал Выгрянова Формат А2

## Схема расположения ригелей фахверка по оси „Д"

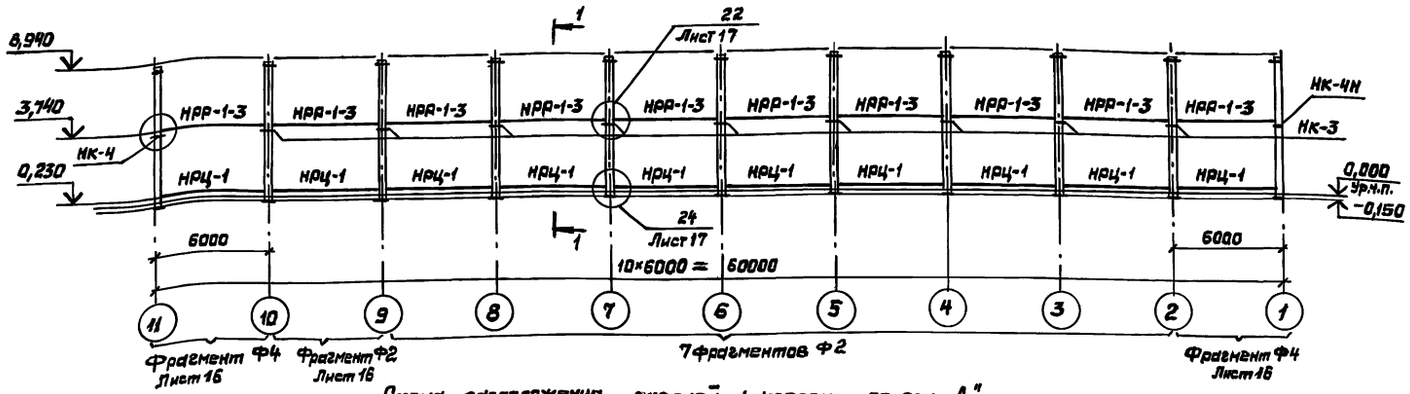


## Схема расположения ригелей фахверка по оси „А"

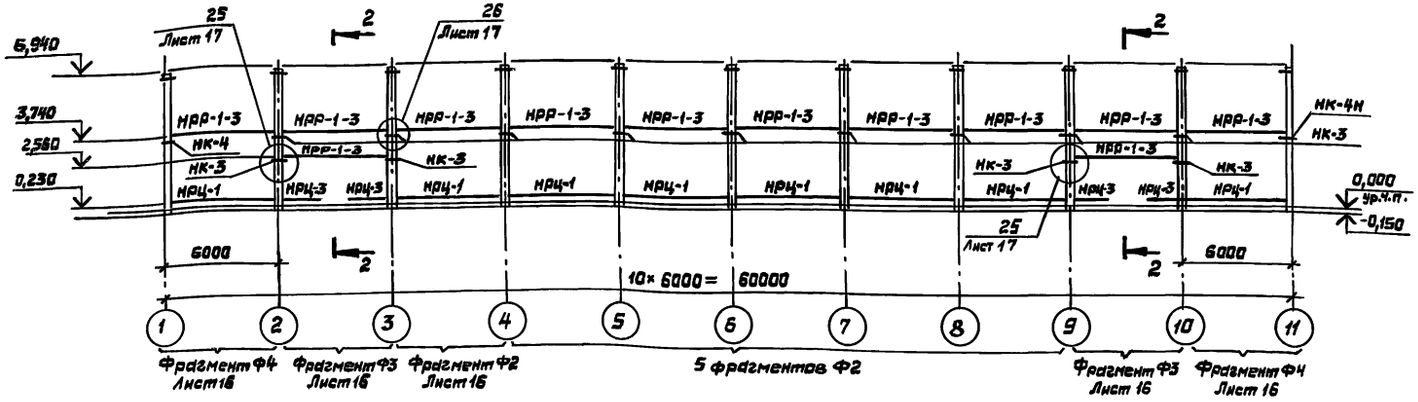


## Схема расположения ригелей фахверка по оси „11" и „1"

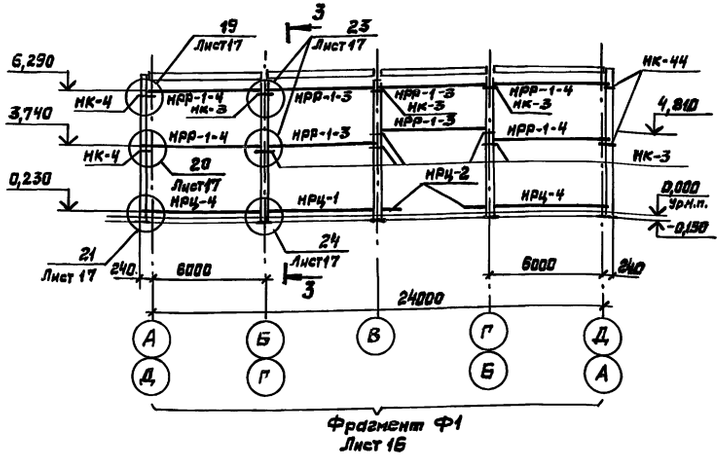


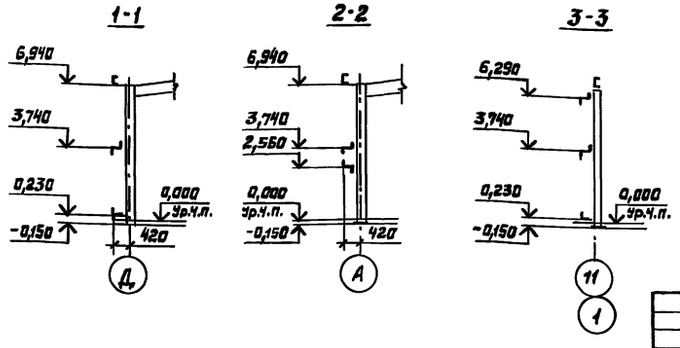


## Спецификация к схемам расположения ригелей фахверка

| Марка, поз. | Обозначения | Наименование | Кол. | Масса ед, кг | Примечание |
|---|---|---|---|---|---|
| НРР-1-3 | 483 | Ригель рядовой | 30 | 66,2 | ℓ=5960мм |
| НРР-1-4 | 483 | Ригель рядовой | 8 | 69,1 | ℓ=6220мм |
| НРЦ-1 | 483 | Ригель цокольный | 20 | 13,3 | ℓ=5960мм |
| НРЦ-2 | 483 | Ригель цокольный | 4 | 2,2 | ℓ=960мм |
| НРЦ-3 | 483 | Ригель цокольный | 4 | 4,4 | ℓ=1960мм |
| НРЦ-4 | 483 | Ригель цокольный | 4 | 13,9 | ℓ=220мм |
| НК-3 | 483 | Консоль | 34 | 5,8 | |
| НК-4 | 483 | Консоль | 6 | 2,8 | |
| НК-4Н | 483 | Консоль | 6 | 2,8 | |
| | ГОСТ 7798-70 | Болт М16-6g×40.46.019 | 152 | 0,098 | |
| | ГОСТ 5915-70 | Гайка М16-7Н.4.019 | 152 | 0,033 | |
| | ГОСТ 6402-70 | Шайба 16.65Г.019 | 152 | 0,008 | |
| | ГОСТ 11371-78 | Шайба 16.01.08.019 | 152 | 0,011 | |

1. Изготовление и монтаж конструкций фахверка производить в соответствии со СНиП III-18-75
2. Приварка консолей в проектное положение производится на заводе.

Привязан

Инв.№

| | | | |
|---|---|---|---|
| Зав. отд. | Закутный | | |
| Н.контр. | Чиркова | | 2002.30 |
| Гл.конст. | Карепунит | | |
| Вед.конст. | Шар | | |
| Ст. инж. | Павлова | | |

ТП400-0-27.85 КМ

Унифицированные здания (модули) из легких металлических конструкций

Здания с рамными конструкциями типа „Канск"

| Стадия | Лист | Листов |
|---|---|---|
| РП | 15 | |

Здание длиной 60м
Схемы расположения ригелей фахверка

Гипроспецлегконструкция

22510-01 30 Копировал Выгриянова Формат А2

Инв.№ подл. | Подпись и дата | Взам.инв.№

## Фрагмент Ф1

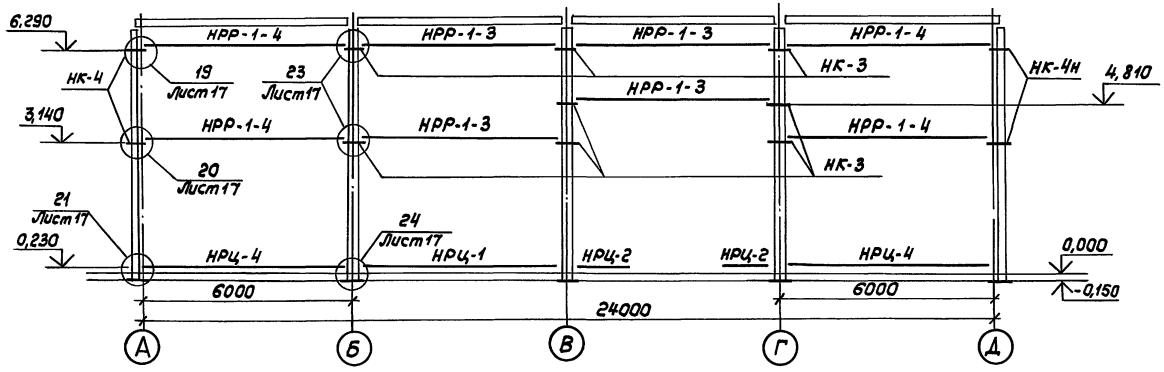


## Фрагмент Ф2

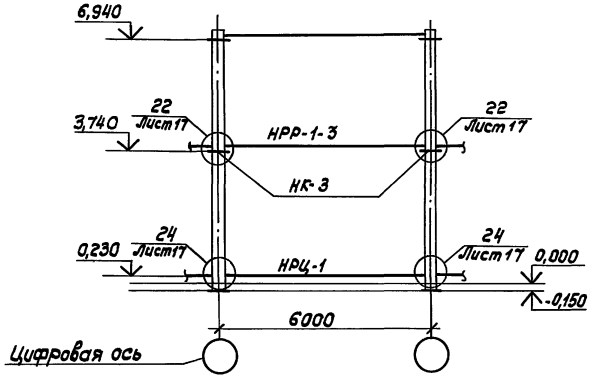


## Фрагмент Ф3

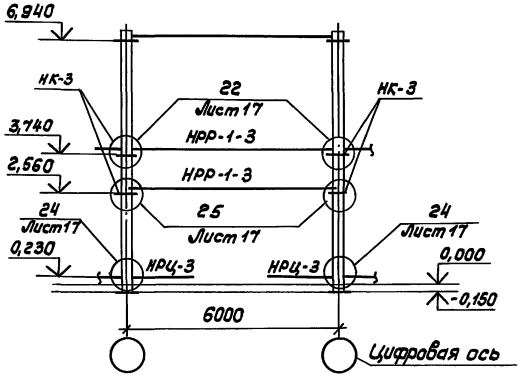


## Фрагмент Ф4

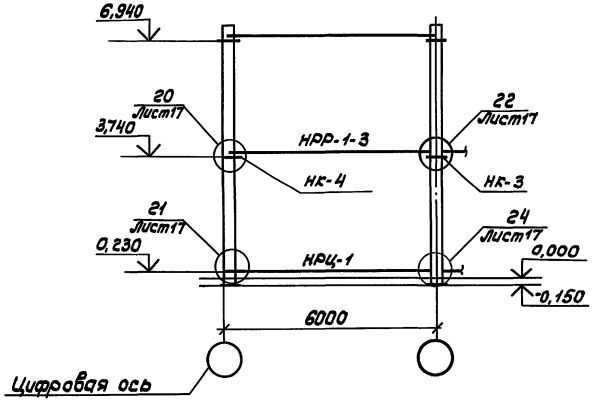


## Спецификация элементов на один фрагмент

| Марка поз. | Обозначение | Наименование | Кол. Ф-1 | Ф-2 | Ф-3 | Ф-4 | Масса ед. кг | Примечание |
|---|---|---|---|---|---|---|---|---|
| НРР-1-3 | 483 | Ригель рядовой | 4 | 1 | 2 | 1 | 66,2 | |
| НРР-1-4 | 483 | Ригель рядовой | 4 | | | | 69,1 | |
| НРЦ-1 | 483 | Ригель цокольный | 1 | 1 | | 1 | 13,3 | |
| НРЦ-2 | 483 | Ригель цокольный | 2 | | | | 2,2 | |
| НРЦ-3 | 483 | Ригель цокольный | | | 2 | | 4,4 | |
| НРЦ-4 | 483 | Ригель цокольный | 2 | | | | 13,9 | |
| НК-3 | 483 | Консоль | 6 | 2 | 4 | 1 | 5,8 | |
| НК-4 | 483 | Консоль | 2 | | | 1 | 2,8 | |
| НК-4н | 483 | Консоль | 2 | | | | 2,8 | |
| | ГОСТ 7798-70 | Болт М16-6g×40.46.019 | 32 | 4 | 8 | 4 | 0,098 | |
| | ГОСТ 5915-70 | Гайка М16-7Н.4.019 | 32 | 4 | 8 | 4 | 0,033 | |
| | ГОСТ 6402-70 | Шайба 16.65Г.019 | 32 | 4 | 8 | 4 | 0,008 | |
| | ГОСТ 11371-78 | Шайба 16.01.08.019 | 32 | 4 | 8 | 4 | 0,011 | |

Привязан

Инв.№

| | | | |
|---|---|---|---|
| Зав.отд. | Закутный | | |
| Н.контр. | Чиркова | | |
| Гл.констр. | Коренцвит | | |
| Нач.констр. | Шор | | |
| Инж. | Мурзакаева | | |

ТП400-0-27.85 КМ

Унифицированные здания/модули/из легких металлических конструкций

Здания с рамными конструкциями типа „Канск"

| Стадия | Лист | Листов |
|---|---|---|
| РП | 16 | |

Фрагменты фахверка Ф1, Ф2, Ф3, Ф4

Гипроспецлегконструкция

Копировал Тарасова

Формат А2



Инв.№подл. | Подпись и дата | Взам.инв.№

Типовой проект 400-0-27.85 Альбом I

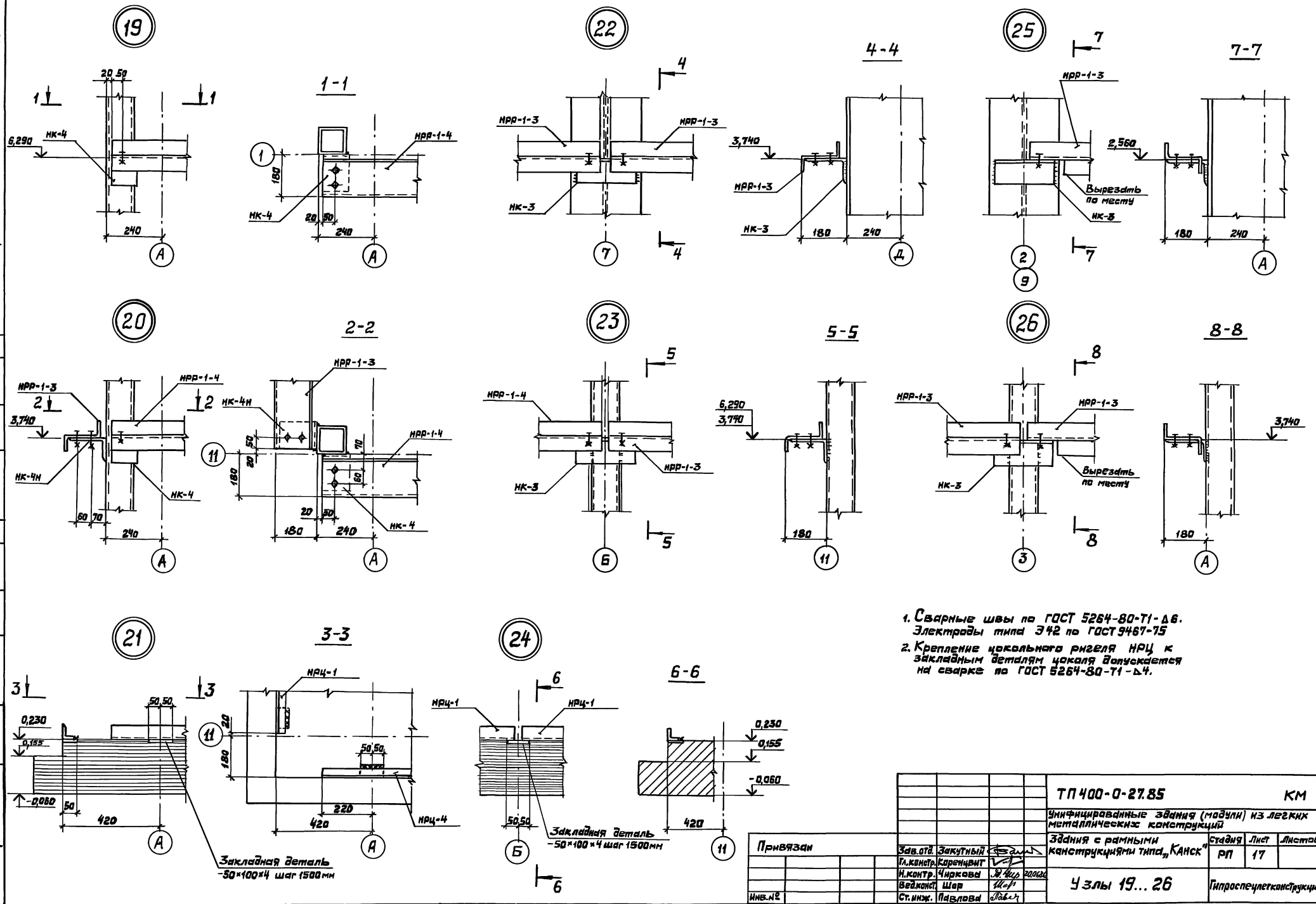


1. Сварные швы по ГОСТ 5264-80-Т1-Δ6. Электроды типа Э42 по ГОСТ 9467-75
2. Крепление цокольного ригеля НРЦ к закладным деталям цоколя допускается на сварке по ГОСТ 5264-80-Т1-Δ4.

| | | | | | |
|---|---|---|---|---|---|
| Привязан | Зав.отд. | Закутный | | ТП 400-0-27.85 | КМ |
| | Гл.констр. | Коренцвит | | Унифицированные здания (модули) из легких металлических конструкций | |
| | Н.контр. | Чиркова | 20.06.86 | Здания с рамными конструкциями типа „Канск" | Стадия: РП; Лист: 17; Листов: |
| | Вед.конст. | Шор | | Узлы 19...26 | Гипроспецлегконструкция |
| Инв.№ | Ст.инж. | Павлова | | | |

22510-01 32

Копировал Выгриянова Формат А2

Инв.№ подл. | Подпись и дата | Взам.инв.№

## Здание длиной 72 м

### Схема расположения рам и других элементов каркаса

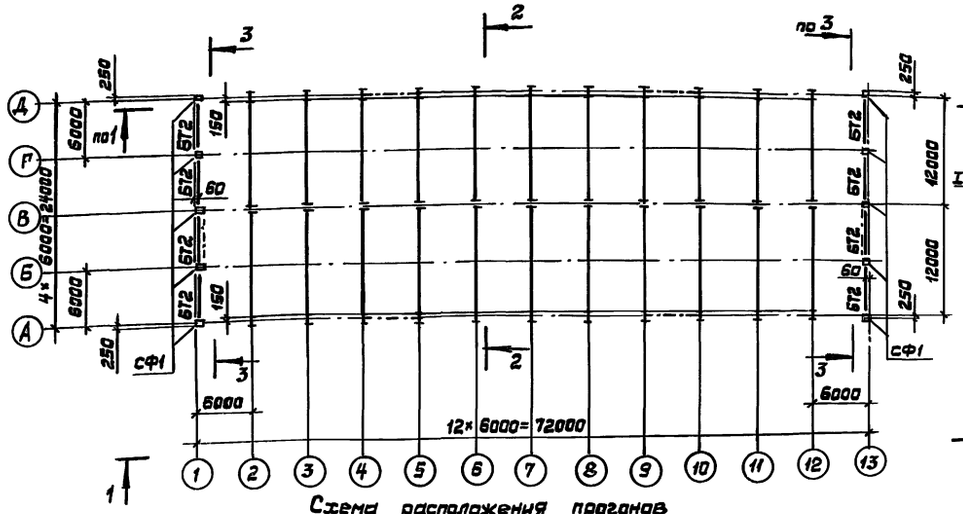


### 2-2 повернута

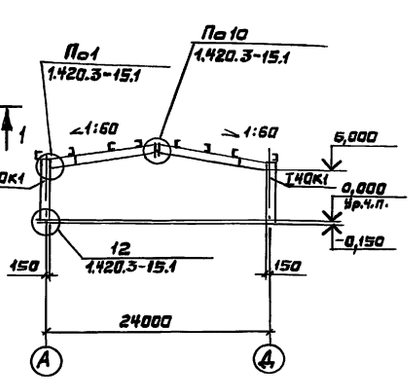


### 3-3 повернута

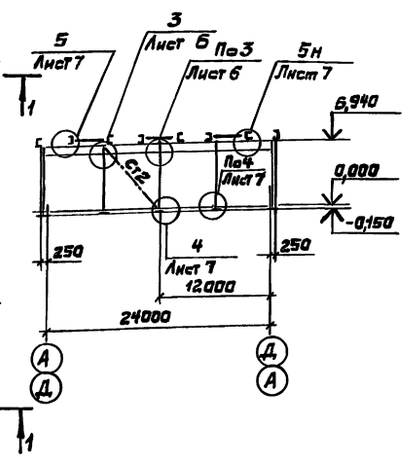


### Схема расположения прогонов

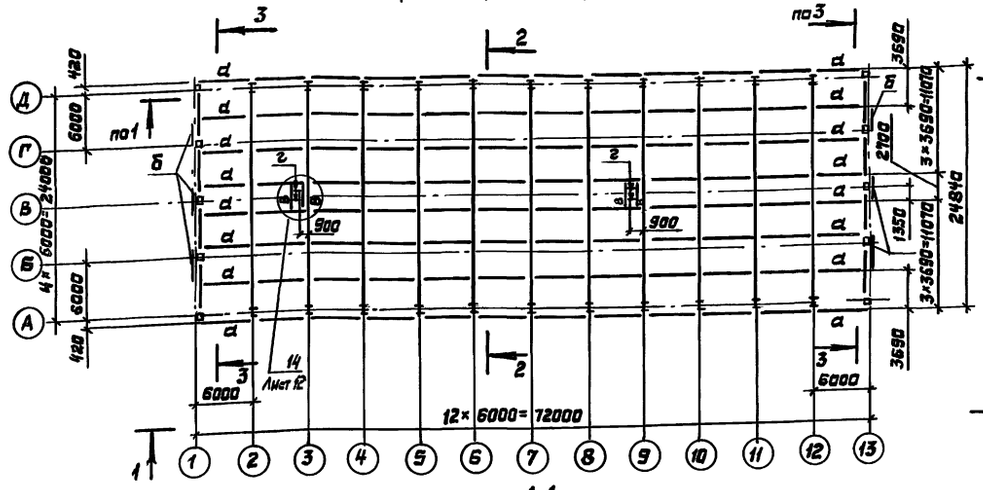


### 1-1

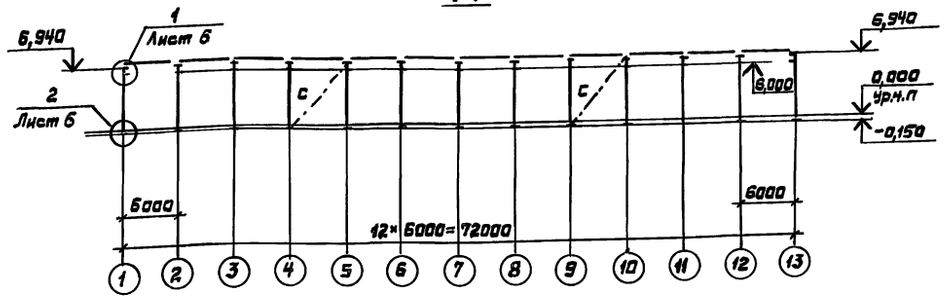


### Ведомость элементов

| Марка | Сечение: Эскиз | Поз. | Состав | Опорные усилия: M кНм (тсм) | N кН (тс) | Q кН (тс) | Группа конструкции | Марка металла | Примечание |
|---|---|---|---|---|---|---|---|---|---|
| Р24-6-1-6,0-380 | 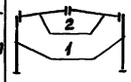 | 1 | I 40К1 | 1.420.3-15.1 | | | Колонны | 09Г2С-6-2 ТУ14-1-3023-80 | |
| | | 2 | -280×20, -900×6, -280×20 | 1.420.3-15.1 | | | Ригели | 09Г2С-6-2 ТУ14-1-3023-80 | |
| с |  | | Гн □180×5 | 1.420.3-15.1 | | | Связи вертикальные | ВСт3кп2-1 ТУ14-1-3023-80 | |
| СТ2 |  | | Гн □120×4 | | | | | ВСт3кп2-1 ТУ14-1-3023-80 | |
| БТ2 |  | | С 24 | 1.420.3-15.1 | | | Ригели-тяжевые | ВСт3пс6-1 ТУ14-1-3023-80 | |
| СФ1 |  | | Гн □180×4 | 1.420.3-15.1 | | | Стойки фахверка | 09Г2С-2-1 ТУ14-1-3023-80 | |
| а |  | | С 24 | 1.420.3-15.1 | | | Прогоны | ВСт3кп2-1 ТУ14-1-3023-80 | |
| б |  | | Гн С160×60×4 | | | | Балки распределительные | ВСт3пс6-1 ТУ14-1-3023-80 | |
| в |  | 3 | Гн С120×60×5 | | | | Балки покрытия | ВСт3пс6-1 ТУ14-1-3023-80 | |
| | | 4 | L100×63×6 | | | | | | |
| г |  | 3 | Гн С120×60×5 | | | | | | |
| | | 4 | L100×63×6 | | | | | | |

1. Все рамы марки Р24-6-1-6,0-380 по серии 1.420.3-15.1
2. В связевых панелях и в крайних двух пролетах с каждой стороны у торцов короткыши для крепления прогонов к ригелям должны иметь ребра жесткости.

Привязан:

Инв.№

| | | | |
|---|---|---|---|
| Зав.отд. | Зайнутный | | |
| Н.контр. | Чиркова | | 03.1986 |
| Гл.констр. | Коренцвит | | |
| Ст.инж. | Горлова | | |
| Ст.техн. | Глазова | | |

ТП 400-0-27.85 КМ

Унифицированные здания (модули) из легких металлических конструкций

Здания из рамных конструкций типа „КАНСК"

| Стадия | Лист | Листов |
|---|---|---|
| РП | 18 | |

Здание длиной 72м. Схемы расположения рам и других элементов каркаса

Гипроспецлегконструкция

22510-01 33

Копировал Выгриянова

Формат А2

Инв.№подл. | Подпись и дата | Взам.инв.№

Типовой проект 400-0-27.85 Альбом I

## Здание длиной 84 м
### Схема расположения рам и других элементов каркаса

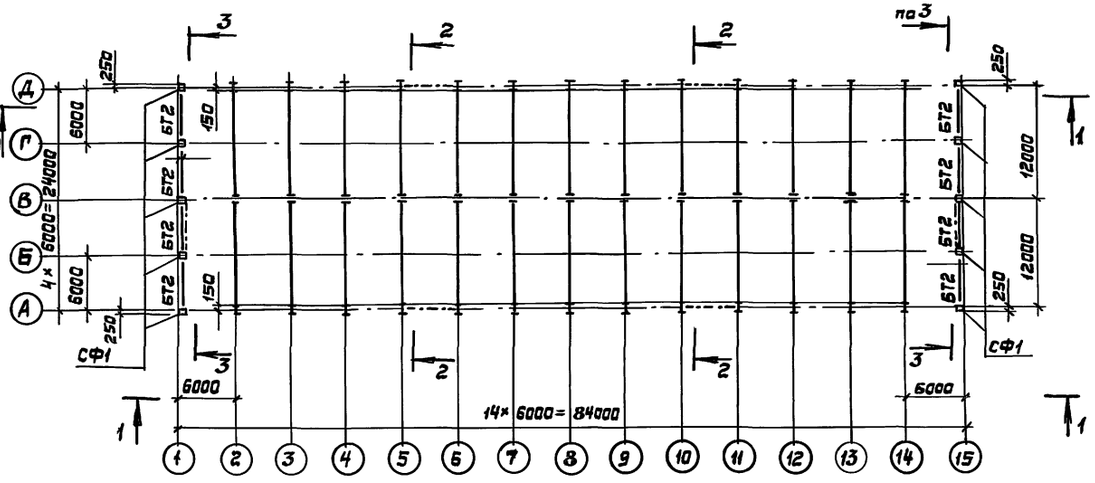


### Схема расположения прогонов

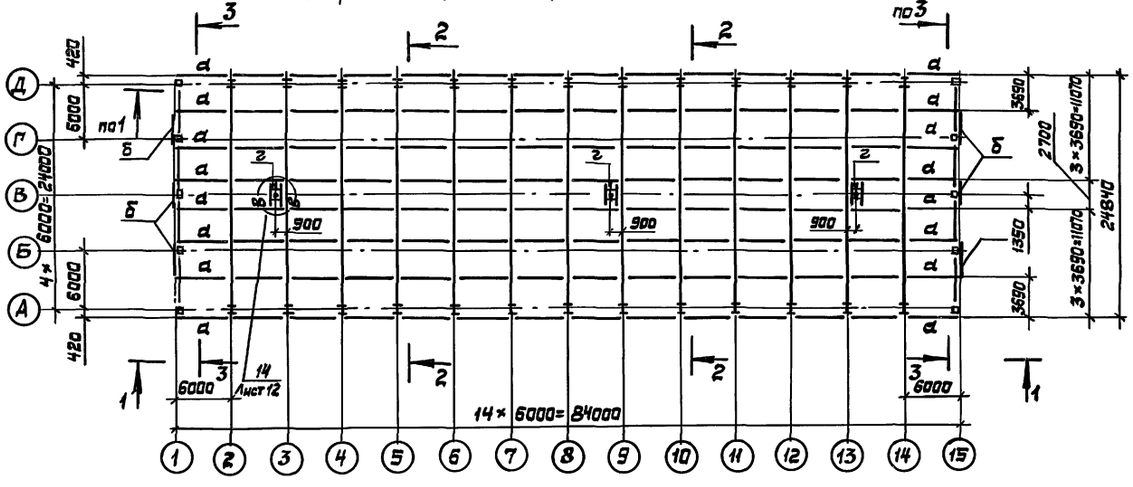


### 1-1

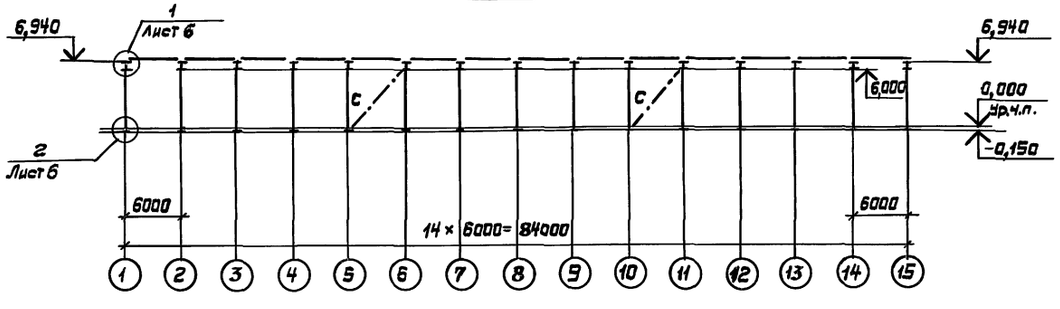


### 2-2 повернуто

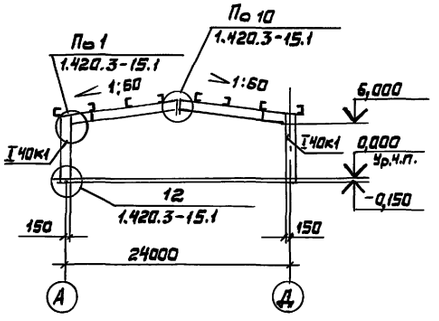


### 3-3 повернуто

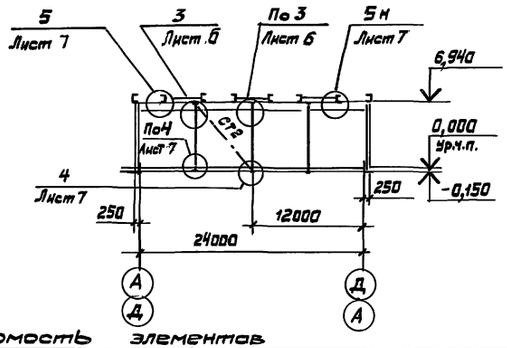


## Ведомость элементов

| Марка | Сечение: Эскиз | Поз. | Состав | Опорные усилия: M кнм (тсм) | N кн (тс) | Q кн (тс) | Группа конструкций | Марка металла | Примечание |
|---|---|---|---|---|---|---|---|---|---|
| Р24-6-1-6,0-380 | 2, 1 | 1 | I 40к1 | 1.420.3-15.1 | | | Колонны | 09Г2С-6-2 ТУ14-1-3023-80 | |
| | | 2 | -280×20, -900×6, -280×20 | 1.420.3-15.1 | | | Ригели | 09Г2С-6-2 ТУ14-1-3023-80 | |
| СФ1 | □ | | Гн □180×4 | 1.420.3-15.1 | | | Стойки фахверка | 09Г2С-2-1 ТУ14-1-3023-80 | |
| С | □ | | Гн □180×5 | 1.420.3-15.1 | | | Связи вертикальные | ВСт3кп2-1 ТУ14-1-3023-80 | |
| СТ2 | □ | | Гн □120×4 | 1.420.3-15.1 | | | | ВСт3кп2-1 ТУ14-1-3023-80 | |
| БТ2 | [ | | С 24 | 1.420.3-15.1 | | | Ригели торцевые | ВСт3пс6-1 ТУ14-1-3023-80 | |
| а | [ | | С 24 | 1.420.3-15.1 | | | Прогоны | ВСт3кп2-1 ТУ14-1-3023-80 | |
| б | [ | | Гн С160×60×4 | | | | Балки распределительные | ВСт3пс6-1 ТУ14-1-3023-80 | |
| в | 4, 3 | 3 | Гн С120×60×5 | | | | Балки покрытия | ВСт3пс6-1 ТУ14-1-3023-80 | |
| | | 4 | L100×63×6 | | | | | | |
| г | 4, 3 | 3 | Гн С120×60×5 | | | | | | |
| | | 4 | L100×63×6 | | | | | | |

1. Все рамы марки Р24-6-1-6,0-380 по серии 1.420.3-15,1.
2. В связевых панелях и в крайних двух пролетах с каждой стороны у торцов коротыши для крепления прогонов к ригелям должны иметь ребра жесткости.

| | | | | | | | |
|---|---|---|---|---|---|---|---|
| Привязан: | Зав. отд. | Закутный | | ТП 400-0-27.85 | | | КМ |
| | Н. контр. | Чиркова | 03.10.86 | Унифицированные здания (модули) из легких металлических конструкций. | | | |
| | Гл. констр. | Коренцвит | | Здания из рамных конструкций типа „Канск" | Стадия | Лист | Листов |
| | Ст. инж. | Горлова | | | РП | 19 | |
| Инв. № | Ст. техн. | Глазова | | Здание длиной 84 м. Схема расположения рам и других элементов каркаса и прогонов | Гипроспецлегконструкция | | |

22510-01 34 Копировал Выгриянова Формат А2

Инв. № подл. | Подпись и дата | Взам. инв. №

Типовой проект 400-0-27.85 Альбом I

## Здание длиной 96м
### Схема расположения рам и других элементов каркаса

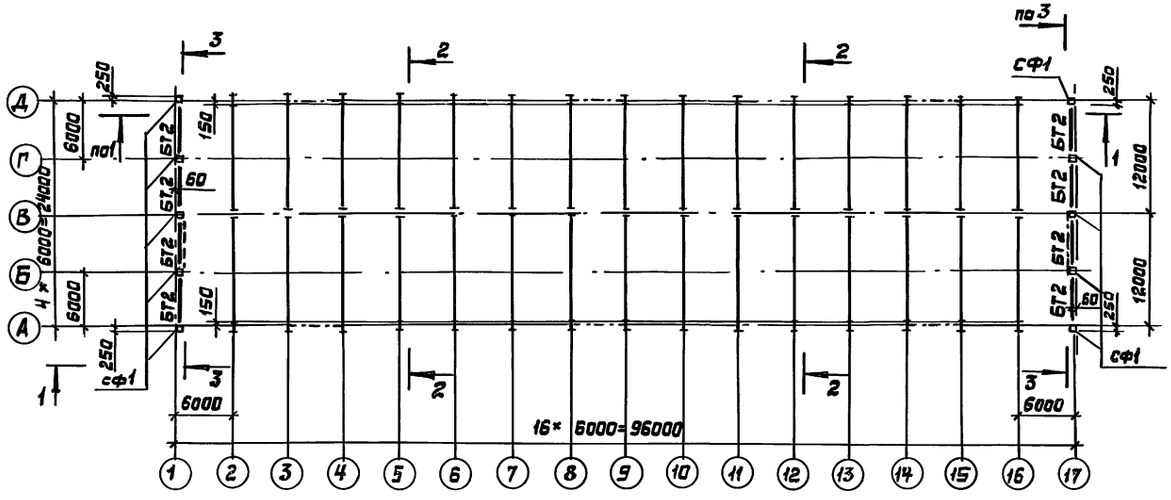


### Схема расположения прогонов

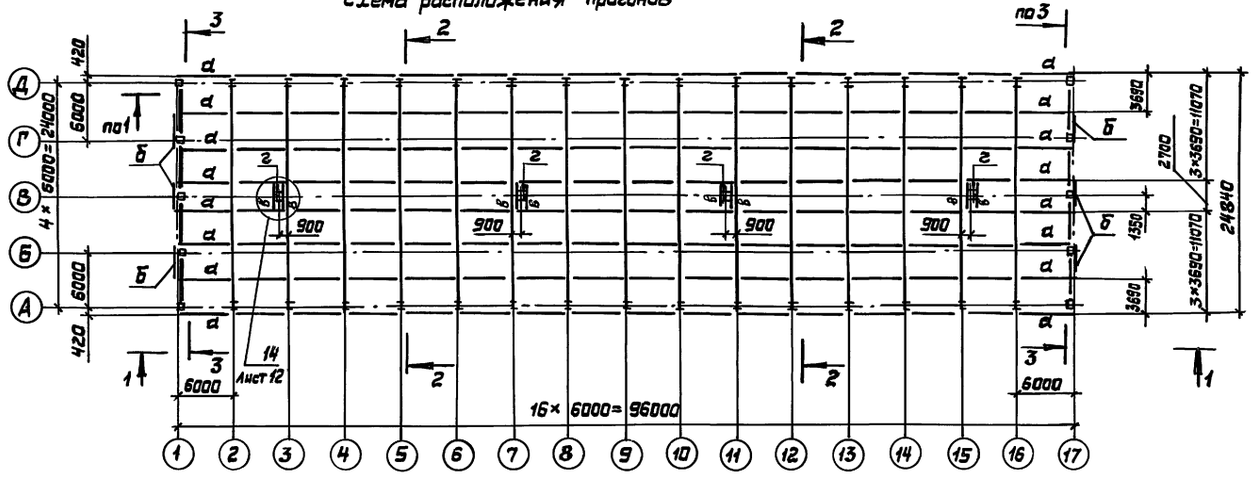


### 1-1

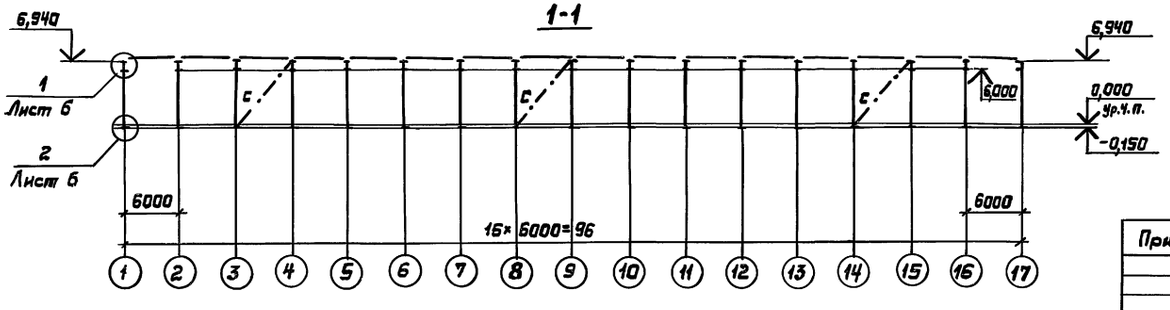


### 2-2 повернуто

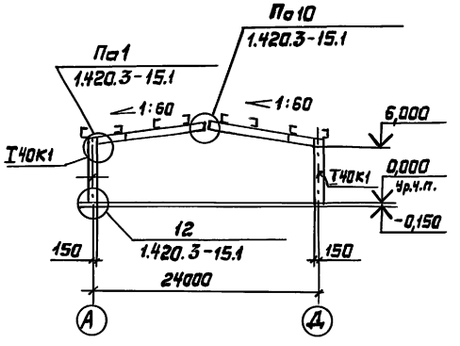


### 3-3 повернуто

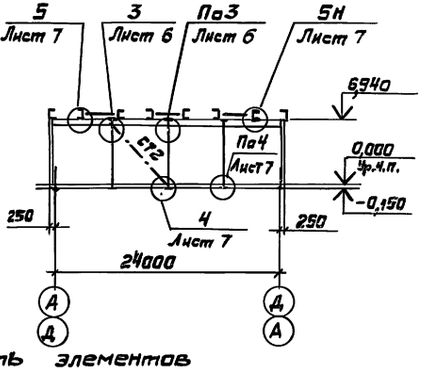


## Ведомость элементов

| Марка | Сечение: Эскиз | Поз. | Состав | Опорные усилия: M, кнм (тсм) | N, кн (тс) | Q, кн (тс) | Группа конструкций | Марка металла | Примечание |
|---|---|---|---|---|---|---|---|---|---|
| Р24-6-1-6,0-380 | | 1 | I 40К1 | 1.420.3-15.1 | | | Колонны | 09Г2С-6-2 ТУ14-1-3023-80 | |
| | | 2 | -280×20, -900×6, -280×20 | 1.420.3-15.1 | | | Ригели | 09Г2С-6-2 ТУ14-1-3023-80 | По марке Б8 |
| СФ1 | □ | | ГН□180×4 | 1.420.3-15.1 | | | Стойки фахверка | 09Г2С-2-1 ТУ14-1-3023-80 | |
| б | [ | | ГН[160×60×4 | | | | Балки распределительные | ВСт3пс6-1 ТУ14-1-3023-80 | |
| БТ2 | [ | | [24 | 1.420.3-15.1 | | | ригели-торцевые | ВСт3пс6-1 ТУ14-1-3023-80 | |
| с | □ | | ГН□180×5 | 1.420.3-15.1 | | | Связи вертикальные | ВСт3кп2-1 ТУ14-1-3023-80 | |
| СТ2 | □ | | ГН□120×4 | По гибкости λ = 200 | | | | ВСт3кп2-1 ТУ14-1-3023-80 | |
| а | [ | | [24 | 1.420.3-15.1 | | | Прогоны | ВСт3кп2-1 ТУ14-1-3023-80 | |
| в | | 3 | ГН[120×60×5 | | | | Балки покрытия | ВСт3пс6-1 ТУ14-1-3023-80 | |
| | | 4 | L100×63×6 | | | | | | |
| | | 3 | ГН[120×60×5 | | | | | | |
| | | 4 | L100×63×6 | | | | | | |

1. Все рамы марки Р24-6-1-6.0-380 по серии 1.420.3-15.1
2. В связевых панелях и в крайних двух пролетах с каждой стороны у торцов коротыши для крепления прогонов к ригелям должны иметь ребра жесткости.

| | | | |
|---|---|---|---|
| Зав.отд. | Закутный | | |
| Н.контр. | Чиркова | | 03.10.86 |
| Гл.конст. | Коренцвит | | |
| Ст.инж. | Горлова | | |
| Ст.техн. | Глазова | | |

Привязан

Инв.№

ТП400-0-27.85 КМ

Унифицированные здания (модули) из легких металлических конструкций

Здания из рамных конструкций типа „Канск"

| Стадия | Лист | Листов |
|---|---|---|
| РП | 20 | |

Здание длиной 96м
Схема расположения рам и других элементов каркаса и прогонов

Гипроспецлегконструкция

22510-01 35

Копировал Выгриянова

Формат А2

Инв.№ подл. | Подпись и дата | Взам. инв.№

Типовой проект 400-0-27.85 Альбом I

Здание длиной 108м

Схема расположения рам и других элементов каркаса

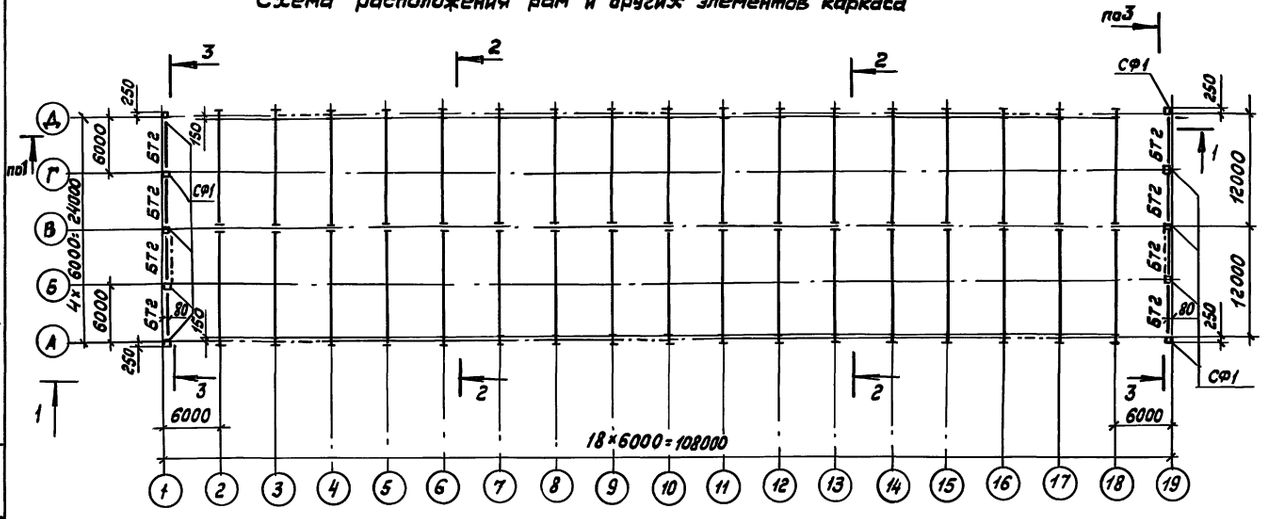


2 - 2 повернуто

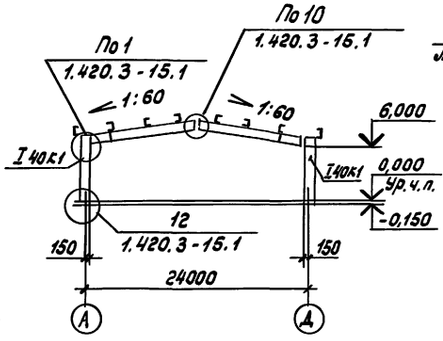


3 - 3 повернуто

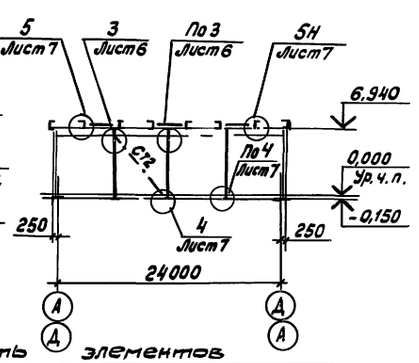


Схема расположения прогонов

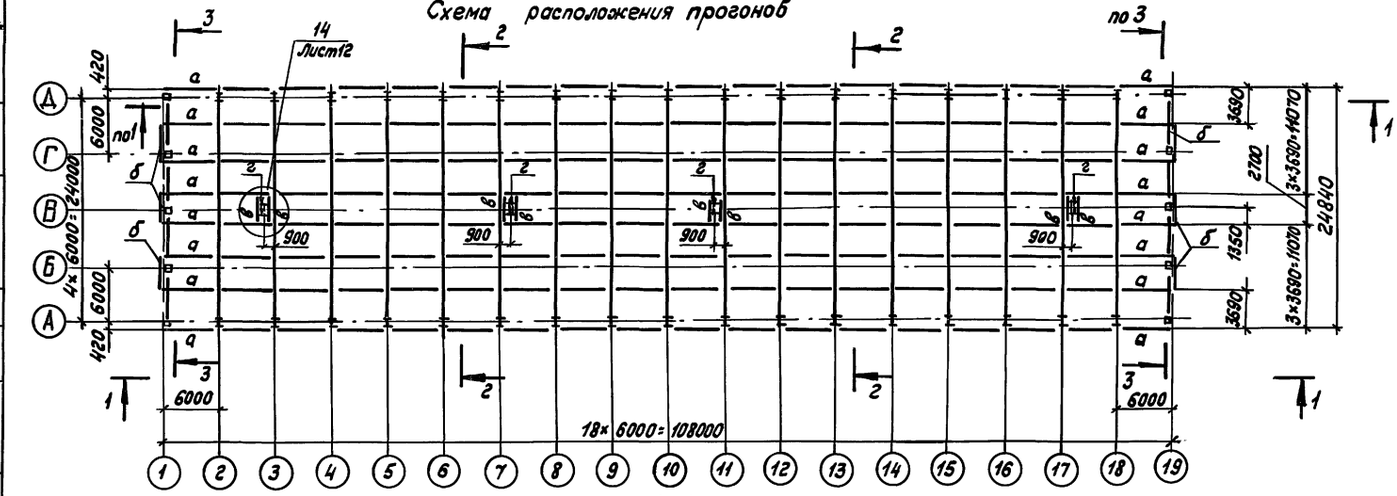


1 - 1

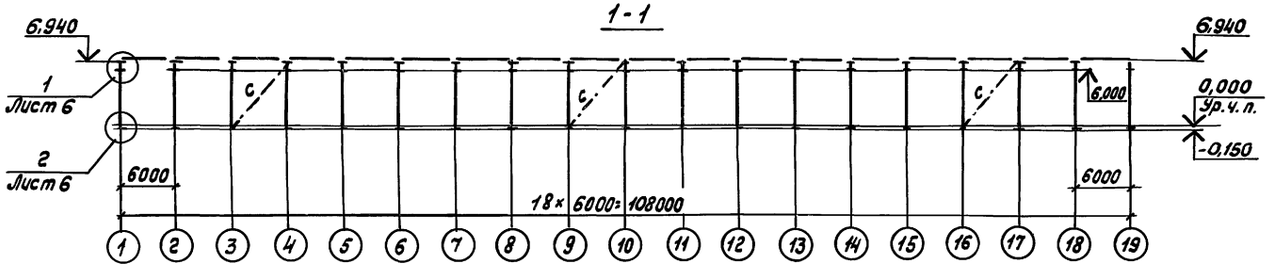


Ведомость элементов

| Марка | Сечение: Эскиз | Поз. | Состав | Опорные усилия: M, кНм (тсм) | N, кН (тс) | Q, кН (тс) | Группа конструкции | Марка металла | Примечание |
|---|---|---|---|---|---|---|---|---|---|
| Р24-6-1-6,0-380 | 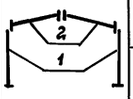 | 1 | I 40К1 | 1.420.3-15.1 | | | Колонны | 09Г2С-6-2 ТУ14-1-3023-80 | |
| | | 2 | -280×20, -900×6, -280×20 | 1.420.3-15.1 | | | Ригели | 09Г2С-6-2 ТУ14-1-3023-80 | По марке 58 |
| С | □ | | ГН□180×5 | 1.420.3-15.1 | | | Связи вертикальные | ВСт3кп2-1 ТУ14-1-3023-80 | |
| СТ2 | □ | | ГН□120×4 | по гибкости λ=200 | | | | ВСт3кп2-1 ТУ14-1-3023-80 | |
| БТ2 | [ | | С24 | 1.420.3-15,1 | | | Ригели торцевые | ВСт3пс6-1 ТУ14-1-3023-80 | |
| СФ1 | □ | | ГН□180×4 | 1.420.3-15.1 | | | Стойки фахверка | 09Г2С-2-1 ТУ14-1-3023-80 | |
| д | [ | | С24 | 1,420.3-15.1 | | | Прогоны | ВСт3кп2-1 ТУ14-1-3023-80 | |
| б | [ | | ГнГ.160×60×4 | | | | Балки распределительные | ВСт3пс6-1 ТУ14-1-3023-80 | |
| в | 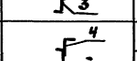 | 3 | ГнГ.120×60×5 | | | | Балки покрытия | ВСт3пс6-1 ТУ14-1-3023-80 | |
| | | 4 | L100×63×6 | | | | | | |
| г | 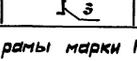 | 3 | ГнГ.120×60×5 | | | | | | |
| | | 4 | L100×63×6 | | | | | | |

1. Все рамы марки Р24-6-1-6,0-380 по серии 1.420.3-15.1
2. В связевых панелях и в двух крайних пролетах с каждой стороны у торцов коротыши для крепления прогонов к ригелям должны иметь ребра жесткости

| | | | | | | |
|---|---|---|---|---|---|---|
| | | | | ТП 400-0-27.85 | | КМ |
| | | | | Унифицированные здания (модули) из легких металлических конструкций | | |
| Привязан | | | | Здания из рамных конструкции типа „КАнск | Стадия | Лист | Листов |
| | | | | | РП | 21 | |
| Зав.отд. | Закутный | | | | | | |
| Н.контр. | Чиркова | | 03.86 | | | | |
| Гл.констр. | Каренцынт | | | Здание длиной 108м Схемы расположения рам и других элементов каркаса, прогонов | Гипростальконструкция | | |
| Ст.инж. | Горлова | | | | | | |
| Ст.техн. | Глазова | | | | | | |
| Инв.№ | | | | | | | |

22510-01 36

Копировал Выгрянова Формат А2

Инв.№ подл. | Подпись и дата | Взам.инв.№

## Здание длиной 72 м. Схема расположения профилированного настила и других элементов покрытия

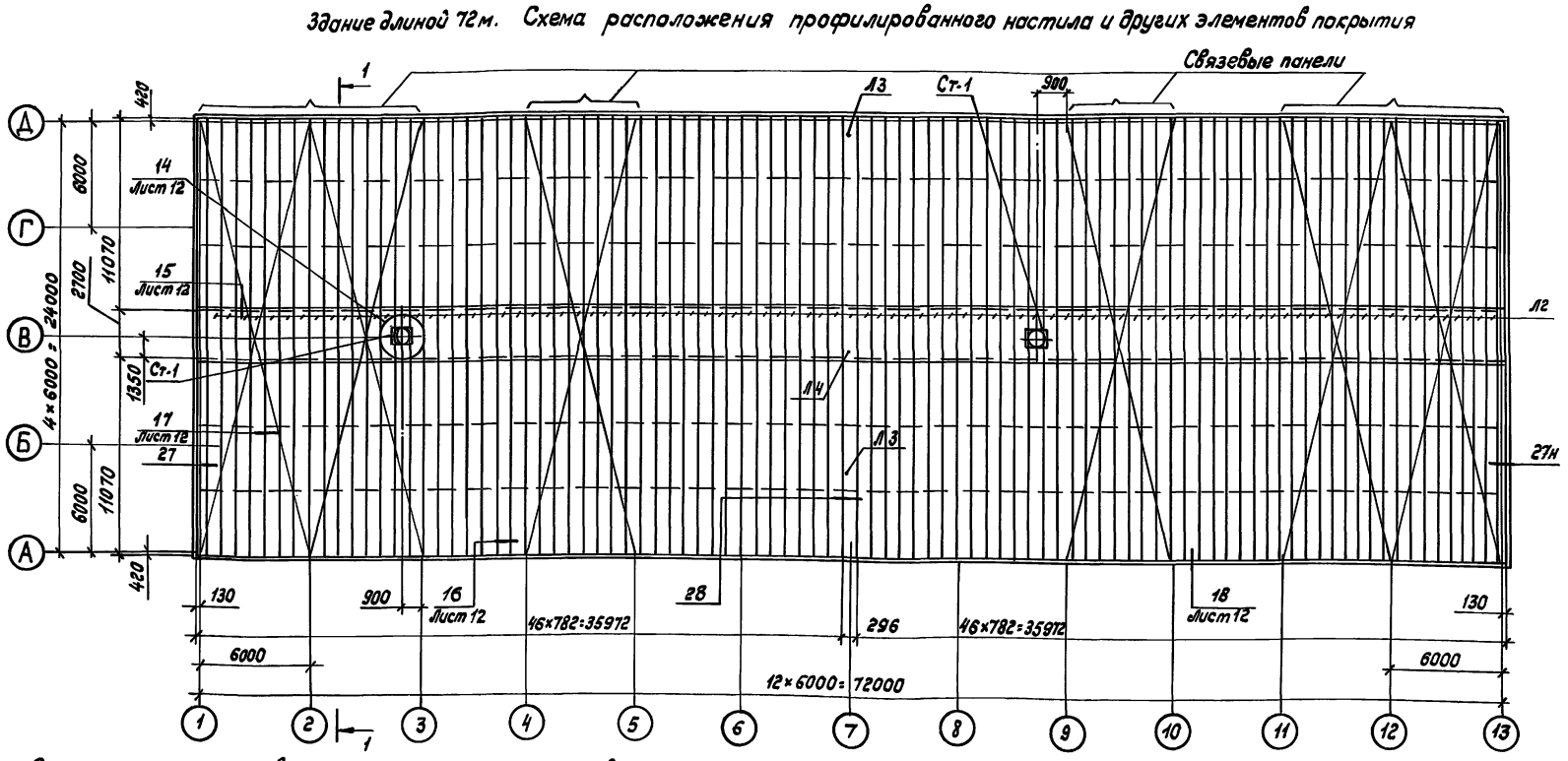


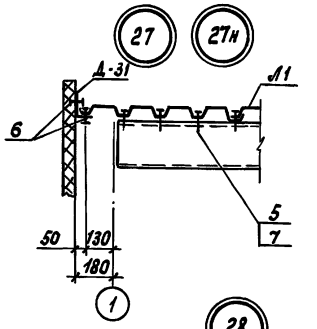


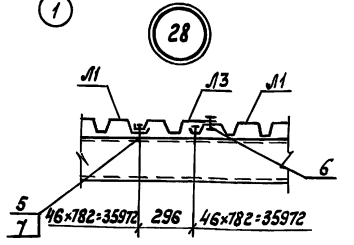


## Спецификация элементов к схеме расположения профилированного настила и других элементов покрытия

| Марка, поз. | Обозначение | Наименование | Кол. | Масса ед., кг | Примечание |
|---|---|---|---|---|---|
| Л1 | ГОСТ 24045-80 | Профиль Н60-782-0,8 L = 11070 мм | 186 | 92,4 | |
| Л2 | ГОСТ 24045-80 | Профиль Н60-782-0,8 L = 7280 мм | 93 | 22,7 | |
| Л3 | ГОСТ 24045-80 | Профиль Н60-360-0,8 L = 11070 мм | 2 | 42,5 | Из профиля Н60-782-0,8 |
| Л4 | ГОСТ 24045-80 | Профиль Н60-360-0,8 L = 7280 мм | 1 | 10,5 | Из профиля Н60-782-0,8 |
| Д-31 | 372-84 | Нащельник | 19 | 1,18 | |
| Ст-1 | 400-0-20.83 | Стакан | 2 | 122,5 | |
| 1 | ГОСТ 7798-70 | Болт М16-6g×40.46.019 | 16 | 0,097 | |
| 2 | ГОСТ 9515-70 | Гайка М16-6Н.5.019 | 16 | 0,033 | |
| 3 | ГОСТ 6402-70 | Шайба 16.65Г.019 | 16 | 0,008 | |
| 4 | ГОСТ 11371-78 | Шайба 16.01.08.019 | 16 | 0,0113 | |
| 5 | ТУ 36-2142-78 | Винт самонарезающий 6,6×25 | 2220 | 0,0081 | |
| 6 | ТУ 36-2088-85 | Заклепка комбинированная ЗК-12-4,5 | 6600 | 0,0028 | |
| 7 | ТУ 36-2130-78 | Шайба уплотнительная ШУ-6 | 2220 | 0,00025 | |

### 1-1 повернуто

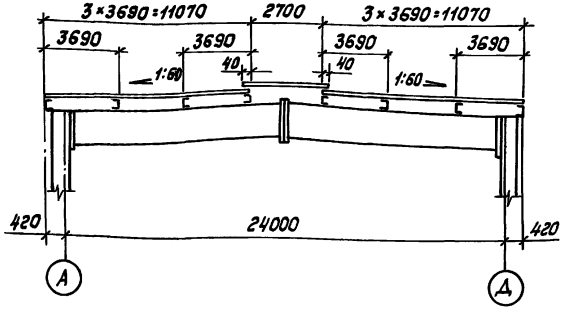


1. Работать совместно с листом 18.
2. В связевых панелях и у торцов листов профилированный настил крепить к прогонам самонарезающими винтами в каждой волне, на остальных участках - через волну. Между собой листы профилированного настила скрепляются комбинированными заклепками, в связевых панелях с шагом 300 мм, на остальных участках - 500 мм.
3. При установке стаканов крышных вентиляторов отверстия в профилированном настиле вырезать по месту.
4. Незамаркированные стальные профили марки Л1.
5. Нащельник Д-31 крепить комбинированными заклепками с шагом 300 мм.

| | | | | | |
|---|---|---|---|---|---|
| | | | | ТП400-0-27.85 | КМ |
| | | | | Унифицированные здания (модули) из легких металлических конструкций | |
| Привязан | | | | Здание из рамных конструкций типа „Канск" | Стадия: РП; Лист: 22; Листов: |
| | | Зав. отд. | Закутный | | |
| | | Н. контр. | Чиркова | 13.02.86 | |
| | | Гл. констр. | Коренцвит | | |
| | | Ст. инж. | Горлова | | |
| Инв. № | | Инженер | Митюнина | Здание длиной 72 м. Схема расположения профилированного настила и других элементов покрытия | Гипроспецлегконструкция |



Инв. № подл. | Подпись и дата | Взам. инв. №

## Здание длиной 84м. Схема расположения профилированного настила и других элементов покрытия

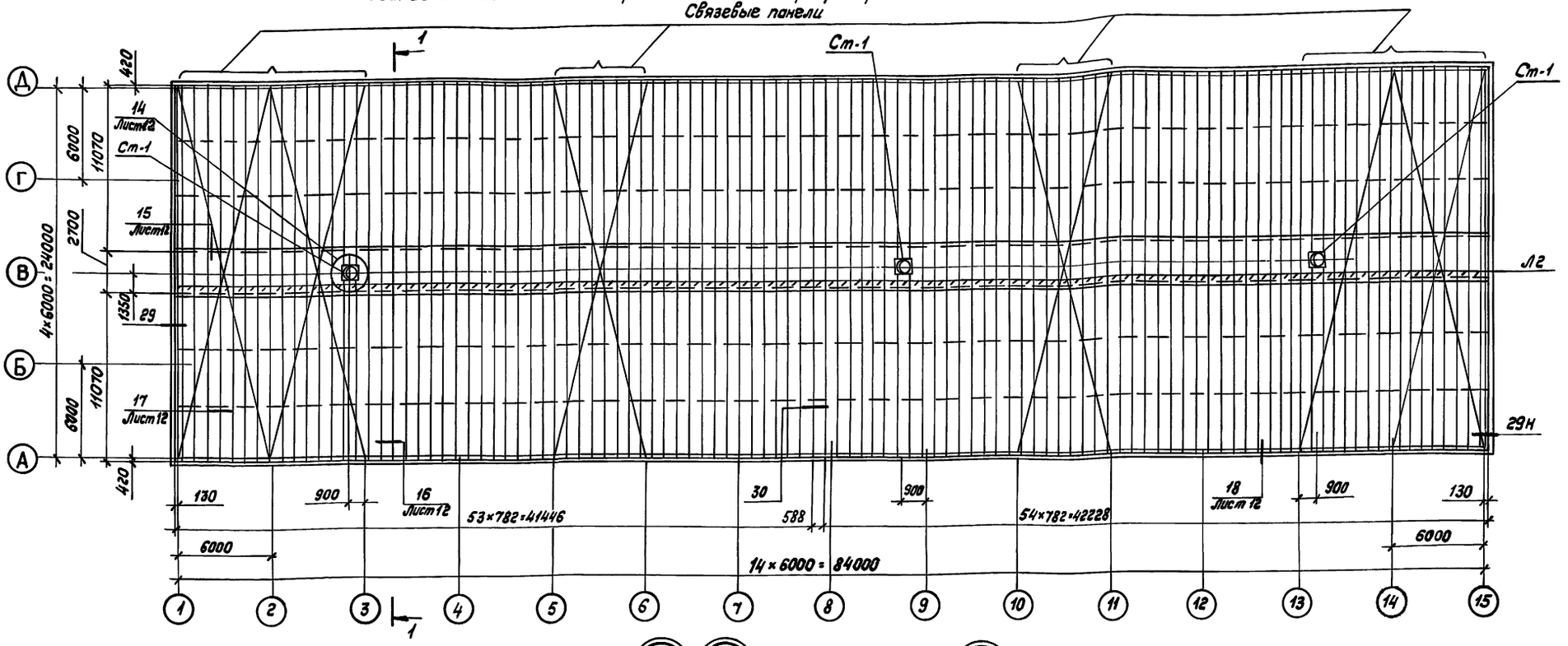


### Спецификация элементов к схеме расположения профилированного настила и других элементов покрытия

| Марка, поз. | Обозначение | Наименование | Кол. | Масса ед., кг | Примечание |
|---|---|---|---|---|---|
| Л1 | ГОСТ 24045-80 | Профиль Н60-782-0,8 L = 11070 мм | 216 | 92,4 | |
| Л2 | ГОСТ 24045-80 | Профиль Н60-782-0,8 L = 2780 мм | 108 | 22,7 | |
| Д-31 | 372-84 | Нащельник | 19 | 1,18 | |
| Ст-1 | 400-0-20.83 | Стакан | 3 | 122,5 | |
| 1 | ГОСТ 7798-70 | Болт М16-6g×40.46.019 | 24 | 0,097 | |
| 2 | ГОСТ 5915-70 | Гайка М16-6Н.5.019 | 24 | 0,033 | |
| 3 | ГОСТ 6402-70 | Шайба 16.65Г.019 | 24 | 0,008 | |
| 4 | ГОСТ 11371-78 | Шайба 16.01.08.019 | 24 | 0,0113 | |
| 5 | ТУ 36-2142-78 | Винт самонарезающий 6,6×25 | 2470 | 0,0081 | |
| 6 | ТУ 36-2088-85 | Заклепка комбинированная Зк-12-4,5 | 1300 | 0,0028 | |
| 7 | ТУ 36-2130-78 | Шайба уплотнительная ШУ-6 | 2470 | 0,00085 | |

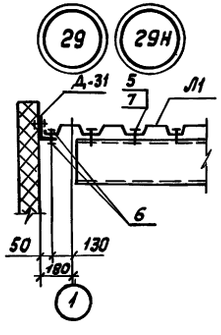


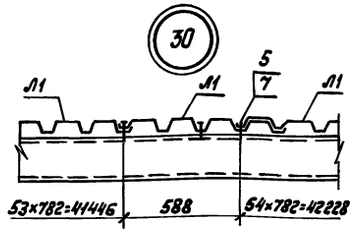


1-1 повернуто

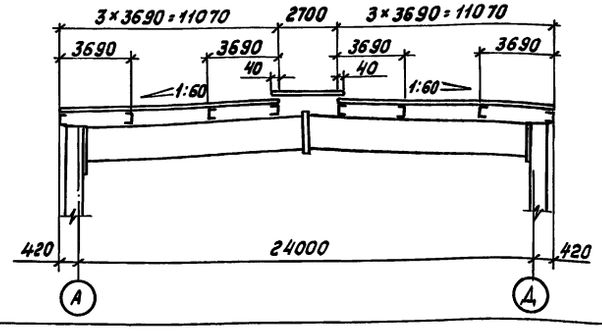


1. Работать совместно с листом 19.
2. В связевых панелях и у торцов листов профилированный настил крепить к прогонам самонарезающими винтами в каждой волне, на остальных участках - через волну. Между собой листы профилированного настила скрепляются комбинированными заклепками, в связевых панелях с шагом 300мм, на остальных укастках - 600мм.
3. При установке стаканов крышных вентиляторов отверстия в профилированном настиле вырезать по месту.
4. Незамаркированные стальные профили марки Л1.
5. Нащельник Д-31 крепить комбинированными заклепками с шагом 300мм.

Привязан

Инв.№

| | | | | | |
|---|---|---|---|---|---|
| | | | ТП 400-0-27.85 | | КМ |
| | | | Унифицированные здания (модули) из легких металлических конструкций | | |
| Зав.отд | Зискутный | | Здание из рамных конструкций типа „Канск" | Стадия | Лист | Листов |
| Н.контр | Чиркова | 03.1086 | | РП | 23 | |
| Гл.констр | Коренцвит | | Здание длиной 84м. Схема расположения профилированного настила и других элементов покрытия | Гипростальконструкция | | |
| Ст.инж. | Горлова | | | | | |
| Инженер | Митюнина | | | | | |

22510-01 38 Копировал Тарасова Формат А2

Инв.№подл. | Подпись и дата | Взам.инв.№

Здание длиной 96 м. Схема расположения профилированного настила и других элементов покрытия

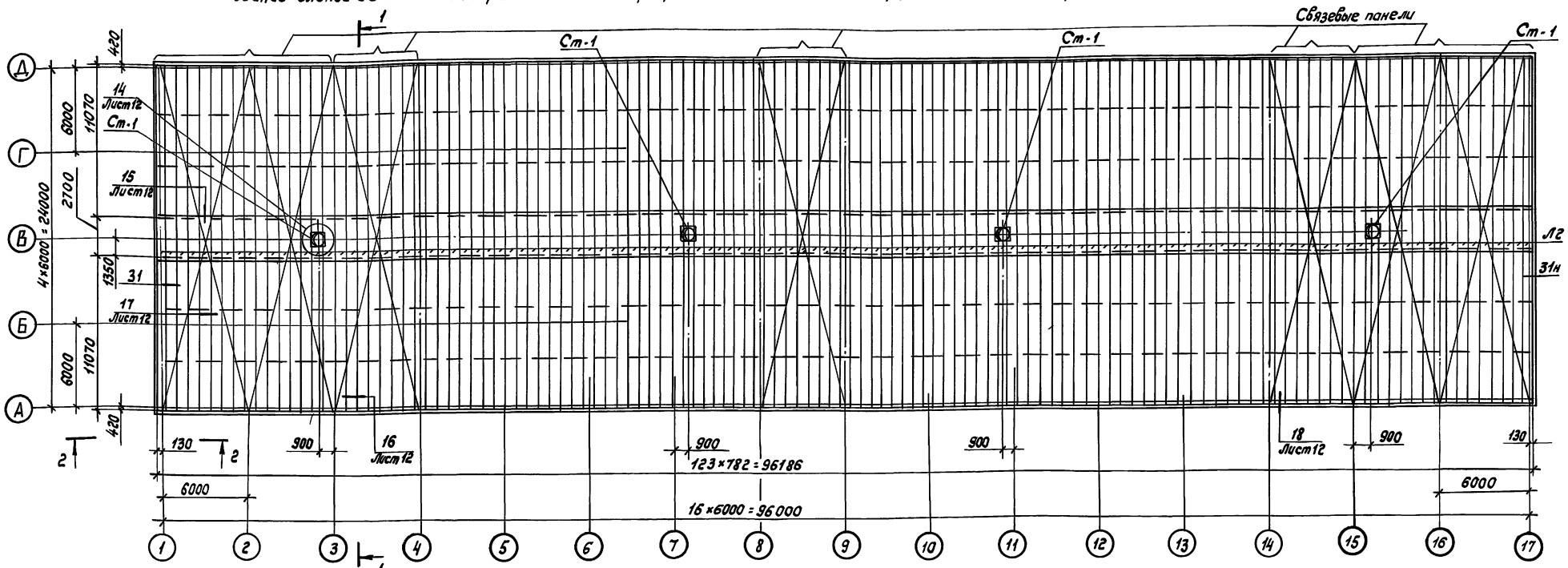


Спецификация элементов к схеме расположения профилированного настила и других элементов покрытия

| Марка, поз. | Обозначение | Наименование | Кол. | Масса ед., кг | Примечание |
|---|---|---|---|---|---|
| Л1 | ГОСТ 24045-80 | Профиль Н60-782-0,8 L=11070 мм | 246 | 92,4 | |
| Л2 | ГОСТ 24045-80 | Профиль Н60-782-0,8 L=2780 мм | 123 | 22,7 | |
| Д-31 | 372-84 | Нащельник | 19 | 1,18 | |
| Ст1 | 400-0-20.83 | Стакан | 4 | 122,5 | |
| 1 | ГОСТ 7798-70 | Болт М16-5g×40.46.019 | 32 | 0,097 | |
| 2 | ГОСТ 5915-70 | Гайка М16-6Н.5.019 | 32 | 0,033 | |
| 3 | ГОСТ 6402-70 | Шайба 16.65Г.019 | 32 | 0,008 | |
| 4 | ГОСТ 11371-78 | Шайба 16.01.08.019 | 32 | 0,0113 | |
| 5 | ТУ36-2142-78 | Винт самонарезающий В6×25 | 3940 | 0,0081 | |
| 6 | ТУ36-2088-85 | Заклепка комбинированная ЗК-12-4,5 | 8400 | 0,0028 | |
| 7 | ТУ36-2130-78 | Шайба уплотнительная ШУ-6 | 3940 | 0,00025 | |

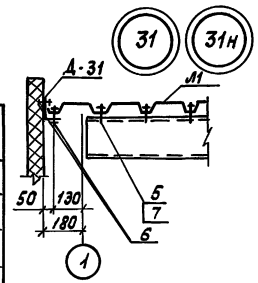


2-2

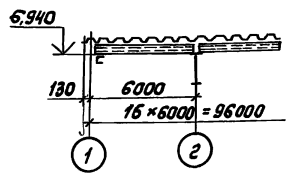


1-1 повернуто

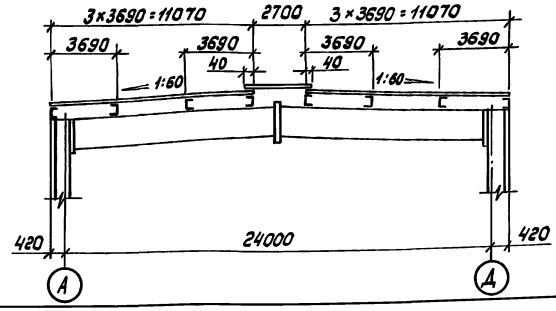


1. Работать совместно с листом 20.
2. В связевых панелях и у торцов листов профилированный настил крепить к прогонам самонарезающими винтами в каждой волне, на остальных участках - через волну. Между собой листы профилированного настила скрепляются комбинированными заклепками, в связевых панелях с шагом 300 мм, на остальных участках - 500 мм.
3. При установке стаканов крышных вентиляторов отверстия в профилированном настиле вырезать по месту.
4. Незамаркированные стальные профили марки Л1.
5. Нащельник Д-31 крепить комбинированными заклепками с шагом 300 мм.

Привязан

Инв. №

| | | | | | |
|---|---|---|---|---|---|
| ТП400-0-27.85 | | | | КМ | |
| Унифицированные здания (модули) из легких металлических конструкций | | | | | |
| Зав. отд. Закутный | Здание из рамных конструкций типа „Канск" | | Стадия | Лист | Листов |
| Н. контр. Чуркова | | | РП | 24 | |
| Гл. констр. Коренблит | Здание длиной 96 м. Схема расположения профилированного настила и других элементов покрытия | | Строспецлегконструкция | | |
| Ст. инж. Горлова | | | | | |
| Инженер Митюнина | | | | | |



Инв. № подл. | Подпись и дата | Взам. инв. №

## Здание длиной 108 м.
## Схема расположения профилированного настила и других элементов покрытия

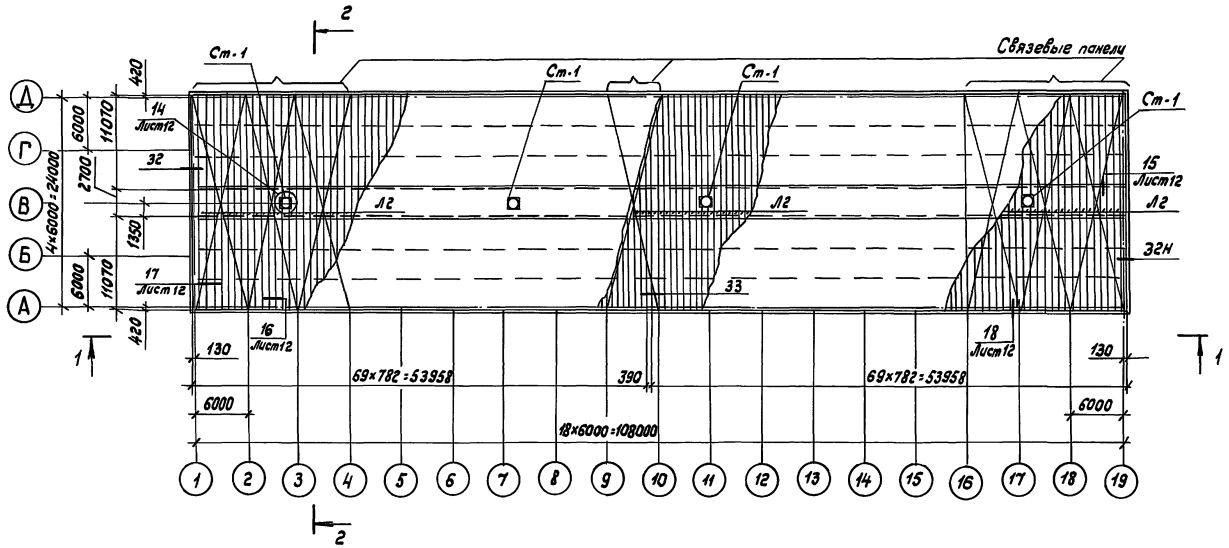


### 1-1

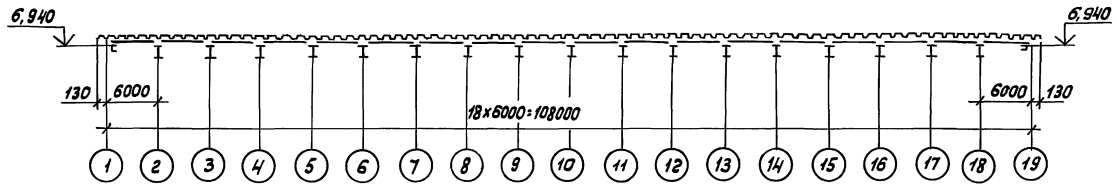


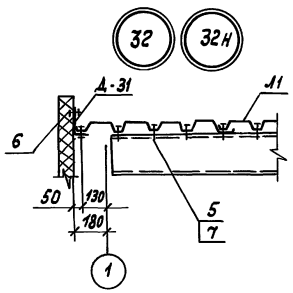


### 2 - 2 повернуто

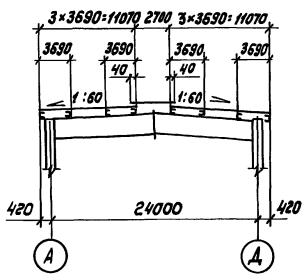


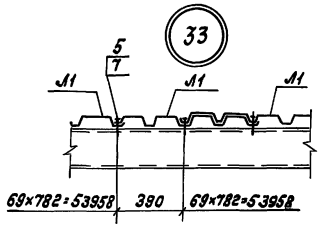


### Спецификация элементов к схеме расположения профилированного настила и других элементов покрытия

| Марка, поз. | Обозначение | Наименование | Кол. | Масса ед., кг | Примечание |
|---|---|---|---|---|---|
| Л1 | ГОСТ 24045-80 | Профиль Н60-782-0,8 L = 11070 | 278 | 92,4 | |
| Л2 | ГОСТ 24045-80 | Профиль Н60-782-0,8 L = 2780 | 139 | 22,7 | |
| Д-31 | 372-84 | Нащельник | 19 | 1,18 | |
| Ст-1 | 400-0-20.83 | Стакан | 4 | 122,5 | |
| 1 | ГОСТ 7798-70 | Болт М16-8g×40.46.019 | 32 | 0,097 | |
| 2 | ГОСТ 5915-70 | Гайка М16-6Н.5.019 | 32 | 0,033 | |
| 3 | ГОСТ 6402-70 | Шайба 16.65Г.019 | 32 | 0,008 | |
| 4 | ГОСТ 11371-78 | Шайба 16.01.08.019 | 32 | 0,0113 | |
| 5 | ТУ 36-2142-78 | Винт самонарезающий В6×25 | 4430 | 0,0081 | |
| 6 | ТУ 36-2088-85 | Заклепка комбинированная ЗК-12-4,5 | 9150 | 0,0028 | |
| 7 | ТУ 36-2130-78 | Шайба уплотнительная ШУ-6 | 4430 | 0,00025 | |

1. Работать совместно с листом 21.
2. В связевых панелях и у торцов листов профилированный настил крепить к прогонам самонарезающими винтами в каждой волне, на остальных участках - через волну; между собой листы профилированного настила скрепляются комбинированными заклепками, в связевых панелях с шагом 300 мм, на остальных участках - 500 мм.
3. При установке стаканов крышных вентиляторов отверстия в профилированном настиле вырезать по месту.
4. Незамаркированные стальные профили марки Л1.
5. Нащельник Д-31 крепить комбинированными заклепками с шагом 300 мм.

| | | | | | |
|---|---|---|---|---|---|
| Привязан | | | ТП 400-0-27.85 | | КМ |
| | | | Унифицированные здания (модули) из легких металлических конструкций. | | |
| Зав.отд. | Закутный | | Здание из рамных конструкций типа „Канск" | Стадия: РП | Лист: 25 | Листов: |
| Н.контр. | Чиркова | 03.08г. | | | |
| Гл.констр. | Коренцвит | | Здание длиной 108 м. Схема расположения профилированного настила и других элементов покрытия | Гипроспецлегконструкция | |
| Ст.инж. | Горлова | | | | |
| Инженер | Литанина | | | | |
| Инв. № | | | | | |

225 10-01 40 Копировал Тарасова Формат А2

Инв. № подл. | Подпись и дата | Взам. инв. №

## Ведомость чертежей основного комплекта КЖ

| Лист | Наименование | Примечание |
|---|---|---|
| 1 | Общие данные | |
| 2 | Здание длиной 36м. Фундаменты. План котлованов. План фундаментов. Разрезы 1-1 ÷ 8-8. | |
| 3 | Здание длиной 48м. Фундаменты. План котлованов. План фундаментов. | |
| 4 | Здание длиной 60м. Фундаменты. План котлованов. План фундаментов | |
| 5 | Здания длиной 36,48 и 60м. Фундаменты. Спецификация монолитных ж/б. изделий | |
| 6 | Здания длиной 36,48 и 60м. Фундаменты. Элементы плана N1, N2, N3. Приямок. | |
| 7 | Здания длиной 36,48 и 60м. Фундаменты. ФМ1÷ ФМ4, ЛФМ1. | |
| 8 | Здания длиной 72, 84, 96, 108 и 120 м Фундаменты. Схемы. | |
| 9 | Здания длиной 72,84,96, 108 и 120 м. Фундаменты. Спецификация монолитных ж/б. изделий | |
| 10 | Здание длиной 48м. Сейсмика 7 баллов. Фундаменты. План котлованов. План фундаментов. | |
| 11 | Здание длиной 60м. Сейсмика 7 баллов. Фундаменты План котлованов. План фундаментов. | |
| 12 | Здания длиной 48 и 60м. Сейсмика 7 баллов. Фундаменты. Спецификация монолитных ж/б изделий. | |
| 13 | Здания длиной 72,96, 108 и 120м. Сейсмика 7 баллов Фундаменты. Схемы. | |
| 14 | Здания длиной 72,96, 108 и 120м. Сейсмика 7 баллов. Фундаменты. Спецификация монолитных ж/б изделий | |

## Ведомость основных комплектов рабочих чертежей.

| Обозначение | Наименование | Примеч. |
|---|---|---|
| АР "Гипроспецлегконструкция" г. Москва | Архитектурные решения | |
| КМ "Гипроспецлегконструкция" г. Москва | Конструкции металлические | |
| КЖ "ФУНДАМЕНТПРОЕКТ" г. Москва | Конструкции железобетонные | |
| ОВ "Проектпромвентиляция" г. Москва | Отопление и вентиляция | |
| ВК "Проектпромвентиляция" г. Москва | Внутренние водопровод и канализация | |
| ЭМ "Электропроект" г. Москва | Автоматизация электроосвещение | |

Типовой проект разработан в соответствии с действующими нормами и правилами и предусматривает мероприятия, обеспечивающие взрывопожарную и пожарную безопасность при эксплуатации здания.

Главный инженер проекта (А.Цветков)

## Схемы нагрузок

а) на стойку рамы

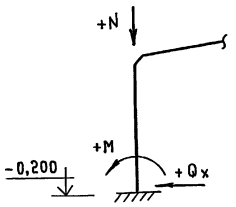


б) на стойку фахверка

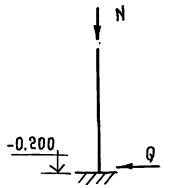


## Таблица расчетных нагрузок на фундаменты стоек фахверка

| Стойка | Усилия | Вид нагрузки | | |
|---|---|---|---|---|
| | | Ветровая III р-н | | Постоянная |
| | | Вдоль здания | Поперек здания | |
| Рядовая | N кН | — | — | +120 |
| | Qy кН | ±15 | — | — |
| Связевая | N кН | — | ±24 | +120 |
| | Qx кН | ±15 | ±15 | |

## Таблица расчетных нагрузок на фундаменты рам.

| Усилия | Вид нагрузки | | | | Дополнительные для связевой колонны при ветре вдоль здания |
|---|---|---|---|---|---|
| | Постоянная | Технологическая | Ветровая III район | | |
| N кН | +245 | +122 | — | — | ±67 |
| M кНм | +114 | +149 | ±96 | | — |
| Qx кН | +43 | +57 | ±33 | | Qy = ±49 |

## Ведомость спецификаций

| Лист | Наименование | Примечание |
|---|---|---|
| 5 | Спецификация монолитных железобетонных изделий | |
| 9 | Спецификация монолитных железобетонных изделий | |
| 12 | Спецификация монолитных железобетонных изделий | |
| 14 | Спецификация монолитных железобетонных изделий | |

1. Рабочий проект фундаментов выполнен на основании задания, выданного институтом „ГИПРОСПЕЦЛЕГКОНСТРУКЦИЯ."
2. Фундаменты могут быть применены на площадках с непучинистыми, непросадочными грунтами с условными характеристиками: $\varphi = 28°$, $c^н = 0.002$ МПа, $E = 15.0$ МПа; $\gamma = 18$ кн/м$^3$ по СН 227-82. Расчетное сопротивление грунта основания принято $R = 0,15$ МПа. В случае отклонения инженерно-геологических условий от указанных необходимо уточнить конструкцию фундаментов. Сейсмичность площадки - до 7 баллов.
3. Нагрузки на фундаменты заданы институтом „ГИПРОСПЕЦЛЕГКОНСТРУКЦИЯ."
4. Теплоизоляционную засыпку из керамзита произвести в подготовленную траншею после устройства столбчатых фундаментов.

Лист 7. ВНЕСЕНЫ ИЗМЕНЕНИЯ.
Вед. инж. Вострикова 12.02.90 г.

| | | | | | |
|---|---|---|---|---|---|
| зам. | Гл.инж. | Пинк | | 09.86 | ТП КЖ |
| | Гл.сп. н.к | Пронин | | 09.86 | |
| | Нач.ПО-1 | Лаш | | 09.86 | Унифицированные здания (модули) из легких металлических конструкций |
| | Гл.констр | Зубчевская | | 09.86 | |
| | ГИП | Цветков | | 09.86 | Здание из рамных конструкций типа „КАНСК" |
| | Рук.гр | Лукашкина | | 09.86 | |
| | Проверил | Цветков | | 09.86 | Фундаменты. Общие данные |

| Стадия | Лист | Листов |
|---|---|---|
| РП | 1 | 14 |

ФУНДАМЕНТПРОЕКТ г. Москва

Привязан

Инв. №

Инв.№ подл. | Подпись и дата | Взам. инв.№ 15409

22510-01 41 копировал Антиповская формат А2

## План котлованов

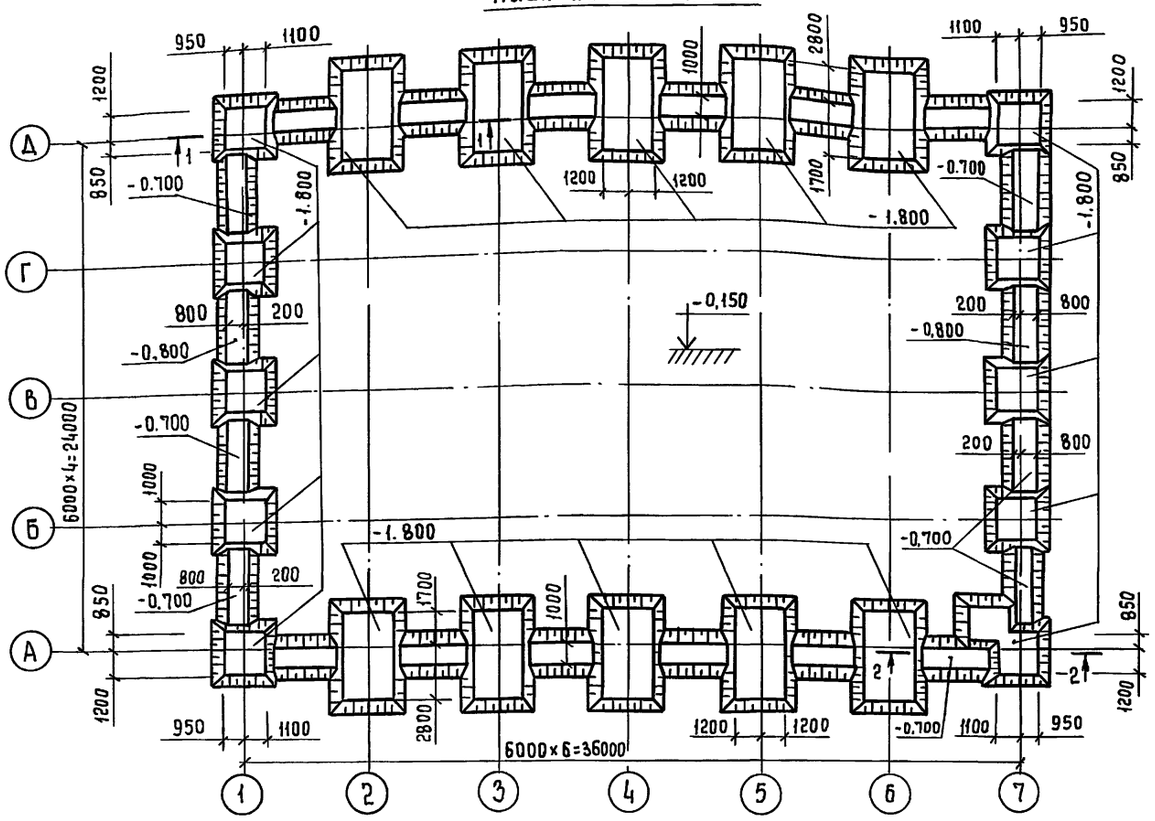


## План фундаментов

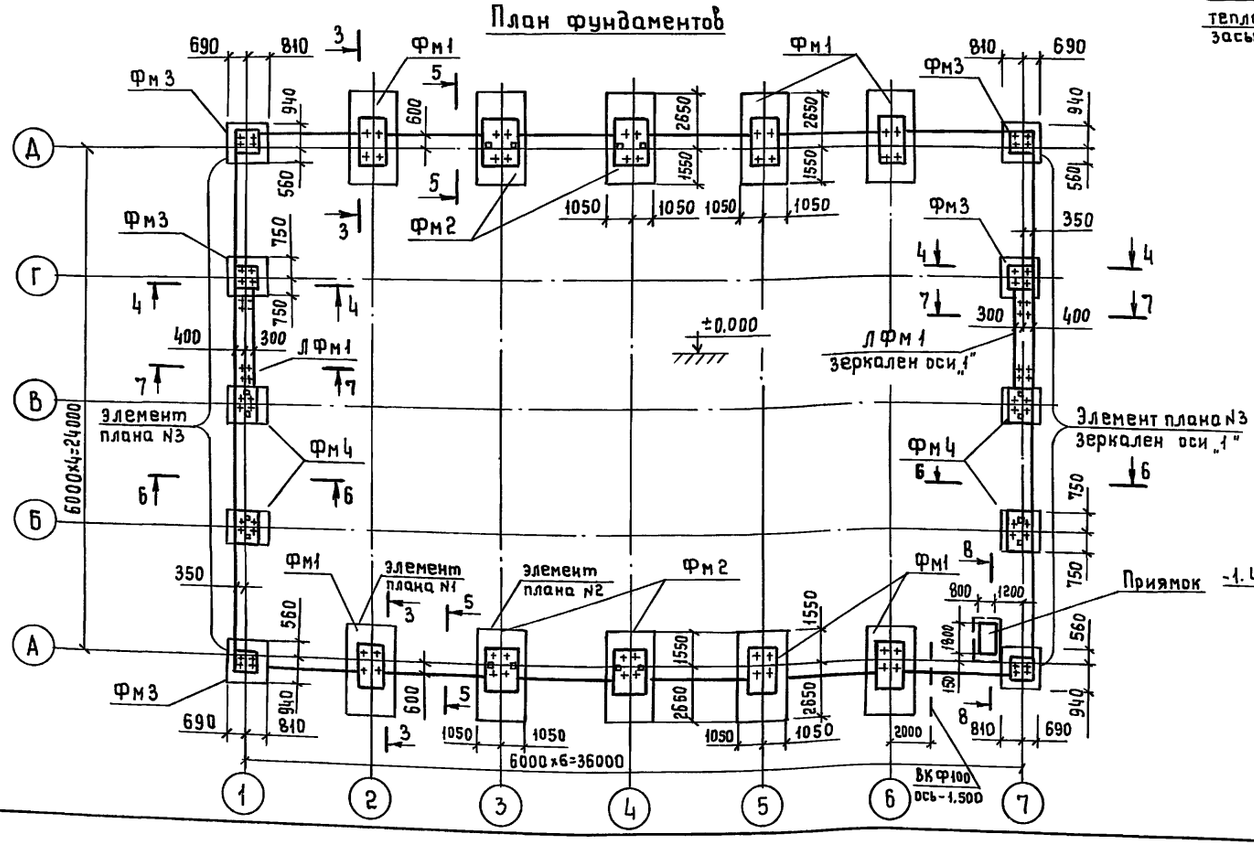


## 1-1

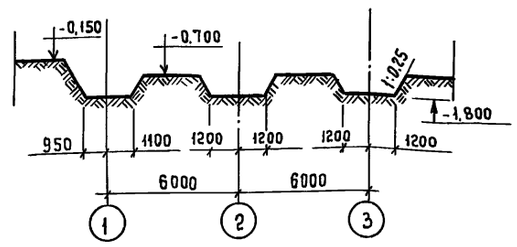


## 2-2

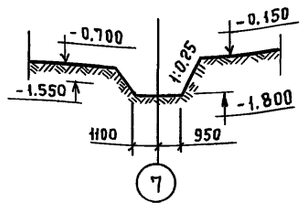


## 3-3

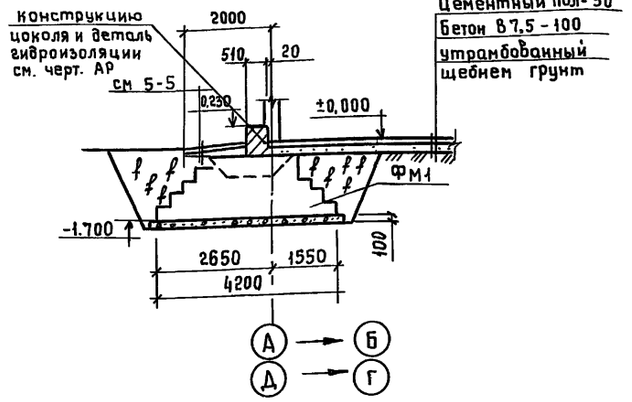


## 4-4

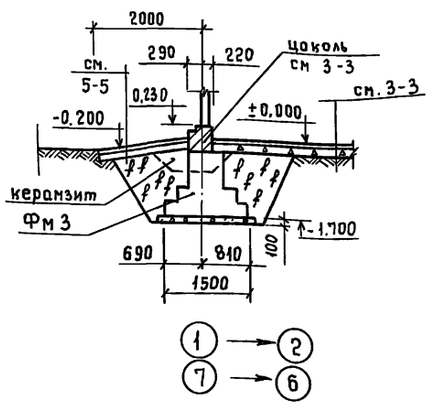


## 5-5

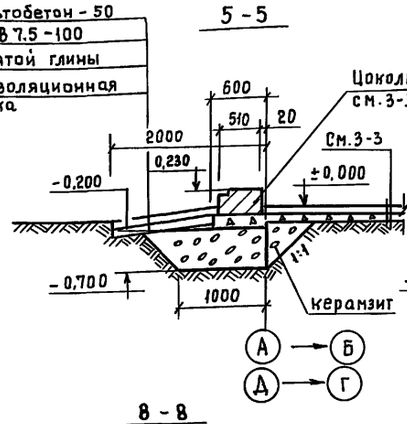


## 6-6

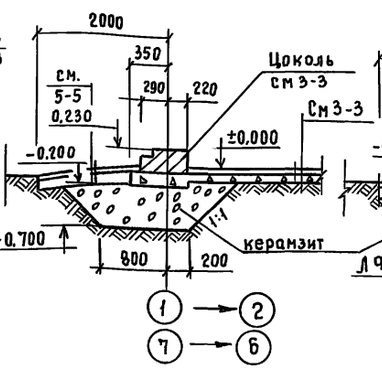


## 7-7

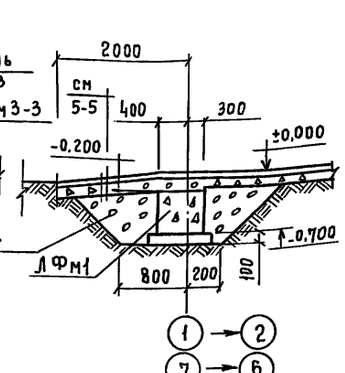


## 8-8

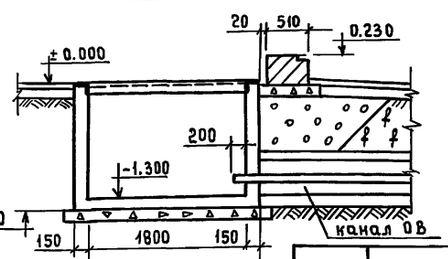


1. Спецификацию монолитных железобетонных изделий на здание см. на л. 5
2. Элементы плана N1, N2, N3 и приямок см. на л. 6.
3. Фундаменты Фм 1÷ Фм 4 и ЛФм1 см. на л. 7

| | | | | ТП КЖ | | | |
|---|---|---|---|---|---|---|---|
| Гл. сп. н.к | Проним | | 09.86 | | | | |
| Нач. ПО-1 | Лаш | | 09.86 | Унифицированные здания (модули) из легких металлических конструкций. | | | |
| Гл. конст | Зубчевская | | 09.86 | | | | |
| ГИП | Цветков | | 09.86 | Здание из рамных конструкций типа "КАНСК" | Стадия | Лист | Листов |
| Рук гр. | Лукашкина | | 09.86 | | РП | 2 | |
| Провер | Цветков | | 09.86 | | | | |
| | | | | Здание длиной 36м. Фундаменты План котлованов План фундаментов. Разрезы 1-1 ÷ 8-8. | ФУНДАМЕНТПРОЕКТ г. Москва | | |

Привязан

Инв. N

Инв. N подл. | Подпись и дата | Взам. инв. N

154 09

## План котлованов

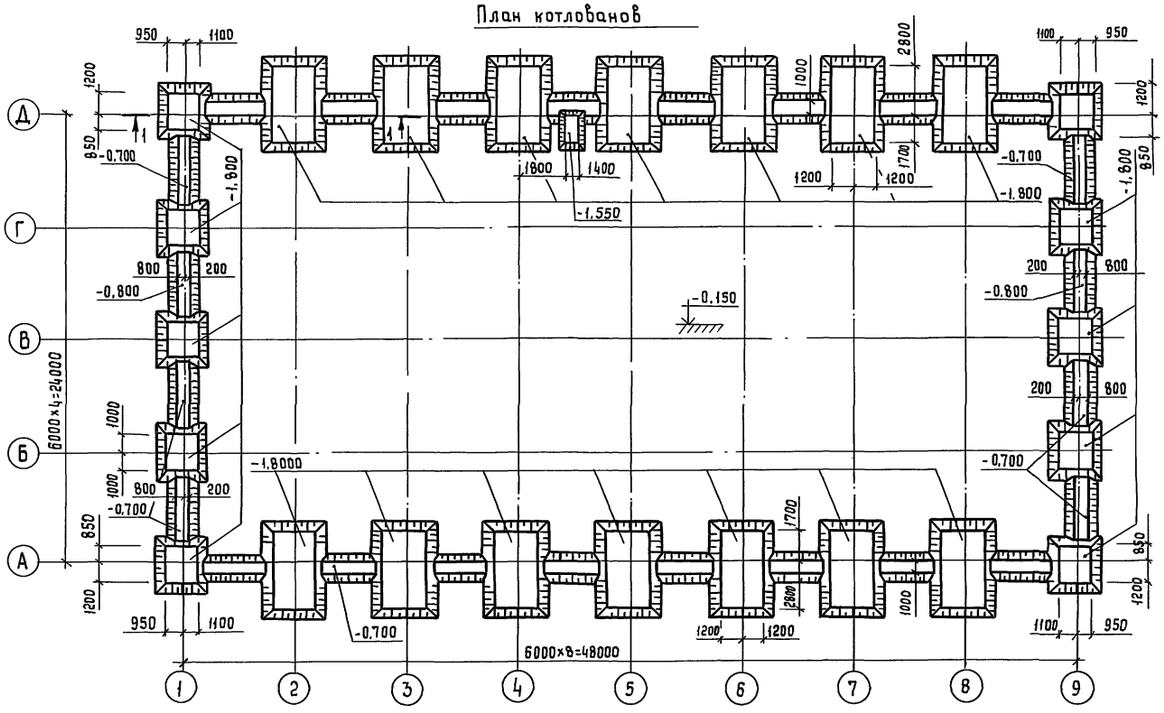


## План фундаментов

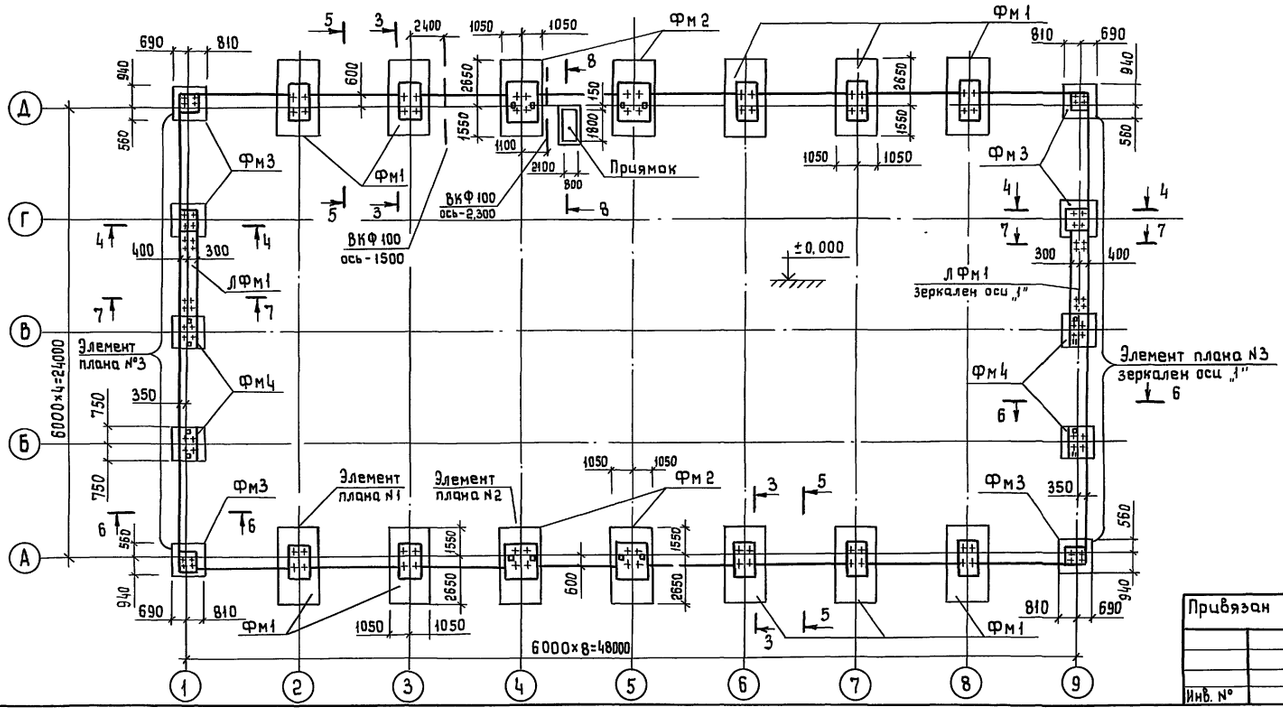


1. Разрезы 1-1 ÷ 8-8 см. на л. 2
2. Элементы плана N1, N2, N3 и приямок см. на л. 6
3. Фундаменты Фм1 ÷ Фм4 и ЛФм1 см. на л. 7
4. Спецификацию монолитных железобетонных изделий на здание см. на л. 5.

| | | | | | |
|---|---|---|---|---|---|
| | | | | ТП | КЖ |
| Гл.сп.н.к. | Пронин | | 09.86 | | |
| Нач.ПО-1 | Лаш | | 09.86 | Унифицированные здания (модули) из легких металлических конструкций | |
| Гл.констр | Зубчевская | | 09.86 | | |
| ГИП | Цветков | | 09.86 | Здание из рамных конструкций типа „КАНСК" | Стадия: РП; Лист: 3; Листов: |
| Рук.гр. | Лукашкина | | 09.86 | | |
| Проверил | Цветков | | 09.86 | Здание длиной 48 м. Фундаменты. План котлованов. План фундаментов | ФУНДАМЕНТПРОЕКТ г. Москва |

Привязан

Инв. N

Инв. N подл. 15409 | Подпись и дата | Взам. инв. N

22510-01 43 копировал Антиповская формат А2

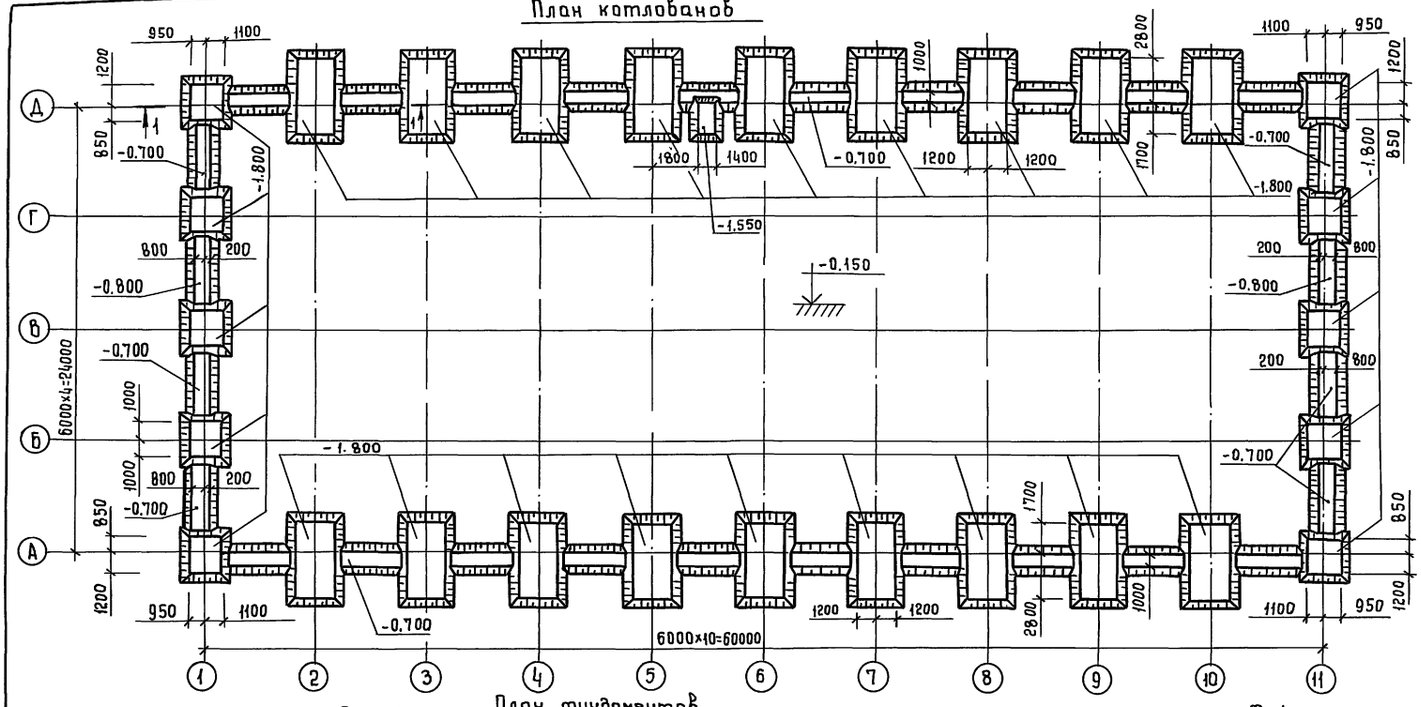


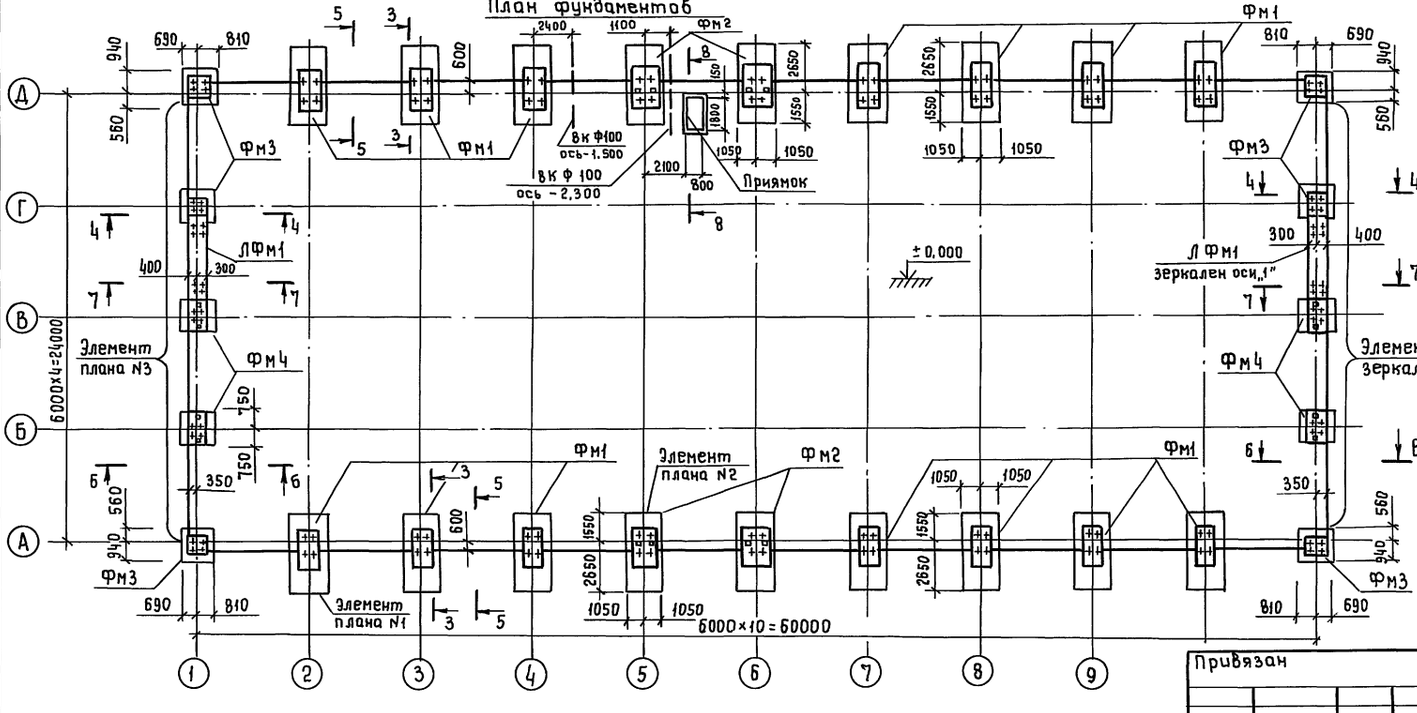


1. Разрезы 1-1 ÷ 8-8 см. на л. 2
2. Элементы плана N1, N2, N3 и приямок см. на л. 6.
3. Фундаменты Фм1 ÷ Фм4 и ЛФм1 см. на л. 7
4. Спецификацию монолитных железобетонных изделий на здание см на л. 5.

| | | | | | | | |
|---|---|---|---|---|---|---|---|
| Гл. сп. н.к | Пронин | | 09.86 | ТП | | | КЖ |
| Нач. ПО-1 | Лаш | | 09.86 | Унифицированные здания (модули) из легких металлических конструкций | | | |
| Гл. конс. | Зубчевская | | 09.86 | | | | |
| ГИП | Цветков | | 09.86 | Здание из рамных конструкций типа „КАНСК" | Стадия | Лист | Листов |
| Рук. гр. | Лукашкина | | 09.86 | | РП | 4 | |
| Проверил | Цветков | | 09.86 | Здание длиной 60 м Фундаменты. План котлованов. План фундаментов | ФУНДАМЕНТПРОЕКТ г. Москва | | |

Привязан

Инв. №

Инв. № подл. | Подпись и дата | Взам. инв. N

15409

22510-01 44 копировал Антиповская формат А2

## Спецификация монолитных железобетонных изделий на здание

| Форм | Зона | Поз. | Обозначение | Наименование | Ед. изм. | Здание длиной, м 36 | 48 | 60 | Прим. |
|---|---|---|---|---|---|---|---|---|---|
| | | | | Фм 1 | шт. | 6 | 10 | 14 | |
| | | | | Сборочные единицы | | | | | |
| | | | | Стандартное изделие | | | | | |
| | | 4 | ГОСТ 23279-85 | 2с $\frac{12 А III}{12 А III}$ 205×415 $\frac{75}{25}$ | шт/кг | 6/460 | 10/766 | 14/1072 | |
| | | | | Изделия закладные | | | | | |
| | | | | Стандартное изделие | | | | | |
| | | 1 | ГОСТ 24379.1-80 | Болт 2.2 М56×1500 В ст3 кп2 | шт/кг | 24/1166 | 40/1943 | 56/2720 | |
| | | | | Материалы | | | | | |
| | | | | Бетон В15 F75 | м³ | 37.7 | 62.9 | 88,1 | |
| | | | | Бетон В3,5 | м³ | 6.1 | 10.1 | 14.2 | |
| | | | | Фм 2 | шт | 4 | 4 | 4 | |
| | | | | Сборочные единицы | | | | | |
| | | | | Стандартное изделие | | | | | |
| | | 4 | ГОСТ 23279-85 | 2с $\frac{12 А III}{12 А III}$ 205×415 $\frac{75}{25}$ | шт/кг | 4/306 | 4/306 | 4/306 | |
| | | | | Изделия закладные | | | | | |
| | | | | Стандартное изделие | | | | | |
| | | 1 | ГОСТ 24379.1-80 | Болт 2 2. М 56×1500 В ст3 кп2 | шт/кг | 16/777 | 16/777 | 16/777 | |
| | | 7 | ТУ 36-2287-80 | г.н 160×4 ТУ 36-2287-80 / В ст3 сп5 ГОСТ 380-71* ℓ=1500 | шт/кг | 8/229 | 8/229 | 8/229 | |
| | | | | Материалы | | | | | |
| | | | | Бетон В15 F75 | м³ | 30,6 | 30.6 | 30.6 | |
| | | | | Бетон В 3.5 | м³ | 4.1 | 4.1 | 4.1 | |
| | | | | Фм 3 | шт | 6 | 6 | 6 | |
| | | | | Сборочные единицы | | | | | |
| | | | | Стандартное изделие | | | | | |
| | | 5 | ГОСТ 23279-85 | 2с $\frac{12 А III}{12 А III}$ 145×145 | шт/кг | 6/165 | 6/165 | 6/165 | |
| | | | | Изделия закладные | | | | | |
| | | | | Стандартное изделие | | | | | |
| | | 2 | ГОСТ 24379.1-80 | Болт 1.1. М24×1500 В ст3 кп2 | шт/кг | 24/142 | 24/142 | 24/142 | |
| | | | | Материалы | | | | | |
| | | | | Бетон В15 F75 | м³ | 10.4 | 10.4 | 10.4 | |
| | | | | Бетон В3.5 | м³ | 2.4 | 2.4 | 2.4 | |

## Спецификация монолитных железобетонных изделий на здание /продолжение/

| Форм. | Зона | Поз. | Обозначение | Наименование | Ед. изм | Здание длиной, м 36 | 48 | 60 | Прим. |
|---|---|---|---|---|---|---|---|---|---|
| | | | | Фм 4 | шт | 4 | 4 | 4 | |
| | | | | Сборочные единицы | | | | | |
| | | | | Стандартное изделие | | | | | |
| | | 5 | ГОСТ 23279-85 | 2с $\frac{12 А III}{12 А III}$ 145×145 | шт/кг | 4/110 | 4/110 | 4/110 | |
| | | | | Изделия закладные | | | | | |
| | | | | Стандартное изделие | | | | | |
| | | 2 | ГОСТ 24379.1-80 | Болт 1.1 М 24×1500 В Ст3 кп2 | шт/кг | 16/95 | 16/95 | 16/95 | |
| | | 8 | ТУ 36-2287-80 | г.н. 120×4 ТУ36-2287-80 / В ст3 сп5 ГОСТ380-71* ℓ=1500 | шт/кг | 8/177 | 8/177 | 8/177 | |
| | | | | Материалы | | | | | |
| | | | | Бетон В15 F75 | м³ | 8.20 | 8.20 | 8.20 | |
| | | | | Бетон В 3.5 | м³ | 1.6 | 1.6 | 1.6 | |
| | | | | ЛФм 1 | шт | 2 | 2 | 2 | |
| | | | | Сборочные единицы | | | | | |
| | | | | Стандартное изделие | | | | | |
| | | 6 | ГОСТ 23279-85 | 2с $\frac{12 А III}{12 А III}$ 65×475 $\frac{75}{25}$ | шт/кг | 2/41 | 2/41 | 2/41 | |
| | | | | Изделия закладные | | | | | |
| | | | | Изделие стандартное | | | | | |
| | | 3 | ГОСТ 24379.1-80 | Болт 1.1. М20×500 В ст 3 кп2 | шт/кг | 16/25 | 16/25 | 16/25 | |
| | | | | Материалы | | | | | |
| | | | | Бетон В15 F75 | м³ | 2,4 | 2.4 | 2.4 | |
| | | | | Бетон В 3.5 | м³ | 0.8 | 0.8 | 0.8 | |
| | | | | Приямок | шт | 1 | 1 | 1 | |
| | | | | Сборочные единицы | | | | | |
| | | | | Стандартное изделие | | | | | |
| | | 9 | ГОСТ 23279-85 | 4ср. $\frac{4Вр1-200}{4Вр1-200}$ 115×140 $\frac{100}{75}$ | шт/кг | 2/3.0 | 2/3.0 | 2/3.0 | |
| | | 10 | —"— | 4ср $\frac{4Вр1-200}{4Вр1-200}$ 215×140 $\frac{100}{75}$ | шт/кг | 2/6,0 | 2/6,0 | 2/6,0 | |
| | | 11 | —"— | 4ср $\frac{4Вр1-200}{4Вр1-200}$ 205×305 | шт/кг | 1/6,3 | 1/6,3 | 1/6,3 | |
| | | | | | | | | | |
| | | | | Изделия закладные | | | | | |
| | | 12 | ГОСТ 8509-72* уголок | L80×6 ГОСТ 8509-72* / В ст3 Пс6 ГОСТ 595-79 ℓ=6400 | шт/кг | 1/62 | 1/62 | 1/62 | |
| | | 13 | ГОСТ 8732-78* труба | 219×8×1400 ГОСТ 8732-78* / Б Ст4 сп ГОСТ 8731-74* | шт/кг | 2/117 | 2/117 | 2/117 | |
| | | | | Материалы | | | | | |
| | | | | Бетон В15 F75 | м³ | 1,5 | 1.5 | 1.5 | |
| | | | | Бетон В 3.5 | м³ | 0.3 | 0.3 | 0.3 | |

1. Данный лист смотреть совместно с л. 2,3,4

## Ведомость расхода стали на элемент, кг

| Марка элемента | Изделия арматурные: Арматура класса А-III ГОСТ 5781-82* Ф12 | Итого | Вр-I ГОСТ 6727-80 Ф4 | Итого | Всего | Изделия закладные: Прокат марки В Ст3 кп2 ГОСТ 8509-72 L80×6 | ГОСТ 24379.1-80 Болт М56 | Болт М24 | Болт М20 | Итого | В Ст3 сп5 ТУ36-2287-80 Г.Н. 160×4 | Г.Н 120×4 | Итого | Б Ст4 сп ГОСТ 8732-78* Труба 219×8 | Итого | Всего | Общий расход |
|---|---|---|---|---|---|---|---|---|---|---|---|---|---|---|---|---|---|
| Здание L=36м | 1082 | 1082 | 15,3 | 15,3 | 1097 | 62 | 1943 | 237 | 25 | 2267 | 229 | 177 | 406 | 117 | 117 | 2790 | 3887 |
| Здание L=48м | 1388 | 1388 | 15,3 | 15,3 | 1403 | 62 | 2720 | 237 | 25 | 3044 | 229 | 177 | 406 | 117 | 117 | 3567 | 4970 |
| Здание L=60м | 1694 | 1694 | 15,3 | 15,3 | 1709 | 62 | 3497 | 237 | 25 | 3821 | 229 | 177 | 406 | 117 | 117 | 4344 | 6053 |

Инв. № подл. 15409 | Подпись и дата | Взам. инв. N

Привязан

Инв. №

| | | | |
|---|---|---|---|
| Гл. сп. н.к. | Пронин | [signature] | 09.86 |
| Нач. ПО-1 | Лаш | [signature] | 09.86 |
| Гл. конст. | Зубчевская | [signature] | 09.86 |
| ГИП | Цветков | [signature] | 09.86 |
| Рук. гр. | Лукашкина | [signature] | 09.86 |
| Провер | Цветков | [signature] | 09.86 |

ТП КЖ

Унифицированные здания (модули) из легких металлических конструкций

Здание из рамных конструкций типа „КАНСК"

| Стадия | Лист | Листов |
|---|---|---|
| РП | 5 | |

Здания длиной 36, 48 и 60м Фундаменты. Спецификация монолитных жел.бет изделий

ФУНДАМЕНТПРОЕКТ г. Москва

22510-01 45 копировал Антиповская формат А2

## Элемент плана N 3

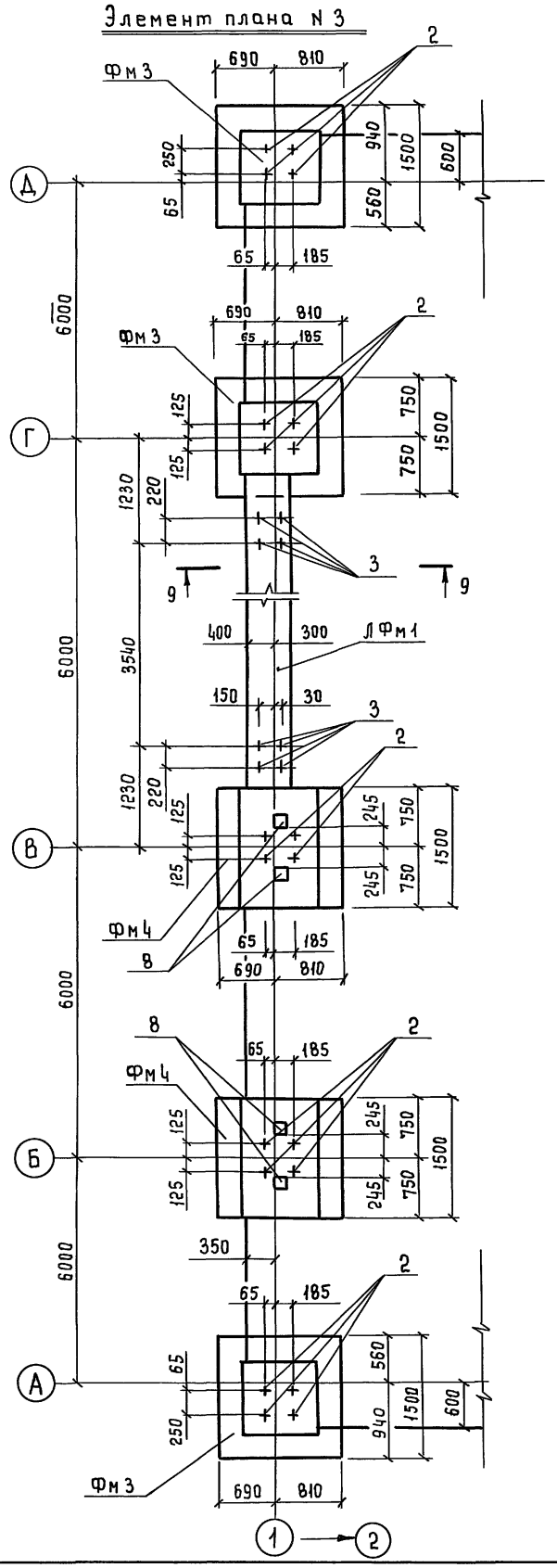


## Элемент плана N1

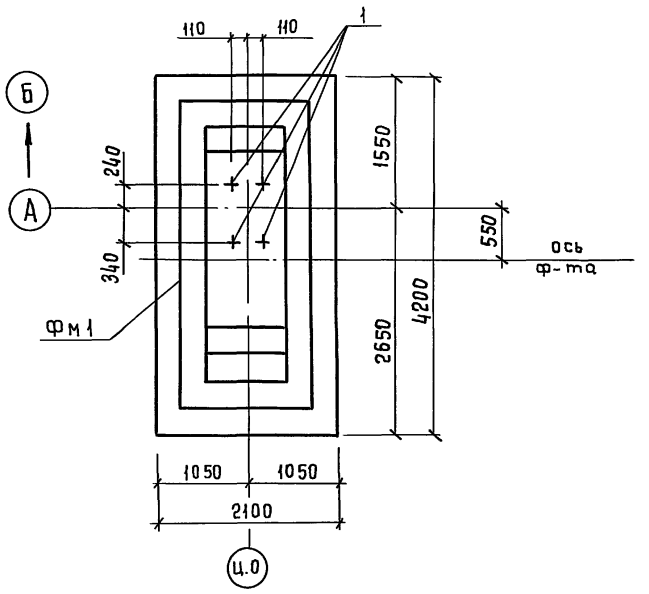


## Элемент плана N 2

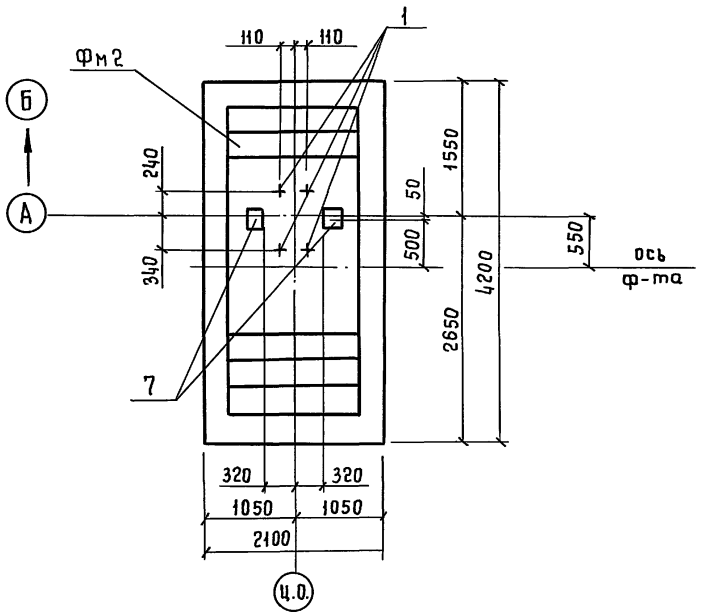


## План приямка

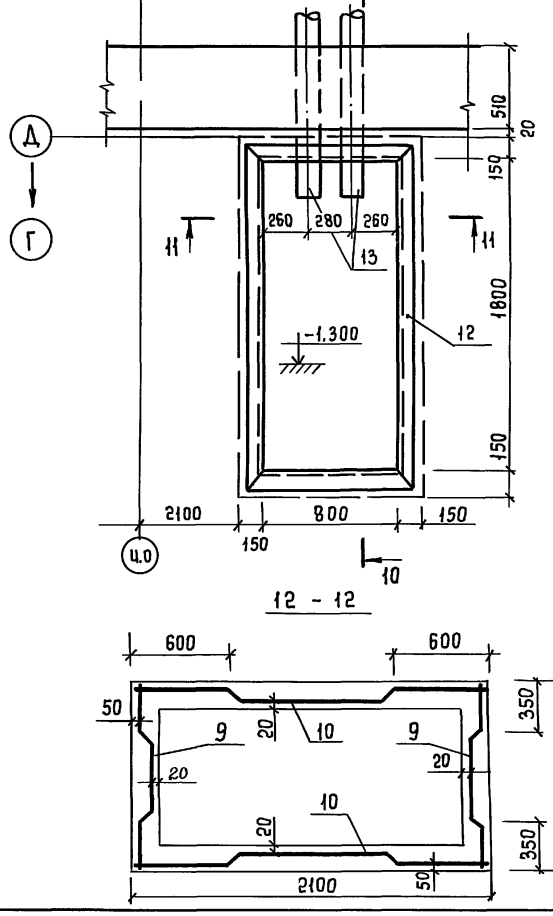


## 12 - 12




## 10 - 10

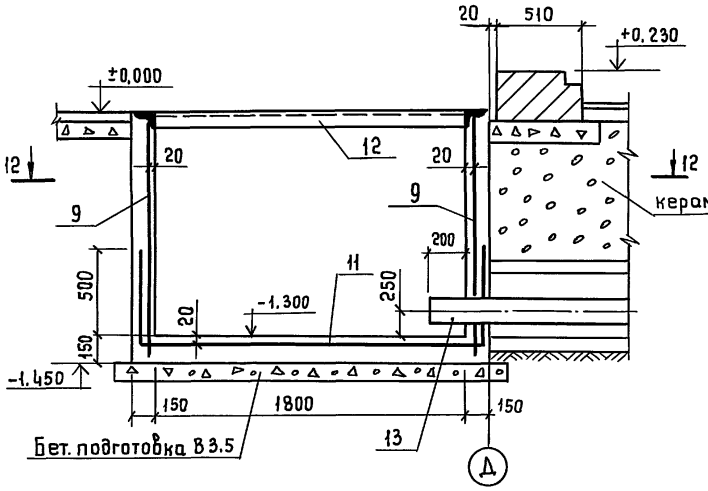


## 11 - 11

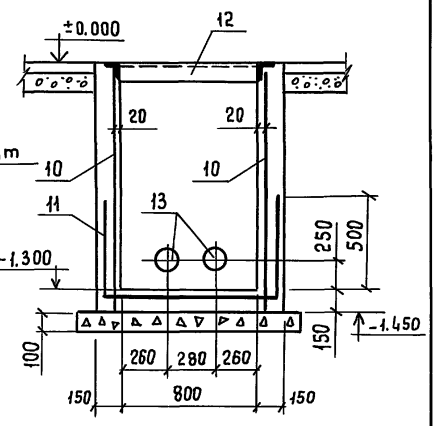


1. Лист см. совместно с л.л. 2, 3, 4, 7, 8, 9, 11, 12.
2. Расход материалов на приямок включен в спецификацию монолитных ж. б. изделий
3. Разрез 9-9 см. на л. 7.

| | | | | | |
|---|---|---|---|---|---|
| | | | | ТП | КЖ |
| Гл.сп.н.к. | Пронин | | 09.86 | Унифицированные здания (модули) из легких металлических конструкций | |
| Нач.ПО-1 | Лаш | | 09.86 | | |
| Гл.конс. | Зубчевская | | 09.86 | | |
| ГИП | Цветков | | 09.86 | Здание из рамных конструкций типа „КАНСК" | Стадия: РП; Лист: 6; Листов: |
| Рук.гр. | Лукашкина | | 09.86 | | |
| Проверил | Цветков | | 09.86 | | |
| | | | | Здания длиной 36, 48 и 60 м Фундаменты. Элементы плана N1, N2, N3. Приямок | ФУНДАМЕНТПРОЕКТ г. Москва |

Привязан

Инв. N°

Взам. инв. N°

Подпись и дата

Инв. N° подл. 15409

22510-01 46

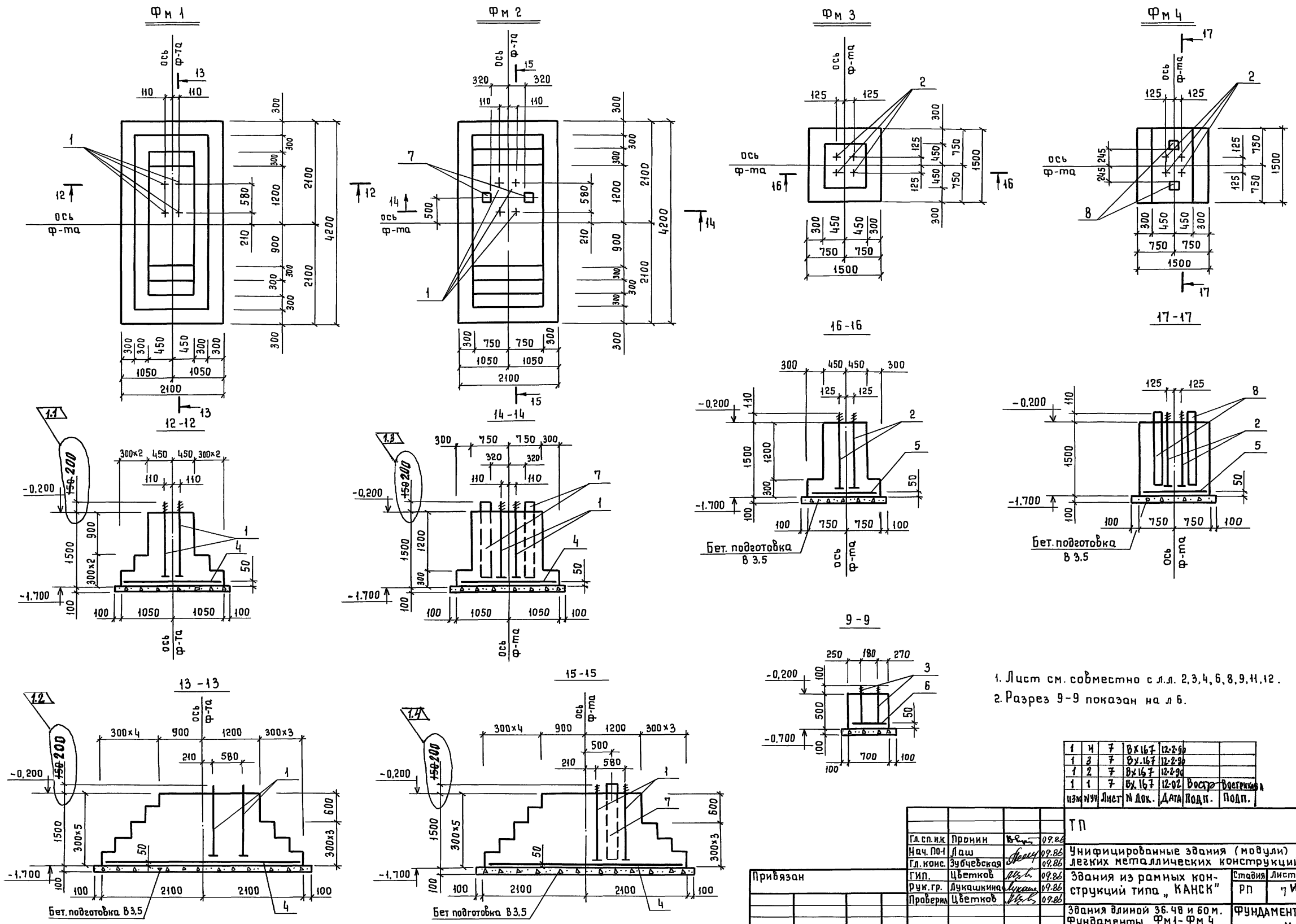


1. Лист см. совместно с л.л. 2,3,4,6,8,9,11,12.
2. Разрез 9-9 показан на л 6.

| Изм | Nуч | Лист | N док. | Дата | Подп. | Подп. |
|---|---|---|---|---|---|---|
| 1 | 4 | 7 | ВХ167 | 12.2.90 | | |
| 1 | 3 | 7 | ВХ167 | 12.2.90 | | |
| 1 | 2 | 7 | ВХ167 | 12.2.90 | | |
| 1 | 1 | 7 | ВХ167 | 12.02 | Востр | Востриковa |

| | | | |
|---|---|---|---|
| Гл. сп. н.к. | Пронин | | 09.86 |
| Нач. ПО-1 | Лаш | | 09.86 |
| Гл. конс. | Зубчевская | | 09.86 |
| ГИП. | Цветков | | 09.86 |
| Рук. гр. | Лукашкина | | 09.86 |
| Проверил | Цветков | | 09.86 |

Привязан

Инв. N

ТП КЖ

Унифицированные здания (модули) из легких металлических конструкций

Здания из рамных конструкций типа „КАНСК"

| Стадия | Лист | Листов |
|---|---|---|
| РП | 7И | |

Здания длиной 36.48 и 60 м. Фундаменты Фм1-Фм4 ЛФм1

ФУНДАМЕНТПРОЕКТ г. Москва

Инв. N подл. 15409 | Подпись и дата | Взам. инв. N°

22510-01 47 копировал Антиповская формат А2

## Схема N1

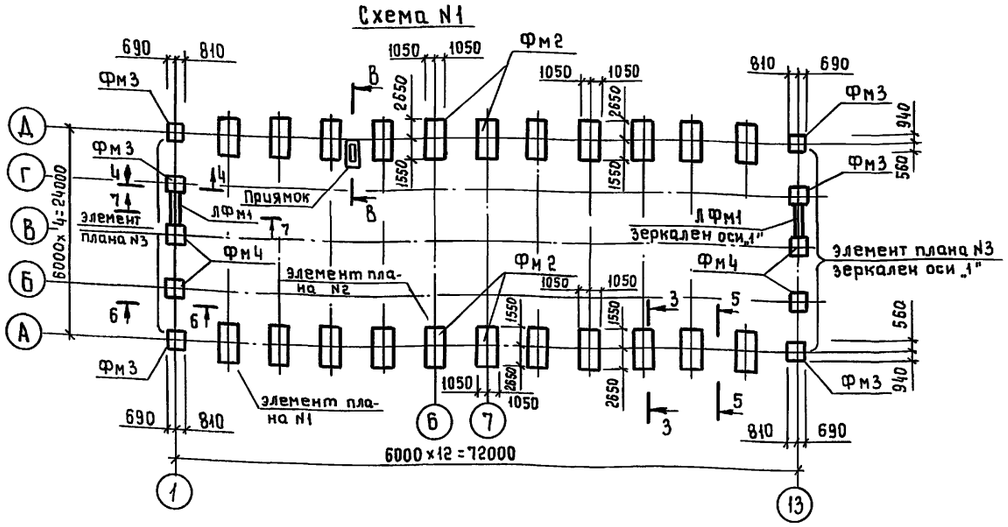


## Схема N4

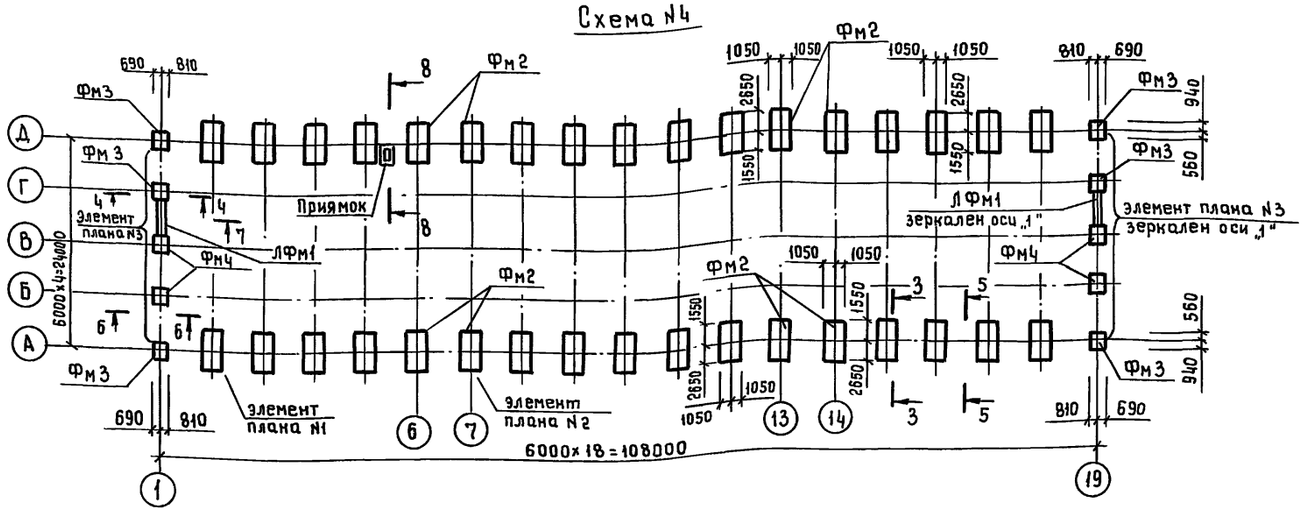


## Схема N2

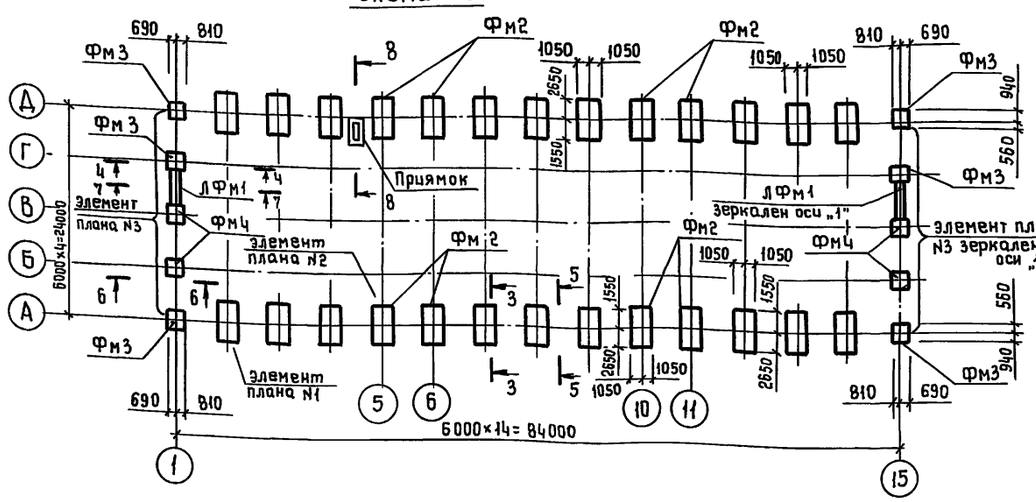


## Схема N5

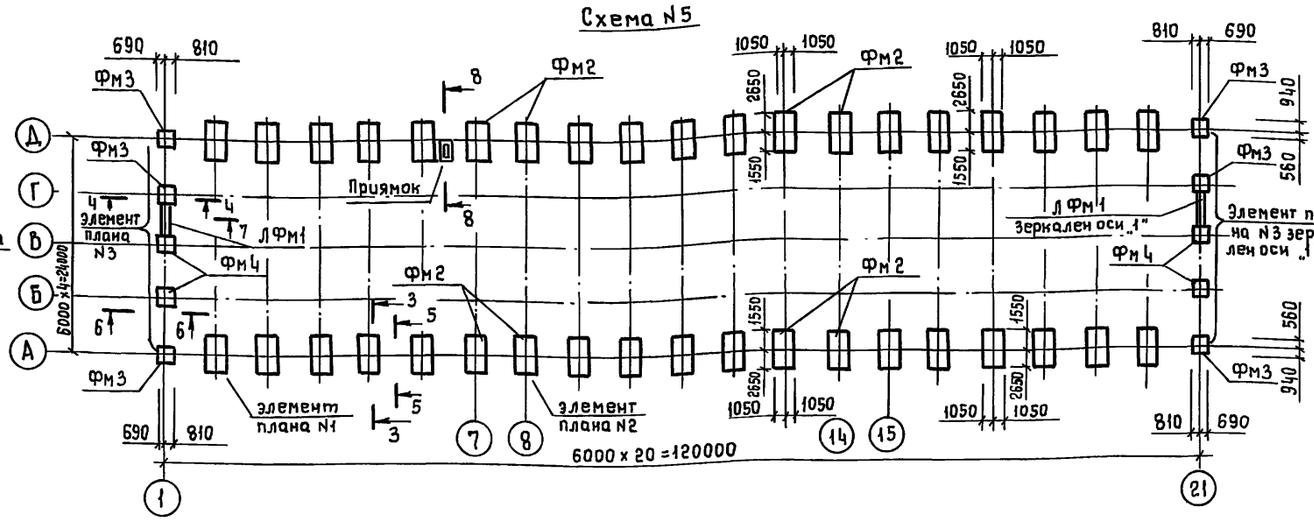


## Схема N3

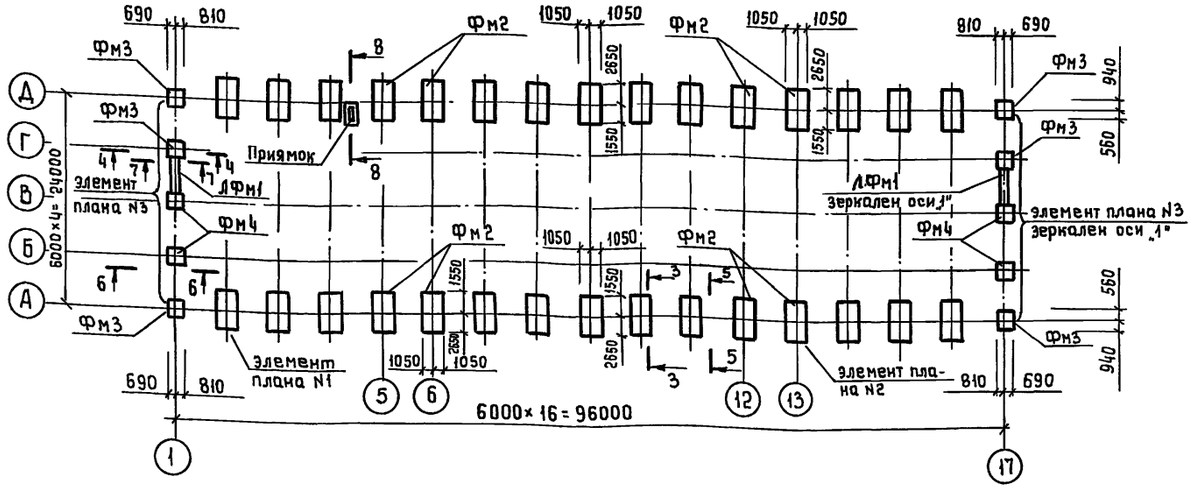


1. Спецификацию монолитных жел. бет. изделий по схемам см. на л 9.
2. Разрезы 3-3 ÷ 8-8 см. на л. 2.
3. Элементы плана N1, N2, N3 и приямок см. на л. 7.
4. Фундаменты Фм1 ÷ Фм 4 и ЛФм1 см. на л. 5
5. Все незамаркированные на схемах фундаменты имеют марку Фм 1.

| | | | | | |
|---|---|---|---|---|---|
| | | | | ТП | КЖ |
| Гл. сп. н.к. | Пронин | | 09.86 | | |
| Нач. ПО-1 | Лаш | | 09.86 | Унифицированные здания (модули) из легких металлических конструкций | |
| Гл. констр. | Зубчевская | | 09.86 | | |
| ГИП | Цветков | | 09.86 | Здание из рамных конструкций типа „КАНСК" | Стадия: РП; Лист: 8; Листов: |
| Рук. гр. | Лукашкина | | 09.86 | | |
| Провер | Цветков | | 09.86 | Здания длиной 72, 84, 96, 108, 120м Фундаменты, Схемы. | ФУНДАМЕНТПРОЕКТ г. Москва |

Привязан

Инв. N°

Инв. N°подл. | Подпись и дата | Взам. инв. N°

15409

## Спецификация монолитных железобетонных изделий на схему.

| Форм. | Зона | Поз. | Обозначение | Наименование | Ед. изм. | Количество по схеме N1 | N2 | N3 | N4 | N5 | Прим. |
|---|---|---|---|---|---|---|---|---|---|---|---|
| | | | | Фм 1 | шт | 18 | 18 | 22 | 26 | 30 | |
| | | | | Сборочные единицы | | | | | | | |
| | | | | Стандартное изделие | | | | | | | |
| | | 4 | ГОСТ 23279-85 | 2с 12АIII/12АIII 205×115 75/25 | шт/кг | 18/1379 | 18/1379 | 22/1685 | 26/1992 | 30/2298 | |
| | | | | Изделия закладные | | | | | | | |
| | | | | Стандартное изделие | | | | | | | |
| | | 1 | ГОСТ 24379.1-80 | Болт 2.2. М56×1500 В Ст3 кп2 | шт/кг | 72/3497 | 72/3497 | 88/4274 | 104/5051 | 120/5828 | |
| | | | | Материалы | | | | | | | |
| | | | | Бетон В15 F75 | м³ | 113,2 | 113,2 | 138,4 | 163,5 | 188,7 | |
| | | | | Бетон В 3.5 | м³ | 18,2 | 18,2 | 22,3 | 26,3 | 30,4 | |
| | | | | Фм 2 | шт | 4 | 8 | 8 | 8 | 8 | |
| | | | | Сборочные единицы | | | | | | | |
| | | | | Стандартное изделие | | | | | | | |
| | | 4 | ГОСТ 23279-85 | 2с 12АIII/12АIII 205×415 75/25 | шт/кг | 4/306 | 8/613 | 8/613 | 8/613 | 8/613 | |
| | | | | Изделия закладные | | | | | | | |
| | | | | Стандартное изделие | | | | | | | |
| | | 1 | ГОСТ 24379.1-80 | Болт 2.2.М56×1500 В Ст3 кп2 | шт/кг | 16/777 | 32/1554 | 32/1554 | 32/1554 | 32/1554 | |
| | | 7 | ТУ36-2287-80 | г.н.160×4 ТУ36-2287-80 / В ст3 сп5 ГОСТ 380-71* ℓ=1500 | шт/кг | 8/229 | 16/458 | 16/458 | 16/458 | 16/458 | |
| | | | | Материалы | | | | | | | |
| | | | | Бетон В15 F75 | м³ | 30,6 | 61,1 | 61,1 | 61,1 | 61,1 | |
| | | | | Бетон В 3.5 | м³ | 4,1 | 8,1 | 8,1 | 8,1 | 8,1 | |
| | | | | Фм 3 | шт | 6 | 6 | 6 | 6 | 6 | |
| | | | | Сборочные единицы | | | | | | | |
| | | | | Стандартное изделие | | | | | | | |
| | | 5 | ГОСТ 23279-85 | 2с 12АIII/12АIII 145×145 | шт/кг | 6/165 | 6/165 | 6/165 | 6/165 | 6/165 | |
| | | | | Изделия закладные | | | | | | | |
| | | | | Стандартное изделие | | | | | | | |
| | | 2 | ГОСТ 24379.1-80 | Болт 1.1 М24×1500 В ст3 кп2 | шт/кг | 24/142 | 24/142 | 24/142 | 24/142 | 24/142 | |
| | | | | Материалы | | | | | | | |
| | | | | Бетон В15 F75 | м³ | 10,4 | 10,4 | 10,4 | 10,4 | 10,4 | |
| | | | | Бетон В 3.5 | м³ | 2,4 | 2,4 | 2,4 | 2,4 | 2,4 | |

### Ведомость расхода стали на элемент, кг

| Марка элемента | Изделия арматурные: Арматура класса A-III ГОСТ 5781-82* Ф12 | A-III Итого | Вр-I ГОСТ 6727-80 Ф4 | Вр-I Итого | Всего | Изделия закладные: Прокат марки В ст 3 кп2 ГОСТ 8509-72 L80×6 | ГОСТ 24379.1-80 Болт М56 | Болт М24 | Болт М20 | Итого | В Ст 3 Сп ТУ36-2287-80 г.н 160×4 | г.н 160×4 | Итого | Б Ст4 Сп ГОСТ 8732-78* Труба 219×8 | Итого | Всего | Общий расход |
|---|---|---|---|---|---|---|---|---|---|---|---|---|---|---|---|---|---|
| схема N1 | 2001 | 2001 | 15,3 | 15,3 | 2016 | 62 | 4274 | 237 | 25 | 4598 | 229 | 177 | 406 | 117 | 117 | 5121 | 7137 |
| схема N2 | 2308 | 2308 | 15,3 | 15,3 | 2323 | 62 | 5051 | 237 | 25 | 5375 | 458 | 177 | 635 | 117 | 117 | 6127 | 8450 |
| схема N3 | 2614 | 2614 | 15,3 | 15,3 | 2629 | 62 | 5828 | 237 | 25 | 6152 | 458 | 177 | 635 | 117 | 117 | 6904 | 9533 |
| схема N4 | 2921 | 2921 | 15,3 | 15,3 | 2936 | 62 | 6605 | 237 | 25 | 6929 | 458 | 177 | 635 | 117 | 117 | 7681 | 10617 |
| схема N5 | 3227 | 3227 | 15,3 | 15,3 | 3240 | 62 | 7382 | 237 | 25 | 7706 | 458 | 177 | 635 | 117 | 117 | 8458 | 11698 |

## Спецификация монолитных железобетонных изделий на схему /продолжение/

| Форм. | Зона | Поз. | Обозначение | Наименование | Ед. изм | Количество по схеме N1 | N2 | N3 | N4 | N5 | Прим. |
|---|---|---|---|---|---|---|---|---|---|---|---|
| | | | | Фм 4 | шт | 4 | 4 | 4 | 4 | 4 | |
| | | | | Сборочные единицы | | | | | | | |
| | | | | Стандартное изделие | | | | | | | |
| | | 5 | ГОСТ 23279-85 | 2с 12АIII/12АIII 145×145 | шт/кг | 4/110 | 4/110 | 4/110 | 4/110 | 4/110 | |
| | | | | Изделия закладные | | | | | | | |
| | | | | Стандартное изделие | | | | | | | |
| | | 2 | ГОСТ 24379.1-80 | Болт 1.1 М24×1500 В ст3 кп2 | шт/кг | 16/95 | 16/95 | 16/95 | 16/95 | 16/95 | |
| | | 8 | ТУ36-2287-80 | г.н 120×4 ТУ36-2287-80 / В ст3 сп5 ГОСТ 380-71* ℓ=1500 | шт/кг | 8/177 | 8/177 | 8/177 | 8/177 | 8/177 | |
| | | | | Материалы: Бетон В15 F75 | м³ | 8,2 | 8,2 | 8,2 | 8,2 | 8,2 | |
| | | | | Бетон В 3.5 | м³ | 1,6 | 1,6 | 1,6 | 1,6 | 1,6 | |
| | | | | ЛФМ 1 | шт | 2 | 2 | 2 | 2 | 2 | |
| | | | | Сборочные единицы | | | | | | | |
| | | | | Стандартное изделие | | | | | | | |
| | | 6 | ГОСТ 23279-85 | 2с 12АIII/12АIII 65×475 75/25 | шт/кг | 2/41 | 2/41 | 2/41 | 2/41 | 2/41 | |
| | | | | Изделия закладные | | | | | | | |
| | | | | Стандартное изделие | | | | | | | |
| | | 3 | ГОСТ 24379.1-80 | Болт 1.1. М20×500 В ст3 кп2 | шт/кг | 16/25 | 16/25 | 16/25 | 16/25 | 16/25 | |
| | | | | Материалы | | | | | | | |
| | | | | Бетон В15 F75 | м³ | 2,4 | 2,4 | 2,4 | 2,4 | 2,4 | |
| | | | | Бетон В3,5 | м³ | 0,8 | 0,8 | 0,8 | 0,8 | 0,8 | |
| | | | | Приямок | шт | 1 | 1 | 1 | 1 | 1 | |
| | | | | Сборочные единицы | | | | | | | |
| | | | | Стандартное изделие | | | | | | | |
| | | 9 | ГОСТ 23279-85 | 4ср 4Вр1-200/4Вр1-200 115×140 100/75 | шт/кг | 2/3,0 | 2/3,0 | 2/3,0 | 2/3,0 | 2/3,0 | |
| | | 10 | —"— | 4ср 4Вр1-200/4Вр1-200 215×140 100/75 | шт/кг | 2/6,0 | 2/6,0 | 2/6,0 | 2/6,0 | 2/6,0 | |
| | | 11 | —"— | 4ср 4Вр1-200/4Вр1-200 205×305 | шт/кг | 1/6,3 | 1/6,3 | 1/6,3 | 1/6,3 | 1/6,3 | |
| | | | | Изделия закладные | | | | | | | |
| | | 12 | ГОСТ 8509-72* уголок | L80×6 ГОСТ 8509-72* / Вс 3 пс6 ГОСТ 535-79* ℓ=6400 | шт/кг | 1/62 | 1/62 | 1/62 | 1/62 | 1/62 | |
| | | 13 | ГОСТ 8732-78* труба | 219×8×1400 ГОСТ 8732-78* / Б ст 4 сп ГОСТ 8731-74* | шт/кг | 2/117 | 2/117 | 2/117 | 2/117 | 2/117 | |
| | | | | Материалы | | | | | | | |
| | | | | Бетон В15 F75 | м³ | 1,5 | 1,5 | 1,5 | 1,5 | 1,5 | |
| | | | | Бетон В3.5 | м³ | 0,3 | 0,3 | 0,3 | 0,3 | 0,3 | |

1. Лист см. совместно с л. 8

| | | | |
|---|---|---|---|
| Гл.сп.и к | Пронин | | 09.86 |
| Нач. ПО-1 | Лаш | | 09.86 |
| Гл. конст. | Зубчевская | | 09.86 |
| ГИП | Цветков | | 09.86 |
| Рук. гр. | Лукашкина | | 09.86 |
| Проверил | Цветков | | 09.86 |

ТП КЖ

Унифицированные здания (модули) из легких металлических конструкций

Здание из рамных конструкций типа "КАНСК"

| Стадия | Лист | Листов |
|---|---|---|
| РП | 9 | |

Здания длиной 72, 84, 96, 108 и 120м. Фундаменты. Спецификация монолитных жел.-бет. конструкций

ФУНДАМЕНТПРОЕКТ г. Москва

Привязан

Инв. N

Инв. N подл. | Подпись и дата | Взам. инв. N

15409

## План котлованов

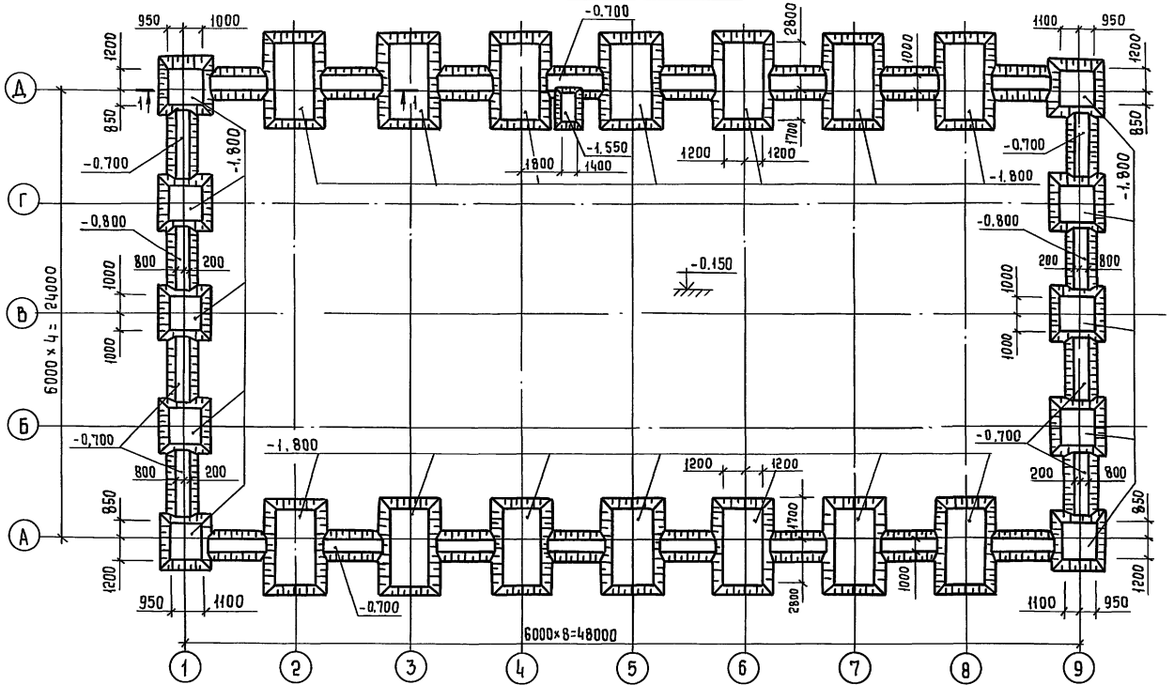


## План фундаментов

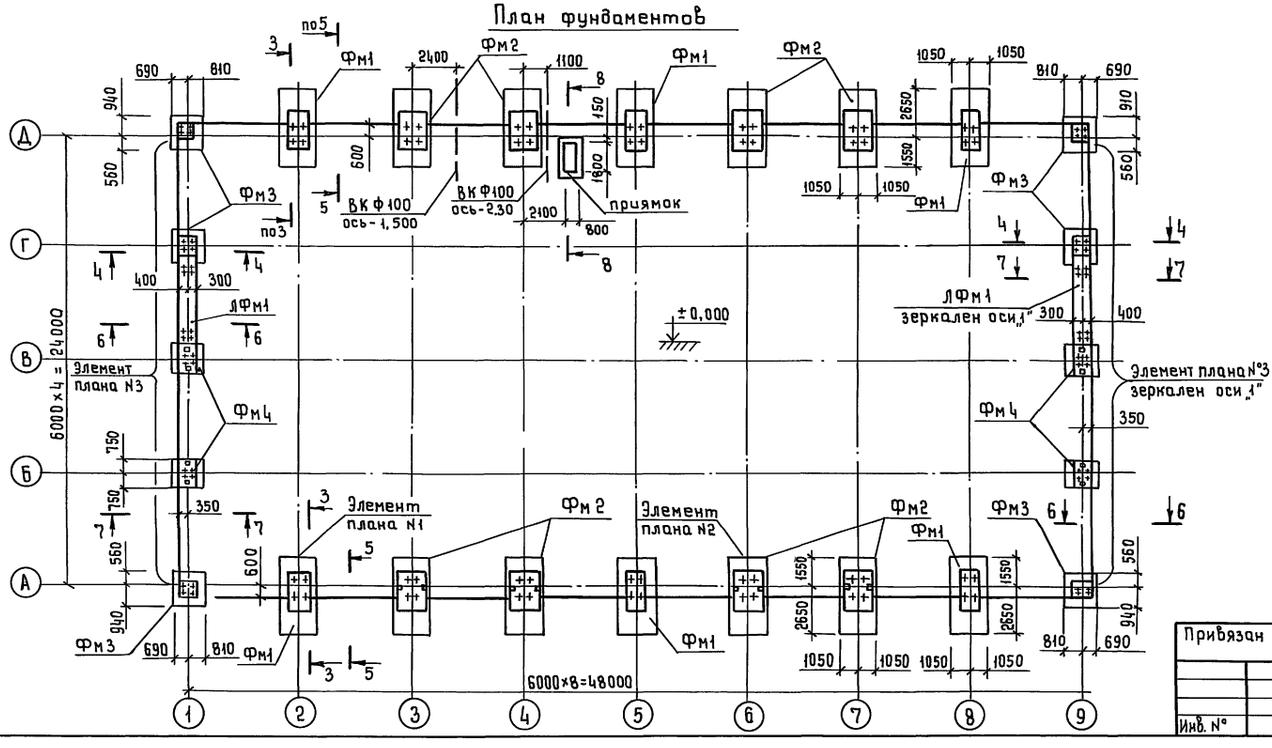


1. Разрезы 1-1 ÷ 8-8 см. на л. 2.
2. Элементы плана №1, №2, №3 и приямок см. на л. 6.
3. Фундаменты Фм1 ÷ Фм4 и ЛФм1 см. на л. 7.
4. Спецификацию монолитных железобетонных изделий на здание см. на л. 12.

| | | | | | |
|---|---|---|---|---|---|
| | | | | ТП | КЖ |
| Гл.сп.н.к. | Пронин | | 09.86 | | |
| Нач.ПО-1 | Лаш | | 09.86 | Унифицированные здания (модули) из легких металлических конструкций | |
| Гл.конс. | Зубчевская | | 09.86 | | |
| ГИП | Цветков | | 09.86 | Здание из рамных конструкций типа „КАНСК" | Стадия: РП; Лист: 10; Листов: |
| Рук.гр. | Лукашкина | | 09.86 | | |
| Проверил | Цветков | | 09.86 | Здание длиной 48 м. Сейсмика 7 баллов. Фундаменты. План котлованов. План фундаментов | ФУНДАМЕНТПРОЕКТ г. Москва |

Привязан

Инв. №

Инв. № подл. | Подпись и дата | Взам. инв. №

15409

22510-01 50

копировал Антиповская

формат А2

## План котлованов

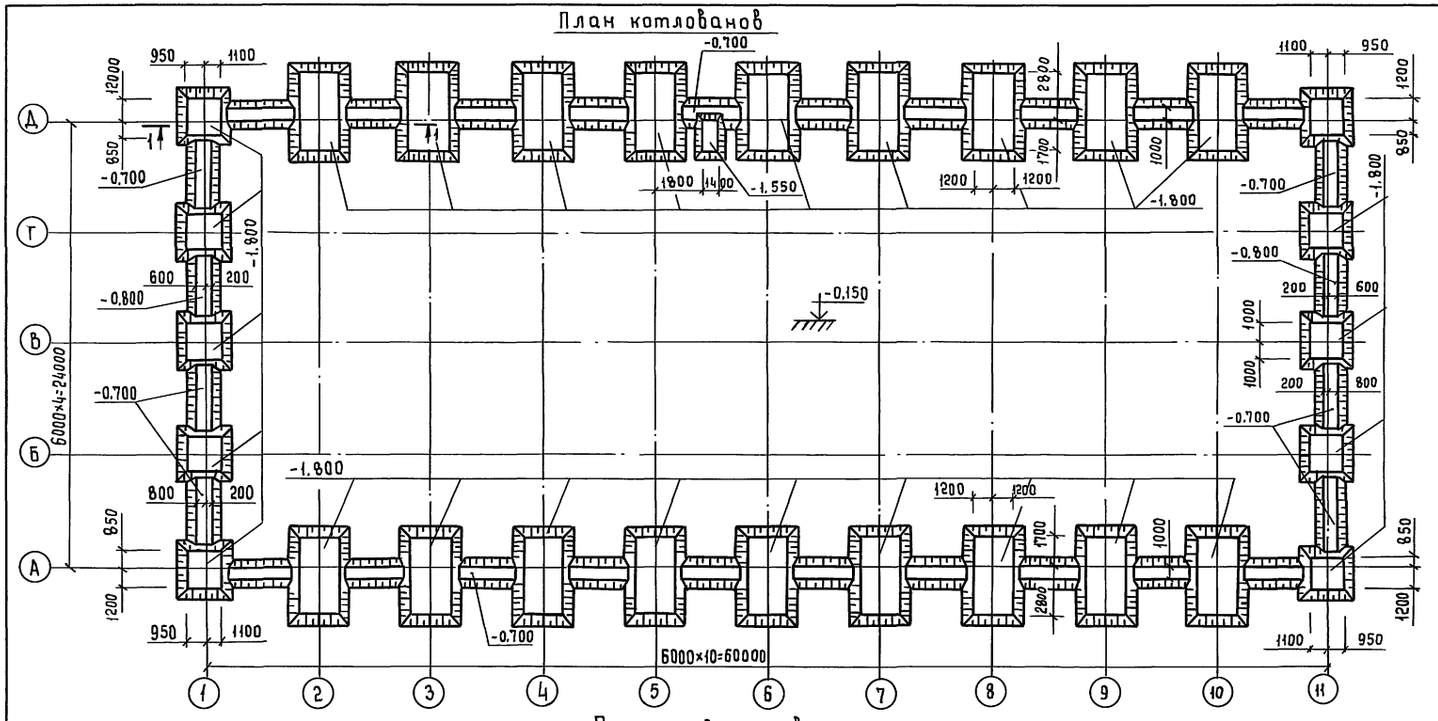


## План фундаментов

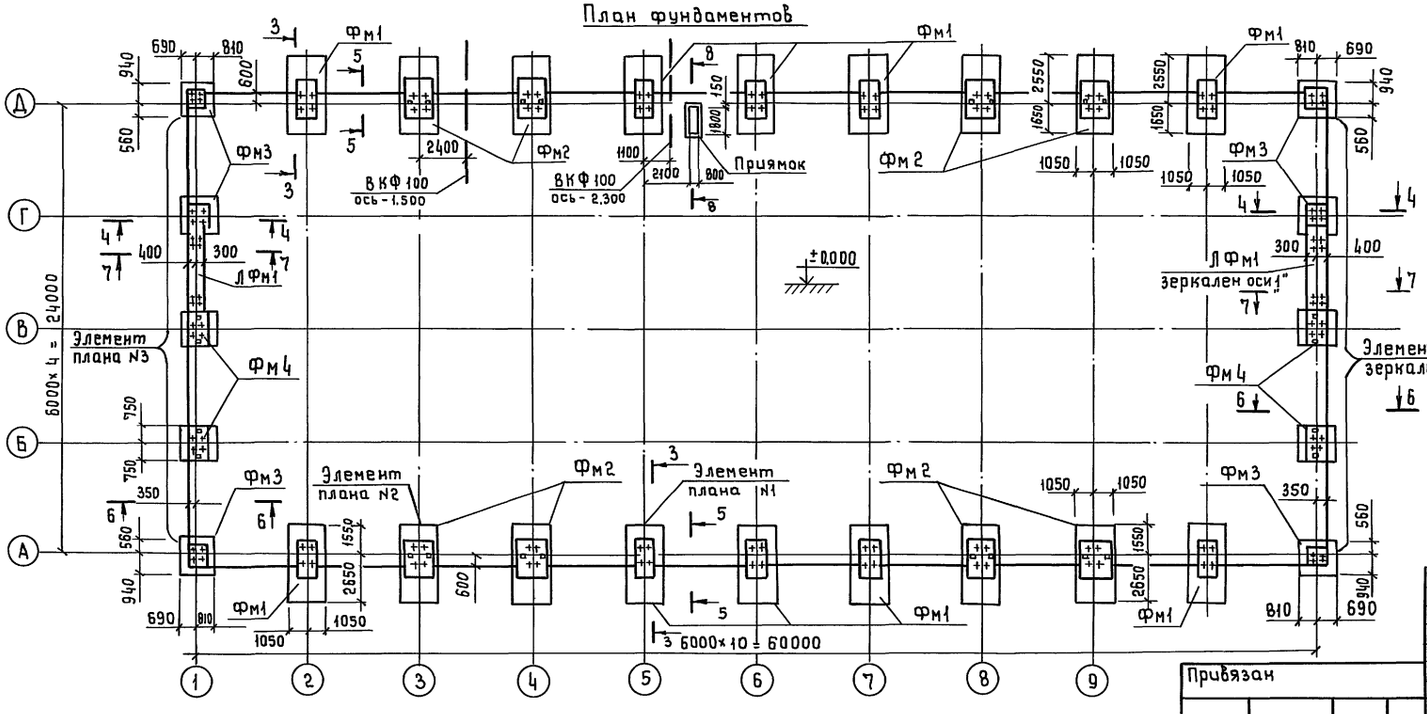


1. Разрезы 1-1 ÷ 8-8 см. на л.2.
2. Элементы плана №1, №2, №3 и приямок см. на л.6
3. Фундаменты Фм1 ÷ Фм4 и ЛФм1 см. на л.7.
4. Спецификацию монолитных железобетонных изделий на здание см. на л. 12.

| | | | | | |
|---|---|---|---|---|---|
| | | | | ТП | КЖ |
| Гл.сп.н.к. | Пронин | | 09.86 | | |
| Нач.ПО-1 | Лаш | | 09.86 | Унифицированные здания (модули) из легких металлических конструкций | |
| Гл.конс. | Зубчевская | | 09.86 | | |
| ГИП | Цветков | | 09.86 | Здание из рамных конструкций типа „КАНСК" | Стадия: РП; Лист: 11; Листов: |
| Рук. гр. | Лукашкина | | 09.86 | | |
| Проверил | Цветков | | 09.86 | | |
| | | | | Здание длиной 60м. Сейсмика 7 баллов. Фундаменты. План котлованов. План фундаментов. | ФУНДАМЕНТПРОЕКТ г. Москва |

Привязан

Инв.№

Инв.№ подл. | Подпись и дата | Взам.инв.№ | 15409

22510-01 51 Копировал Антиповская Формат А2

## Спецификация монолитных железобетонных изделий на здание

| Форм | Зона | Поз. | Обозначение | Наименование | Ед. изм. | Здание длиной, м 48 | Здание длиной, м 60 | Прим. |
|---|---|---|---|---|---|---|---|---|
| | | | | Фм1 | шт | 6 | 10 | |
| | | | | Сборочные единицы | | | | |
| | | | | Стандартное изделие | | | | |
| | | 4 | ГОСТ 23279-85 | 2с 12АIII/12АIII 205×415 75/25 | шт/кг | 6 / 460 | 10 / 766 | |
| | | | | Изделия закладные | | | | |
| | | | | Стандартное изделие | | | | |
| | | 1 | ГОСТ 24379.1-80 | Болт 2.2. М56×1500 В ст3 кп2 | шт/кг | 24 / 1166 | 40 / 1943 | |
| | | | | Материалы | | | | |
| | | | | Бетон В15 F75 | м³ | 37.7 | 62.9 | |
| | | | | Бетон В 3.5 | м³ | 6.1 | 10.1 | |
| | | | | Фм2 | шт. | 8 | 8 | |
| | | | | Сборочные единицы | | | | |
| | | | | Стандартное изделие | | | | |
| | | 4 | ГОСТ 23279-85 | 2с 12АIII/12АIII 205×415 75/25 | шт/кг | 8 / 613 | 8 / 613 | |
| | | | | Изделия закладные | | | | |
| | | | | Стандартное изделие | | | | |
| | | 1 | ГОСТ 24379.1-80 | Болт 2.2. М56×1500 В ст3 кп2 | шт/кг | 32 / 1554 | 32 / 1554 | |
| | | 7 | ТУ 36-2287-80 | Г.Н 160×4 ТУ36-2287-80 / В ст3 сп5 ГОСТ 380-71* ℓ=1500 | шт/кг | 16 / 458 | 16 / 458 | |
| | | | | Материалы | | | | |
| | | | | Бетон В15 F75 | м³ | 61.1 | 61.1 | |
| | | | | Бетон В 3.5 | м³ | 8.1 | 8.1 | |
| | | | | Фм3 | шт | 6 | 6 | |
| | | | | Сборочные единицы | | | | |
| | | | | Стандартное изделие | | | | |
| | | 5 | ГОСТ 23279-85 | 2с 12АIII/12АIII 145×145 | шт/кг | 6 / 165 | 6 / 165 | |
| | | | | Изделия закладные | | | | |
| | | | | Стандартное изделие | | | | |
| | | 2 | ГОСТ 24379.1-80 | Болт 1.1. М24×1500 В ст3 кп2 | шт/кг | 24 / 142 | 24 / 142 | |
| | | | | Материалы | | | | |
| | | | | Бетон В15 F75 | м³ | 10.4 | 10.4 | |
| | | | | Бетон В3.5 | м³ | 2.4 | 2.4 | |

## Ведомость расхода стали на элемент кг

| Марка элемента | Изделия арматурные: Арматура класса A-III ГОСТ 5781-82* ф12 | A-III ГОСТ 5781-82* Итого | Вр-I ГОСТ 6727-80 ф4 | Вр-I ГОСТ 6727-80 Итого | Всего | Изделия закладные: Прокат марки Вст3кп2 ГОСТ 8509-72 L80×6 | Вст3кп2 ГОСТ 24379.1-80 Болт М36 | Болт М24 | Болт М20 | Итого | Вст3сп5 ТУ36-2287-80 Г.Н 160×4 | Г.Н 120×4 | Итого | Вст4сп ГОСТ 8732-78* Труба 219×8 | Итого | Всего | Общ. расход |
|---|---|---|---|---|---|---|---|---|---|---|---|---|---|---|---|---|---|
| Здание L=48м | 1389 | 1389 | 15.3 | 15.3 | 1404.3 | 62 | 2720 | 237 | 25 | 3044 | 458 | 177 | 635 | 117 | 117 | 3796 | 5200 |
| Здание L=60м | 1695 | 1695 | 15.3 | 15.3 | 1710.3 | 62 | 3497 | 237 | 25 | 3821 | 458 | 177 | 635 | 117 | 117 | 4573 | 6284 |

## Спецификация монолитных железобетонных изделий на здание /продолжение/

| Форм. | Зона | Поз | Обозначение | Наименование | Ед. изм. | Здание длиной м 48 | Здание длиной м 60 | Прим. |
|---|---|---|---|---|---|---|---|---|
| | | | | Фм4 | шт | 4 | 4 | |
| | | | | Сборочные единицы | | | | |
| | | | | Стандартное изделие | | | | |
| | | 5 | ГОСТ 23279-85 | 2с 12АIII/12АIII 145×145 | шт/кг | 4 / 110 | 4 / 110 | |
| | | | | Изделия закладные | | | | |
| | | | | Стандартное изделие | | | | |
| | | 2 | ГОСТ 24379.1-80 | Болт 1.1 М24×1500 В ст3 кп2 | шт/кг | 16 / 95 | 16 / 95 | |
| | | 8 | ТУ 36-2287-80 | Г.Н. 120×4 ТУ36-2287-80 / В ст3 сп5 ГОСТ 380-71* ℓ=1500 | шт/кг | 8 / 177 | 8 / 177 | |
| | | | | Материалы | | | | |
| | | | | Бетон В15 F75 | м³ | 8.20 | 8.20 | |
| | | | | Бетон В3.5 | м³ | 1.6 | 1.6 | |
| | | | | л Фм1 | шт | 2 | 2 | |
| | | | | Сборочные единицы | | | | |
| | | | | Стандартное изделие | | | | |
| | | 6 | ГОСТ 23279-85 | 2с 12АIII/12АIII 65×415 75/25 | шт/кг | 2 / 41 | 2 / 41 | |
| | | | | Изделия закладные | | | | |
| | | | | Стандартное изделие | | | | |
| | | 3 | ГОСТ 24379.1-80 | Болт 1.1 М20×500 Вст3 кп2 | шт/кг | 16 / 25 | 16 / 25 | |
| | | | | Материалы | | | | |
| | | | | Бетон В15 F75 | м³ | 2.4 | 2.4 | |
| | | | | Бетон В3.5 | м³ | 0.8 | 0.8 | |
| | | | | Приямок | шт | 1 | 1 | |
| | | | | Сборочные единицы | | | | |
| | | | | Стандартное изделие | | | | |
| | | 9 | ГОСТ 23279-85 | 4ср 4Вр1-200/4Вр1-200 115×140 100/75 | шт/кг | 2 / 3.0 | 2 / 3.0 | |
| | | 10 | ——"—— | 4ср 4Вр1-200/4Вр1-200 245×140 100/75 | шт/кг | 2 / 6.0 | 2 / 6.0 | |
| | | 11 | ——"—— | 4ср 4Вр1-200/4Вр1-200 205×305 | шт/кг | 1 / 6.3 | 1 / 6.3 | |
| | | | | | | | | |
| | | | | Изделия закладные | | | | |
| | | 12 | ГОСТ 8509-72* уголок | L80×6 ГОСТ 8509-72* / Вст3 Пс6 ГОСТ 535-79* ℓ=6400 | шт/кг | 1 / 62 | 1 / 62 | |
| | | 13 | ГОСТ 8732-78* труба | 219×8×1400 ГОСТ 8732-78* / Б ст4 сп ГОСТ 8731-74* | шт/кг | 2 / 117 | 2 / 117 | |
| | | | | Материалы | | | | |
| | | | | Бетон В15 F75 | м³ | 1.5 | 1.5 | |
| | | | | Бетон В3.5 | м³ | 0,3 | 0.3 | |

1. Данный лист смотреть совместно с л. 10,11.

Привязан

Инв. №

Инв. № подл. | Подпись и дата | Взам. инв. №
15409

| | | | | ТП КЖ | | |
|---|---|---|---|---|---|---|
| Гл. спец. | Проин | | 09.86 | Унифицированные здания (модули) из легких металлических конструкций | | |
| Нач. ПО-1 | Лаш | | 09.86 | | | |
| Гл. конст. | Зубчевская | | 09.86 | | | |
| ГИП | Цветков | | 09.86 | Здание из рамных конструкций типа „КАНСК" | Стадия: РП | Лист: 12 |
| Рук. гр | Лукашкина | | 09.86 | | | Листов: |
| Проверил | Цветков | | 09.86 | | | |
| | | | | Здания длиной 48 и 60 м. Сейсм 7 баллов. Фундаменты. Специф. монолитных ж/б. изделий | ФУНДАМЕНТПРОЕКТ г. Москва | |

## Схема N1

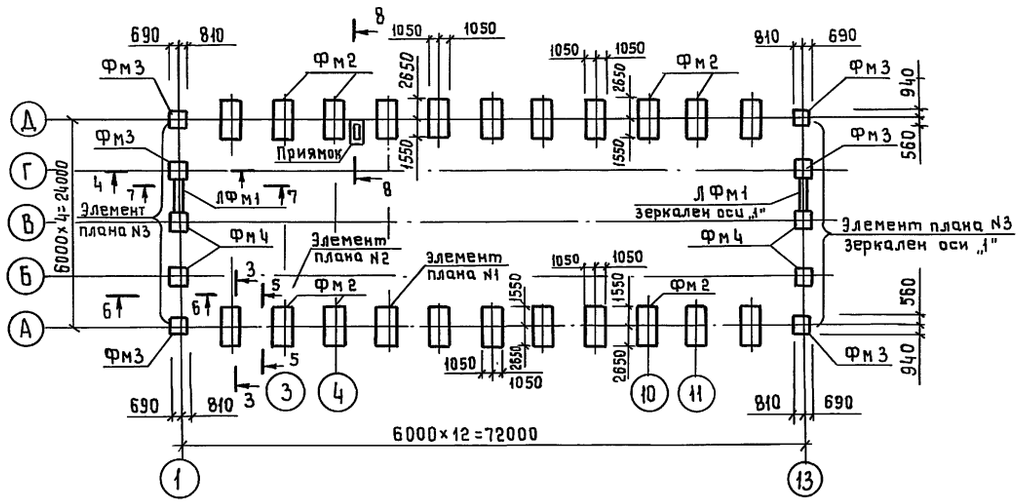


## Схема N4

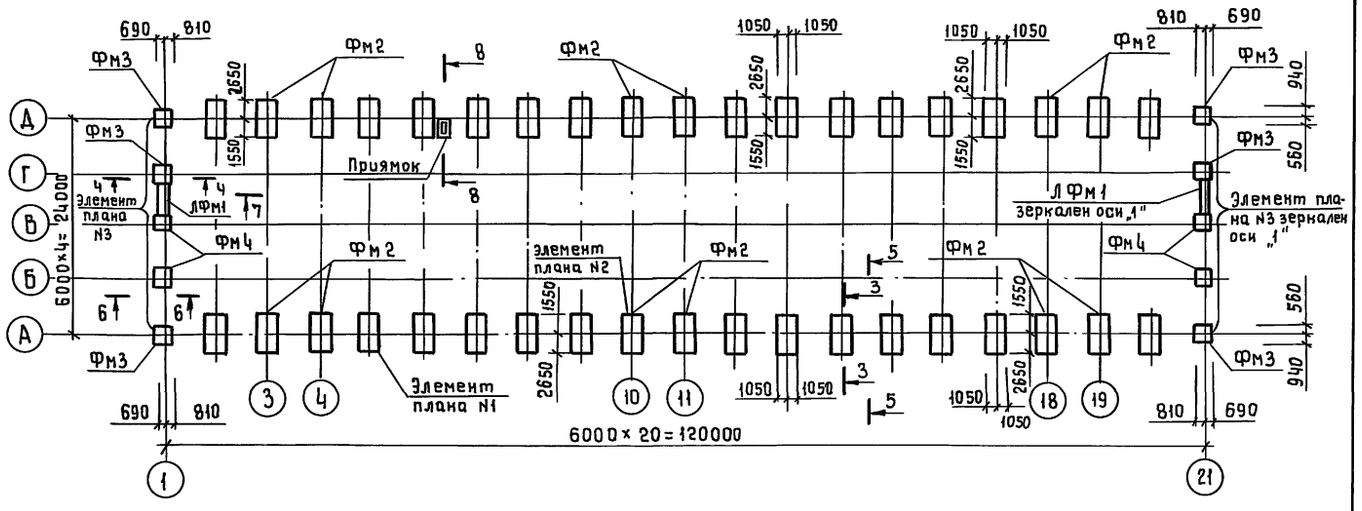


## Схема N2

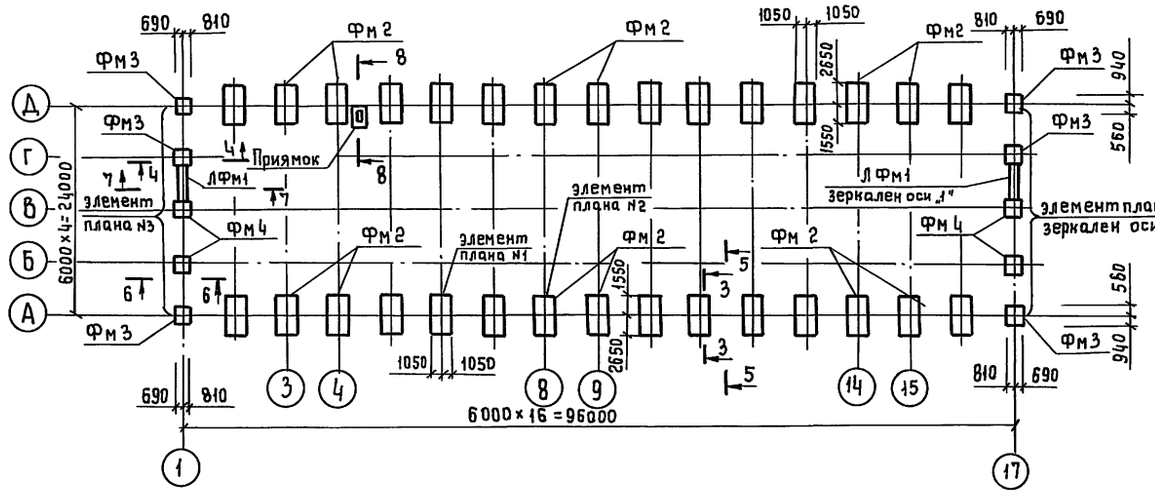


## Схема N3

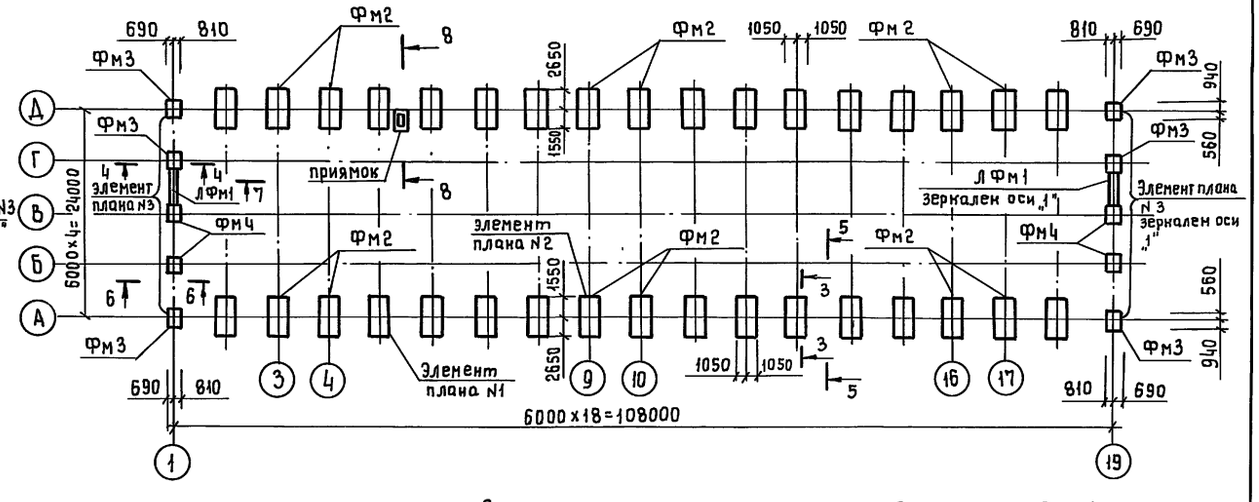


1. Спецификацию монолитных железобетонных изделий по схемам см. на л. 14.
2. Разрезы 3-3 ÷ 8-8 см. на л. 2.
3. Элементы плана N1, N2, N3 и приямок см. на л. 7.
4. Фундаменты Фм1 ÷ Фм4 и ЛФм1 см на л. 5.
5. Все незамаркированные на схемах фундаменты имеют марку Фм1

| | | | | | |
|---|---|---|---|---|---|
| | | | | ТП | КЖ |
| Гл. сп. и.к. | Пронин | | 09.86 | | |
| Нач. ПО-1 | Лаш | | 09.86 | Унифицированные здания (модули) из легких металлических конструкции | |
| Гл. конст. | Зубчевская | | 09.86 | | |
| ГИП | Цветков | | 09.86 | Здания из рамных конструкций типа „КАНСК" | Стадия: РП; Лист: 13; Листов: |
| Рук. гр. | Лукашкина | | 09.86 | | |
| Провер | Цветков | | 09.86 | Здания длиной 72, 96, 108, 120 Сейсмика 7 баллов. Фундаменты. Схемы | ФУНДАМЕНТПРОЕКТ г. Москва |

Привязан

Инв. N°

Инв. N°подл. | 15409 | Подпись и дата | Взам. инв. N°

## Спецификация монолитных железобетонных изделий на схему

| Форм. | Зона | Поз. | Обозначение | Наименование | Ед. изм | Количество по схеме N1 | N2 | N3 | N4 | Прим |
|---|---|---|---|---|---|---|---|---|---|---|
| | | | | Фм 1 | шт | 14 | 18 | 22 | 26 | |
| | | | | Сборочные единицы | | | | | | |
| | | | | Стандартное изделие | | | | | | |
| | | 4 | ГОСТ 23279-85 | 2с 12AIII/12AIII 205×415 75/25 | шт/кг | 14/1072 | 18/1379 | 22/1685 | 26/1992 | |
| | | | | Изделия закладные | | | | | | |
| | | | | Стандартное изделие | | | | | | |
| | | 1 | ГОСТ 24379.1-80 | Болт 2.2.М56×1500 В Ст3 кп2 | шт/кг | 56/2720 | 72/3497 | 88/4274 | 104/5051 | |
| | | | | Материалы | | | | | | |
| | | | | Бетон В15 F75 | м³ | 88.1 | 113.2 | 138.4 | 163.5 | |
| | | | | Бетон В 3,5 | м³ | 14.2 | 18.2 | 22.3 | 26.3 | |
| | | | | Фм 2 | шт | 8 | 12 | 12 | 12 | |
| | | | | Сборочные единицы | | | | | | |
| | | | | Стандартное изделие | | | | | | |
| | | 4 | ГОСТ 23279-85 | 2с 12AIII/12AIII 205×415 75/25 | шт/кг | 8/613 | 12/919 | 12/919 | 12/919 | |
| | | | | Изделия закладные | | | | | | |
| | | | | Стандартное изделие | | | | | | |
| | | 1 | ГОСТ 24379.1-80 | Болт 2.2 М56×1500 В Ст3 кп2 | шт/кг | 32/1554 | 48/2331 | 48/2331 | 48/2331 | |
| | | 7 | ТУ 36-2287-80 | г.н. 160×4 ТУ36-2287-80 / В ст3 сп5 ГОСТ 380-71* ℓ=1500 | шт/кг | 16/458 | 24/688 | 24/688 | 24/688 | |
| | | | | Материалы | | | | | | |
| | | | | Бетон В15 F75 | м³ | 61.1 | 91.7 | 91.7 | 91.7 | |
| | | | | Бетон В 3,5 | м³ | 8.1 | 12.1 | 12.1 | 12.1 | |
| | | | | Фм 3 | шт | 6 | 6 | 6 | 6 | |
| | | | | Сборочные единицы | | | | | | |
| | | | | Стандартное изделие | | | | | | |
| | | 5 | ГОСТ 23279-85 | 2с 12AIII/12AIII 145×145 | шт/кг | 6/165 | 6/165 | 6/165 | 6/165 | |
| | | | | Изделия закладные | | | | | | |
| | | | | Стандартное изделие | | | | | | |
| | | 2 | ГОСТ 24379.1-80 | Болт 1.1. М24×1500 В Ст3кп2 | шт/кг | 24/142 | 24/142 | 24/142 | 24/142 | |
| | | | | Материалы | | | | | | |
| | | | | Бетон В15 F75 | м³ | 10.4 | 10.4 | 10.4 | 10.4 | |
| | | | | Бетон В3,5 | м³ | 2.4 | 2.4 | 2.4 | 2.4 | |

## Ведомость расхода стали на элемент, кг

| Марка элемента | Изделия арматурные: Арматура класса A-III ГОСТ 5781-82* Ф12 | Итого | Ф4 | Итого | Всего | Изделия закладные: Прокат марки: ВСт3кп2 ГОСТ 8509-72 L80×6 | ГОСТ 24379.1-80 Болт М56 | Болт М24 | Болт М20 | Итого | ВСт3сп5 ТУ 36-2287-80 г.н. 160×4 | г.н. 120×4 | Итого | БСт4сп ГОСТ 8732-78* Труба 219×8 | Итого | Всего | Общий расход |
|---|---|---|---|---|---|---|---|---|---|---|---|---|---|---|---|---|---|
| | Вр-I ГОСТ 6727-80 | | | | | | | | | | | | | | | | |
| схема N1 | 2001 | 2001 | 15,3 | 15,3 | 2016 | 62 | 4274 | 237 | 25 | 4598 | 458 | 177 | 865 | 117 | 117 | 5580 | 7596 |
| схема N2 | 2614 | 2614 | 15,3 | 15,3 | 2629 | 62 | 5928 | 237 | 25 | 6152 | 688 | 177 | 865 | 117 | 117 | 7134 | 7763 |
| | 20 | 2920 | 15,3 | 15,3 | 2935 | 62 | 6605 | 237 | 25 | 6929 | 688 | 177 | 865 | 117 | 117 | 7911 | 10846 |
| схема N4 | 3227 | 3227 | 15,3 | 15,3 | 3242 | 62 | 7382 | 237 | 25 | 7706 | 688 | 177 | 865 | 117 | 117 | 8688 | 11930 |

## Спецификация монолитных железобетонных изделий на схему /продолжение/

| Форм. | Зона | Поз. | Обозначение | Наименование | Ед. изм. | Количество по схеме N1 | N2 | N3 | N4 | Прим |
|---|---|---|---|---|---|---|---|---|---|---|
| | | | | Фм 4 | шт | 4 | 4 | 4 | 4 | |
| | | | | Сборочные единицы | | | | | | |
| | | | | Стандартное изделие | | | | | | |
| | | 5 | ГОСТ 23279-85 | 2с 12AIII/12AIII 145×145 | шт/кг | 4/110 | 4/110 | 4/110 | 4/110 | |
| | | | | Изделия закладные | | | | | | |
| | | | | Стандартное изделие | | | | | | |
| | | 2 | ГОСТ 24379.1-80 | Болт 1.1. М24×1500 В Ст3 кп2 | шт/кг | 16/95 | 16/95 | 16/95 | 16/95 | |
| | | 8 | ТУ 36-2287-80 | г.н. 120×4 ТУ36-2287-80 / В ст3 сп5 ГОСТ 380-71* ℓ=1500 | шт/кг | 8/177 | 8/177 | 8/177 | 8/177 | |
| | | | | Материалы | | | | | | |
| | | | | Бетон В15 F75 | м³ | 8.20 | 8.20 | 8.20 | 8.20 | |
| | | | | Бетон В 3,5 | м³ | 1.6 | 1.6 | 1.6 | 1.6 | |
| | | | | ЛФм 1 | шт | 2 | 2 | 2 | 2 | |
| | | | | Сборочные единицы | | | | | | |
| | | | | Стандартное изделие | | | | | | |
| | | 6 | ГОСТ 23279-85 | 2с 12AIII/12AIII 65×475 75/25 | шт/кг | 2/41 | 2/41 | 2/41 | 2/41 | |
| | | | | Изделия закладные | | | | | | |
| | | | | Стандартное изделие | | | | | | |
| | | 3 | ГОСТ 24379.1-80 | Болт 1.1. М20×500 В Ст3 кп2 | шт/кг | 16/25 | 16/25 | 16/25 | 16/25 | |
| | | | | Материалы | | | | | | |
| | | | | Бетон В15 F75 | м³ | 2.4 | 2.4 | 2.4 | 2.4 | |
| | | | | Бетон В 3.5 | м³ | 0.8 | 0.8 | 0.8 | 0.8 | |
| | | | | Приямок | шт | 1 | 1 | 1 | 1 | |
| | | | | Сборочные единицы | | | | | | |
| | | | | Стандартное изделие | | | | | | |
| | | 9 | ГОСТ 23279-85 | 4Ср 48р1-200/48р1-200 115×140 100/75 | 2 | 2/3.0 | 2/3.0 | 2/3.0 | 2/3.0 | |
| | | 10 | ——— " ——— | 4Ср 48р1-200/48р1-200 215×140 100/75 | 2 | 2/6.0 | 2/6.0 | 2/6.0 | 2/6.0 | |
| | | 11 | ——— " ——— | 4Ср 48р1-200/48р1-200 205×305 | 1 | 1/6.3 | 1/6.3 | 1/6.3 | 1/6.3 | |
| | | | | | | | | | | |
| | | | | Изделия закладные | | | | | | |
| | | 12 | ГОСТ 8509-72* уголок | L80×6 ГОСТ 8509-72* / В ст3 пс6 ГОСТ 535-79 ℓ=6400 | шт/кг | 1/62 | 1/62 | 1/62 | 1/62 | |
| | | 13 | ГОСТ 8732-78* труба | 219×8×1400 ГОСТ 8732-78* / Б ст4 сп ГОСТ 8731-74* | шт/кг | 2/117 | 2/117 | 2/117 | 2/117 | |
| | | | | Материалы | | | | | | |
| | | | | Бетон В15 F75 | м³ | 1.5 | 1.5 | 1.5 | 1.5 | |
| | | | | Бетон В3,5 | м³ | 0.3 | 0.3 | 0.3 | 0.3 | |

1. Лист см. совместно с л. 13

Привязан

Инв. №

Взам. инв. №

Подпись и дата

Инв. № подл.

| | | | |
|---|---|---|---|
| Гл.сп и.к | Пронин | | 09.86 |
| Нач. ПО-1 | Лаш | | 09.86 |
| Гл. конст | Зубчевская | | 09.86 |
| ГИП | Цветков | | 09.86 |
| Рук. гр. | Лукашкина | | 09.86 |
| Проверил | Цветков | | 09.86 |

ТП КЖ

Унифицированные здания (модули) из легких металлических конструкций

Здание из рамных конструкций типа „КАНСК"

| Стадия | Лист | Листов |
|---|---|---|
| РП | 14 | |

Здание длиной 72,96,108 и 120м
Сейсмика 7 баллов. Фундаменты
Спецификация монол. ж/б изделия

ФУНДАМЕНТПРОЕКТ г. Москва

22510-01



gost.e-ecolog.ru