ТИПОВЫЕ СТРОИТЕЛЬНЫЕ КОНСТРУКЦИИ, ИЗДЕЛИЯ И УЗЛЫ

СЕРИЯ 5.905-28.08

ДЫМОВЫЕ И ВЕНТИЛЯЦИОННЫЕ КАНАЛЫ ИЗ АСБЕСТОЦЕМЕНТНЫХ ТРУБ ГАЗИФИЦИРУЕМЫХ ПОМЕЩЕНИЙ

ВЫПУСК 1

РАБОЧИЕ ЧЕРТЕЖИ

gost.e-ecolog.ru

ТИПОВЫЕ СТРОИТЕЛЬНЫЕ КОНСТРУКЦИИ, ИЗДЕЛИЯ И УЗЛЫ

СЕРИЯ 5.905-28.08

Добровольная сертификация

11СР18

ДЫМОВЫЕ И ВЕНТИЛЯЦИОННЫЕ КАНАЛЫ ИЗ АСБЕСТОЦЕМЕНТНЫХ ТРУБ ГАЗИФИЦИРУЕМЫХ ПОМЕЩЕНИЙ

ВЫПУСК 1

РАБОЧИЕ ЧЕРТЕЖИ

РАЗРАБОТАНЫ
ОАО СПКБ «ГАЗПРОЕКТ» - БТЦ

Генеральный директор Т. С. Гетман

Главный инженер СПКБ В. М. Панасенко

Главный инженер проекта Л. М. Корж

Утверждены приказом ОАО «Росгазификация»
№ 1 от 21 января 2008 года
Введены в действие
ОАО СПКБ «Газпроект» - БТЦ
приказ № 08 от 15 января 2008 года

Серия 5.905-28.08 вып. 1

Инв. N подл. | Подпись и дата | Взам инв. N | Инв. N дубл. | Подпись и дата

Содержание

Обозначение	Наименование	Страница
5.905-28.08.1-ПЗ	Пояснительная записка	6
5.905-28.08.1-1	Одноэтажное здание. Дымовой и вентиля-	
	ционный каналы с выходом через перекрытие	9
5.905-28.08.1-2	Одноэтажное здание. Вентиляционный	
	канал с выходом через перекрытие	10
5.905-28.08.1-3	Одноэтажное здание. Дымовой канал	
	с выходом через перекрытие	11
5.905-28.08.1-4	Одноэтажное здание с цокольным (под-	
	вальным) этажом. Дымовой и вентиляцион-	
	ный каналы с выходом через перекрытие	12
5.905-28.08.1-5	Одноэтажное здание с цокольным (под-	
	вальным) этажом. Вентиляционный канал	
	с выходом через перекрытие	13
5.905-28.08.1-6	Одноэтажное здание с цокольным (под-	
	вальным) этажом. Дымовой канал с	
	выходом через перекрытие	14
5.905-28.08.1-7	Двухэтажное здание. Дымовой и вентиля-	
	ционный каналы с выходом через перекрытие	15
5.905-28.08.1-8	Двухэтажное здание. Вентиляционный	
	канал с выходом через перекрытие	16
5.905-28.08.1-9	Двухэтажное здание. Дымовой канал	
	с выходом через перекрытие	17
5.905-28.08.1-10	Двухэтажное здание с цокольным (под-	
	вальным) этажом. Дымовой и вентиляцион-	
	ный каналы с выходом через перекрытие	18
5.905-28.08.1-11	Двухэтажное здание с цокольным (под-	
	вальным) этажом. Вентиляционный канал	
	с выходом через перекрытие	19
5.905-28.08.1-12	Двухэтажное здание с цокольным (под-	
	вальным) этажом. Дымовой канал с	

продолжение

Обозначение	Наименование	Страница
	выходом через перекрытие	20
5.905-28.08.1-13	Одноэтажное здание. Дымовой и вентиля-	
	ционный каналы с выходом через стену	21
5.905-28.08.1-14	Одноэтажное здание. Вентиляционный	
	канал с выходом через стену	22
5.905-28.08.1-15	Одноэтажное здание. Дымовой канал	
	с выходом через стену	23
5.905-28.08.1-16	Двухэтажное здание. Дымовой и вентиля-	
	ционный каналы с выходом через стену	24
5.905-28.08.1-17	Двухэтажное здание. Вентиляционный	
	канал с выходом через стену	25
5.905-28.08.1-18	Двухэтажное здание. Дымовой канал	
	с выходом через стену	26
5.905-28.08.1-19	Одноэтажное здание. Дымовой и вентиля-	
	ционный каналы с выходом через стену из	
	сгораемых материалов	27
5.905-28.08.1-20	Одноэтажное здание. Вентиляционный	
	канал с выходом через стену из сгораемых	
	материалов	28
5.905-28.08.1-21	Одноэтажное здание. Дымовой канал с	
	выходом через стену из сгораемых	
	материалов	29

Изм.	Лист	N докум.	Подпись	Дата
Разраб.		Василенко		11.07
Разраб.		Тарасенко		11.07
Пров.		Крючков		11.07
Н. контр.		Панасенко		11.07
Утв.		Корж		11.07

5.905-28.08.1-С

Содержание

Лит.	Лист	Листов
	1	4

СПКБ "Газпроект"

Копировал

Формат А3

продолжение

Обозначение	Наименование	Страница
5.905-28.08.1-22	Узел 1	30
5.905-28.08.1-23	Узел 2	31
5.905-28.08.1-24	Узел 3	32
5.905-28.08.1-25	Узел 4	33
5.905-28.08.1-26	Узел 5	34
5.905-28.08.1-27	Узел 6	35
5.905-28.08.1-28	Узел 7	36
5.905-28.08.1-29	Узел 8	37
5.905-28.08.1-30	Узел 9	38
5.905-28.08.1-31	Узел 10	39
5.905-28.08.1-32	Узел 11	40
5.905-28.08.1-33	Узел 12	41
5.905-28.08.1-34	Узел 13	42
5.905-28.08.1-35	Узел 14	43
5.905-28.08.1-36	Узел 15	44
5.905-28.08.1-37	Узел 16	45
5.905-28.08.1-38	Узел 17	46
5.905-28.08.1-39	Высота оголовка каналов над кровлей.	
	Узел стыковки асбестоцементных труб.	
	Узел 18	47
5.905-28.08.1-40	Узел 19	48
5.905-28.08.1-41	Узел 20	49
5.905-28.08.1-42	Узел 21	50
5.905-28.08.1-43	Узел 22	51
5.905-28.08.1-44	Узел 23	52
5.905-28.08.1-45	Узел прохода через кровлю вентиляци-	
	онного и дымового каналов	53
5.905-28.08.1-46	Узел прохода через кровлю вентиляци-	
	онного и дымового каналов	54
5.905-28.08.1-47	Узел прохода через кровлю вентиляци-	
	онного и дымового каналов	55

продолжение

Обозначение	Наименование	Страница
5.905-28.08.1-48.00СБ	Решетка вентиляционная. Сборочный чертеж	56
5.905-28.08.1-48.00	Решетка вентиляционная	57
5.905-28.08.1-48.01.00	Цилиндр	57
5.905-28.08.1-49.00СБ	Песочница. Сборочный чертеж	58
5.905-28.08.1-49.00	Песочница	59
5.905-28.08.1-49.01.00	Корпус	60
5.905-28.08.1-49.02.00	Дно	60
5.905-28.08.1-49.03.00	Труба	61
5.905-28.08.1-49.04.00СБ	Опорная конструкция. Сборочный чертеж	62
5.905-28.08.1-49.04.00	Опорная конструкция	62
5.905-28.08.1-50.00СБ	Тройник. Сборочный чертеж	63
5.905-28.08.1-50.00	Тройник	64
5.905-28.08.1-50.01.00	Труба	64
5.905-28.08.1-50.02.00	Труба	65
5.905-28.08.1-51.00СБ	Заглушка. Сборочный чертеж	66
5.905-28.08.1-51.00	Заглушка	67
5.905-28.08.1-51.01.00	Цилиндр	67
5.905-28.08.1-51.02	Рукоятка	68
5.905-28.08.1-52.00СБ	Хомут на асбестоцементные трубы.	
	Сборочный чертеж	69
5.905-28.08.1-52.00	Хомут на асбестоцементные трубы.	69
5.905-28.08.1-52.01.00	Полухомут	70
5.905-28.08.1-53.00СБ	Изолятор для дымовой трубы. Сборочный чертеж	71
5.905-28.08.1-53.00	Изолятор для дымовой трубы.	72
5.905-28.08.1-53.01.00	Корпус	73
5.905-28.08.1-53.02.00	Дно	73

Серия 5.905-28.08 вып. 1

Подпись и дата | Инв. N дубл. | Взам инв. N | Подпись и дата | Инв. N подл.

Изм.	Лист	N докум.	Подпись	Дата	5.905-28.08.1-С	Лист 2

Копировал Формат А4

продолжение

Обозначение	Наименование	Страница
5.905-28.08.1-53.03.00	Труба	74
5.905-28.08.1-54.00СБ	Фартук для двух труб. Сборочный чертеж	75
5.905-28.08.1-54.00	Фартук для двух труб	76
5.905-28.08.1-54.01.00	Ограждающий лист	76
5.905-28.08.1-54.02.00	Гильза	77
5.905-28.08.1-55.00	Футляр	78
5.905-28.08.1-56.00	Опора	78
5.905-28.08.1-57.00СБ	Опорная конструкция. Сборочный чертеж	79
5.905-28.08.1-57.00	Опорная конструкция	80
5.905-28.08.1-57.01.00	Швеллер	81
5.905-28.08.1-57.02.00	Уголок	81
5.905-28.08.1-57.03.00	Полухомут	82
5.905-28.08.1-58.00СБ	Опорная конструкция. Сборочный чертеж	83
5.905-28.08.1-58.00	Опорная конструкция	84
5.905-28.08.1-58.01.00	Швеллер	85
5.905-28.08.1-59.00СБ	Гильза. Сборочный чертеж	86
5.905-28.08.1-59.00	Гильза	87
5.905-28.08.1-59.01.00	Дно	88
5.905-28.08.1-60.00СБ	Песочница. Сборочный чертеж	89
5.905-28.08.1-60.00	Песочница	90
5.905-28.08.1-60.01.00	Корпус	91
5.905-28.08.1-60.02.00	Дно	91
5.905-28.08.1-60.03.00	Опорная конструкция	92
5.905-28.08.1-61.00СБ	Гильза для вентиляционной трубы	
	Сборочный чертеж	93
5.905-28.08.1-61.00	Гильза для вентиляционной трубы	94
5.905-28.08.1-61.01.00	Корпус	95
5.905-28.08.1-61.02.00	Дно	95
5.905-28.08.1-61.03.00СБ	Опорная конструкция. Сборочный чертеж	96
5.905-28.08.1-61.03.00	Опорная конструкция	96
5.905-28.08.1-62.00	Фартук для одной трубы	97

продолжение

Обозначение	Наименование	Страница
5.905-28.08.1-63.00	Футляр	97
5.905-28.08.1-64.00СБ	Песочница для дымовой трубы	
	Сборочный чертеж	98
5.905-28.08.1-64.00	Песочница для дымовой трубы	99
5.905-28.08.1-64.01.00СБ	Опорная конструкция. Сборочный чертеж	100
5.905-28.08.1-64.01.00	Опорная конструкция	100
5.905-28.08.1-65.00СБ	Гильза для вентиляционной трубы	
	Сборочный чертеж	101
5.905-28.08.1-65.00	Гильза для вентиляционной трубы	102
5.905-28.08.1-65.01.00	Корпус	103
5.905-28.08.1-65.02.00	Опорная конструкция	103
5.905-28.08.1-66.00СБ	Гильза для вентиляционной трубы	
	Сборочный чертеж	104
5.905-28.08.1-66.00	Гильза для вентиляционной трубы	105
5.905-28.08.1-67.00СБ	Песочница. Сборочный чертеж	106
5.905-28.08.1-67.00	Песочница	107
5.905-28.08.1-67.01.00	Корпус	108
5.905-28.08.1-67.02.00	Опорная конструкция	108
5.905-28.08.1-68.00СБ	Гильза для дымовой трубы	
	Сборочный чертеж	109
5.905-28.08.1-68.00	Гильза для дымовой трубы	110
5.905-28.08.1-69.00	Колено	111
5.905-28.08.1-70.00	Патрубок	112
5.905-28.08.1-71.00СБ	Кронштейн для вентиляционного и дымового	
	каналов. Сборочный чертеж	113
5.905-28.08.1-71.00	Кронштейн для вентиляционного и дымового	
	каналов	114

Подпись и дата | Инв. N дубл. | Взам инв. N | Подпись и дата | Инв. N подл.

Изм.	Лист	N докум.	Подпись	Дата	5.905-28.08.1-С	Лист 3

Копировал Формат А4

продолжение

Обозначение	Наименование	Страница
5.905-28.08.1-71.01.00	Консоль	115
5.905-28.08.1-72.00	Гильза	115
5.905-28.08.1-73.00СБ	Кронштейн. Сборочный чертеж	116
5.905-28.08.1-73.00	Кронштейн	117
5.905-28.08.1-73.01.00	Консоль	118
5.905-28.08.1-74.00СБ	Кронштейн для вентиляционного и дымового	
	каналов. Сборочный чертеж	119
5.905-28.08.1-74.00	Кронштейн для вентиляционного и дымового	
	каналов	120
5.905-28.08.1-74.01.00	Консоль	121
5.905-28.08.1-75.00СБ	Кронштейн для вентиляционного и дымового	
	каналов. Сборочный чертеж	122
5.905-28.08.1-75.00	Кронштейн для вентиляционного и дымового	
	каналов	123
5.905-28.08.1-75.01.00СБ	Консоль. Сборочный чертеж	124
5.905-28.08.1-75.01.00	Консоль	124
5.905-28.08.1-75.01.01.00	Опора	125
5.905-28.08.1-75.01.02.00	Опора	125
5.905-28.08.1-76.00СБ	Тройник наружный. Сборочный чертеж	126
5.905-28.08.1-76.00	Тройник наружный	127
5.905-28.08.1-76.01.00	Труба	128
5.905-28.08.1-77.00СБ	Гильза. Сборочный чертеж	129
5.905-28.08.1-77.00	Гильза	130
5.905-28.08.1-77.01.00	Труба	131
5.905-28.08.1-77.02.00	Дно	131
5.905-28.08.1-78.00СБ	Гильза для вентиляционной и дымовой труб	
	Сборочный чертеж	132
5.905-28.08.1-78.00	Гильза для вентиляционной и дымовой труб	133
5.905-28.08.1-79.00СБ	Кронштейн для вентиляционного и дымового	
	каналов. Сборочный чертеж	134
5.905-28.08.1-79.00	Кронштейн для вентиляционного и дымового	

продолжение

Обозначение	Наименование	Страница
	каналов	135
5.905-28.08.1-79.01.00	Консоль	136
5.905-28.08.1-80.00СБ	Тройник. Сборочный чертеж	137
5.905-28.08.1-80.00	Тройник	138
5.905-28.08.1-80.01.00	Труба	138
5.905-28.08.1-81.00	Патрубок	139
5.905-28.08.1-82.00СБ	Кронштейн. Сборочный чертеж	140
5.905-28.08.1-82.00	Кронштейн	141
5.905-28.08.1-82.01.00СБ	Консоль. Сборочный чертеж	142
5.905-28.08.1-82.01.00	Консоль	142
5.905-28.08.1-82.01.01.00	Опора	143
5.905-28.08.1-83.00СБ	Изолятор. Сборочный чертеж	144
5.905-28.08.1-83.00	Изолятор	145
5.905-28.08.1-84.00СБ	Кронштейн для вентиляционного и дымового	
	каналов. Сборочный чертеж	146
5.905-28.08.1-84.00	Кронштейн для вентиляционного и дымового	
	каналов	147
5.905-28.08.1-85.00СБ	Кронштейн. Сборочный чертеж	148
5.905-28.08.1-85.00	Кронштейн	149
5.905-28.08.1-85.01.00	Консоль	150

Серия 5.905-28.08 вып. 1

Подпись и дата | Инв. N дубл. | Взам инв. N | Подпись и дата | Инв. N подл.

Изм.	Лист	N докум.	Подпись	Дата	5.905-28.08.1-С	Лист 4

Копировал Формат А4

Пояснительная записка

1 Общая часть

1.1 Рабочие чертежи типовой документации "Дымовые и вентиляционные каналы из асбестоцементных труб газифицируемых помещений" серии 5.905-28.08 вып.1 разработаны взамен серии 5.905-28.04.

1.2 Рабочие чертежи выполнены с учетом опыта проектирования, строительства, эксплуатации зданий и сооружений и на основании следующих нормативных документов:

- СНиП 42-01-2002 "Газораспределительные системы";
- ПБ 12-529-03 "Правила безопасности систем газораспределения и газопотребления";
- СНиП 2.01.07-85* "Нагрузки и воздействия";
- СНиП 21-01-97* "Пожарная безопасность зданий и сооружений";
- СНиП II-7-81* "Строительство в сейсмических районах";
- СНиП 23-01-99* "Строительная климатология";
- СНиП 23-02-2003 "Тепловая защита зданий";
- СНиП 2.08.02-89* "Общественные здания и сооружения";
- СНиП 31-05-2003 "Общественные здания административного назначения";
- СНиП 31-03-2001 "Производственные здания";
- СНиП 2.09.04-87* "Административные и бытовые здания";
- СНиП 41-01-2003 "Отопление, вентиляция и кондиционирование";
- СНиП II-22-81* "Каменные и армокаменные конструкции";
- СНиП 31-02-2001 "Дома жилые одноквартирные";
- Правила производства трубо-печных работ. Москва. 2002г.

1.3 Технические решения, принятые в рабочих чертежах, соответствуют требованиям экологических, санитарно-гигиенических, противопожарных и других норм, действующих на территории Российской Федерации, и обеспечивают безопасную для жизни и здоровья людей эксплуатацию объекта при соблюдении предусмотренных рабочими чертежами мероприятий.

2 Назначение и область применения

2.1 Рабочие чертежи настоящей типовой документации применяются при проектировании, строительстве и эксплуатации дымовых и ветиляционных каналов газифицируемых помещений, зданий и сооружений (дома жилые, жилые здания, общественные здания и сооружения, производственные здания, административные и бытовые здания) при установке бытовых теплогенераторов, при сейсмичности не более 9 баллов, для районов с расчетной температорой наружного воздуха не ниже минус 40°С. Для районов с расчетной температурой наружного воздуха ниже минус 40°С рекомендуется при проектировании применять устройство каналов во внутренних стенах.

3 Технические требования к изготовлению

3.1 Для каналов применять асбестоцементные трубы без осколов и трещин по ГОСТу 1839-80* (Гигиенические нормативы ГН2.1.2/2.2.1.1009-00).

3.2 Расстояние от соединительной дымоотводящей трубы до потолка из негорючих материалов следует принимать не менее 50мм, до деревянных оштукатуренных потолков - не менее 250мм. Допускается уменьшение указанного расстояния с 250 до 100мм при условии обивки деревянного оштукатуренного потолка кровельной сталью по листу асбеста толщиной 3мм. Обивка должна выступать за габариты дымоотводящей трубы на 150мм с каждой стороны.

Изм.	Лист	N докум.	Подпись	Дата
Разраб.		Василенко		11.07
Разраб.		Тарасенко		11.07
Пров.		Крючков		11.07
Н. контр.		Панасенко		11.07
Утв.		Корж		11.07

5.905-28.08.1-ПЗ

Пояснительная записка

Лит.	Лист	Листов
	1	3

СПКБ "Газпроект"

Копировал

Формат А3

Инв. N подл. | Подпись и дата | Взам инв. N | Инв. N дубл. | Подпись и дата

4 Рекомендации по проектированию

4.1 При выборе каналов площадь сечения дымохода не должна быть меньше площади патрубка газового прибора, присоединенного к дымоходу, Вентиляционный канал сечением Dy150 обеспечивает 3-х кратный воздухообмен в помещениях объемом до 14м3, сечением Dy200 - до 26м3, сечением Dy300 - до 58м3.

4.2 Длину и диаметр асбестоцементных труб дымовых и вентиляционных каналов определить при проектировании расчет на разряжение в дымоходе согласно паспорта (инструкции по эксплуатации) теплопроизводительностью газоавого прибора до 100 кВт , в соответствии с чертежом 5.905-28.08.1-39 и заложить в спецификацию.

Поз.	Обозначение	Наименование	Кол.	Масса ед.,кг	Приме-чание
1	с. 5.905-28.08.1-1	Дымовой канал Dy200 L=5000	1		
2	с. 5.905-28.08.1-1	Вентканал Dy150 L=5000	1		

4.3 Расположение дымовых и вентиляционных каналов уточнить при проектировании.

5 Рекомендации по приемке в эксплуатацию

5.1 Первичная проверка каналов проводится специализированной организацией с участием представителя заказчика с целью приемки каналов в эксплуатацию согласно требованиям Правил технической эксплуатации и требования безопасности труда в газовом хозяйстве РФ.

При осмотре дымовых каналов проверяют:

- соответствие материала каналов требованиям проекта;
- толщину стенок каналов;
- соответствие принятого сечения каналов тепловой мощности агрегата;
- порядок присоединения аппаратов к дымоходу;
- конструктивное исполнение и размеры разделок и отступок;
- способы защиты сгораемых (трудносгораемых) конструкций от возгорания;
- наличие устройства для чистки каналов;
- исправность оголовка и возвышение его относительно конька и зоны ветрвого подпора;
- защиту оголовка от атмосферных осадков;
- отсутствие засоров в каналах;
- плотность и обособленность каналов;
- наличие необходимой тяги.

5.2 Наличие засоров дымовых и вентиляционных каналов посторонними предметами выявляют путем опускания на веревке металлического шара диаметром 80-110мм через устье каналов. При опускании шара следует соблюдать осторожность, чтобы не повредить стенки канала. Свободное перемещение шара свидетельствует об отсутствии засоров.

5.3 Дымовые каналы на плотность проверяют задымлением канала путем сжигания материала, дающего большое количество дыма (опилки, ветошь). Устье задымленного канала плотно закрывают. Появление продуктов горения на чердаке, в отапливаемых помещениях или в рядом расположенных вентиляционных каналах, свидетельствует о недостаточной плотности дымового канала.

5.4 Обособленность дымового канала от соседних дымовых или вентиляционных каналов проверяется также методом задымления обособленного канала. Появление дыма в смежных с дымоходом каналах свидетельствует о неообособленности или неплотности дымохода.

5.5 Наличие тяги в дымовых каналах определяется с помощью узкой полоски тонкой бумаги, подносимой к смотровому отверстию топки. Отклонение бумаги в сторону топки свидетельствует о наличии тяги.

5.6 При первичной проверке дымовых каналов следует измерить разряжение в дымовом канале, которое должно быть в пределах от 3 до 30 Па (от 0,3 до 3,0 мм вод. ст.).

Величину разряжения в каналах измеряют жидкостным микроманометром с пределом измерения от 0 до 16 мм вод. ст. (0-157 Па) и допустимой погрешностью +1% или другими приборами, позволяющими измерить значения разряжения.

5.7 При осмотре вентиляционных каналов следует проверить:

- соответствие их устройства и использованных материалов;
- соответствие их размеров требованиям проекта;
- соответствие засорений в каналах;
- наличие тяги в каналах.

5.8 Наличие тяги в вентиляционном канале проверяется листом тонкой бумаги, который прикладывается к вентиляционной решетке. При достаточной тяге в канале лист бумаги плотно прилегает к решетке и самостоятельно удерживается в таком положении.

5.9 Результаты первичной проверки оформляются актом первичного обследования технического состояния дымовых и вентиляционных каналов.

6 Рекомендации по эксплуатации

6.1 Дымовые и вентиляционные каналы должны проходить периодические проверки в следующие сроки:

- перед отопительным сезоном - дымоходы сезонно работающих газовых приборов и аппаратов;
- не реже 1 раза в три месяца - дымоходы кирпичные;
- не реже 1 раза в 12 месяцев - дымоходы асбестоцемнтные, а также вентиляционные каналы.

Кроме того, в зимнее время не реже 1 раза в месяц, а в районах северной климатической зоны не реже 2 раз в месяц необходимо производить осмотр оголовков дымоходов с целью предотвращения обмерзания и закупорки устьев дымоходов.

6.3 Очистку дымовых каналов от сажи и вентиляционных от пыли выполняютрубоочистной тройкой с жесткой волосяной щеткой, а перекидных рукавов и патрубков - веником. Качество очистки проверяют путем контрольного опускания трубоочистной тройки. Свободное перемещение тройки и количество сажи в основании дымохода не более 2-3-х трубоочистных ковшов свидетельствуют о качественной очистке.

6.4 Очиску дымовых и вентиляционных каналов от засоров или завалов осуществляют методом проталкивания или разборки. Прежде всего определяют засорение это или завал. Если после 3-4 ударов металлическим шаром длина веревки, на которой опускают шар, увеличивается, то можно предположить, что это засорение канала. Засорение устраняют путем проталкивания предметов, вызвавших засор, шаром или шестом. Завал полностью перекрывает сечение канала, не поддается проталкиванию и чаще всего устраняется путем вскрытия стенок канала и разборки завала вручную через проем. После усранения завала выполняется повторная проверка шаром и заделывается проем в стенках канала.

6.5 Результаты периодической проверки и очистки дымовых и вентиляционных каналов оформляются актом в двух экземплярах.

6.6 Ответственность за исправное состояние дымовых и вентиляционных каналов возлагается на владельца или представителя эксплуатирующей организации.

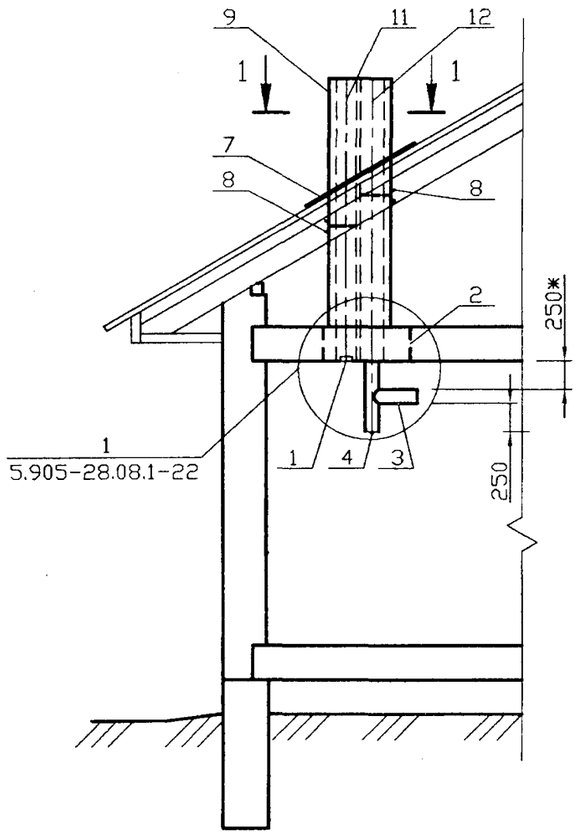

1-1

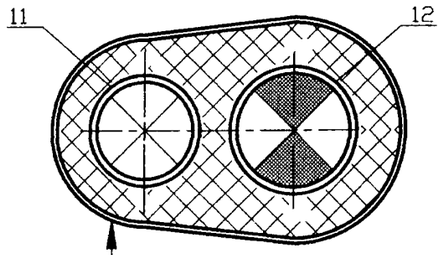

Футляр
Затяжка проволокой
ø1мм с шагом 50мм
Плиты теплоизоляционные
П 125-1000.500.60 ГОСТ 9573-96
Изольная мастика ГОСТ 15836-79
Асбестоцементные трубы
ГОСТ 1839-80*

Спецификация элементов каналов

Поз.	Обозначение	Наименование	Кол.	Примечание
		Сборочные единицы		
1	5.905-28.08.1-48.00СБ	Решетка вентиляционная	1	
2	5.905-28.08.1-49.00СБ	Песочница	1	
3	5.905-28.08.1-50.00СБ	Тройник	1	
4	5.905-28.08.1-51.00СБ	Заглушка	1	
5	5.905-28.08.1-52.00СБ	Хомут	1	
6	5.905-28.08.1-52.00СБ	Хомут	1	
7	5.905-28.08.1-54.00СБ	Фартук	1	
8	5.905-28.08.1-57.00СБ	Опорная конструкция	2	
		Детали		
9	5.905-28.08.1-55.00	Футляр	1	
10	5.905-28.08.1-56	Опора	2	
11	5.905-28.08.1-УД	БНТ Dy ГОСТ 1839-80*	1	
12	5.905-28.08.1-УД	БНТ Dy ГОСТ 1839-80*	1	

Обозначение	Условный проход асбестоцементной трубы Dy, мм
5.905-28.08.1-УД	150
-01	200
-02	300

1 * Размер для справок
2 Тройник поз.3 выбирать по месту в соответствии с площадью патрубка газового прибора, присоединяемого к дымоходу

Изм.	Лист	N докум.	Подпись	Дата
Разраб.		Василенко		11.07
Разраб.		Тарасенко		11.07
Пров.		Крючков		11.07
Н. контр.		Панасенко		11.07
Утв.		Корж		11.07

5.905-28.08.1-1

Одноэтажное здание
Дымовой и вентиляционный каналы с выходом через перекрытие

Лит.	Масса	Масштаб
Лист	Листов 1	

СПКБ "Газпроект"

Серия 5.905-28.08 вып. 1

Инв. N подл. | Подпись и дата | Взам инв. N | Инв. N дубл. | Подпись и

Копировал

Формат А3

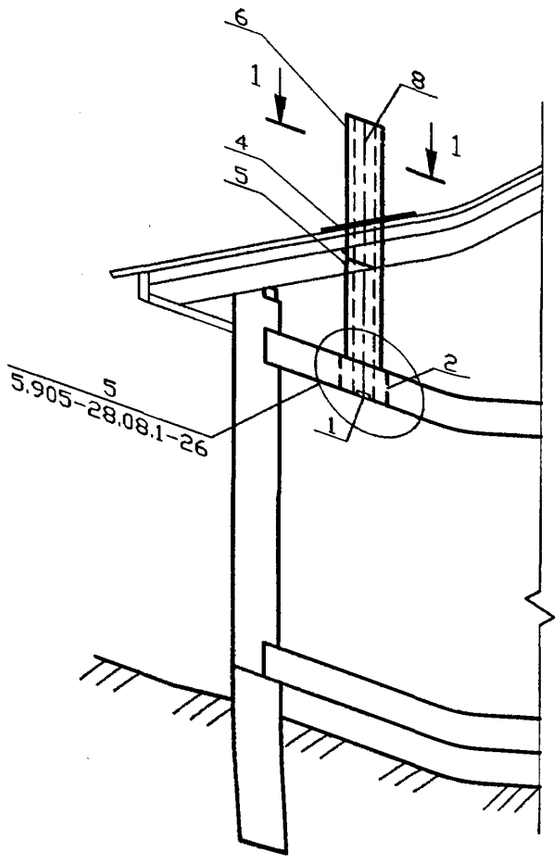

1-1

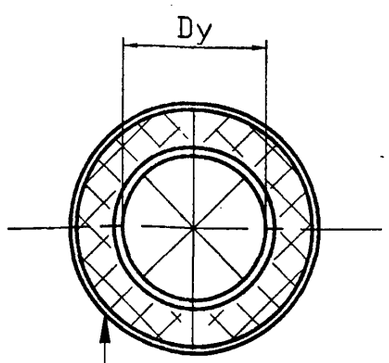

Футляр
Затяжка проволокой
ø1мм с шагом 50мм
Плиты теплоизоляционные
П 125-1000.500.60 ГОСТ 9573-96
Изольная мастика ГОСТ 15836-79
Асбестоцементные трубы
ГОСТ 1839-80*

Спецификация элементов каналов

Поз.	Обозначение	Наименование	Кол.	Примечание
		Сборочные единицы		
1	5.905-28.08.1-48.00СБ	Решетка вентиляционная	1	
2	5.905-28.08.1-61.00СБ	Гильза	1	
3	5.905-28.08.1-52.00СБ	Хомут	1	
4	5.905-28.08.1-62.00СБ	Фартук	1	
5	5.905-28.08.1-57.00СБ	Опорная конструкция	2	
		Детали		
6	5.905-28.08.1-63.00	Футляр	1	
7	5.905-28.08.1-56	Опора	2	
8	5.905-28.08.1-УД	БНТ Dy ГОСТ 1839-80*	1	

Обозначение	Условный проход асбестоцементной трубы Dy, мм
5.905-28.08.1-УД	150
-01	200
-02	300

Изм.	Лист	N докум.	Подпись	Дата
Разраб.		Василенко		11.07
Разраб.		Тарасенко		11.07
Пров.		Крючков		11.07
Н. контр.		Панасенко		11.07
Утв.		Корж		11.07

5.905-28.08.1-2

Одноэтажное здание
Вентиляционный
канал с выходом через
перекрытие

Лит.	Масса	Масштаб
Лист	Листов 1	

СПКБ
"Газпроект"

Копировал

Формат А3

Инв. N подл. | Подпись и дата | Взам инв. N | Инв. N дубл. | Подпись и дата

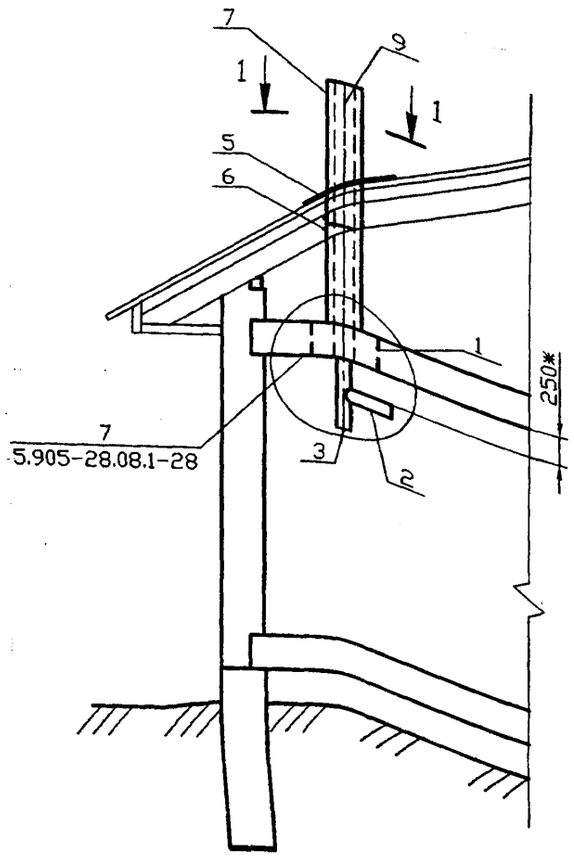

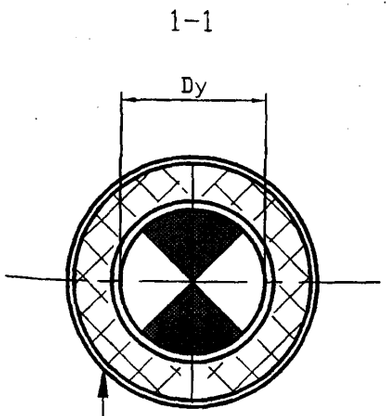

Футляр
Затяжка проволокой
ø1мм с шагом 50мм
Плиты теплоизоляционные
П 125-1000.500.60 ГОСТ 9573-96
Изольная мастика ГОСТ 15836-79
Асбестоцементные трубы
ГОСТ 1839-80*

Спецификация элементов каналов

Поз.	Обозначение	Наименование	Кол.	Приме-чание
		Сборочные единицы		
1	5.905-28.08.1-64.00СБ	Песочница	1	
2	5.905-28.08.1-50.00СБ	Тройник	1	
3	5.905-28.08.1-51.00СБ	Заглушка	1	
4	5.905-28.08.1-52.00СБ	Хомут	1	
5	5.905-28.08.1-62.00СБ	Фартук	1	
6	5.905-28.08.1-57.00СБ	Опорная конструкция	2	
		Детали		
7	5.905-28.08.1-63.00	Футляр	1	
8	5.905-28.08.1-56	Опора	2	
9	5.905-28.08.1-УД	БНТ Dy ГОСТ 1839-80*	1	

1 * Размер для справок
2 Тройник поз.3 выбирать по месту в соответствии с площадью патрубка газового прибора, присоединяемого к дымоходу

Обозначение	Условный проход асбестоцементной трубы Dy, мм
5.905-28.08.1-УД	150
-01	200
-02	300

Серия 5.905-28.08 вып. 1

Изм.	Лист	N докум.	Подпись	Дата
Разраб.		Василенко		11.07
Разраб.		Тарасенко		11.07
Пров.		Крючков		11.07
Н. контр.		Панасенко		11.07
Утв.		Корж		11.07

5.905-28.08.1-3

Одноэтажное здание
Дымовой
канал с выходом через
перекрытие

Лит.	Масса	Масштаб
Лист	Листов 1	

СПКБ
"Газпроект"

Копировал

Формат А3

Инв. N подл. | Подпись и дата | Взам инв. N | Инв. N дубл. | Подпись и дата

Серия 5.905-28.08 вып. 1

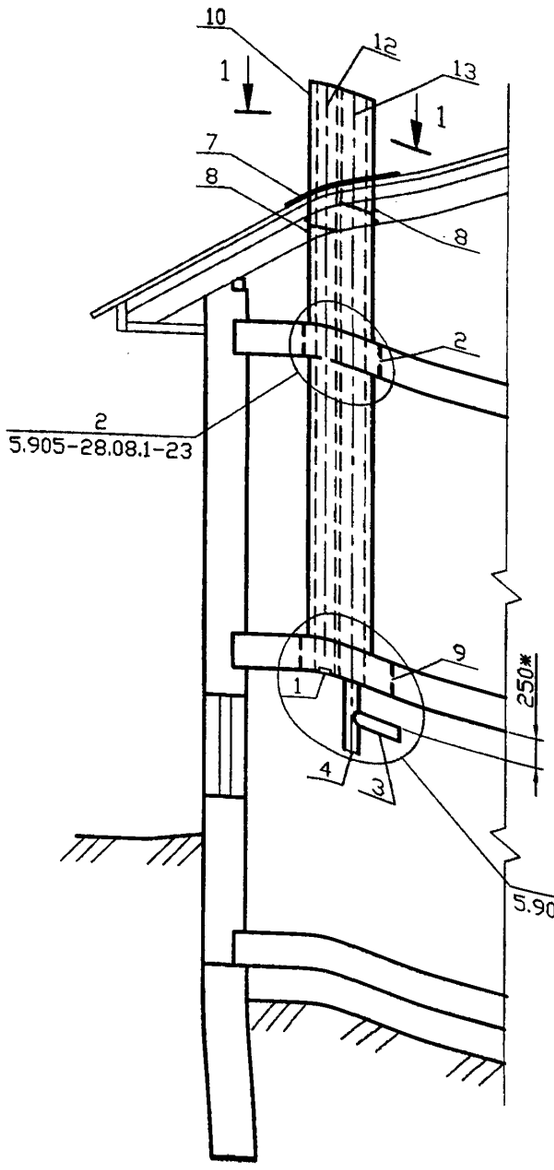

1-1

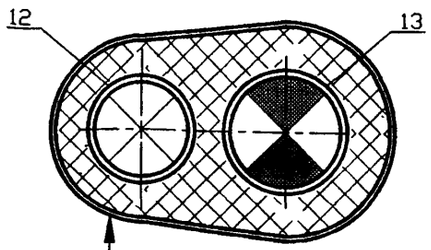

Футляр
Затяжка проволокой
ø1мм с шагом 50мм
Плиты теплоизоляционные
П 125-1000.500.60 ГОСТ 9573-96
Изольная мастика ГОСТ 15836-79
Асбестоцементные трубы
ГОСТ 1839-80*

Спецификация элементов каналов

Поз.	Обозначение	Наименование	Кол.	Примечание
		Сборочные единицы		
1	5.905-28.08.1-48.00СБ	Решетка вентиляционная	1	
2	5.905-28.08.1-59.00СБ	Гильза	1	
3	5.905-28.08.1-50.00СБ	Тройник	1	
4	5.905-28.08.1-51.00СБ	Заглушка	1	
5	5.905-28.08.1-52.00СБ	Хомут	1	
6	5.905-28.08.1-52.00СБ	Хомут	1	
7	5.905-28.08.1-54.00СБ	Фартук	1	
8	5.905-28.08.1-57.00СБ	Опорная конструкция	2	
9	5.905-28.08.1-60.00СБ	Песочница	1	
		Детали		
10	5.905-28.08.1-55.00	Футляр	1	
11	5.905-28.08.1-56	Опора	2	
12	5.905-28.08.1-УД	БНТ Dy ГОСТ 1839-80*	1	
13	5.905-28.08.1-УД	БНТ Dy ГОСТ 1839-80*	1	

1 * Размер для справок
2 Тройник поз.3 выбирать по месту в соответствии с площадью патрубка газового прибора, присоединяемого к дымоходу

Обозначение	Условный проход асбестоцементной трубы Dy, мм
5.905-28.08.1-УД	150
-01	200
-02	300

Инв. N подл. | Подпись и дата | Взам инв. N | Инв. N дубл. | Подпись и дата

Изм.	Лист	N докум.	Подпись	Дата
Разраб.		Василенко		11.07
Разраб.		Тарасенко		11.07
Пров.		Крючков		11.07
Н. контр.		Панасенко		11.07
Утв.		Корж		11.07

5.905-28.08.1-4

Одноэтажное здание с цокольным (подвальным) этажом Дымовой и вентиляционный каналы с выходом через перекрытие

Лит.	Масса	Масштаб

Лист | Листов 1

СПКБ "Газпроект"

Копировал | Формат А3

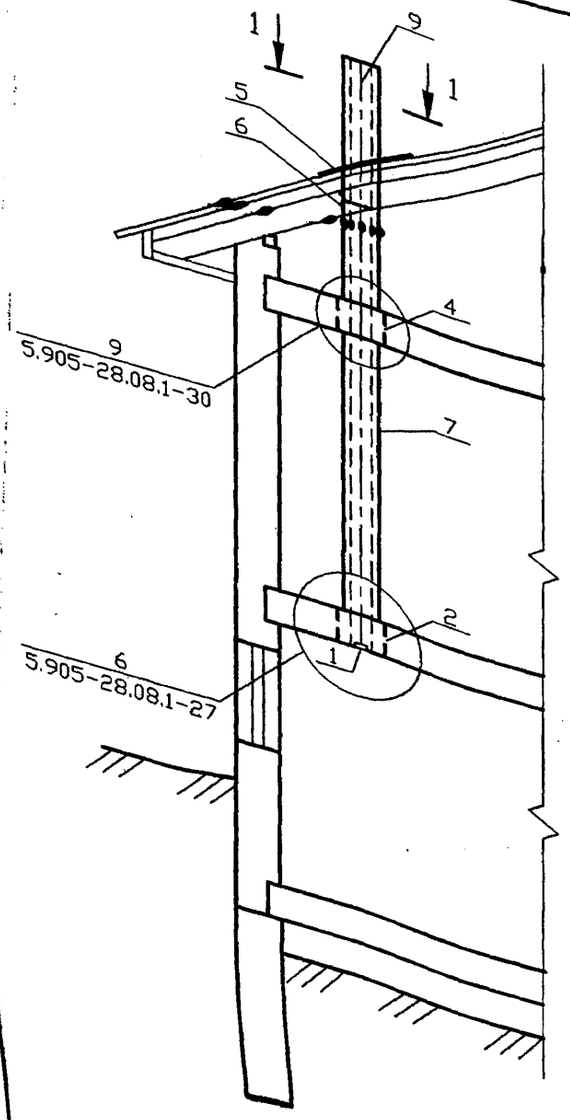

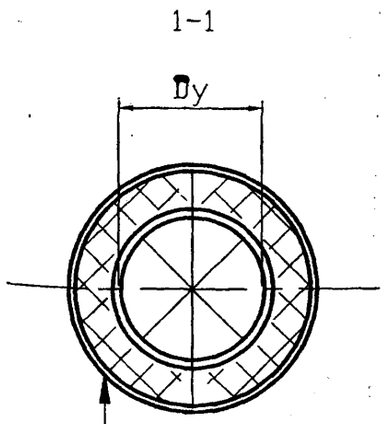

Футляр
Затяжка проволокой
ø1мм с шагом 50мм
Плиты теплоизоляционные
П 125-1000.500.60 ГОСТ 9573-96
Изольная мастика ГОСТ 15836-79
Асбестоцементные трубы
ГОСТ 1839-80*

Спецификация элементов каналов

Поз.	Обозначение	Наименование	Кол.	Примечание
		Сборочные единицы		
1	5.905-28.08.1-48.00СБ	Решетка вентиляционная	1	
2	5.905-28.08.1-65.00СБ	Гильза	1	
3	5.905-28.08.1-52.00СБ	Хомут	1	
4	5.905-28.08.1-66.00СБ	Гильза	1	
5	5.905-28.08.1-62.00СБ	Фартук	1	
6	5.905-28.08.1-57.00СБ	Опорная конструкция	2	
		Детали		
7	5.905-28.08.1-63.00	Футляр	1	
8	5.905-28.08.1-56	Опора	2	
9	5.905-28.08.1-УД	БНТ Dy ГОСТ 1839-80*	1	

Обозначение	Условный проход асбестоцементной трубы Dy, мм
5.905-28.08.1-УД	150
-01	200
-02	300

Изм.	Лист	N докум.	Подпись	Дата
Разраб.		Василенко		11.07
Разраб.		Тарасенко		11.07
Пров.		Крючков		11.07
Н. контр.		Панасенко		11.07
Утв.		Корж		11.07

5.905-28.08.1-5

Одноэтажное здание с цокольным (подвальным) этажом Вентиляционный канал с выходом через перекрытие

Лит.	Масса	Масштаб
Лист	Листов 1	

СПКБ "Газпроект"

Копировал

Формат А3

Серия 5.905-28.08 вып. 1

Инв. N подл. | Подпись и дата | Взам инв. N | Инв. N дубл. | Подпись и дата

Серия 5.905-28.08 вып. 1

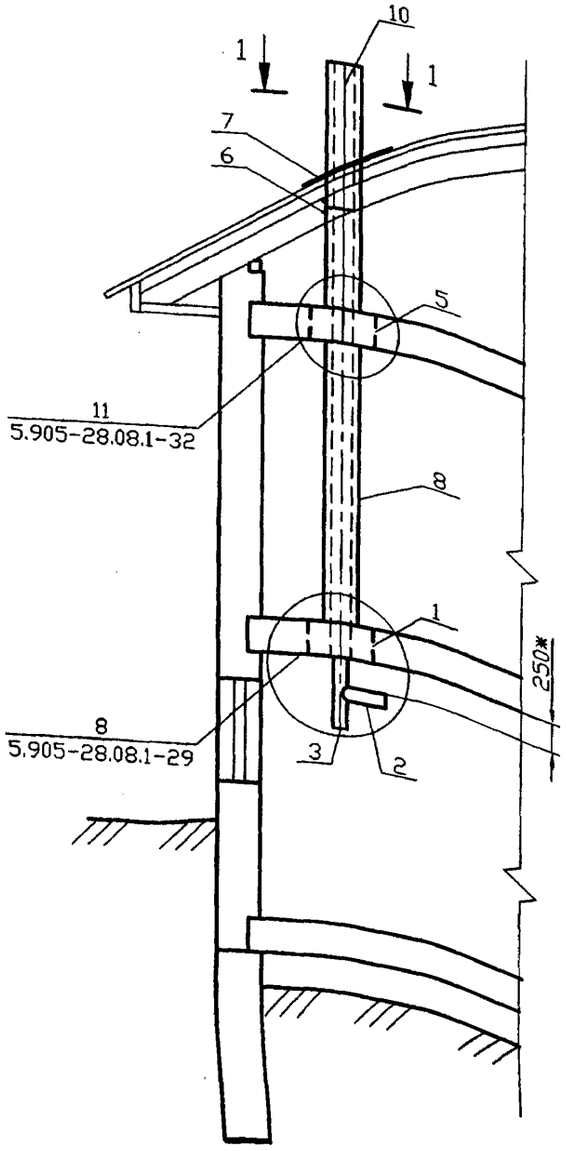

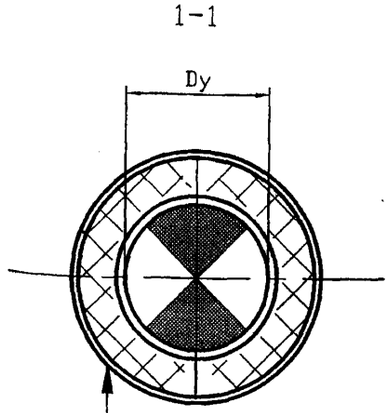

Футляр
Затяжка проволокой
ø1мм с шагом 50мм
Плиты теплоизоляционные
П 125-1000.500.60 ГОСТ 9573-96
Изольная мастика ГОСТ 15836-79
Асбестоцементные трубы
ГОСТ 1839-80*

Спецификация элементов каналов

Поз.	Обозначение	Наименование	Кол.	Примечание
		Сборочные единицы		
1	5.905-28.08.1-67.00СБ	Песочница	1	
2	5.905-28.08.1-50.00СБ	Тройник	1	
3	5.905-28.08.1-51.00СБ	Заглушка	1	
4	5.905-28.08.1-52.00СБ	Хомут	1	
5	5.905-28.08.1-68.00СБ	Гильза	1	
6	5.905-28.08.1-57.00СБ	Опорная конструкция	2	
7	5.905-28.08.1-62.00СБ	Фартук	1	
		Детали		
8	5.905-28.08.1-63.00	Футляр	1	
9	5.905-28.08.1-56	Опора	2	
10	5.905-28.08.1-УД	БНТ Dy ГОСТ 1839-80*	1	

1 * Размер для справок
2 Тройник поз.3 выбирать по месту в соответствии с площадью патрубка газового прибора, присоединяемого к дымоходу

Обозначение	Условный проход асбестоцементной трубы Dy, мм
5.905-28.08.1-УД	150
-01	200
-02	300

Изм.	Лист	N докум.	Подпись	Дата
Разраб.		Василенко		11.07
Разраб.		Тарасенко		11.07
Пров.		Крючков		11.07
Н. контр.		Панасенко		11.07
Утв.		Корж		11.07

5.905-28.08.1-6

Одноэтажное здание с цокольным (подвальным) этажом
Дымовой канал с выходом через перекрытие

Лит.	Масса	Масштаб
Лист	Листов 1	

СПКБ "Газпроект"

Копировал

Формат А3

Взам инв. N | Инв. N дубл. | Подпись и дата | Инв. N подл.

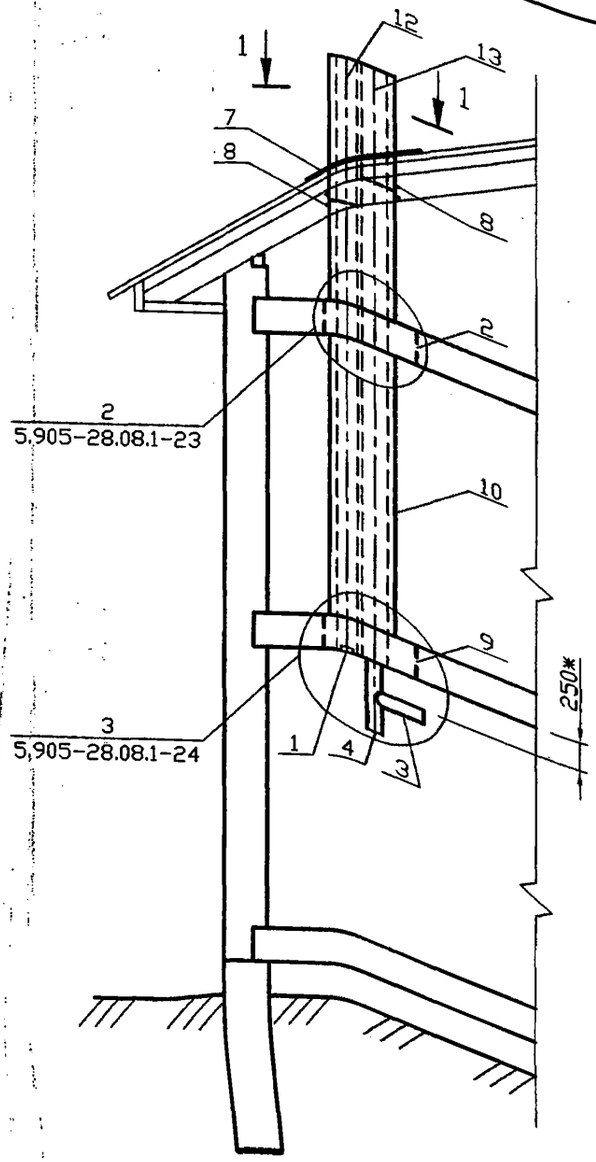

1–1

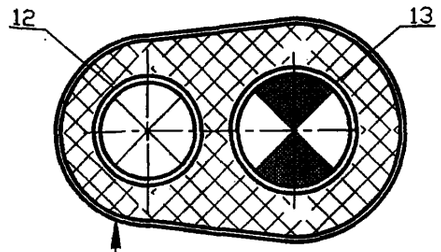

Футляр
Затяжка проволокой
ø1мм с шагом 50мм
Плиты теплоизоляционные
П 125-1000.500.60 ГОСТ 9573-96
Изольная мастика ГОСТ 15836-79
Асбестоцементные трубы
ГОСТ 1839-80*

Обозначение	Условный проход асбестоцементной трубы Dy, мм
5.905-28.08.1-УД	150
-01	200
-02	300

Спецификация элементов каналов

Поз.	Обозначение	Наименование	Кол.	Примечание
		Сборочные единицы		
1	5.905-28.08.1-48.00СБ	Решетка вентиляционная	1	
2	5.905-28.08.1-59.00СБ	Гильза	1	
3	5.905-28.08.1-50.00СБ	Тройник	1	
4	5.905-28.08.1-51.00СБ	Заглушка	1	
5	5.905-28.08.1-52.00СБ	Хомут	1	
6	5.905-28.08.1-52.00СБ	Хомут	1	
7	5.905-28.08.1-54.00СБ	Фартук	1	
8	5.905-28.08.1-57.00СБ	Опорная конструкция	2	
9	5.905-28.08.1-60.00СБ	Песочница	1	
		Детали		
10	5.905-28.08.1-55.00	Футляр	1	
11	5.905-28.08.1-56	Опора	2	
12	5.905-28.08.1-УД	БНТ Dy ГОСТ 1839-80*	1	
13	5.905-28.08.1-УД	БНТ Dy ГОСТ 1839-80*	1	

1 * Размер для справок
2 Тройник поз.3 выбирать по месту в соответствии с площадью патрубка газового прибора, присоединяемого к дымоходу

Серия 5.905-28.08 вып. 1

Инв. N подл. | Подпись и дата | Взам инв. N | Инв. N дубл. | Подпись и дата

Изм.	Лист	N докум.	Подпись	Дата
Разраб.		Василенко		11.07
Разраб.		Тарасенко		11.07
Пров.		Крючков		11.07
Н. контр.		Панасенко		11.07
Утв.		Корж		11.07

5.905-28.08.1-7

Двухэтажное здание
Дымовой и вентиляционный каналы с выходом через перекрытие

Лит.	Масса	Масштаб
Лист	Листов 1	

СПКБ "Газпроект"

Копировал

Формат А3

Серия 5.905-28.08 вып. 1

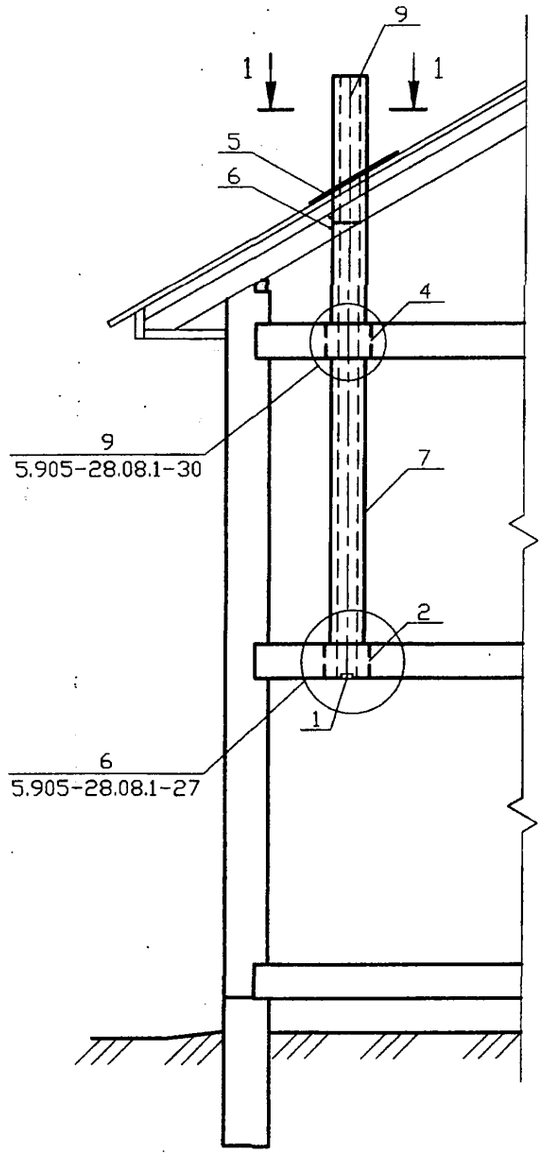

1-1

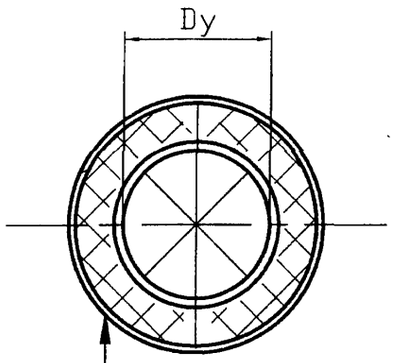

Футляр
Затяжка проволокой
ф1мм с шагом 50мм
Плиты теплоизоляционные
П 125-1000.500.60 ГОСТ 9573-96
Изольная мастика ГОСТ 15836-79
Асбестоцементные трубы
ГОСТ 1839-80*

Спецификация элементов каналов

Поз.	Обозначение	Наименование	Кол.	Приме-чание
		Сборочные единицы		
1	5.905-28.08.1-48.00СБ	Решетка вентиляционная	1	
2	5.905-28.08.1-65.00СБ	Гильза	1	
3	5.905-28.08.1-52.00СБ	Хомут	1	
4	5.905-28.08.1-66.00СБ	Гильза	1	
5	5.905-28.08.1-62.00СБ	Фартук	1	
6	5.905-28.08.1-57.00СБ	Опорная конструкция	2	
		Детали		
7	5.905-28.08.1-63.00	Футляр	1	
8	5.905-28.08.1-56	Опора	2	
9	5.905-28.08.1-УД	БНТ Dy ГОСТ 1839-80*	1	

Обозначение	Условный проход асбестоцементной трубы Dy, мм
5.905-28.08.1-УД	150
-01	200
-02	300

Изм.	Лист	N докум.	Подпись	Дата
Разраб.		Василенко		11.07
Разраб.		Тарасенко		11.07
Пров.		Крючков		11.07
Н. контр.		Панасенко		11.07
Утв.		Корж		11.07

5.905-28.08.1-8

Двухэтажное здание
Вентиляционный канал с выходом через перекрытие

Лит.	Масса	Масштаб
Лист	Листов 1	

СПКБ "Газпроект"

Копировал

Формат А3

Подпись и дата | Инв. N дубл. | Взам инв. N | Подпись и дата | Инв. N подл.

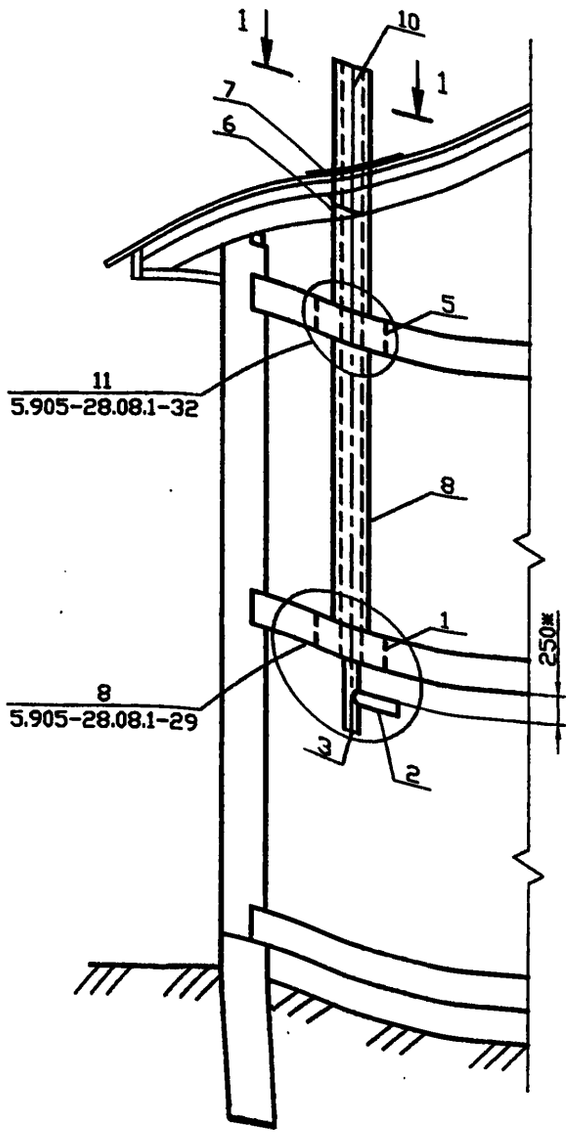

1-1

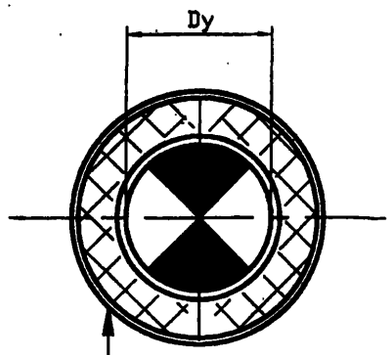

Футляр
Затяжка проволокой
ø1мм с шагом 50мм
Плиты теплоизоляционные
П 125-1000.500.60 ГОСТ 9573-96
Изольная мастика ГОСТ 15836-79
Асбестоцементные трубы
ГОСТ 1839-80*

Спецификация элементов каналов

Поз.	Обозначение	Наименование	Кол.	Примечание
		Сборочные единицы		
1	5.905-28.08.1-67.00СБ	Песочница	1	
2	5.905-28.08.1-50.00СБ	Тройник	1	
3	5.905-28.08.1-51.00СБ	Заглушка	1	
4	5.905-28.08.1-52.00СБ	Хомут	1	
5	5.905-28.08.1-68.00СБ	Гильза	1	
6	5.905-28.08.1-57.00СБ	Опорная конструкция	2	
7	5.905-28.08.1-62.00СБ	Фартук	1	
		Детали		
8	5.905-28.08.1-63.00	Футляр	1	
9	5.905-28.08.1-56	Опора	2	
10	5.905-28.08.1-УД	БНТ Dy ГОСТ 1839-80*	1	

1 * Размер для справок
2 Тройник поз.3 выбирать по месту в соответствии с площадью патрубка газового прибора, присоединяемого к дымоходу

Обозначение	Условный проход асбестоцементной трубы Dy, мм
5.905-28.08.1-УД	150
-01	200
-02	300

Изм.	Лист	N докум.	Подпись	Дата
Разраб.		Василенко		11.07
Разраб.		Тарасенко		11.07
Пров.		Крючков		11.07
Н. контр.		Панасенко		11.07
Утв.		Корж		11.07

5.905-28.08.1-9

Двухэтажное здание
Дымовой
канал с выходом через
перекрытие

Лит.	Масса	Масштаб
Лист	Листов 1	

СПКБ
"Газпроект"

Серия 5.905-28.08 вып. 1

Инв. N подл. | Подпись и дата | Взам инв. N | Инв. N дубл. | Подпись и дата

Копировал

Формат А3

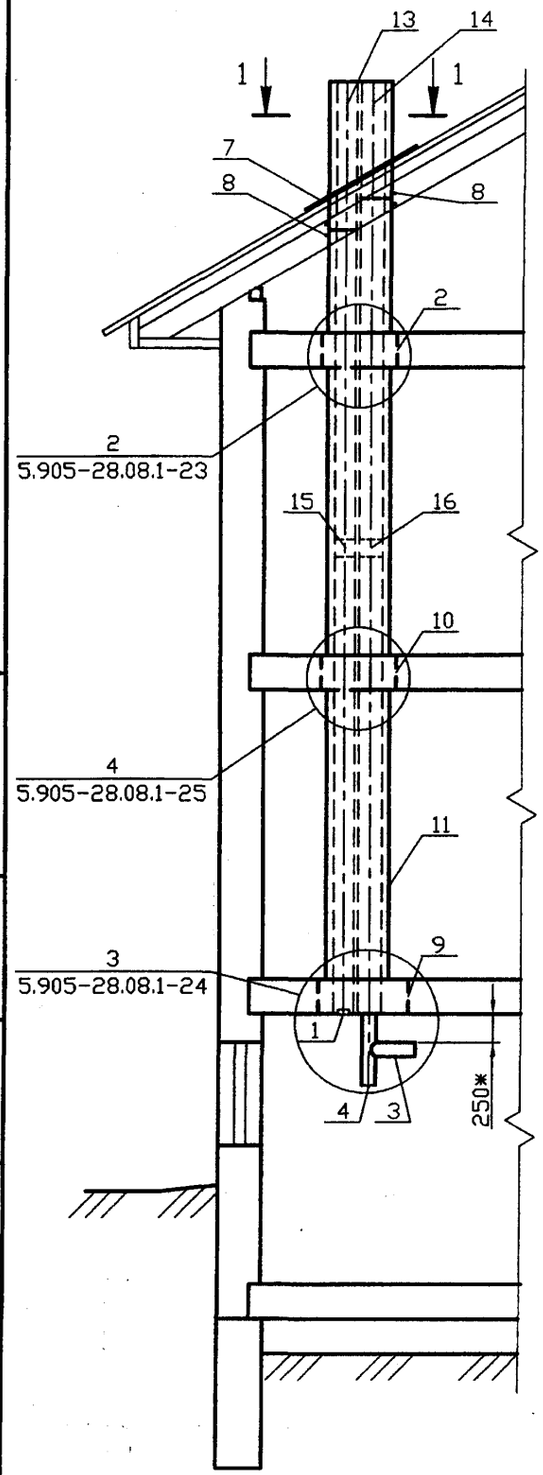

1-1

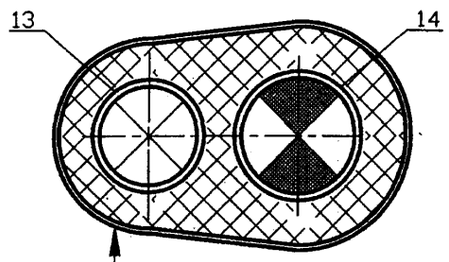

Футляр
Затяжка проволокой
ø1мм с шагом 50мм
Плиты теплоизоляционные
П 125-1000.500.60 ГОСТ 9573-96
Изольная мастика ГОСТ 15836-79
Асбестоцементные трубы
ГОСТ 1839-80*

Обозначение	Условный проход асбестоцементной трубы Dy, мм
5.905-28.08.1-УД	150
-01	200
-02	300

Спецификация элементов каналов

Поз.	Обозначение	Наименование	Кол.	Примечание
		Сборочные единицы		
1	5.905-28.08.1-48.00СБ	Решетка вентиляционная	1	
2	5.905-28.08.1-59.00СБ	Гильза	1	
3	5.905-28.08.1-50.00СБ	Тройник	1	
4	5.905-28.08.1-51.00СБ	Заглушка	1	
5	5.905-28.08.1-52.00СБ	Хомут	1	
6	5.905-28.08.1-52.00СБ	Хомут	1	
7	5.905-28.08.1-54.00СБ	Фартук	1	
8	5.905-28.08.1-57.00СБ	Опорная конструкция	2	
9	5.905-28.08.1-60.00СБ	Песочница	1	
10	5.905-28.08.1-77.00СБ	Гильза	1	
		Детали		
11	5.905-28.08.1-55.00	Футляр	1	
12	5.905-28.08.1-56	Опора	2	
13	5.905-28.08.1-УД	БНТ Dy ГОСТ 1839-80*	2	
14	5.905-28.08.1-УД	БНТ Dy ГОСТ 1839-80*	2	
15	5.905-28.08.1-УД	БНМ Dy ГОСТ 1839-80*	1	
16	5.905-28.08.1-УД	БНМ Dy ГОСТ 1839-80*	1	

1 * Размер для справок
2 Тройник поз.3 выбирать по месту в соответствии с площадью патрубка газового прибора, присоединяемого к дымоходу

Изм.	Лист	N докум.	Подпись	Дата
Разраб.	Василенко			11.07
Разраб.	Тарасенко			11.07
Пров.	Крючков			11.07
Н. контр.	Панасенко			11.07
Утв.	Корж			11.07

5.905-28.08.1-10

Двухэтажное здание с цокольным (подвальным) этажом Дымовой и вентиляционный каналы с выходом через перекрытие

Лит.	Масса	Масштаб
Лист	Листов 1	

СПКБ "Газпроект"

Копировал

Формат А3

Инв. N подл. | Подпись и дата | Взам инв. N | Инв. N дубл. | Подпись и дата

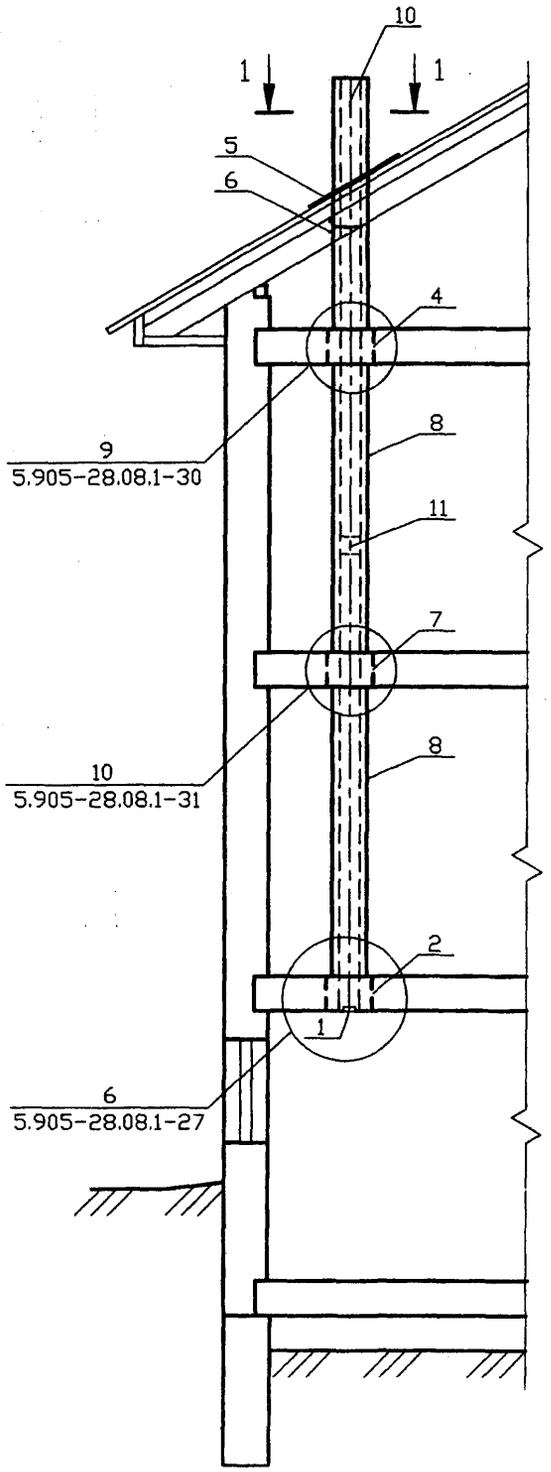

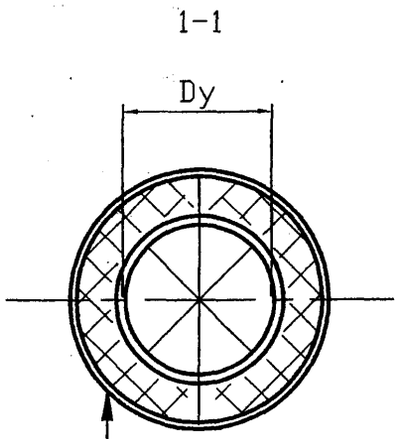

Футляр
Затяжка проволокой
ø1мм с шагом 50мм
Плиты теплоизоляционные
П 125-1000.500.60 ГОСТ 9573-96
Изольная мастика ГОСТ 15836-79
Асбестоцементные трубы
ГОСТ 1839-80*

Спецификация элементов каналов

Поз.	Обозначение	Наименование	Кол.	Приме-чание
		Сборочные единицы		
1	5.905-28.08.1-48.00СБ	Решетка вентиляционная	1	
2	5.905-28.08.1-65.00СБ	Гильза	1	
3	5.905-28.08.1-52.00СБ	Хомут	1	
4	5.905-28.08.1-66.00СБ	Гильза	1	
5	5.905-28.08.1-62.00СБ	Фартук	1	
6	5.905-28.08.1-57.00СБ	Опорная конструкция	2	
7	5.905-28.08.1-78.00СБ	Гильза	1	
		Детали		
8	5.905-28.08.1-63.00	Футляр	1	
9	5.905-28.08.1-56	Опора	2	
10	5.905-28.08.1-УД	БНТ Dy ГОСТ 1839-80*	2	
11	5.905-28.08.1-УД	БНМ Dy ГОСТ 1839-80*	1	

Обозначение	Условный проход асбестоцементной трубы Dy, мм
5.905-28.08.1-УД	150
-01	200
-02	300

Серия 5.905-28.08 вып. 1

Подпись и дата | Инв. N дубл. | Взам инв. N | Подпись и дата | Инв. N подл.

Изм.	Лист	N докум.	Подпись	Дата
Разраб.		Василенко		11.07
Разраб.		Тарасенко		11.07
Пров.		Крючков		11.07
Н. контр.		Панасенко		11.07
Утв.		Корж		11.07

5.905-28.08.1-11

Двухэтажное здание с цокольным (подвальным) этажом Вентиляционный канал с выходом через перекрытие

Лит.	Масса	Масштаб
Лист	Листов 1	

СПКБ "Газпроект"

Копировал

Формат А3

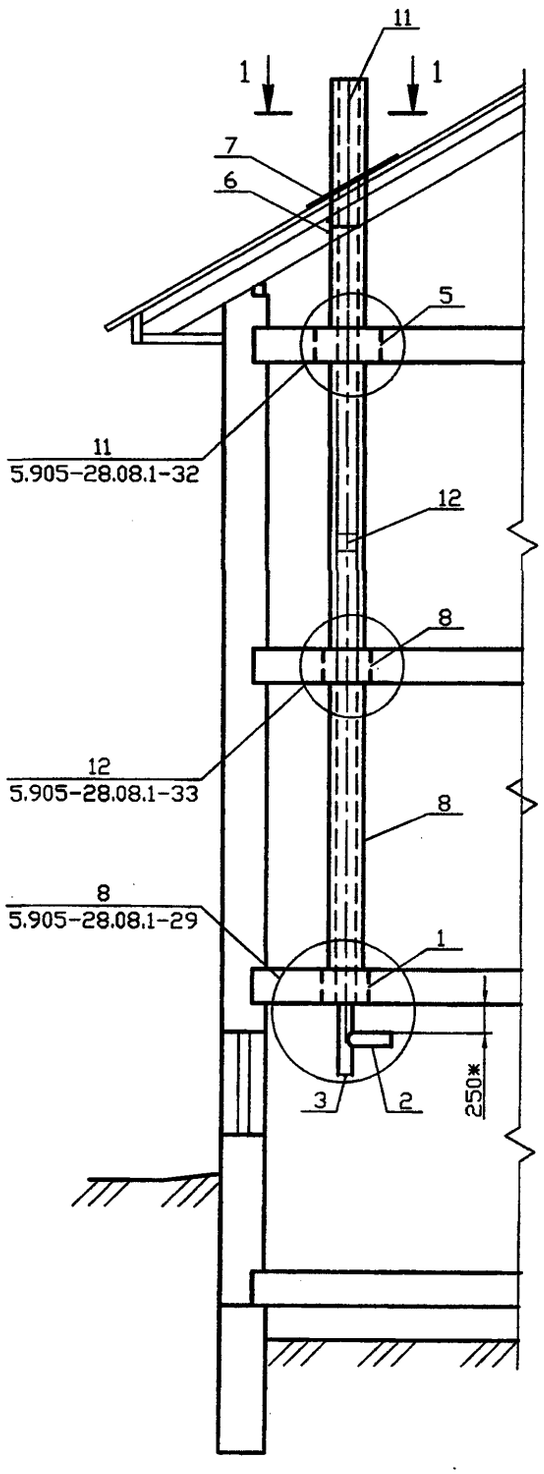

1-1

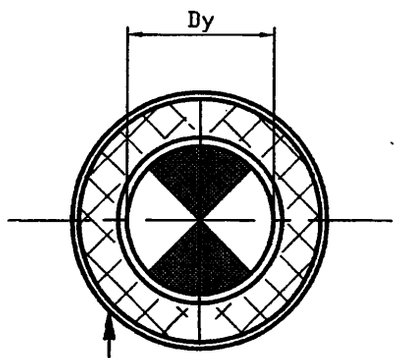

Футляр
Затяжка проволокой
ø1мм с шагом 50мм
Плиты теплоизоляционные
П 125-1000.500.60 ГОСТ 9573-96
Изольная мастика ГОСТ 15836-79
Асбестоцементные трубы
ГОСТ 1839-80*

Спецификация элементов каналов

Поз.	Обозначение	Наименование	Кол.	Примечание
		Сборочные единицы		
1	5.905-28.08.1-67.00СБ	Песочница	1	
2	5.905-28.08.1-50.00СБ	Тройник	1	
3	5.905-28.08.1-51.00СБ	Заглушка	1	
4	5.905-28.08.1-52.00СБ	Хомут	1	
5	5.905-28.08.1-68.00СБ	Гильза	1	
6	5.905-28.08.1-57.00СБ	Опорная конструкция	2	
7	5.905-28.08.1-62.00СБ	Фартук	1	
8	5.905-28.08.1-68.00СБ	Гильза	1	
		Детали		
9	5.905-28.08.1-63.00	Футляр	1	
10	5.905-28.08.1-56	Опора	2	
11	5.905-28.08.1-УД	БНТ Dy ГОСТ 1839-80*	2	
12	5.905-28.08.1-УД	БНМ Dy ГОСТ 1839-80*	1	

Обозначение	Условный проход асбестоцементной трубы Dy, мм
5.905-28.08.1-УД	150
-01	200
-02	300

1 * Размер для справок
2 Тройник поз.3 выбирать по месту в соответствии с площадью патрубка газового прибора, присоединяемого к дымоходу

Изм.	Лист	N докум.	Подпись	Дата
Разраб.		Василенко		11.07
Разраб.		Тарасенко		11.07
Пров.		Крючков		11.07
Н. контр.		Панасенко		11.07
Утв.		Корж		11.07

5.905-28.08.1-12

Двухэтажное здание с цокольным (подвальным) этажом
Дымовой канал с выходом через перекрытие

Лит.	Масса	Масштаб
Лист	Листов 1	

СПКБ "Газпроект"

Копировал

Формат А3

Инв. N подл. | Подпись и дата | Взам инв. N | Инв. N дубл. | Подпись и дата

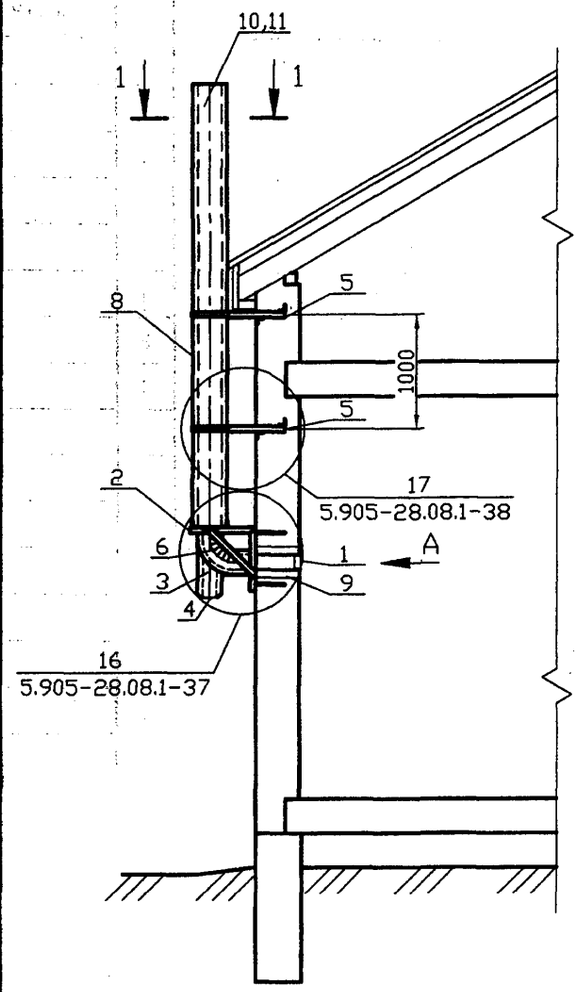

1-1

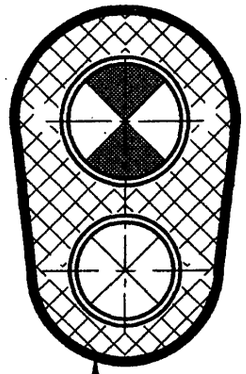

Футляр	
Затяжка проволокой	
ø1мм с шагом 50мм	
Плиты теплоизоляционные	
П 125-1000.500.60 ГОСТ 9573-96	
Изольная мастика ГОСТ 15836-79	
Асбестоцементные трубы	
ГОСТ 1839-80*	

А

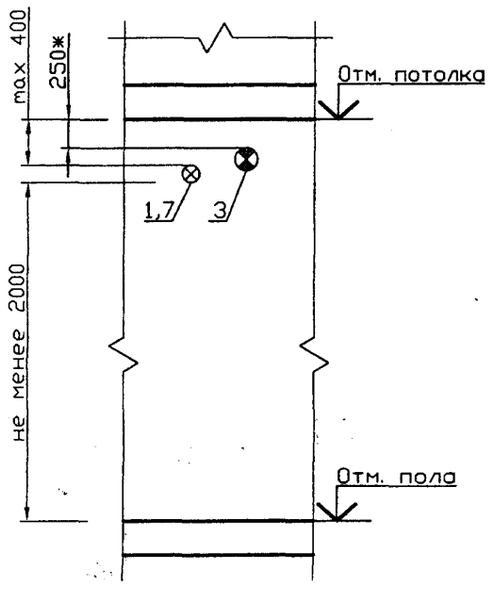

Поз.	Обозначение	Наименование	Кол.	Примечание
		Сборочные единицы		
1	5.905-28.08.1-48.00СБ	Решетка вентиляционная	1	
2	5.905-28.08.1-74.00СБ	Кронштейн	1	
3	5.905-28.08.1-76.00СБ	Тройник	1	
4	5.905-28.08.1-51.00СБ	Заглушка	1	
5	5.905-28.08.1-75.00СБ	Кронштейн	2	
		Детали		
6	5.905-28.08.1-69.00	Колено	1	
7	5.905-28.08.1-70.00	Патрубок	1	
8	5.905-28.08.1-55.00	Футляр	1	
9	5.905-28.08.1-72.00	Гильза	2	
10	5.905-28.08.1-УД	БНТ Dy ГОСТ 1839-80*	1	
11	5.905-28.08.1-УД	БНТ Dy ГОСТ 1839-80*	1	

Обозначение	Условный проход асбестоцементной трубы Dy, мм
5.905-28.08.1-УД	150
-01	200
-02	300

1 * Размер для справок
2 Тройник поз. 3 выбирать по месту в соответствии с площадью патрубка газового прибора, присоединяемого к дымоходу

Серия 5.905-28.08 вып. 1

Изм.	Лист	N докум.	Подпись	Дата
Разраб.		Василенко		11.07
Разраб.		Тарасенко		11.07
Пров.		Крючков		11.07
Н. контр.		Панасенко		11.07
Утв.		Корж		11.07

5.905-28.08.1-13

Одноэтажное здание
Дымовой и вентиляционный каналы с выходом через стену

Лит.	Масса	Масштаб
Лист	Листов 1	

СПКБ "Газпроект"

Подпись и дата | Инв. N дубл. | Взам инв. N | Подпись и дата | Инв. N подл.

Копировал

Формат А3

Серия 5.905-28.08 вып. 1

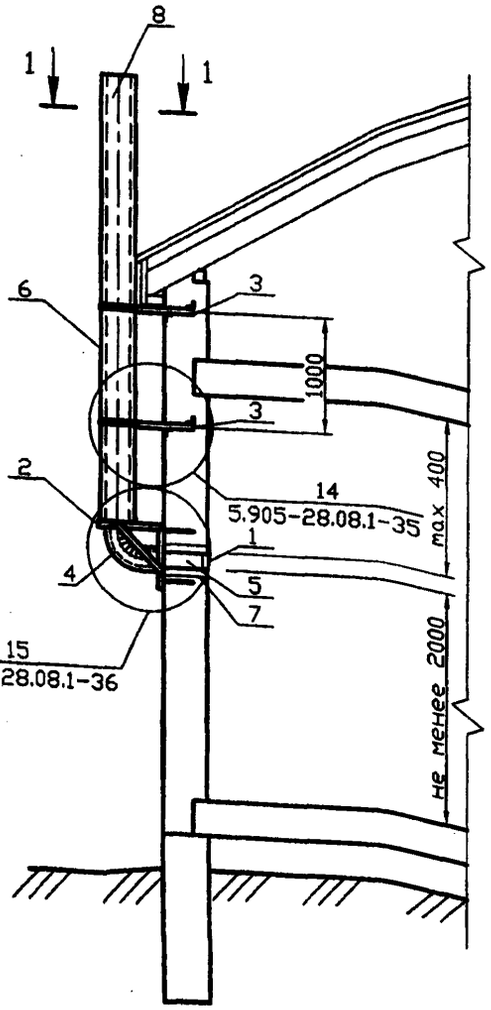

1-1

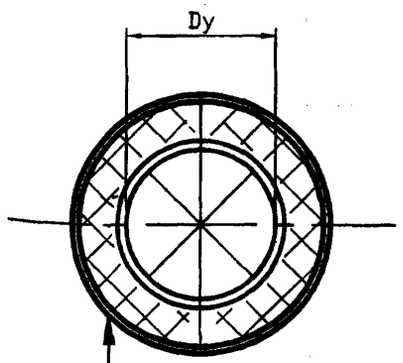

Футляр
Затяжка проволокой
ø1мм с шагом 50мм
Плиты теплоизоляционные
П 125-1000.500.60 ГОСТ 9573-96
Изольная мастика ГОСТ 15836-79
Асбестоцементные трубы
ГОСТ 1839-80*

Спецификация элементов каналов

Поз.	Обозначение	Наименование	Кол.	Примечание
		Сборочные единицы		
1	5.905-28.08.1-48.00СБ	Решетка вентиляционная	1	
2	5.905-28.08.1-71.00СБ	Кронштейн	1	
3	5.905-28.08.1-73.00СБ	Кронштейн	2	
		Детали		
4	5.905-28.08.1-69.00	Колено	1	
5	5.905-28.08.1-70.00	Патрубок	1	
6	5.905-28.08.1-63.00	Футляр	1	
7	5.905-28.08.1-72.00	Гильза	1	
8	5.905-28.08.1-УД	БНТ Dy ГОСТ 1839-80*	1	

Обозначение	Условный проход асбестоцементной трубы Dy, мм
5.905-28.08.1-УД	150
-01	200
-02	300

Инв. N подл. | Подпись и дата | Взам инв. N | Инв. N дубл. | Подпись и дата

Изм.	Лист	N докум.	Подпись	Дата
Разраб.		Василенко		11.07
Разраб.		Тарасенко		11.07
Пров.		Крючков		11.07
Н. контр.		Панасенко		11.07
Утв.		Корж		11.07

5.905-28.08.1-14

Одноэтажное здание Вентиляционный канал с выходом через стену

Лит.	Масса	Масштаб
Лист	Листов 1	

СПКБ "Газпроект"

Копировал

Формат А3

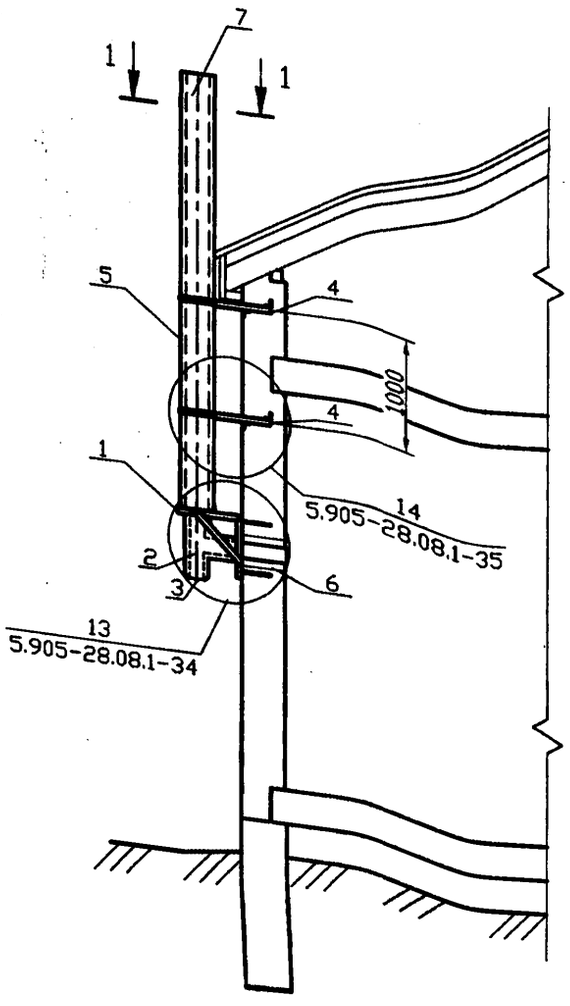

1-1

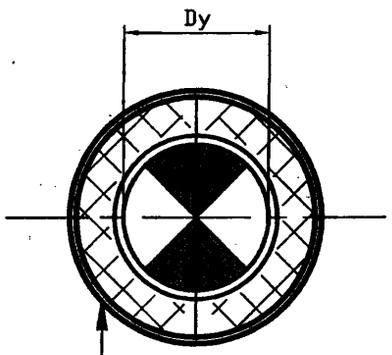

Футляр
Затяжка проволокой
ø1мм с шагом 50мм
Плиты теплоизоляционные
П 125-1000.500.60 ГОСТ 9573-96
Изольная мастика ГОСТ 15836-79
Асбестоцементные трубы
ГОСТ 1839-80*

Спецификация элементов каналов

Поз.	Обозначение	Наименование	Кол.	Примечание
		Сборочные единицы		
1	5.905-28.08.1-71.00СБ	Кронштейн	1	
2	5.905-28.08.1-76.00СБ	Тройник	1	
3	5.905-28.08.1-51.00СБ	Заглушка	1	
4	5.905-28.08.1-73.00СБ	Кронштейн	2	
		Детали		
5	5.905-28.08.1-63.00	Футляр	1	
6	5.905-28.08.1-72.00	Гильза	1	
7	5.905-28.08.1-УД	БНТ Dy ГОСТ 1839-80*	1	

1 * Размер для справок
2 Тройник поз. 2 выбирать по месту в соответствии с площадью патрубка газового прибора, присоединяемого к дымоходу

Обозначение	Условный проход асбестоцементной трубы Dy, мм
5.905-28.08.1-УД	150
-01	200
-02	300

Изм.	Лист	N докум.	Подпись	Дата
Разраб.		Василенко		11.07
Разраб.		Тарасенко		11.07
Пров.		Крючков		11.07
Н. контр.		Панасенко		11.07
Утв.		Корж		11.07

5.905-28.08.1-15

Одноэтажное здание
Дымовой канал с выходом через стену

Лит.	Масса	Масштаб
Лист	Листов 1	

СПКБ "Газпроект"

Копировал

Формат А3

Серия 5.905-28.08 вып. 1

Инв. N подл. | Подпись и дата | Взам инв. N | Инв. N дубл. | Подпись и дата

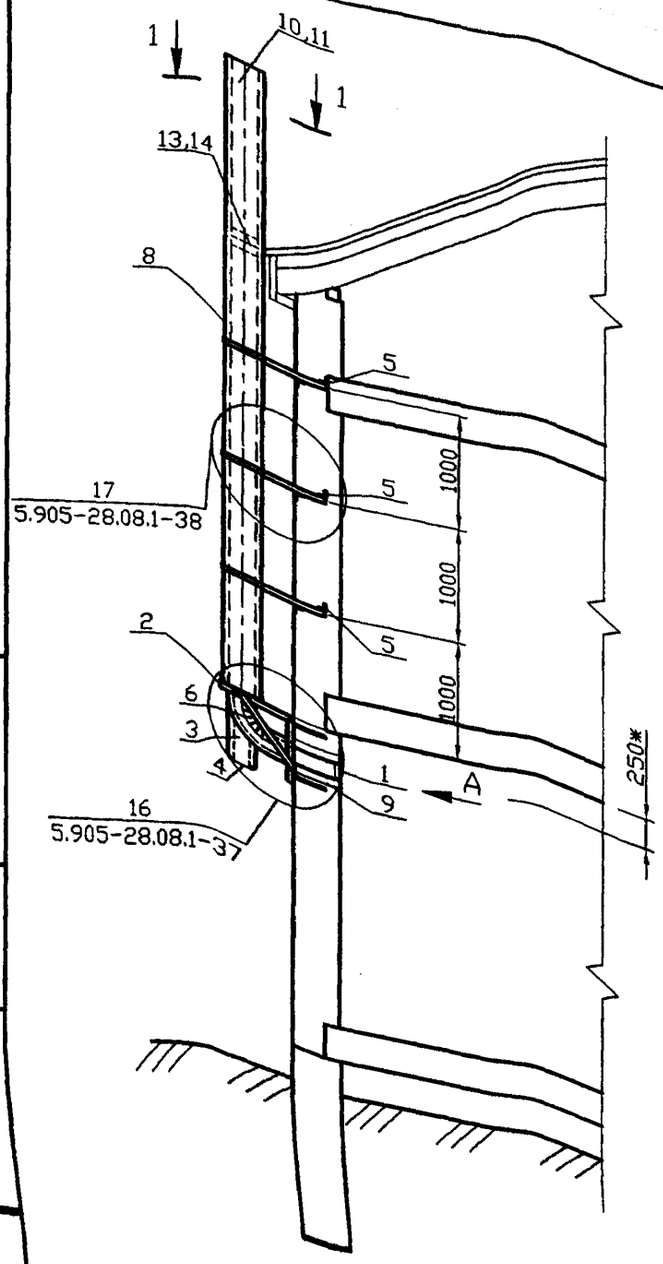

1-1

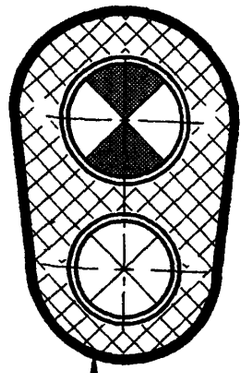

Футляр
Затяжка проволокой
ø1мм с шагом 50мм
Плиты теплоизоляционные
П 125-1000.500.60 ГОСТ 9573-96
Изольная мастика ГОСТ 15836-79
Асбестоцементные трубы
ГОСТ 1839-80*

A

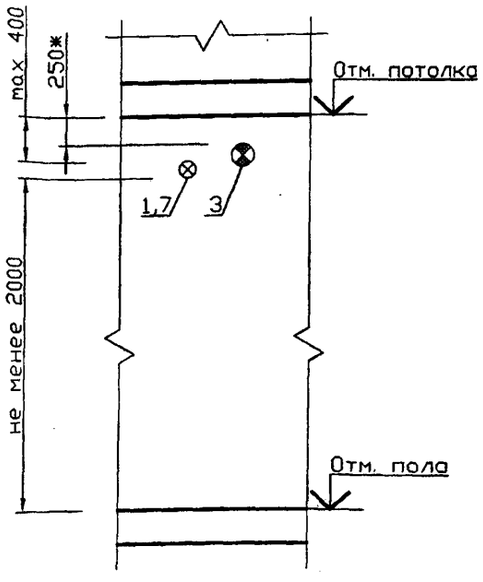

Обозначение	Условный проход асбестоцементной трубы Dy, мм
5.905-28.08.1-УД	150
-01	200
-02	300

Спецификация элементов каналов

Поз.	Обозначение	Наименование	Кол.	Примечание
		Сборочные единицы		
1	5.905-28.08.1-48.00СБ	Решетка вентиляционная	1	
2	5.905-28.08.1-74.00СБ	Кронштейн	1	
3	5.905-28.08.1-76.00СБ	Тройник	1	
4	5.905-28.08.1-51.00СБ	Заглушка	1	
5	5.905-28.08.1-75.00СБ	Кронштейн	3	
		Детали		
6	5.905-28.08.1-69.00	Колено	1	
7	5.905-28.08.1-70.00	Патрубок	1	
8	5.905-28.08.1-55.00	Футляр	1	
9	5.905-28.08.1-72.00	Гильза	2	
10	5.905-28.08.1-УД	БНТ Dy ГОСТ 1839-80*	2	
11	5.905-28.08.1-УД	БНТ Dy ГОСТ 1839-80*	2	
12	5.905-28.08.1-УД	БНМ Dy ГОСТ 1839-80*	1	
13	5.905-28.08.1-УД	БНМ Dy ГОСТ 1839-80*	1	

1 * Размер для справок
2 Тройник поз. 3 выбирать по месту в соответствии с площадью патрубка газового прибора, присоединяемого к дымоходу

Изм.	Лист	N докум.	Подпись	Дата
Разраб.		Василенко		11.07
Разраб.		Тарасенко		11.07
Пров.		Крючков		11.07
Н. контр.		Панасенко		11.07
Утв.		Корж		11.07

5.905-28.08.1-16

Двухэтажное здание
Дымовой и вентиляционный каналы с выходом через стену

Лит.	Масса	Масштаб
Лист	Листов 1	

СПКБ "Газпроект"

Копировал

Формат А3

Инв. N подл. | Подпись и дата | Взам инв. N | Инв. N дубл. | Подпись и дата

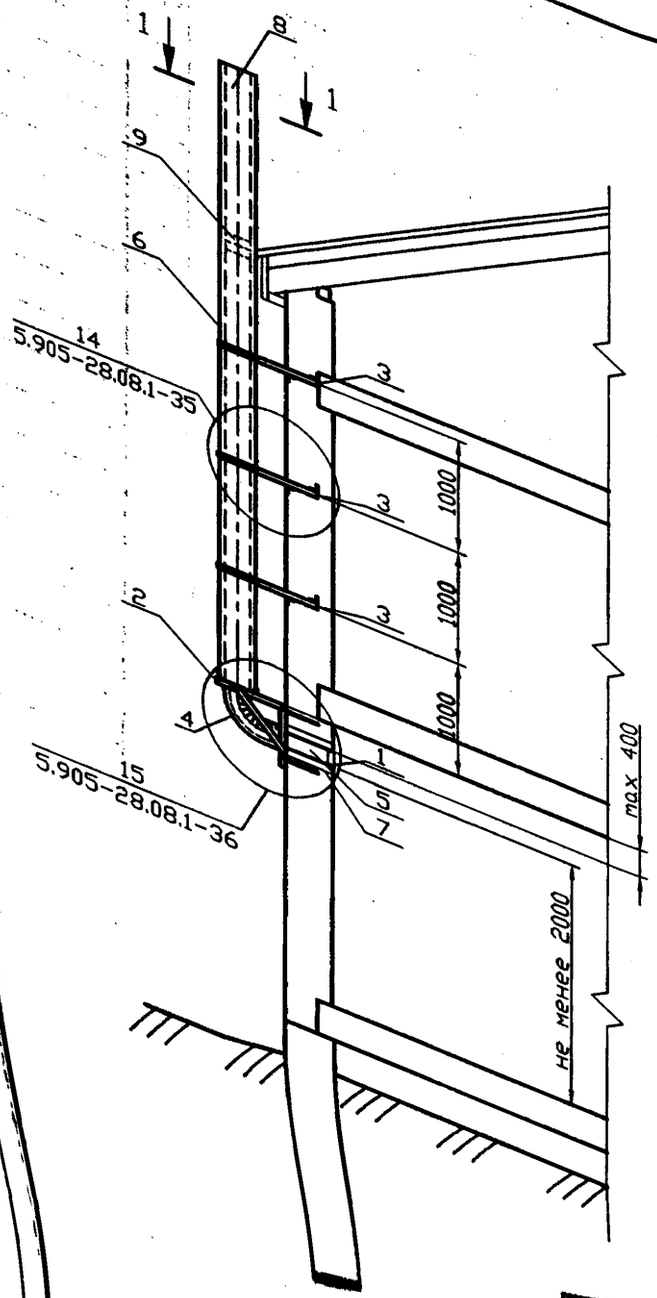

1-1

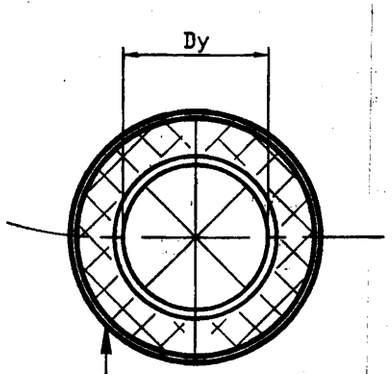

Футляр
Затяжка проволокой
ø1мм с шагом 50мм
Плиты теплоизоляционные
П 125-1000.500.60 ГОСТ 9573-96
Изольная мастика ГОСТ 15836-79
Асбестоцементные трубы
ГОСТ 1839-80*

Обозначение	Условный проход асбестоцементной трубы Dy, мм
5.905-28.08.1-УД	150
-01	200
-02	300

Спецификация элементов каналов

Поз.	Обозначение	Наименование	Кол.	Приме-чание
		Сборочные единицы		
1	5.905-28.08.1-48.00СБ	Решетка вентиляционная	1	
2	5.905-28.08.1-71.00СБ	Кронштейн	1	
3	5.905-28.08.1-73.00СБ	Кронштейн	3	
		Детали		
4	5.905-28.08.1-69.00	Колено	1	
5	5.905-28.08.1-70.00	Патрубок	1	
6	5.905-28.08.1-63.00	Футляр	1	
7	5.905-28.08.1-72.00	Гильза	1	
8	5.905-28.08.1-УД	БНТ Dy ГОСТ 1839-80*	2	
9	5.905-28.08.1-УД	БНМ Dy ГОСТ 1839-80*	1	

Серия 5.905-28.08 вып. 1

Изм.	Лист	N докум.	Подпись	Дата
Разраб.		Василенко		11.07
Разраб.		Тарасенко		11.07
Пров.		Крючков		11.07
Н. контр.		Панасенко		11.07
Утв.		Корж		11.07

5.905-28.08.1-17

Двухэтажное здание
Вентиляционный канал с выходом через стену

Лит.	Масса	Масштаб
Лист	Листов 1	

СПКБ "Газпроект"

Копировал

Формат А3

Инв. N подл. | Подпись и дата | Взам инв. N | Инв. N дубл. | Подпись и дата

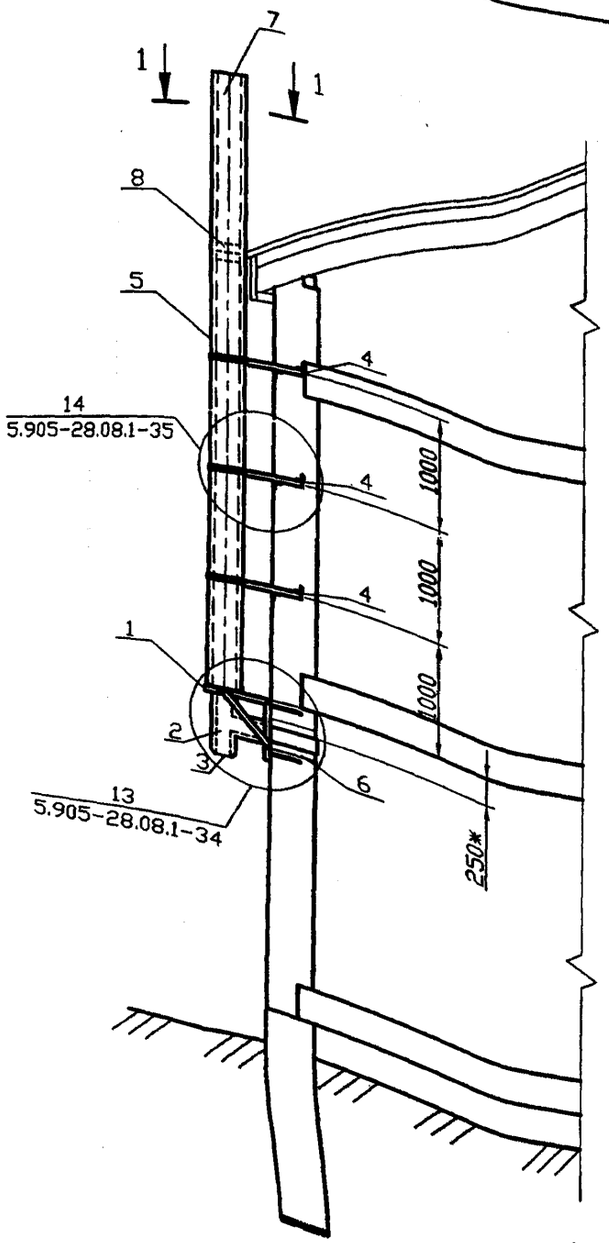

1-1

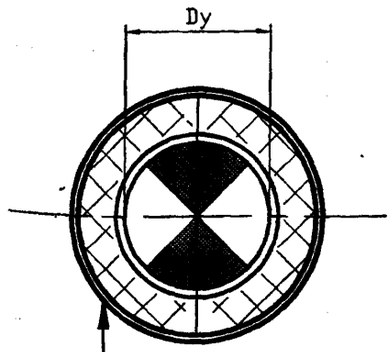

Футляр
Затяжка проволокой
ø1мм с шагом 50мм
Плиты теплоизоляционные
П 125-1000.500.60 ГОСТ 9573-96
Изольная мастика ГОСТ 15836-79
Асбестоцементные трубы
ГОСТ 1839-80*

Спецификация элементов каналов

Поз.	Обозначение	Наименование	Кол.	Примечание
		Сборочные единицы		
1	5.905-28.08.1-71.00СБ	Кронштейн	1	
2	5.905-28.08.1-76.00СБ	Тройник	1	
3	5.905-28.08.1-51.00СБ	Заглушка	1	
4	5.905-28.08.1-73.00СБ	Кронштейн	3	
		Детали		
5	5.905-28.08.1-63.00	Футляр	1	
6	5.905-28.08.1-72.00	Гильза	1	
7	5.905-28.08.1-УД	БНТ Dy ГОСТ 1839-80*	2	
8	5.905-28.08.1-УД	БНМ Dy ГОСТ 1839-80*	1	

1 * Размер для справок
2 Тройник поз. 2 выбирать по месту в соответствии с площадью патрубка газового прибора, присоединяемого к дымоходу

Обозначение	Условный проход асбестоцементной трубы Dy, мм
5.905-28.08.1-УД	150
-01	200
-02	300

Изм.	Лист	N докум.	Подпись	Дата
Разраб.		Василенко		11.07
Разраб.		Тарасенко		11.07
Пров.		Крючков		11.07
Н. контр.		Панасенко		11.07
Утв.		Корж		11.07

5.905-28.08.1-18

Двухэтажное здание
Дымовой канал с выходом через стену

Лит.	Масса	Масштаб
Лист	Листов 1	

СПКБ "Газпроект"

Копировал

Формат А3

Инв. N подл. | Подпись и дата | Взам инв. N | Инв. N дубл. | Подпись и дата

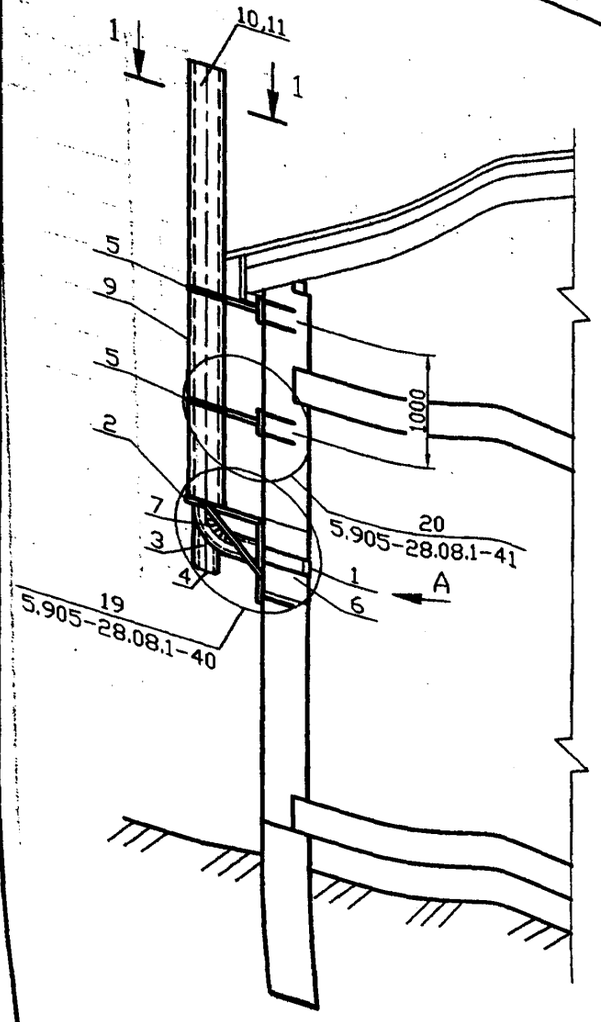

1-1

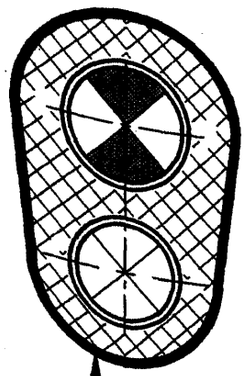

Футляр
Затяжка проволокой ø1мм с шагом 50мм
Плиты теплоизоляционные П 125-1000.500.60 ГОСТ 9573-96
Изольная мастика ГОСТ 15836-79
Асбестоцементные трубы ГОСТ 1839-80*

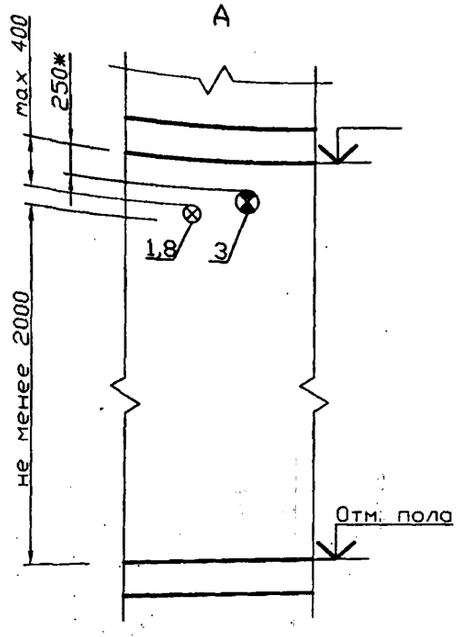

Обозначение	Условный проход асбестоцементной трубы Dy, мм
5.905-28.08.1-УД	150
-01	200
-02	300

Спецификация элементов каналов

Поз.	Обозначение	Наименование	Кол.	Примечание
		Сборочные единицы		
1	5.905-28.08.1-48.00СБ	Решетка вентиляционная	1	
2	5.905-28.08.1-79.00СБ	Кронштейн	1	
3	5.905-28.08.1-80.00СБ	Тройник	1	
4	5.905-28.08.1-51.00СБ	Заглушка	1	
5	5.905-28.08.1-82.00СБ	Кронштейн	2	
6	5.905-28.08.1-83.00СБ	Изолятор	1	
		Детали		
7	5.905-28.08.1-69.00	Колено	1	
8	5.905-28.08.1-81.00	Патрубок	1	
9	5.905-28.08.1-55.00	Футляр	1	
10	5.905-28.08.1-УД	БНТ Dy ГОСТ 1839-80*	1	
11	5.905-28.08.1-УД	БНТ Dy ГОСТ 1839-80*	1	

1 * Размер для справок
2 Тройник поз. 3 выбирать по месту в соответствии с площадью патрубка газового прибора, присоединяемого к дымоходу

Серия 5.905-28.08 вып. 1

Изм.	Лист	N докум.	Подпись	Дата
Разраб.		Василенко		11.07
Разраб.		Тарасенко		11.07
Пров.		Крючков		11.07
Н. контр.		Панасенко		11.07
Утв.		Корж		11.07

5.905-28.08.1-19

Одноэтажное здание
Дымовой и вентиляционный каналы с выходом через стену из сгораемых материалов

Лит.	Масса	Масштаб
Лист	Листов 1	

СПКБ "Газпроект"

Инв. N подл. | Подпись и дата | Взам инв. N | Инв. N дубл. | Подпись и дата

Копировал

Формат А3

Серия 5.905-28.08 вып. 1

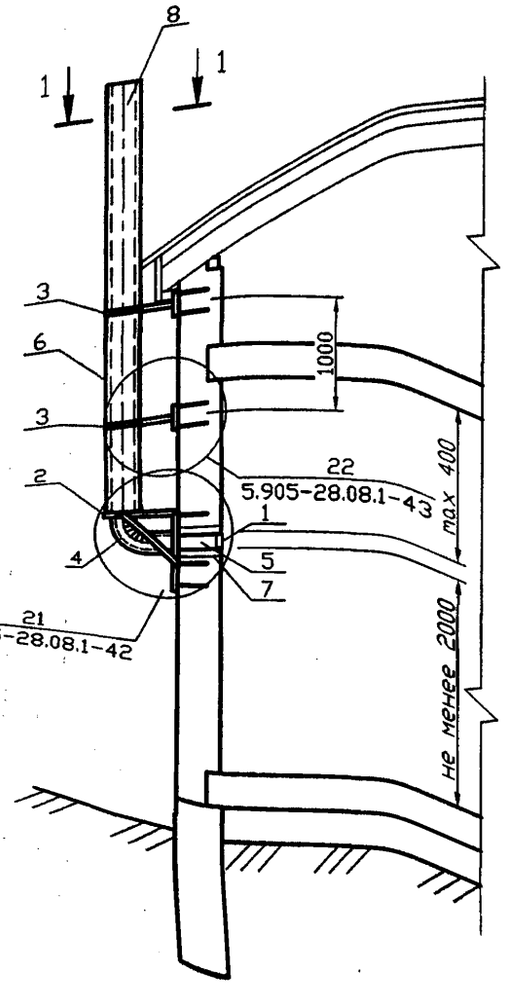

1-1

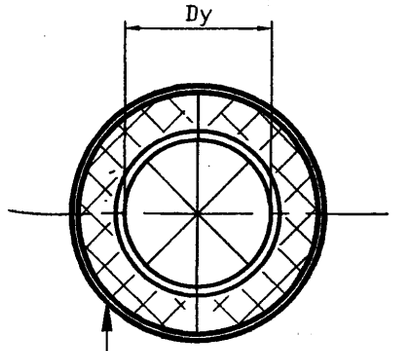

Футляр
Затяжка проволокой
⌀1мм с шагом 50мм
Плиты теплоизоляционные
П 125-1000.500.60 ГОСТ 9573-96
Изольная мастика ГОСТ 15836-79
Асбестоцементные трубы
ГОСТ 1839-80*

Спецификация элементов каналов

Поз.	Обозначение	Наименование	Кол.	Приме-чание
		Сборочные единицы		
1	5.905-28.08.1-48.00СБ	Решетка вентиляционная	1	
2	5.905-28.08.1-84.00СБ	Кронштейн	1	
3	5.905-28.08.1-85.00СБ	Кронштейн	2	
		Детали		
4	5.905-28.08.1-69.00	Колено	1	
5	5.905-28.08.1-81.00	Патрубок	1	
6	5.905-28.08.1-63.00	Футляр	1	
7	5.905-28.08.1-72.00	Гильза	1	
8	5.905-28.08.1-УД	БНТ Dy ГОСТ 1839-80*	1	

Обозначение	Условный проход асбестоцементной трубы Dy, мм
5.905-28.08.1-УД	150
-01	200
-02	300

Изм.	Лист	N докум.	Подпись	Дата
Разраб.		Василенко		11.07
Разраб.		Тарасенко		11.07
Пров.		Крючков		11.07
Н. контр.		Панасенко		11.07
Утв.		Корж		11.07

5.905-28.08.1-20

Одноэтажное здание
Вентиляционный канал с выходом через стену из сгораемых материалов

Лит.	Масса	Масштаб
Лист	Листов 1	

СПКБ "Газпроект"

Копировал

Формат А3

Инв. N подл. | Подпись и дата | Взам. инв. N | Инв. N дубл. | Подпись и дата

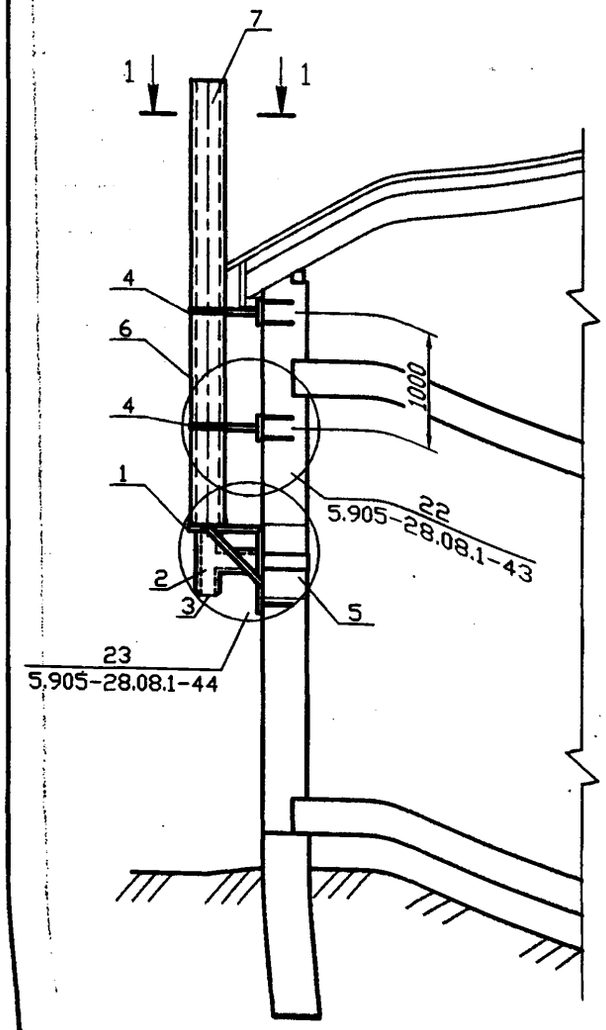

1-1

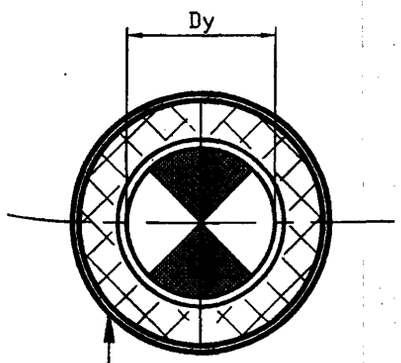

Футляр
Затяжка проволокой
ø1мм с шагом 50мм
Плиты теплоизоляционные
П 125-1000.500.60 ГОСТ 9573-96
Изольная мастика ГОСТ 15836-79
Асбестоцементные трубы
ГОСТ 1839-80*

Спецификация элементов каналов

Поз.	Обозначение	Наименование	Кол.	Примечание
		Сборочные единицы		
1	5.905-28.08.1-84.00СБ	Кронштейн	1	
2	5.905-28.08.1-80.00СБ	Тройник	1	
3	5.905-28.08.1-51.00СБ	Заглушка	1	
4	5.905-28.08.1-85.00СБ	Кронштейн	2	
5	5.905-28.08.1-53.00СБ	Изолятор	1	
		Детали		
6	5.905-28.08.1-63.00	Футляр	1	
7	5.905-28.08.1-УД	БНТ Dy ГОСТ 1839-80*	1	

Тройник поз. 2 выбирать по месту в соответствии с площадью патрубка газового прибора, присоединяемого к дымоходу

Обозначение	Условный проход асбестоцементной трубы Dy, мм
5.905-28.08.1-УД	150
-01	200
-02	300

Изм.	Лист	N докум.	Подпись	Дата
Разраб.		Василенко		11.07
Разраб.		Тарасенко		11.07
Пров.		Крючков		11.07
Н. контр.		Панасенко		11.07
Утв.		Корж		11.07

5.905-28.08.1-21

Одноэтажное здание
Дымовой канал с выходом через стену из сгораемых материалов

Лит.	Масса	Масштаб
Лист	Листов 1	

СПКБ "Газпроект"

Серия 5.905-28.08 вып. 1

Инв. N подл. | Подпись и дата | Взам инв. N | Инв. N дубл. | Подпись и дата

Копировал

Формат А3

Серия 5.905-28.08 вып. 1

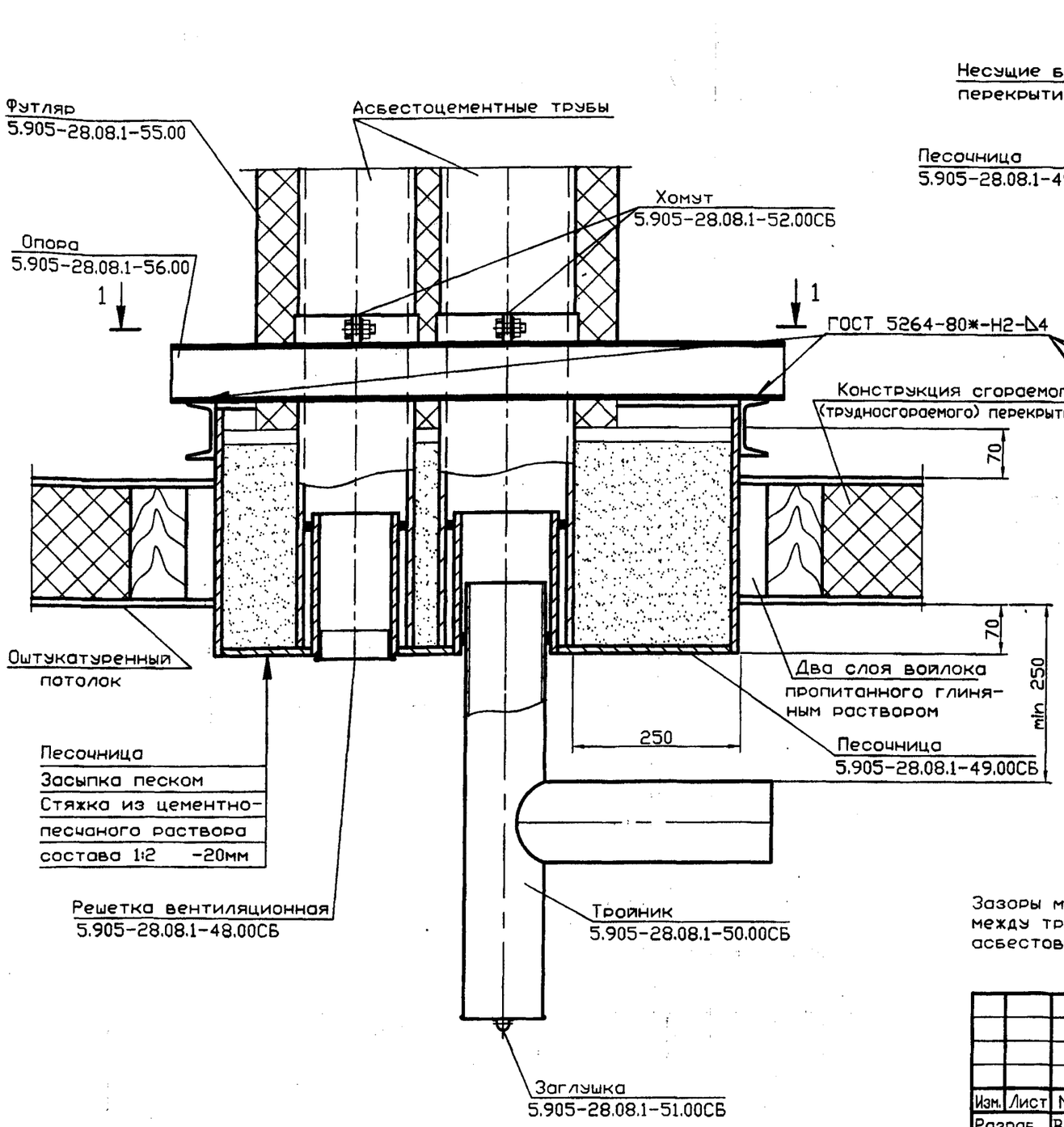

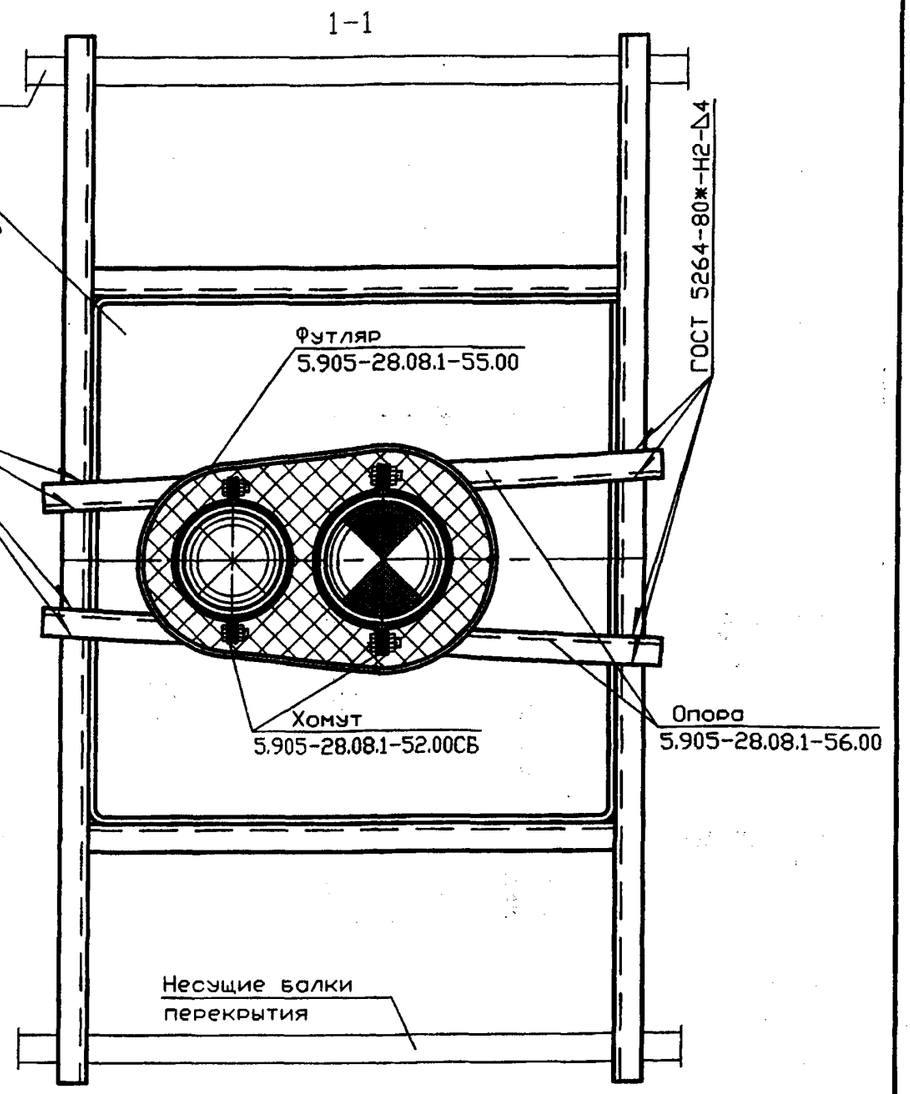

Зазоры между асбестоцементными трубами и патрубками песочницы, а также между тройником и патрубком песочницы на глубину 30мм заделать шнуром асбестовым по ГОСТ 1779-83*

Изм.	Лист	N докум.	Подпись	Дата
Разраб.		Василенко		11.07
Разраб.		Тарасенко		11.07
Пров.		Крючков		11.07
Н. контр.		Панасенко		11.07
Утв.		Корж		11.07

5.905-28.08.1-22

Узел 1

Лит.	Масса	Масштаб

Лист | Листов 1

СПКБ "Газпроект"

Копировал

Формат А3

Инв. N подл. | Подпись и дата | Взам инв. N | Инв. N дубл. | Подпись и дата

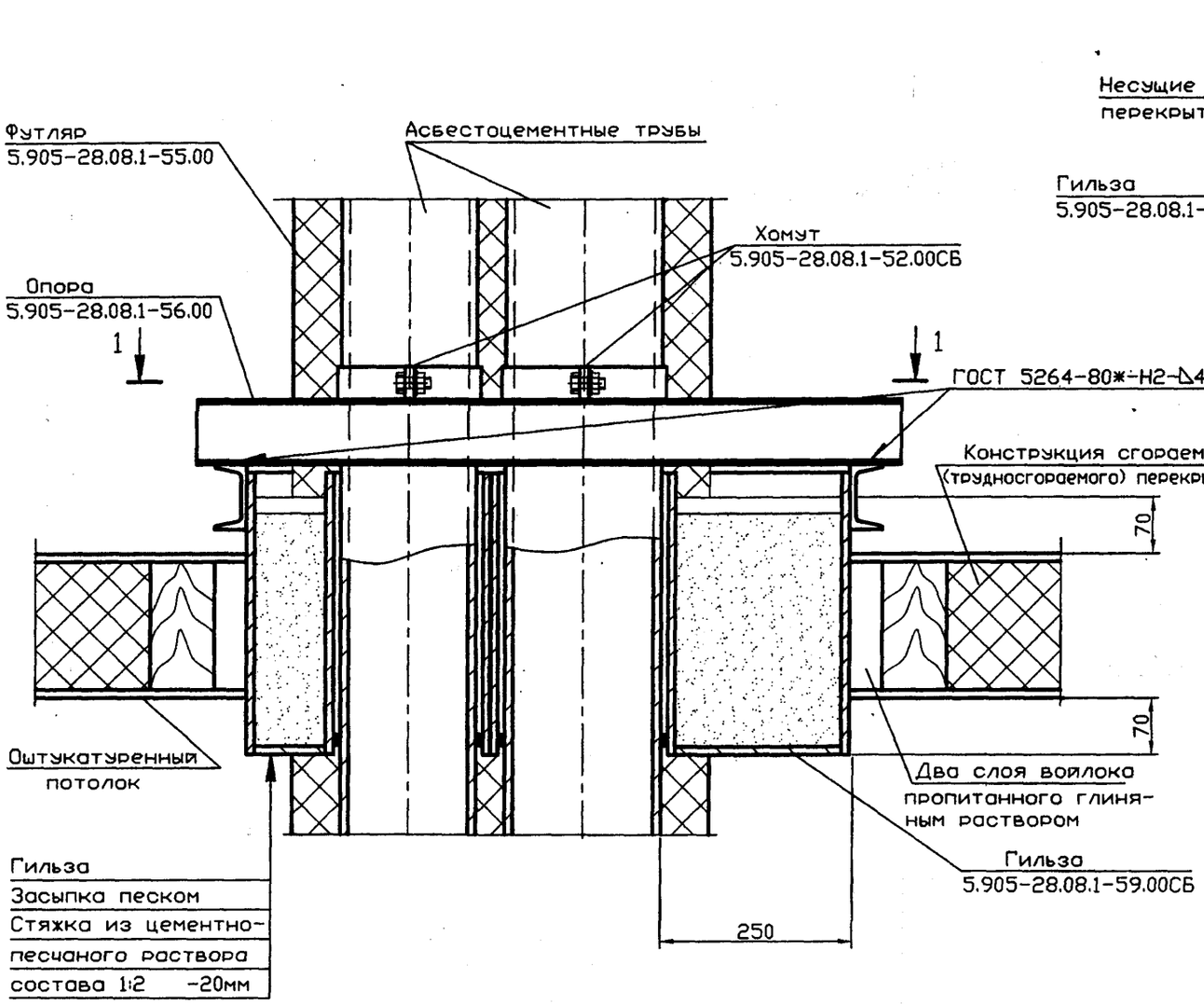

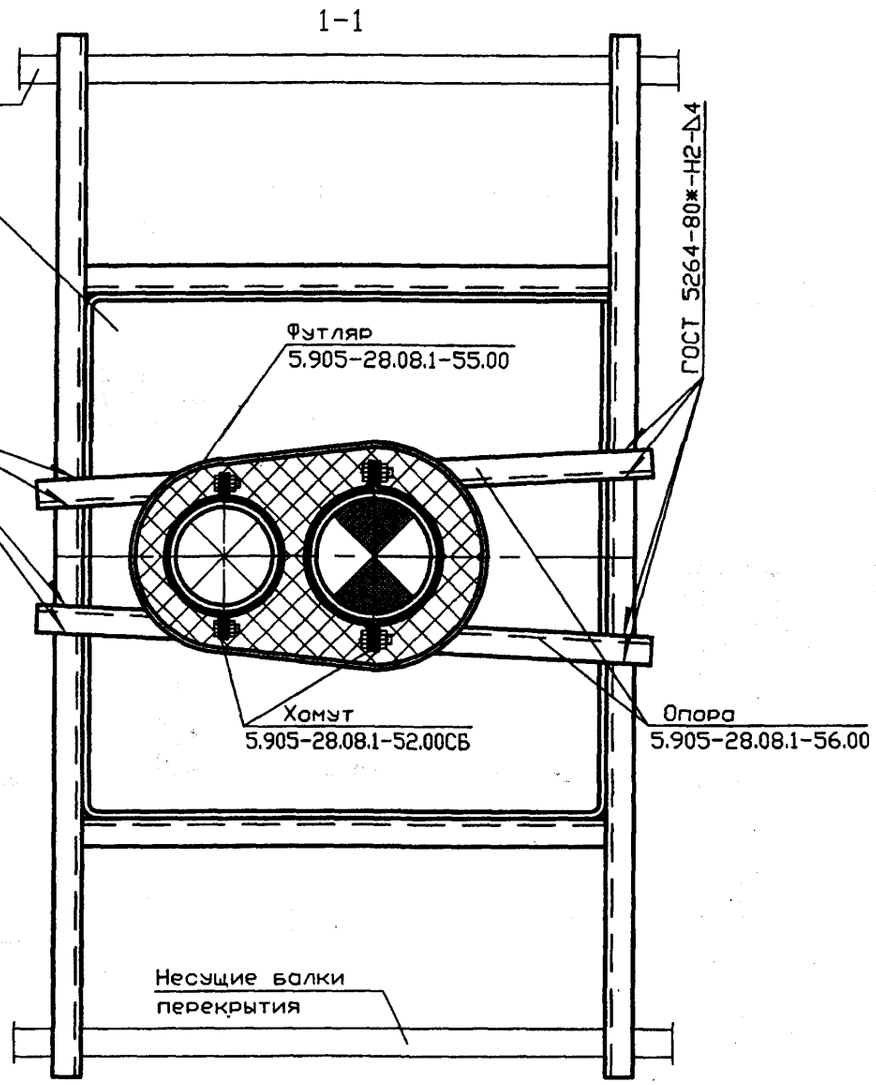

Зазоры между асбестоцементными трубами и патрубками гильзы на глубину 30мм заделать шнуром асбестовым по ГОСТ 1779-83*

Серия 5.905-28.08 вып. 1

					5.905-28.08.1-23	
Изм.	Лист	N докум.	Подпись	Дата	Узел 2	Лит. / Масса / Масштаб
Разраб.		Василенко		11.07		
Разраб.		Тарасенко		11.07		Лист / Листов 1
Пров.		Крючков		11.07		
Н. контр.		Панасенко		11.07		СПКБ "Газпроект"
Утв.		Корж		11.07		

Копировал

Формат А3

Инв. N подл. | Подпись и дата | Взам инв. N | Инв. N дубл. | Подпись и дата

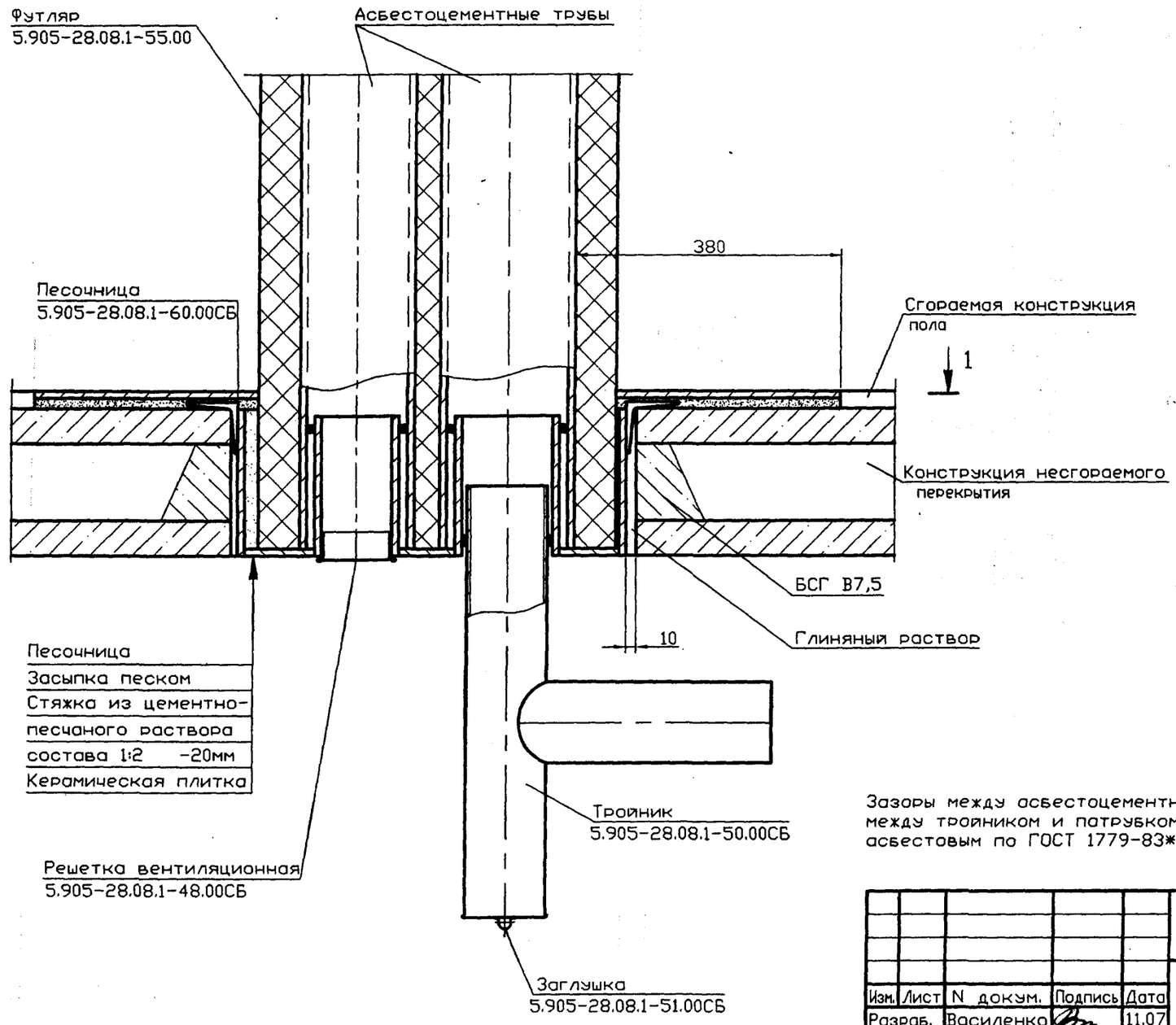

1-1

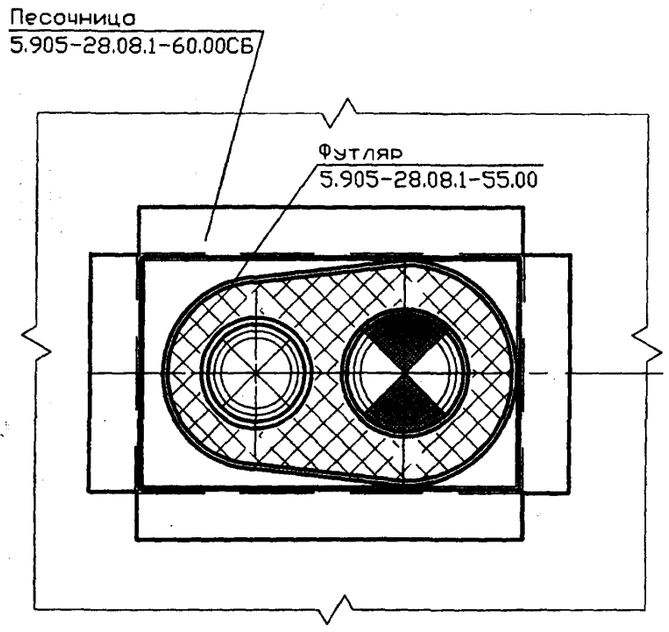

Зазоры между асбестоцементными трубами и патрубками песочницы, а также между тройником и патрубком песочницы на глубину 30мм заделать шнуром асбестовым по ГОСТ 1779-83*

					5.905-28.08.1-24	
Изм.	Лист	N докум.	Подпись	Дата		Лит. / Масса / Масштаб
Разраб.		Василенко		11.07	Узел 3	
Разраб.		Тарасенко		11.07		Лист / Листов 1
Пров.		Крючков		11.07		
Н. контр.		Панасенко		11.07		СПКБ "Газпроект"
Утв.		Корж		11.07		

Копировал

Формат А3

Инв. N подл. | Подпись и дата | Взам инв. N | Инв. N дубл. | Подпись и дата

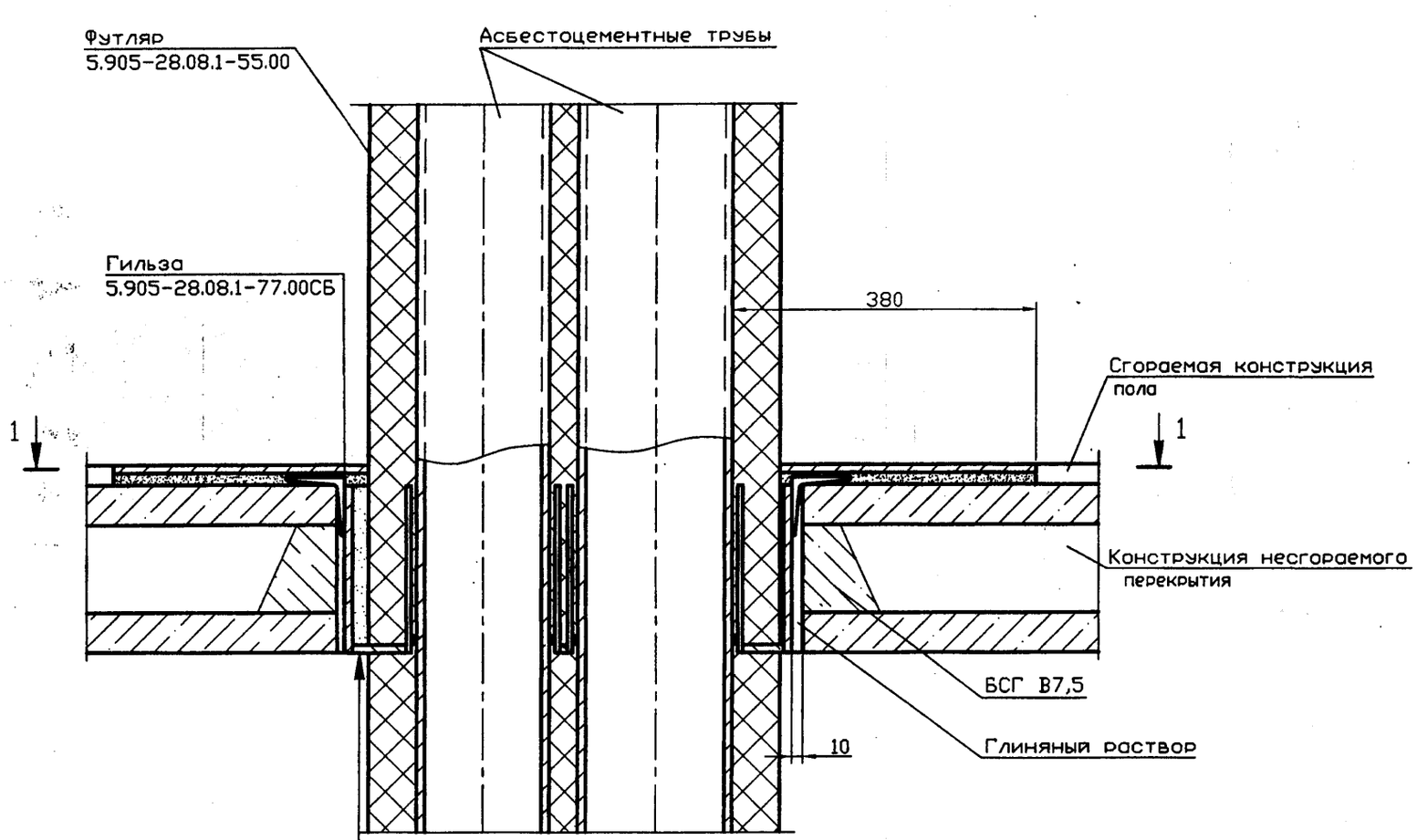

1-1

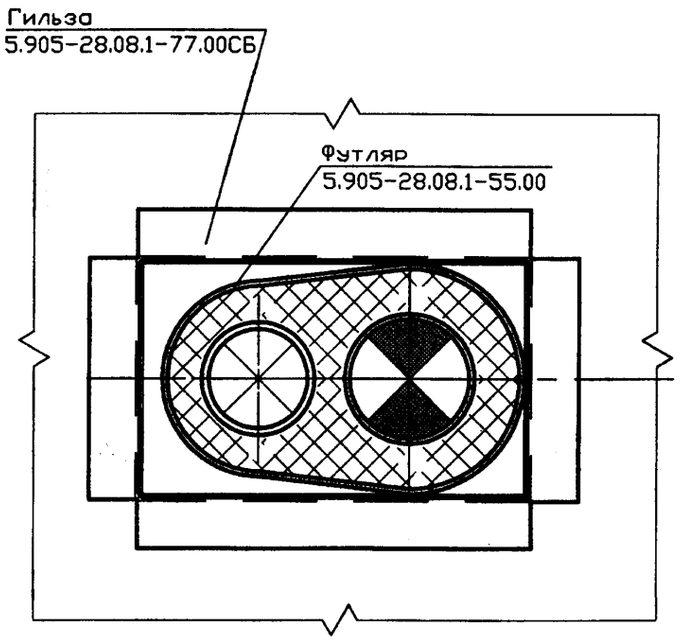

Зазоры между асбестоцементными трубами и патрубками гильзы на глубину 30мм заделать шнуром асбестовым по ГОСТ 1779-83*

Изм.	Лист	N докум.	Подпись	Дата
Разраб.		Василенко		11.07
Разраб.		Тарасенко		11.07
Пров.		Крючков		11.07
Н. контр.		Панасенко		11.07
Утв.		Корж		11.07

5.905-28.08.1-25

Узел 4

Лит.	Масса	Масштаб

Лист | Листов 1

СПКБ "Газпроект"

Серия 5.905-28.08 вып. 1

Инв. N подл. | Подпись и дата | Взам инв. N | Инв. N дубл. | Подпись и дата

Копировал

Формат А3

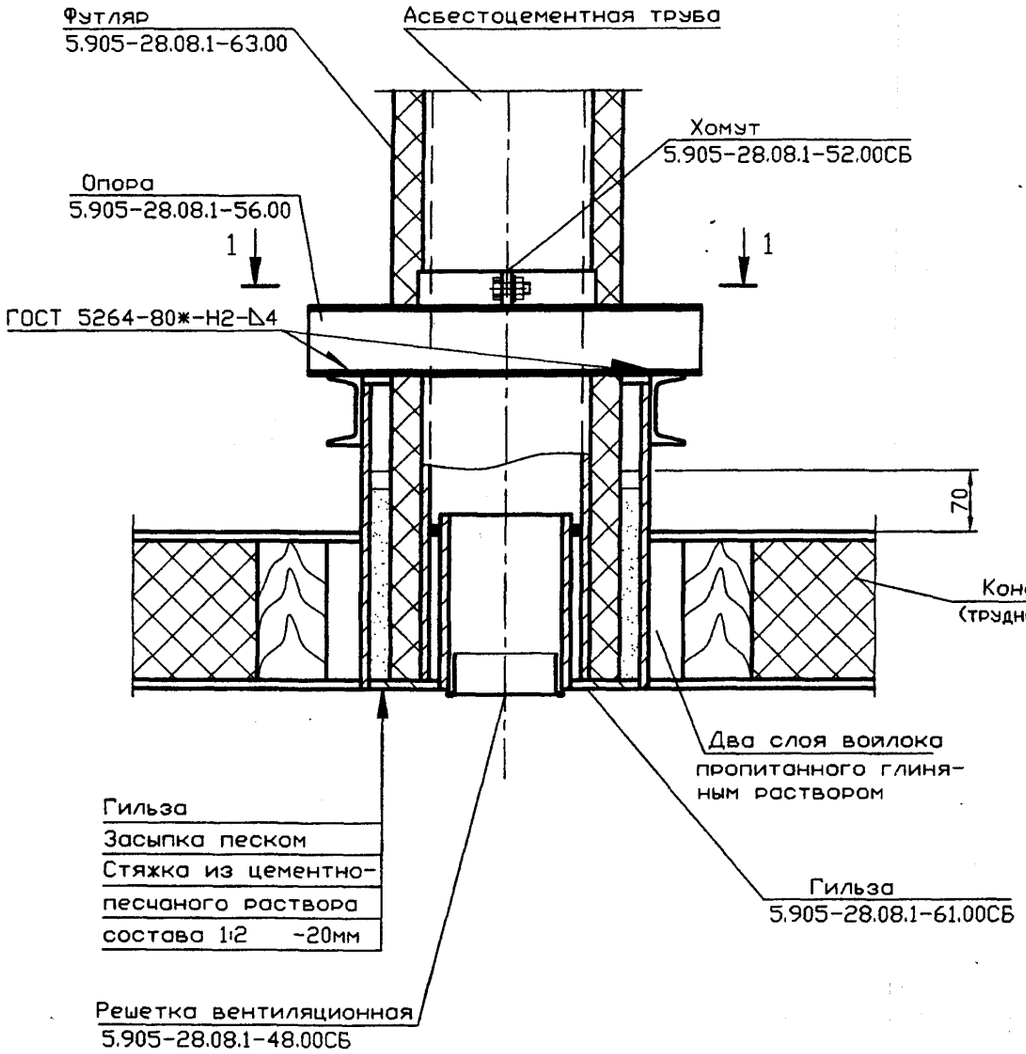

1-1

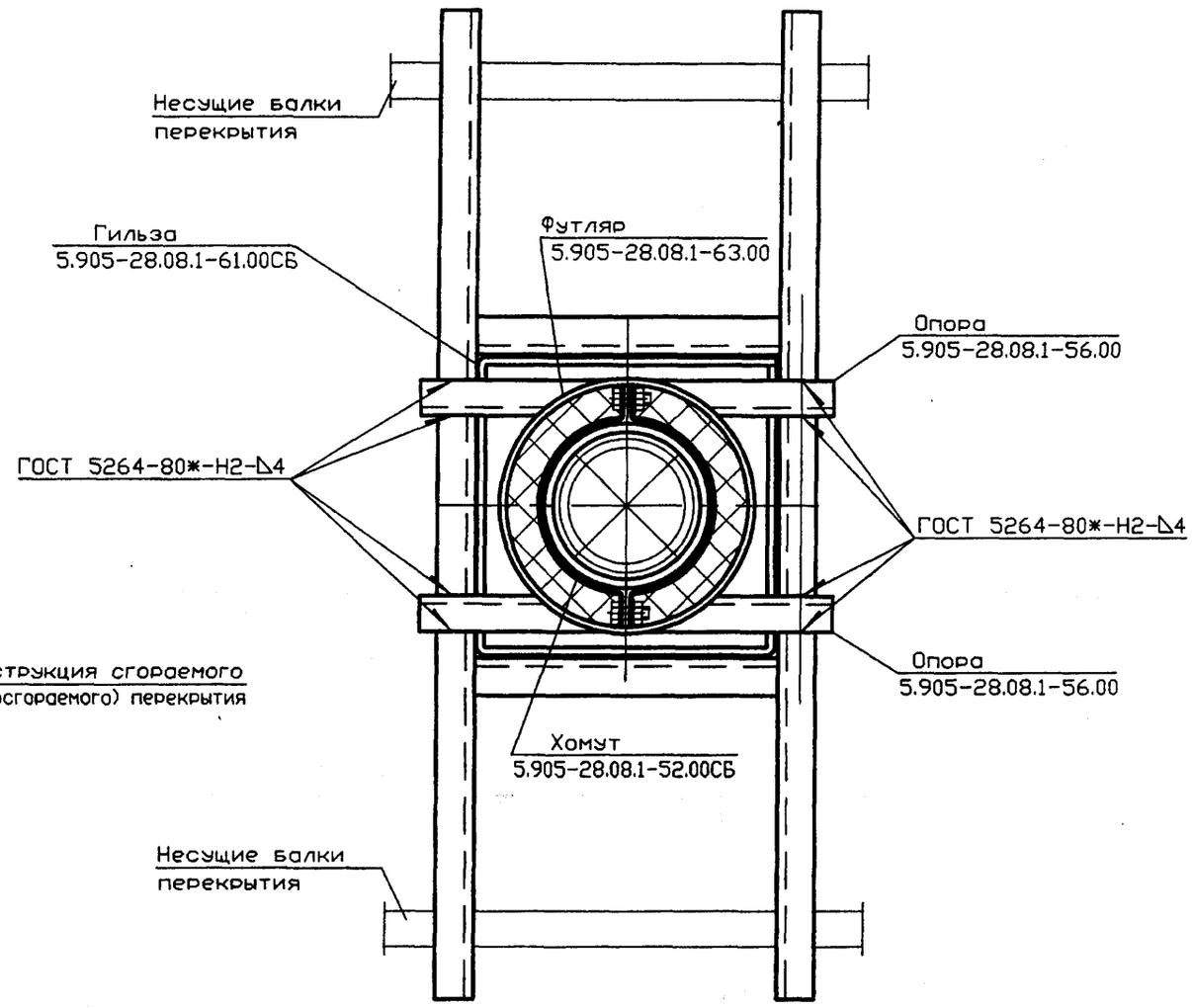

Зазоры между асбестоцементными трубами и патрубками гильзы на глубину 30мм заделать шнуром асбестовым по ГОСТ 1779-83*

Изм.	Лист	N докум.	Подпись	Дата
Разраб.		Василенко		11.07
Разраб.		Тарасенко		11.07
Пров.		Крючков		11.07
Н. контр.		Панасенко		11.07
Утв.		Корж		11.07

5.905-28.08.1-26

Узел 5

Лит.	Масса	Масштаб

Лист | Листов 1

СПКБ "Газпроект"

Копировал

Формат А3

Инв. N подл. | Подпись и дата | Взам инв. N | Инв. N дубл. | Подпись и дата

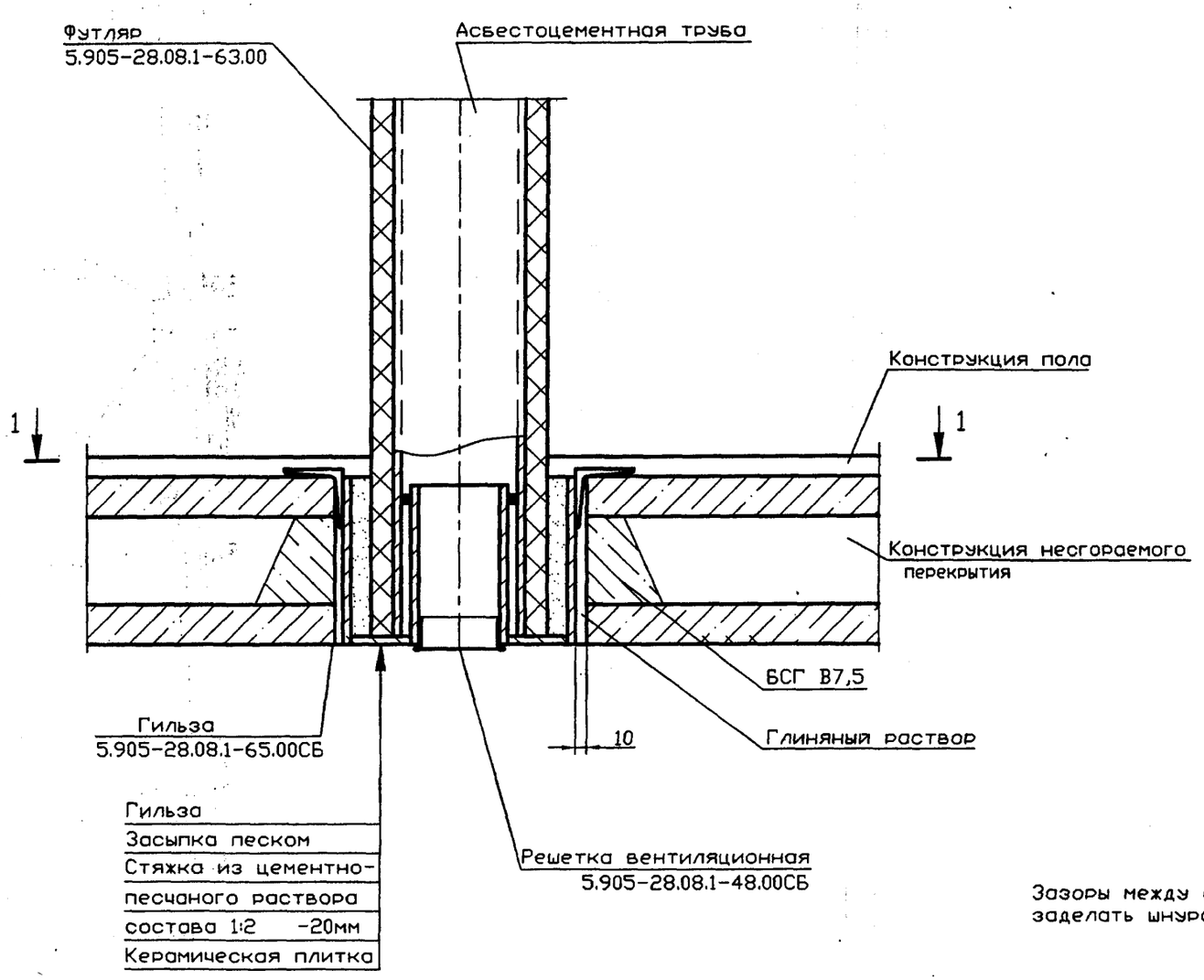

1-1

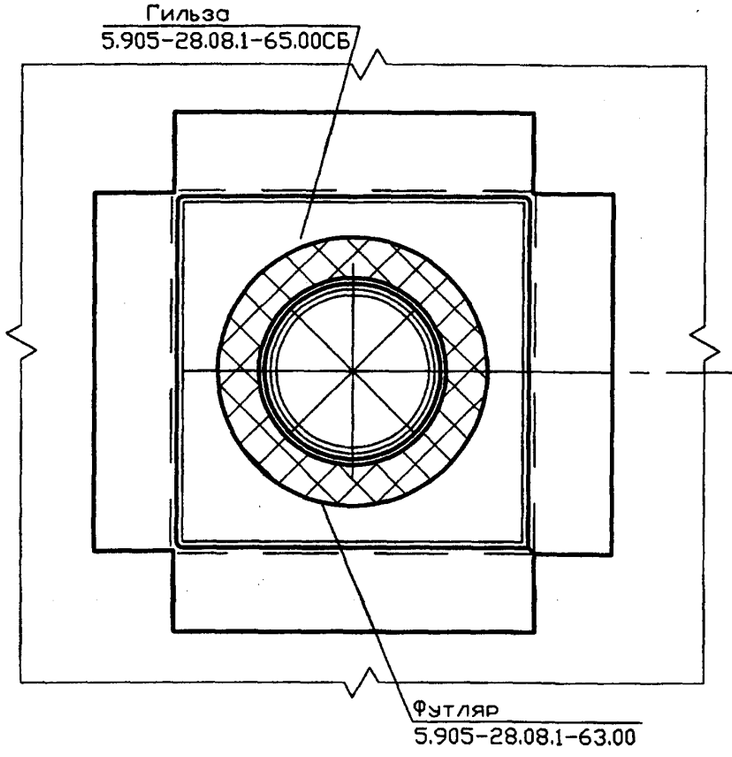

Зазоры между асбестоцементными трубами и патрубками гильзы на глубину 30мм заделать шнуром асбестовым по ГОСТ 1779-83*

Серия 5.905-28.08 вып. 1

Изм.	Лист	N докум.	Подпись	Дата
Разраб.		Василенко		11.07
Разраб.		Тарасенко		11.07
Пров.		Крючков		11.07
Н. контр.		Панасенко		11.07
Утв.		Корж		11.07

5.905-28.08.1-27

Узел 6

Лит.	Масса	Масштаб
Лист	Листов 1	

СПКБ "Газпроект"

Инв. N подл. | Подпись и дата | Взам инв. N | Инв. N дубл. | Подпись и дата

Копировал Формат А3

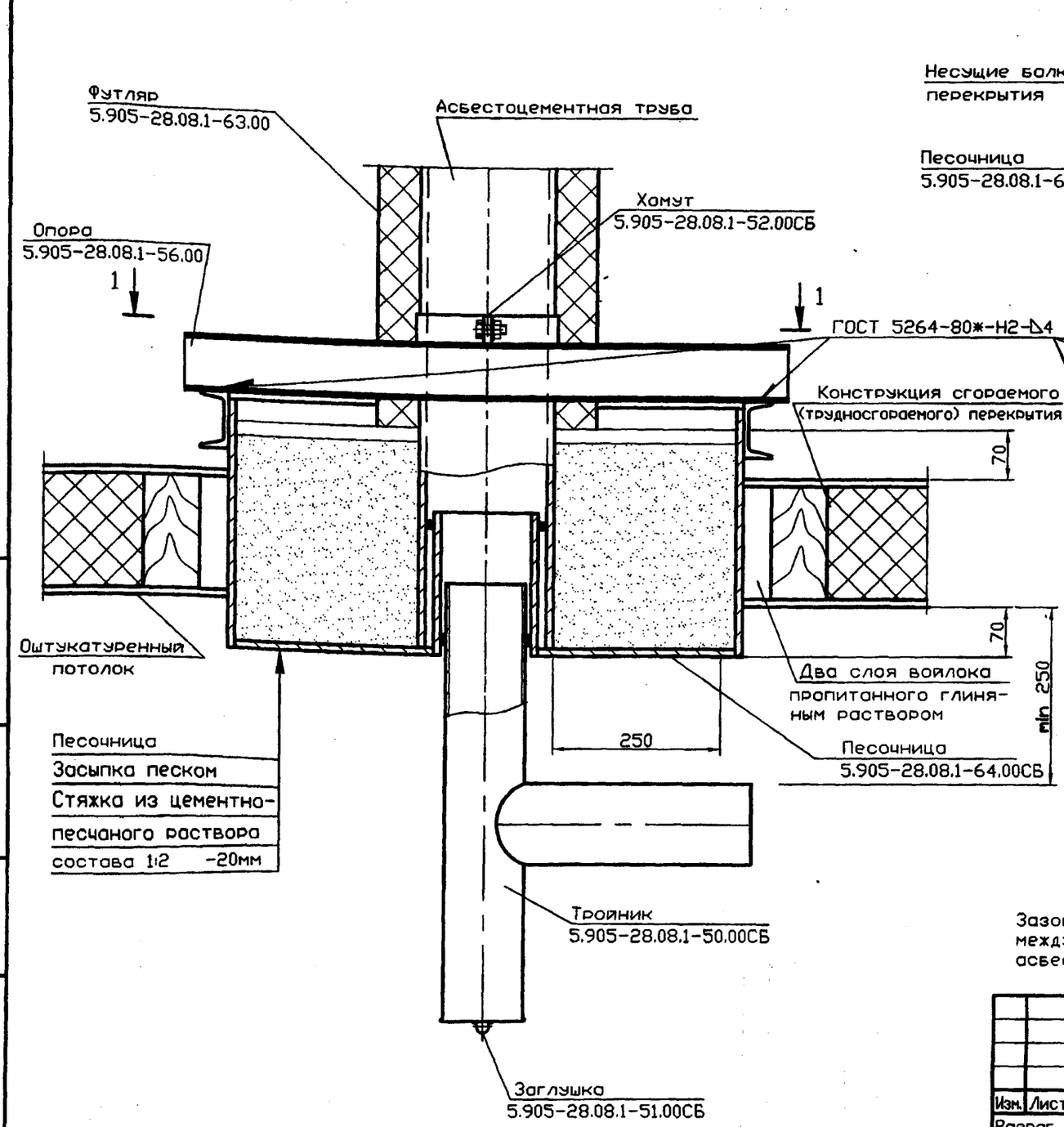

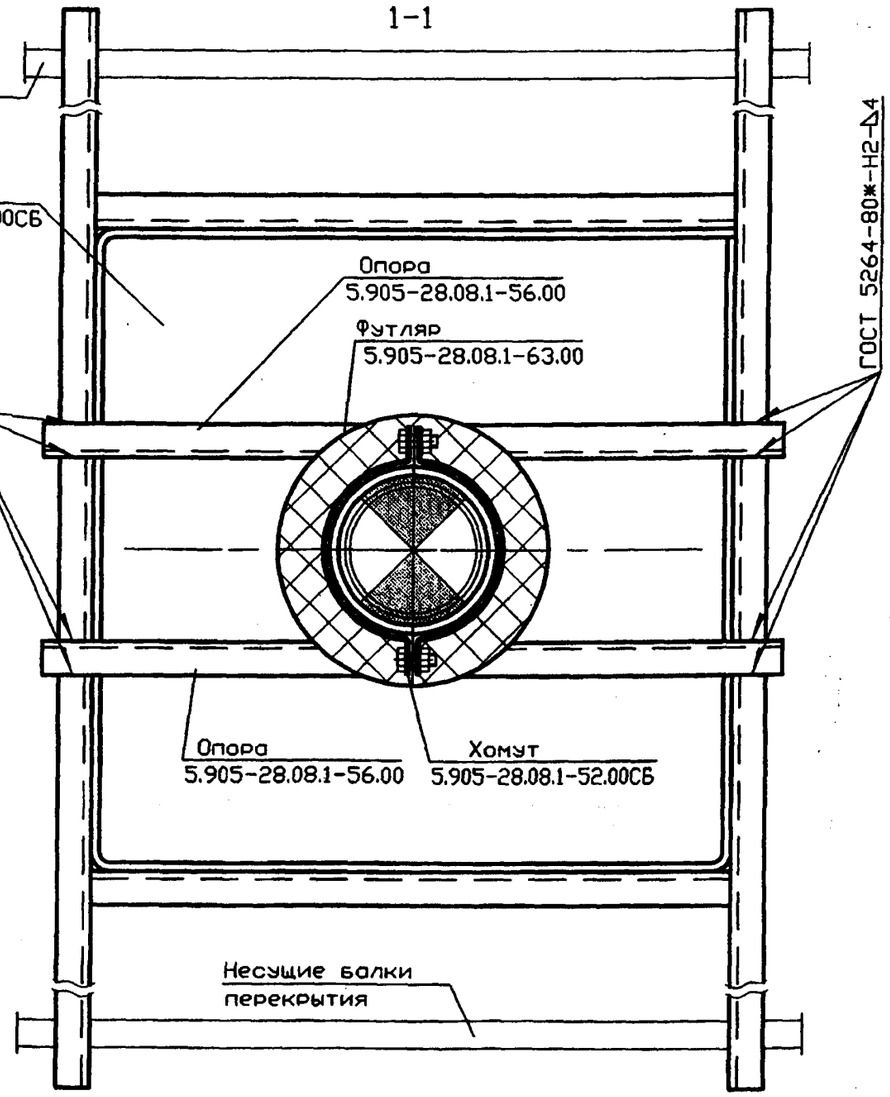

Зазоры между асбестоцементными трубами и патрубками песочницы, а также между тройником и патрубком песочницы на глубину 30мм заделать шнуром асбестовым по ГОСТ 1779-83*

Изм.	Лист	N докум.	Подпись	Дата
Разраб.		Василенко		11.07
Разраб.		Тарасенко		11.07
Пров.		Крючков		11.07
Н. контр.		Панасенко		11.07
Утв.		Корж		11.07

5.905-28.08.1-28

Узел 7

Лит.	Масса	Масштаб
Лист	Листов 1	

СПКБ "Газпроект"

Копировал

Формат А3

Инв. N подл. | Подпись и дата | Взам инв. N | Инв. N дубл. | Подпись и дата

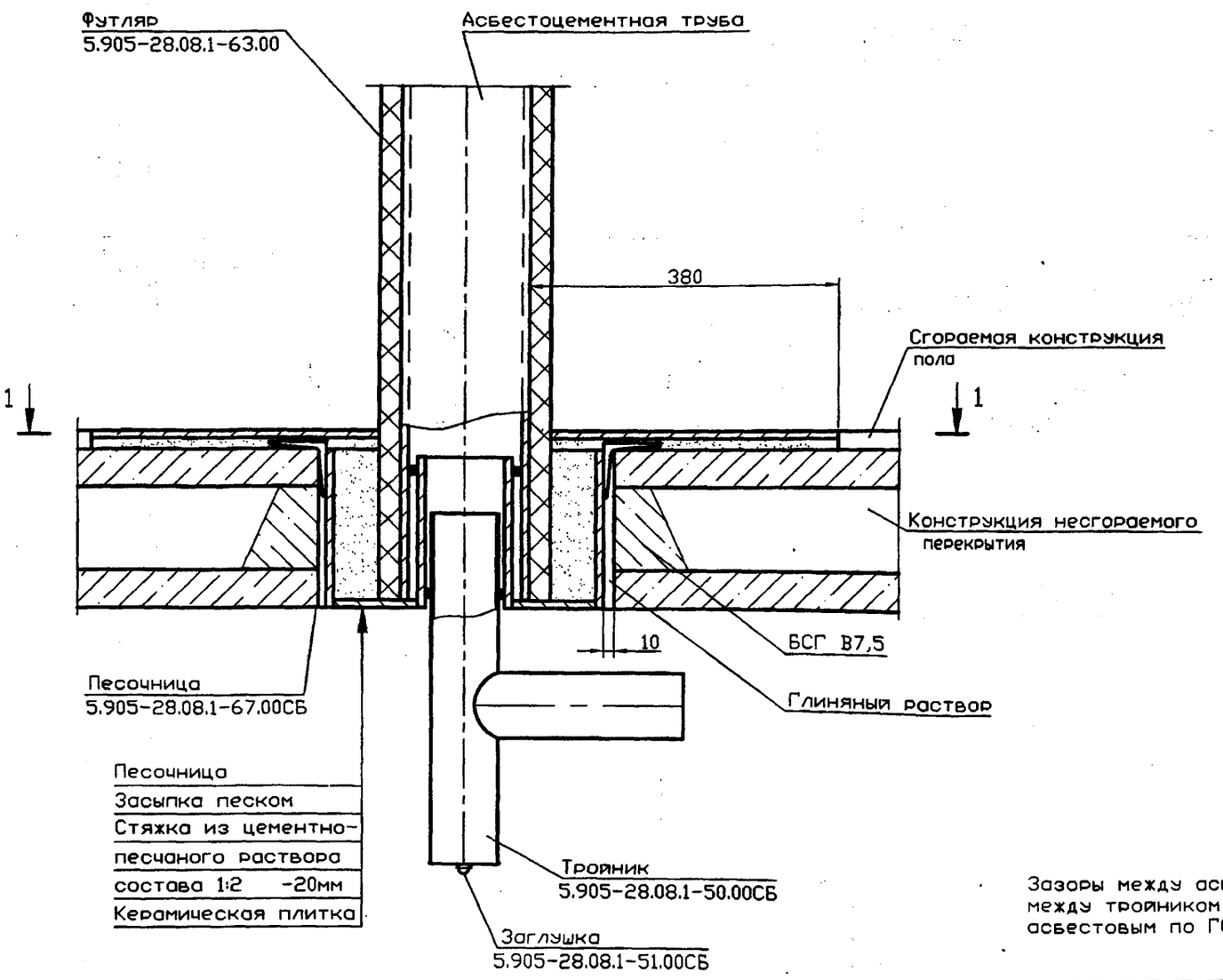

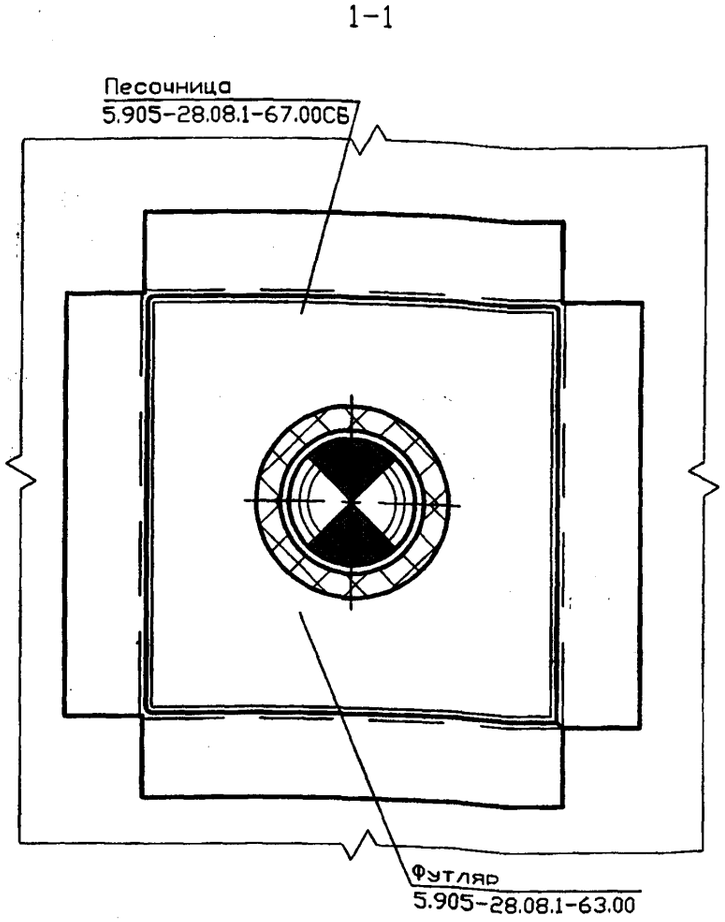

Зазоры между асбестоцементными трубами и патрубками песочницы, а также между тройником и патрубком песочницы на глубину 30мм заделать шнуром асбестовым по ГОСТ 1779-83*

Изм.	Лист	N докум.	Подпись	Дата
Разраб.		Василенко		11.07
Разраб.		Тарасенко		11.07
Пров.		Крючков		11.07
Н. контр.		Панасенко		11.07
Утв.		Корж		11.07

5.905-28.08.1-29

Узел 8

Лит.	Масса	Масштаб

Лист | Листов 1

СПКБ "Газпроект"

Копировал

Формат А3

Серия 5.905-28.08 вып. 1

Инв. N подл. | Подпись и дата | Взам инв. N | Инв. N дубл. | Подпись и дата

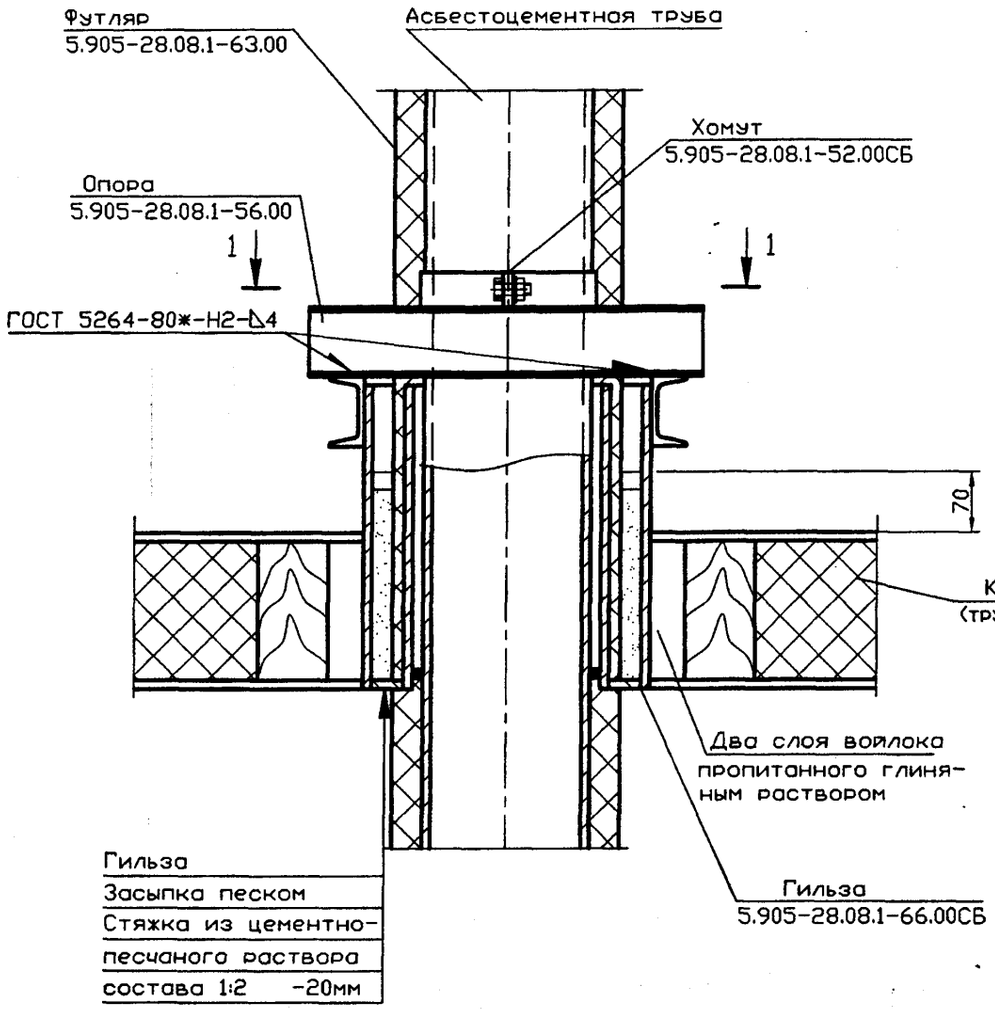

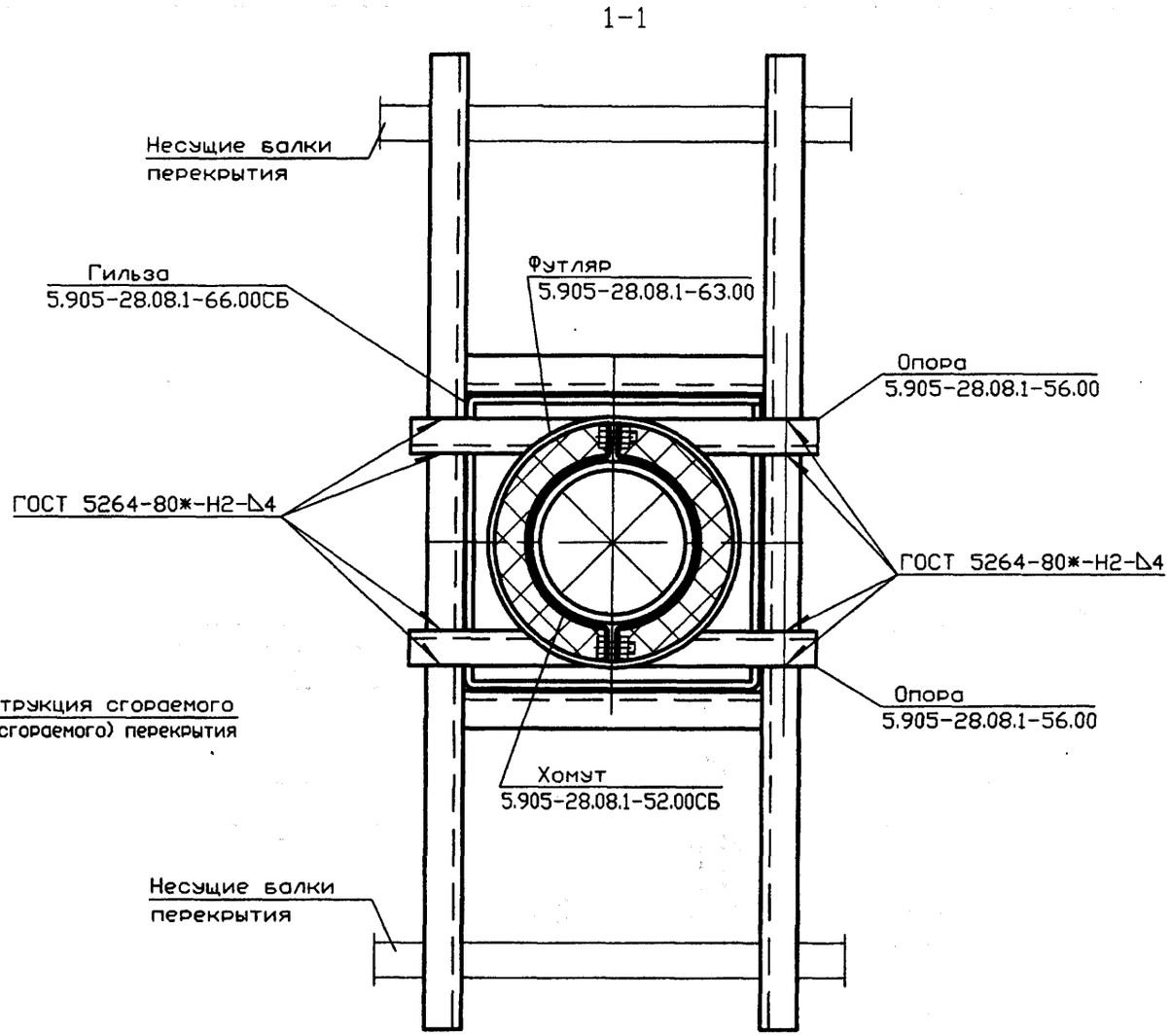

Зазоры между асбестоцементными трубами и патрубками гильзцы на глубину 30мм заделать шнуром асбестовым по ГОСТ 1779-83*

Изм.	Лист	N докум.	Подпись	Дата
Разраб.		Василенко		11.07
Разраб.		Тарасенко		11.07
Пров.		Крючков		11.07
Н. контр.		Панасенко		11.07
Утв.		Корж		11.07

5.905-28.08.1-30

Узел 9

Лит.	Масса	Масштаб
Лист	Листов 1	

СПКБ "Газпроект"

Копировал

Формат А3

Инв. N подл. | Подпись и дата | Взам инв. N | Инв. N дубл. | Подпись и дата

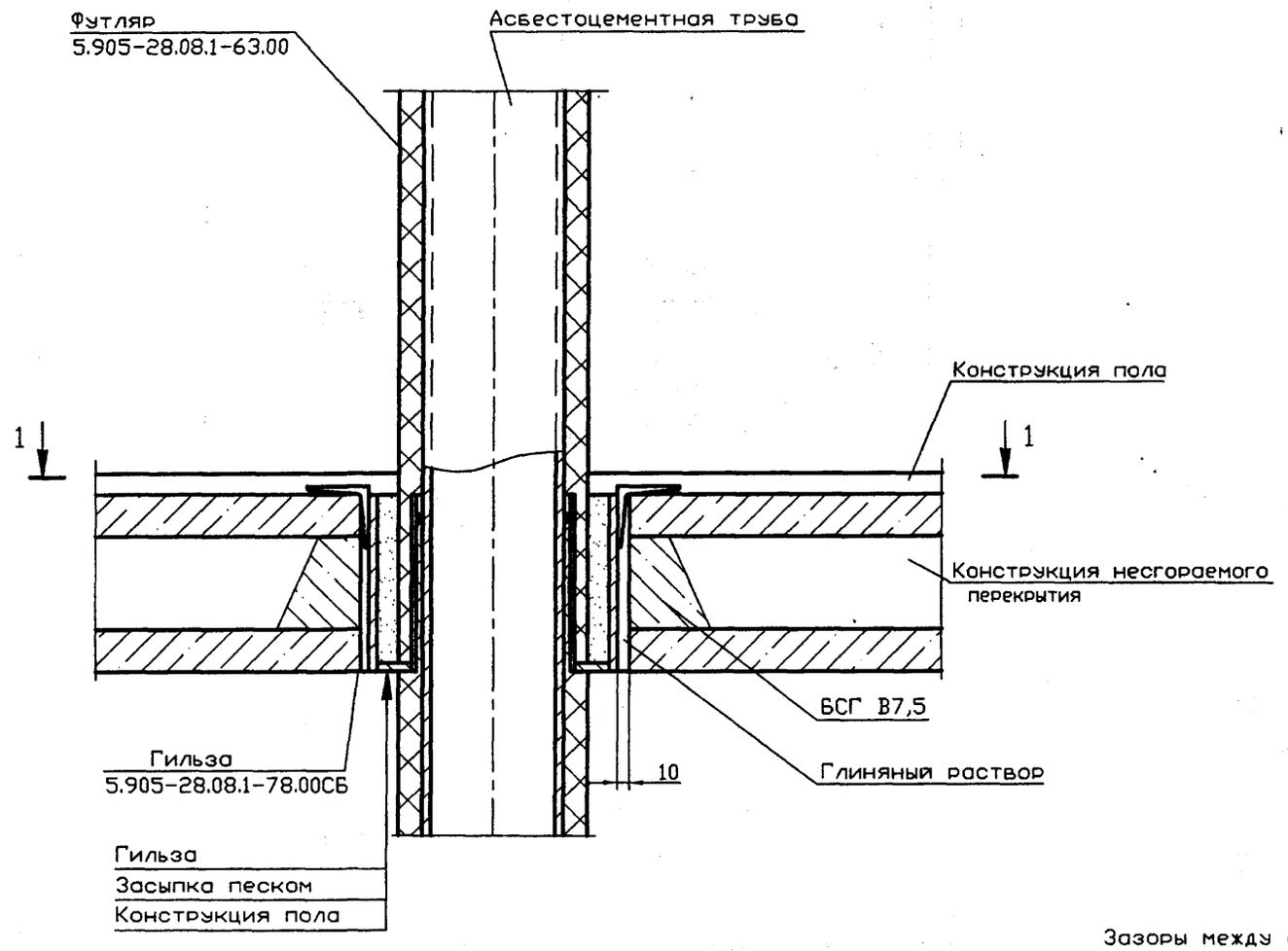

1-1

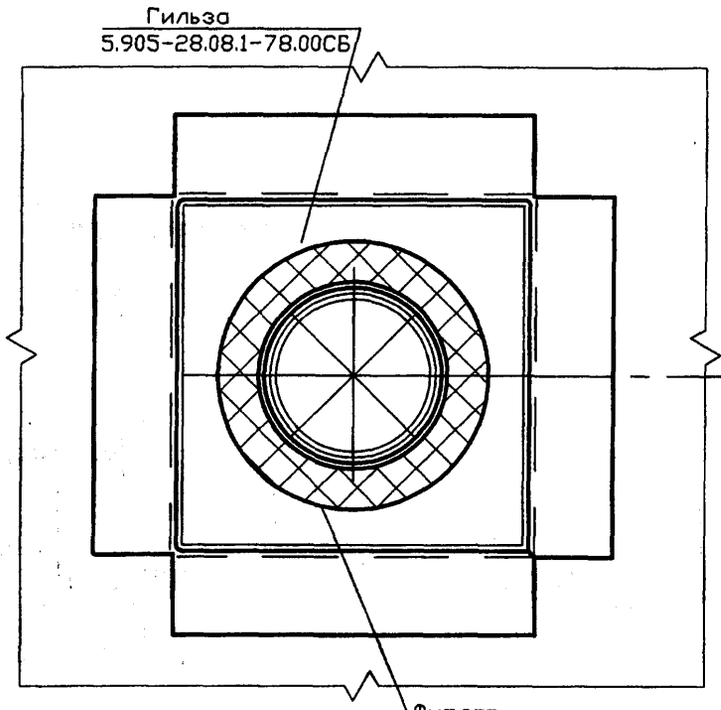

Зазоры между асбестоцементными трубами и патрубками гильзы на глубину 30мм заделать шнуром асбестовым по ГОСТ 1779-83*

					5.905-28.08.1-31
Изм.	Лист	N докум.	Подпись	Дата	
Разраб.		Василенко		11.07	Узел 10
Разраб.		Тарасенко		11.07	
Пров.		Крючков		11.07	
Н. контр.		Панасенко		11.07	СПКБ "Газпроект"
Утв.		Корж		11.07	

Лит. | Масса | Масштаб

Лист | Листов 1

Серия 5.905-28.08 вып. 1

Инв. N подл. | Подпись и дата | Взам инв. N | Инв. N дубл. | Подпись и дата

Копировал

Формат А3

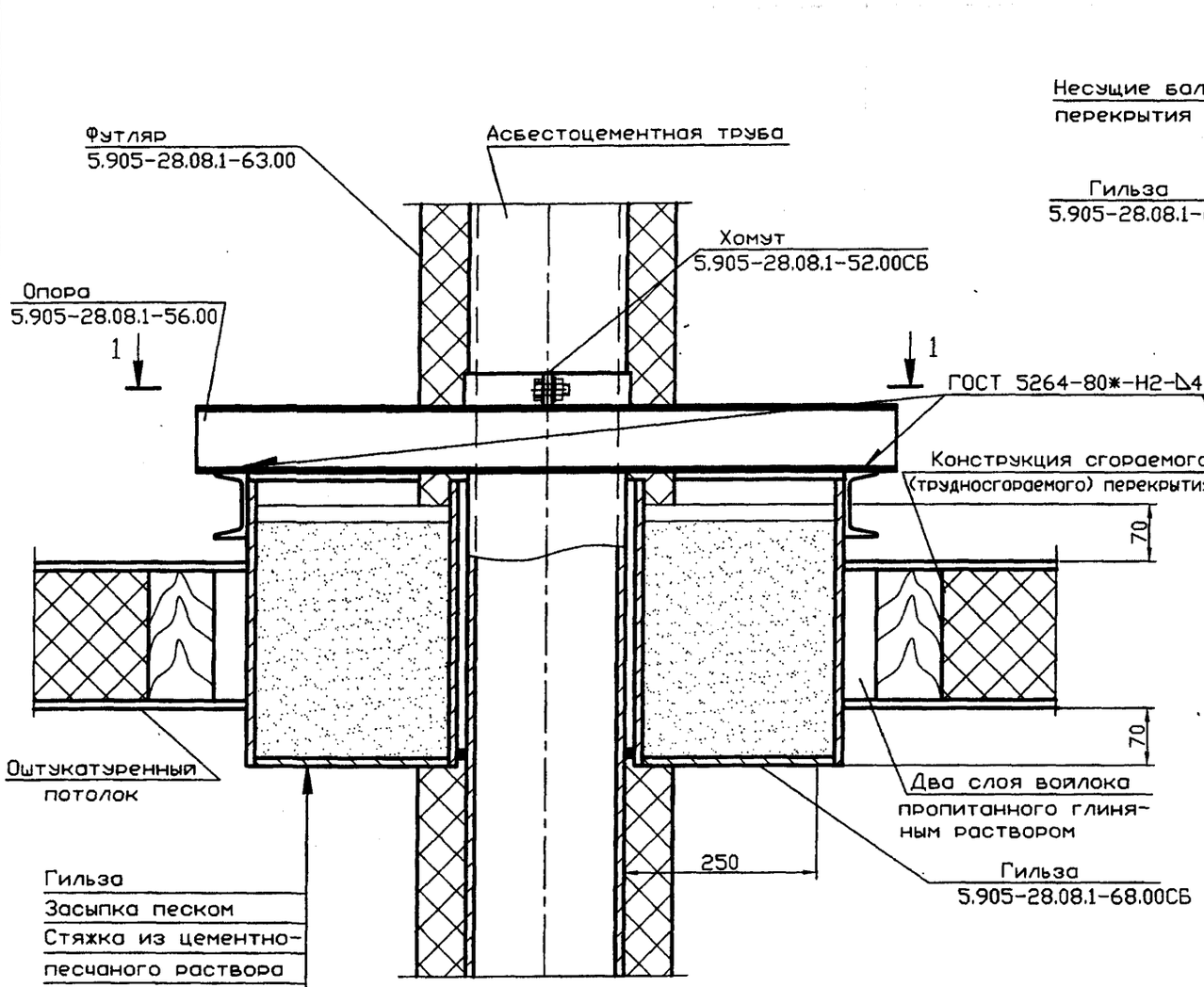

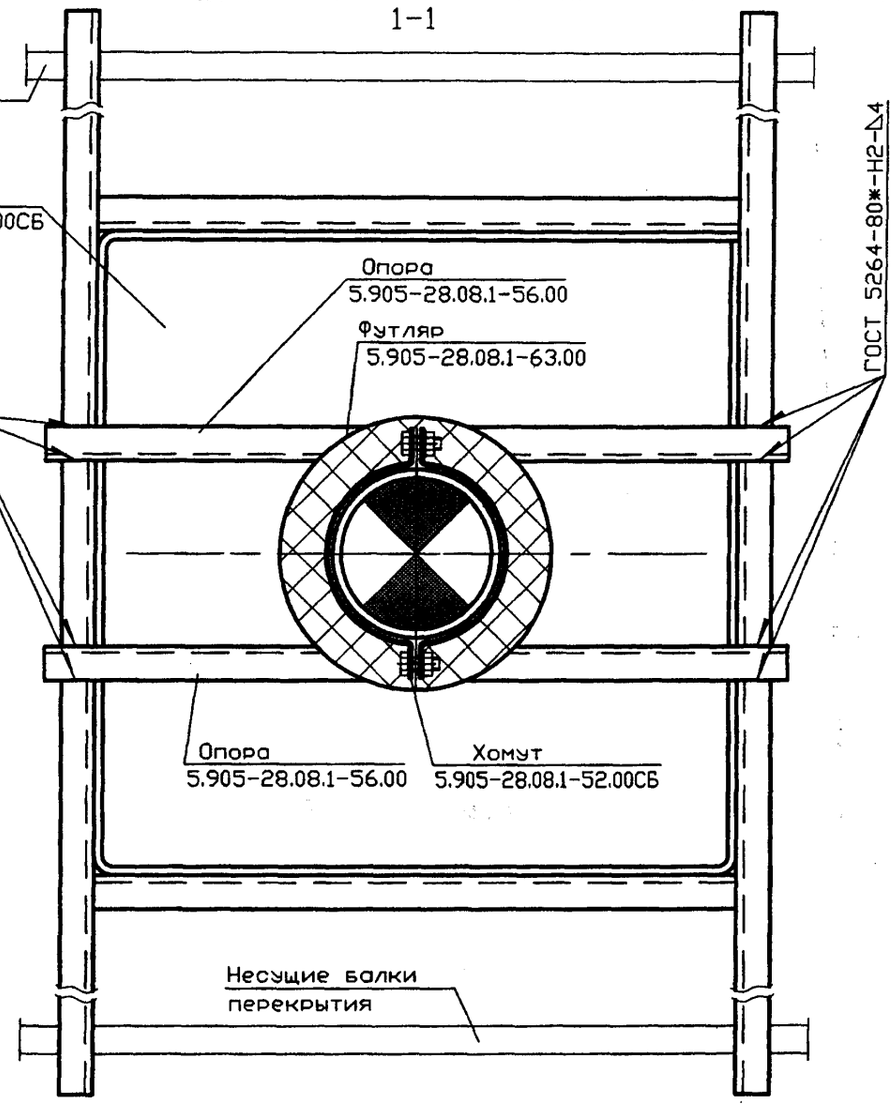

Зазоры между асбестоцементными трубами и патрубками гильзы на глубину 30мм заделать шнуром асбестовым по ГОСТ 1779-83*

Изм.	Лист	N докум.	Подпись	Дата
Разраб.		Василенко		11.07
Разраб.		Тарасенко		11.07
Пров.		Крючков		11.07
Н. контр.		Панасенко		11.07
Утв.		Корж		11.07

5.905-28.08.1-32

Узел 11

Лит.	Масса	Масштаб
Лист	Листов 1	

СПКБ "Газпроект"

Копировал

Формат А3

Инв. N подл. | Подпись и дата | Взам инв. N | Инв. N дубл. | Подпись и дата

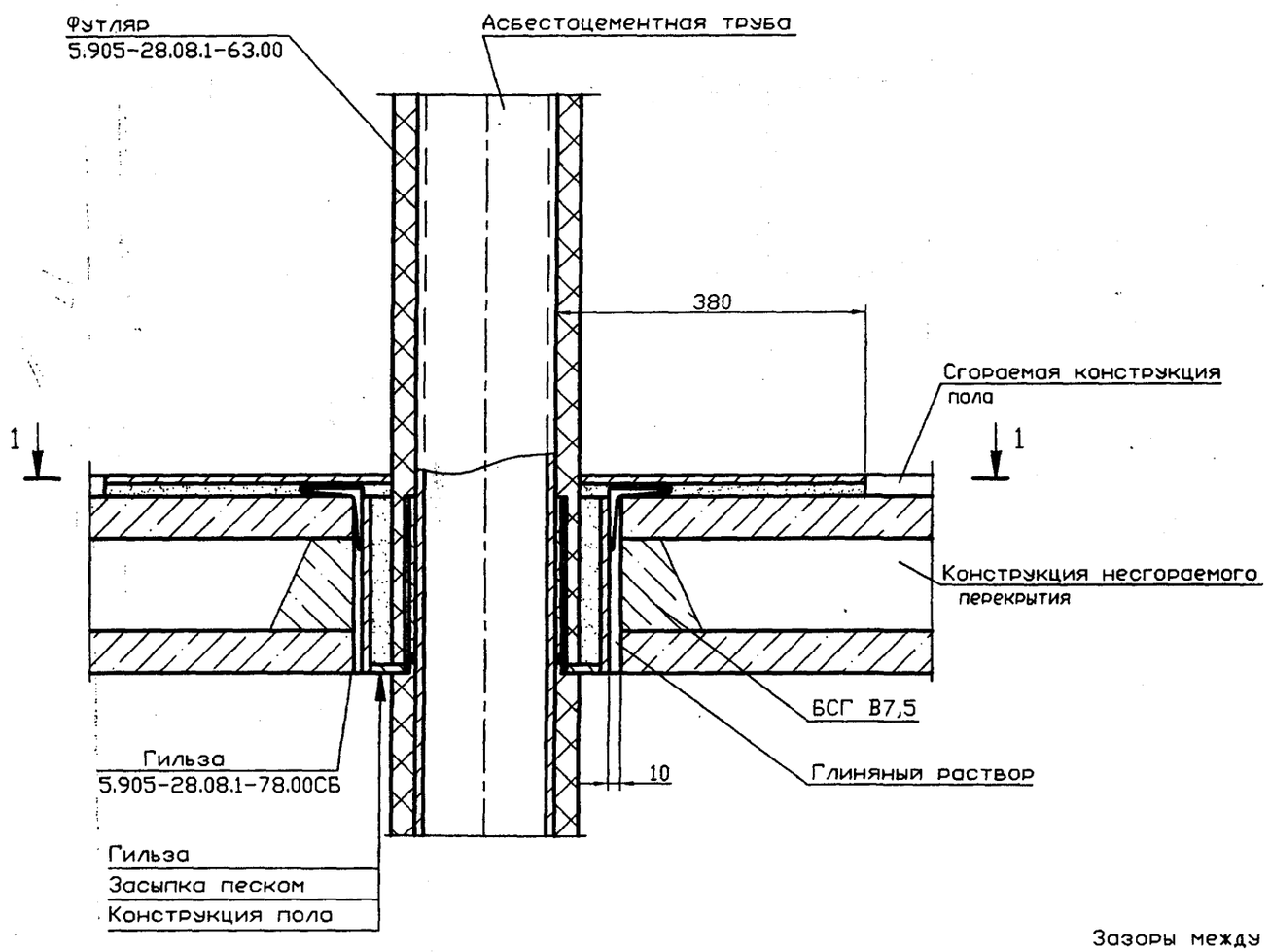

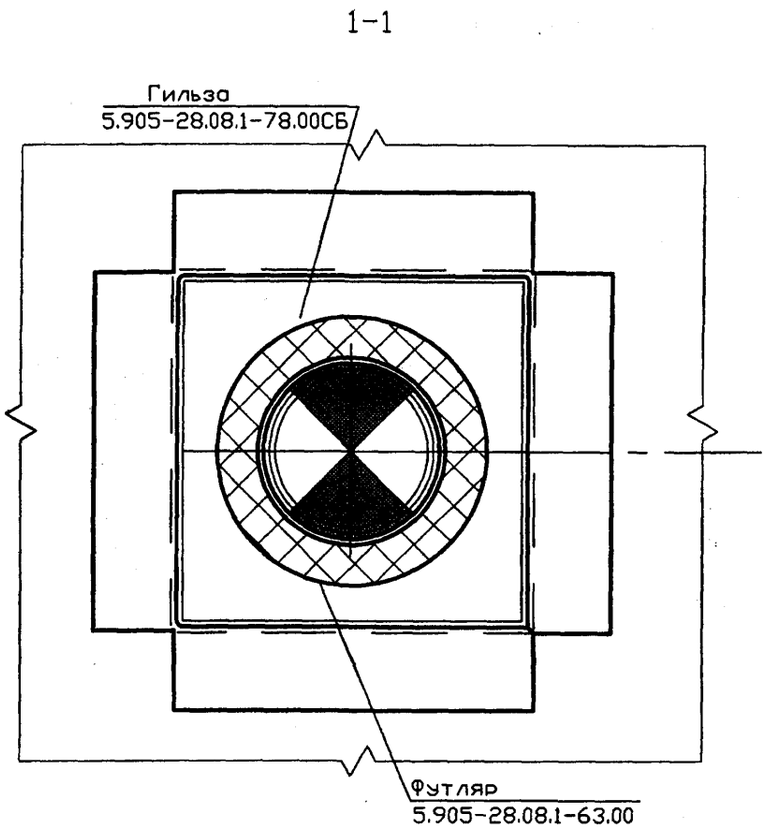

Зазоры между асбестоцементными трубами и патрубками гильзы на глубину 30мм заделать шнуром асбестовым по ГОСТ 1779-83*

					5.905-28.08.1-33	
Изм.	Лист	N докум.	Подпись	Дата		
Разраб.		Василенко		11.07	Узел 12	Лит. / Масса / Масштаб
Разраб.		Тарасенко		11.07		
Пров.		Крючков		11.07		Лист / Листов 1
Н. контр.		Панасенко		11.07		СПКБ "Газпроект"
Утв.		Корж		11.07		

Копировал

Формат А3

Серия 5.905-28.08 вып. 1

Инв. N подл. | Подпись и дата | Взам инв. N | Инв. N дубл. | Подпись и дата

Серия 5.905-28.08 вып. 1

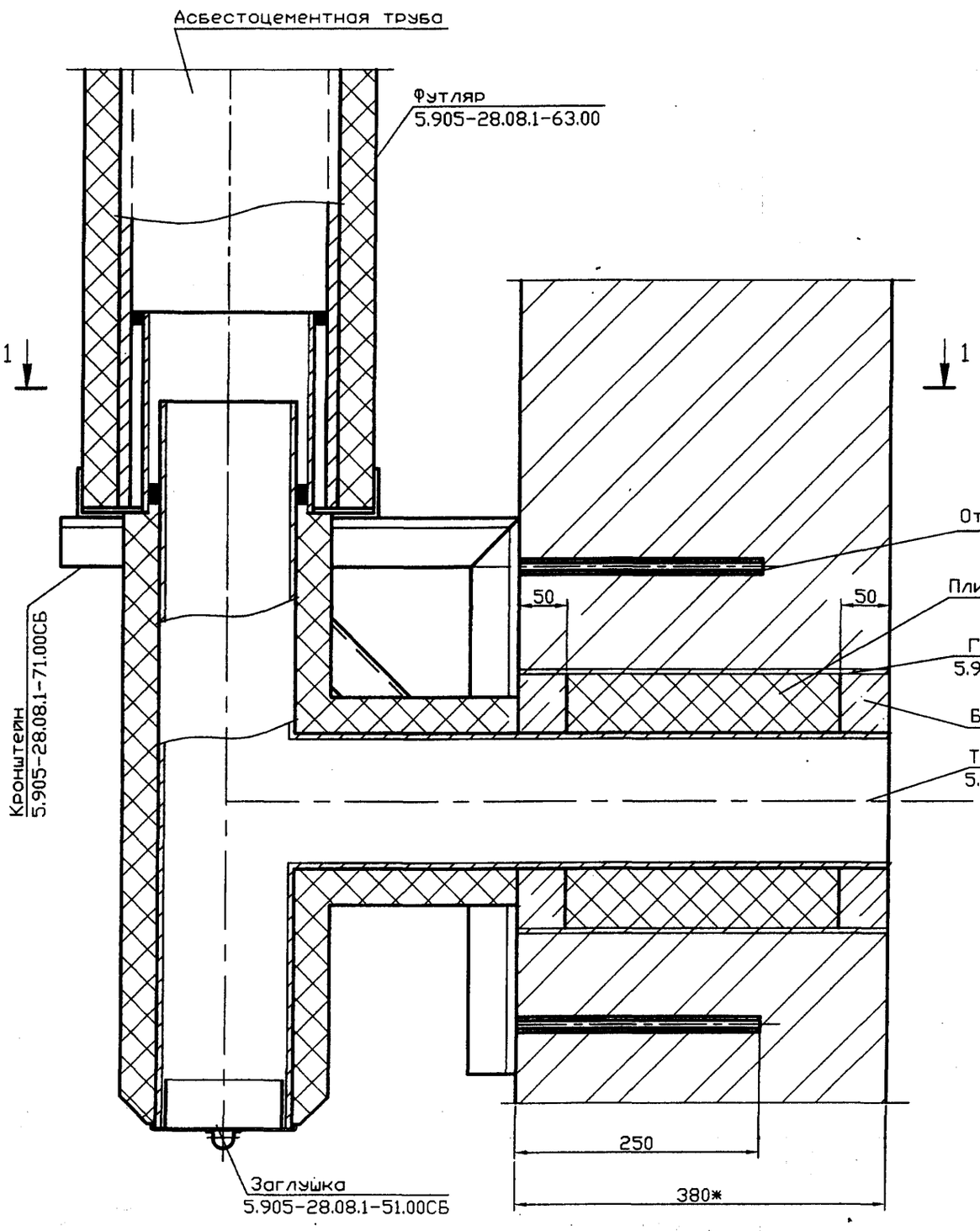

1-1

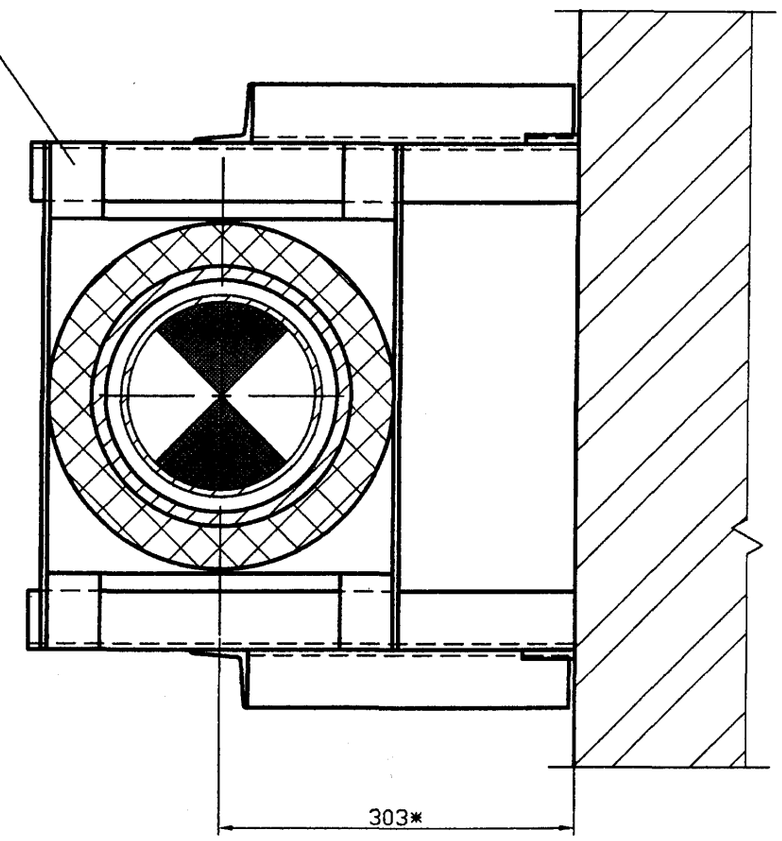

1 Зазоры между асбестоцементной трубой и патрубком кронштейна, а также между тройником и патрубком кронштейна на глубину 30мм заделать шнуром асбестовым по ГОСТ 1779-83*
2 * Размер для справок

Изм.	Лист	N докум.	Подпись	Дата
Разраб.		Василенко		11.07
Разраб.		Тарасенко		11.07
Пров.		Крючков		11.07
Н. контр.		Панасенко		11.07
Утв.		Корж		11.07

5.905-28.08.1-34

Узел 13

Лит.	Масса	Масштаб
Лист	Листов 1	

СПКБ "Газпроект"

Копировал

Формат А3

Инв. N подл. | Подпись и дата | Взам инв. N | Инв. N дубл. | Подпись и дата

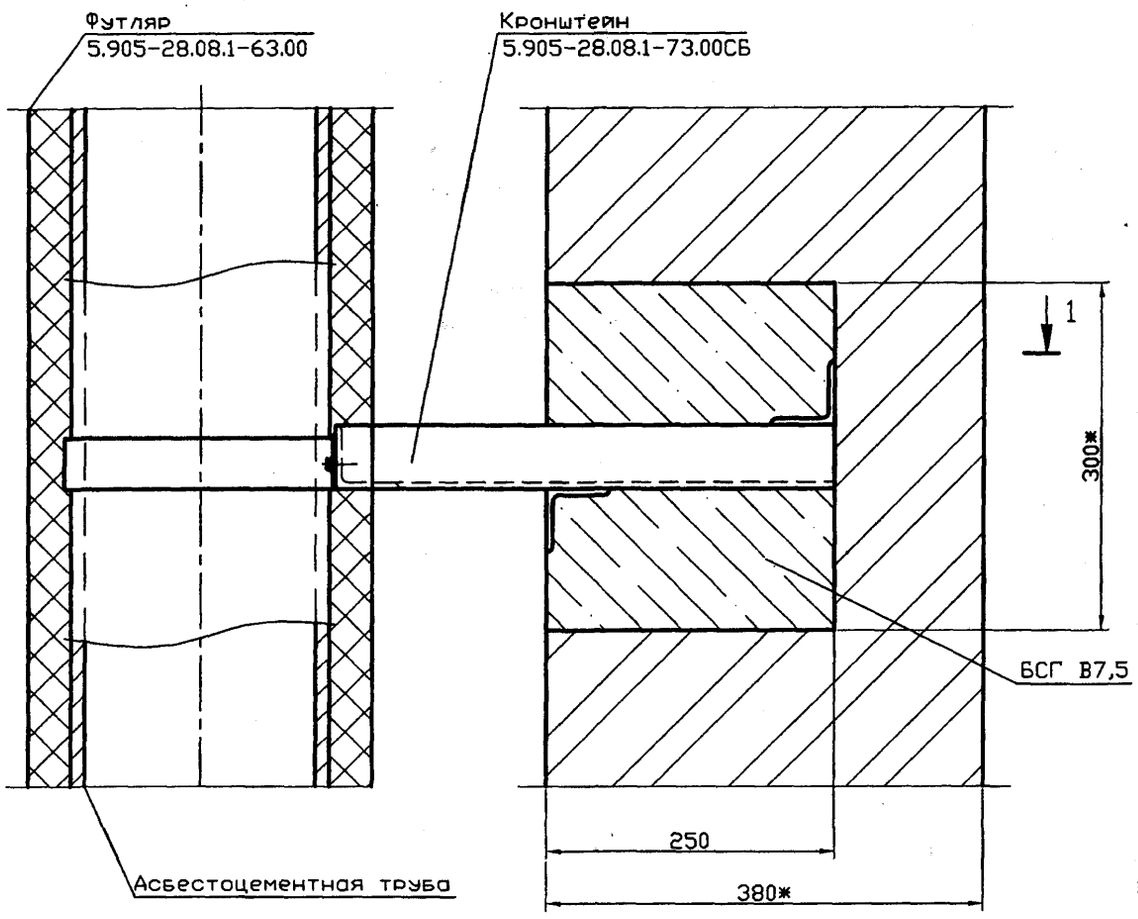

1-1

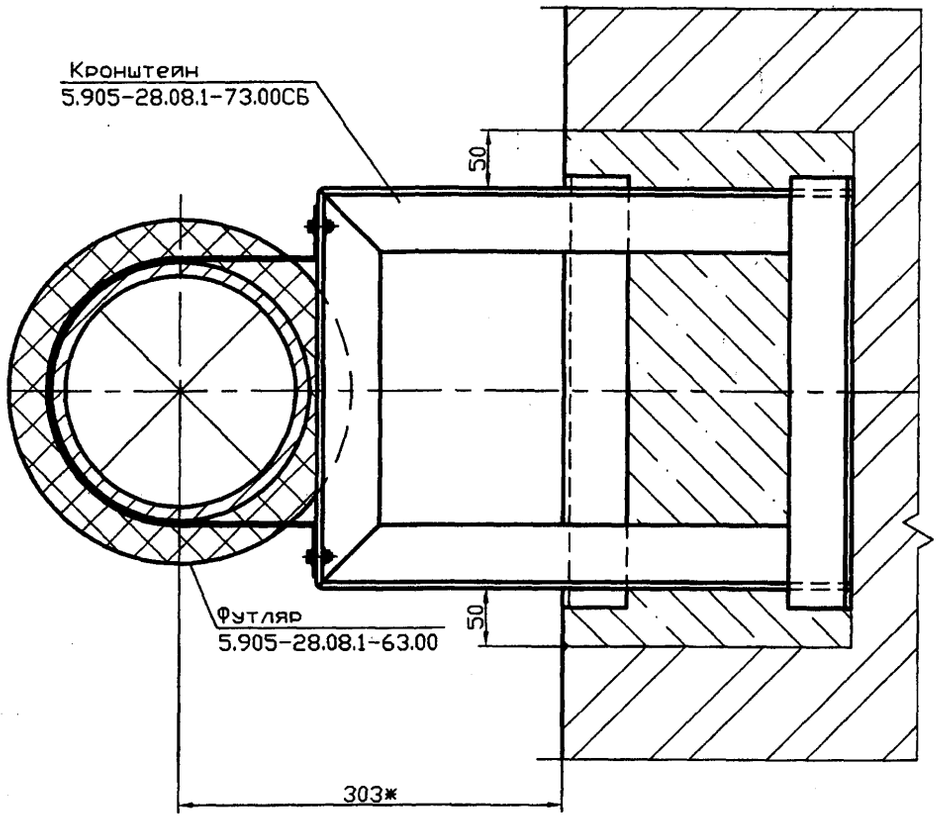

* Размер для справок

Серия 5.905-28.08 вып. 1

Инв. N подл. | Подпись и дата | Взам инв. N | Инв. N дубл. | Подпись и дата

					5.905-28.08.1-35	
Изм.	Лист	N докум.	Подпись	Дата	Узел 14	Лит. / Масса / Масштаб
Разраб.		Василенко		11.07		
Разраб.		Тарасенко		11.07		Лист / Листов 1
Пров.		Крючков		11.07		
Н. контр.		Панасенко		11.07		СПКБ "Газпроект"
Утв.		Корж		11.07		

Копировал

Формат А3

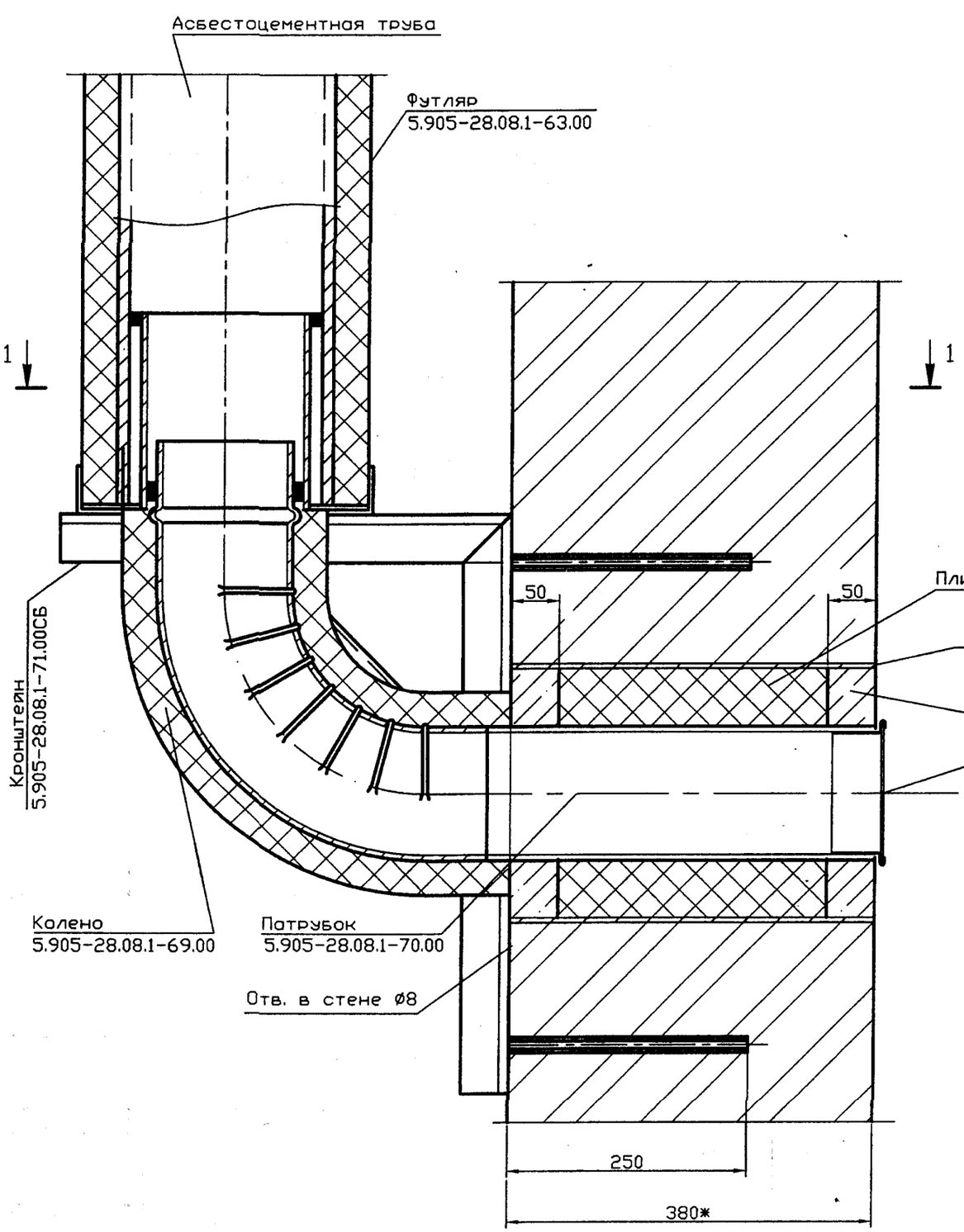

1-1

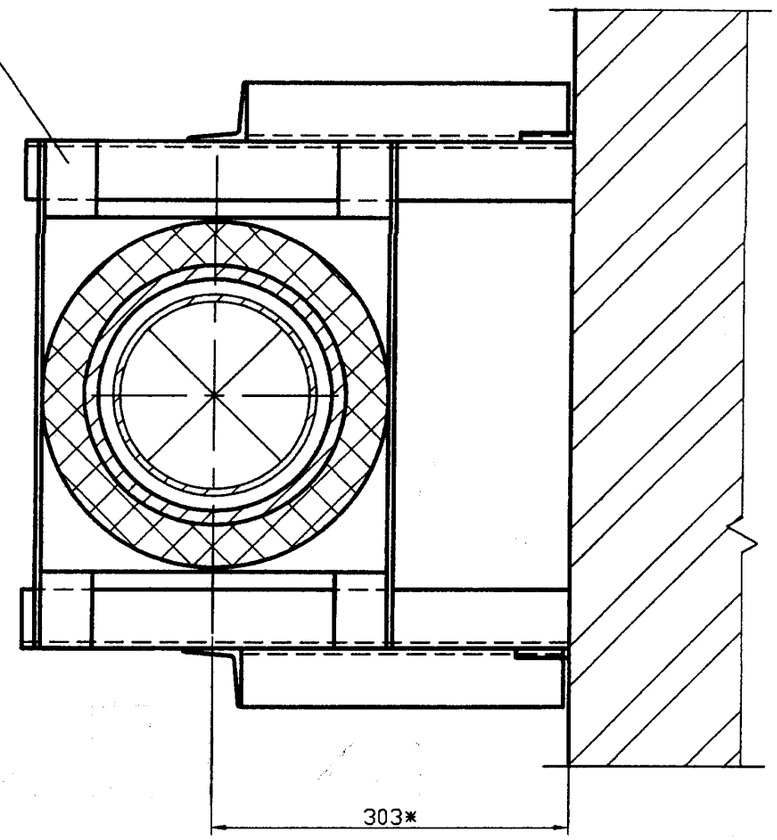

1 Зазоры между асбестоцементной трубой и патрубком кронштейна, а также между тройником и патрубком кронштейна на глубину 30мм заделать шнуром асбестовым по ГОСТ 1779-83*
2 * Размер для справок

Изм.	Лист	N докум.	Подпись	Дата
Разраб.		Василенко		11.07
Разраб.		Тарасенко		11.07
Пров.		Крючков		11.07
Н. контр.		Панасенко		11.07
Утв.		Корж		11.07

5.905-28.08.1-36

Узел 15

Лит.	Масса	Масштаб
Лист	Листов 1	

СПКБ "Газпроект"

Копировал

Формат А3

Инв. N подл. | Подпись и дата | Взам инв. N | Инв. N дубл. | Подпись и дата

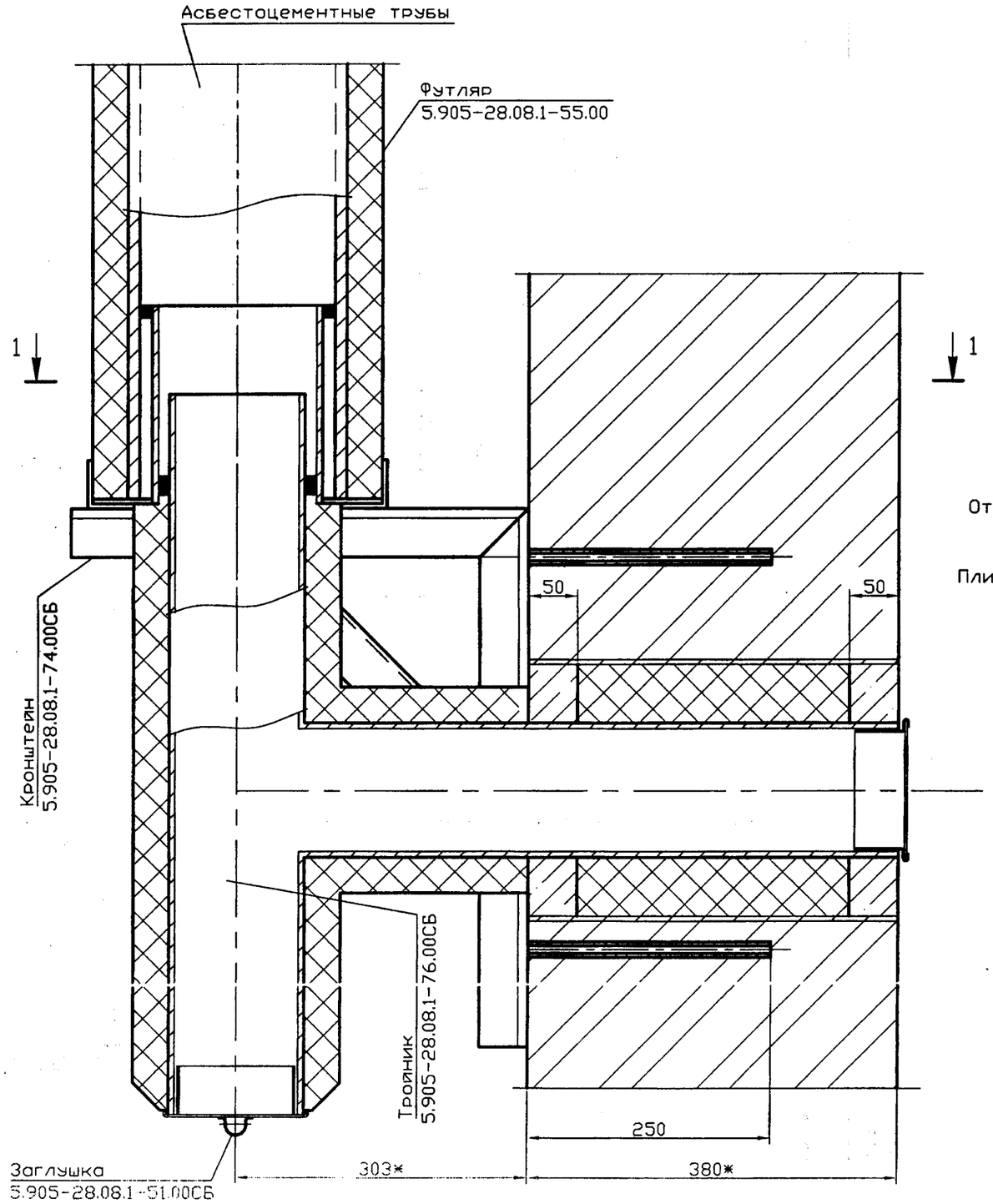

1-1

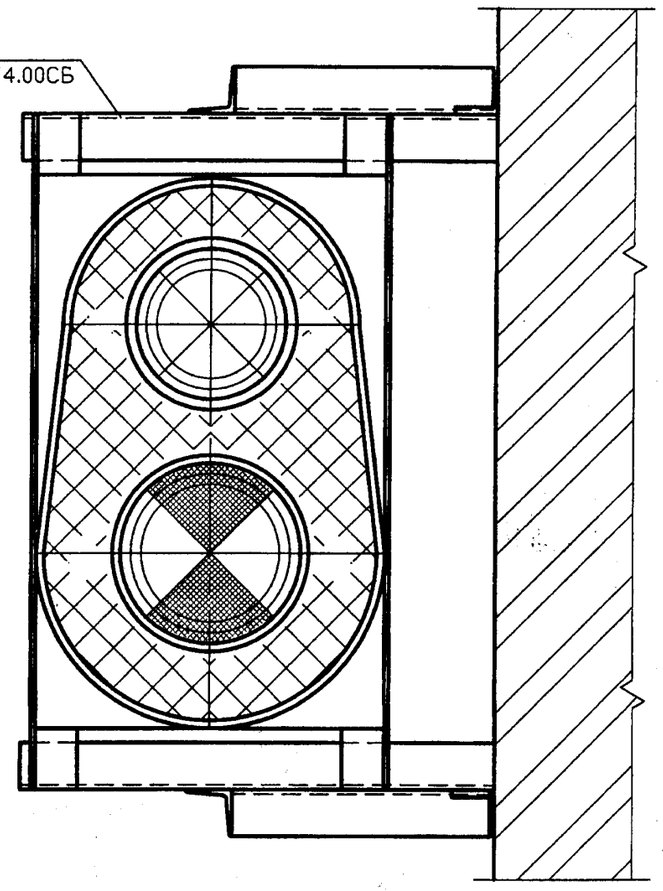

Отв. в стене ø8

Плиты теплоизоляционные
по ГОСТ 9573-96

Гильза
5.905-28.08.1-72.00

БСГ В7,5

Решетка
5.905-28.08.1-48.00СБ

1 Зазоры между асбестоцементной трубой и патрубком кронштейна, а также между тройником и патрубком кронштейна на глубину 30мм заделать шнуром асбестовым по ГОСТ 1779-83*
2 * Размер для справок

					5.905-28.08.1-37	
Изм.	Лист	N докум.	Подпись	Дата	Узел 16	Лит. / Масса / Масштаб
Разраб.		Василенко		11.07		
Разраб.		Тарасенко		11.07		Лист / Листов 1
Пров.		Крючков		11.07		СПКБ "Газпроект"
Н. контр.		Панасенко		11.07		
		Коэн		11.07		

Серия 5.905-28.08 вып. 1

Инв. N подл. | Подпись и дата | Взам инв. N | Инв. N дубл. | Подпись и дата

Серия 5.905-28.08 вып. 1

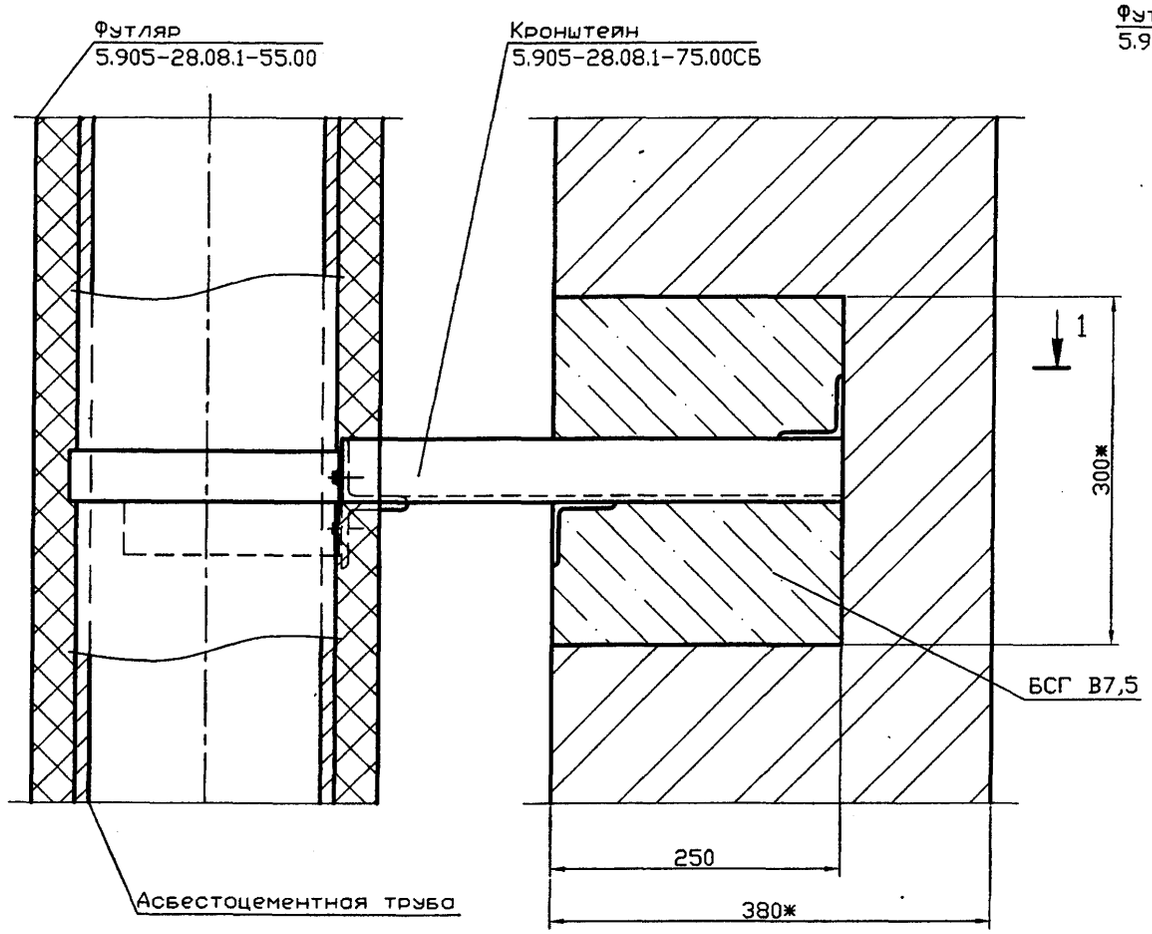

1-1

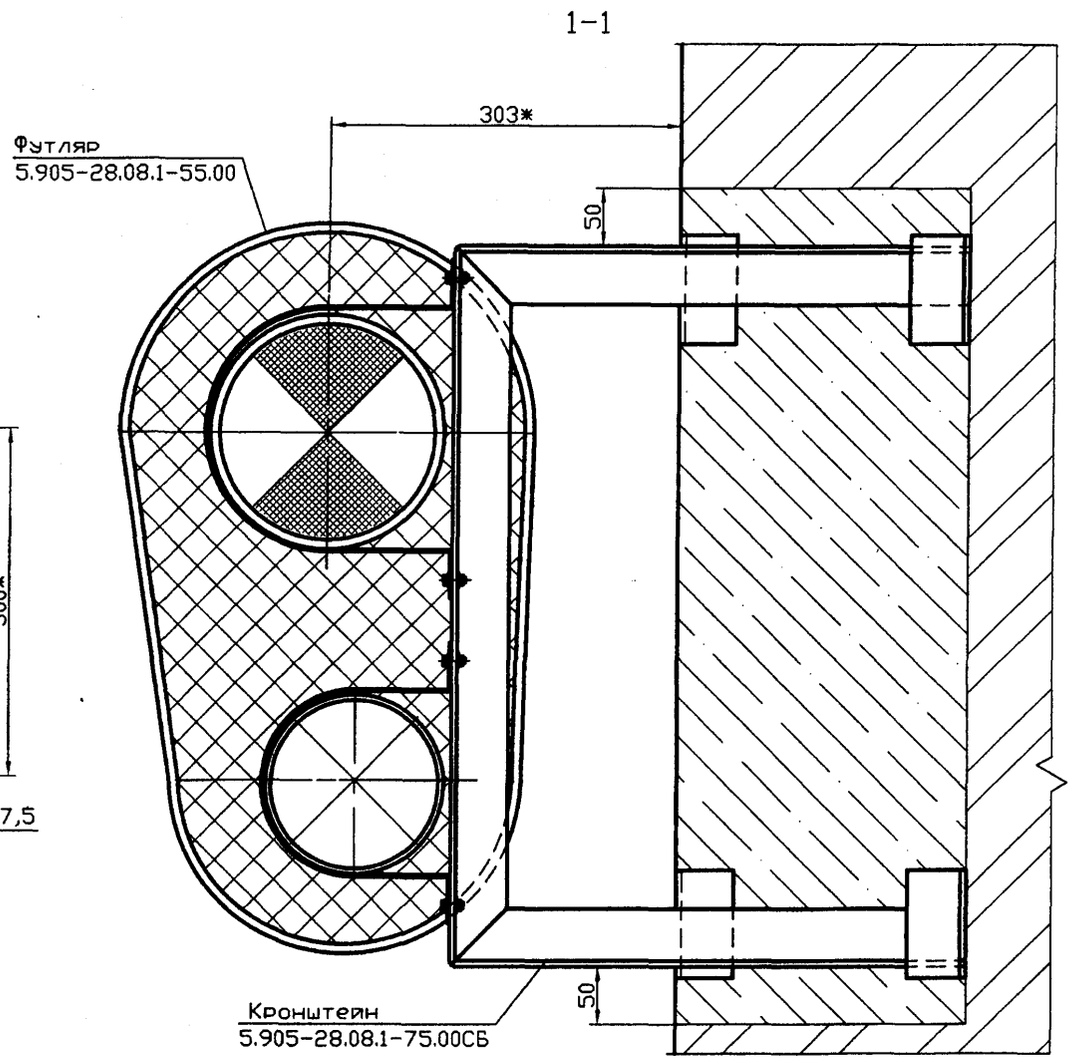

* Размер для справок

Изм.	Лист	N докум.	Подпись	Дата
Разраб.		Василенко		11.07
Разраб.		Тарасенко		11.07
Пров.		Крючков		11.07
Н. контр.		Панасенко		11.07
Утв.		Корж		11.07

5.905-28.08.1-38

Узел 17

Лит.	Масса	Масштаб
Лист	Листов 1	

СПКБ "Газпроект"

Копировал

Формат А3

Инв. N подл. | Подпись и дата | Взам инв. N | Инв. N дубл. | Подпись и дата

Высота оголовка канала в зависимости от расположения относительно конька крыши

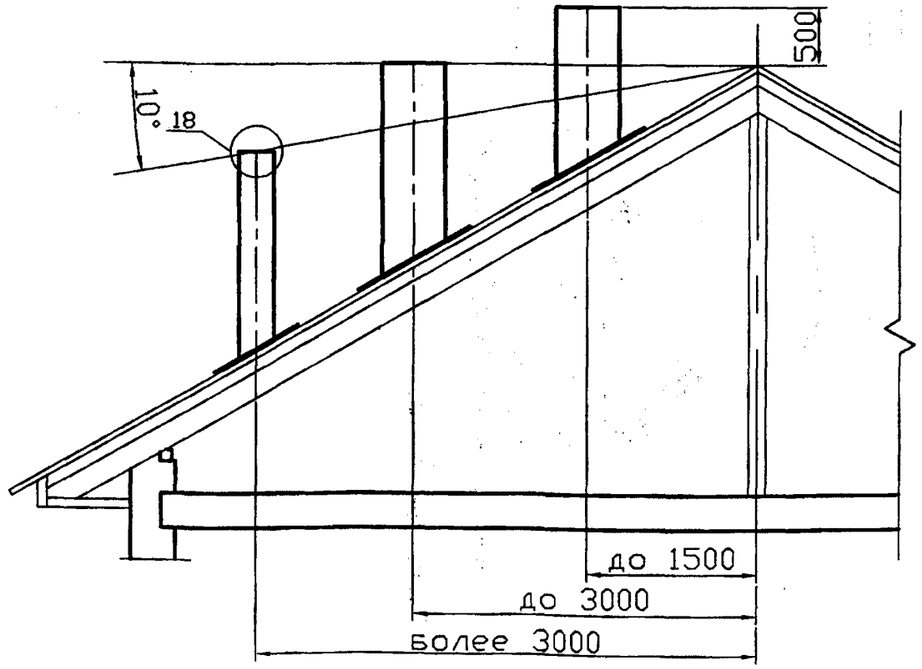

Узел стыковки асбестоцементных труб

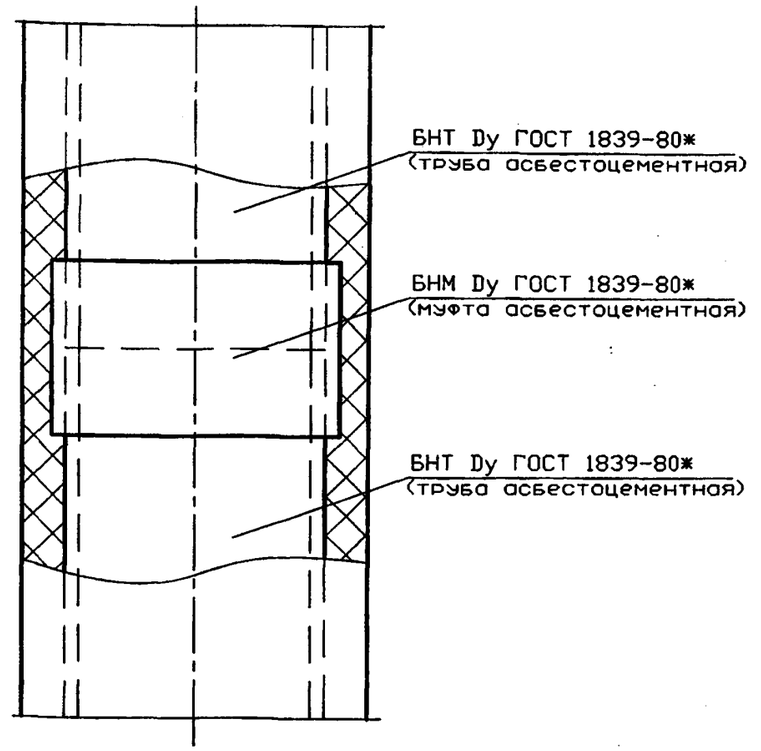

(18)

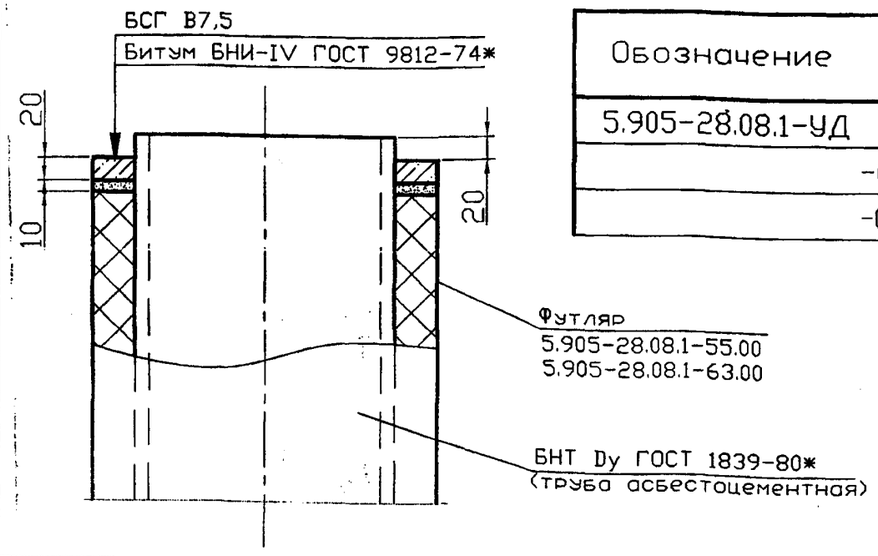

Обозначение	Условный проход асбестоцементной трубы Dy, мм
5.905-28.08.1-УД	150
-01	200
-02	300

1 Высота дымовых труб от колосниковой решетки до устья должна быть не менее 5 метров
2 Необходимо предусматривать возвышение дымовых труб на 500мм:
а) выше верхней точки здания, пристроенного к отапливаемому зданию;
б) выше верхней плоскости ветровой тени более высокого рядом стоящего здания или сооружения
3 Зазор между асбестоцементными трубами и стенками муфты на глубину 30мм заделать шнуром асбестовым по ГОСТ 1779-83*

Серия 5.905-28.08 вып. 1

Изм.	Лист	N докум.	Подпись	Дата
Разраб.		Василенко		11.07
Разраб.		Тарасенко		11.07
Пров.		Крючков		11.07
Н. контр.		Панасенко		11.07
Утв.		Корж		11.07

5.905-28.08.1-39

Высота оголовка каналов над кровлей
Узел стыковки асбестоцементных труб
Узел 18

Лит.	Масса	Масштаб
	См. табл.	

Лист | Листов 1

СПКБ "Газпроект"

Копировал Формат А3

Серия 5.905-28.08 вып. 1

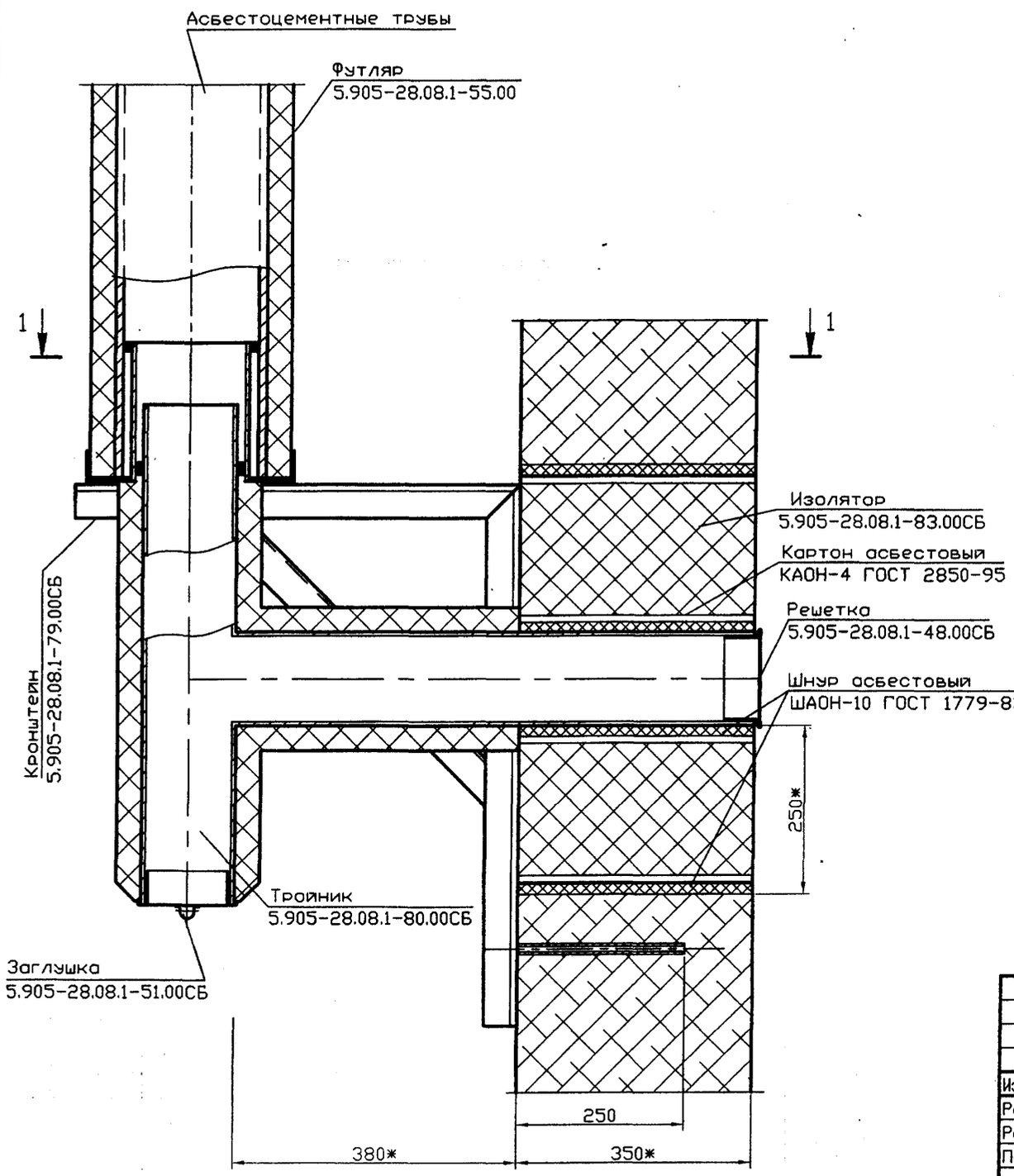

1-1

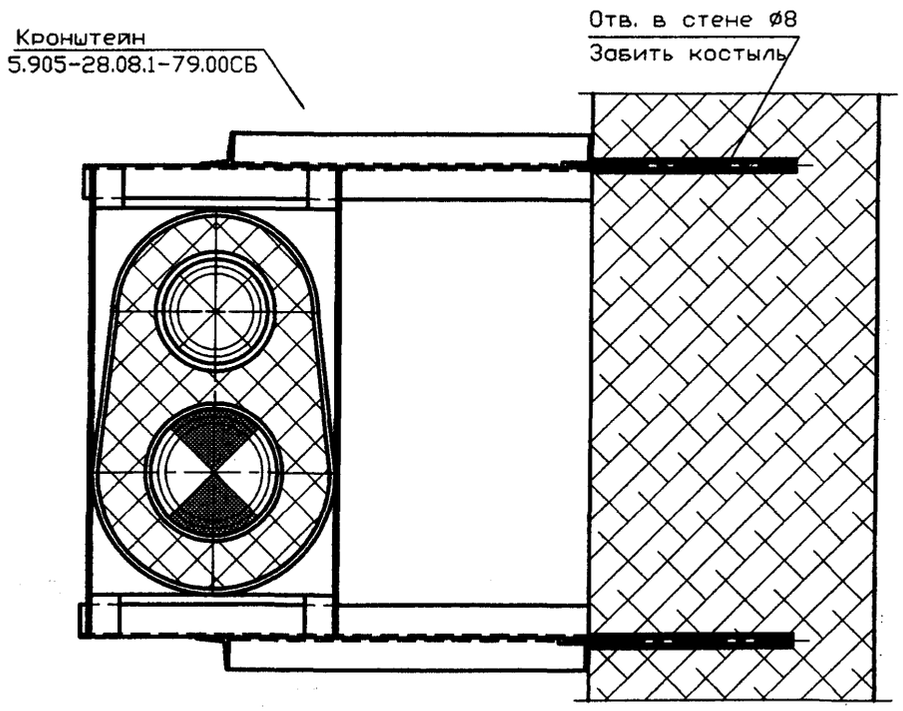

1 Зазоры между асбестоцементной трубой и патрубком кронштейна, а также между тройником и патрубком кронштейна на глубину 30мм заделать шнуром асбестовым по ГОСТ 1779-83*
2 * Размер для справок

Изм.	Лист	N докум.	Подпись	Дата
Разраб.		Василенко		11.07
Разраб.		Тарасенко		11.07
Пров.		Крючков		11.07
Н. контр.		Панасенко		11.07
Утв.		Корж		11.07

5.905-28.08.1-40

Узел 19

Лит.	Масса	Масштаб
Лист	Листов 1	

СПКБ "Газпроект"

Копировал

Формат А3

Инв. N подл. | Подпись и дата | Взам инв. N | Инв. N дубл. | Подпись и дата

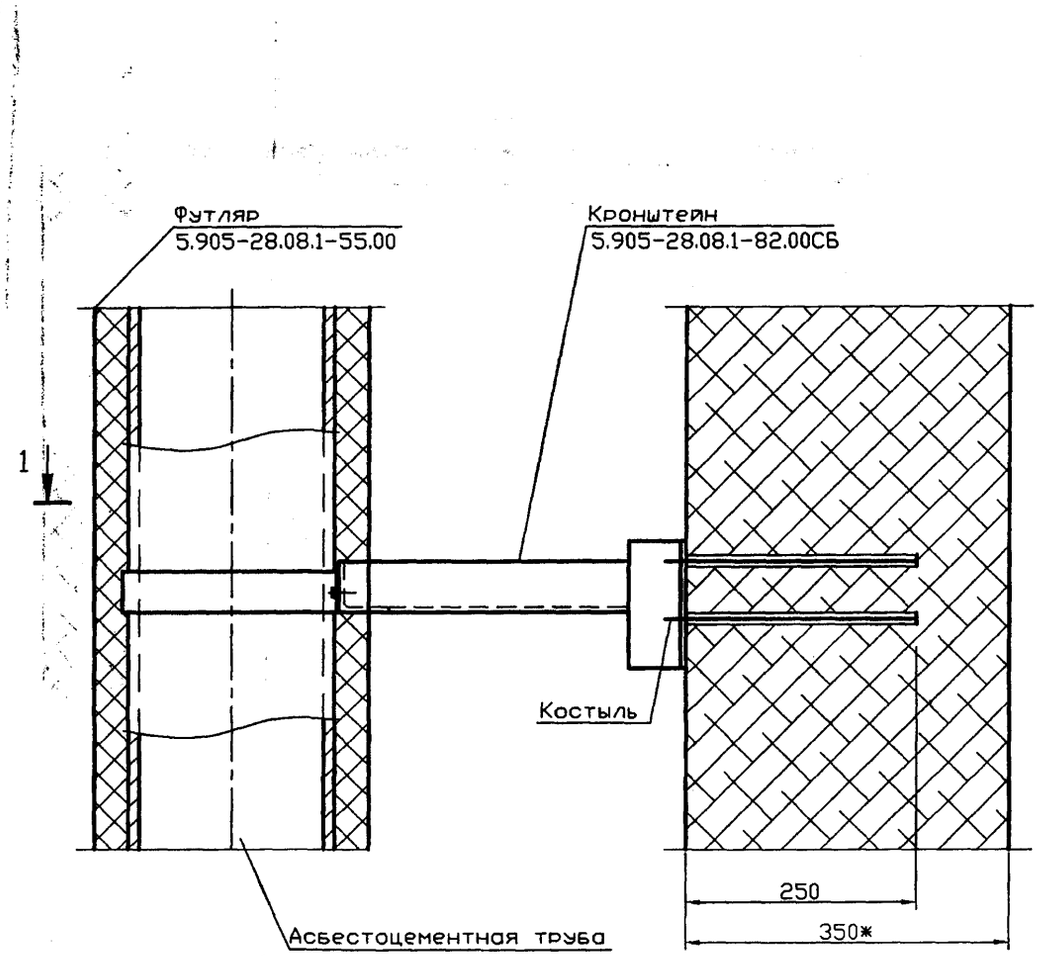

1-1

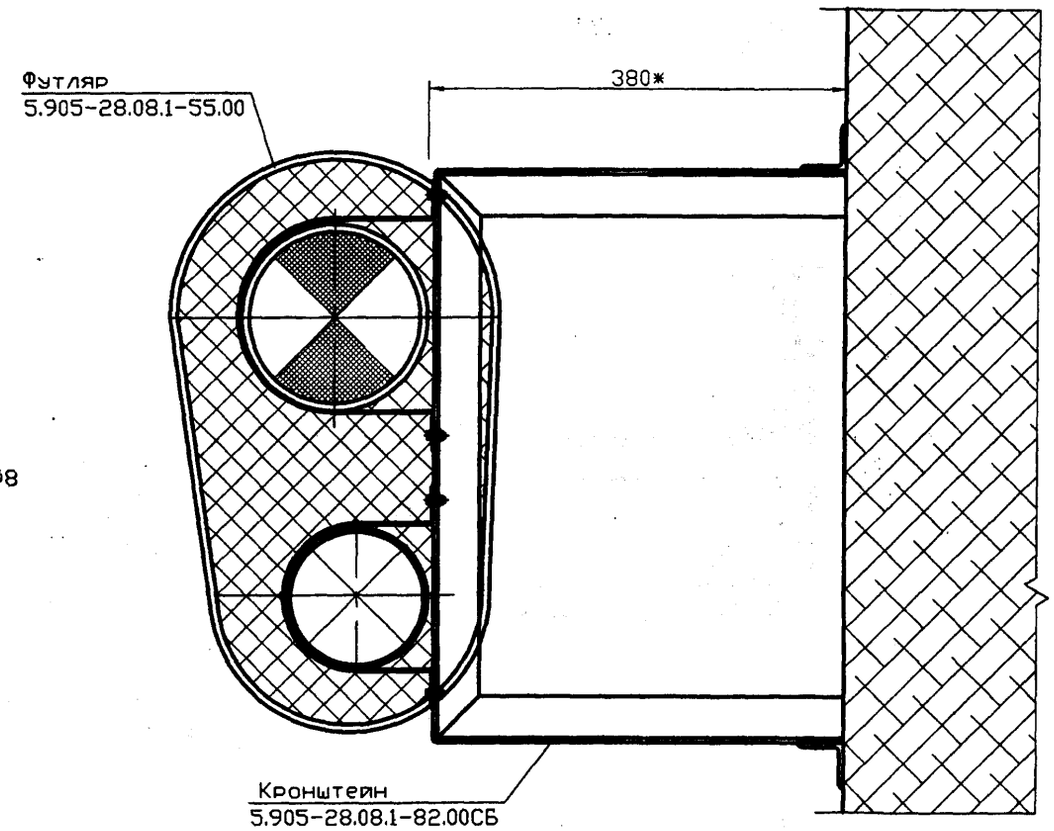

* Размер для справок

Серия 5.905-28.08 вып. 1

Изм.	Лист	N докум.	Подпись	Дата
Разраб.		Василенко		11.07
Разраб.		Тарасенко		11.07
Пров.		Крючков		11.07
Н. контр.		Панасенко		11.07
Утв.		Корж		11.07

5.905-28.08.1-41

Узел 20

Лит.	Масса	Масштаб

Лист | Листов 1

СПКБ "Газпроект"

Инв. N подл. | Подпись и дата | Взам инв. N | Инв. N дубл. | Подпись и дата

Копировал

Формат А3

Серия 5.905-28.08 вып. 1

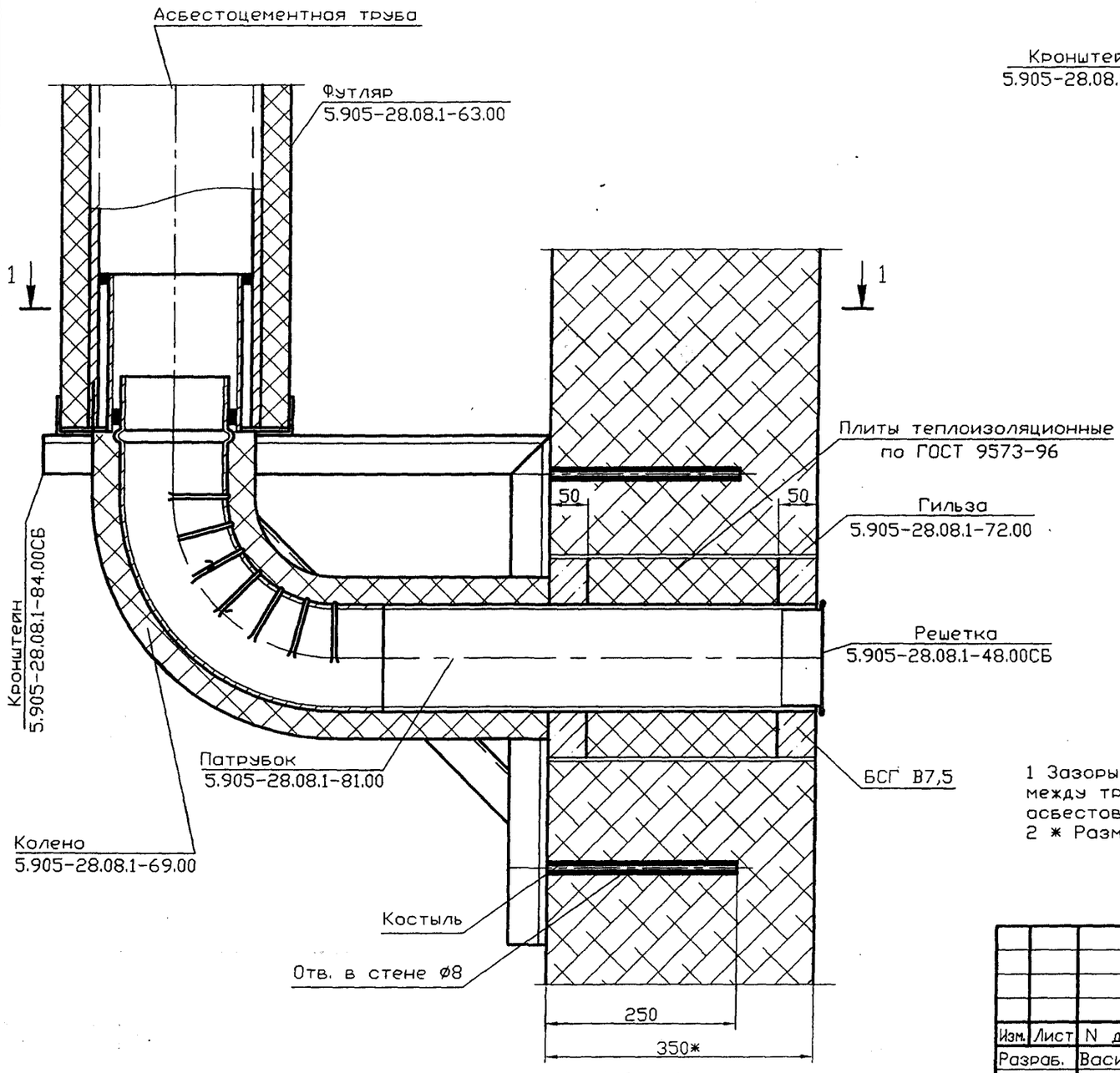

1-1

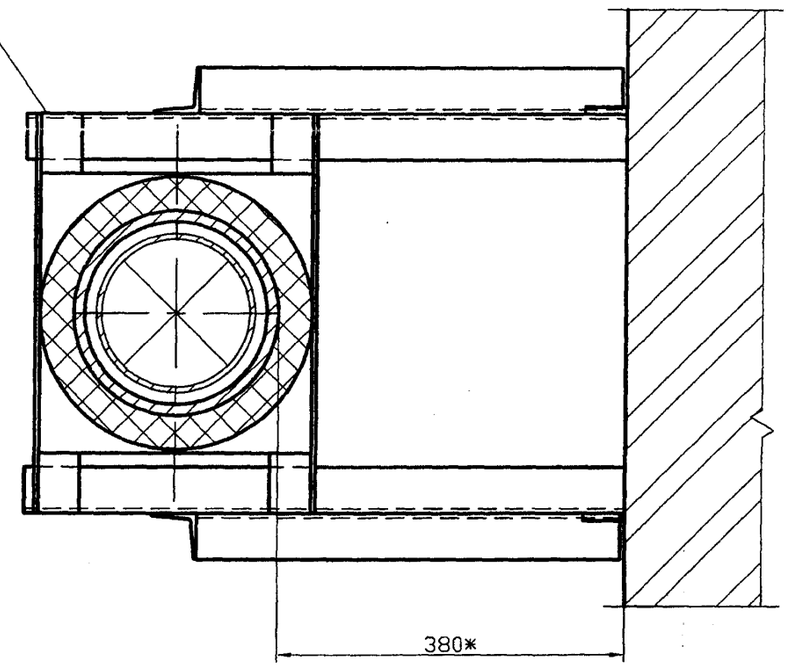

1 Зазоры между асбестоцементной трубой и патрубком кронштейна, а также между тройником и патрубком кронштейна на глубину 30мм заделать шнуром асбестовым по ГОСТ 1779-83*
2 * Размер для справок

Изм.	Лист	N докум.	Подпись	Дата
Разраб.		Василенко		11.07
Разраб.		Тарасенко		11.07
Пров.		Крючков		11.07
Н. контр.		Панасенко		11.07
Утв.		Корж		11.07

5.905-28.08.1-42

Узел 21

Лит.	Масса	Масштаб
Лист	Листов 1	

СПКБ "Газпроект"

Копировал

Формат А3

Инв. N подл. | Подпись и дата | Взам инв. N | Инв. N дубл. | Подпись и дата

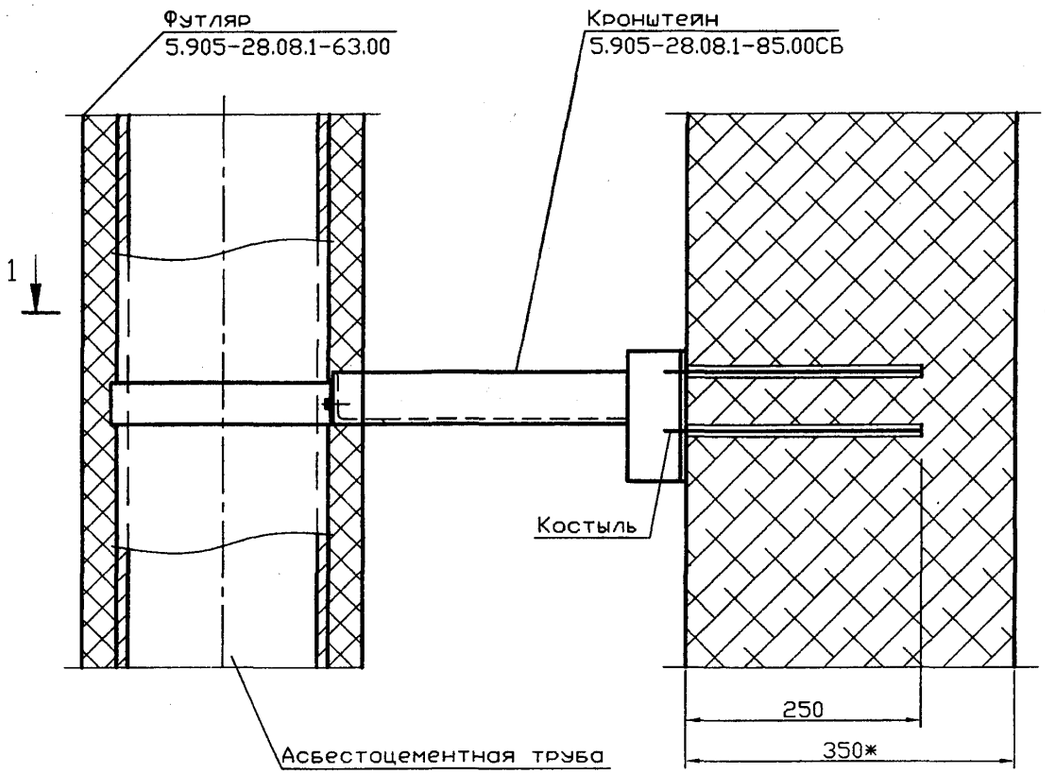

1-1

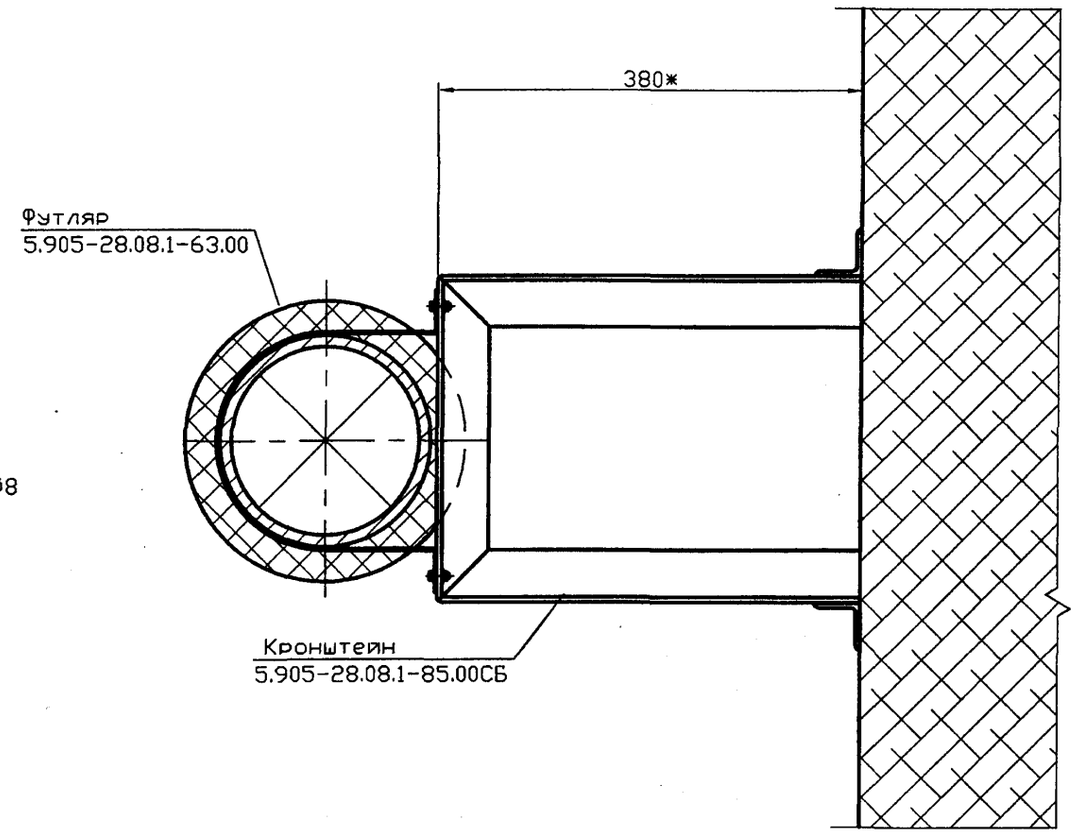

* Размер для справок

Серия 5.905-28.08 вып. 1

Инв. N подл. | Подпись и дата | Взам инв. N | Инв. N дубл. | Подпись и дата

Изм.	Лист	N докум.	Подпись	Дата
Разраб.		Василенко		11.07
Разраб.		Тарасенко		11.07
Пров.		Крючков		11.07
Н. контр.		Панасенко		11.07
Утв.		Корж		11.07

5.905-28.08.1-43

Узел 22

Лит.	Масса	Масштаб

Лист | Листов 1

СПКБ "Газпроект"

Копировал | Формат А3

Серия 5.905-28.08 вып. 1

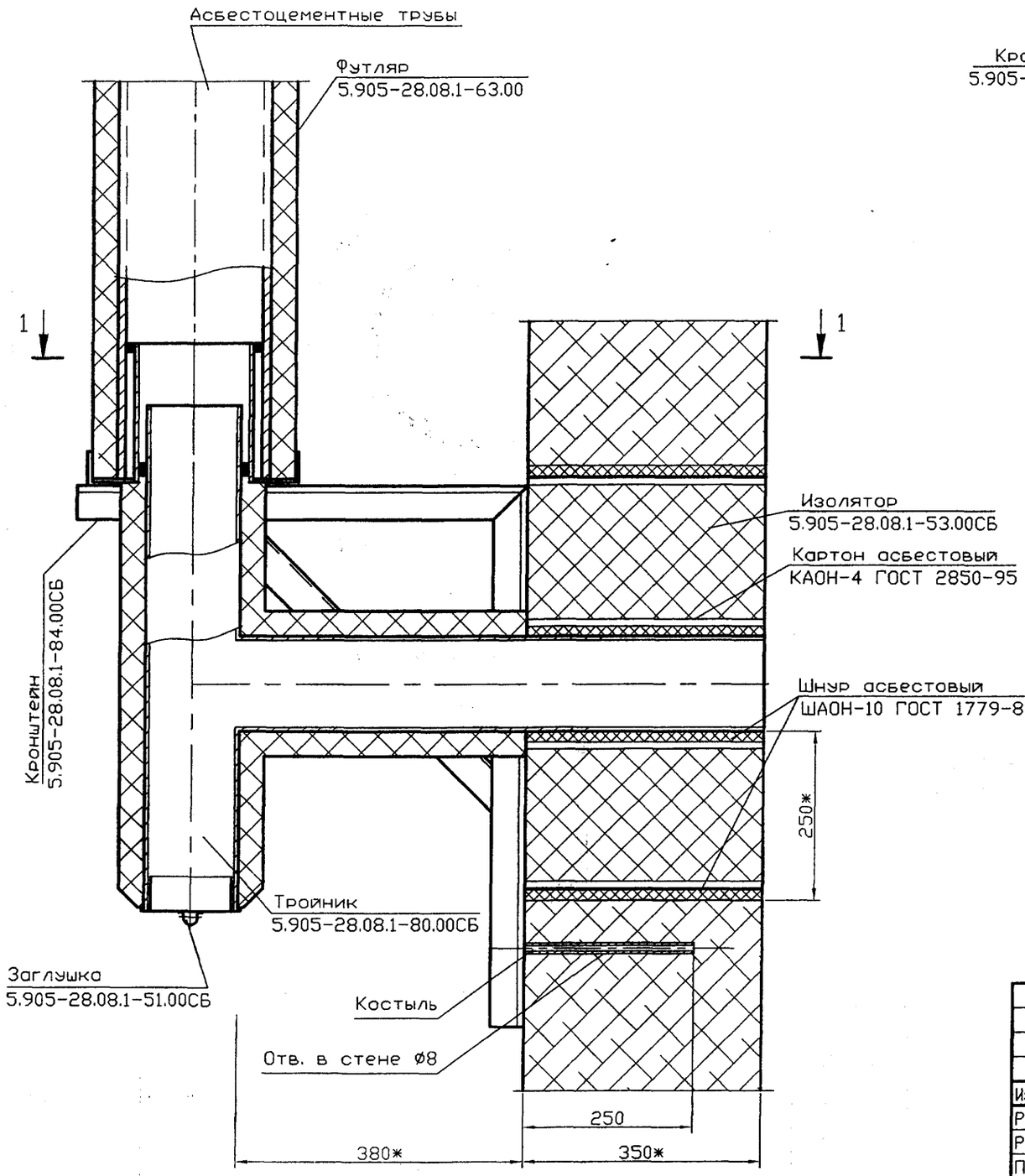

1-1

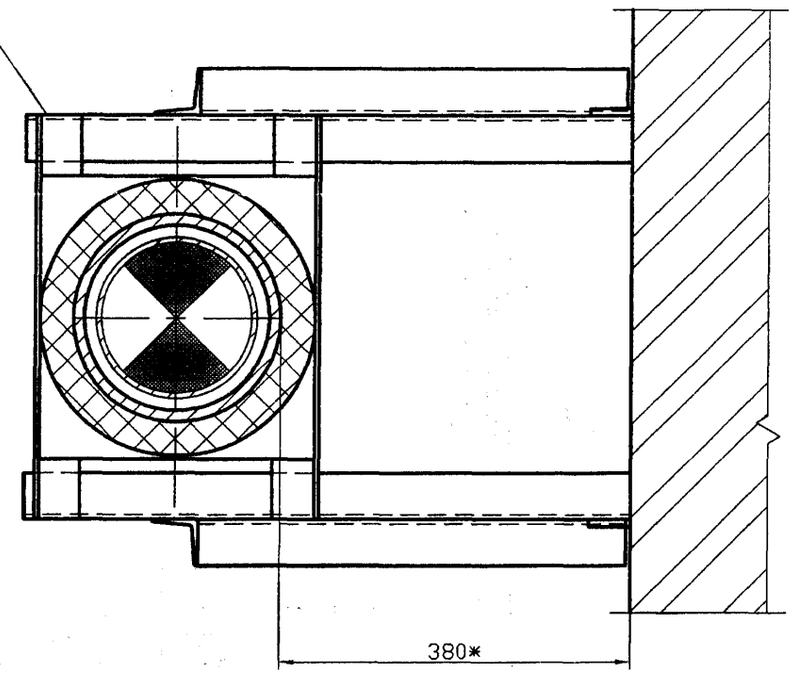

1 Зазоры между асбестоцементной трубой и патрубком кронштейна, а также между тройником и патрубком кронштейна на глубину 30мм заделать шнуром асбестовым по ГОСТ 1779-83*
2 * Размер для справок

Изм.	Лист	N докум.	Подпись	Дата
Разраб.		Василенко		11.07
Разраб.		Тарасенко		11.07
Пров.		Крючков		11.07
Н. контр.		Панасенко		11.07
Утв.		Корж		11.07

5.905-28.08.1-44

Узел 23

Лит.	Масса	Масштаб
Лист	Листов 1	

СПКБ "Газпроект"

Копировал

Формат А3

Инв. N подл. | Подпись и дата | Взам инв. N | Инв. N дубл. | Подпись и дата

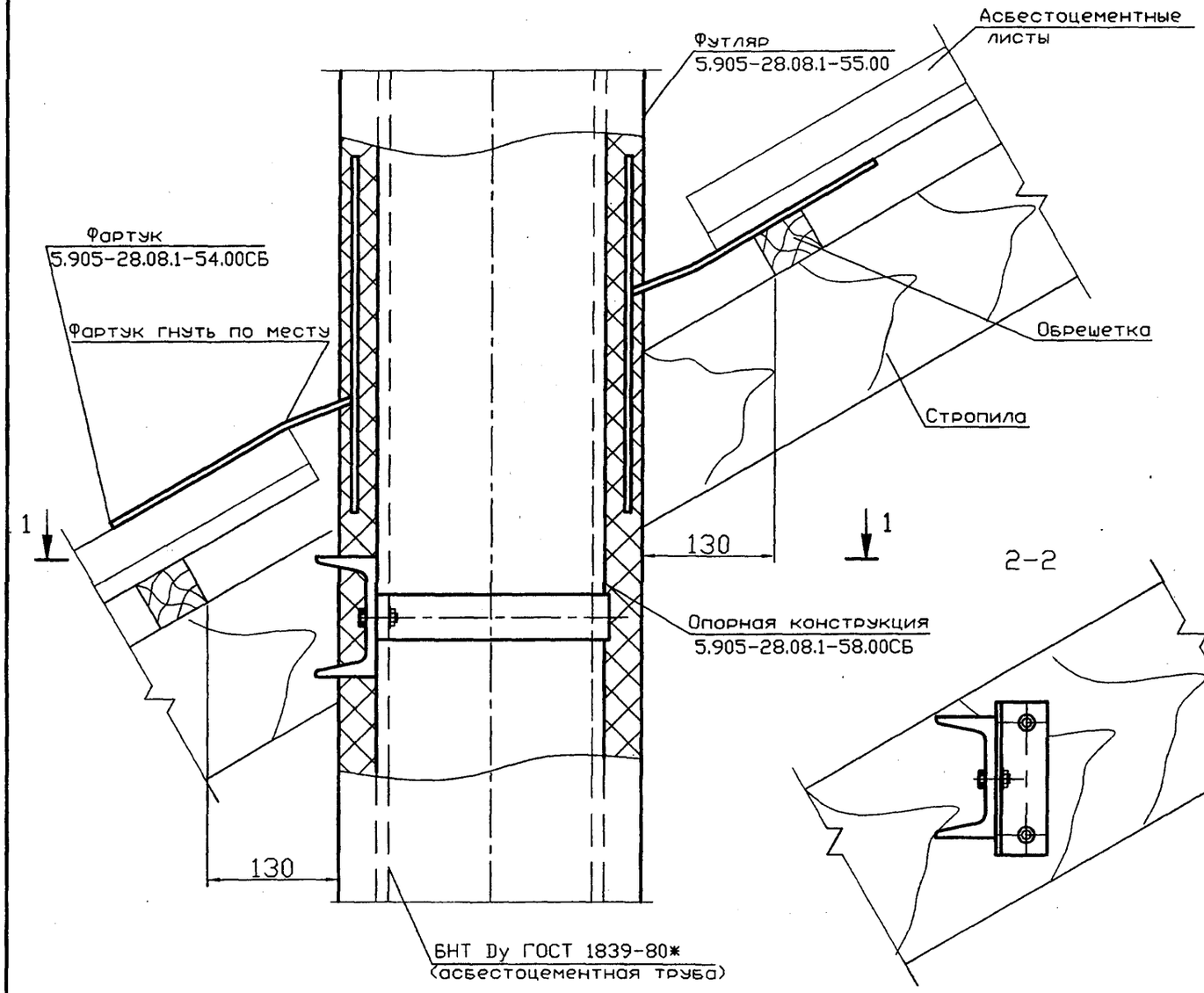

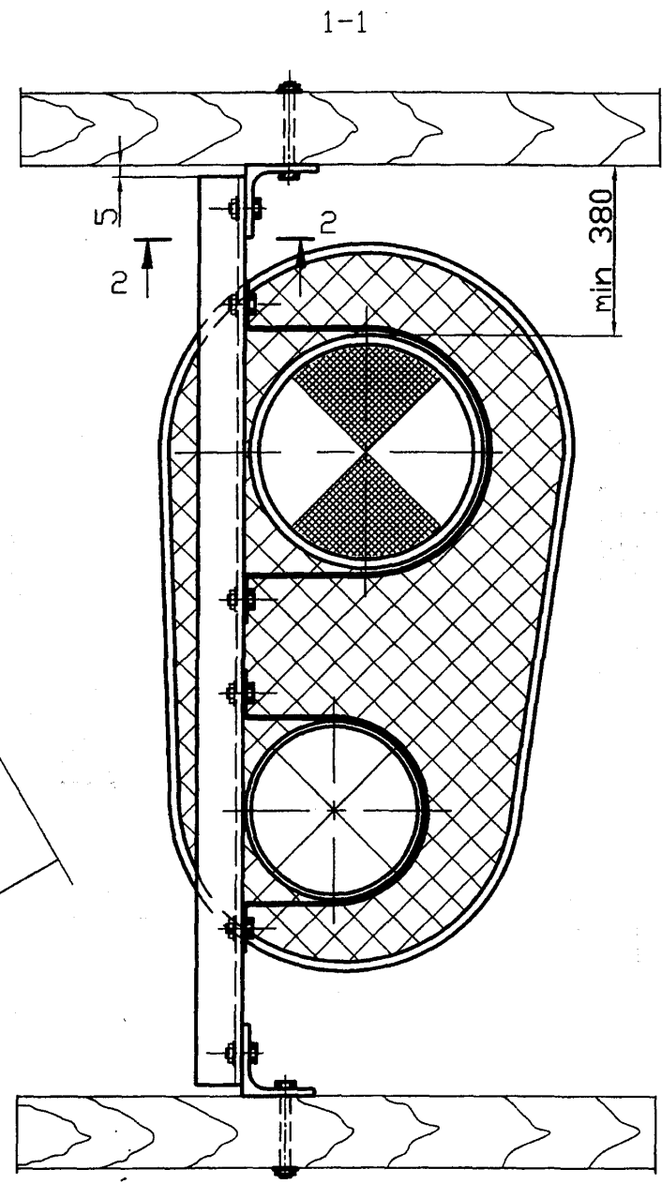

Обозначение	Условный проход асбестоцементной трубы Dy, мм
5.905-28.08.1-УД	150
-01	200
-02	300

* Размер для справок

Изм.	Лист	N докум.	Подпись	Дата
Разраб.		Василенко		11.07
Разраб.		Тарасенко		11.07
Пров.		Крючков		11.07
Н. контр.		Панасенко		11.07
Утв.		Корж		11.07

5.905-28.08.1-45

Узел прохода через кровлю вентиляционного и дымового каналов

Лит.	Масса	Масштаб
	См. табл.	
Лист	Листов 1	

СПКБ "Газпроект"

Копировал

Формат А3

Серия 5.905-28.08 вып. 1

Инв. N подл. | Подпись и дата | Взам инв. N | Инв. N дубл. | Подпись и дата

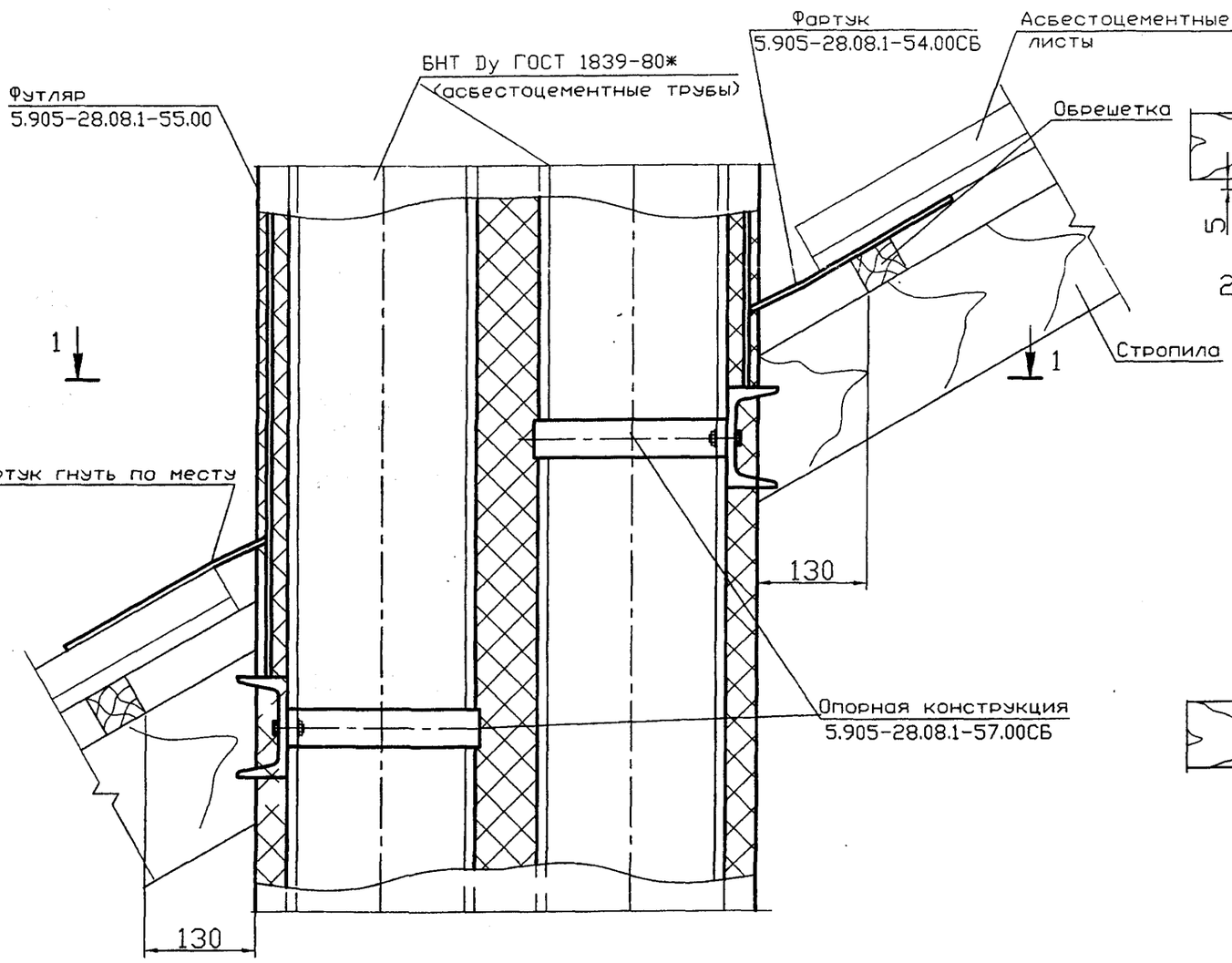

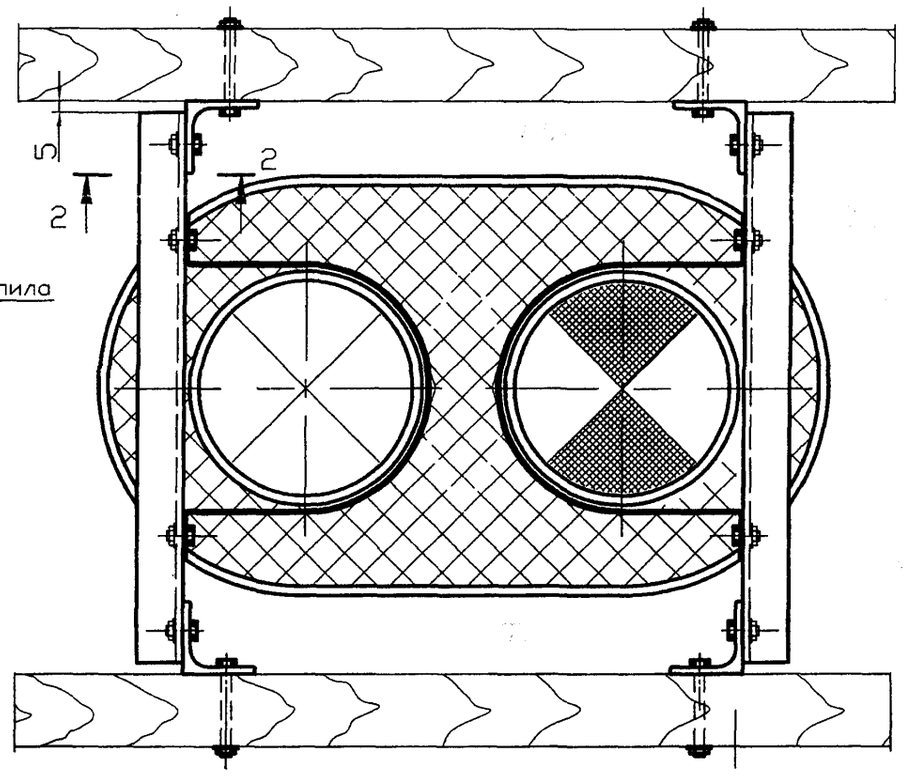

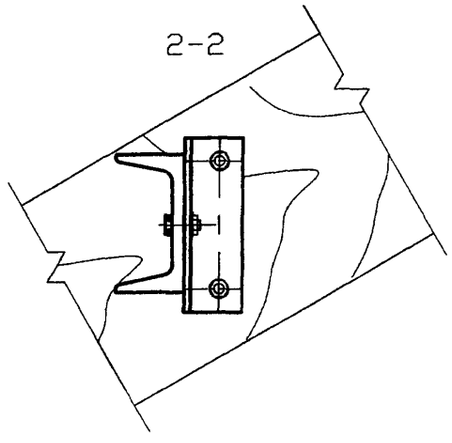

* Размер для справок

Обозначение	Условный проход асбестоцементной трубы Dy, мм
5.905-28.08.1-УД	150
-01	200
-02	300

Изм.	Лист	N докум.	Подпись	Дата
Разраб.		Василенко		11.07
Разраб.		Тарасенко		11.07
Пров.		Крючков		11.07
Н. контр.		Панасенко		11.07
Утв.		Корж		11.07

5.905-28.08.1-46

Узел прохода через кровлю вентиляционного и дымового каналов

Лит.	Масса	Масштаб
	См. табл.	

Лист	Листов 1

СПКБ "Газпроект"

Копировал

Формат А3

Инв. N подл. | Подпись и дата | Взам инв. N | Инв. N дубл. | Подпись и дата

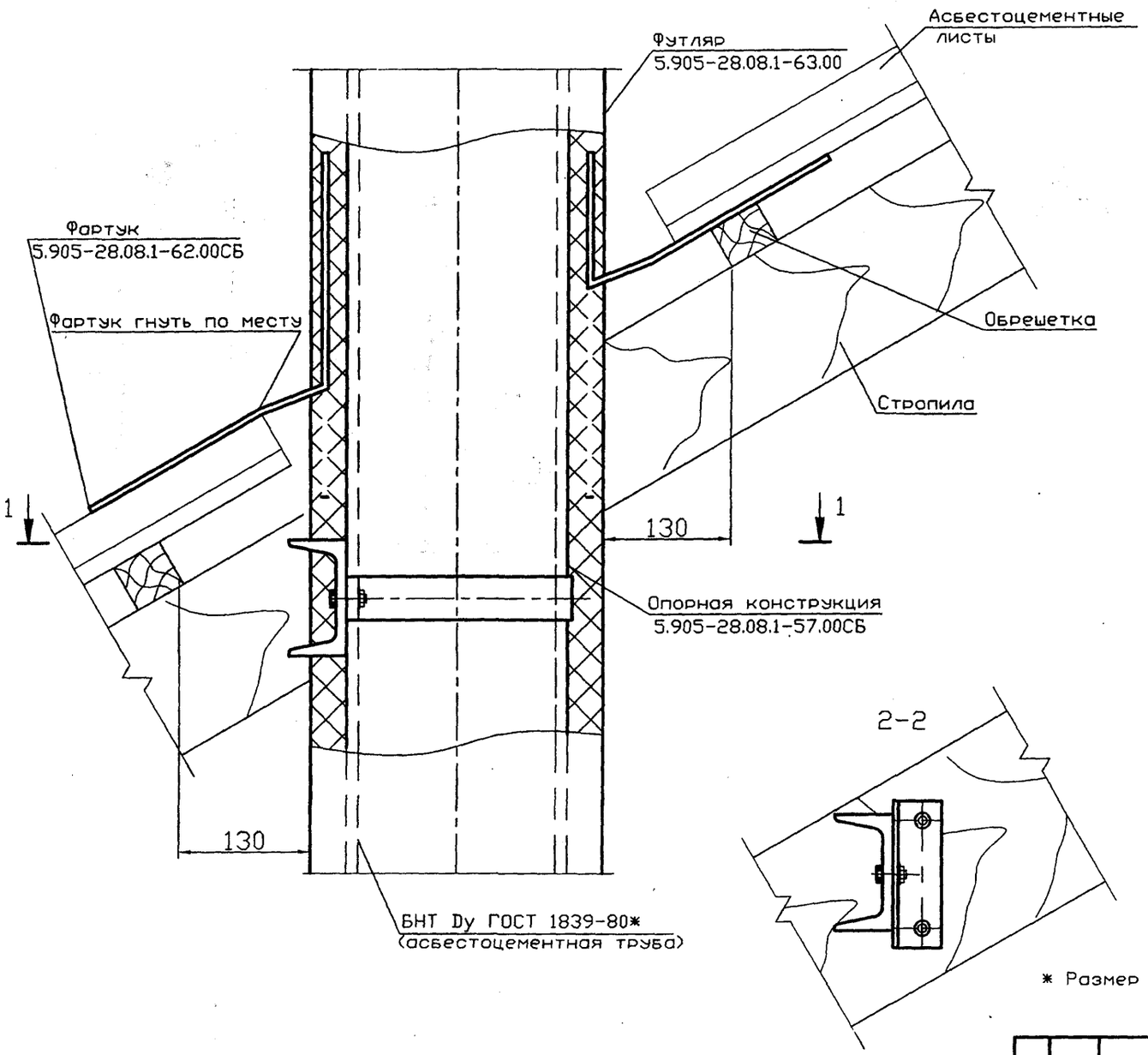

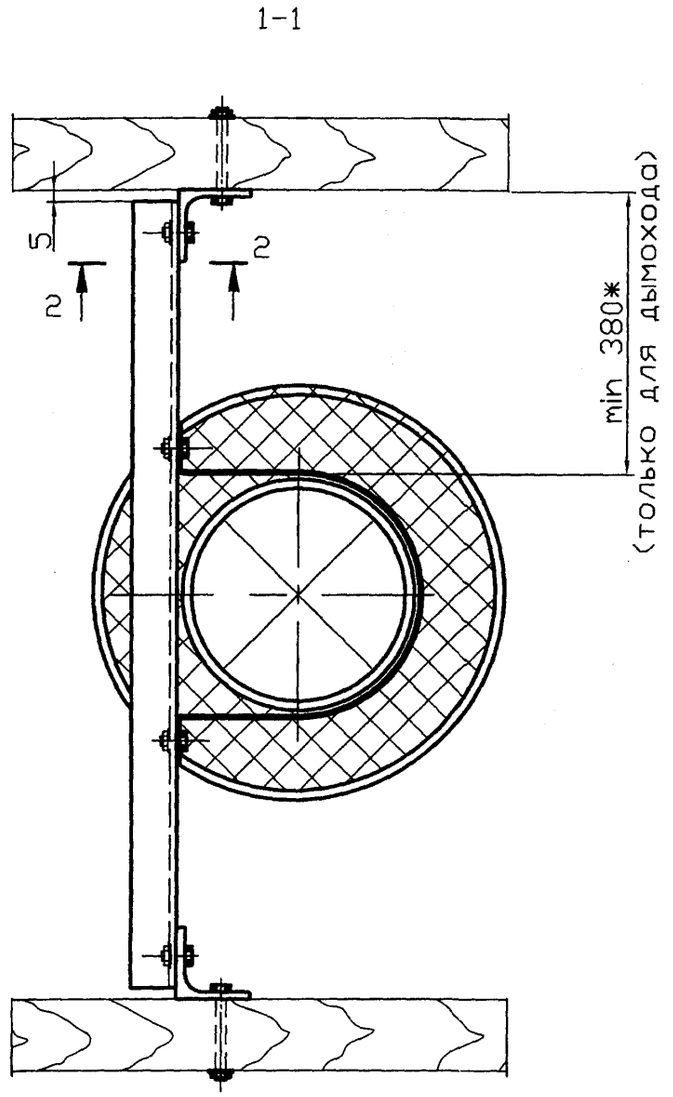

* Размер для справок

Обозначение	Условный проход асбестоцементной трубы Dy, мм
5.905-28.08.1-УД	150
-01	200
-02	300

Изм.	Лист	N докум.	Подпись	Дата
Разраб.		Василенко		11.07
Разраб.		Тарасенко		11.07
Пров.		Крючков		11.07
Н. контр.		Панасенко		11.07
Утв.		Корж		11.07

5.905-28.08.1-47

Узел прохода через кровлю вентиляционного или дымового каналов

Лит.	Масса	Масштаб
	См. табл.	
Лист	Листов 1	

СПКБ "Газпроект"

Серия 5.905-28.08 вып. 1

Инв. N подл. | Подпись и дата | Взам инв. N | Инв. N дубл. | Подпись и дата

Копировал Формат А3

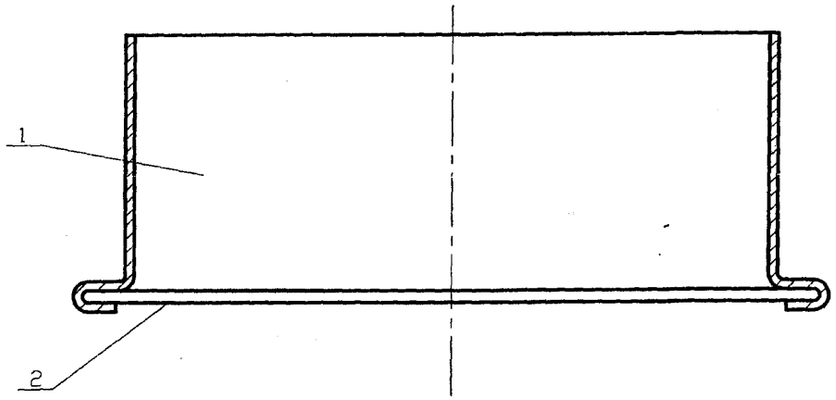

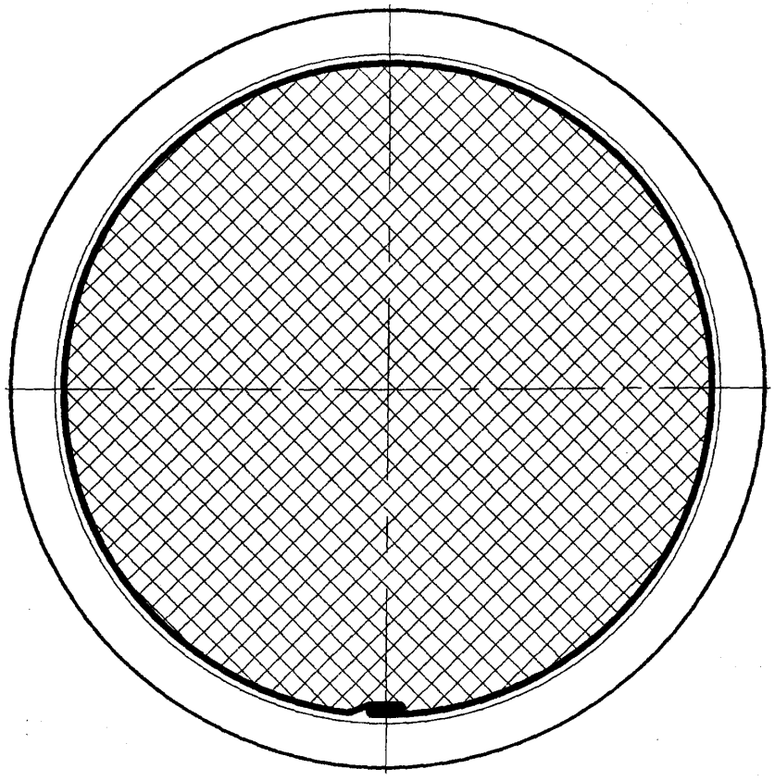

Обозначение	Масса при установке в перекрытии, кг			Масса при установке в стене, кг		
	Условный проход асбестоцементной трубы, Dу, мм			Условный проход асбестоцементной трубы, Dу, мм		
	150	200	300	150	200	300
5.905-28.08.1-48.00	0,14					
-01		0,17				
-02			0,28			
-03				0,14		
-04					0,17	
-05						0,27

Инв. N подл. | Подпись и дата | Взам инв. N | Инв. N дубл. | Подпись и дата

Изм.	Лист	N докум.	Подпись	Дата
Разраб.		Василенко		01.08
Разраб.		Тарасенко		01.08
Пров.		Крючков		01.08
Н. контр.		Панасенко		01.08
Утв.		Корж		01.08

5.905-28.08.1-48.00СБ

Решетка вентиляционная
Сборочный чертеж

Лит.	Масса	Масштаб
	См. табл.	

Лист | Листов 1

СПКБ "Газпроект"

Копировал | Формат А3

Формат	Зона	Поз.	Обозначение	Наименование	Количество на исполнение 5.905-28.07.1-48.00										Примечание
					–	01	02	03	04	05					
				Документация											
А3			5.905-28.08.1-48.00СБ	Сборочный чертеж	X	X	X	X	X	X					
А3			5.905-28.08.1-ПЗ	Пояснительная записка	X	X	X	X	X	X					
				Сборочные единицы											
А4		1	5.905-28.08.1-48.01.00	Цилиндр	1										
			-01	Цилиндр		1									
			-02	Цилиндр			1								
			-03	Цилиндр				1							
			-04	Цилиндр					1						
			-05	Цилиндр						1					
		2	5.905-28.08.1-48.02.00	Сетка 2-4-06 Л ГОСТ 3826-82*	1										ø152
			-01	Сетка 2-4-06 Л ГОСТ 3826-82*		1									ø180
			-02	Сетка 2-4-06 Л ГОСТ 3826-82*			1								ø285
			-03	Сетка 2-4-06 Л ГОСТ 3826-82*				1							ø146
			-04	Сетка 2-4-06 Л ГОСТ 3826-82*					1						ø174
			-05	Сетка 2-4-06 Л ГОСТ 3826-82*						1					ø279

Изм.	Лист	N докум.	Подпись	Дата
Разраб.		Василенко		01.08
Разраб.		Тарасенко		01.08
Пров.		Крючков		01.08
Н. контр.		Панасенко		01.08
Утв.		Корж		01.08

5.905-28.08.1-48.00

Решетка вентиляционная

Лит.	Лист	Листов
		1

СПКБ "Газпроект"

Копировал

Формат А4

Инв. N подл.	Подпись и дата	Взам инв. N	Инв. N дубл.	Подпись и дата

Неуказанные предельные отклонения размеров: H14, h14, $\pm\frac{IT14}{2}$

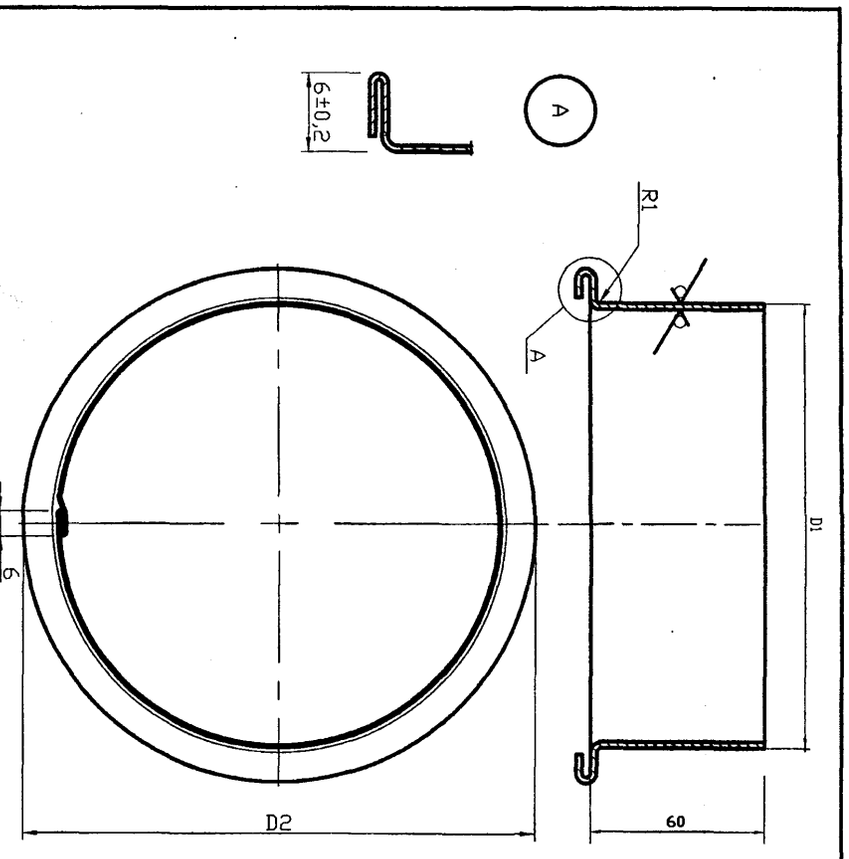

Обозначение	D1 мм	D2 мм	Lразв. мм	Масса ед., кг
5.905-28.08.1-48.01.00	132	152	432	0,14
-01	160	180	520	0,17
-02	265	285	850	0,27
-03	130	150	414	0,14
-04	158	178	502	0,17
-05	263	283	822	0,27

Изм.	Лист	N докум.	Подпись	Дата
Разраб.		Василенко		01.08
Разраб.		Тарасенко		01.08
Пров.		Крючков		01.08
Н. контр.		Панасенко		01.08
Утв.		Корж		01.08

5.905-28.08.1-48.01.00

Цилиндр

Лит.	Масса	Масштаб
	см. табл.	

Лист	Листов 1

Б-0.6 ГОСТ 19904-90
С235 ГОСТ 27772-88*

СПКБ "Газпроект"

Копировал

Формат А3

Инв. N подл.	Подпись и дата	Взам инв. N	Инв. N дубл.	Подпись и дата

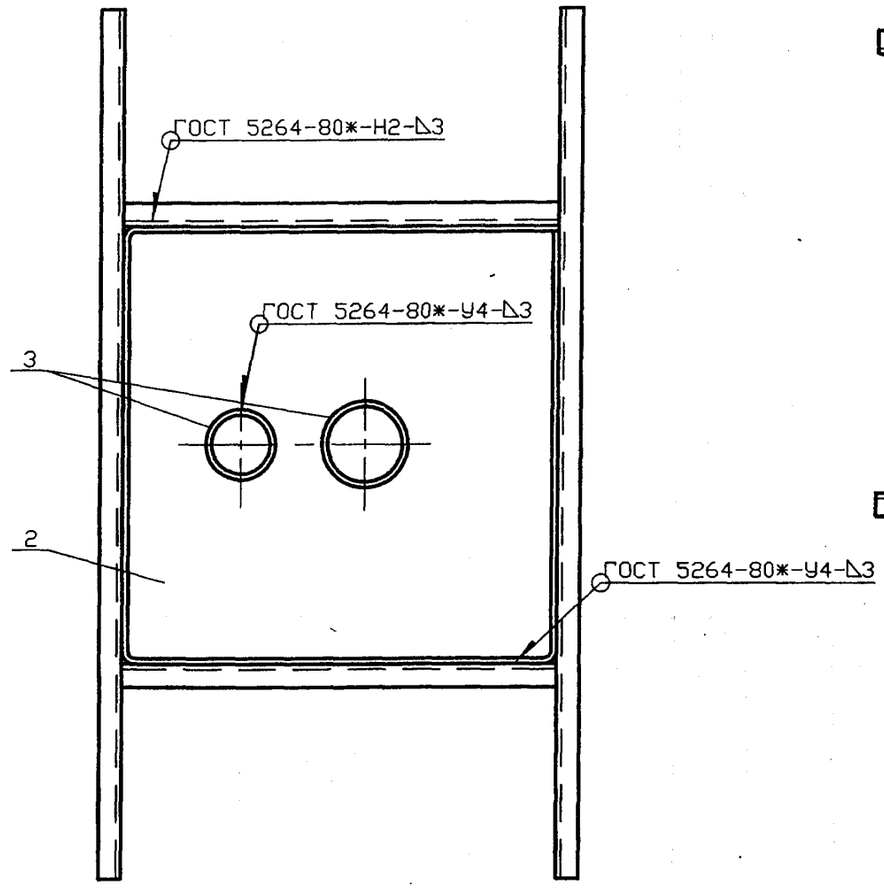

Вариант расположения опорной конструкции

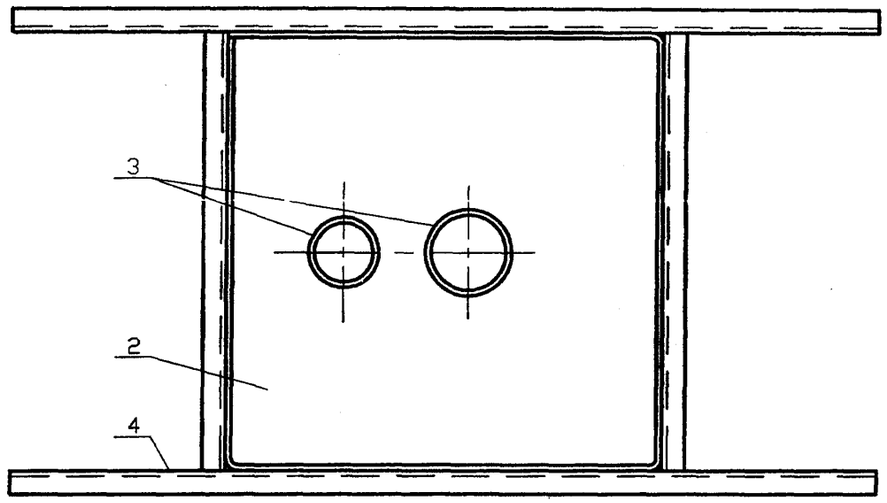

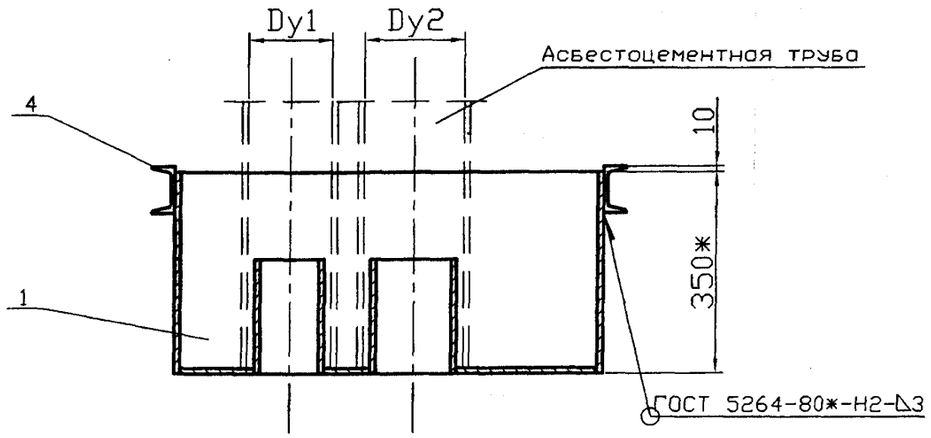

Обозначение	Условный проход асбестоцементной трубы, Dy, мм		Масса ед., кг
	Dy1	Dy2	
5.905-28.08.1-49.00	150	150	69,08
-01	150	200	73,33
-02	150	300	83,76
-03	200	200	77,79
-04	200	300	88,44
-05	300	300	99,58

Ориентация опорной конструкции принимается в зависимости от расположения несущих балок перекрытия.

Изм.	Лист	N докум.	Подпись	Дата
Разраб.		Василенко		01.08
Разраб.		Тарасенко		01.08
Пров.		Крючков		01.08
Н. контр.		Панасенко		01.08
Утв.		Корж		01.08

5.905-28.08.1-49.00СБ

Песочница
Сборочный чертеж

Лит.	Масса	Масштаб
	См. табл.	
Лист	Листов 1	

СПКБ "Газпроект"

Копировал

Формат А3

Инв. N подл. | Подпись и дата | Взам инв. N | Инв. N дубл. | Подпись и дата

Формат	Зона	Поз.	Обозначение	Наименование	Количество на исполнение 5.905-28.08.1-49.00										Примечание
					–	01	02	03	04	05					
				Документация											
А3			5.905-28.08.1-49.00СБ	Сборочный чертеж	X	X	X	X	X	X					
А3			5.905-28.08.1-ПЗ	Пояснительная записка	X	X	X	X	X	X					
				Сборочные единицы											
А4		1	5.905-28.08.1-49.01.00	Корпус	1										
			-01	Корпус		1									
			-02	Корпус			1								
			-03	Корпус				1							
			-04	Корпус					1						
			-05	Корпус						1					
А4		2	5.905-28.08.1-49.02.00	Дно	1										
			-01	Дно		1									
			-02	Дно			1								

Изм.	Лист	N докум.	Подпись	Дата
Разраб.		Василенко		01.08
Разраб.		Тарасенко		01.08
Пров.		Крючков		01.08
Н. контр.		Панасенко		01.08
Утв.		Корж		01.08

5.905-28.08.1-49.00

Песочница

Лит.	Лист	Листов
	1	2

СПКБ "Газпроект"

Инв. N подл.	Подпись и дата	Взам инв. N	Инв. N дубл.	Подпись и дата

Копировал

Формат А4

Формат	Зона	Поз.	Обозначение	Наименование	Количество на исполнение 5.905-28.08.1-49.00										Примечание
					–	01	02	03	04	05					
А4		2	5.905-28.08.1-49.02.03	Дно				1							
			-04	Дно					1						
			-05	Дно						1					
А4		3	5.905-28.08.1-49.03.00	Труба	2	1	1								
			-01	Труба		1		2	1						
			-02	Труба			1		1	2					
А4		4	5.905-28.08.1-49.04.00	Опорная конструкция	1										
			-01	Опорная конструкция		1									
			-02	Опорная конструкция			1								
			-03	Опорная конструкция				1							
			-04	Опорная конструкция					1						
			-05	Опорная конструкция						1					

Изм.	Лист	N докум.	Подпись	Дата

5.905-28.08.1-49.00

Лист 2

Инв. N подл.	Подпись и дата	Взам инв. N	Инв. N дубл.	Подпись и дата

Копировал

Формат А4

Серия 5.905-28.08 вып. 1

12,5



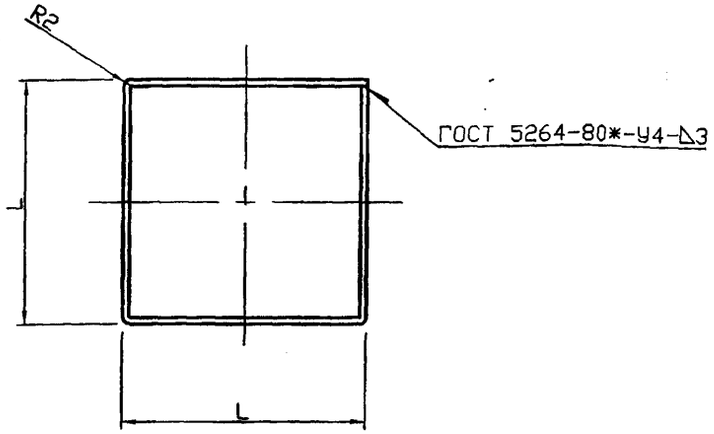

Обозначение	L, мм	Lразв., мм	Масса ед. кг
5.905-28.08.1-49.01.00	706	2824	23,3
-01	756	3024	24,9
-02	856	3424	28,2
-03	806	3224	26,6
-04	906	3624	29,9
-05	1006	4024	33,2

Неуказанные предельные отклонения размеров: H14, h14, $\pm\frac{IT14}{2}$

Инв. N подл. | Подпись и дата | Взам инв. N | Инв. N дубл. | Подпись и дата

Изм.	Лист	N докум.	Подпись	Дата
Разраб.		Василенко		01.08
Разраб.		Тарасенко		01.08
Пров.		Крючков		01.08
Н. контр.		Панасенко		01.08
Утв.		Корж		01.08

5.905-28.08.1-49.01.00

Корпус

Лит.	Масса	Масштаб
	см. табл.	
Лист	Листов 1	

Лист Б-3 ГОСТ 19903-74* / С235 ГОСТ 27772-88*

СПКБ "Газпроект"

Копировал Формат А3

12,5

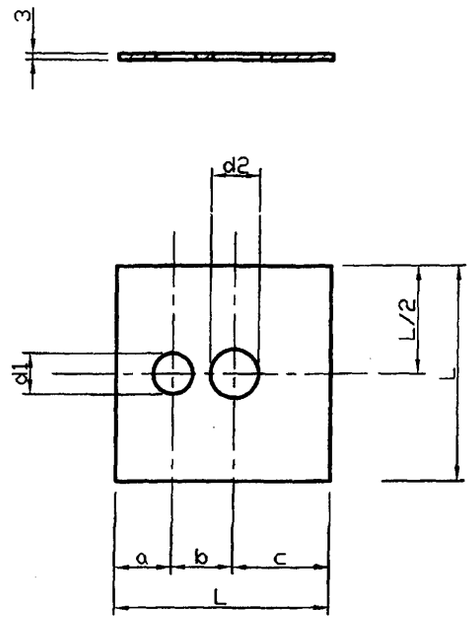

Обозначение	a, мм	b, мм	c, мм	d1, мм	d2, мм	L, мм	Масса, ед. кг
5.905-28.08.1-49.02.00	177	202	321	142	142	695	10,56
-01	199	216	335	142	170	745	12,09
-02	193	269	388	142	276	845	14,94
-03	233	230	335	170	170	795	13,74
-04	229	283	388	170	276	895	16,81
-05	276	336	388	276	276	995	20,37

Неуказанные предельные отклонения размеров: H14, h14, $\pm\frac{IT14}{2}$

Инв. N подл. | Подпись и дата | Взам инв. N | Инв. N дубл. | Подпись и дата

Изм.	Лист	N докум.	Подпись	Дата
Разраб.		Василенко		01.08
Разраб.		Тарасенко		01.08
Пров.		Крючков		01.08
Н. контр.		Панасенко		01.08
Утв.		Корж		01.08

5.905-28.08.1-49.02.00

Дно

Лит.	Масса	Масштаб
	см. табл.	
Лист	Листов 1	

Лист Б-3 ГОСТ 19903-74* / С235 ГОСТ 27772-88*

СПКБ "Газпроект"

Копировал Формат А3

25 (✓)

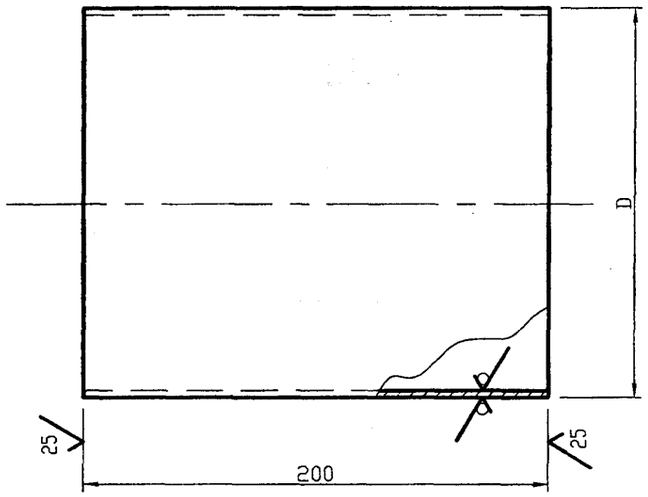

Обозначение	DxS, мм	Масса ед., кг
5.905-28.08.1-49.03.00	140x3	2,03
-01	168x3	2,44
-02	273x4	5,31

Неуказанные предельные отклонения размеров: H14, h14, $\pm\frac{IT14}{2}$

					5.905-28.08.1-49.03.00			
Изм.	Лист	N докум.	Подпись	Дата				
Разраб.		Василенко		01.08	Труба	Лит.	Масса	Масштаб
Разраб.		Тарасенко		01.08			см. табл.	
Пров.		Крючков		01.08		Лист	Листов 1	
Н. контр.		Панасенко		01.08	Труба DxS ГОСТ 10704-91 / В-Ст3сп ГОСТ 10705-80*	СПКБ "Газпроект"		
Утв.		Корж		01.08				

Инв. N подл. | Подпись и дата | Взам инв. N | Инв. N дубл. | Подпись и дата

Серия 5.905-28.08 вып. 1

Инв. N подл.	Подпись и дата	Взам инв. N	Инв. N дубл.	Подпись и дата

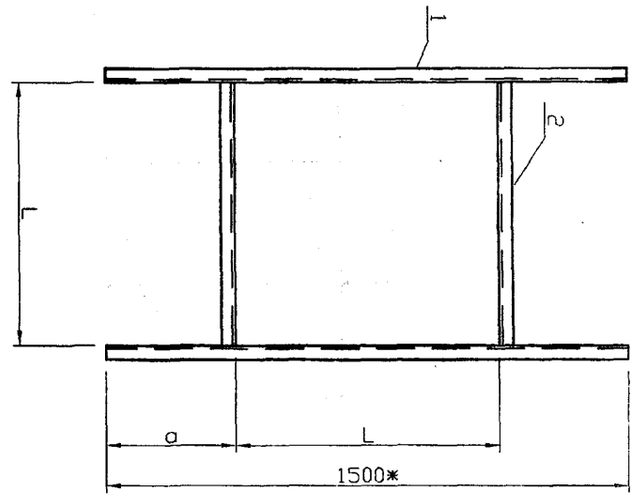

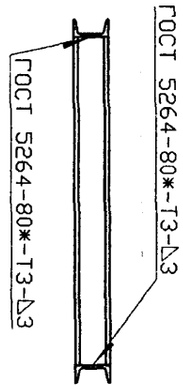

Обозначение	L, мм	a, мм	Масса ед., кг
5.905-28.08.1-49.04.00	710	397	31,16
-01	760	372	31,87
-02	860	322	33,28
-03	810	347	32,57
-04	910	297	33,98
-05	1010	247	35,39

1 Неуказанные предельные отклонения размеров: H14, h14, $\pm\frac{IT14}{2}$

2 * Размер для справок. Уточнить в зависимости от расстояния между несущими балками перекрытия.

Изм.	Лист	N докум.	Подпись	Дата
Разраб.		Василенко		01.08
Разраб.		Тарасенко		01.08
Пров.		Крючков		01.08
Н. контр.		Панасенко		01.08
Утв.		Корж		01.08

5.905-28.08.1-49.04.00СБ

Опорная конструкция

Сборочный чертеж

Лит.	Масса	Масштаб
	см. табл.	

Лист	Листов 1

СПКБ "Газпроект"

Копировал

Формат А3

Инв. N подл.	Подпись и дата	Взам инв. N	Инв. N дубл.	Подпись и дата

Формат	Зона	Поз.	Обозначение	Наименование	Количество на исполнение 5.905-28.08.1-49.04.00										Примечание
					–	01	02	03	04	05					
				Документация											
А4			5.905-28.08.1-49.04.00СБ	Сборочный чертеж	X	X	X	X	X	X					
А3			5.905-28.08.1-ПЗ	Пояснительная записка	X	X	X	X	X	X					
				Сборочные единицы											
				Швеллер 8 ГОСТ 8240-97 / С235 ГОСТ 27772-88*											
БЧ		1	5.905-28.08.1-49.04.01	L=1500	2	2	2	2	2	2					
БЧ		2	5.905-28.08.1-49.04.02.00	L=710	2										
			-01	L=760		2									
			-02	L=860			2								
			-03	L=810				2							
			-04	L=910					2						
			-05	L=1010						2					

Изм.	Лист	N докум.	Подпись	Дата
Разраб.		Василенко		01.08
Разраб.		Тарасенко		01.08
Пров.		Крючков		01.08
Н. контр.		Панасенко		01.08
Утв.		Корж		01.08

5.905-28.08.1-49.04.00

Опорная конструкция

Лит.	Лист	Листов
		1

СПКБ "Газпроект"

Копировал

Формат А4

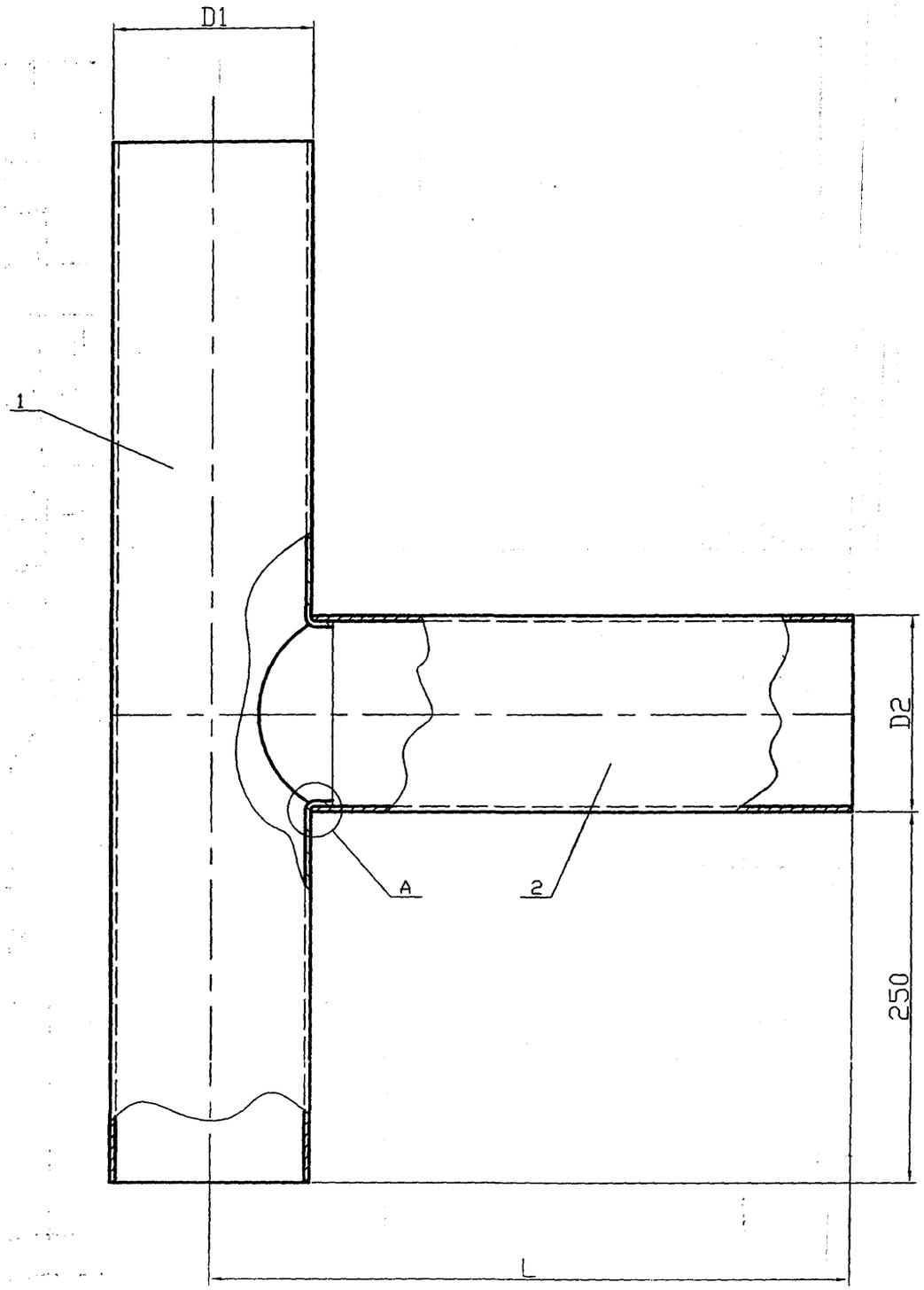

Обозначение	Условный проход асбестоцементной трубы, Dу, мм	D1, мм	D2, мм	L, мм	Масса ед. кг
5.905-28.08.1-50.00	150	132	108	366	1,84
-01			122	366	1,94
-02	200	160	142	380	2,39
-03			152	380	2,47
-04	300	265	265	432,5	4,83

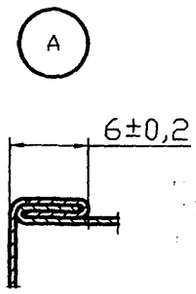

Серия 5.905-28.08 вып. 1

Изм.	Лист	N докум.	Подпись	Дата
Разраб.		Василенко		01.08
Разраб.		Тарасенко		01.08
Пров.		Крючков		01.08
Н. контр.		Панасенко		01.08
Утв.		Корж		01.08

5.905-28.08.1-50.00СБ

Тройник
Сборочный чертеж

Лит.	Масса	Масштаб
	См. табл.	
Лист	Листов 1	

СПКБ "Газпроект"

Инв. N подл. | Подпись и дата | Взам инв. N | Инв. N дубл. | Подпись и дата

Копировал

Формат А3

Инв. N подл.	Подпись и дата	Взам инв. N	Инв. N дубл.	Подпись и дата

Серия 5.905-28.08 вып. 1

Формат	Зона	Поз.	Обозначение	Наименование	Количество на исполнение 5.905-28.08.1-50.00										Примечание
					–	01	02	03	04						
				Документация											
А3			5.905-28.08.1-50.00СБ	Сборочный чертеж	X	X	X	X	X						
А3			5.905-28.08.1-ПЗ	Пояснительная записка	X	X	X	X	X						
				Сборочные единицы											
А4		1	5.905-28.08.1-50.01.00	Труба	1										
			-01	Труба		1									
			-02	Труба			1								
			-03	Труба				1							
			-04	Труба					1						
А4		2	5.905-28.08.1-50.02.00	Труба	1										
			-01	Труба		1									
			-02	Труба			1								
			-03	Труба				1							
			-04	Труба					1						

Изм.	Лист	N докум.	Подпись	Дата
Разраб.		Василенко		01.08
Разраб.		Тарасенко		01.08
Пров.		Крючков		01.08
Н. контр.		Панасенко		01.08
Утв.		Корж		01.08

5.905-28.08.1-50.00

Тройник

Лит.	Лист	Листов
		1

СПКБ "Газпроект"

Копировал Формат А4

Инв. N подл.	Подпись и дата	Взам инв. N	Инв. N дубл.	Подпись и дата

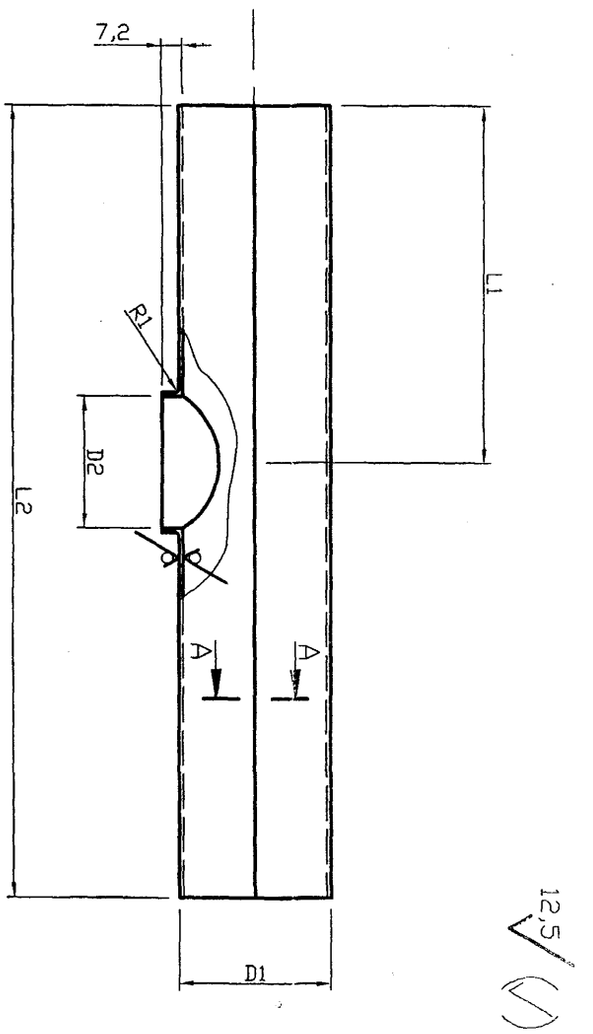

А-А

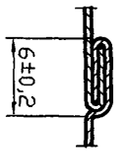

Обозначение	D1, мм	D2, мм	L1, мм	L2, мм	Lразв., мм	Масса ед. кг
5.905-28.08.1-50.01.00	132	104+0,9	304	670	438	1,31
-01	132	118+0,9	311	690	438	1,34
-02	160	138+0,9	321	720	526	1,70
-03	160	148+1,0	326	730	526	1,73
-04	265	261+1,0	383	902	856	3,53

Неуказанные предельные отклонения размеров: H14, h14, $\pm\frac{IT14}{2}$

Изм.	Лист	N докум.	Подпись	Дата
Разраб.		Василенко		01.08
Разраб.		Тарасенко		01.08
Пров.		Крючков		01.08
Н. контр.		Панасенко		01.08
Утв.		Корж		01.08

5.905-28.08.1-50.01.00

Труба

Б-0,6 ГОСТ 19903-74*
Лист С235 ГОСТ 27772-88*

Лит.	Масса	Масштаб
	см. табл.	

Лист	Листов 1

СПКБ "Газпроект"

Копировал Формат А3

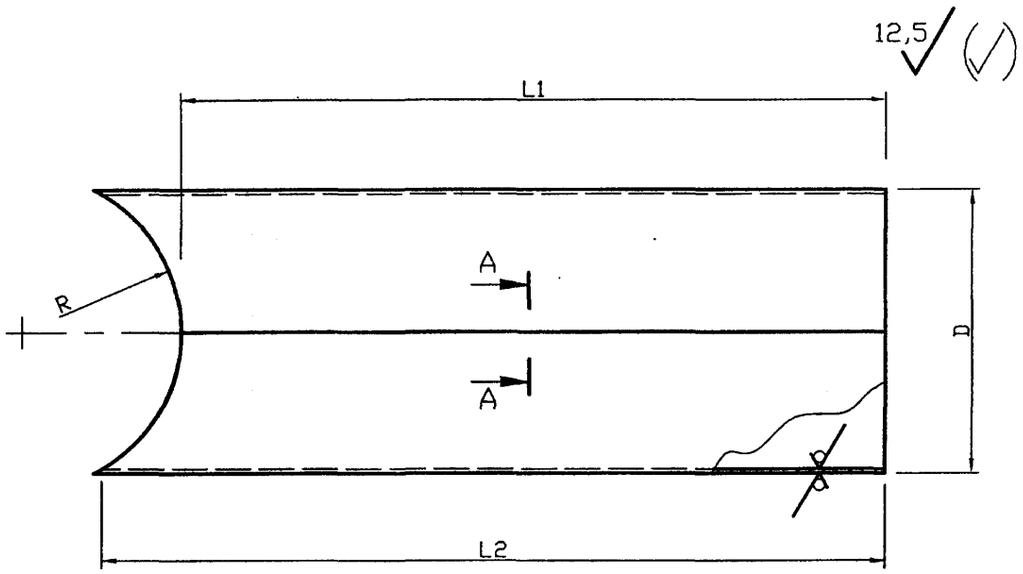

А–А

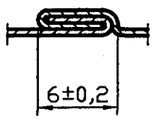

Обозначение	R, мм	D, мм	L1, мм	L2, мм	Lразв., мм	Масса ед. кг
5.905-28.08.1-50.02.00	66	$108^{+0,9}$	300	328	363	0,53
-01	66	$122^{+0,9}$	300	341	407	0,59
-02	80	$142^{+0,9}$	300	343	470	0,69
-03	80	$152^{+1,0}$	300	355	501	0,74
-04	132,5	$265^{+1,0}$	300	432	856	1,29

Неуказанные предельные отклонения: H14, h14, $\pm\frac{IT14}{2}$

Серия 5.905-28.08 вып. 1

Изм.	Лист	N докум.	Подпись	Дата
Разраб.		Василенко		01.08
Разраб.		Тарасенко		01.08
Пров.		Крючков		01.08
Н. контр.		Панасенко		01.08
Утв.		Корж		01.08

5.905-28.08.1-50.02.00

Труба

Лит.	Масса	Масштаб
	см. табл.	

Лист | Листов 1

Лист Б-0.6 ГОСТ 19903-74*
С235 ГОСТ 27772-88*

СПКБ "Газпроект"

Копировал Формат А3

Подпись и дата | Инв. N дубл. | Взам инв. N | Подпись и дата | Инв. N подл.

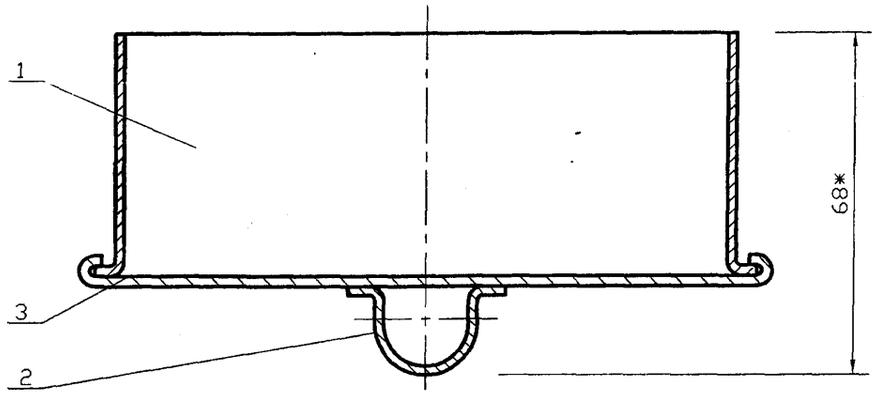

Обозначение	Условный проход асбестоцементной трубы, Dу, мм	Масса ед., кг
5.905-28.08.1-51.00	150	0,24
-01	200	0,28
-02	300	0,55

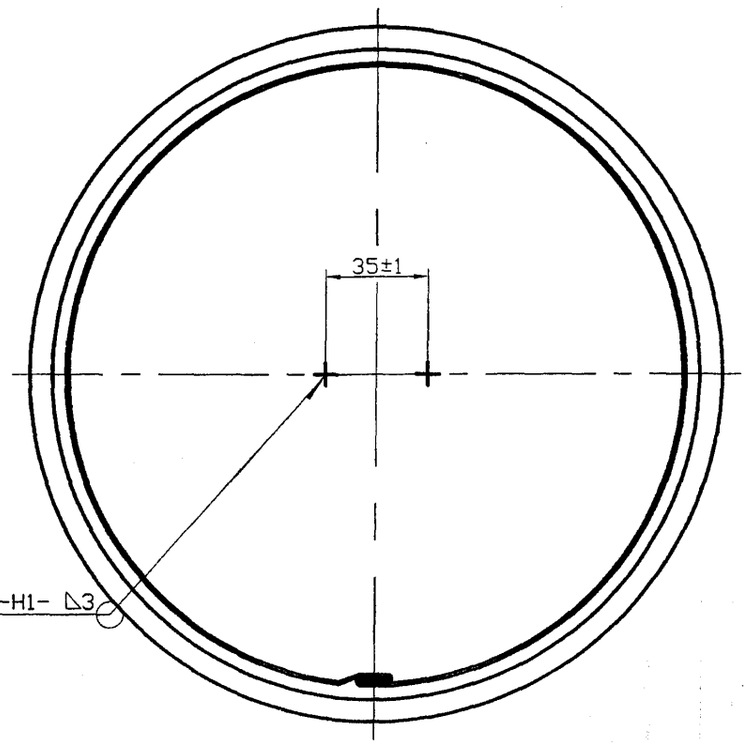

Изм.	Лист	N докум.	Подпись	Дата
Разраб.		Василенко		01.08
Разраб.		Тарасенко		01.08
Пров.		Крючков		01.08
Н. контр.		Панасенко		01.08
Утв.		Корж		01.08

5.905-28.08.1-51.00СБ

Заглушка
Сборочный чертеж

Лит.	Масса	Масштаб
	См. табл.	
Лист	Листов 1	

СПКБ "Газпроект"

Копировал

Формат А3

Инв. N подл. | Подпись и дата | Взам инв. N | Инв. N дубл. | Подпись и дата

Формат	Зона	Поз.	Обозначение	Наименование	Количество на исполнение 5.905-28.08.1-51.00										Примечание
					–	01	02								
				Документация											
А3			5.905-28.08.1-51.00СБ	Сборочный чертеж	X	X	X								
А3			5.905-28.08.1-ПЗ	Пояснительная записка	X	X	X								
				Сборочные единицы											
А4		1	5.905-28.08.1-51.01.00	Цилиндр	1										
			-01	Цилиндр		1									
			-02	Цилиндр			1								
А4		2	5.905-28.08.1-51.02	Рукоятка	1	1	1								
БЧ		3		Крышка											
				Лист Б-0.6 ГОСТ 19904-90 / С235 ГОСТ 27772-88*											
			5.905-28.08.1-51.03.00	ø138	1										0,070кг
			-01	ø166		1									0,101кг
			-02	ø271			1								0,271кг

Изм.	Лист	N докум.	Подпись	Дата
Разраб.		Василенко		01.08
Разраб.		Тарасенко		01.08
Пров.		Крючков		01.08
Н. контр.		Панасенко		01.08
Утв.		Корж		01.08

5.905-28.08.1-51.00

Заглушка

Лит.	Лист	Листов
		1

СПКБ "Газпроект"

Копировал Формат А4

Инв. N подл.	Подпись и дата	Взам инв. N	Инв. N дубл.	Подпись и дата

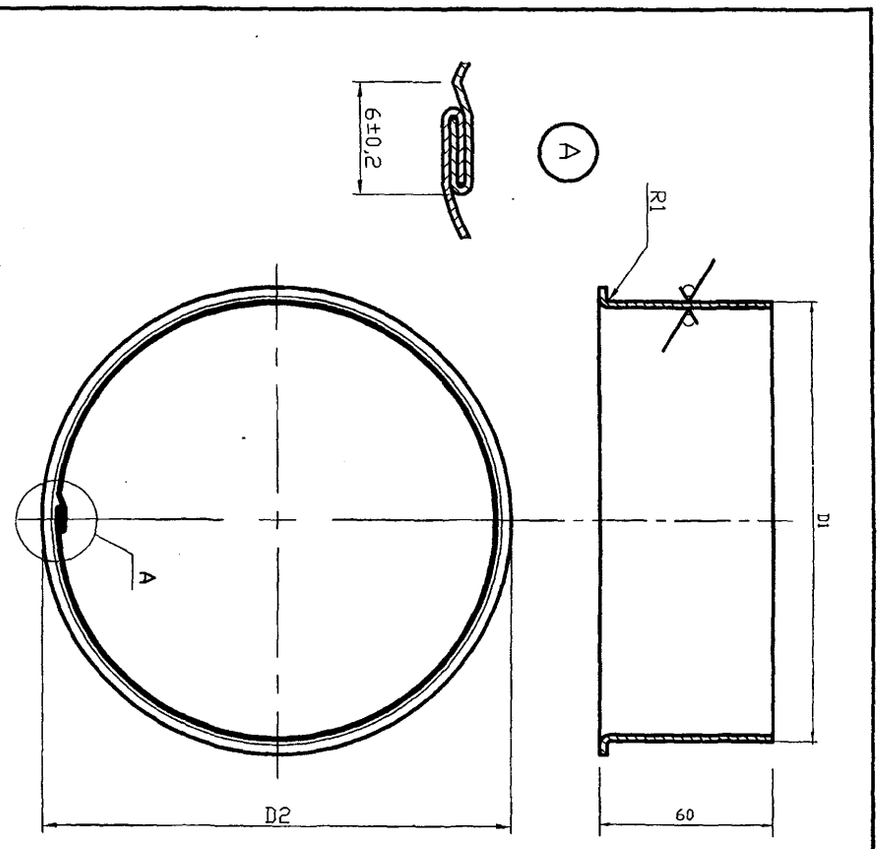

Неуказанные предельные отклонения: H14, h14, $\pm\frac{IT14}{2}$

Обозначение	D1 мм	D2 мм	L розв. мм	Масса ед., кг
5.905-28.08.1-51.01.00	126	136	414	0,14
-01	154	164	502	0,17
-02	259	269	822	0,27

Изм.	Лист	N докум.	Подпись	Дата
Разраб.		Василенко		01.08
Разраб.		Тарасенко		01.08
Пров.		Крючков		01.08
Н. контр.		Пономаренко		01.08
Утв.		Корж		01.08

5.905-28.08.1-51.01.00

Цилиндр

Лит.	Масса	Масштаб
	см. табл.	

Лист	Листов 1

Лист Б-0.6 ГОСТ 19904-90 / С235 ГОСТ 27772-88*

СПКБ "Газпроект"

Копировал Формат А3

Инв. N подл.	Подпись и дата	Взам инв. N	Инв. N дубл.	Подпись и дата

Серия 5.905-28.08 вып. 1

12,5 (✓)

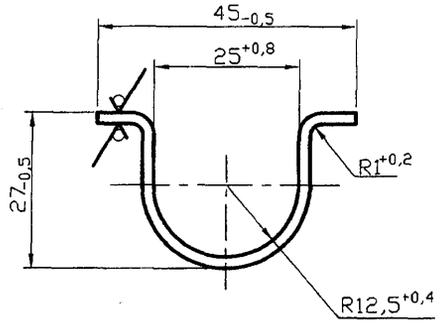

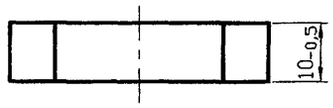

Инв. N подл. | Подпись и дата | Взам инв. N | Инв. N дубл. | Подпись и дата

Изм.	Лист	N докум.	Подпись	Дата
Разраб.		Василенко		01.08
Разраб.		Тарасенко		01.08
Пров.		Крючков		01.08
Н. контр.		Панасенко		01.08
Утв.		Корж		01.08

5.905-28.08.1-51.02

Рукоятка

Лит.	Масса	Масштаб
	0,005	1:1

Лист | Листов 1

Лист Б-0.6 ГОСТ 19904-90 / С235 ГОСТ 27772-88*

СПКБ "Газпроект"

Копировал

Формат А3

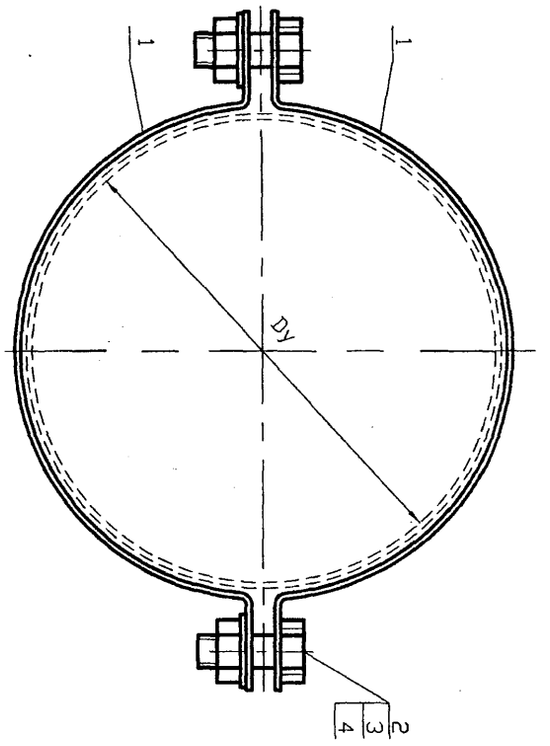

Обозначение	Условный проход асбестоцементной трубы, Dy, мм	Масса ед, кг
5.905-28.08.1-52.00	150	0,43
-01	200	0,53
-02	300	0,73

Изм.	Лист	N докум.	Подпись	Дата
Разраб.	Василенко			01.08
Разраб.	Тарасенко			01.08
Пров.	Крючков			01.08
Н. контр.	Панасенко			01.08
Утв.	Корж			01.08

5.905-28.08.1-52.00СБ

Хомут на асбестоцементные трубы
Сборочный чертеж

Лит.	Масса	Масштаб
	см. табл.	
Лист	Листов 1	

СПКБ "Газпроект"

Инв. N подл.	Подпись и дата	Взам инв. N	Инв. N дубл.	Подпись и дата

Копировал

Формат А4

Формат	Зона	Поз.	Обозначение	Наименование	Количество на исполнение 5.905-28.08.1-52.00										Примечание
					–	01	02								
				Документация											
А3			5.905-28.08.1-52.00СБ	Сборочный чертеж	X	X	X								
А3			5.905-28.08.1-ПЗ	Пояснительная записка	X	X	X								
				Сборочные единицы											
А4		1	5.905-28.08.1-52.01.00	Полухомут	2										
			-01	Полухомут		2									
			-02	Полухомут			2								
				Стандартные изделия											
		2		Болт М8х20.36 ГОСТ 7798-70*	2	2	2								
		3		Гайка М8.4 ГОСТ 5915-70*	2	2	2								
		4		Шайба 8.02 ГОСТ 11371-78*	2	2	2								

Изм.	Лист	N докум.	Подпись	Дата
Разраб.	Василенко			01.08
Разраб.	Тарасенко			01.08
Пров.	Крючков			01.08
Н. контр.	Панасенко			01.08
Утв.	Корж			01.08

5.905-28.08.1-52.00

Хомут на асбестоцементные трубы

Лит.	Лист	Листов
		1

СПКБ "Газпроект"

Инв. N подл.	Подпись и дата	Взам инв. N	Инв. N дубл.	Подпись и дата

Копировал

Формат А4

Серия 5.905-28.08 вып. 1

Серия 5.905-28.08 вып. 1

70

12,5

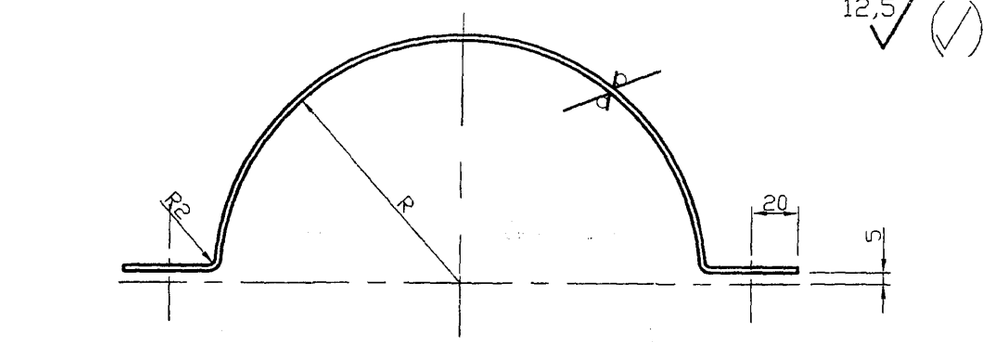

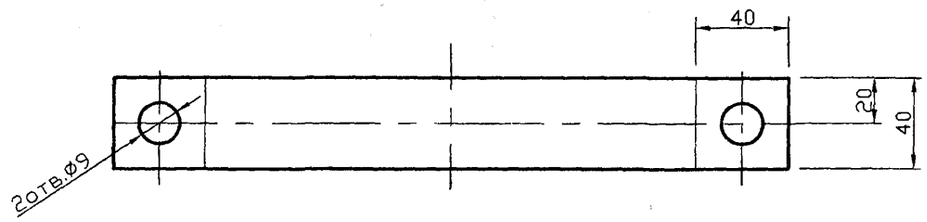

Обозначение	Условный проход асбестоцементной трубы, Dy, мм	R, мм	Lразв., мм	Масса ед., кг
5.905-28.08.1-52.01.00	150	80,5	327,3	0,21
-01	200	105,5	405,8	0,26
-02	300	153,5	556,5	0,36

Неуказанные предельные отклонения размеров: H14, h14, $\pm\frac{IT14}{2}$

Подпись и дата | Инв. N дубл. | Взам инв. N | Подпись и дата | Инв. N подл.

Изм.	Лист	N докум.	Подпись	Дата
Разраб.		Василенко		01.08
Разраб.		Тарасенко		01.08
Пров.		Крючков		01.08
Н. контр.		Панасенко		01.08
Утв.		Корж		01.08

5.905-28.08.1-52.01.00

Полухомут

Лит.	Масса	Масштаб
	см. табл.	

Лист | Листов 1

Лист Б-2 ГОСТ 19903-74* / С235 ГОСТ 27772-88*

СПКБ "Газпроект"

Копировал

Формат А3

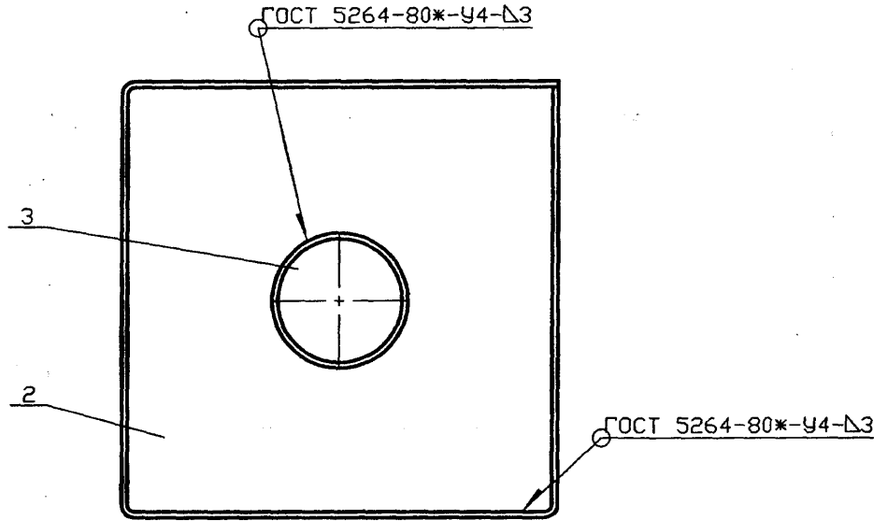

Обозначение	Условный проход асбестоцементной трубы, Dу, мм	Масса ед., кг
5.905-28.08.1-53.00	150	56,27
-01	200	63,29
-02	300	80,94

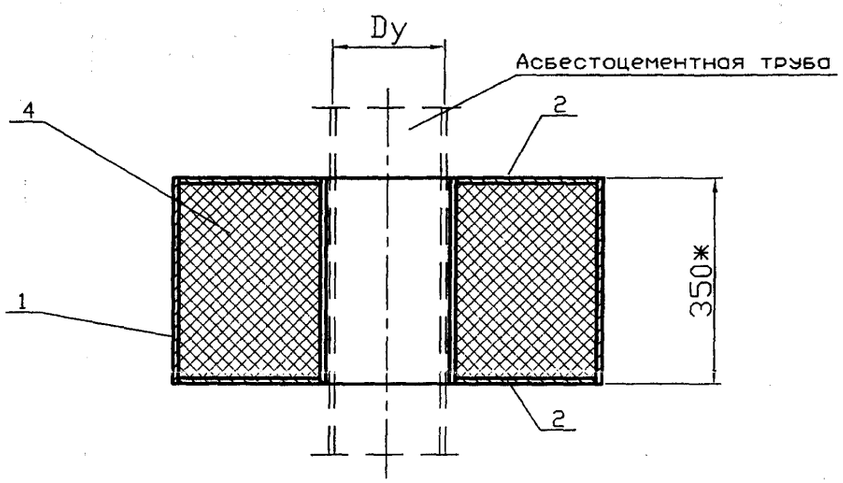

Серия 5.905-28.08 вып. 1

Подпись и дата | Инв. N дубл. | Взам инв. N | Подпись и дата | Инв. N подл.

Изм.	Лист	N докум.	Подпись	Дата
Разраб.		Василенко		01.08
Разраб.		Тарасенко		01.08
Пров.		Крючков		01.08
Н. контр.		Панасенко		01.08
Утв.		Корж		01.08

5.905-28.08.1-53.00СБ

Изолятор для дымовой трубы
Сборочный чертеж

Лит.	Масса	Масштаб
	См. табл.	
Лист	Листов 1	

СПКБ "Газпроект"

Копировал Формат А3

Инв. N подл.	Подпись и дата	Взам инв. N	Инв. N дубл.	Подпись и дата

Серия 5.905-28.08 вып. 1

Формат	Зона	Поз.	Обозначение	Наименование	Количество на исполнение 5.905-28.08.1-53.00										Приме-чание
					–	01	02								
				Документация											
А3			5.905-28.08.1-53.00СБ	Сборочный чертеж	X	X	X								
А3			5.905-28.08.1-ПЗ	Пояснительная записка	X	X	X								
				Сборочные единицы											
А4		1	5.905-28.08.1-53.01.00	Корпус	1										
			-01	Корпус		1									
			-02	Корпус			1								
А4		2	5.905-28.08.1-53.02.03	Дно	2										
			-04	Дно		2									
			-05	Дно			2								

Изм.	Лист	N докум.	Подпись	Дата	5.905-28.08.1-53.00		
Разраб.		Василенко		01.08	Изолятор для дымовой трубы	Лит.	Лист 1 / Листов 2
Разраб.		Тарасенко		01.08		СПКБ "Газпроект"	
Пров.		Крючков		01.08			
Н. контр.		Панасенко		01.08			
Утв.		Корж		01.08			

Копировал Формат А4

Инв. N подл.	Подпись и дата	Взам инв. N	Инв. N дубл.	Подпись и дата

Формат	Зона	Поз.	Обозначение	Наименование	Количество на исполнение 5.905-28.08.1-53.00										Приме-чание
					–	01	02								
А4		3	5.905-28.08.1-53.03.00	Труба	1										
			-01	Труба		1									
			-02	Труба			1								
				Материалы											
		4		Вата минеральная											
				ВМ-А ГОСТ 4640-93*	0,15м^3	0,17м^3	0,22м^3								

Изм.	Лист	N докум.	Подпись	Дата	5.905-28.08.1-53.00	Лист 2

Копировал Формат А4

12,5



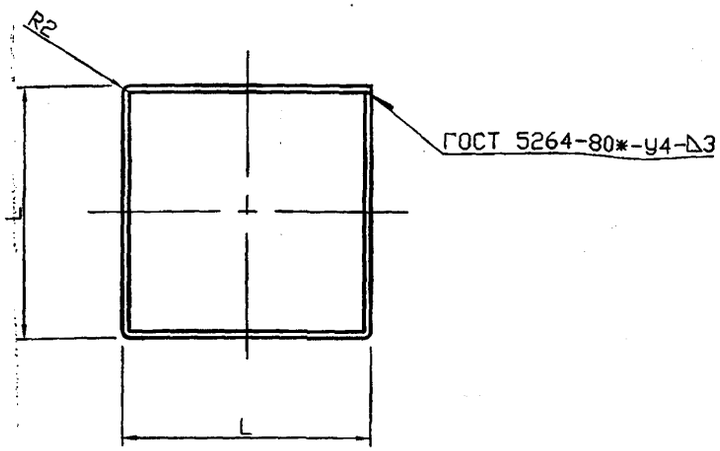

Обозначение	L, мм	Lразв., мм	Масса ед. кг
5.905-28.08.1-53.01.00	656	2624	21,6
-01	706	2824	23,3
-02	806	3224	26,6

Неуказанные предельные отклонения размеров: H14, h14, $\pm\frac{IT14}{2}$

Изм.	Лист	N докум.	Подпись	Дата
Разраб.		Василенко		01.08
Разраб.		Тарасенко		01.08
Пров.		Крючков		01.08
Н. контр.		Панасенко		01.08
Утв.		Корх		01.08

5.905-28.08.1-53.01.00

Корпус

Лит.	Масса	Масштаб
	см. табл.	
Лист	Листов 1	

Лист Б-3 ГОСТ 19903-74* / С235 ГОСТ 27772-88*

СПКБ "Газпроект"

Копировал Формат А3

Инв. N подл. | Подпись и дата | Взам инв. N | Инв. N дубл. | Подпись и дата

12,5



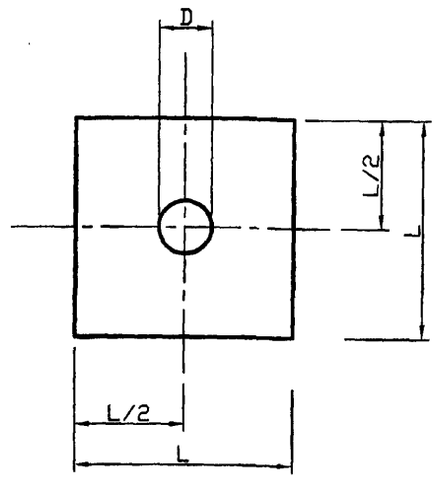

Обозначение	D, мм	L, мм	Масса, ед. кг
5.905-28.08.1-53.02.00	142	645	9,36
-01	170	695	10,77
-02	276	795	13,39
-03	170	645	9,20
-04	221	695	10,40
-05	327	795	12,83

Неуказанные предельные отклонения размеров: H14, h14, $\pm\frac{IT14}{2}$

Изм.	Лист	N докум.	Подпись	Дата
Разраб.		Василенко		01.08
Разраб.		Тарасенко		01.08
Пров.		Крючков		01.08
Н. контр.		Панасенко		01.08
Утв.		Корж		01.08

5.905-28.08.1-53.02.00

Дно

Лит.	Масса	Масштаб
	см. табл.	
Лист	Листов 1	

Лист Б-3 ГОСТ 19903-74* / С235 ГОСТ 27772-88*

СПКБ "Газпроект"

Копировал Формат А3

Инв. N подл. | Подпись и дата | Взам инв. N | Инв. N дубл. | Подпись и дата

Серия 5.905-28.08 вып. 1

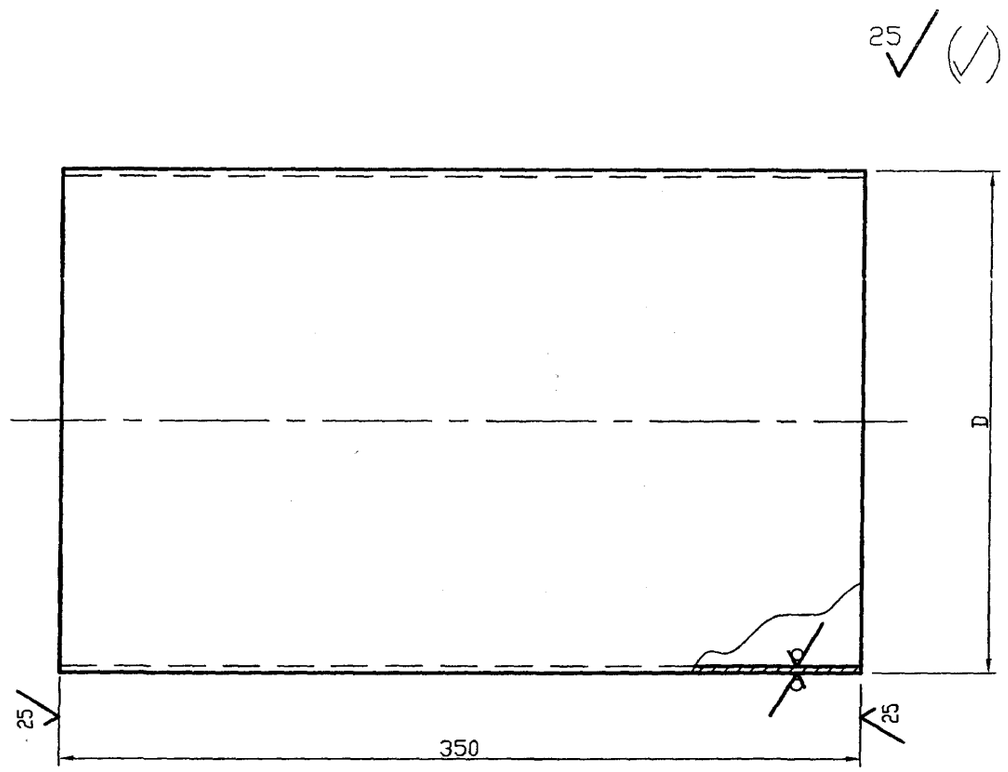

Обозначение	DxS, мм	Масса ед., кг
5.905-28.08.1-53.03.00	168x3	4,27
-01	219x3	5,59
-02	325x4	11,08

Неуказанные предельные отклонения размеров: H14, h14, $\pm\frac{IT14}{2}$

Подпись и дата | Инв. N дубл. | Взам инв. N | Подпись и дата | Инв. N подл.

Изм.	Лист	N докум.	Подпись	Дата
Разраб.		Василенко		01.08
Разраб.		Тарасенко		01.08
Пров.		Крючков		01.08
Н. контр.		Панасенко		01.08
Утв.		Корж		01.08

5.905-28.08.1-53.03.00

Труба

Лит.	Масса	Масштаб
	см. табл.	

Лист | Листов 1

Труба DxS ГОСТ 10704-91 / В-Ст3сп ГОСТ 10705-80*

СПКБ "Газпроект"

Копировал

Формат А3

Вариант 1

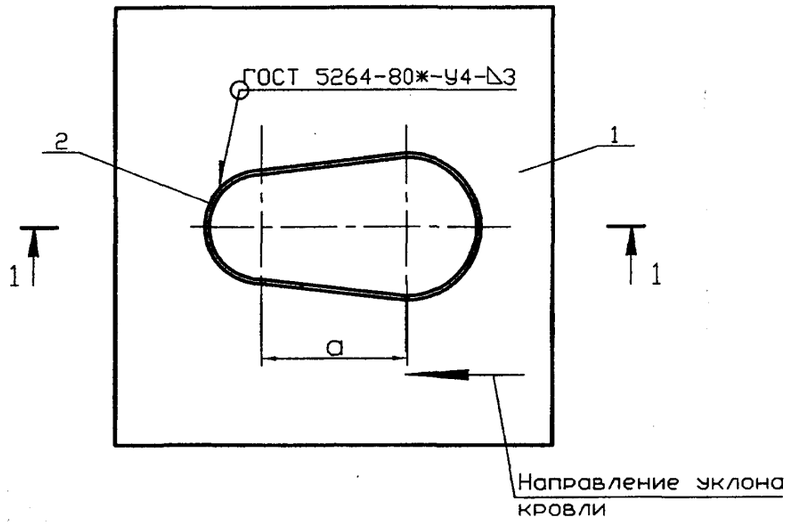

Вариант 2

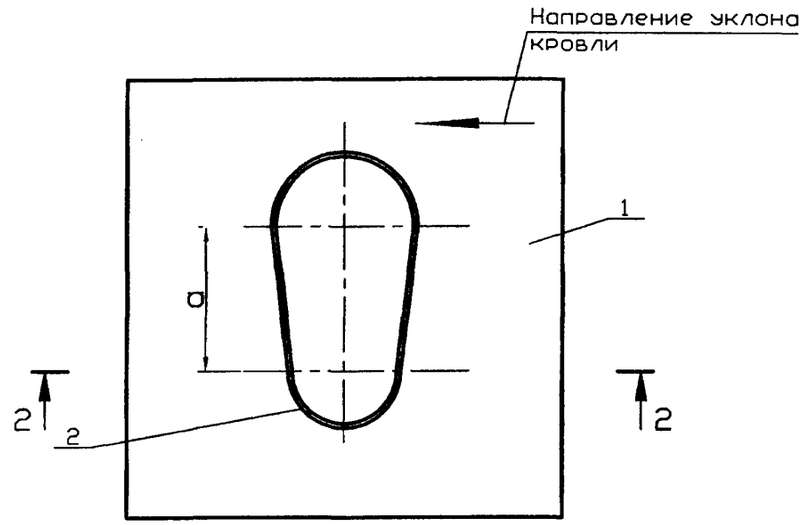

Обозначение	Условный проход асбестоцементной трубы, Dy, мм		a, мм	Масса ед., кг
	Dy1	Dy2		
5.905-28.08.1-54.00	150	150	202	5,96
-01	150	200	216	6,87
-02	150	300	269	9,16
-03	200	200	230	7,83
-04	200	300	283	10,28
-05	300	300	336	12,76

1-1

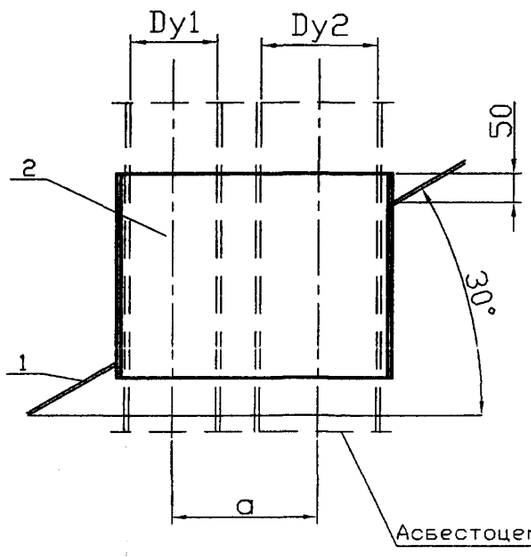

2-2

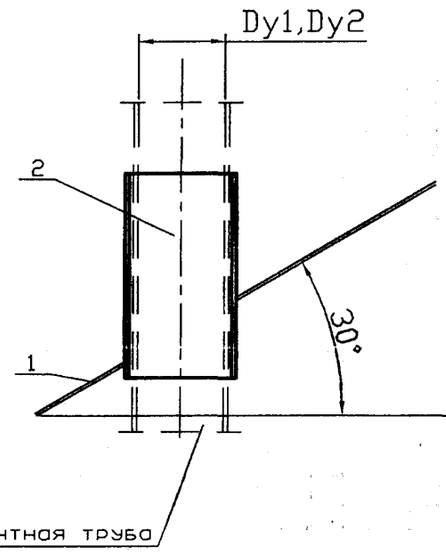

Асбестоцементная труба

Ориентация ограждающего листа принимается в зависимости от расположения асбестоцементных труб

Изм.	Лист	N докум.	Подпись	Дата
Разраб.		Василенко		01.08
Разраб.		Тарасенко		01.08
Пров.		Крючков		01.08
Н. контр.		Панасенко		01.08
Утв.		Корж		01.08

5.905-28.08.1-54.00СБ

Фартук для двух труб
Сборочный чертеж

Лит.	Масса	Масштаб
	См. табл.	

Лист | Листов 1

СПКБ "Газпроект"

Серия 5.905-28.08 вып. 1

Инв. N подл. | Подпись и дата | Взам инв. N | Инв. N дубл. | Подпись и дата

Копировал

Формат А3

Серия 5.905-28.08 вып. 1

Обозначение	Наименование	Количество на исполнение 5.905-28.08.1-54.00						Примечание
		–	01	02	03	04	05	
	Документация							
5.905-28.08.1-54.00СБ	Сборочный чертеж	X	X	X	X	X	X	
5.905-28.08.1-ПЗ	Пояснительная записка	X	X	X	X	X	X	
	Сборочные единицы							
5.905-28.08.1-54.01.00	Ограждающий лист	1						
-01	Ограждающий лист		1					
-02	Ограждающий лист			1				
-03	Ограждающий лист				1			
-04	Ограждающий лист					1		
-05	Ограждающий лист						1	
5.905-28.08.1-54.02.00	Гильза	1						
-01	Гильза		1					
-02	Гильза			1				
-03	Гильза				1			
-04	Гильза					1		
-05	Гильза						1	

Формат	Зона	Поз.	Обозначение	Наименование
				Документация
А4			5.905-28.08.1-54.00СБ	Сборочный чертеж
А3			5.905-28.08.1-ПЗ	Пояснительная записка
				Сборочные единицы
А4		1	5.905-28.08.1-54.01.00	Ограждающий лист
			-01	Ограждающий лист
			-02	Ограждающий лист
			-03	Ограждающий лист
			-04	Ограждающий лист
			-05	Ограждающий лист
А4		2	5.905-28.08.1-54.02.00	Гильза
			-01	Гильза
			-02	Гильза
			-03	Гильза
			-04	Гильза
			-05	Гильза

Изм.	Лист	N докум.	Подпись	Дата
Разраб.		Василенко		01.08
Разраб.		Тарасенко		01.08
Пров.		Крючков		01.08
Н. контр.		Панасенко		01.08
Утв.		Корж		01.08

5.905-28.08.1-54.00

Фартук для двух труб

Лит.	Лист	Листов
		1

СПКБ "Газпроект"

Копировал Формат А4

Инв. N подл. | Подпись и дата | Взам инв. N | Инв. N дубл. | Подпись и дата

12,5



Вариант 1

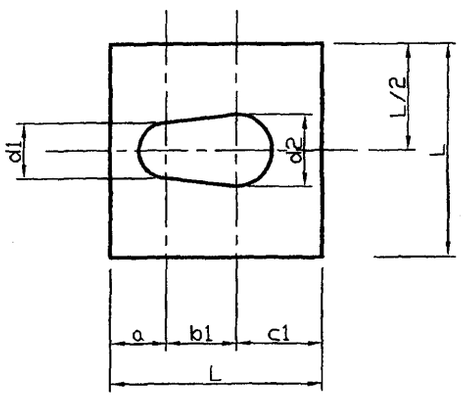



Вариант 2

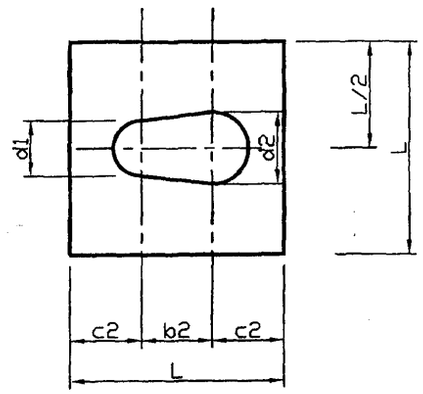

Обозначение	a, мм	b1, мм	b2, мм	c1, мм	d1, мм	d2, мм	c2, мм	L, мм	Масса, ед. кг
5.905-28.08.1-54.01.00	177	311	280	212	196	196	210	700	3,11
-01	199	327	294	224	196	254	228	750	3,51
-02	193	389	347	268	196	366	251,5	850	4,26
-03	233	344	308	223	254	254	246	800	3,91
-04	229	405	361	266	254	366	269,5	900	4,73
-05	276	466	414	258	366	366	293	1000	5,65

Неуказанные предельные отклонения размеров: H14, h14, $\pm\frac{IT14}{2}$

Инв. N подл. | Подпись и дата | Взам инв. N | Инв. N дубл. | Подпись и дата

Изм.	Лист	N докум.	Подпись	Дата
Разраб.		Василенко		01.08
Разраб.		Тарасенко		01.08
Пров.		Крючков		01.08
Н. контр.		Панасенко		01.08
Утв.		Корж		01.08

5.905-28.08.1-54.01.00

Ограждающий лист

Лит.	Масса	Масштаб
	см. табл.	

Лист	Листов 1

Лист Б-1 ГОСТ 19903-74* / С235 ГОСТ 27772-88*

СПКБ "Газпроект"

Копировал Формат А3

12,5 (√)

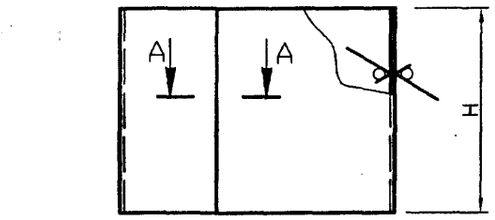

A–A

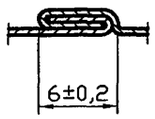

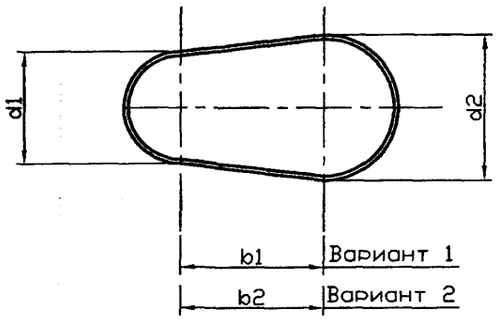

Обозначение	b1, мм	b2, мм	d1, мм	d2, мм	H, мм	Lразв., мм	Масса, ед. кг
5.905-28.08.1-54.02.00	233	202	196	196	330	1100	2,85
-01	249	216	196	254	350	1223	3,36
-02	311	269	196	366	410	1522	4,90
-03	266	230	254	254	370	1348	3,92
-04	327	283	254	366	430	1645	5,55
-05	388	336	366	366	490	1848	7,11

Неуказанные предельные отклонения размеров: H14, h14, $\pm\frac{IT14}{2}$

Изм.	Лист	N докум.	Подпись	Дата
Разраб.		Василенко		01.08
Разраб.		Тарасенко		01.08
Пров.		Крючков		01.08
Н. контр.		Понасенко		01.08
Утв.		Корх		01.08

5.905-28.08.1-54.02.00

Гильза

Лит.	Масса	Масштаб
	см. табл.	

Лист | Листов 1

Лист Б-1 ГОСТ 19903-74*
С235 ГОСТ 27772-88*

СПКБ "Газпроект"

Копировал Формат А3

Инв. N подл. | Подпись и дата | Взам инв. N | Инв. N дубл. | Подпись и дата

Инв. N подл.	Подпись и дата	Взам инв. N	Инв. N дубл.	Подпись и дата

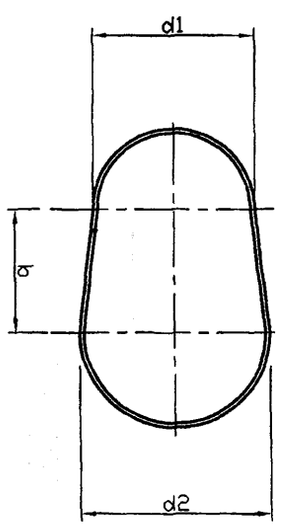

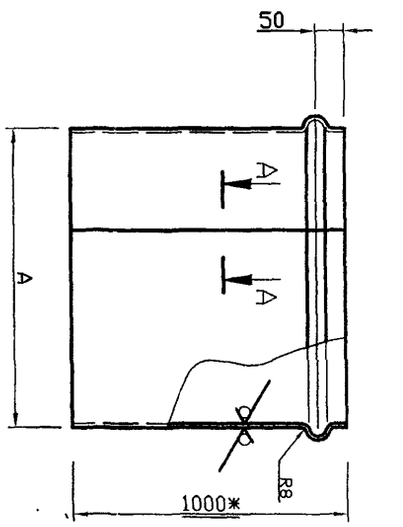

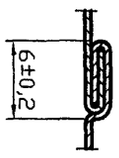

А-А

12,5

Обозначение	b, мм	d1, мм	d2, мм	A, мм	Lразв., мм	Масса, ед. кг
5.905-28.08.1-55.00	202	283	283	485	1311	6,17
-01	216	283	333	524	1417	6,67
-02	269	283	429	625	1674	7,88
-03	230	333	333	563	1524	7,18
-04	283	333	429	664	1780	8,38
-05	336	429	429	765	2037	15,99

1 Неуказанные предельные отклонения размеров: H14, h14, $\pm\frac{IT14}{2}$

2 * Размер для справок

Изм.	Лист	N докум.	Подпись	Дата
Разраб.		Василенко		01.08
Разраб.		Тарасенко		01.08
Пров.		Крючков		01.08
Н. контр.		Панасенко		01.08
Утв.		Корж		01.08

5.905-28.08.1-55.00

Футляр

Лит.	Масса	Масштаб
	см. табл.	

Лист	Листов 1

Лист Б-0,6 ГОСТ 19903-74*
С235 ГОСТ 27772-88*

СПКБ "Газпроект"

Копировал

Формат А3

Инв. N подл.	Подпись и дата	Взам инв. N	Инв. N дубл.	Подпись и дата

Формат	Зона	Поз.	Обозначение	Наименование	Количество на исполнение 5.905-28.08.1-56.00										Примечание
					–	01	02	03	04	05	06	07	08		
				Документация											
А3			5.905-28.08.1-ПЗ	Пояснительная записка	X	X	X	X	X	X	X	X	X		
				Сборочные единицы											
				Швеллер 8 ГОСТ 8240-97 / С235 ГОСТ 27772-88*											
БЧ		1	5.905-28.08.1-56.01.00	L=910	2										
			-01	L=960		2									
			-02	L=1060			2								
			-03	L=1010				2							
			-04	L=1110					2						
			-05	L=1210						2					
			-06	L=540							2				
			-07	L=570								2			
			-08	L=670									2		

Изм.	Лист	N докум.	Подпись	Дата
Разраб.		Василенко		01.08
Разраб.		Тарасенко		01.08
Пров.		Крючков		01.08
Н. контр.		Панасенко		01.08
Утв.		Корж		01.08

5.905-28.08.1-56.00

Опора

Лит.	Лист	Листов 1

СПКБ "Газпроект"

Копировал

Формат А4

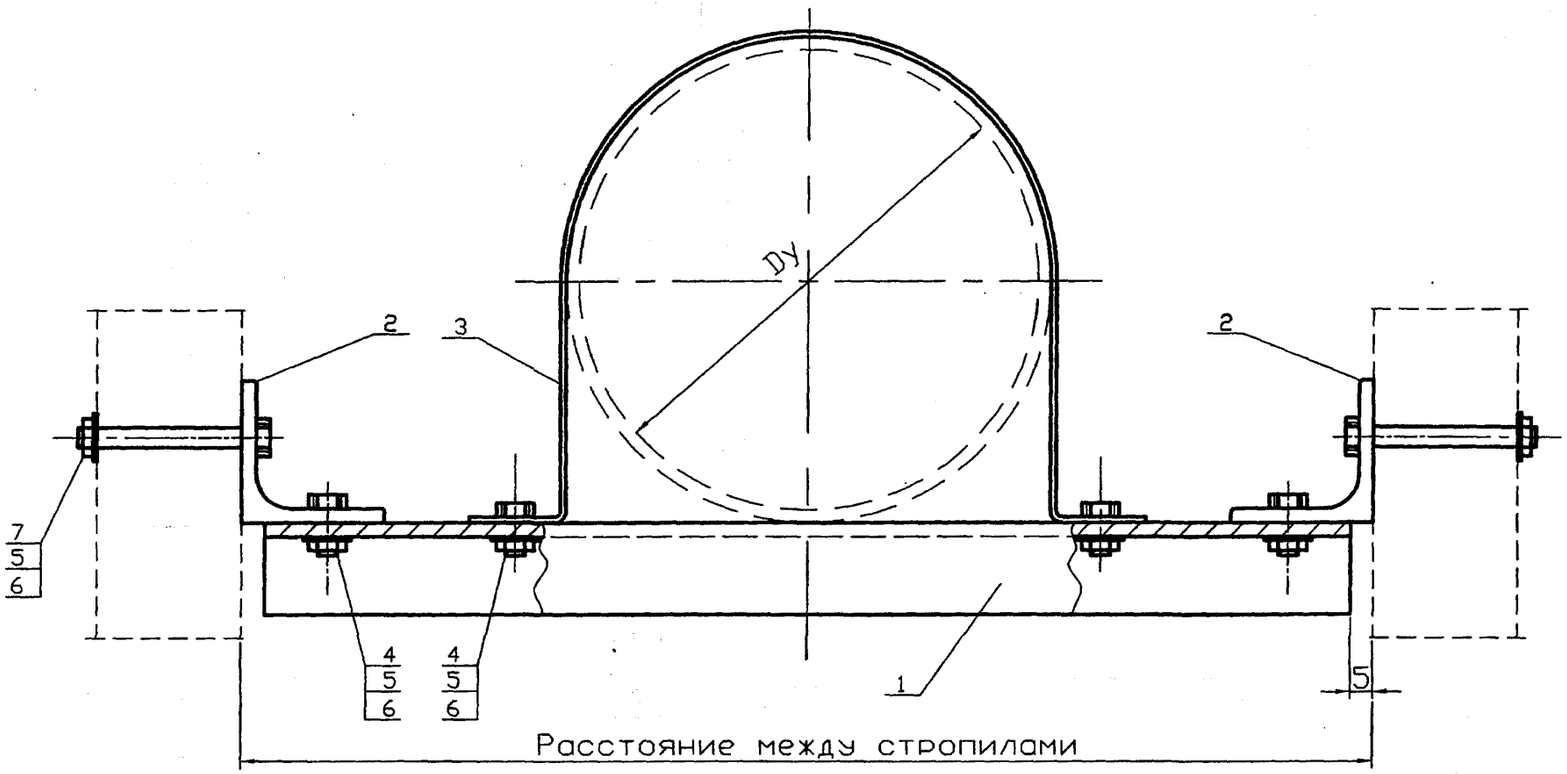

Обозначение	Условный проход асбестоцементной трубы, Dy, мм	Масса ед., кг
5.905-28.08.1-57.00	150	12,04
-01	200	12,12
-02	300	12,27

Размер опорной конструкции принимается в зависимости от расстояния между стропилами

Изм.	Лист	N докум.	Подпись	Дата
Разраб.		Василенко		01.08
Разраб.		Тарасенко		01.08
Пров.		Крючков		01.08
Н. контр.		Поносенко		01.08
Утв.		Корж		01.08

5.905-28.07.1-57.00СБ

Опорная конструкция
Сборочный чертеж

Лит.	Масса	Масштаб
	См. табл.	
Лист	Листов 1	

СПКБ "Газпроект"

Серия 5.905-28.08 вып. 1

Инв. N подл. | Подпись и дата | Взам инв. N | Инв. N дубл. | Подпись и дата

Копировал

Формат А3

Инв. N подл.	Подпись и дата	Взам инв. N	Инв. N дубл.	Подпись и дата

Серия 5.905-28.08 вып. 1

Формат	Зона	Поз.	Обозначение	Наименование	Количество на исполнение 5.905-28.08.1-57.00										Примечание
					–	01	02								
				Документация											
А3			5.905-28.08.1-57.00СБ	Сборочный чертеж	X	X	X								
А3			5.905-28.08.1-ПЗ	Пояснительная записка	X	X	X								
				Сборочные единицы											
А4		1	5.905-28.08.1-57.01.00	Швеллер	1										
			-01	Швеллер		1									
			-02	Швеллер			1								
А4		2	5.905-28.08.1-57.02.00	Уголок	2	2	2								
А4		3	5.905-28.08.1-57.03.00	Полухомут	1										
			-01	Полухомут		1									
			-02	Полухомут			1								

Изм.	Лист	N докум.	Подпись	Дата	5.905-28.08.1-57.00		
Разраб.		Василенко		01.08	Опорная конструкция	Лит.	Лист 1 / Листов 2
Разраб.		Тарасенко		01.08			
Пров.		Крючков		01.08		СПКБ "Газпроект"	
Н. контр.		Поносенко		01.08			
Утв.		Корж		01.08			

Копировал Формат А4

Инв. N подл.	Подпись и дата	Взам инв. N	Инв. N дубл.	Подпись и дата

Формат	Зона	Поз.	Обозначение	Наименование	Количество на исполнение 5.905-28.08.1-57.00										Примечание
					–	01	02								
				Стандартные изделия											
		4		Болт М8х20.36 ГОСТ 7798-70*	4	4	4								
		5		Гайка М8.4 ГОСТ 5915-70*	8	8	8								
		6		Шайба 8.02 ГОСТ 11371-78*	8	8	8								
		7		Болт М8хL.36 ГОСТ 7798-70*	4	4	4								см. примеч.

Длина болтов L принимается в зависимости от толщины стропил

Изм.	Лист	N докум.	Подпись	Дата	5.905-28.08.1-57.00	Лист 2

Копировал Формат А4

08

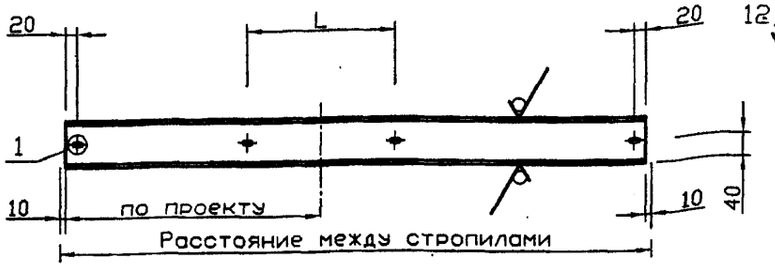

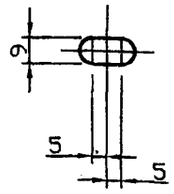

Обозначение	L, мм	Масса ед. кг
5.905-28.08.1-57.01.00	205	10,58
-01	255	10,58
-02	351	10,58

1 Неуказанные предельные отклонения размеров: H14, h14, $\pm\frac{IT14}{2}$

2 * Размер для справок. Уточнить в зависимости от расстояния между стропилами

Изм.	Лист	N докум.	Подпись	Дата	5.905-28.08.1-57.01.00			
Разраб.		Василенко		01.08	Швеллер	Лит.	Масса	Масштаб
Разраб.		Тарасенко		01.08			см. табл.	
Пров.		Крючков		01.08		Лист	Листов 1	
Н. контр.		Панасенко		01.08	Швеллер 8 ГОСТ 8240-97 / С235 ГОСТ 27772-88*	СПКБ "Газпроект"		
Утв.		Корж		01.08				

Копировал Формат А3

Инв. N подл. | Подпись и дата | Взам инв. N | Инв. N дубл. | Подпись и дата

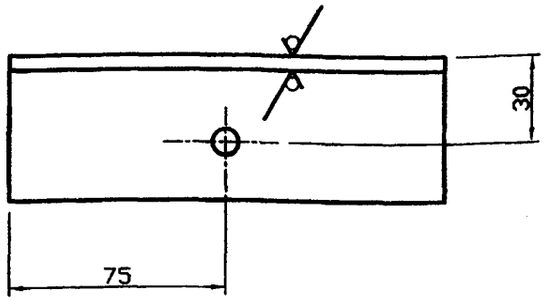

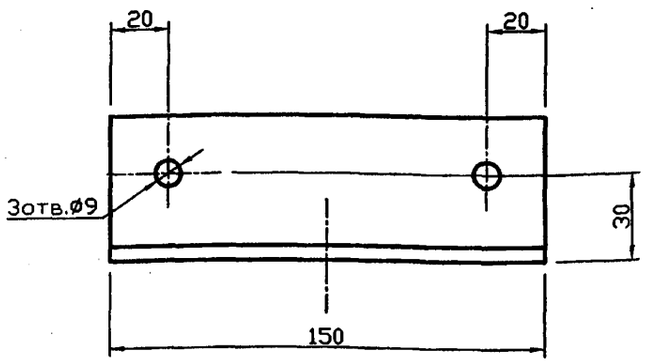

Неуказанные предельные отклонения размеров: H14, h14, $\pm\frac{IT14}{2}$

Изм.	Лист	N докум.	Подпись	Дата	5.905-28.08.1-57.02.00			
Разраб.		Василенко		01.08	Уголок	Лит.	Масса	Масштаб
Разраб.		Тарасенко		01.08			0,57	
Пров.		Крючков		01.08		Лист	Листов 1	
Н. контр.		Панасенко		01.08	Уголок 50х50х4-Б ГОСТ 8509-93 / С235 ГОСТ 27772-88*	СПКБ "Газпроект"		
Утв.		Корж		01.08				

Копировал Формат А3

Инв. N подл. | Подпись и дата | Взам инв. N | Инв. N дубл. | Подпись и дата

Серия 5.905-28.08 вып. 1

Серия 5.905-28.08 вып. 1

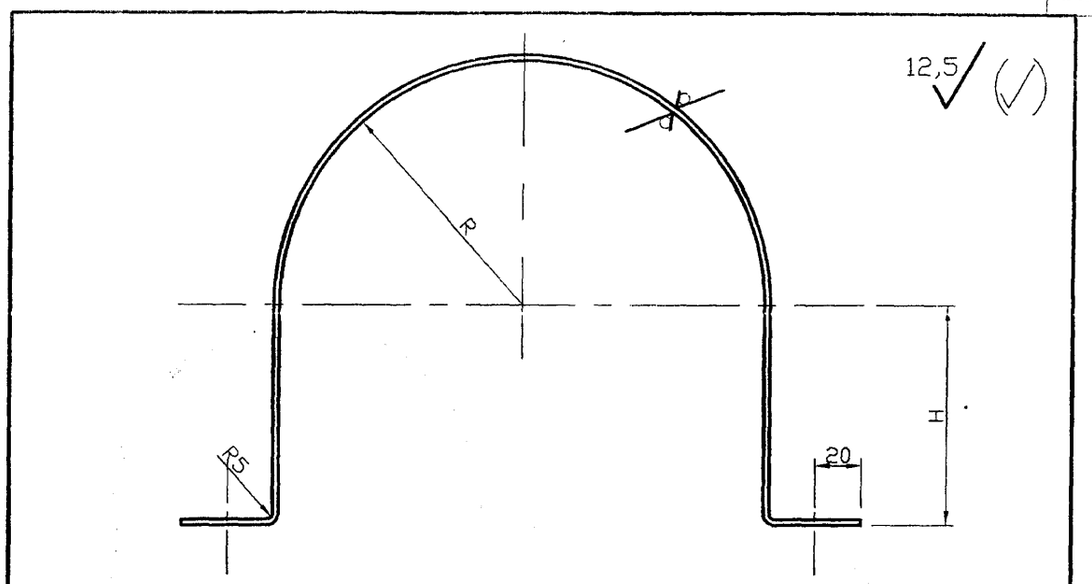

Обозначение	Условный проход асбестоцементной трубы, Dy, мм	R, мм	L, мм	H, мм	Lразв., мм	Масса ед., кг
5.905-28.08.1-57.03.00	150	80,5	205	83	507	0,32
-01	200	105,5	255	108	635	0,40
-02	300	153,5	351	156	882	0,55

Неуказанные предельные отклонения размеров: H14, h14, $\pm\frac{IT14}{2}$

Подпись и дата | Инв. N дубл. | Взам инв. N | Подпись и дата | Инв. N подл.

Изм.	Лист	N докум.	Подпись	Дата
Разраб.		Василенко		01.08
Разраб.		Тарасенко		01.08
Пров.		Крючков		01.08
Н. контр.		Панасенко		01.08
Утв.		Корж		01.08

5.905-28.08.1-57.03.00

Полухомут

Лит.	Масса	Масштаб
	см. табл.	

Лист | Листов 1

Лист г $\frac{\text{В-2 ГОСТ 19903-74*}}{\text{С235 ГОСТ 27772-88*}}$

СПКБ "Газпроект"

Копировал

Формат А3

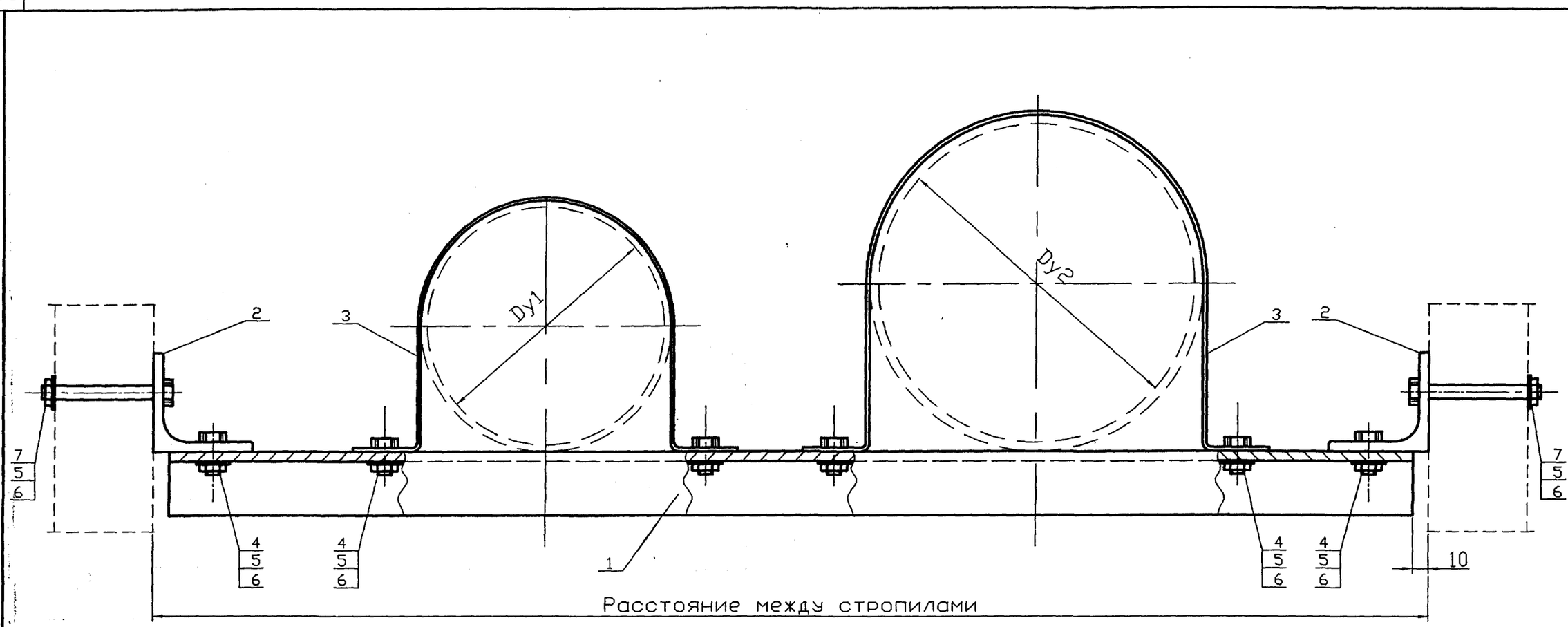

Обозначение	Условный проход асбестоцементной трубы, Dy, мм		Масса ед., кг
	Dy1	Dy2	
5.905-28.08.1-58.00	150	150	16,94
-01	150	200	17,02
-02	150	300	17,17
-03	200	200	17,10
-04	200	300	17,25
-05	300	300	17,40

Размер опорной конструкции принимается в зависимости от расстояния между стропилами

Изм.	Лист	N докум.	Подпись	Дата
Разраб.		Василенко		01.08
Разраб.		Тарасенко		01.08
Пров.		Крючков		01.08
Н. контр.		Панасенко		01.08
Утв.		Корж		01.08

5.905-28.08.1-58.00СБ

Опорная конструкция
Сборочный чертеж

Лит.	Масса	Масштаб
	См. табл.	

Лист | Листов 1

СПКБ "Газпроект"

Серия 5.905-28.08 вып. 1

Инв. N подл. | Подпись и дата | Взам инв. N | Инв. N дубл. | Подпись и дата

Копировал

Формат А3

Инв. N подл.	Подпись и дата	Взам инв. N	Инв. N дубл.	Подпись и дата

Серия 5.905-28.08 вып. 1

Формат	Зона	Поз.	Обозначение	Наименование	Количество на исполнение 5.905-28.08.1-58.00										Приме-чание
					–	01	02	03	04	05					
				Документация											
А3			5.905-28.08.1-58.00СБ	Сборочный чертеж	X	X	X	X	X	X					
А3			5.905-28.08.1-ПЗ	Пояснительная записка	X	X	X	X	X	X					
				Сборочные единицы											
А4		1	5.905-28.08.1-58.01.00	Швеллер	1										
			-01	Швеллер		1									
			-02	Швеллер			1								
			-03	Швеллер				1							
			-04	Швеллер					1						
			-05	Швеллер						1					
А4		2	5.905-28.08.1-57.02.00	Уголок	2	2	2	2	2	2					

Изм.	Лист	N докум.	Подпись	Дата	5.905-28.08.1-58.00		
Разраб.		Василенко		01.08	Опорная конструкция	Лит.	Лист 1 / Листов 2
Разраб.		Тарасенко		01.08		СПКБ "Газпроект"	
Пров.		Крючков		01.08			
Н. контр.		Панасенко		01.08			
Утв.		Корж		01.08			

Копировал Формат А4

Инв. N подл.	Подпись и дата	Взам инв. N	Инв. N дубл.	Подпись и дата

Формат	Зона	Поз.	Обозначение	Наименование	Количество на исполнение 5.905-28.08.1-58.00										Приме-чание
					–	01	02	03	04	05					
А4		3	5.905-28.08.1-57.03.00	Полухомут	2	1	1								
			-01	Полухомут		1		2	1						
			-02	Полухомут			1		1	2					
				Стандартные изделия											
		4		Болт М8х20.36 ГОСТ 7798-70*	6	6	6	6	6	6					
		5		Гайка М8.4 ГОСТ 5915-70*	10	10	10	10	10	10					
		6		Шайба 8.02 ГОСТ 11371-78*	10	10	10	10	10	10					
		7		Болт М8хL.36 ГОСТ 7798-70*	4	4	4	4	4	4					см. примеч.

Длина болтов L принимается в зависимости от толщины стропил

Изм.	Лист	N докум.	Подпись	Дата	5.905-28.08.1-58.00	Лист 2

Копировал Формат А4

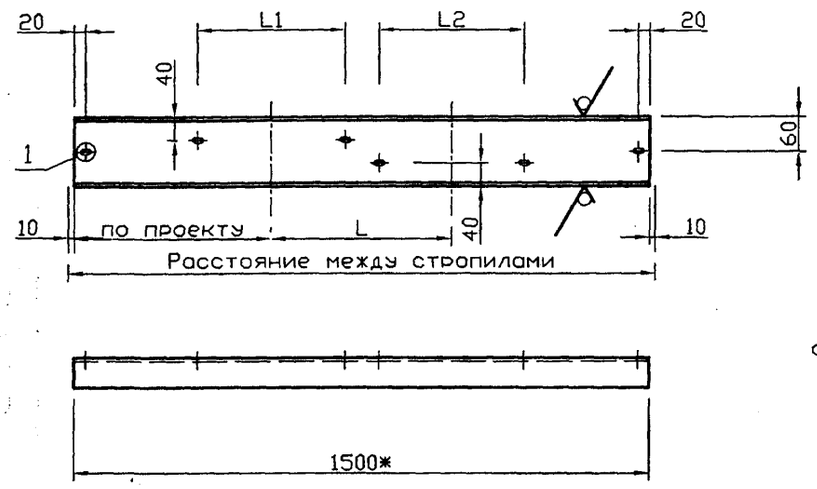

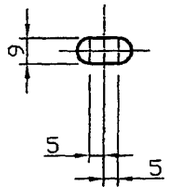

12,5 (✓)

1

Обозначение	L, мм	L1, мм	L2, мм	Масса ед. кг
5.905-28.08.1-58.01.00	202	205	205	15,16
-01	216	205	255	15,16
-02	269	205	351	15,16
-03	230	255	255	15,16
-04	283	255	351	15,16
-05	336	351	351	15,16

1 Неуказанные предельные отклонения размеров: H14, h14, $\pm\frac{IT14}{2}$

2 * Размер для справок. Уточнить в зависимости от расстояния между стропилами

Серия 5.905-28.08 вып. 1

Подпись и дата | Инв. N дубл. | Взам инв. N | Подпись и дата | Инв. N подл.

5.905-28.08.1-58.01.00

Изм.	Лист	N докум.	Подпись	Дата
Разраб.		Василенко		01.08
Разраб.		Тарасенко		01.08
Пров.		Крючков		01.08
Н. контр.		Панасенко		01.08
Ут.		Корж		01.08

Швеллер

Лит.	Масса	Масштаб
	см. табл.	

Лист | Листов 1

Швеллер 12 ГОСТ 8240-97 / С235 ГОСТ 27772-88*

СПКБ "Газпроект"

Копировал | Формат А3

Серия 5.905-28.08 вып. 1

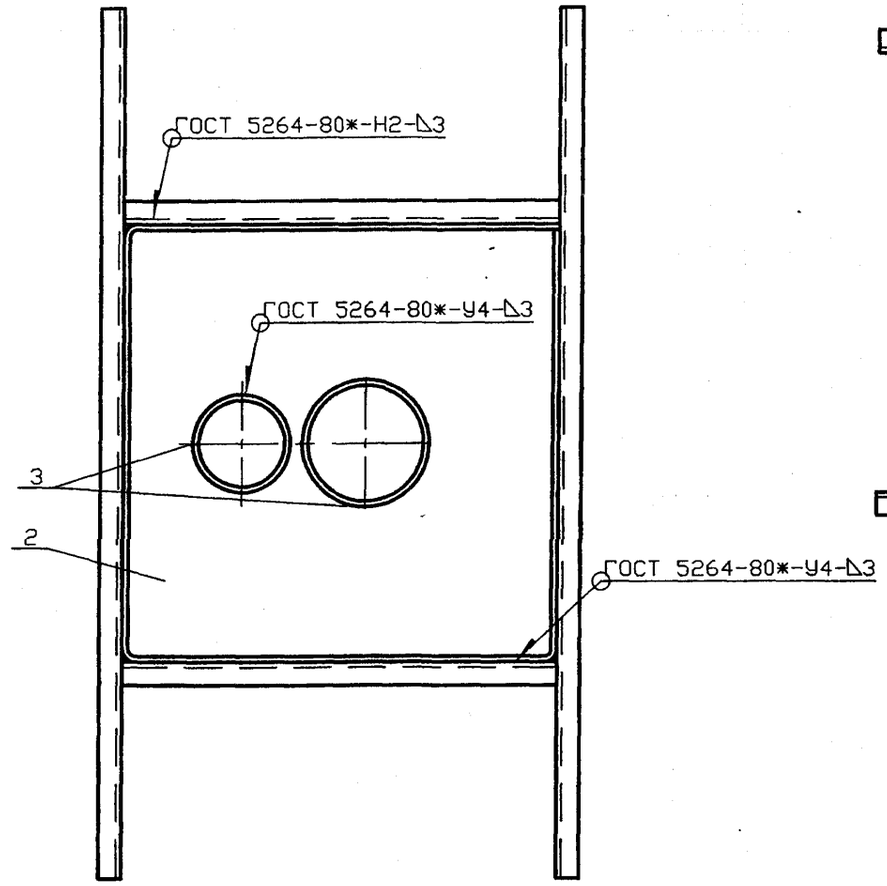

Вариант расположения опорной конструкции

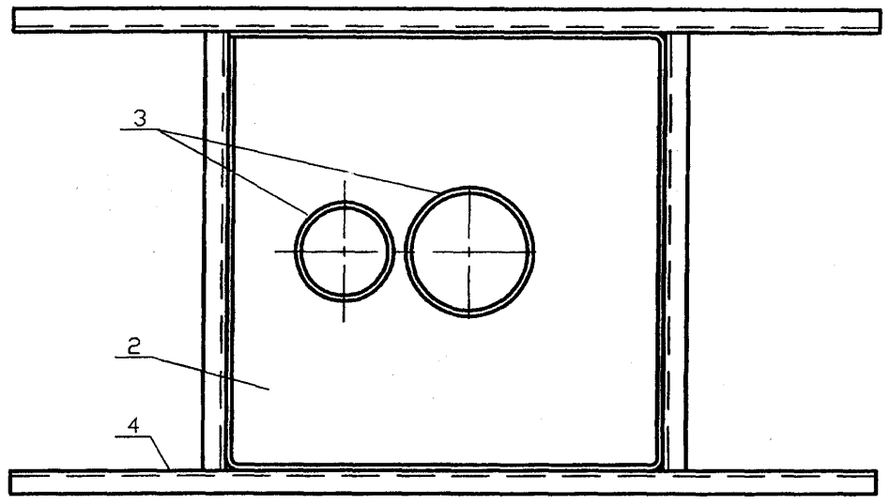

Обозначение	Условный проход асбестоцементной трубы, Dy, мм		Масса ед., кг
	Dy1	Dy2	
5.905-28.08.1-59.00	150	150	73,24
-01	150	200	78,19
-02	150	300	91,05
-03	200	200	83,34
-04	200	300	96,43
-05	300	300	110,00

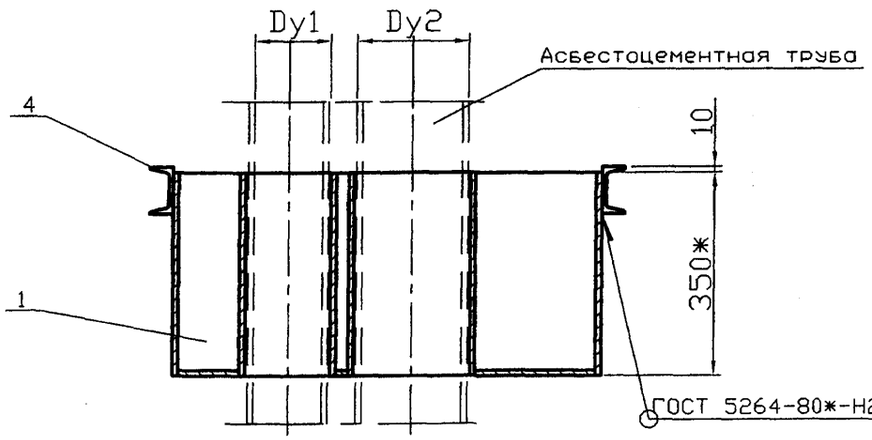

Ориентация опорной конструкции принимается в зависимости от расположения несущих балок перекрытия.

Изм.	Лист	N докум.	Подпись	Дата
Разраб.		Василенко		01.08
Разраб.		Тарасенко		01.08
Пров.		Крючков		01.08
Н. контр.		Панасенко		01.08
Утв.		Корж		01.08

5.905-28.08.1-59.00СБ

Гильза
Сборочный чертеж

Лит.	Масса	Масштаб
	См. табл.	
Лист	Листов 1	

СПКБ "Газпроект"

Копировал

Формат А3

Инв. N подл. | Подпись и дата | Взам инв. N | Инв. N дубл. | Подпись и дата

Формат	Зона	Поз.	Обозначение	Наименование	Количество на исполнение 5.905-28.08.1-59.00										Примечание
					–	01	02	03	04	05					
				Документация											
А3			5.905-28.08.1-59.00СБ	Сборочный чертеж	X	X	X	X	X	X					
А3			5.905-28.08.1-ПЗ	Пояснительная записка	X	X	X	X	X	X					
				Сборочные единицы											
А4		1	5.905-28.08.1-49.01.00	Корпус	1										
			-01	Корпус		1									
			-02	Корпус			1								
			-03	Корпус				1							
			-04	Корпус					1						
			-05	Корпус						1					
А4		2	5.905-28.08.1-59.01.00	Дно	1										
			-01	Дно		1									
			-02	Дно			1								

Изм.	Лист	N докум.	Подпись	Дата
Разраб.		Василенко		01.08
Разраб.		Тарасенко		01.08
Пров.		Крючков		01.08
Н. контр.		Панасенко		01.08
Утв.		Корж		01.08

5.905-28.08.1-59.00

Гильза

Лит.	Лист	Листов
	1	2

СПКБ "Газпроект"

Инв. N подл.	Подпись и дата	Взам инв. N	Инв. N дубл.	Подпись и дата

Копировал

Формат А4

Формат	Зона	Поз.	Обозначение	Наименование	Количество на исполнение 5.905-28.08.1-59.00										Примечание
					–	01	02	03	04	05					
А4		2	5.905-28.08.1-59.01.03	Дно				1							
			-04	Дно					1						
			-05	Дно						1					
А4		3	5.905-28.08.1-53.03.00	Труба	2	1	1								
			-01	Труба		1		2	1						
			-02	Труба			1		1	2					
А4		4	5.905-28.08.1-49.04.00	Опорная конструкция	1										
			-01	Опорная конструкция		1									
			-02	Опорная конструкция			1								
			-03	Опорная конструкция				1							
			-04	Опорная конструкция					1						
			-05	Опорная конструкция						1					

Изм.	Лист	N докум.	Подпись	Дата

5.905-28.08.1-59.00

Лист 2

Инв. N подл.	Подпись и дата	Взам инв. N	Инв. N дубл.	Подпись и дата

Копировал

Формат А4

Серия 5.905-28.08 вып. 1

12,5

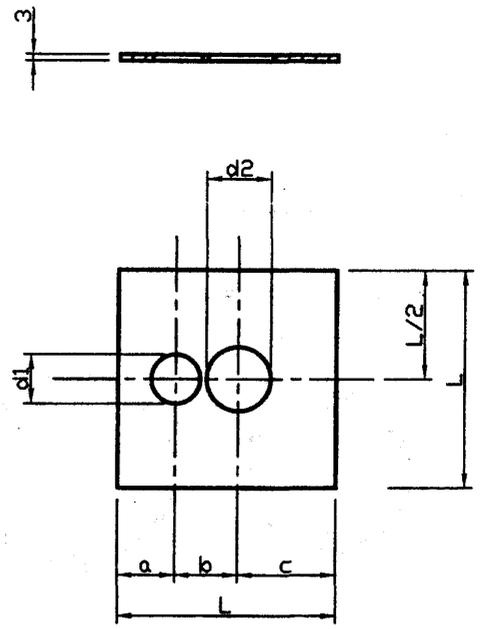

Обозначение	a, мм	b, мм	c, мм	d1, мм	d2, мм	L, мм	Масса, ед. кг
5.905-28.08.1-59.01.00	177	202	321	170	170	695	10,24
-01	199	216	335	170	221	745	11,56
-02	193	269	388	170	327	845	14,22
-03	233	230	335	221	221	795	12,99
-04	229	283	388	221	327	895	15,88
-05	276	336	388	327	327	995	19,25

Неуказанные предельные отклонения размеров: H14, h14, $\pm\frac{IT14}{2}$

Подпись и дата | Инв. N дубл. | Взам инв. N | Подпись и дата | Инв. N подл.

Изм.	Лист	N докум.	Подпись	Дата
Разраб.		Василенко		01.08
Разраб.		Тарасенко		01.08
Пров.		Крючков		01.08
Н. контр.		Панасенко		01.08
Утв.		Корж		01.08

5.905-28.08.1-59.01.00

Дно

Лит.	Масса	Масштаб
	см. табл.	

Лист | Листов 1

Лист Б-3 ГОСТ 19903-74*
С235 ГОСТ 27772-88*

СПКБ "Газпроект"

Копировал

Формат А3

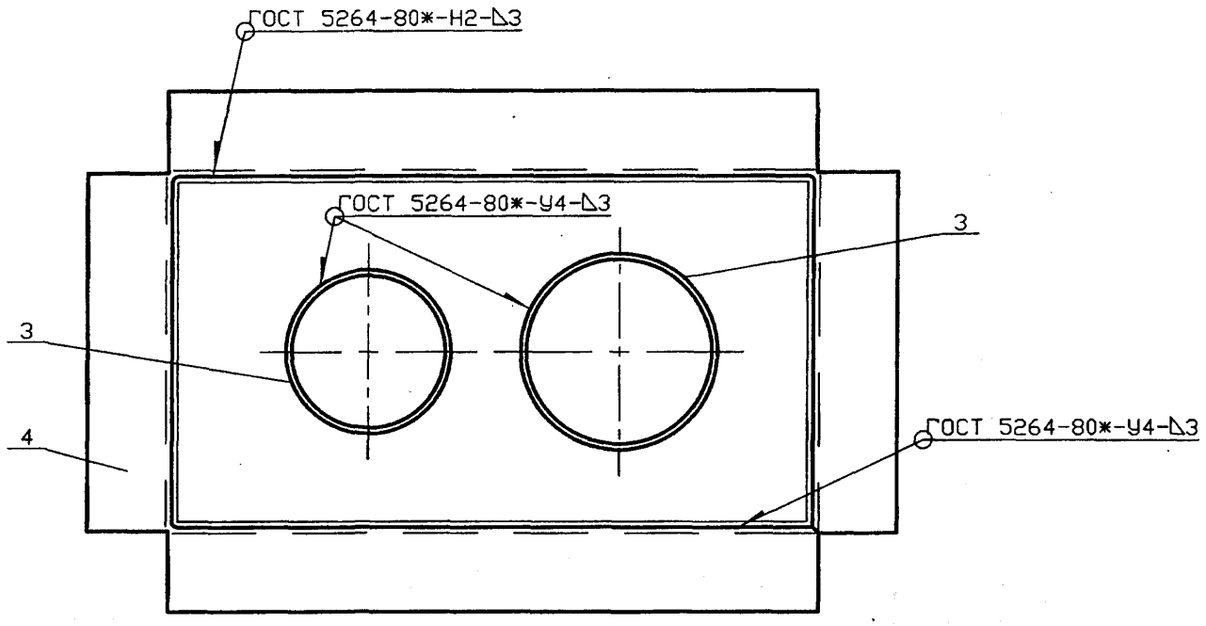

Обозначение	Условный проход асбестоцементной трубы, Dy, мм		Масса ед., кг
	Dy1	Dy2	
5.905-28.08.1-60.00	150	150	23,60
-01	150	200	25,56
-02	150	300	34,27
-03	200	200	25,82
-04	200	300	34,52
-05	300	300	39,55

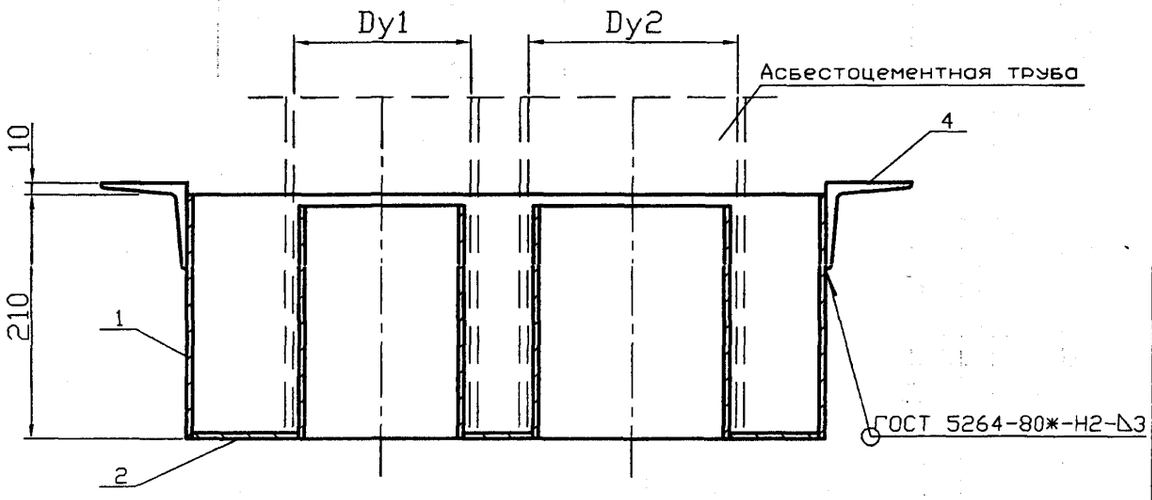

					5.905-28.08.1-60.00СБ	
Изм.	Лист	N докум.	Подпись	Дата	Песочница Сборочный чертеж	Лит. / Масса / Масштаб: См. табл.
Разраб.		Василенко		01.08		Лист / Листов 1
Разраб.		Тарасенко		01.08		
Пров.		Крючков		01.08		СПКБ "Газпроект"
Н. контр.		Панасенко		01.08		
Утв.		Корж		01.08		

Серия 5.905-28.08 вып. 1

Инв. N подл. | Подпись и дата | Взам инв. N | Инв. N дубл. | Подпись и дата

Инв. N подл.	Подпись и дата	Взам инв. N	Инв. N дубл.	Подпись и дата

Серия 5.905-28.08 вып. 1

Формат	Зона	Поз.	Обозначение	Наименование	Количество на исполнение 5.905-28.08.1-60.00										Приме-чание
					–	01	02	03	04	05					
				Документация											
А3			5.905-28.08.1-60.00СБ	Сборочный чертеж	X	X	X	X	X	X					
А3			5.905-28.08.1-ПЗ	Пояснительная записка	X	X	X	X	X	X					
				Сборочные единицы											
А4		1	5.905-28.08.1-60.01.00	Корпус	1										
			-01	Корпус		1									
			-02	Корпус			1								
			-03	Корпус				1							
			-04	Корпус					1						
			-05	Корпус						1					
А4		2	5.905-28.08.1-60.02.00	Дно	1										
			-01	Дно		1									
			-02	Дно			1								

Изм.	Лист	N докум.	Подпись	Дата	5.905-28.08.1-60.00		
Разраб.		Василенко		01.08	Песочница	Лит.	Лист 1 / Листов 2
Разраб.		Тарасенко		01.08		СПКБ "Газпроект"	
Пров.		Крючков		01.08			
Н. контр.		Панасенко		01.08			
Утв.		Корж		01.08			

Копировал Формат А4

Инв. N подл.	Подпись и дата	Взам инв. N	Инв. N дубл.	Подпись и дата

Формат	Зона	Поз.	Обозначение	Наименование	Количество на исполнение 5.905-28.08.1-60.00										Приме-чание
					–	01	02	03	04	05					
А4		2	5.905-28.08.1-60.02.03	Дно				1							
			-04	Дно					1						
			-05	Дно						1					
А4		3	5.905-28.08.1-49.03.00	Труба	2	1	1								
			-01	Труба		1		2	1						
			-02	Труба			1		1	2					
А4		4	5.905-28.08.1-60.03.00	Опорная конструкция	1										
			-01	Опорная конструкция		1									
			-02	Опорная конструкция			1								
			-03	Опорная конструкция				1							
			-04	Опорная конструкция					1						
			-05	Опорная конструкция						1					

Изм.	Лист	N докум.	Подпись	Дата	5.905-28.08.1-60.00	Лист 2

Копировал Формат А4

06

12,5

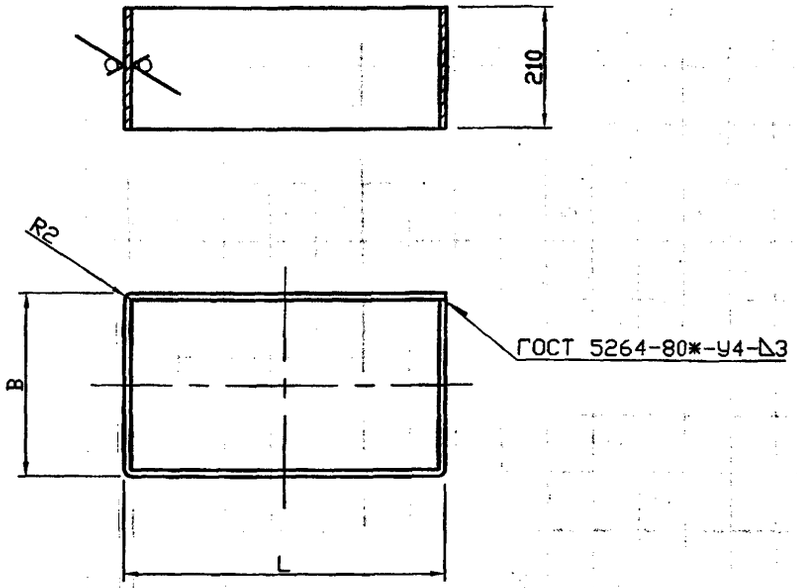

Обозначение	L, мм	B, мм	Lразв., мм	Масса ед. кг
5.905-28.08.1-60.01.00	506	306	1624	8,04
-01	556	316	1744	8,63
-02	656	426	2164	10,71
-03	556	316	1744	8,63
-04	656	426	2164	10,71
-05	756	426	2364	11,70

Неуказанные предельные отклонения размеров: H14, h14, $\pm\frac{IT14}{2}$

Изм.	Лист	N докум.	Подпись	Дата
Разраб.		Василенко		01.08
Разраб.		Тарасенко		01.08
Пров.		Крючков		01.08
Н. контр.		Панасенко		01.08
Утв.		Корж		01.08

5.905-28.08.1-60.01.00

Корпус

Лит.	Масса	Масштаб
	см. табл.	

Лист | Листов 1

Лист: Б-3 ГОСТ 19903-74* / С235 ГОСТ 27772-88*

СПКБ "Газпроект"

Копировал | Формат А3

Инв. N подл. | Подпись и дата | Взам инв. N | Инв. N дубл. | Подпись и дата

12,5

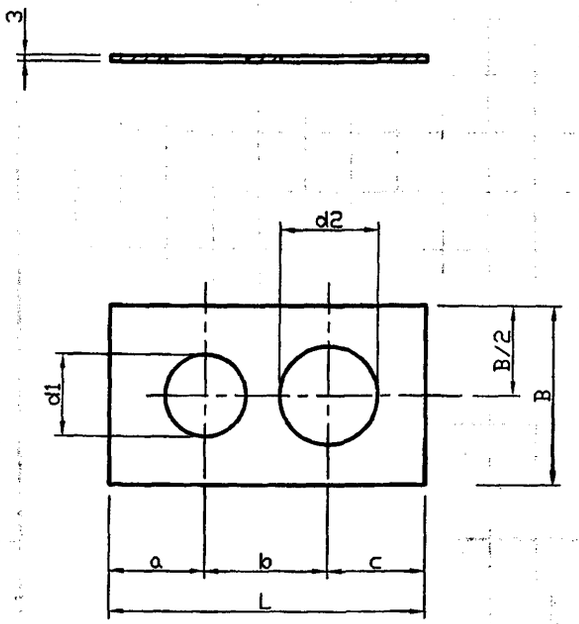

Обозначение	a, мм	b, мм	c, мм	d1, мм	d2, мм	L, мм	B, мм	Масса, ед. кг
5.905-28.08.1-60.02.00	149	202	149	142	142	495	295	2,68
-01	167	216	167	142	170	545	305	2,99
-02	149	269	232	142	276	645	415	4,49
-03	160	230	160	170	170	545	305	2.83
-04	155	283	212	170	276	645	415	4,33
-05	207	336	207	276	276	745	415	4,43

Неуказанные предельные отклонения размеров: H14, h14, $\pm\frac{IT14}{2}$

Изм.	Лист	N докум.	Подпись	Дата
Разраб.		Василенко		01.08
Разраб.		Тарасенко		01.08
Пров.		Крючков		01.08
Н. контр.		Панасенко		01.08
Утв.		Корж		01.08

5.905-28.08.1-60.02.00

Дно

Лит.	Масса	Масштаб
	см. табл.	

Лист | Листов 1

Лист: Б-3 ГОСТ 19903-74* / С235 ГОСТ 27772-88*

СПКБ "Газпроект"

Копировал | Формат А3

Серия 5.905-28.08 вып. 1

Инв. N подл. | Подпись и дата | Взам инв. N | Инв. N дубл. | Подпись и дата

12,5

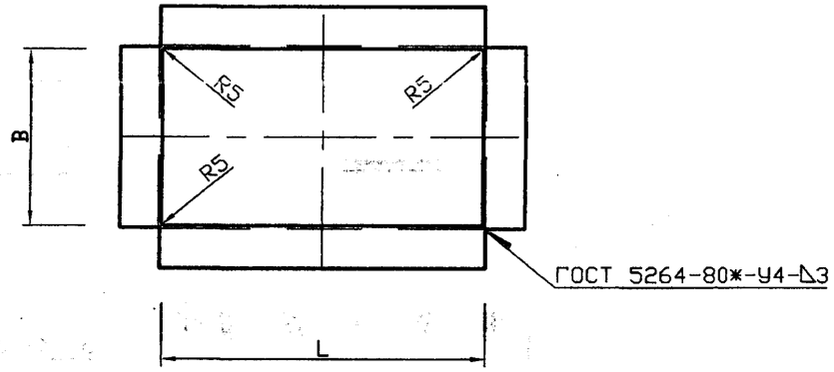

Обозначение	L, мм	B, мм	Lразв., мм	Масса ед. кг
5.905-28.08.1-60.03.00	510	310	1624	8,82
-01	560	320	1744	9,47
-02	660	430	2164	11,73
-03	560	320	1744	9,47
-04	660	430	2164	11,73
-05	760	430	2364	12,80

Неуказанные предельные отклонения размеров: H14, h14, $\pm\frac{IT14}{2}$

Подпись и дата | Инв. N дубл. | Взам. инв. N | Подпись и дата | Инв. N подл.

Изм.	Лист	N докум.	Подпись	Дата
Разраб.		Василенко		01.08
Разраб.		Тарасенко		01.08
Пров.		Крючков		01.08
Н. контр.		Панасенко		01.08
Утв.		Корж		01.08

5.905-28.08.1-60.03.00

Опорная конструкция

Лит.	Масса	Масштаб
	см. табл.	
Лист	Листов 1	

Уголок 70х70х5-Б ГОСТ 8509-93 / С235 ГОСТ 27772-88*

СПКБ "Газпроект"

Копировал

Формат А3

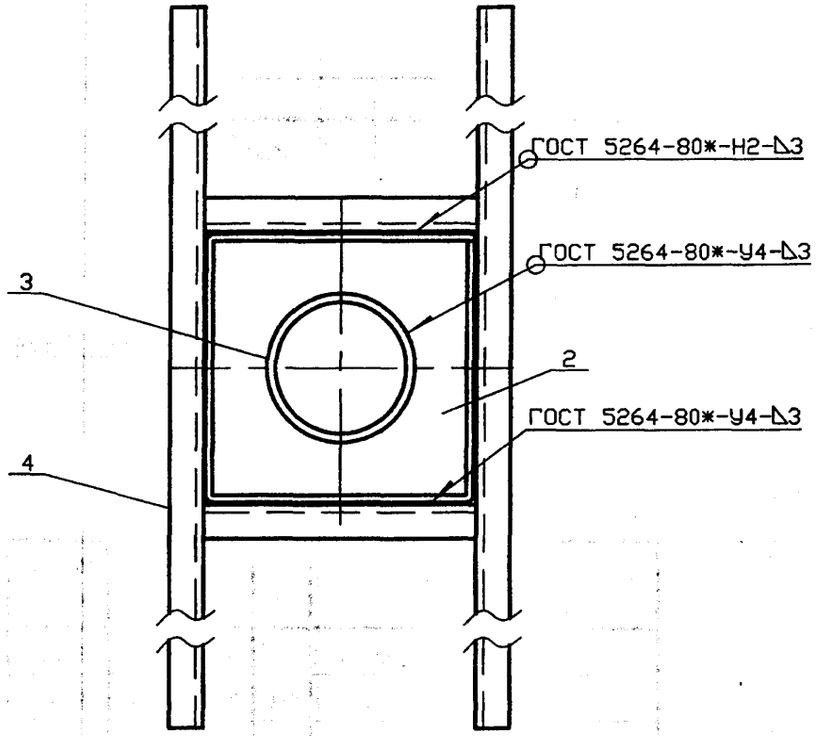

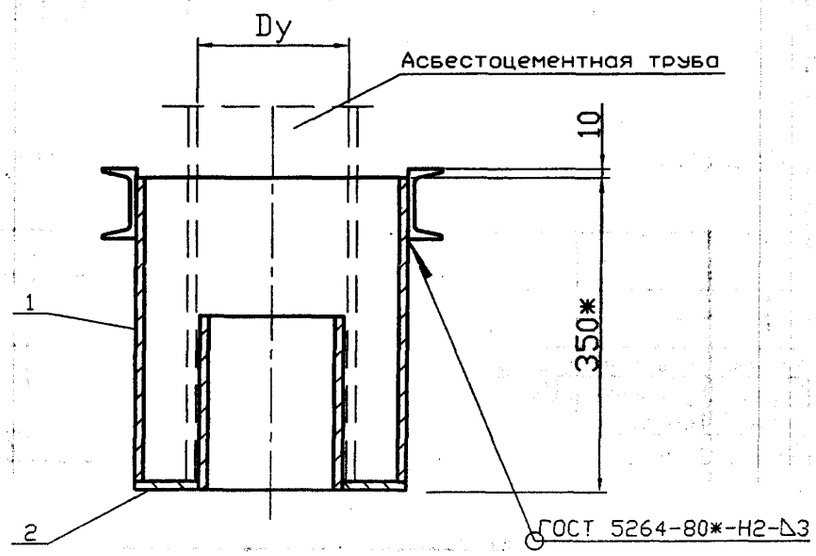

Вариант расположения опорной конструкции

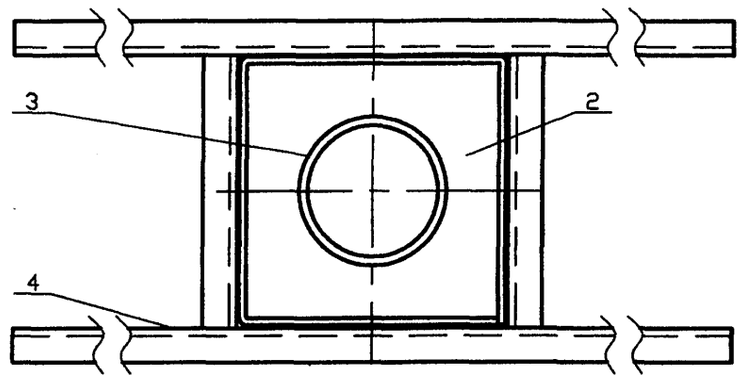

Обозначение	Условный проход асбестоцементной трубы, Dy, мм	Масса ед., кг
5.905-28.08.1-61.00	150	38,04
-01	200	39,92
-02	300	48,45

Ориентация опорной конструкции принимается в зависимости от расположения несущих балок перекрытия.

					5.905-28.08.1-61.00СБ	
Изм.	Лист	N докум.	Подпись	Дата	Гильза для вентиляционной трубы Сборочный чертеж	Лит. / Масса / Масштаб: См. табл.
Разраб.		Василенко		01.08		Лист / Листов 1
Разраб.		Тарасенко		01.08		
Пров.		Крючков		01.08		СПКБ "Газпроект"
Н. контр.		Панасенко		01.08		
Утв.		Корж		01.08		

Серия 5.905-28.08 вып. 1

Инв. N подл. | Подпись и дата | Взам инв. N | Инв. N дубл. | Подпись и дата

Инв. N подл.	Подпись и дата	Взам инв. N	Инв. N дубл.	Подпись и дата

Серия 5.905-28.08 вып. 1

Формат	Зона	Поз.	Обозначение	Наименование	Количество на исполнение 5.905-28.08.1-61.00										Приме-чание
					–	01	02								
				Документация											
А3			5.905-28.08.1-61.00СБ	Сборочный чертеж	X	X	X								
А3			5.905-28.08.1-ПЗ	Пояснительная записка	X	X	X								
				Сборочные единицы											
А4		1	5.905-28.08.1-61.01.00	Корпус	1										
			-01	Корпус		1									
			-02	Корпус			1								
А4		2	5.905-28.08.1-61.02.00	Дно	1										
			-01	Дно		1									
			-02	Дно			1								

Изм.	Лист	N докум.	Подпись	Дата
Разраб.		Василенко		01.08
Разраб.		Тарасенко		01.08
Пров.		Крючков		01.08
Н. контр.		Панасенко		01.08
Утв.		Корж		01.08

5.905-28.08.1-61.00

Гильза для вентиляционной трубы

Лит.	Лист	Листов
	1	2

СПКБ "Газпроект"

Копировал Формат А4

Инв. N подл.	Подпись и дата	Взам инв. N	Инв. N дубл.	Подпись и дата

Формат	Зона	Поз.	Обозначение	Наименование	Количество на исполнение 5.905-28.08.1-61.00										Приме-чание
					–	01	02								
А4		3	5.905-28.08.1-49.03.00	Труба	1										
			-01	Труба		1									
			-02	Труба			1								
А4		4	5.905-28.08.1-61.03.00	Опорная конструкция	1										
			-01	Опорная конструкция		1									
			-02	Опорная конструкция			1								

Изм.	Лист	N докум.	Подпись	Дата

5.905-28.08.1-61.00

Лист 2

Копировал Формат А4

12,5 (✓)

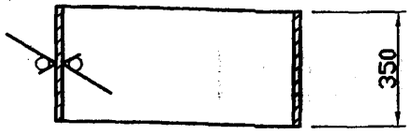

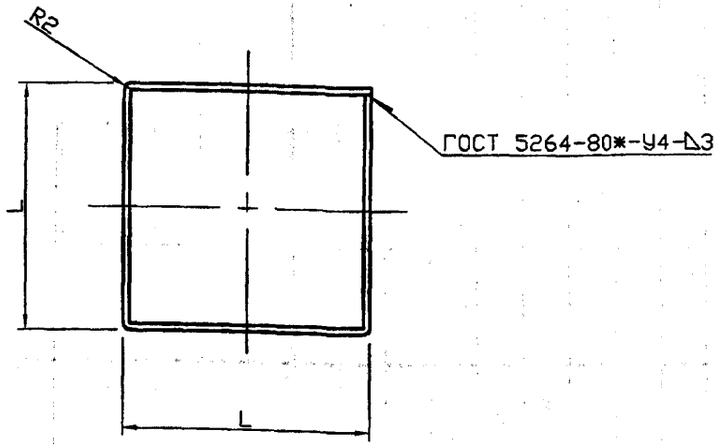

Обозначение	L, мм	Lразв., мм	Масса ед. кг
5.905-28.08.1-61.01.00	286	1144	9,37
-01	316	1264	10,35
-02	416	1664	13,63

Неуказанные предельные отклонения размеров: H14, h14, $\pm\frac{IT14}{2}$

Изм.	Лист	N докум.	Подпись	Дата
Разраб.		Василенко		01.08
Разраб.		Тарасенко		01.08
Пров.		Крючков		01.08
Н. контр.		Панасенко		01.08
Утв.		Корж		01.08

5.905-28.08.1-61.01.00

Корпус

Лит.	Масса	Масштаб
	см. табл.	Изм.
Лист	Листов 1	

Лист Б-3 ГОСТ 19903-74* С235 ГОСТ 27772-88*

СПКБ "Газпроект" Утв.

Копировал Формат А3

Инв. N подл. | Подпись и дата | Взам инв. N | Инв. N дубл. | Подпись и дата

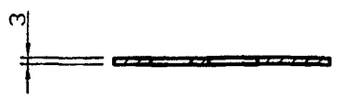

12,5 (✓)

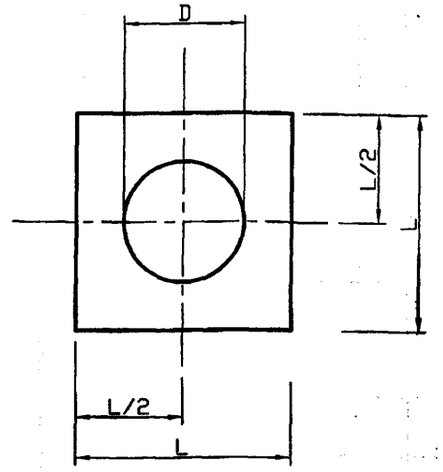

Серия 5.905-28.08 вып. 1

Обозначение	D, мм	L, мм	Масса, ед. кг
5.905-28.08.1-61.02.00	142	275	1,40
-01	170	305	1,65
-02	276	405	2.44
-03	170	275	1,24
-04	221	305	1,28
-05	327	405	1,88

Неуказанные предельные отклонения размеров: H14, h14, $\pm\frac{IT14}{2}$

Изм.	Лист	N докум.	Подпись	Дата
Разраб.		Василенко		01.08
Разраб.		Тарасенко		01.08
Пров.		Крючков		01.08
Н. контр.		Панасенко		01.08
Утв.		Корж		01.08

5.905-28.08.1-61.02.00

Дно

Лит.	Масса	Масштаб
	см. табл.	
Лист	Листов 1	

Лист Б-3 ГОСТ 19903-74* С235 ГОСТ 27772-88*

СПКБ "Газпроект"

Копировал Формат А3

Инв. N подл. | Подпись и дата | Взам инв. N | Инв. N дубл. | Подпись и дата

Инв. N подл.	Подпись и дата	Взам инв. N	Инв. N дубл.	Подпись и дата

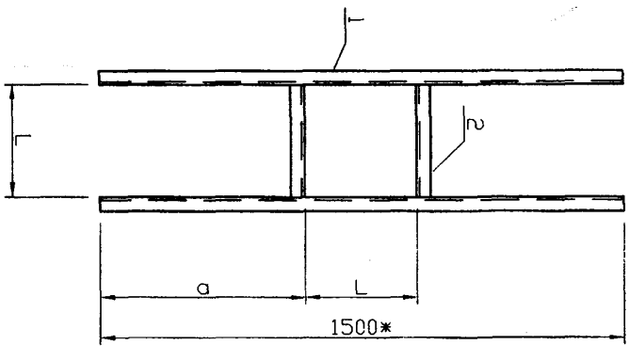

Обозначение	L, мм	a, мм	Масса ед, кг
5.905-28.08.1-61.03.00	290	607	25,24
-01	320	592	25,66
-02	420	542	27,07

1 Неуказанные предельные отклонения размеров: H14, h14, $\pm\frac{IT14}{2}$

2 * Размер для справок. Уточнить в зависимости от расстояния между несущими балками перекрытия.

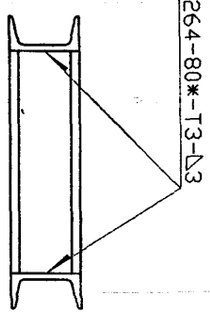

Изм.	Лист	N докум.	Подпись	Дата
Разраб.		Василенко		01.08
Разраб.		Тарасенко		01.08
Пров.		Крючков		01.08
Н. контр.		Панасенко		01.08
Утв.		Корж		01.08

5.905-28.08.1-61.03.00СБ

Опорная конструкция

Сборочный чертеж

Лит.	Масса	Масштаб
	см. табл.	

Лист	Листов 1

СПКБ "Газпроект"

Копировал

Формат А3

Инв. N подл.	Подпись и дата	Взам инв. N	Инв. N дубл.	Подпись и дата

Формат	Зона	Поз.	Обозначение	Наименование	Количество на исполнение 5.905-28.08.1-61.03.00 —	01	02	Примечание
				Документация				
А4			5.905-28.08.1-61.03.00СБ	Сборочный чертеж	X	X	X	
А3			5.905-28.08.1-ПЗ	Пояснительная записка	X	X	X	
				Сборочные единицы				
				Швеллер 8 ГОСТ 8240-97 / С235 ГОСТ 27772-88*				
БЧ		1	5.905-28.08.1-61.03.01	L=1500	2	2	2	
БЧ		2	5.905-28.08.1-61.03.02.00	L=290	2			
			-01	L=320		2		
			-02	L=420			2	

Изм.	Лист	N докум.	Подпись	Дата
Разраб.		Василенко		01.08
Разраб.		Тарасенко		01.08
Пров.		Крючков		01.08
Н. контр.		Панасенко		01.08
Утв.		Корж		01.08

5.905-28.08.1-61.03.00

Опорная конструкция

Лит.	Лист	Листов
		1

СПКБ "Газпроект"

Копировал

Формат А4

12,5

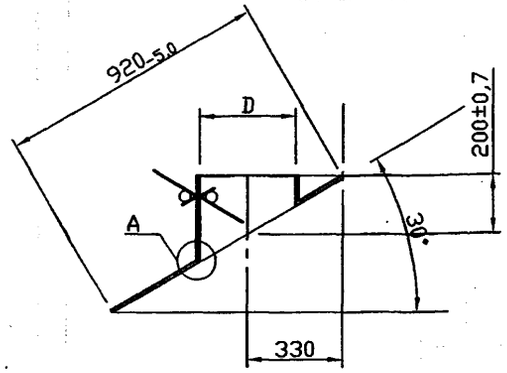

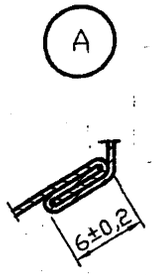

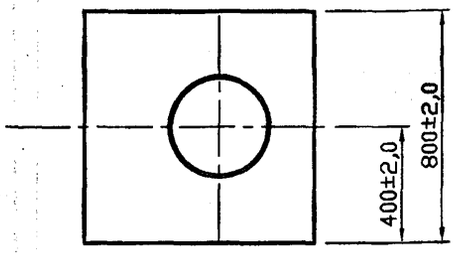

Обозначение	D, мм
5.905-28.08.1-62.00	283
-01	333
-02	429

1 Неуказанные предельные отклонения размеров: H14, h14, $\pm\frac{IT14}{2}$

2 Изготовление детали производить из двух частей

Изм.	Лист	N докум.	Подпись	Дата
Разраб.		Василенко		11.07
Разраб.		Тарасенко		11.07
Пров.		Крючков		11.07
Н. контр.		Панасенко		11.07
Утв.		Корж		11.07

5.905-28.08.1-62.00

Фартук для одной трубы

Лит.	Масса	Масштаб
	0,5	

Лист | Листов 1

Лист Б-0,6 ГОСТ 19903-74* / С235 ГОСТ 27772-88*

СПКБ "Газпроект"

Копировал Формат А3

Инв. N подл. | Подпись и дата | Взам инв. N | Инв. N дубл. | Подпись и дата

12,5

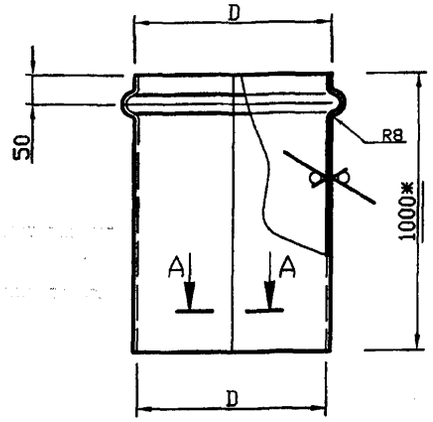

A-A

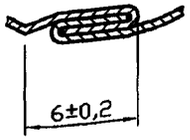

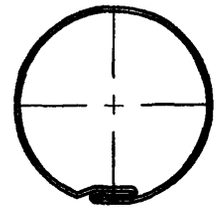

Обозначение	D, мм	Lразв., мм	Масса, ед. кг
5.905-28.08.1-63.00	285	895	4,21
-01	335	1052	4,95
-02	431	1353	6,37

1 Неуказанные предельные отклонения размеров: H14, h14, $\pm\frac{IT14}{2}$

2 * Размер для справок

Изм.	Лист	N докум.	Подпись	Дата
Разраб.		Василенко		11.07
Разраб.		Тарасенко		11.07
Пров.		Крючков		11.07
Н. контр.		Панасенко		11.07
Утв.		Корж		11.07

5.905-28.08.1-63.00

Футляр

Лит.	Масса	Масштаб
	см. табл.	Изм.

Лист | Листов 1

Лист Б-0,6 ГОСТ 19903-74* / С235 ГОСТ 27772-88*

СПКБ "Газпроект"

Копировал Формат А3

Серия 5.905-28.08 вып. 1

Инв. N подл. | Подпись и дата | Взам инв. N | Инв. N дубл. | Подпись и дата

Серия 5.905-28.08 вып. 1

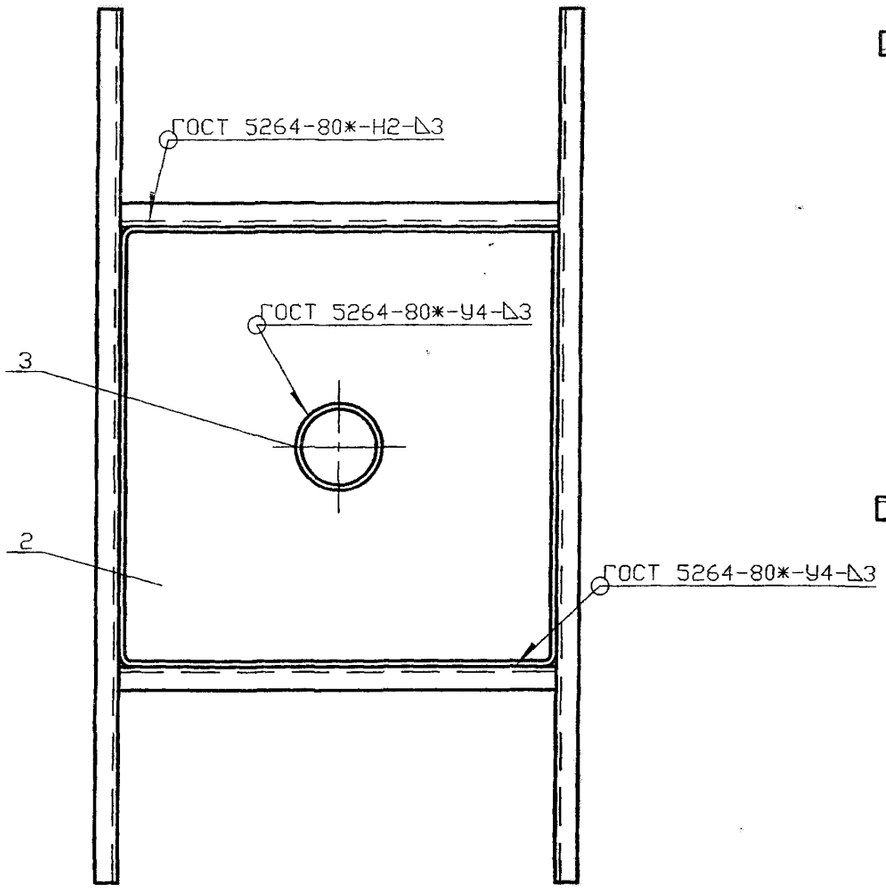

Вариант расположения опорной конструкции

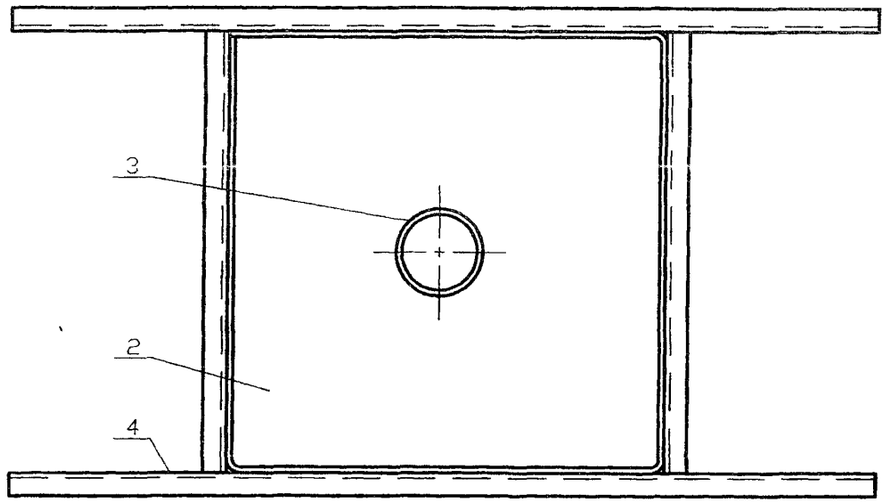

Обозначение	Условный проход асбестоцементной трубы, Dy, мм	Масса ед., кг
5.905-28.08.1-64.00	150	63,45
-01	200	67,67
-02	300	77,87

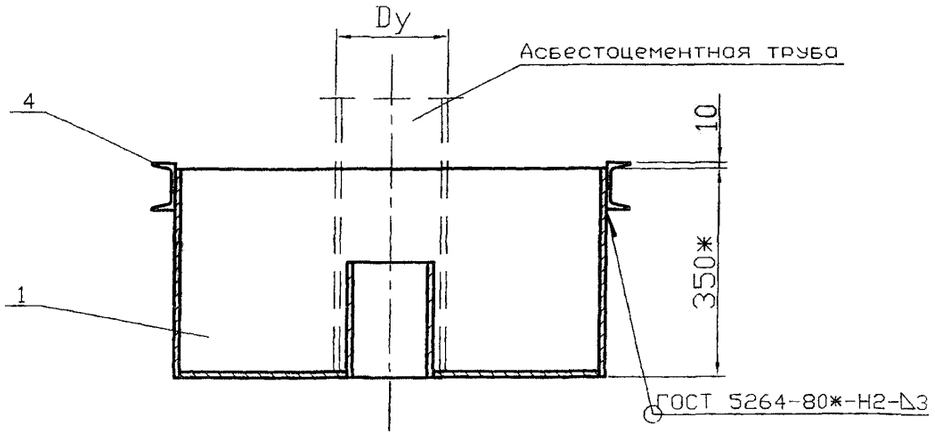

Ориентация опорной конструкции принимается в зависимости от расположения несущих балок перекрытия.

Изм.	Лист	N докум.	Подпись	Дата
Разраб.		Василенко		01.08
Разраб.		Тарасенко		01.08
Пров.		Крючков		01.08
Н. контр.		Панасенко		01.08
Утв.		Корж		01.08

5.905-28.08.1-64.00СБ

Песочница для дымовой трубы
Сборочный чертеж

Лит.	Масса	Масштаб
	См. табл.	
Лист	Листов 1	

СПКБ "Газпроект"

Копировал

Формат А3

Инв. N подл. | Подпись и дата | Взам инв. N | Инв. N дубл. | Подпись и дата

Формат	Зона	Поз.	Обозначение	Наименование	Количество на исполнение 5.905-28.08.1-64.00										Примечание
					–	01	02								
				Документация											
А3			5.905-28.08.1-64.00СБ	Сборочный чертеж	X	X	X								
А3			5.905-28.08.1-ПЗ	Пояснительная записка	X	X	X								
				Сборочные единицы											
А4		1	5.905-28.08.1-53.01.00	Корпус	1										
			-01	Корпус		1									
			-02	Корпус			1								
А4		2	5.905-28.08.1-53.02.00	Дно	1										
			-01	Дно		1									
			-02	Дно			1								

Изм.	Лист	N докум.	Подпись	Дата
Разраб.		Василенко		01.08
Разраб.		Тарасенко		01.08
Пров.		Крючков		01.08
Н. контр.		Панасенко		01.08
Утв.		Корж		01.08

5.905-28.08.1-64.00

Песочница для дымовой трубы

Лит.	Лист	Листов
	1	2

СПКБ "Газпроект"

Инв. N подл.	Подпись и дата	Взам инв. N	Инв. N дубл.	Подпись и дата

Копировал

Формат А4

Формат	Зона	Поз.	Обозначение	Наименование	Количество на исполнение 5.905-28.08.1-64.00										Примечание
					–	01	02								
А4		3	5.905-28.08.1-49.03.00	Труба	1										
			-01	Труба		1									
			-02	Труба			1								
А4		4	5.905-28.08.1-64.01.00	Опорная конструкция	1										
			-01	Опорная конструкция		1									
			-02	Опорная конструкция			1								

Изм.	Лист	N докум.	Подпись	Дата

5.905-28.08.1-64.00

Лист 2

Инв. N подл.	Подпись и дата	Взам инв. N	Инв. N дубл.	Подпись и дата

Копировал

Формат А4

Серия 5.905-28.08 вып. 1

Инв. N подл.	Подпись и дата	Взам инв. N	Инв. N дубл.	Подпись и дата

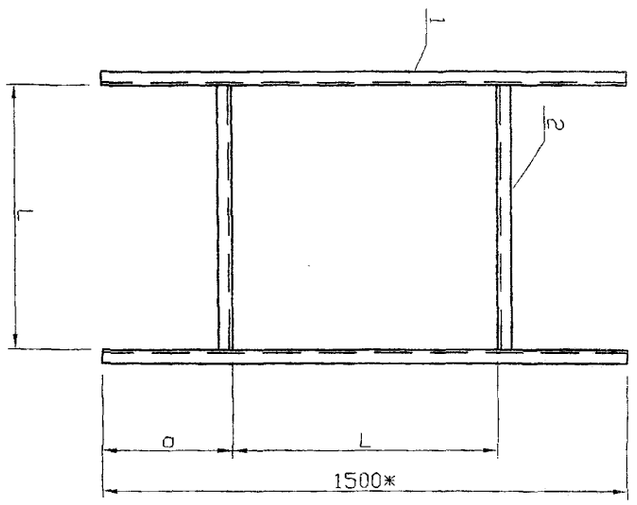

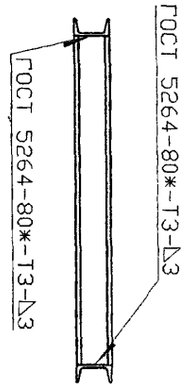

Обозначение	L, мм	a, мм	Масса ед., кг
5.905-28.08.1-64.01.00	660	422	30,46
-01	710	397	31,16
-02	810	347	32,57

1 Неуказанные предельные отклонения размеров: H14, h14, $\pm\frac{IT14}{2}$

2 * Размер для справок. Уточнить в зависимости от расстояния между несущими балками перекрытия.

Изм.	Лист	N докум.	Подпись	Дата
Разраб.		Василенко		01.08
Разраб.		Тарасенко		01.08
Пров.		Крючков		01.08
Н. контр.		Панасенко		01.08
Утв.		Корж		01.08

5.905-28.08.1-64.01.00СБ

Опорная конструкция

Сборочный чертеж

Лит.	Масса	Масштаб
	см. табл.	

Лист	Листов 1

СПКБ "Газпроект"

Копировал

Формат А3

Инв. N подл.	Подпись и дата	Взам инв. N	Инв. N дубл.	Подпись и дата

Формат	Зона	Поз.	Обозначение	Наименование	Количество на исполнение 5.905-28.08.1-64.01.00 —	01	02	Примечание
				Документация				
А4			5.905-28.08.1-64.01.00СБ	Сборочный чертеж	X	X	X	
А3			5.905-28.08.1-ПЗ	Пояснительная записка	X	X	X	
				Сборочные единицы				
				Швеллер 8 ГОСТ 8240-97 / С235 ГОСТ 27772-88*				
БЧ		1	5.905-28.08.1-64.01.01	L=1500	2	2	2	
БЧ		2	5.905-28.08.1-64.01.02.00	L=660	2			
			-01	L=710		2		
			-02	L=810			2	

Изм.	Лист	N докум.	Подпись	Дата
Разраб.		Василенко		01.08
Разраб.		Тарасенко		01.08
Пров.		Крючков		01.08
Н. контр.		Панасенко		01.08
Утв.		Корж		01.08

5.905-28.08.1-64.01.00

Опорная конструкция

Лит.	Лист	Листов
		1

СПКБ "Газпроект"

Копировал

Формат А4

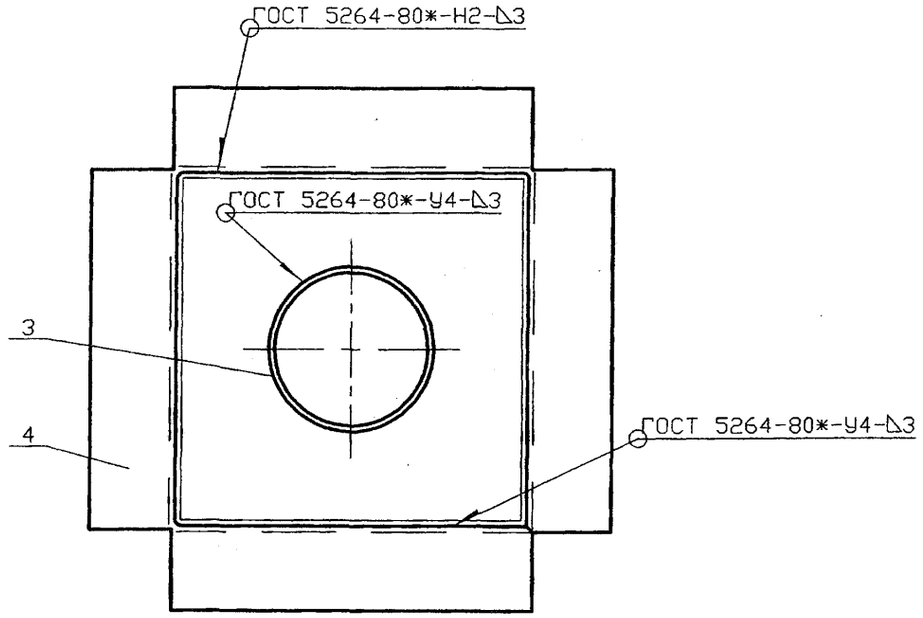

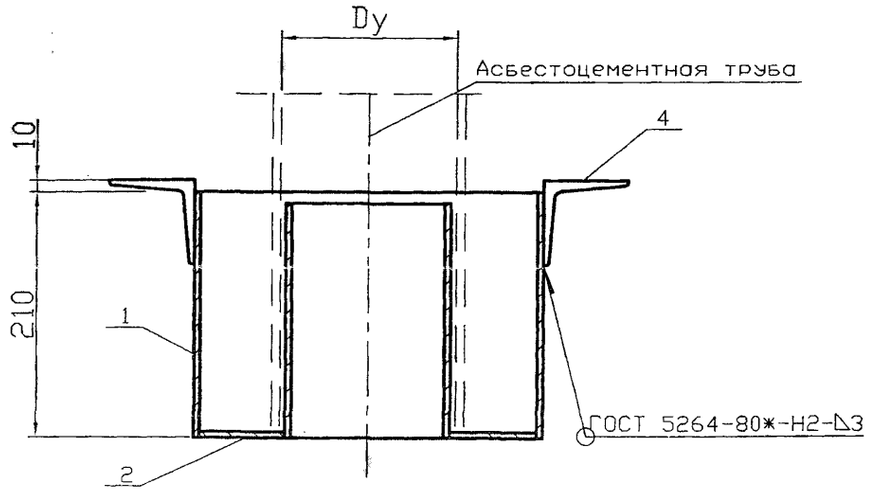

Обозначение	Условный проход асбестоцементной трубы, Dy, мм	Масса ед., кг
5.905-28.08.1-65.00	150	15,29
-01	200	16,99
-02	300	24,97

Серия 5.905-28.08 вып. 1

Изм.	Лист	N докум.	Подпись	Дата
Разраб.		Василенко		01.08
Разраб.		Тарасенко		01.08
Пров.		Крючков		01.08
Н. контр.		Панасенко		01.08
Утв.		Корж		01.08

5.905-28.08.1-65.00СБ

Гильза для вентиляционной трубы
Сборочный чертеж

Лит.	Масса	Масштаб
	См. табл.	

Лист | Листов 1

СПКБ "Газпроект"

Инв. N подл. | Подпись и дата | Взам инв. N | Инв. N дубл. | Подпись и дата

Копировал | Формат А3

Инв. N подл.	Подпись и дата	Взам инв. N	Инв. N дубл.	Подпись и дата

Серия 5.905-28.08 вып. 1

Формат	Зона	Поз.	Обозначение	Наименование	Количество на исполнение 5.905-28.08.1-65.00										Примечание
					–	01	02								
				Документация											
А3			5.905-28.08.1-65.00СБ	Сборочный чертеж	X	X	X								
А3			5.905-28.08.1-ПЗ	Пояснительная записка	X	X	X								
				Сборочные единицы											
А4		1	5.905-28.08.1-65.01.00	Корпус	1										
			-01	Корпус		1									
			-02	Корпус			1								
А4		2	5.905-28.08.1-61.02.00	Дно	1										
			-01	Дно		1									
			-02	Дно			1								

Изм.	Лист	N докум.	Подпись	Дата	5.905-28.08.1-65.00		
Разраб.		Василенко		01.08	Гильза для вентиляционной и дымовой труб	Лит.	Лист 1 / Листов 2
Разраб.		Тарасенко		01.08		СПКБ "Газпроект"	
Пров.		Крючков		01.08			
Н. контр.		Панасенко		01.08			
Утв.		Корж		01.08			

Копировал Формат А4

Инв. N подл.	Подпись и дата	Взам инв. N	Инв. N дубл.	Подпись и дата

Формат	Зона	Поз.	Обозначение	Наименование	Количество на исполнение 5.905-28.08.1-65.00										Примечание
					–	01	02								
А4		3	5.905-28.08.1-49.03.00	Труба	1										
			-01	Труба		1									
			-02	Труба			1								
А4		4	5.905-28.08.1-65.02.00	Опорная конструкция	1										
			-01	Опорная конструкция		1									
			-02	Опорная конструкция			1								

Изм.	Лист	N докум.	Подпись	Дата	5.905-28.08.1-65.00	Лист 2

Копировал Формат А4

12,5

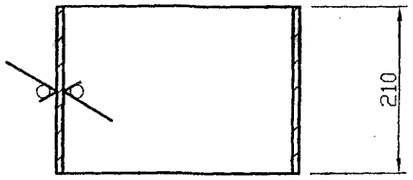

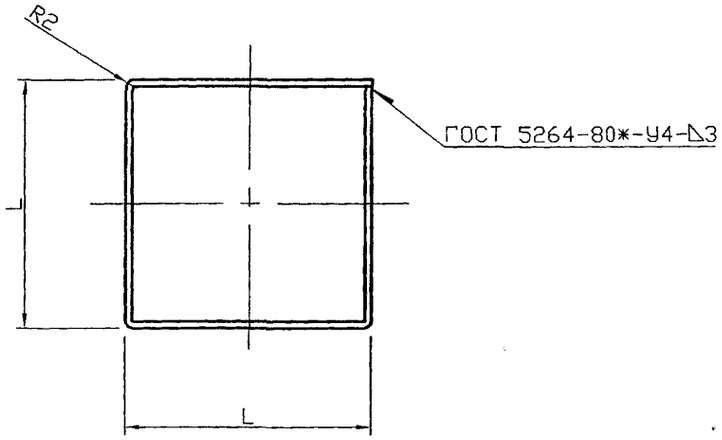

Обозначение	L, мм	Lразв., мм	Масса ед. кг
5.905-28.08.1-65.01.00	286	1144	5,62
-01	316	1264	6,21
-02	416	1664	8,18

Неуказанные предельные отклонения размеров: H14, h14, $\pm\frac{IT14}{2}$

Изм.	Лист	N докум.	Подпись	Дата	5.905-28.08.1-65.01.00			
Разраб.		Василенко		01.08	Корпус	Лит.	Масса	Масштаб
Разраб.		Тарасенко		01.08			см. табл.	
Пров.		Крючков		01.08		Лист	Листов 1	
Н. контр.		Панасенко		01.08	Лист Б-3 ГОСТ 19903-74* С235 ГОСТ 27772-88*	СПКБ "Газпроект"		
Утв.		Корх		01.08				

Копировал Формат А3

12,5

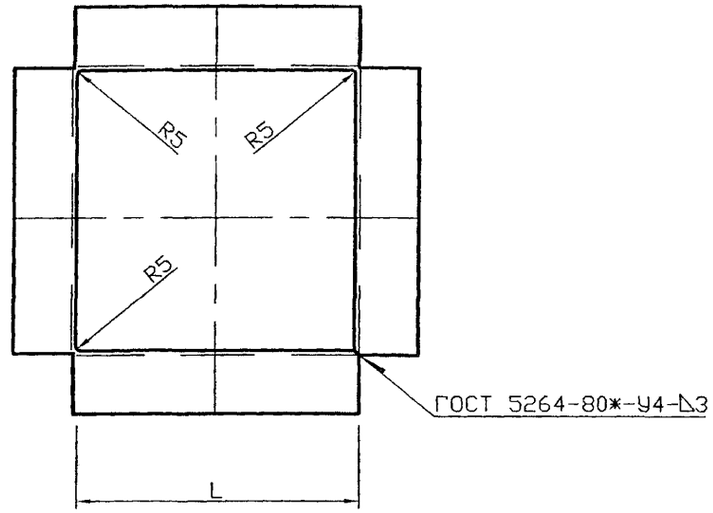

Обозначение	L, мм	Lразв., мм	Масса ед. кг
5.905-28.08.1-65.02.00	290	1160	6,24
-01	320	1280	6,87
-02	420	1680	9,04

Неуказанные предельные отклонения размеров: H14, h14, $\pm\frac{IT14}{2}$

Изм.	Лист	N докум.	Подпись	Дата	5.905-28.08.1-65.02.00			
Разраб.		Василенко		01.08	Опорная конструкция	Лит.	Масса	Масштаб
Разраб.		Тарасенко		01.08			см. табл.	
Пров.		Крючков		01.08		Лист	Листов 1	
Н. контр.		Панасенко		01.08	Уголок 70х70х5-Б ГОСТ 8509-93 С235 ГОСТ 27772-88*	СПКБ "Газпроект"		
Утв.		Корж		01.08				

Копировал Формат А3

Серия 5.905-28.08 вып. 1

Подпись и дата | Инв. N дубл. | Взам инв. N | Подпись и дата | Инв. N подл.

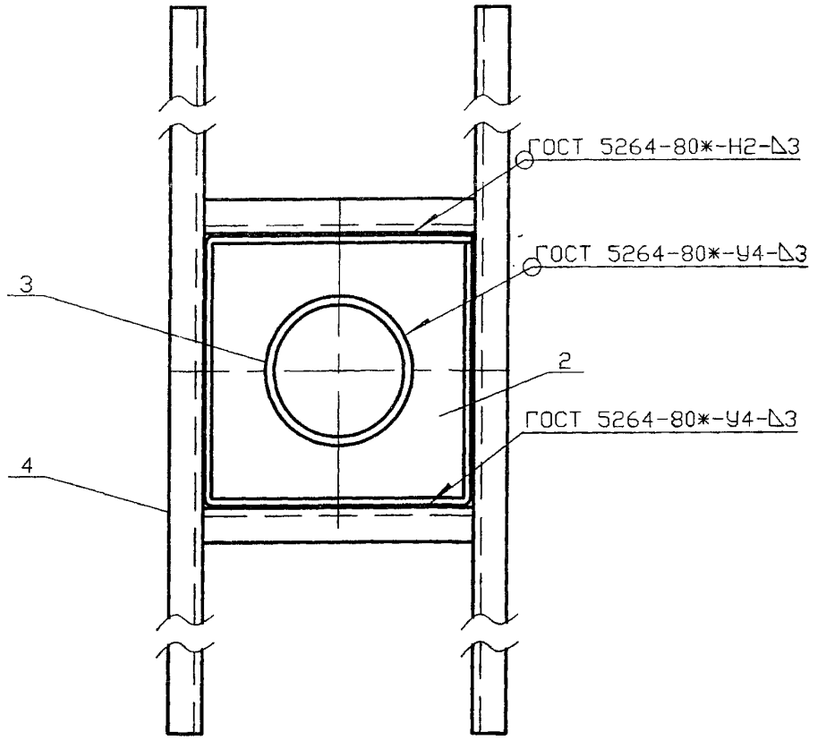

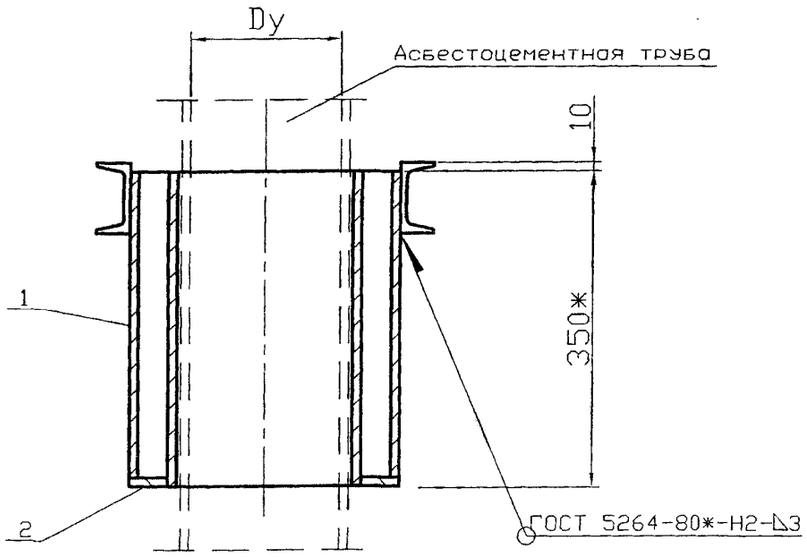

Вариант расположения опорной конструкции

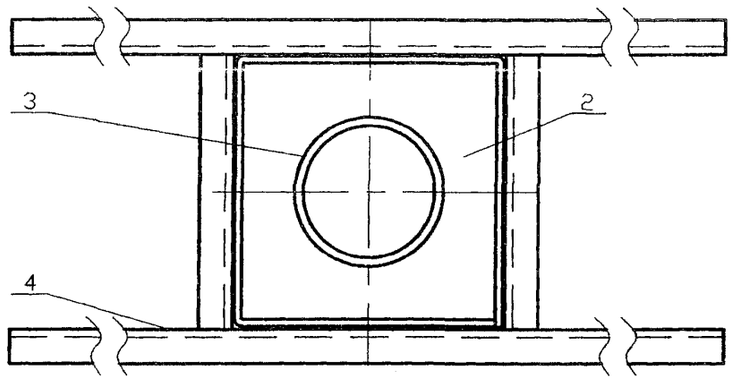

Обозначение	Условный проход асбестоцементной трубы, Dy, мм	Масса ед., кг
5.905-28.08.1-66.00	150	40,17
-01	200	42,95
-02	300	53,74

Ориентация опорной конструкции принимается в зависимости от расположения несущих балок перекрытия.

Изм.	Лист	N докум.	Подпись	Дата
Разраб.		Василенко		01.08
Разраб.		Тарасенко		01.08
Пров.		Крючков		01.08
Н. контр.		Панасенко		01.08
Утв.		Корж		01.08

5.905-28.08.1-66.00СБ

Гильза для вентиляционной трубы
Сборочный чертеж

Лит.	Масса	Масштаб
	См. табл.	
Лист	Листов 1	

СПКБ "Газпроект"

Копировал

Формат А3

Инв. N подл. | Подпись и дата | Взам инв. N | Инв. N дубл. | Подпись и дата

Формат	Зона	Поз.	Обозначение	Наименование	Количество на исполнение 5.905-28.08.1-66.00										Примечание
					–	01	02								
				Документация											
А3			5.905-28.08.1-66.00СБ	Сборочный чертеж	X	X	X								
А3			5.905-28.08.1-ПЗ	Пояснительная записка	X	X	X								
				Сборочные единицы											
А4		1	5.905-28.08.1-61.01.00	Корпус	1										
			-01	Корпус		1									
			-02	Корпус			1								
А4		2	5.905-28.08.1-61.02.03	Дно	1										
			-04	Дно		1									
			-05	Дно			1								

Изм.	Лист	N докум.	Подпись	Дата	5.905-28.08.1-66.00		
Разраб.		Василенко		01.08	Гильза для вентиляционной трубы	Лит.	Лист 1 / Листов 2
Разраб.		Тарасенко		01.08			
Пров.		Крючков		01.08		СПКБ "Газпроект"	
Н. контр.		Панасенко		01.08			
Утв.		Корж		01.08			

Инв. N подл. | Подпись и дата | Взам инв. N | Инв. N дубл. | Подпись и дата

Копировал Формат А4

Формат	Зона	Поз.	Обозначение	Наименование	Количество на исполнение 5.905-28.08.1-66.00										Примечание
					–	01	02								
А4		3	5.905-28.08.1-53.03.00	Труба	1										
			-01	Труба		1									
			-02	Труба			1								
А4		4	5.905-28.08.1-61.03.00	Опорная конструкция	1										
			-01	Опорная конструкция		1									
			-02	Опорная конструкция			1								

Изм.	Лист	N докум.	Подпись	Дата	5.905-28.08.1-66.00	Лист 2

Инв. N подл. | Подпись и дата | Взам инв. N | Инв. N дубл. | Подпись и дата

Копировал Формат А4

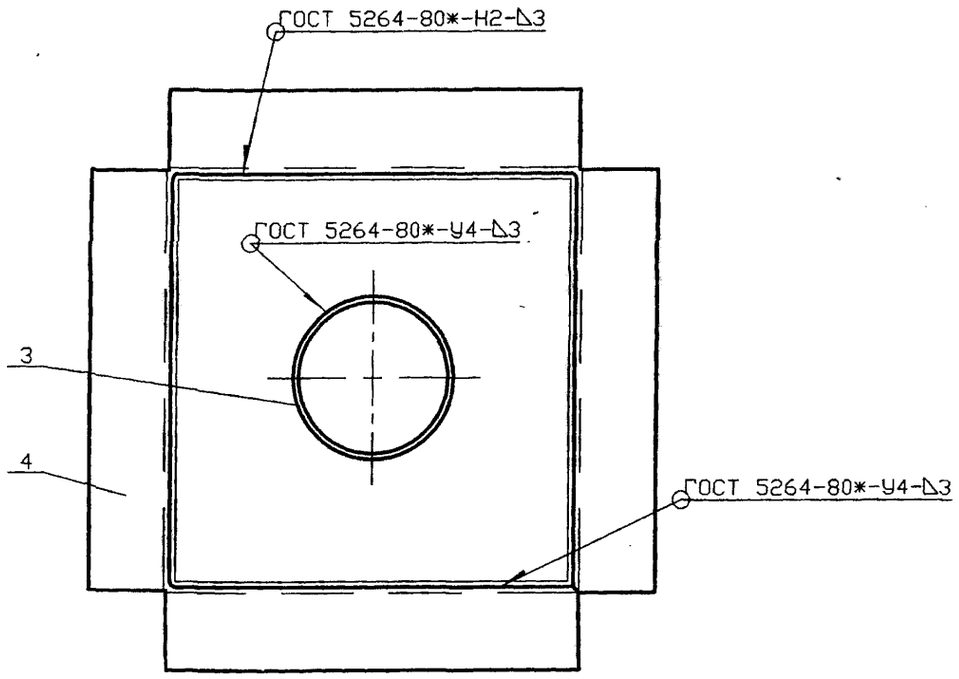

Обозначение	Условный проход асбестоцементной трубы, Dу, мм	Масса ед., кг
5.905-28.08.1-67.00	150	38,55
-01	200	42,47
-02	300	52,09

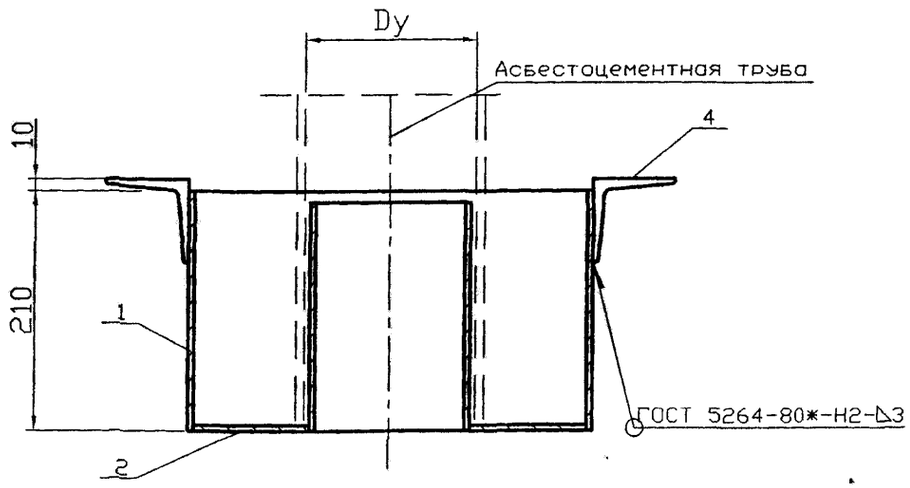

					5.905-28.08.1-67.00СБ	
Изм.	Лист	N докум.	Подпись	Дата	Песочница Сборочный чертеж	Лит. / Масса / Масштаб: См. табл.
Разраб.		Василенко		01.08		Лист / Листов 1
Разраб.		Тарасенко		01.08		
Пров.		Крючков		01.08		СПКБ "Газпроект"
Н. контр.		Панасенко		01.08		
Утв.		Корж		01.08		

Копировал

Формат А3

Инв. N подл. | Подпись и дата | Взам инв. N | Инв. N дубл. | Подпись и дата

Формат	Зона	Поз.	Обозначение	Наименование	Количество на исполнение 5.905-28.08.1-67.00										Примечание
					–	01	02								
				Документация											
А3			5.905-28.08.1-67.00СБ	Сборочный чертеж	X	X	X								
А3			5.905-28.08.1-ПЗ	Пояснительная записка	X	X	X								
				Сборочные единицы											
А4		1	5.905-28.08.1-67.01.00	Корпус	1										
			-01	Корпус		1									
			-02	Корпус			1								
А4		2	5.905-28.08.1-53.02.00	Дно	1										
			-01	Дно		1									
			-02	Дно			1								

Изм.	Лист	N докум.	Подпись	Дата
Разраб.		Василенко		01.08
Разраб.		Тарасенко		01.08
Пров.		Крючков		01.08
Н. контр.		Панасенко		01.08
Утв.		Корж		01.08

5.905-28.08.1-67.00

Песочница

Лит.	Лист	Листов
	1	2

СПКБ "Газпроект"

Инв. N подл.	Подпись и дата	Взам инв. N	Инв. N дубл.	Подпись и дата

Копировал

Формат А4

Формат	Зона	Поз.	Обозначение	Наименование	Количество на исполнение 5.905-28.08.1-67.00										Примечание
					–	01	02								
А4		3	5.905-28.08.1-49.03.00	Труба	1										
			-01	Труба		1									
			-02	Труба			1								
А4		4	5.905-28.08.1-67.02.00	Опорная конструкция	1										
			-01	Опорная конструкция		1									
			-02	Опорная конструкция			1								

Изм.	Лист	N докум.	Подпись	Дата

5.905-28.08.1-67.00

Лист 2

Инв. N подл.	Подпись и дата	Взам инв. N	Инв. N дубл.	Подпись и дата

Копировал

Серия 5.905-28.08 вып. 1

Формат А4

12,5



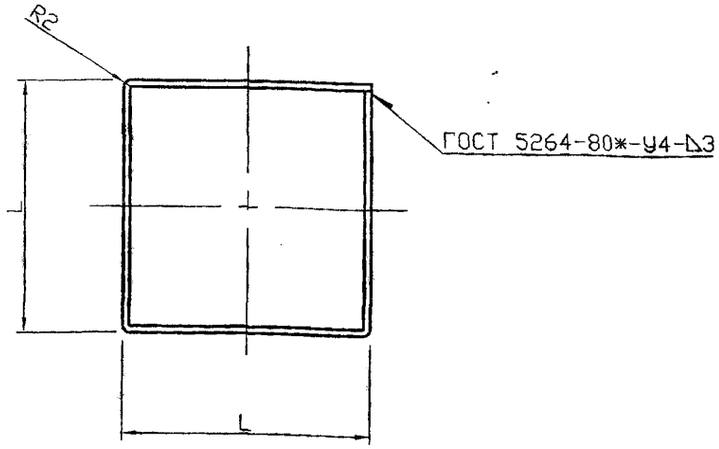

Обозначение	L, мм	Lразв., мм	Масса ед. кг
5.905-28.08.1-67.01.00	656	2624	12,96
-01	706	2824	13,98
-02	806	3224	15,96

Неуказанные предельные отклонения размеров: H14, h14, $\pm\frac{IT14}{2}$

Изм.	Лист	N докум.	Подпись	Дата
Разраб.		Василенко		01.08
Разраб.		Тарасенко		01.08
Пров.		Крючков		01.08
Н. контр.		Панасенко		01.08
Утв.		Корж		01.08

5.905-28.08.1-67.01.00

Корпус

Лит.	Масса	Масштаб
	см. табл.	

Лист | Листов 1

Лист Б-3 ГОСТ 19903-74* / С235 ГОСТ 27772-88*

СПКБ "Газпроект"

Копировал

Формат А3

12,5

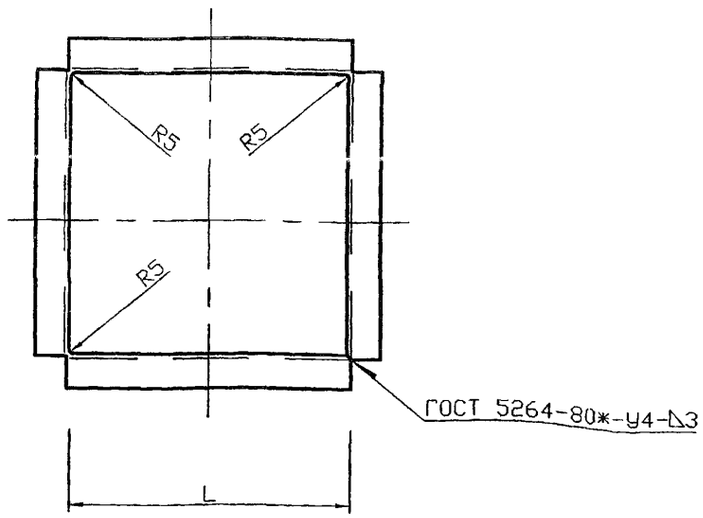

Обозначение	L, мм	Lразв., мм	Масса ед. кг
5.905-28.08.1-67.02.00	660	2640	14,20
-01	710	2840	15,28
-02	810	3240	17,43

Неуказанные предельные отклонения размеров: H14, h14, $\pm\frac{IT14}{2}$

Изм.	Лист	N докум.	Подпись	Дата
Разраб.		Василенко		01.08
Разраб.		Тарасенко		01.08
Пров.		Крючков		01.08
Н. контр.		Панасенко		01.08
Утв.		Корж		01.08

5.905-28.08.1-67.02.00

Опорная конструкция

Лит.	Масса	Масштаб
	см. табл.	

Лист | Листов 1

Уголок 70х70х5-Б ГОСТ 8509-93 / С235 ГОСТ 27772-88*

СПКБ "Газпроект"

Копировал

Формат А3

Подпись и дата | Инв. N дубл. | Взам инв. N | Подпись и дата | Инв. N подл.

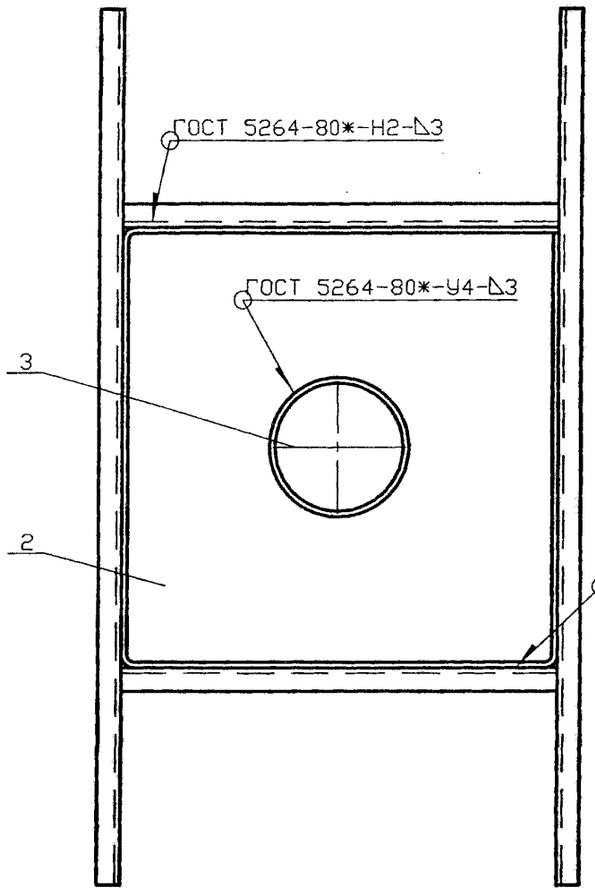

Вариант расположения опорной конструкции

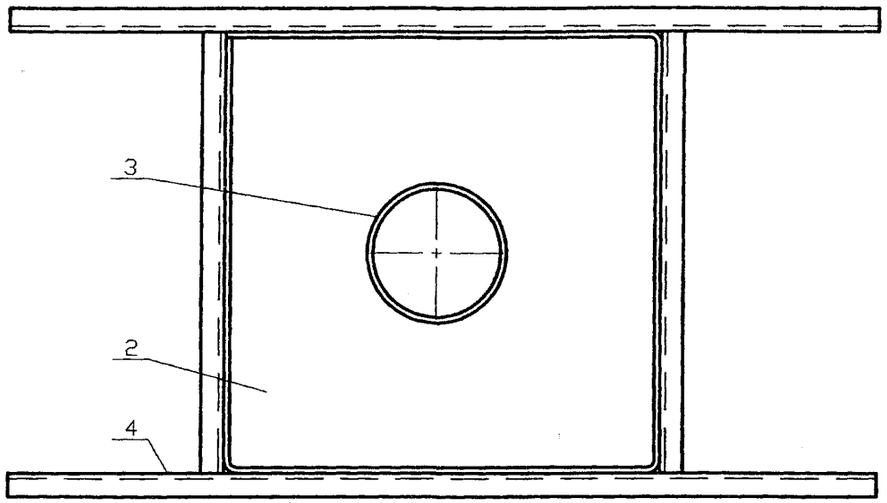

Обозначение	Условный проход асбестоцементной трубы, Dу, мм	Масса ед., кг
5.905-28.08.1-68.00	150	65,53
-01	200	70,45
-02	300	83,08

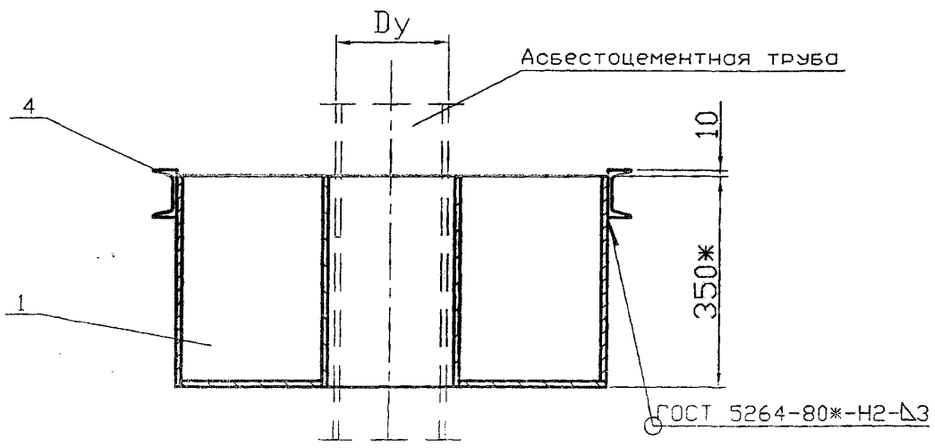

Ориентация опорной конструкции принимается в зависимости от расположения несущих балок перекрытия.

Изм.	Лист	N докум.	Подпись	Дата
Разраб.		Василенко		01.08
Разраб.		Тарасенко		01.08
Пров.		Крючков		01.08
Н. контр.		Панасенко		01.08
Утв.		Корх		01.08

5.905-28.08.1-68.00СБ

Гильза для дымовой трубы
Сборочный чертеж

Лит.	Масса	Масштаб
	См. табл.	

Лист | Листов 1

СПКБ "Газпроект"

Серия 5.905-28.08 вып. 1

Инв. N подл. | Подпись и дата | Взам инв. N | Инв. N дубл. | Подпись и дата

Копировал

Формат А3

Инв. N подл.	Подпись и дата	Взам инв. N	Инв. N дубл.	Подпись и дата

Серия 5.905-28.08 вып. 1

Формат	Зона	Поз.	Обозначение	Наименование	Количество на исполнение 5.905-28.08.1-68.00										Примечание
					–	01	02								
				Документация											
А3			5.905-28.08.1-68.00СБ	Сборочный чертеж	X	X	X								
А3			5.905-28.08.1-ПЗ	Пояснительная записка	X	X	X								
				Сборочные единицы											
А4		1	5.905-28.08.1-53.01.00	Корпус	1										
			-01	Корпус		1									
			-02	Корпус			1								
А4		2	5.905-28.08.1-53.02.03	Дно	1										
			-04	Дно		1									
			-05	Дно			1								

Изм.	Лист	N докум.	Подпись	Дата	5.905-28.08.1-68.00		
Разраб.		Василенко		01.08	Гильза для дымовой трубы	Лит.	Лист 1 / Листов 2
Разраб.		Тарасенко		01.08		СПКБ "Газпроект"	
Пров.		Крючков		01.08			
Н. контр.		Панасенко		01.08			
Утв.		Корж		01.08			

Копировал Формат А4

Инв. N подл.	Подпись и дата	Взам инв. N	Инв. N дубл.	Подпись и дата

Формат	Зона	Поз.	Обозначение	Наименование	Количество на исполнение 5.905-28.08.1-68.00										Примечание
					–	01	02								
А4		3	5.905-28.08.1-53.03.00	Труба	1										
			-01	Труба		1									
			-02	Труба			1								
А4		4	5.905-28.08.1-64.01.00	Опорная конструкция	1										
			-01	Опорная конструкция		1									
			-02	Опорная конструкция			1								

Изм.	Лист	N докум.	Подпись	Дата	5.905-28.08.1-68.00	Лист 2

Копировал Формат А4

12,5

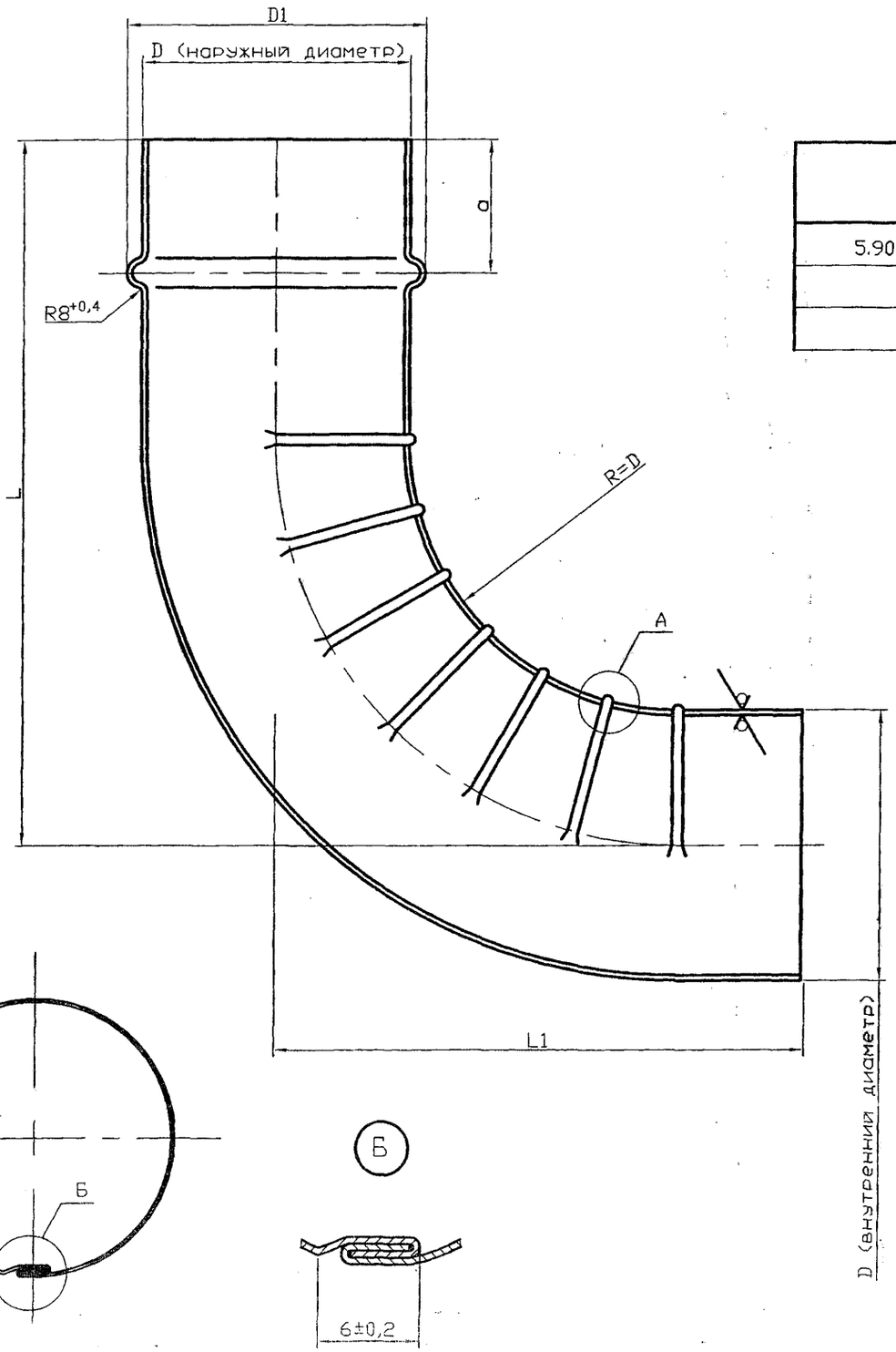

Обозначение	Условный проход асбестоцементной трубы, Dу, мм	D, мм	D1, мм	L, мм	L1, мм	a, мм	b, мм	Масса ед. кг
5.905-28.08.1-69.00	150	132	142	280	270	70	10	2,60
-01	200	160	170	340	330	80	10	3,35
-02	300	265	275	450	440	140	15	6,70

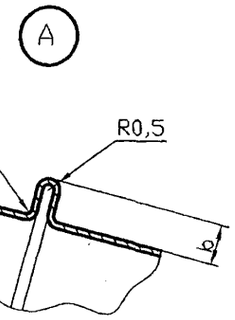

Серия 5.905-28.08 вып. 1

Изм.	Лист	N докум.	Подпись	Дата
Разраб.		Василенко		11.07
Разраб.		Тарасенко		11.07
Пров.		Крючков		11.07
Н. контр.		Панасенко		11.07
Утв.		Корх		11.07

5.905-28.08.1-69.00

Колено

Лит.	Масса	Масштаб
	См. табл.	-
Лист	Листов 1	

Лист Б-0.6 ГОСТ 19903-74*
С235 ГОСТ 27772-88*

СПКБ "Газпроект"

Инв. N подл. | Подпись и дата | Взам инв. N | Инв. N дубл. | Подпись и дата

Копировал

Формат А3

12,5

Серия 5.905-20.07 вып. 1

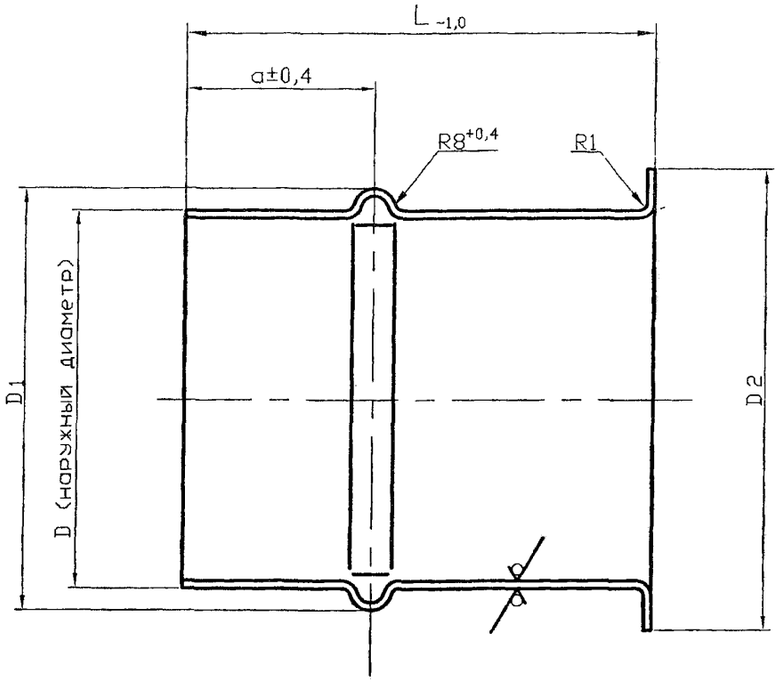

Обозначение	Условный проход асбестоцементной трубы, Dу, мм	D, мм	D1, мм	D2, мм	a, мм	L при толщине стены, мм				Масса ед. кг
						250	380	510	640	
5.905-28.08.1-70.00	150	132	142	152	70	560				1,14
-01							330			1,41
-02								440		1,67
-03									440	1,93
-04	200	160	170	180	80	560				1,34
-05							330			1,65
-06								440		1,96
-07									440	2,27
-08	300	265	275	285	140	560				2,19
-09							330			2,70
-10								440		3,21
-11									440	3,72

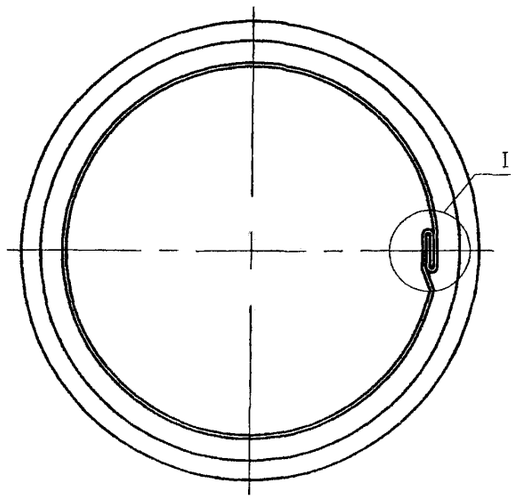

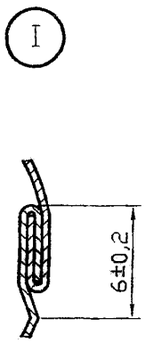

Инв. N подл. | Подпись и дата | Взам инв. N | Инв. N дубл. | Подпись и дата

Изм.	Лист	N докум.	Подпись	Дата
Разраб.		Василенко		11.07
Разраб.		Тарасенко		11.07
Пров.		Крючков		11.07
Н. контр.		Панасенко		11.07
Утв.		Корж		11.07

5.905-28.08.1-70.00

Патрубок

Лит.	Масса	Масштаб
	См. табл.	-

Лист | Листов 1

Лист Б-0.6 ГОСТ 19904-90 / С235 ГОСТ 27772-88*

СПКБ "Газпроект"

Копировал

Формат А3

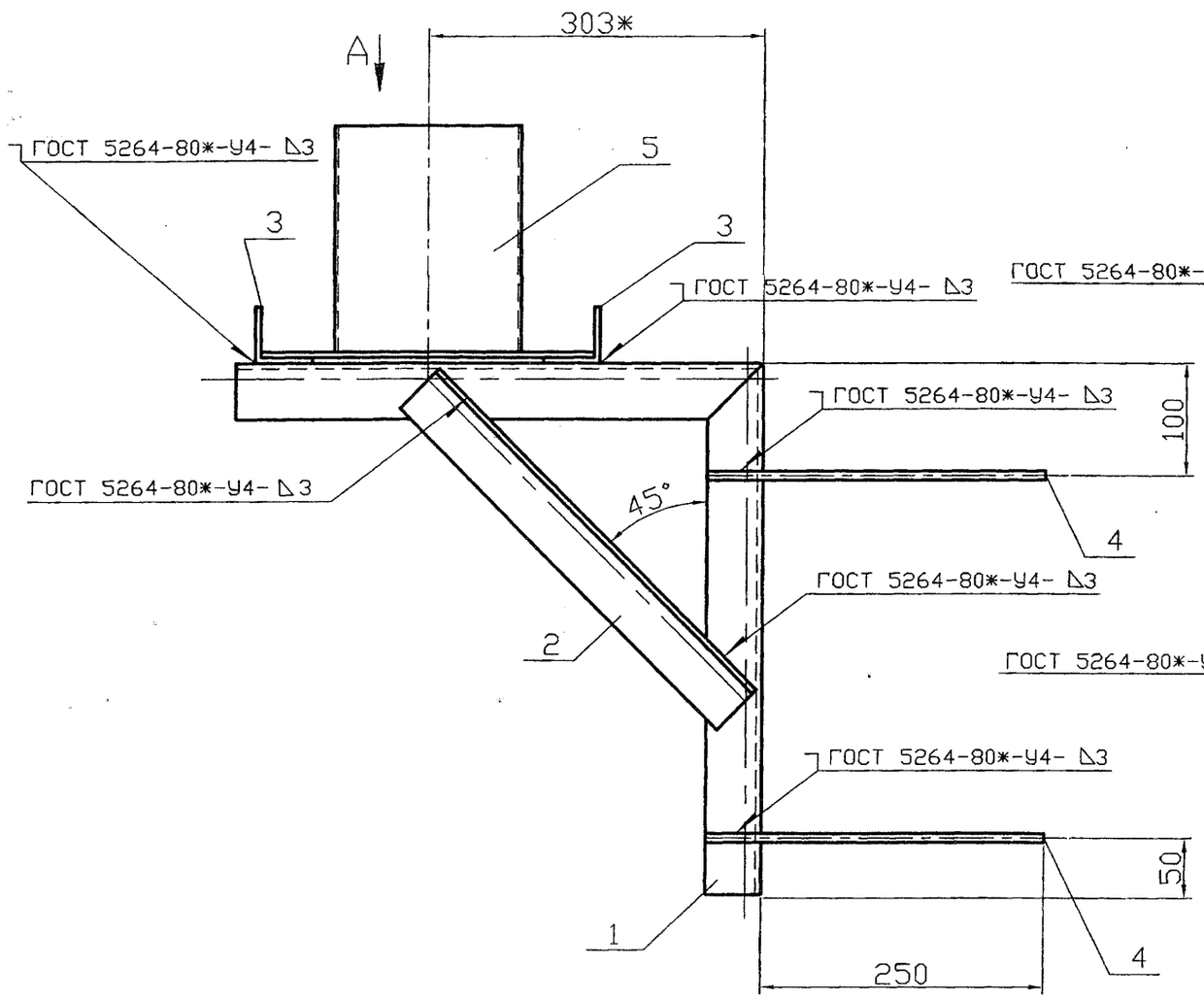

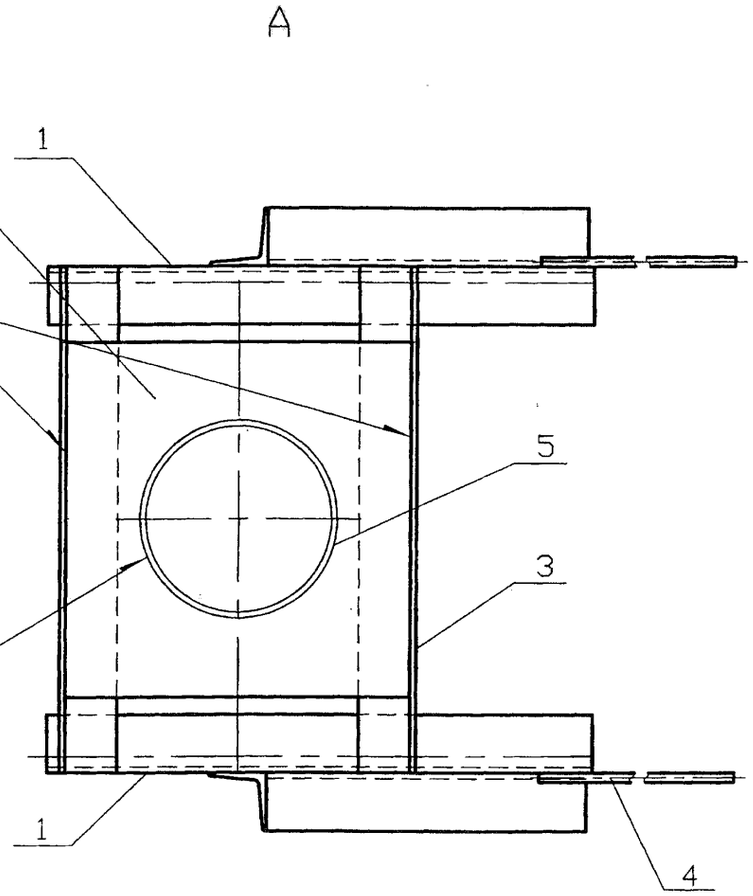

Обозначение	Условный проход асбестоцементной трубы, Dу, мм	Масса ед., кг
5.905-28.08.1-71.00	150	17,19
-01	200	18,29
-02	300	24,59

Изм.	Лист	N докум.	Подпись	Дата
Разраб.		Василенко		11.07
Разраб.		Тарасенко		11.07
Пров.		Крючков		11.07
Н. контр.		Панасенко		11.07
Утв.		Корж		11.07

5.905-28.08.1-71.00СБ

Кронштейн для вентиляционного и дымового каналов
Сборочный чертеж

Лит.	Масса	Масштаб
Лист	Листов 1	

СПКБ "Газпроект"

Серия 5.905-28.08 вып. 1

Инв. N подл. | Подпись и дата | Взам инв. N | Инв. N дубл. | Подпись и дата

Формат А2

Инв. N подл.	Подпись и дата	Взам инв. N	Инв. N дубл.	Подпись и дата

Серия 5.905-28.08 вып. 1

Формат	Зона	Поз.	Обозначение	Наименование	Количество на исполнение 5.905-28.08.1-71.00 —	01	02	Примечание
				Документация				
А3			5.905-28.08.1-71.00 СБ	Сборочный чертеж	X	X	X	
А3			5.905-28.08.1-ПЗ	Пояснительная записка	X	X	X	
				Сборочные единицы				
А4		1	5.905-28.08.1-71.01.00	Консоль	2			
			-01	Консоль		2		
			-02	Консоль			2	
БЧ		2		Подкос				
				Уголок Б-50х50х5 ГОСТ 8509-93 / С 235 ГОСТ 27772-88*				
				L=390	2	2	2	1,47 кг
				Уголок Б-50х50х5 ГОСТ 8509-93 / С 235 ГОСТ 27772-88*				
				L=450	2			1,7 кг

Изм.	Лист	N докум.	Подпись	Дата
Разраб.		Василенко		11.07
Разраб.		Тарасенко		11.07
Пров.		Крючков		11.07
Н. контр.		Панасенко		11.07
Утв.		Корж		11.07

5.905-28.08.1-71.00

Кронштейн для вентиляционного и дымового каналов

Лит.	Лист	Листов
	1	2

СПКБ "Газпроект"

Копировал Формат А4

Инв. N подл.	Подпись и дата	Взам инв. N	Инв. N дубл.	Подпись и дата

Формат	Зона	Поз.	Обозначение	Наименование	Количество на исполнение 5.905-28.04.1-71.00 —	01	02	Примечание
				L=480		2		1,81кг
				L=730			2	2,75кг
БЧ		4		ø8AI ГОСТ 5781-82*				
				L=300	4	4	4	0,12кг
А4		5	5.905-28.08.1-49.03.00	Труба	1			
			-01	Труба		1		
			-02	Труба			1	
А4		6	5.905-28.08.1-61.02.00	Дно	1			
			-01	Дно		1		
			-02	Дно			1	

Изм.	Лист	N докум.	Подпись	Дата

5.905-28.08.1-71.00

Лист 2

Копировал Формат А4

12,5

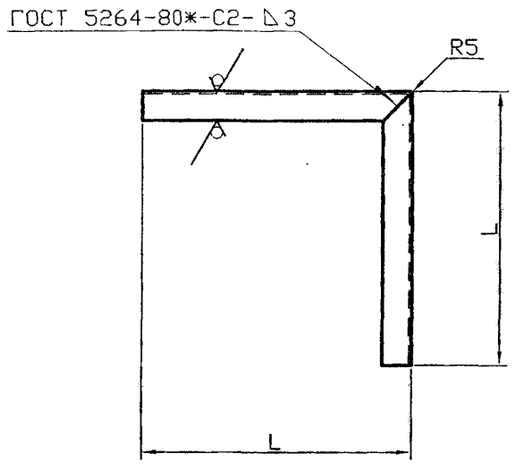

Обозначение	L, мм	Lразв, мм	Масса ед., кг
5.905-28.08.1-71.01.00	460	920	3,47
-01	475	950	3,58
-02	525	1050	3,96

Неуказанные предельные отклонения: H14, h14, $\pm\frac{IT14}{2}$

Изм.	Лист	N докум.	Подпись	Дата	5.905-28.08.1-71.01.00			
Разраб.		Василенко		11.07	Консоль	Лит.	Масса	Масштаб
Разраб.		Тарасенко		11.07			См. табл.	Изм.
Пров.		Крючков		11.07		Лист	Листов 1	
Н. контр.		Панасенко		11.07	Уголок 6-50х50х5 ГОСТ 8509-93 / С235 ГОСТ 27772-88*	СПКБ "Газпроект"		
Утв.		Корж		11.07				

Копировал Формат А3

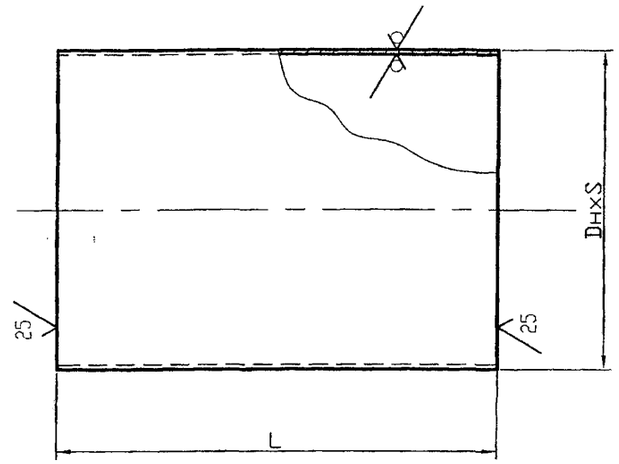

Обозначение	DнхS, мм	L при толщине стены, мм				Масса ед. кг
		250	380	510	640	
5.905-28.08.1-72.00	273х4	250				6,62
-01			380			10,07
-02				510		13,51
-03					640	16,96
-04	325х4	250				7,92
-05			380			12,04
-06				510		16,17
-07					640	20,29
-08	530х7	250				22,58
-09			380			34,31
-10				510		46,05
-11					640	57,79

Изм.	Лист	N докум.	Подпись	Дата	5.905-28.08.1-72.00			
Разраб.		Василенко		11.07	Гильза	Лит.	Масса	Масштаб
Разраб.		Тарасенко		11.07			См. табл.	
Пров.		Крючков		11.07		Лист	Листов 1	
Н. контр.		Панасенко		11.07	Труба DнхS ГОСТ 10704-91 / Сталь 20 ГОСТ 1050-88*	СПКБ "Газпроект"		
Утв.		Корж		11.07				

Копировал Формат А3

Серия 5.905-28.08 вып. 1

Подпись и дата | Инв. N дубл. | Взам инв. N | Подпись и дата | Инв. N подл.

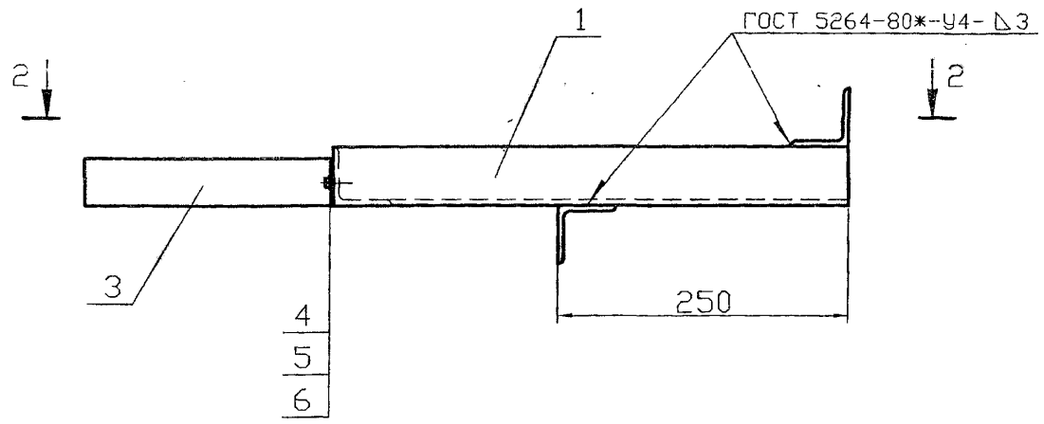

2-2

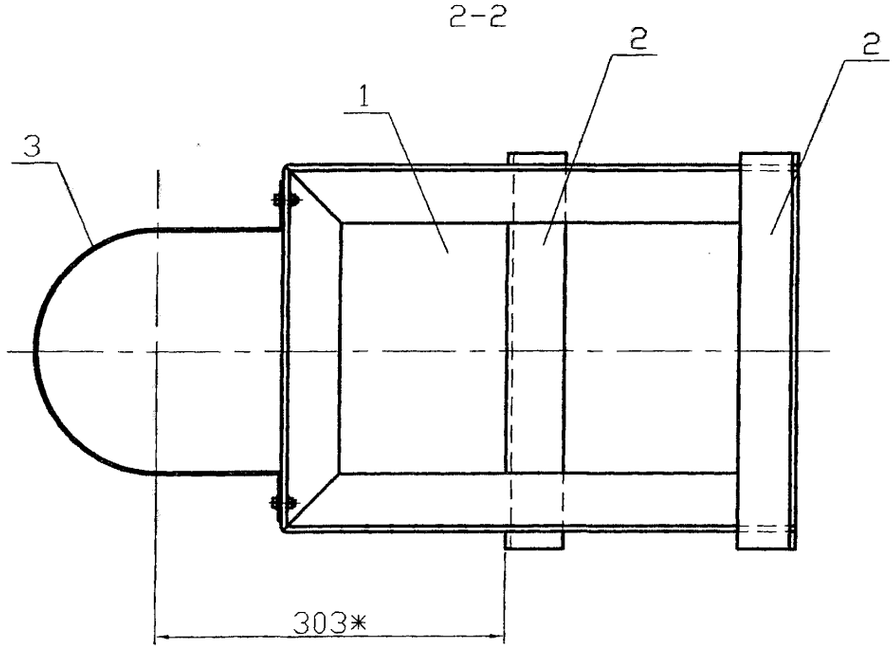

Обозначение	Условный проход асбестоцементной трубы, Dу, мм	Масса ед., кг
5.905-28.08.1-73.00	150	7,00
-01	200	7,46
-02	300	8,33

* Размеры для справок

Изм.	Лист	N докум.	Подпись	Дата
Разраб.		Василенко		11.07
Разраб.		Тарасенко		11.07
Пров.		Крючков		11.07
Н. контр.		Панасенко		11.07
Утв.		Корж		11.07

5.905-28.08.1-73.00СБ

Кронштейн
Сборочный чертеж

Лит.	Масса	Масштаб
	См. табл.	
Лист	Листов 1	

СПКБ "Газпроект"

Копировал

Формат А3

Инв. N подл. | Подпись и дата | Взам инв. N | Инв. N дубл. | Подпись и дата

Формат	Зона	Поз.	Обозначение	Наименование	Количество на исполнение 5.905-28.08.1-73.00 —	01	02	Примечание
				Документация				
А3			5.905-28.08.1-73.00 СБ	Сборочный чертеж	X	X	X	
А3			5.905-28.08.1-ПЗ	Пояснительная записка	X	X	X	
				Сборочные единицы				
А4		1	5.905-28.08.1-73.01.00	Консоль	1			
			-01	Консоль		1		
			-02	Консоль			1	
БЧ		2		Уголок Б-50х50х5 ГОСТ 8509-93 / С235 ГОСТ 27772-88*				
				L=285	2			1,07кг
				L=335		2		1,26кг
				L=431			2	1,62кг

Изм.	Лист	N докум.	Подпись	Дата	5.905-28.08.1-73.00		
Разраб.		Василенко		01.08	Кронштейн	Лит.	Лист 1 / Листов 2
Разраб.		Тарасенко		01.08			
Пров.		Крючков		01.08		СПКБ "Газпроект"	
Н. контр.		Панасенко		01.08			
Утв.		Корж		01.08			

Инв. N подл. | Подпись и дата | Взам инв. N | Инв. N дубл. | Подпись и дата

Копировал Формат А4

Формат	Зона	Поз.	Обозначение	Наименование	Количество на исполнение 5.905-28.08.1-73.00 —	01	02	Примечание
А4		3	5.905-28.08.1-57.03.00	Полухомут	1			
			-01	Полухомут		1		
			-02	Полухомут			1	
				Стандартные изделия				
		4		Болт М8х20.36 ГОСТ 7798-70*	2	2	2	
		5		Гайка М8.4 ГОСТ 5915-70*	2	2	2	
		6		Шайба 8.02 ГОСТ 11371-78*	2	2	2	

Изм.	Лист	N докум.	Подпись	Дата	5.905-28.08.1-73.00	Лист 2

Инв. N подл. | Подпись и дата | Взам инв. N | Инв. N дубл. | Подпись и дата

Копировал Серия 5.905-28.08 вып. 1 Формат А4

12,5

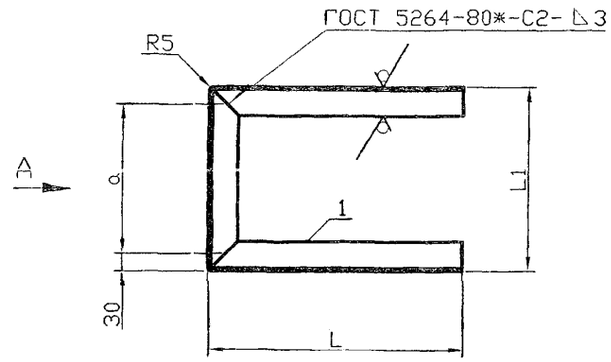

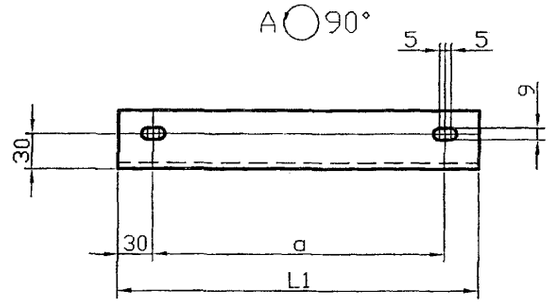

Обозначение	L, мм	L1, мм	a, мм	Масса ед., кг
5.905-28.08.1-73.01.00	470	265	205	4,54
-01	445	315	255	4,54
-02	397	411	351	4,54

Неуказанные предельные отклонения: H14, h14, $\pm\frac{IT14}{2}$

Изм.	Лист	N докум.	Подпись	Дата
Разраб.		Василенко		11.07
Разраб.		Тарасенко		11.07
Пров.		Крючков		11.07
Н. контр.		Панасенко		11.07
Утв.		Корж		11.07

5.905-28.08.1-73.01.00

Консоль

Лит.	Масса	Масштаб
	См. табл.	
Лист	Листов 1	

Уголок $\frac{Б\text{-}50\times50\times5\ ГОСТ\ 8509\text{-}93}{С235\ ГОСТ\ 27772\text{-}88*}$

СПКБ "Газпроект"

Инв. N подл. | Подпись и дата | Взам инв. N | Инв. N дубл. | Подпись и дата

Копировал

Формат А3

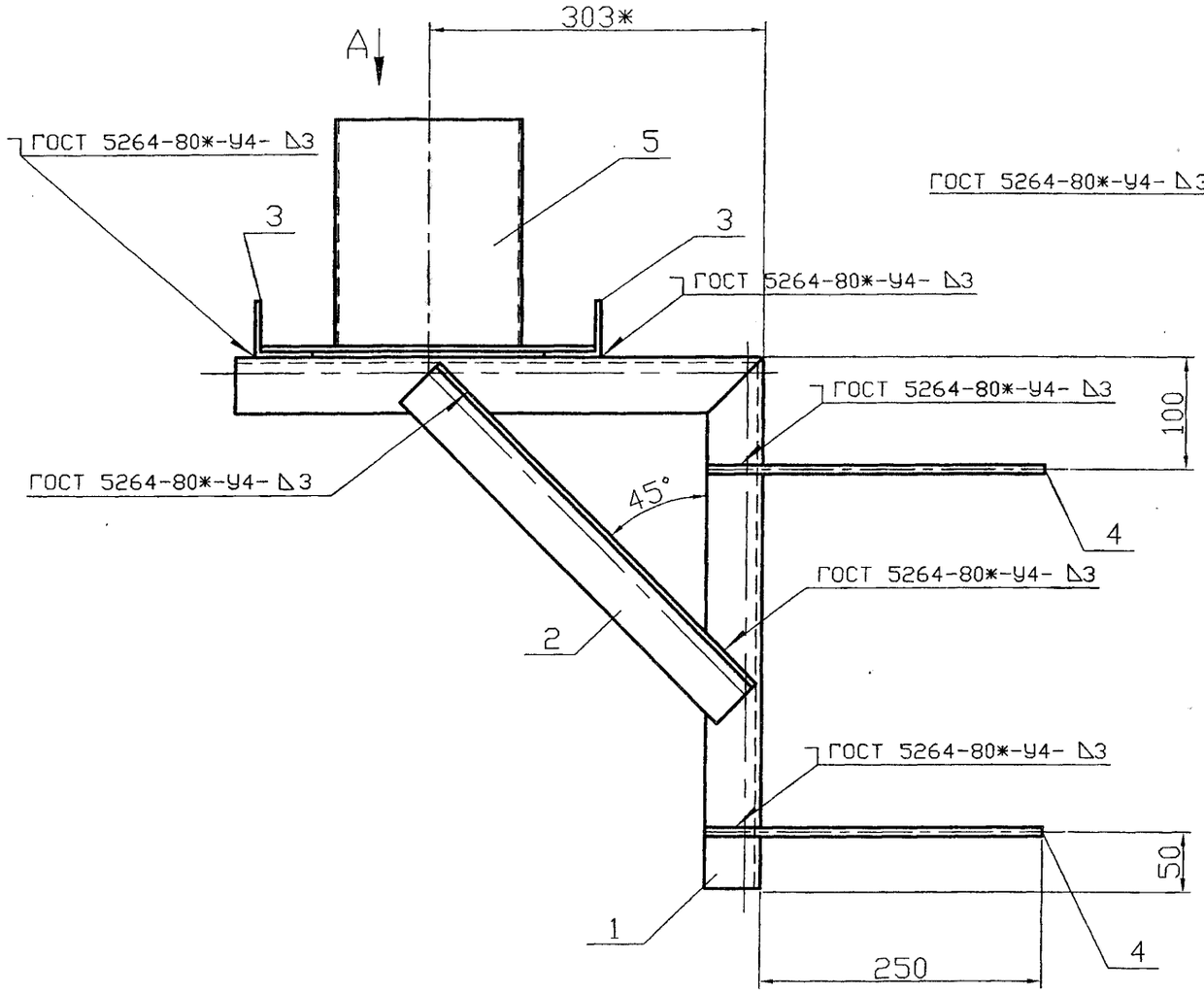

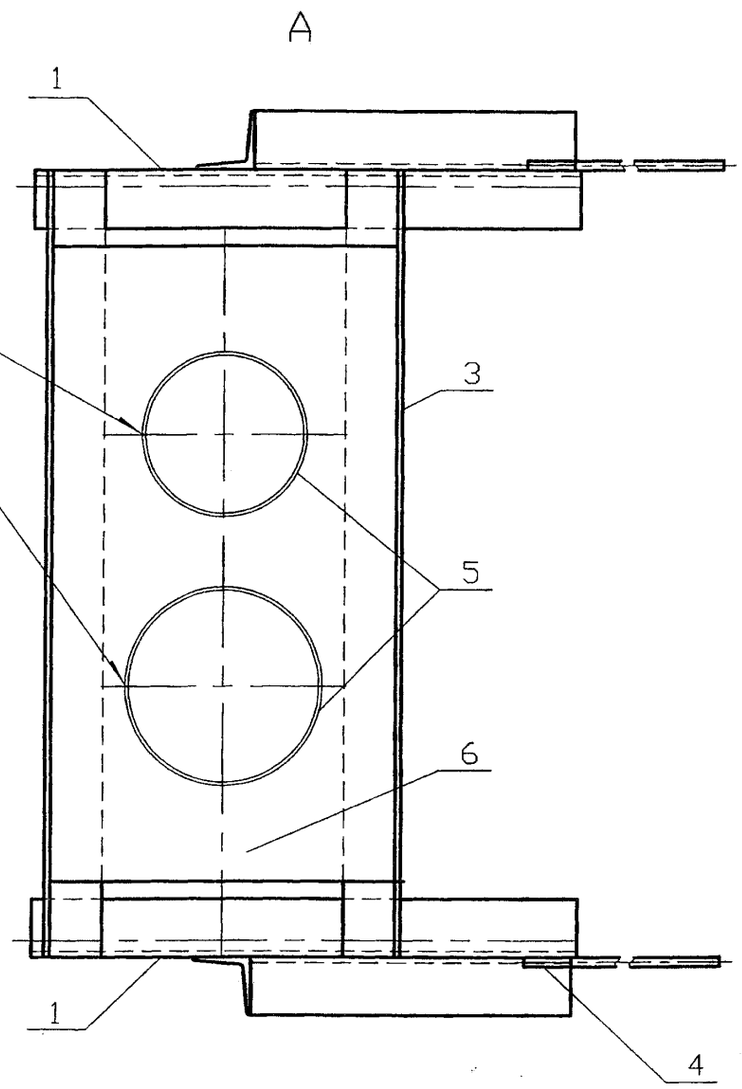

Обозначение	Условный проход асбестоцементной трубы, Dу, мм		Масса ед., кг
	Dy1	Dy2	
5.905-28.08.1-74.00	150	150	22,14
-01	150	200	23,38
-02	150	300	29,27
-03	200	200	23,63
-04	200	300	29,52
-05	300	300	33,25

Изм.	Лист	N докум.	Подпись	Дата
Разраб.		Василенко		11.07
Разраб.		Тарасенко		11.07
Пров.		Крючков		11.07
Н. контр.		Панасенко		11.07
Утв.		Корж		11.07

5.905-28.08.1-74.00СБ

Кронштейн для вентиляционного и дымового каналов
Сборочный чертеж

Лит.	Масса	Масштаб
	См. табл.	
Лист	Листов 1	

СПКБ "Газпроект"

Серия 5.905-28.08 вып. 1

Инв. N подл. | Подпись и дата | Взам инв. N | Инв. N дубл. | Подпись и дата

Копировал Формат А3

Инв. N подл.	Подпись и дата	Взам инв. N	Инв. N дубл.	Подпись и дата

Серия 5.905-28.08 вып. 1

Формат	Зона	Поз.	Обозначение	Наименование	Количество на исполнение 5.905-28.08.1-74.00										Примечание
					–	01	02	03	04	05					
				Документация											
А3			5.905-28.08.1-74.00 СБ	Сборочный чертеж	X	X	X	X	X	X					
А3			5.905-28.08.1-ПЗ	Пояснительная записка	X	X	X	X	X	X					
				Сборочные единицы											
А4		1	5.905-28.08.1-74.01.00	Консоль	2										
			-01	Консоль		2									
			-02	Консоль			2								
			-03	Консоль				2							
			-04	Консоль					2						
			-05	Консоль						2					
БЧ		2		Подкос											
				Уголок $\frac{\text{Б-50х50х5 ГОСТ 8509-93}}{\text{С 235 ГОСТ 27772-88*}}$											
				L=390	2	2	2	2	2	2					1,47 кг

Изм.	Лист	N докум.	Подпись	Дата	5.905-28.08.1-74.00		
Разраб.		Василенко		11.07	Кронштейн для вентиляционного и дымового каналов	Лит.	Лист 1 / Листов 2
Разраб.		Тарасенко		11.07			
Пров.		Крючков		11.07		СПКБ "Газпроект"	
Н. контр.		Панасенко		11.07			
Утв.		Корж		11.07			

Копировал Формат А4

Инв. N подл.	Подпись и дата	Взам инв. N	Инв. N дубл.	Подпись и дата

Формат	Зона	Поз.	Обозначение	Наименование	Количество на исполнение 5.905-28.04.1-74.00										Примечание
					–	01	02	03	04	05					
БЧ		3		Уголок $\frac{\text{Б-50х50х5 ГОСТ 8509-93}}{\text{С 235 ГОСТ 27772-88*}}$											
				L=670	2										2,53 кг
				L=720		2									2,71 кг
				L=820			2								3,09 кг
				L=720				2							2,71 кг
				L=820					2						3,09 кг
				L=920						2					3,47 кг
БЧ		4		ø8AI ГОСТ 5781-82* L=300	4	4	4	4	4	4					0,12 кг
А4		5	5.905-28.08.1-49.03.00	Труба	2	1	1								
			-01	Труба		1		2	1						
			-02	Труба			1		1	2					
А4		6	5.905-28.08.1-60.02.00	Дно	1										
			-01	Дно		1									
			-02	Дно			1								
			-03	Дно				1							
			-04	Дно					1						
			-05	Дно						1					

Изм.	Лист	N докум.	Подпись	Дата	5.905-28.08.1-74.00	Лист 2

Копировал Формат А4

12,5 (✓)

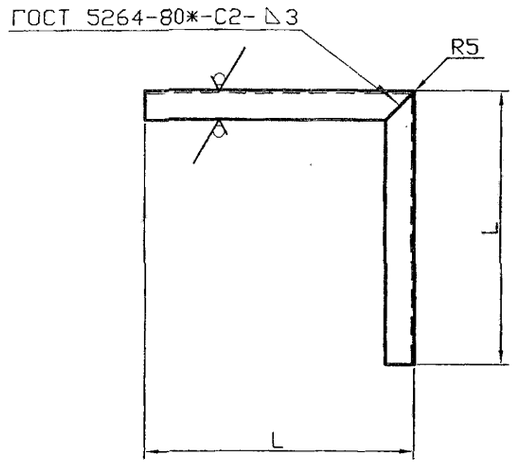

Обозначение	L, мм	Lразв, мм	Масса ед., кг
5.905-28.08.1-74.01.00	460	920	3,46
-01	470	940	3,54
-02	520	1040	3,92
-03	470	940	3,54
-04	520	1040	3,92
-05	520	1040	3,92

Неуказанные предельные отклонения: H14, h14, $\pm\frac{IT14}{2}$

Изм.	Лист	N докум.	Подпись	Дата
Разраб.		Василенко		11.07
Разраб.		Тарасенко		11.07
Пров.		Крючков		11.07
Н. контр.		Панасенко		11.07
Утв.		Корж		11.07

5.905-28.08.1-74.01.00

Консоль

Уголок $\frac{\text{Б-50х50х5 ГОСТ 8509-93}}{\text{С235 ГОСТ 27772-88*}}$

Лит.	Масса	Масштаб
	См. табл.	

Лист | Листов 1

СПКБ "Газпроект"

Инв. N подл. | Подпись и дата | Взам инв. N | Инв. N дубл. | Подпись и дата

Копировал | Формат А3

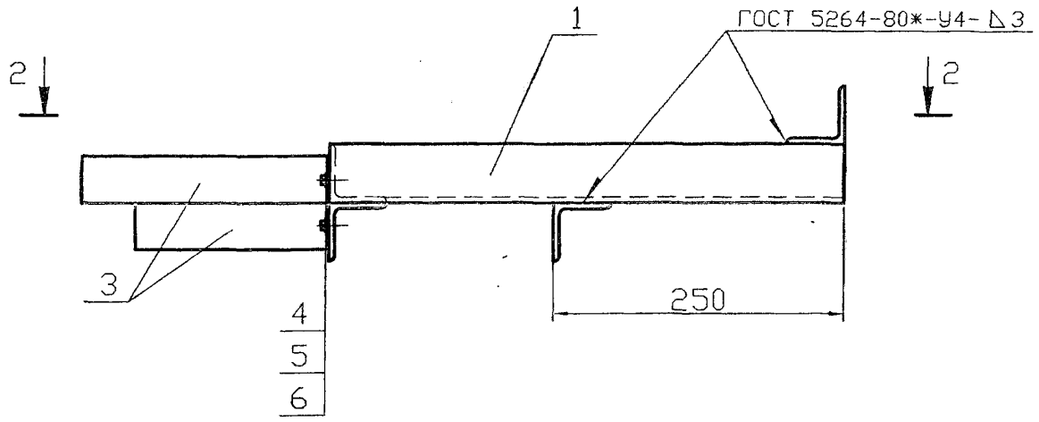

2-2

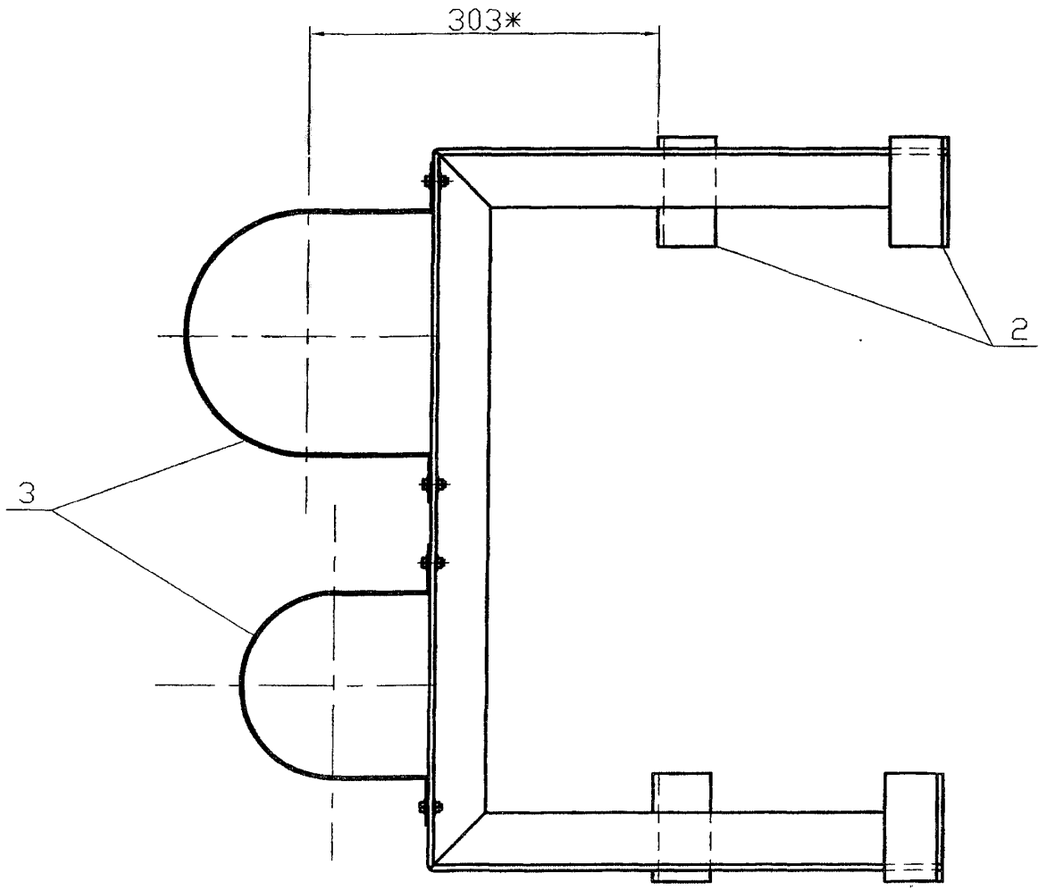

Обозначение	Условный проход асбестоцементной трубы, Dy, мм		Масса ед., кг
	Dy1	Dy2	
5.905-28.08.1-75.00	150	150	9,94
-01	150	200	10,17
-02	150	300	10,70
-03	200	200	10,40
-04	200	300	10,93
-05	300	300	11,46

* Размер для справок

Изм.	Лист	N докум.	Подпись	Дата
Разраб.		Василенко		11.07
Разраб.		Тарасенко		11.07
Пров.		Крючков		11.07
Н. контр.		Панасенко		11.07
Утв.		Корж		11.07

5.905-28.08.1-75.00СБ

Кронштейн для вентиляционного и дымового каналов
Сборочный чертеж

Лит.	Масса	Масштаб
	См. табл.	

Лист | Листов 1

СПКБ "Газпроект"

Копировал

Формат А3

Инв. N подл. | Подпись и дата | Взам инв. N | Инв. N дубл. | Подпись и дата

Формат	Зона	Поз.	Обозначение	Наименование	Количество на исполнение 5.905-28.08.1-75.00										Примечание
					–	01	02	03	04	05					
				Документация											
А3			5.905-28.08.1-75.00 СБ	Сборочный чертеж	X	X	X	X	X	X					
А3			5.905-28.08.1-ПЗ	Пояснительная записка	X	X	X	X	X	X					
				Сборочные единицы											
А4		1	5.905-28.08.1-75.01.00	Консоль	1										
			-01	Консоль		1									
			-02	Консоль			1								
			-03	Консоль				1							
			-04	Консоль					1						
			-05	Консоль						1					
БЧ		2		Уголок Б-50х50х5 ГОСТ 8509-93 / С235 ГОСТ 27772-88*											
				L=200	4	4	4	4	4	4					0.75кг

Изм.	Лист	N докум.	Подпись	Дата
Разраб.		Василенко		01.08
Разраб.		Тарасенко		01.08
Пров.		Крючков		01.08
Н. контр.		Панасенко		01.08
Утв.		Корж		01.08

5.905-28.08.1-75.00

Кронштейн для вентиляционного и дымового каналов

Лит.	Лист	Листов
	1	2

СПКБ "Газпроект"

Инв. N подл.	Подпись и дата	Взам инв. N	Инв. N дубл.	Подпись и дата

Копировал

Формат А4

Формат	Зона	Поз.	Обозначение	Наименование	Количество на исполнение 5.905-28.08.1-75.00										Примечание
					–	01	02	03	04	05					
А4		3	5.905-28.08.1-57.03.00	Полухомут	2	1	1								
			-01	Полухомут		1		2	1						
			-02	Полухомут			1		1	2					
				Стандартные изделия											
		4		Болт М8х20.36 ГОСТ 7798-70*	4	4	4	4	4	4					
		5		Гайка М8.4 ГОСТ 5915-70*	4	4	4	4	4	4					
		6		Шайба 8.02 ГОСТ 11371-78*	4	4	4	4	4	4					

Изм.	Лист	N докум.	Подпись	Дата

5.905-28.08.1-75.00

Лист 2

Инв. N подл.	Подпись и дата	Взам инв. N	Инв. N дубл.	Подпись и дата

Копировал

Серия 5.905-28.08 вып. 1

Формат А4

Серия 5.905-28.08 вып. 1

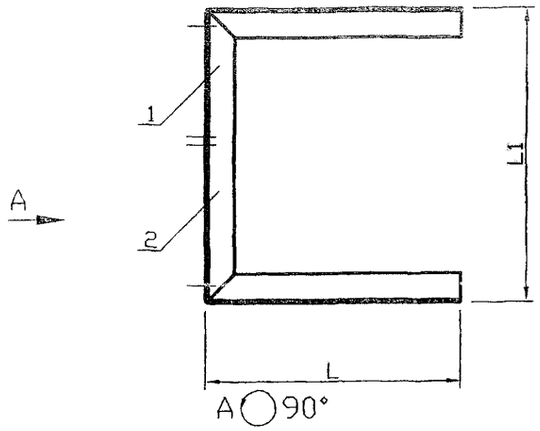

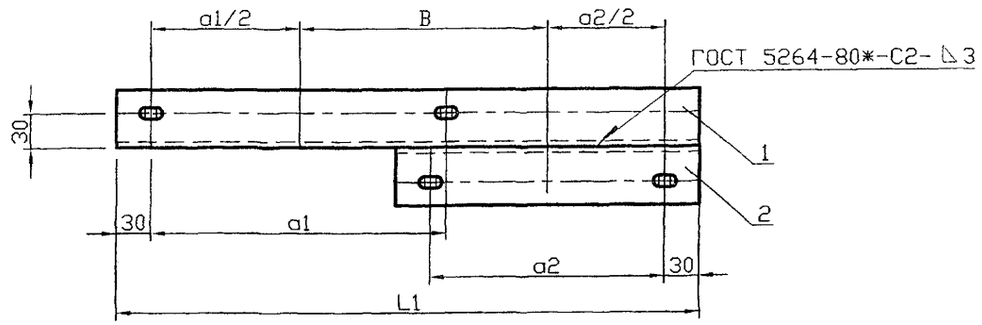

Обозначение	L, мм	L1, мм	a1, мм	a2, мм	B, мм	Масса ед., кг
5.905-28.08.1-75.01.00	470	467	205	205	202	6,30
-01	445	506	255	205	216	6,45
-02	397	607	351	205	269	6,83
-03	445	545	255	255	230	6,60
-04	397	646	351	255	283	6,98
-05	397	747	351	351	336	7,36

Неуказанные предельные отклонения: H14, h14, $\pm\frac{IT14}{2}$

Инв. N подл. | Подпись и дата | Взам инв. N | Инв. N дубл. | Подпись и дата

Изм.	Лист	N докум.	Подпись	Дата
Разраб.		Василенко		11.07
Разраб.		Тарасенко		11.07
Пров.		Крючков		11.07
Н. контр.		Панасенко		11.07
Утв.		Корж		11.07

5.905-28.08.1-75.01.00СБ

Консоль
Сборочный чертеж

Лит.	Масса	Масштаб
	см. табл.	
Лист	Листов 1	

СПКБ "Газпроект"

Копировал Формат А3

Инв. N подл.	Подпись и дата	Взам инв. N	Инв. N дубл.	Подпись и дата	Обозначение	Наименование	Количество на исполнение 5.905-28.08.1-75.01.00						Примечание
							–	01	02	03	04	05	
						Документация							
					5.905-28.08.1-75.01.00СБ	Сборочный чертеж		X	X	X	X	X	
					5.905-28.08.1-П3	Пояснительная записка		X	X	X	X	X	
						Сборочные единицы							
					5.905-28.08.1-75.01.01.00	Опора	1						
					-01	Опора		1					
					-02	Опора			1				
					-03	Опора				1			
					-04	Опора					1		
					-05	Опора						1	
					5.905-28.08.1-75.01.02.00	Опора	1	1	1		1	1	
					-01	Опора				1			
					-02	Опора		1					

Формат	Зона	Поз.	Обозначение	Наименование	Кол.	Примечание
А4		1	5.905-28.08.1-75.01.01.00	Опора	1	
А4		2	5.905-28.08.1-75.01.02.00	Опора	1	

5.905-28.08.1-75.01.00

Консоль

Лит.	Лист	Листов
		1

СПКБ "Газпроект"

Изм.	Лист	N докум.	Подпись	Дата
Разраб.		Василенко		11.07
Разраб.		Тарасенко		11.07
Пров.		Крючков		11.07
Н. контр.		Панасенко		11.07
Утв.		Корж		11.07

Копировал Формат А4

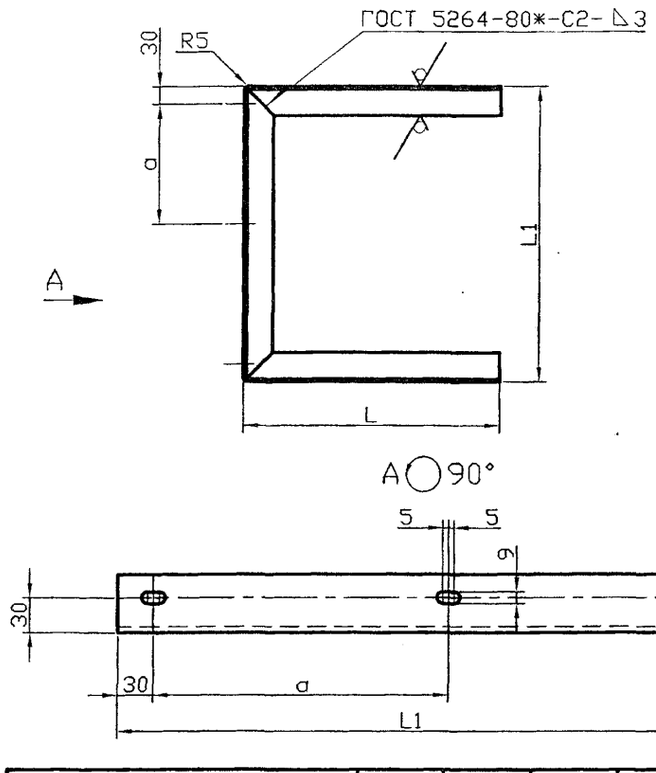

12,5

Обозначение	L, мм	L1, мм	a, мм	Масса ед., кг
5.905-28.08.1-75.01.01.00	470	467	205	5,30
-01	445	506	255	5,26
-02	397	607	351	5,28
-03	445	545	255	5,41
-04	397	646	351	5,43
-05	397	747	351	5,89

Неуказанные предельные отклонения: H14, h14, $\pm\frac{IT14}{2}$

Изм.	Лист	N докум.	Подпись	Дата
Разраб.		Василенко		11.07
Разраб.		Тарасенко		11.07
Пров.		Крючков		11.07
Н. контр.		Панасенко		11.07
Утв.		Корж		11.07

5.905-28.08.1-75.01.01.00

Опора

Лит.	Масса	Масштаб
	См. табл.	Изм.

Лист | Листов 1

Уголок Б-50х50х5 ГОСТ 8509-93 / С235 ГОСТ 27772-88*

СПКБ "Газпроект"

Подпись и дата | Инв. N дубл. | Взам инв. N | Подпись и дата | Инв. N подл.

Копировал Формат А3

12,5

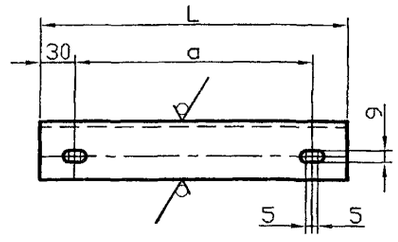

Обозначение	L, мм	a, мм	Масса ед., кг
5.905-28.08.1-75.01.02.00	265	205	1,00
-01	315	255	1,19
-02	411	351	1,55

Неуказанные предельные отклонения: H14, h14, $\pm\frac{IT14}{2}$

Изм.	Лист	N докум.	Подпись	Дата
Разраб.		Василенко		11.07
Разраб.		Тарасенко		11.07
Пров.		Крючков		11.07
Н. контр.		Панасенко		11.07
Утв.		Корж		11.07

5.905-28.08.1-75.01.02.00

Опора

Лит.	Масса	Масштаб
	См. табл.	

Лист | Листов 1

Уголок Б-50х50х5 ГОСТ 8509-93 / С235 ГОСТ 27772-88*

СПКБ "Газпроект"

Серия 5.905-28.08 вып. 1

Подпись и дата | Инв. N дубл. | Взам инв. N | Подпись и дата | Инв. N подл.

Копировал Формат А3

Серия 5.905-20.08 вып. 1

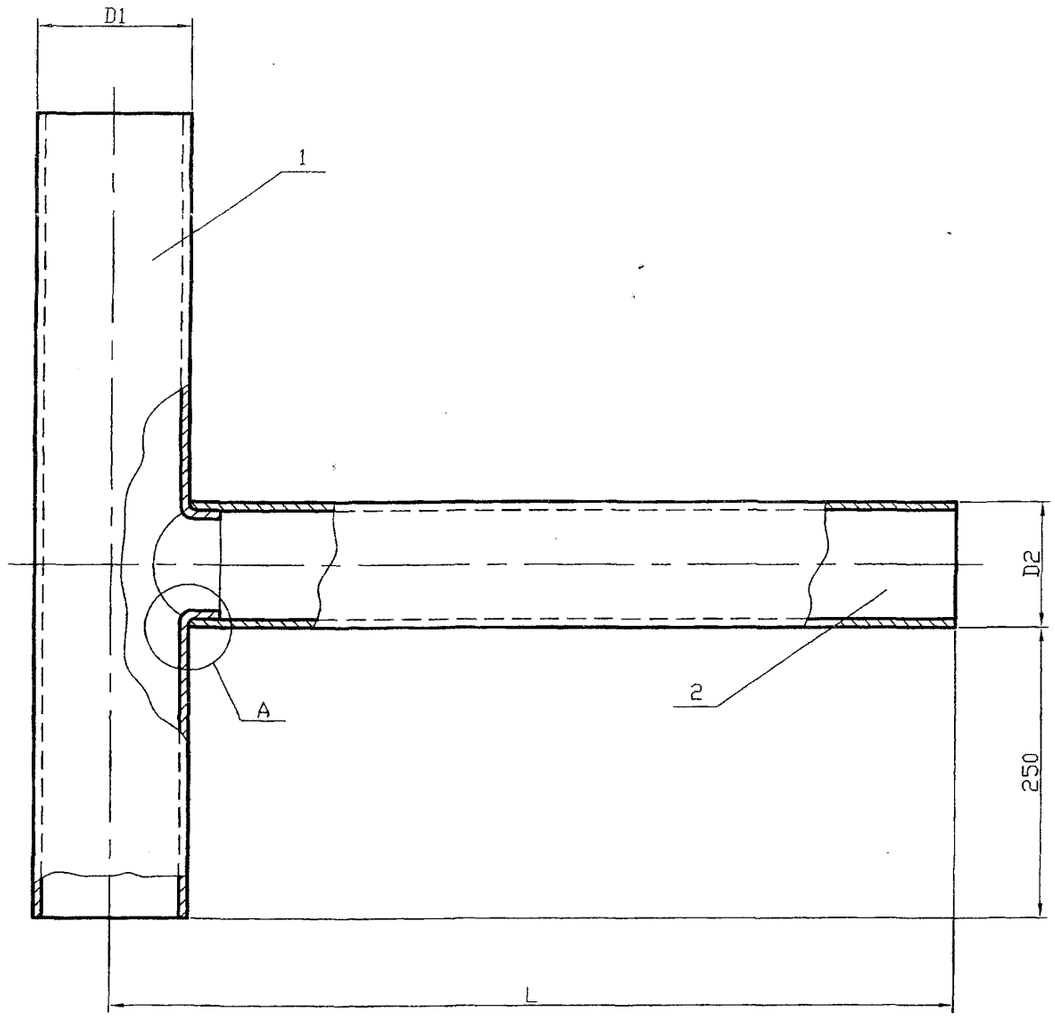

Обозначение	Условный проход асбестоцементной трубы, Dу, мм	D1, мм	D2, мм	L при толщине стены, мм				Масса ед. кг
				250	380	510	640	
5.905-28.08.1-76.00	150	132	108	600				2,20
-01					730			2,41
-02						860		2,61
-03							990	2,82
-04			122	600				2,37
-05					730			2,60
-06						860		2,84
-07							990	3,07
-08	200	160	142	600				2,88
-09					730			3,15
-10						860		3,42
-11							990	3,69
-12			152	600				3,01
-13					730			3,30
-14						860		3,59
-15							990	4,06
-16	300	265	265	600				5,87
-17					730			6,37
-18						860		6,88
-19							990	7,38

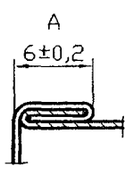

Инв. N подл. | Подпись и дата | Взам инв. N | Инв. N дубл. | Подпись и дата

Изм.	Лист	N докум.	Подпись	Дата
Разраб.		Василенко		11.07
Разраб.		Тарасенко		11.07
Пров.		Крючков		11.07
Н. контр.		Панасенко		11.07
Утв.		Корж		11.07

5.905-28.08.1-76.00СБ

Тройник наружный
Сборочный чертеж

Лит.	Масса	Масштаб
	См. табл.	-
Лист	Листов 1	

СПКБ "Газпроект"

Копировал

Формат А3

Формат	Зона	Поз.	Обозначение	Наименование	Количество на исполнение 5.905-28.08.1-76.00										Примечание
					–	01	02	03	04	05	06	07	08	09	
				Документация											
А3			5.905-28.08.1-76.00 СБ	Сборочный чертеж	X	X	X	X	X	X	X	X	X	X	
А3			5.905-28.08.1-ПЗ	Пояснительная записка	X	X	X	X	X	X	X	X	X	X	
А4		1	5.905-28.08.1-50.01.00	Труба	1	1	1	1							
			-01	Труба					1	1	1	1			
			-02	Труба									1	1	
А3		2	5.905-28.08.1-76.01.00	Труба	1										
			-01	Труба		1									
			-02	Труба			1								
			-03	Труба				1							
			-04	Труба					1						
			-05	Труба						1					
			-06	Труба							1				
			-07	Труба								1			
			-08	Труба									1		
			-09	Труба										1	

Изм.	Лист	N докум.	Подпись	Дата
Разраб.		Василенко		11.07
Разраб.		Тарасенко		11.07
Пров.		Крючков		11.07
Н. контр.		Панасенко		11.07
Утв.		Корж		11.07

5.905-28.08.1-76.00

Тройник наружный

Лит.	Лист	Листов
	1	2

СПКБ "Газпроект"

Инв. N подл.	Подпись и дата	Взам инв. N	Инв. N дубл.	Подпись и дата

Копировал

Формат А4

Формат	Зона	Поз.	Обозначение	Наименование	Количество на исполнение 5.905-28.04.1-76.00										Примечание
					10	11	12	13	14	15	16	17	18	19	
А4		1	5.905-28.08.1-50.01.02	Труба	1	1									
			-03	Труба			1	1	1	1					
			-04	Труба							1	1	1	1	
А3		2	5.905-28.08.1-76.01.10	Труба	1										
			-11	Труба		1									
			-12	Труба			1								
			-13	Труба				1							
			-14	Труба					1						
			-15	Труба						1					
			-16	Труба							1				
			-17	Труба								1			
			-18	Труба									1		
			-19	Труба										1	

Изм.	Лист	N докум.	Подпись	Дата

5.905-28.08.1-76.00

Лист 2

Инв. N подл.	Подпись и дата	Взам инв. N	Инв. N дубл.	Подпись и дата

Копировал

Серия 5.905-28.08 вып. 1

Формат А4

12,5

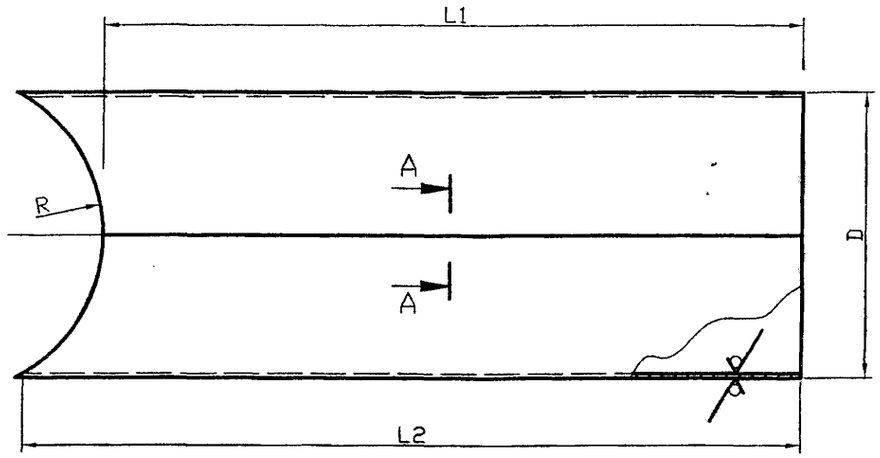

А-А

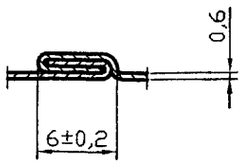

Обозначение	R, мм	D, мм	L1 при толщине стены, мм				L2 при толщине стены, мм				Lразв мм	Масса ед. кг
			250	380	510	640	250	380	510	640		
5.905-28.08.1-76.01.00	66	$108^{+0,9}$	534				562				339	0,89
-01				664				692				1,10
-02					794				822			1,30
-03						924				952		1,51
-04		$122^{+0,9}$	534				575				383	1,03
-05				664				705				1,26
-06					794				835			1,50
-07						924				965		1,73
-08	80	$142^{+0,9}$	520				563				446	1,18
-09				650				693				1,45
-10					780				823			1,72
-11						910				953		1,99
-12		$152^{+1,0}$	520				575				477	1,28
-13				650				705				1,57
-14					780				835			1,86
-15						910				1045		2,33
-16	132,5	$265^{+1,0}$	467,5				600				832	2,34
-17				597,5				730				2,84
-18					727,5				860			3,35
-19						857,5				990		3,85

Неуказанные предельные отклонения: H14, h14, $\pm\frac{IT14}{2}$

Изм.	Лист	N докум.	Подпись	Дата
Разраб.		Василенко		11.07
Разраб.		Тарасенко		11.07
Пров.		Крючков		11.07
Н. контр.		Панасенко		11.07
Утв.		Корж		11.07

5.905-28.08.1-76.01.00

Труба

Лит.	Масса	Масштаб
	См. табл.	-

Лист | Листов 1

Лист Б-0.6 ГОСТ 19903-74* / С235 ГОСТ 27772-88*

СПКБ "Газпроект"

Копировал

Формат А3

Инв. N подл. | Подпись и дата | Взам инв. N | Инв. N дубл. | Подпись и дата

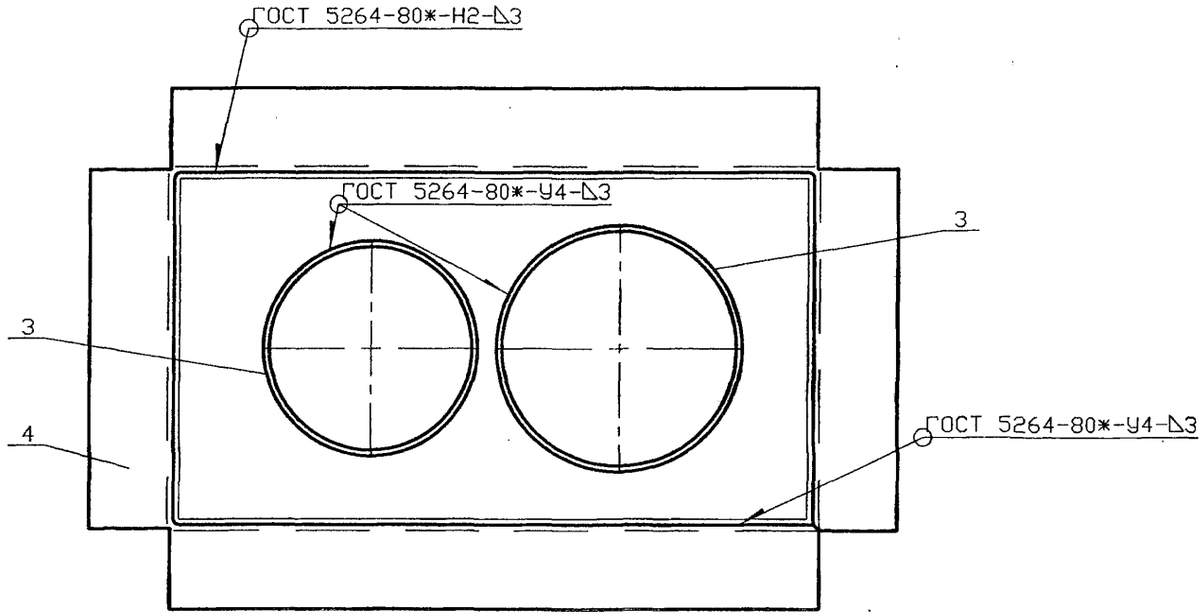

Обозначение	Условный проход асбестоцементной трубы, Dy, мм		Масса ед., кг
	Dy1	Dy2	
5.905-28.08.1-77.00	150	150	24,58
-01	150	200	26,77
-02	150	300	35,86
-03	200	200	27,25
-04	200	300	36,34
-05	300	300	41,74

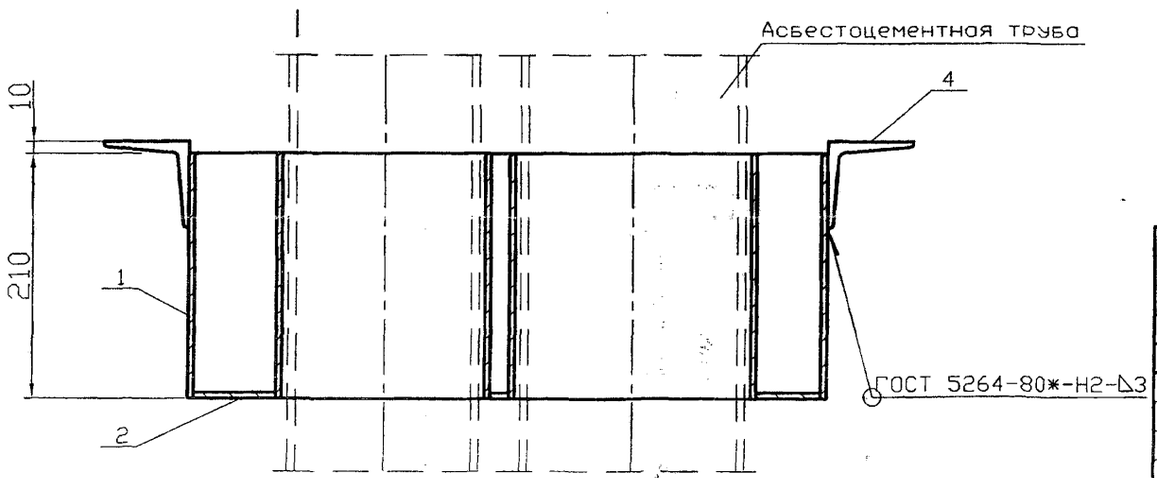

Изм.	Лист	N докум.	Подпись	Дата
Разраб.		Василенко		11.07
Разраб.		Тарасенко		11.07
Пров.		Крючков		11.07
Н. контр.		Панасенко		11.07
Утв.		Корж		11.07

5.905-28.08.1-77.00СБ

Гильза
Сборочный чертеж

Лит.	Масса	Масштаб
	См. табл.	
Лист	Листов 1	

СПКБ "Газпроект"

Копировали Формат А3

Серия 5.905-28.08 вып. 1

Инв. N подл. | Подпись и дата | Взам инв. N | Инв. N дубл. | Подпись и дата

Инв. N подл.	Подпись и дата	Взам инв. N	Инв. N дубл.	Подпись и дата

Серия 5.905-28.08 вып. 1

Формат	Зона	Поз.	Обозначение	Наименование	Количество на исполнение 5.905-28.08.1-77.00										Примечание
					–	01	02	03	04	05					
				Документация											
А3			5.905-28.08.1-77.00СБ	Сборочный чертеж	X	X	X	X	X	X					
А3			5.905-28.08.1-ПЗ	Пояснительная записка											
				Сборочные единицы											
А4		1	5.905-28.08.1-60.01.00	Корпус	1										
			-01	Корпус		1									
			-02	Корпус			1								
			-03	Корпус				1							
			-04	Корпус					1						
			-05	Корпус						1					
А4		2	5.905-28.08.1-77.02.00	Дно	1										
			-01	Дно		1									
			-02	Дно			1								

Изм.	Лист	N докум.	Подпись	Дата	5.905-28.08.1-77.00		
Разраб.		Василенко		11.07	Гильза	Лит.	Лист 1 / Листов 2
Разраб.		Тарасенко		11.07			
Пров.		Крючков		11.07		СПКБ "Газпроект"	
Н. контр.		Панасенко		11.07			
Утв.		Корж		11.07			

Копировал Формат А4

Инв. N подл.	Подпись и дата	Взам инв. N	Инв. N дубл.	Подпись и дата

Формат	Зона	Поз.	Обозначение	Наименование	Количество на исполнение 5.905-28.08.1-77.00										Примечание
					–	01	02	03	04	05					
А4		2	5.905-28.08.1-77.02.03	Дно				1							
			-04	Дно					1						
			-05	Дно						1					
А4		3	5.905-28.08.1-77.01.00	Труба	2	1	1								
			-01	Труба		1		2	1						
			-02	Труба			1		1	2					
А4		4	5.905-28.08.1-60.03.00	Опорная конструкция	1										
			-01	Опорная конструкция		1									
			-02	Опорная конструкция			1								
			-03	Опорная конструкция				1							
			-04	Опорная конструкция					1						
			-05	Опорная конструкция						1					

Изм.	Лист	N докум.	Подпись	Дата	5.905-28.08.1- 77.00	Лист 2

Копировал Формат А4

25 (✓)

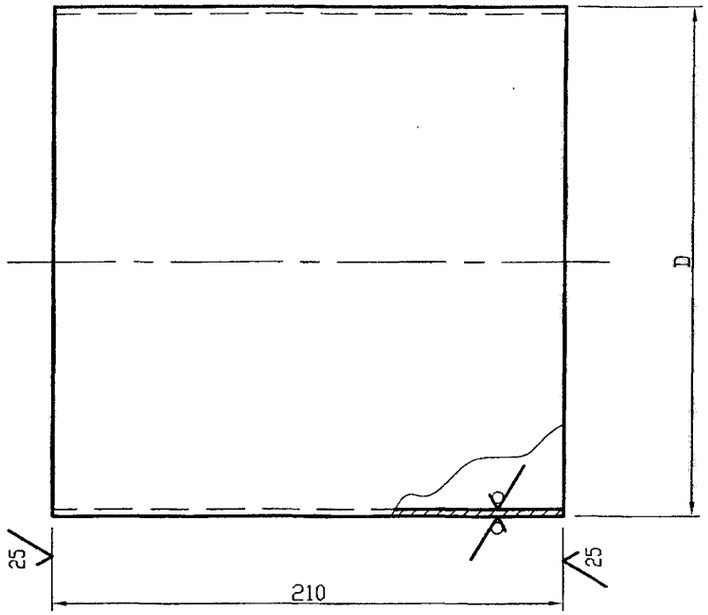

Обозначение	DxS, мм	Масса ед., кг
5.905-28.08.1-77.01.00	168x3	2,69
-01	219x3	3,52
-02	325x4	6,97

Неуказанные предельные отклонения размеров: H14, h14, ±IT14/2

Изм.	Лист	N докум.	Подпись	Дата
Разраб.	Василенко			11.07
Разраб.	Тарасенко			11.07
Пров.	Крючков			11.07
Н. контр.	Панасенко			11.07
Утв.	Корж			11.07

5.905-28.08.1-77.01.00

Труба

Лит.	Масса	Масштаб
	см. табл.	

Лист | Листов 1

Труба DxS ГОСТ 10704-91 / В-СтЗсп ГОСТ 10705-80*

СПКБ "Газпроект"

Копировал Формат А3

12,5 (✓)

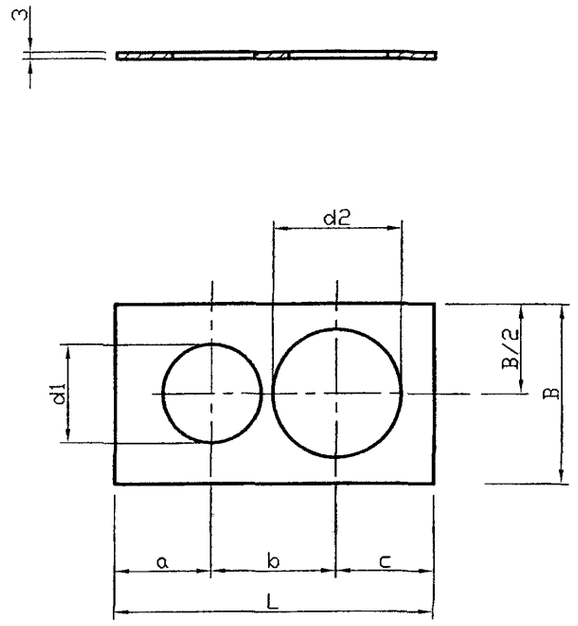

Обозначение	a, мм	b, мм	c, мм	d1, мм	d2, мм	L, мм	B, мм	Масса, ед. кг
5.905-28.08.1-77.02.00	149	202	149	170	170	495	295	2,34
-01	167	216	167	170	221	545	305	2,46
-02	149	269	232	170	327	645	415	3,76
-03	160	230	160	221	221	545	305	2,11
-04	155	283	212	221	327	645	415	3,41
-05	207	336	207	327	327	745	415	3,30

Неуказанные предельные отклонения размеров: H14, h14, ±IT14/2

Изм.	Лист	N докум.	Подпись	Дата
Разраб.	Василенко			11.07
Разраб.	Тарасенко			11.07
Пров.	Крючков			11.07
Н. контр.	Панасенко			11.07
Утв.	Корж			11.07

5.905-28.08.1-77.02.00

Дно

Лит.	Масса	Масштаб
	см. табл.	

Лист | Листов 1

Лист Б-3 ГОСТ 19903-74* / С235 ГОСТ 27772-88*

СПКБ "Газпроект"

Копировал Формат А3

Серия 5.905-28.08 вып. 1

Подпись и дата | Инв. N дубл. | Взам инв. N | Подпись и дата | Инв. N подл.

Серия 5.905-28.08 вып. 1

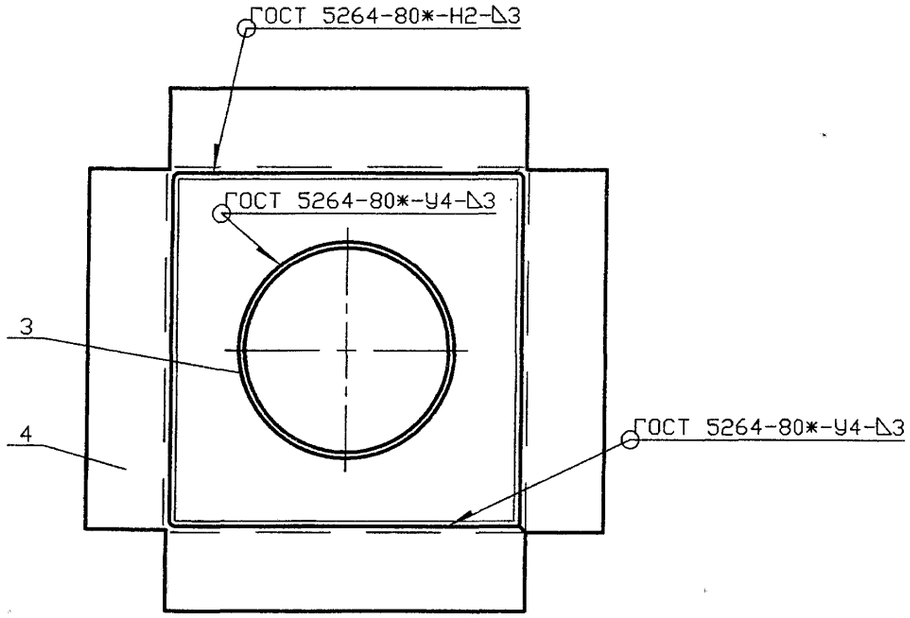

Обозначение	Условный проход асбестоцементной трубы, Dу, мм	Масса ед., кг
5.905-28.08.1-78.00	150	15,78
-01	200	17,88
-02	300	26,07

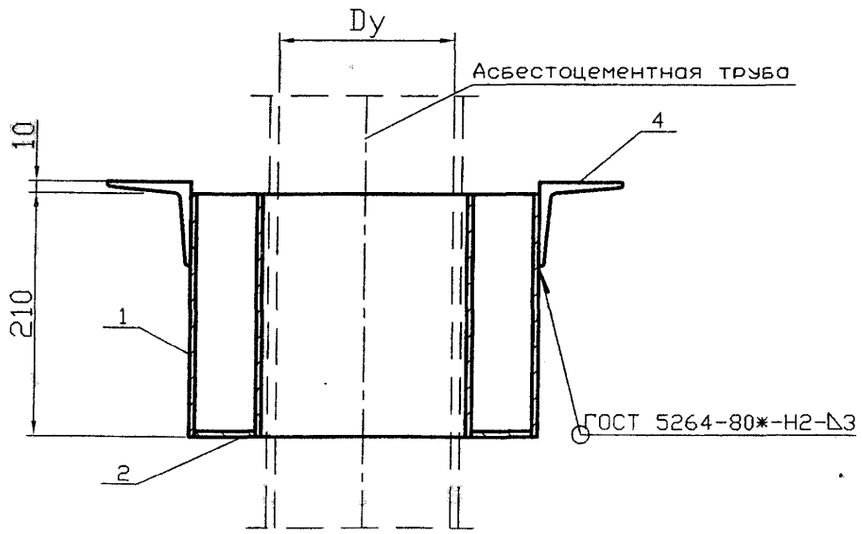

Изм.	Лист	N докум.	Подпись	Дата
Разраб.		Василенко		11.07
Разраб.		Тарасенко		11.07
Пров.		Крючков		11.07
Н. контр.		Панасенко		11.07
Утв.		Корж		11.07

5.905-28.08.1-78.00СБ

Гильза для вентиляционной и дымовой труб
Сборочный чертеж

Лит.	Масса	Масштаб
	См. табл.	
Лист	Листов 1	

СПКБ "Газпроект"

Копировал

Формат А3

Инв. N подл. | Подпись и дата | Взам инв. N | Инв. N дубл. | Подпись и дата

Формат	Зона	Поз.	Обозначение	Наименование	Количество на исполнение 5.905-28.08.1-78.00										Примечание
					–	01	02								
				Документация											
А3			5.905-28.08.1-65.00СБ	Сборочный чертеж	X	X	X								
А3			5.905-28.08.1-ПЗ	Пояснительная записка											
				Сборочные единицы											
А4		1	5.905-28.08.1-65.01.00	Корпус	1										
			-01	Корпус		1									
			-02	Корпус			1								
А4		2	5.905-28.08.1-61.02.03	Дно	1										
			-04	Дно		1									
			-05	Дно			1								

Изм.	Лист	N докум.	Подпись	Дата
Разраб.		Василенко		11.07
Разраб.		Тарасенко		11.07
Пров.		Крючков		11.07
Н. контр.		Панасенко		11.07
Утв.		Корж		11.07

5.905-28.08.1-78.00

Гильза для вентиляционной и дымовой труб

Лит.	Лист	Листов
	1	2

СПКБ "Газпроект"

Инв. N подл.	Подпись и дата	Взам инв. N	Инв. N дубл.	Подпись и дата

Копировал

Формат А4

Формат	Зона	Поз.	Обозначение	Наименование	Количество на исполнение 5.905-28.08.1-78.00										Примечание
					–	01	02								
А4		3	5.905-28.08.1-77.01.00	Труба	1										
			-01	Труба		1									
			-02	Труба			1								
А4		4	5.905-28.08.1-65.02.00	Опорная конструкция	1										
			-01	Опорная конструкция		1									
			-02	Опорная конструкция			1								

Изм.	Лист	N докум.	Подпись	Дата

5.905-28.08.1-78.00

Лист 2

Инв. N подл.	Подпись и дата	Взам инв. N	Инв. N дубл.	Подпись и дата

Копировал

Формат А4

Серия 5.905-28.08 вып. 1

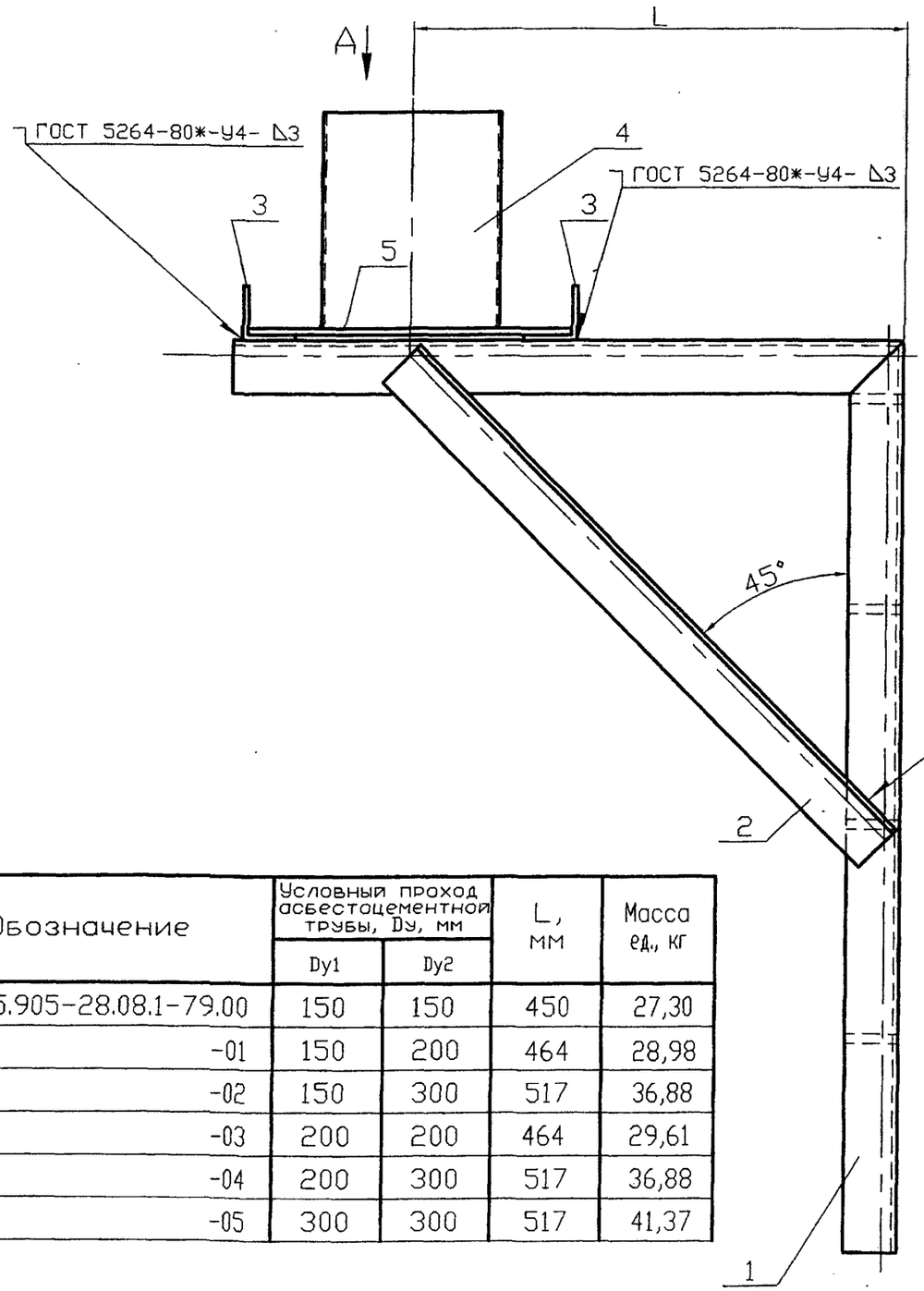

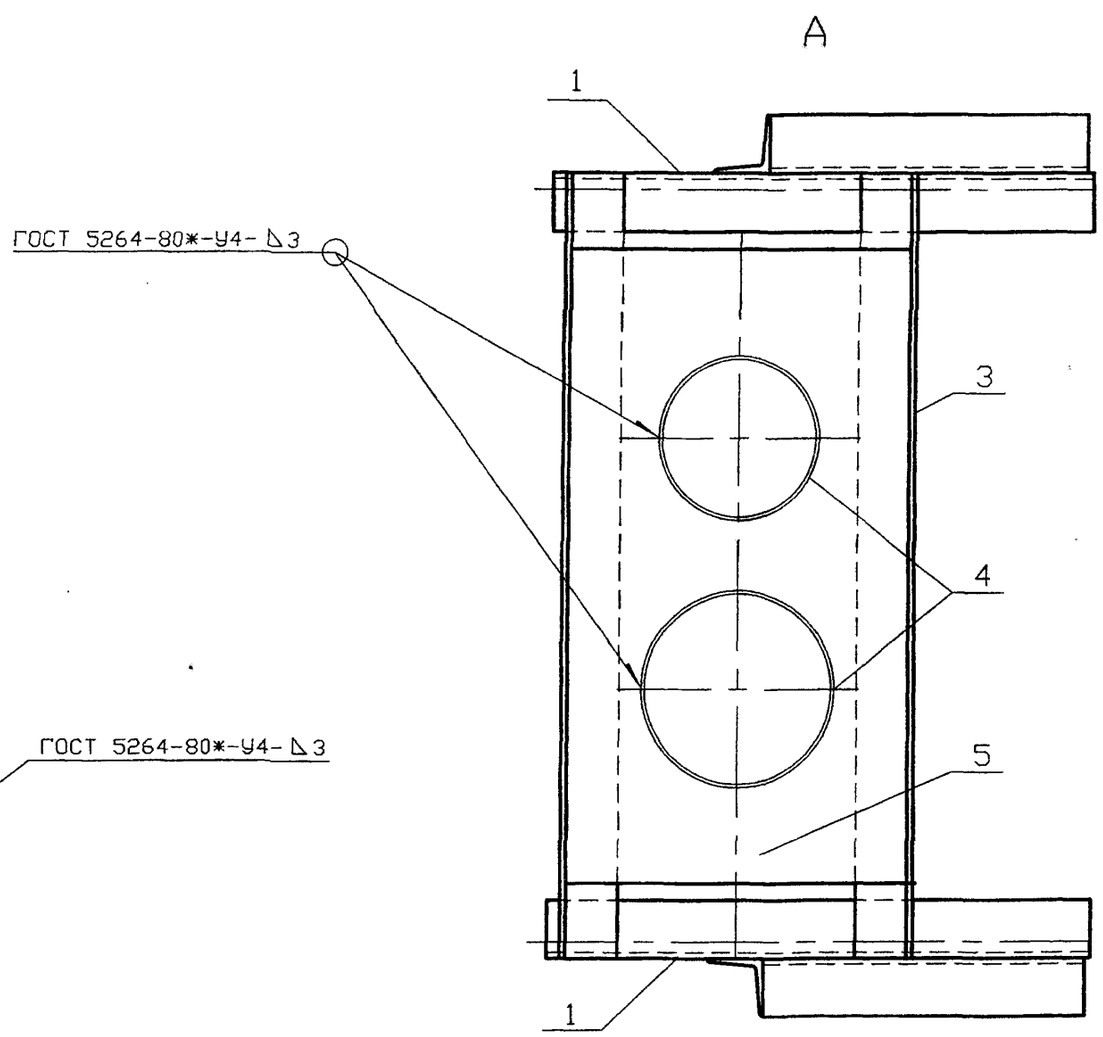

Обозначение	Условный проход асбестоцементной трубы, Dy, мм		L, мм	Масса ед., кг
	Dy1	Dy2		
5.905-28.08.1-79.00	150	150	450	27,30
-01	150	200	464	28,98
-02	150	300	517	36,88
-03	200	200	464	29,61
-04	200	300	517	36,88
-05	300	300	517	41,37

Изм.	Лист	N докум.	Подпись	Дата
Разраб.		Василенко		11.07
Разраб.		Тарасенко		11.07
Пров.		Крючков		11.07
Н. контр.		Панасенко		11.07
Утв.		Корж		11.07

5.905-28.08.1-79.00СБ

Кронштейн для вентиляционного и дымового каналов
Сборочный чертеж

Лит.	Масса	Масштаб
	См. табл.	
Лист	Листов 1	

СПКБ "Газпроект"

Копировал

Формат А3

Инв. N подл. | Подпись и дата | Взам инв. N | Инв. N дубл. | Подпись и дата

Формат	Зона	Поз.	Обозначение	Наименование	Количество на исполнение 5.905-28.08.1-79.00										Примечание
					–	01	02	03	04	05					
				Документация											
А3			5.905-28.08.1-79.00 СБ	Сборочный чертеж	X	X	X	X	X	X					
А3			5.905-28.08.1-ПЗ	Пояснительная записка	X	X	X	X	X	X					
				Сборочные единицы											
А4		1	5.905-28.08.1-79.01.00	Консоль	2										
			-01	Консоль		2									
			-02	Консоль			2								
			-03	Консоль				2							
			-04	Консоль					2						
			-05	Консоль						2					
БЧ		2		Подкос											
				Уголок Б-50х50х5 ГОСТ 8509-93 / С 235 ГОСТ 27772-88*											
				L=636	2										2,40 кг
				L=656		2		2							2,47 кг
				L=730			2		2	2					2,75 кг

Изм.	Лист	N докум.	Подпись	Дата
Разраб.		Василенко		11.07
Разраб.		Тарасенко		11.07
Пров.		Крючков		11.07
Н. контр.		Панасенко		11.07
Утв.		Корж		11.07

5.905-28.08.1-79.00

Кронштейн для вентиляционного и дымового каналов

Лит.	Лист	Листов
	1	2

СПКБ "Газпроект"

Инв. N подл.	Подпись и дата	Взам инв. N	Инв. N дубл.	Подпись и дата

Копировал

Формат А4

Формат	Зона	Поз.	Обозначение	Наименование	Количество на исполнение 5.905-28.04.1-74.00										Примечание
					–	01	02	03	04	05					
БЧ		3		Уголок Б-50х50х5 ГОСТ 8509-93 / С 235 ГОСТ 27772-88*											
				L=670	2										2,53 кг
				L=720		2									2,71 кг
				L=820			2								3,09 кг
				L=720				2							2,71 кг
				L=820					2						3,09 кг
				L=920						2					3,47 кг
А4		5	5.905-28.08.1-49.03.00	Труба	2	1	1								
			-01	Труба		1		2	1						
			-02	Труба			1		1	2					
А4		6	5.905-28.08.1-60.02.00	Дно	1										
			-01	Дно		1									
			-02	Дно			1								
			-03	Дно				1							
			-04	Дно					1						
			-05	Дно						1					

Изм.	Лист	N докум.	Подпись	Дата

5.905-28.08.1-79.00

Лист 2

Инв. N подл.	Подпись и дата	Взам инв. N	Инв. N дубл.	Подпись и дата

Копировал

Серия 5.905-28.08 вып. 1

Формат А4

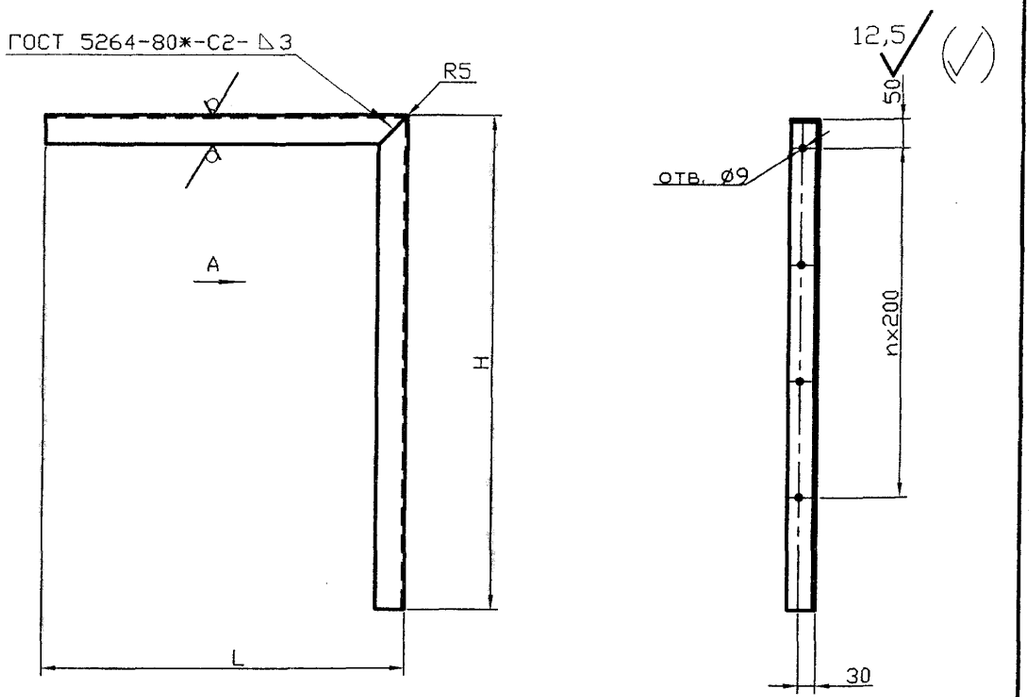

Обозначение	L, мм	H, мм	n	Масса ед., кг
5.905-28.08.1-79.01.00	620	800	3	5,35
-01	630	850	3	5,58
-02	740	950	4	6,37
-03	630	900	3	5,77
-04	740	1000	4	6,56
-05	740	1100	4	6,94

Неуказанные предельные отклонения: H14, h14, $\pm\frac{IT14}{2}$

Инв. N подл. | Подпись и дата | Взам инв. N | Инв. N дубл. | Подпись и дата

Изм.	Лист	N докум.	Подпись	Дата
Разраб.		Василенко		11.07
Разраб.		Тарасенко		11.07
Пров.		Крючков		11.07
Н. контр.		Панасенко		11.07
Утв.		Корж		11.07

5.905-28.08.1-79.01.00

Консоль

Лит.	Масса	Масштаб
	См. табл.	

Лист | Листов 1

Уголок $\frac{Б\text{-}50\times50\times5\ ГОСТ\ 8509\text{-}93}{С235\ ГОСТ\ 27772\text{-}88*}$

СПКБ "Газпроект"

Копировал

Формат А3

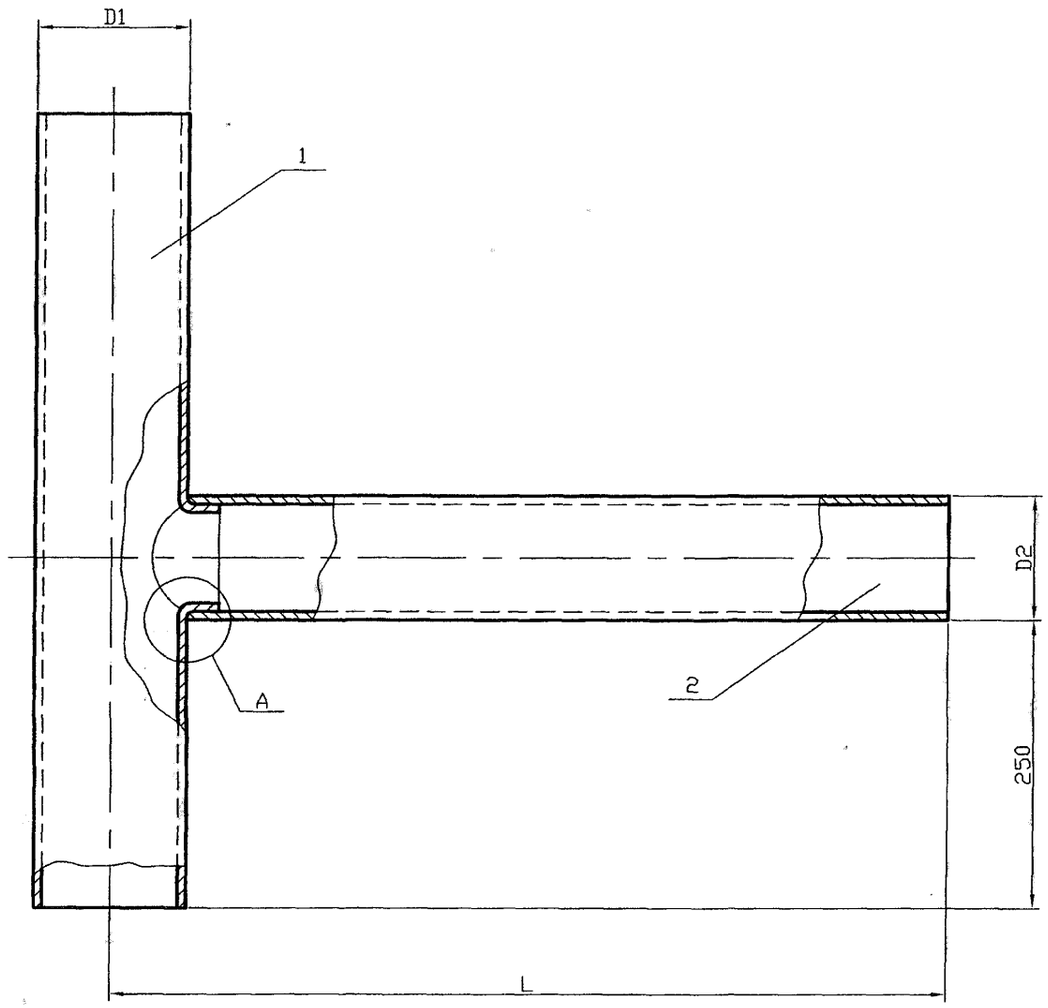

Обозначение	Условный проход асбестоцементной трубы, Dу, мм	D1, мм	D2, мм	Масса ед. кг
5.905-28.08.1-80.00	150	132	108	2,92
-01			122	3,19
-02	200	160	142	3,81
-03			152	4,01
-04	300	265	265	7,52

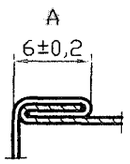

Изм.	Лист	N докум.	Подпись	Дата
Разраб.		Василенко		11.07
Разраб.		Тарасенко		11.07
Пров.		Крючков		11.07
Н. контр.		Панасенко		11.07
Утв.		Корж		11.07

5.905-28.08.1-80.00СБ

Тройник
Сборочный чертеж

Лит.	Масса	Масштаб
	См. табл.	-
Лист	Листов 1	

СПКБ "Газпроект"

Копировал

Формат А3

Инв. N подл. | Подпись и дата | Взам инв. N | Инв. N дубл. | Подпись и дата

Инв. N подл.	Подпись и дата	Взам инв. N	Инв. N дубл.	Подпись и дата

Серия 5.905-28.08 вып. 1

Формат	Зона	Поз.	Обозначение	Наименование	Количество на исполнение 5.905-28.08.1-80.00										Примечание
					—	01	02	03	04						
				Документация											
А3			5.905-28.08.1-80.00СБ	Сборочный чертеж	X	X	X	X	X						
А3			5.905-28.08.1-ПЗ	Пояснительная записка	X	X	X	X	X						
				Сборочные единицы											
А4		1	5.905-28.08.1-50.01.00	Труба	1										
			-01	Труба		1									
			-02	Труба			1								
			-03	Труба				1							
			-04	Труба					1						
А4		2	5.905-28.08.1-80.01.00	Труба	1										
			-01	Труба		1									
			-02	Труба			1								
			-03	Труба				1							
			-04	Труба					1						

Изм.	Лист	N докум.	Подпись	Дата
Разраб.		Василенко		11.07
Разраб.		Тарасенко		11.07
Пров.		Крючков		11.07
Н. контр.		Панасенко		11.07
Утв.		Корж		11.07

5.905-28.08.1-80.00

Тройник

Лит.	Лист	Листов
		1

СПКБ "Газпроект"

Копировал

Формат А4

Инв. N подл.	Подпись и дата	Взам инв. N	Инв. N дубл.	Подпись и дата

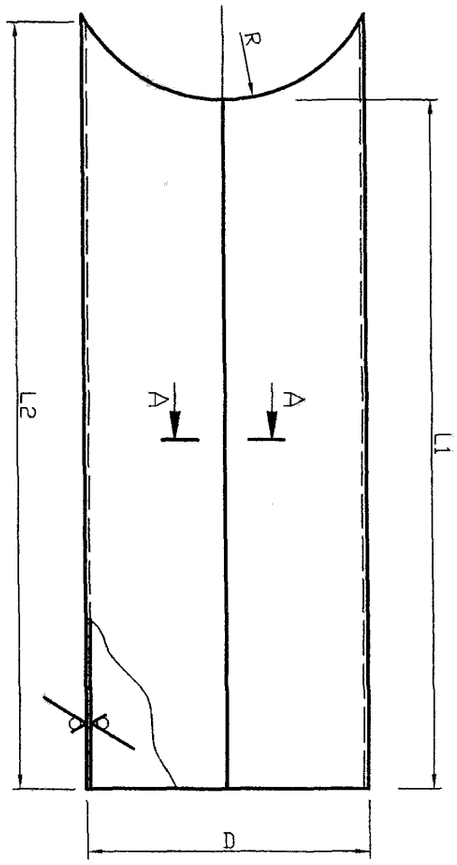

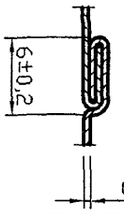

Обозначение	R, мм	D, мм	L1, мм	L2, мм	Lразв., мм	Масса ед. кг
5.905-28.08.1-80.01.00	66	$108^{+0,9}$	924	952	363	1,61
-01	66	$122^{+0,9}$	924	965	407	1,85
-02	80	$142^{+0,9}$	910	953	470	2,11
-03	80	$152^{+1,0}$	910	965	501	2,28
-04	132,5	$265^{+1,0}$	857,5	990	856	3,99

Неуказанные предельные отклонения размеров: H14, h14, $\pm\frac{IT14}{2}$

Изм.	Лист	N докум.	Подпись	Дата
Разраб.		Василенко		11.07
Разраб.		Тарасенко		11.07
Пров.		Крючков		11.07
Н. контр.		Панасенко		11.07
Утв.		Корж		11.07

5.905-28.08.1-80.01.00

Труба

Б-0,6 ГОСТ 19903-74*
С235 ГОСТ 27772-88*

Лит.	Масса	Масштаб
	см. табл.	

Лист	Листов 1

СПКБ "Газпроект"

Копировал

Формат А3

12,5

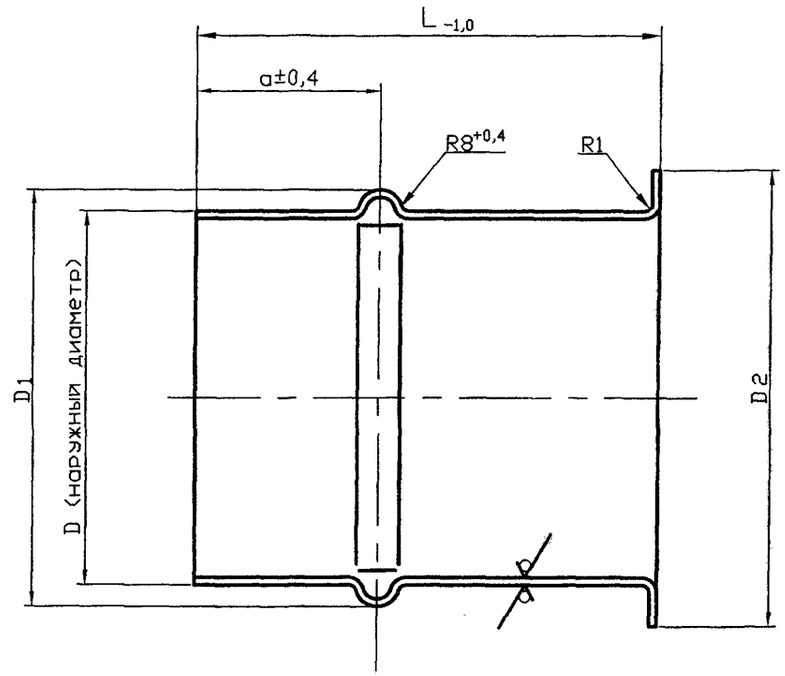

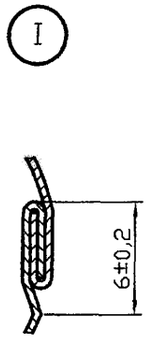

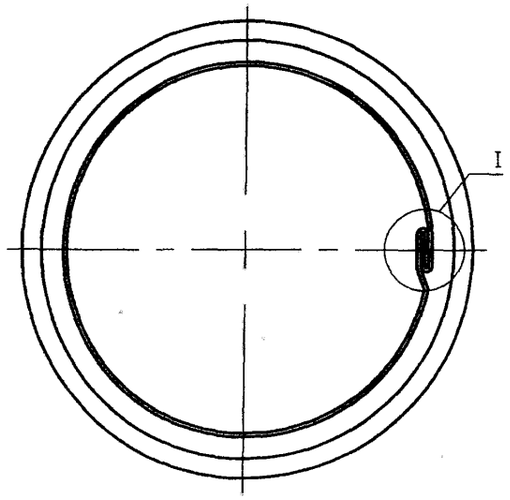

Обозначение	Условный проход асбестоцементной трубы, Dу, мм	D, мм	D1, мм	D2, мм	a, мм	L, мм	Масса ед. кг
5.905-28.08.1-81.00	150	132	142	152	70	680	1,32
-01	200	160	170	180	80	644	1,52
-02	300	265	275	285	140	647	2,54

Серия 5.905-28.08 вып. 1

Изм.	Лист	N докум.	Подпись	Дата
Разраб.		Василенко		11.07
Разраб.		Тарасенко		11.07
Пров.		Крючков		11.07
Н. контр.		Панасенко		11.07
Утв.		Корж		11.07

5.905-28.08.1-81.00

Патрубок

Лит.	Масса	Масштаб
	См. табл.	-

Лист | Листов 1

Лист Б-0.6 ГОСТ 19904-90 / С235 ГОСТ 27772-88*

СПКБ "Газпроект"

Копировал

Формат А3

Инв. N подл. | Подпись и дата | Взам инв. N | Инв. N дубл. | Подпись и дата

Серия 5.905-28.08 вып. 1

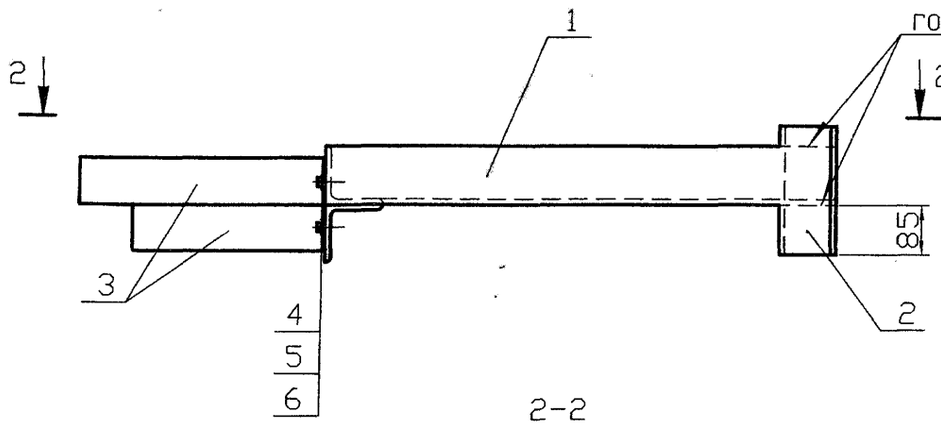

2-2

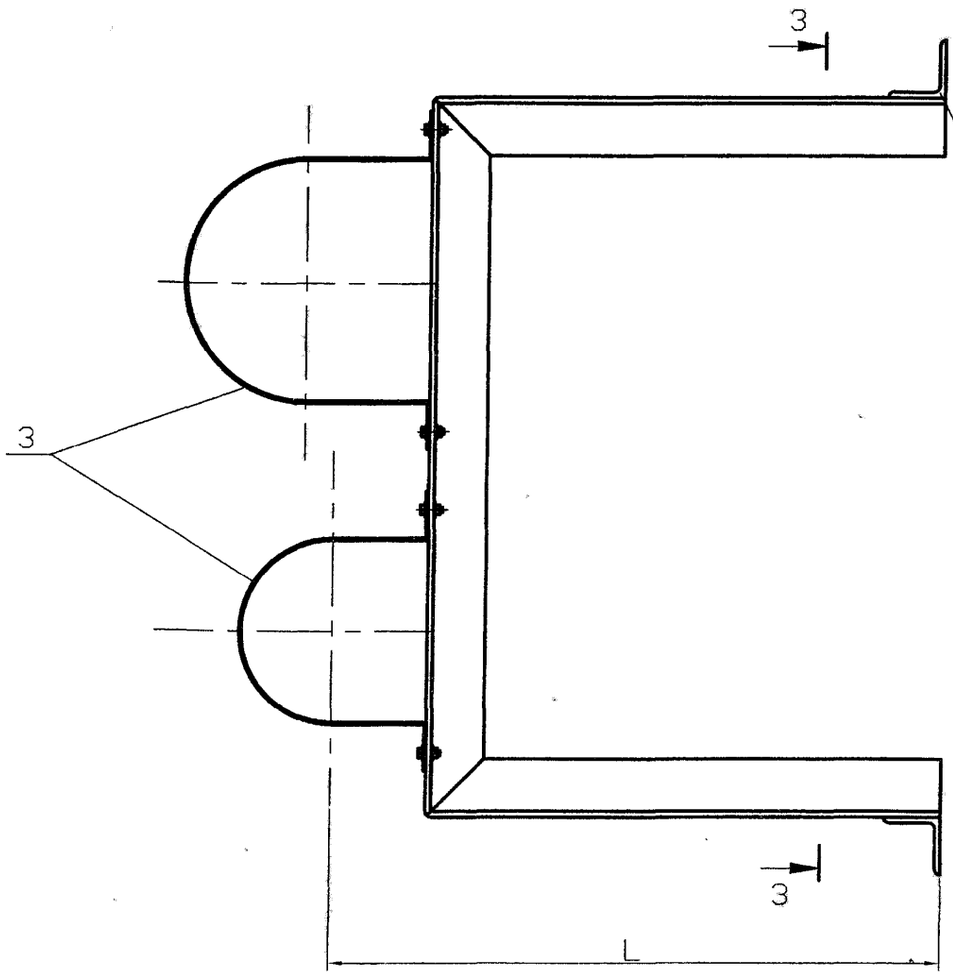

3-3

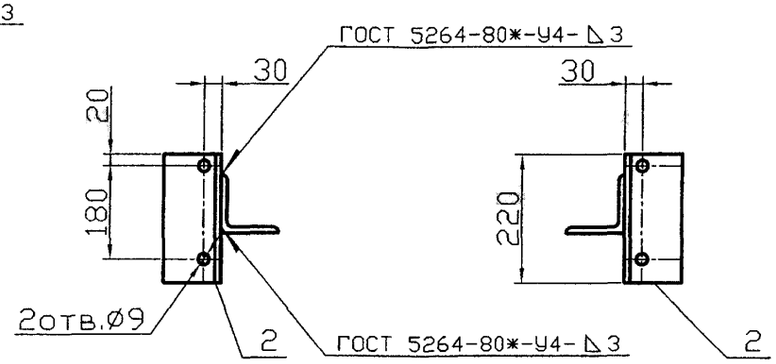

Обозначение	Условный проход асбестоцементной трубы, Dy, мм		L, мм	Масса ед., кг
	Dy1	Dy2		
5.905-28.08.1-82.00	150	150	460	7,89
-01	150	200	485	8,65
-02	150	300	534	9,92
-03	200	200	485	9,03
-04	200	300	534	10,30
-05	300	300	534	11,21

* Размер для справок

Изм.	Лист	N докум.	Подпись	Дата
Разраб.		Василенко		11.07
Разраб.		Тарасенко		11.07
Пров.		Крючков		11.07
Н. контр.		Панасенко		11.07
Утв.		Корж		11.07

5.905-28.08.1-82.00СБ

Кронштейн
Сборочный чертеж

Лит.	Масса	Масштаб
	См. табл.	

Лист | Листов 1

СПКБ "Газпроект"

Копировал

Формат А3

Инв. N подл. | Подпись и дата | Взам инв. N | Инв. N дубл. | Подпись и дата

Формат	Зона	Поз.	Обозначение	Наименование	Количество на исполнение 5.905-28.08.1-82.00										Примечание
					–	01	02	03	04	05					
				Документация											
А3			5.905-28.08.1-82.00 СБ	Сборочный чертеж	X	X	X	X	X	X					
А3			5.905-28.08.1-ПЗ	Пояснительная записка	X	X	X	X	X	X					
				Сборочные единицы											
А4		1	5.905-28.08.1-82.01.00	Консоль	1										
			-01	Консоль		1									
			-02	Консоль			1								
			-03	Консоль				1							
			-04	Консоль					1						
			-05	Консоль						1					
Вч		2		Уголок $\frac{\text{Б-50х50х5 ГОСТ 8509-93}}{\text{С235 ГОСТ 27772-88*}}$											
				L=220	4	4	4	4	4	4					0.75кг

Изм.	Лист	N докум.	Подпись	Дата	5.905-28.08.1-82.00		
Разраб.		Василенко		11.07	Кронштейн для вентиляционного и дымового каналов	Лит.	Лист 1 / Листов 2
Разраб.		Тарасенко		11.07			
Пров.		Крючков		11.07		СПКБ "Газпроект"	
Н. контр.		Панасенко		11.07			
Утв.		Корж		11.07			

Инв. N подл. | Подпись и дата | Взам инв. N | Инв. N дубл. | Подпись и дата

Копировал Формат А4

Формат	Зона	Поз.	Обозначение	Наименование	Количество на исполнение 5.905-28.08.1-82.00										Примечание
					–	01	02	03	04	05					
А4		3	5.905-28.08.1-57.03.00	Полухомут	2	1	1								
			-01	Полухомут		1		2	1						
			-02	Полухомут			1		1	2					
				Стандартные изделия											
		4		Болт М8х20.36 ГОСТ 7798-70*	4	4	4	4	4	4					
		5		Гайка М8.4 ГОСТ 5915-70*	4	4	4	4	4	4					
		6		Шайба 8.02 ГОСТ 11371-78*	4	4	4	4	4	4					

Изм.	Лист	N докум.	Подпись	Дата	5.905-28.08.1-82.00	Лист 2

Инв. N подл. | Подпись и дата | Взам инв. N | Инв. N дубл. | Подпись и дата

Копировал Формат А4

Серия 5.905-28.08 вып. 1

Инв. N подл.	Подпись и дата	Взам инв. N	Инв. N дубл.	Подпись и дата

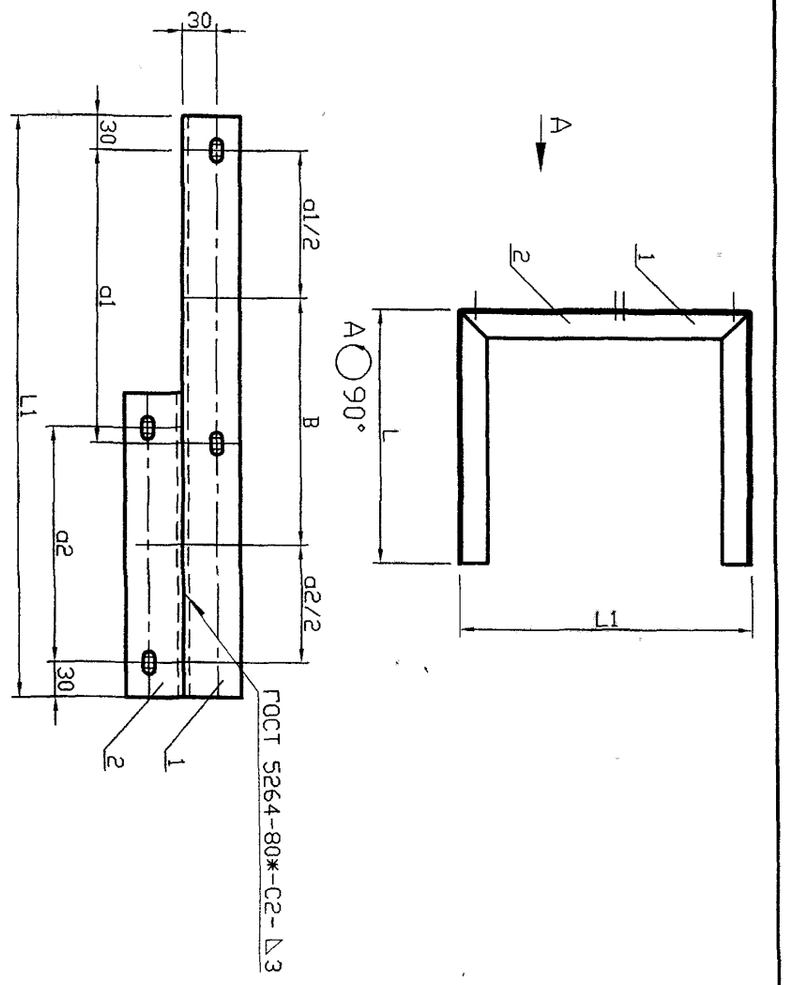

Неуказанные предельные отклонения: H14, h14, $\pm\frac{IT14}{2}$

Обозначение	L, мм	L1, мм	a1, мм	a2, мм	B, мм	Масса ед, кг
5.905-28.08.1-82.01.00	380	467	205	205	202	5,95
-01	380	506	255	205	216	6,43
-02	380	607	351	205	269	7,55
-03	380	545	255	255	230	6,73
-04	380	646	351	255	283	7,85
-05	380	747	351	351	336	8,61

Изм.	Лист	N докум.	Подпись	Дата
Разраб.		Василенко		11.07
Разраб.		Тарасенко		11.07
Пров.		Крючков		11.07
Н. контр.		Панасенко		11.07
Утв.		Корж		11.07

5.905-28.08.1-82.01.00СБ

Консоль

Сборочный чертеж

Лит.	Масса	Масштаб
	см. табл.	

Лист	Листов 1

СПКБ "Газпроект"

Копировал

Формат А3

Инв. N подл.	Подпись и дата	Взам инв. N	Инв. N дубл.	Подпись и дата

Формат	Зона	Поз.	Обозначение	Наименование	Количество на исполнение 5.905-28.08.1-82.01.00										Примечание
					–	01	02	03	04	05					
				Документация											
А4			5.905-28.08.1-82.01.00СБ	Сборочный чертеж	X	X	X	X	X	X					
А3			5.905-28.08.1-ПЗ	Пояснительная записка	X	X	X	X	X	X					
				Сборочные единицы											
А4		1	5.905-28.08.1-82.01.01.00	Опора	1										
			-01	Опора		1									
			-02	Опора			1								
			-03	Опора				1							
			-04	Опора					1						
			-05	Опора						1					
А4		2	5.905-28.08.1-75.01.02.00	Опора	1										
			-01	Опора		1		1							
			-02	Опора			1		1	1					

Изм.	Лист	N докум.	Подпись	Дата
Разраб.		Василенко		11.07
Разраб.		Тарасенко		11.07
Пров.		Крючков		11.07
Н. контр.		Панасенко		11.07
Утв.		Корж		11.07

5.905-28.08.1-82.01.00

Консоль

Лит.	Лист	Листов
		1

СПКБ "Газпроект"

Копировал

Формат А4

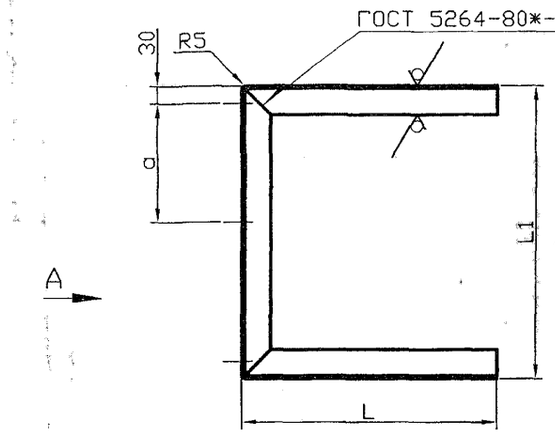

12,5

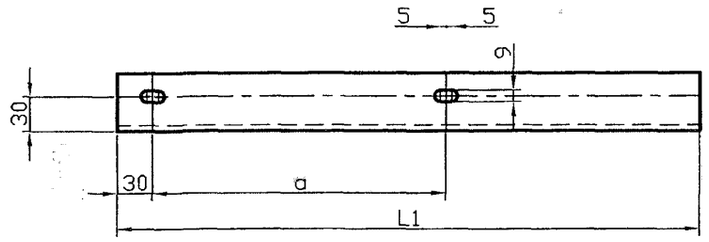

Обозначение	L, мм	L1, мм	a, мм	Масса ед., кг
5.905-28.08.1-82.01.01.00	380	467	205	4,95
-01	380	506	255	5,24
-02	380	607	351	6,00
-03	380	545	255	5,54
-04	380	646	351	6,30
-05	380	747	351	7,06

Неуказанные предельные отклонения: H14, h14, $\pm\frac{IT14}{2}$

5.905-28.08.1-82.01.01.00

Изм.	Лист	N докум.	Подпись	Дата
Разраб.		Василенко		11.07
Разраб.		Тарасенко		11.07
Пров.		Крючков		11.07
Н. контр.		Панасенко		11.07
Утв.		Корж		11.07

Опора

Лит.	Масса	Масштаб
	См. табл.	
Лист	Листов 1	

Уголок Б-50х50х5 ГОСТ 8509-93 / С235 ГОСТ 27772-88*

СПКБ "Газпроект"

Копировал

Формат А3

Инв. N подл. | Подпись и дата | Взам инв. N | Инв. N дубл. | Подпись и дата

Серия 5.905-28.08 вып. 1

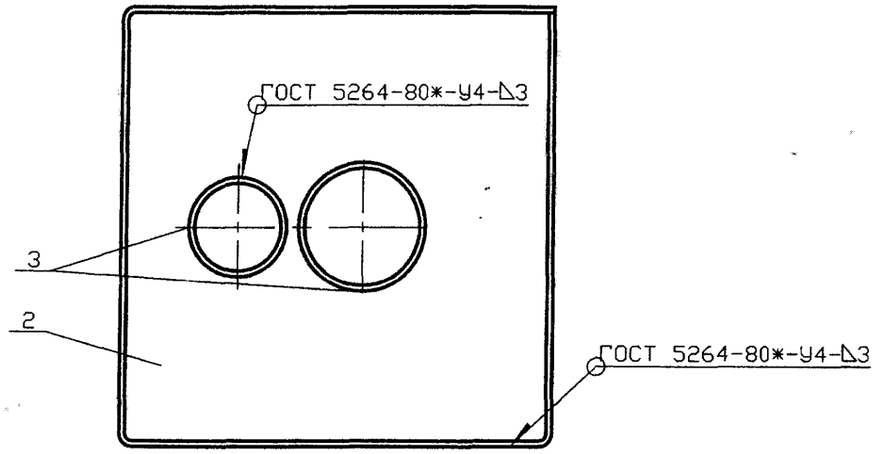

Обозначение	Условный проход асбестоцементной трубы, Dу, мм		Масса ед., кг
	Dy1	Dy2	
5.905-28.08.1-83.00	150	150	65,92
-01	150	200	73,08
-02	150	300	91,99
-03	200	200	81,36
-04	200	300	100,73
-05	300	300	121,86

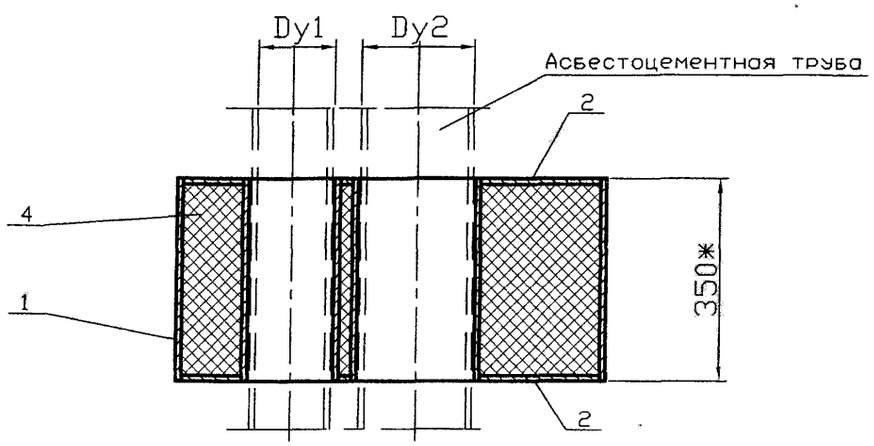

Инв. N подл. | Подпись и дата | Взам инв. N | Инв. N дубл. | Подпись и дата

Изм.	Лист	N докум.	Подпись	Дата
Разраб.		Василенко		11.07
Разраб.		Тарасенко		11.07
Пров.		Крючков		11.07
Н. контр.		Панасенко		11.07
Утв.		Корж		11.07

5.905-28.08.1-83.00СБ

Изолятор
Сборочный чертеж

Лит.	Масса	Масштаб
	См. табл.	

Лист | Листов 1

СПКБ "Газпроект"

Копировал

Формат А3

Формат	Зона	Поз.	Обозначение	Наименование	Количество на исполнение 5.905-28.08.1-83.00										Примечание
					–	01	02	03	04	05					
				Документация											
А3			5.905-28.08.1-59.00СБ	Сборочный чертеж	X	X	X	X	X	X					
А3			5.905-28.08.1-ПЗ	Пояснительная записка											
				Сборочные единицы											
А4		1	5.905-28.08.1-49.01.00	Корпус	1										
			-01	Корпус		1									
			-02	Корпус			1								
			-03	Корпус				1							
			-04	Корпус					1						
			-05	Корпус						1					
А4		2	5.905-28.08.1-59.01.00	Дно	1										
			-01	Дно		1									
			-02	Дно			1								

Изм.	Лист	N докум.	Подпись	Дата	5.905-28.08.1-83.00		
Разраб.		Василенко		11.07	Изолятор	Лит.	Лист 1 / Листов 2
Разраб.		Тарасенко		11.07			
Пров.		Крючков		11.07		СПКБ "Газпроект"	
Н. контр.		Панасенко		11.07			
Утв.		Корж		11.07			

Инв. N подл. | Подпись и дата | Взам инв. N | Инв. N дубл. | Подпись и дата

Копировал Формат А4

Формат	Зона	Поз.	Обозначение	Наименование	Количество на исполнение 5.905-28.08.1-83.00										Примечание
					–	01	02	03	04	05					
А4		2	5.905-28.08.1-59.01.03	Дно				1							
			-04	Дно					1						
			-05	Дно						1					
А4		3	5.905-28.08.1-59.02.00	Труба	2	1	1								
			-01	Труба		1		2	1						
			-02	Труба			1		1	2					
				Материалы											
		4		Вата минеральная											
				ВМ-А ГОСТ 4640-93	0,17м³	0,19м³	0,25м³	0,22м³	0,28м³	0,35м³					

Изм.	Лист	N докум.	Подпись	Дата	5.905-28.08.1-83.00	Лист 2

Инв. N подл. | Подпись и дата | Взам инв. N | Инв. N дубл. | Подпись и дата

Копировал Формат А4

Серия 5.905-28.08 вып. 1

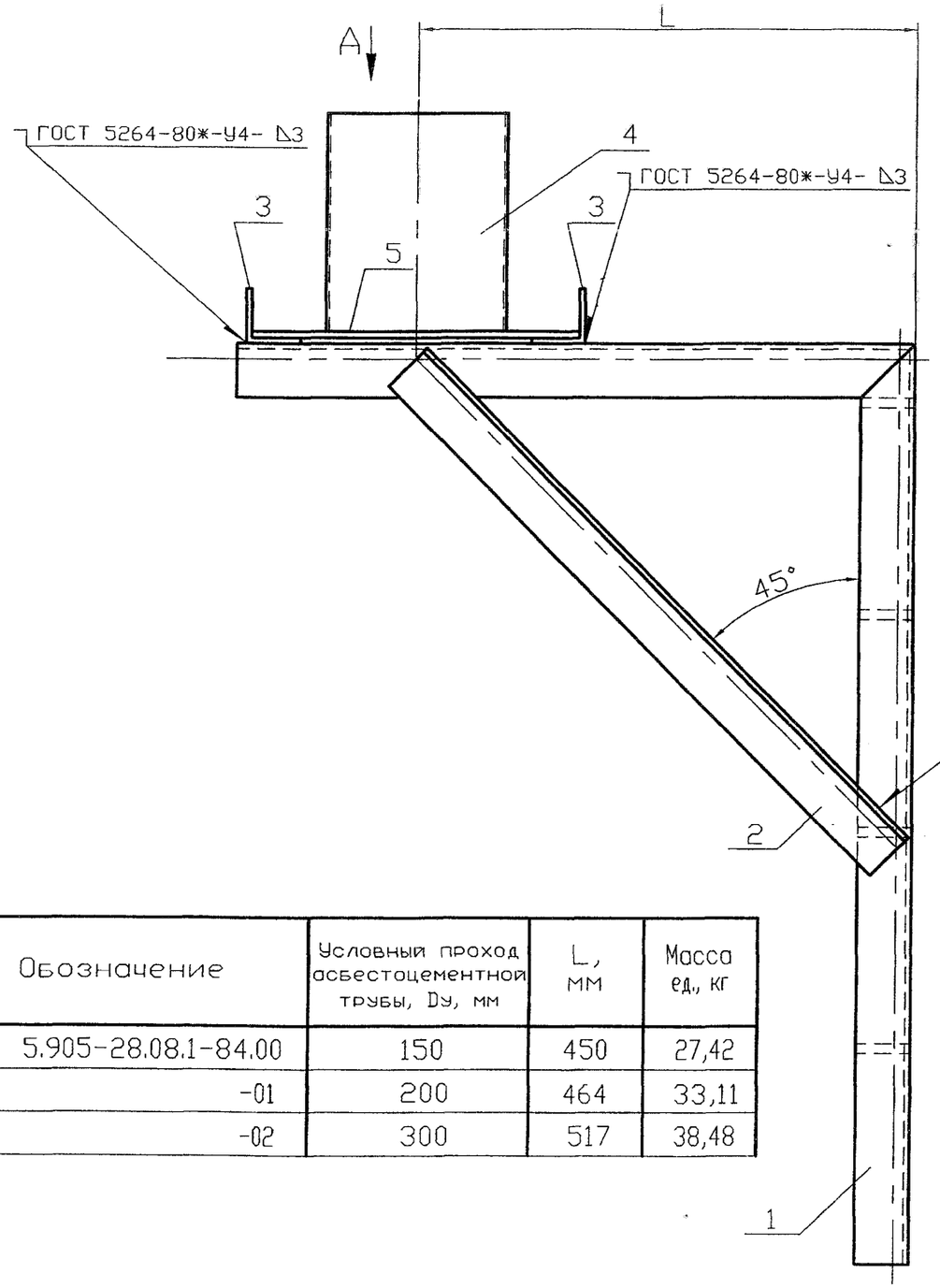

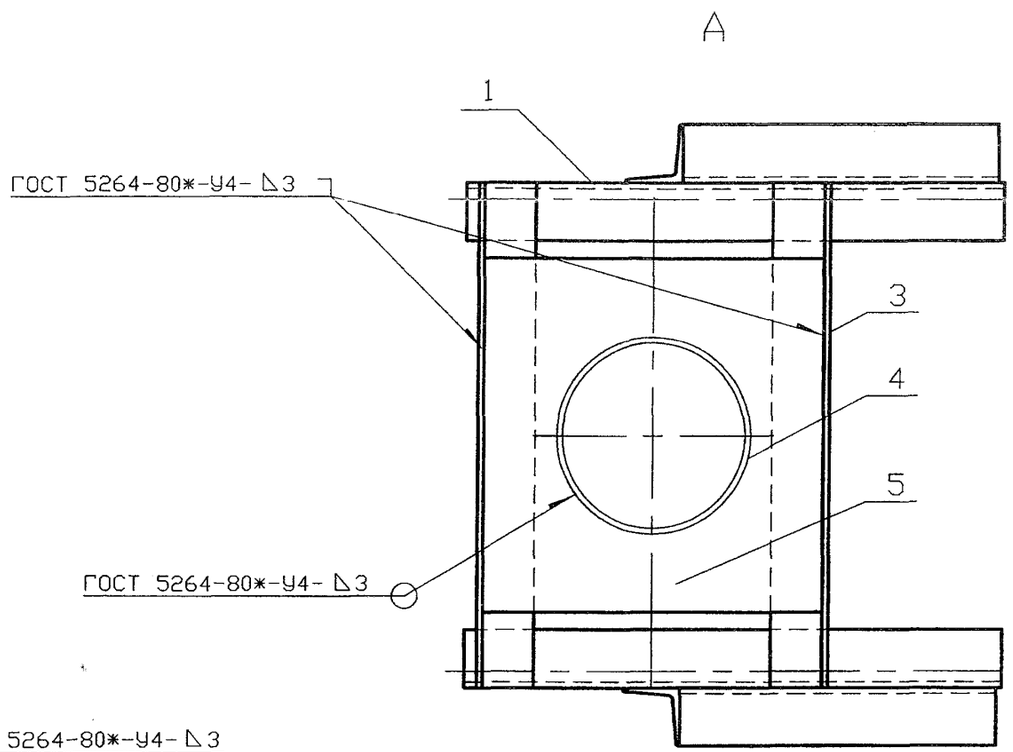

Обозначение	Условный проход асбестоцементной трубы, Dу, мм	L, мм	Масса ед., кг
5.905-28.08.1-84.00	150	450	27,42
-01	200	464	33,11
-02	300	517	38,48

Изм.	Лист	N докум.	Подпись	Дата
Разраб.		Василенко		11.07
Разраб.		Тарасенко		11.07
Пров.		Крючков		11.07
Н. контр.		Панасенко		11.07
Утв.		Корж		11.07

5.905-28.08.1-84.00СБ

Кронштейн для вентиляционного и дымового каналов
Сборочный чертеж

Лит.	Масса	Масштаб
	См. табл.	

Лист | Листов 1

СПКБ "Газпроект"

Копировал

Формат А3

Инв. N подл. | Подпись и дата | Взам инв. N | Инв. N дубл. | Подпись

Формат	Зона	Поз.	Обозначение	Наименование	Количество на исполнение 5.905-28.08.1-84.00										Примечание
					–	01	02								
				Документация											
А3			5.905-28.08.1-84.00 СБ	Сборочный чертеж	X	X	X								
А3			5.905-28.08.1-ПЗ	Пояснительная записка	X	X	X								
				Сборочные единицы											
А4		1	5.905-28.08.1-79.01.00	Консоль	2										
			-01	Консоль		2									
			-02	Консоль			2								
БЧ		2		Подкос											
				Уголок Б-50х50х5 ГОСТ 8509-93 / С 235 ГОСТ 27772-88*											
				L=636	2	2	2								2,40кг
				L=656	2	2	2								2,47кг
				L=730	2	2	2								2,75кг

Изм.	Лист	N докум.	Подпись	Дата	5.905-28.08.1-84.00		
Разраб.		Василенко		11.07	Кронштейн для вентиляционного и дымового каналов	Лит.	Лист 1 / Листов 2
Разраб.		Тарасенко		11.07		СПКБ "Газпроект"	
Пров.		Крючков		11.07			
Н. контр.		Панасенко		11.07			
Утв.		Корж		11.07			

Инв. N подл. | Подпись и дата | Взам инв. N | Инв. N дубл. | Подпись и дата

Копировал Формат А4

Формат	Зона	Поз.	Обозначение	Наименование	Количество на исполнение 5.905-28.04.1-84.00										Примечание
					–	01	02								
БЧ		3		Уголок Б-50х50х5 ГОСТ 8509-93 / С 235 ГОСТ 27772-88*											
				L=450	2										1,70кг
				L=480		2									1,81кг
				L=730			2								2,75кг
А4		4	5.905-28.08.1-49.03.00	Труба	1										
			-01	Труба		1									
			-02	Труба			1								
А4		5	5.905-28.08.1-61.02.00	Дно	1										
			-01	Дно		1									
			-02	Дно			1								

Изм.	Лист	N докум.	Подпись	Дата	5.905-28.08.1-84.00	Лист 2

Инв. N подл. | Подпись и дата | Взам инв. N | Инв. N дубл. | Подпись и дата

Копировал Формат А4

Серия 5.905-28.08 вып. 1

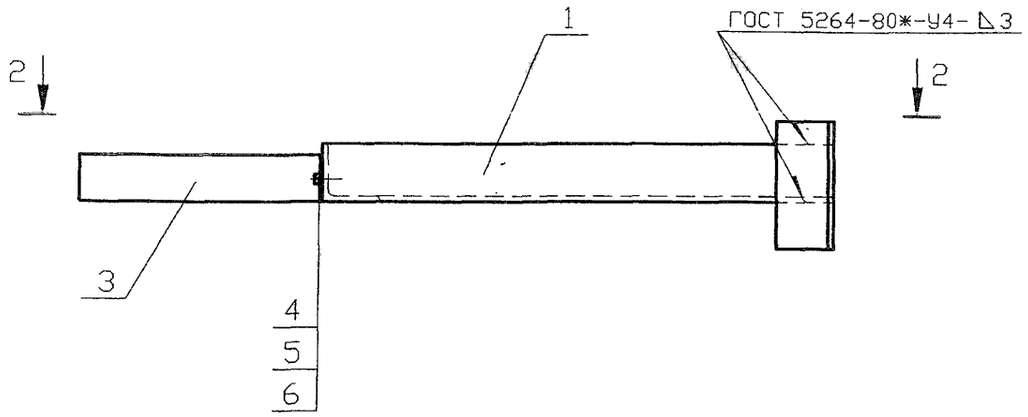

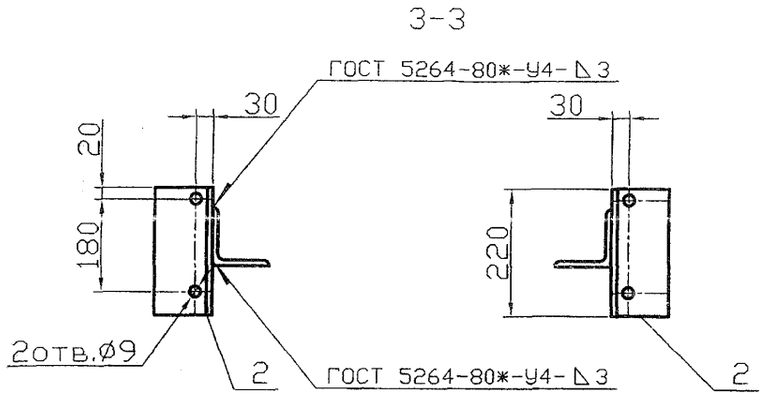

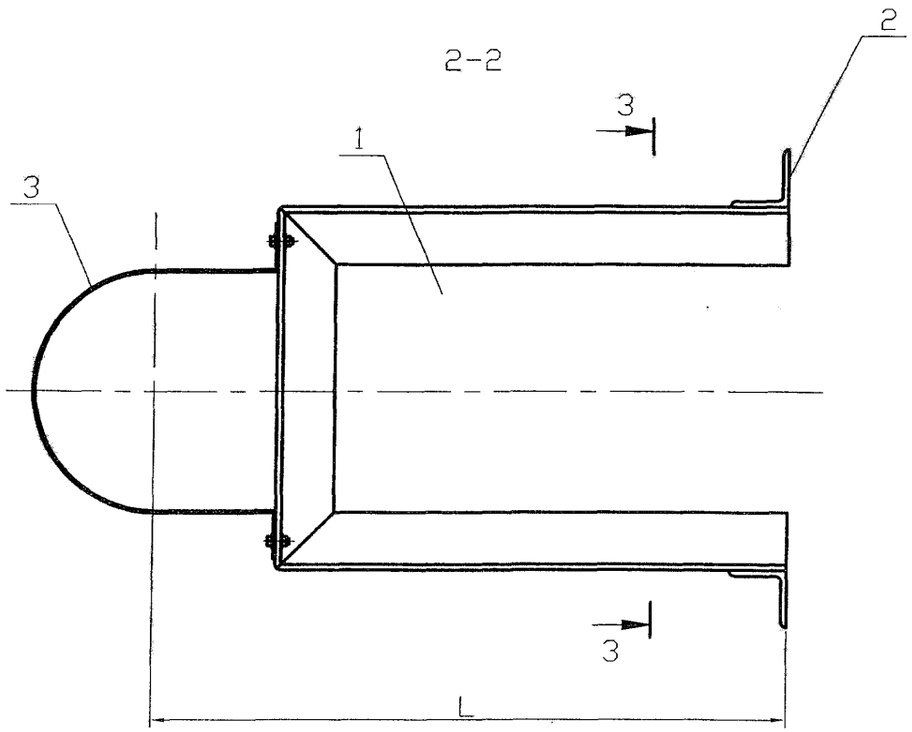

Обозначение	Условный проход асбестоцементной трубы, Dy, мм	L, мм	Масса ед., кг
5.905-28.08.1-85.00	150	540	6,27
-01	200	565	6,54
-02	300	614	7,06

* Размеры для справок

Изм.	Лист	N докум.	Подпись	Дата
Разраб.		Василенко		11.07
Разраб.		Тарасенко		11.07
Пров.		Крючков		11.07
Н. контр.		Панасенко		11.07
Утв.		Корж		11.07

5.905-28.08.1-85.00СБ

Кронштейн
Сборочный чертеж

Лит.	Масса	Масштаб
	См. табл.	

Лист | Листов 1

СПКБ "Газпроект"

Копировал

Формат А3

Инв. N подл. | Подпись и дата | Взам инв. N | Инв. N дубл. | Подпись и дата

Формат	Зона	Поз.	Обозначение	Наименование	Количество на исполнение 5.905-28.08.1-85.00										Примечание
					–	01	02								
				Документация											
А3			5.905-28.08.1-85.00 СБ	Сборочный чертеж	X	X	X								
А3			5.905-28.08.1-ПЗ	Пояснительная записка	X	X	X								
				Сборочные единицы											
А4		1	5.905-28.08.1-85.01.00	Консоль	1										
			-01	Консоль		1									
			-02	Консоль			1								
БЧ		2		Уголок Б-50х50х5 ГОСТ 8509-93 / С235 ГОСТ 27772-88*											
				L=220	2	2	2								0,75кг
А4		3	5.905-28.08.1-57.03.00	Полухомут	1										
			-01	Полухомут		1									
			-02	Полухомут			1								

Изм.	Лист	N докум.	Подпись	Дата	5.905-28.08.1-85.00		
Разраб.		Василенко		11.07	Кронштейн	Лит.	Лист 1 / Листов 2
Разраб.		Тарасенко		11.07			
Пров.		Крючков		11.07		СПКБ "Газпроект"	
Н. контр.		Панасенко		11.07			
Утв.		Корж		11.07			

Копировал Формат А4

Инв. N подл. | Подпись и дата | Взам инв. N | Инв. N дубл. | Подпись и дата

Формат	Зона	Поз.	Обозначение	Наименование	Количество на исполнение 5.905-28.08.1-85.00										Примечание
					–	01	02								
				Стандартные изделия											
		4		Болт М8х20.36 ГОСТ 7798-70*	2	2	2								
		5		Гайка М8.4 ГОСТ 5915-70*	2	2	2								
		6		Шайба 8.02 ГОСТ 11371-78*	2	2	2								

Изм.	Лист	N докум.	Подпись	Дата	5.905-28.08.1-85.00	Лист 2

Копировал Формат А4

Серия 5.905-28.08 вып. 1

Инв. N подл. | Подпись и дата | Взам инв. N | Инв. N дубл. | Подпись и дата

12,5

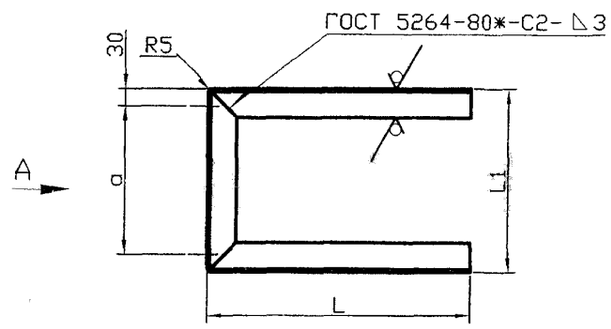

A (90°)

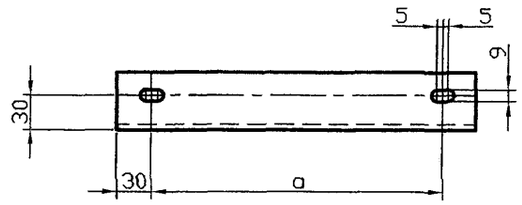

Обозначение	L, мм	L1, мм	a, мм	Масса ед., кг
5.905-28.08.1-85.01.01.00	460	265	205	4,46
-01	460	315	255	4,65
-02	460	411	351	5,02

Неуказанные предельные отклонения: H14, h14, $\pm\frac{IT14}{2}$

Подпись и дата | Инв. N дубл. | Взам инв. N | Подпись и дата | Инв. N подл.

Изм.	Лист	N докум.	Подпись	Дата
Разраб.		Василенко		11.07
Разраб.		Тарасенко		11.07
Пров.		Крючков		11.07
Н. контр.		Панасенко		11.07
Утв.		Корж		11.07

5.905-28.08.1-85.01.00

Консоль

Лит.	Масса	Масштаб
	См. табл.	
Лист	Листов 1	

Уголок $\frac{Б\text{-}50\times50\times5\ ГОСТ\ 8509\text{-}93}{С235\ ГОСТ\ 27772\text{-}88*}$

СПКБ "Газпроект"

Копировал

Формат А3

gost.e-ecolog.ru