ТИПОВЫЕ СТРОИТЕЛЬНЫЕ КОНСТРУКЦИИ, ИЗДЕЛИЯ И УЗЛЫ

СЕРИЯ 5.905-27.08

ДЫМОВЫЕ И ВЕНТИЛЯЦИОННЫЕ КАНАЛЫ ИЗ КИРПИЧА ГАЗИФИЦИРУЕМЫХ ПОМЕЩЕНИЙ

ВЫПУСК 1

РАБОЧИЕ ЧЕРТЕЖИ

gost.e-ecolog.ru

ТИПОВЫЕ СТРОИТЕЛЬНЫЕ КОНСТРУКЦИИ, ИЗДЕЛИЯ И УЗЛЫ

СЕРИЯ 5.905-27.08

Добровольная сертификация
11СР48

ДЫМОВЫЕ И ВЕНТИЛЯЦИОННЫЕ КАНАЛЫ ИЗ КИРПИЧА ГАЗИФИЦИРУЕМЫХ ПОМЕЩЕНИЙ

ВЫПУСК 1

РАБОЧИЕ ЧЕРТЕЖИ

РАЗРАБОТАНЫ
ОАО СПКБ «ГАЗПРОЕКТ» - БТЦ

Генеральный директор П. С. Гетман

Главный инженер СПКБ В. М. Панасенко

Главный инженер проекта Л. М. Корж

Утверждены приказом ОАО «Росгазификация»
№ 1 от 21 января 2008 года
Введены в действие
ОАО СПКБ «Газпроект» - БТЦ
приказ № 07 от 15 января 2008 года

Серия 5.905-27.08 вып. 1

Содержание

Обозначение	Наименование	Страница
5.905-27.08.1-ПЗ	Пояснительная записка	6
5.905-27.08.1-1	Здания со стенами из несгораемых материа-	
	лов. Одноэтажное здание. Дымовой и венти-	
	ляционный каналы при установке одного	
	газового теплогенератора	10
5.905-27.08.1-2	Здания со стенами из несгораемых материа-	
	лов. Одноэтажное здание. Приставные дымовой	
	и вентиляционный каналы при установке	
	одного газового теплогенератора	11
5.905-27.08.1-3	Здания со стенами из несгораемых материа-	
	лов. Двухэтажное здание. Дымовой и венти-	
	ляционный каналы при установке одного	
	газового теплогенератора	12
5.905-27.08.1-4	Здания со стенами из несгораемых материа-	
	лов. Двухэтажное здание. Приставные дымовой	
	и вентиляционный каналы при установке	
	одного газового теплогенератора	13
5.905-27.08.1-5	Здания со стенами из несгораемых материа-	
	лов. Трехэтажное здание. Дымовой и венти-	
	ляционный каналы при установке одного	
	газового теплогенератора	14
5.905-27.08.1-6	Здания со стенами из несгораемых материа-	
	лов. Трехэтажное здание. Приставные дымовой	
	и вентиляционный каналы при установке	
	одного газового теплогенератора	15
5.905-27.08.1-7	Здания со стенами из несгораемых материа-	
	лов. Одноэтажное здание с цокольным (под-	
	вальным) этажом. Дымовой и вентиляционный	
	каналы при установке одного газового	
	теплогенератора	16

продолжение

Обозначение	Наименование	Страница
5.905-27.08.1-8	Здания со стенами из несгораемых материа-	
	лов. Одноэтажное здание с цокольным (под-	
	вальным) этажом. Приставные дымовой и	
	и вентиляционный каналы при установке	
	одного газового теплогенератора	17
5.905-27.08.1-9	Здания со стенами из несгораемых материа-	
	лов. Двухэтажное здание с цокольным (под-	
	вальным) этажом. Дымовой и вентиляционный	
	каналы при установке одного газового	
	теплогенератора	18
5.905-27.08.1-10	Здания со стенами из несгораемых материа-	
	лов. Двухэтажное здание с цокольным (под-	
	вальным) этажом. Приставные дымовой и	
	и вентиляционный каналы при установке	
	одного газового теплогенератора	19
5.905-27.08.1-11	Здания со стенами из несгораемых материа-	
	лов. Трехэтажное здание с цокольным (под-	
	вальным) этажом. Дымовой и вентиляционный	
	каналы при установке одного газового	
	теплогенератора	20

Инв. N подл. | Подпись и дата | Взам инв. N | Инв. N дубл. | Подпись и дата

Изм.	Лист	N докум.	Подпись	Дата
Разраб.		Василенко		11.07
Разраб.		Тарасенко		11.07
Пров.		Крючков		11.07
Н. контр.		Панасенко		11.07
Утв.		Корж		11.07

5.905-27.08.1-С

Содержание

Лит.	Лист	Листов
	1	4

СПКБ "Газпроект"

Копировал

Формат А3

продолжение

Обозначение	Наименование	Страница
5.905-27.08.1-12	Здания со стенами из несгораемых материа-	
	лов. Трехэтажное здание с цокольным (под-	
	вальным) этажом. Приставные дымовой и	
	и вентиляционный каналы при установке	
	одного газового теплогенератора	21
5.905-27.08.1-13	Здания со стенами из несгораемых материа-	
	лов. Одноэтажное здание. Дымовые и венти-	
	ляционный каналы при установке двух	
	газовых теплогенераторов	22
5.905-27.08.1-14	Здания со стенами из несгораемых материа-	
	лов. Одноэтажное здание. Приставные дымовые	
	и вентиляционный каналы при установке	
	двух газовых теплогенераторов	23
5.905-27.08.1-15	Здания со стенами из несгораемых материа-	
	лов. Двухэтажное здание. Дымовые и венти-	
	ляционный каналы при установке двух	
	газовых теплогенераторов	24
5.905-27.08.1-16	Здания со стенами из несгораемых материа-	
	лов. Двухэтажное здание. Приставные дымовые	
	и вентиляционный каналы при установке	
	двух газовых теплогенераторов	25
5.905-27.08.1-17	Здания со стенами из несгораемых материа-	
	лов. Трехэтажное здание. Дымовой и венти-	
	ляционный каналы при установке двух	
	газовых теплогенераторов	26
5.905-27.08.1-18	Здания со стенами из несгораемых материа-	
	лов. Трехэтажное здание. Приставные дымовые	
	и вентиляционный каналы при установке	
	двух газовых теплогенераторов	27

продолжение

Обозначение	Наименование	Страница
5.905-27.08.1-19	Здания со стенами из несгораемых материа-	
	лов. Одноэтажное здание с цокольным (под-	
	вальным) этажом. Дымовые и вентиляционный	
	каналы при установке двух газовых	
	теплогенераторов	28
5.905-27.08.1-20	Здания со стенами из несгораемых материа-	
	лов. Одноэтажное здание с цокольным (под-	
	вальным) этажом. Приставные дымовые и	
	и вентиляционный каналы при установке	
	двух газовых теплогенераторов	29
5.905-27.08.1-21	Здания со стенами из несгораемых материа-	
	лов. Двухэтажное здание с цокольным (под-	
	вальным) этажом. Дымовые и вентиляционный	
	каналы при установке двух газовых	
	теплогенераторов	30
5.905-27.08.1-22	Здания со стенами из несгораемых материа-	
	лов. Двухэтажное здание с цокольным (под-	
	вальным) этажом. Приставные дымовые и	
	и вентиляционный каналы при установке	
	двух газовых теплогенераторов	31
5.905-27.08.1-23	Здания со стенами из несгораемых материа-	
	лов. Трехэтажное здание с цокольным (под-	
	вальным) этажом. Дымовые и вентиляционный	
	каналы при установке двух газовых	
	теплогенераторов	32

продолжение

Обозначение	Наименование	Страница
5.905-27.08.1-24	Здания со стенами из несгораемых материа-	
	лов. Трехэтажное здание с цокольным (под-	
	вальным) этажом. Приставные дымовые и	
	и вентиляционный каналы при установке	
	двух газовых теплогенераторов	33
5.905-27.08.1-25	Здания со стенами из несгораемых материа-	
	лов. Одноэтажное здание. Дымовые и венти-	
	ляционный каналы при установке трех	
	газовых теплогенераторов	34
5.905-27.08.1-26	Здания со стенами из несгораемых материа-	
	лов. Одноэтажное здание. Приставные дымовые	
	и вентиляционный каналы при установке	
	трех газовых теплогенераторов	35
5.905-27.08.1-27	Здания со стенами из несгораемых материа-	
	лов. Двухэтажное здание. Дымовые и венти-	
	ляционный каналы при установке трех	
	газовых теплогенераторов	36
5.905-27.08.1-28	Здания со стенами из несгораемых материа-	
	лов. Двухэтажное здание. Приставные дымовые	
	и вентиляционный каналы при установке	
	трех газовых теплогенераторов	37
5.905-27.08.1-29	Здания со стенами из несгораемых материа-	
	лов. Трехэтажное здание. Дымовой и венти-	
	ляционный каналы при установке трех	
	газовых теплогенераторов	38
5.905-27.08.1-30	Здания со стенами из несгораемых материа-	
	лов. Трехэтажное здание. Приставные дымовые	
	и вентиляционный каналы при установке	
	трех газовых теплогенераторов	39

продолжение

Обозначение	Наименование	Страница
5.905-27.08.1-31	Здания со стенами из несгораемых материа-	
	лов. Одноэтажное здание с цокольным (под-	
	вальным) этажом. Дымовые и вентиляционный	
	каналы при установке трех газовых	
	теплогенераторов	40
5.905-27.08.1-32	Здания со стенами из несгораемых материа-	
	лов. Одноэтажное здание с цокольным (под-	
	вальным) этажом. Приставные дымовые и	
	и вентиляционный каналы при установке	
	трех газовых теплогенераторов	41
5.905-27.08.1-33	Здания со стенами из несгораемых материа-	
	лов. Двухэтажное здание с цокольным (под-	
	вальным) этажом. Дымовые и вентиляционный	
	каналы при установке трех газовых	
	теплогенераторов	42
5.905-27.08.1-34	Здания со стенами из несгораемых материа-	
	лов. Двухэтажное здание с цокольным (под-	
	вальным) этажом. Приставные дымовые и	
	и вентиляционный каналы при установке	
	трех газовых теплогенераторов	43
5.905-27.08.1-35	Здания со стенами из несгораемых материа-	
	лов. Трехэтажное здание с цокольным (под-	
	вальным) этажом. Дымовые и вентиляционный	
	каналы при установке трех газовых	
	теплогенераторов	44

Подпись и дата | Инв. N дубл. | Взам инв. N | Подпись и дата | Инв. N подл.

Изм.	Лист	N докум.	Подпись	Дата

5.905-27.08.1-С

Лист 3

Копировал

Формат А4

продолжение

Обозначение	Наименование	Страница
5.905-27.08.1-36	Здания со стенами из несгораемых материа-	
	лов. Трехэтажное здание с цокольным (под-	
	вальным) этажом. Приставные дымовые и	
	и вентиляционный каналы при установке	
	трех газовых теплогенераторов	45
5.905-27.08.1-37	Здания со стенами из сгораемых материалов.	
	Одноэтажное здание. Дымовой и вентиляцион-	
	ный каналы при установке одного газового	
	теплогенератора	46
5.905-27.08.1-38	Здания со стенами из сгораемых материалов.	
	Одноэтажное здание. Дымовые и вентиляцион-	
	ный каналы при установке двух газовых	
	теплогенераторов	47
5.905-27.08.1-39	Высота оголовка каналов над кровлей	48
5.905-27.08.1-40	Узлы прохода двух каналов через сгораемое	
	перекрытие	49
5.905-27.08.1-41	Узлы прохода трех каналов через сгораемое	
	перекрытие	50
5.905-27.08.1-42	Узлы прохода четырех каналов через	
	сгораемое перекрытие	51
5.905-27.08.1-43	Узлы прохода каналов через железобетонное	
	перекрытие и покрытие	52
5.905-27.08.1-44	Разрезы 2-2, 3-3, 4-4	53
5.905-27.08.1-45	Узел прохода каналов через кровлю	54
5.905-27.08.1-46	Узлы устройства дымовой трубы на два	
	канала при сейсмичности 7-9 баллов	55
5.905-27.08.1-47	Узлы устройства дымовой трубы на три	
	канала при сейсмичности 7-9 баллов	56
5.905-27.08.1-48	Узлы устройства дымовой трубы на четыре	
	канала при сейсмичности 7-9 баллов	57

продолжение

Обозначение	Наименование	Страница
5.905-27.08.1-49	Фундамент под приставной дымоход	
	в мокрых грунтах	58
5.905-27.08.1-50	Фундамент под приставной дымоход	
	в сухих грунтах	59
5.905-27.08.1-51.СБ	Заглушка. Сборочный чертеж	60
5.905-27.08.1-51.01	Цилиндр	61
5.905-27.08.1-51.02	Рукоятка	61
5.905-27.08.1-52.00	Патрубок	62
5.905-27.08.1-53	Сетка С-1	63
5.905-27.08.1-54	Сетка С-2	63
5.905-27.08.1-55	Сетка С-3	64
5.905-27.08.1-56.00	Стержни анкерные А-1, А-2, А-3, А-4,	
	А-5, А-6	64
5.905-27.08.1-57	Каркас К-1	65

Серия 5.905-27.08 вып. 1

Подпись и дата | Инв. N дубл. | Взам инв. N | Подпись и дата | Инв. N подл.

Изм.	Лист	N докум.	Подпись	Дата	5.905-27.08.1-С	Лист 4

Копировал Формат А4

Пояснительная записка

1 Общая часть

1.1 Рабочие чертежи типовой документации "Дымовые и вентиляционные каналы газифицируемых помещений" серии 5.905-27.08 вып.1 разработаны взамен серии 5.905-27.04.

1.2 Рабочие чертежи выполнены с учетом опыта проектирования, строительства, эксплуатации зданий и сооружений и на основании следующих нормативных документов:

- СНиП 42-01-2002 "Газораспределительные системы";
- ПБ 12-529-03 "Правила безопасности систем газораспределения и газопотребления";
- СНиП 2.01.07-85* "Нагрузки и воздействия";
- СНиП 21-01-97* "Пожарная безопасность зданий и сооружений";
- СНиП II-7-81* "Строительство в сейсмических районах";
- СНиП 23-01-99* "Строительная климатология";
- СНиП 23-02-2003 "Тепловая защита зданий";
- СНиП 2.08.02-89* "Общественные здания и сооружения";
- СНиП 31-05-2003 "Общественные здания административного назначения";
- СНиП 31-03-2001 "Производственные здания";
- СНиП 2.09.04-87* "Административные и бытовые здания";
- СНиП 41-01-2003 "Отопление, вентиляция и кондиционирование";
- СНиП II-22-81* "Каменные и армокаменные конструкции";
- СНиП 31-02-2001 "Дома жилые одноквартирные";
- Правила производства трубо-печных работ(Всероссийское добровольное пожарное общество) Москва. 2002г.

1.3 Технические решения, принятые в рабочих чертежах, соответствуют требованиям экологических, санитарно-гигиенических, противопожарных и других норм, действующих на территории Российской Федерации, и обеспечивают безопасную для жизни и здоровья людей эксплуатацию объекта при соблюдении предусмотренных рабочими чертежами мероприятий.

2 Назначение и область применения

2.1 Рабочие чертежи настоящей типовой документации применяются при проектировании, строительстве и эксплуатации дымовых и ветиляционных каналов газифицируемых помещений, зданий и сооружений (дома жилые, жилые здания, общественные здания и сооружения, производственные здания, административные и бытовые здания) при установке бытовых теплогенераторов, при сейсмичности не более 9 баллов, для районов с расчетной температорой наружного воздуха не ниже минус 40°С. Для районов с расчетной температурой наружного воздуха ниже минус 40°С рекомендуется при проектировании применять усройство каналов во внутренних стенах.

3 Технические требования к изготовлению

3.1 Для кладки каналов в стенах применять кирпич полнотелый керамический (красный), высшего качества, нормального обжига, без трещин и посторонних примесей марки не ниже М100.

3.2 Запрещается применять для кладки дымовых каналов кирпич пережженный или недожженный, пустотелый, облегченный, а также силикатный.

3.3 Песок для раствора должен применяться преимущественно горный, без посторонних примесей и растительных остатков, мелкозернистый, просеянный через сито с ячейками 1-1,5мм.

3.4 При производстве работ применять следующие виды растворов:

а) известковый или цементно-известковый марки М50 для кладки дымовых и вентиляционных каналов в стенах здания;

Изм.	Лист	N докум.	Подпись	Дата
Разраб.		Василенко		11.07
Разраб.		Тарасенко		11.07
Пров.		Крючков		11.07
Н. контр.		Панасенко		11.07
Утв.		Корж		11.07

5.905-27.08.1-ПЗ

Пояснительная записка

Лит.	Лист	Листов
	1	4

СПКБ "Газпроект"

Копировал

Формат А3

Инв. N подл. | Подпись и дата | Взам инв. N | Инв. N дубл. | Подпись и дата

б) известково-цементный марки М50 для кладки дымовых труб выше чердачного перекрытия;

в) цементный марки М50 для кладки дымовых труб выше кровли.

4 Рекомендации по строительству

4.1 Внутренние поверхности дымового канала должны быть гладкими, тщательно очищенными от излишков раствора мокрой швабровкой. не допускается оштукатуривание внутренних поверхностей.

4.2 Кладку каналов следует производить с соблюдением горизонтальности рядов, вертикальности углов, формы и размеров. Вертикальность граней и углов кладки, горизонтальность рядов должна проверяться не менее двух раз через 0,5-0,6м на каждом ярусе кладки. Отклонения необходимо устранить.

4.3 При кладке в жаркую погоду (при температуре воздуха 30°С и более и относительной влажности менее 30%) глиняный кирпич перед укладкой в конструкцию должен погружаться в воду на время, необходимое для оптимального увлажнения. При перерывах в работе верхний ряд кладки не должен покрываться раствором. Продолжение кладки после перерыва необходимо начинать с полива водой верхнего слоя кирпича. Раствор систематически перемешивать, не допуская обезвоживания.

4.4 Каждый ряд кладки должен быть выложен с перевязкой швов в 1/2 кирпича. В рядах, где для обеспечения перевязки необходимо 3/4 кирпича, допускается перевязка в 1/4 кирпича.

4.5 Толщина швов кладки должна быть не более 10мм. Горизонтальные и вертикальные швы кладки должны полностью заполняться раствором.

4.6 В пределах чердачного помещения наружные поверхности дымовой трубы следует оштукатурить и побелить.

4.7 Размер "А" - расстояние от соединительной дымоотводящей трубы до потолка из негорючих материалов следует принимать не менее 50мм, до деревянных оштукатуренных потолков - не менее 250мм. Допускается уменьшение указанного расстояния с 250 до 100мм при условии обивки деревянного оштукатуренного потолка кровельной сталью по листу асбеста толщиной 3мм. Обивка должна выступать за габариты дымоотводящей трубы на 150мм с каждой стороны.

4.8 Размер "Б" принимается в зависимости от расчетной температуры наружного воздуха не менее: 380мм - до -20°С; 510мм от -20°С до -30°С; 650мм ниже -30°С.

5 Рекомендации по проектированию

5.1 Канал дымоудаления на чертежах (для удобства) принят сечением 140х270мм, при проектировании расчет на разряжение в дымоходе, рекомендуется расчет сечения канала дымохода в пространстве чердака (пространство между перекрытиями верхнего этажа, включая над перекрытием здания (крышей), согласно паспорта (инструкции по эксплуатации) газового прибора тепропроизводительностью до 100 кВт. Вентиляционный канал сечением 140х270мм обеспечивает трехкратный воздухообмен в помещениях объемом до 36м3.

6 Рекомендации по приемке в эксплуатацию

6.1 Первичная проверка каналов проводится специализированной организацией с участием представителя заказчика с целью приемки каналов в эксплуатацию согласно требованиям Правил технической эксплуатации и требований безопасности труда в газовом хозяйстве РФ.

При осмотре дымовых каналов проверяют:

- соответствие материала каналов требованиям проекта;
- толщину стенок каналов;
- соответствие принятого сечения каналов тепловой мощности агрегата;
- порядок присоединения аппаратов к дымоходу;
- конструктивное исполнение и размеры разделок и отступок;
- способы защиты сгораемых (трудносгораемых) конструкций от возгорания;
- наличие устройства для чистки каналов;

- исправность оголовка и возвышение его относительно конька и зоны ветрового подпора;
- защиту оголовка от атмосферных осадков;
- отсутствие засоров в каналах;
- плотность и обособленность каналов;
- наличие необходимой тяги.

6.2 Наличие засоров дымовых и вентиляционных каналов посторонними предметами выявляют путем опускания на веревке металлического шара диаметром 80-110мм через устье каналов. При опускании шара следует соблюдать осторожность, чтобы не повредить стенки канала. Свободное перемещение шара свидетельствует об отсутствии засоров.

6.3 Дымовые каналы на плотность проверяют задымлением канала путем сжигания материала, дающего большое количество дыма (опилки, ветошь). Устье задымленного канала плотно закрывают. Появление продуктов горения на чердаке, в отапливаемых помещениях или в рядом расположенных вентиляционных каналах, свидетельствует о недостаточной плотности дымового канала.

6.4 Обособленность дымового канала от соседних дымовых или вентиляционных каналов проверяется также методом задымления обособленного канала. Появление дыма в смежных с дымоходом каналах свидетельствует о неообособленности или неплотности дымохода.

6.5 Наличие тяги в дымовых каналах определяется с помощью узкой полоски тонкой бумаги, подносимой к смотровому отверстию топки. Отклонение бумаги в сторону топки свидетельствует о наличии тяги.

6.6 При первичной проверке дымовых каналов следует измерить разряжение в дымовом канале, которое должно быть в пределах от 3 до 30Па (от 0,3 до 3,0мм вод. ст.).

Величину разряжения в каналах измеряют жидкостным микроманометром с пределом измерения от 0 до 16мм вод. ст. (0-157Па) и допустимой погрешностью +1% или другими приборами, позволяющими измерить требуемые значения разряжения.

6.7 При осмотре вентиляционных каналов следует проверить:

- соответствие их устройства и использованных материалов;
- соответствие их размеров требованиям проекта;
- соответствие засорений в каналах;
- наличие тяги в каналах.

6.8 Наличие тяги в вентиляционном канале проверяется листом тонкой бумаги, который прикладывается к вентиляционной решетке. При достаточной тяге в канале лист бумаги плотно прилегает к решетке и самостоятельно удерживается в таком положении.

6.9 Результаты первичной проверки оформляются актом первичного обследования технического состояния дымовых и вентиляционных каналов.

7 Рекомендации по эксплуатации

7.1 В процессе эксплуатации техническое состояние дымовых каналов отопительных печей и аппаратов должно проверяться 1 раз в год (перед началом отопительного сезона). Кроме того, в зимнее время не реже 1 раза в месяц, а в районах северной климатической зоны не реже 2 раз в месяц необходимо производить осмотр оголовков дымоходов с целью предотвращения обмерзания и закупорки устьев дымоходов.

7.2 В дымовых каналах при периодической проверке выявляют состояние внутренних стенок и наличие сажистых и смолистых отложений. в вентиляционных каналах проверяют наличие пыли, пуха, паутины.

7.3 Очистку дымовых каналов от сажи и вентиляционных от пыли выполняют трубоочистной тройкой с жесткой волосяной щеткой, а перекидных рукавов и патрубков - веником. Качество очистки проверяют путем контрольного опускания трубоочистной тройки. Свободное перемещение тройки и количество сажи в основании дымохода не более 2-3-х трубоочистных ковшов свидетельствуют о качественной очистке.

7.4 Очистку дымовых и вентиляционных каналов от засоров или завалов осуществляют методом проталкивания или разборки. Прежде всего определяют засорение это или завал. Если после 3-4 ударов металлическим шаром длина веревки, на которой опускают шар, увеличивается, то можно предположить, что это засорение канала. Засорение устраняют путем проталкивания предметов, вызвавших засор, шаром или шестом. Завал полностью перекрывает сечение канала, не поддается проталкиванию и чаще всего устраняется путем вскрытия стенок канала и разборки завала вручную через проем. После устранения завала выполняется повторная проверка шаром и заделывается проем в стенках канала.

7.5 Результаты периодической проверки и очистки дымовых и вентиляционных каналов оформляются актом в двух экземплярах.

7.6 Ответственность за исправное состояние дымовых и вентиляционных каналов возлагается на владельца или представителя эксплуатирующей организации.

Серия 5.905-27.08 вып. 1

Дымоход внутри стены кирпичного здания

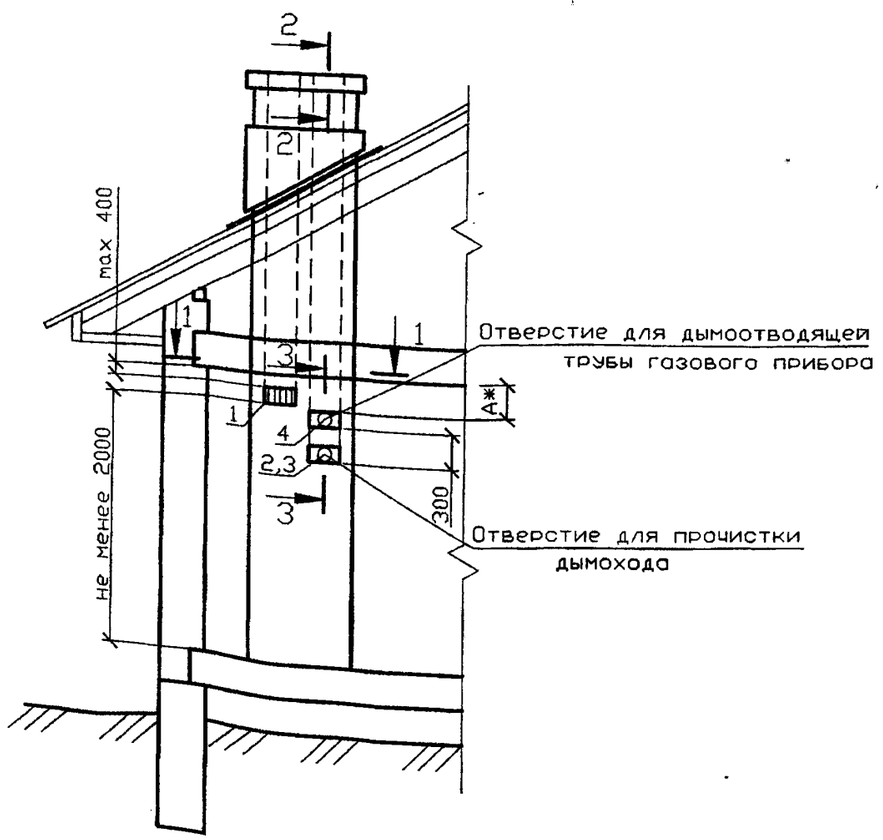

1-1
во внутренней стене

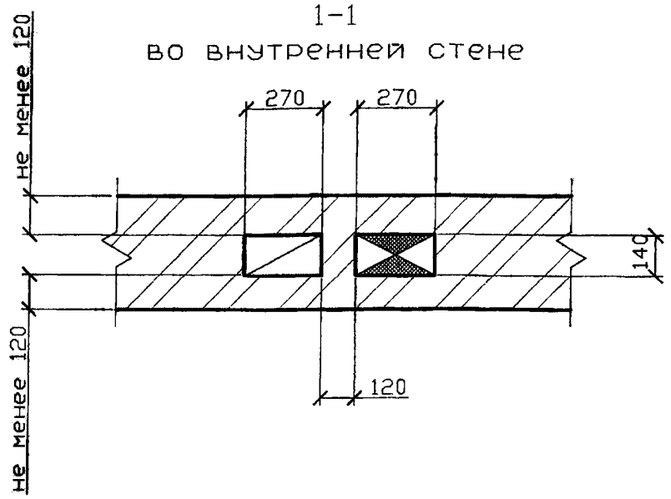

1-1
в наружной стене

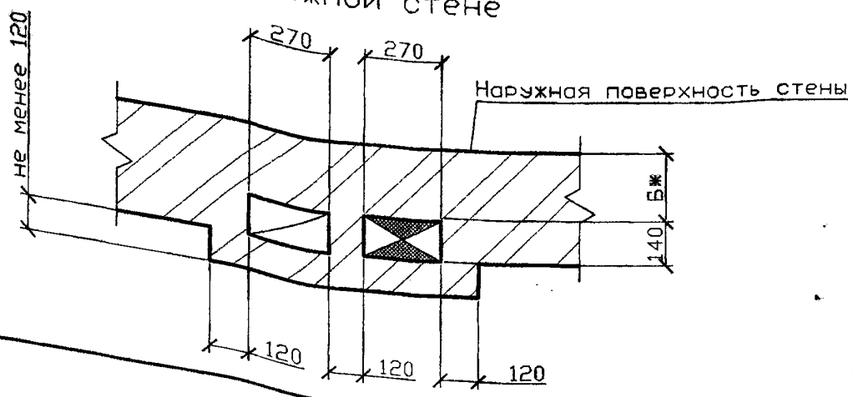

Спецификация элементов каналов

Поз.	Обозначение	Наименование	Кол	Масса ед., кг	Приме-чание
1	ГОСТ 13448-82	Решетка вентиляционная			
		РВПЗ-ПСМ-белая	1		
2	5.905-27.08.1-51СБ	Заглушка	1		
3	5.905-27.08.1-52.00	Патрубок	1		
4	5.905-27.08.1-52.03	Патрубок	1		

1 Порядок расположения вентиляционного и дымового каналов уточнить по месту.
2 Патрубок поз. 4 выбирать по месту в соответствии с площадью патрубка газового прибора, присоединяемого к дымоходу.
3 * Размеры А и Б см. п.4.7 и 4.8 - ПЗ.
4 Разрезы 2-2 и 3-3 см. 5-905-27.08.1-44.

Изм.	Лист	N докум.	Подпись	Дата
Разраб.		Василенко		11.07
Разраб.		Тарасенко		11.07
Пров.		Крючков		11.07
Н. контр.		Панасенко		11.07
Утв.		Корж		11.07

5.905-27.08.1-1

Здания со стенами из несгораемых материалов. Одноэтажное здание. Дымовой и вентиляционный каналы при установке одного газового теплогенератора

Лит.	Масса	Масштаб
Лист	Листов 1	

СПКБ "Газпроект"

Инв. N подл. | Подпись и дата | Взам инв. N | Инв. N дубл. | Подпись и дата

Копировал

Формат А3

Приставной дымоход к кирпичным стенам

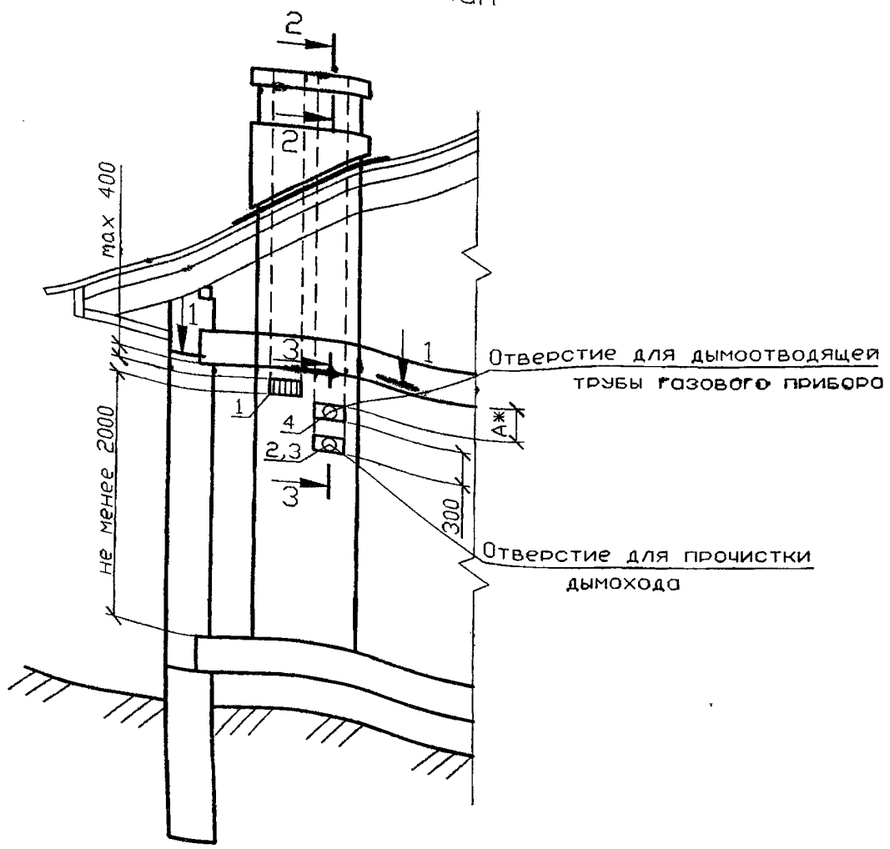

1-1
во внутренней стене

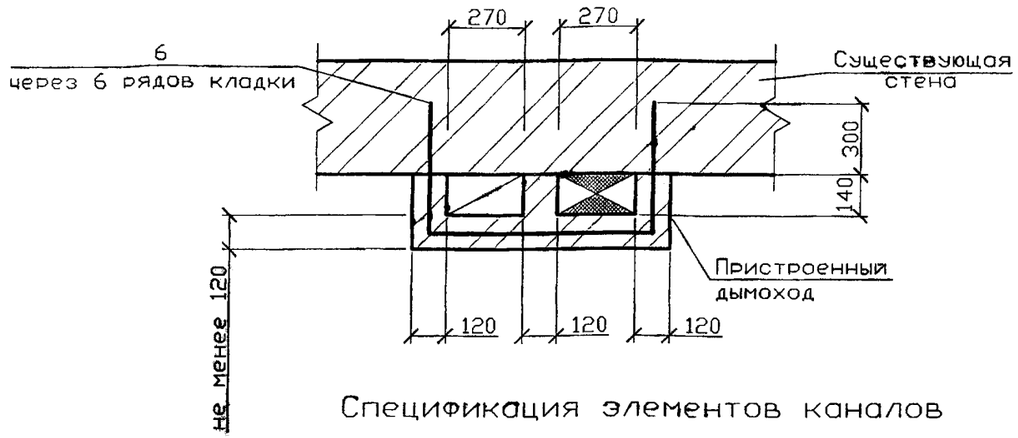

1-1
в наружной стене

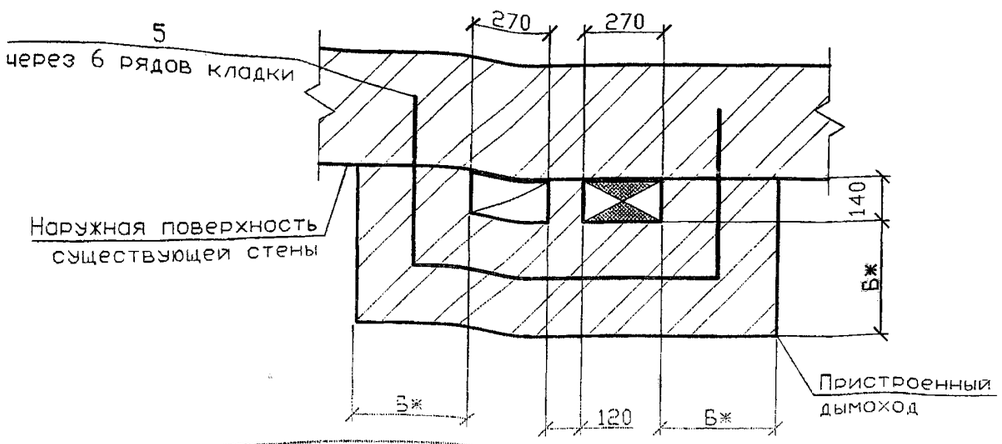

Спецификация элементов каналов

Поз.	Обозначение	Наименование	Кол	Масса ед., кг	Приме-чание
1	ГОСТ 13448-82	Решетка вентиляционная			
		РВПЗ-ПСМ-белая	1		
2	5.905-27.08.1-51СБ	Заглушка	1		
3	5.905-27.08.1-52.00	Патрубок	1		
4	5.905-27.08.1-52.03	Патрубок	1		
5	5.905-27.08.1-56.00	Стержень анкерный А-1	2		на 1м по высоте
6	5.905-27.08.1-56.01	Стержень анкерный А-2	2		на 1м по высоте

1 Порядок расположения вентиляционного и дымового каналов уточнить по месту.
2 Патрубок поз. 4 выбирать по месту в соответствии с площадью патрубка газового прибора, присоединяемого к дымоходу.
3 * Размеры А и Б см. п.4.7 и 4.8 - ПЗ.
4 Разрезы 2-2 и 3-3 см. 5-905-27.08.1-44.

Изм.	Лист	N докум.	Подпись	Дата
Разраб.		Василенко		11.07
Разраб.		Тарасенко		11.07
Пров.		Крючков		11.07
Н. контр.		Понасенко		11.07
Утв.		Корж		11.07

5.905-27.08.1-2

Здания со стенами из несгораемых материалов. Одноэтажное здание. Приставные дымовой и вентиляционный каналы при установке одного газового теплогенератора

Лит.	Масса	Масштаб
Лист	Листов 1	

СПКБ "Газпроект"

Серия 5.905-27.08 вып. 1

Подпись и дата | Инв. N дубл. | Взам инв. N | Подпись и дата | Инв. N подл.

Копировал Формат А3

Серия 5.905-27.08 вып. 1

Дымоход внутри стены кирпичного здания

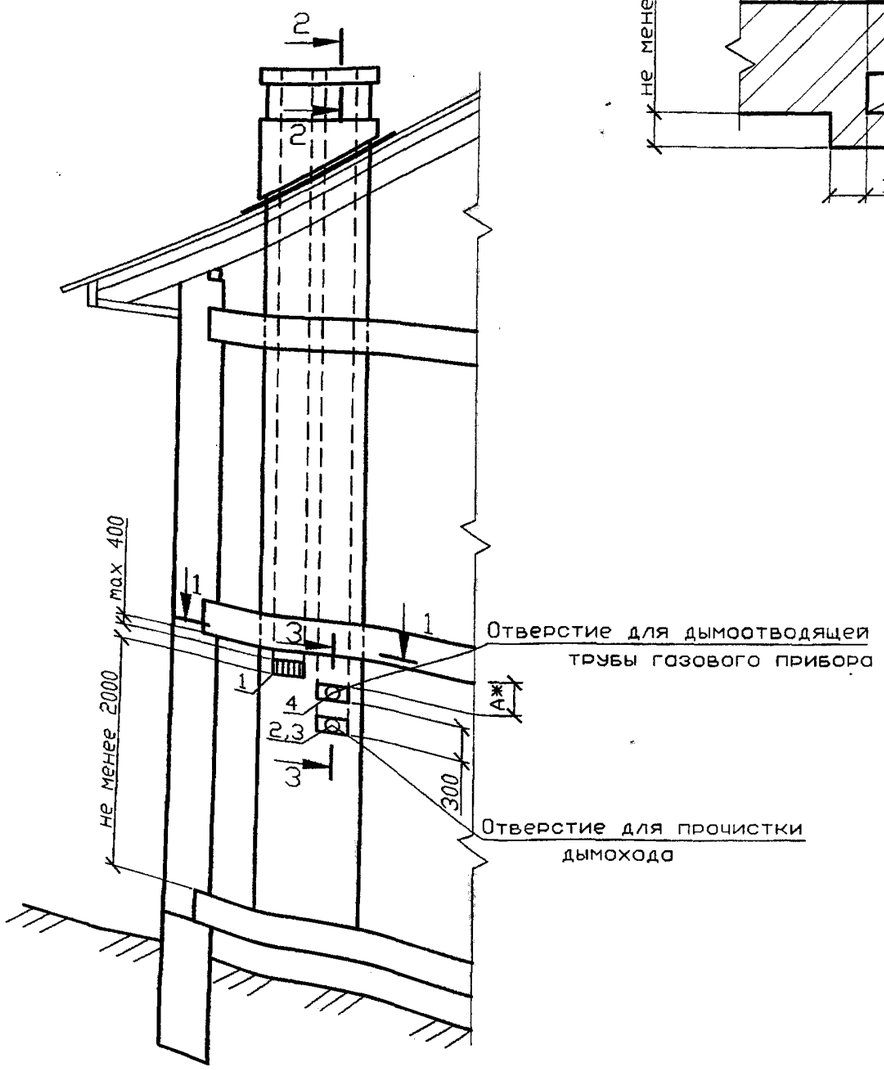

1-1
в наружной стене

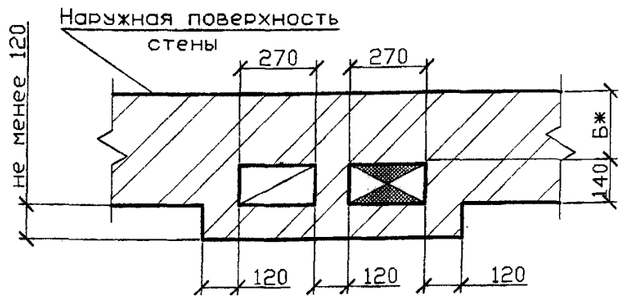

1-1
во внутренней стене

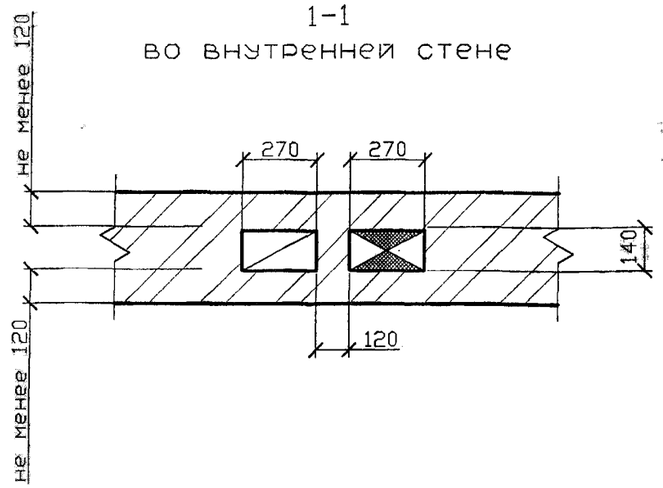

Спецификация элементов каналов

Поз.	Обозначение	Наименование	Кол	Масса ед., кг	Приме-чание
1	ГОСТ 13448-82	Решетка вентиляционная			
		РВПЗ-ПСМ-белая	1		
2	5.905-27.08.1-51СБ	Заглушка	1		
3	5.905-27.08.1-52.00	Патрубок	1		
4	5.905-27.08.1-52.03	Патрубок	1		

1 Порядок расположения вентиляционного и дымового каналов уточнить по месту.
2 Патрубок поз. 4 выбирать по месту в соответствии с площадью патрубка газового прибора, присоединяемого к дымоходу.
3 * Размеры А и Б см. п.4.7 и 4.8 - ПЗ.
4 Разрезы 2-2 и 3-3 см. 5-905-27.08.1-44.

Изм.	Лист	N докум.	Подпись	Дата
Разраб.		Василенко		11.07
Разраб.		Тарасенко		11.07
Пров.		Крючков		11.07
Н. контр.		Панасенко		11.07
Утв.		Корж		11.07

5.905-27.08.1-3

Здания со стенами из несгораемых материалов. Двухэтажное здание. Дымовой и вентиляционный каналы при установке одного газового теплогенератора

Лит.	Масса	Масштаб
Лист	Листов 1	

СПКБ "Газпроект"

Копировал

Формат А3

Инв. N подл. | Подпись и дата | Взам инв. N | Инв. N дубл. | Подпись и дата

Приставной дымоход кирпичного здания

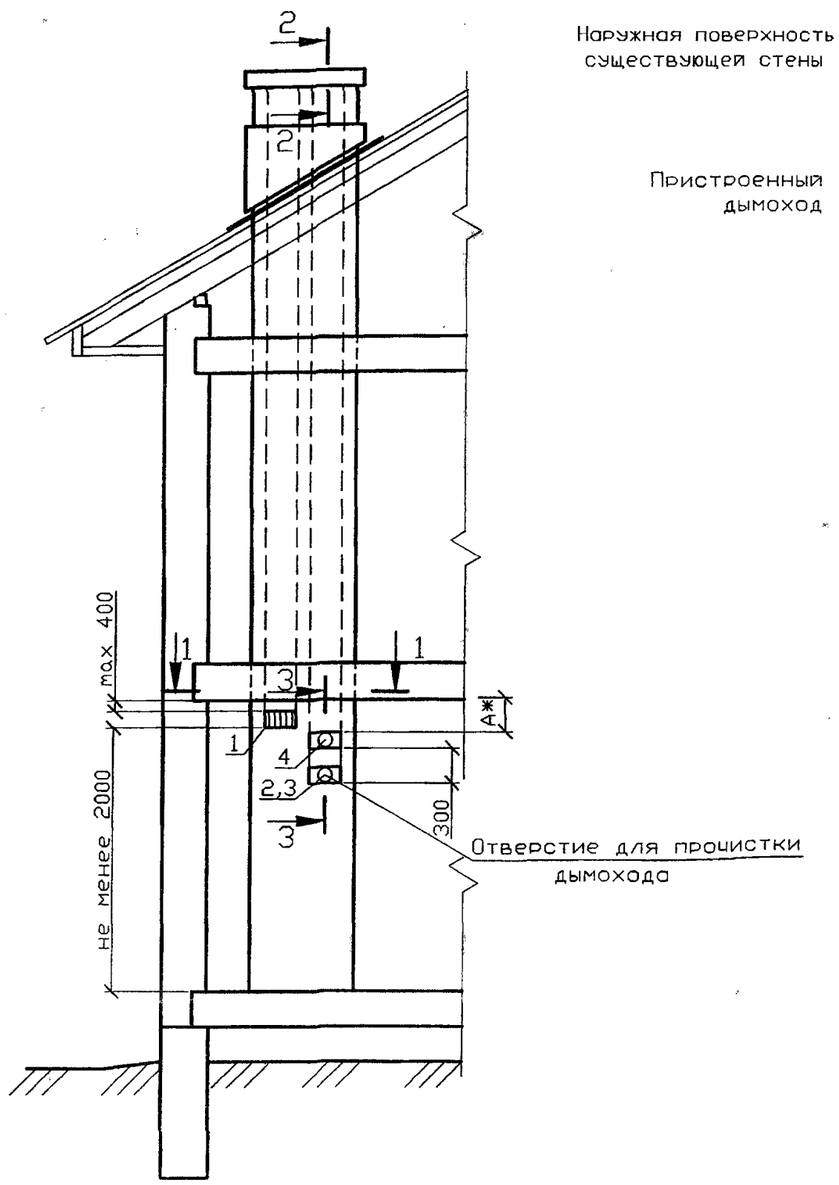

1-1
в наружной стене

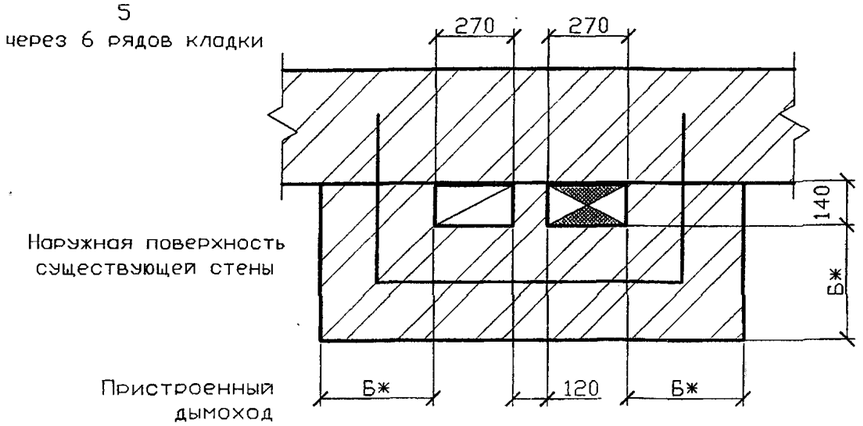

1-1
во внутренней стене

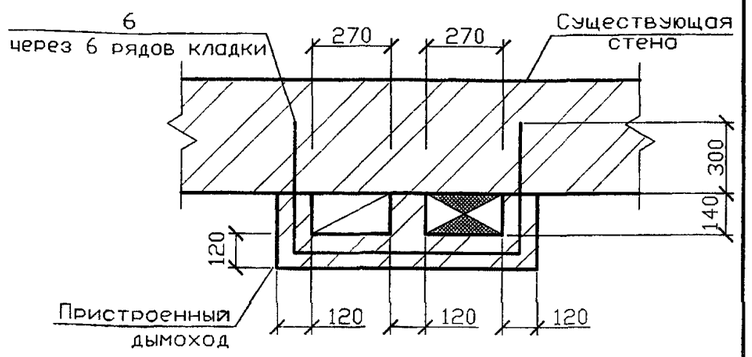

Спецификация элементов каналов

Поз.	Обозначение	Наименование	Кол	Масса ед., кг	Приме-чание
1	ГОСТ 13448-82	Решетка вентиляционная			
		РВПЗ-ПСМ-белая	1		
2	5.905-27.08.1-51СБ	Заглушка	1		
3	5.905-27.08.1-52.00	Патрубок	1		
4	5.905-27.08.1-52.03	Патрубок	1		
5	5.905-27.08.1-56.00	Стержень анкерный А-1	2		на 1м по высоте
6	5.905-27.08.1-56.01	Стержень анкерный А-2	2		на 1м по высоте

1 Порядок расположения вентиляционного и дымового каналов уточнить по месту.
2 Патрубок поз. 4 выбирать по месту в соответствии с площадью патрубка газового прибора, присоединяемого к дымоходу.
3 * Размеры А и Б см. п.4.7 и 4.8 - ПЗ.
4 Разрезы 2-2 и 3-3 см. 5-905-27.08.1-44.

Изм.	Лист	N докум.	Подпись	Дата
Разраб.		Василенко		11.07
Разраб.		Тарасенко		11.07
Пров.		Крючков		11.07
Н. контр.		Панасенко		11.07
Утв.		Корж		11.07

5.905-27.08.1-4

Здания со стенами из несгораемых материалов. Двухэтажное здание. Приставные дымовой и вентиляционный каналы при установке одного газового теплогенератора

Лит.	Масса	Масштаб
Лист	Листов 1	

СПКБ "Газпроект"

Серия 5.905-27.08 вып. 1

Инв. N подл. | Подпись и дата | Взам инв. N | Инв. N дубл. | Подпись и дата

Копировал

Формат А3

Серия 5.905-27.08 вып. 1

Инв. N подл. | Подпись и дата | Взам инв. N | Инв. N дубл. | Подпись и дата

Дымоход внутри стены кирпичного здания

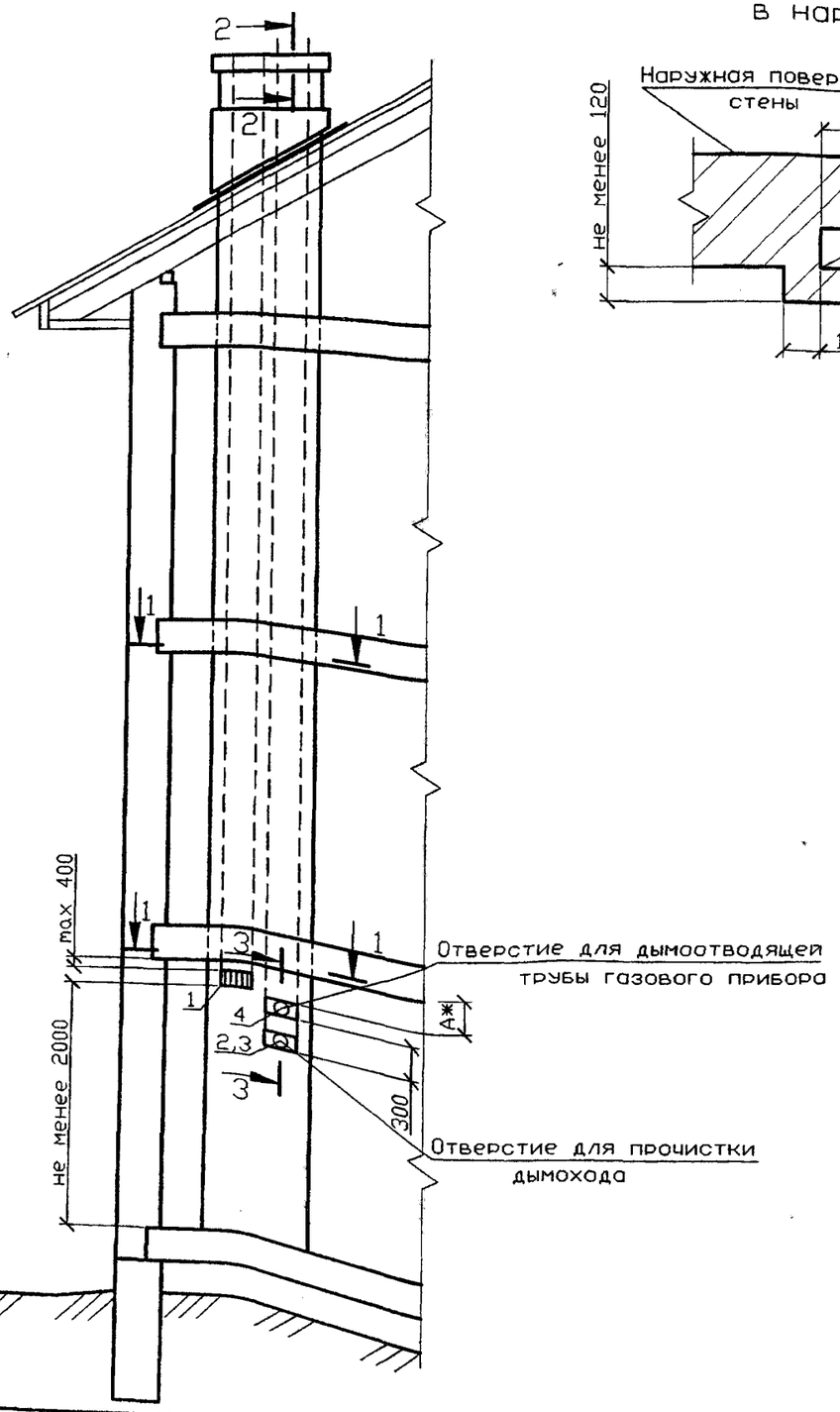

1-1 в наружной стене



1-1 во внутренней стене

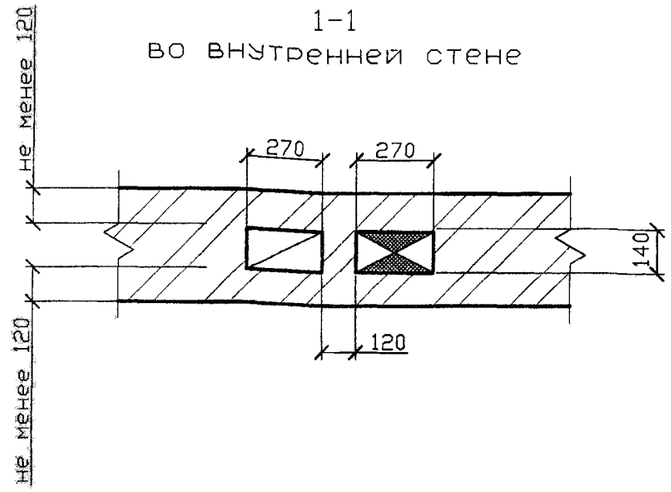

Спецификация элементов каналов

Поз.	Обозначение	Наименование	Кол.	Масса ед., кг	Приме-чание
1	ГОСТ 13448-82	Решетка вентиляционная			
*		РВПЗ-ПСМ-белая	1		
2	5.905-27.08.1-51СБ	Заглушка	1		
3	5.905-27.08.1-52.00	Патрубок	1		
4	5.905-27.08.1-52.03	Патрубок	1		

1 Порядок расположения вентиляционного и дымового каналов уточнить по месту.
2 Патрубок поз. 4 выбирать по месту в соответствии с площадью патрубка газового прибора, присоединяемого к дымоходу.
3 * Размеры А и Б см. п.4.7 и 4.8 - ПЗ.
4 Разрезы 2-2 и 3-3 см. 5-905-27.08.1-44.

Изм.	Лист	N докум.	Подпись	Дата
Разраб.		Василенко		11.07
Разраб.		Тарасенко		11.07
Пров.		Крючков		11.07
Н. контр.		Панасенко		11.07
Утв.		Корж		11.07

5.905-27.08.1-5

Здания со стенами из несгораемых материалов. Трехэтажное здание. Дымовой и вентиляционный каналы при установке одного газового теплогенератора

Лит.	Масса	Масштаб
Лист	Листов 1	

СПКБ "Газпроект"

Копировал

Формат А3

Приставной дымоход кирпичного здания

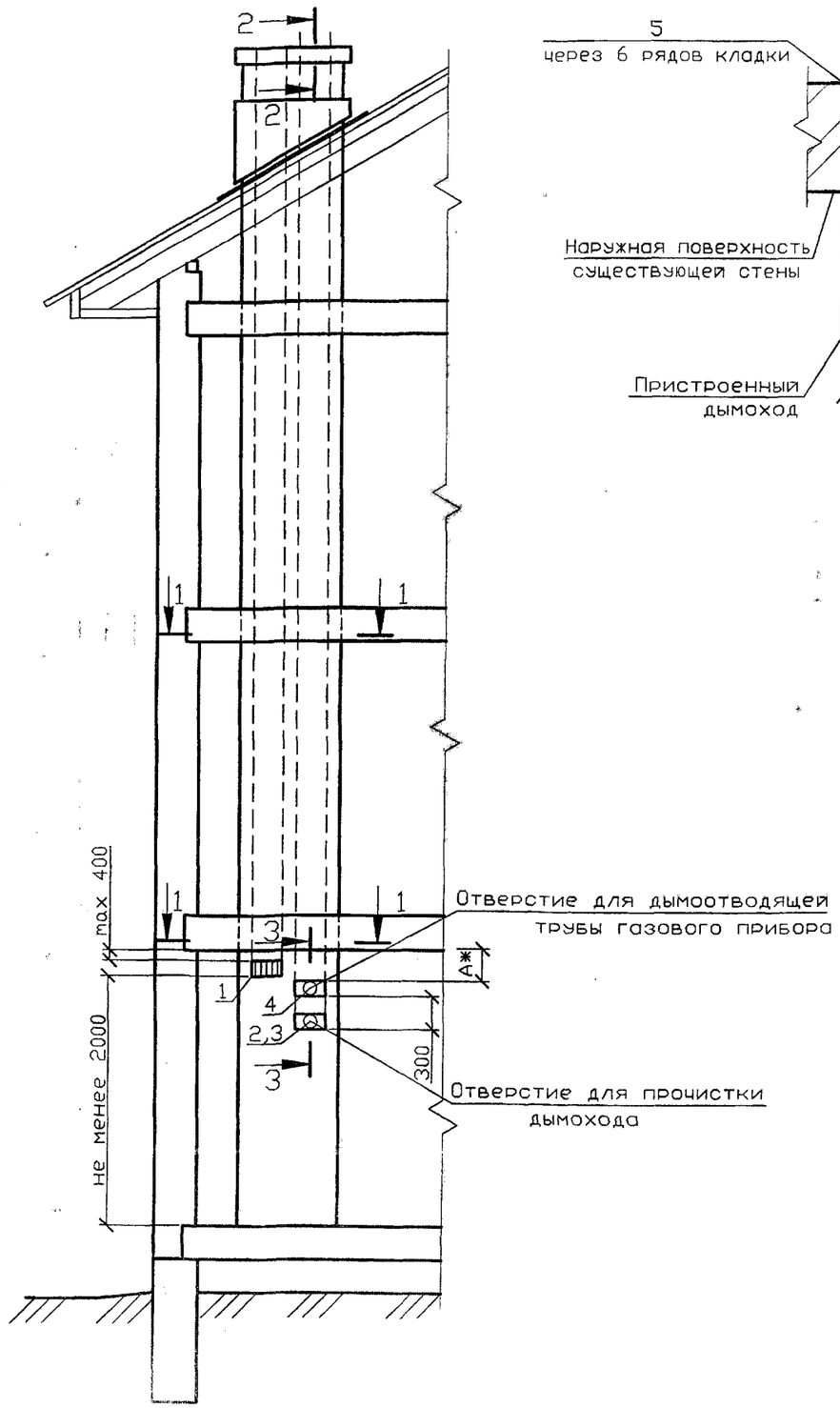

1-1
в наружной стене

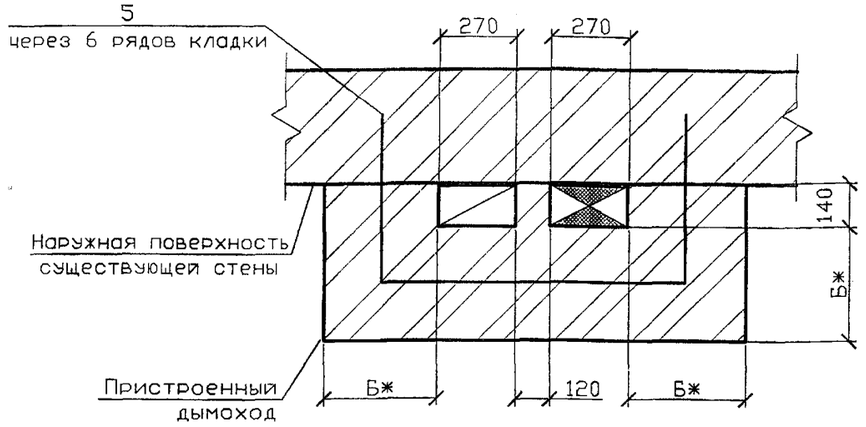

1-1
во внутренней стене

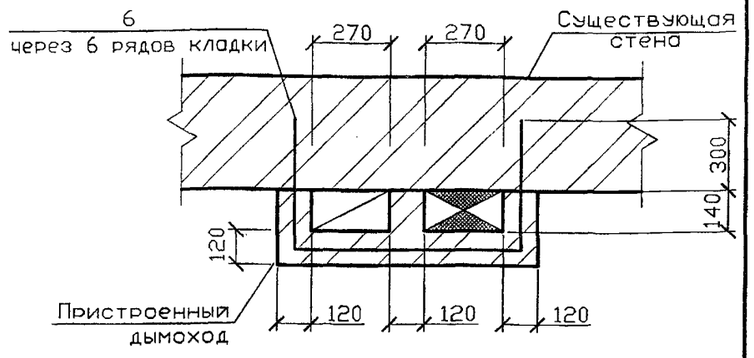

Спецификация элементов каналов

Поз.	Обозначение	Наименование	Кол	Масса ед., кг	Приме-чание
1	ГОСТ 13448-82	Решетка вентиляционная			
		РВПЗ-ПСМ-белая	1		
2	5.905-27.08.1-51СБ	Заглушка	1		
3	5.905-27.08.1-52.00	Патрубок	1		
4	5.905-27.08.1-52.03	Патрубок	1		
5	5.905-27.08.1-56.00	Стержень анкерный А-1	2		на 1м по высоте
6	5.905-27.08.1-56.01	Стержень анкерный А-2	2		на 1м по высоте

1 Порядок расположения вентиляционного и дымового каналов уточнить по месту.
2 Патрубок поз. 4 выбирать по месту в соответствии с площадью патрубка газового прибора, присоединяемого к дымоходу.
3 * Размеры А и Б см. п.4.7 и 4.8 - ПЗ.
4 Разрезы 2-2 и 3-3 см. 5-905-27.08.1-44.

Изм.	Лист	N докум.	Подпись	Дата
Разраб.		Василенко		11.07
Разраб.		Тарасенко		11.07
Пров.		Крючков		11.07
Н. контр.		Панасенко		11.07
Утв.		Корж		11.07

5.905-27.08.1-6

Здания со стенами из несгораемых материалов. Трехэтажное здание. Приставные дымовой и вентиляционный каналы при установке одного газового теплогенератора

Лит.	Масса	Масштаб
Лист	Листов 1	

СПКБ "Газпроект"

Серия 5.905-27.08 вып. 1

Подпись и дата | Инв. N дубл. | Взам инв. N | Подпись и дата | Инв. N подл.

Копировал Формат А3

Дымоход внутри кирпичного здания

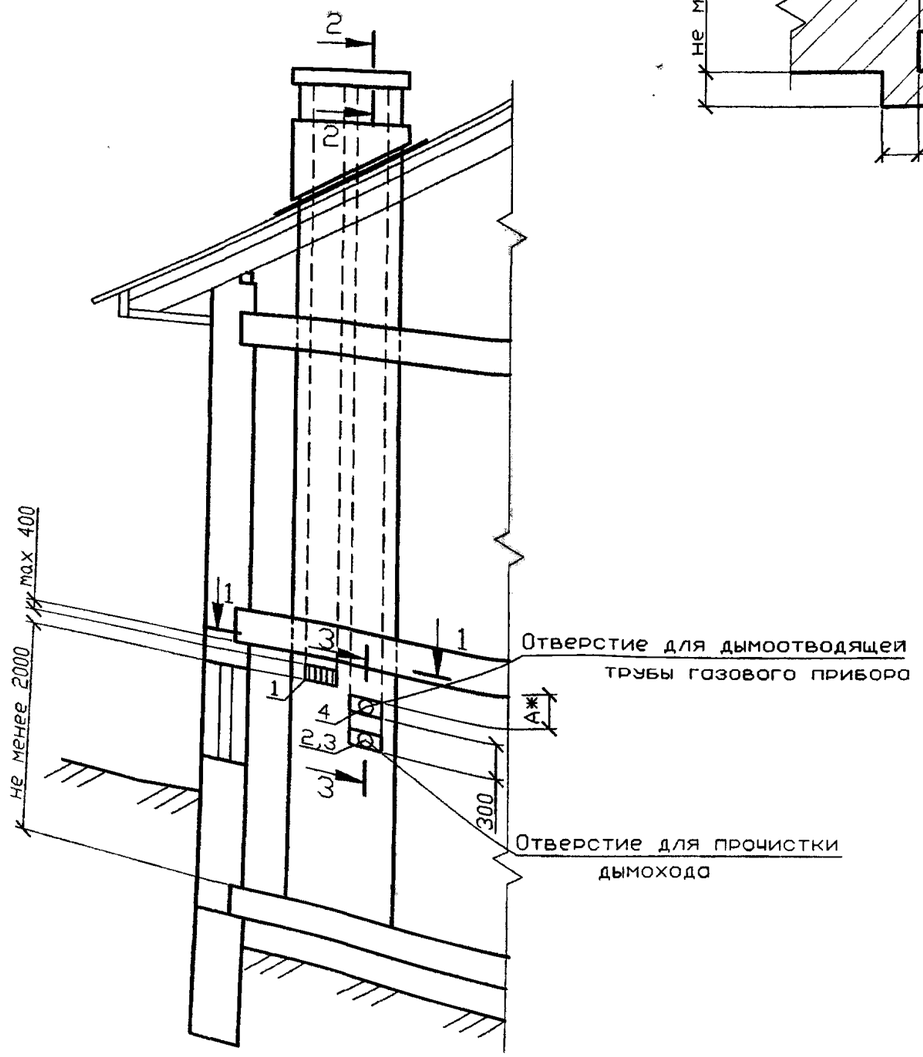

1-1
в наружной стене

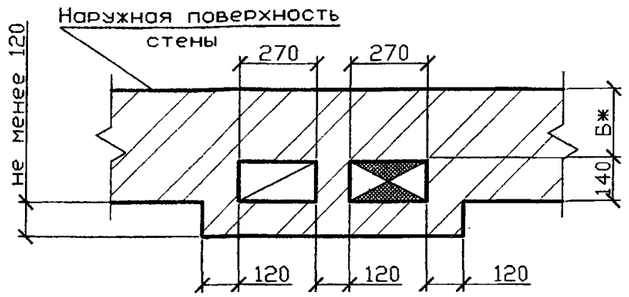

1-1
во внутренней стене

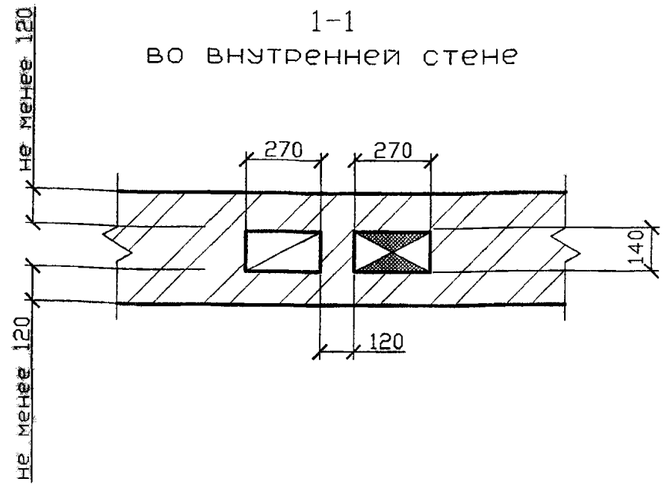

Спецификация элементов каналов

Поз.	Обозначение	Наименование	Кол.	Масса ед., кг	Приме-чание
1	ГОСТ 13448-82	Решетка вентиляционная			
·		РВПЗ-ПСМ-белая	1		
2	5.905-27.08.1-51СБ	Заглушка	1		
3	5.905-27.08.1-52.00	Патрубок	1		
4	5.905-27.08.1-52.03	Патрубок	1		

1 Порядок расположения вентиляционного и дымового каналов уточнить по месту.
2 Патрубок поз. 4 выбирать по месту в соответствии с площадью патрубка газового прибора, присоединяемого к дымоходу.
3 * Размеры А и Б см. п.4.7 и 4.8 - ПЗ.
4 Разрезы 2-2 и 3-3 см. 5-905-27.08.1-44.

Изм.	Лист	N докум.	Подпись	Дата
Разраб.		Василенко		11.07
Разраб.		Тарасенко		11.07
Пров.		Крючков		11.07
Н. контр.		Панасенко		11.07
Утв.		Корж		11.07

5.905-27.08.1-7

Здания со стенами из несгораемых материалов. Одноэтажное здание с цокольным (подвальным) этажом. Дымовой и вентиляционный каналы при установке одного газового теплогенератора

Лит.	Масса	Масштаб
Лист	Листов 1	

СПКБ "Газпроект"

Инв. N подл. | Подпись и дата | Взам инв. N | Инв. N дубл. | Подпись и дата

Копировал

Формат А3

Приставной дымоход кирпичного здания

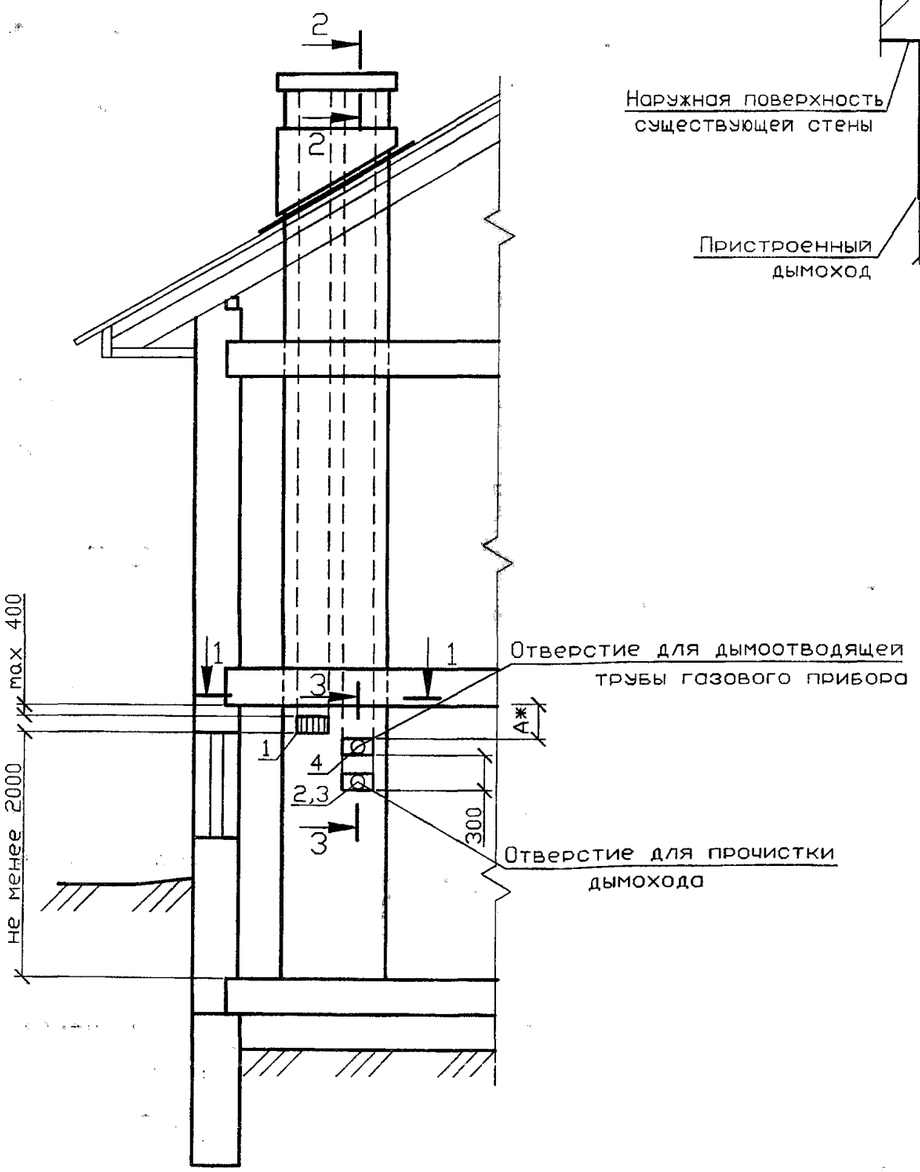

1-1
в наружной стене

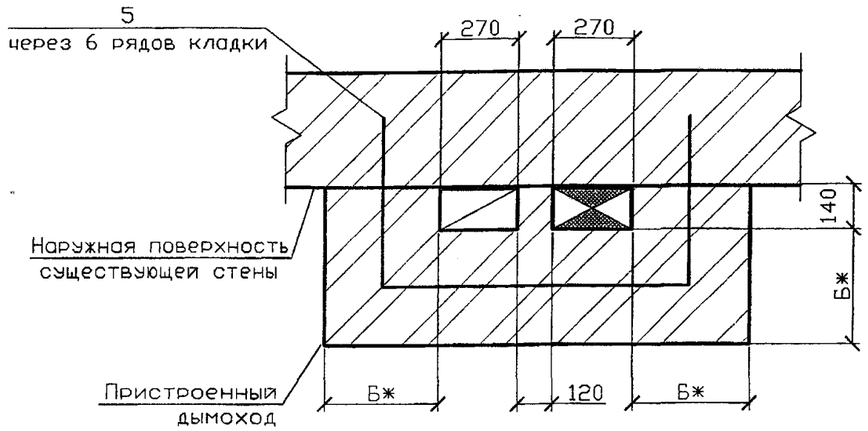

1-1
во внутренней стене

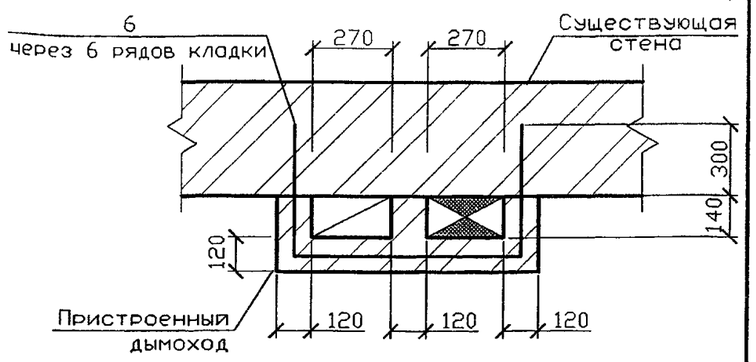

Спецификация элементов каналов

Поз.	Обозначение	Наименование	Кол	Масса ед., кг	Приме-чание
1	ГОСТ 13448-82	Решетка вентиляционная			
		РВПЗ-ПСМ-белая	1		
2	5.905-27.08.1-51СБ	Заглушка	1		
3	5.905-27.08.1-52.00	Патрубок	1		
4	5.905-27.08.1-52.03	Патрубок	1		
5	5.905-27.08.1-56.00	Стержень анкерный А-1	2		на 1м по высоте
6	5.905-27.08.1-56.01	Стержень анкерный А-2	2		на 1м по высоте

1 Порядок расположения вентиляционного и дымового каналов уточнить по месту.
2 Патрубок поз. 4 выбирать по месту в соответствии с площадью патрубка газового прибора, присоединяемого к дымоходу.
3 * Размеры А и Б см. п.4.7 и 4.8 - ПЗ.
4 Разрезы 2-2 и 3-3 см. 5-905-27.08.1-44.

Изм.	Лист	N докум.	Подпись	Дата
Разраб.		Василенко		11.07
Разраб.		Тарасенко		11.07
Пров.		Крючков		11.07
Н. контр.		Панасенко		11.07
Утв.		Корж		11.07

5.905-27.08.1-8

Здания со стенами из несгораемых материалов. Одноэтажное здание с цокольным (подвальным) этажом. Приставные дымовой и вентиляционный каналы при установке одного газового теплогенератора

Лит.	Масса	Масштаб
Лист	Листов 1	

СПКБ "Газпроект"

Серия 5.905-27.08 вып. 1

Инв. N подл. | Подпись и дата | Взам инв. N | Инв. N дубл. | Подпись и дата

Копировал Формат А3

Дымоход внутри стены кирпичного здания

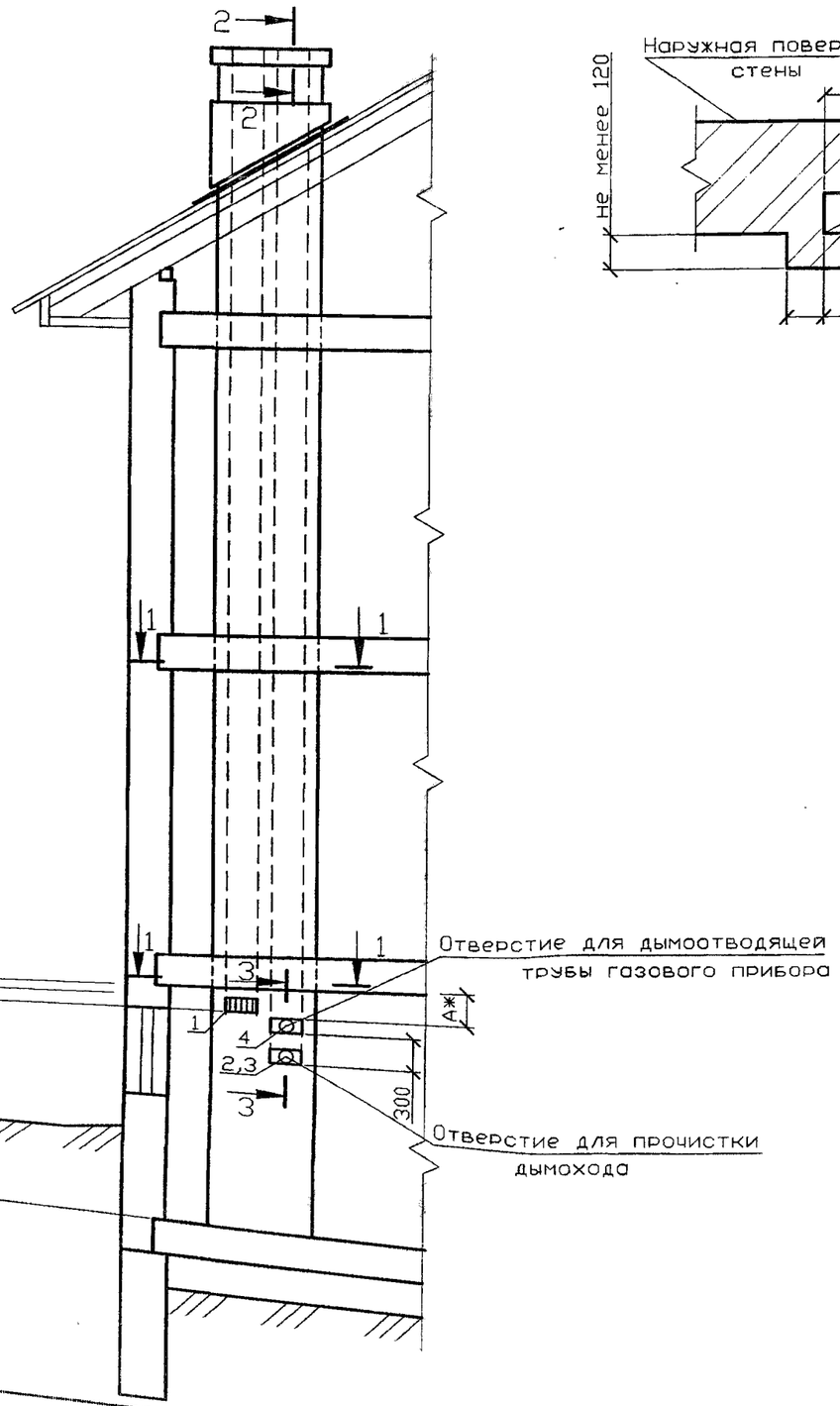

1-1
в наружной стене

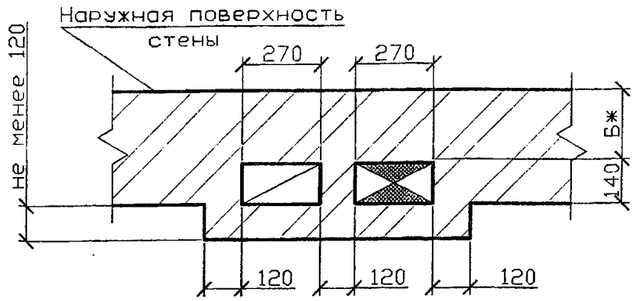

1-1
во внутренней стене

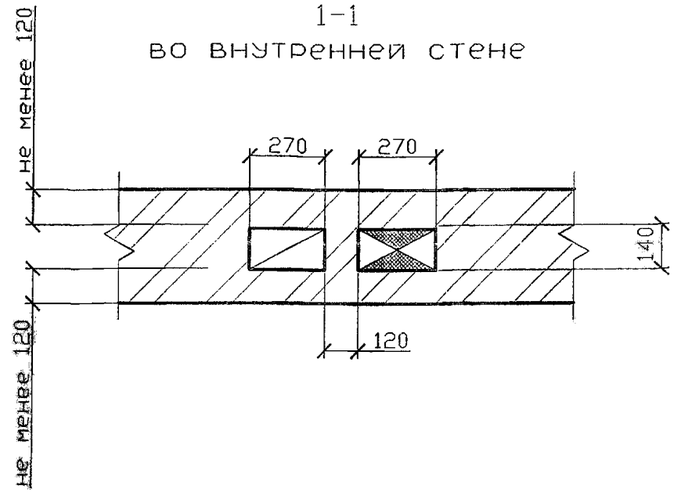

Спецификация элементов каналов

Поз.	Обозначение	Наименование	Кол	Масса ед., кг	Приме-чание
1	ГОСТ 13448-82	Решетка вентиляционная			
"		РВПЗ-ПСМ-белая	1		
2	5.905-27.08.1-51СБ	Заглушка	1		
3	5.905-27.08.1-52.00	Патрубок	1		
4	5.905-27.08.1-52.03	Патрубок	1		

1 Порядок расположения вентиляционного и дымового каналов уточнить по месту.
2 Патрубок поз. 4 выбирать по месту в соответствии с площадью патрубка газового прибора, присоединяемого к дымоходу.
3 * Размеры А и Б см. п.4.7 и 4.8 - ПЗ.
4 Разрезы 2-2 и 3-3 см. 5-905-27.08.1-44.

Изм.	Лист	N докум.	Подпись	Дата
Разраб.		Василенко		11.07
Разраб.		Тарасенко		11.07
Пров.		Крючков		11.07
Н. контр.		Панасенко		11.07
Утв.		Корж		11.07

5.905-27.08.1-9

Здания со стенами из несгораемых материалов. Двухэтажное здание с цокольным (подвальным) этажом. Дымовой и вентиляционный каналы при установке одного газового теплогенератора

Лит.	Масса	Масштаб
Лист	Листов 1	

СПКБ "Газпроект"

Копировал

Формат А3

Инв. N подл. | Подпись и дата | Взам инв. N | Инв. N дубл. | Подпись и дата

Приставной дымоход кирпичного здания

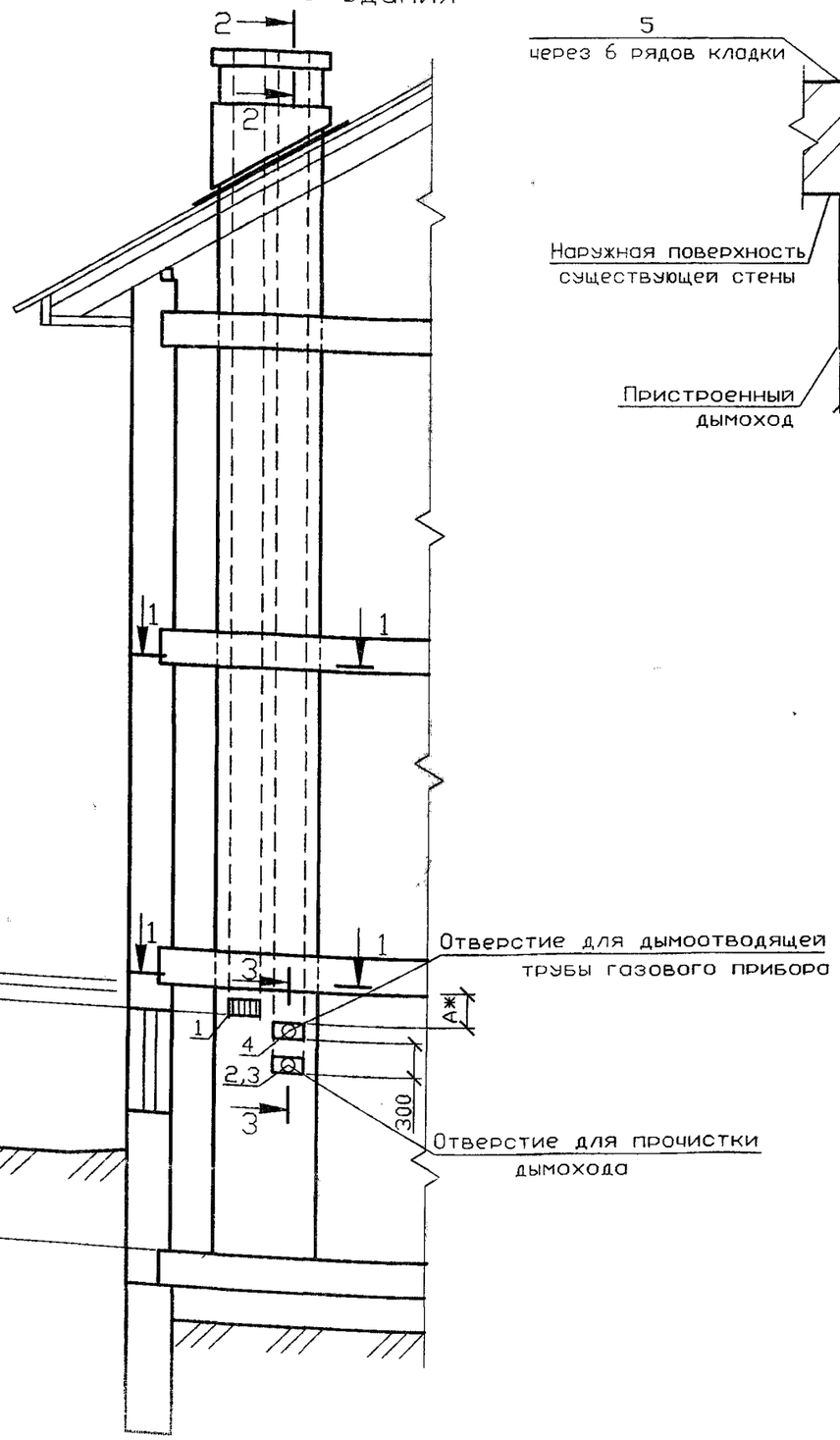

1-1
в наружной стене

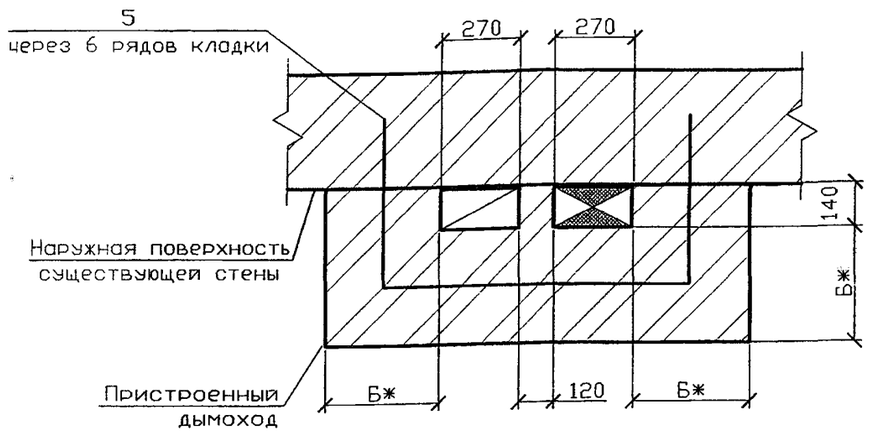

1-1
во внутренней стене

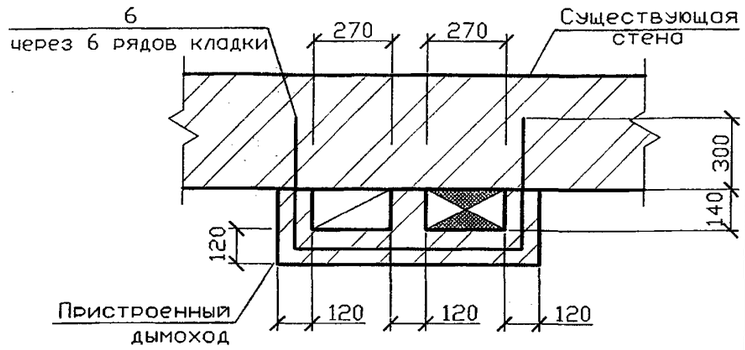

Спецификация элементов каналов

Поз.	Обозначение	Наименование	Кол.	Масса ед., кг	Примечание
1	ГОСТ 13448-82	Решетка вентиляционная			
		РВПЗ-ПСМ-белая	1		
2	5.905-27.08.1-51СБ	Заглушка	1		
3	5.905-27.08.1-52.00	Патрубок	1		
4	5.905-27.08.1-52.03	Патрубок	1		
5	5.905-27.08.1-56.00	Стержень анкерный А-1	2		на 1м по высоте
6	5.905-27.08.1-56.01	Стержень анкерный А-2	2		на 1м по высоте

1 Порядок расположения вентиляционного и дымового каналов уточнить по месту.
2 Патрубок поз. 4 выбирать по месту в соответствии с площадью патрубка газового прибора, присоединяемого к дымоходу.
3 * Размеры А и Б см. п.4.7 и 4.8 - ПЗ.
4 Разрезы 2-2 и 3-3 см. 5-905-27.08.1-44.

Изм.	Лист	N докум.	Подпись	Дата
Разраб.		Василенко		11.07
Разраб.		Тарасенко		11.07
Пров.		Крючков		11.07
Н. контр.		Панасенко		11.07
Утв.		Корж		11.07

5.905-27.08.1-10

Здания со стенами из несгораемых материалов. Двухэтажное здание с цокольным (подвальным) этажом. Приставные дымовой и вентиляционный каналы при установке одного газового теплогенератора

Лит.	Масса	Масштаб
Лист	Листов 1	

СПКБ "Газпроект"

Серия 5.905-27.08 вып. 1

Инв. N подл. | Подпись и дата | Взам инв. N | Инв. N дубл. | Подпись и дата

Копировал

Формат А3

Дымоход внутри стены кирпичного здания

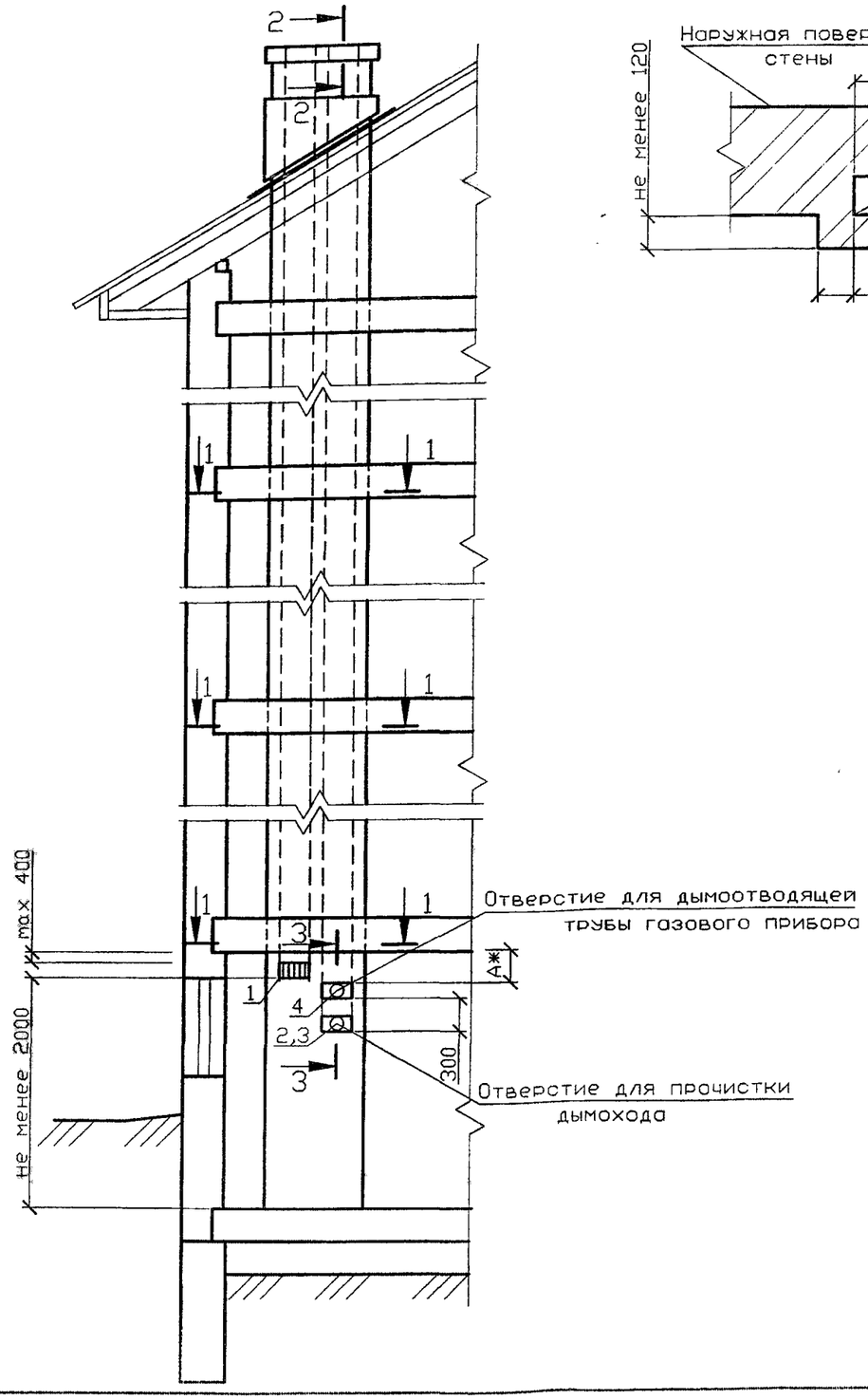

1-1
в наружной стене

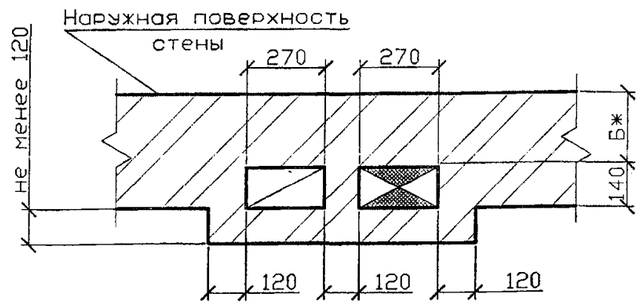

1-1
во внутренней стене

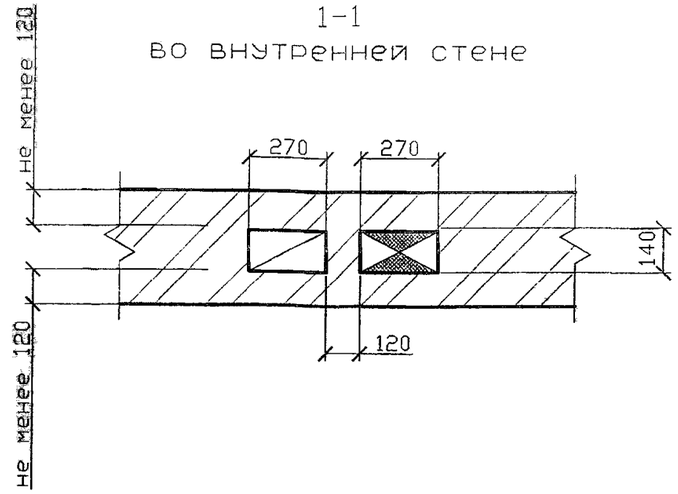

Спецификация элементов каналов

Поз.	Обозначение	Наименование	Кол	Масса ед., кг	Приме-чание
1	ГОСТ 13448-82	Решетка вентиляционная			
		РВПЗ-ПСМ-белая	1		
2	5.905-27.08.1-51СБ	Заглушка	1		
3	5.905-27.08.1-52.00	Патрубок	1		
4	5.905-27.08.1-52.03	Патрубок	1		

1 Порядок расположения вентиляционного и дымового каналов уточнить по месту.
2 Патрубок поз. 4 выбирать по месту в соответствии с площадью патрубка газового прибора, присоединяемого к дымоходу.
3 * Размеры А и Б см. п.4.7 и 4.8 - ПЗ.
4 Разрезы 2-2 и 3-3 см. 5-905-27.08.1-44.

Изм.	Лист	N докум.	Подпись	Дата
Разраб.		Василенко		11.07
Разраб.		Тарасенко		11.07
Пров.		Крючков		11.07
Н. контр.		Панасенко		11.07
Утв.		Корж		11.07

5.905-27.08.1-11

Здания со стенами из несгораемых материалов. Трехэтажное здание с цокольным (подвальным) этажом. Дымовой и вентиляционный каналы при установке одного газового теплогенератора

Лит.	Масса	Масштаб

Лист | Листов 1

СПКБ "Газпроект"

Копировал

Формат А3

Инв. N подл. | Подпись и дата | Взам инв. N | Инв. N дубл. | Подпись и дата

Приставной дымоход кирпичного здания

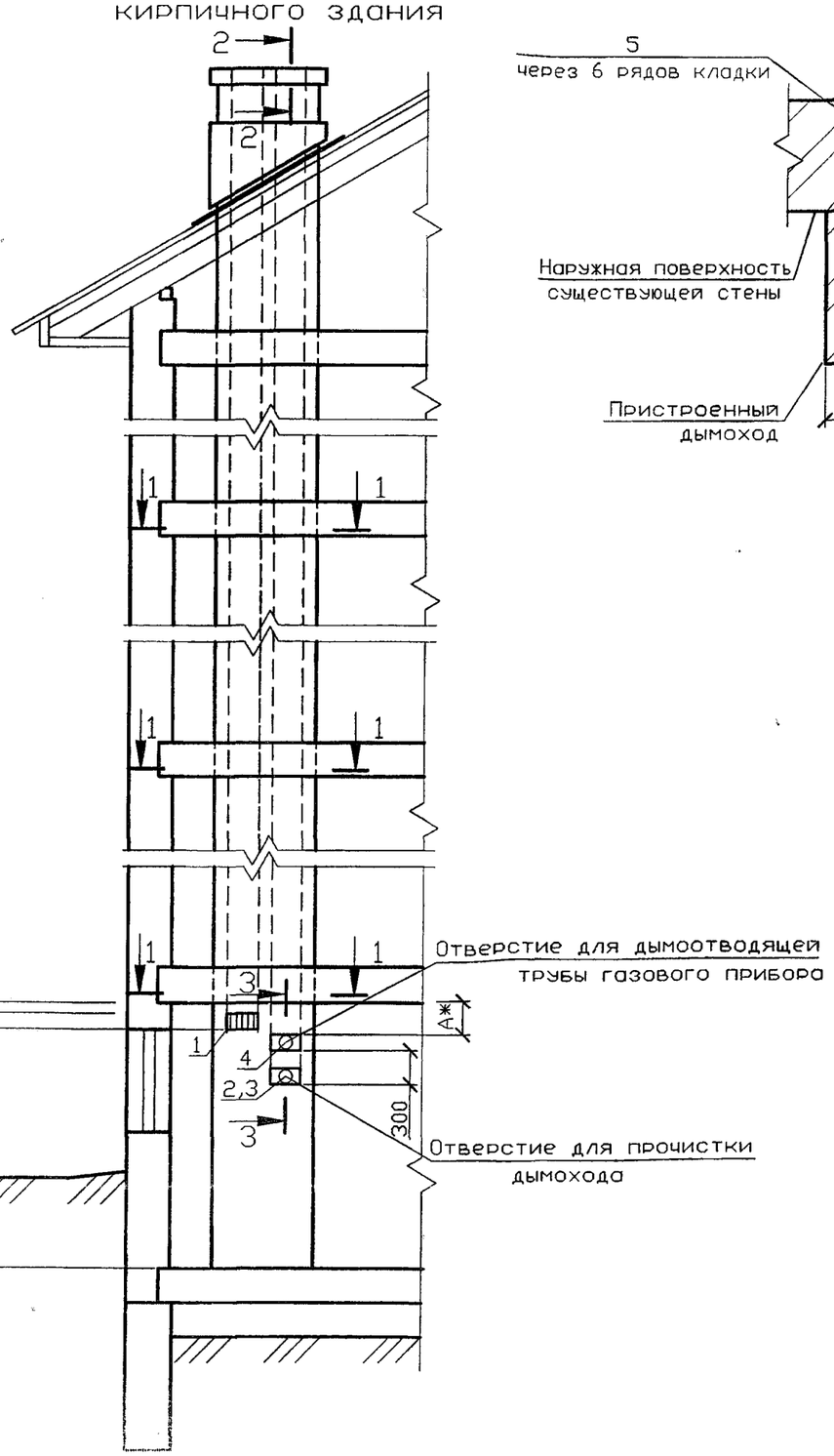

1-1
в наружной стене

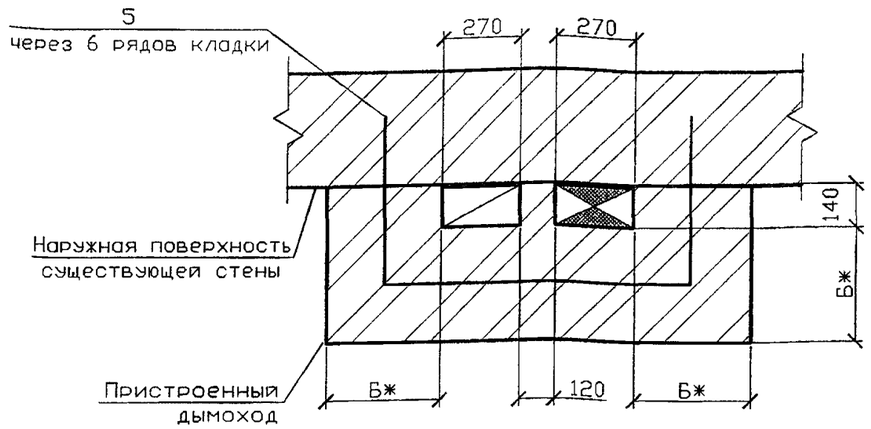

1-1
во внутренней стене

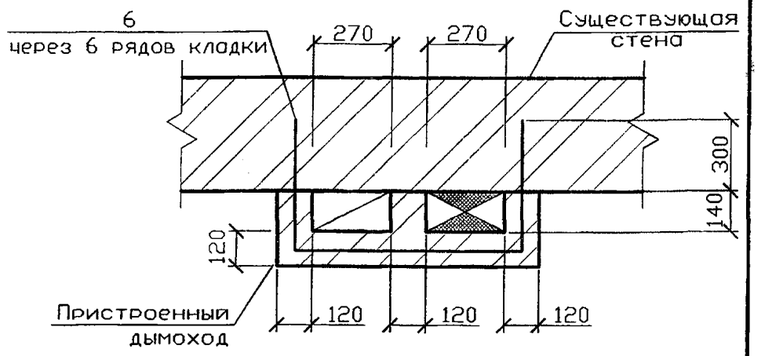

Спецификация элементов каналов

Поз.	Обозначение	Наименование	Кол	Масса ед., кг	Примечание
1	ГОСТ 13448-82	Решетка вентиляционная			
		РВПЗ-ПСМ-белая	1		
2	5.905-27.08.1-51СБ	Заглушка	1		
3	5.905-27.08.1-52.00	Патрубок	1		
4	5.905-27.08.1-52.03	Патрубок	1		
5	5.905-27.08.1-56.00	Стержень анкерный А-1	2		на 1м по высоте
6	5.905-27.08.1-56.01	Стержень анкерный А-2	2		на 1м по высоте

1 Порядок расположения вентиляционного и дымового каналов уточнить по месту.
2 Патрубок поз. 4 выбирать по месту в соответствии с площадью патрубка газового прибора, присоединяемого к дымоходу.
3 * Размеры А и Б см. п.4.7 и 4.8 - ПЗ.
4 Разрезы 2-2 и 3-3 см. 5-905-27.08.1-44.

Изм.	Лист	N докум.	Подпись	Дата
Разраб.		Василенко		11.07
Разраб.		Тарасенко		11.07
Пров.		Крючков		11.07
Н. контр.		Панасенко		11.07
Утв.		Корж		11.07

5.905-27.08.1-12

Здания со стенами из несгораемых материалов. Трехэтажное здание с цокольным (подвальным) этажом. Приставные дымовой и вентиляционный каналы при установке одного газового теплогенератора

Лит.	Масса	Масштаб
Лист	Листов 1	

СПКБ "Газпроект"

Серия 5.905-27.08 вып. 1

Инв. N подл. | Подпись и дата | Взам инв. N | Инв. N дубл. | Подпись и дата

Копировал Формат А3

Серия 5.905-27.08 вып. 1

Инв. N подл. | Подпись и дата | Взам инв. N | Инв. N дубл. | Подпись и дата

Дымоход внутри стены кирпичного здания

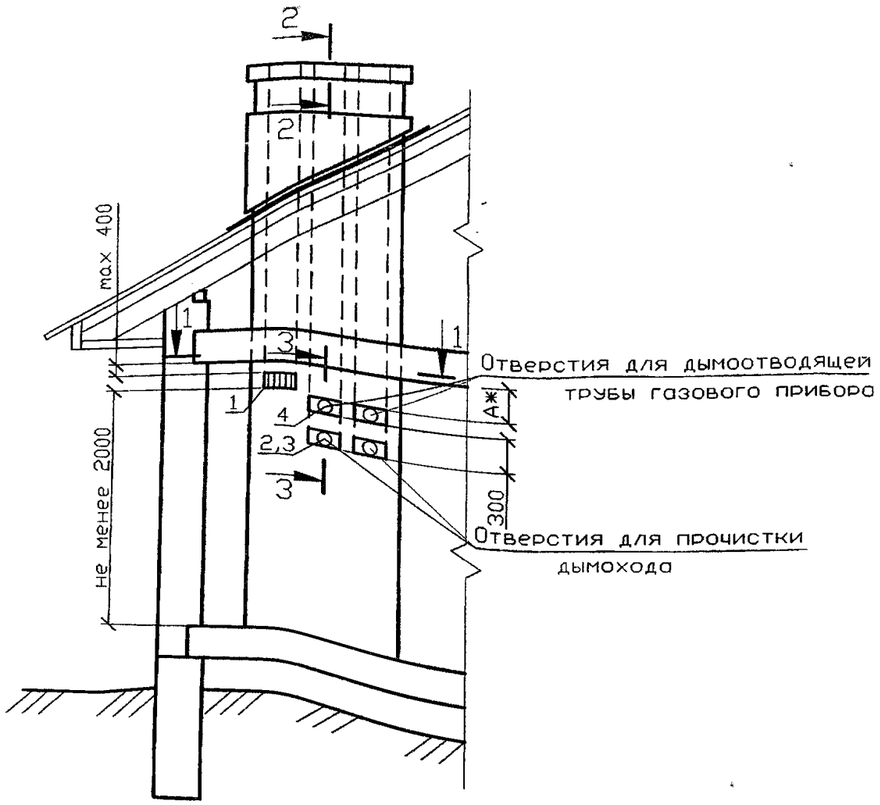

1-1 во внутренней стене

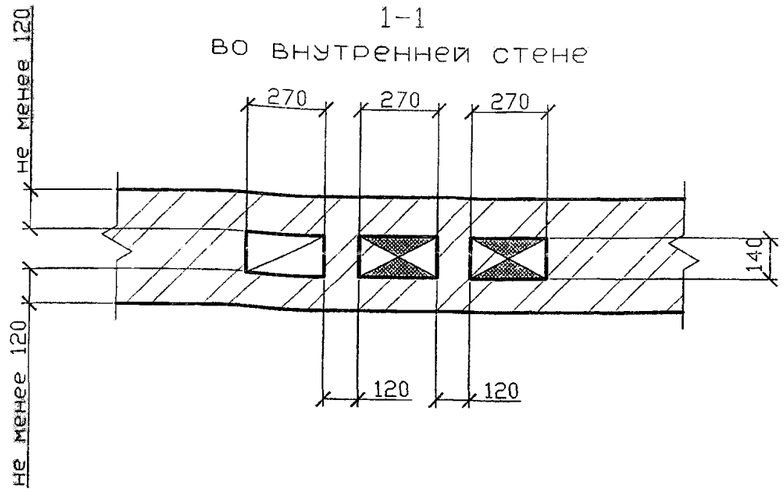

Спецификация элементов каналов

Поз.	Обозначение	Наименование	Кол.	Масса ед., кг	Примечание
1	ГОСТ 13448-82	Решетка вентиляционная			
		РВПЗ-ПСМ-белая	1		
2	5.905-27.08.1-51СБ	Заглушка	2		
3	5.905-27.08.1-52.00	Патрубок	2		
4	5.905-27.08.1-52.03	Патрубок	2		

1-1 в наружной стене

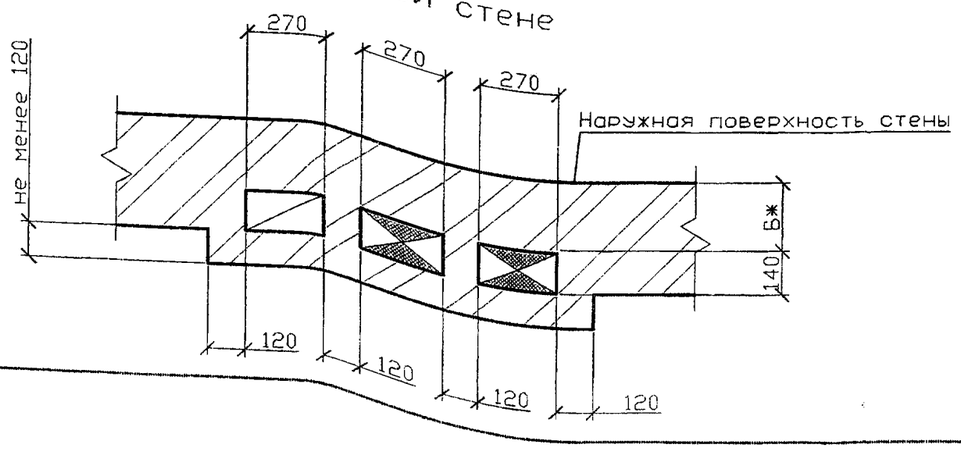

1 Порядок расположения вентиляционного и дымового каналов уточнить по месту.
2 Патрубок поз. 4 выбирать по месту в соответствии с площадью патрубка газового прибора, присоединяемого к дымоходу.
3 * Размеры А и Б см. п.4.7 и 4.8 - ПЗ.
4 Разрезы 2-2 и 3-3 см. 5-905-27.08.1-44.

Изм.	Лист	N докум.	Подпись	Дата
Разраб.		Василенко		11.07
Разраб.		Тарасенко		11.07
Пров.		Крючков		11.07
Н. контр.		Панасенко		11.07
Утв.		Корж		11.07

5.905-27.08.1-13

Здания со стенами из несгораемых материалов. Одноэтажное здание. Дымовой и вентиляционный каналы при установке двух газовых теплогенераторов

Лит.	Масса	Масштаб
Лист	Листов 1	

СПКБ "Газпроект"

Копировал

Формат А3

Приставной дымоход к кирпичным стенам

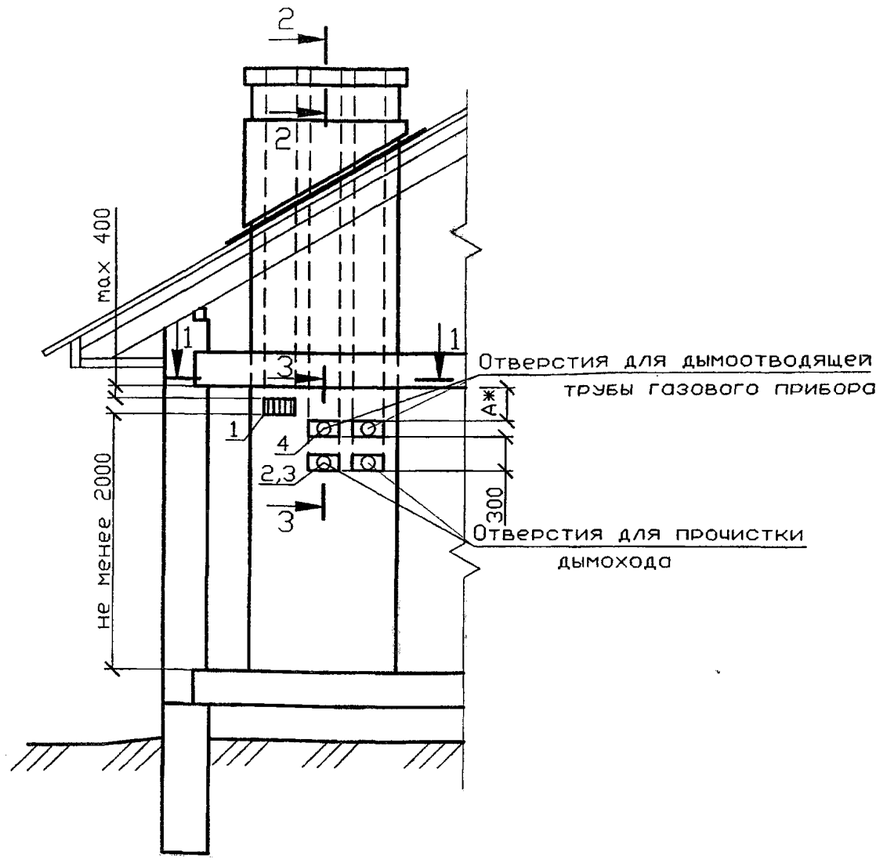

1-1
В наружной стене

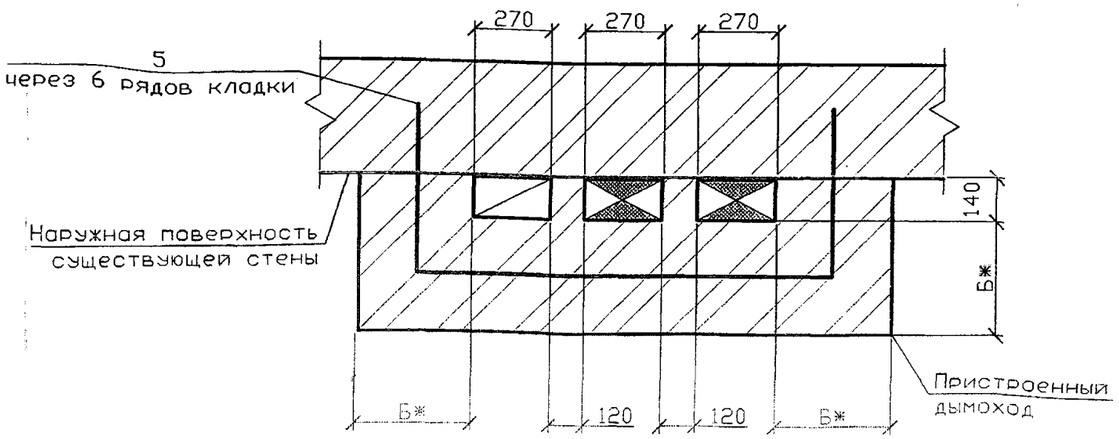

1-1
Во внутренней стене

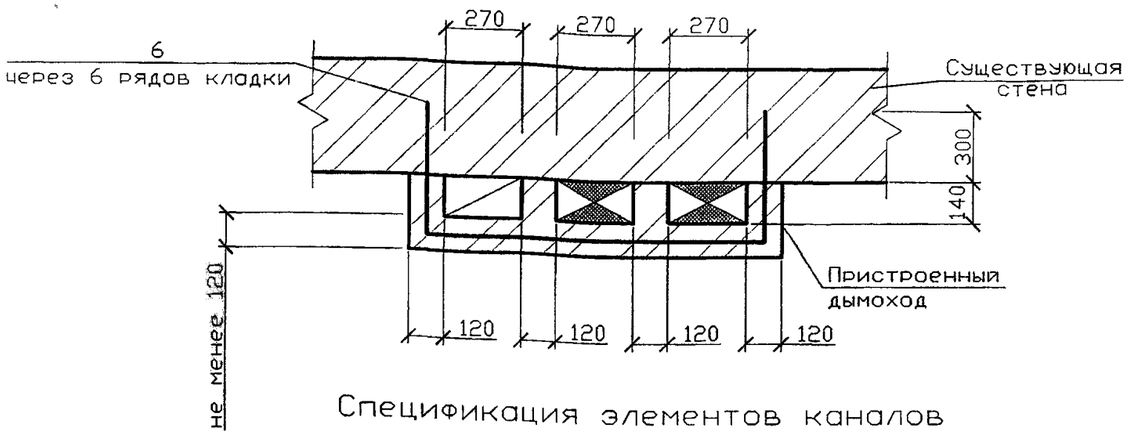

Спецификация элементов каналов

Поз.	Обозначение	Наименование	Кол	Масса ед., кг	Приме-чание
1	ГОСТ 13448-82	Решетка вентиляционная			
		РВПЗ-ПСМ-белая	1		
2	5.905-27.08.1-51СБ	Заглушка	2		
3	5.905-27.08.1-52.00	Патрубок	2		
4	5.905-27.08.1-52.03	Патрубок	2		
5	5.905-27.08.1-56.02	Стержень анкерный А-3	2		на 1м по высоте
6	5.905-27.08.1-56.03	Стержень анкерный А-4	2		на 1м по высоте

1 Порядок расположения вентиляционного и дымового каналов уточнить по месту.
2 Патрубок поз. 4 выбирать по месту в соответствии с площадью патрубка газового прибора, присоединяемого к дымоходу.
3 * Размеры А и Б см. п.4.7 и 4.8 - ПЗ.
4 Разрезы 2-2 и 3-3 см. 5-905-27.08.1-44.

Изм.	Лист	N докум.	Подпись	Дата
Разраб.		Василенко		11.07
Разраб.		Тарасенко		11.07
Пров.		Крючков		11.07
Н. контр.		Панасенко		11.07
Утв.		Корж		11.07

5.905-27.08.1-14

Здания со стенами из несгораемых материалов. Одноэтажное здание. Приставные дымовой и вентиляционный каналы при установке двух газовых теплогенераторов

Лит.	Масса	Масштаб
Лист	Листов 1	

СПКБ "Газпроект"

Серия 5.905-27.08 вып. 1

Инв. N подл. | Подпись и дата | Взам инв. N | Инв. N дубл. | Подпись и дата

Копировал

Формат А3

Дымоход внутри стены кирпичного здания

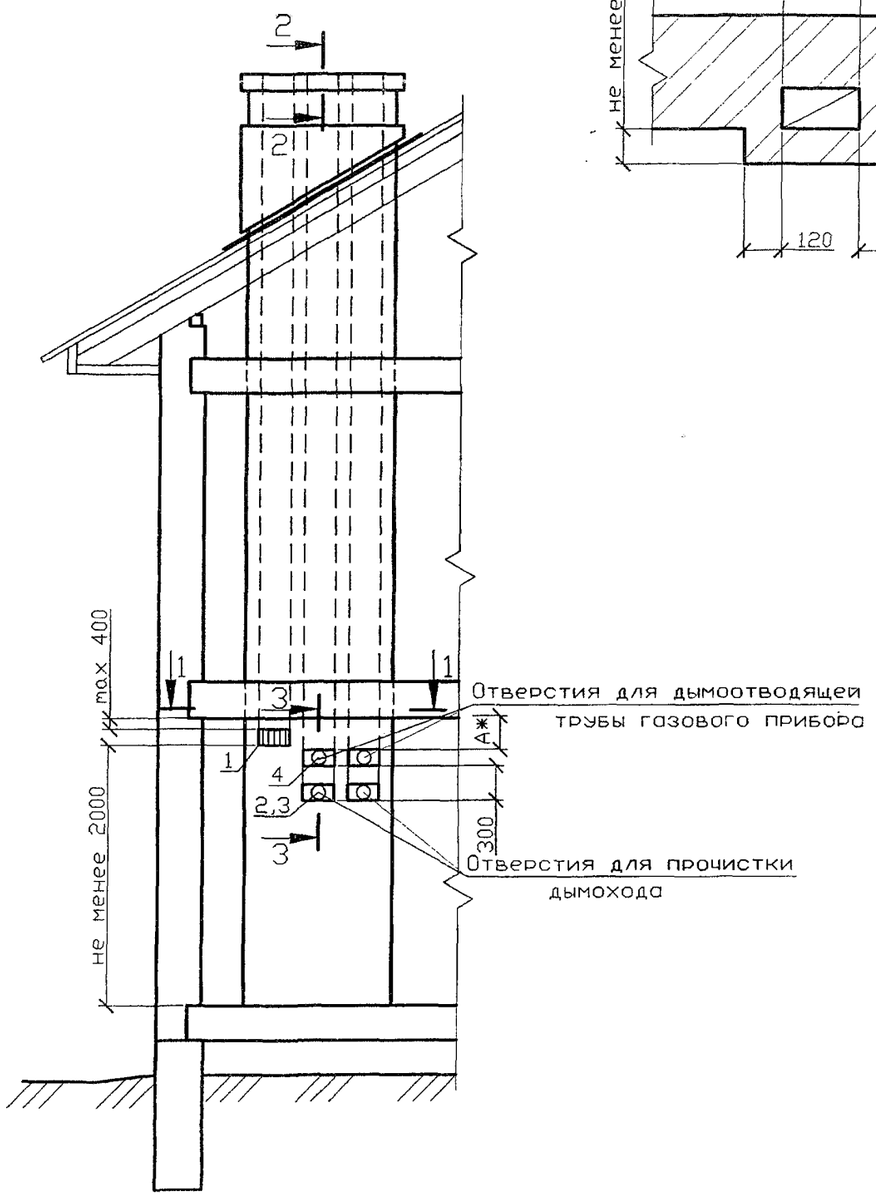

1-1
в наружной стене

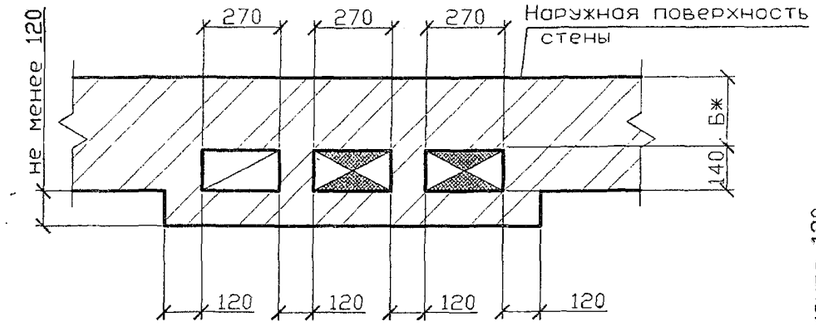

1-1
во внутренней стене

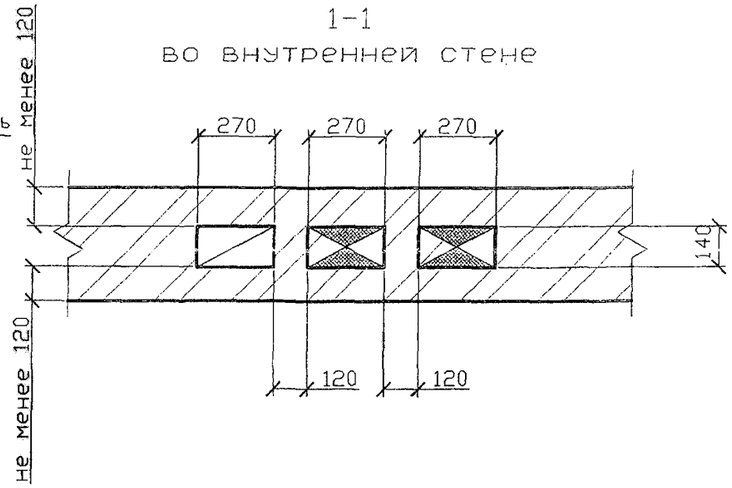

Спецификация элементов каналов

Поз.	Обозначение	Наименование	Кол	Масса ед., кг	Приме-чание
1	ГОСТ 13448-82	Решетка вентиляционная			
		РВПЗ-ПСМ-белая	1		
2	5.905-27.08.1-51СБ	Заглушка	2		
3	5.905-27.08.1-52.00	Патрубок	2		
4	5.905-27.08.1-52.03	Патрубок	2		

1 Порядок расположения вентиляционного и дымового каналов уточнить по месту.
2 Патрубок поз. 4 выбирать по месту в соответствии с площадью патрубка газового прибора, присоединяемого к дымоходу.
3 ж Размеры А и Б см. п.4.7 и 4.8 - ПЗ.
4 Разрезы 2-2 и 3-3 см. 5-905-27.08.1-44.

Изм.	Лист	N докум.	Подпись	Дата
Разраб.		Василенко		11.07
Разраб.		Тарасенко		11.07
Пров.		Крючков		11.07
Н. контр.		Панасенко		11.07
Утв.		Корж		11.07

5.905-27.08.1-15

Здания со стенами из несгораемых материалов. Двухэтажное здание. Дымовой и вентиляционный каналы при установке двух газовых теплогенераторов

Лит.	Масса	Масштаб
Лист	Листов 1	

СПКБ "Газпроект"

Копировал

Формат А3

Инв. N подл. | Подпись и дата | Взам инв. N | Инв. N дубл. | Подпись и дата

Приставной дымоход кирпичного здания

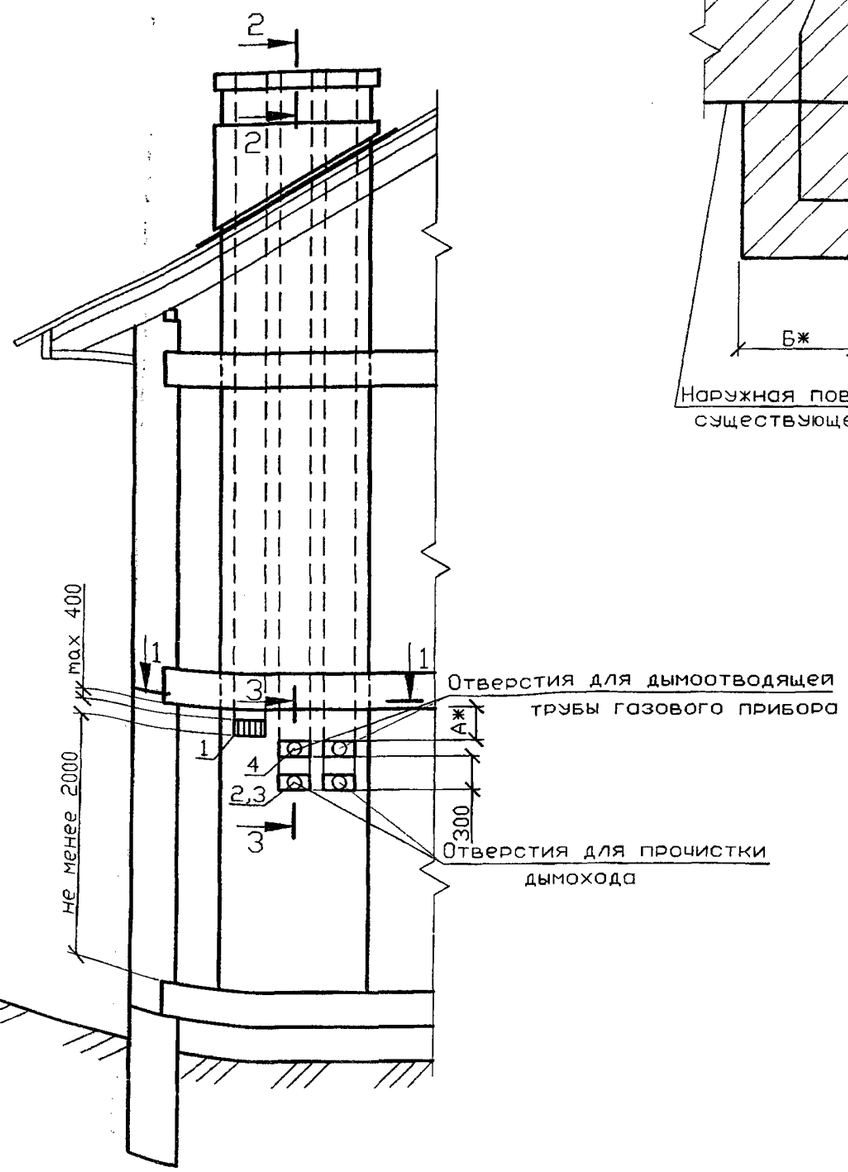

1-1
в наружной стене

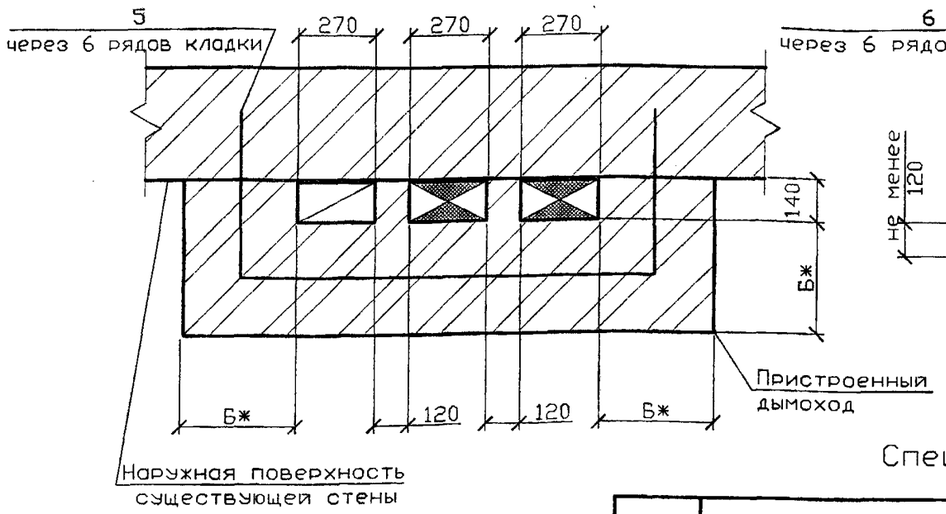

1-1
во внутренней стене

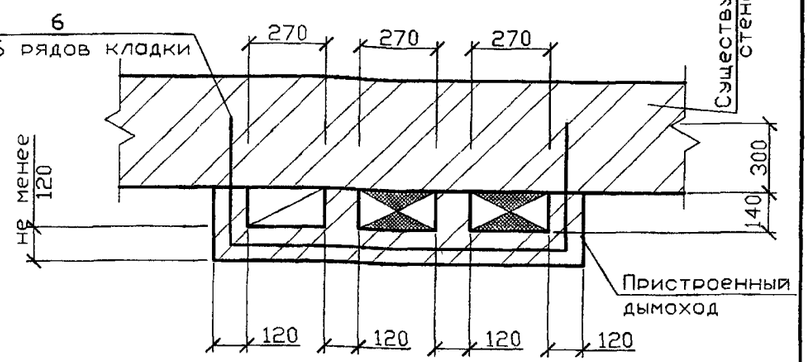

Серия 5.905-27.08 вып. 1

Спецификация элементов каналов

Поз.	Обозначение	Наименование	Кол.	Масса ед., кг	Приме-чание
1	ГОСТ 13448-82	Решетка вентиляционная			
		РВПЗ-ПСМ-белая	1		
2	5.905-27.08.1-51СБ	Заглушка	2		
3	5.905-27.08.1-52.00	Патрубок	2		
4	5.905-27.08.1-52.03	Патрубок	2		
5	5.905-27.08.1-56.02	Стержень анкерный А-3	2		на 1м по высоте
6	5.905-27.08.1-56.03	Стержень анкерный А-4	2		на 1м по высоте

1 Порядок расположения вентиляционного и дымового каналов уточнить по месту.
2 Патрубок поз. 4 выбирать по месту в соответствии с площадью патрубка газового прибора, присоединяемого к дымоходу.
3 * Размеры А и Б см. п.4.7 и 4.8 – ПЗ.
4 Разрезы 2-2 и 3-3 см. 5-905-27.08.1-44.

Изм.	Лист	N докум.	Подпись	Дата
Разраб.		Василенко		11.07
Разраб.		Тарасенко		11.07
Пров.		Крючков		11.07
Н. контр.		Панасенко		11.07
Утв.		Корж		11.07

5.905-27.08.1-16

Здания со стенами из несгораемых материалов. Двухэтажное здание. Пристенные дымовой и вентиляционный каналы при установке двух газовых теплогенераторов

Лит.	Масса	Масштаб
Лист	Листов 1	

СПКБ "Газпроект"

Инв. N подл. | Подпись и дата | Взам инв. N | Инв. N дубл. | Подпись и дата

Копировал

Формат А3

Серия 5.905-27.08 вып. 1

Дымоход внутри стен кирпичного здания

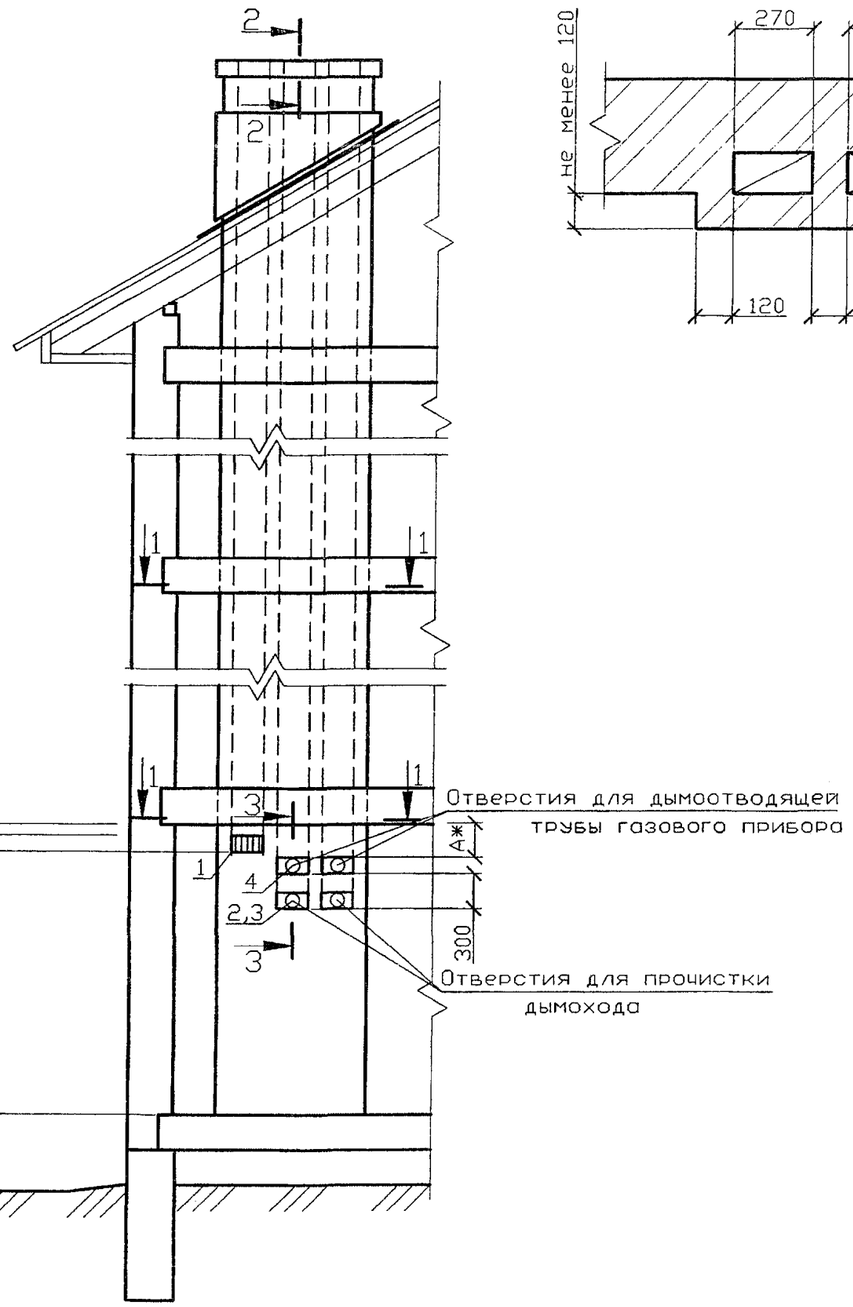

1-1
в наружной стене

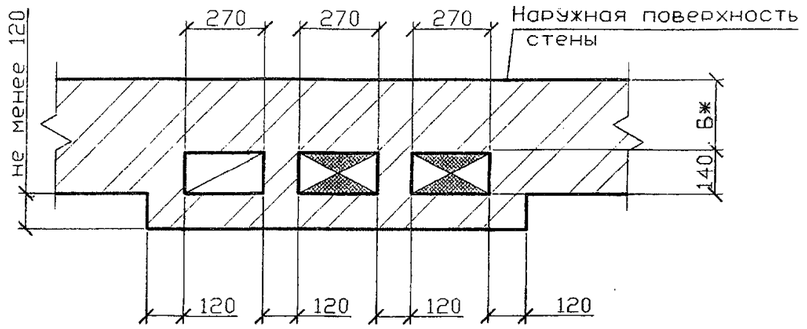

1-1
во внутренней стене

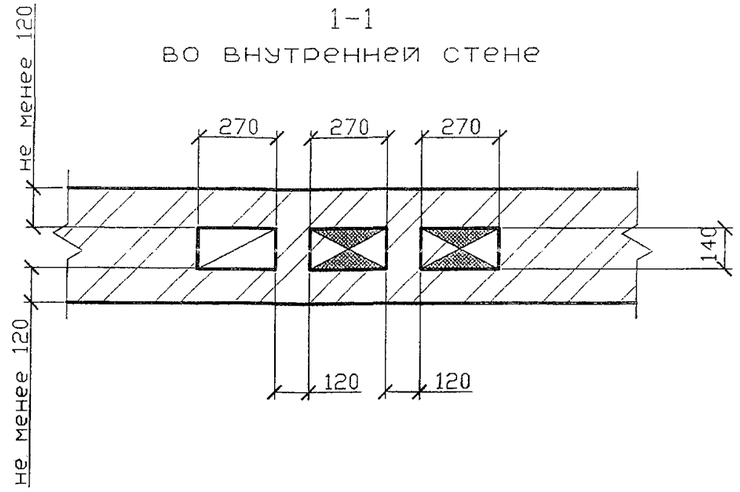

Спецификация элементов каналов

Поз.	Обозначение	Наименование	Кол.	Масса ед., кг	Приме-чание
1	ГОСТ 13448-82	Решетка вентиляционная			
		РВПЗ-ПСМ-белая	1		
2	5.905-27.08.1-51СБ	Заглушка	2		
3	5.905-27.08.1-52.00	Патрубок	2		
4	5.905-27.08.1-52.03	Патрубок	2		

1 Порядок расположения вентиляционного и дымового каналов уточнить по месту.
2 Патрубок поз. 4 выбирать по месту в соответствии с площадью патрубка газового прибора, присоединяемого к дымоходу.
3 * Размеры А и Б см. п.4.7 и 4.8 - ПЗ.
4 Разрезы 2-2 и 3-3 см. 5-905-27.08.1-44.

Изм.	Лист	N докум.	Подпись	Дата
Разраб.		Василенко		11.07
Разраб.		Тарасенко		11.07
Пров.		Крючков		11.07
Н. контр.		Панасенко		11.07
Утв.		Корж		11.07

5.905-27.08.1-17

Здания со стенами из несгораемых материалов. Трехэтажное здание. Дымовой и вентиляционный каналы при установке двух газовых теплогенераторов

Лит.	Масса	Масштаб
Лист	Листов 1	

СПКБ "Газпроект"

Копировал

Формат А3

Инв. N подл. | Подпись и дата | Взам инв. N | Инв. N дубл. | Подпись и дата

Приставной дымоход кирпичного здания

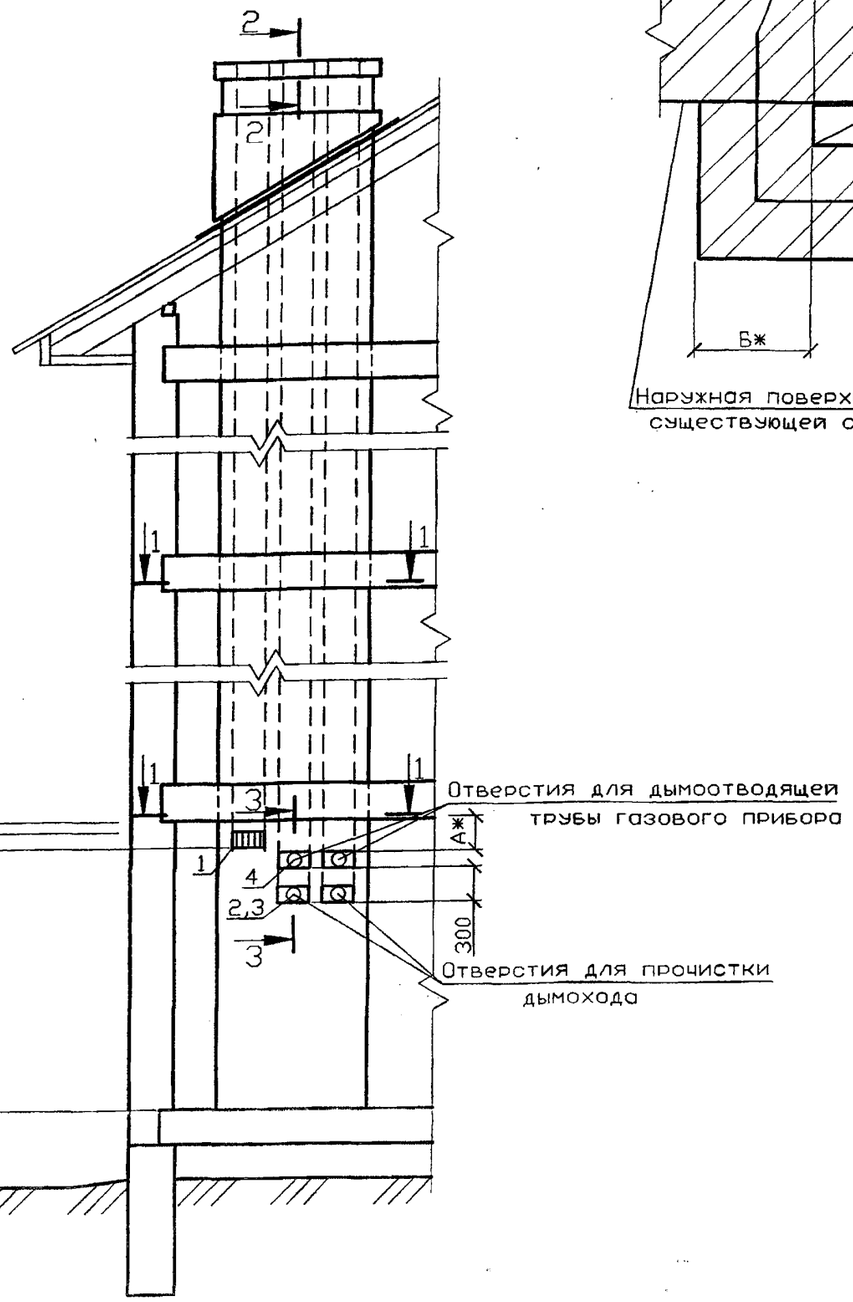

1-1
в наружной стене

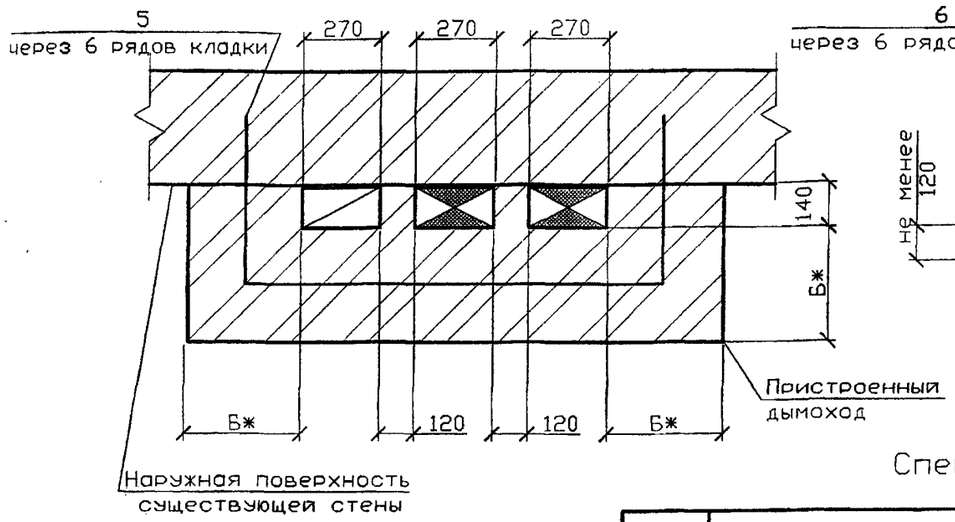

1-1
во внутренней стене

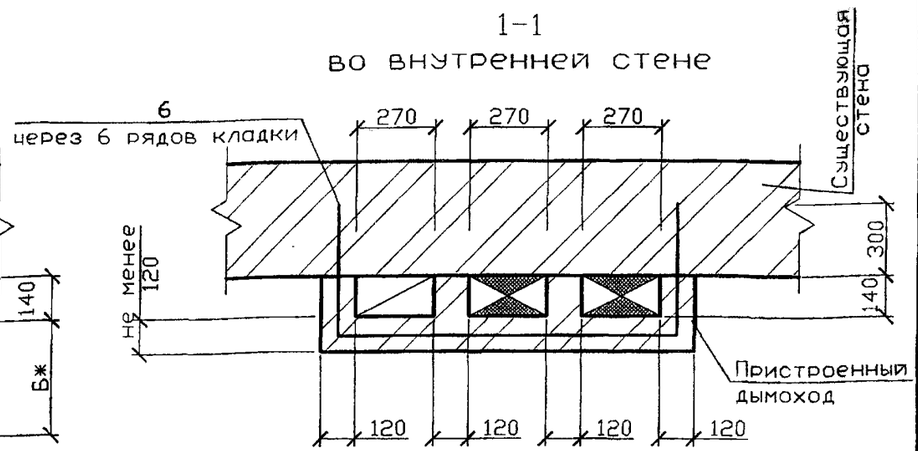

Спецификация элементов каналов

Поз.	Обозначение	Наименование	Кол.	Масса ед., кг	Приме-чание
1	ГОСТ 13448-82	Решетка вентиляционная			
		РВПЗ-ПСМ-белая	1		
2	5.905-27.08.1-51СБ	Заглушка	2		
3	5.905-27.08.1-52.00	Патрубок	2		
4	5.905-27.08.1-52.03	Патрубок	2		
5	5.905-27.08.1-56.02	Стержень анкерный А-3	2		на 1м по высоте
6	5.905-27.08.1-56.03	Стержень анкерный А-4	2		на 1м по высоте

1 Порядок расположения вентиляционного и дымового каналов уточнить по месту.
2 Патрубок поз. 4 выбирать по месту в соответствии с площадью патрубка газового прибора, присоединяемого к дымоходу.
3 ж Размеры А и Б см. п.4.7 и 4.8 - ПЗ.
4 Разрезы 2-2 и 3-3 см. 5-905-27.08.1-44.

Изм.	Лист	N докум.	Подпись	Дата
Разраб.		Василенко		11.07
Разраб.		Тарасенко		11.07
Пров.		Крючков		11.07
Н. контр.		Панасенко		11.07
Утв.		Корж		11.07

5.905-27.08.1-18

Здания со стенами из несгораемых материалов. Трехэтажное здание. Пристенные дымовой и вентиляционный каналы при установке двух газовых теплогенераторов

Лит.	Масса	Масштаб
Лист	Листов 1	

СПКБ "Газпроект"

Серия 5.905-27.08 вып. 1

Инв. N подл. | Подпись и дата | Взам инв. N | Инв. N дубл. | Подпись и дата

Копировал

Формат А3

Серия 5.905-27.08 вып. 1

Дымоход внутри стены кирпичного здания

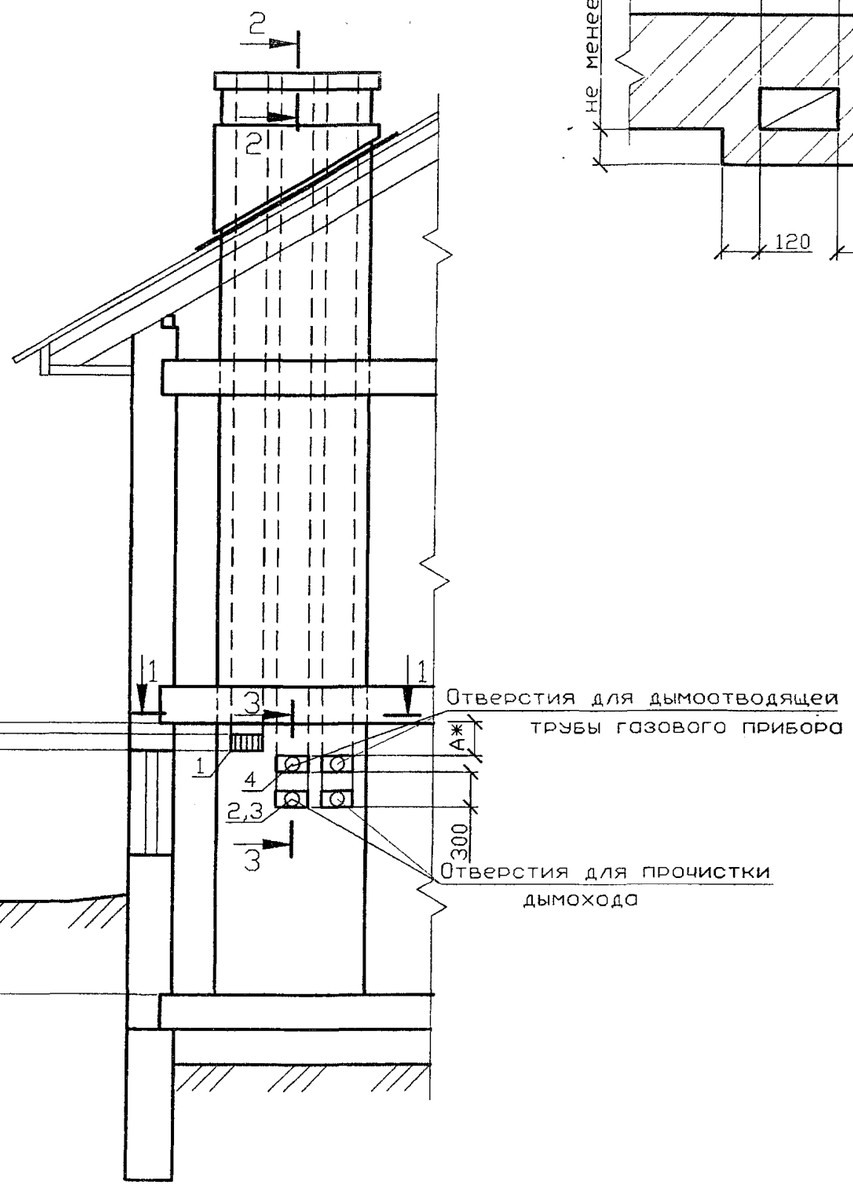

1-1
в наружной стене

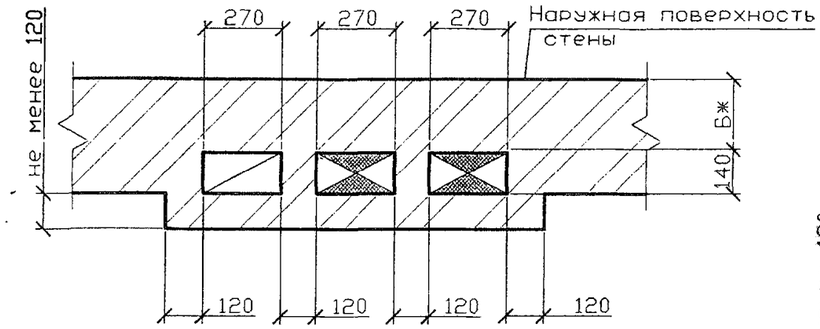

1-1
во внутренней стене

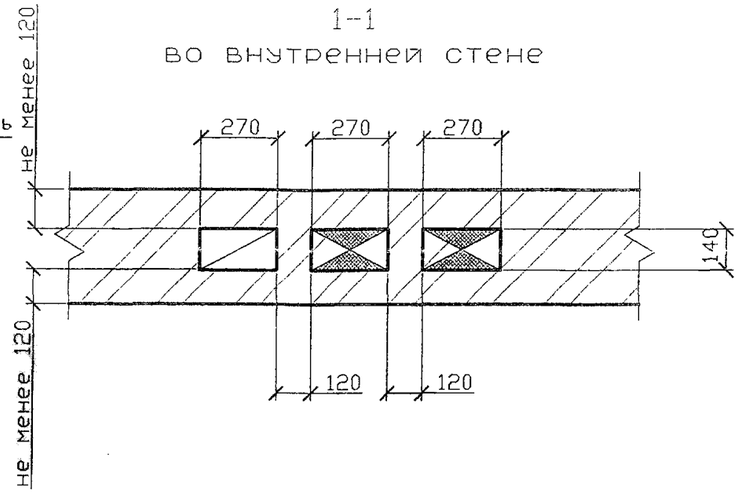

Спецификация элементов каналов

Поз.	Обозначение	Наименование	Кол	Масса ед., кг	Приме-чание
1	ГОСТ 13448-82	Решетка вентиляционная			
		РВПЗ-ПСМ-белая	1		
2	5.905-27.08.1-51СБ	Заглушка	2		
3	5.905-27.08.1-52.00	Патрубок	2		
4	5.905-27.08.1-52.03	Патрубок	2		

1 Порядок расположения вентиляционного и дымового каналов уточнить по месту.
2 Патрубок поз. 4 выбирать по месту в соответствии с площадью патрубка газового прибора, присоединяемого к дымоходу.
3 * Размеры А и Б см. п.4.7 и 4.8 - ПЗ.
4 Разрезы 2-2 и 3-3 см. 5-905-27.08.1-44.

Изм.	Лист	N докум.	Подпись	Дата
Разраб.		Василенко		11.07
Разраб.		Тарасенко		11.07
Пров.		Крючков		11.07
Н. контр.		Панасенко		11.07
Утв.		Корж		11.07

5.905-27.08.1-19

Здания со стенами из несгораемых материалов. Одноэтажное здание с цокольным (подвальным) этажом. Дымовой и вентиляционный каналы при установке двух газовых теплогенераторов

Лит.	Масса	Масштаб
Лист	Листов 1	

СПКБ "Газпроект"

Копировал

Формат А3

Инв. N подл. | Подпись и дата | Взам инв. N | Инв. N дубл. | Подпись и дата

Приставной дымоход кирпичного здания

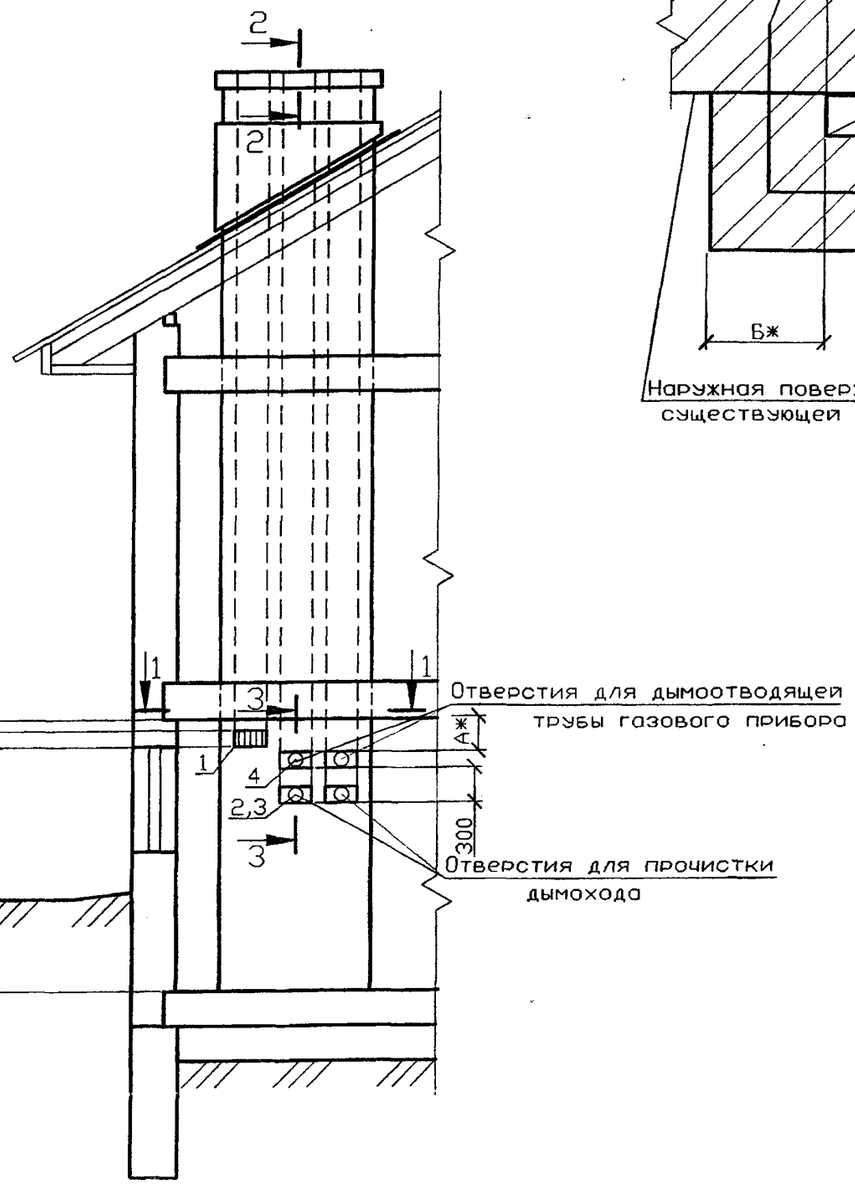

1-1
в наружной стене

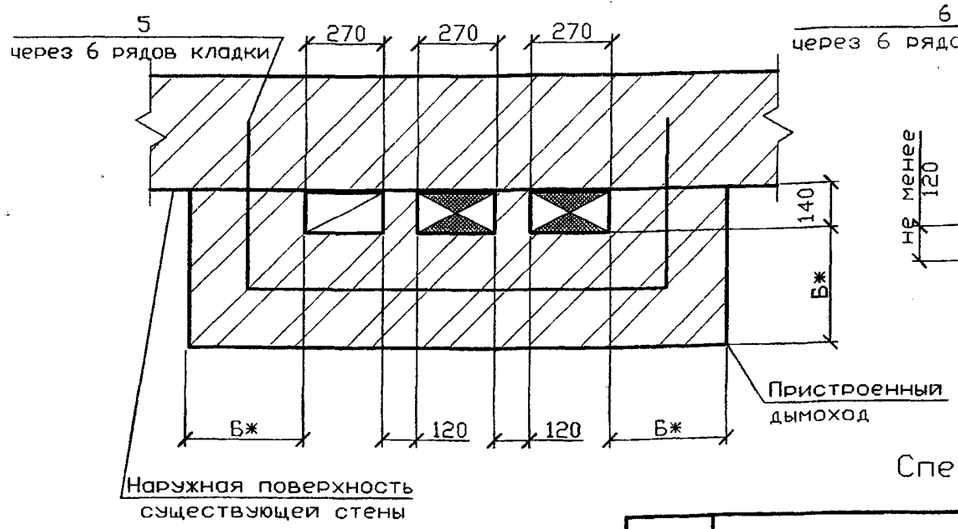

1-1
во внутренней стене

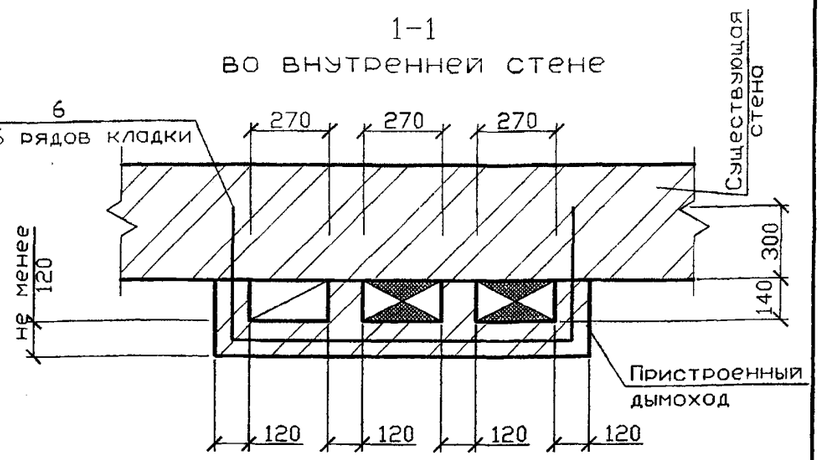

Спецификация элементов каналов

Поз.	Обозначение	Наименование	Кол.	Масса ед., кг	Приме-чание
1	ГОСТ 13448-82	Решетка вентиляционная			
		РВПЗ-ПСМ-белая	1		
2	5.905-27.08.1-51СБ	Заглушка	2		
3	5.905-27.08.1-52.00	Патрубок	2		
4	5.905-27.08.1-52.03	Патрубок	2		
5	5.905-27.08.1-56.02	Стержень анкерный А-3	2		на 1м по высоте
6	5.905-27.08.1-56.03	Стержень анкерный А-4	2		на 1м по высоте

1 Порядок расположения вентиляционного и дымового каналов уточнить по месту.
2 Патрубок поз. 4 выбирать по месту в соответствии с площадью патрубка газового прибора, присоединяемого к дымоходу.
3 * Размеры А и Б см. п.4.7 и 4.8 - ПЗ.
4 Разрезы 2-2 и 3-3 см. 5-905-27.08.1-44.

Изм.	Лист	N докум.	Подпись	Дата
Разраб.		Василенко		11.07
Разраб.		Тарасенко		11.07
Пров.		Крючков		11.07
Н. контр.		Панасенко		11.07
Утв.		Корж		11.07

5.905-27.08.1-20

Здания со стенами из несгораемых материалов. Одноэтажное здание с цокольным (подвальным) этажом. Приставные дымовой и вентиляционный каналы при установке двух газовых теплогенераторов

Лит.	Масса	Масштаб
Лист	Листов 1	

СПКБ "Газпроект"

Серия 5.905-27.08 вып. 1

Подпись и дата | Инв. N дубл. | Взам инв. N | Подпись и дата | Инв. N подл.

Копировал

Формат А3

Дымоход внутри стены кирпичного здания

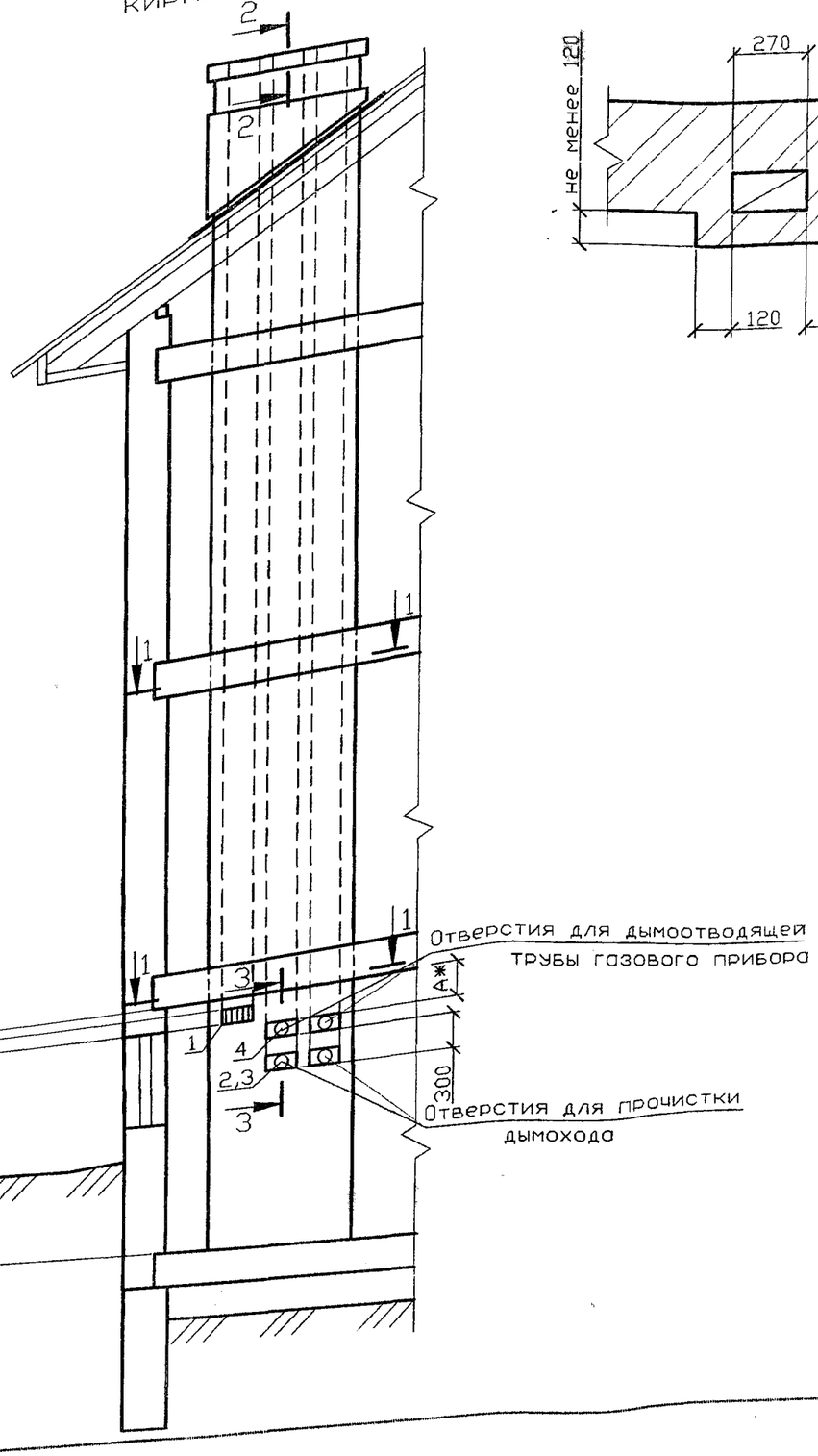

1-1
в наружной стене

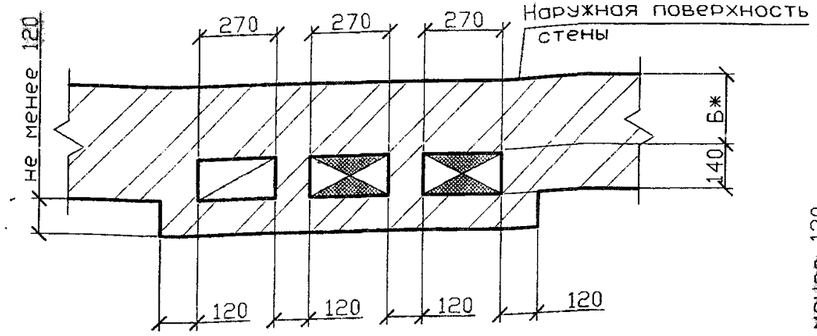

1-1
во внутренней стене

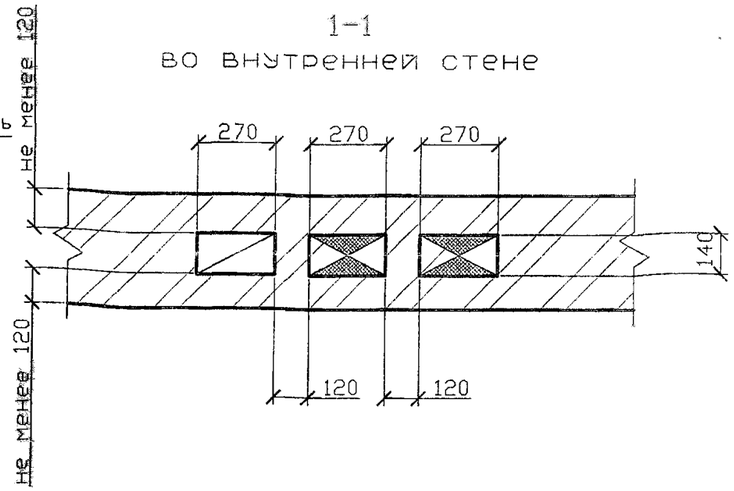

Спецификация элементов каналов

Поз.	Обозначение	Наименование	Кол.	Масса ед., кг	Примечание
1	ГОСТ 13448-82	Решетка вентиляционная			
		РВПЗ-ПСМ-белая	1		
2	5.905-27.08.1-51СБ	Заглушка	2		
3	5.905-27.08.1-52.00	Патрубок	2		
4	5.905-27.08.1-52.03	Патрубок	2		

1 Порядок расположения вентиляционного и дымового каналов уточнить по месту.
2 Патрубок поз. 4 выбирать по месту в соответствии с площадью патрубка газового прибора, присоединяемого к дымоходу.
3 * Размеры А и Б см. п.4.7 и 4.8 - ПЗ.
4 Разрезы 2-2 и 3-3 см. 5-905-27.08.1-44.

Изм.	Лист	N докум.	Подпись	Дата
Разраб.		Василенко		11.07
Разраб.		Тарасенко		11.07
Пров.		Крючков		11.07
Н. контр.		Панасенко		11.07
Утв.		Корж		11.07

5.905-27.08.1-21

Здания со стенами из несгораемых материалов. Двухэтажное здание с цокольным (подвальным) этажом. Дымовой и вентиляционный каналы при установке двух газовых теплогенераторов

Лит.	Масса	Масштаб
Лист	Листов 1	

СПКБ "Газпроект"

Копировал

Формат А3

Серия 5.905-27.08 вып. 1

Инв. N подл. | Подпись и дата | Взам. инв. N | Инв. N дубл. | Подпись и дата

Приставной дымоход кирпичного здания

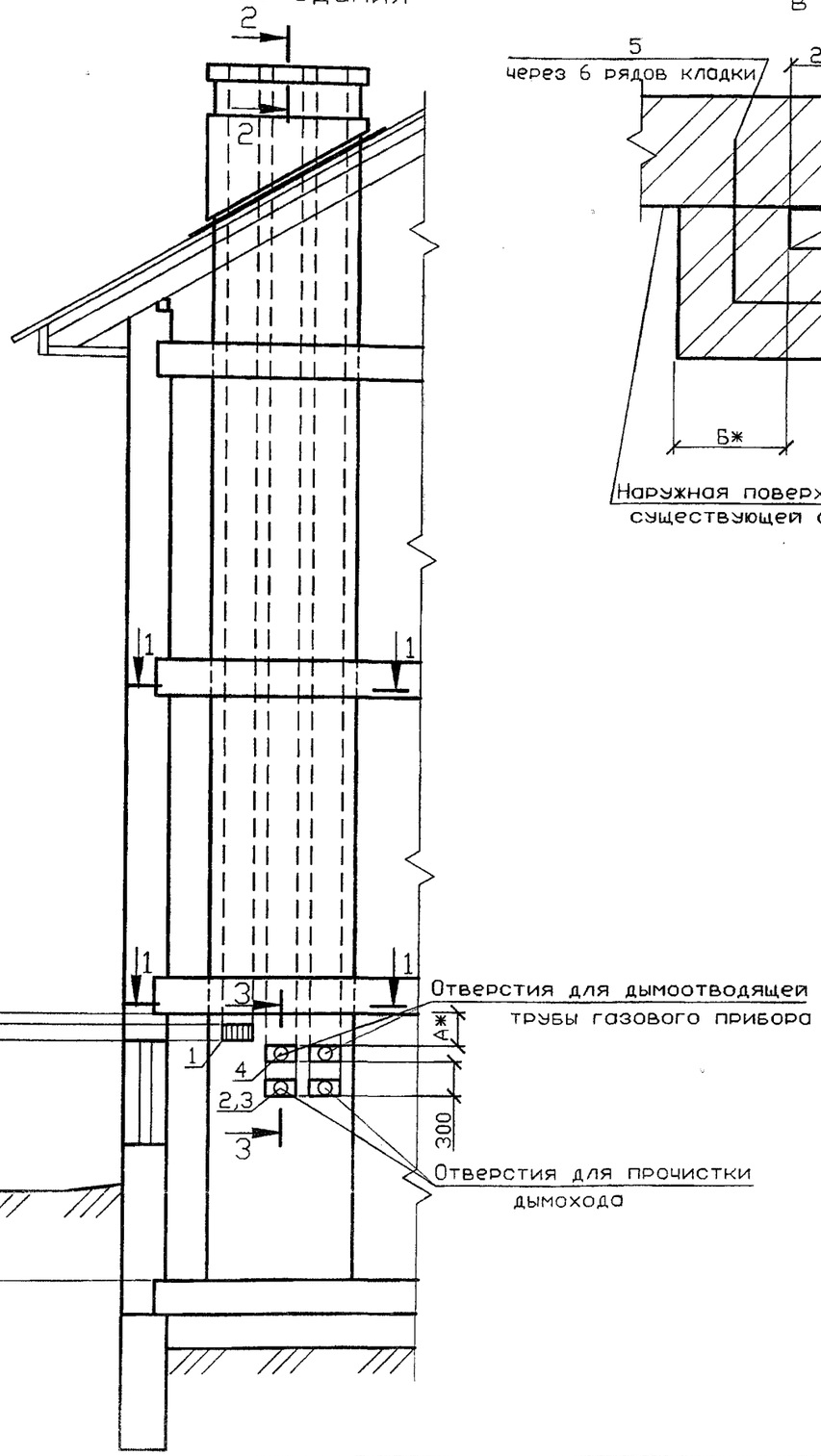

1-1
в наружной стене

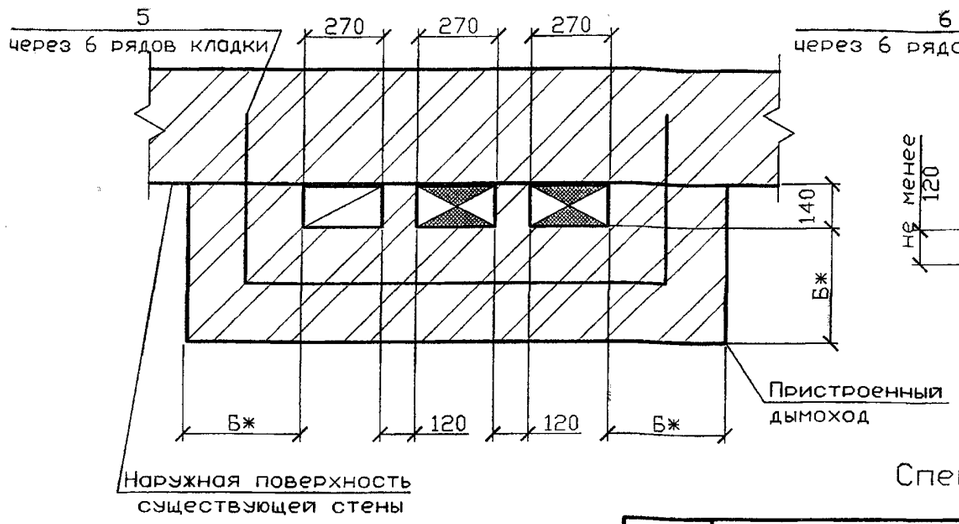

1-1
во внутренней стене

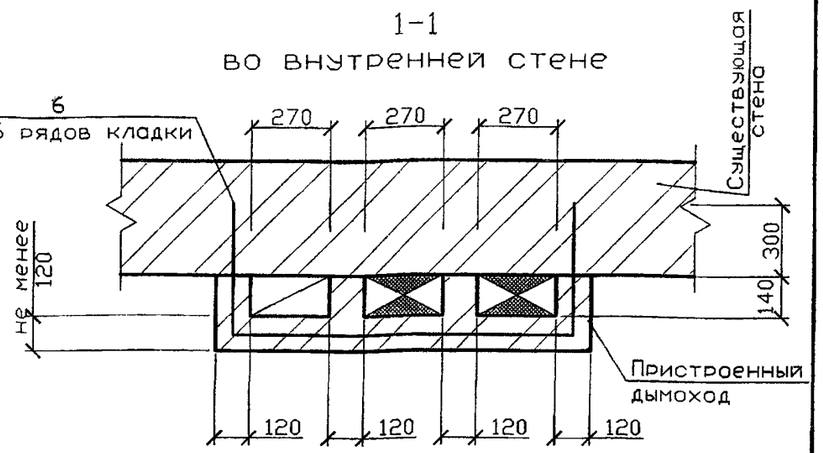

Спецификация элементов каналов

Поз.	Обозначение	Наименование	Кол.	Масса ед., кг	Примечание
1	ГОСТ 13448-82	Решетка вентиляционная			
		РВПЗ-ПСМ-белая	1		
2	5.905-27.08.1-51СБ	Заглушка	2		
3	5.905-27.08.1-52.00	Патрубок	2		
4	5.905-27.08.1-52.03	Патрубок	2		
5	5.905-27.08.1-56.02	Стержень анкерный А-3	2		на 1м по высоте
6	5.905-27.08.1-56.03	Стержень анкерный А-4	2		на 1м по высоте

1 Порядок расположения вентиляционного и дымового каналов уточнить по месту.
2 Патрубок поз. 4 выбирать по месту в соответствии с площадью патрубка газового прибора, присоединяемого к дымоходу.
3 * Размеры А и Б см. п.4.7 и 4.8 - ПЗ.
4 Разрезы 2-2 и 3-3 см. 5-905-27.08.1-44.

Изм.	Лист	N докум.	Подпись	Дата
Разраб.	Василенко			11.07
Разраб.	Тарасенко			11.07
Пров.	Крючков			11.07
Н. контр.	Понасенко			11.07
Утв.	Корж			11.07

5.905-27.08.1-22

Здания со стенами из несгораемых материалов. Двухэтажное здание с цокольным (подвальным) этажом. Приставные дымовой и вентиляционный каналы при установке двух газовых теплогенераторов

Лит.	Масса	Масштаб
Лист	Листов 1	

СПКБ "Газпроект"

Серия 5.905-27.08 вып. 1

Инв. N подл. | Подпись и дата | Взам инв. N | Инв. N дубл. | Подпись и дата

Копировал Формат А3

Дымоход внутри стен кирпичного здания

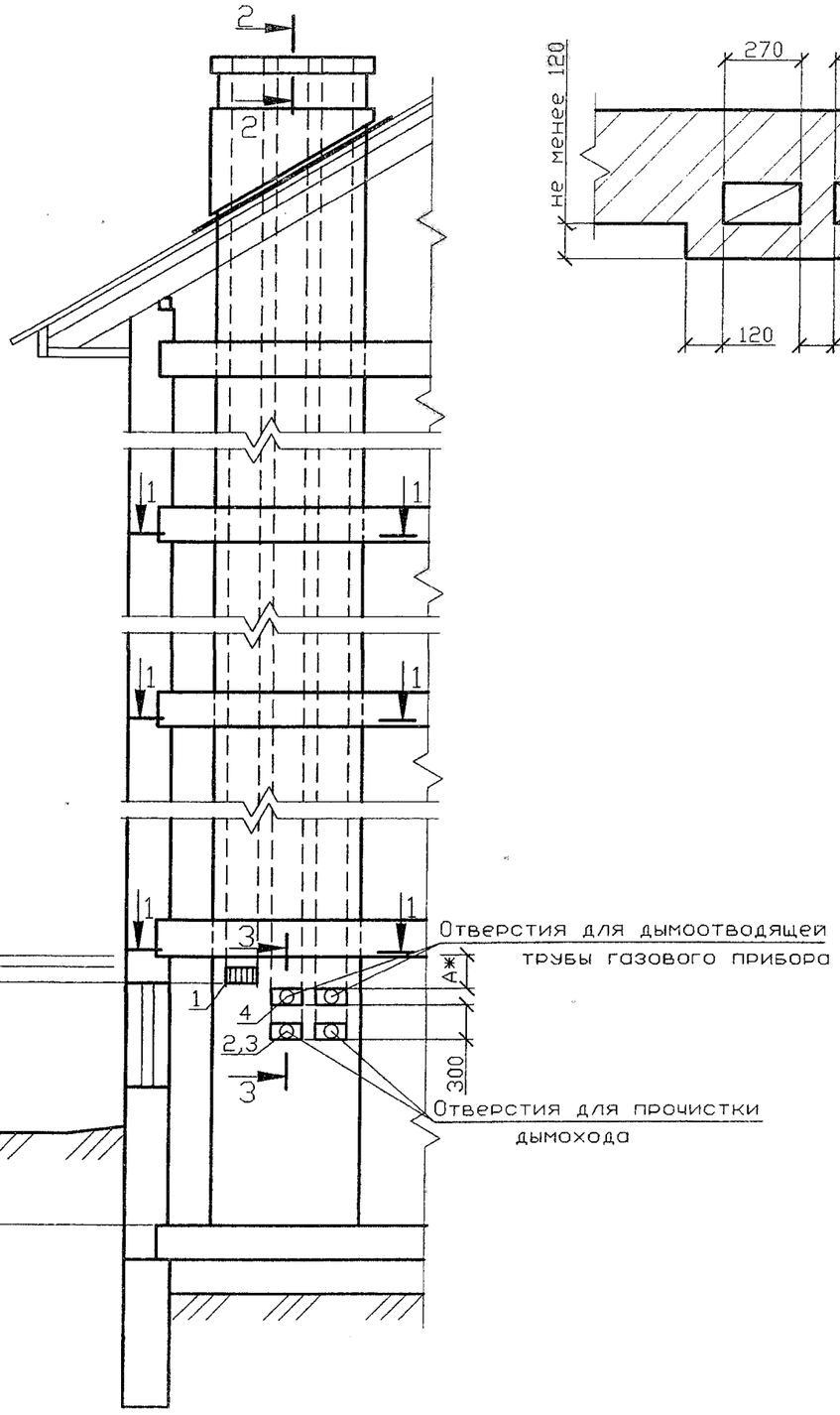

1-1
в наружной стене

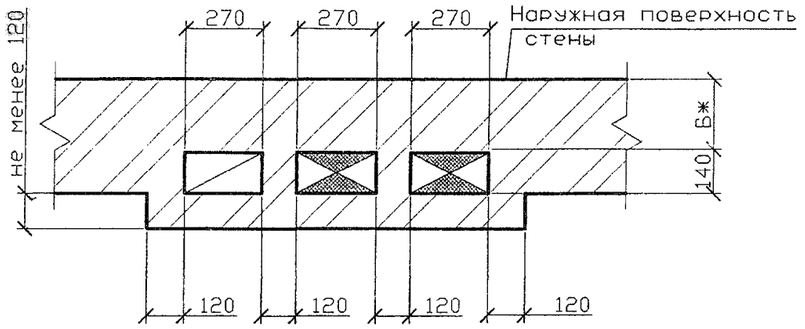

1-1
во внутренней стене

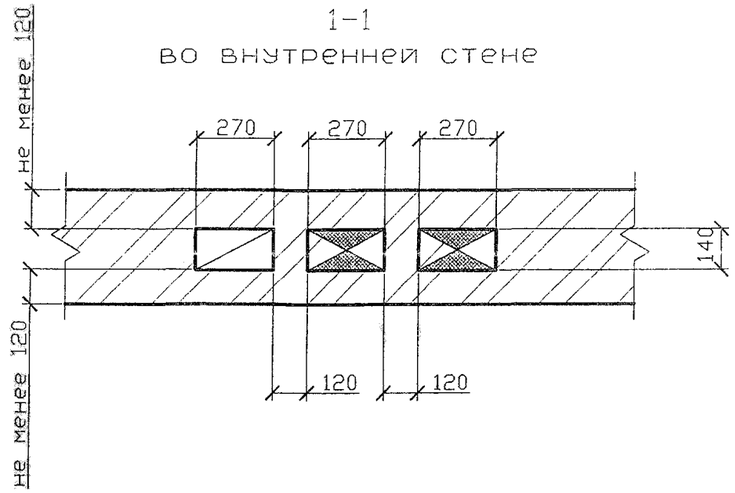

Спецификация элементов каналов

Поз.	Обозначение	Наименование	Кол	Масса ед., кг	Приме-чание
1	ГОСТ 13448-82	Решетка вентиляционная			
		РВПЗ-ПСМ-белая	1		
2	5.905-27.08.1-51СБ	Заглушка	2		
3	5.905-27.08.1-52.00	Патрубок	2		
4	5.905-27.08.1-52.03	Патрубок	2		

1 Порядок расположения вентиляционного и дымового каналов уточнить по месту.
2 Патрубок поз. 4 выбирать по месту в соответствии с площадью патрубка газового прибора, присоединяемого к дымоходу.
3 * Размеры А и Б см. п.4.7 и 4.8 - ПЗ.
4 Разрезы 2-2 и 3-3 см. 5-905-27.08.1-44.

Изм.	Лист	N докум.	Подпись	Дата
Разраб.		Василенко		11.07
Разраб.		Тарасенко		11.07
Пров.		Крючков		11.07
Н. контр.		Панасенко		11.07
Утв.		Корж		11.07

5.905-27.08.1-23

Здания со стенами из несгораемых материалов. Трехэтажное здание с цокольным (подвальным) этажом. Дымовой и вентиляционный каналы при установке двух газовых теплогенераторов

Лит.	Масса	Масштаб
Лист	Листов 1	

СПКБ "Газпроект"

Копировал

Формат А3

Инв. N подл. | Подпись и дата | Взам инв. N | Инв. N дубл. | Подпись и дата

Приставной дымоход кирпичного здания

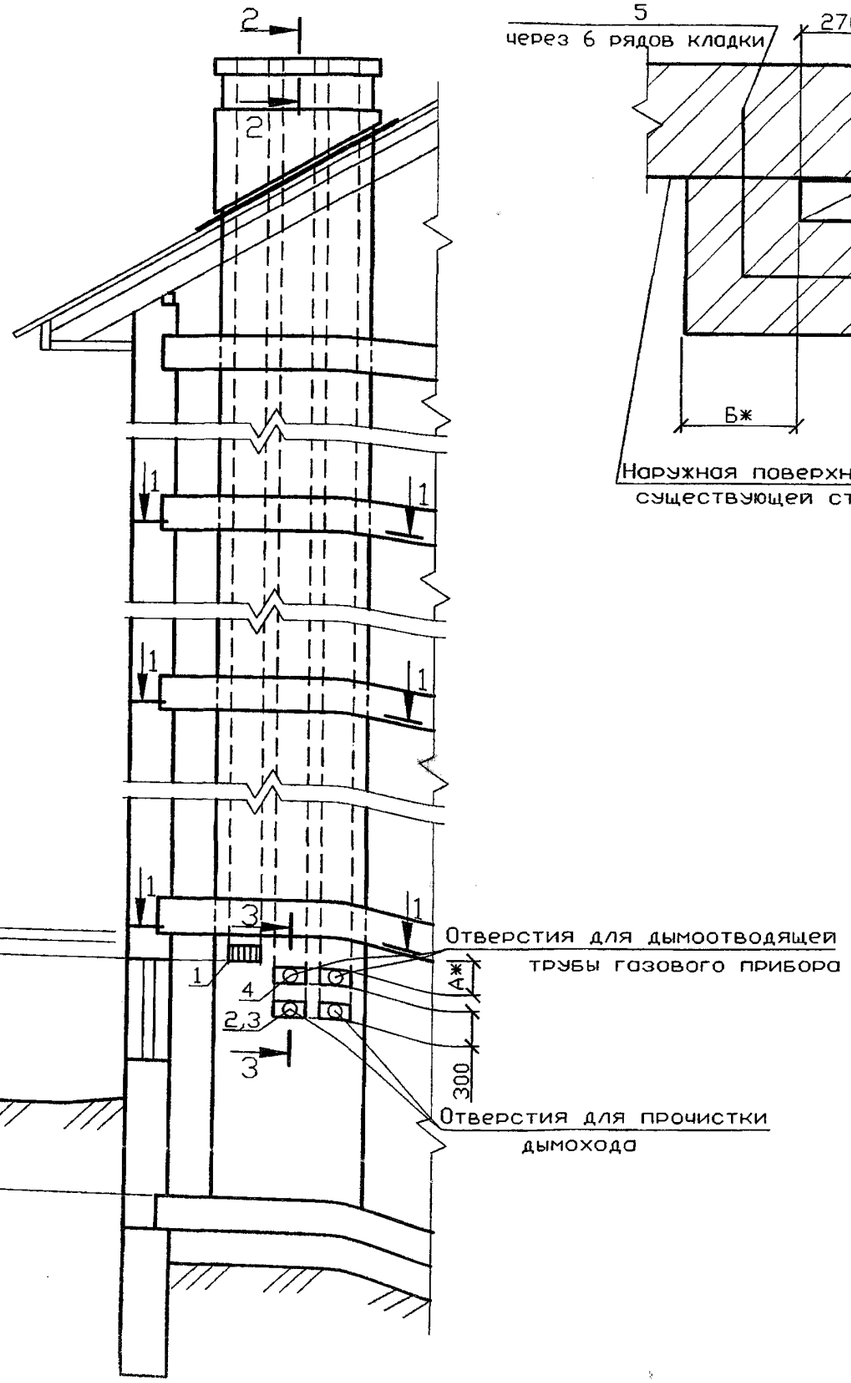

1-1
в наружной стене

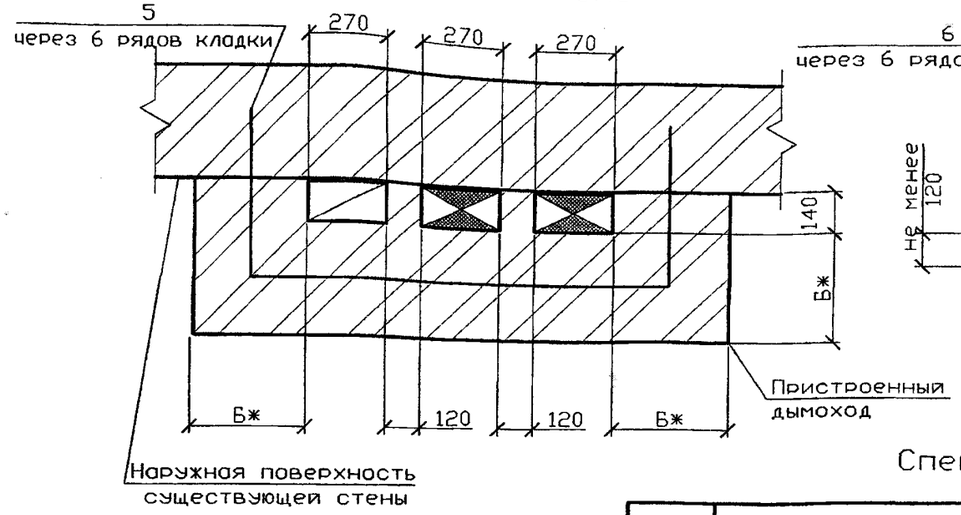

1-1
во внутренней стене

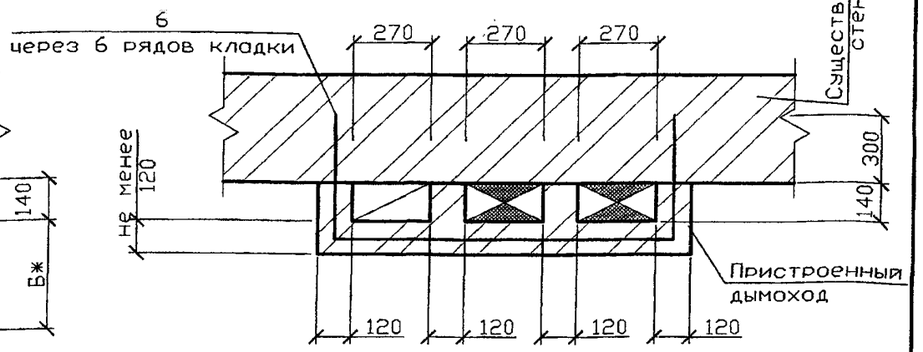

Спецификация элементов каналов

Поз.	Обозначение	Наименование	Кол	Масса ед., кг	Примечание
1	ГОСТ 13448-82	Решетка вентиляционная			
		РВПЗ-ПСМ-белая	1		
2	5.905-27.08.1-51СБ	Заглушка	2		
3	5.905-27.08.1-52.00	Патрубок	2		
4	5.905-27.08.1-52.03	Патрубок	2		
5	5.905-27.08.1-56.02	Стержень анкерный А-3	2		на 1м по высоте
6	5.905-27.08.1-56.03	Стержень анкерный А-4	2		на 1м по высоте

1 Порядок расположения вентиляционного и дымового каналов уточнить по месту.
2 Патрубок поз. 4 выбирать по месту в соответствии с площадью патрубка газового прибора, присоединяемого к дымоходу.
3 * Размеры А и Б см. п.4.7 и 4.8 – ПЗ.
4 Разрезы 2-2 и 3-3 см. 5-905-27.08.1-44.

Изм.	Лист	N докум.	Подпись	Дата
Разраб.		Василенко		11.07
Разраб.		Тарасенко		11.07
Пров.		Крючков		11.07
Н. контр.		Панасенко		11.07
Утв.		Корж		11.07

5.905-27.08.1-24

Здания со стенами из несгораемых материалов. Трехэтажное здание с цокольным (подвальным) этажом. Приставные дымовой и вентиляционный каналы при установке двух газовых теплогенераторов

Лит.	Масса	Масштаб
Лист	Листов 1	

СПКБ "Газпроект"

Серия 5.905-27.08 вып. 1

Инв. N подл. | Подпись и дата | Взам инв. N | Инв. N дубл. | Подпись и дата

Копировал

Формат А3

Дымоход внутри стены кирпичного здания

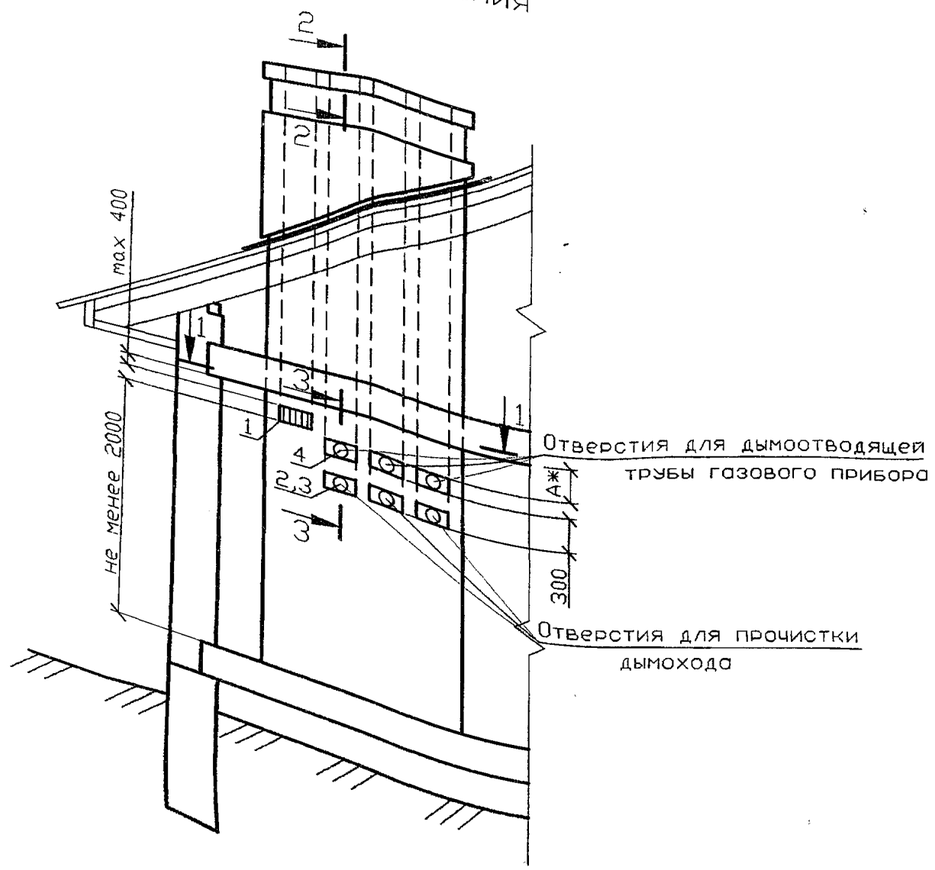

1-1
во внутренней стене

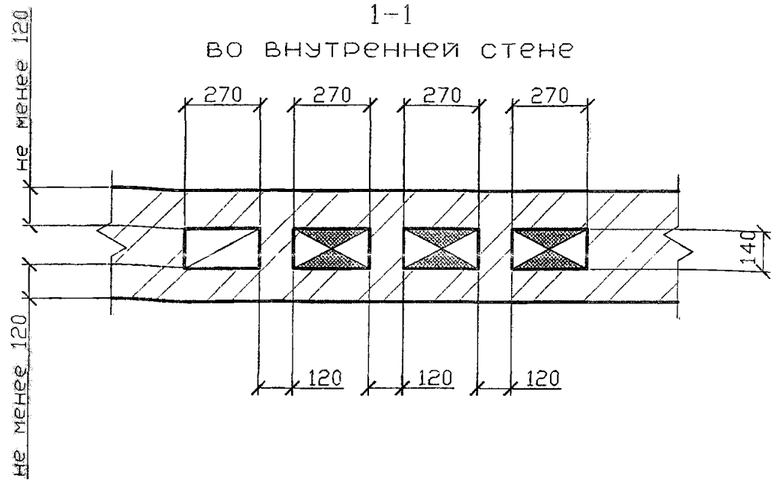

1-1
в наружной стене

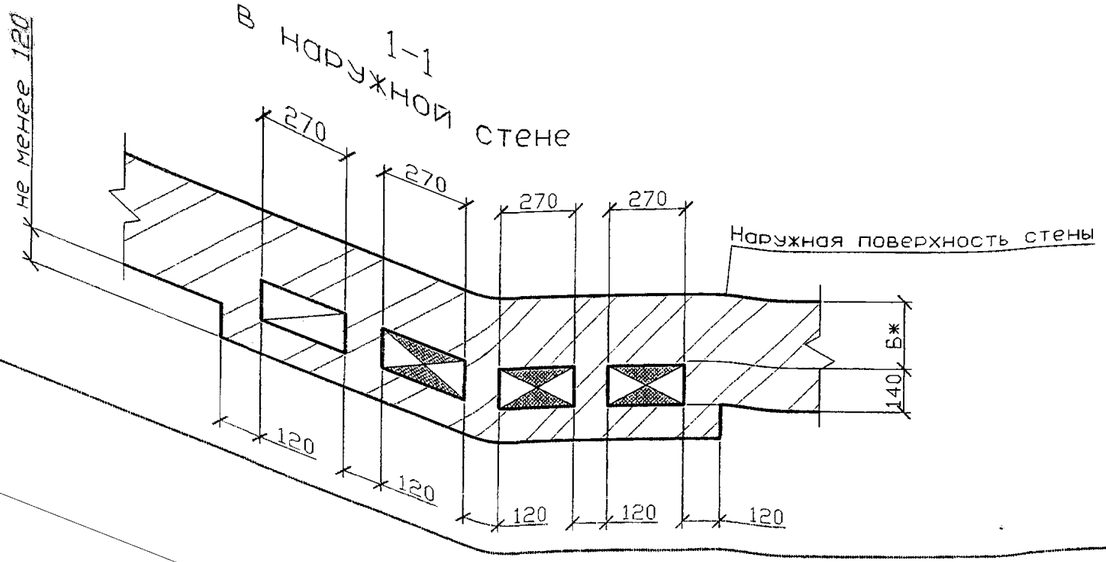

Спецификация элементов каналов

Поз.	Обозначение	Наименование	Кол.	Масса ед., кг	Приме-чание
1	ГОСТ 13448-82	Решетка вентиляционная			
		РВПЗ-ПСМ-белая	1		
2	5.905-27.08.1-51СБ	Заглушка	3		
3	5.905-27.08.1-52.00	Патрубок	3		
4	5.905-27.08.1-52.03	Патрубок	3		

1 Порядок расположения вентиляционного и дымового каналов уточнить по месту.
2 Патрубок поз. 4 выбирать по месту в соответствии с площадью патрубка газового прибора, присоединяемого к дымоходу.
3 * Размеры А и Б см. п.4.7 и 4.8 - ПЗ.
4 Разрезы 2-2 и 3-3 см. 5-905-27.08.1-44.

Изм.	Лист	N докум.	Подпись	Дата
Разраб.		Василенко		11.07
Разраб.		Тарасенко		11.07
Пров.		Крючков		11.07
Н. контр.		Поносенко		11.07
Утв.		Корж		11.07

5.905-27.08.1-25

Здания со стенами из несгораемых материалов. Одноэтажное здание. Дымовой и вентиляционный каналы при установке трех газовых теплогенераторов

Лит.	Масса	Масштаб
Лист	Листов 1	

СПКБ "Газпроект"

Копировал

Формат А3

Взам. инв. N | Подпись и дата | Инв. N подл.

Приставной дымоход к кирпичным стенам

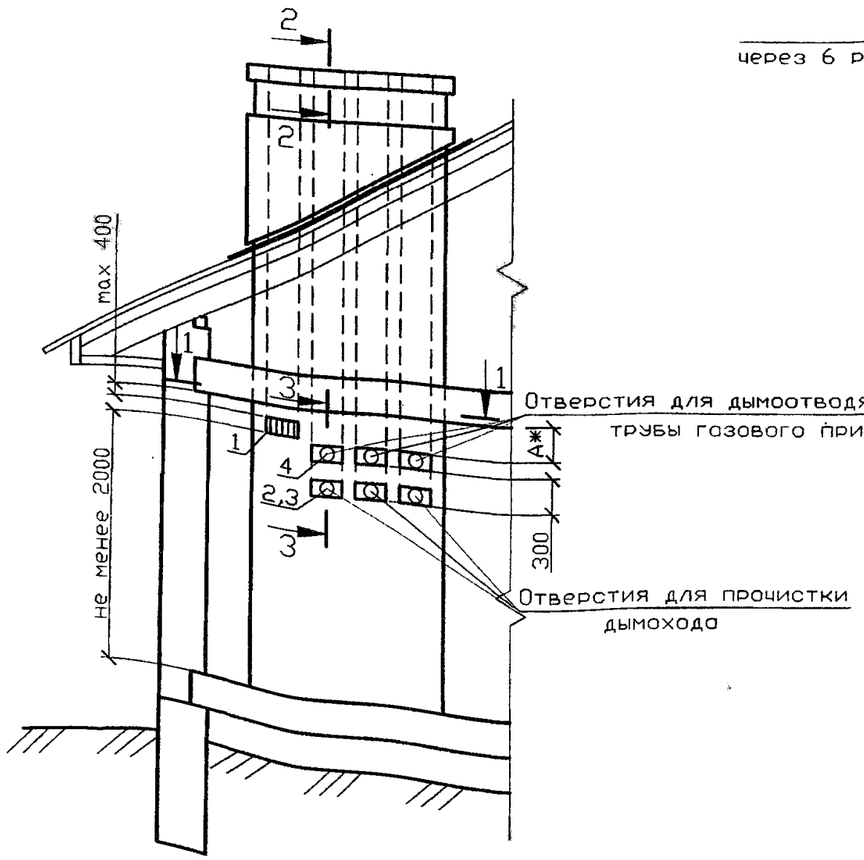

1-1 во внутренней стене

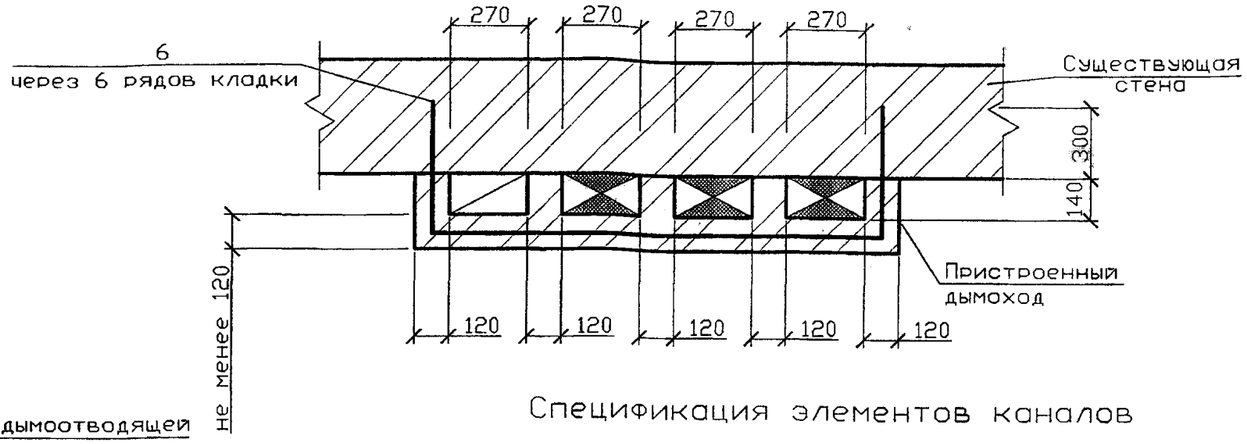

1-1 в наружной стене

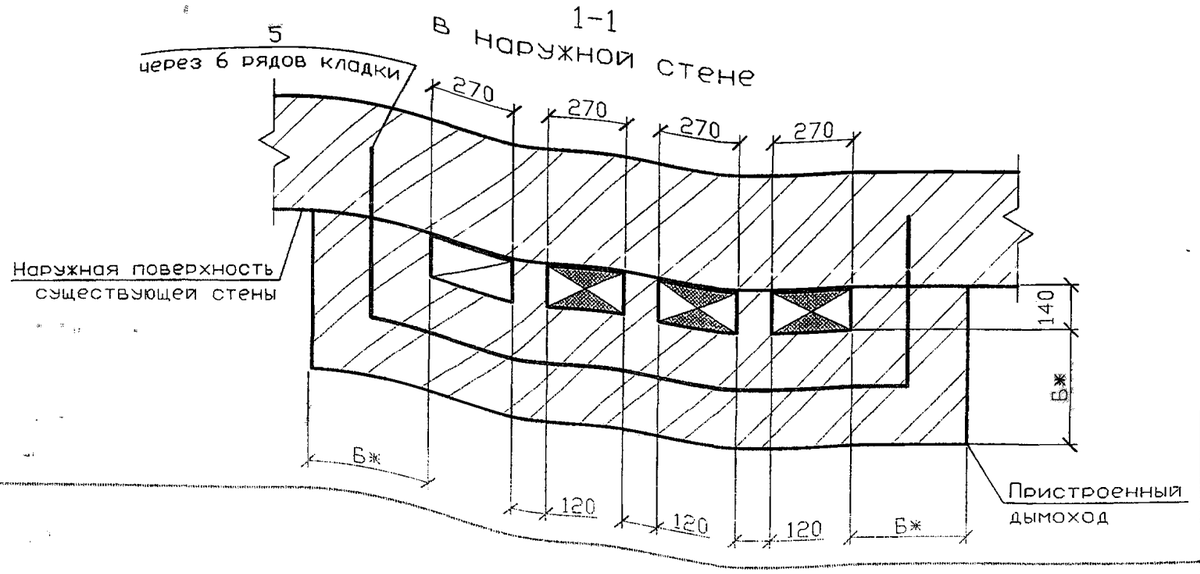

Спецификация элементов каналов

Поз.	Обозначение	Наименование	Кол.	Масса ед., кг	Примечание
1	ГОСТ 13448-82	Решетка вентиляционная			
		РВПЗ-ПСМ-белая	1		
2	5.905-27.08.1-51СБ	Заглушка	3		
3	5.905-27.08.1-52.00	Патрубок	3		
4	5.905-27.08.1-52.03	Патрубок	3		
5	5.905-27.08.1-56.04	Стержень анкерный А-5	2		на 1м по высоте
6	5.905-27.08.1-56.05	Стержень анкерный А-6	2		на 1м по высоте

1 Порядок расположения вентиляционного и дымового каналов уточнить по месту.
2 Патрубок поз. 4 выбирать по месту в соответствии с площадью патрубка газового прибора, присоединяемого к дымоходу.
3 * Размеры А и Б см. п.4.7 и 4.8 – ПЗ.
4 Разрезы 2-2 и 3-3 см. 5-905-27.08.1-44.

Изм.	Лист	N докум.	Подпись	Дата
Разраб.		Василенко		11.07
Разраб.		Тарасенко		11.07
Пров.		Крючков		11.07
Н. контр.		Панасенко		11.07
Утв.		Корж		11.07

5.905-27.08.1-26

Здания со стенами из несгораемых материалов. Одноэтажное здание. Приставные дымовой и вентиляционный каналы при установке трех газовых теплогенераторов

Лит.	Масса	Масштаб
Лист	Листов 1	

СПКБ "Газпроект"

Серия 5.905-27.08 вып. 1

Инв. N подл. | Подпись и дата | Взам инв. N | Инв. N дубл. | Подпись и дата

Копировал

Серия 5.905-27.08 вып. 1

Дымоход внутри стены кирпичного здания

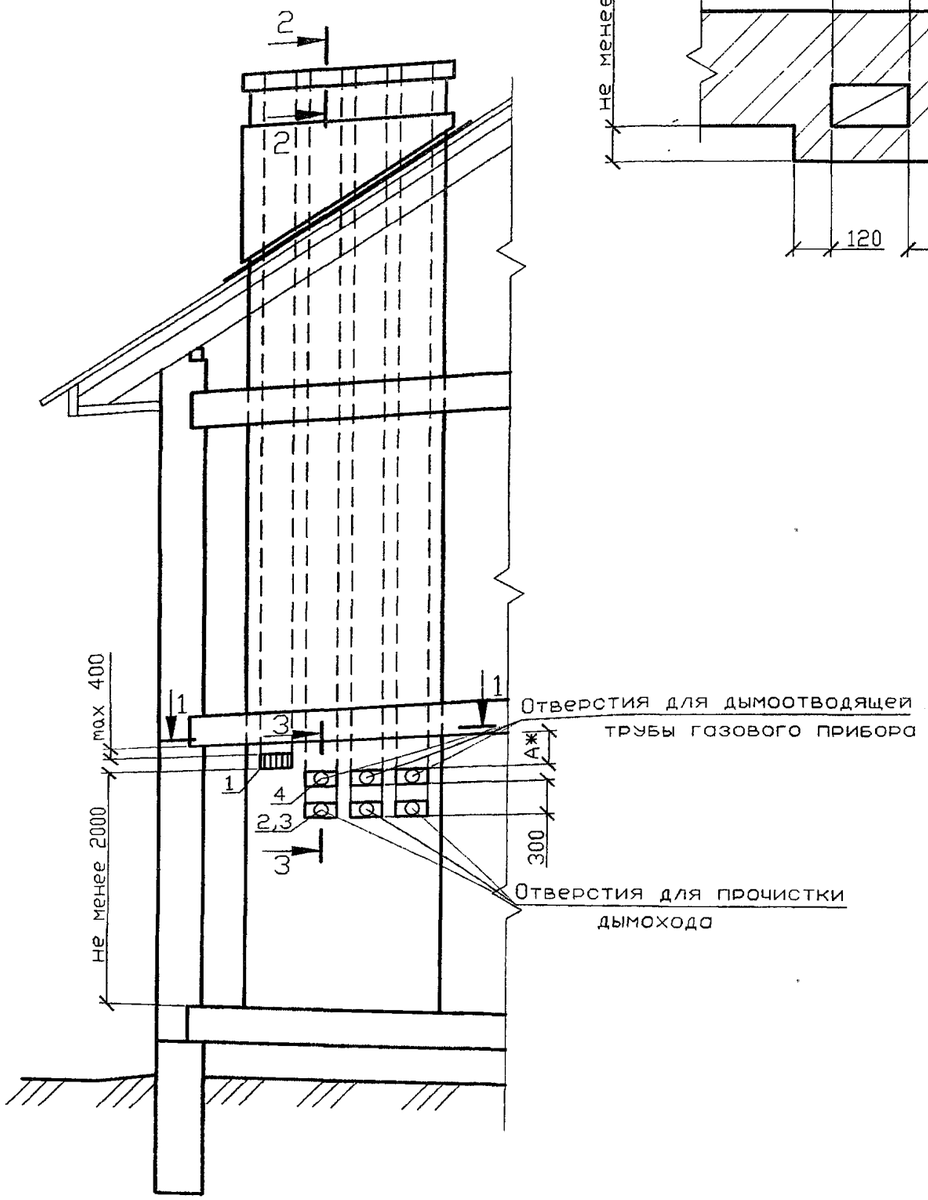

1-1
в наружной стене

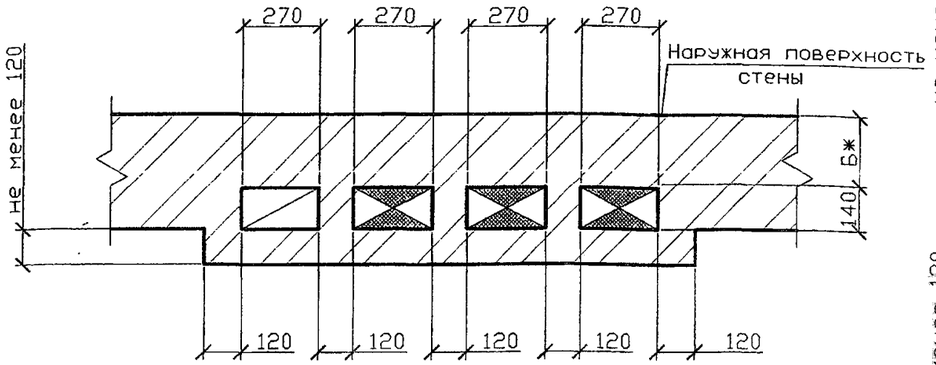

1-1
во внутренней стене

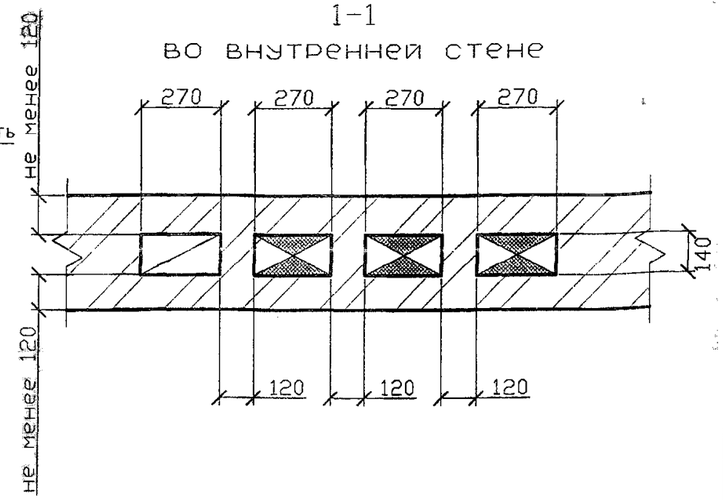

Спецификация элементов каналов

Поз.	Обозначение	Наименование	Кол.	Масса ед., кг	Приме-чание
1	ГОСТ 13448-82	Решетка вентиляционная			
		РВПЗ-ПСМ-белая	1		
2	5.905-27.08.1-51СБ	Заглушка	3		
3	5.905-27.08.1-52.00	Патрубок	3		
4	5.905-27.08.1-52.03	Патрубок	3		

1 Порядок расположения вентиляционного и дымового каналов уточнить по месту.
2 Патрубок поз. 4 выбирать по месту в соответствии с площадью патрубка газового прибора, присоединяемого к дымоходу.
3 * Размеры А и Б см. п.4.7 и 4.8 - ПЗ.
4 Разрезы 2-2 и 3-3 см. 5-905-27.08.1-44.

Изм.	Лист	N докум.	Подпись	Дата
Разраб.		Василенко		11.07
Разраб.		Тарасенко		11.07
Пров.		Крючков		11.07
Н. контр.		Панасенко		11.07
Утв.		Корж		11.07

5.905-27.08.1-27

Здания со стенами из несгораемых материалов. Двухэтажное здание. Дымовой и вентиляционный каналы при установке трех газовых теплогенераторов

Лит.	Масса	Масштаб

Лист | Листов 1

СПКБ "Газпроект"

Копировал

Формат А3

Инв. N подл. | Подпись и дата | Взам инв. N | Инв. N дубл. | Подпись и дата

Приставной дымоход к кирпичным стенам

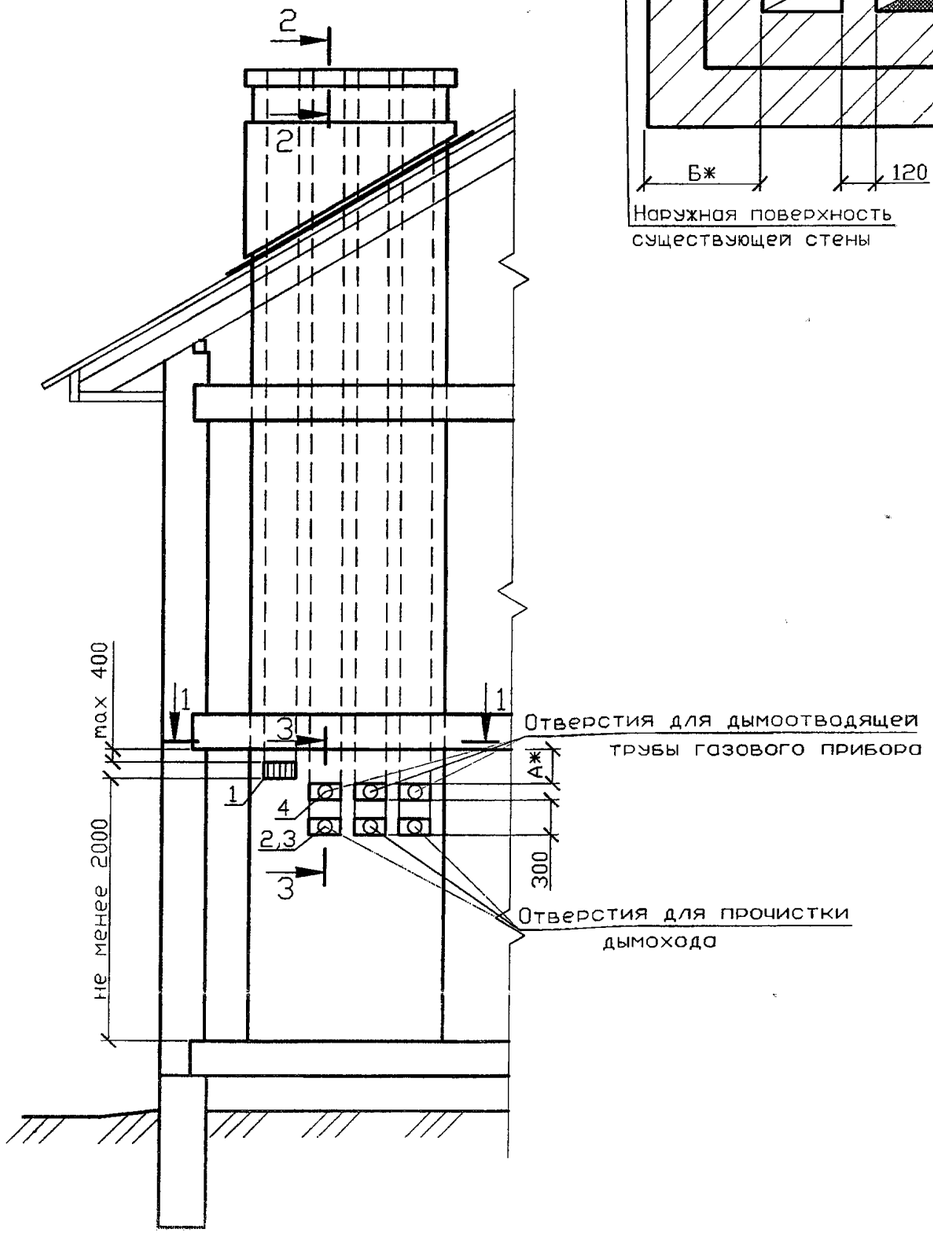

1-1
в наружной стене

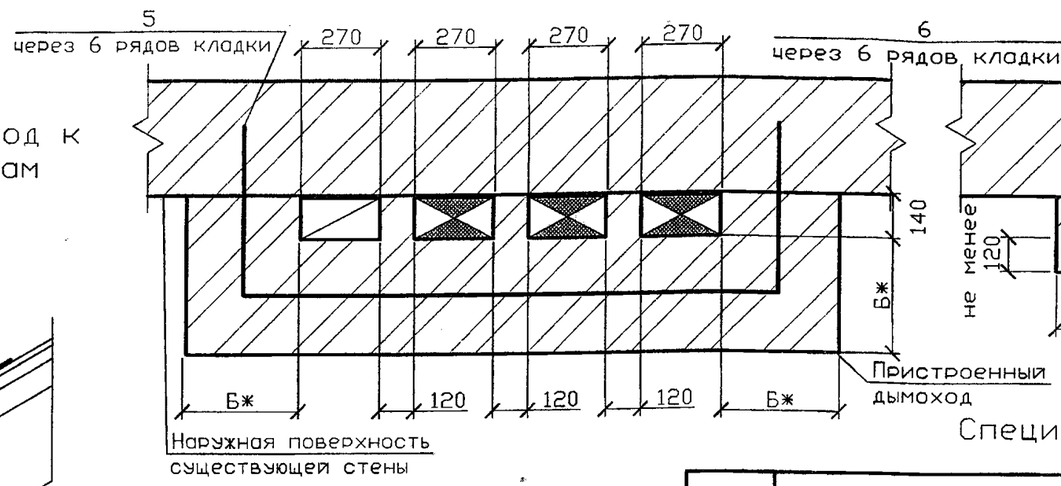

1-1
во внутренней стене

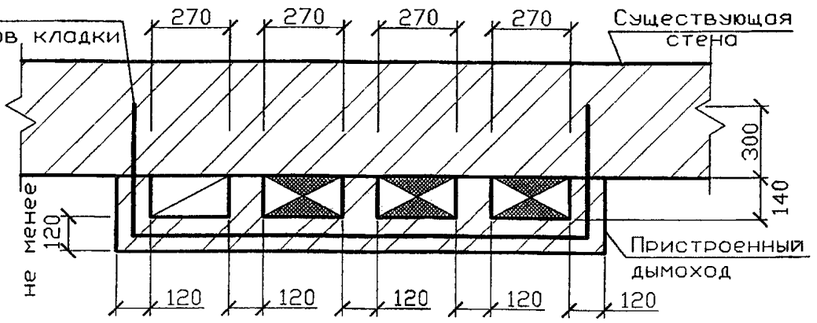

Спецификация элементов каналов

Поз.	Обозначение	Наименование	Кол.	Масса ед., кг	Приме-чание
1	ГОСТ 13448-82	Решетка вентиляционная			
		РВПЗ-ПСМ-белая	1		
2	5.905-27.08.1-51СБ	Заглушка	3		
3	5.905-27.08.1-52.00	Патрубок	3		
4	5.905-27.08.1-52.03	Патрубок	3		
5	5.905-27.08.1-56.04	Стержень анкерный А-5	2		на 1м по высоте
6	5.905-27.08.1-56.05	Стержень анкерный А-6	2		на 1м по высоте

1 Порядок расположения вентиляционного и дымового каналов уточнить по месту.
2 Патрубок поз. 4 выбирать по месту в соответствии с площадью патрубка газового прибора, присоединяемого к дымоходу.
3 * Размеры А и Б см. п.4.7 и 4.8 - ПЗ.
4 Разрезы 2-2 и 3-3 см. 5-905-27.08.1-44.

Изм.	Лист	N докум.	Подпись	Дата
Разраб.		Василенко		11.07
Разраб.		Тарасенко		11.07
Пров.		Крючков		11.07
Н. контр.		Панасенко		11.07
Утв.		Корж		11.07

5.905-27.08.1-28

Здания со стенами из несгораемых материалов. Двухэтажное здание. Пристенные дымовой и вентиляционный каналы при установке трех газовых теплогенераторов

Лит.	Масса	Масштаб
Лист	Листов 1	

СПКБ "Газпроект"

Серия 5.905-27.08 вып. 1

Инв. N подл. | Подпись и дата | Взам инв. N | Инв. N дубл. | Подпись и дата

Копировал

Формат А3

Серия 5.905-27.08 вып. 1

Дымоход внутри стены кирпичного здания

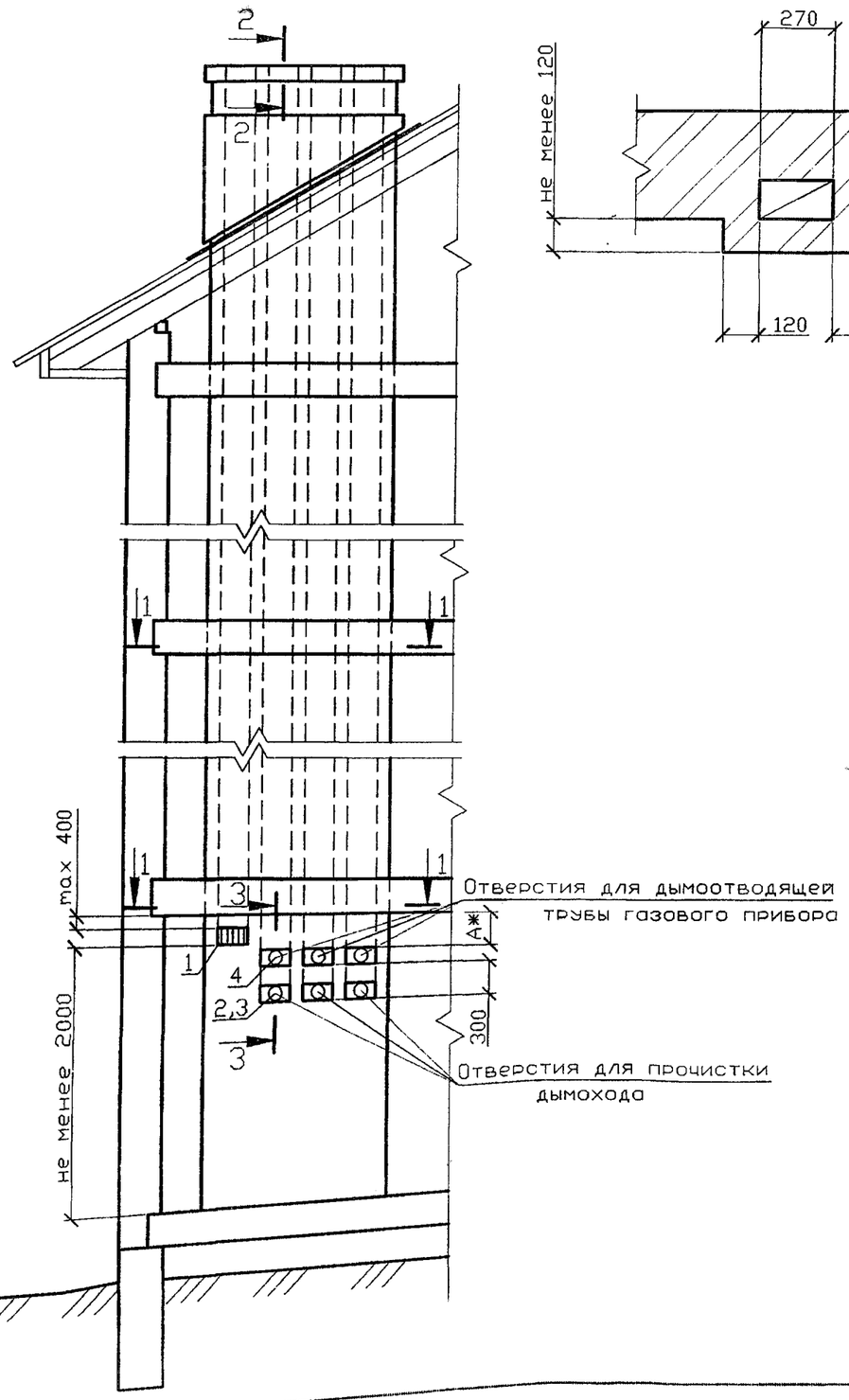

1-1
в наружной стене

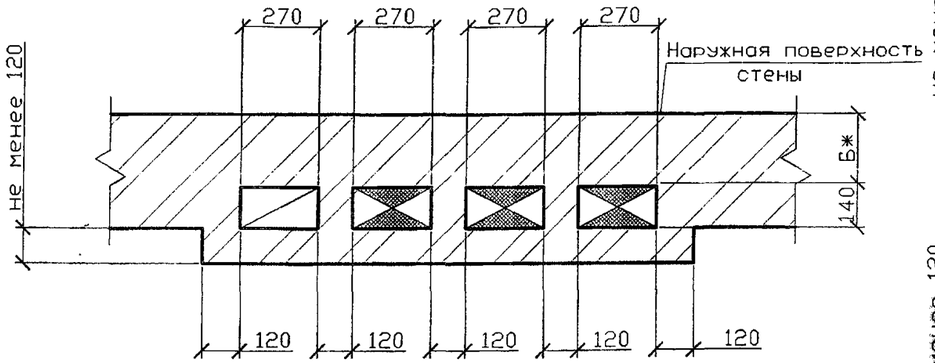

1-1
во внутренней стене

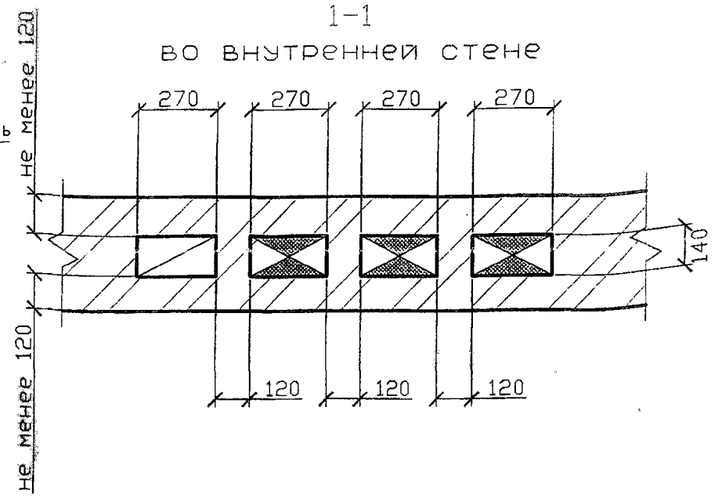

Спецификация элементов каналов

Поз.	Обозначение	Наименование	Кол	Масса ед., кг	Примечание
1	ГОСТ 13448-82	Решетка вентиляционная			
		РВПЗ-ПСМ-белая	1		
2	5.905-27.08.1-51СБ	Заглушка	3		
3	5.905-27.08.1-52.00	Патрубок	3		
4	5.905-27.08.1-52.03	Патрубок	3		

1 Порядок расположения вентиляционного и дымового каналов уточнить по месту.
2 Патрубок поз. 4 выбирать по месту в соответствии с площадью патрубка газового прибора, присоединяемого к дымоходу.
3 * Размеры А и Б см. п.4.7 и 4.8 - ПЗ.
4 Разрезы 2-2 и 3-3 см. 5-905-27.08.1-44.

Изм.	Лист	N докум.	Подпись	Дата
Разраб.		Василенко		11.07
Разраб.		Тарасенко		11.07
Пров.		Крючков		11.07
Н. контр.		Поносенко		11.07
Утв.		Корж		11.07

5.905-27.08.1-29

Здания со стенами из несгораемых материалов. Трехэтажное здание. Дымовой и вентиляционный каналы при установке трех газовых теплогенераторов

Лит.	Масса	Масштаб
Лист	Листов 1	

СПКБ "Газпроект"

Копировал

Формат А3

Инв. N подл. | Подпись и дата | Взам инв. N | Инв. N дубл. | Подпись и дата

Приставной дымоход к кирпичным стенам

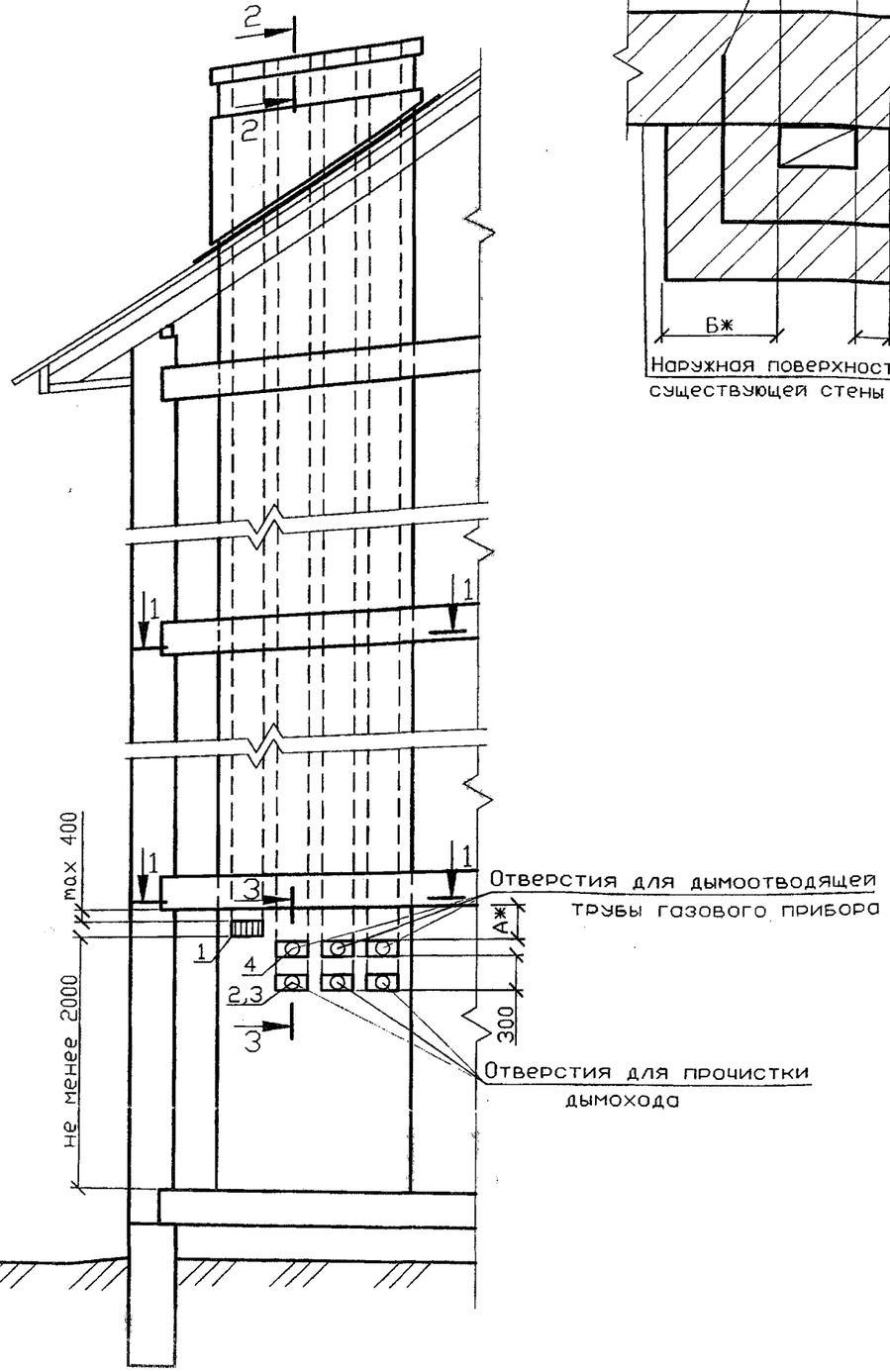

1-1 в наружной стене

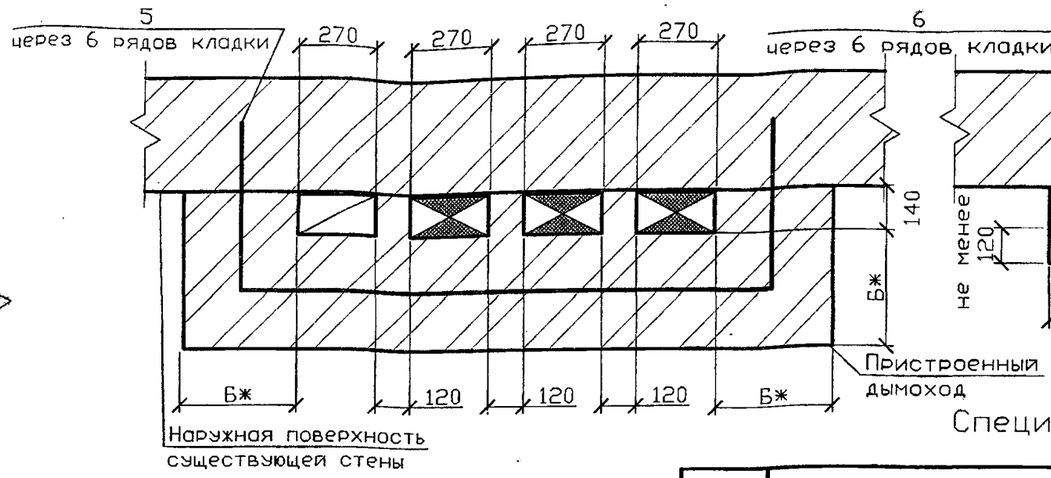

1-1 во внутренней стене

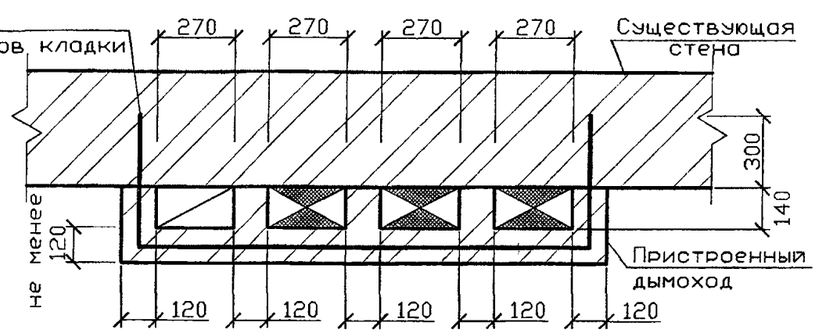

Спецификация элементов каналов

Поз.	Обозначение	Наименование	Кол.	Масса ед., кг	Приме-чание
1	ГОСТ 13448-82	Решетка вентиляционная			
		РВПЗ-ПСМ-белая	1		
2	5.905-27.08.1-51СБ	Заглушка	3		
3	5.905-27.08.1-52.00	Патрубок	3		
4	5.905-27.08.1-52.03	Патрубок	3		
5	5.905-27.08.1-56.04	Стержень анкерный А-5	2		на 1м по высоте
6	5.905-27.08.1-56.05	Стержень анкерный А-6	2		на 1м по высоте

1 Порядок расположения вентиляционного и дымового каналов уточнить по месту.
2 Патрубок поз. 4 выбирать по месту в соответствии с площадью патрубка газового прибора, присоединяемого к дымоходу.
3 * Размеры А и Б см. п.4.7 и 4.8 - ПЗ.
4 Разрезы 2-2 и 3-3 см. 5-905-27.08.1-44.

Изм.	Лист	N докум.	Подпись	Дата
Разраб.		Василенко		11.07
Разраб.		Тарасенко		11.07
Пров.		Крючков		11.07
Н. контр.		Панасенко		11.07
Утв.		Корж		11.07

5.905-27.08.1-30

Здания со стенами из несгораемых материалов. Трехэтажное здание. Приставные дымовой и вентиляционный каналы при установке трех газовых теплогенераторов

Лит.	Масса	Масштаб
Лист	Листов 1	

СПКБ "Газпроект"

Серия 5.905-27.08 вып. 1

Инв. N подл. | Подпись и дата | Взам инв. N | Инв. N дубл. | Подпись и дата

Копировал Формат А3

Серия 5.905-27.08 вып. 1

Дымоход внутри стены кирпичного здания

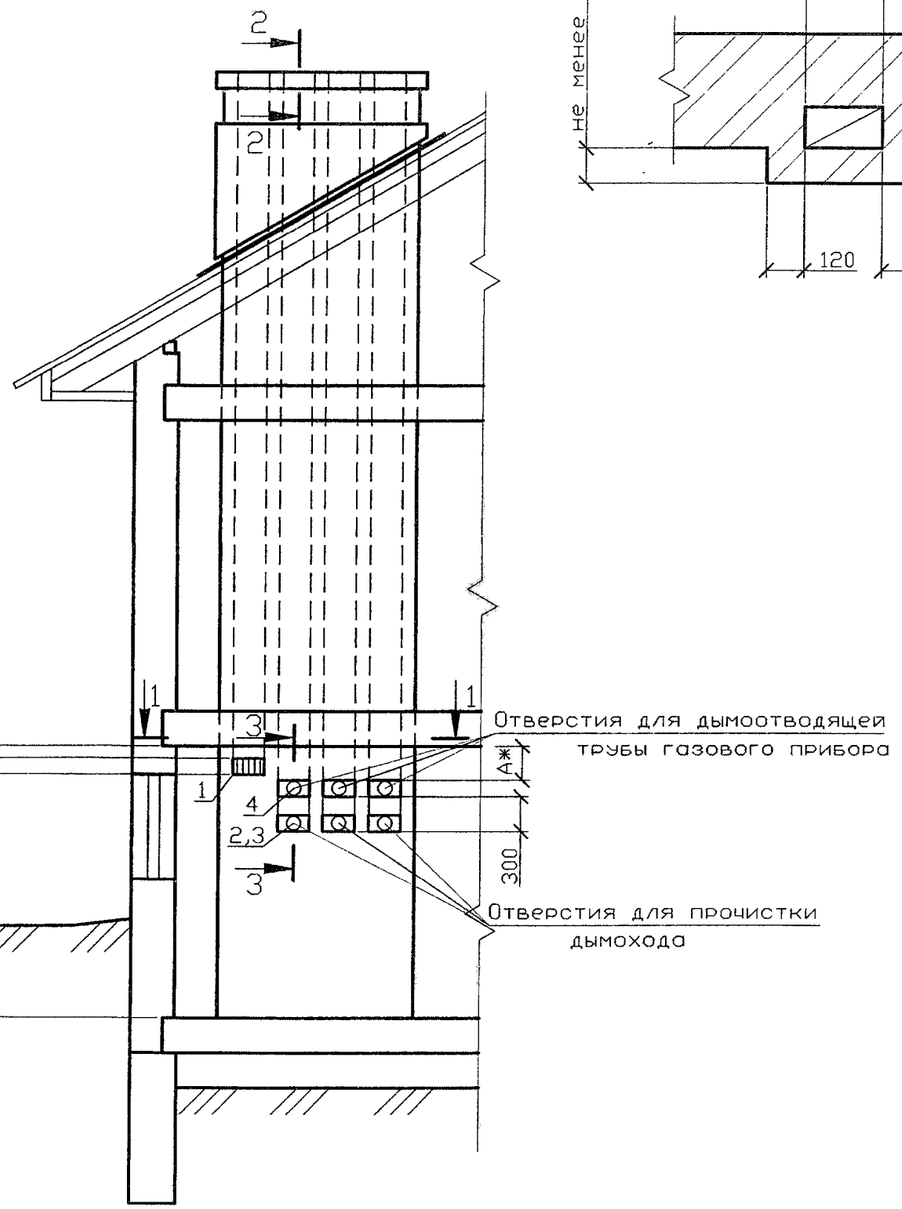

1-1
в наружной стене

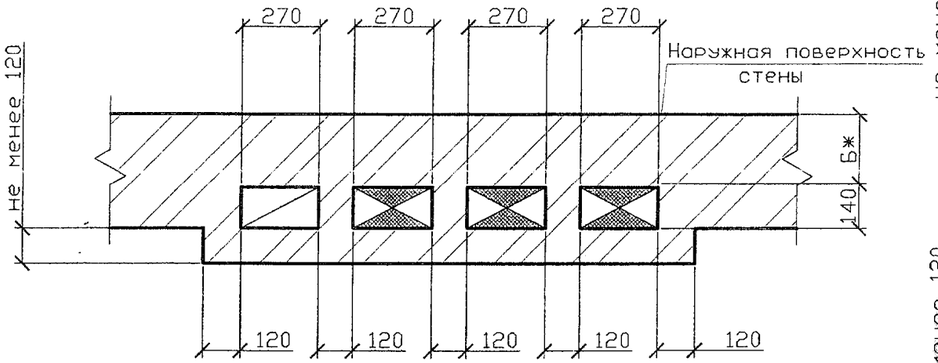

1-1
во внутренней стене

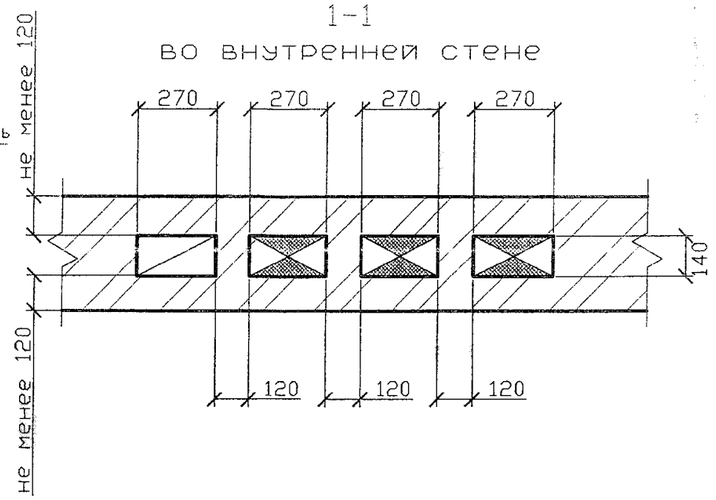

Спецификация элементов каналов

Поз.	Обозначение	Наименование	Кол.	Масса ед., кг	Приме-чание
1	ГОСТ 13448-82	Решетка вентиляционная			
		РВПЗ-ПСМ-белая	1		
2	5.905-27.08.1-51СБ	Заглушка	3		
3	5.905-27.08.1-52.00	Патрубок	3		
4	5.905-27.08.1-52.03	Патрубок	3		

1 Порядок расположения вентиляционного и дымового каналов уточнить по месту.
2 Патрубок поз. 4 выбирать по месту в соответствии с площадью патрубка газового прибора, присоединяемого к дымоходу.
3 * Размеры А и Б см. п.4.7 и 4.8 - ПЗ.
4 Разрезы 2-2 и 3-3 см. 5-905-27.08.1-44.

Изм.	Лист	N докум.	Подпись	Дата
Разраб.		Василенко		11.07
Разраб.		Тарасенко		11.07
Пров.		Крючков		11.07
Н. контр.		Панасенко		11.07
Утв.		Корж		11.07

5.905-27.08.1-31

Здания со стенами из несгораемых материалов. Одноэтажное здание с цокольным (подвальным) этажом. Дымовой и вентиляционный каналы при установке трех газовых теплогенераторов

Лит.	Масса	Масштаб
Лист	Листов 1	

СПКБ "Газпроект"

Копировал

Формат А3

Подпись и дата | Инв. N дубл. | Взам инв. N | Подпись и дата | Инв. N подл.

Приставной дымоход к кирпичным стенам

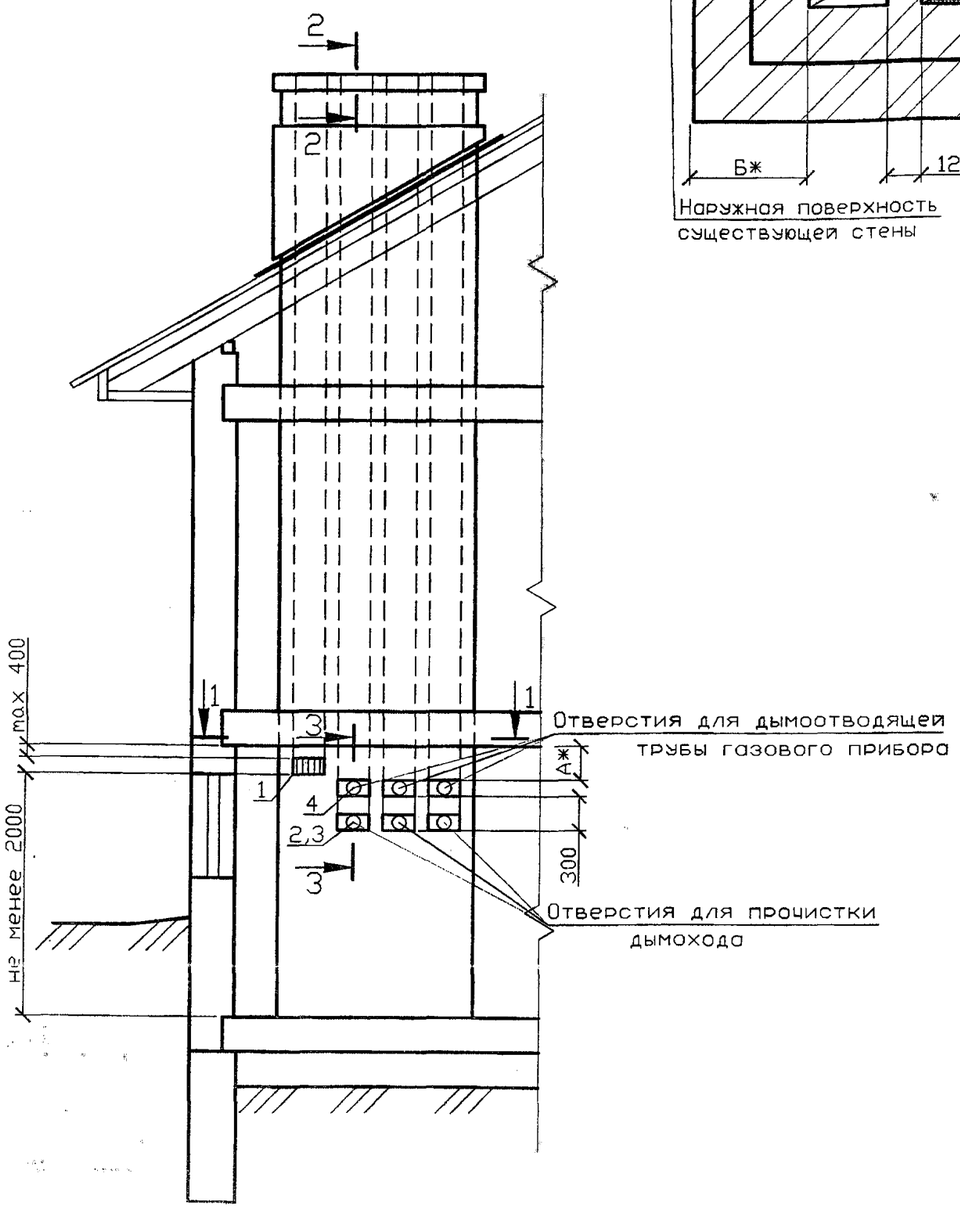

1-1
в наружной стене

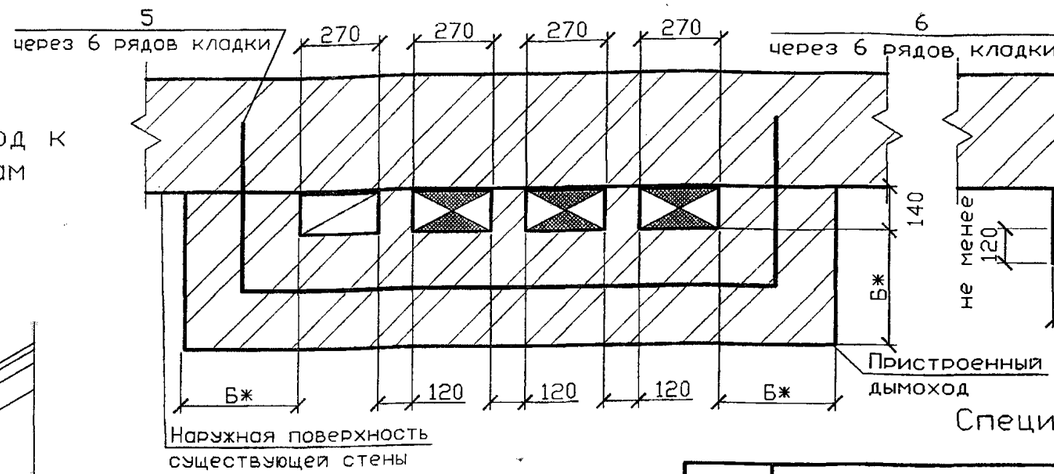

1-1
во внутренней стене

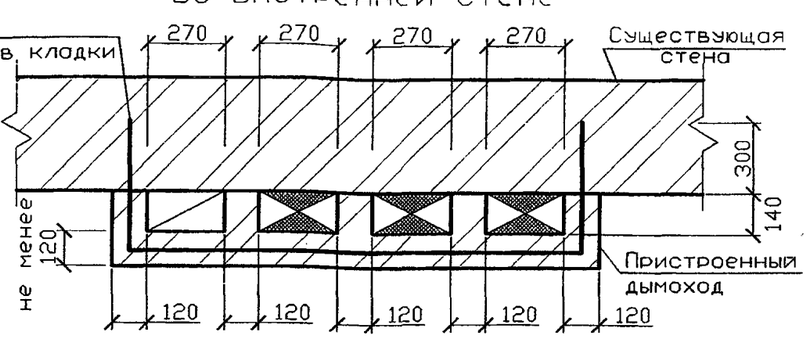

Спецификация элементов каналов

Поз.	Обозначение	Наименование	Кол.	Масса ед., кг	Приме-чание
1	ГОСТ 13448-82	Решетка вентиляционная			
		РВПЗ-ПСМ-белая	1		
2	5.905-27.08.1-51СБ	Заглушка	3		
3	5.905-27.08.1-52.00	Патрубок	3		
4	5.905-27.08.1-52.03	Патрубок	3		
5	5.905-27.08.1-56.04	Стержень анкерный А-5	2		на 1м по высоте
6	5.905-27.08.1-56.05	Стержень анкерный А-6	2		на 1м по высоте

1 Порядок расположения вентиляционного и дымового каналов уточнить по месту.
2 Патрубок поз. 4 выбирать по месту в соответствии с площадью патрубка газового прибора, присоединяемого к дымоходу.
3 * Размеры А и Б см. п.4.7 и 4.8 - ПЗ.
4 Разрезы 2-2 и 3-3 см. 5-905-27.08.1-44.

Серия 5.905-27.08 вып. 1

Изм.	Лист	N докум.	Подпись	Дата
Разраб.		Василенко		11.07
Разраб.		Тарасенко		11.07
Пров.		Крючков		11.07
Н. контр.		Панасенко		11.07
Утв.		Корж		11.07

5.905-27.08.1-32

Здания со стенами из несгораемых материалов. Одноэтажное здание с цокольным (подвальным) этажом. Пристовные дымовой и вентиляционный каналы при установке трех газовых теплогенераторов

Лит.	Масса	Масштаб
Лист	Листов 1	

СПКБ "Газпроект"

Инв. N подл. | Подпись и дата | Взам инв. N | Инв. N дубл. | Подпись и дата

Копировал Формат А3

Серия 5.905-27.08 вып. 1

Дымоход внутри стены кирпичного здания

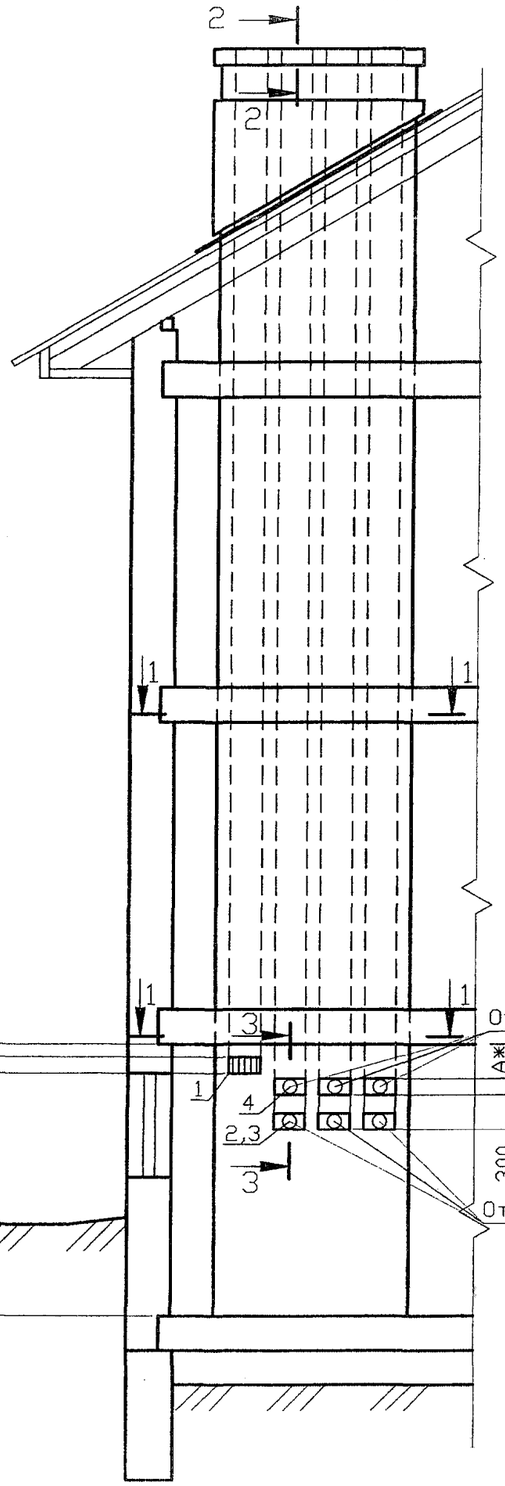

1-1
В наружной стене

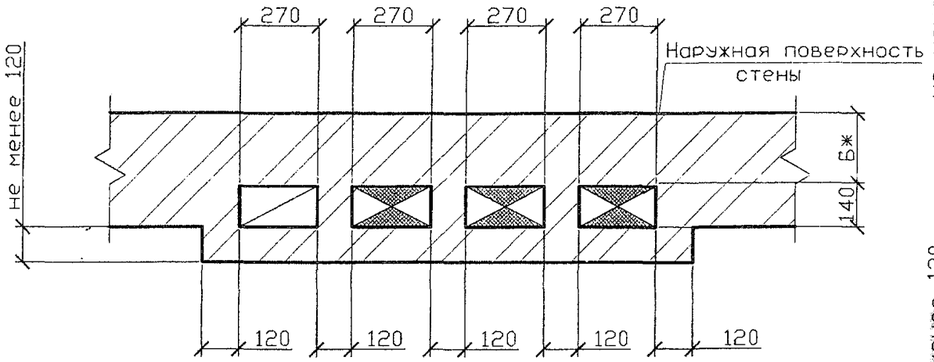

1-1
Во внутренней стене

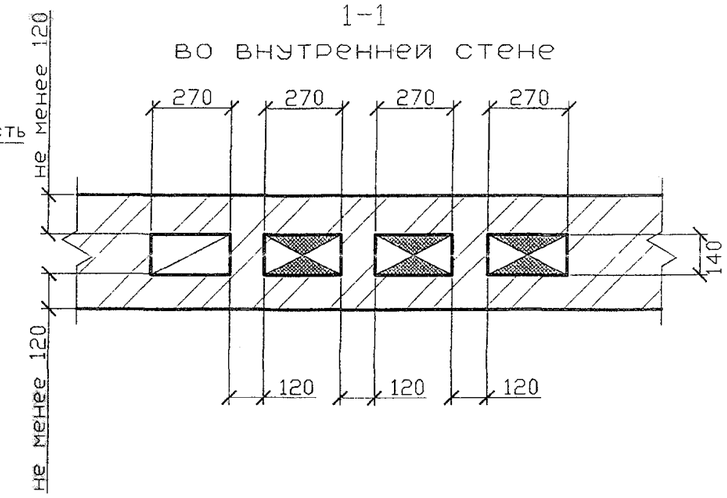

Спецификация элементов каналов

Поз.	Обозначение	Наименование	Кол.	Масса ед., кг	Приме-чание
1	ГОСТ 13448-82	Решетка вентиляционная			
		РВПЗ-ПСМ-белая	1		
2	5.905-27.08.1-51СБ	Заглушка	3		
3	5.905-27.08.1-52.00	Патрубок	3		
4	5.905-27.08.1-52.03	Патрубок	3		

1 Порядок расположения вентиляционного и дымового каналов уточнить по месту.
2 Патрубок поз. 4 выбирать по месту в соответствии с площадью патрубка газового прибора, присоединяемого к дымоходу.
3 * Размеры А и Б см. п.4.7 и 4.8 - ПЗ.
4 Разрезы 2-2 и 3-3 см. 5-905-27.08.1-44.

Изм.	Лист	N докум.	Подпись	Дата
Разраб.		Василенко		11.07
Разраб.		Тарасенко		11.07
Пров.		Крючков		11.07
Н. контр.		Панасенко		11.07
Утв.		Корж		11.07

5.905-27.08.1-33

Здания со стенами из несгораемых материалов. Двухэтажное здание с цокольным (подвальным) этажом. Дымовой и вентиляционный каналы при установке трех газовых теплогенераторов

Лит.	Масса	Масштаб
Лист	Листов 1	

СПКБ "Газпроект"

Копировал

Формат А3

Инв. N подл. | Подпись и дата | Взам инв. N | Инв. N дубл. | Подпись и дата

Приставной дымоход к кирпичным стенам

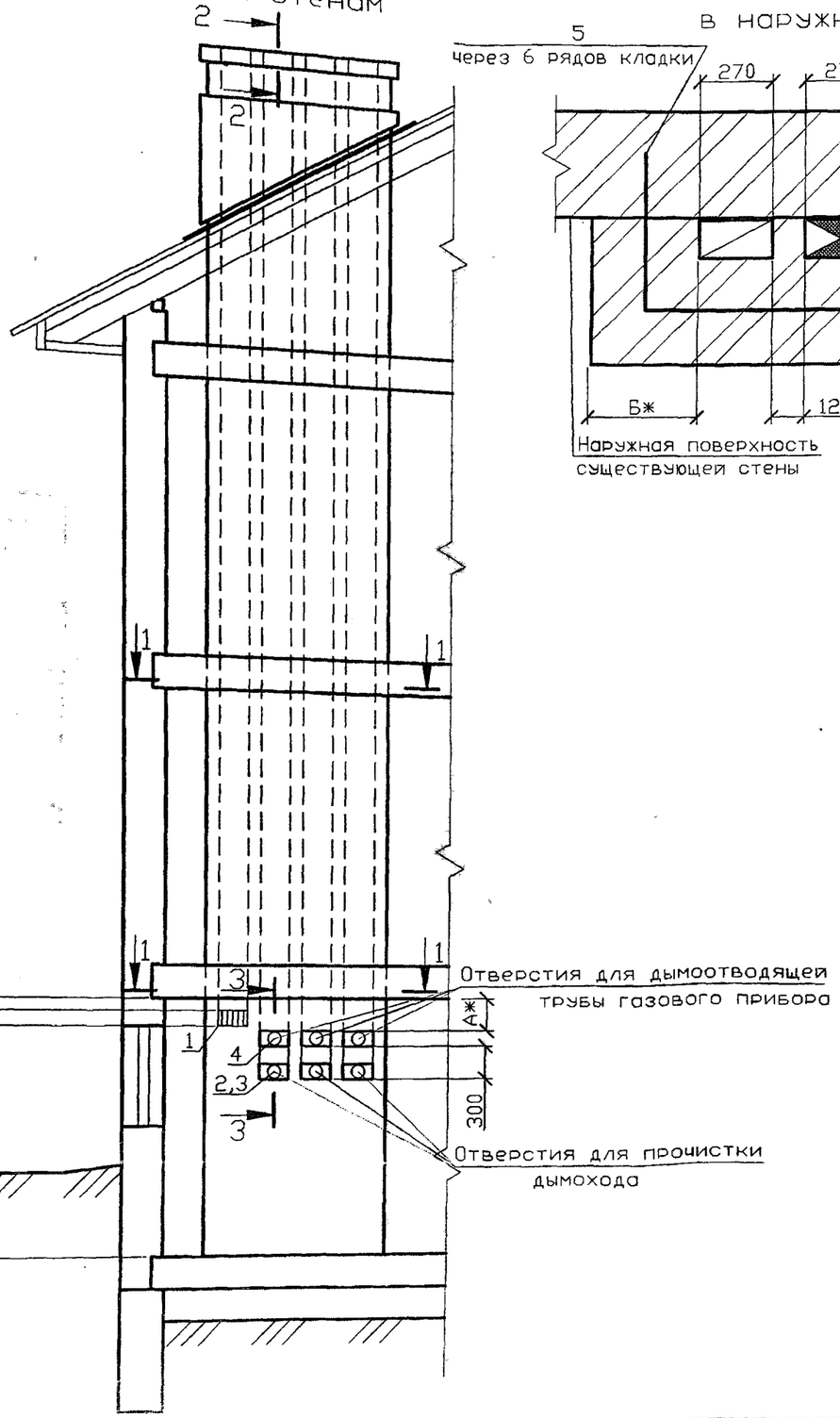

1-1
в наружной стене

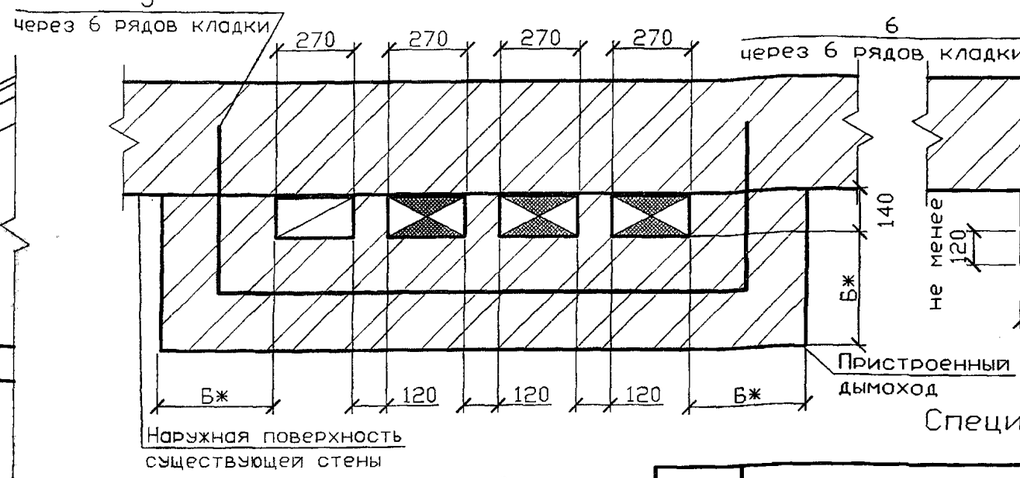

1-1
во внутренней стене

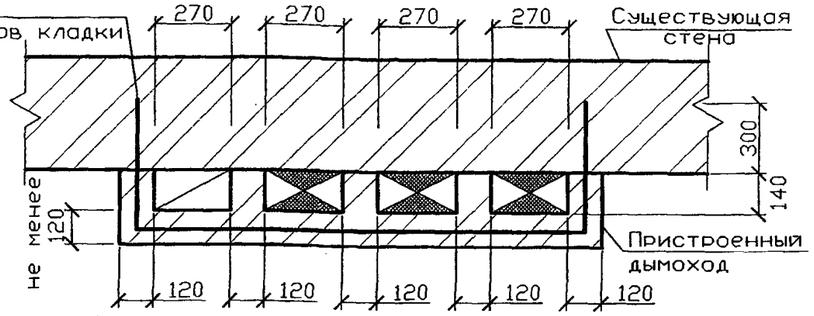

Спецификация элементов каналов

Поз.	Обозначение	Наименование	Кол.	Масса ед., кг	Приме-чание
1	ГОСТ 13448-82	Решетка вентиляционная			
		РВПЗ-ПСМ-белая	1		
2	5.905-27.08.1-51СБ	Заглушка	3		
3	5.905-27.08.1-52.00	Патрубок	3		
4	5.905-27.08.1-52.03	Патрубок	3		
5	5.905-27.08.1-56.04	Стержень анкерный А-5	2		на 1м по высоте
6	5.905-27.08.1-56.05	Стержень анкерный А-6	2		на 1м по высоте

1 Порядок расположения вентиляционного и дымового каналов уточнить по месту.
2 Патрубок поз. 4 выбирать по месту в соответствии с площадью патрубка газового прибора, присоединяемого к дымоходу.
3 ж Размеры А и Б см. п.4.7 и 4.8 - ПЗ.
4 Разрезы 2-2 и 3-3 см. 5-905-27.08.1-44.

Изм.	Лист	N докум.	Подпись	Дата
Разраб.		Василенко		11.07
Разраб.		Тарасенко		11.07
Пров.		Крючков		11.07
Н. контр.		Панасенко		11.07
Утв.		Корж		11.07

5.905-27.08.1-34

Здания со стенами из несгораемых материалов. Двухэтажное здание с цокольным (подвальным) этажом. Приставные дымовой и вентиляционный каналы при установке трех газовых теплогенераторов

Лит.	Масса	Масштаб
Лист	Листов 1	

СПКБ "Газпроект"

Серия 5.905-27.08 вып. 1

Инв. N подл. | Подпись и дата | Взам инв. N | Инв. N дубл. | Подпись и дата

Копировал

Формат А3

Дымоход внутри стены кирпичного здания

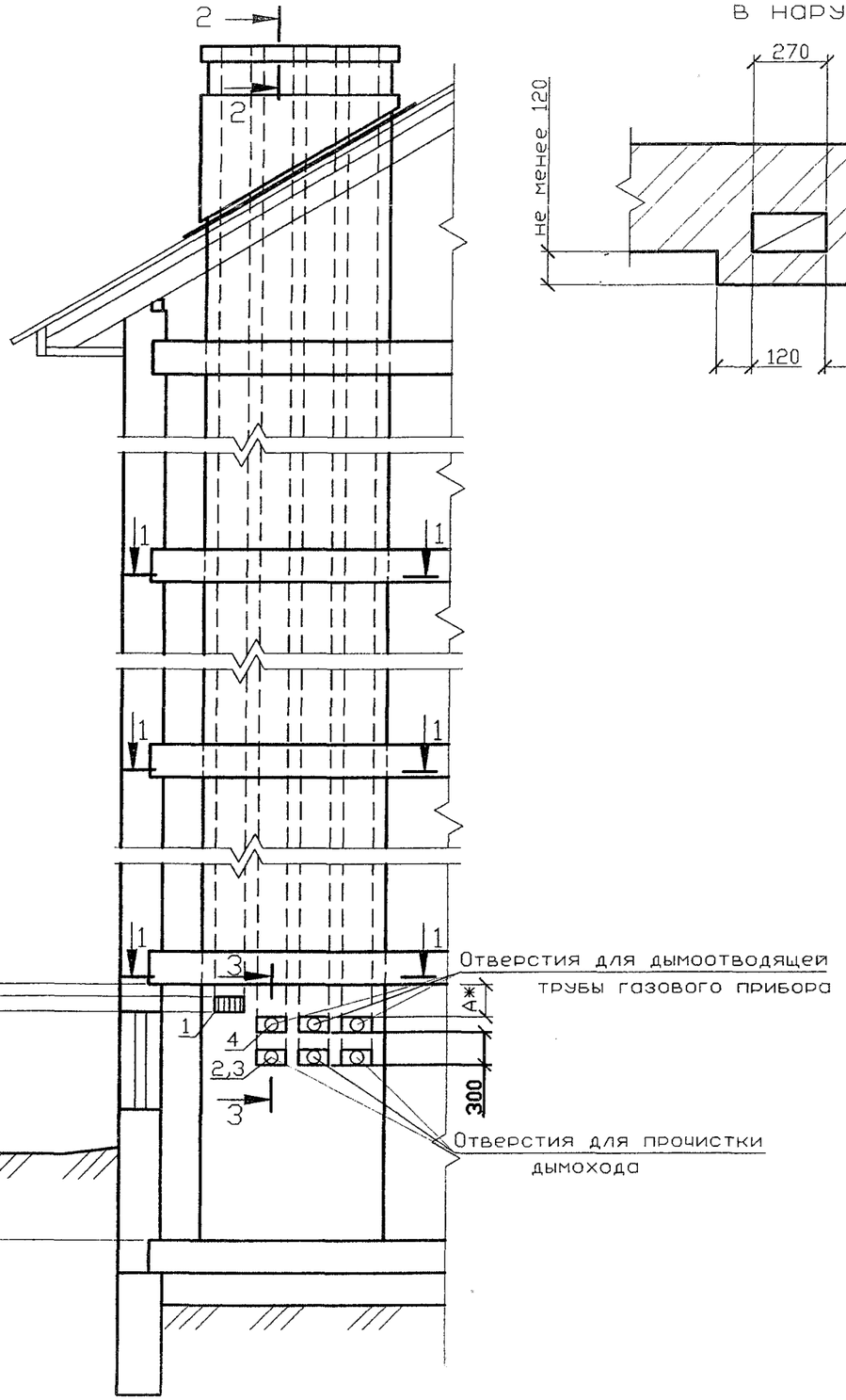

1-1
в наружной стене

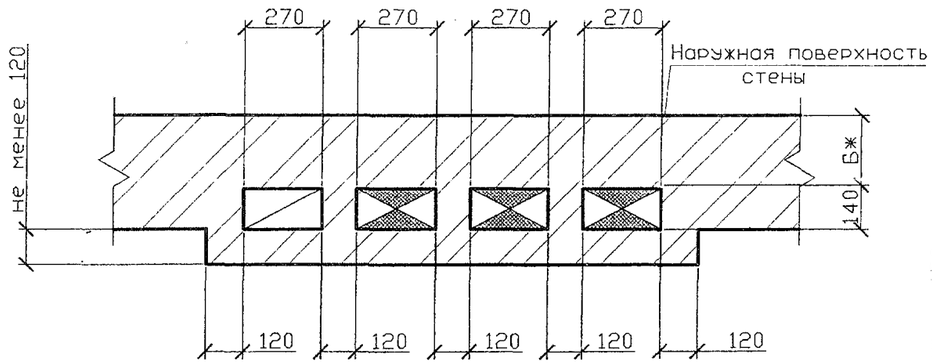

1-1
во внутренней стене

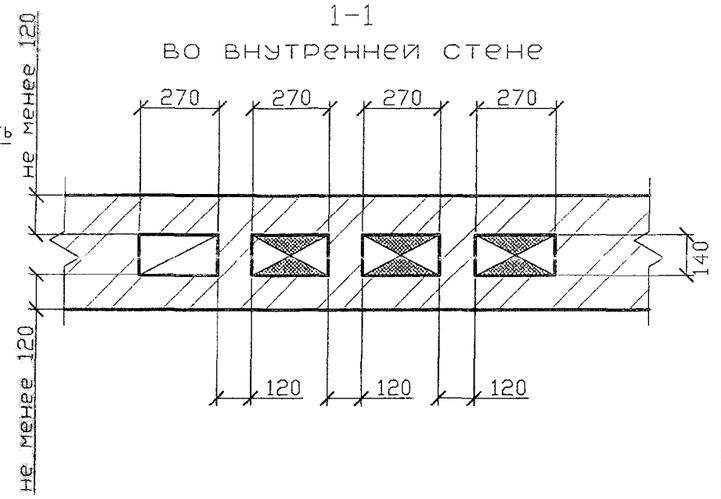

Спецификация элементов каналов

Поз.	Обозначение	Наименование	Кол	Масса ед., кг	Приме-чание
1	ГОСТ 13448-82	Решетка вентиляционная			
.		РВПЗ-ПСМ-белая	1		
2	5.905-27.08.1-51СБ	Заглушка	3		
3	5.905-27.08.1-52.00	Патрубок	3		
4	5.905-27.08.1-52.03	Патрубок	3		

1 Порядок расположения вентиляционного и дымового каналов уточнить по месту.
2 Патрубок поз. 4 выбирать по месту в соответствии с площадью патрубка газового прибора, присоединяемого к дымоходу.
3 ж Размеры А и Б см. п.4.7 и 4.8 - ПЗ.
4 Разрезы 2-2 и 3-3 см. 5-905-27.08.1-44.

Изм.	Лист	N докум.	Подпись	Дата
Разраб.		Василенко		11.07
Разраб.		Тарасенко		11.07
Пров.		Крючков		11.07
Н. контр.		Панасенко		11.07
Утв.		Корж		11.07

5.905-27.08.1-35

Здания со стенами из несгораемых материалов. Трехэтажное здание с цокольным (подвальным) этажом. Дымовой и вентиляционный каналы при установке трех газовых теплогенераторов

Лит.	Масса	Масштаб
Лист	Листов 1	

СПКБ "Газпроект"

Копировал

Формат А3

Инв. N подл. | Подпись и дата | Взам инв. N | Инв. N дубл. | Подпись и дата

Приставной дымоход к кирпичным стенам

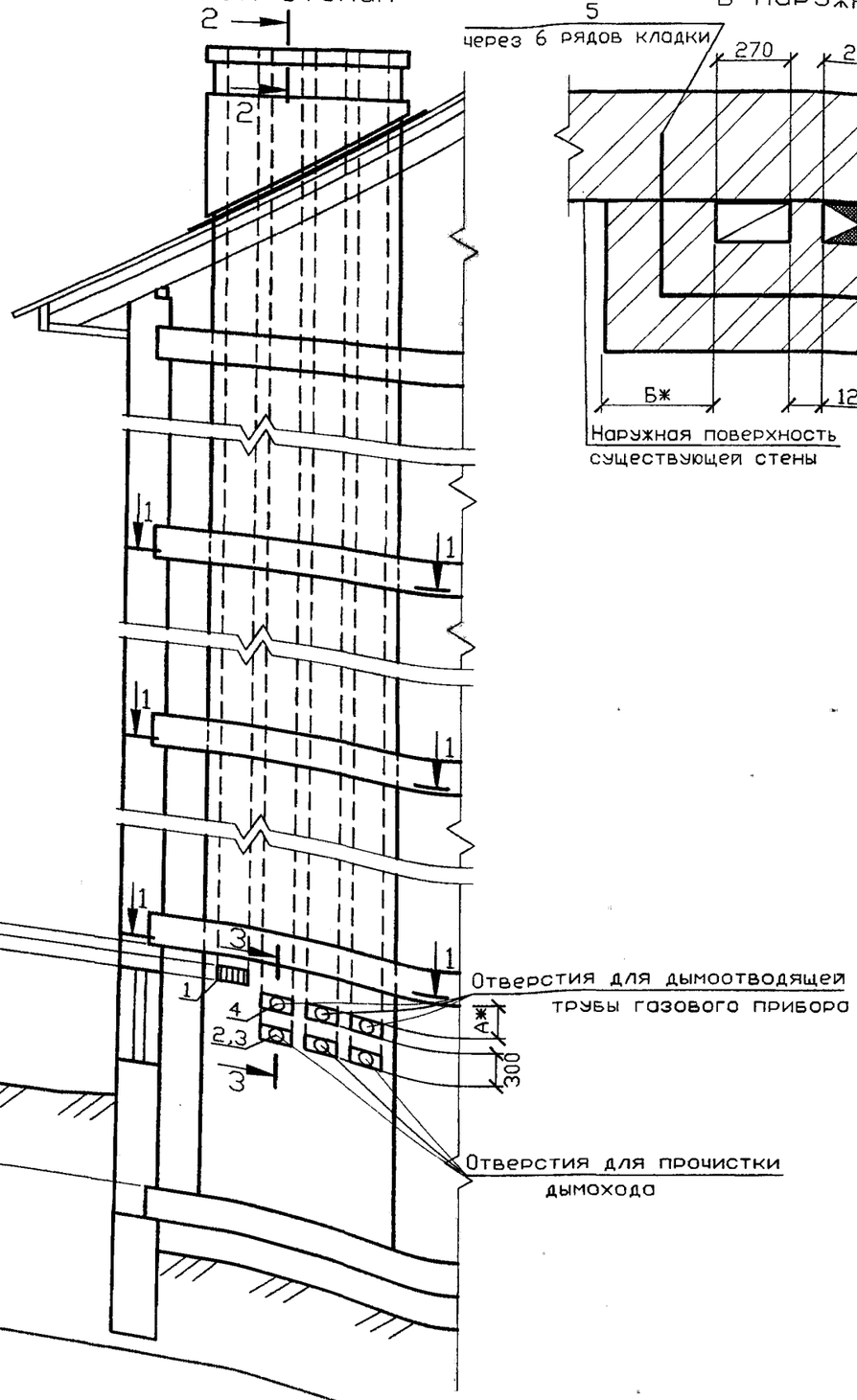

1-1
в наружной стене

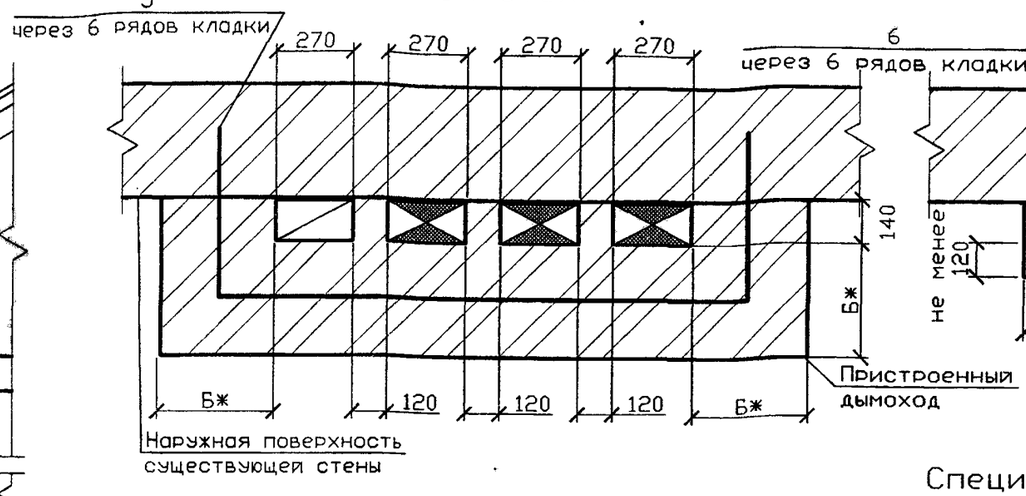

1-1
во внутренней стене

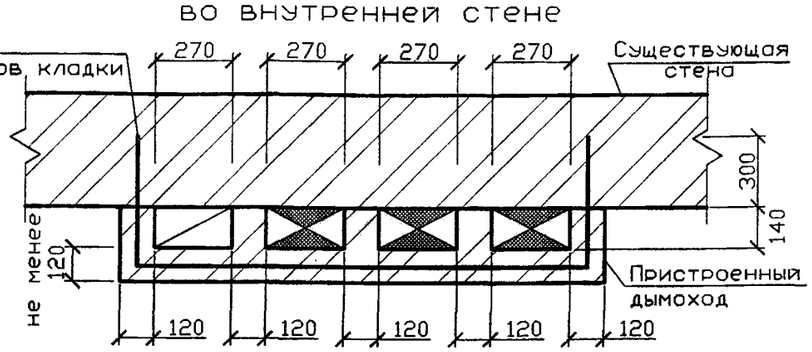

Серия 5.905-27.08 вып. 1

Спецификация элементов каналов

Поз.	Обозначение	Наименование	Кол	Масса ед., кг	Приме-чание
1	ГОСТ 13448-82	Решетка вентиляционная			
		РВПЗ-ПСМ-белая	1		
2	5.905-27.08.1-51СБ	Заглушка	3		
3	5.905-27.08.1-52.00	Патрубок	3		
4	5.905-27.08.1-52.03	Патрубок	3		
5	5.905-27.08.1-56.04	Стержень анкерный А-5	2		на 1м по высоте
6	5.905-27.08.1-56.05	Стержень анкерный А-6	2		на 1м по высоте

1 Порядок расположения вентиляционного и дымового каналов уточнить по месту.
2 Патрубок поз. 4 выбирать по месту в соответствии с площадью патрубка газового прибора, присоединяемого к дымоходу.
3 * Размеры А и Б см. п.4.7 и 4.8 - ПЗ.
4 Разрезы 2-2 и 3-3 см. 5-905-27.08.1-44.

Изм.	Лист	N докум.	Подпись	Дата
Разраб.		Василенко		11.07
Разраб.		Тарасенко		11.07
Пров.		Крючков		11.07
Н. контр.		Панасенко		11.07
Утв.		Корж		11.07

5.905-27.08.1-36

Здания со стенами из несгораемых материалов. Трехэтажное здание с цокольным (подвальным) этажом. Приставные дымовой и вентиляционный каналы при установке трех газовых теплогенераторов

Лит.	Масса	Масштаб

Лист | Листов 1

СПКБ "Газпроект"

Инв. N подл. | Подпись и дата | Взам инв. N | Инв. N дубл. | Подпись и дата

Копировал

Формат А3

Дымоход внутри здания
из сгораемых материалов

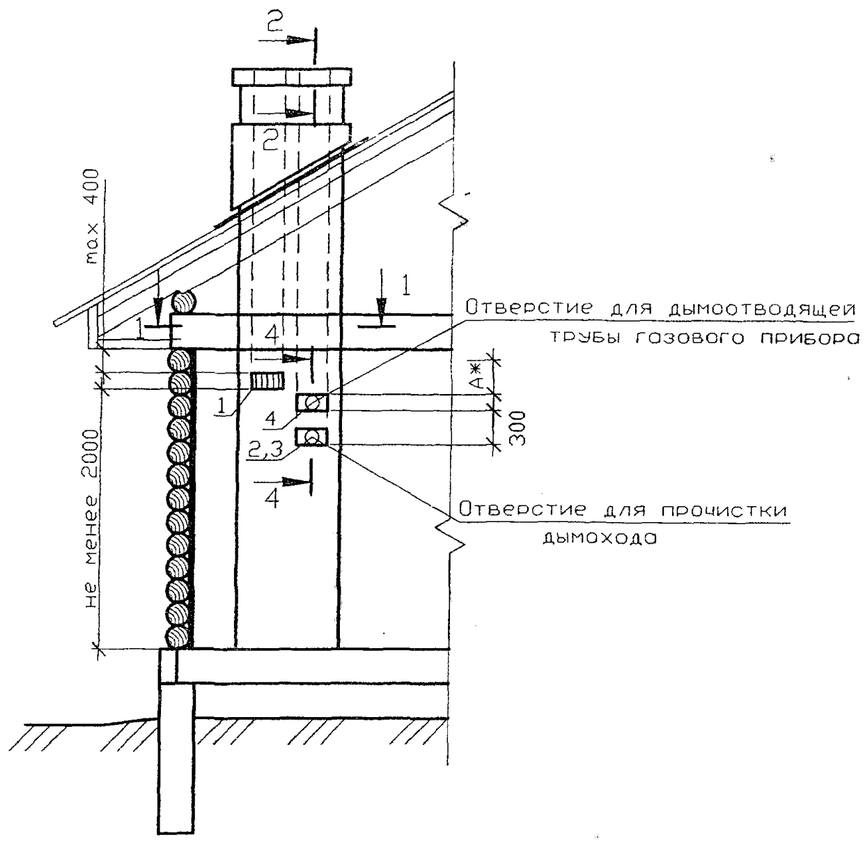

1-1

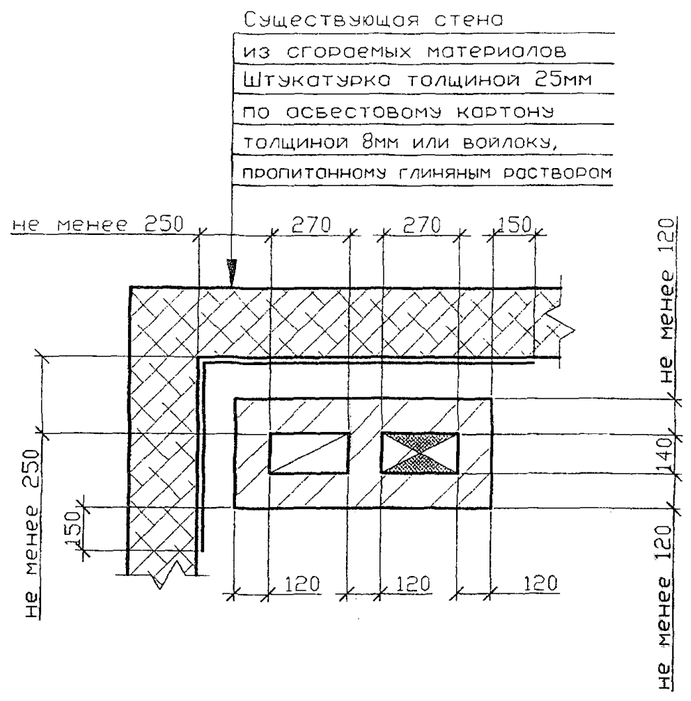

1 Порядок расположения вентиляционного и дымового каналов уточнить по месту.
2 Патрубок поз. 4 выбирать по месту в соответствии с площадью патрубка газового прибора, присоединяемого к дымоходу.
3 * Размеры А см. п.4.7 и 4.8 - ПЗ.
4 Разрезы 2-2 и 4-4 см. 5-905-27.08.1-44.

Спецификация элементов каналов

Поз.	Обозначение	Наименование	Кол.	Масса ед., кг	Приме-чание
1	ГОСТ 13448-82	Решетка вентиляционная			
		РВПЗ-ПСМ-белая	1		
2	5.905-27.08.1-51СБ	Заглушка	1		
3	5.905-27.08.1-52.00	Патрубок	1		
4	5.905-27.08.1-52.03	Патрубок	1		

Изм.	Лист	N докум.	Подпись	Дата	5.905-27.08.1-37			
Разраб.		Василенко		11.07	Здания со стенами из сгораемых материалов. Одноэтажное здание. Дымовой и вентиляционный каналы при установке одного газового теплогенератора	Лит.	Масса	Масштаб
Разраб.		Тарасенко		11.07				
Пров.		Крючков		11.07		Лист	Листов 1	
Н. контр.		Поносенко		11.07		СПКБ "Газпроект"		
Утв.		Корж		11.07				

Инв. N подл. | Подпись и дата | Взам инв. N | Инв. N дубл. | Подпись и дата

Дымоход внутри здания из сгораемых материалов

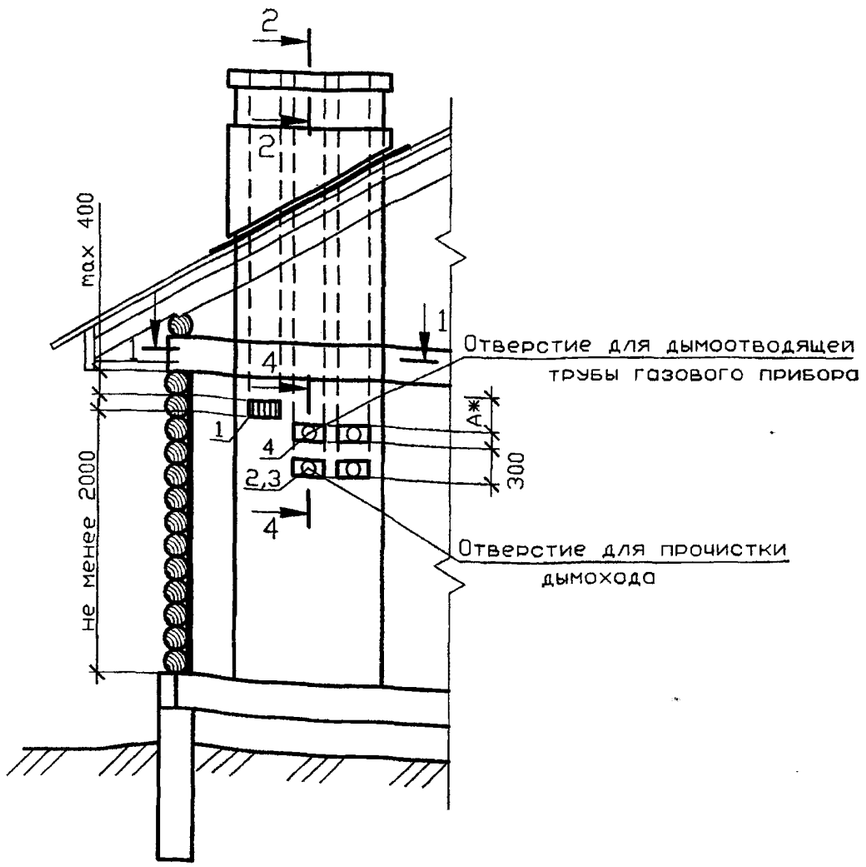

1-1

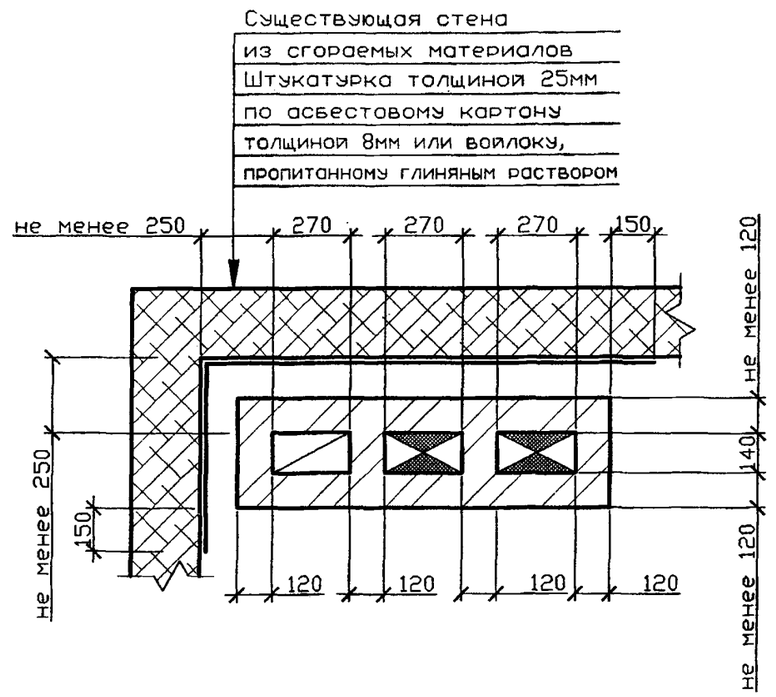

1 Порядок расположения вентиляционного и дымового каналов уточнить по месту.
2 Патрубок поз. 4 выбирать по месту в соответствии с площадью патрубка газового прибора, присоединяемого к дымоходу.
3 * Размеры А см. п.4.7 и 4.8 - ПЗ.
4 Разрезы 2-2 и 4-4 см. 5-905-27.08.1-44.

Спецификация элементов каналов

Поз.	Обозначение	Наименование	Кол.	Масса ед., кг	Приме-чание
1	ГОСТ 13448-82	Решетка вентиляционная			
		РВПЗ-ПСМ-белая	1		
2	5.905-27.08.1-51СБ	Заглушка	2		
3	5.905-27.08.1-52.00	Патрубок	2		
4	5.905-27.08.1-52.03	Патрубок	2		

Изм.	Лист	N докум.	Подпись	Дата
Разраб.		Василенко		11.07
Разраб.		Тарасенко		11.07
Пров.		Крючков		11.07
Н. контр.		Паносенко		11.07
Утв.		Корж		11.07

5.905-27.08.1-38

Здания со стенами из сгораемых материалов. Одноэтажное здание. Дымовой и вентиляционный каналы при установке двух газовых теплогенераторов

Лит.	Масса	Масштаб
Лист	Листов 1	

СПКБ "Газпроект"

Копировал

Формат А3

Серия 5.905-27.08 вып. 1

Инв. N подл. | Подпись и дата | Взам инв. N | Инв. N дубл. | Подпись и дата

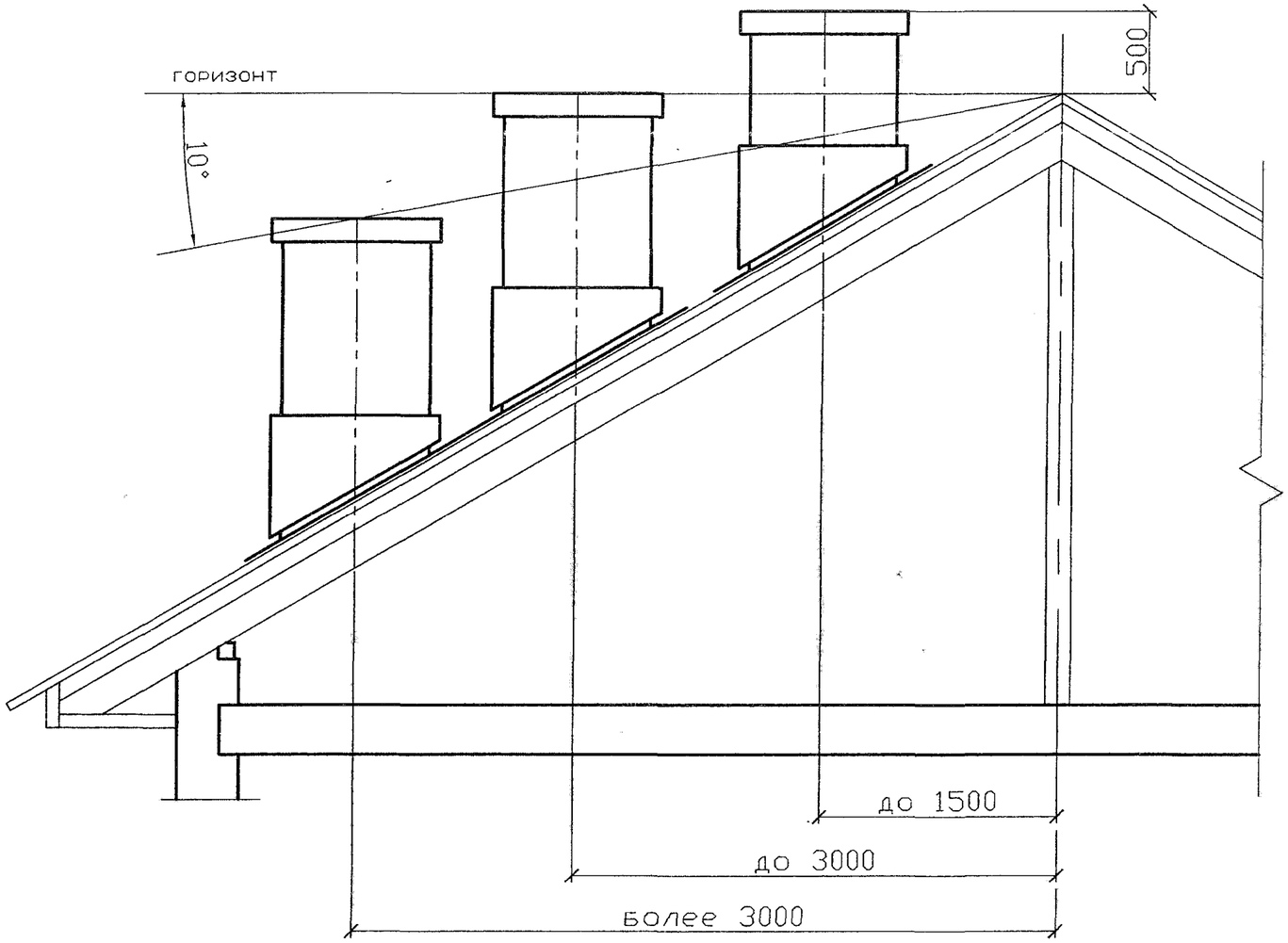

1 Высота дымовых труб от колосниковой решетки до устья должна быть не менее 5 метров

2 Необходимо предусматривать возвышение дымовых труб на 500мм:

а) выше верхней точки здания, пристроенного к отапливаемому зданию;

б) выше верхней плоскости ветровой тени более высокого рядом стоящего здания или сооружения

Изм.	Лист	N докум.	Подпись	Дата
Разраб.		Василенко		11.07
Разраб.		Тарасенко		11.07
Пров.		Крючков		11.07
Н. контр.		Панасенко		11.07
Утв.		Корж		11.07

5.905-27.08.1-39

Высота оголовка каналов над кровлей

Лит.	Масса	Масштаб

Лист | Листов 1

СПКБ "Газпроект"

Копировал

Формат А3

Инв. N подл. | Подпись и дата | Взам инв. N | Инв. N дубл. | Подпись и дата

Междуэтажное перекрытие с изоляцией

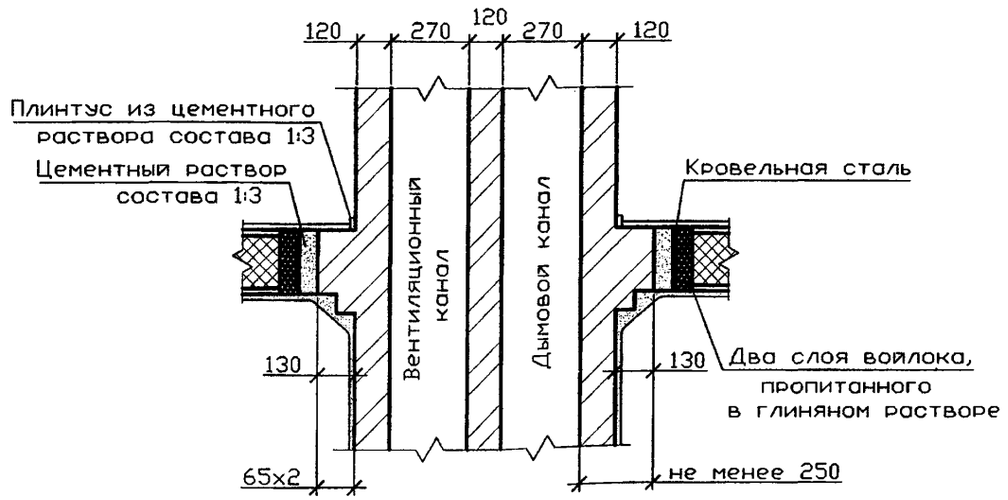

Чердачное перекрытие с изоляцией

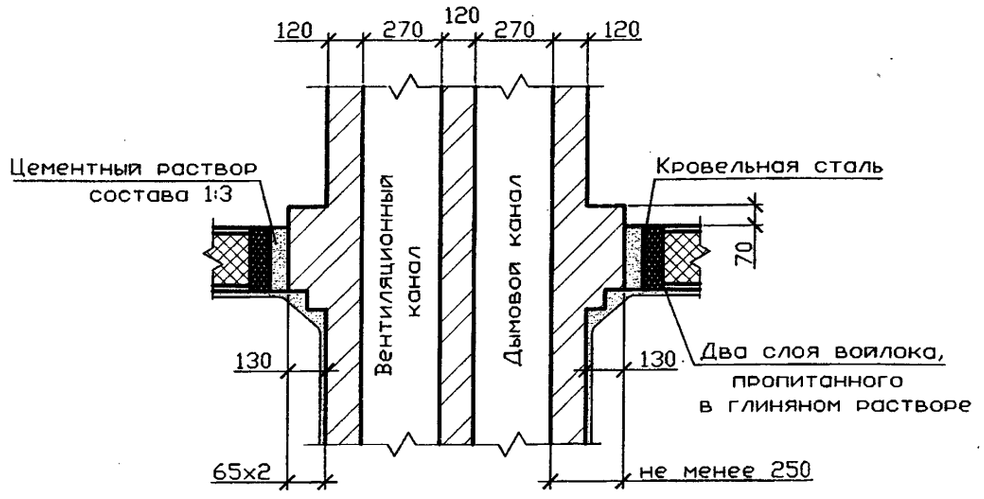

Междуэтажное перекрытие без изоляции

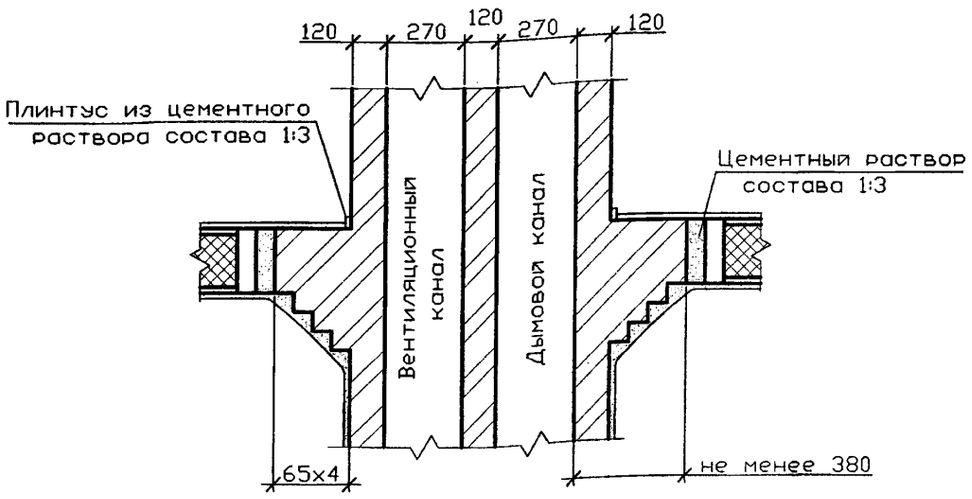

Изм.	Лист	N докум.	Подпись	Дата
Разраб.		Василенко		11.07
Разраб.		Тарасенко		11.07
Пров.		Крючков		11.07
Н. контр.		Панасенко		11.07
Утв.		Корж		11.07

5.905-27.08.1-40

Узлы прохода двух каналов через сгораемое перекрытие

Лит.	Масса	Масштаб
Лист	Листов 1	

СПКБ "Газпроект"

Копировал

Формат А3

Серия 5.905-27.08 вып. 1

Инв. N подл. | Подпись и дата | Взам инв. N | Инв. N дубл. | Подпись и дата

Серия 5.905-27.08 вып. 1

Междуэтажное перекрытие с изоляцией

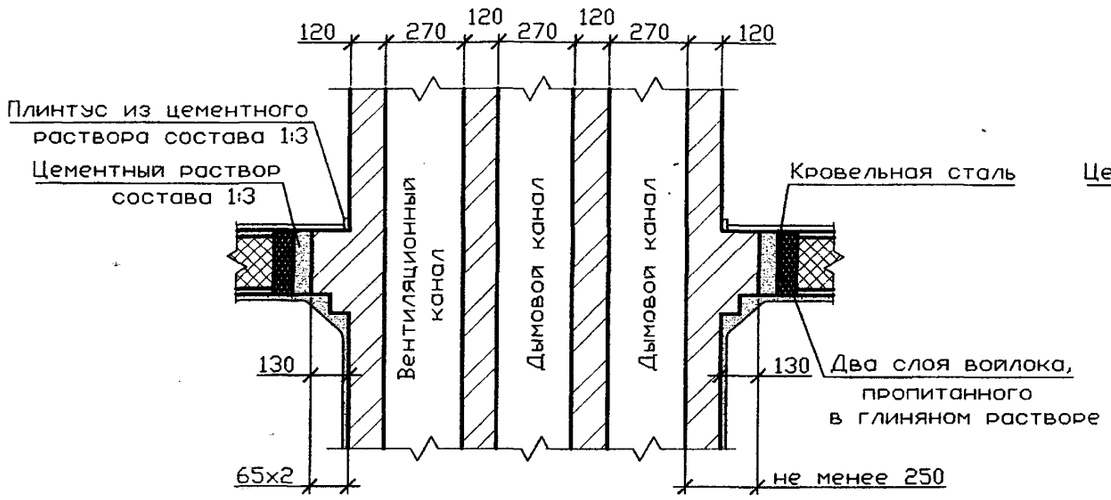

Чердачное перекрытие с изоляцией

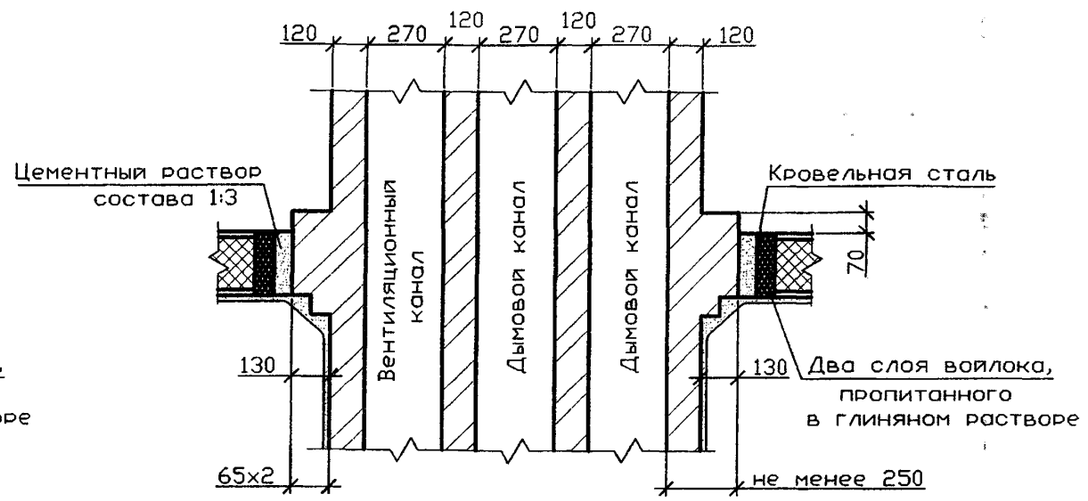

Междуэтажное перекрытие без изоляции

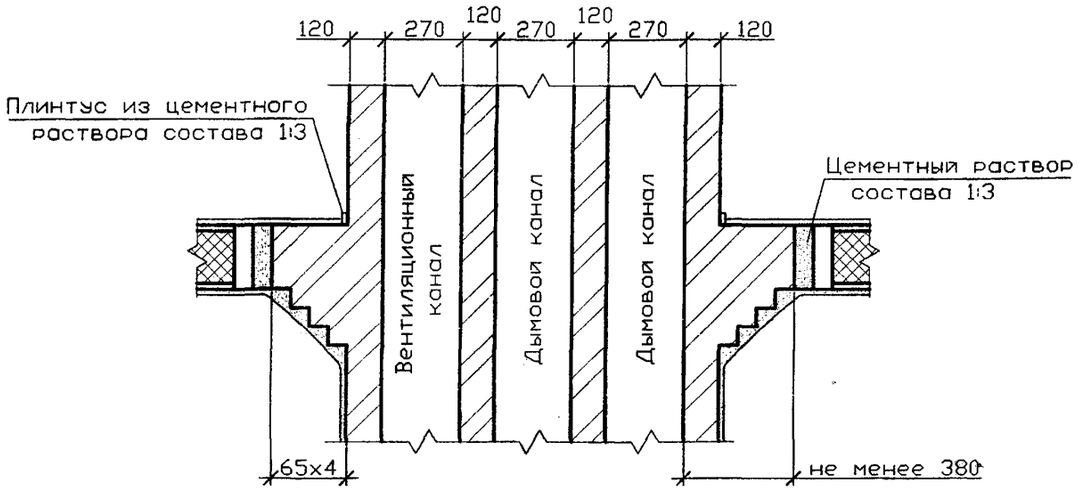

Изм.	Лист	N докум.	Подпись	Дата
Разраб.		Василенко		11.07
Разраб.		Тарасенко		11.07
Пров.		Крючков		11.07
Н. контр.		Панасенко		11.07
Утв.		Корж		11.07

5.905-27.08.1-41

Узлы прохода трех каналов через сгораемое перекрытие

Лит.	Масса	Масштаб
Лист	Листов 1	

СПКБ "Газпроект"

Копировал

Формат А3

Инв. N подл. | Подпись и дата | Взам инв. N | Инв. N дубл. | Подпись и дата

Междуэтажное перекрытие с изоляцией

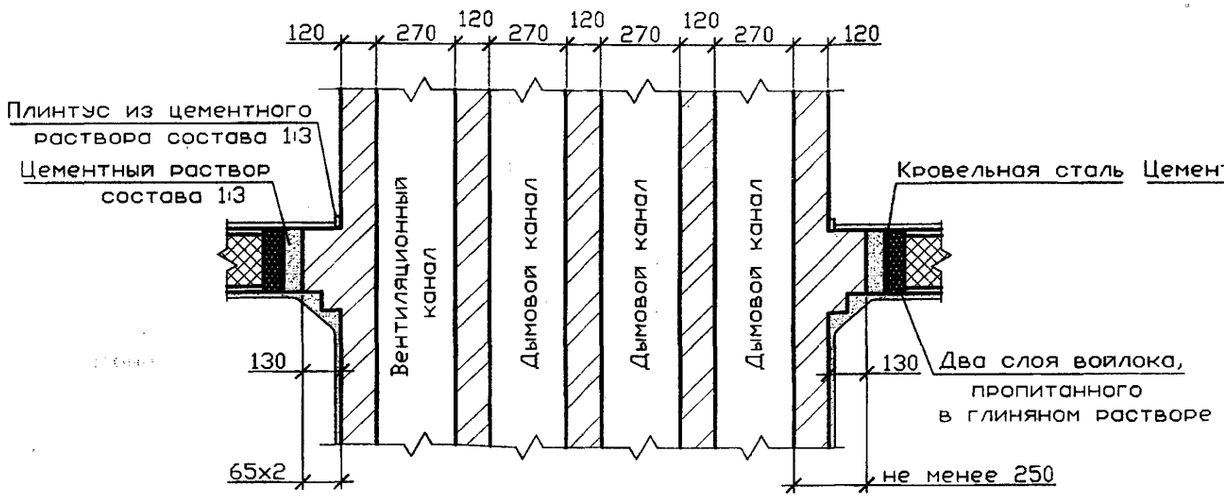

Чердачное перекрытие с изоляцией

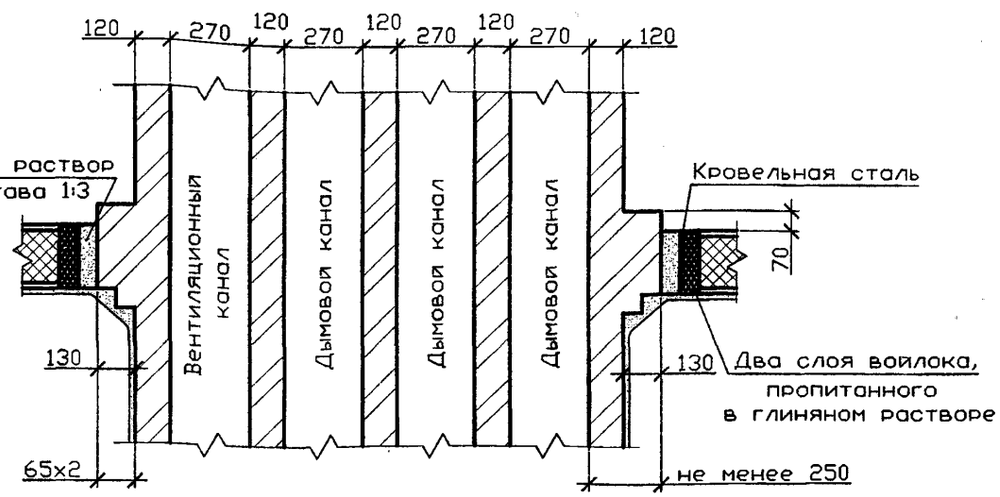

Междуэтажное перекрытие без изоляции

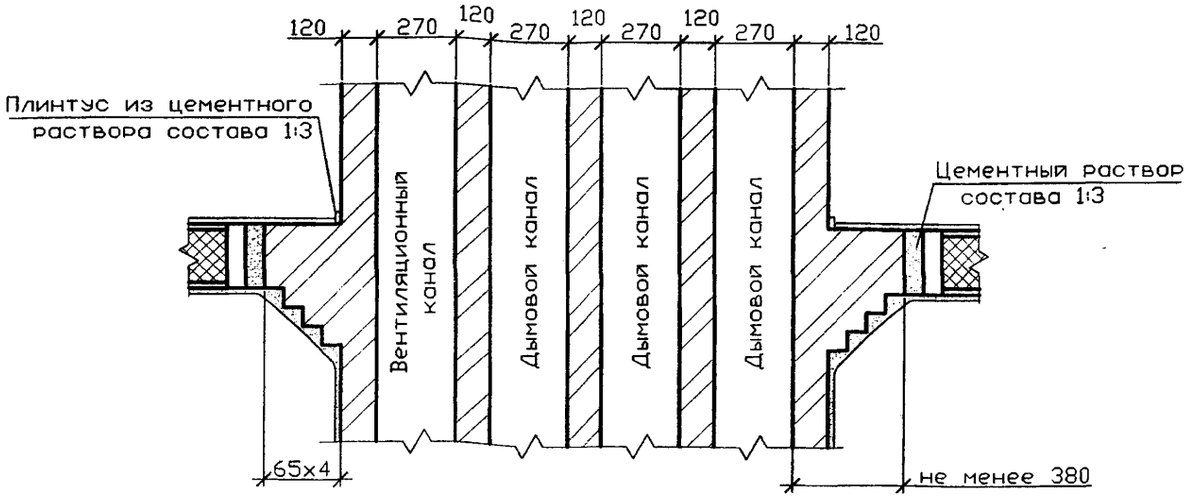

Изм.	Лист	N докум.	Подпись	Дата
Разраб.		Василенко		11.07
Разраб.		Тарасенко		11.07
Пров.		Крючков		11.07
Н. контр.		Панасенко		11.07
Утв.		Корж		11.07

5.905-27.08.1-42

Узлы прохода четырех каналов через сгораемое перекрытие

Лит.	Масса	Масштаб
Лист	Листов 1	

СПКБ "Газпроект"

Копировал

Формат А3

Серия 5.905-27.08 вып. 1

Инв. N подл. | Подпись и дата | Взам инв. N | Инв. N дубл. | Подпись и дата

Узел прохода дымоходов через перекрытие
в местах опирания железобетонных плит

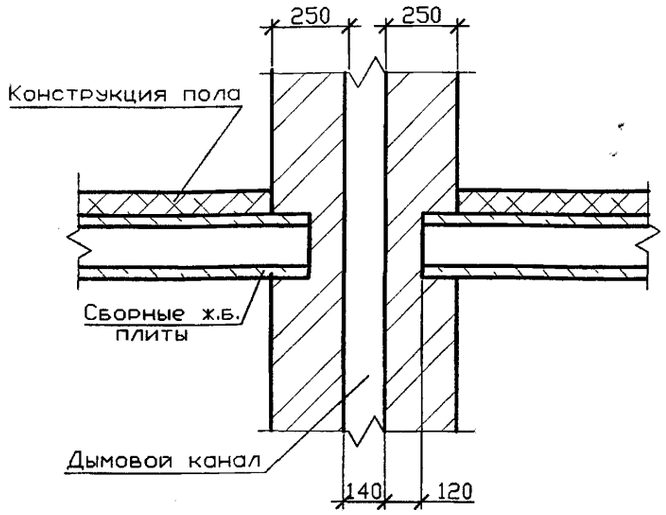

Узел прохода дымоходов через покрытие
в местах опирания железобетонных плит

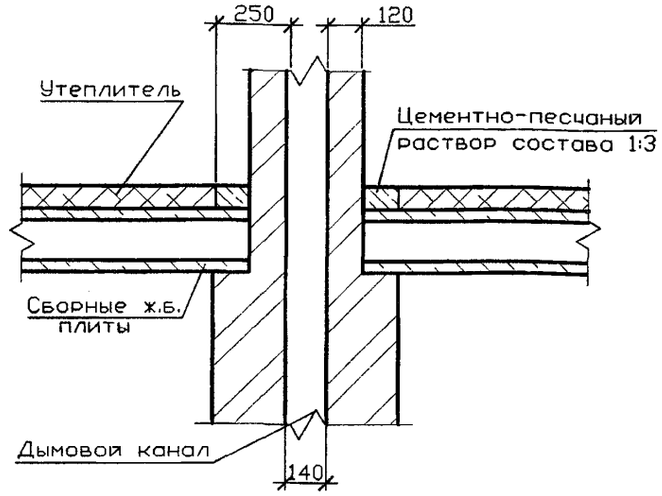

Узел прохода дымоходов через перекрытие
в местах опирания железобетонных плит

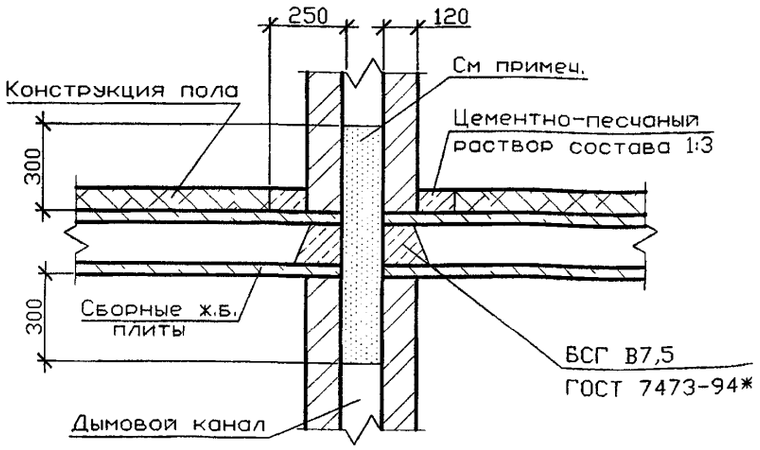

Картон асбестовый КАОН-4 ГОСТ 2850-95 заложить в процессе кладки

					5.905-27.08.1-43	
Изм.	Лист	N докум.	Подпись	Дата	Узлы прохода каналов через железобетонное перекрытие и покрытие	Лит. / Масса / Масштаб
Разраб.		Василенко		11.07		
Разраб.		Тарасенко		11.07		Лист / Листов 1
Пров.		Крючков		11.07		
Н. контр.		Панасенко		11.07		СПКБ "Газпроект"
Утв.		Корж		11.07		

Копировал

Формат А3

Инв. N подл. | Подпись и дата | Взам инв. N | Инв. N дубл. | Подпись и дата

2-2

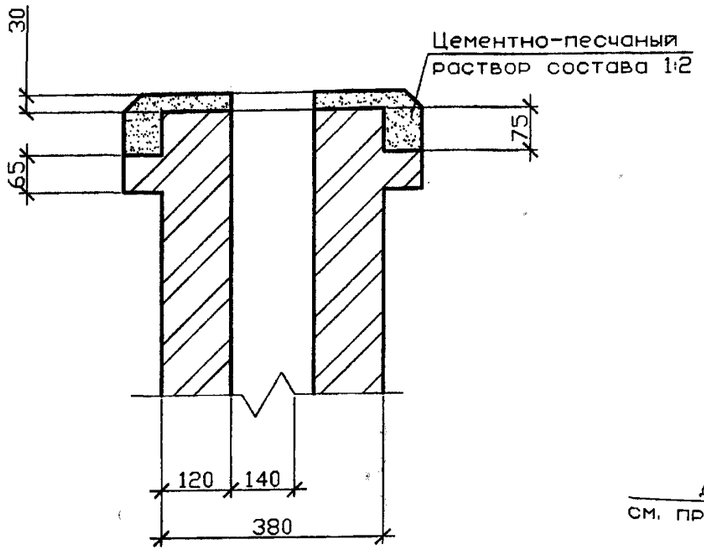

Допустимое устройство ввода (отклонение от вертикального направления) дымохода

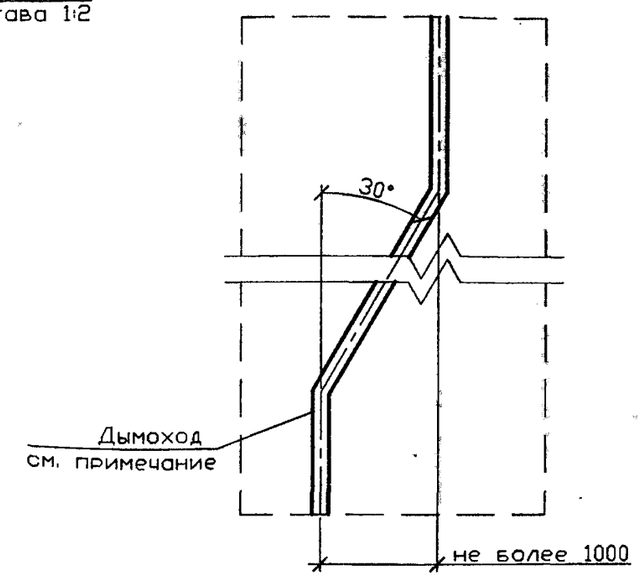

3-3

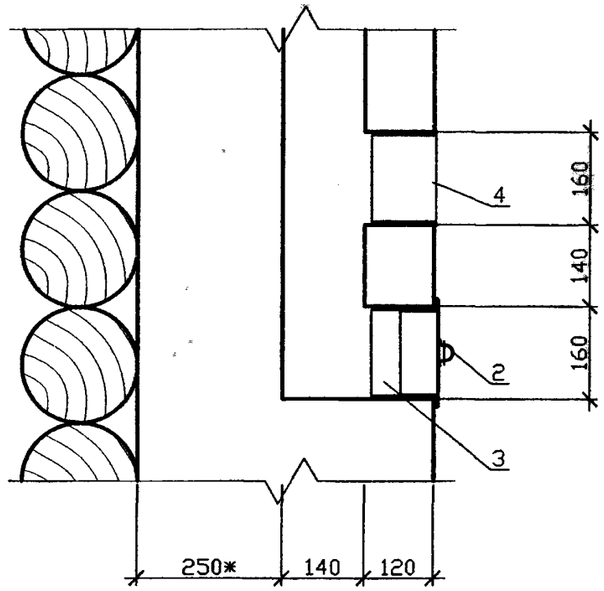

3-3

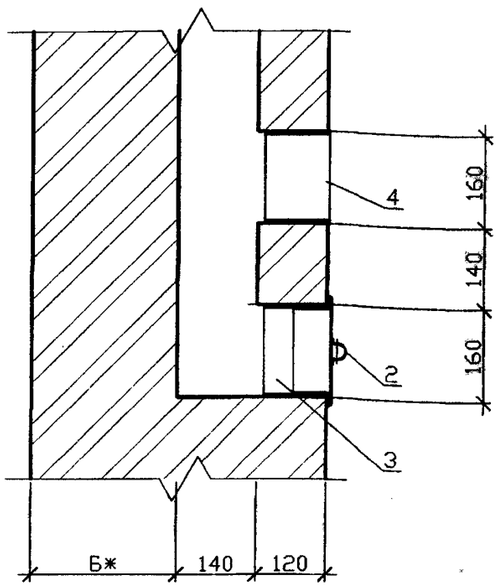

1 * Размер Б см п. 4.7 и 4.8 пояснительной записки.
2 Дымоход должен быть вертикальный без уступов.
3 Допустимый уклон дымохода от вертикали до 30° с отклонением в сторону до 1м при обеспечении сечения наклонных участков дымохода не менее сечения вертикальных участков.

Серия 5.905-27.08 вып. 1

Изм.	Лист	N докум.	Подпись	Дата
Разраб.		Василенко		11.07
Разраб.		Тарасенко		11.07
Пров.		Крючков		11.07
Н. контр.		Панасенко		11.07
Утв.		Корж		11.07

5.905-27.08.1-44

Разрезы 2-2, 3-3, 4-4

Лит.	Масса	Масштаб
Лист	Листов 1	

СПКБ "Газпроект"

Копировал

Формат А3

Инв. N подл. | Подпись и дата | Взам инв. N | Инв. N дубл. | Подпись и дата

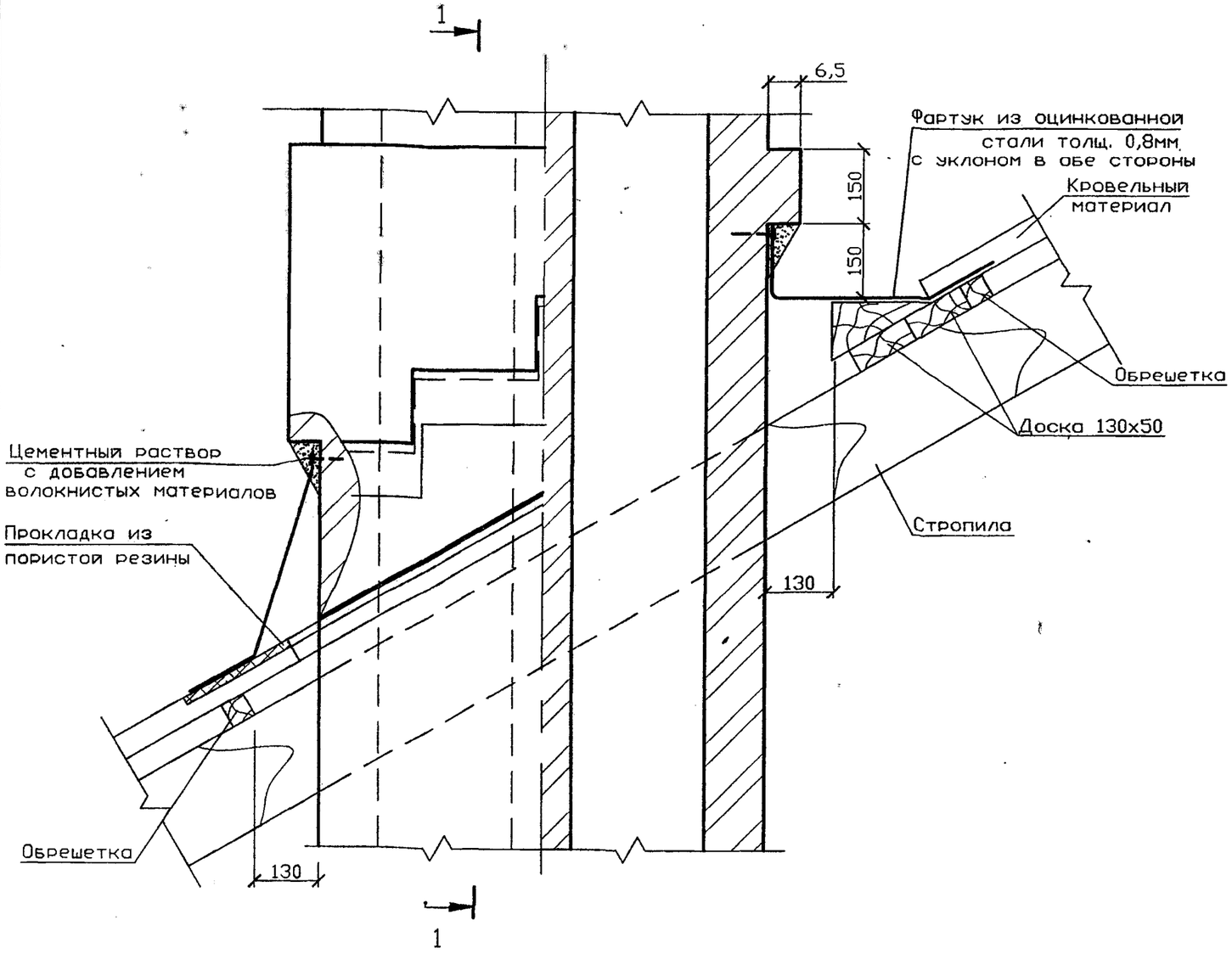

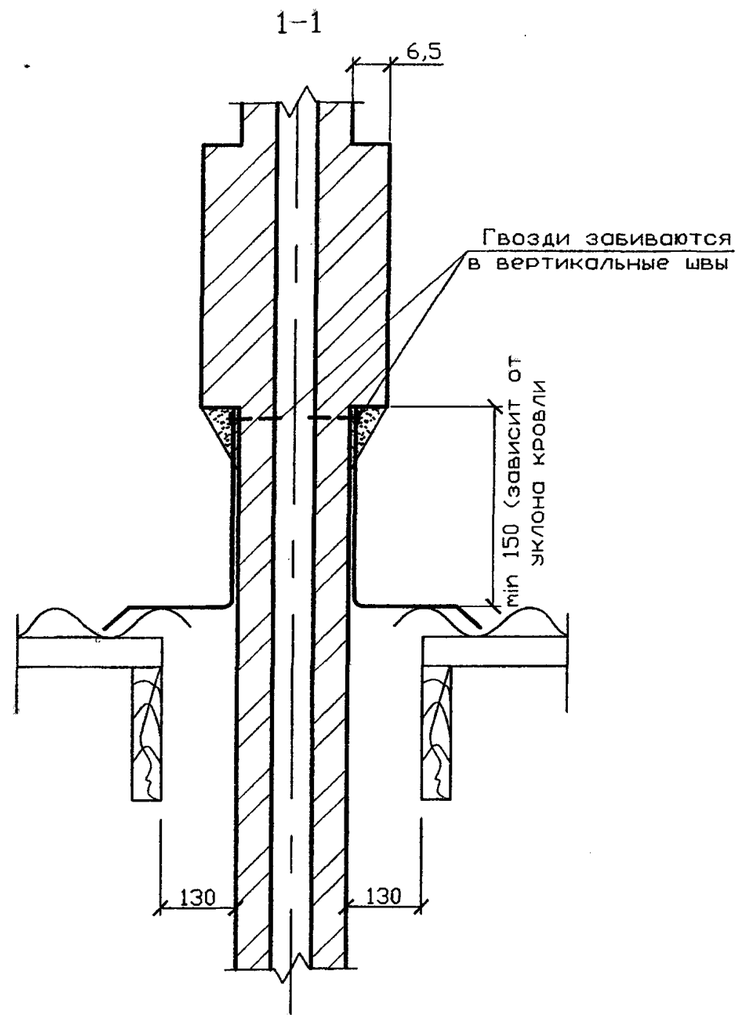

1 Кладку дымовых труб выше крыши выполнять на цементном растворе марки М50.
2 Кладку дымовых и вентиляционных каналов от чердачного перекрытия до крыши выполнять на известково-цементном растворе марки М50.
3 Кладку дымовых и вентиляционных каналов в стенах выполнять на известковом или цементно-известковом растворе марки М50.
4 В пределах чердачного помещения дымовую трубу оштукатурить цементно-известковым раствором и побелить.

Изм.	Лист	N докум.	Подпись	Дата
Разраб.		Василенко		11.07
Разраб.		Тарасенко		11.07
Пров.		Крючков		11.07
Н. контр.		Панасенко		11.07
Утв.		Корж		11.07

5.905-27.08.1-45

Узел прохода каналов через кровлю

Лит.	Масса	Масштаб
Лист	Листов 1	

СПКБ "Газпроект"

Копировал

Формат А3

Инв. N подл. | Подпись и дата | Взам инв. N | Инв. N дубл. | Подпись и дата

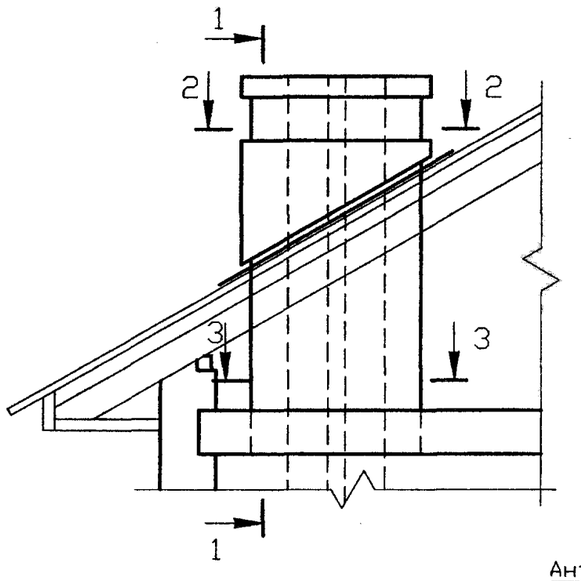

1-1

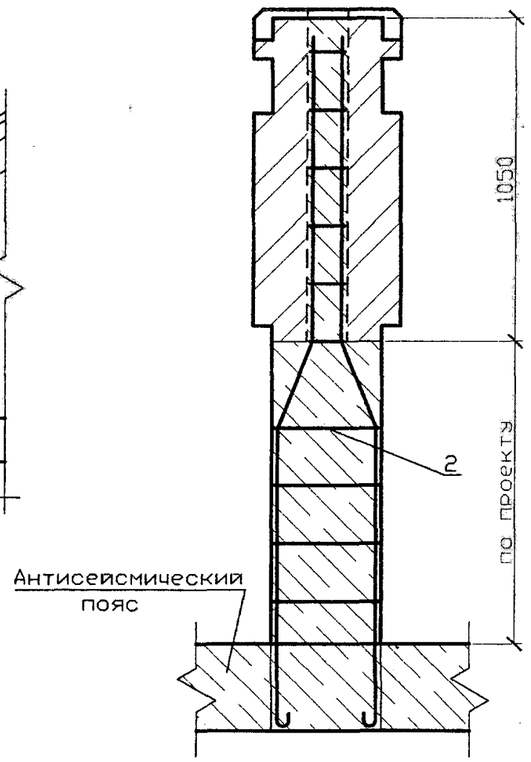

2-2

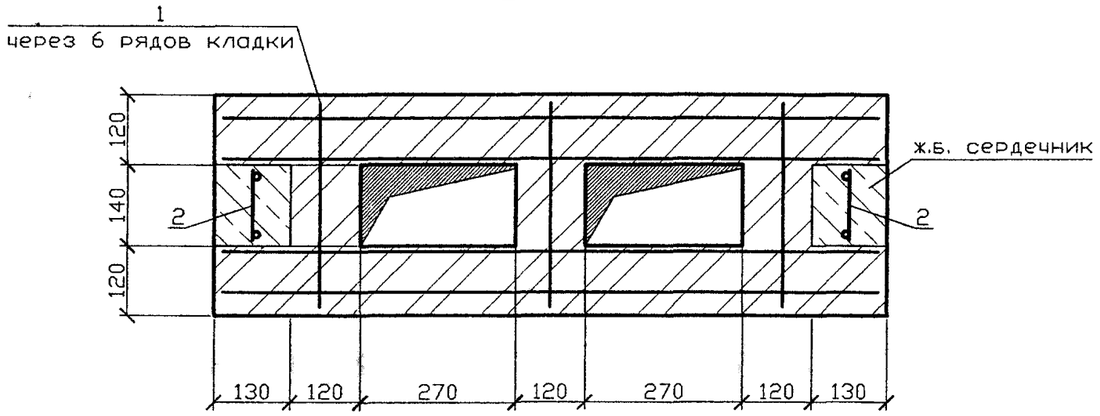

3-3

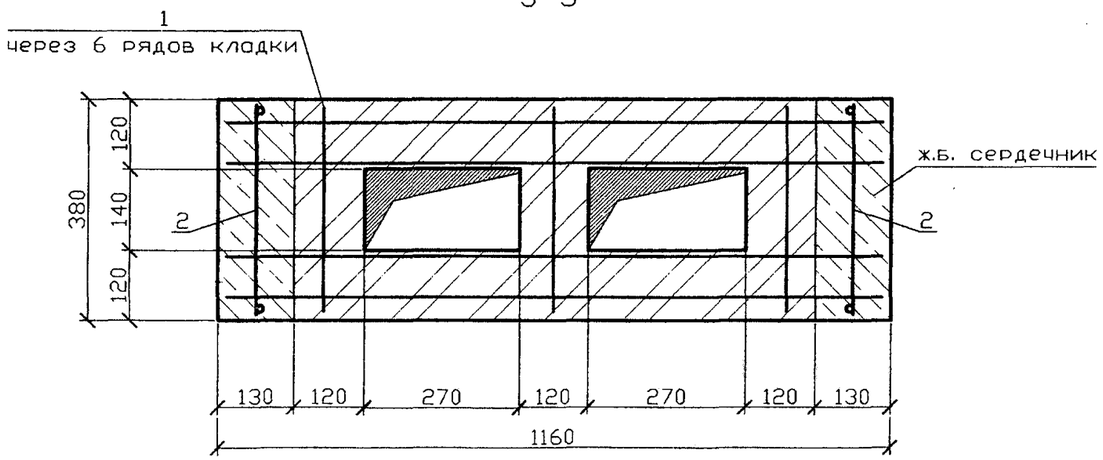

Спецификация элементов каналов

Поз.	Обозначение	Наименование	Кол	Масса ед., кг	Приме-чание
1	5.905-27.08.1-53	Сетка С-1	2		на 1м по высоте
2	5.905-27.08.1-57	Каркас К-1	2		

1 Кладку дымовых труб выше крыши выполнять на цементном растворе марки М50.
2 Кладку дымовых и вентиляционных каналов от чердачного перекрытия до крыши выполнять на известково-цементном растворе марки М50.
3 Кладку дымовых и вентиляционных каналов в стенах выполнять на известковом или цементно-известковом растворе марки М50.
4 В пределах чердачного помещения дымовую трубу оштукатурить цементно-известковым раствором и побелить.
5 Выше чердачного перекрытия через 6 рядов кладки в процессе производства работ заложить сетки.
6 Железобетонные сердечники выполнять из БСГ В15 П4 ГОСТ 7473-94, марку по морозостойкости принимать в зависимости от значений расчетных температур наружного воздуха в районе строительства.

Изм.	Лист	N докум.	Подпись	Дата
Разраб.		Василенко		11.07
Разраб.		Тарасенко		11.07
Пров.		Крючков		11.07
Н. контр.		Панасенко		11.07
Утв.		Корж		11.07

5.905-27.08.1-46

Узел устройства дымовой трубы на два канала при сейсмичности 7-9 баллов

Лит.	Масса	Масштаб
Лист	Листов 1	

СПКБ "Газпроект"

Серия 5.905-27.08 вып. 1

Инв. N подл. | Подпись и дата | Взам инв. N | Инв. N дубл. | Подпись и дата

Копировал

Формат А3

1-1

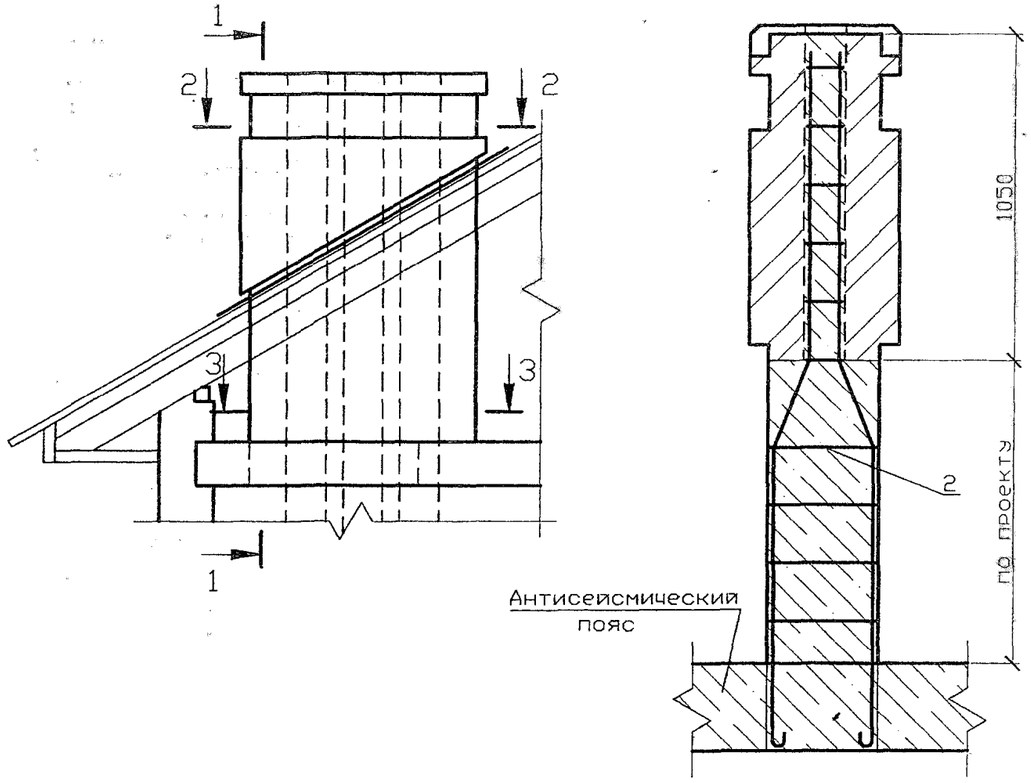

2-2

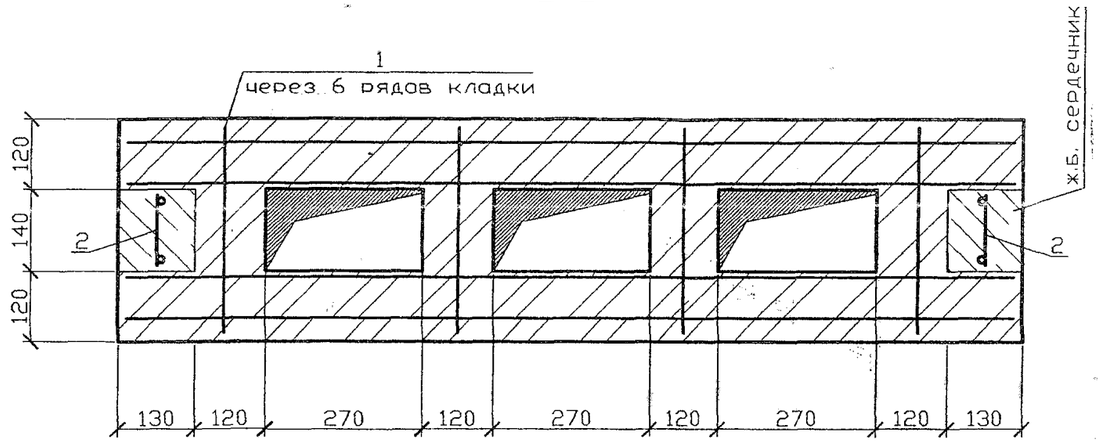

3-3

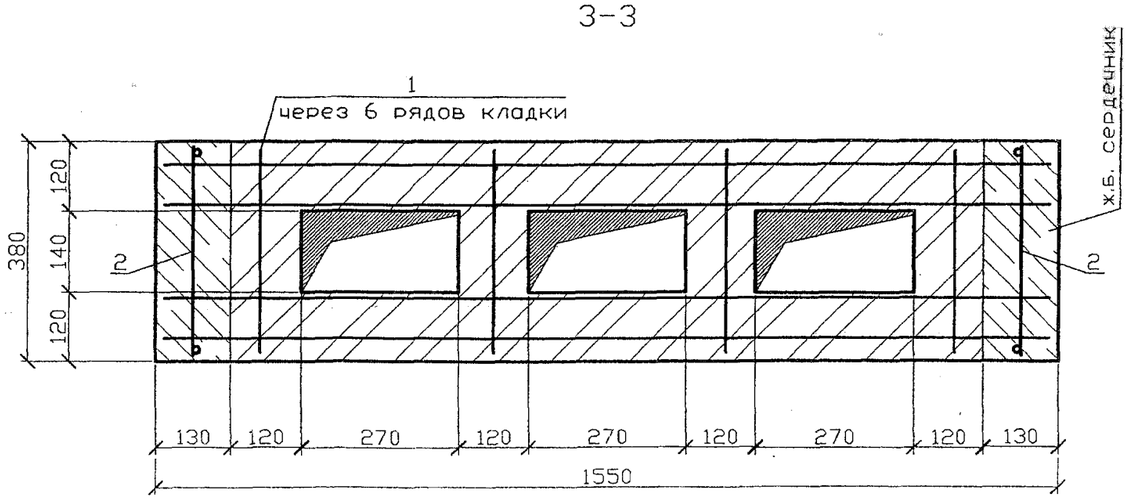

Спецификация элементов каналов

Поз.	Обозначение	Наименование	Кол.	Масса ед., кг	Примечание
1	5.905-27.08.1-54	Сетка С-2	2		на 1м по высоте
2	5.905-27.08.1-57	Каркас К-1	2		

1 Кладку дымовых труб выше крыши выполнять на цементном растворе марки М50.
2 Кладку дымовых и вентиляционных каналов от чердачного перекрытия до крыши выполнять на известково-цементном растворе марки М50.
3 Кладку дымовых и вентиляционных каналов в стенах выполнять на известковом или цементно-известковом растворе марки М50.
4 В пределах чердачного помещения дымовую трубу оштукатурить цементно-известковым раствором и побелить.
5 Выше чердачного перекрытия через 6 рядов кладки в процессе производства работ заложить сетки.
6 Железобетонные сердечники выполнять из БСГ В15 П4 ГОСТ 7473-94, марку по морозостойкости принимать в зависимости от значений расчетных температур наружного воздуха в районе строительства.

Изм.	Лист	N докум.	Подпись	Дата
Разраб.		Василенко		11.07
Разраб.		Тарасенко		11.07
Пров.		Крючков		11.07
Н. контр.		Панасенко		11.07
Утв.		Корж		11.07

5.905-27.08.1-47

Узел устройства дымовой трубы на три канала при сейсмичности 7-9 баллов

Лит.	Масса	Масштаб
Лист	Листов 1	

СПКБ "Газпроект"

Подпись и дата | Инв. N дубл. | Взам инв. N | Подпись и дата | Инв. N подл.

Копировал

Формат А3

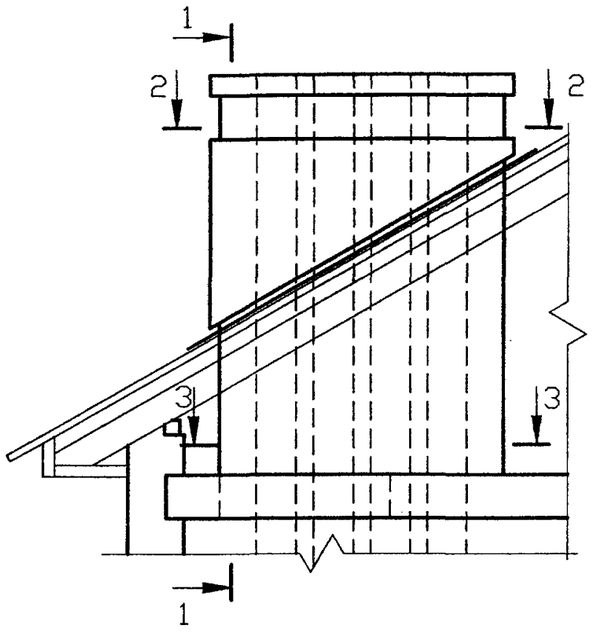

1-1

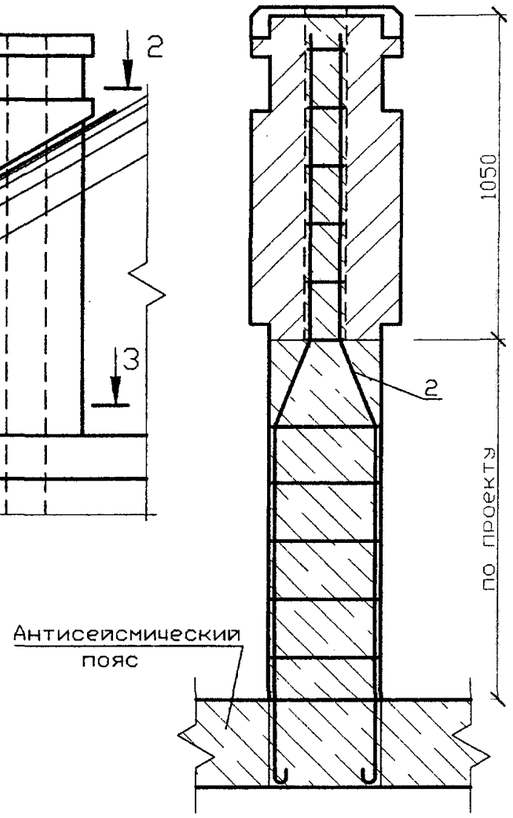

2-2

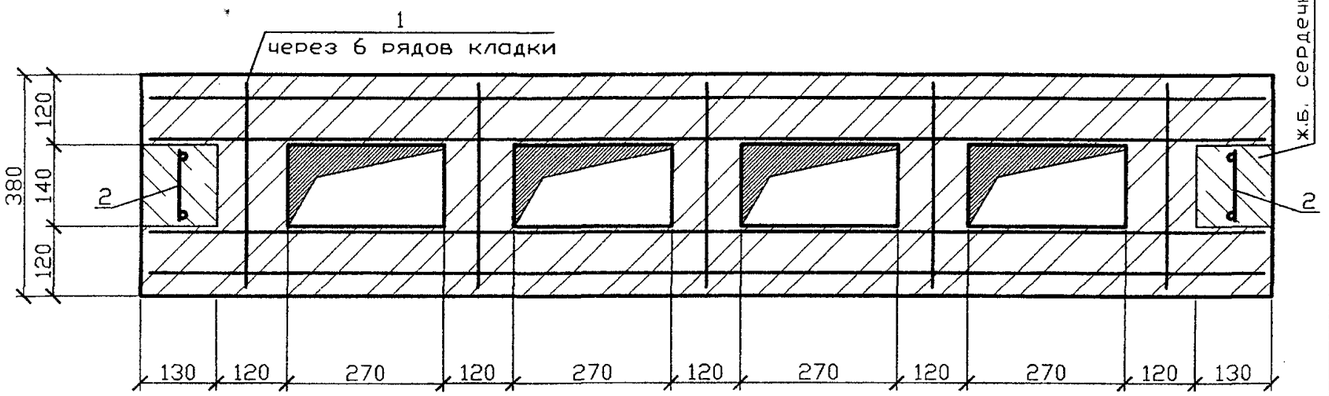

Спецификация элементов каналов

Поз.	Обозначение	Наименование	Кол.	Масса ед., кг	Приме-чание
1	5.905-27.08.1-55	Сетка С-3	2		на 1м по высоте
2	5.905-27.08.1-57	Каркас К-1	2		

3-3

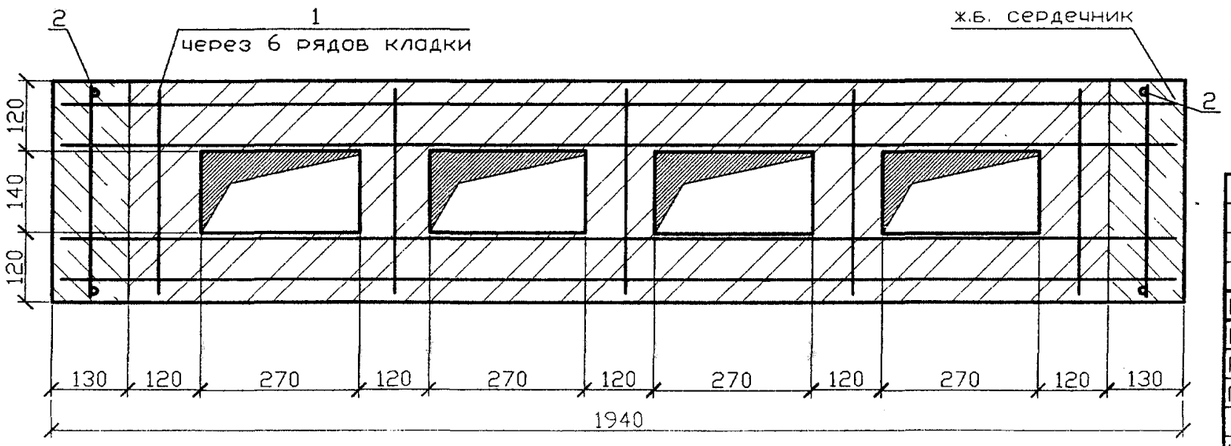

1 Кладку дымовых труб выше крыши выполнять на цементном растворе марки М50.
2 Кладку дымовых и вентиляционных каналов от чердачного перекрытия до крыши выполнять на известково-цементном растворе марки М50.
3 Кладку дымовых и вентиляционных каналов в стенах выполнять на известковом или цементно-известковом растворе марки М50.
4 В пределах чердачного помещения дымовую трубу оштукатурить цементно-известковым раствором и побелить.
5 Выше чердачного перекрытия через 6 рядов кладки в процессе производства работ заложить сетки.
6 Железобетонные сердечники выполнять из БСГ В15 П4 ГОСТ 7473-94, марку по морозостойкости принимать в зависимости от значений расчетных температур наружного воздуха в районе строительства.

Изм.	Лист	N докум.	Подпись	Дата
Разраб.		Василенко		11.07
Разраб.		Тарасенко		11.07
Пров.		Крючков		11.07
Н. контр.		Панасенко		11.07
Утв.		Корж		11.07

5.905-27.08.1-48

Узел устройства дымовой трубы на четыре канала при сейсмичности 7-9 баллов

Лит.	Масса	Масштаб

Лист | Листов 1

СПКБ "Газпроект"

Серия 5.905-27.08 вып. 1

Инв. N подл. | Подпись и дата | Взам инв. N | Инв. N дубл. | Подпись и дата

Копировал

Формат А3

1-1

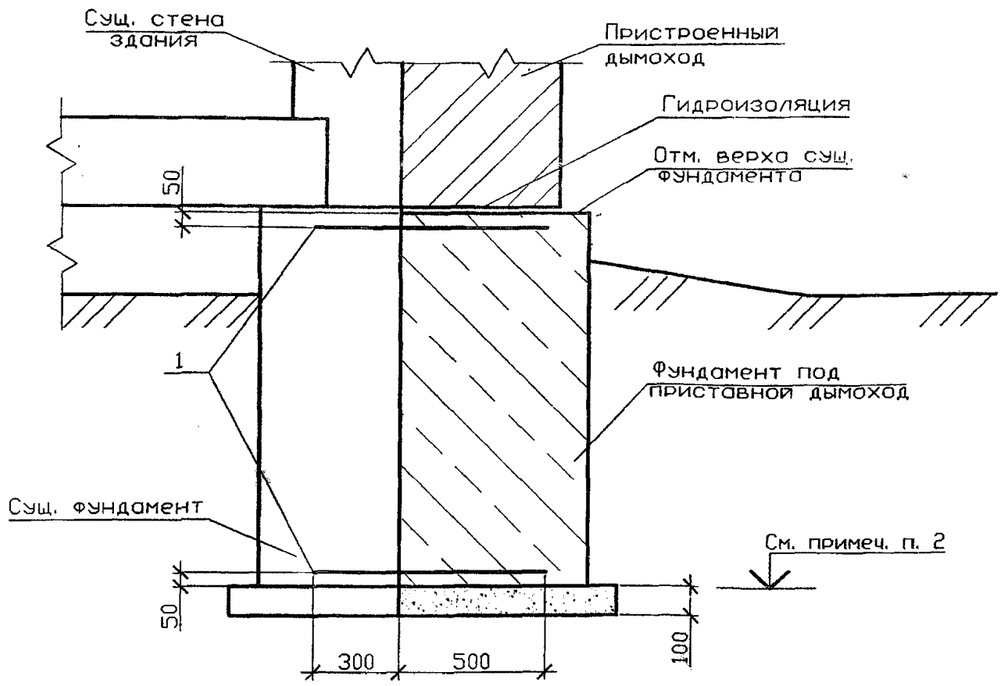

План фундамента

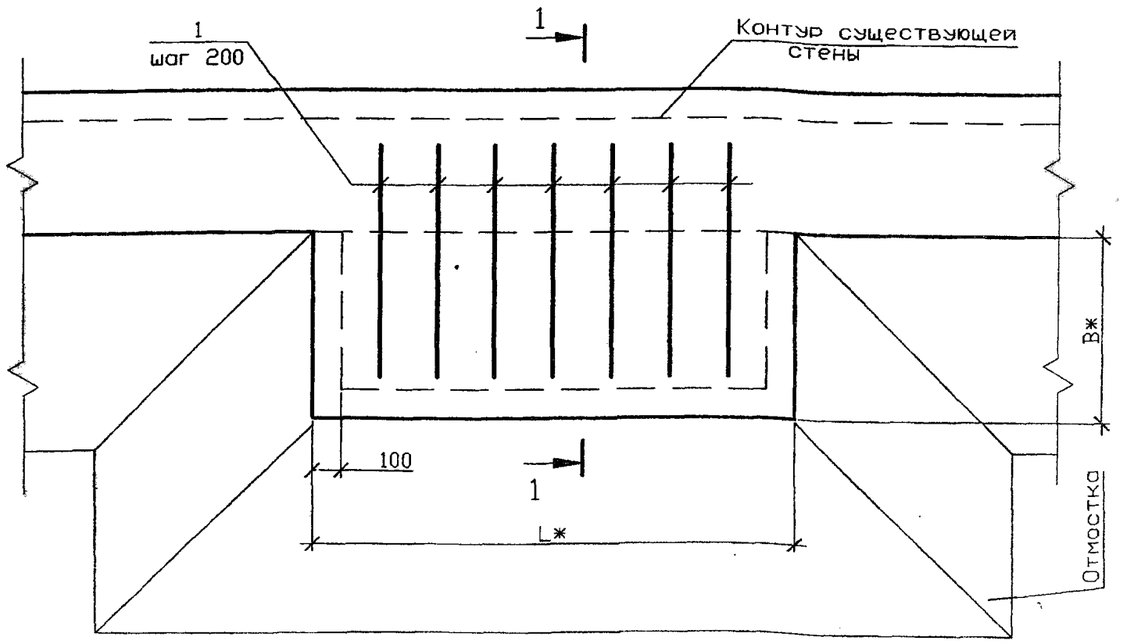

Спецификация элементов фундамента

Поз.	Обозначение	Наименование	Кол.	Масса ед., кг	Примечание
		Детали			
1		10-А-III ГОСТ 5781-82*			
		L=800	14		на 1м по длине

1 Фундамент выполнить из БСГ В12,5 П3 W6 ГОСТ 7473-94, марку по морозостойкости следует назначать в зависимости от значений расчетных температур наружного воздуха в районе строительства.
2 Отметку подошвы фундамента под дымоход принимать по глубине заложения существующего фундамента.
3 Горизонтальную гидроизоляцию выполнить из цементно-песчаного раствора состава 1:2.
4 Боковые поверхности фундамента обмазать горячим битумом за 2 раза.
5 Подготовку под фундамент выполнить из щебня толщиной 100мм с проливкой битумом до насыщения.
6 * Размеры фундамента уточнить при проектировании.

Изм.	Лист	N докум.	Подпись	Дата
Разраб.		Василенко		11.07
Разраб.		Тарасенко		11.07
Пров.		Крючков		11.07
Н. контр.		Панасенко		11.07
Утв.		Корж		11.07

5.905-27.08.1-49

Фундамент под приставной дымоход в мокрых грунтах

Лит.	Масса	Масштаб

Лист	Листов 1

СПКБ "Газпроект"

Копировал

Формат А3

Инв. N подл. | Подпись и дата | Взам инв. N | Инв. N дубл. | Подпись и дата

1-1

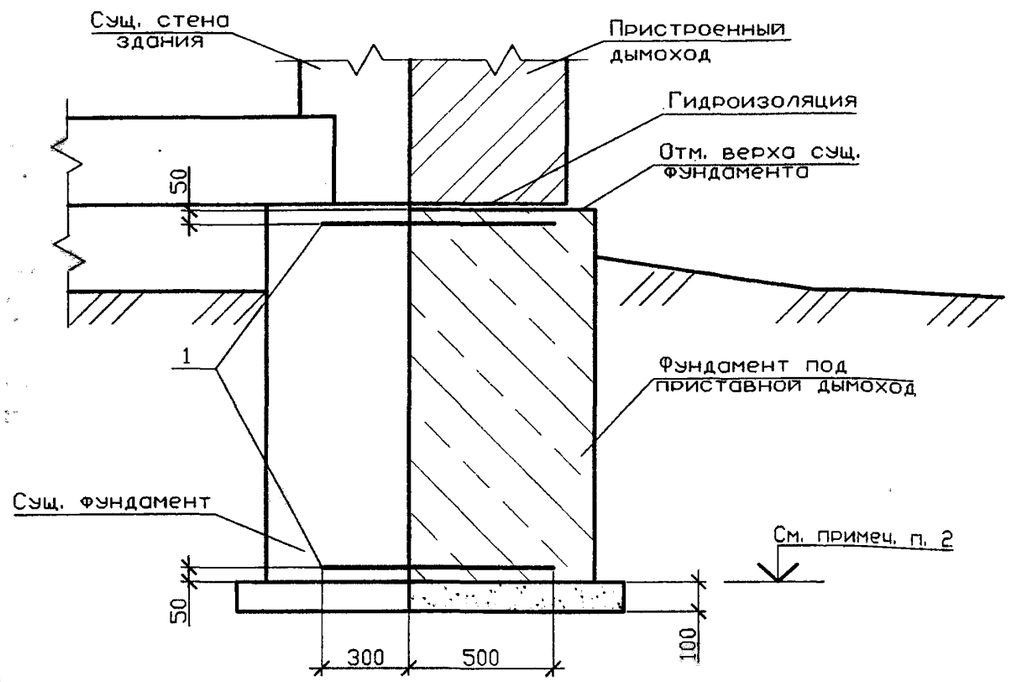

План фундамента

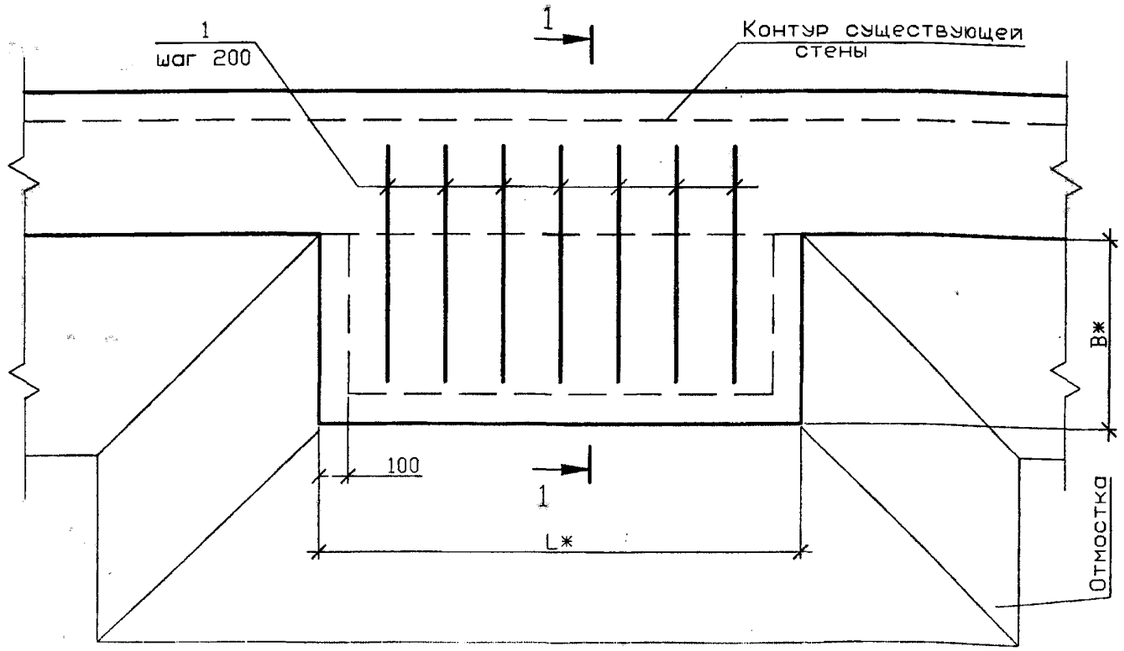

Спецификация элементов фундамента

Поз.	Обозначение	Наименование	Кол.	Масса ед., кг	Приме-чание
		Детали			
1		10-А-III ГОСТ 5781-82*			
		L=800	14		на 1м по длине

1 Фундамент выполнить из БСГ В12,5 П3 W4 ГОСТ 7473-94, марку по морозостойкости следует назначать в зависимости от значений расчетных температур наружного воздуха в районе строительства.
2 Отметку подошвы фундамента под дымоход принимать по глубине заложения существующего фундамента.
3 Горизонтальную гидроизоляцию выполнить из цементно-песчаного раствора состава 1:2.
4 Подготовку под фундамент выполнить из щебня толщиной 100мм.
5 * Размеры фундамента уточнить при проектировании.

Серия 5.905-27.08 вып. 1

Изм.	Лист	N докум.	Подпись	Дата
Разраб.		Василенко		11.07
Разраб.		Тарасенко		11.07
Пров.		Крючков		11.07
Н. контр.		Панасенко		11.07
Утв.		Корж		11.07

5.905-27.08.1-50

Фундамент под приставной дымоход в сухих грунтах

Лит.	Масса	Масштаб
Лист	Листов 1	

СПКБ "Газпроект"

Копировал

Формат А3

Инв. N подл. | Подпись и дата | Взам инв. N | Инв. N дубл. | Подпись и дата

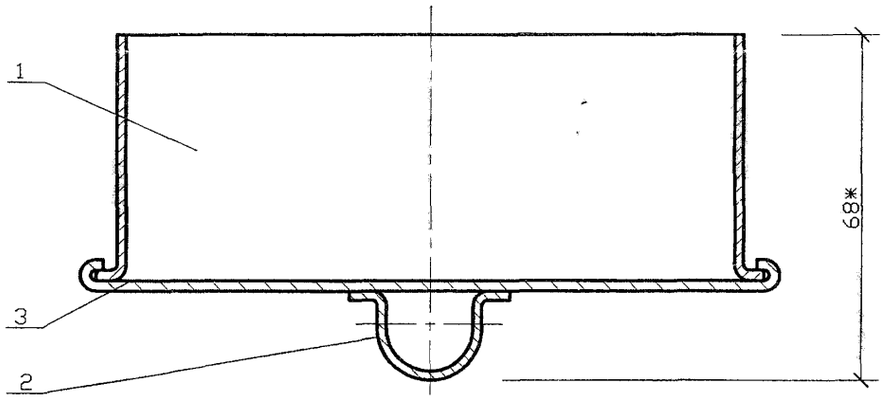

Спецификация элементов

Поз.	Обозначение	Наименование	Кол.	Приме-чание
		Детали		
1	5.905-27.08.1-51.01	Цилиндр	1	
2	5.905-28.08.1-51.02	Рукоятка	1	
3		Крышка		
		Лист Б-0,6 ГОСТ 19903-74* / С235 ГОСТ 27772-88*		
		ø44$_{-1,0}$	1	0,065кг

* Размеры для справок

Изм.	Лист	N докум.	Подпись	Дата
Разраб.	Василенко			11.07
Разраб.	Тарасенко			11.07
Пров.	Крючков			11.07
Н. контр.	Панасенко			11.07
Утв.	Корж			11.07

5.905-27.08.1-51СБ

Заглушка
Сборочный чертеж

Лит.	Масса	Масштаб
	0,18	
Лист	Листов 1	

СПКБ "Газпроект"

Копировал

Формат А3

Инв. N подл. | Подпись и дата | Взам инв. N | Инв. N дубл. | Подпись и дата

12,5

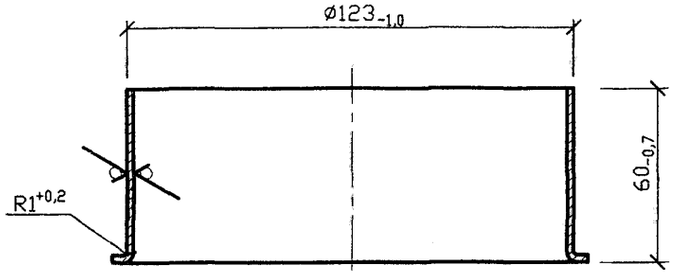

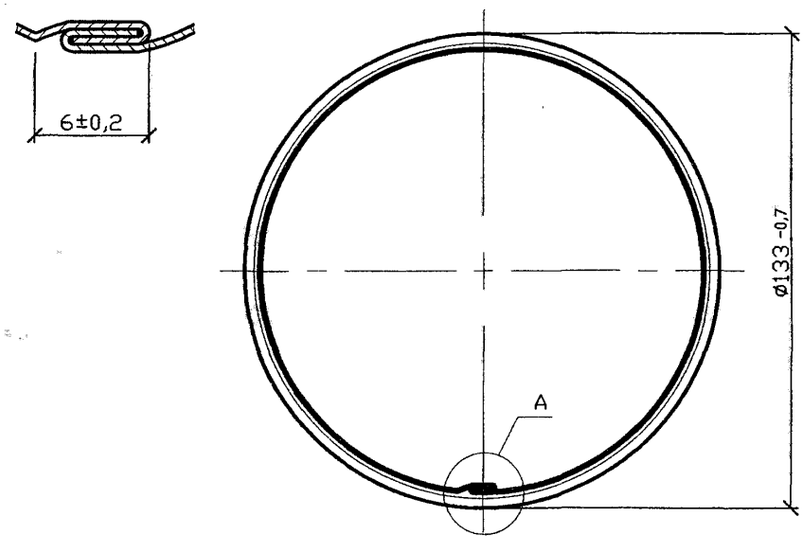

Длина развертки 407,88мм

Серия 5.905-27.08 вып. 1

Инв. N подл. | Подпись и дата | Взам инв. N | Инв. N дубл. | Подпись и дата

Изм.	Лист	N докум.	Подпись	Дата
Разраб.		Василенко		11.07
Разраб.		Тарасенко		11.07
Пров.		Крючков		11.07
Н. контр.		Панасенко		11.07
Утв.		Корж		11.07

5.905-27.08.1-51.01

Цилиндр

Лит.	Масса	Масштаб
	0,11	

Лист | Листов 1

Лист Б-0.6 ГОСТ 19903-74* / С235 ГОСТ 27772-88*

СПКБ "Газпроект"

Копировал | Формат А3

12,5

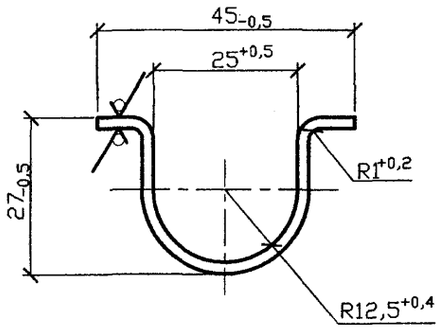

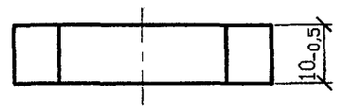

Серия 5.905-27.08 вып. 1

Инв. N подл. | Подпись и дата | Взам инв. N | Инв. N дубл. | Подпись и дата

Изм.	Лист	N докум.	Подпись	Дата
Разраб.		Василенко		11.07
Разраб.		Тарасенко		11.07
Пров.		Крючков		11.07
Н. контр.		Панасенко		11.07
Утв.		Корж		11.07

5.905-27.08.1-51.02

Рукоятка

Лит.	Масса	Масштаб
	0,005	

Лист | Листов 1

Лист Б-0.6 ГОСТ 19903-74* / С235 ГОСТ 27772-88*

СПКБ "Газпроект"

Копировал | Формат А3

12,5

Серия 5.905-27.08 вып. 1

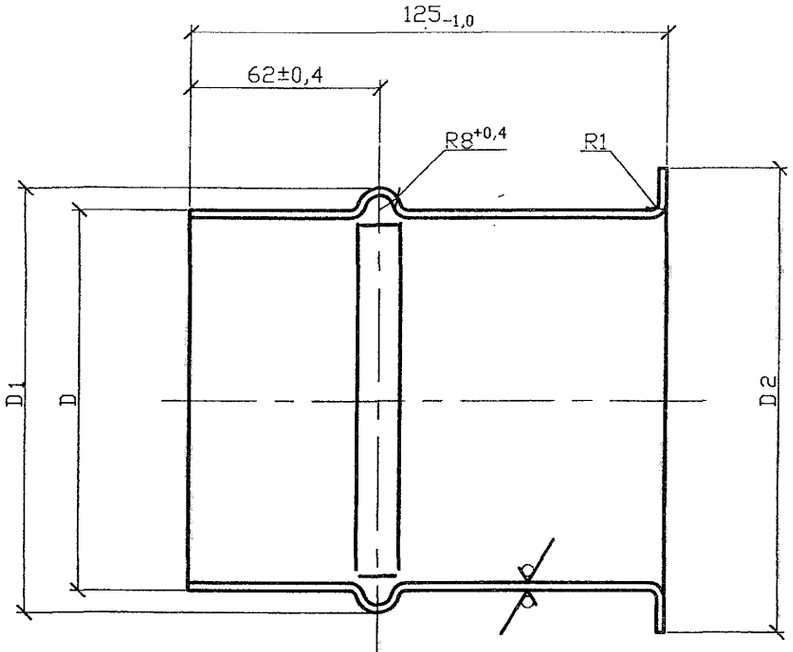

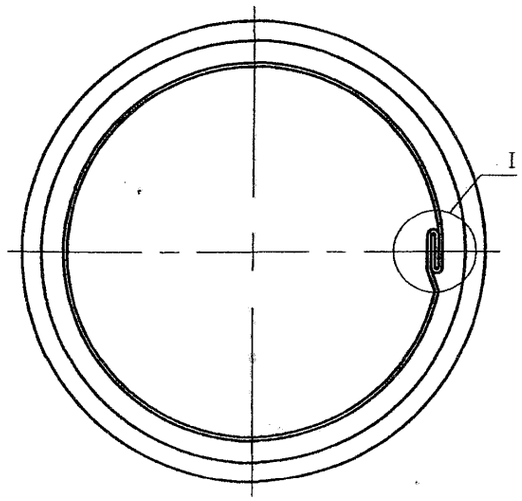



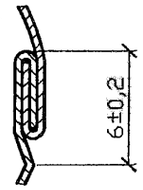

Обозначение	D, мм	D1, мм	D2, мм	Масса ед. кг
5.905-27.08.1-52.00	125±0,3	135 -1,0	150 -1,0	0,25
-01	115±0,4	125 -1,0	140 -1,0	0,22
-02	135±0,5	145 -1,0	160 -1,0	0,27
-02	220±0,5	230 -1,0	250 -1,0	0,61

Инв. N подл. | Подпись и дата | Взам инв. N | Инв. N дубл. | Подпись и дата

Изм.	Лист	N докум.	Подпись	Дата
Разраб.		Василенко		11.07
Разраб.		Тарасенко		11.07
Пров.		Крючков		11.07
Н. контр.		Панасенко		11.07
Утв.		Корж		11.07

5.905-27.08.1-52.00

Патрубок

Лит.	Масса	Масштаб
	См. табл.	-

Лист | Листов 1

Лист Б-0.6 ГОСТ 19903-74* / С235 ГОСТ 27772-88*

СПКБ "Газпроект"

Копировал

Формат А3

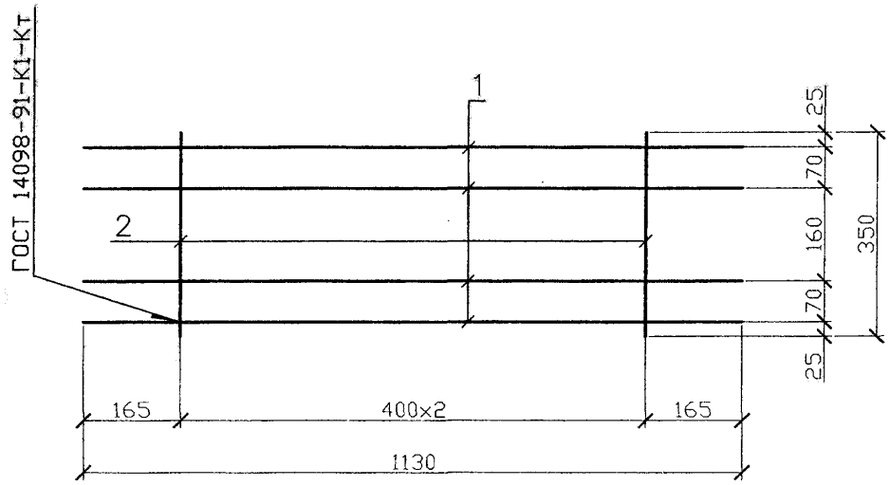

Поз.	Обозначение	Наименование	Кол.	Масса ед.,кг	Приме-чание
		Детали			
1	ГОСТ 6727-80*	5-Вр-I L=1130	4	0,17	0,70
2	ГОСТ 6727-80*	3-Вр-I L=350	3	0,02	0,06

Изм.	Лист	N докум.	Подпись	Дата
Разраб.		Василенко		11.07
Разраб.		Тарасенко		11.07
Пров.		Крючков		11.07
Н. контр.		Панасенко		11.07
Утв.		Корж		11.07

5.905-27.08.1-53

Сетка С-1

Лит.	Масса	Масштаб
	0,76	

Лист | Листов 1

СПКБ "Газпроект"

Копировал Формат А3

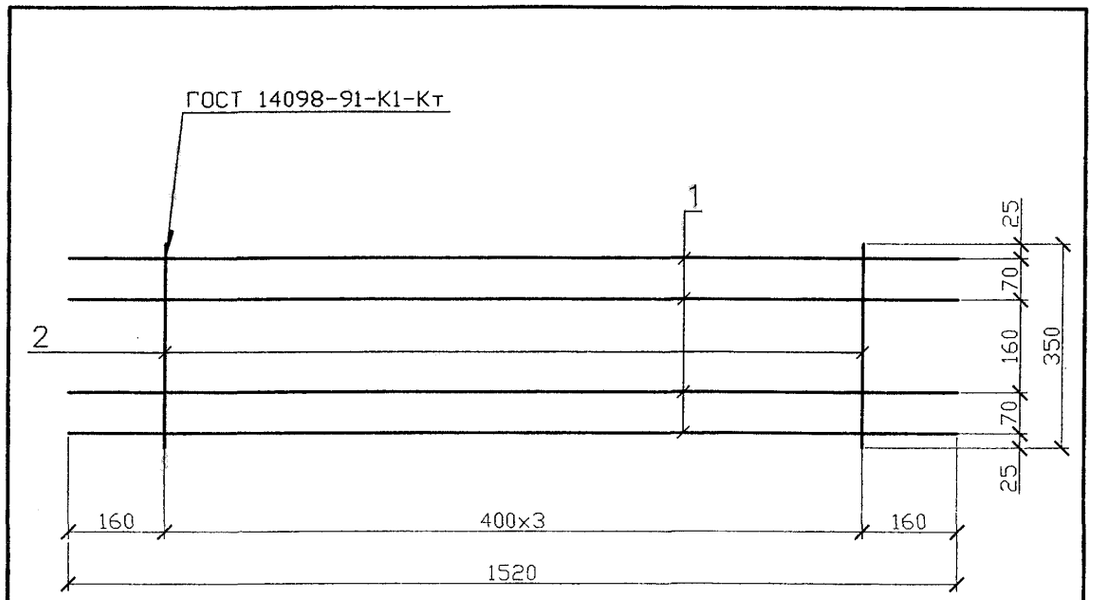

Поз.	Обозначение	Наименование	Кол.	Масса ед.,кг	Приме-чание
		Детали			
1	ГОСТ 6727-80*	5-Вр-I L=1520	4	0,23	0,94
2	ГОСТ 6727-80*	3-Вр-I L=350	4	0,02	0,06

Изм.	Лист	N докум.	Подпись	Дата
Разраб.		Василенко		11.07
Разраб.		Тарасенко		11.07
Пров.		Крючков		11.07
Н. контр.		Панасенко		11.07
Утв.		Корж		11.07

5.905-27.08.1-54

Сетка С-2

Лит.	Масса	Масштаб
	1,00	

Лист | Листов 1

СПКБ "Газпроект"

Копировал Формат А3

Серия 5.905-27.08 вып. 1

Подпись и дата | Инв. N дубл. | Взам инв. N | Подпись и дата | Инв. N подл.

Серия 5.905-27.08 вып. 1

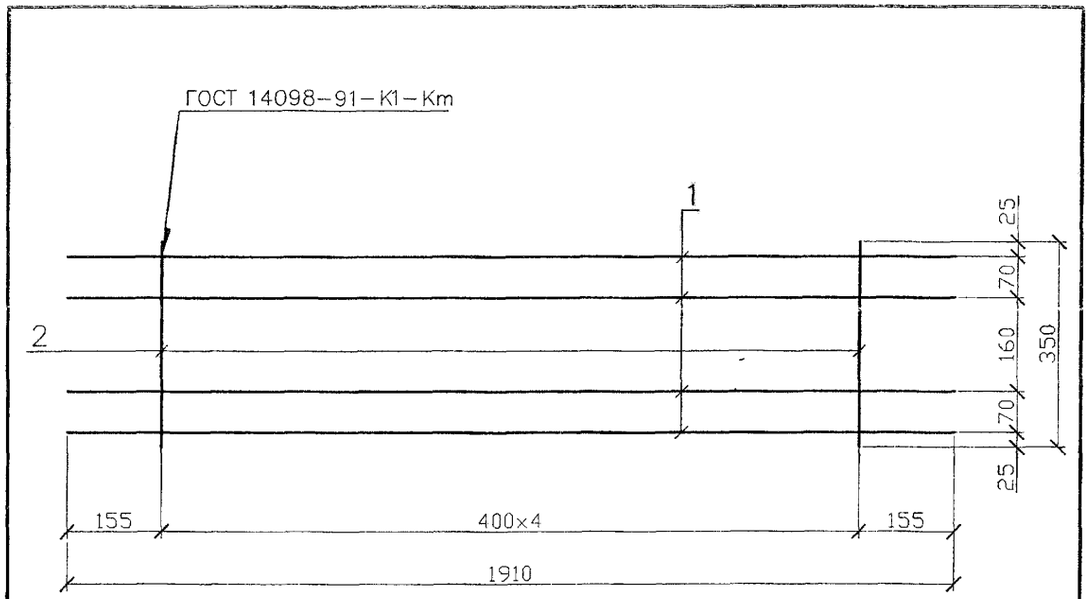

Поз.	Обозначение	Наименование	Кол.	Масса ед.,кг	Приме-чание
		Детали			
1	ГОСТ 6727-80*	5-Вр-I L=1910	4	0,29	1,18
2	ГОСТ 6727-80*	3-Вр-I L=350	5	0,02	0,10

Подпись и дата | Инв. N дубл. | Взам инв. N | Подпись и дата | Инв. N подл.

Изм.	Лист	N докум.	Подпись	Дата
Разраб.		Василенко		11.07
Разраб.		Тарасенко		11.07
Пров.		Крючков		11.07
Н. контр.		Панасенко		11.07
Утв.		Корж		11.07

5.905-27.08.1-55

Сетка С-3

Лит.	Масса	Масштаб
	1,28	

Лист | Листов 1

СПКБ "Газпроект"

Копировал Формат А3

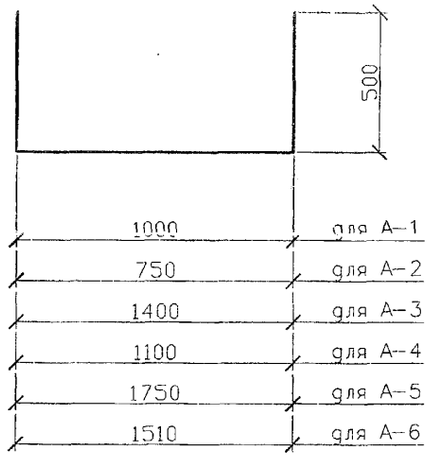

Поз.	Обозначение	Наименование	Кол.	Масса ед.,кг	Приме-чание
		Детали			
1	5.905-27.08.1-56.00	8-А-I ГОСТ 5781-82* L=2000	1	0,79	
2	5.905-27.08.1-56.01	8-А-I ГОСТ 5781-82* L=1750	1	0,69	
3	5.905-27.08.1-56.02	8-А-I ГОСТ 5781-82* L=2400	1	0,95	
4	5.905-27.08.1-56.03	8-А-I ГОСТ 5781-82* L=2100	1	0,83	
5	5.905-27.08.1-56.04	8-А-I ГОСТ 5781-82* L=2750	1	1,09	
6	5.905-27.08.1-56.05	8-А-I ГОСТ 5781-82* L=2510	1	0,99	

Подпись и дата | Инв. N дубл. | Взам инв. N | Подпись и дата | Инв. N подл.

Изм.	Лист	N докум.	Подпись	Дата
Разраб.		Василенко		11.07
Разраб.		Тарасенко		11.07
Пров.		Крючков		11.07
Н. контр.		Панасенко		11.07
Утв.		Корж		11.07

5.905-27.08.1-56.00

Стержни анкерные А-1, А-2, А-3, А-4, А-5, А-6

Лит.	Масса	Масштаб
	1,02	

Лист | Листов 1

СПКБ "Газпроект"

Копировал Формат А3

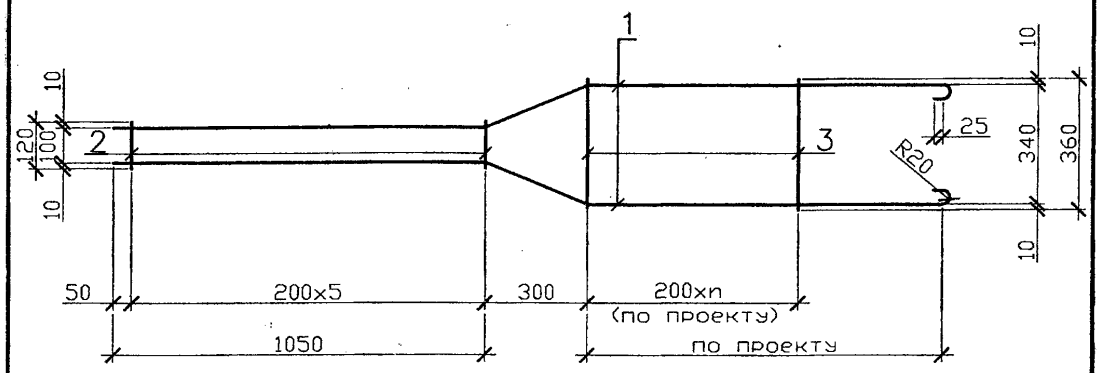

Поз.	Обозначение	Наименование	Кол.	Масса ед.,кг	Приме-чание
		Детали			
1	ГОСТ 5781-82*	12-А-I L=по проекту	2		
2	ГОСТ 5781-82*	6-А-I L=120	6	0,027	0,16
2	ГОСТ 5781-82*	6-А-I L=360		0,080	кол-во по проекту

Изм.	Лист	N докум.	Подпись	Дата
Разраб.		Василенко		11.07
Разраб.		Тарасенко		11.07
Пров.		Крючков		11.07
Н. контр.		Панасенко		11.07
Утв.		Корж		11.07

5.905-27.08.1-57

Каркас К-1

Лит.	Масса	Масштаб
	см. табл.	

Лист | Листов 1

СПКБ "Газпроект"

Копировал

Формат А3

Подпись и дата | Инв. N дубл. | Взам инв. N | Подпись и дата | Инв. N подл.

Серия 5.905-27.08 вып. 1

gost.e-ecolog.ru