ГОСУДАРСТВЕННЫЙ КОМИТЕТ ПО ГРАЖДАНСКОМУ СТРОИТЕЛЬСТВУ И АРХИТЕКТУРЕ
ПРИ ГОССТРОЕ СССР

ТИПОВЫЕ КОНСТРУКЦИИ И ДЕТАЛИ ЗДАНИЙ И СООРУЖЕНИЙ

УЗЛЫ И ДЕТАЛИ ЗДАНИЙ

СЕРИЯ 2.250-1

ДЕТАЛИ ЛЕСТНИЦ ОБЩЕСТВЕННЫХ ЗДАНИЙ

ВЫПУСК 1

ЛЕСТНИЦЫ КАРКАСНО-ПАНЕЛЬНЫХ ЗДАНИЙ

ЦЕНТРАЛЬНЫЙ ИНСТИТУТ ТИПОВЫХ ПРОЕКТОВ
МОСКВА

10249
Цена 2-16

gost.e-ecolog.ru

ГОСУДАРСТВЕННЫЙ КОМИТЕТ ПО ГРАЖДАНСКОМУ СТРОИТЕЛЬСТВУ И АРХИТЕКТУРЕ
ПРИ ГОССТРОЕ СССР

ТИПОВЫЕ КОНСТРУКЦИИ И ДЕТАЛИ ЗДАНИЙ И СООРУЖЕНИЙ

УЗЛЫ И ДЕТАЛИ ЗДАНИЙ

СЕРИЯ 2.250-1
ДЕТАЛИ
ЛЕСТНИЦ ОБЩЕСТВЕННЫХ ЗДАНИЙ

ВЫПУСК 1
ЛЕСТНИЦЫ КАРКАСНО-ПАНЕЛЬНЫХ ЗДАНИЙ

РАЗРАБОТАНЫ
ЦНИИЭП учебных зданий

УТВЕРЖДЕНЫ
И ВВЕДЕНЫ В ДЕЙСТВИЕ
ПРИКАЗОМ ГОСУДАРСТВЕННОГО КОМИТЕТА ПО ГРАЖДАНСКОМУ СТРОИТЕЛЬСТВУ И АРХИТЕКТУРЕ ПРИ ГОССТРОЕ СССР
ОТ 1 АВГУСТА 1966 г. № 151

ЦЕНТРАЛЬНЫЙ ИНСТИТУТ ТИПОВЫХ ПРОЕКТОВ
МОСКВА

Альбом типовых деталей серии 2.250-I "Лестницы общественных зданий", выпуск I "Лестницы каркасно-панельных зданий", разработан по плану типового проектирования на 1968 год отделом конструкций ЦНИИЭП учебных зданий .

Работа выполнена в соответствии с программой по комплексной теме: "Унифицированные решения планировочных и конструктивных элементов жилых и общественных зданий" ($\frac{4}{0,55 \cdot 102В}$) , раздел "Типовые детали жилых и общественных зданий".

Отзывы, замечания и предложения по разработанным типовым деталям направить по адресу: Москва, И-434, Дмитровское шоссе, 9, корпус "А" , ЦНИИЭП учебных зданий.

	Лист	Стр.
Содержание		3-9
Пояснительная записка		I0-I3
Первый этаж лестничной клетки при высоте этажа 3,3м и 4,2м без подвала. Вход с отметки ±0,00. Маркировочные планы лестниц.	I	I4
То же, при высоте этажа 3,3 м. Разрезы I-I и 2-2.	2	I5
То же, при высоте этажа 4,2 м. Разрезы I-I и 2-2.	3	I6
Первый этаж лестничной клетки при высоте этажа 3,3м и 4,2м и подвале глубиной 2,0; 2,9 и 3,8 м. Вход с отметки ±0,00. Маркировочные планы лестниц.	4	I7
То же, при высоте этажа 3,3м и подвале глубиной 2,0 и 2,9м. Разрез I-I.	5	I8
То же, при высоте этажа 3,3м и подвале глубиной 3,8 м. Разрез I-I.	6	I9
То же, при высоте этажа 3,3м и подвале глубиной 2,0; 2,9 и 3,8 м. Разрез 2-2.	7	20
То же, при высоте этажа 4,2м и подвале глубиной 2,0 м. Разрез I-I.	8	2I
То же, при высоте этажа 4,2м и подвале глубиной 2,9 м. Разрез I-I.	9	22
То же, при высоте этажа 4,2м и подвале глубиной 3,8 м. Разрез I-I.	I0	23
То же, при высоте этажа 4,2м и подвале глубиной 2,0 м. Разрез 2-2.	II	24

ЦЕНИНЦ
УЧЕБНЫХ ЗДАНИЙ

ГЛ. ИНЖ. И-ТА		ЛЯХОВИЧ
НАЧ. ОТДЕЛА		ГРЕКОВ
ГЛ. ИНЖ. ПР-ТА		КЛЕБАНОВ

ТД	СОДЕРЖАНИЕ АЛЬБОМА	Серия 2.250-I	
1969г		Выпуск I	Лист

То же, при высоте этажа 4,2 м и подвале глубиной 2,9 и 3,8 м. Разрез 2-2.	I2	25
Первый этаж лестничной клетки здания без подвала при высоте этажа 3,3 м. Размещение лестницы перпендикулярно наружной стене. Вход с отметки -0,95м. Маркировочный план лестницы.	I3	26
То же. Разрезы 2-2, 3-3, 4-4.	I4	27
То же, при размещении лестницы вдоль наружной стены. Маркировочный план лестницы.	I5	28
То же. Разрезы 2-2, 3-3, 4-4.	I6	29
То же, с подвалом глубиной 2,0 м. Размещение лестницы перпендикулярно наружной стене. Маркировочный план лестницы.	I7	30
То же. Разрезы 2-2, 3-3, 4-4.	I8	3I
То же. Разрезы 5-5, 6-6, 7-7.	I9	32
То же, с подвалом глубиной 2,9 и 3,8м. Размещение лестницы перпендикулярно наружной стене. Маркировочный план лестницы.	20	33
То же. Разрезы 2-2 и 3-3.	2I	34
То же. Разрезы 4-4 и 5-5.	22	35
То же, с подвалом глубиной 2,0 м. Размещение лестницы вдоль наружной стены. Маркировочный план лестницы.	23	36
То же. Разрезы 2-2 и 3-3.	24	37
То же. Разрезы 4-4 и 5-5.	25	38
То же, с подвалом глубиной 2,9 или 3,8м. Размещение лестницы вдоль наружной стены. Маркировочный план лестницы.	26	39
То же. Разрезы 2-2 и 3-3.	27	40
То же. Разрезы 4-4 и 5-5.	28	4I

Алебанов

Учебных зданий

ТД	СОДЕРЖАНИЕ АЛЬБОМА	Серия 2. 250-I	
1969г.		Выпуск I	Лист

Типовой этаж лестничной клетки при высоте этажа 3,3 м. Маркировочные планы.	29	42
То же. Разрезы I–I и 2–2.	30	43
То же, при высоте этажа 4,2 м. Маркировочные планы.	31	44
То же. Разрезы I–I и 2–2.	32	45
Схема устройства ограждений лестничных маршей и площадок у наружных стен здания при высоте этажа 3,3 м.	33	46
То же, при высоте этажа 4,2 м.	34	47
Верхний этаж лестничной клетки при высоте этажа 3,3 м и 4,2 м. Расположение этажной площадки у внутренней стены. Маркировочные схемы деталей выходов на кровлю.	35	48
То же. Разрезы 2–2 и 3–3.	36	49
То же, при высоте этажа 4,2 м и при входе на этаж у наружной стены. Маркировочные схемы деталей выходов на кровлю.	37	50
То же. Разрезы 2–2 и 3–3.	38	51
Деталь I.	39	52
Деталь I. Разрез 2–2. Узел "А".	40	53
Деталь I. Разрезы 3–3 и 4–4.	41	54
Деталь 2.	42	55
Деталь 2. Разрезы I–I и 2–2.	43	56
Деталь 3.	44	57
Деталь 3. Разрезы I–I и 2–2.	45	58
Деталь 3. Разрезы 3–3 и 4–4.	46	59
Детали 4 и 5.	47	60
Детали 4 и 5. Разрезы I–I и 2–2.	48	61
Деталь 6.	49	62

ЦНИИЭП учебных зданий
НАЧ. ОТДЕЛА Греков
ГА. НИИ. ЛР-ТА Клебанов

Деталь 7.	50	63
Деталь 8.	5I	64
Деталь 9.	52	65
Деталь I0.	53	66
Деталь I0. Разрезы I-I и 2-2.	54	67
Деталь I0. Разрезы 3-3 и 4-4.	55	68
Деталь II.	56	69
Деталь II. Разрезы I-I и 2-2.	57	70
Деталь II. Разрезы 4-4 и 5-5.	58	7I
Деталь I2.	59	72
Деталь I3 при расположении лестничной клетки вдоль рам каркаса.	60	73
Деталь I3. Разрезы I-I и 2-2.	6I	74
Деталь I3. Разрезы 3-3 и 4-4.	62	75
Деталь I4 при расположении лестничной клетки перпендикулярно рамам каркаса	63	76
Деталь I4. Разрезы I-I и 2-2.	64	77
Деталь I4. Разрезы 3-3 и 4-4.	65	78
Деталь I5.	66	79
Деталь I6.	67	80
Деталь I7.	68	8I
Деталь I7. Разрезы 2-2 и 3-3.	69	82
Деталь I8.	70	83
Детали I9 и 20.	7I	84
Детали 2I и 22.	72	85
Детали 23 и 24.	73	86
Детали 23 и 24. Разрезы 2-2 и 4-4.	74	87
Детали 25 и 26.	75	88

Детали 25 и 26. Разрезы 2-2 и 3-3.	76	89
Деталь 27.	77	90
Деталь 27. Разрезы 2-2 и 3-3.	78	91
Деталь 28.	79	92
Деталь 29.	80	93
Деталь 29. Разрезы 2-2 и 4-4.	81	94
Деталь 30.	82	95
Деталь 31.	83	96
Деталь 31. Разрезы 2-2 и 3-3.	84	97
Деталь 32.	85	98
Деталь 32. Разрезы 2-2 и 3-3.	86	99
Деталь 33.	87	100
Деталь 34.	88	101
Деталь 35.	89	102
Детали 36 и 37.	90	103
Деталь 38. Разрез 1-1.	91	104
Деталь 38. Разрезы 3-3 и 4-4.	92	105
Деталь 39. Разрез 1-1.	93	106
Деталь 40.	94	107
Детали 41 и 42.	95	108
Деталь 43 при расположении лестничной клетки вдоль рам каркаса.	96	109
Деталь 43. Разрезы 1-1 и 2-2.	97	110
Деталь 43. Разрезы 3-3 и 4-4.	98	111
Деталь 43. Разрезы 5-5 и 6-6.	99	112
Деталь 44 при расположении лестничной клетки поперек рам каркаса.	100	113
Деталь 44. Разрезы 1-1 и 3-3.	101	114

ЦНИИЭП учебных зданий

Гл. инж. п-та Хахович
Нач. отдела Греков
Гл. инж. пр-та Клебанов

ТД	СОДЕРЖАНИЕ АЛЬБОМА	Серия 2.250-1	
1969г		Выпуск 1	Лист

10249 8

Деталь 44. Разрезы 5-5 и 6-6.	I02	II5
Деталь 45.	I03	II6
Деталь 45. Разрезы 2-2 и 3-3.	I04	II7
Деталь 46.	I05	II8
Деталь 46. Разрезы I-I и 2-2.	I06	II9
Деталь 46. Разрезы 3-3 и 4-4.	I07	I20
Деталь 47.	I08	I2I
Деталь 47. Разрезы I-I и 3-3	I09	I22
Детали 48 и 49.	II0	I23
Детали 48 и 49. Разрезы 3-3 и 4-4.	III	I24
Деталь 50.	II2	I25
Деталь 50 Разрезы I-I и 2-2.	II3	I26
Деталь 5I.	II4	I27
Деталь 52.	II5	I28
Деталь 52. Разрезы 2-2 и 3-3	II6	I29
Деталь 53 при расположении лестничной клетки поперек рам каркаса	II7	I30
Деталь 53. Разрезы I-I и 2-2.	II8	I3I
Деталь 53. Разрезы 3-3 и 4-4.	II9	I32
Деталь 54 при расположении лестничной клетки вдоль рам каркаса.	I20	I33
Деталь 54. Разрезы I-I и 2-2.	I2I	I34
Деталь 54. Разрезы 3-3 и 4-4.	I22	I35
Деталь 55.	I23	I36
Деталь 56.	I24	I37
Детали 57, 58 и 59.	I25	I38
Деталь 60.	I26	I39
Детали 6I и 62.	I27	I40
Деталь 62. Разрезы I-I и 2-2.	I28	I4I
Детали 63 и 64.	I29	I42
Монтажные металлические детали.	I30-I3I	I43-I44

УЧЕБНЫХ ЗДАНИЙ ГА ИНН ПР-ТА КАЕБАНОВ

ПОЯСНИТЕЛЬНАЯ ЗАПИСКА

В В Е Д Е Н И Е

Настоящая работа выполнена на основе современного опыта типового проектирования и строительства с систематизацией имеющихся и внедрением новых конструктивных решений, типизацией и унификацией конструктивных деталей и узлов. Все эти материалы обобщены в виде альбомов типовых деталей, обязательных для применения в типовом и индивидуальном проетиро - вании жилых и общественных зданий массового строительства. Ссылка на маркированные детали должна заменить индивидуальную разработку их в проектах.

Альбомы типовых деталей призваны способствовать внедрению в практику массового строительства лучших и наиболее экономичных технических решений конструктивных элементов и их сопряжений, а также снижению стоимости и трудоемкости проектных работ.

Альбомы ТД предназначаются для жилых или общественных зданий.

Номера серий альбомов типовых деталей приняты по рубрикатору 3-ей части строительного каталога.

ГА. ИНЖ. И-ТА Ляхович
НАЧ ОТДЕЛА Греков
ГА. ИНЖ. ПР-ТА Клебанов
ЦНИИЭП учебных зданий

ЛЕСТНИЦЫ КАРКАСНО-ПАНЕЛЬНЫХ ЗДАНИЙ

В альбоме приведены конструктивные решения деталей лестничных клеток для различных вариантов архитектурно-планировочных решений лестниц общественных зданий высотою до 4-х этажей, решаемых в серии ИИ-04, при высоте этажей 3,3 и 4,2 м.

Кроме того, приведены конструктивные решения деталей (ТД 15, 16, 24, 27 и др.), при необходимости применения которых ряд железобетонных изделий, отсутствующих в серии ИИ-04 , должен разрабатываться в индивидуальном порядке при конкретном проектировании.

На листах 1÷38 приведены примеры маркировочных планов и разрезов с обозначением деталей, которые могут встретиться и при других архитектурно-планировочных решениях лестниц.

Лестницы решены как пути эвакуации, в соответствии с главой СНиП П-А.5-62 "Противопожарные требования".

Входы в лестничную клетку и в здание предусматриваются: через вестибюль, с отметки ± 0,00 (листы 1 ÷ 12) и непосредственно в лестничную клетку, а отметки - 0,95 (листы 13 ÷ 28).

В первом случае каркас здания может приниматься по серии ИИ-04 в соответствии с указаниями альбома ИИ-04-0, без специального рассчета.

Во втором случае необходим расчёт каркаса.

Все лестницы решены в двух вариантах: без подвалов и с входом в подвал из лестничной клетки. Пол подвалов принят на отметках -2,0 м, -2,9 м и -3,8м (листы 13 ÷ 28).

Выходы из лестничных клеток на кровлю (листы 35 ÷ 38) решены из условия максимального удаления будки выхода от фасадов здания.

Монтаж конструкций лестниц ведется одновременно с монтажом каркаса и панелей стен.

После монтажа сборных железобетонных конструкций осуществляется замоноличивание узлов и деталей. Перед началом бетонирования должны быть установлены монтажные марки ("ММ") монолитных участков.

В необходимых случаях, указанных на чертежах деталей, монтажные марки фиксируются в рабочем положении при помощи прихватки или приварки к закладным деталям колонн и ригелей электродуговой сваркой электродами Э42.

Закладные детали, а также металлические элементы, которые не могут быть защищены раствором или монолитным бетоном от коррозии (листы 40, 41, 45, 48, 51 и т.д.), должны быть покрыты антикоррозийными составами в соответствии с "Временными указаниями по антикоррозийной защите стальных закладных деталей и сварных соединений в крупнопанельных зданиях". СН 206-62.

Монтаж металлических ограждений лестничных маршей и площадок должен осуществляться до укладки накладных проступей.

Производство работ по выполнению деталей лестниц должно вестись с соблюдением требований соответствующих глав СНиП.

Поверхности монолитных участков деталей лестниц после снятия опалубки должны быть соответствующим образом обработаны и подготовлены под покраску.

Каждая серия чертежей типовых деталей состоит из выпусков и может дополняться новыми выпусками по мере их разработки и утверждения.

При разработке проектов с применением чертежей типовых деталей на чертежах проекта делаются выноски с указанием номеров серии, выпуска и применённой детали по следующему образцу:



Кроме того, в проекте приводится сводная спецификация чертежей деталей, необходимых для возведения здания (типовых и разработанных для серии проектов или для данного проекта). Обозначения типовых деталей на чертежах проектов в отличие от прочих деталей обводятся двойным кружком.

В настоящем выпуске на чертежах деталей приняты следующие условные обозначения:

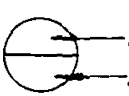

$\frac{4}{8} - 50$ – Сварной шов с высотой $h_ш = 4мм$, шириной $b_ш = 8мм$, длиной $l_ш = 50мм$.

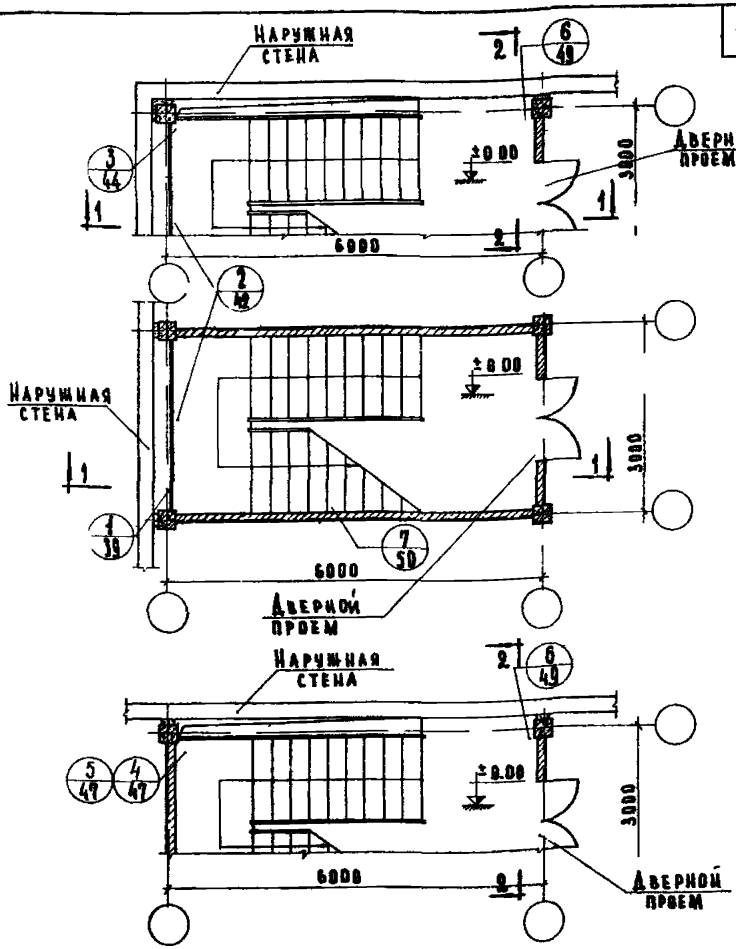

Примечания:

1. Разрезы 1-1 и 2-2 для высоты этажа 3,3 м см лист 2
   Разрезы 1-1 и 2-2 для высоты этажа 4,2 м см лист 3
2. Дверные проемы показаны условно
3. Лестницы с правым подъемом решаются аналогично

ТД 1969	Первый этаж лестничной клетки при высоте этажа 3,3 м и 4,2 м без подвала. Вход с отметки ±0.00. Маркировочные планы лестниц	Серия 2.250-1	Выпуск 1 Лист 1

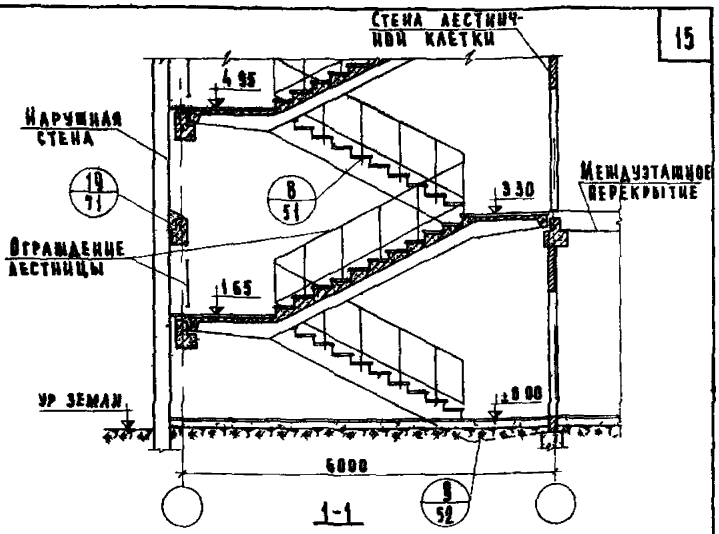

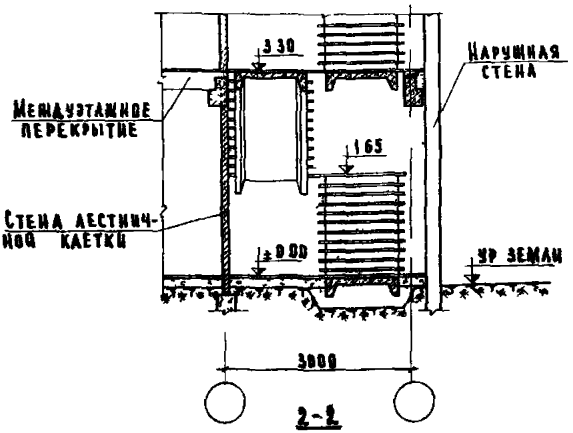

Примечания

1 Настоящий лист см совместно с листом 1

2 Ограждения лестниц на разрезе 2-2 условно не показаны

ТД 1969	Первый этаж лестничной клетки при высоте этажа 3,3м без подвала Вход с отметки ±0.00 Разрезы 1-1 и 2-2	СЕРИЯ 2.250-1	
		ВЫПУСК 1	ЛИСТ 2

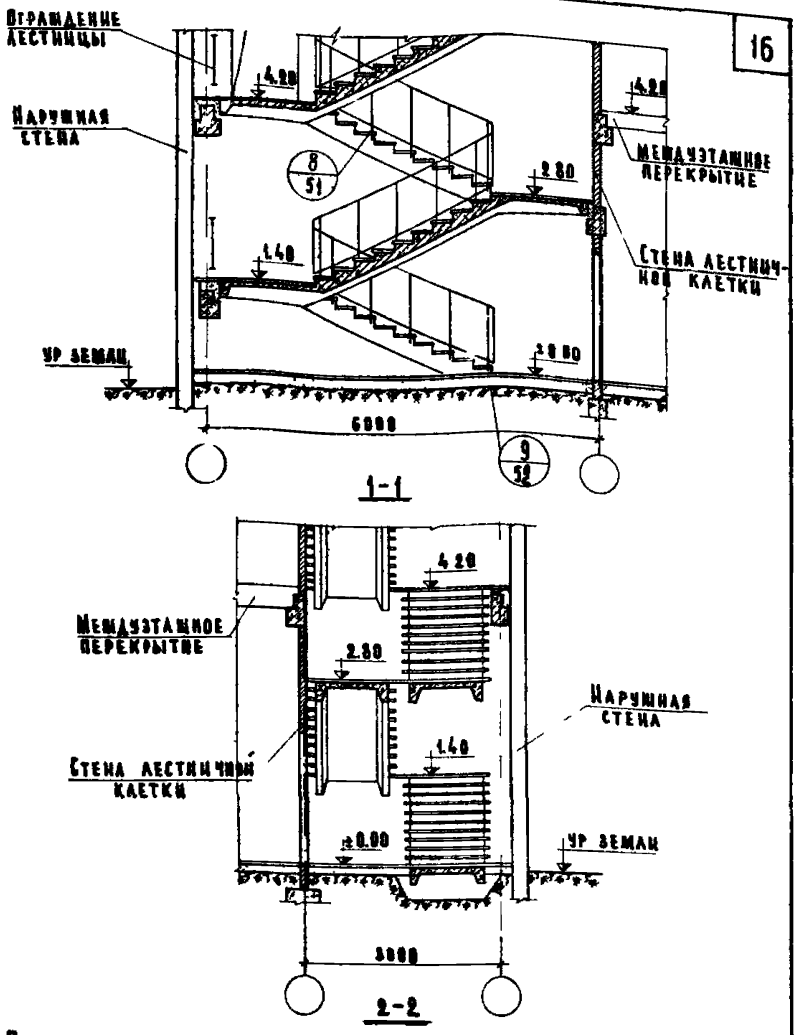

Примечания

1. Настоящий лист см совместно с листом 1
2. Ограждения лестниц на разрезе 2-2 условно не показаны

ТД 1969

Типовой этаж лестничной клетки при высоте этажа 4,2 м без подвала. Вход с отметки ±0.00. Разрезы 1-1 и 2-2

СЕРИЯ 2.250-1. Выпуск 1. Лист 3

ЦНИИЭП

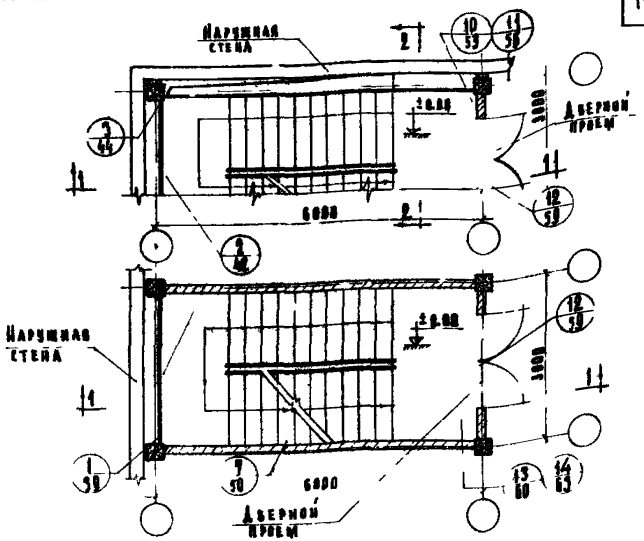

Примечания

1 Разрезы 1-1 для лестниц с подвалом глубиной 2,8 м см листы 5 и 8, глубиной 2,9 м — листы 5,9, глубиной 3,8 м — листы 6, 10
2 Разрезы 2-2 для лестниц с подвалом глубиной 2,8 м см листы 7, 11, глубиной 2,9 м — листы 7, 12, глубиной 3,8 м — листы 9, 12
3 Дверные проемы показаны условно

4 Лестницы с правым подъемом решаются аналогично

ТД 1969г.	Первый этаж лестничной клетки при высоте этажа 3,3 м и 4,2 м и подвале глубиной 2,8 м, 2,9 м и 3,8 м. Входы с отметки ±0,00 Маркировочные планы лестниц.	Серия 2.250-1	Выпуск 1 Лист 2

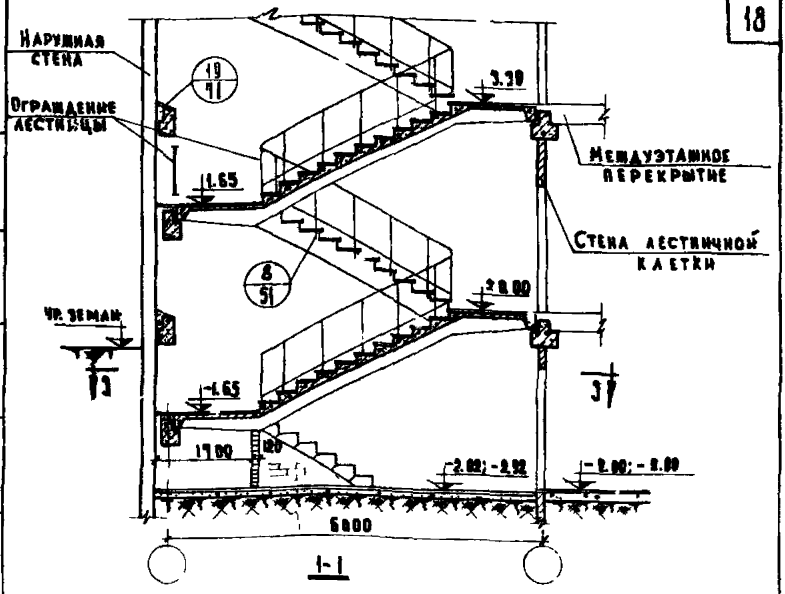

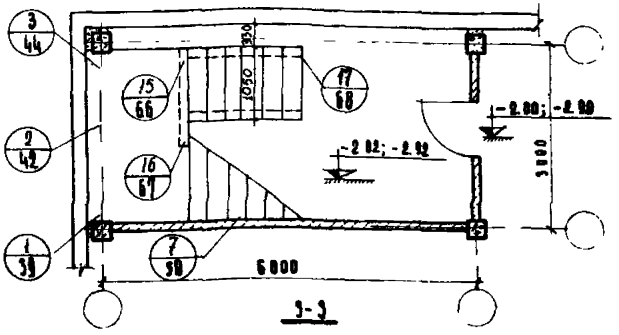

Примечания:

1. Настоящий лист см. совместно с листом 4.
2. Разрез 3-3 условно показан только для случая размещения лестничной клетки в углу здания
3. Количество отдельных ступеней показано условно для подвала глубиной 2,9 м.

ТД 1969 г.	Первый этаж лестничной клетки при высоте этажа 3,3 м и подвале глубиной 2,0; 2,9 м. Вход с отметки ±0.00. Разрез 1-1	Серия 2.250-1
		Выпуск I / Лист 5

ЦНИИЭП учебных зданий

Гл. инж. и-та | Нач. отдела | Гл. инж. пр-та | Ст. инженер | Техник | Шелутинский | Греков | Кабанов | Мадоян | Вероничкина | Проверил | Теренина | Инв. № | Взамен

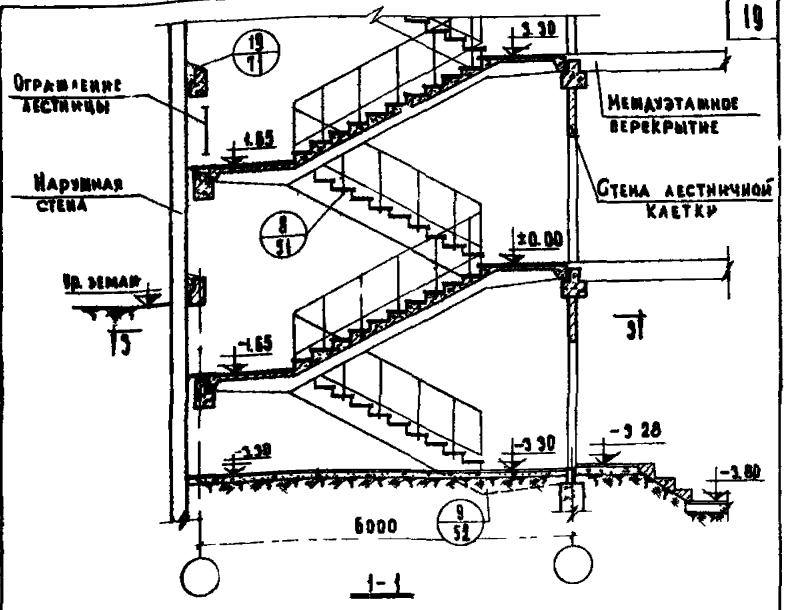

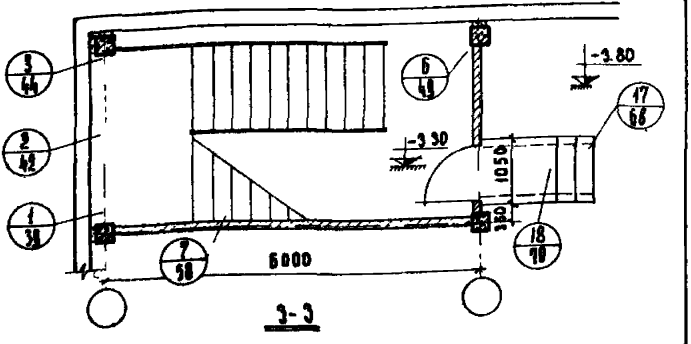

Примечания

1. Настоящий лист см. совместно с листом 4
2. Разрез 3-3 условно показан только случая размещения лестничной клетки в углу здания

ТД 1969г.	Первый этаж лестничной клетки при высоте этажа 3,3 м и подвале глубиной 3,6 м. Вход с отметки ±0.00. Разрез 1-1	Серия 2.250-1	Выпуск 1	Лист 6

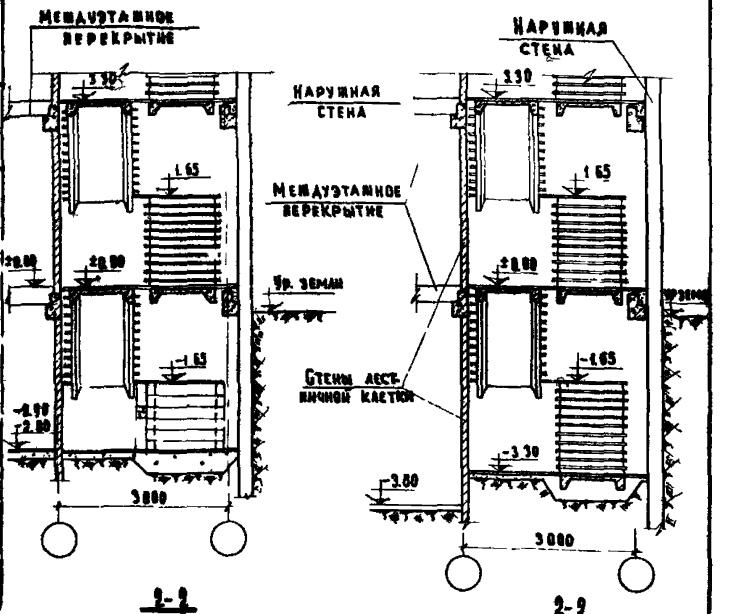

Примечания:

1. Настоящий лист см совместно с листом 4
2. Количество отдельных ступеней условно показано для подвала глубиной 2,8 м
3. Ограждения лестниц условно не показаны

ЦНИИЭП учебных зданий

ТД 4860.

Первый этаж лестничной клетки при высоте этажа 3,3 м и подвале глубиной 2,8; 2,0 и 3,6 м. Вход с отметки ±0,00

Серия 2.150-1

Выпуск 1 | Лист 19

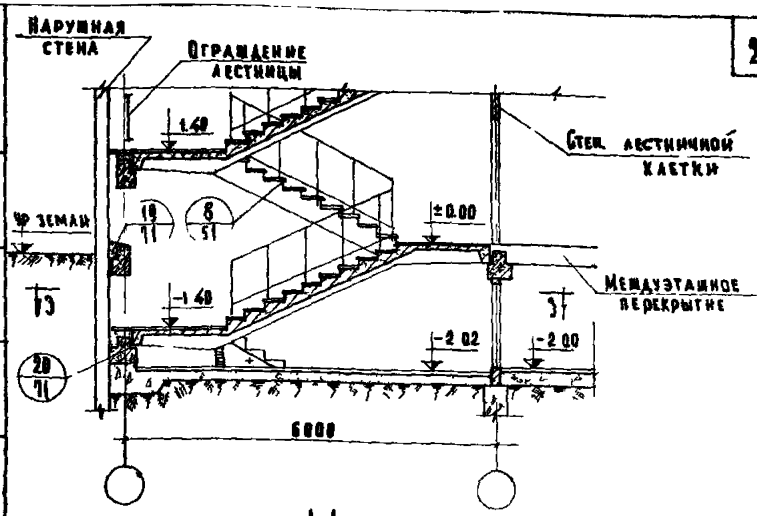

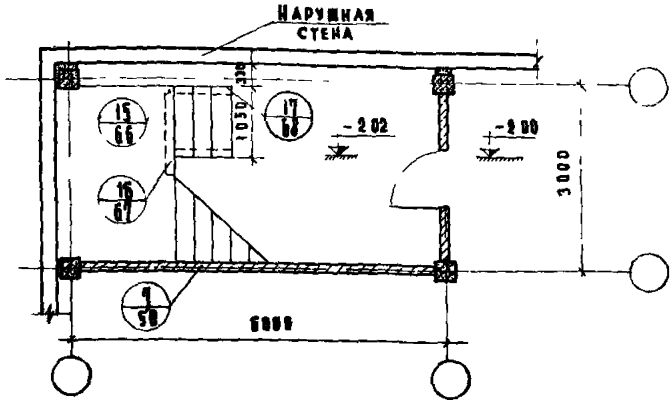

Примечания

1. Настоящий лист смотреть совместно с листом 4
2. 3-3 показан условно только для случая размещения лестничной клетки в углу здания

Т.Д. 1969г.	Первый этаж лестничной клетки при высоте этажа 4.2м и подвале глубиной 2.0м Вход с отметки ±0.00 Разрез 1-1	Серия 2.250-1	Выпуск 1 / Лист 6

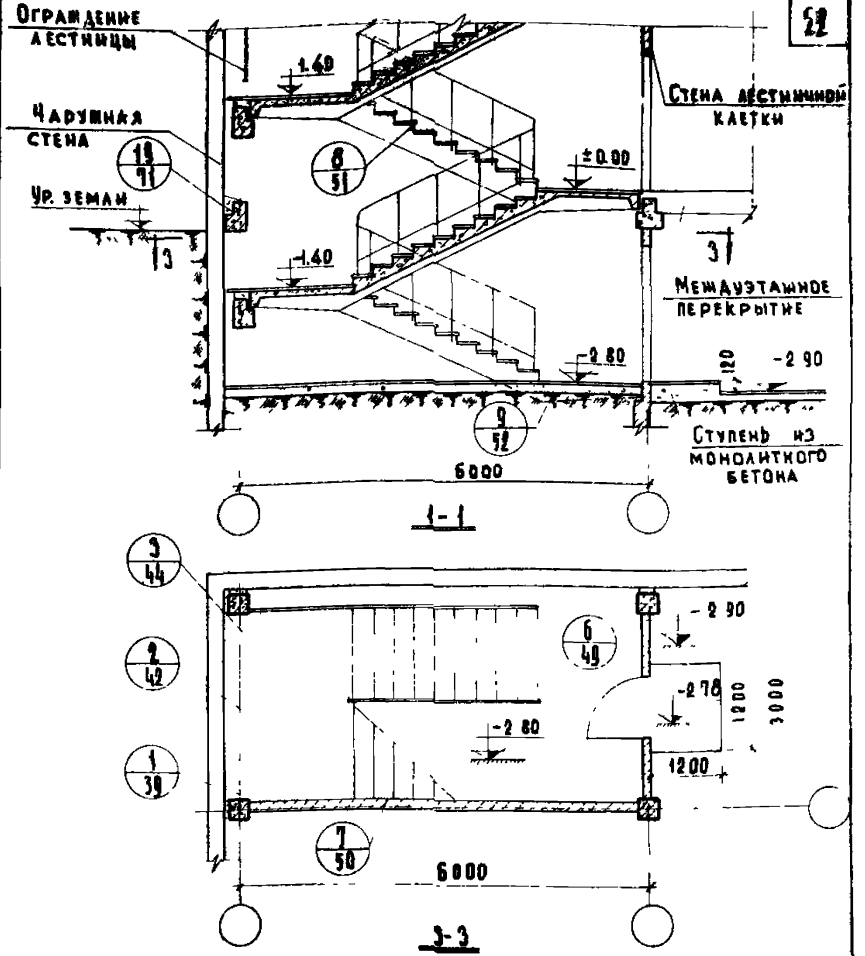

Примечания:

Настоящий лист смотреть совместно с листом 4.

ТД 1069	Первый этаж лестничной клетки при высоте этажа 4,2 м. и подвале глубиной 2,8 м. Вход с отметки ±0.00.	Серия 2.250-1
		Выпуск	Лист

Учебных зданий

Гл. инж. пр-та | Ст. инженер | Терехов | Кабанов | Терехина | Проверил | Мадоян | Дата | Инв. № | Взамен

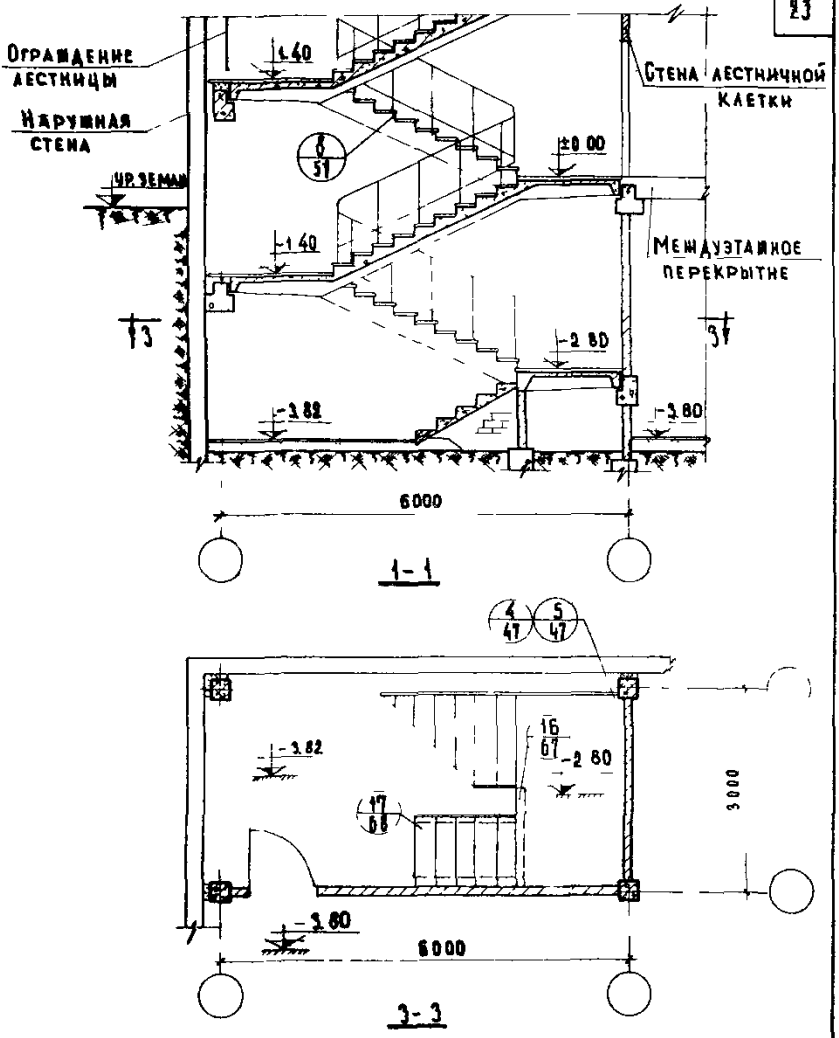

Примечание

Настоящий лист смотреть совместно с листом 4

ТД 1969г.	Первый этаж лестничной клетки при высоте этажа 4,2 м и подвале глубиной 3,8 м. Вход с отметки ±0.00. Разрез 1-1	Серия 2.250-1. Выпуск I. Лист 10

ЦНИИЭП учебных зданий

10249 23

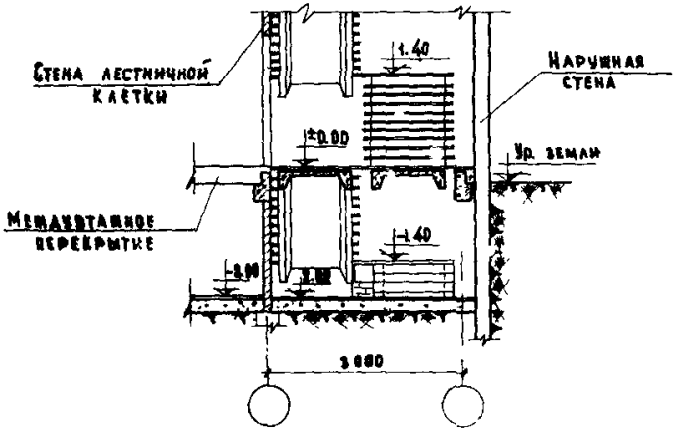

1-1

Примечания:

1. Настоящий лист смотреть совместно с листом 4.
2. Ограждения лестниц условно не показаны

ЦНИИЭП учебных зданий

ТД 1060.

Первый этаж лестничной клетки при высоте этажа 4,2м и подвале глубиной 2,0м
Вход с отметки ±0.00.
Разрез 1-1

Серия 2.250-1
Выпуск 1
Лист 11

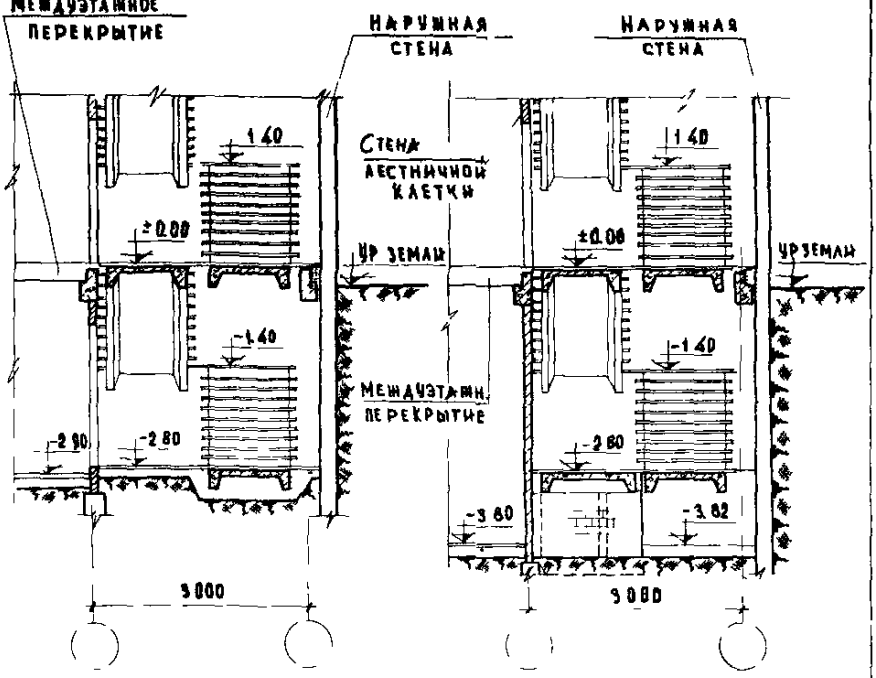

2-2 2-2

Примечания

1. Настоящий лист смотреть совместно с листом 4
2. Ограждения лестниц условно не показаны

ТД 1969г.	Первый этаж лестничной клетки при высоте этажа 4,2 м и подвале глубиной 2,9 и 3,8 м. Вход с отметки ±0.00. Разрез 2-2	Серия 2.250-1	Выпуск 1 / Лист 12

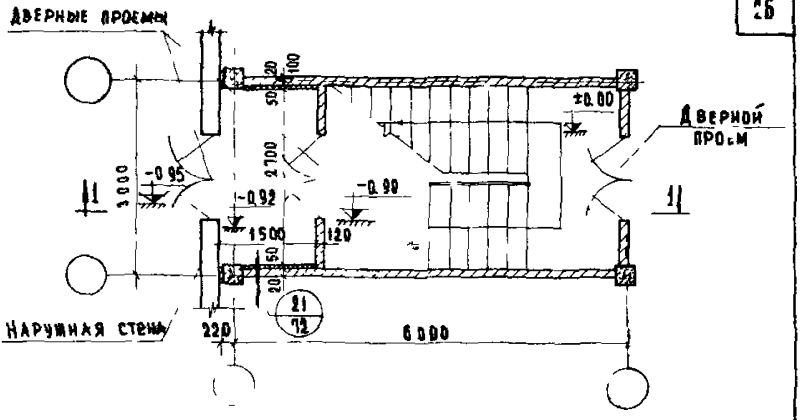

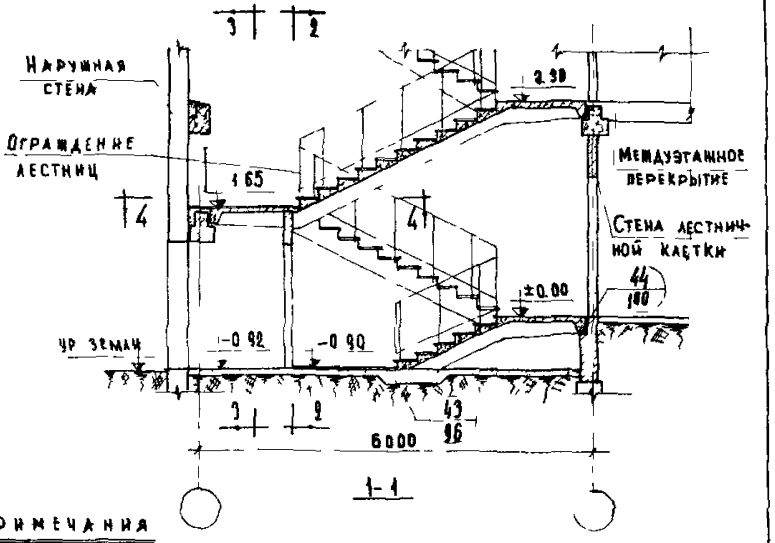

Примечания

1 Дверные проемы показаны условно
2 Разрезы 2-2, 3-3 и 4-4 см лист 14

ТД 1060.	Первый этаж лестничной клетки зданий без подвала при высоте этажа 3.3м Размещение лестницы перпендикулярно наружной стене Вход с отметки -0,95 м Маркировочный план лестницы	Серия 2 250 1	
		Выпуск I	Лист 13

Инв № | Взамен

Гл. инж. | Гл. инженер | Техник | Терехина | Ворончихина

Учебных зданий

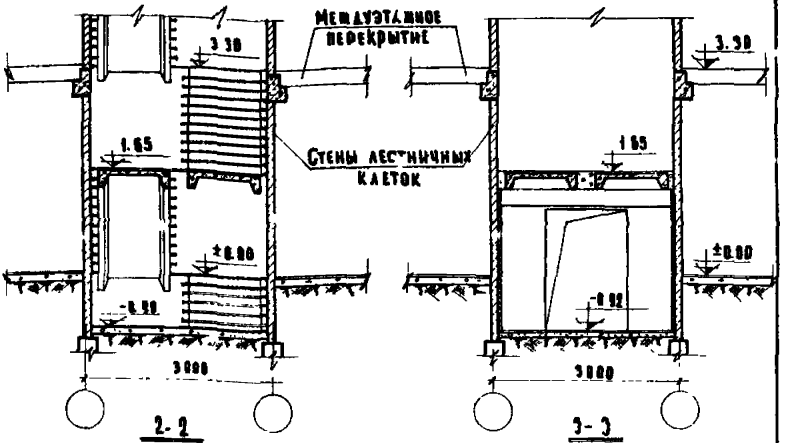

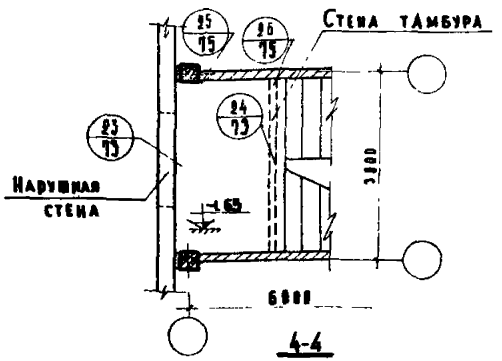

ПРИМЕЧАНИЯ:

1. Настоящий лист см совместно с листом 13.
2. Ограждение лестниц на разрезах 2-2 и 3-3 условно не показано.

ТД 1960	Первый этаж лестничной клетки здания без подвала при высоте этажа 3.3 м. Размещение лестницы перпендикулярно наружной стене. Вход с отметки – 0.95 м.	СЕРИЯ 2 258-1
		Выпуск / Лист

Дата | Инв № | Взамен

Гл. инж. пр-та | Ст. инженер | Техник | Телеканов | Терентий | Воронцинина

ЦНИИЭП учебных зданий

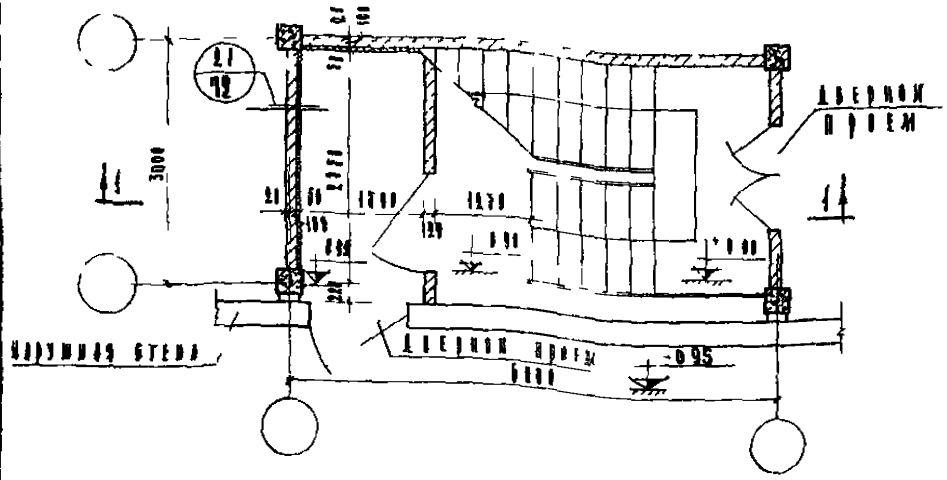

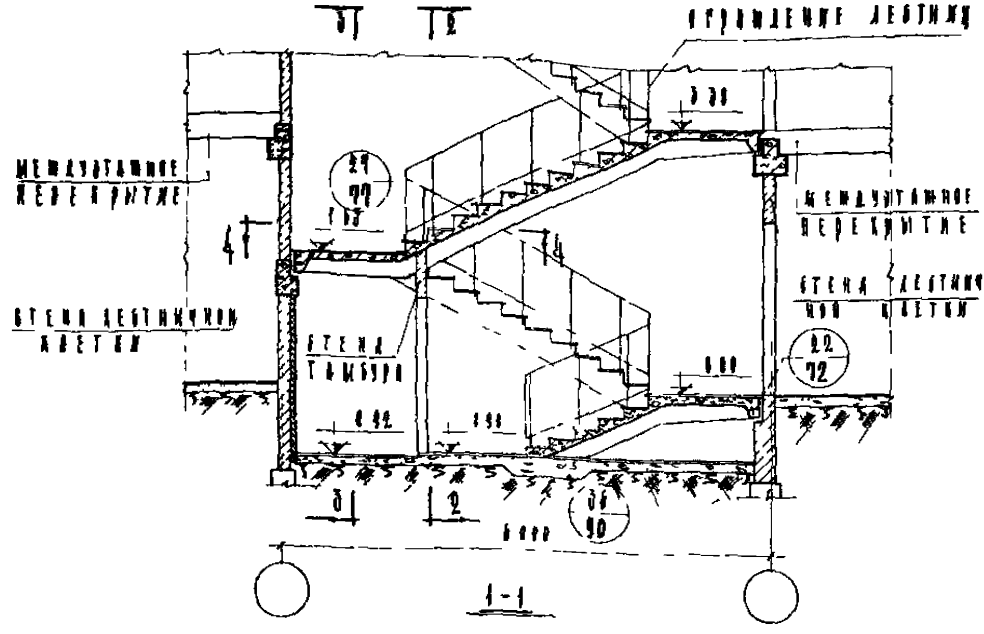

Примечания

1. Дверные проемы показаны условно
2. Разрезы 2-2, 3-3 и 4-4 см лист 16

ТД 1969г	Первый этаж лестничной клетки здания без подвала при высоте этажа 3,3 м. Размещение лестницы вдоль наружной стены. Вход с отметки -0,95. Маркировочный план лестницы	Серия 2.250.1	
		Выпуск I	Лист 15

ЦНИИЭП учебных зданий

10249 28

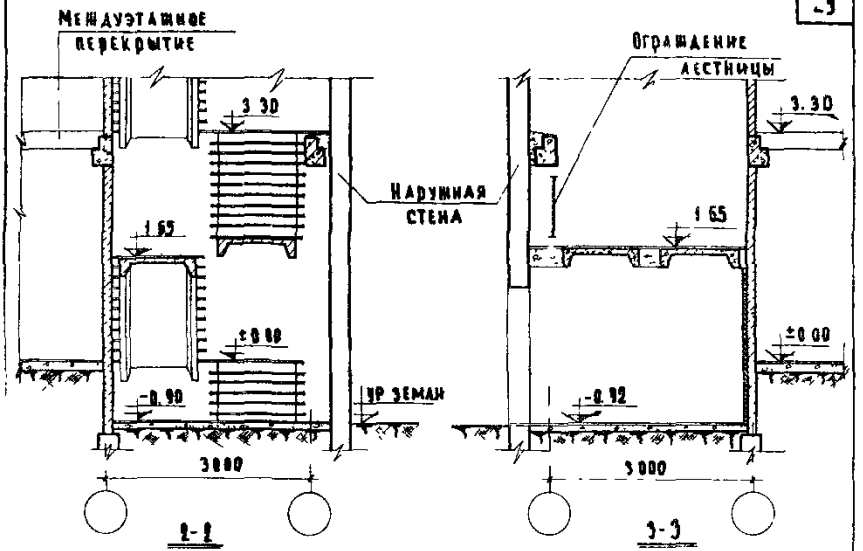

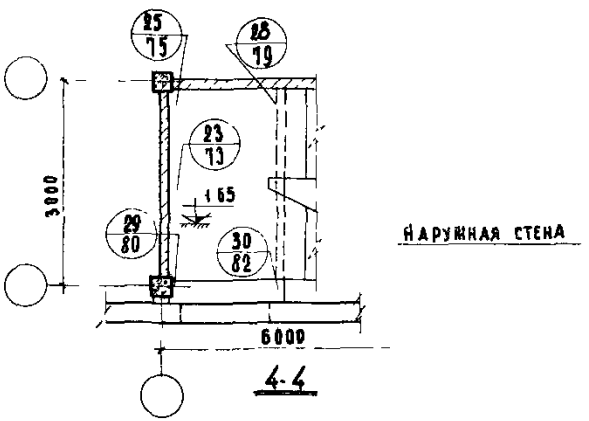

Примечания:

1. Настоящий лист см совместно с листом 15
2. Ограждения лестниц на разрезах 2-2 и 4-4 условно не показаны

ТД 969г	Первый этаж лестничной клетки здания без подвала при высоте этажа 3.3м Размещение лестницы вдоль наружной стены Вход с отметки -0.95м Разрезы 1-1, 3-3 и 4-4	Серия 2.250-1	
		Выпуск 1	Лист 16

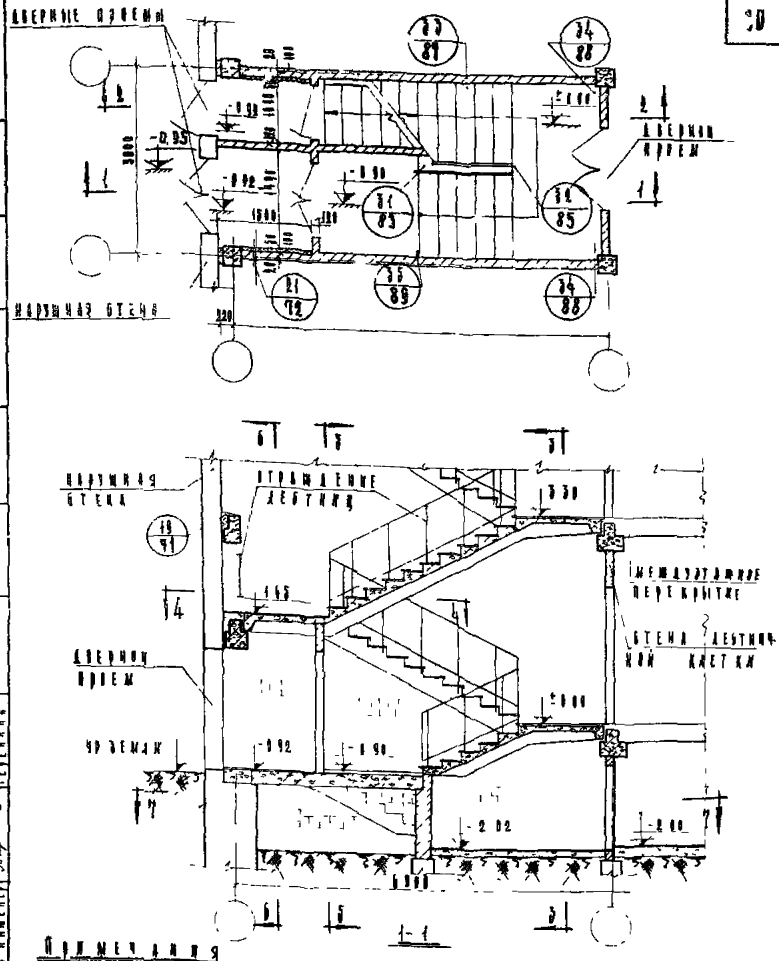

Примечания

1. Дверные проемы показаны условно
2. Разрезы 2-2, 3-3 и 4-4 см. лист 18
3. Разрезы 5-5, 6-6 и 7-7 см. лист 19

ТД	Первый этаж лестничной клетки при высоте этажа 3 м и подвале глубиной 2 м. Размещение лестницы перпендикулярно наружной стене. Вход с отметки - 0,95 м. Маркировочный план лестницы.	Серия 2.259-1	
1969г		Выпуск I	Лист 17

10249 30

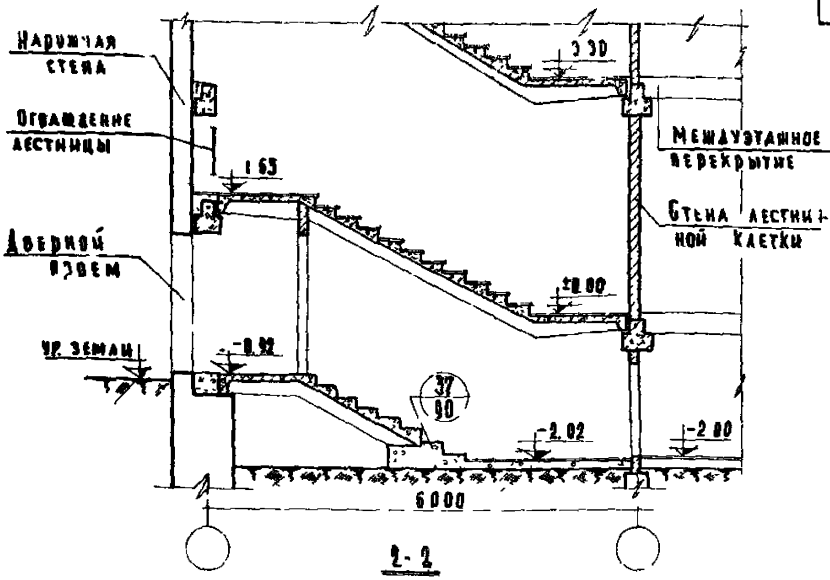

2-2

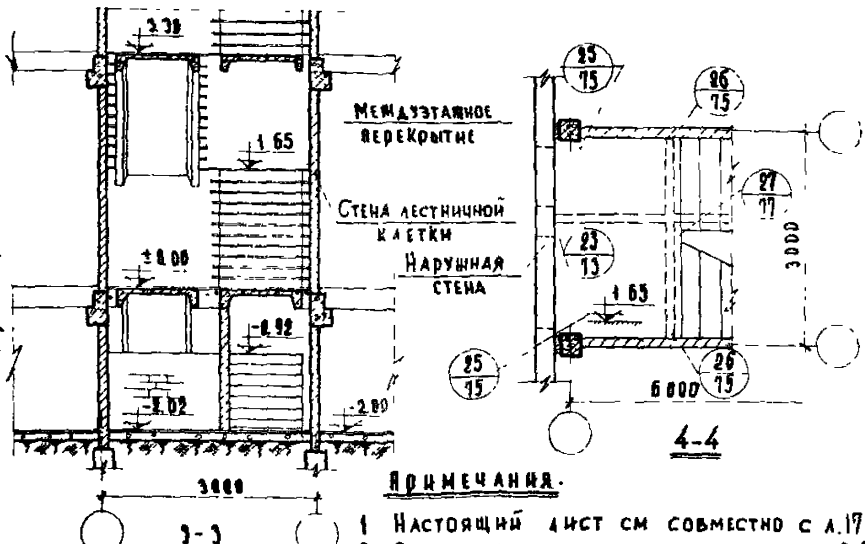

3-3

4-4

Примечания.

1 Настоящий лист см совместно с л.17
2 Ограждение лестницы на разрезах 3-3 и 4-4 условно не показано

ТД 1969 г	Первый этаж лестничной клетки при высоте этажа 3.3м и подвале глубиной 2.0м Размещение лестницы перпендикулярно наружной стене Вход с отметки - 0.95м Разрезы 2-2, 3-3 и 4-4.	Серия 2.250-1	
		Выпуск I	Лист 18

Инв. № | Взамен

Ст. инженер | Техник | Клеванов | Терехина | Горбачихина

Учебных зданий

10249 31

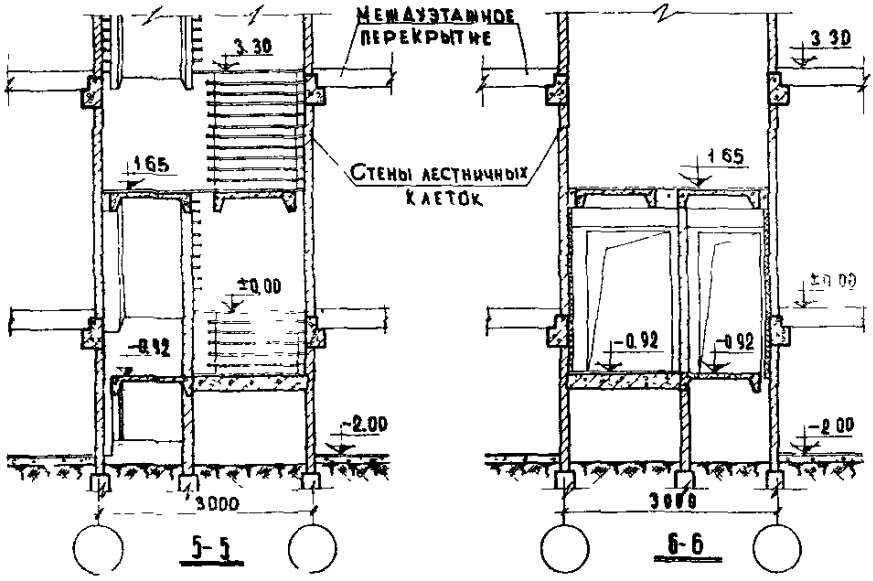

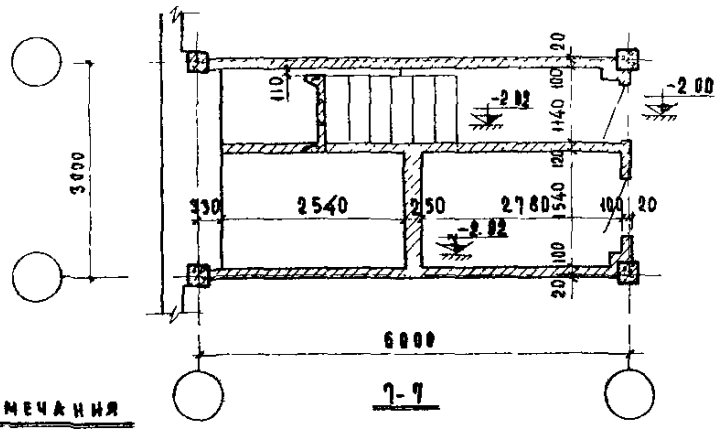

ПРИМЕЧАНИЯ

1. Настоящий лист см. совместно с листом 17.
2. Ограждение лестницы на разрезе 5-5 условно не показано

ТД	Первый этаж лестничной клетки при высоте этажа 3.3м и подвале глубиной 2.0м. Размещение лестницы перпендикулярно наружной стене. Вход с отметки -0,95. Разрезы 5-5, 6-6 и 7-7	СЕРИЯ 2.250-1	
1060-		ВЫПУСК I	ЛИСТ 19

Нач. отдела		Преков	Проверил	Мадоян
Гл. инж. пр-та		Клеванов		
Дуч. группы		Балакшина		
Ст. инженер		Теренина		

ЦНИИЭП учебных зданий

Дата | Инв. № | Взамен

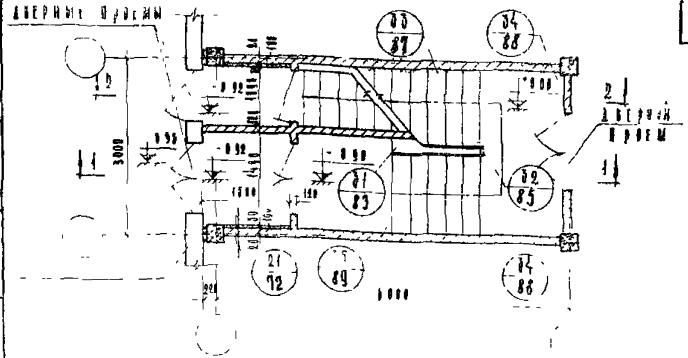

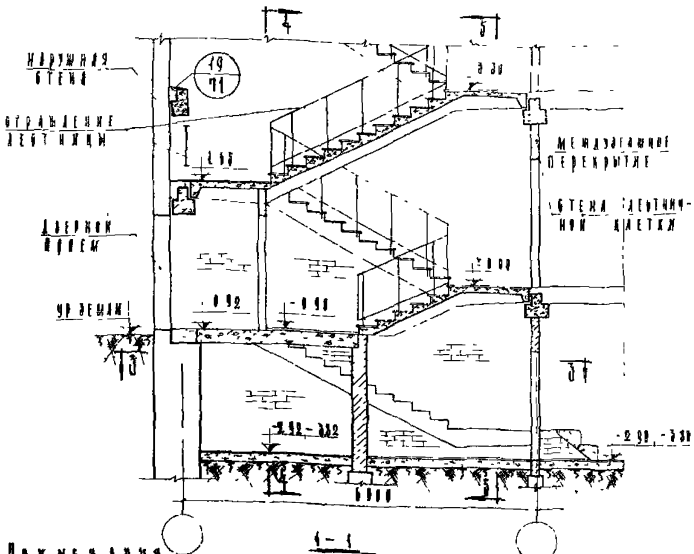

1-1

Примечания

1 Дверные проемы показаны условно

2 Разрезы 2-2 и 3-3 см лист 21

3 Разрезы условно показаны для здания с подвалом глубиной 2 м

ТД 1969г	Первый этаж лестничной клетки при высоте этажа 3,3 м и подвале глубиной 2 м или 3 м. Размещение лестницы перпендикулярно наружной стене. Вход отметки - 0,95 м. Маркировочный план лестницы	Серия 2.250-1 Выпуск I Лист 20

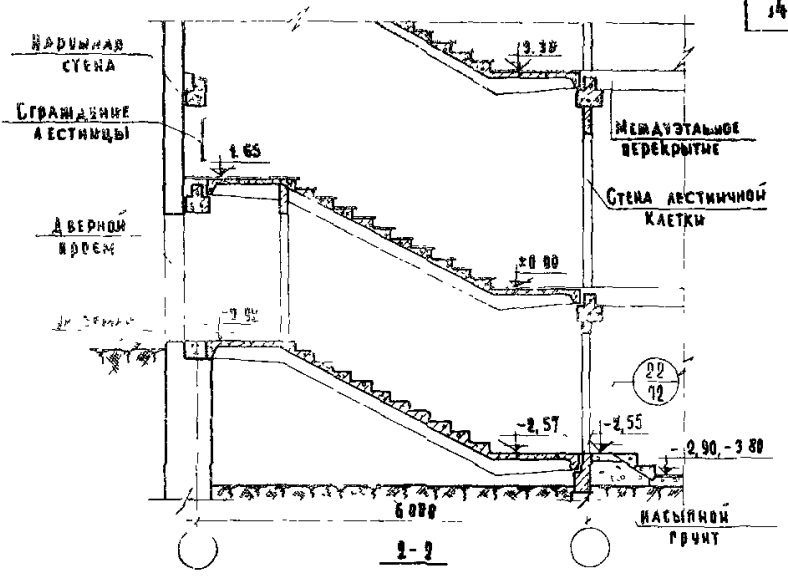

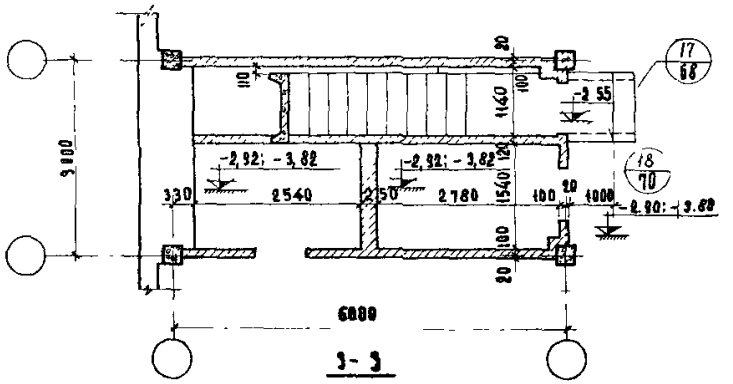

Примечание:

Настоящий лист см совместно с листом 20.

ТД	Первый этаж лестничной клетки при высоте этажа 3,3м и подвала глубиной 2,9м или 3,8м. Размещение лестниц перпендикулярно наружной стене. Вход с отм. -0,05м. Разрезы 2-2 и 3-3.	Серия 1.150-1	
1969г		Выпуск 1	Лист 21

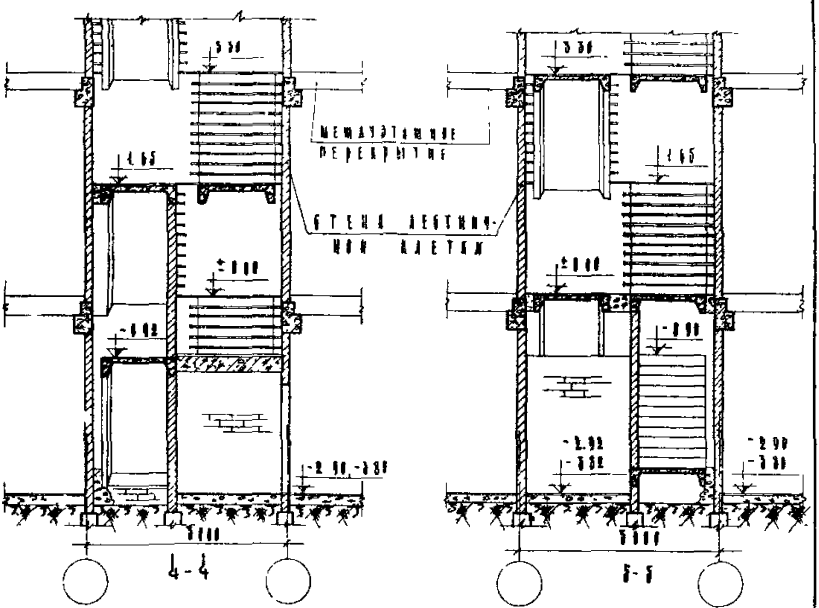

ПРИМЕЧАНИЕ

Настоящий лист см совместно с листом 20

ТД	Первый этаж лестничной клетки при высоте этажа 3,3м и подвале глубиной 2,9м или 3,3м. Расположение лестницы перпендикулярно наружной стене. Вход с отметки -0,95м. Разрезы 4-4 и 5-5.	Серия 2.250-1
1969г		Выпуск I / Лист 22

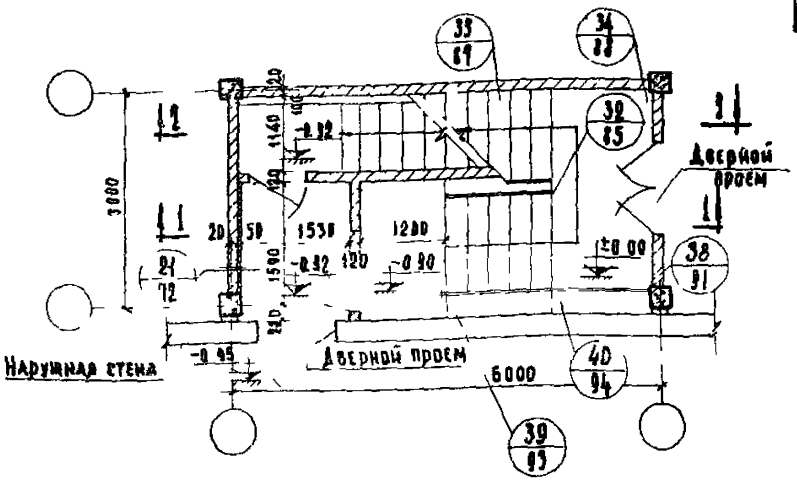

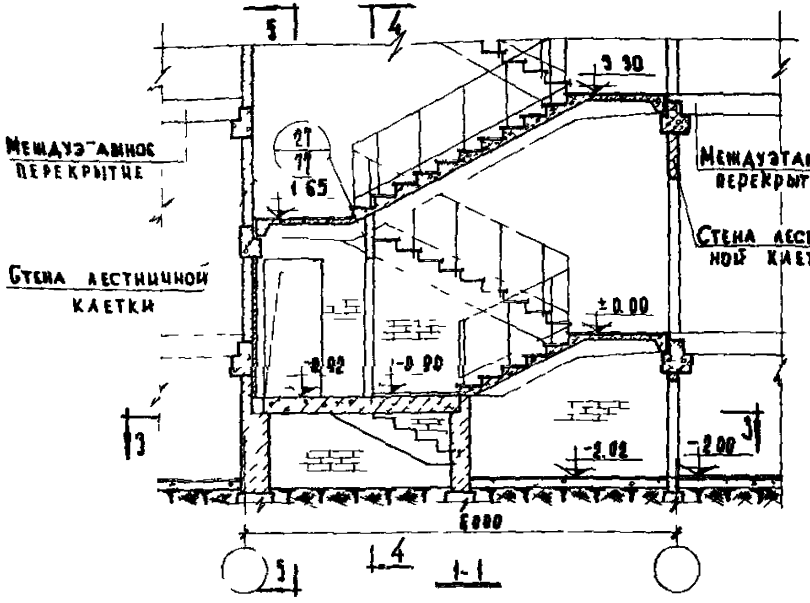

Примечания

1 Дверные проемы показаны условно

2 Разрезы 2-2 и 3-3 см лист 24

Разрезы 4-4 и 5-5 см лист 25

ТД 1969 г	Первый этаж лестничной клетки при высоте этажа 3,3 м и подвале глубиной 2,0 м. Размещение лестницы вдоль наружной стены. Вход с отметки -0,95 м. Маркировочный план лестницы	Серия 2.250.1	
		Выпуск I	Лист 23

Инв. № | Взамен

Нач. отдела | Гл. инж. пр-та | Ст. инженер | Техник | Рехов | Кл. банов | Мадаян | Воронцихина

ЦНИИЭП учебных зданий

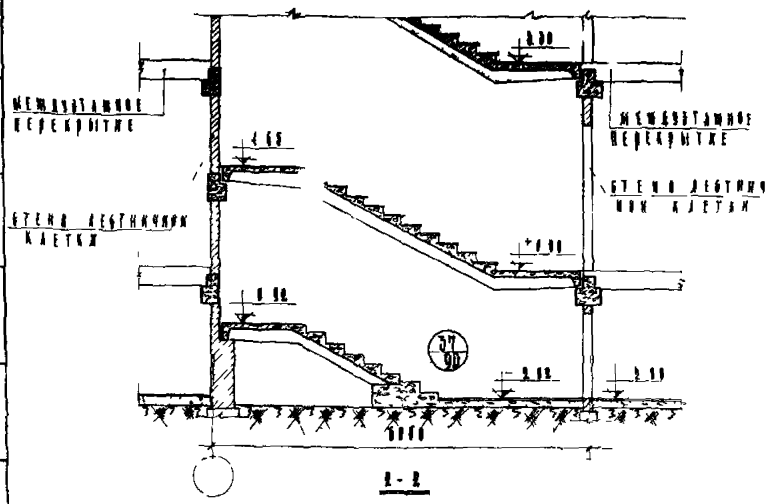

2-2

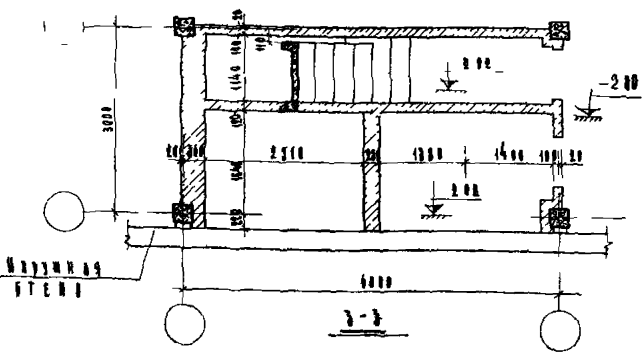

3-3

Примечание

Настоящий лист 6 м совместно с листом 23

ТД	Первый этаж лестничной клетки при высоте этажа 3,3 м и под лаг. глубиной 2,8 м. Размещение лестницы вдоль наружной стены. Вход с отметки 0,0 м. Разрезы 2-2 и 3-3	Серия 2 250-1
1969г		Выпуск Т Лист 2

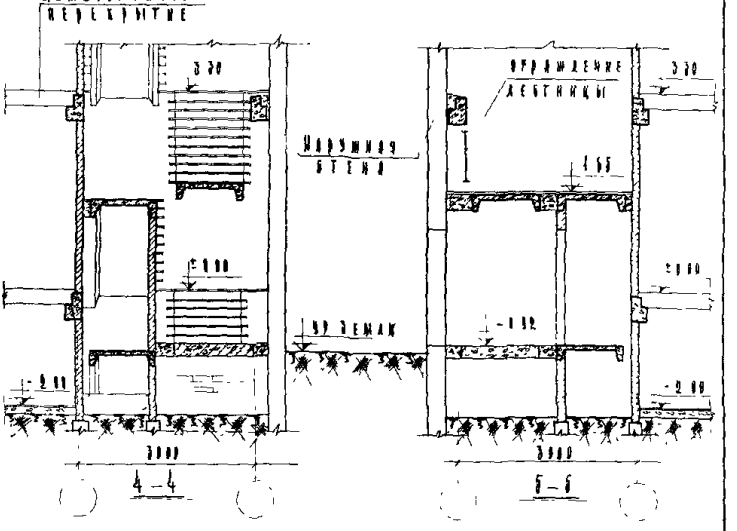

Примечания:

1. Настоящий лист см. совместно с листом 23
2. Ограждения лестниц на разрезе 4-4 условно не показаны.

ТД	Первый этаж лестничной клетки, при высоте этажа 3,3 м и подвале глубиной 2,0 м. Размещение лестничной клетки вдоль наружной стены. Вход с отм. -0,95 м. Разрезы 4-4 и 5-5	Серия 2.250-1	
1969г		Вып. пуск I	Лист 25

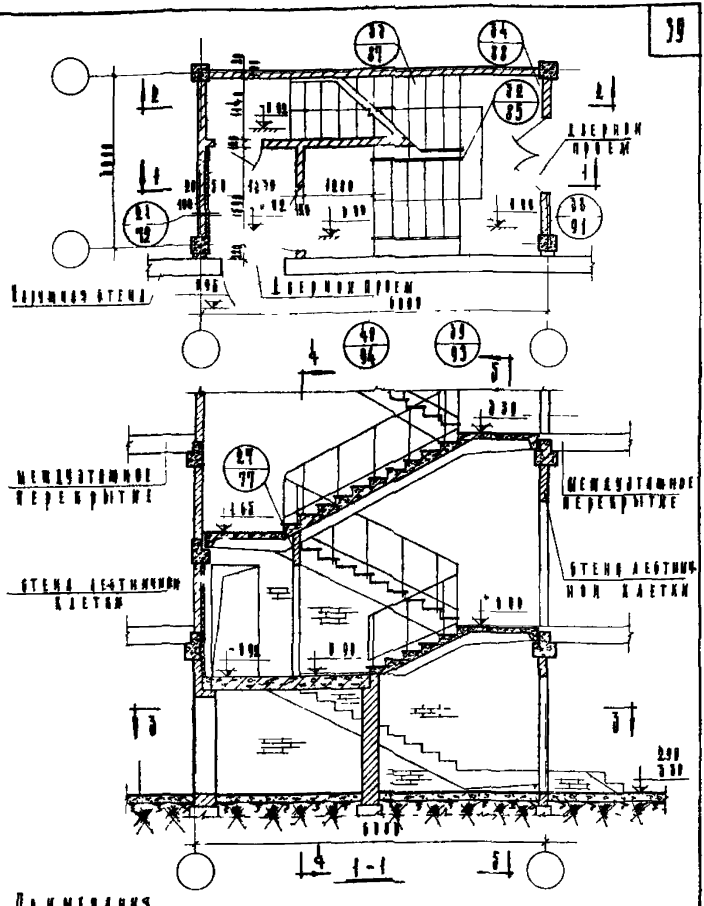

Примечания

1. Дверные проемы показаны условно.
2. Количество отдельных ступеней показано условно только для здания с подвалом глубиной 2,9 м.
3. Разрезы 2-2 и 3-3 см лист 27, разрезы 4-4 и 5-5 см лист 28.

ТД 1969г	Первый этаж лестничной клетки при высоте этажа 3,3 м и подвале глубиной 2,9 или 3,3 м. Размещение лестницы вдоль наружной стены 3 х 2 м. Отметки -0,95 м. Маркировочный план лестницы	Серия Д 250-1
		Выпуск Т. Лист 26

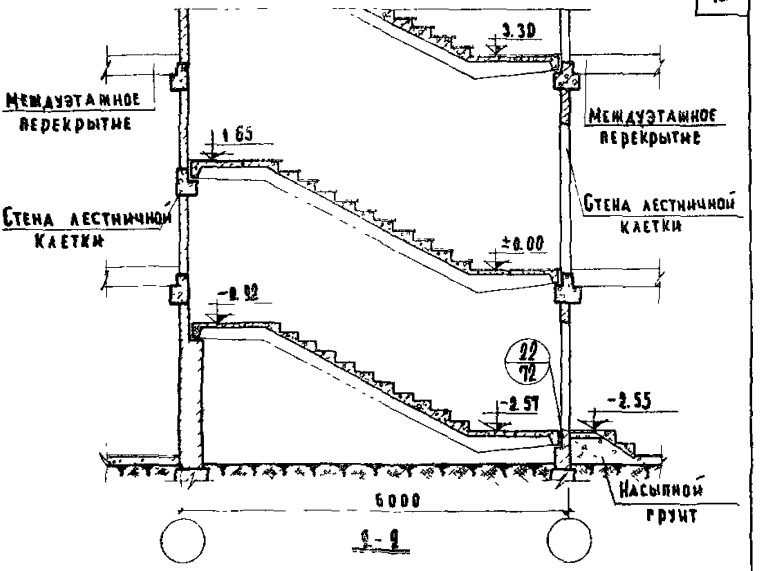

2-2

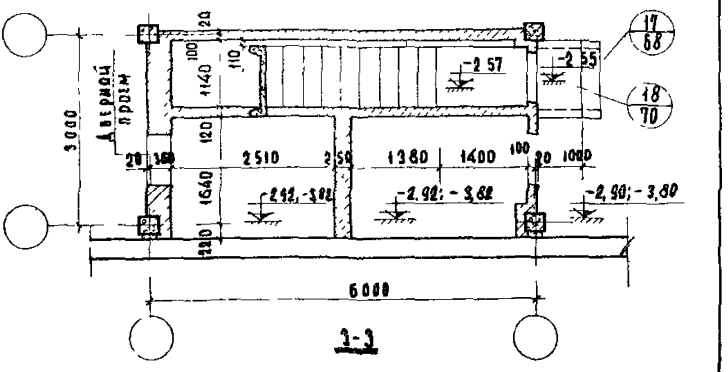

3-3

Примечание:

Настоящий лист см. совместно с листом 26.

ТД 1969г	Первый этаж лестничной клетки при высоте этажа 3.3м и подвале глубиной 2,9м н. и 3,8 Размещение лестницы вдоль наружной стены Вход с отметки - 0.95м. Разрезы 2-2 и 3-3.	Серия 2 250-1	
		Выпуск 1	Лист 27

ЦНИИЭП учебных зданий

Гл. инж. и-та — Шелутинский; Нач. отдела — Греков; Гл. инж. пр-та — Куреванов; Ст. инженер — Терехина; Техник — Воронцихина; Проверил — Мадоян; Согласовано; Дата; Инв. № ; Взамен

10249 40

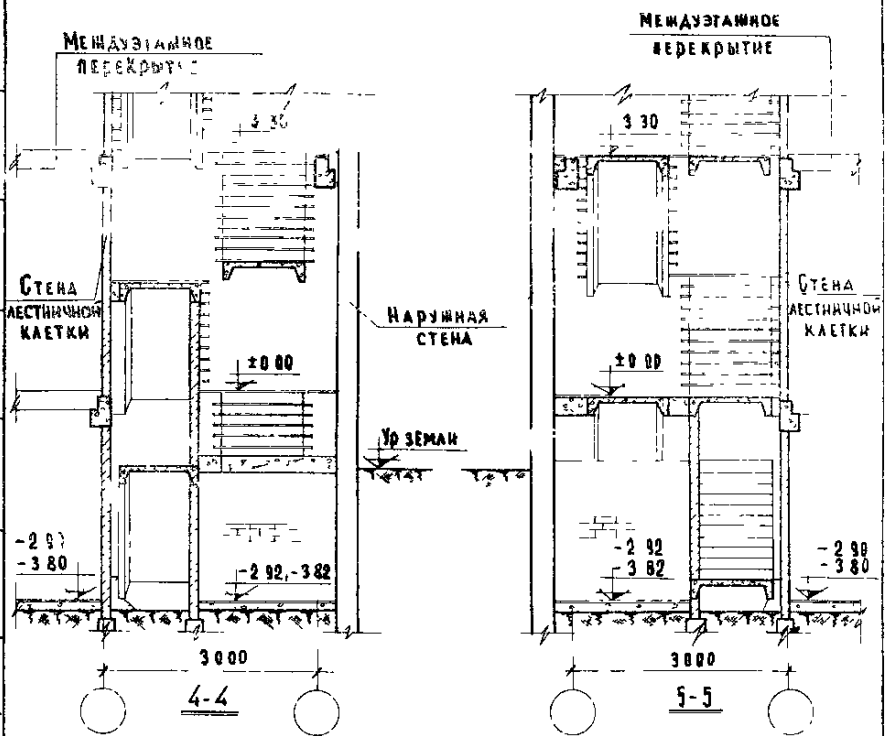

Примечания:

1. Настоящий лист см. совместно с листом 28.
2. Ограждения лестниц условно не показаны.

ТД 1969г	Первый этаж лестничной клетки при высоте этажа 3.3м и подвале глубиной 2,9м или 3,8м. Размещение лестницы вдоль наружной стены. Вход с отметки – 0,9м. Разрезы 4-4 и 5-5.	Серия 2 250-1	
		Выпуск I	Лист 28

Взамен

Ст. инженер Терентий Терентина

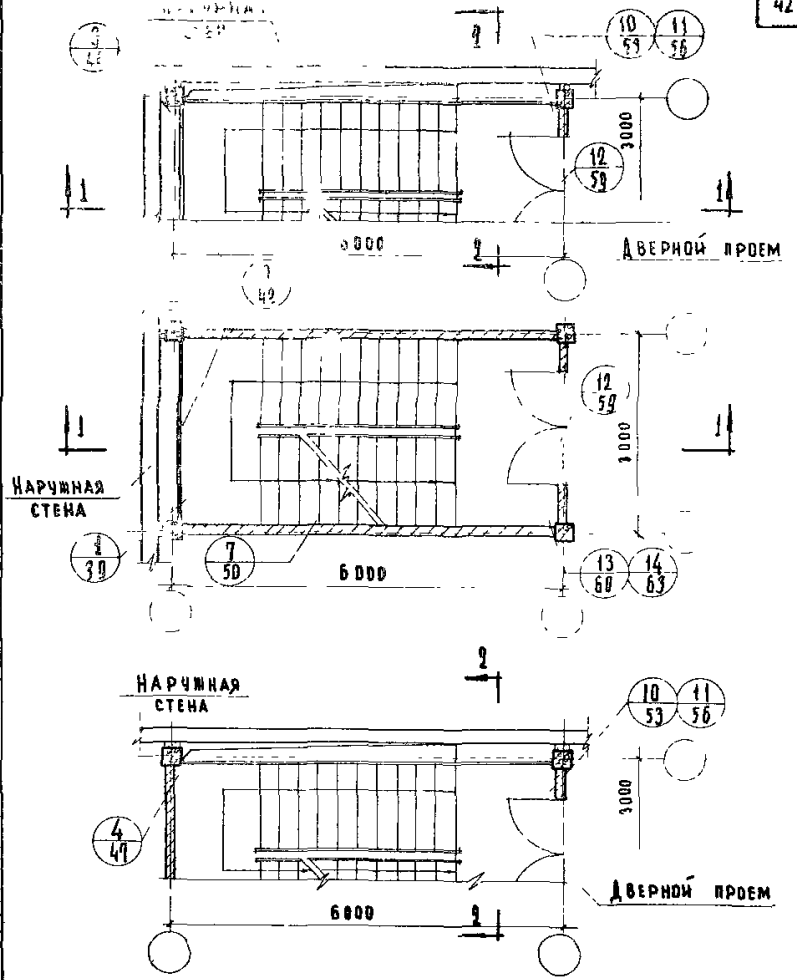

Примечания:

1. Дверные проемы показаны условно.
2. Лестницы с правым подъемом решаются аналогично
3. Разрезы 1-1 и 2-2 см. лист 30.

ТД 1969г	Типовой этаж лестничной клетки при высоте этажа 3,3 м Маркировочные планы.	Серия 2.250-1	
		Выпуск I	Лист 29

Инв. № | Взамен | Перепечатка | Проверил | Клебанов | Балакшина | Мадоян | Гл. инж. пр-та | Рук. группы | Ст. инженер | ЦНИИЭП учебных зданий

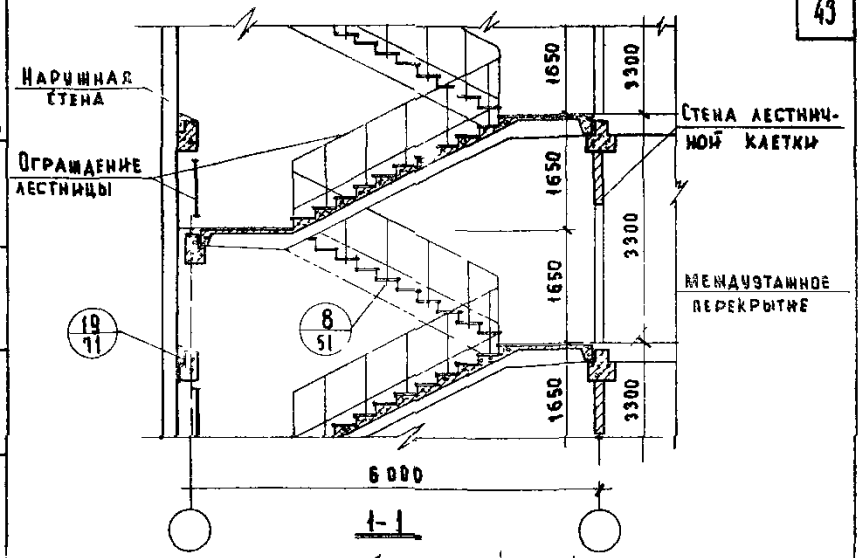

1-1

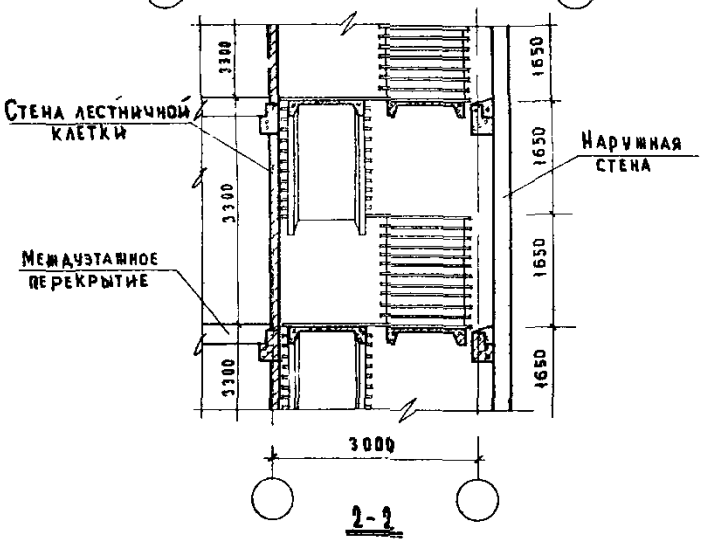

2-2

Примечания:

1. Настоящий лист смотреть совместно с листом 29.
2. На разрезе 2-2 ограждения условно не показаны.

ТД 1969г	Типовой этаж лестничной клетки при высоте этажа 3,3 м. Разрезы 1-1 и 2-2.	Серия 2.250-1	
		Выпуск I	Лист 30

ЦНИИЭП учебных зданий

Гл. инж. и та		Шелутинский	Техник	Самурханова	Согласовано
Нач. отдела		Греков	Проверил	Теренина	
Гл. инж. пр-та		Клебанов			
Рук. гр. ппы		Балакшина			
Ст. инженер		Мадоян			

Дата | Инв. № | Взамен

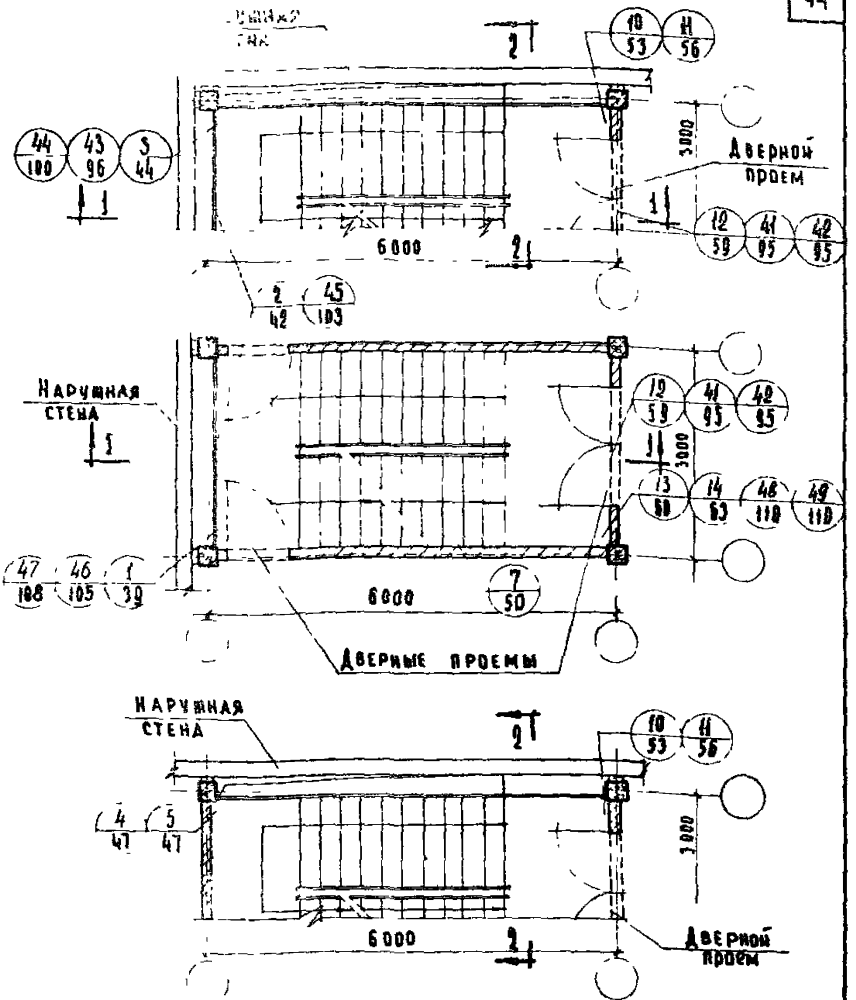

Примечания

1. Дверные проемы показаны условно
2. Лестницы с правым подъемом решаются аналогично.
3. Разрезы 1-1 и 2-2 см. лист 32

ТД 1969г	Типовой этаж лестничной клетки при высоте этажа 4,2 м. Маркировочные планы.	Серия 2.250-1	
		Выпуск I	Лист 31

ЦНИИЭП учебных зданий

Гл. инж. и-та | Нач. отдела | Гл. инж. пр-та | Рук. группы | Ст. инженер | Шелутинский | Греков | Клебанов | Балакшина | Мадаан | Техник проверил | Варенцов | Теренина | Согласовано | Дата | Инв. № | Взамен

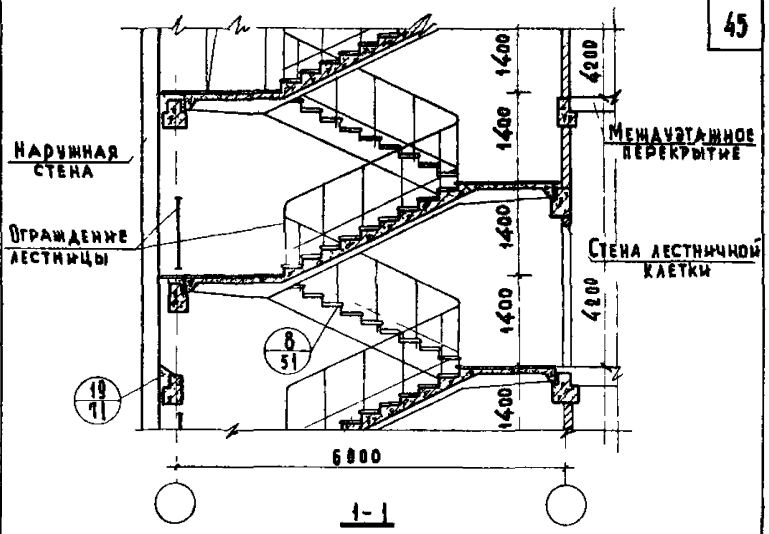

1-1

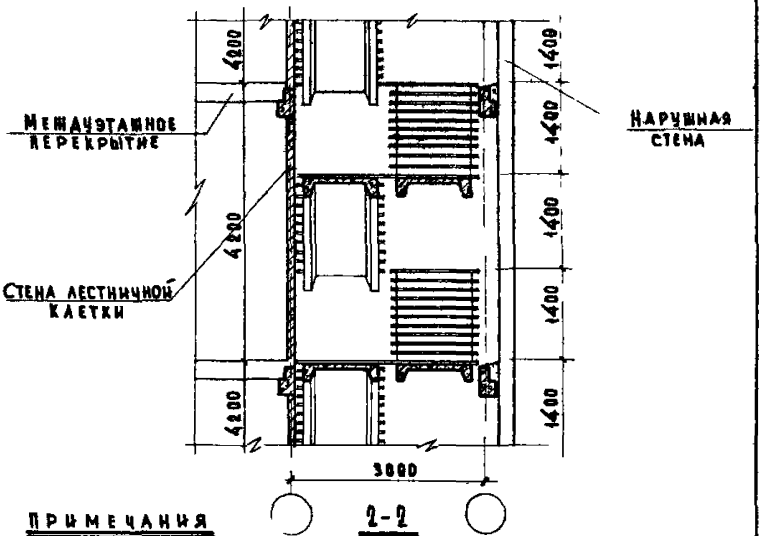

2-2

ПРИМЕЧАНИЯ

1 Настоящий лист смотреть совместно с листом 31

2 На разрезе 2-2 ограждения условно не показаны

ТД 1969г	Типовой этаж лестничной клетки при высоте этажа 4,2м Разрезы 1-1 и 2-2	Серия 2.250-1 Выпуск I Лист 12

Дата | Инв. № | Взамен | Теренина | Проверил | Клебанов | Балакшина | Мадоян | Гл. инж. пр-та | Рук. группы | Ст. инженер

ЦНИИЭП учебных зданий

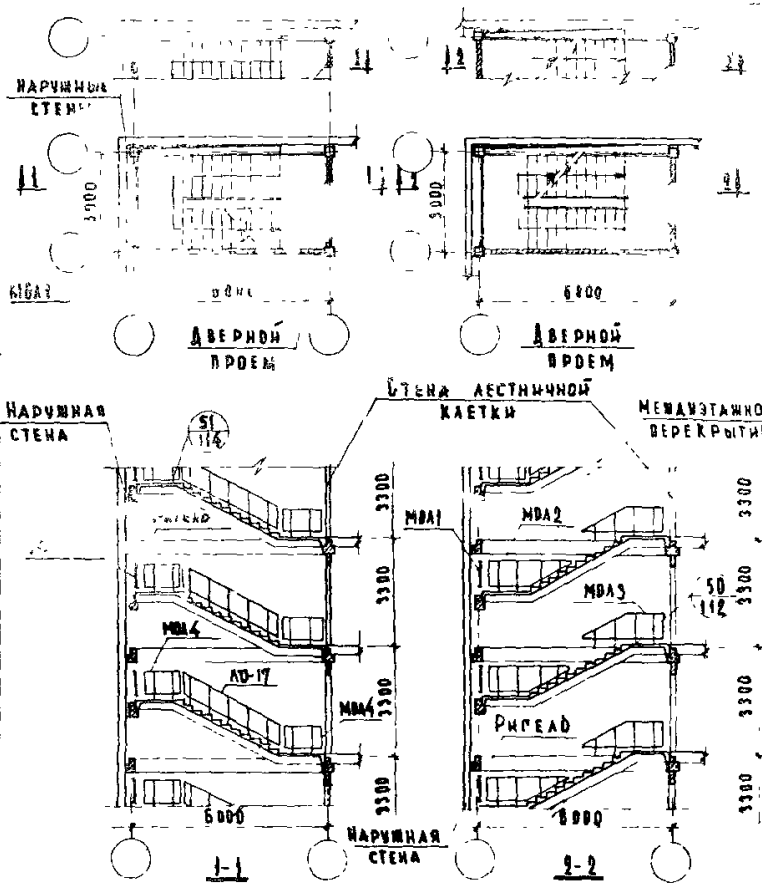

ПРИМЕЧАНИЯ

1. Дверные проемы показаны условно.
2. Разрезы 1-1 и 2-2 условно даны только для случая расположения лестничной клетки в углу здания
3. Крепление МДА1 см. лист 40.

ТД 1969г	Схема устройства ограждений лестничных маршей и площадок у наружных стен здания при высоте этажа 3,3 м.	СЕРИЯ 2.250-1	
		ВЫПУСК I	ЛИСТ 33

ЦНИИЭП учебных зданий

ГЛ. ИНЖ. И-ТА		ВЕЛУТИНСКИЙ	СТ. ТЕХНИК	ВАСИЛЬЕВА	СОГЛАСОВАНО
НАЧ. ОТДЕЛА		ГРЕКОВ	ПРОВЕРИЛ	ТЕРЕНИНА	
ГЛ. ИНЖ. ПР-ТА		КЛЕБАНОВ			
ДУК. ПРУП		БАЛАКШИНА			
СТ. ИНЖЕНЕР		МАДОЯН			

ИНВ. № | ВЗАМЕН | ДАТА

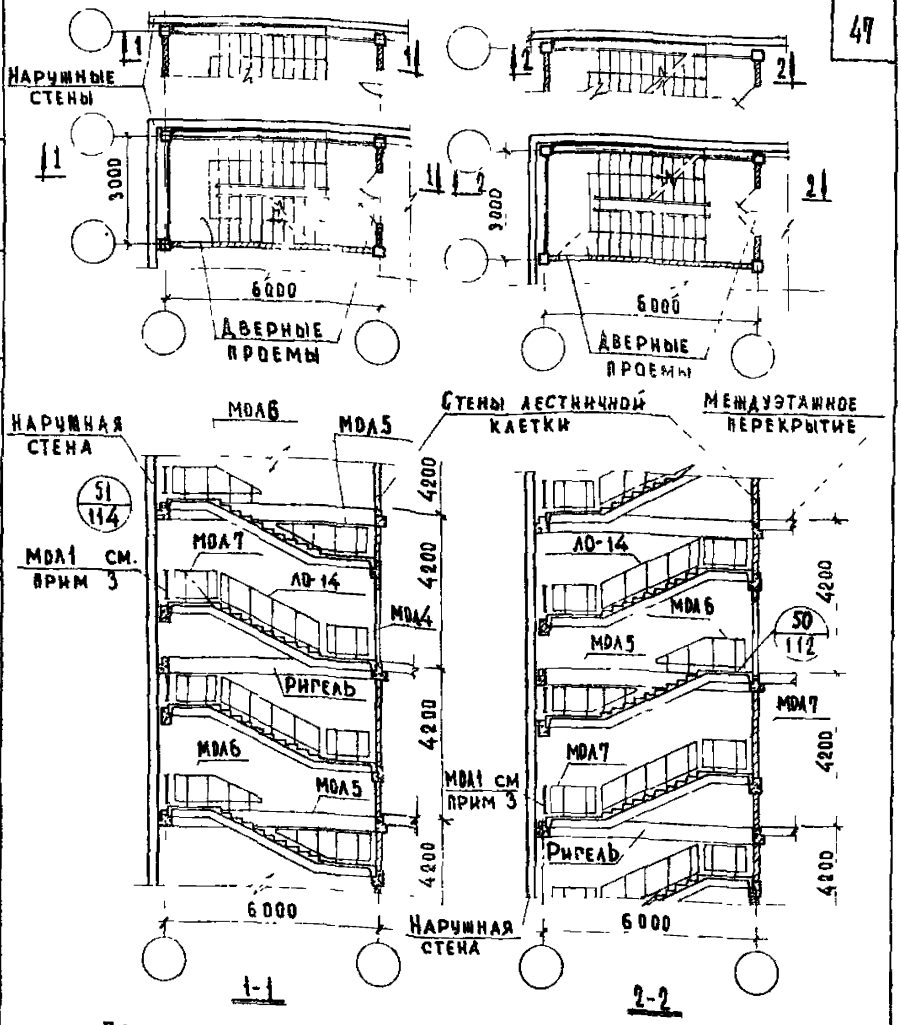

Примечания

1. Дверные проемы показаны условно
2. Разрезы 1-1 и 2-2 условно даны только для случая расположения лестничной клетки в углу здания
3. Указанное ограждение ставить при наличии оконного проема в наружной стене. Креплени МОЛ1 см. лист 40.

ТД	Схема устройства ограждений лестничных маршей и площадок у наружных с.н здания при высоте этаж 4.2 м.	Серия 2.250-1	
1969г		Выпуск I	Лист 34

ЦНИИЭП учебных зданий

Гл. инж. и т.д.	Шелутинский	Ст. техник	Васильева
Нач. отдела	Греков	Проверил	Теренина
Гл. инж. пр-та	Клебанов		
Ст. инженер	Мадоян		

Согласовано

Дата | Инв. № | Взамен

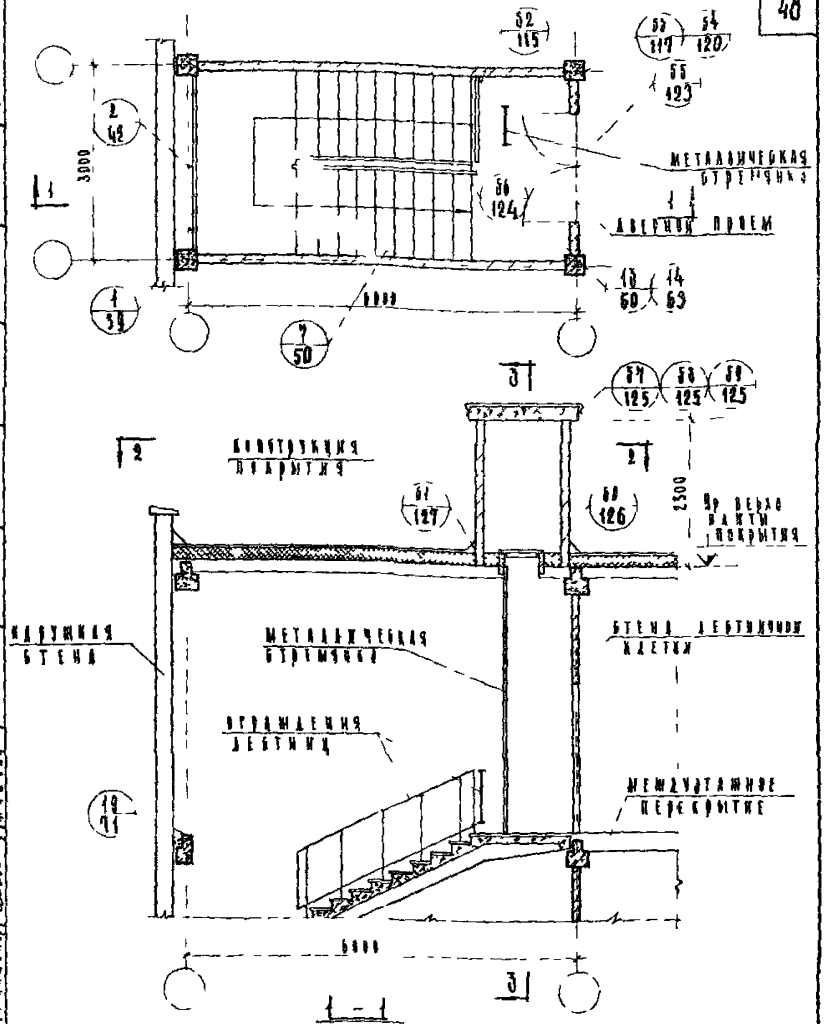

Примечания

1. Конструкция наружной стены, стен лестничной клетки, междуэтажных перекрытий и покрытия показана условно.
2. Разрезы 2-2 и 3-3 см. лист 36

ТД	Верхний этаж лестничной клетки при высоте этажа 3,3 м и 4,2 м с входом на этажу. Внутренние стены. Маркировочные схемы деталей выходов на кровлю	Серия 2.250.1
1969г		Выпуск 1 / Лист 35

ЦНИИЭП

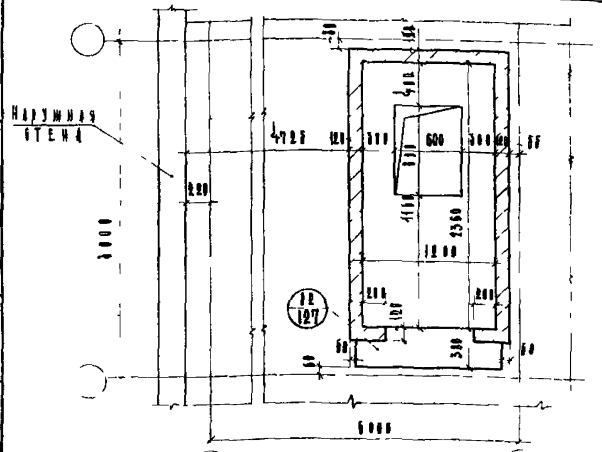

2-2

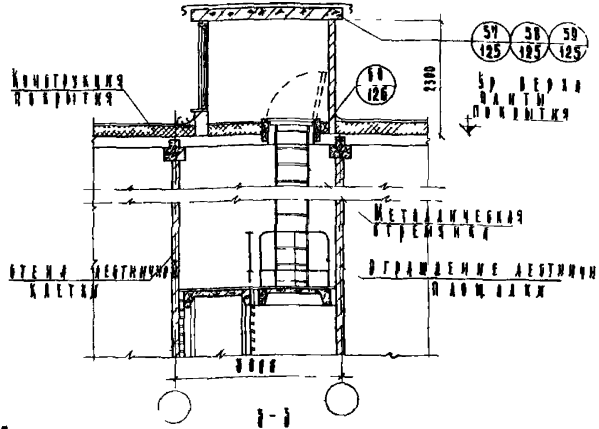

3-3

Примечание

1. Настоящий лист см. совместно с листом 35

ТД	Верхний этаж лестничной клетки при высоте этажа 3,3 м и 4,2 м. Расположение этажной площадки у внутренней стены. Вход на кровлю. Разрезы 2-2 и 3-3	Серия 2.250-1
1969г.		Выпуск I / Лист 35

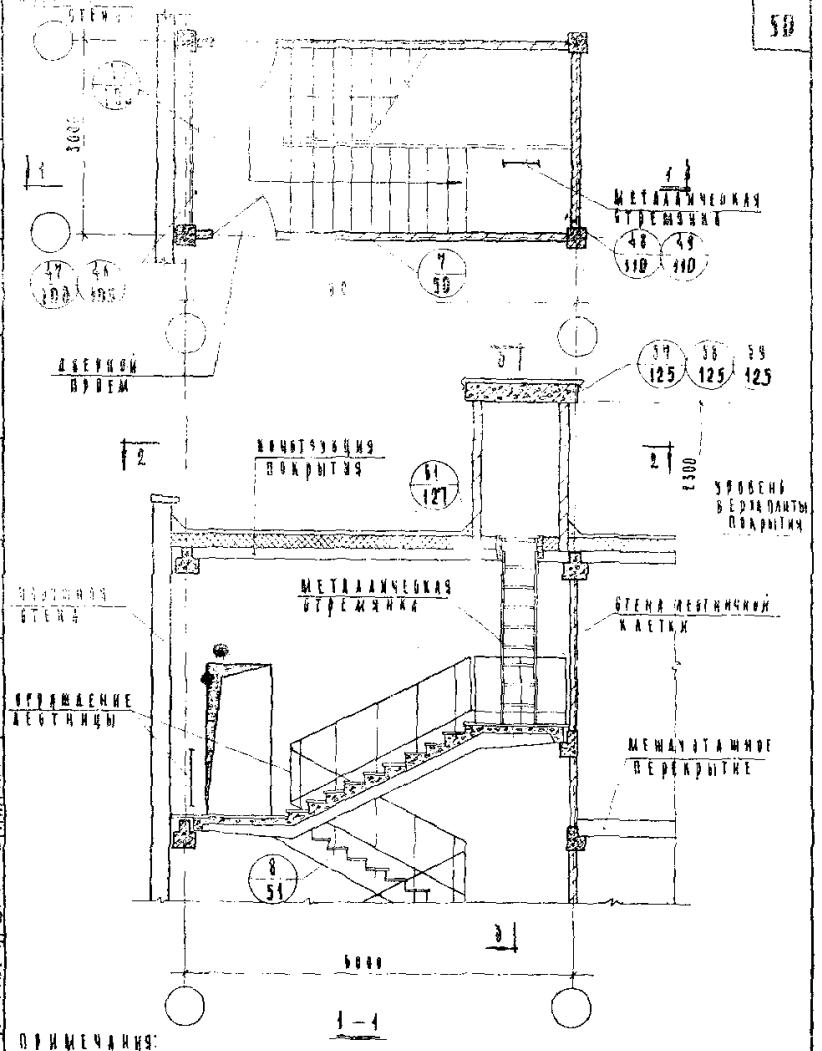

ПРИМЕЧАНИЯ:

1. Конструкция наружной стены, стен лестничной клетки, междуэтажного перекрытия и покрытия показана условно.
2. Разрезы 2-2 и 3-3 см. лист 38.

ТД	Верхний этаж лестничной клетки при высоте этажа 4,2 м и при входе на этаж у наружной стены. Маркировочные схемы деталей выходов на кровлю.	Серия 2.250-1
1969 г.		Выпуск I / Лист 37

ЦНИИЭП учебных зданий

Гл. инж. п-та | Нач. отдела | Гл. инж. пр-та | Рук. группы | Ст. инженер | Инж. дуг. | Рукоп. | Клеванов | Балашина | Мадоян | Терентина | Сорокин | Инвент. № | Взамен №

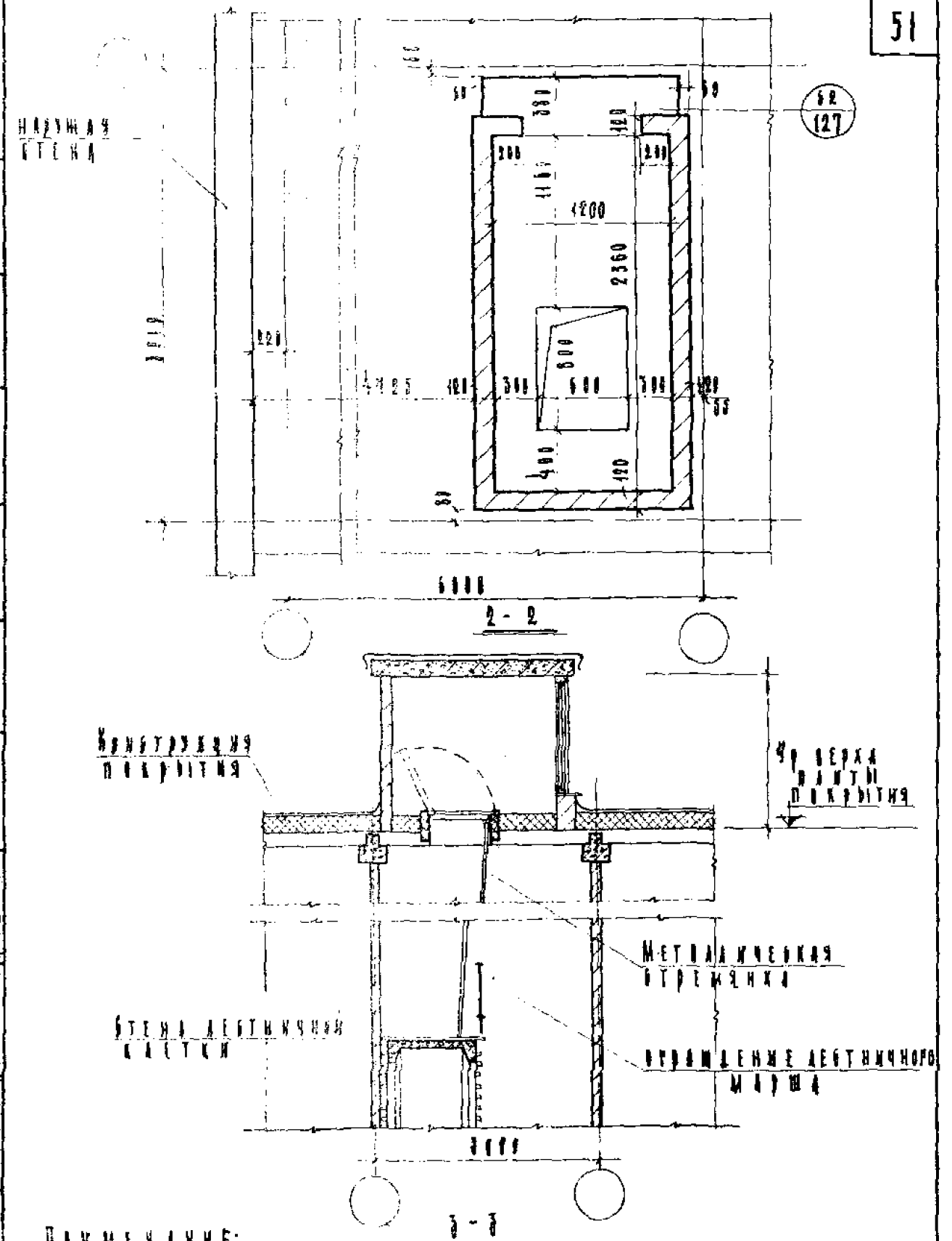

Примечание:

1. Настоящий лист смотреть совместно с листом 37.

Т.Д. 1969г.	Верхний этаж лестничной клетки при выборе этажа 4.2м и при входе на этаж у наружной стены Разрезы 2-2 и 3-3	Серия 2.250-1 Выпуск I Лист 38

Инвентарь | Взамен

Гл. инж. пр-та | Рук. группы | Ст. инженер | Кесельнов | Балакшина | Мадоян

Учебных зданий

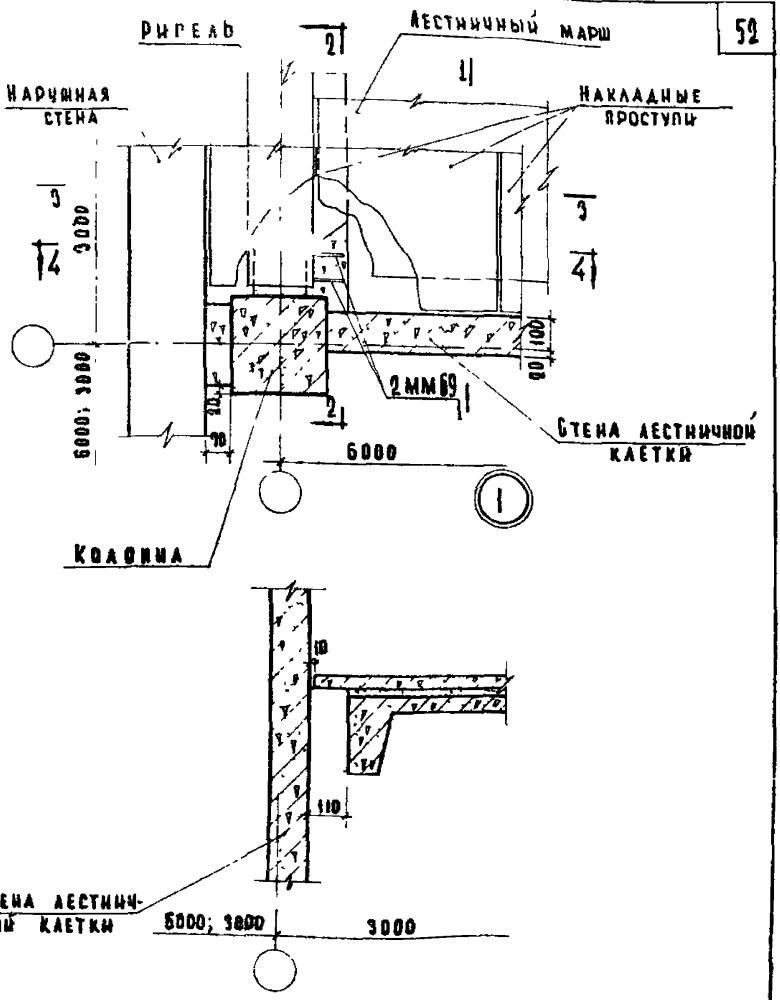

ПРИМЕЧАНИЯ: 1-1

1. Разрез 2-2 см. лист 40 ; разрезы 3-3 и 4-4. см. лист 41.

ТД 1969г	Деталь 1	Серия 2.250-1	
		Выпуск I	Лист 39

ЦНИИЭП учебных зданий

Гл. инж. и-та | Нач. отдела | Гл. инж. пр-та | Рук. группы | Ст. инж.

Шелутинский | Греков | Клебанов | Балакшина | Мадоян

Техник | Проверил | Дорончихина | Теренина

Согласовано

Инв. № | Взамен

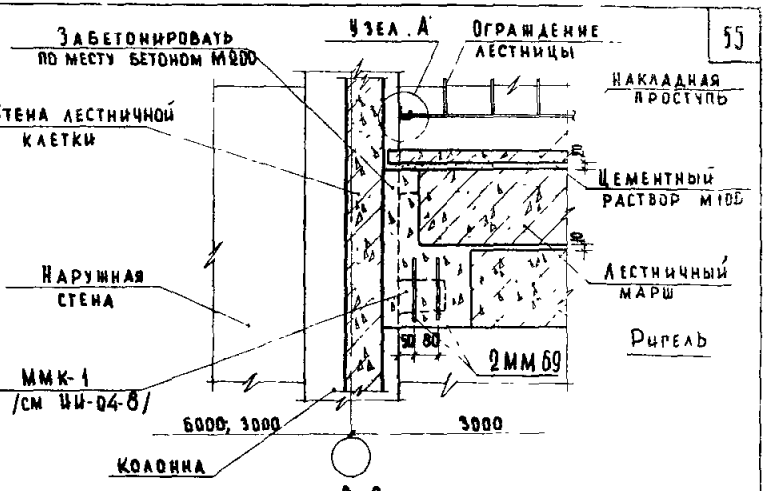

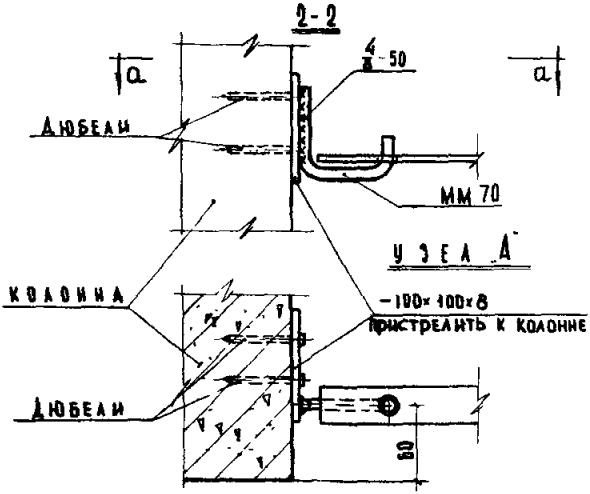

Примечание

Настоящий лист смотреть совместно с листом 39.

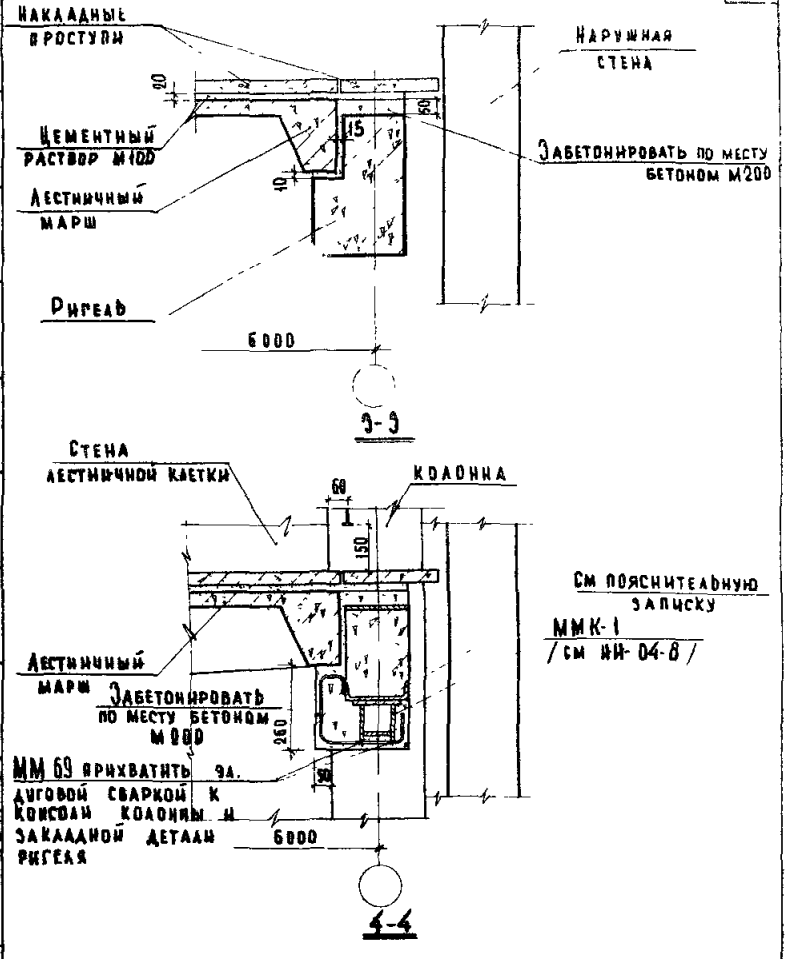

Примечание:

Настоящий лист смотреть совместно с листом 39.

ТД	Деталь 1. Разрезы 3-3 и 4-4.	Серия 2.250-1	
		Выпуск I	Лист 41

ЦНИИЭП учебных зданий

Гл. инж. ин-та | Нач. отдела | Гл. инж. пр-та | Рук. группы | Ст. инженер | Электрический | Техник | Проверил | Воронцихина | Теренина | Согласовано | Дата | Инв. № | Взамен

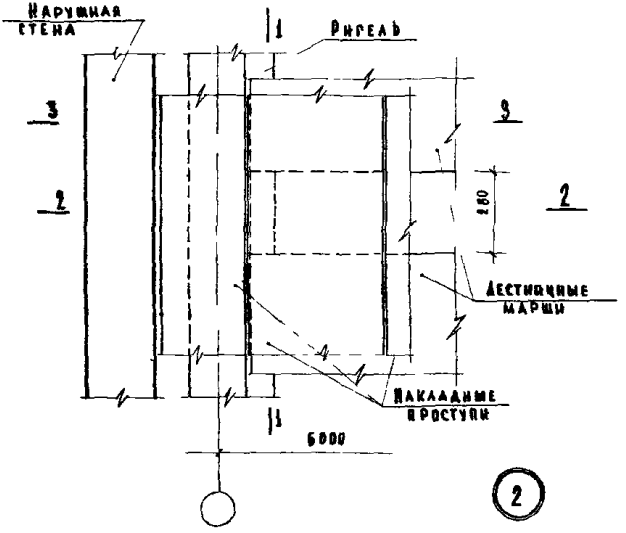

2

Примечание

Сечение 1-1 и 2-2 см. лист 43
Сечение 3-3 см. лист 41

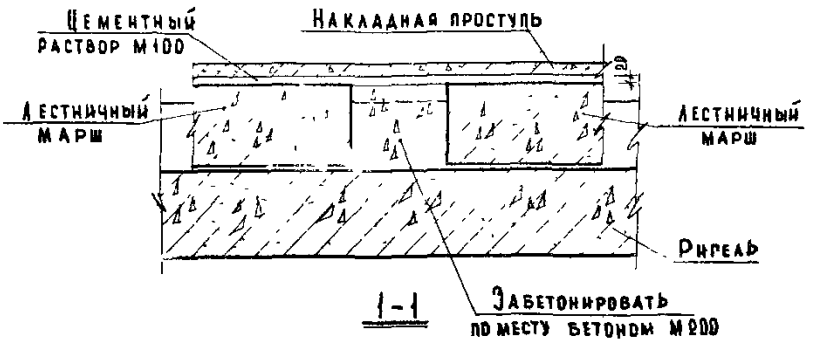

1-1

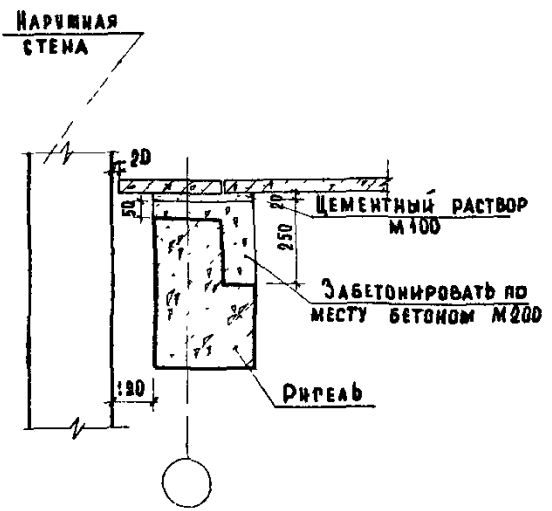

2-2

ПРИМЕЧАНИЕ

Настоящий лист смотреть совместно с листом 42.

ТД 1969г.	Деталь 2. Разрезы 1-1 и 2-2.	Серия 2.250-1	
		Выпуск I	Лист 43

ЦНИИЭП учебных зданий

Гл инж и та | Нач отдела | Гл инж пр-та | Рук группы | Ст инженер | Шелутинский | Грекова | Хлебанов | Балакшина | Теренина | Техник | Проверил | Камурханова | Теренина | Согласовано | Дата | Инв № | Взамен

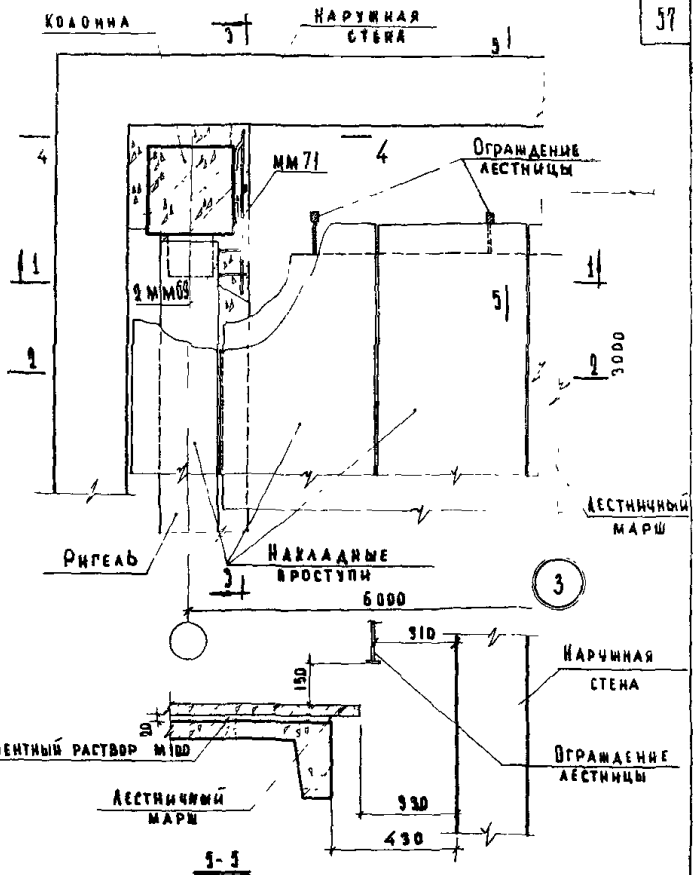

Примечания:

1. Разрезы 1-1 и 2-2 см. лист 45.
2. Разрезы 3-3 и 4-4 см. лист 46.

ТД 1969г	Деталь 3.	Серия 2.250-1	
		Выпуск I	Лист 44

Взамен

Теренина

Ст. инженер

Учебные здания

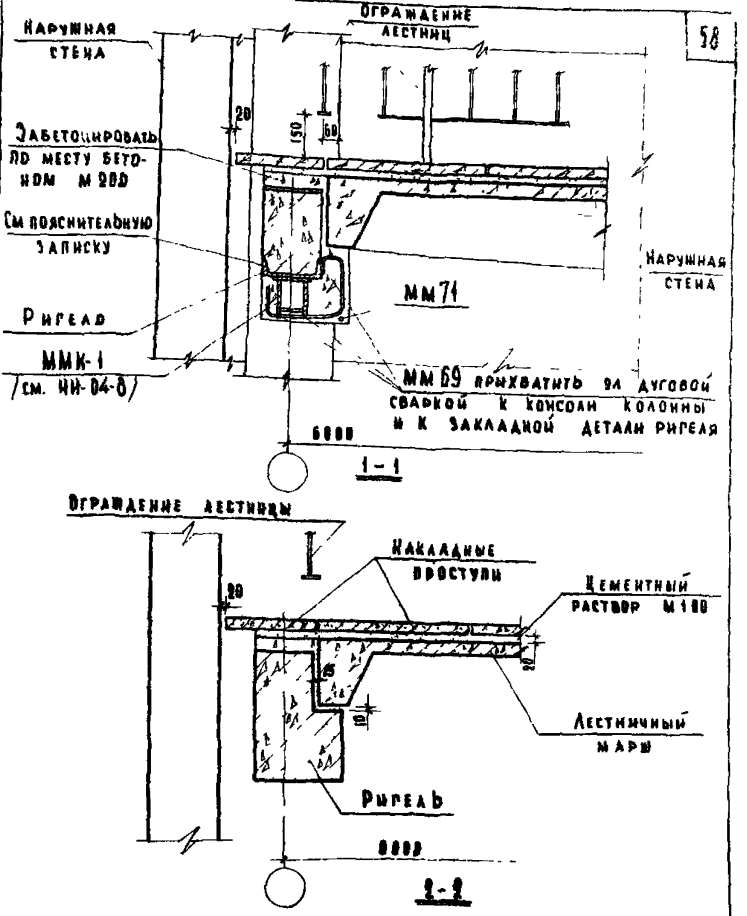

Примечание:

Настоящий лист смотреть совместно с листом 44.

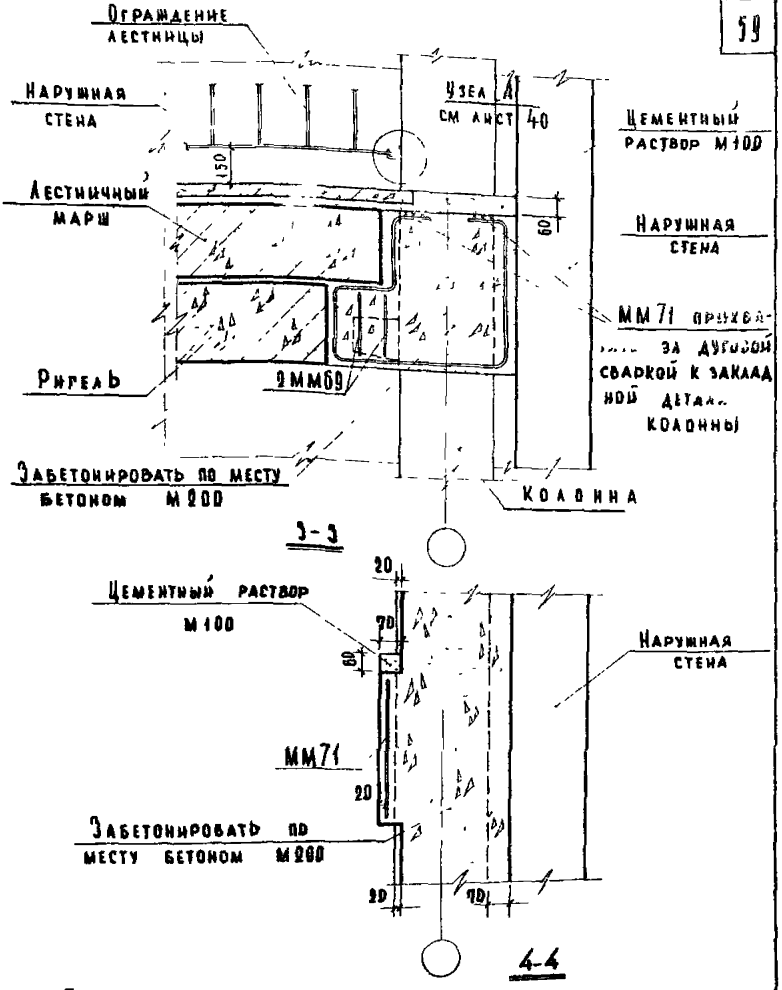

Примечание:
Настоящий лист смотреть совместно с листом 44.

ТД 1969г	Деталь 3. Разрезы 3-3 и 4-4.	Серия 2 250-1	
		Выпуск I	Лист 46

Учебных зданий

Гл. инж. пр-та | Рук. группы | Ст. инженер | Клебанов | Балакшина | Теренина | Мадоян | Инв. № | Взамен | Дата

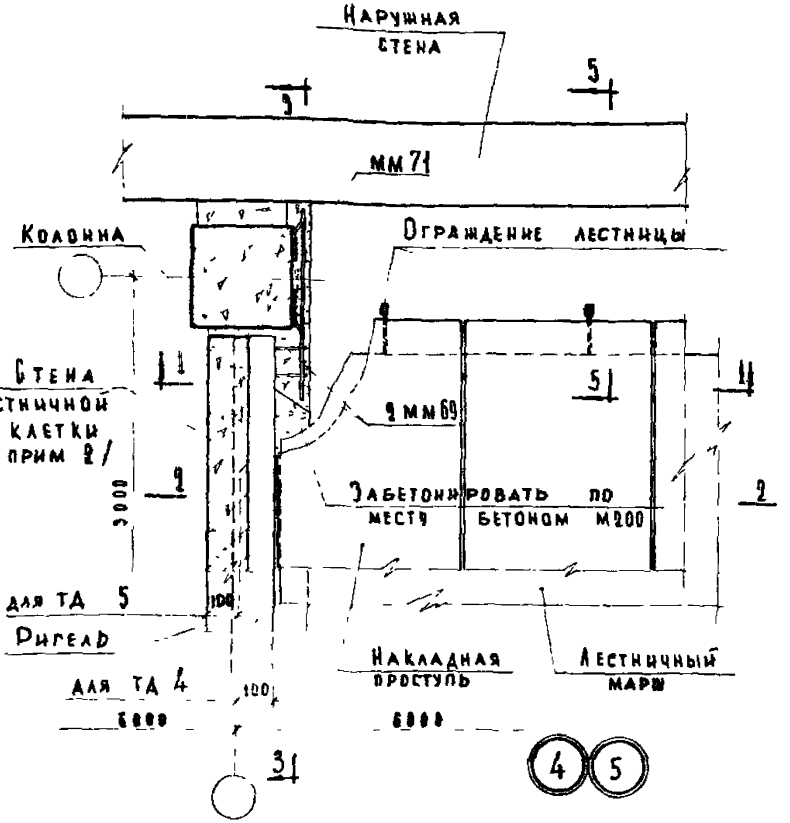

ПРИМЕЧАНИЯ.

1 Разрезы 1-1 и 2-2 см лист 48 ; разрезы 3-3 и 5-5 см листы 44,46

2 Привязка указанной стены в плане по наружной грани ригеля /для ТД 5 / или по внутренней грани ригеля /для ТД 4/ - назначается проектом.

ТД 1969г.	Детали 4 и 5.	Серия 2.250-1 Выпуск I Лист 47

ЦНИИЭП учебных зданий

Гл. инж. и гл. нач. отдела Гл. инж. пр-та Рук. группы Ст. инженер

Шелудинский Греков Глебанов Балакшина Мадоян

Техник проверил

Пронина Теренина

Согласовано

Дата

Инв. №

Взамен

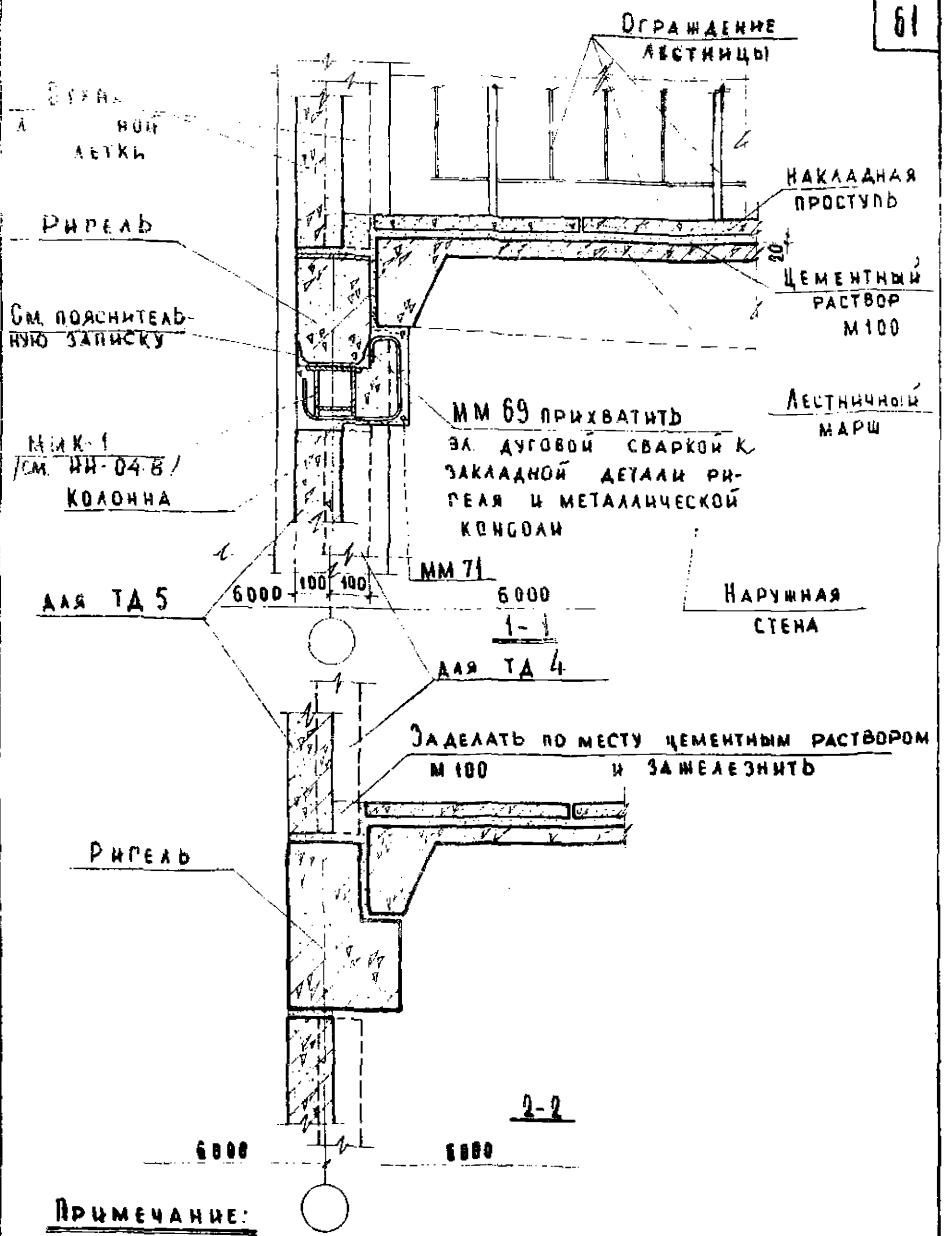

Примечание:

Настоящий лист смотреть совместно с листом 47

ТД 1969г	Детали 4 и 5. Разрезы 1-1 и 2-2.	Серия 2.250-1	
		Выпуск I	Лист 48

Учебных зданий

Инв. № | Взамен

Рук. группы | Ст. инженер | Кл. Банов | Балакшина | Мадоян

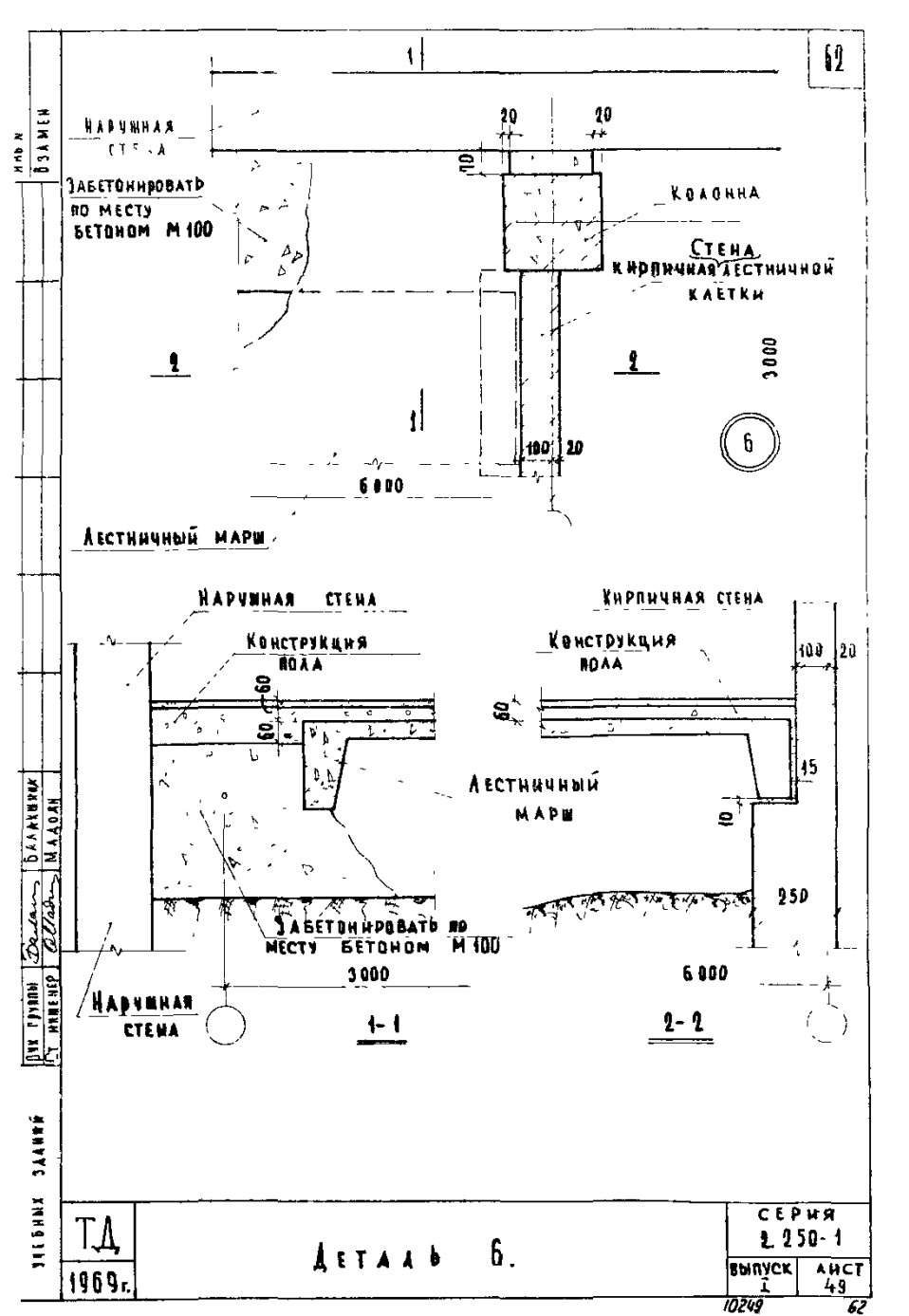
62
Наружная стена
Забетонировать по месту бетоном М 100
Колонна
Стена кирпичная лестничной клетки
20
20
10
2
2
3000
1
100
20
6
6000
Лестничный марш
Наружная стена
Конструкция пола
60
60
Лестничный марш
Забетонировать по месту бетоном М 100
3000
Наружная стена
1-1
Кирпичная стена
Конструкция пола
100
20
60
15
10
250
6000
2-2
Инв. N
Взамен
Балакшник
Мадоян
Дир. группы
Ст. инженер
Учебных зданий
ТД
1969 г.
Деталь 6.
Серия 2.250-1
Выпуск I
Лист 49
10249
62

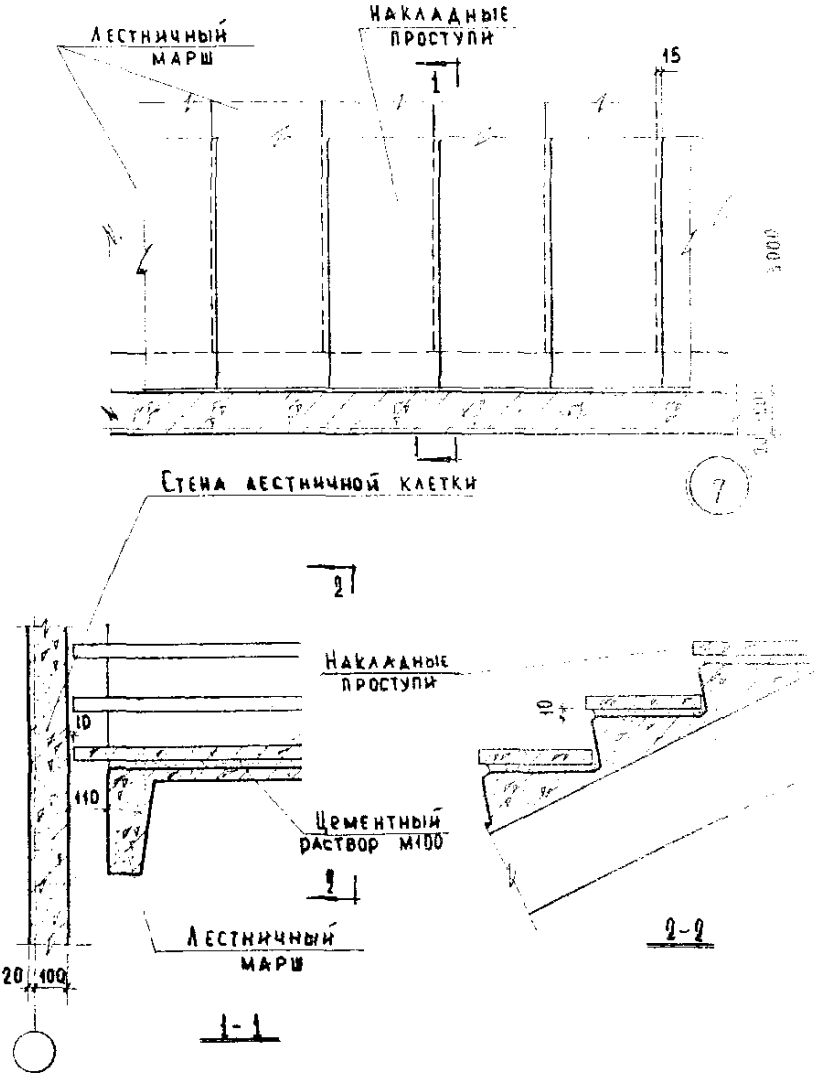

Гл. инж. и-та	Шелутинский	Техник	Пронина
Нач. отдела	Греков	Проверил	Теренина
Гл. инж. пр-та	Хлебанов		
Рук. группы	Балакшина		
Ст. инженер	Мадоян		

Согласовано

Дата

Инв. №

Взамен

ЦНИИЭП учебных зданий

ТД 1969г	Деталь 7.	Серия 2.250-1	
		Выпуск I	Лист 50

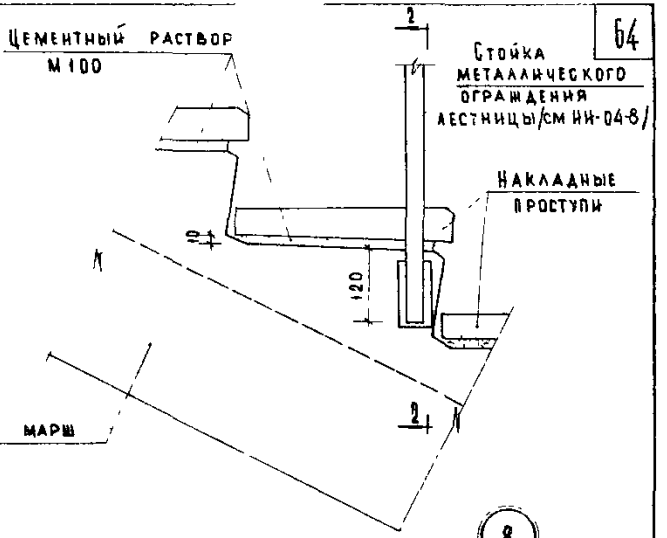

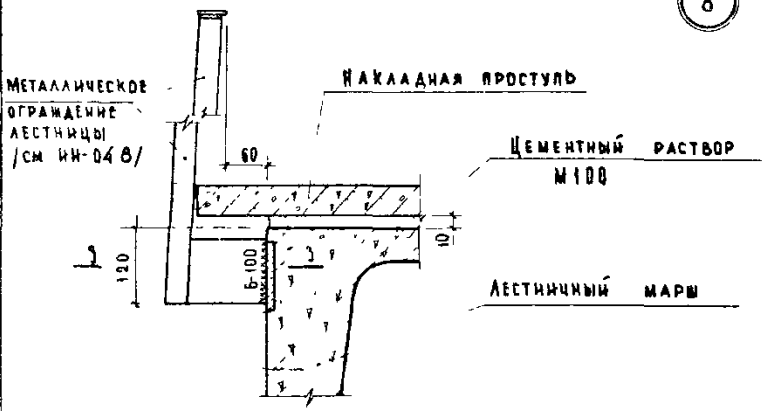

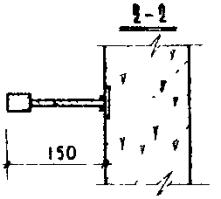

Примечания

1. Накладные проступи укладываются на цементном растворе после монтажа ограждения лестницы.
2. Сварку производить электродами типа Э-42.

ЦНИИЭП учебных зданий	ТД 1969г	Деталь 8.	Серия 2.150-1 Выпуск 1 Лист 51

10249 64

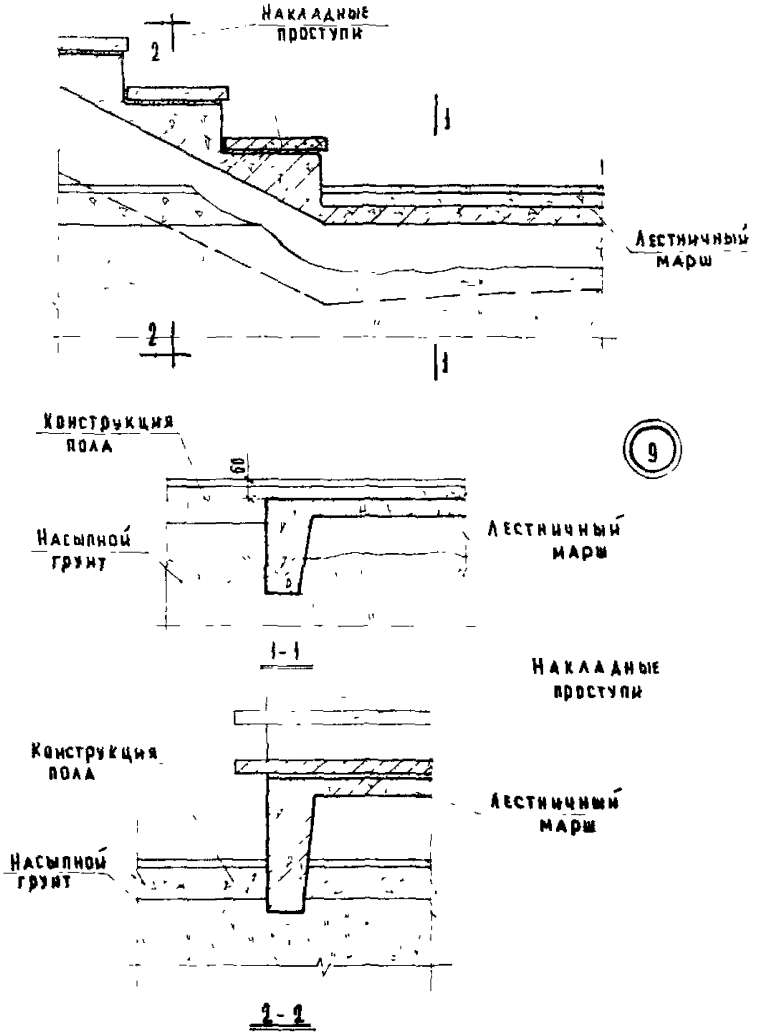

Т.Д. 1969 г.	Деталь 9.	Серия 2.250-1	
		Выпуск I	Лист 52

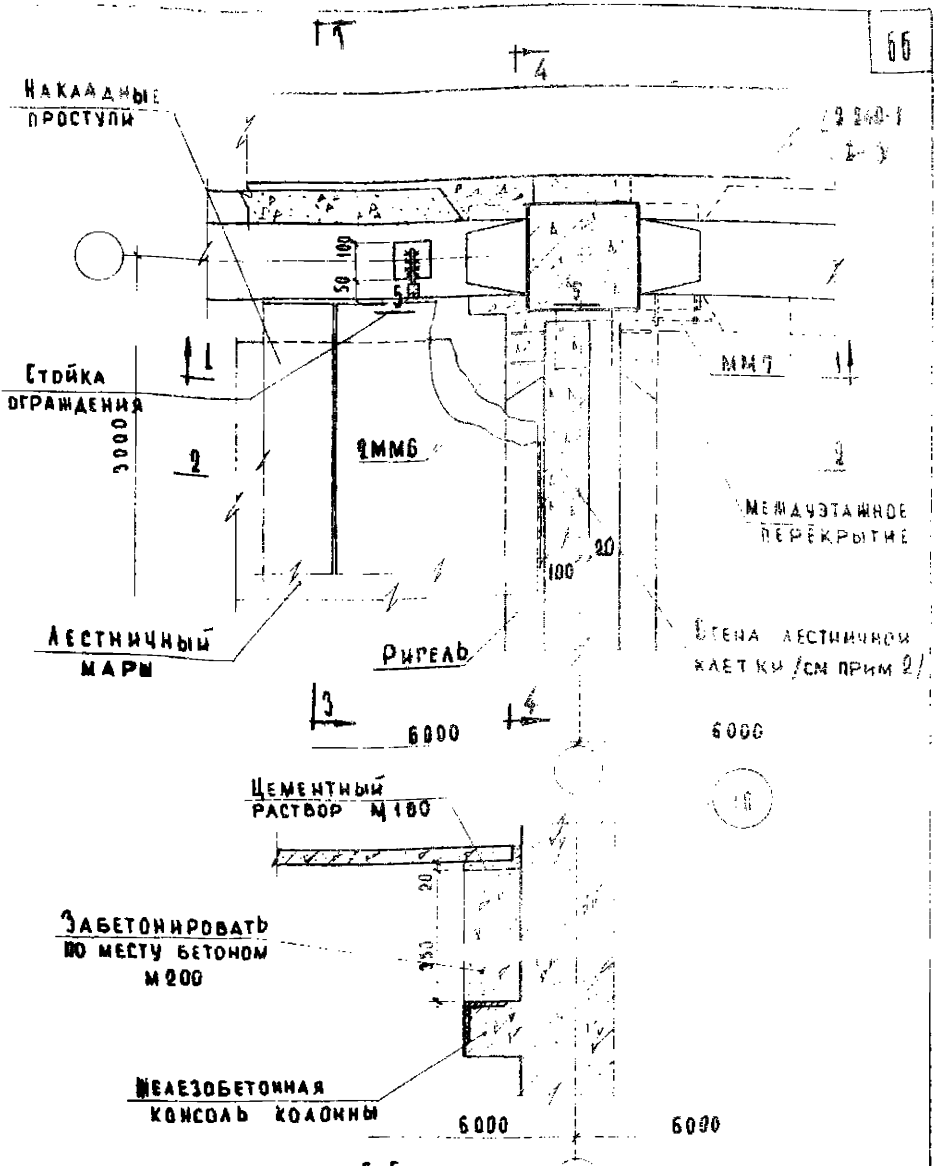

Примечания: 5-5

1. Разрезы 1-1 и 2-2 см. лист 54, 3-3 и 4-4 см. лист 55.
2. Для лестниц зданий с высотой этажа 4,20 м привязка указанной стены лестничной клетки в плане назначается проектом.
3. Дверной проем условно не показан.

ТД 1969г.	Деталь 10.	Серия 2.250-1	
		Выпуск I	Лист 53

ЦНИИЭП учебных зданий

Гл. инж. и-та		Шелугинский	Техник	Пронина	Согласовано
Нач. отдела		Греков	Проверил	Теренина	
Гл. инж. пр-та		Кребанов			
Рук. группы		Балакшина			
Ст. инженер		Мадоян			

Дата | Инв № | Взамен

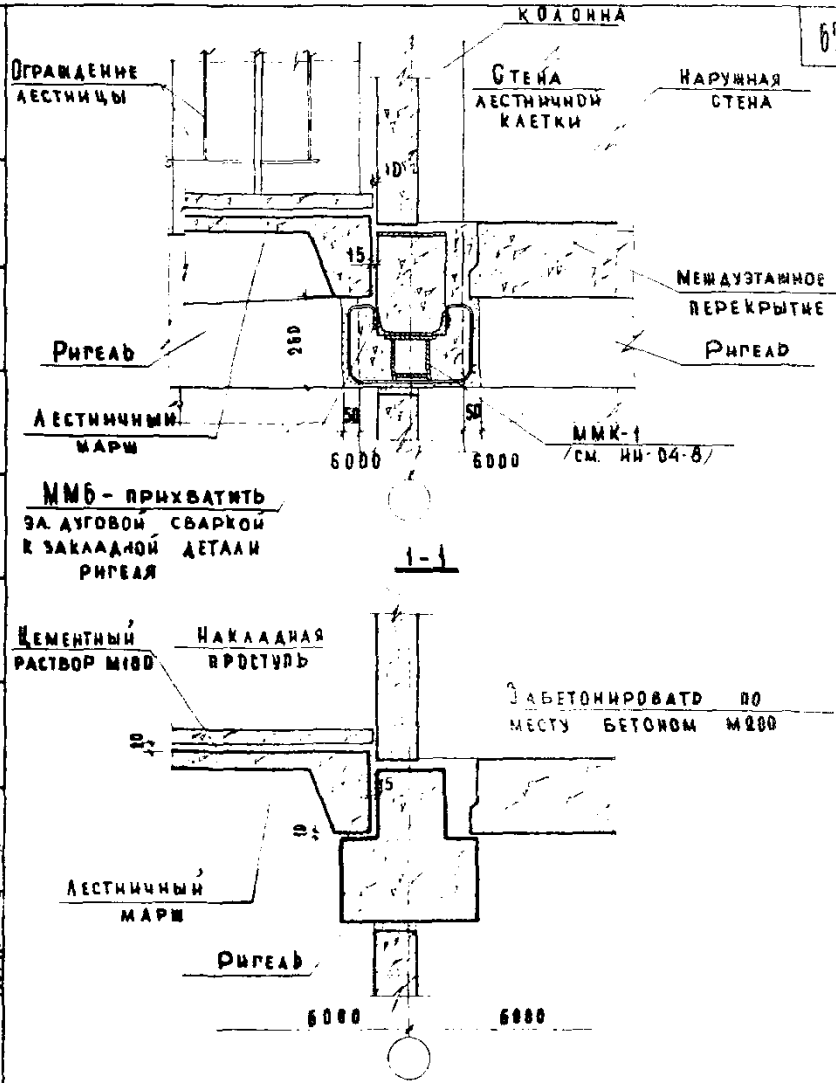

Примечание:
Настоящий лист смотреть совместно с листом 53

ТД 1969г.	Деталь 10 Разрезы 1-1 и 2-2	Серия 2.250-1	
		Выпуск I	Лист 54

10249 67

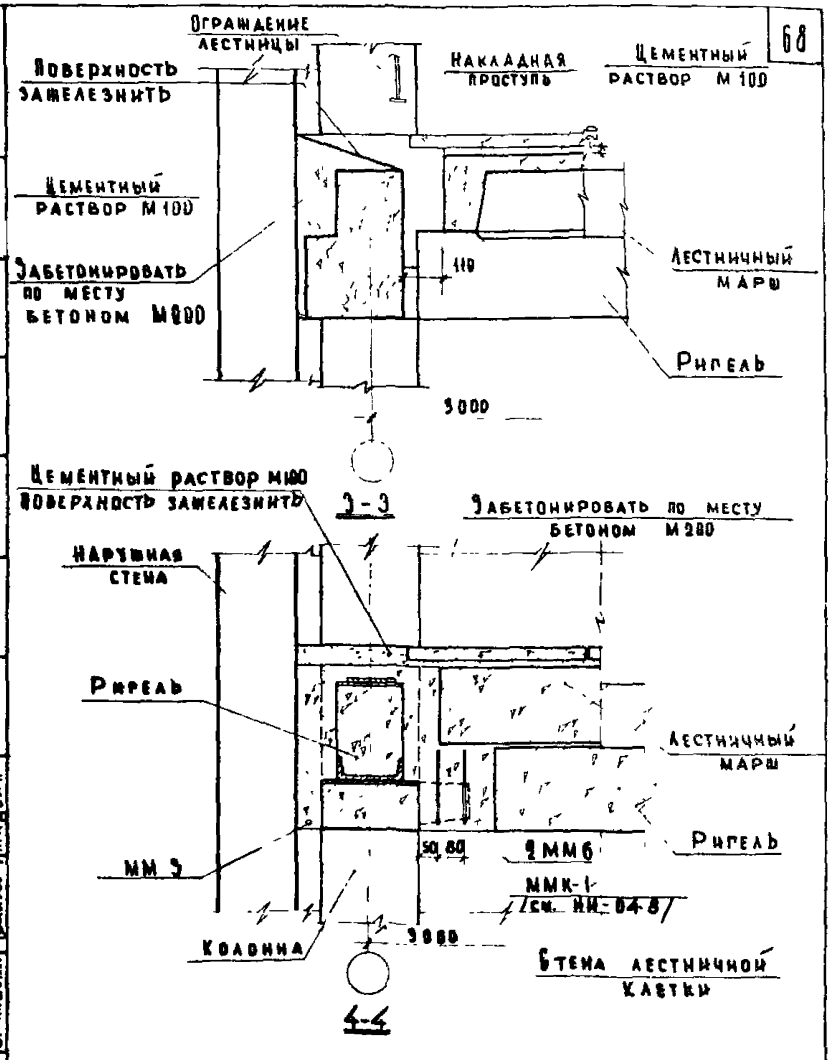

Примечание

Настоящий лист смотреть совместно с листом 53.

ЦНИИЭП учебных зданий

ТД 1969г.

Деталь 10. Разрезы 3-3 и 4-4

Серия 2.250-1
Выпуск 1
Лист 55

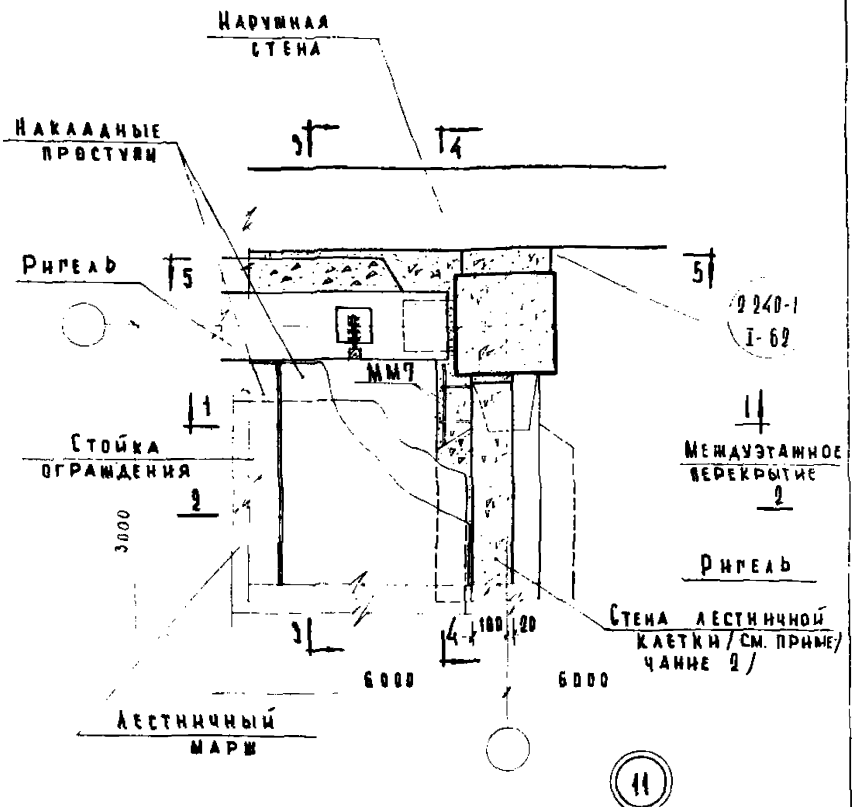

Примечания:

1. Разрезы 1-1 и 2-2 см. лист 57; разрез 3-3 см. лист 55. разрезы 4-4 и 5-5 см. лист 58.
2. Для лестниц зданий с высотой этажа 4,20м привязка указанной стены лестничной клетки в плане назначается проектом.
3. Дверной проем условно не показан.

ТД 1969 г.	Деталь 11.	Серия 2.250-1 Выпуск 1 Лист 56

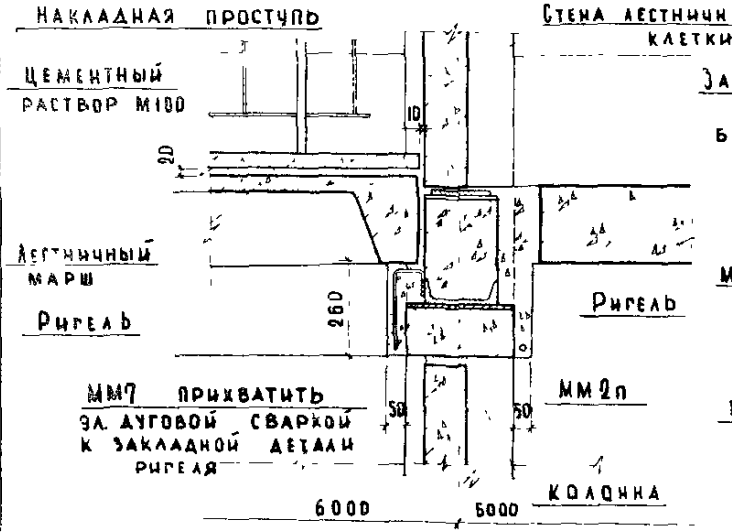

1-1

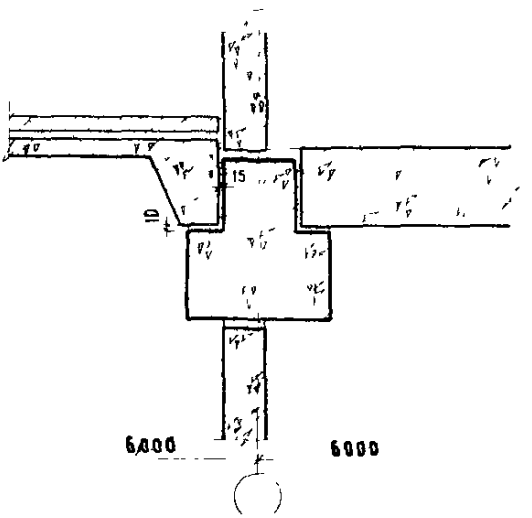

2-2

Примечание

Настоящий лист см. совместно с листом 56.

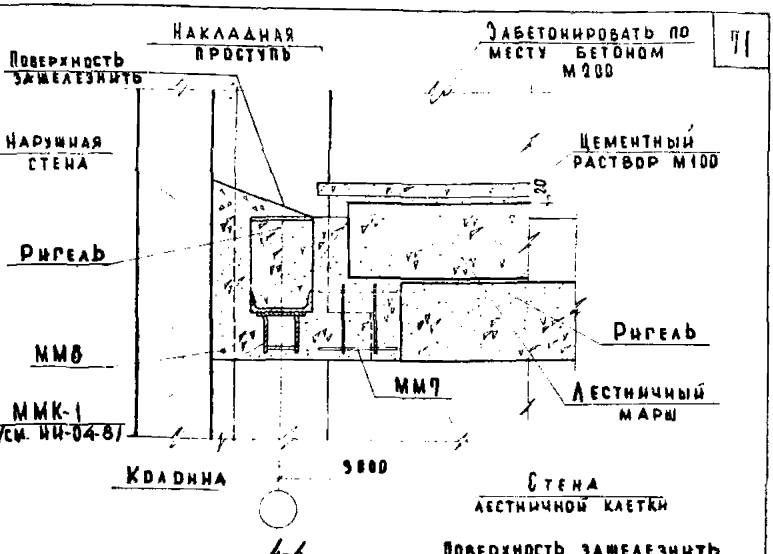

4-4

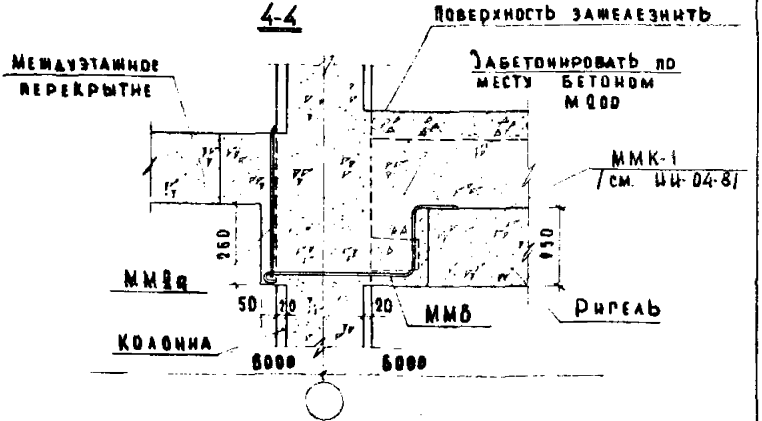

5-5

Примечание.

Настоящий лист смотреть совместно с листом 56.

ТД 1969г.	Деталь 11. Разрезы 4-4 и 5-5.	Серия 2.250-1 Выпуск 1 Лист 58

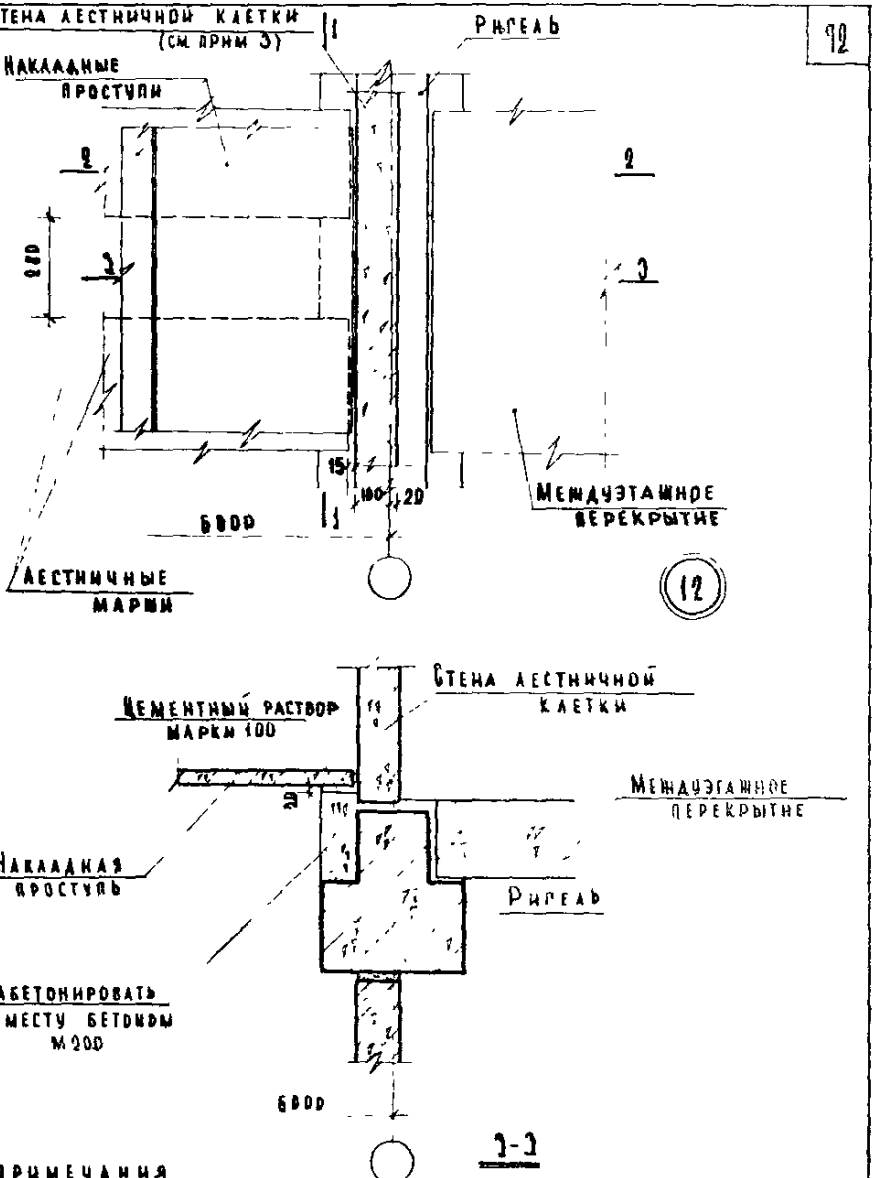

Примечания

1. Разрез 1-1 см. лист 43, 2-2 - см. лист 57
2. Дверной проем условно не показан.
3. Для лестниц зданий с высотой этажа 4,2м привязка указанной стены лестничной клетки в плане назначается проектом.

ТД	Деталь 12.	Серия 2.250-1	
1969г.		Выпуск I	Лист 59

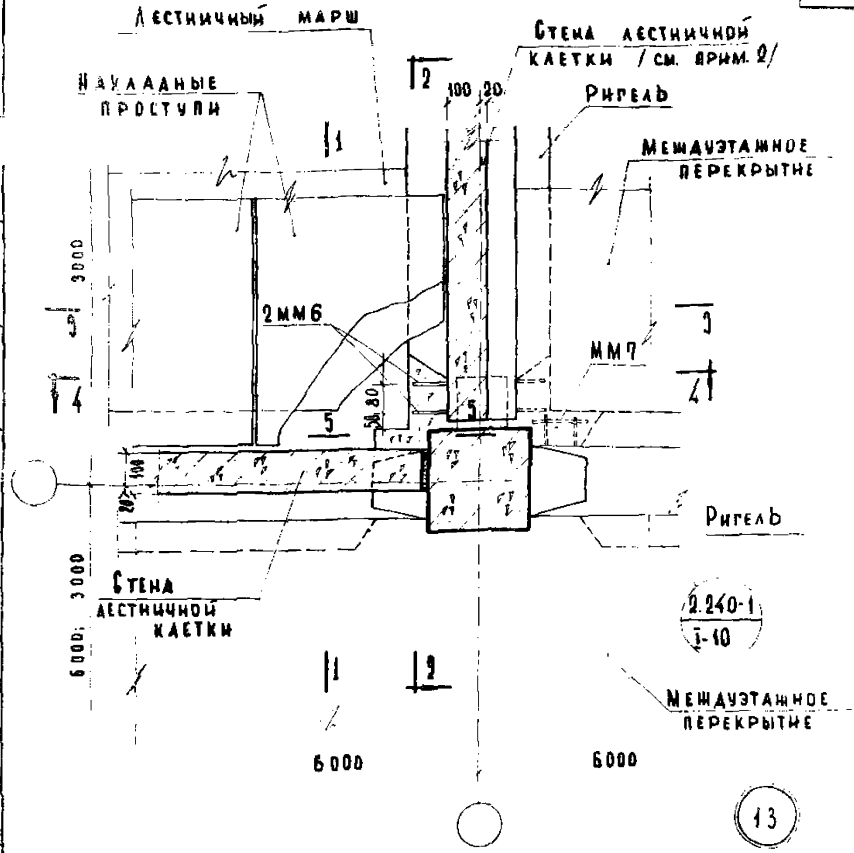

ПРИМЕЧАНИЯ:

1. Разрезы 1-1 и 2-2 см. лист 61.
   Разрезы 3-3 и 4-4 см. лист 62.
   Разрез 5-5 см. лист 53.
2. Для лестниц зданий с высотой этажа 4,20 м привязка указанной стены лестничной клетки в плане назначается проектом.
3. Дверные проемы условно не показаны.

ТД	Деталь 13 – при расположении лестничной клетки вдоль рам каркаса.	Серия 2.250-1	
1969г.		Выпуск I	Лист 60

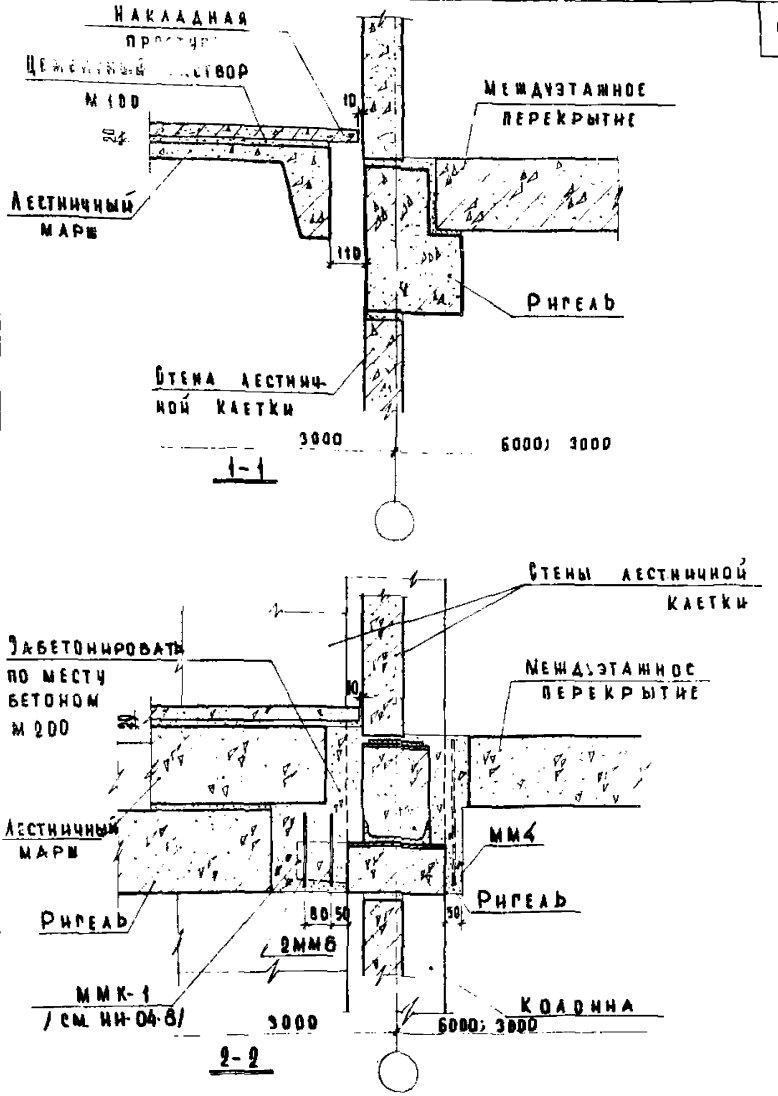

Примечание:
Настоящий лист смотреть совместно с листом 60.

ТД	Деталь 13. Разрезы 1-1 и 2-2.	Серия 2.250-1	
1969 г.		Выпуск I	Лист 61

ЦНИИЭП учебных зданий

Дата | Инв. № | Взамен

Терентина | Проверил | Прекв. | Хлебанов | Б. Лахмина | Мадоян | Нач. отдела | Гл. инж. пр-та | Рук. группы | Ст. инженер

10249

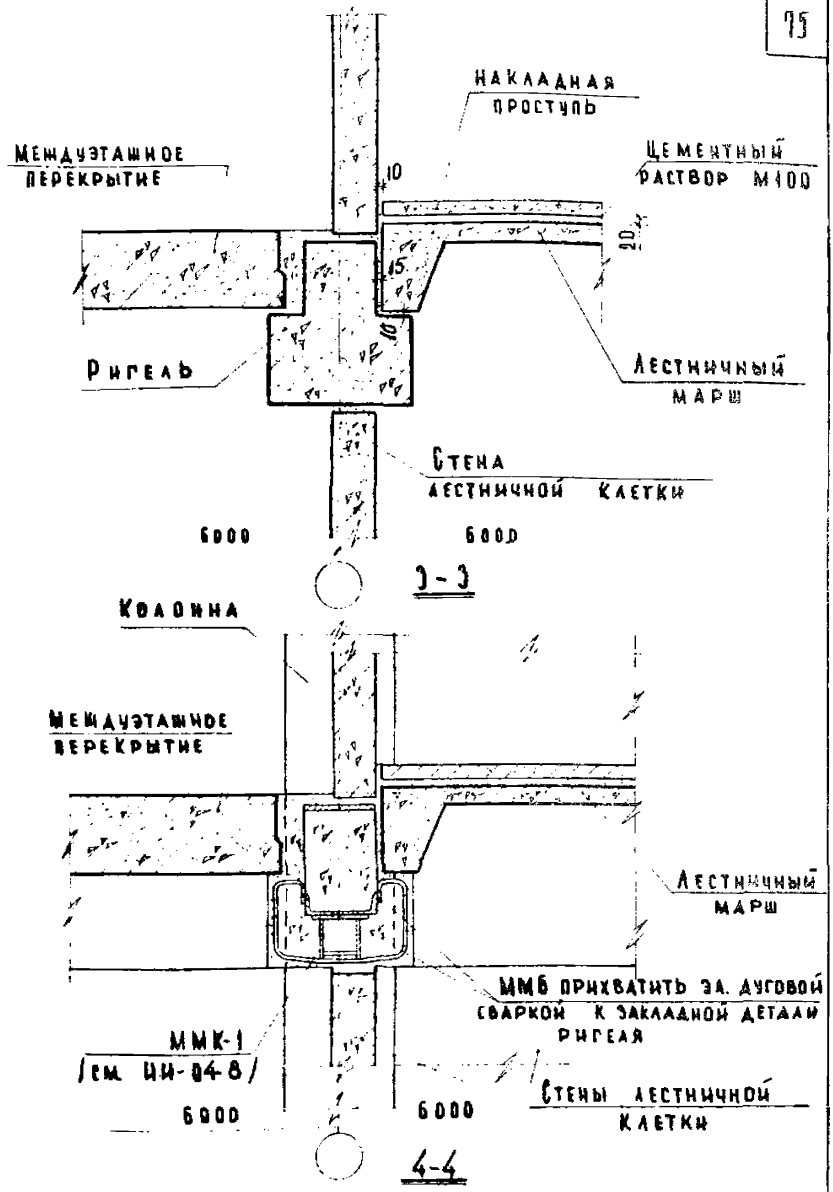

Примечание:
Настоящий лист смотреть совместно с листом 60.

ТД 1969г.	Деталь 13. Разрезы 3-3 и 4-4.	Серия 2.250-1	
		Выпуск I	Лист 62

Инв. № | Взамен

Учебных зданий

Гл. инж. пр-та Клеванов
Рук. группы Балахшина
Ст. инженер Мадоян

10249 75

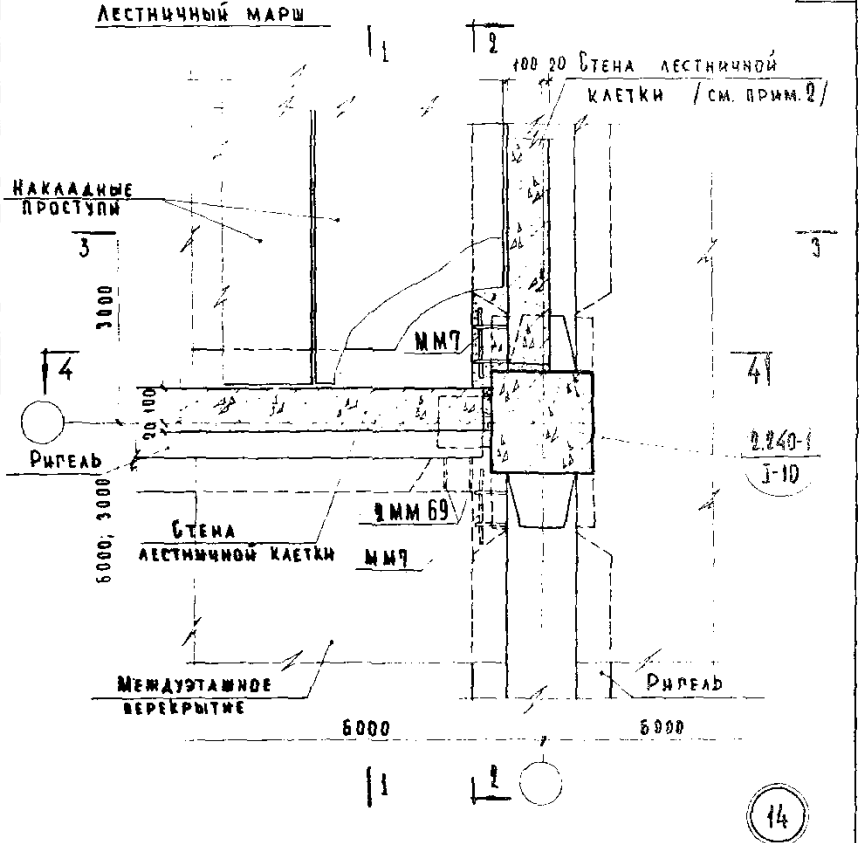

Примечание:

Разрезы 1-1 и 2-2 см. лист 64.

Разрезы 3-3 и 4-4 см. лист 65.

ТД 1969 г.	Деталь 14 при расположении лестничной клетки перпендикулярно рамам каркаса.	Серия 2.250-1	
		Выпуск I	Лист 63

Дата | Инв. № | Взамен | Подпись | Терешина | Проверил | Греков | Клебанов | Балакшина | Мадоян | Гл. инж. и-та | Нач. отдела | Гл. инж. пр-та | Рук. группы | Ст. инженер | ЦНИИЭП учебных зданий

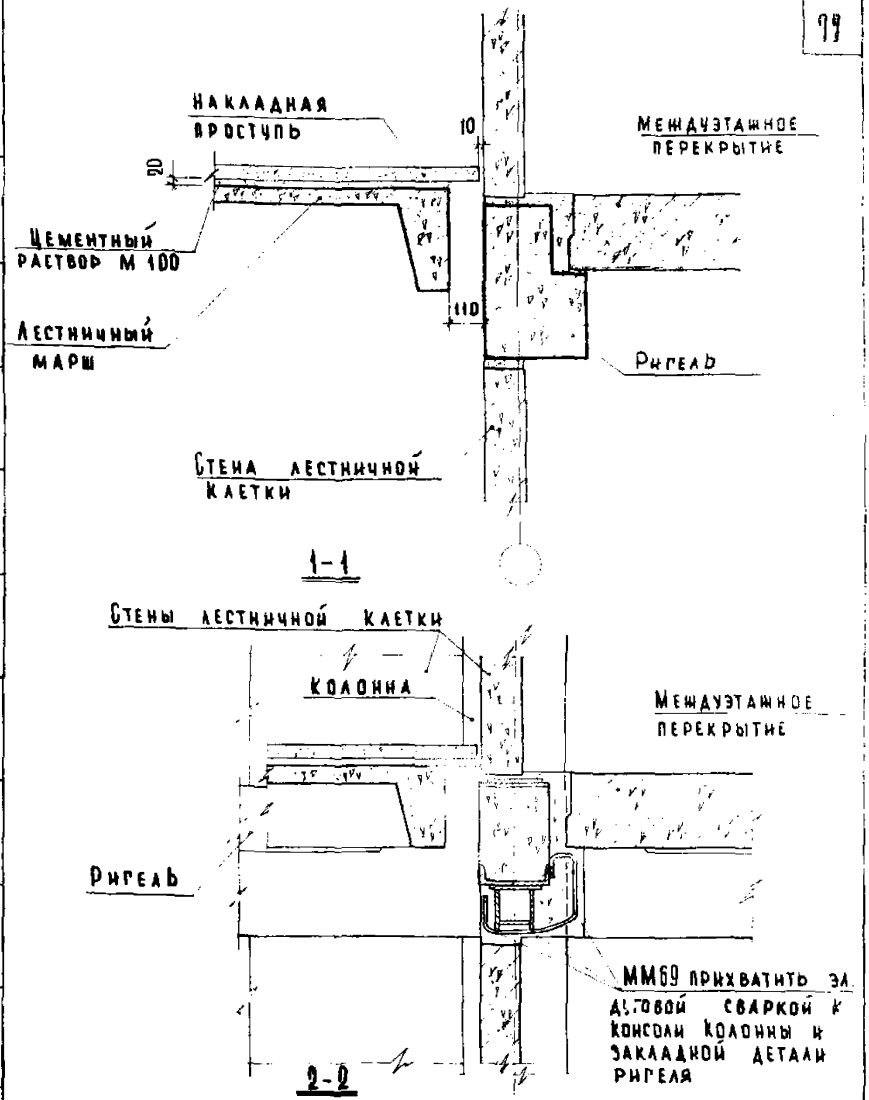

Примечание:

Настоящий лист смотреть совместно с листом 63.

ТД 1969г.	Деталь 14. Разрезы 1-1 и 2-2	Серия 1.250-1	
		Выпуск I	Лист 64

Инв. N | Взамен

Рук. группы Балакшина
Ст. инженер Мадоян

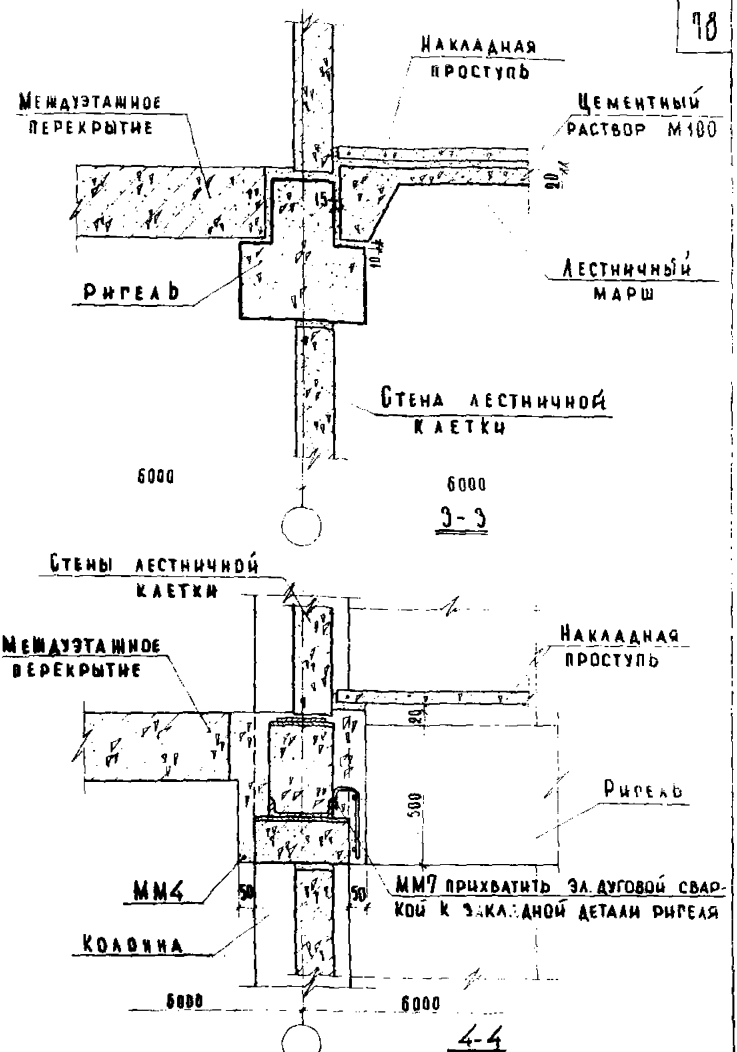

Примечание:
Настоящий лист смотреть совместно с листом 63.

ЦНИИЭП учебных зданий	ТД 1969г.	Деталь 14. Разрезы 3-3 и 4-4.	Серия 2.250-1 Выпуск 1 Лист 65

10249 78

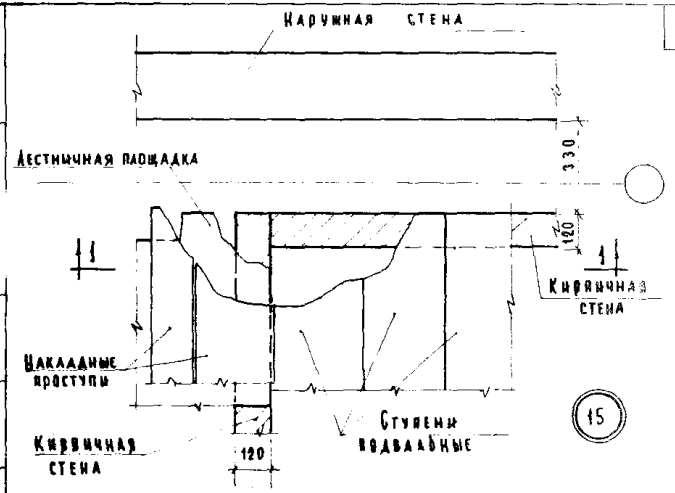

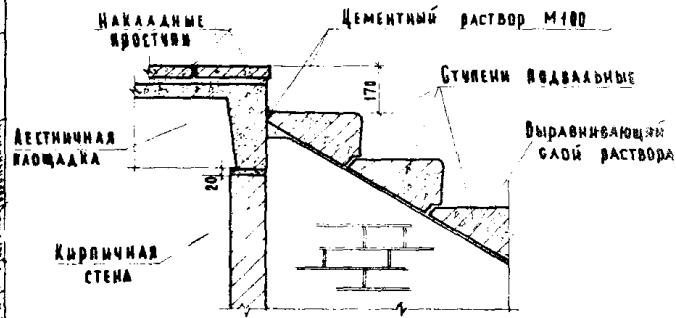

1-1

ТД 1969.

Деталь 15

Серия 9.950-1
Выпуск 1 | Лист 66

10249 70

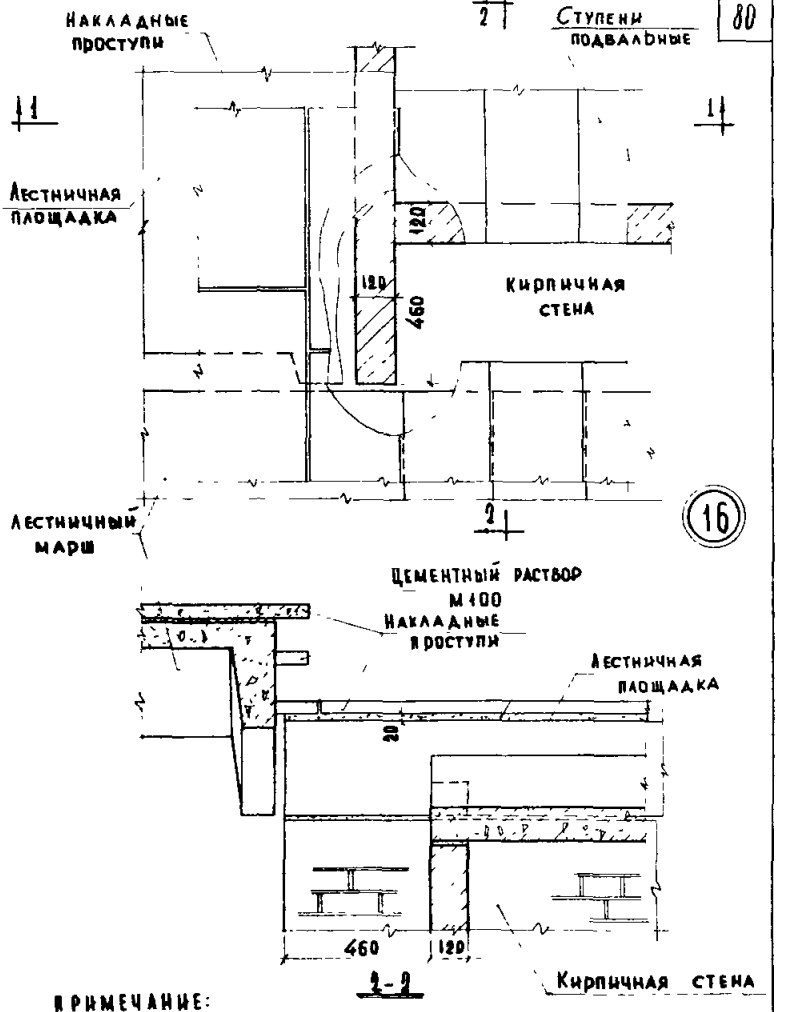

Примечание:

Разрез 1-1 см. лист 66

ЦНИИЭП учебных зданий
Т.Д.
1969г
Деталь 16
Серия 2.250-1
Выпуск 1
Лист 67
10249
80

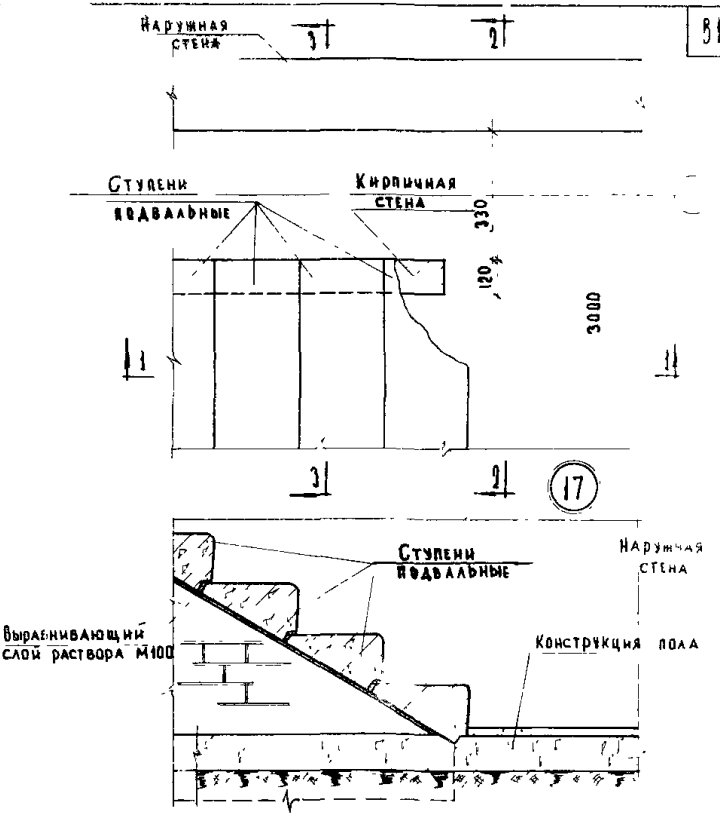

1-1

Примечание:

Разрезы 2-2 и 3-3 см. лист 69

ТД 1969г	Деталь 17	Серия 2 250-1	
		Выпуск I	Лист 68

Учебных зданий

Ст. инженер Техник

Терентина Воронцихина

Взамен

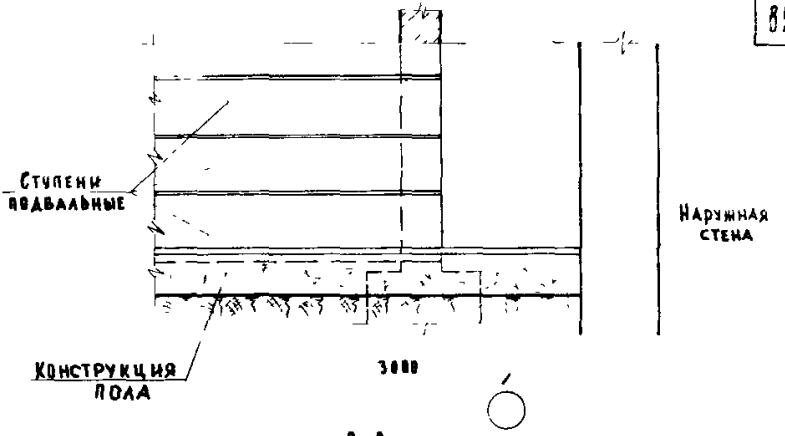

2-2

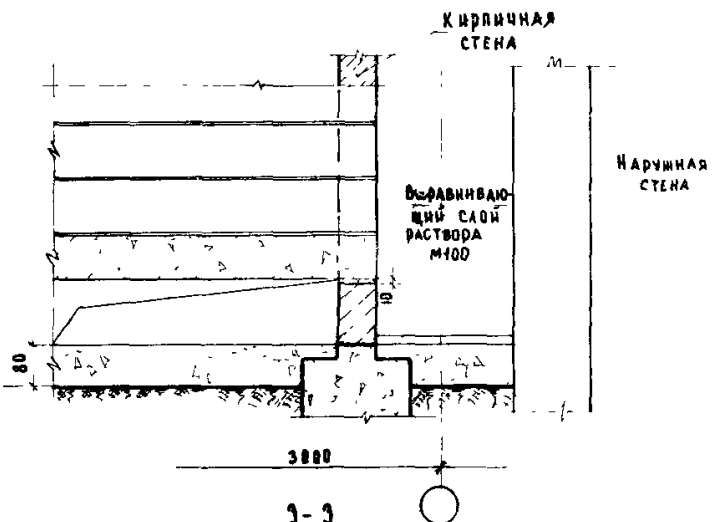

3-3

Примечание.

Настоящий лист смотреть совместно с листом 68

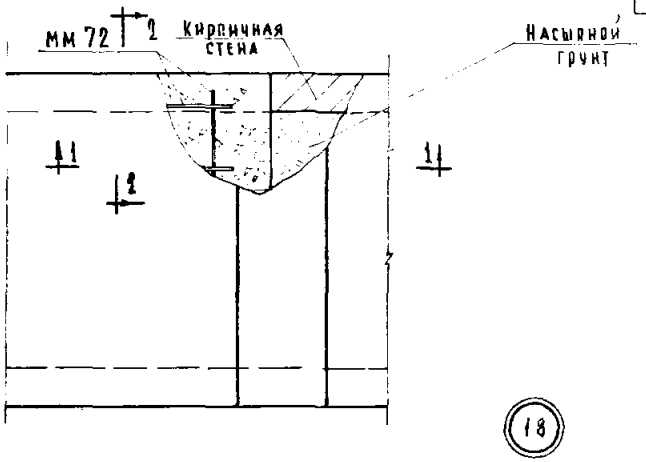

18

Цементный раствор М100
Железобетонная монолитная плита из бетона М200
2 слоя рубероида
Насыпной грунт /см. прим./

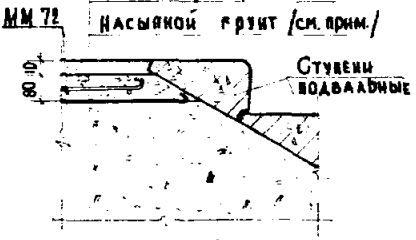

1-1

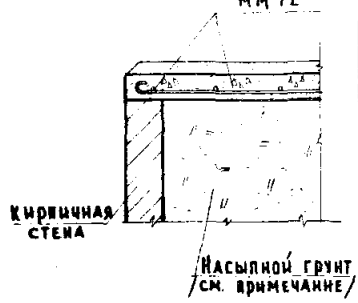

2-2

Примечание:
Насыпной грунт должен быть тщательно утрамбован.

ТД 1969 г.	Деталь 18.	Серия 2.250-1	
		Выпуск I	Лист 70

Инв. № | Взамен

Гл. инж. пр-та | Клеванов
Ст. инженер | Мадоян
Техник | Варенцов

Учебных зданий

10249 83

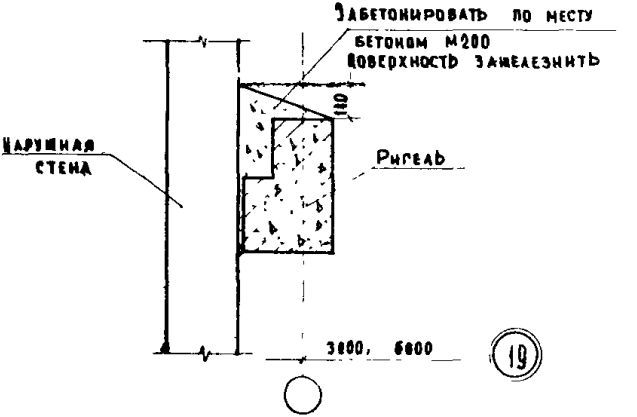

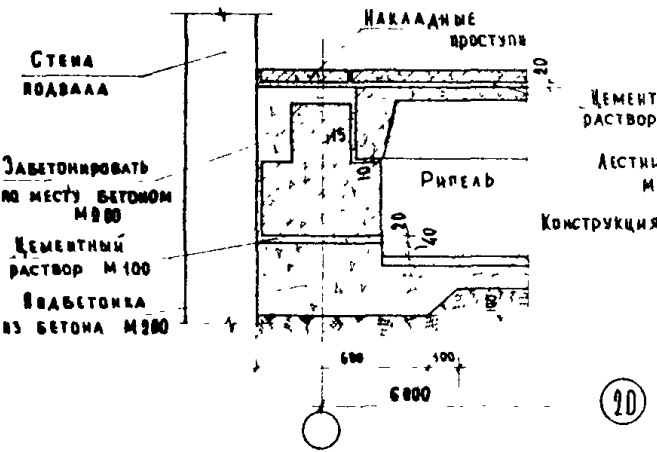

ТД 1969г.	Детали 19 и 20	Серия 2.250-1 Выпуск I Лист 71

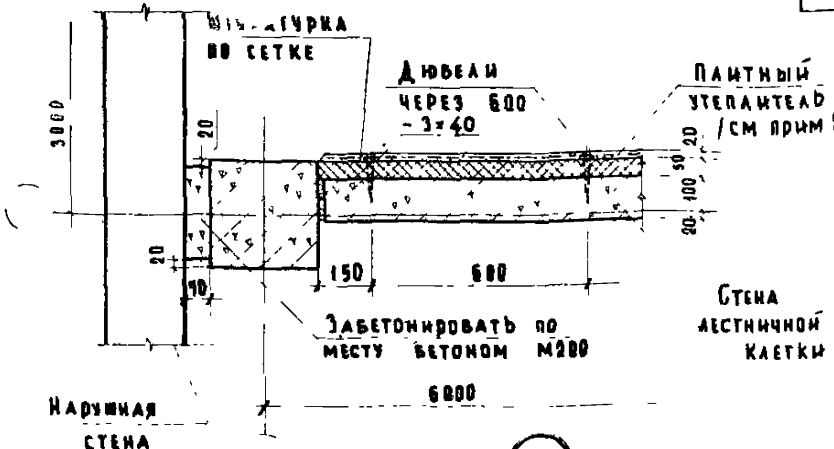

21

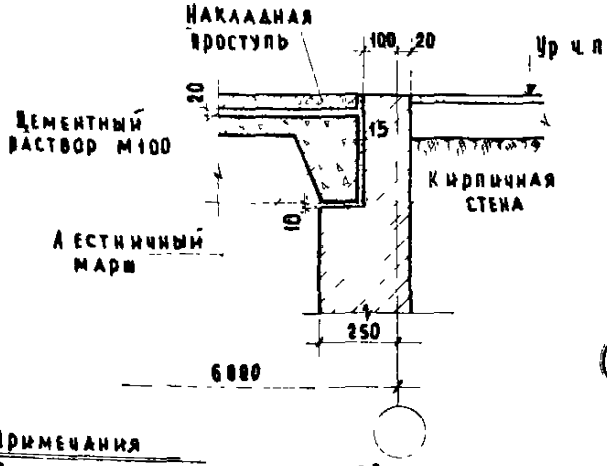

22

Примечания

1 Дверная коробка на ТД 22 условно не показана

2 В качестве утеплителя применять плиты мягкие минераловатные на битумной или синтетической связке, плиты цементно-фибролитовые. /ГОСТ 10140-62 и ГОСТ 8928-58 /

ТД 1969г	Детали 21 и 22	Серия 2.250-1	
		Выпуск I	Лист 12

10249 85

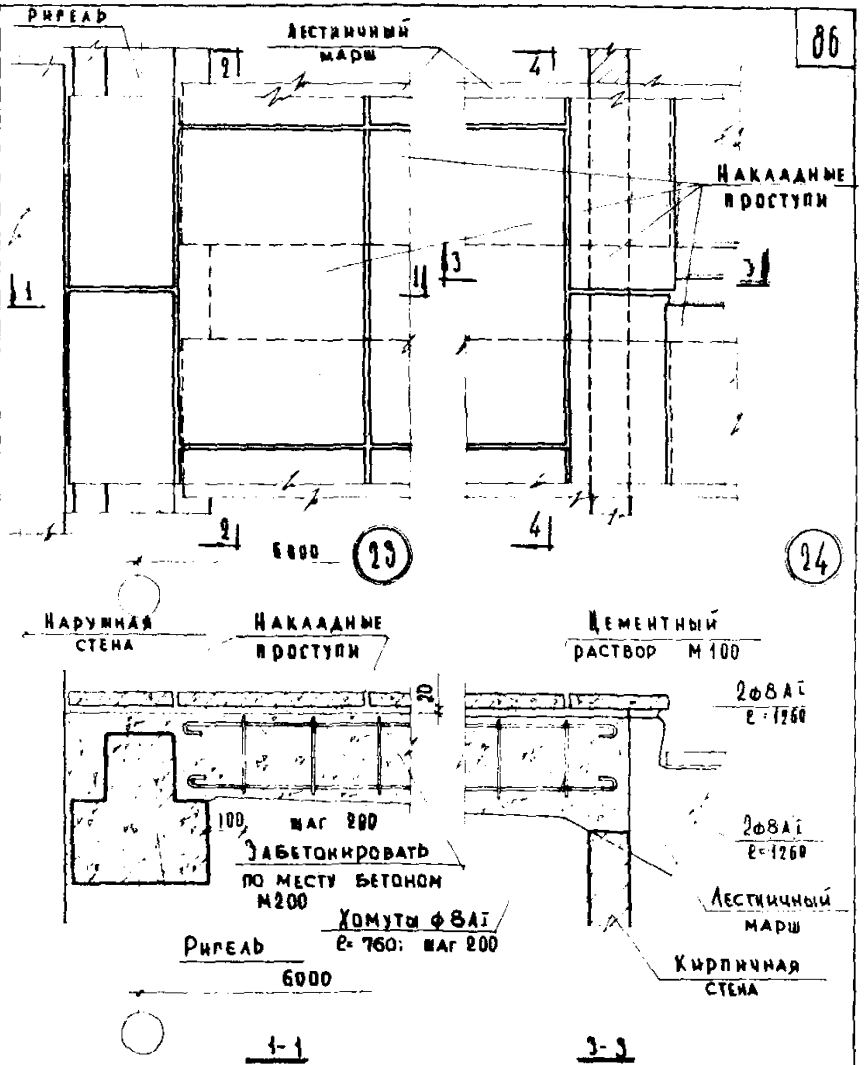

Примечание:

Разрезы 2-2 и 3-3 см. лист 74.

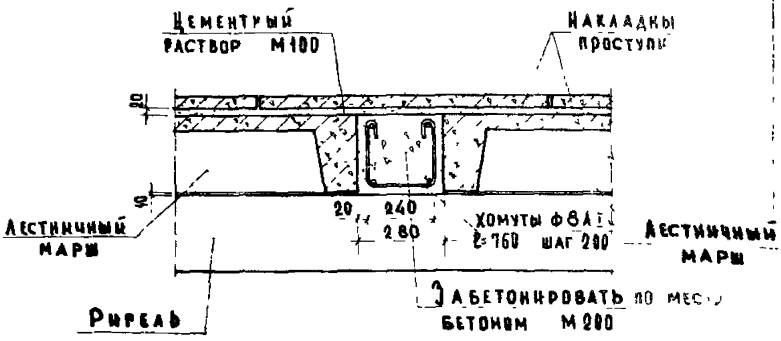

1-1

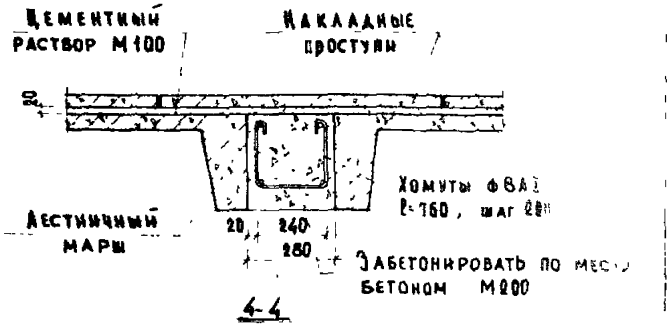

4-4

Примечание:

Настоящий лист см. совместно с листом 73

ТД 1969г.	Деталн 23 и 24. Разрезы 1-2 и 4-4	Серия 2.250-1	
		Выпуск I	Лист 74

10249 87

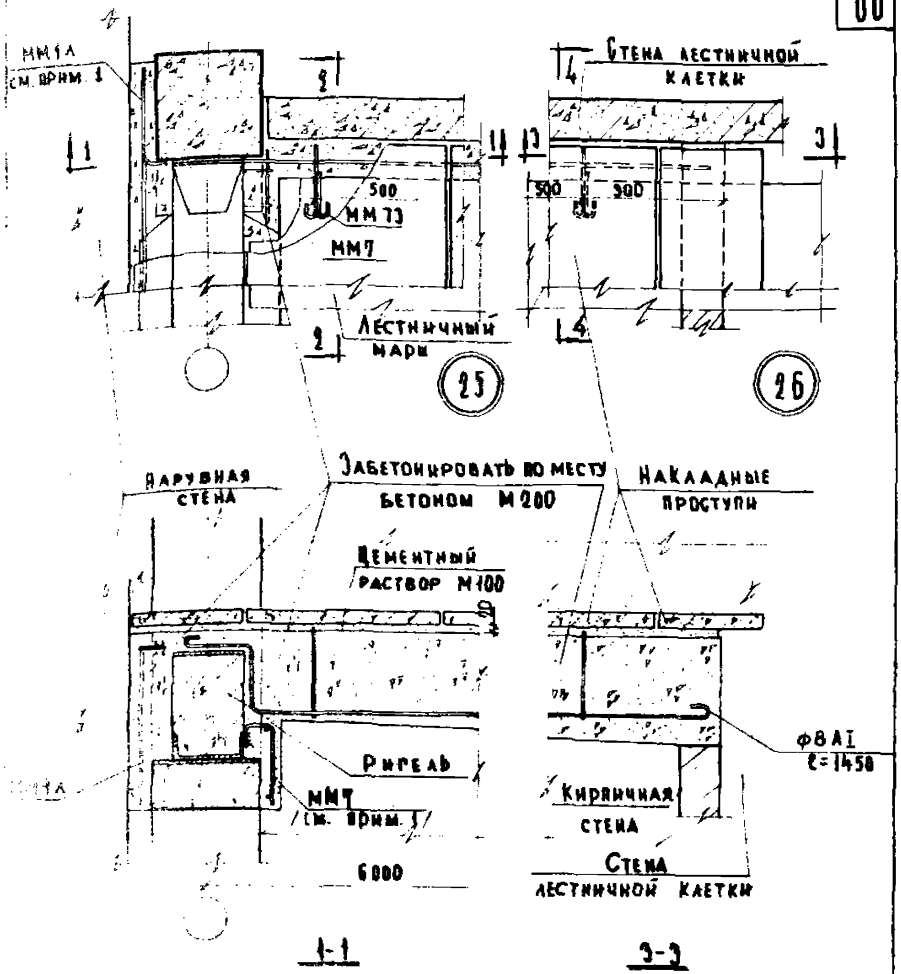

Примечания:

ММ1А и ММ7 прихватить эл. дуговой сваркой соответственно к закладным деталям колонны и ригеля.

Разрезы 2-2 и 4-4 см. лист 76.

Детали 25 и 26.

Серия 2.250-1	
Выпуск 1	Лист 95

ВЗАМЕН

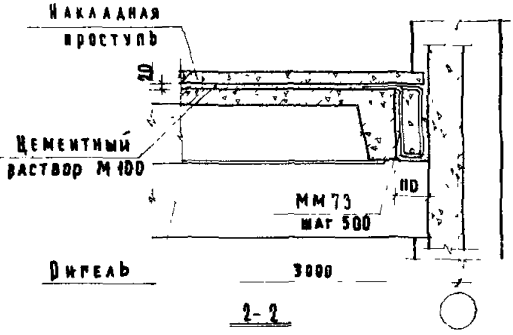

2-2

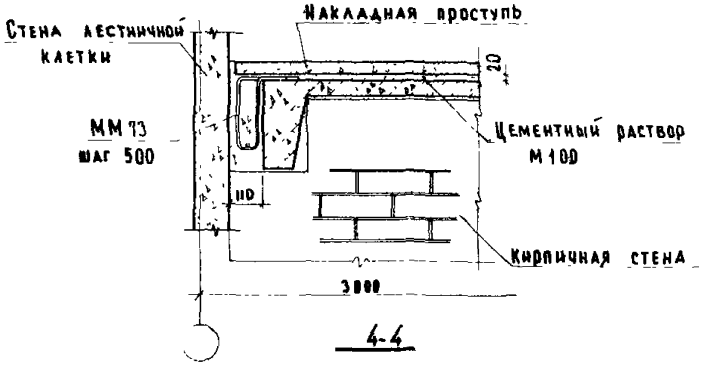

4-4

Примечание:
Настоящий лист см. совместно с листом 75.

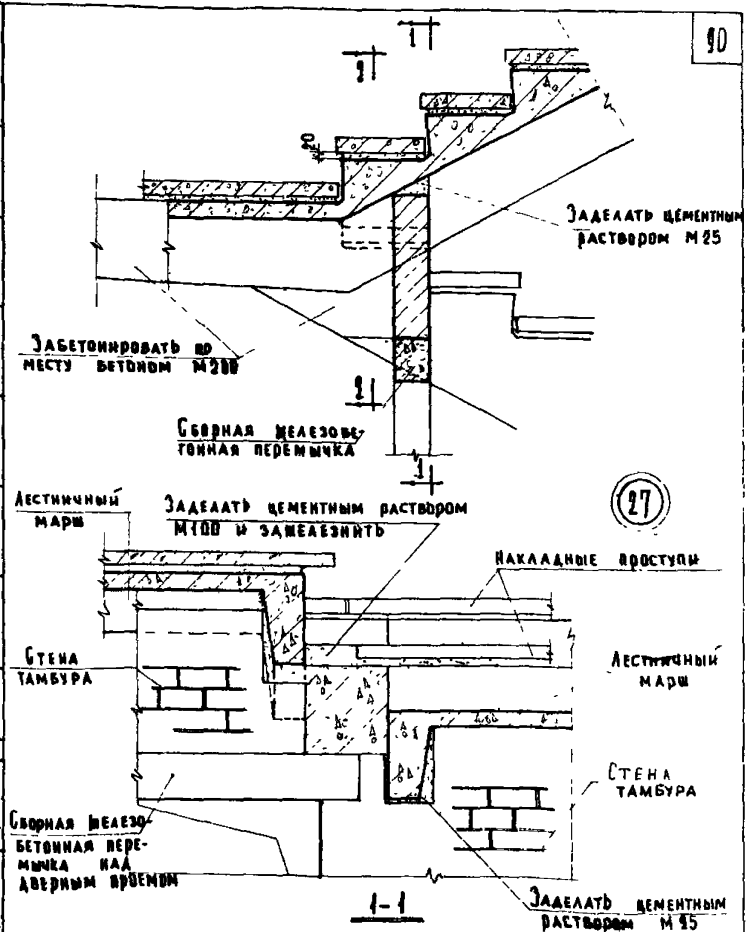

Примечания:

1. Стену тамбура выполнять из кирпичной кладки с расчетным сопротивлением сжатию 10 кг/см².
2. Разрезы 2-2 и 3-3 см. лист 78.

ТД 1969 г	Деталь 27.	серия 2.250-1	
		выпуск I	лист 77

ЦНИИЭП учебных зданий

Инв № | Взамен

Гл. инж. пр-та | Сб. инженер | Техник | Клеванов | Теренина | Пронина

10245 90

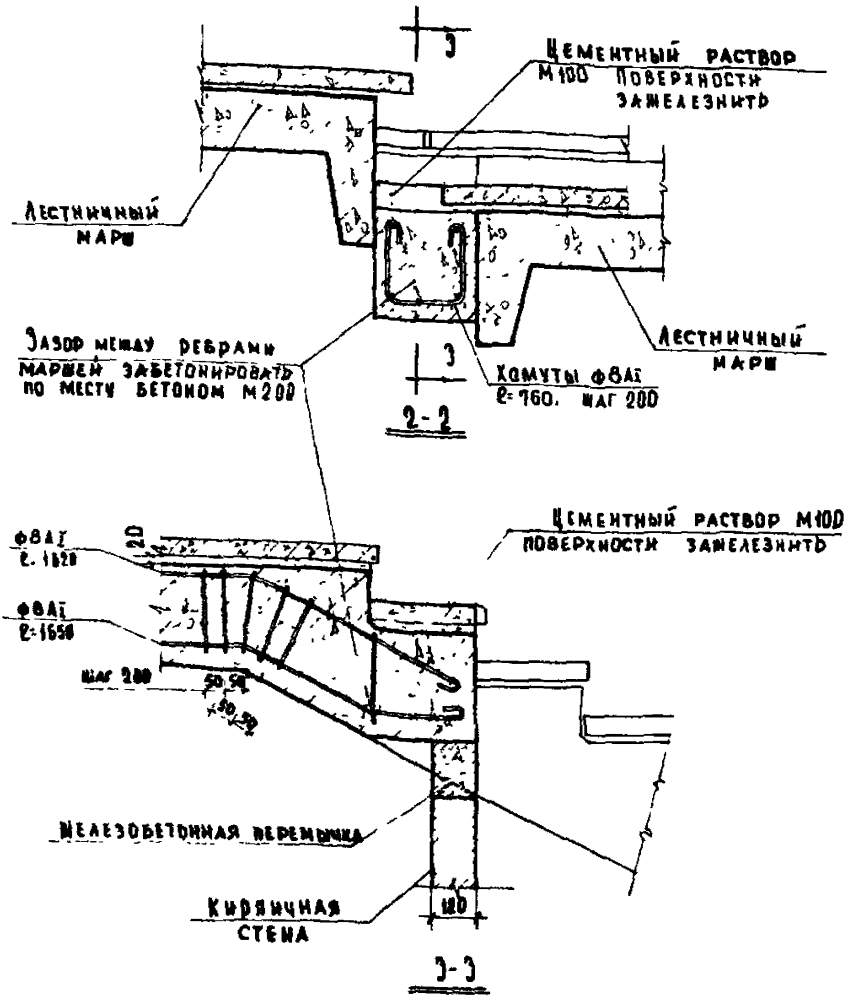

Примечание:

Настоящий лист смотреть совместно с листом 99.

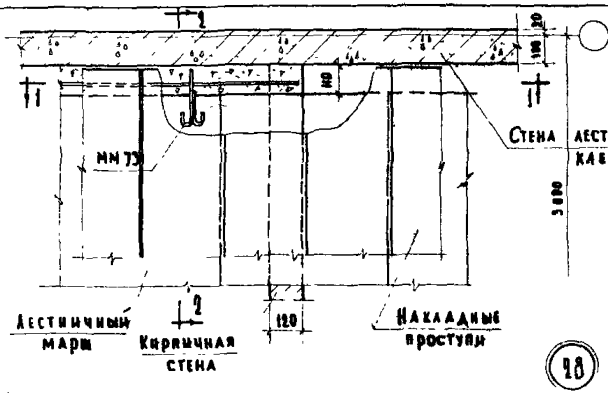

28

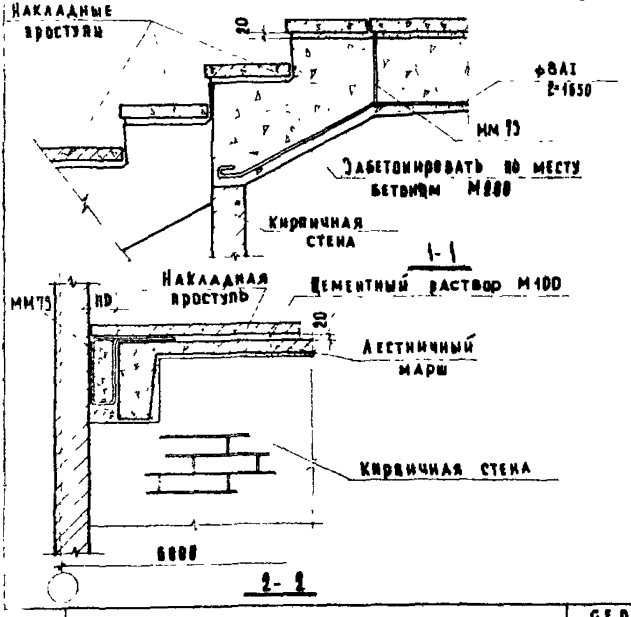

ГД

Деталь 28.

Серия 1.250-1

Выпуск 1 | Лист 28

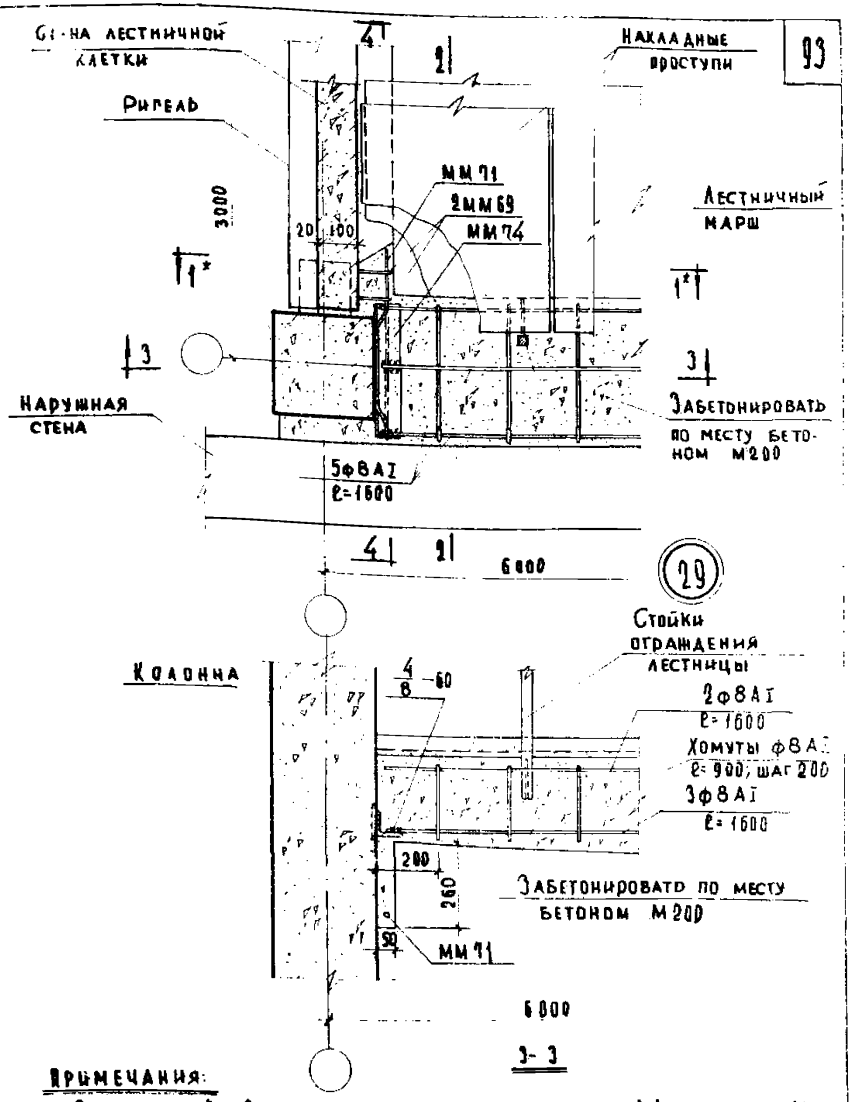

Примечания:

1. Разрез 1*-1* читать зеркально разрезу 1-1 на листе 48.
2. Разрезы 2-2 и 4-4 см. лист 81.
3. Продольные стержни арматуры монолитного участка в местах пересечения со стойками ограждения вырезать по месту.

ТД 1969г	Деталь 29.	Серия 2.250-1	
		Выпуск I	Лист 80

Инв. № | Взамен

Гл. инж. пр-та Клебанов
Ст. инженер Мадоян
Ст. техник Васильева

Учебных зданий

10249 93

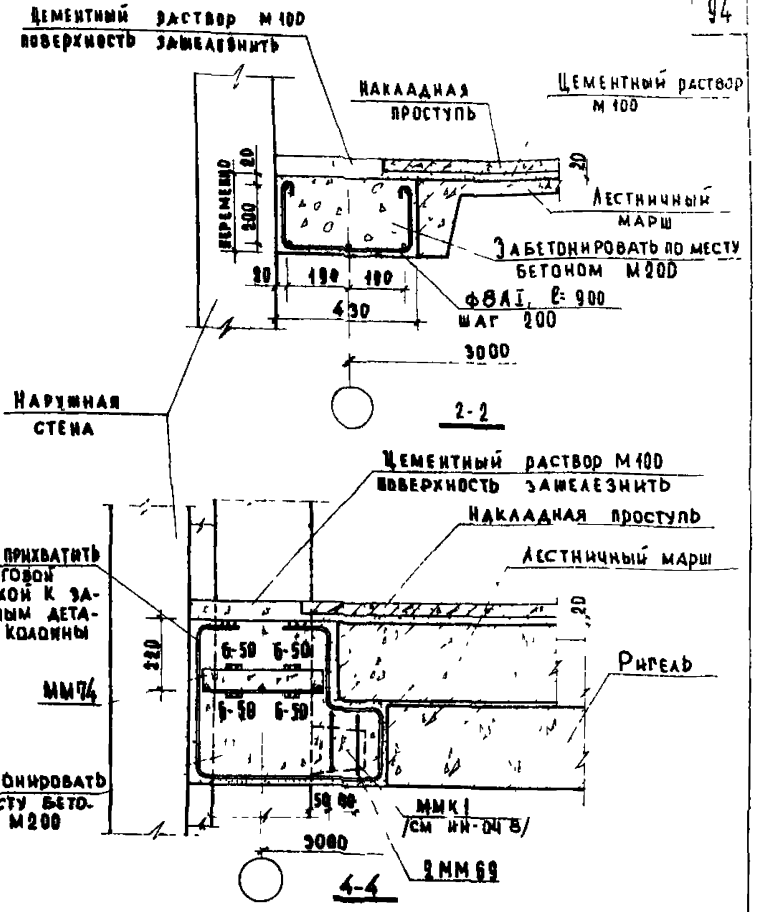

Примечание:

Настоящий лист смотреть совместно с листом 80

ТД 1969г	Деталь 29. Разрезы 2-2 и 4-4	Серия 2 250-1	
		Выпуск I	Лист 81

ЦНИИЭП учебных зданий

Дата | Инв № | Взамен

Гл. инж. п-та | Нач. отдела | Гл. инж. пр-та | Ст. инженер | Ст. техник | Шелютинский | Гребенов | Кабанов | Мадоян | Васильева

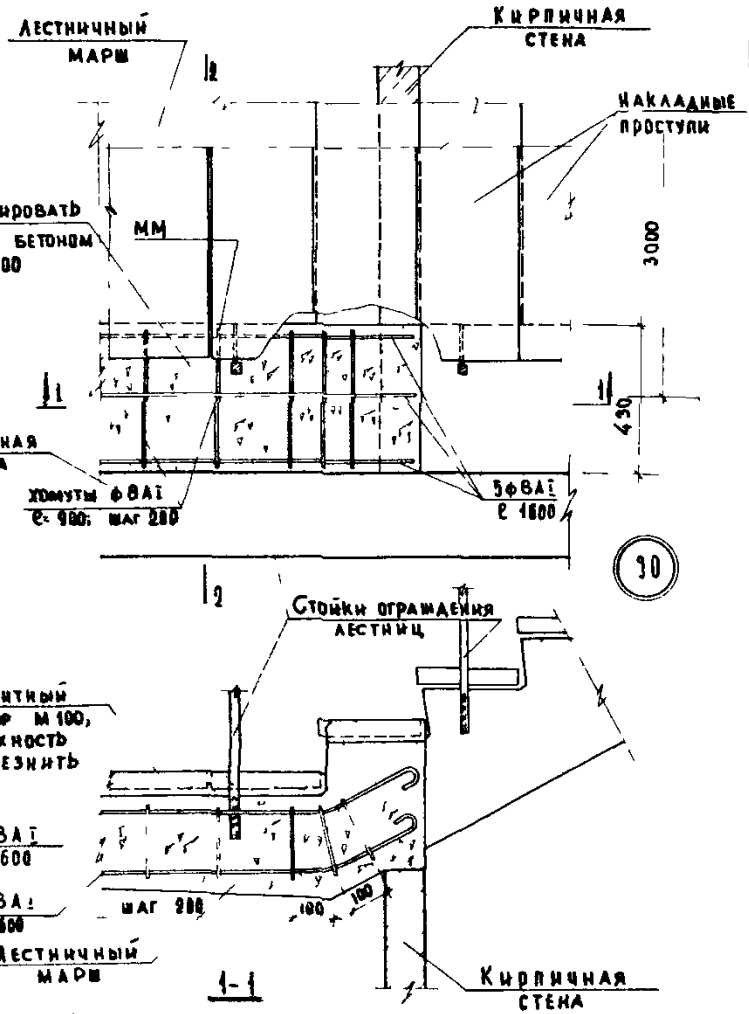

Примечания

1 Сечение 2-2 см. лист 81

2 Продольные стержни арматуры монолитного участка в местах пересечения со стойками ограждения вырезать по месту

ТД	Деталь 30	Серия 2.250.1	
		Выпуск 1	Лист 82

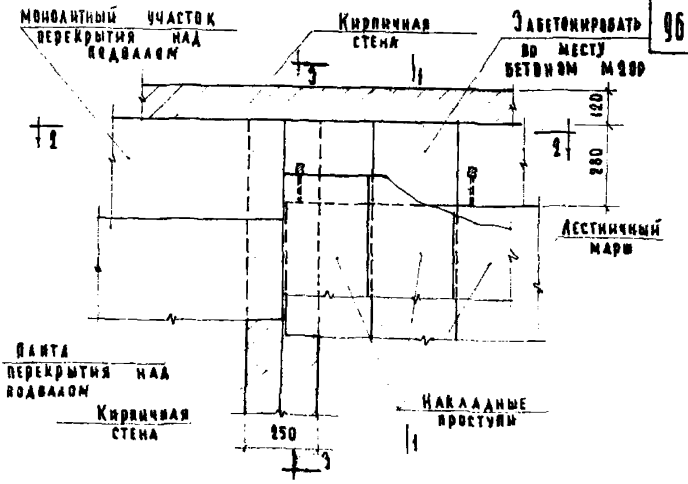

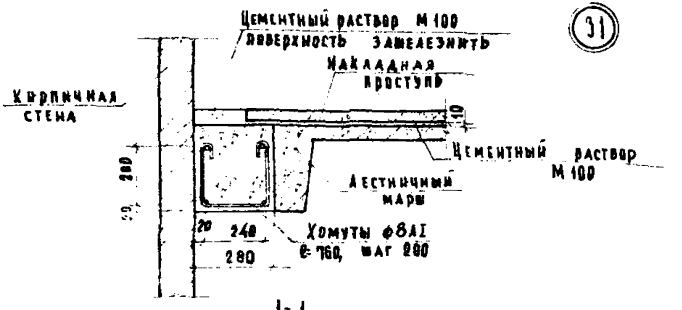

Примечание:

Разрезы 2-2 и 3-3 см. лист 84.

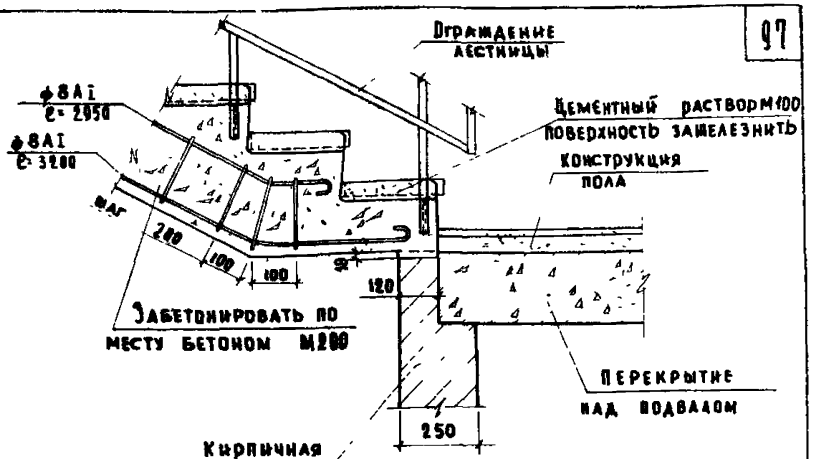

2-2

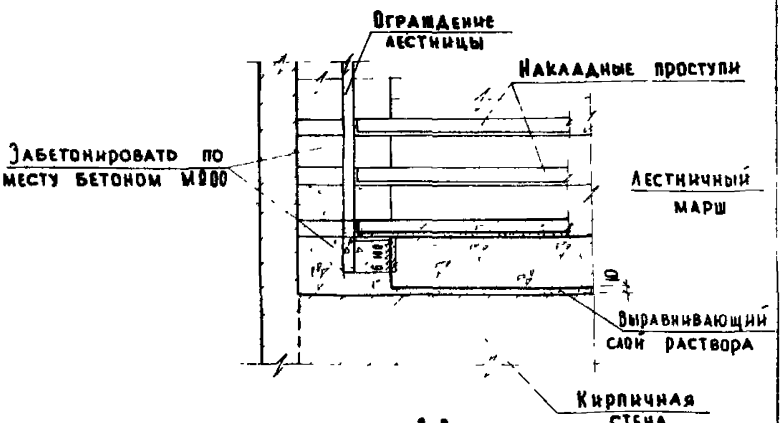

3-3

ПРИМЕЧАНИЯ

Настоящий лист смотреть совместно с листом 83.

ТД 1969г	Деталь 31. Разрезы 2-2 и 3-3	Серия 2 250-1	
		Выпуск I	Лист 84

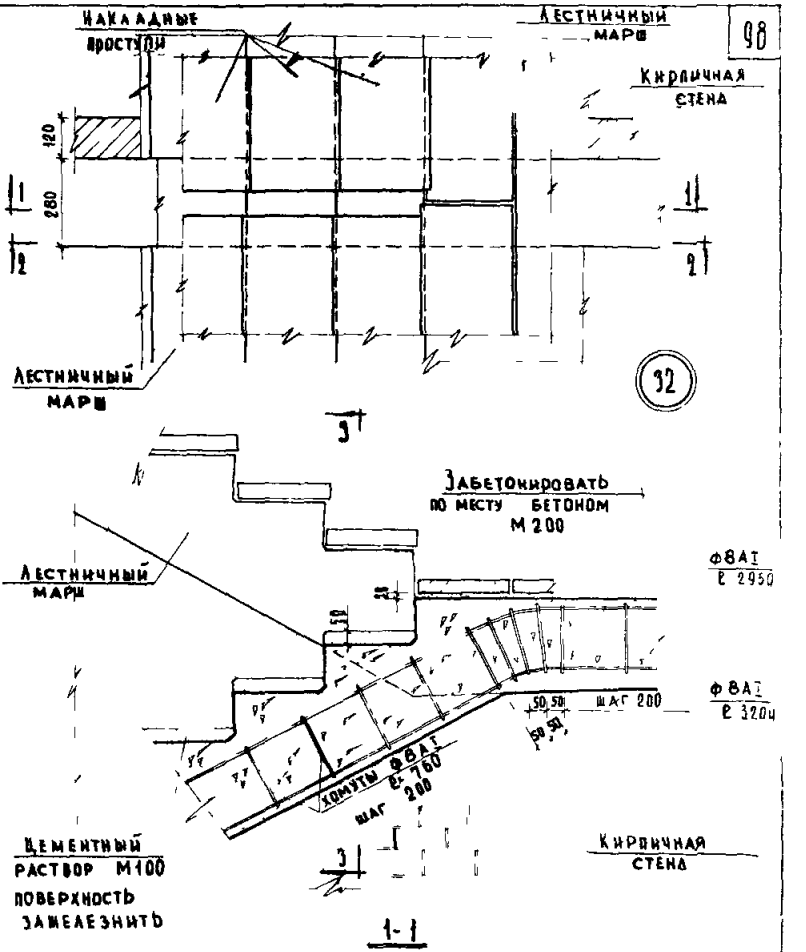

Примечания

1 Разрезы 2-2 и 3-1 см. лист 86.

2 Ограждения маршей условно не показаны

ЦНИЭП учебных зданий	ТД 1969г.	Деталь 32.	Серия 2.250-1 Выпуск 1 Лист 85

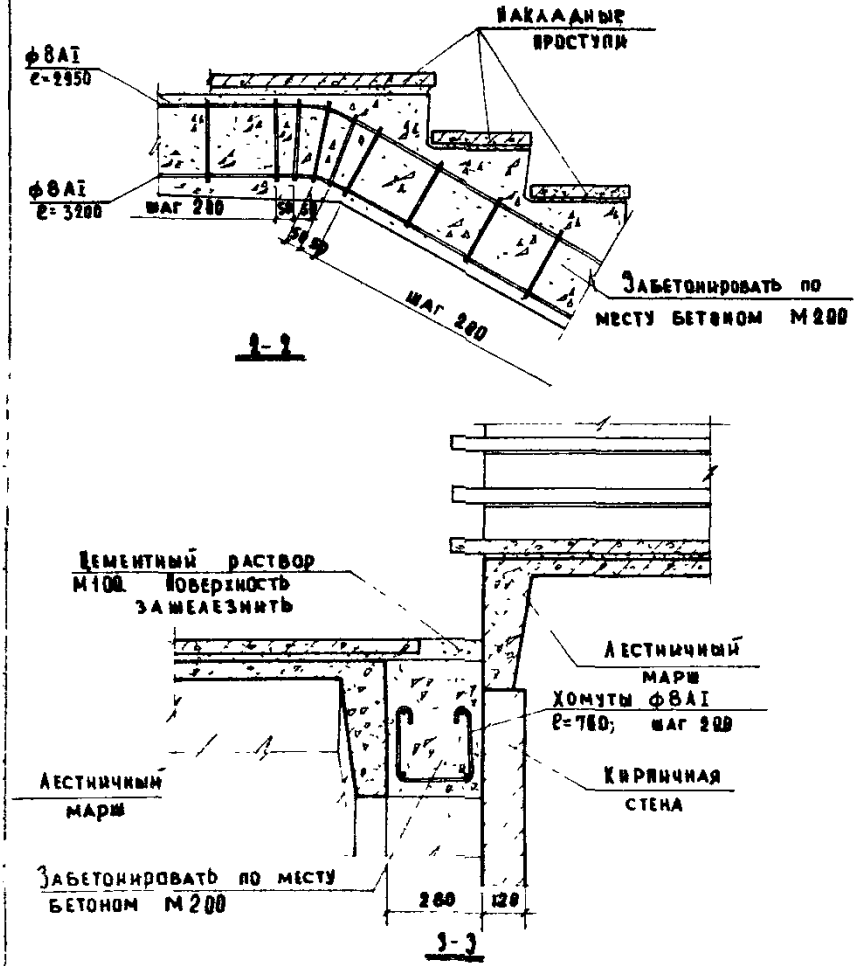

ПРИМЕЧАНИЕ:

НАСТОЯЩИЙ ЛИСТ СМ. СОВМЕСТНО С ЛИСТОМ 85.

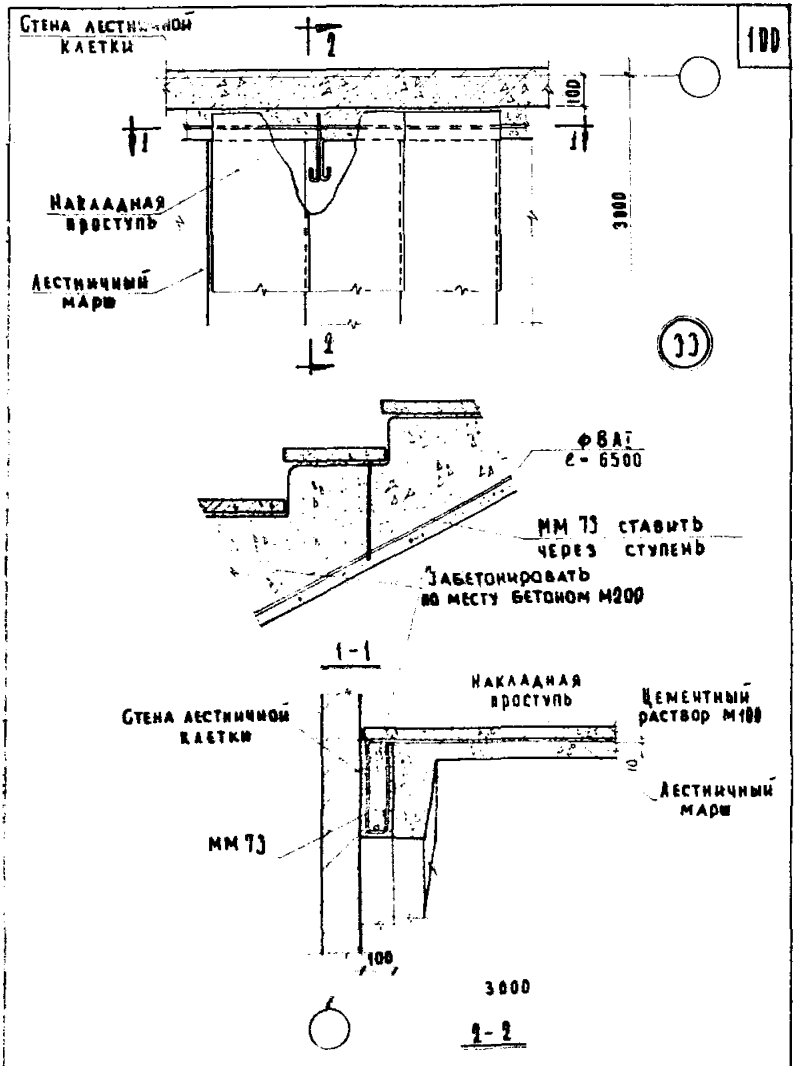

Т.Д.	Деталь 33.	Серия 2.250-1	
		Выпуск I	Лист 87

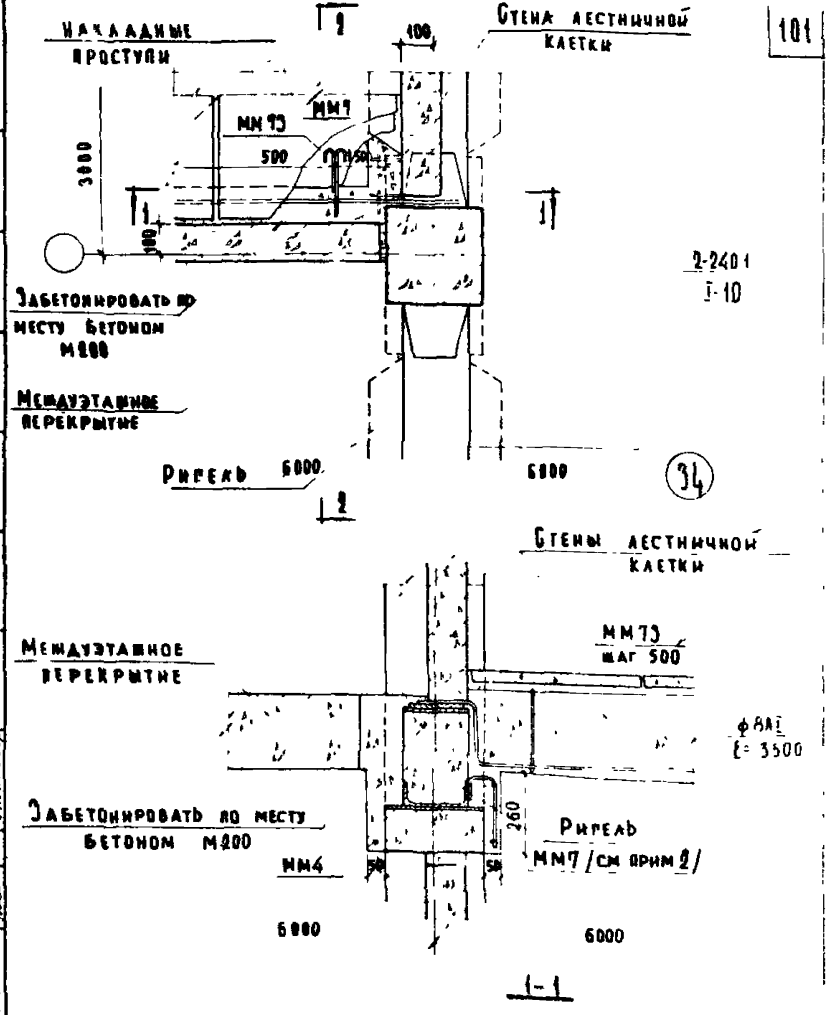

Примечания

1. Разрез 2-2 дан на листе 96.
2. ММ7 прихватить за дуговой сваркой к закладным деталям ригеля.

ТД 1969г	Деталь 34	Серия 2.950-1	Выпуск I	Лист 88

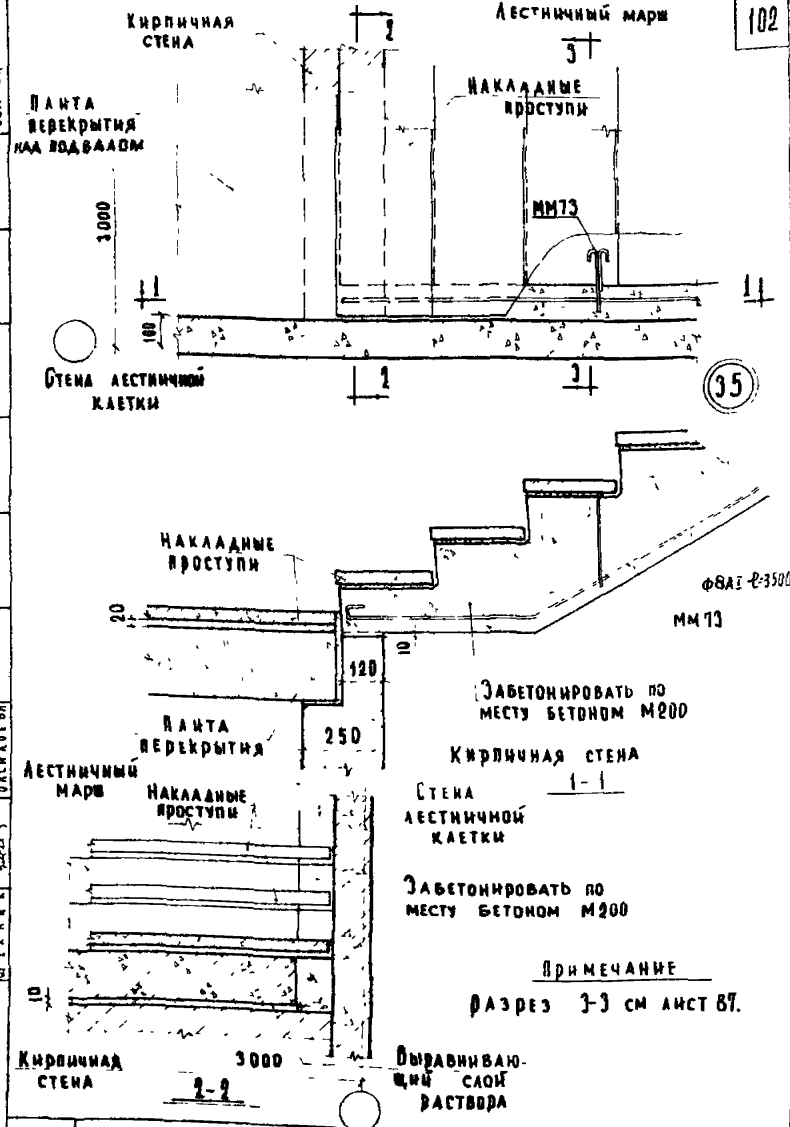

ЦНИИЭП учебных зданий

ТД 1969г

Деталь 35.

Серия 2.150-1
Выпуск 1 | Лист 89

10249 102

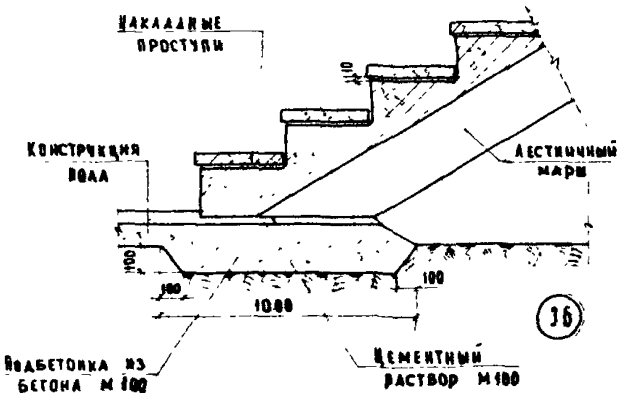

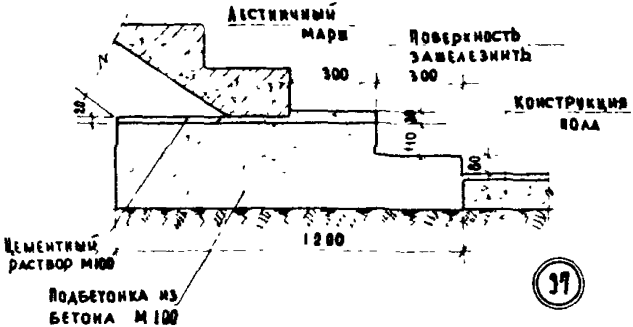

Т.Д.	Детали 36 и 37	Серия 2.250-1	
		Выпуск I	Лист 90

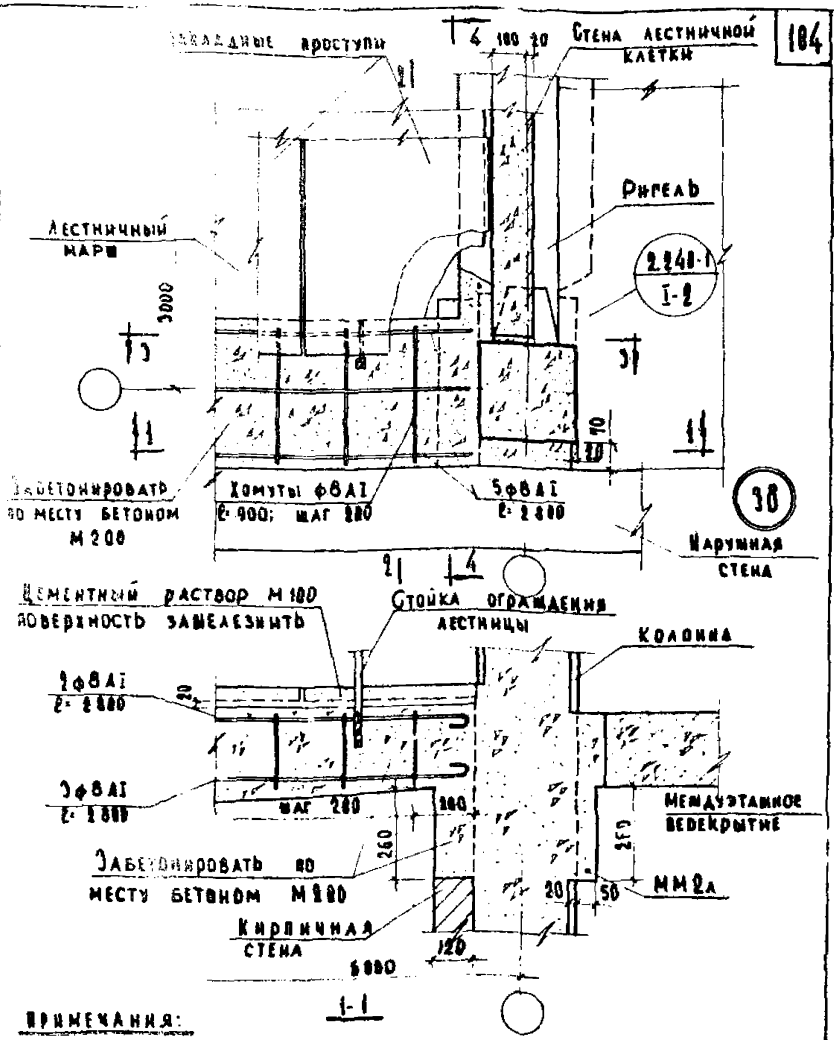

Примечания:

1. Сечение 2-2 см. лист 81.
2. Разрезы 3-3 и 4-4 см. лист 82.
3. Продольные стержни арматуры монолитного участка в местах пересечения со стойками ограждения вырезать на месту.

	Деталь 38. Разрез 1-1.	Серия 2.250-1	
		Выпуск I	Лист 91

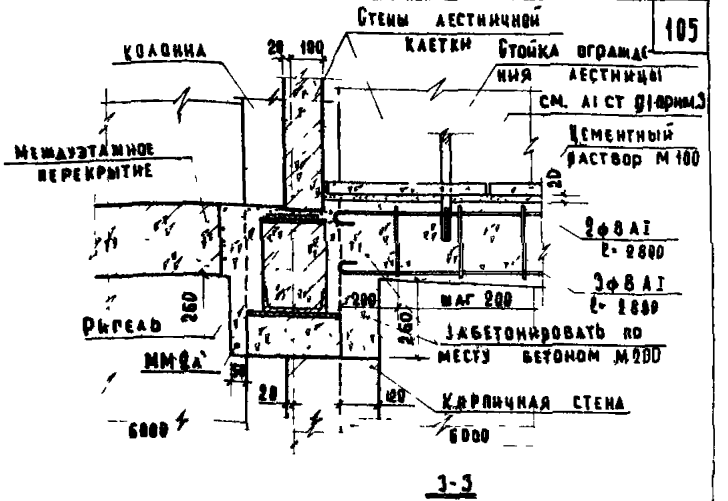

3-3

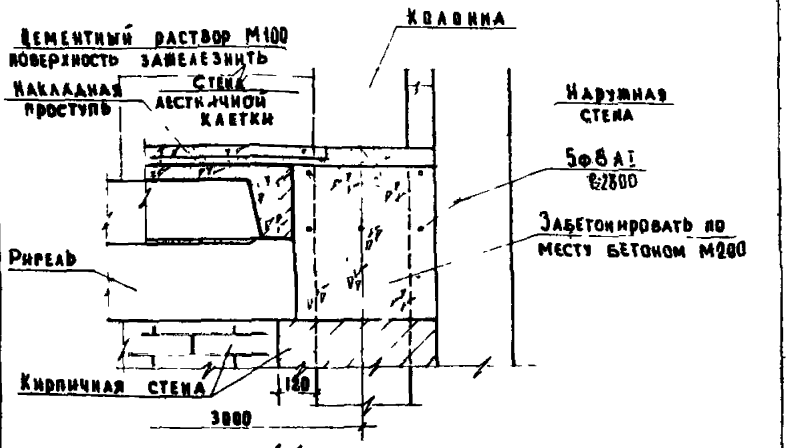

4-4

Примечание.
Настоящий лист смотреть совместно с листом 91.

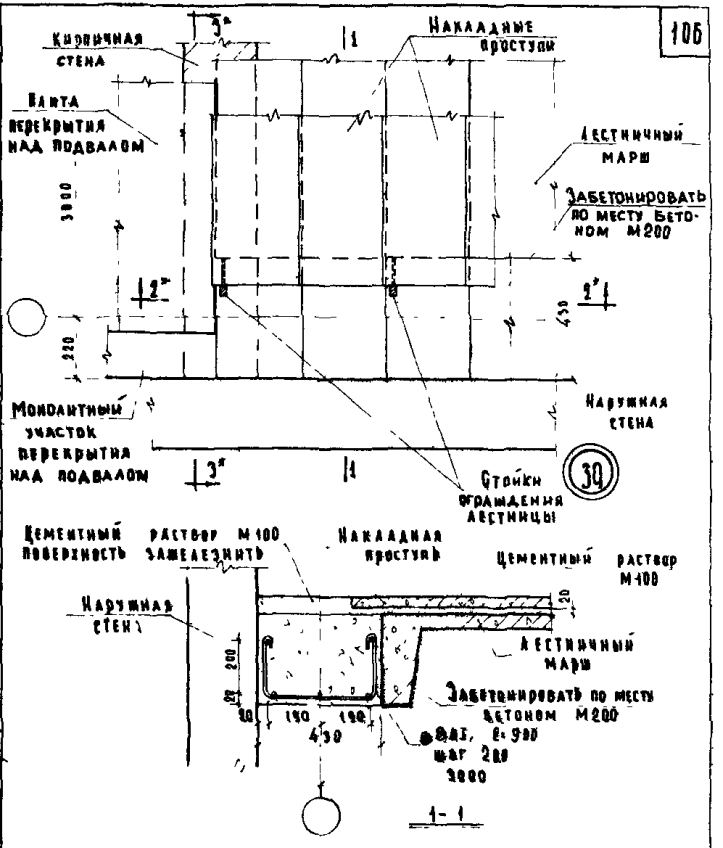

Примечание

Разрез 2-2 и 3-3 читать зеркально разрезу 1-1 на листе 84.

ТД 1969г	Деталь 39. Разрез 1-1	Серия 2.150-1	Выпуск 1	Лист 93

ЦНИИЭП учебных зданий

10249 106

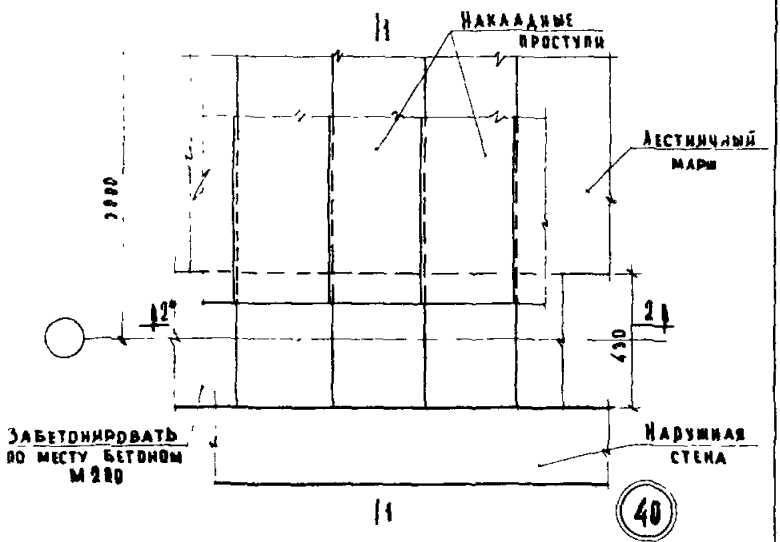

Примечания

1. Разрез 1-1 см. лист 93.
2. Разрез 2°-2° читать зеркально разрезу 2-2 на листе 86.
3. Ограждение условно не показано.

ТП	Деталь 40	Серия 1.250-1
		Вып. IX / Лист 94

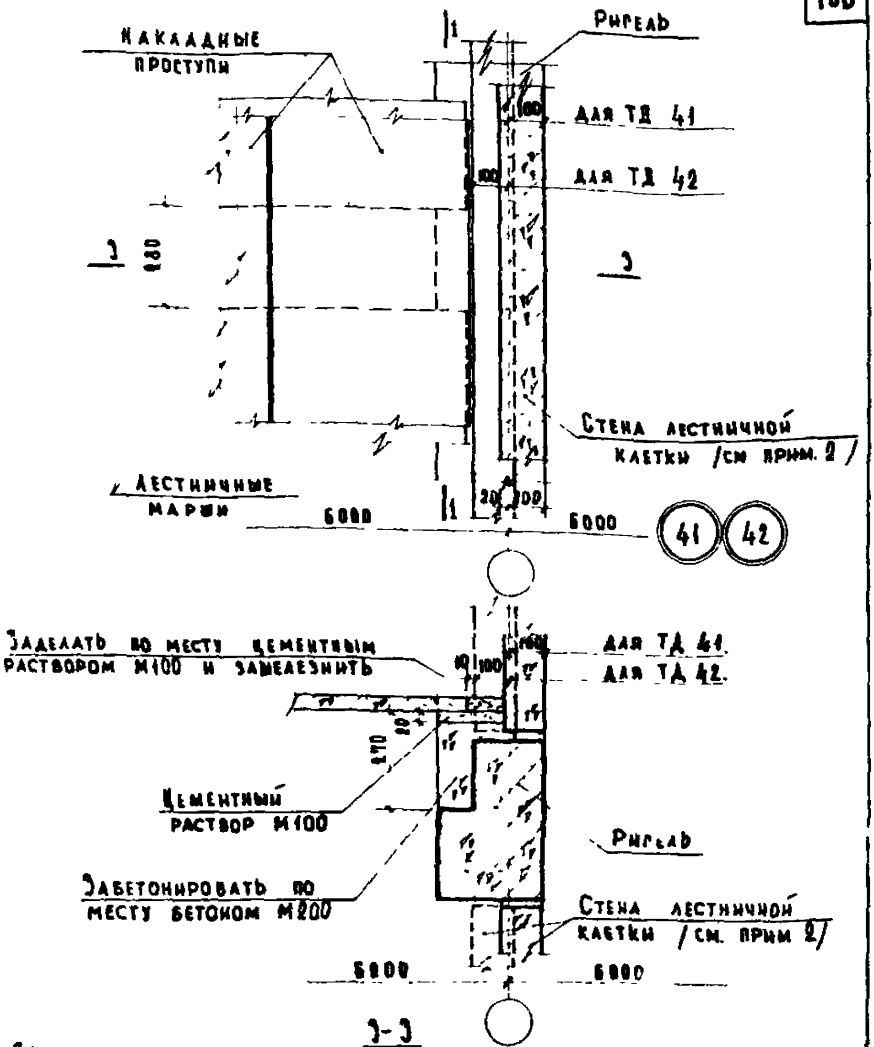

Примечания:

1 Разрез 1-1 см. лист 43.

2 Привязка указанной стены в плане: по наружной грани ригеля /для ТД 41/ или по внутренней грани ригеля /для ТД 42/ назначается проектом

Детали 41 и 42.

Серия 2.250-1

Выпуск 1 | Лист 95

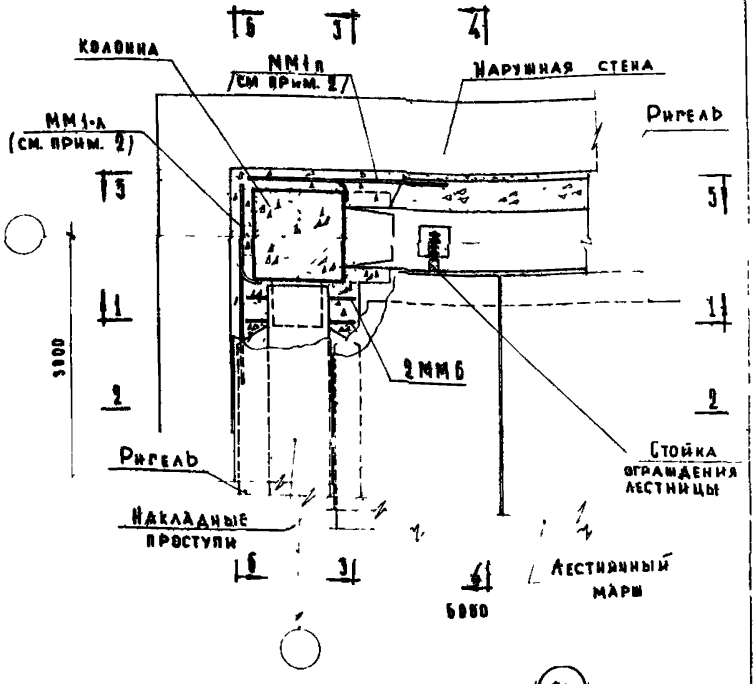

(43)

Примечания

1 Разрезы 1-1 и 2-2 см. лист 97, разрезы 3-3 и 4-4-см лист 98; разрезы 5-5 и 6-6 - см. лист 98

2 ММ1а и ММ1п прихватить эл. дуговой сваркой к закладной детали колонны.

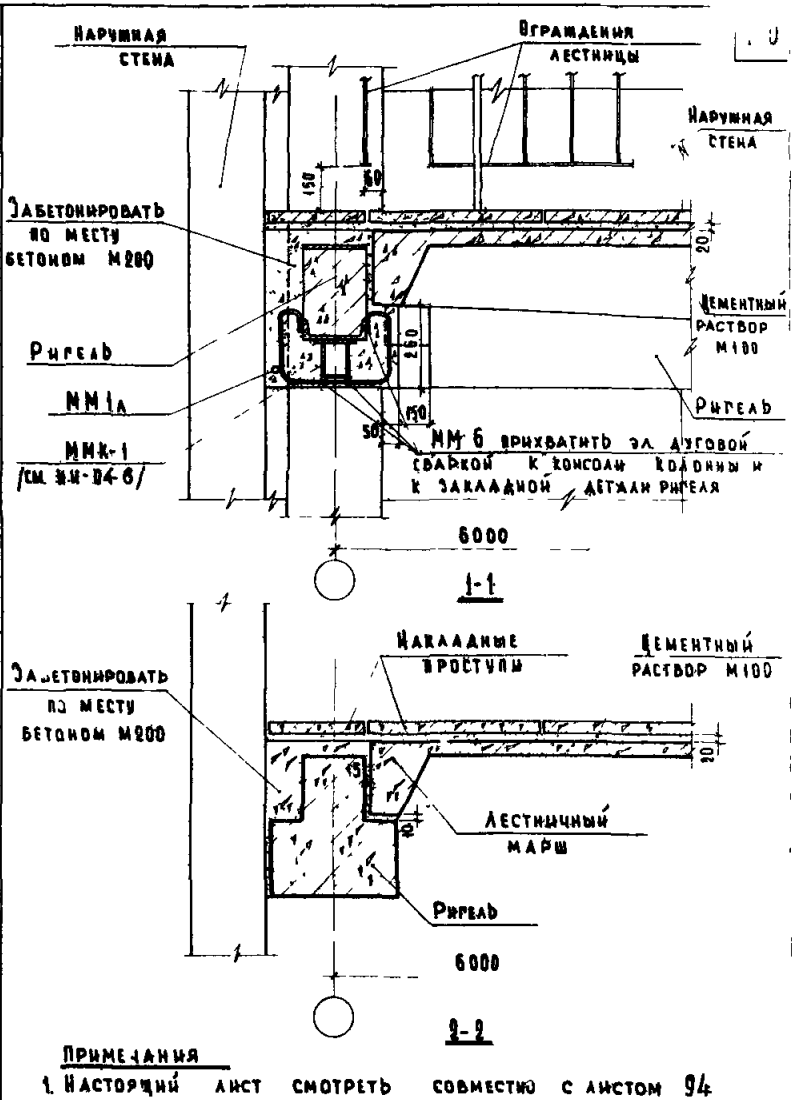

Примечания

1. Настоящий лист смотреть совместно с листом 94

ЦНИИЭП учебных зданий	ТД 1969г.	Деталь 43 Разрезы 1-1 и 2-2.	Серия 2.250-1 Выпуск 1 Лист 97

10249 110

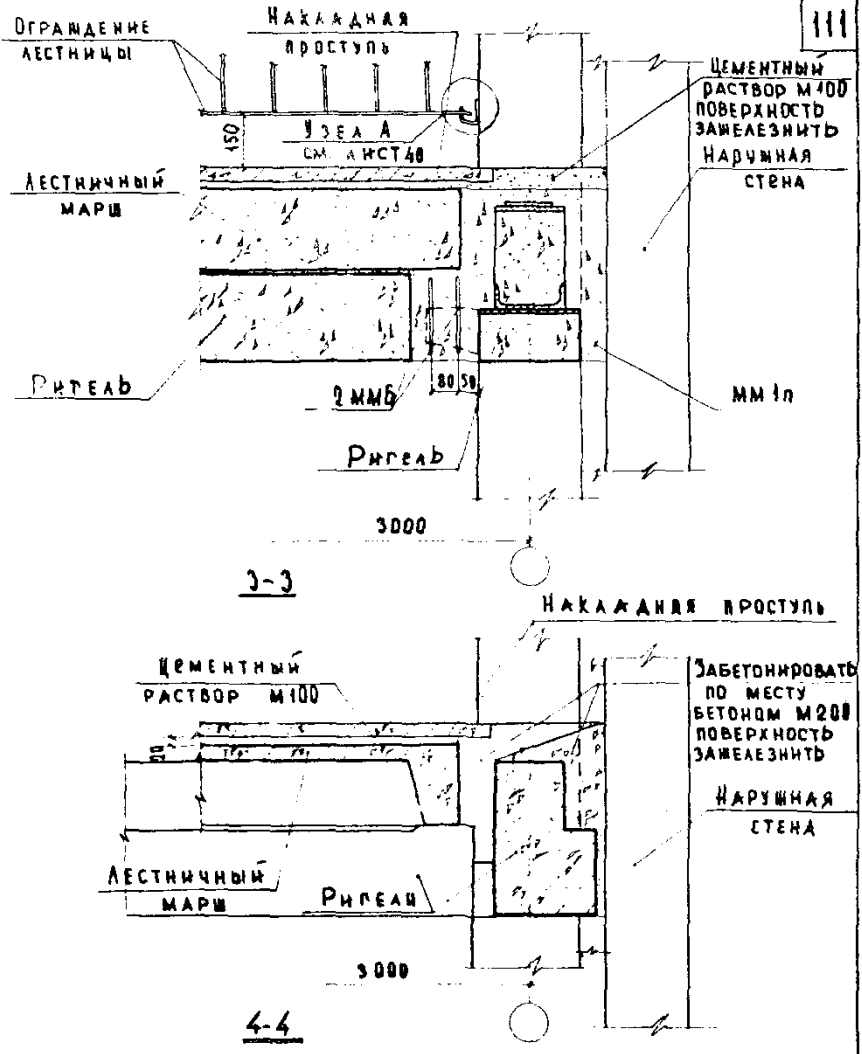

Примечания:

1. Настоящий лист смотреть совместно с листом 94.

Деталь 43. Разрезы 3-3 и 4-4.

Серия 2.950-1	
Выпуск 1	Лист 98

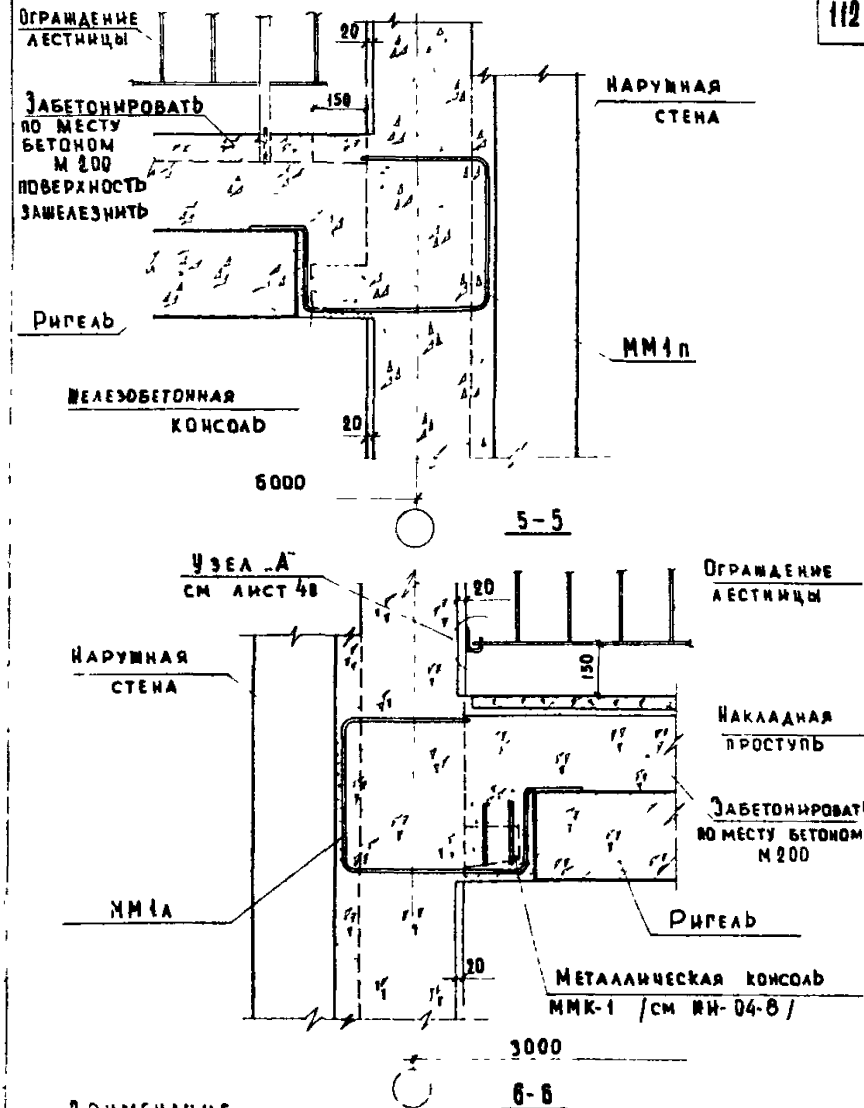

Примечание

Настоящий лист смотреть совместно с листом 94

1/1	Деталь 43. Разрезы 5-5 и 6-6.	Серия 1.250-1	
		Выпуск 1	Лист 99

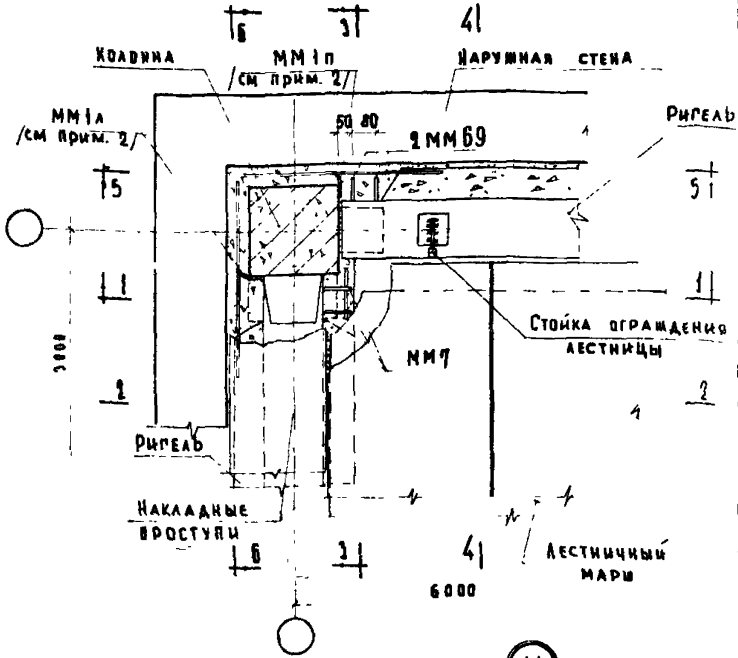

Примечания.

1. Разрезы 1-1 и 3-3 см. лист 101, разрез 2-2 см. лист 97 разрез 4-4 см. лист 98, разрезы 5-5 и 6-6 см. лист 102.
2. ММ1а и ММ1п приварить эл. дуговой сваркой к закладной детали колонны.

ТД 1969г.	Деталь 44 при расположении лестничной клетки поперек рам каркаса.	Серия 2.250-1	Выпуск I	Лист 100

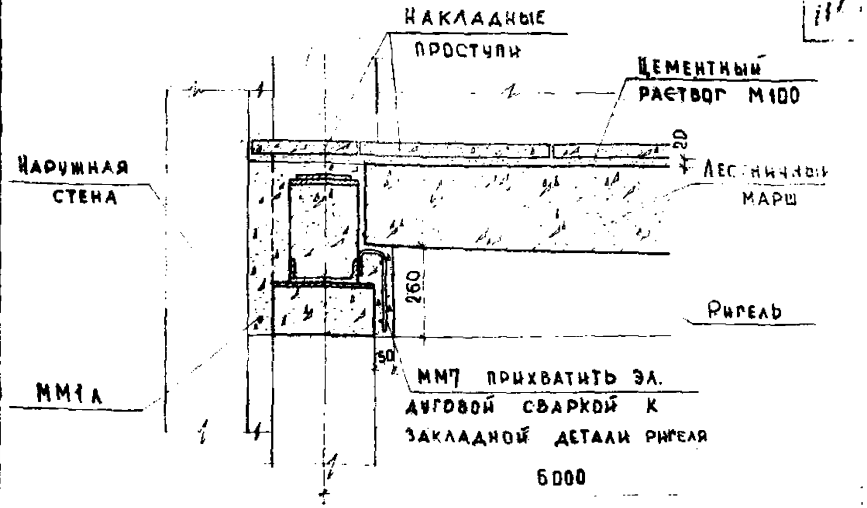

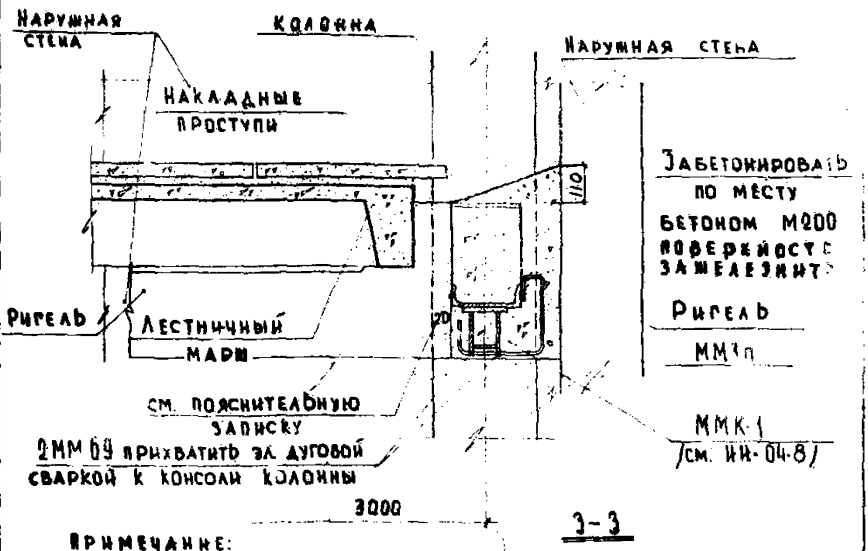

Примечание:
Настоящий лист смотреть совместно с листом 100

ЦНИИЭП учебных зданий

ТД 1969г.

Деталь 44. Разрез 1-1 и 3-3.

Серия 2.250-1
Выпуск 1
Лист 101

10269

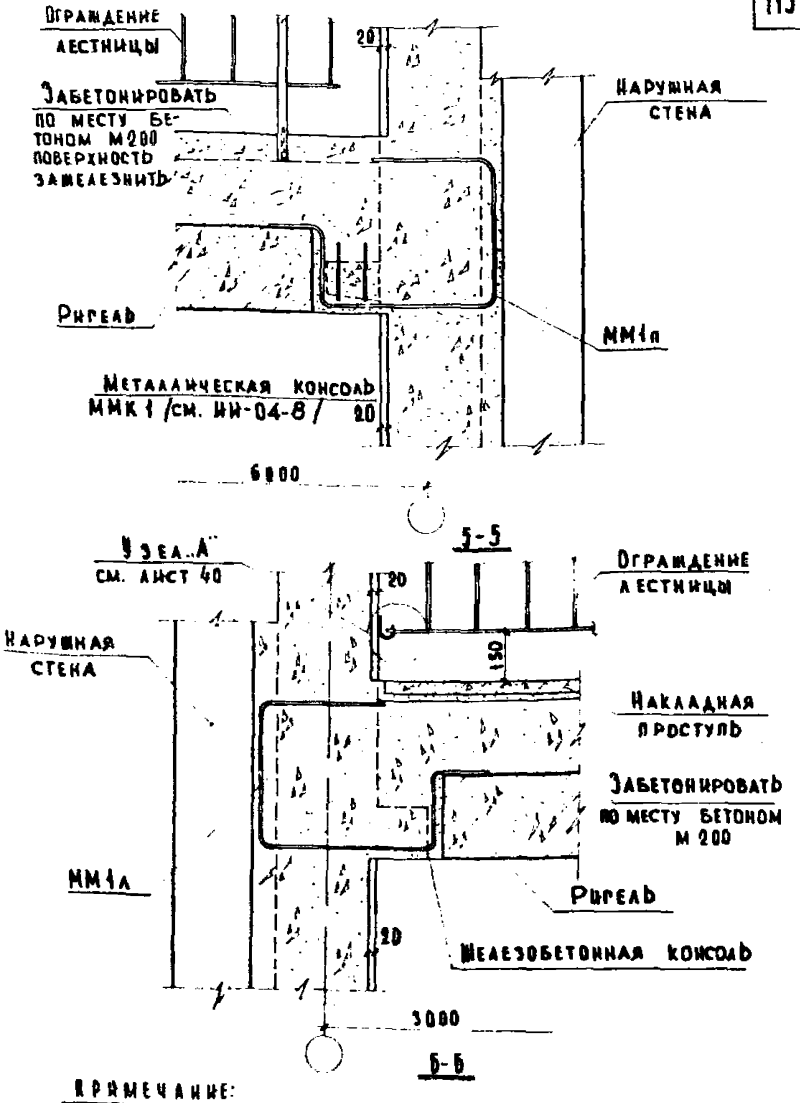

Примечание:

Настоящий лист смотреть совместно с листом 100.

ТД

Деталь 44
Разрезы 5-5 и Б-Б.

Серия 1.450-1
Выпуск 1
Лист 102

Дата
Инв. №
Взамен

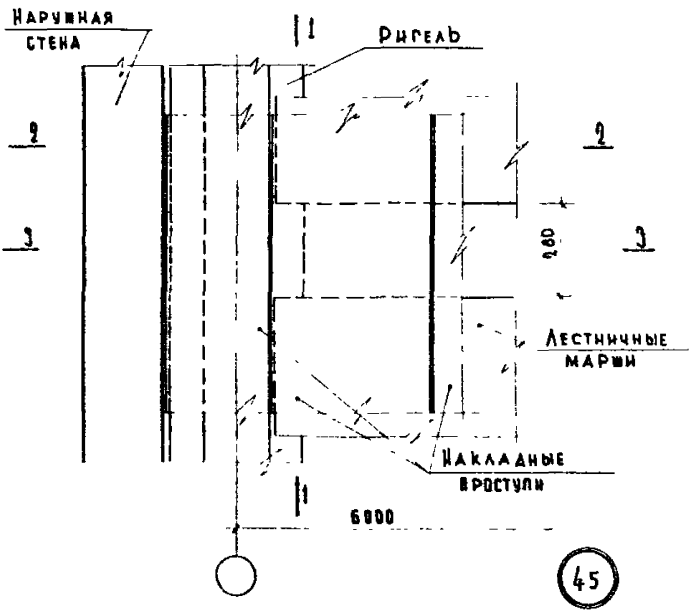

Примечания:

1 Разрез 1-1 см. лист 43.

2 Разрезы 2-2 и 3-3 см. лист 104.

ТД 1969г.

Деталь 45.

Серия 2.250-1

Выпуск 1 | Лист 103

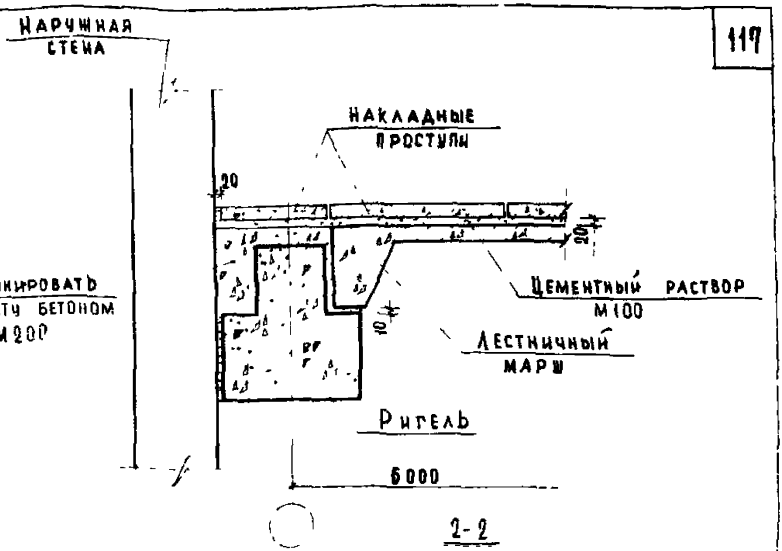

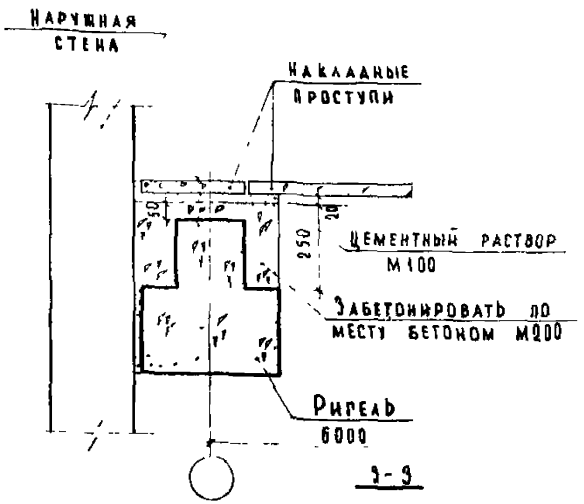

Примечание:

Настоящий лист смотреть совместно с листом 103

ТД 1969г.	Деталь 45. Разрезы 2-2 и 3-3.	Серия 2.250-1 Выпуск I Лист 104

10249

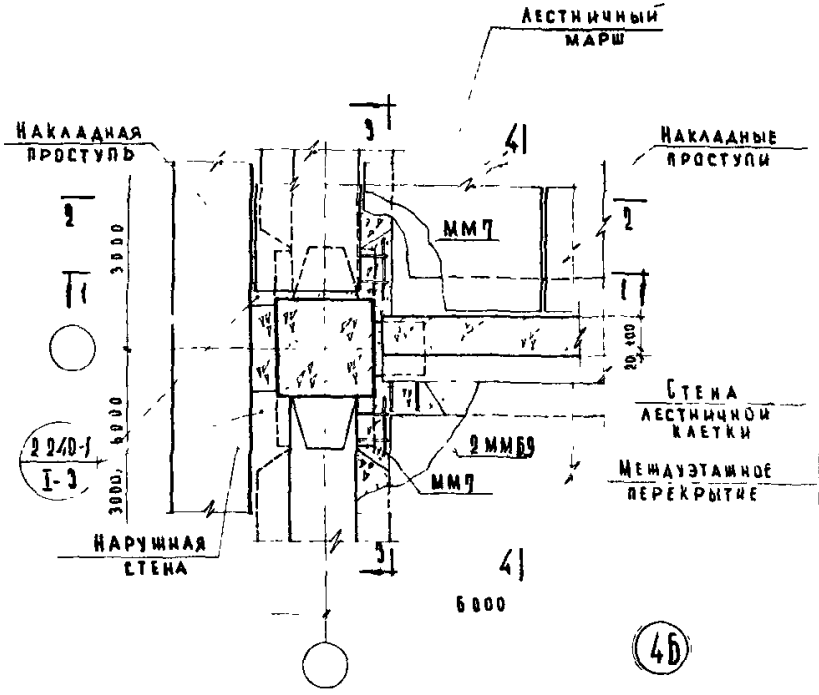

Примечание:

Разрезы 1-1 и 2-2 см. лист 106.
Разрезы 3-3 и 4-4 см. лист 107.

ТД 1969г	Деталь 46.	Серия 2.250-1	
		Выпуск I	Лист 105

ЦНИИЭП учебных зданий

Гл. инж. ж-та | Нач. отдела | Гл. инж. пр-та | Рук. группы | Ст. инженер

Медицинский | Техник | Проверил | Пронина | Теренина | Согласовано | Дата | Инв. № | Взамен

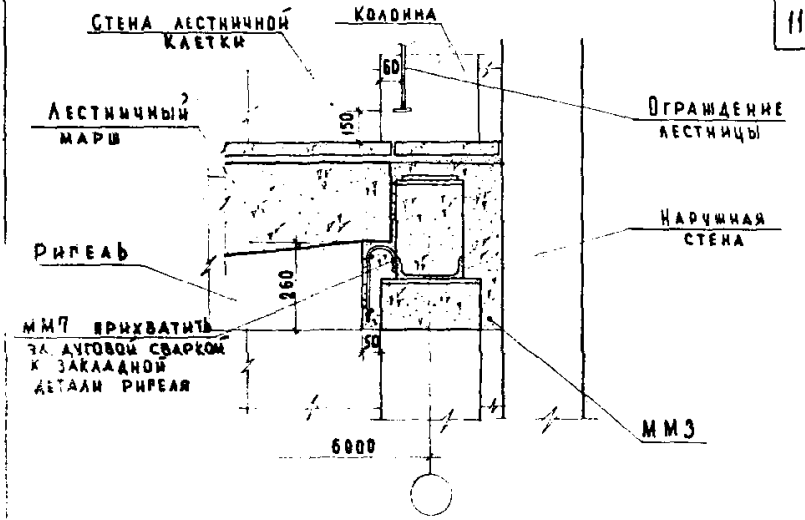

1-1

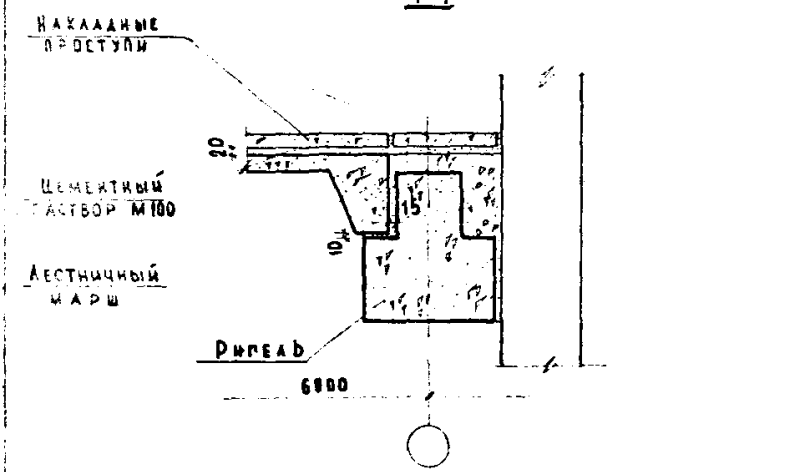

2-2

Примечание:
Настоящий лист смотреть совместно с листом 105.

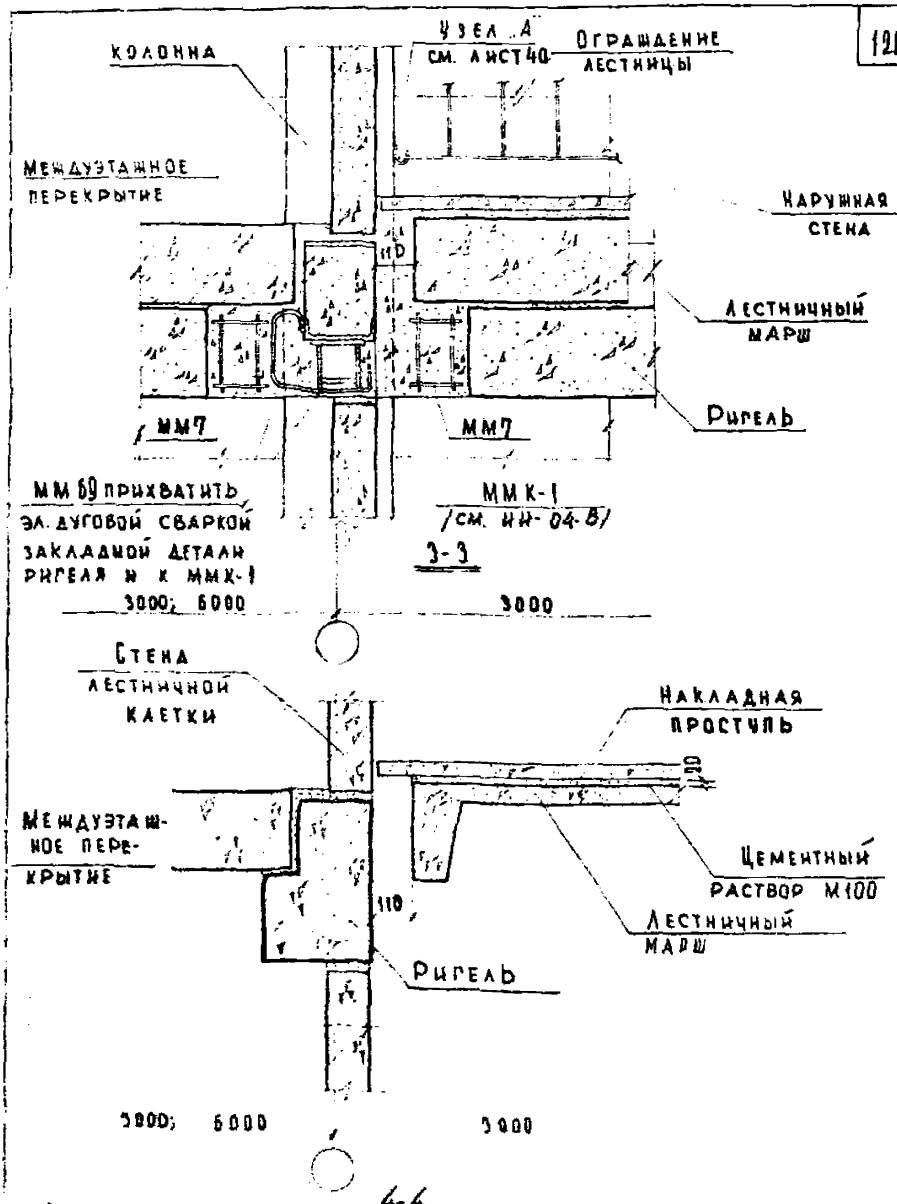

Примечание

Настоящий лист смотреть совместно с листом 105.

ТД 1969г.	Деталь 46. Разрезы 3-3 и 4-4.	Серия 2.250-1	Выпуск 1	Лист 107

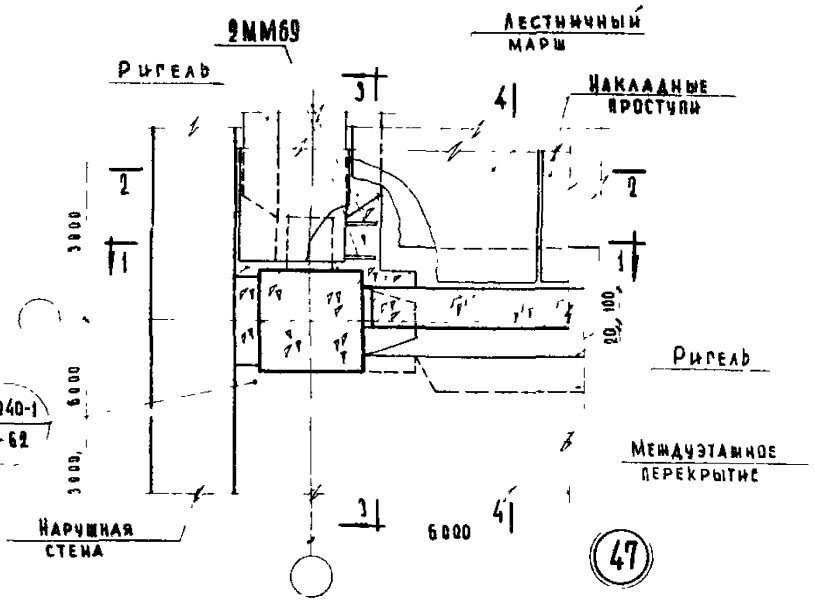

Примечания

1. Разрезы 2-2 и 4-4 см листы 106, 107; 1-1 и 3-3-см лист 109.
2. Дверные проемы условно не показаны

ТД 1969г	Деталь 47.	Серия 2.250-1	
		Выпуск I	Лист 108

Инв № | В замен

Гл инж пр-та | Клебанов
Рук группы | Балакшина
Ст инженер | Мадоян

Учебных зданий

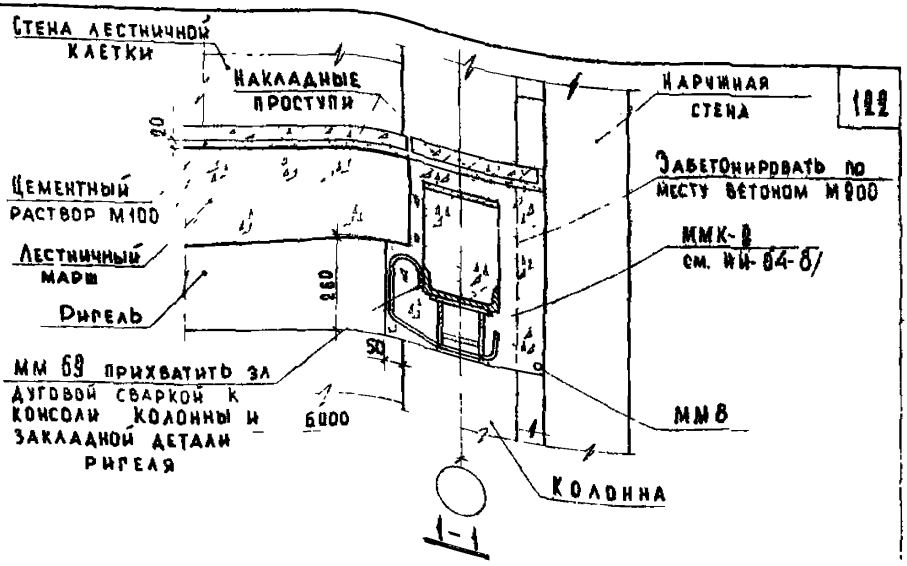

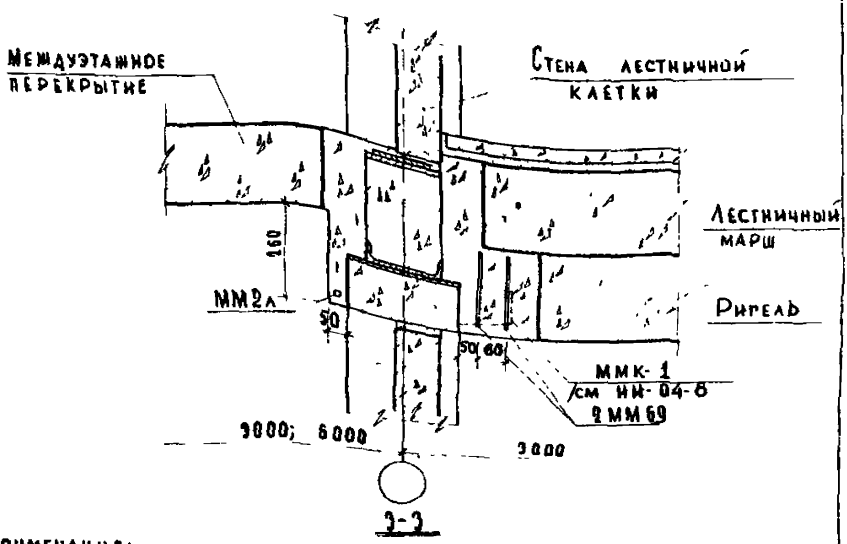

Примечание:
Настоящий лист смотреть совместно с листом 108.

ТД 1969г	Деталь 47. Разрезы 1-1 и 3-3	Серия 2250-1	
		Выпуск I	Лист 109

10249

Дата | Инв № | Взамен

Согласовано

Даренцов Теренина

Техник Проверил

Шелутинский Греков Клебанов Балакшина Мадоян

Гл инж и-та | Нач отдела | Гл инж пр-та | Рук группы | Ст инженер

ЦНИИЭП учебных зданий

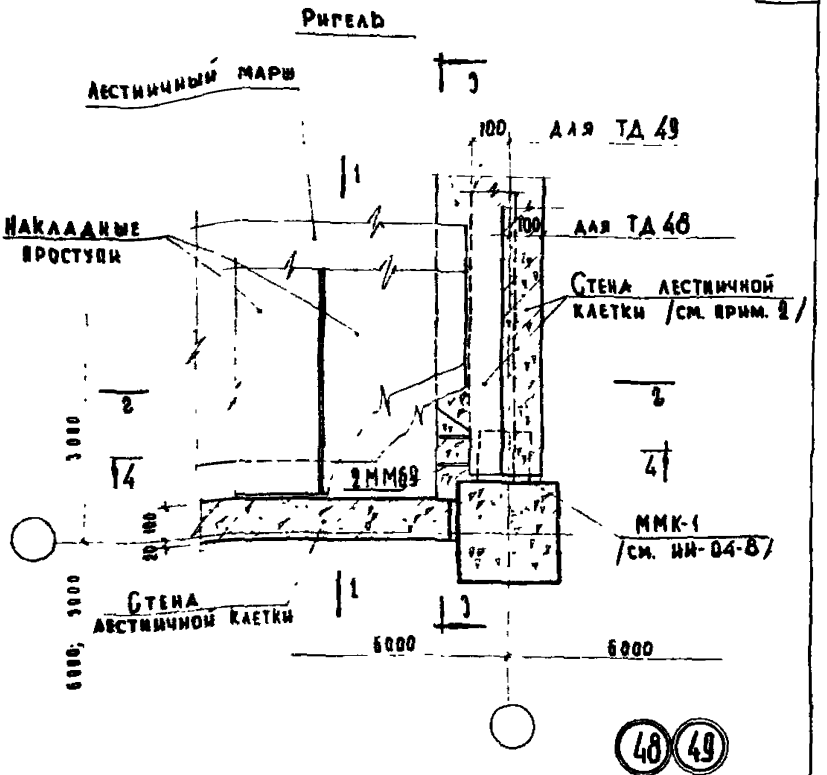

Примечания

1. Разрез 1-1 см лист 39, разрез 2-2 см. лист 48; разрезы 3-3 и 4-4 см лист 111.
2. Привязка указанной стены в плане по наружной грани ригеля /для ТД 48/ или по внутренней грани ригеля /для ТД 49/ назначается проектом.

ТД 1969 г.	Детали 48 и 49.	Серия 2.250-1	
		Выпуск I	Лист 110

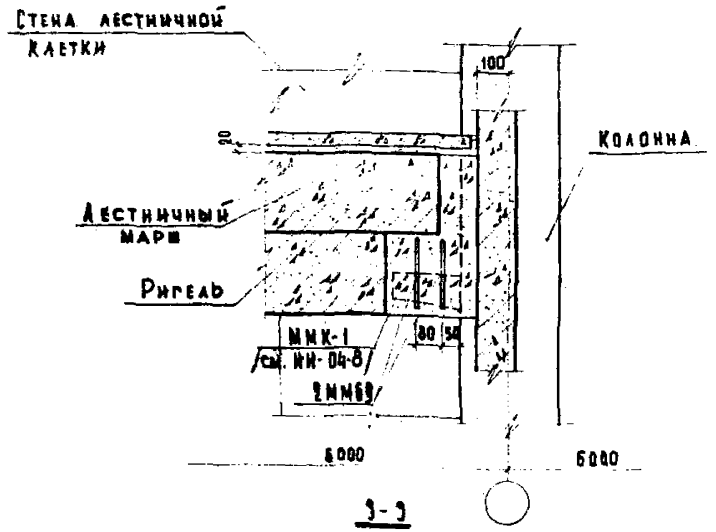

3-3

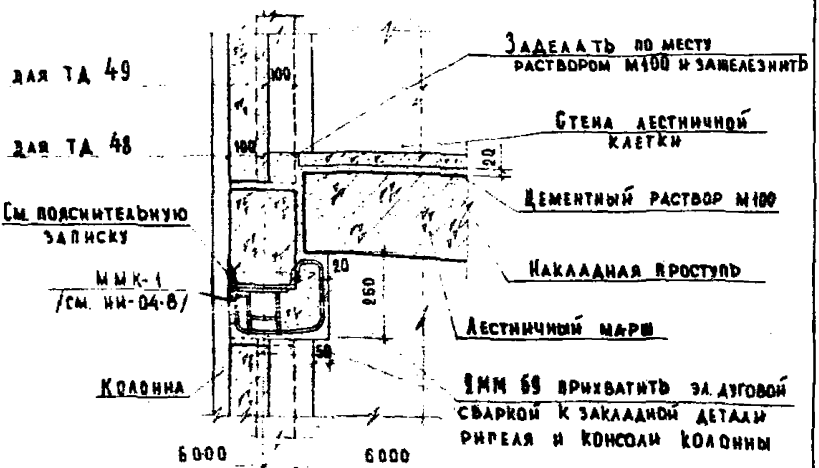

4-4

Примечание:
Настоящий лист смотреть совместно с листом 110.

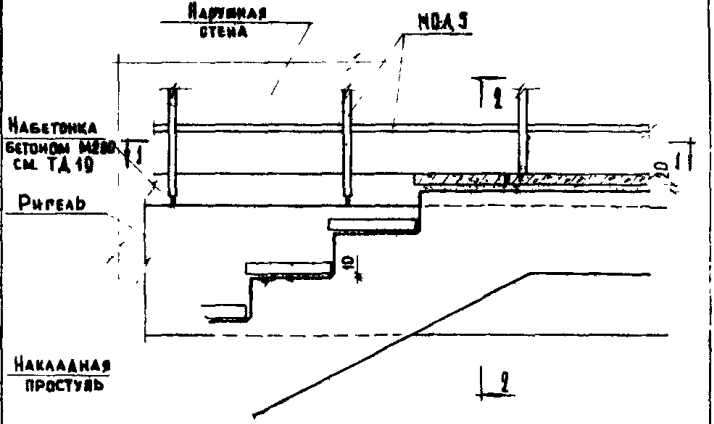

Лестничный марш

(5D)

Примечание:

Разрезы 1-1 и 2-2 см. лист 113.

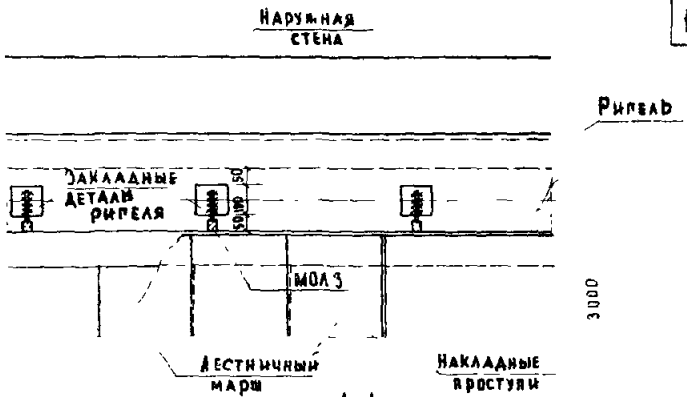

1-1

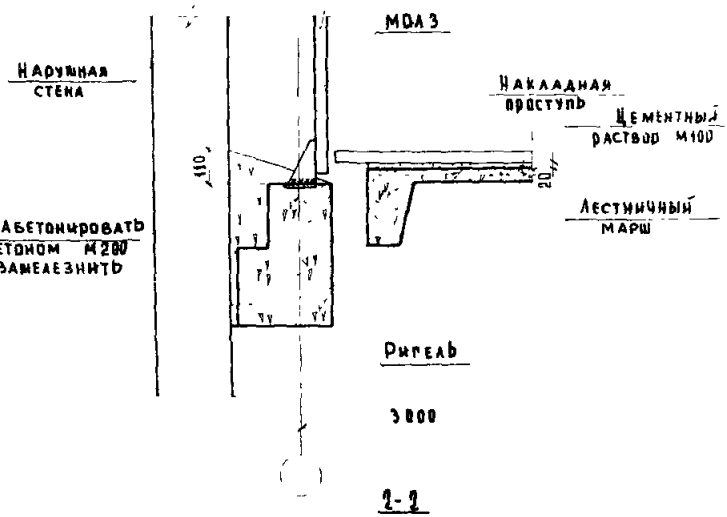

2-2

Примечания

1. Настоящий лист смотреть совместно с листом 112
2. Все сварные швы принять $h_{шв} = 6$ мм

ТД 1969г	Деталь 50. Разрезы 1-1 и 2-2.	Серия 2 250-1	
		Выпуск I	Лист 113

ЦНИИЭП учебных зданий

Гл. инж. и тд		Шелугинский	Проверил
Нач. отдела		Греков	
Гл. инж. пр.		Клебанов	
Ст. инженер		Мадоян	
Техник		Варенцов	

Терентина

Согласовано

Дата | Инв. № | Взамен

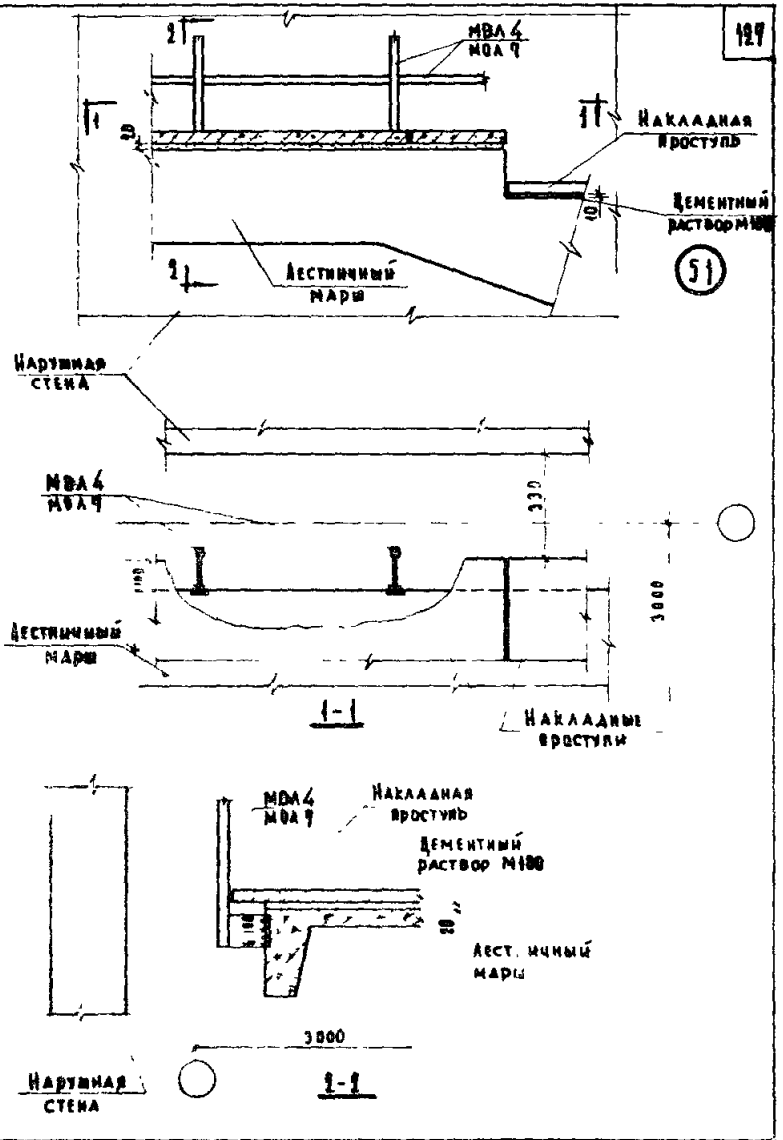

ТД 1969г	Детал 6 51.	Серия 2 250-1	
		Выпуск I	Лист 114

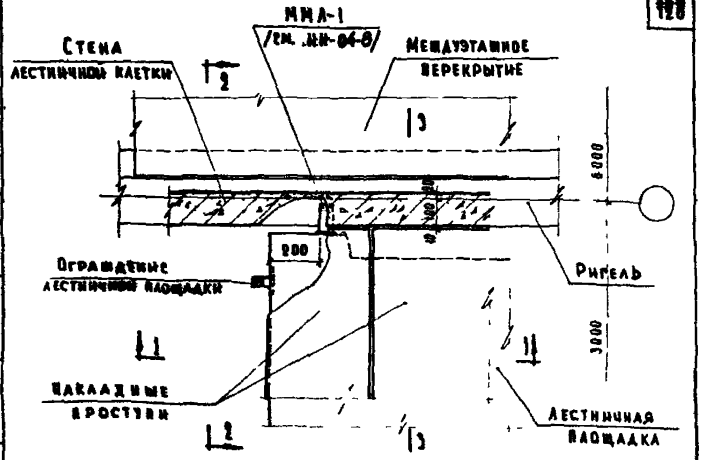

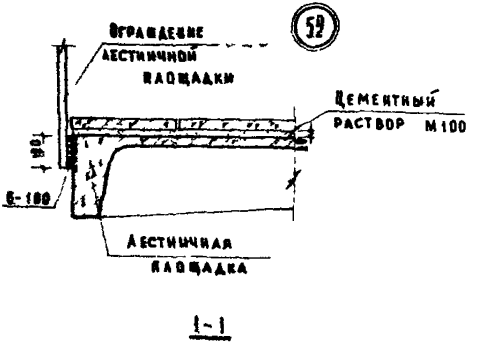

Примечание

Разрезы 2-2 и 3-3 см. лист 116

ТД 1969г	Деталь 52	Серия 2 250-1	
		Выпуск I	Лист 115

ЦНИИЭП Учебных зданий

Дата | Инв № | Взамен

Гл. инж. ин-та | Нач. отдела | Гл. инж. пр-та | Рук. группы | Ст. инженер

Ж. Гринберг | Гребенко | Бабаевский | Шадрин

10249 128

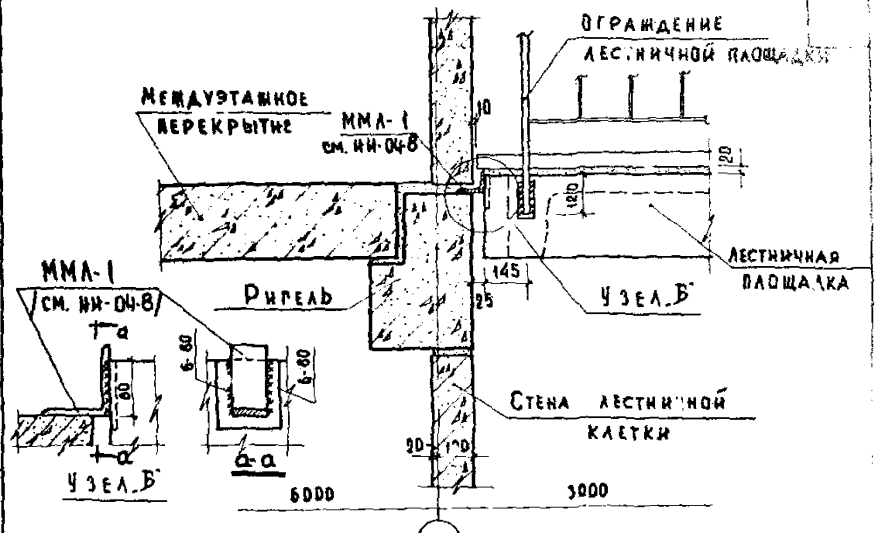

2-2

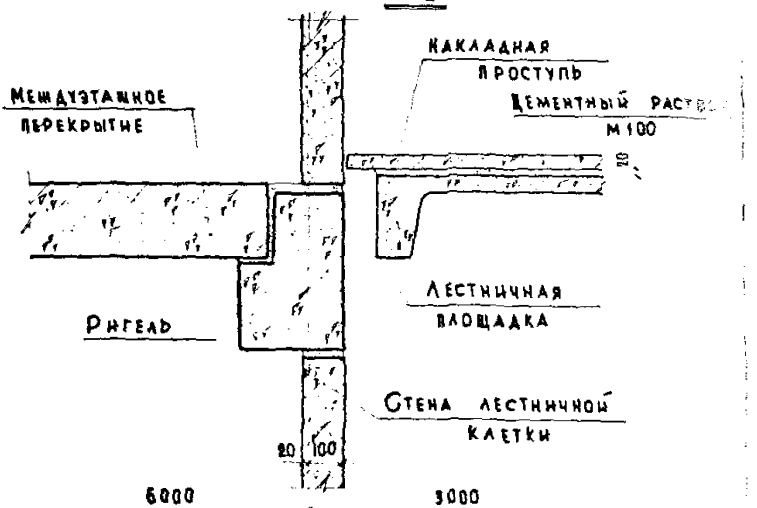

3-3

Примечания:

1. Настоящий лист смотреть совместно с листом 115.
2. ММА-1 покрыть антикоррозийным составом в соответствии с СН 206-62.

ТД 1969 г.	Деталь 52. Разрезы 2-2 и 3-3.	Серия 2.250-... Выпуск I Лист 6

10249

Взамен

Техник Варенцов

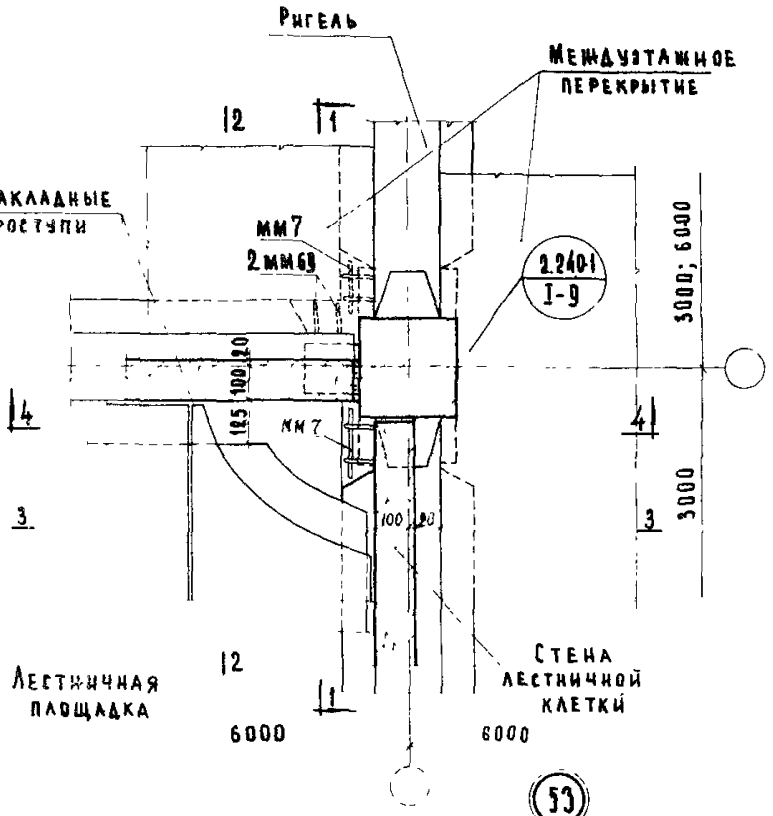

Примечание:

Разрезы 1-1 и 2-2 см. лист 118; разрезы 3-3 и 4-4 см. лист 119.

ТД 1969г.

Деталь 53 при расположении лестничной клетки поперек рам каркаса.

Серия 2.250-1
Выпуск I
Лист 117

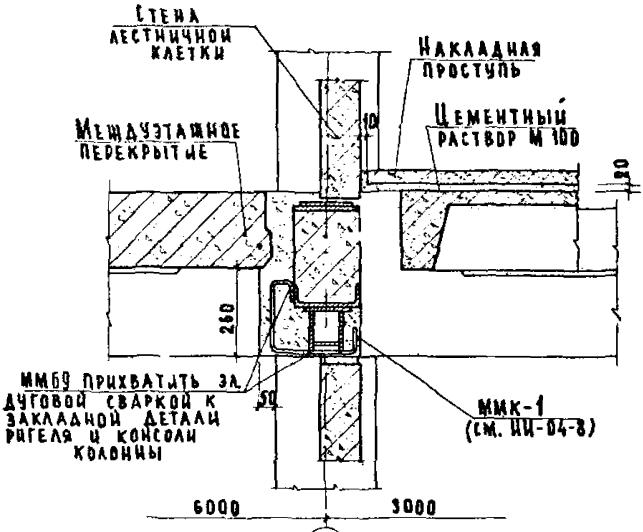

1-1

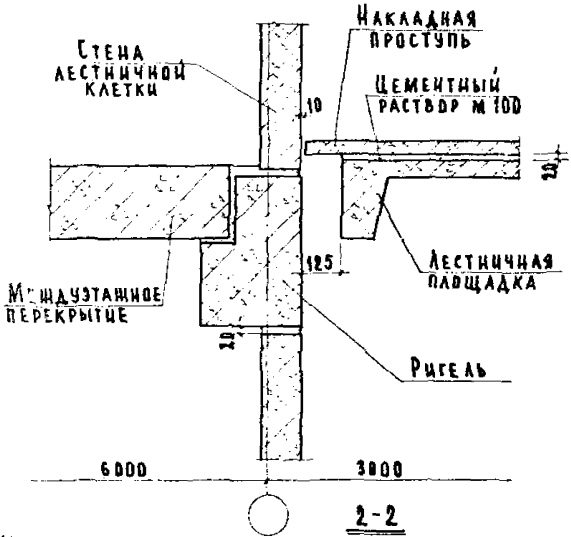

2-2

Примечан

Настоящий лист см. совместно с листом 117

ГД 1969	Деталь 53. Разрезы 1-1 и 2-2.	Серия 2.250-1 Выпуск 1 Лист 118

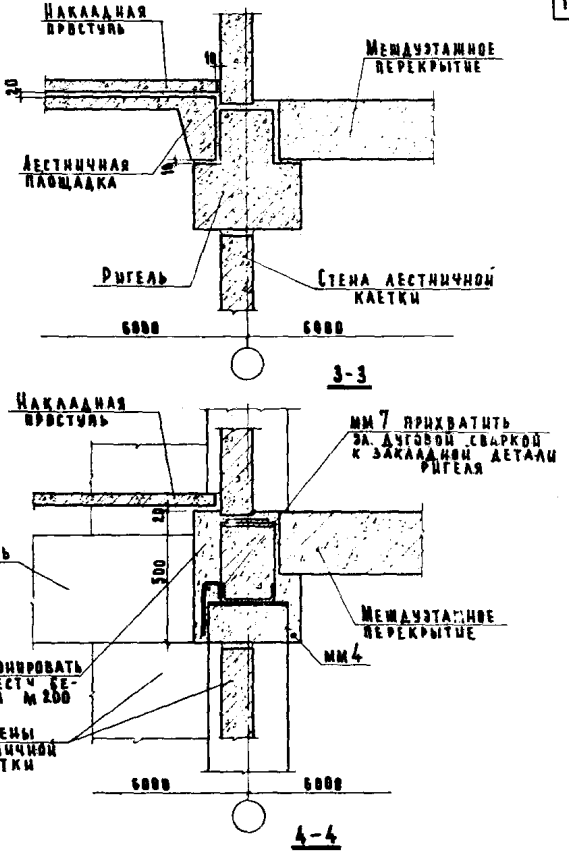

Примечание:

Настоящий лист см. совместно с листом 117.

ТД 1969	Деталь 53. Разрезы 3-3 и 4-4.	СЕРИЯ 2.250-1 ВЫПУСК 1 ЛИСТ 118

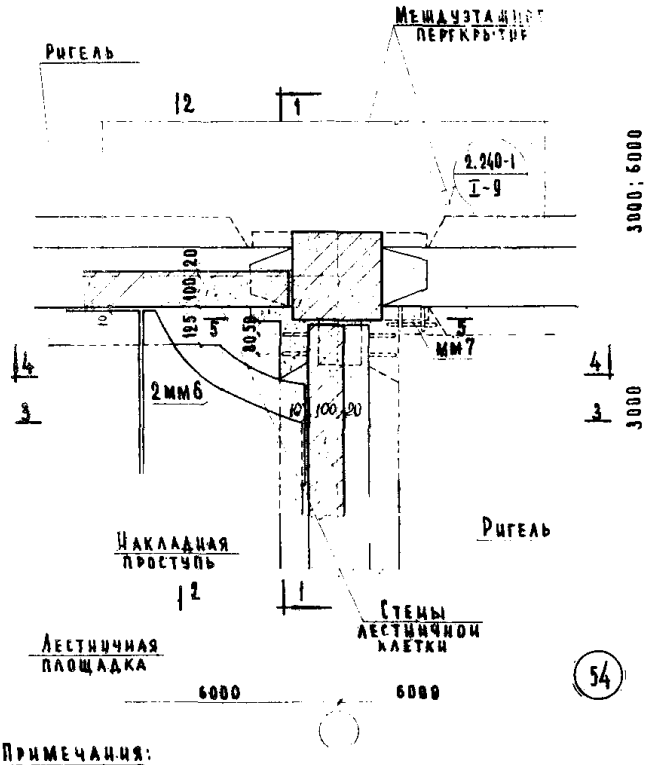

Примечания:

1. Разрезы 1-1 и 2-2 см. лист ; разрезы 3-3 и 4-4 см. лист 122; 5-5 - л. 53
2. Дверной проем условно не показан.

ТД 1969г.	Деталь 54 при расположении лестничной клетки вдоль рам каркаса.	Серия 2.250-1 Выпуск 1 Лист 120

10249

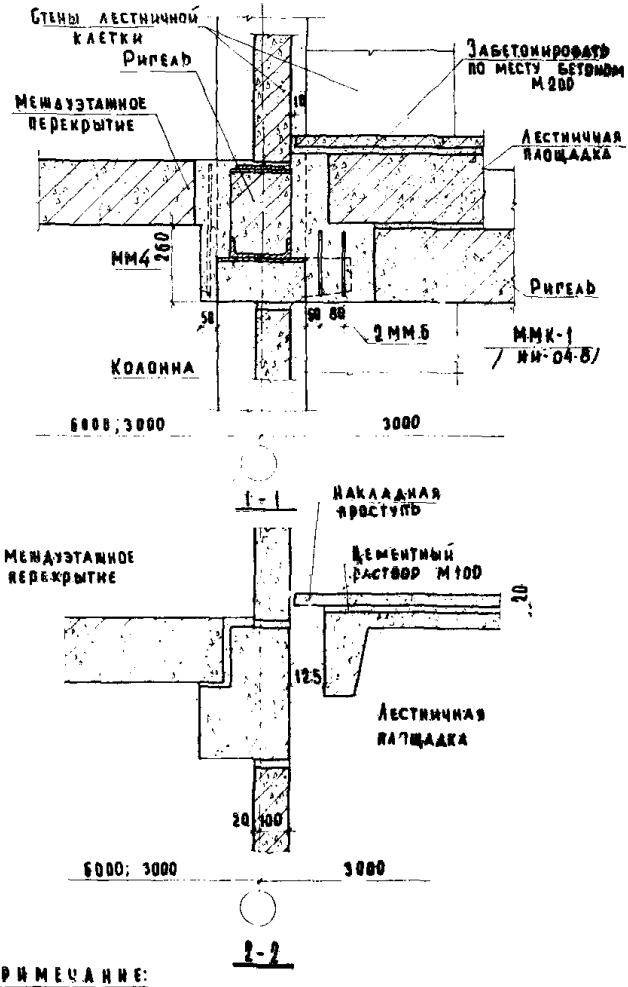

Примечание:

Настоящий лист смотреть совместно с листом 120

ТД 1969	Деталь 54. Разрезы 1-1 и 2-2		Серия 2.250-1	
			Выпуск 1	Лист 121

ЦНИИЭП учебных зданий

Инв. № подл. | Подпись и дата | Взам. инв. №

10249 134

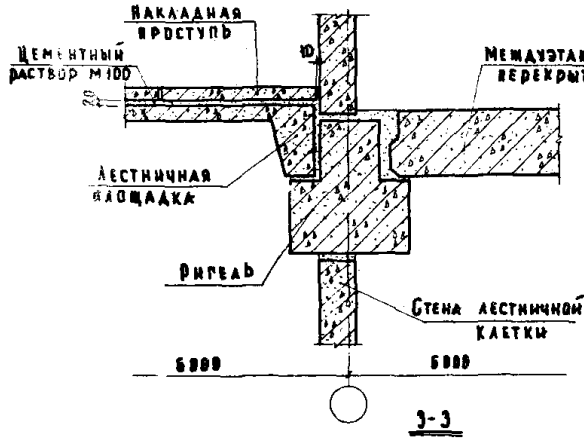

3-3

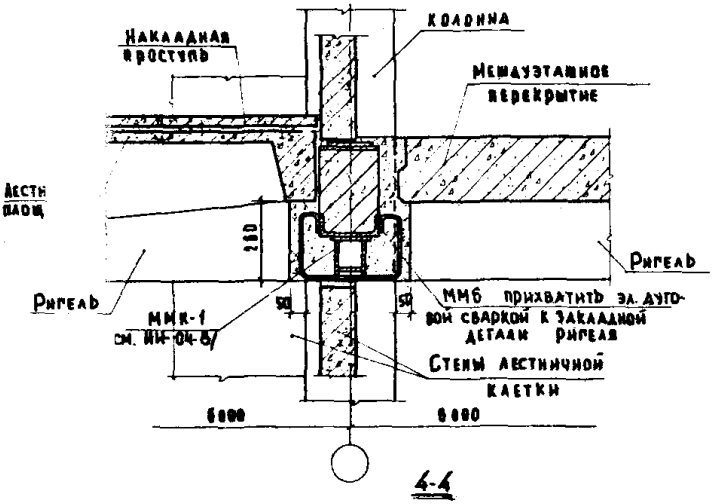

4-4

Примечание:
Настоящий лист смотреть совместно с листом 120

ТД 1969

Деталь 54. Разрезы 3-3 и 4-4.

Серия 2.250-1
Выпуск I
Лист 122

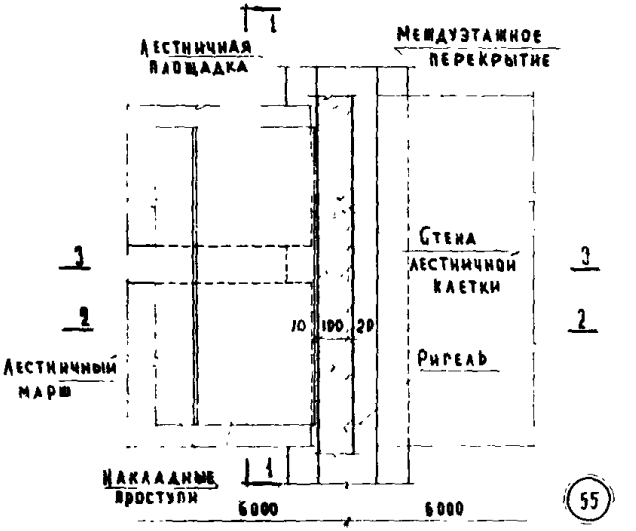

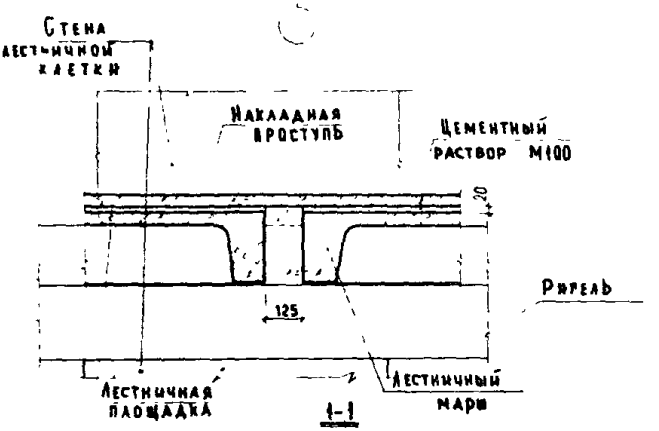

Примечания

1 Разрез 2-2 см. лист 57, разрез 3-3 см. лист 59

ЦНИИЭП учебных зданий

ТД 1969

Деталь 55

СЕРИЯ 2.250-1

ВЫПУСК 1

ЛИСТ 193

10249 136

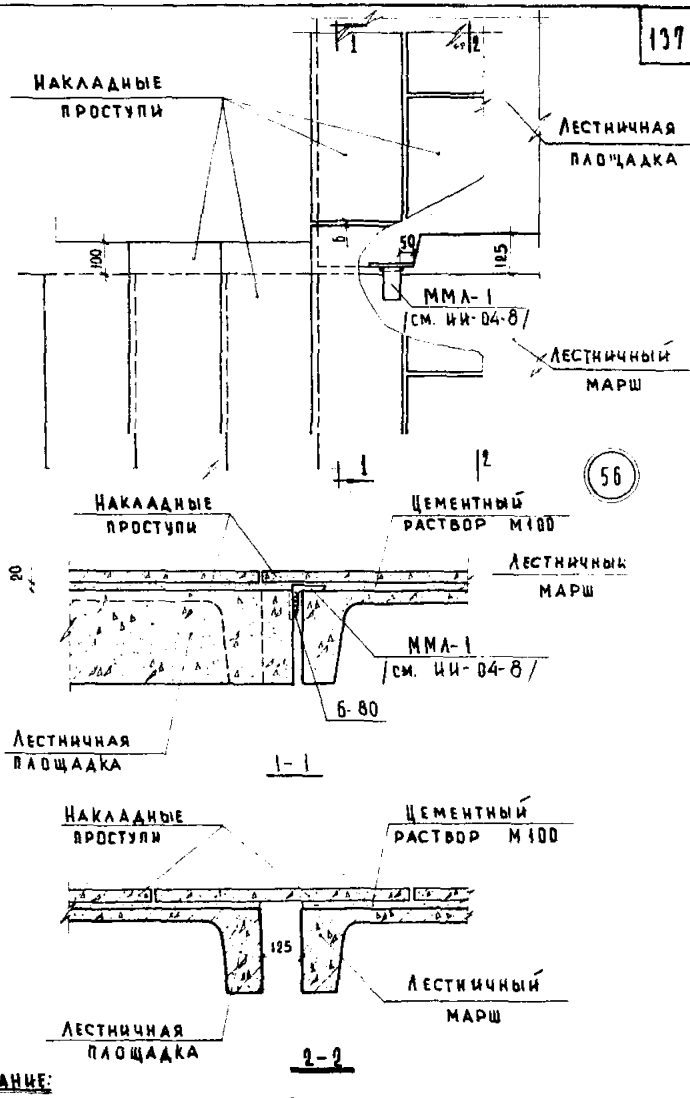

Примечание:

ММЛ-1 покрыть антикоррозийным составом в соответствии с СН 206-62.

ТД	Деталь 56.	Серия 2.250-1	
1969г		Выпуск I	Лист 124

Взамен

Рук. группы Техник

Балахнина Варенцов

Учебных зданий

10249 137

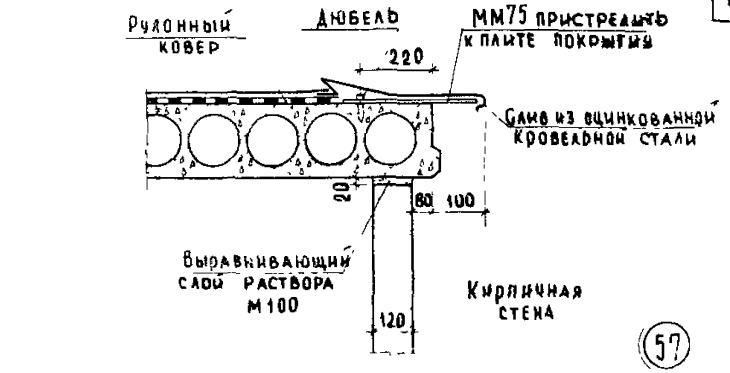

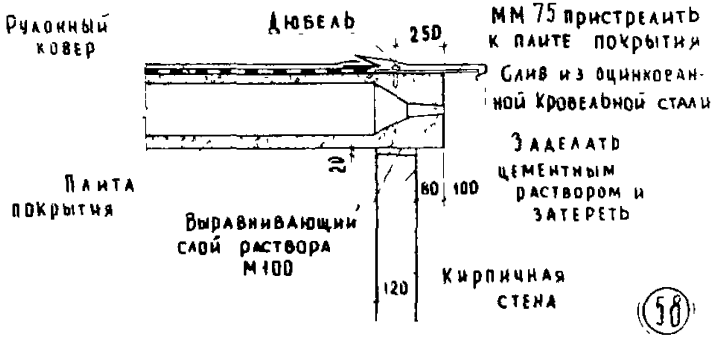

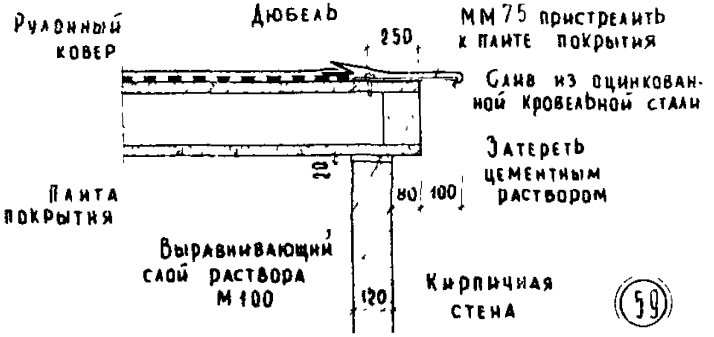

Примечание:

ММ 75 размещать с шагом 600 мм

ТД 1969г.	Детали 57, 58 и 59.	СЕРИЯ 2.250-1 ВЫПУСК 1 ЛИСТ 125

Нач. отдела Гл. инж. пр-та Рук. группы Ст. инженер Гресов Косовцев Бокалкина Теремина

Учебных заведений

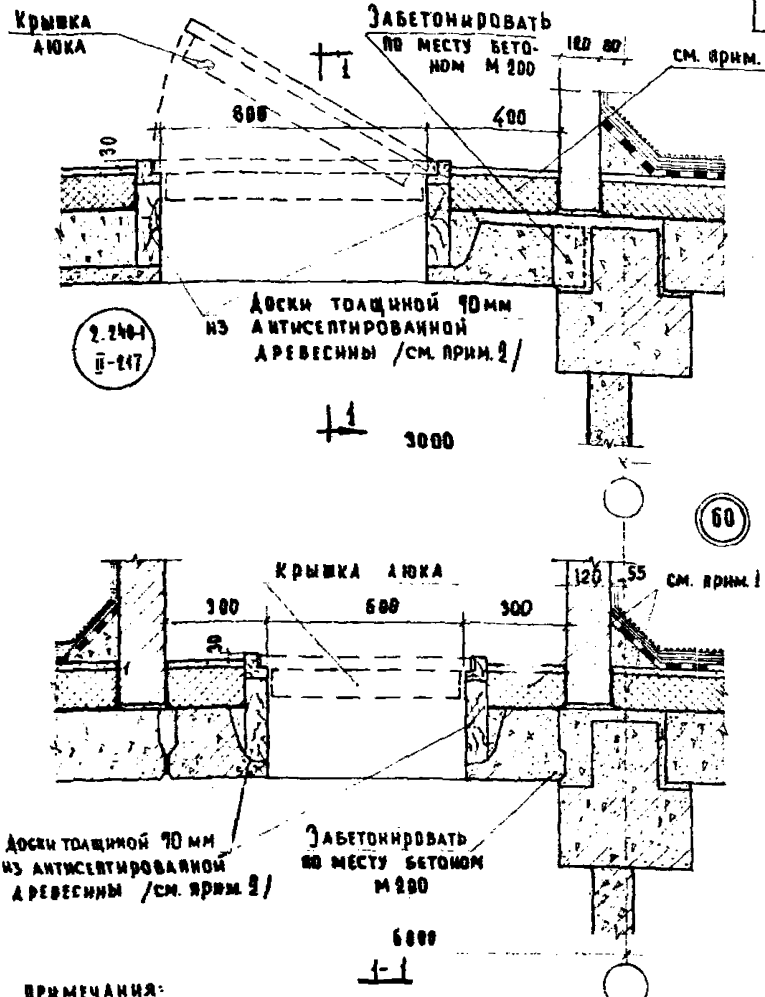

Примечания:

1. Материал и толщину утеплителя принимать по рабочим чертежам крыши /см. серии 2.260-1/.
2. Высота доски назначается проектом в зависимости от толщины утеплителя.
3. Металлические стремянки условно не показаны.

Т.Д. 1969г	Деталь 60	Серия 2.150-1 Выпуск I Лист 126

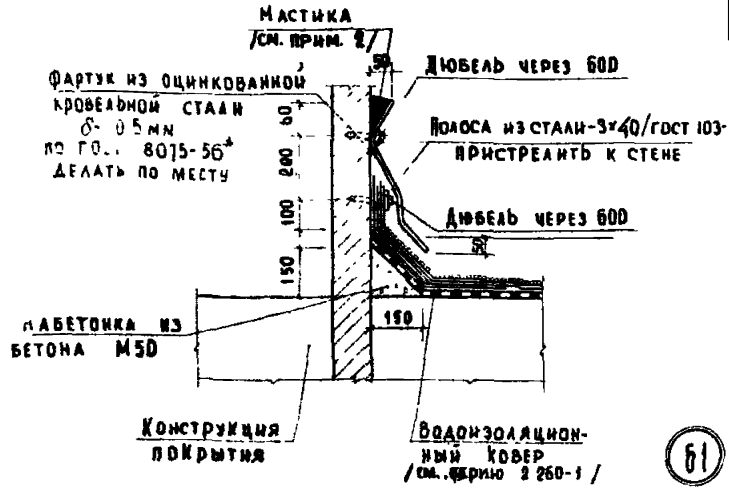

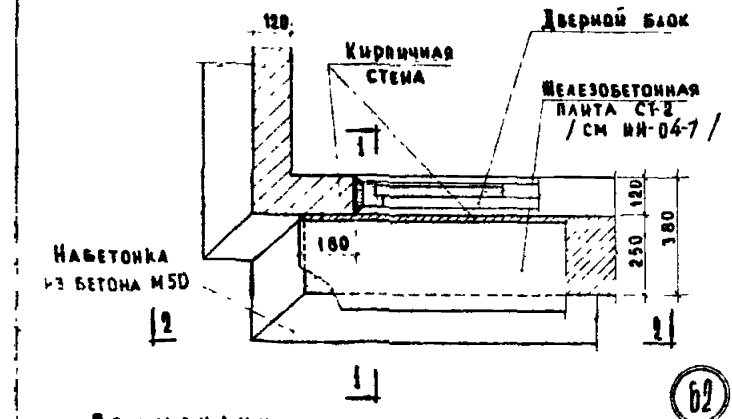

Примечания:

1. Конструкция покрытия, водоизоляционного ковра и дверной блок показаны условно
2. Вид и марка мастики принимаются такими же, как и для наклейки водоизоляционного ковра
3. Разрезы 1-1 и 2-2 см. лист 128.

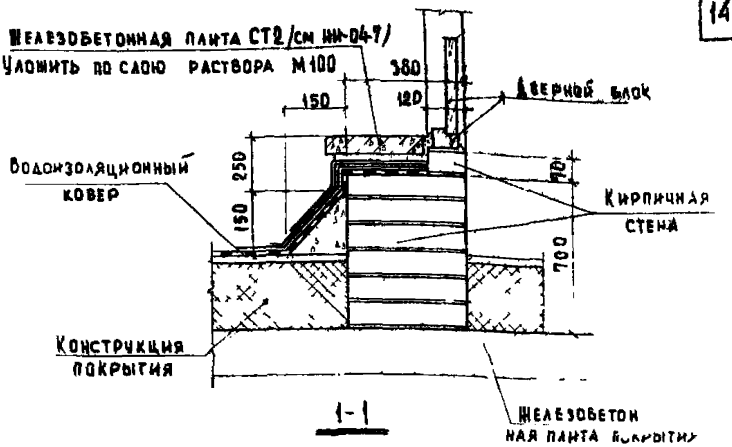

1-1

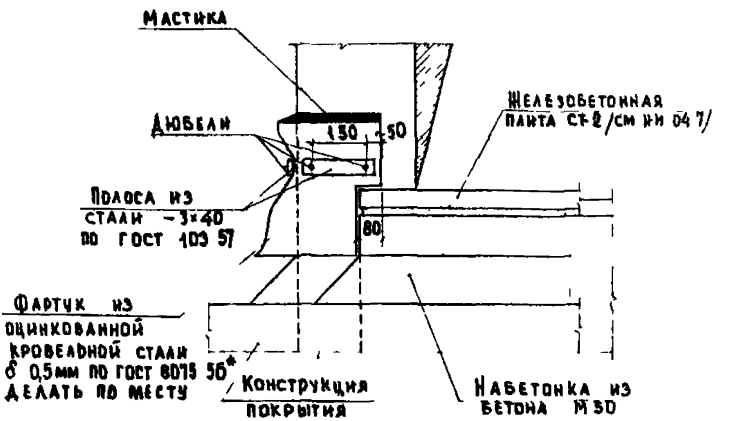

2-2

Примечания

1 Конструкция покрытия, водоизоляционно ко ра и дверной блок показаны условно

2 Настоящий лист см совместно с листом 127

ТД 1969г.	Деталь 62 Разрезы 1-1 и 2-2	Серия 2 250-1 Выпуск I Лист 128

10249

141

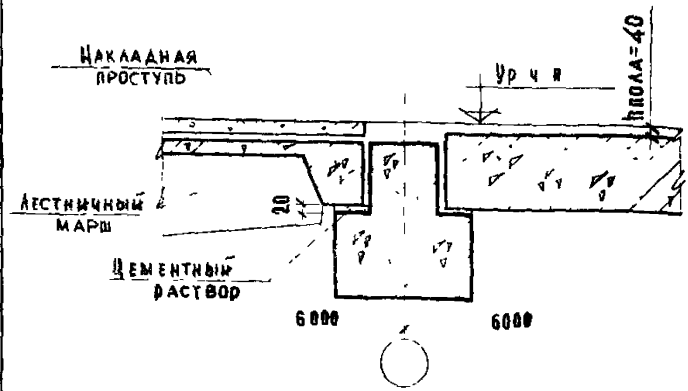

Б3

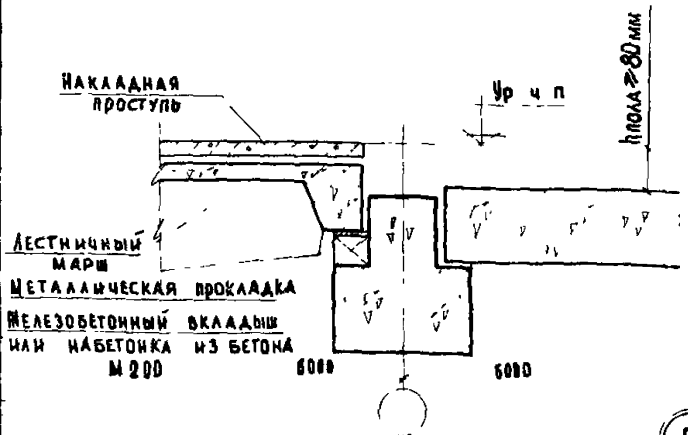

Б4

Примечание Лестничный марш с подрезкой опорной части /см ТД-63/ применять при толщине пола $h_{пола} = 40$ мм.
При $40 < h_{пола} < 80$ марш укладывать на металлические прокладки, при $h_{пола} = 80$мм применять железобетонный вкладыш или набетонку
При $h_{пола} > 80$ /см ТД 64/ применять железобетонный вкладыш или набетонку с металлическими прокладками

ЦНИИЭП учебных зданий

ТД 1969г

Детали 63 и 64.

Серия 2.150-1
Выпуск 1 | Лист 129

10249 142

NN п/п	Марка детали	Эскиз	Сечен. мм	Вес дет кг	Примечания
1	2	3	4	5	6
	ММ 69	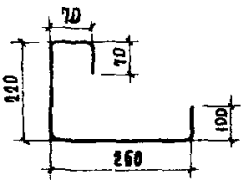	ф6 AI	0,2	
2	ММ 70	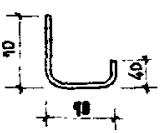	ф20 AI	0,5	
3	ММ 71	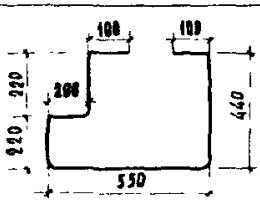	ф6 AI	0,4	
4	ММ 72	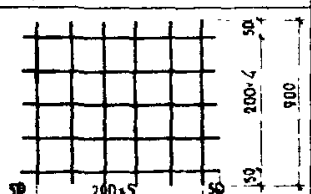	ф6 AI	2,7	
5	ММ 73	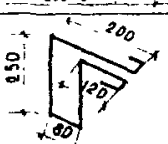	ф6 AI	0,2	

ТД 1969г.

Монтажные металлические детали.

Серия 2.950-1

Выпуск 1 | Лист 130

1	2	3	4	5	6
6	ММ 74	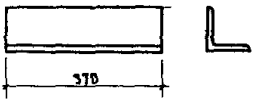	∠75×8	3,3	
7	ММ 75	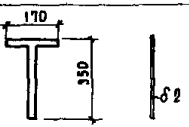	2	0,02	
8	МДА 1	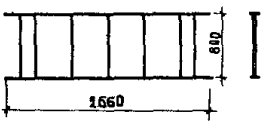		31,7	
9	МДА 2 МДА 5	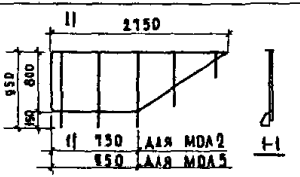		31,9 32,2	
10	МДА 3 МДА 6	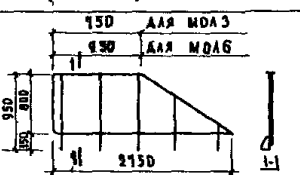		31,9 32,2	
11	МДА 4 МДА 5	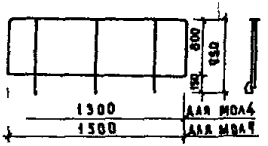		19,5 20,9	

gost.e-ecolog.ru

Т Д	МОНТАЖНЫЕ МЕТАЛЛИЧЕСКИЕ ДЕТАЛИ	СЕРИЯ 2 250-1
		Выпуск I — Лист 131