Государственный комитет по гражданскому строительству
и архитектуре при Госстрое СССР

ТИПОВЫЕ КОНСТРУКЦИИ И ДЕТАЛИ ЗДАНИЙ И СООРУЖЕНИЙ

СЕРИЯ 2.250-1

ДЕТАЛИ ЛЕСТНИЦ ОБЩЕСТВЕННЫХ ЗДАНИЙ

ВЫПУСК 3

ЛЕСТНИЦЫ КАРКАСНО - ПАНЕЛЬНЫХ ЗДАНИЙ

13610
ЦЕНА 1-95

gost.e-ecolog.ru

Государственный комитет по гражданскому строительству
и архитектуре при Госстрое СССР

ТИПОВЫЕ КОНСТРУКЦИИ И ДЕТАЛИ ЗДАНИЙ И СООРУЖЕНИЙ

СЕРИЯ 2.250-1

ДЕТАЛИ ЛЕСТНИЦ ОБЩЕСТВЕННЫХ ЗДАНИЙ

ВЫПУСК 3

ЛЕСТНИЦЫ КАРКАСНО - ПАНЕЛЬНЫХ ЗДАНИЙ

СОГЛАСОВАНО

Гл. инж. ин-та	А. Ахлюнич
Нач. отдела	В. Трекоб
Гл. спец. отд.	З. Шахова
Рук. группы	Н. Калякина

ЦНИИЭП учебных зданий г. Москва

РАЗРАБОТАН,
ЦНИИЭП учебных зданий

УТВЕРЖДЕНЫ
и введены в действие
приказом Государственного
комитета по гражданскому
строительству и архитектуре
при Госстрое СССР с 15 XII 1975г
Приказ №258 от 20 XI 1975 г

	лист	стр
Содержание	С-1	3
Пояснительная записка	П1-П3	4-6
Маркировка деталей на планах лестницы типового этажа высотой 33 и 36	1	7
Маркировка деталей на планах лестницы типового этажа высотой 42м	2	8
Маркировка деталей на разрезах лестницы типового этажа высотой 33, 36; 42м	3	9
Маркировка деталей на планах лестницы первого этажа высотой 33, 36 и 42м вход с отметки ±000 через вестибюль	4	10
Маркировка деталей на разрезах лестницы первого этажа высотой 33, 36 и 42м вход с отметки ±000 через вестибюль	5	11
Маркировка деталей на плане и разрезах лестницы первого этажа высотой 33, 36 и 42м вход с отметок -120, -105 и -135м и через лестничную клетку	6	12
Маркировка деталей на плане и разрезе лестницы первого этажа высотой 33, 36 и 42м, расположенной вдоль наружной стены вход с отметки -120, -105 и -135м через лестничную клетку	7	13
Маркировка деталей на плане и разрезах лестницы верхнего этажа высотой 33, 36 и 42м	8	14
Маркировка деталей лестницы типового этажа высотой 33, 36 и 42м на разрезах лестницы с подъемом против часовой стрелки, на планах и разрезах лестницы с подъемом по часовой стрелке	9	15
Деталь 1 и 2 Разрез 1-1	10	16
Деталь 1 и 2 Разрезы 2-2 и 33 Узел А	11	17
Деталь 3 и 4 Разрезы 2-2 и 33	12	18
Деталь 5 Разрез 1-1	13	19
Деталь 5 Разрезы 5 5 и 4-4	14	20
Деталь 6 Разрезы 3-3 и 2 2	15	21
Деталь 7 Разрезы 1-1 и 2-2	16	22
Деталь 8 Разрезы 1-1 и 2-2	17	23
Деталь 9 и 10 Разрезы 1-1 и 2-2	18	24
Деталь 11 Разрезы 2-2 и 3-3	19	25
Деталь 12 Разрезы 1-1 и 2-2	20	26
Деталь 13 Разрез 1-1	21	27
Деталь 13 Разрезы 2-2, 3 3, 4-4	22	28
Деталь 14 Разрезы 3 3 и 4-4	23	29
Деталь 15 Разрез 1-1	24	30
Деталь 16 Разрез 1-1	25	31
Деталь 17 Разрезы 1-1 и 2-2	26	32
Деталь 18 Разрез 2-2	27	33
Деталь 19 Разрезы 3-3, 1-1	28	34
Деталь 19 Разрез 4 4 Деталь 20 Разрез 2 2	29	35
Детали 21 и 22 Разрезы 3-3 и 4-4	30	36
Детали 23 и 24 Разрезы 1-1 и 2-2	31	37
Детали 25-29	32	38
Детали 30 и 31 Разрезы 1-1, 2-2 и 3-3	33	39
Детали 32 и 33 Разрезы 1-1, 2-2, 3-3, 4 4	34	40
Деталь 34 Разрез 1-1	35	41
Деталь 34 Разрезы 2-2 и 3-3	36	42
Деталь 35 Разрезы 1-1 и 2-2	37	43
Деталь 36 Разрезы 2-2, 3-3 и 4-4	38	44
Деталь 37 Разрез 1-1	39	45
Детали 38 и 39 Разрез 1-1	40	46
Деталь 40 Разрез 1-1	41	47
Деталь 41 Разрез 4-4	42	48
Детали 40 и 41 Разрезы 1-1 и 4-4	43	49
Детали 42-45 Разрез 2-2	44	50
Детали 46-49 Разрез 2-2	45	51
Детали 50 и 51 Разрез 3-3	46	52
Деталь 52 Разрезы 1 1, 2 2 Узел „Б"	47	53
Деталь 53 Разрез 1-1	48	54
Деталь 54 и 55 Разрез 3-3	49	55
Деталь 56, 66 и 67 Разрезы 1-1, 2 2, 3-3	50	56
Деталь 57 Разрезы 1-1 и 2 2	51	57
Деталь 58	52	58
Детали 59-61	53	59
Детали 62 и 63 Разрез 1-1	54	60
Детали 64, 65, 64* и 65* Разрезы 1 1, 2 2, 3 3	55	61
Монтажные металлические марки мм25-мм31	56	62
Монтажные металлические марки мм32 мм40 прав, 40 лев	57	63

Нач отдела		Н. Алдер	Н. Дмитрий
Гл спец отд		В Греков	Копировал
Рук группы		Э Шахова	
		Н Калякина	

ЦНИИЭП учебных зданий г Москва

ТД	Содержание	Серия 2 250-1	
1975г		Выпуск 3	Лист С 1

13610 3

В настоящий выпуск включены детали лестниц каркасно-панельных зданий I-IV степени огнестойкости высотой до 12 этажей, решаемых в конструкциях связевого каркаса серии ИИ-04 с сеткой колонн 6×6, 6×45 и 6×3м и сечением колонн 30×30 и 40×40см

На листах 1-9 даны чертежи маркировки типовых деталей на планах и разрезах примеров архитектурно-планировочных решений лестниц, которые не являются техническими решениями и даны только для маркировки ТД, а также для подбора и отыскания в альбоме необходимых деталей Данные типовые детали могут быть применены и при других планировочных решениях лестниц

На данных чертежах для группы типовых деталей, замаркированных на одном узле плана, даны примечания, объясняющие различие деталей в зависимости от конструктивных решений

В альбоме приняты следующие архитектурно-планировочные решения лестниц

1 В углу зданий,

2 Перпендикулярно наружной стене зданий,

3 Вдоль наружной стены зданий,

Типовые детали лестниц объеденены в три группы:

1 Детали лестниц типового этажа (листы 1 и 3)

2 Детали лестниц первого этажа (листы 4-7)

3 Детали лестниц верхнего этажа (лист 8)

Входы в лестничную клетку предусмотрены

- через вестибюль с отметки ±0.00м,

- через лестничную клетку с отметок -1.20, -1.05 и -1.35м соответственно для зданий с высотой этажа 33, 36 и 42м

Устройство и планировка тамбура при входе с улицы в лестничную клетку определяются проектом

Маркировка деталей на планах и разрезах лестниц первого этажа высотой 33, 36 и 42м при входе с отметок -1.20, -1.05, -1.35м через лестничную клетку (листы 6 и 7) дана с целью сокращения количества маркировочных чертежей для лестниц, расположенных перпендикулярно наружной стене и вдоль наружной стены, но данные типовые детали справедливы и для лестниц, расположенных в углу здания.

Выход из лестничной клетки на крышу (лист 8) решен для бесчердачной крыши из условия максимального удаления будки от фасада зданий, те для лестницы перпендикулярной наружной стене

У наружных стен лестничной клетки согласно указаниям серии ИИ-04-0, выпуск 6 следует в уровне перекрытия устанавливать ригели для

ГЛ ИНЖ ИН-ТА		А ЛЯХОВИЧ	ПРОВЕРИЛ		Н КАЛЯПКИНА
НАЧ ОТДЕЛА		В ГРЕКОВ	КОПИРОВАЛ		А БУРОВА
ГЛ СПЕЦ ОТД		Э ШАХОВА			
РУК ГРУППЫ		Н КАЛЯПКИНА			

ЦНИИЭП учебных зданий г Москва

ТД	Пояснительная записка	Серия 2 250-1	
1975г		Выпуск 3	Лист П 1

13610 4

обеспечения непрерывности диска перекрытия

Внутренние стены лестничных клеток запроектированы в 2-х вариантах:

-из сборных диафрагм жесткости,

-из кирпича

Стены из кирпича могут быть учтены в расчете как элементы жесткости здания.

Монтаж конструкций лестниц ведется одновременно с монтажом каркаса, панелей перекрытий и стеновых панелей с соблюдением требований глав СНиП III-16-73+ и III-А.2-62. После монтажа сборных железобетонных конструкций осуществляется замоноличивание узлов и деталей. Перед началом бетонирования должны быть установлены монтажные марки (ММ) монолитных участков.

В необходимых случаях, указанных на чертежах типовых деталей, монтажные марки фиксируются в рабочем положении при помощи прихватки и приварки к закладным деталям колонн и ригелей электродуговой сваркой электродами 942. Все металлические детали после сварки должны быть очищены от шлака и покрыты антикоррозийными составами в соответствии с требованиями СНиП II-28-73.

Поверхности монолитных участков деталей лестниц после снятия опалубки должны быть подготовлены под покраску

При расположении лестницы вдоль наружной стены в площадках лестничного марша и ригелях должны быть предусмотрены дополнительные закладные детали для крепления ограждения. Опалубочные чертежи ригелей и лестничных маршей с дополнительными закладными деталями разработать в конкретном проекте.

Монтаж металлических ограждений лестничных маршей и площадок должен осуществлятся до укладки накладных проступей. В серии ИИ-04-8 отсутствуют следующие металлические ограждения лестниц.

- ограждения оконных проемов лестничных клеток;
- ограждения маршей и площадок со стороны наружной стены при расположении лестницы в углу здания или вдоль наружной стены;
- ограждение марша, служащего для подъема с отметок -1.05 и -1.20 м на отметку ±0.00.

ГЛ. ИНЖ. ИН-ТА		Н. КАЛЯПКИНА	
НАЧ. ОТДЕЛА		А. БУРОВА	
ГЛ. СПЕЦ. ОТД.			
РУК. ГРУППЫ			
Н. ЛЯХОВИЧ		ПРОВЕРИЛ	
В. ГРЕКОВ		КОПИРОВАЛ	
Э. ШАХОВА			
Н. КАЛЯПКИНА			

ЦЕНИНГ
УЧЕБНЫХ ЗДАНИЙ
г. МОСКВА

ТД	Пояснительная записка	СЕРИЯ 2.250-1	
1975г		ВЫПУСК 3	ЛИСТ П2

Указанные ограждения необходимо разработать в конкретном проекте или применить из серии 1.256-1.

Монтажные марки ММ1лев, ММ1прав, ММ2-ММ5лев, ММ5прав, ММ6, ММ7 смотри серию 2.240-1, выпуск 3, ММЛ-4 - серию ИИ-04-8, выпуск 1, ММД-4 - серию ИИ-04-8, выпуск 3, ММД-28, ММД-29 - серию ИИ-04-10, выпуск 5.

В конкретном проекте здания высотой этажа 3.6 или 4.2 м должна быть разработана проступь размером соответственно 923×400×40 или 1387×400×40 для укладки её на площадки маршей.

При разработке проектов с применением чертежей данных типовых деталей на чертежах проекта ставится марка деталей в виде дроби в кружке, где в числителе указан номер серии альбома, а в знаменателе первое число - номер выпуска, второе число - номер детали, например:



Обозначения типовых деталей на чертежах проектов в отличие от прочих деталей, обводятся двойным кружком.

В проекте или серии проектов составляется сводная спецификация применяемых типовых деталей.

В данном альбоме принять следующие условные обозначения:

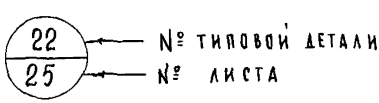

Гл. инж. ин-та		Д. Ляхович
Нач. отдела		В. Греков
Гл. спец. отд.		Э. Шакова
Рук. гр. инж.		Н. Каляпкина

ЦНИИЭП учебных зданий г. Москва.

ТД 1975	Пояснительная записка	Серия 2.250-1	
		Выпуск 3	Лист П3

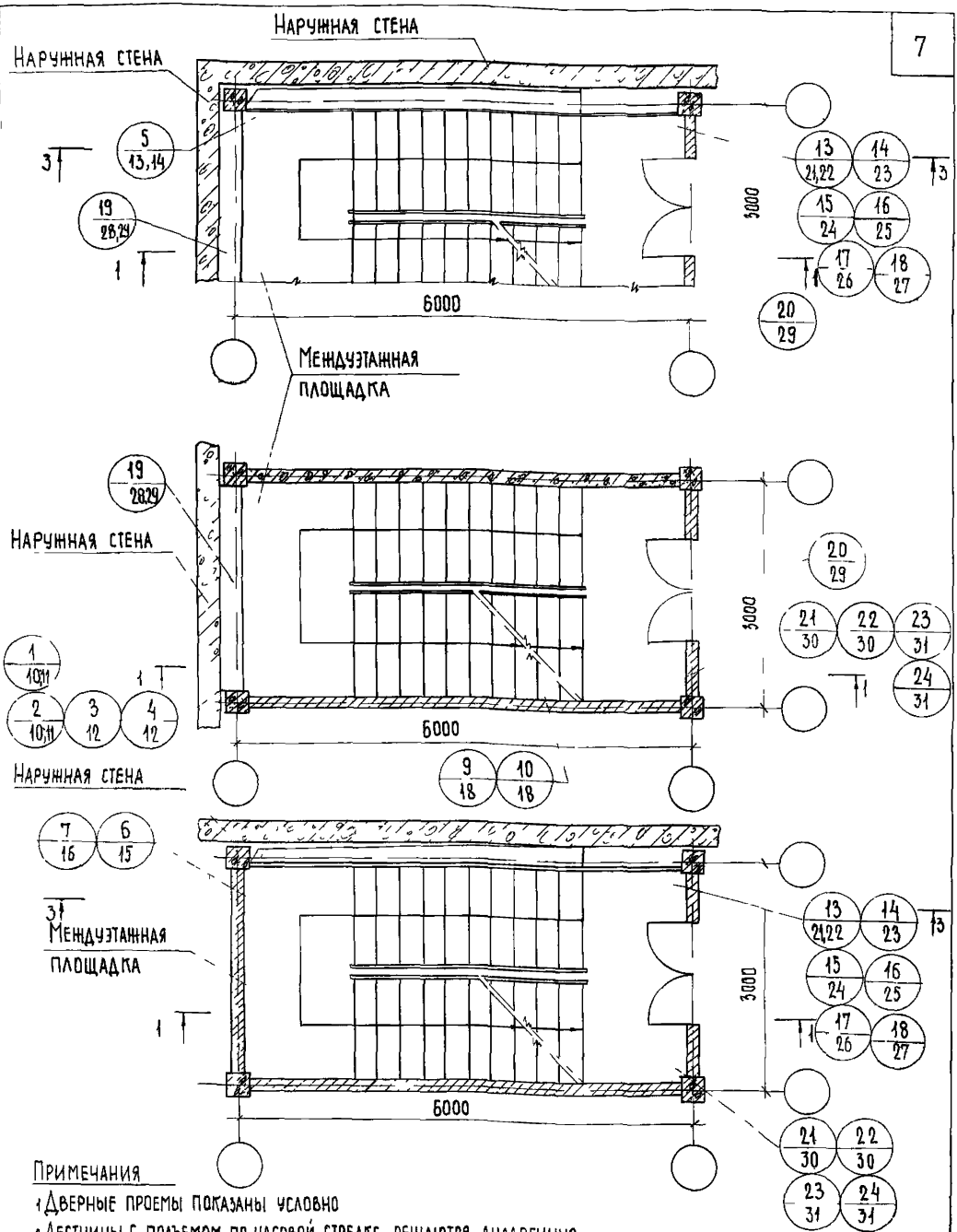

Примечания

1 Дверные проемы показаны условно

2 Лестницы с подъемом по часовой стрелке решаются аналогично

3 Разрез 1 1 для высот этажей 3 3 и 3,6 м см лист 3 Разрез 3-3 см лист 9

4 ТД 13, 14, 21, 22 даны для лестницы, расположенной вдоль рамы каркаса, ТД 15, 16, 17, 18, 23, 24 – перпендикулярно раме каркаса, при этом ТД 1, 3, 6, 9, 17, 18, 21, 23 решены со стенами из кирпича, ТД 2, 4, 7, 10, 22, 24 с диафрагмой жесткости, ТД 1, 2, 13, 15, 17 для колонн сечением 30×30 см ТД 3, 4, 14, 16, 18 для колонн сечением 40×40 см

ТД	Маркировка деталей на планах лестницы типового этажа высотой 3 3 и 3 6 м	Серия 2 250 - 1	
1975 г		Выпуск 3	Лист 1

Гл инж ин та — А Ляхович
Нач отдела — В Греков
Гл спец отдела — Э Шахова
Рук группы — Н Каляпкина
Инженер — Ш Авитова
Ст техник — Ф Стрыгина
Проверил — Н Каляпкина
Копировал — Т Шахаева
Согласовы
Дата
Инв №
Взамен

ЦНИИЭП учебных зданий г Москва

13610 7

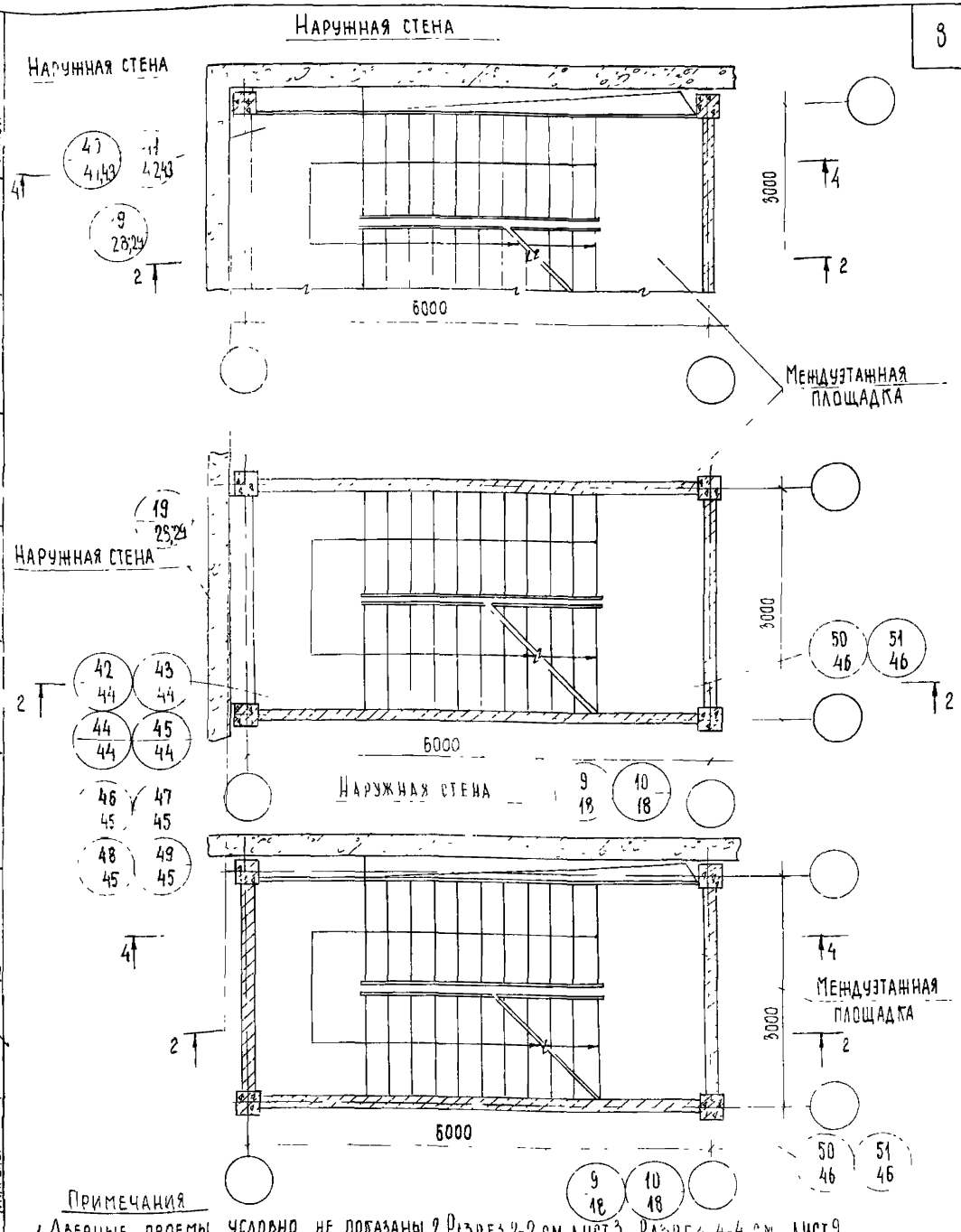

Примечания

1 Дверные проемы условно не показаны 2 Разрез 2-2 см лист 3. Разрез 4-4 см лист 9

3 Лестницы с подъемом по часовой стрелке решаются аналогично, за исключением установки ограждений продольной наружной стены (см лист 9)

4 ТД 40,44,45,48,49 даны для лестницы, расположенной вдоль рамы каркаса, ТД 41,42,46,43,47 перпендикулярно раме каркаса, при этом ТД 9,42,46,44,48,50 решены со стенами из кирпича, ТД 10,43,47,45,49,51 с диафрагмой жесткости, ТД 42-45 для колонн сечением 30×30 см, ТД 46-49 для колонн сечением 40×40 см

ТД	Маркировка деталей на планах лестницы типового этажа высотой 4,2 м	Серия 2 250-1	
1975 г		Выпуск 3	Лист 2

Гл инж ин-та		А Ляхович	Ст техник		Ф Стрыгина	Согласовано	Дата
Нач отдела		В Греков	Проверил		Н Каляпкина		Инв №
Гл спец отд		Э Шахова	Копировал		Т Шахаева		Взамен
Рук группы		Н Каляпкина					
Инженер		Ш Абитова					

ЦНИИЭП учебных зданий г Москва

1-1

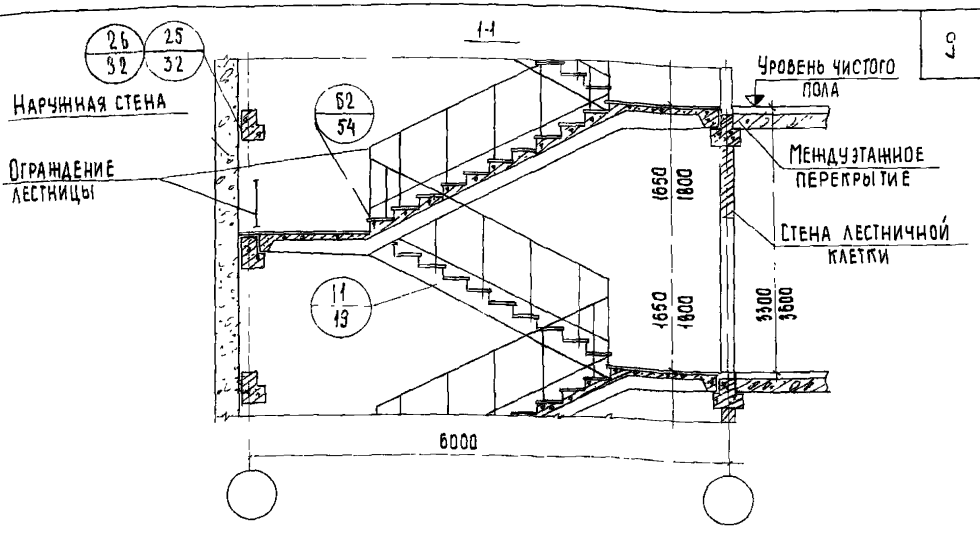

2-2

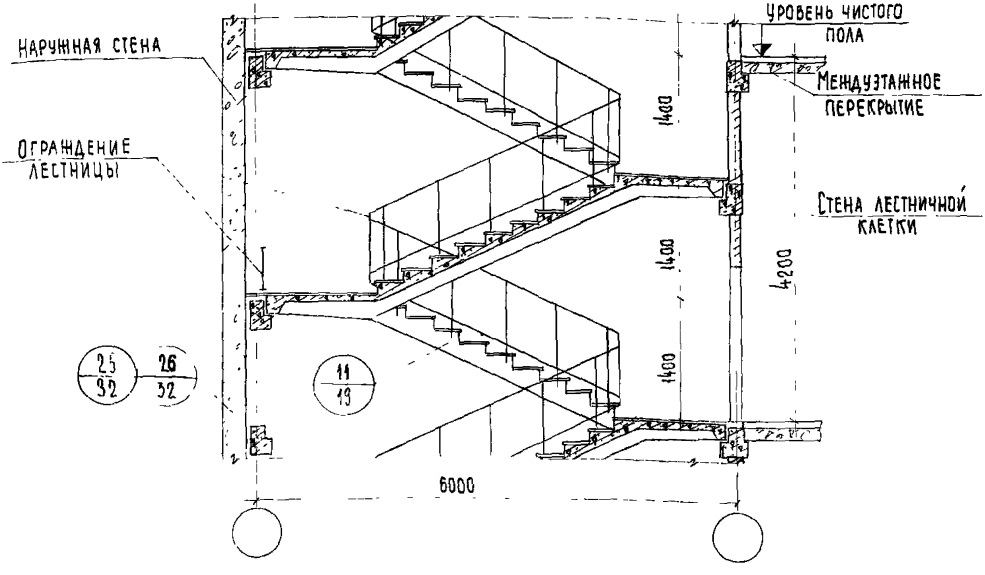

Примечания

1 Настоящий лист смотреть совместно с листами 1,2,4,6,7,8.
2 Ограждения лестницы со стороны продольной наружной стены условно не показаны (см лист 9)
3 ТД 25 и 26 соответственно для колонны сечением 30×30 и 40×40 см
На чертеже условно показан ригель для колонн сечением 30×30 см

ТД	Маркировка деталей на разрезах лестницы типового этажа высотой 3,3; 3,6 и 4,2 м.	Серия 2.250-1	
1975 г		Выпуск 3	Лист 3

ЦНИИЭП учебных зданий г. Москва

Гл. инж. ин-та		Н. Тельник		Н. Трыгина	Дата
Нач. отдела	В. Греков	Проверил		Н. Каляпкина	Инв. №
Гл. спец. отд.	Э. Шахова	Копировал		Т. Шахаева	Взамен
Рук. группы	Н. Каляпкина				
Инженер	Ш. Абитова				

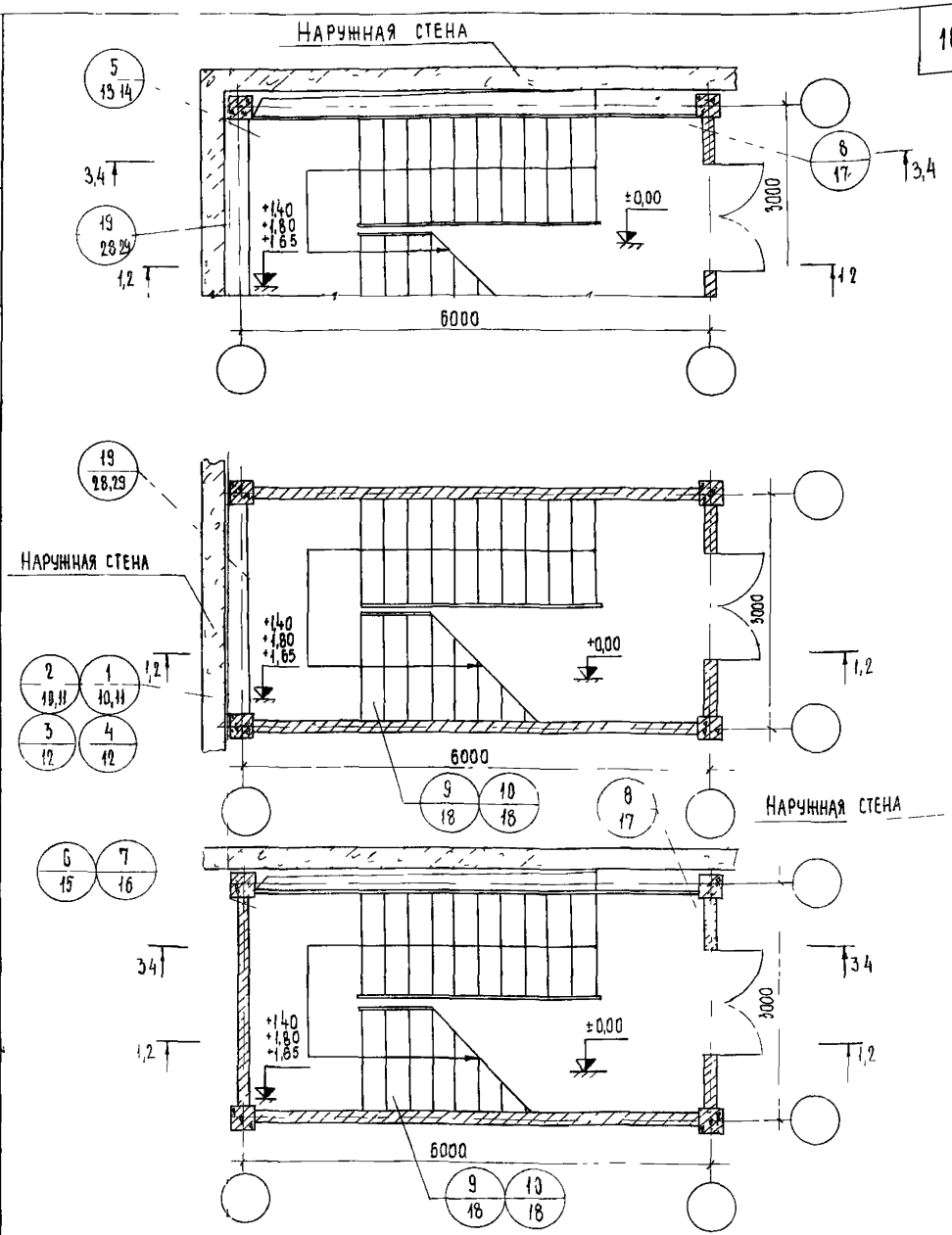

Примечания

1 Дверные проемы показаны условно 2 Разрезы 3-3 и 4 4 см лист 9

3 Лестницы с подъемом по часовой стрелке решаются аналогично, за исключением установки ограждений у продольной наружной стены (см лист 9)

4 Разрез 1 1 для высот этажей 33 и 36 м и разрез 2 2 для высоты этажа 42 м смотри лист 5

5 ТД 1,3,6,9 решены с стенами из кирпича, ТД 2,4,7,10 - с диафрагмой жесткости, ГД 1, 2 - для колонн сечением 30×30 см, ТД 3,4 - для колонн сечением 40×40 см

ТД	Маркировка деталей на планах лестницы первого этажа высотой 3,3, 3,6 и 4,2 м Вход с отметки +0,00 через вестибюль	Серия 2 250-1	
1975 г		Выпуск 3	Лист 4

13610 10

ЦНИИЭП учебных зданий г Москва

Гл инж ин та	А Ляхович	Ст техник	Ф Стрыгина	Согласовано	Дата
Нач отдела	В Греков	Проверил	Н Калялкина		Инв №
Гл спец отд	Э Шахова	Копировал	Т Шахаева		Взамен
Рук группы	Н Калялкина				
Инженер	Ш Абитова				

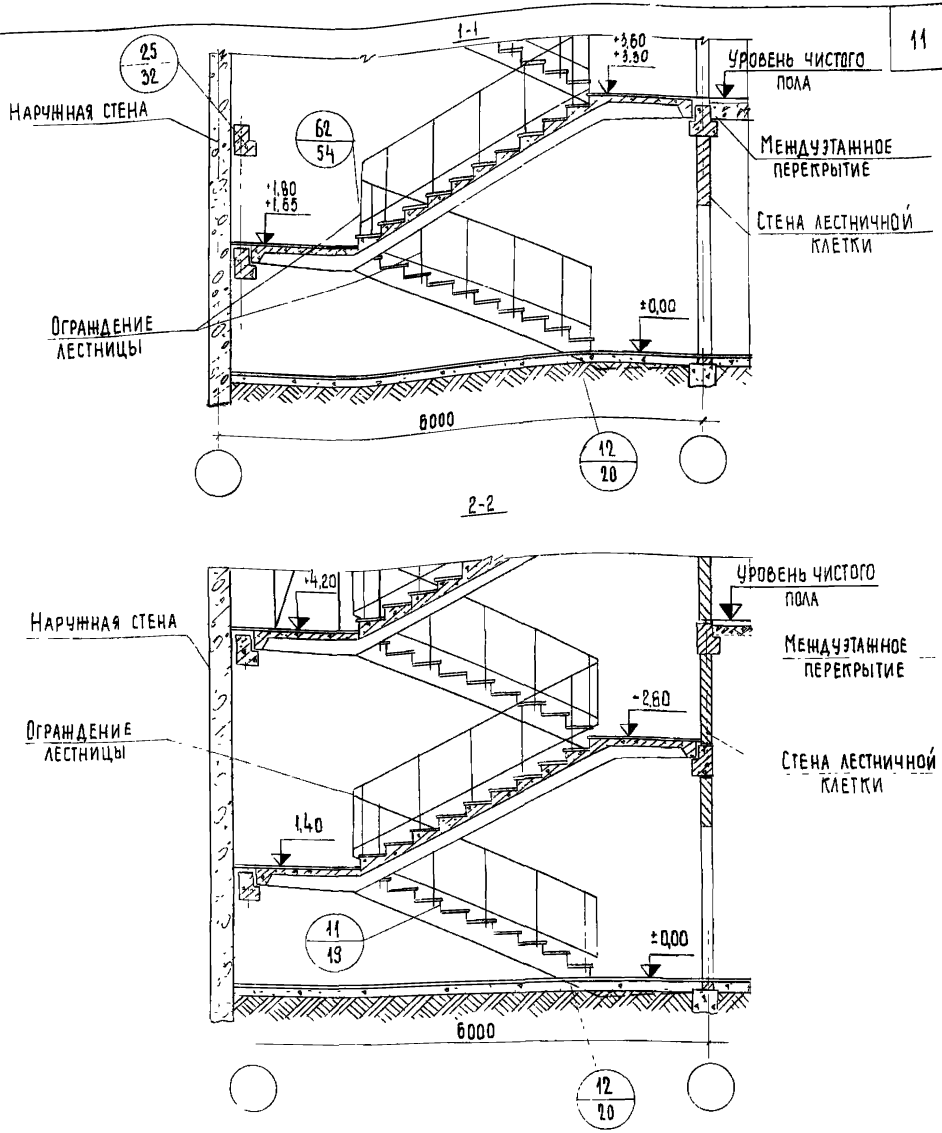

Примечание

1 Настоящий лист смотреть совместно с листом 4.

2 Разрезы показаны условно для колонн сечением 30×30 см

ТД 1975г	Маркировка деталей на разрезах лестницы первого этажа высотой 3,3, 3,6 и 4,2м Вход с отметки ±0,00 через вестибюль	Серия 2 250-1	
		Выпуск 3	Лист 5

ЦНИИЭП учебных зданий г. Москва

Гл инж ин та		А Ляхович	Ст техник		Ф Стрыгина		Дата
Нач отдела		В Греков	Проверил		Н Каляпкина		Инв №
Гл спец отд		Э Шахова	Копировал		Т Шахаева		Взамен
Рук. группы		Н Каляпкина					
Инженер		Ш Абитова					

13610 11

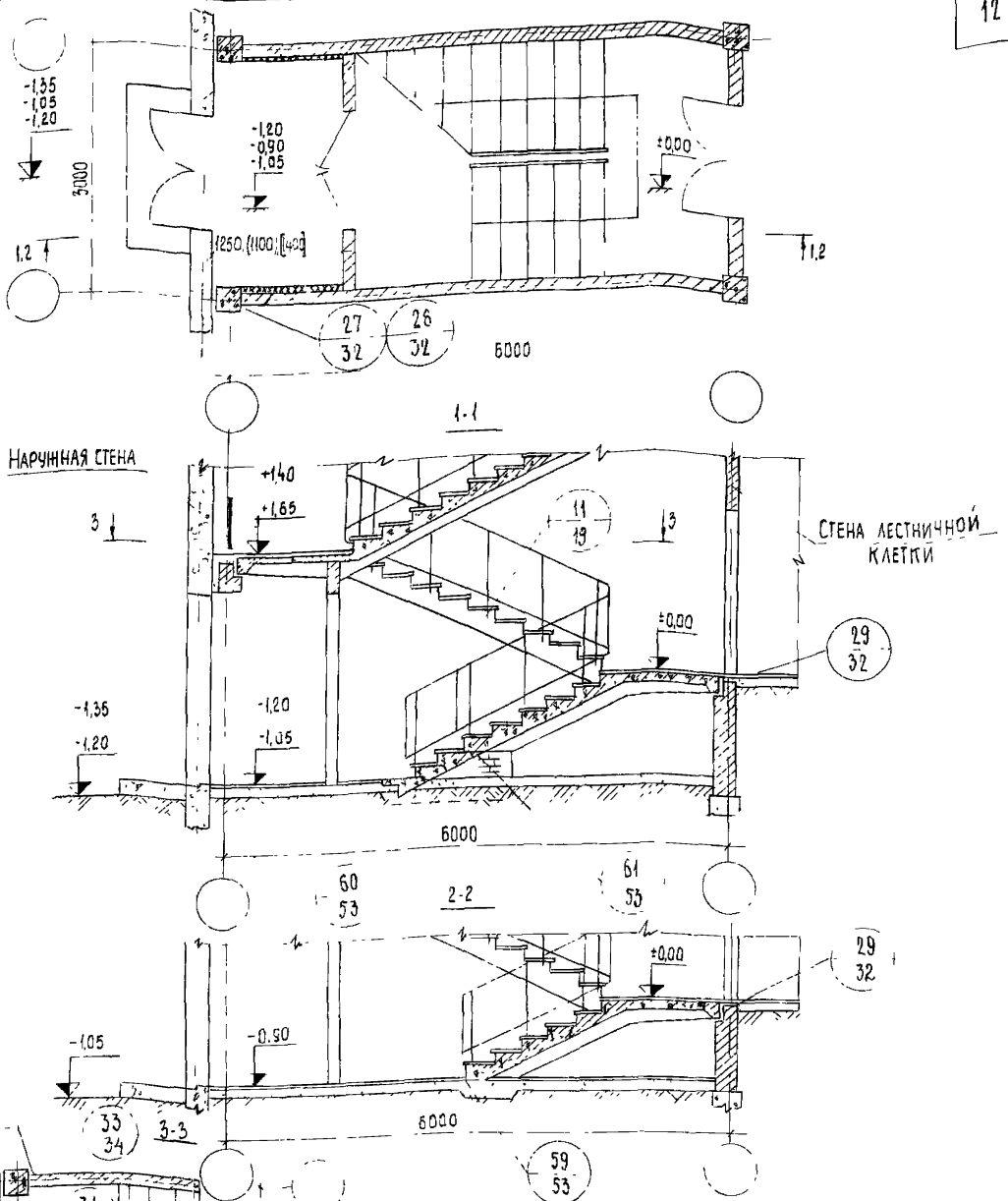

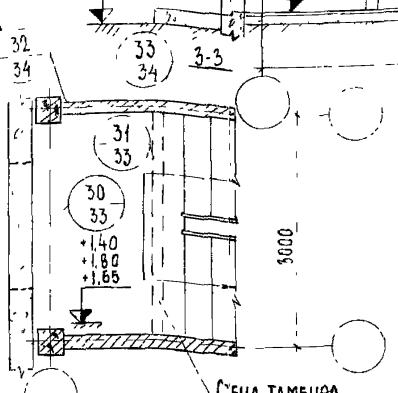

Примечания

1. Дверные проемы показаны условно
2. Лестницы с подъемом по часовой стрелке решаются аналогично
3. Разрез 2-2 дан для высоты этажа 3,6м см лист 4
4. Размеры без скобок в круглых скобках и квадратных даны соответственно для ЛМ-58-14-17, ЛМ-58-14-18, ЛМ-58-14-14
5. Разрез 1-1 условно показан для входа с отметки -1,20м. см лист 4
6. ТД 27 и 28 отличаются примыканием утеплителя к колоннам.

ТД 1975 г	Маркировка деталей на плане и разрезах лестницы первого этажа высотой 3,3, 3,6 и 4,2м. Вход с отметок -1,20; -1,05 и -1,35 и через лестничную клетку	Серия 2 250-1	
		Выпуск 3	Лист 6

ЦНИИЭП учебных зданий г. Москва

Гл инж ин-та	А Ляхович	Ст техник	Ф Стрыгина	Согласовано
Нач отдела	В Греков	Проверил	Н Каляпкина	
Гл спец отд	Э Шахова	Копировал	Т Шахаева	
Рук группы	Н Каляпкина			
Инженер	Ш Абитова			

Дата | Инв № | Взамен

13610 12

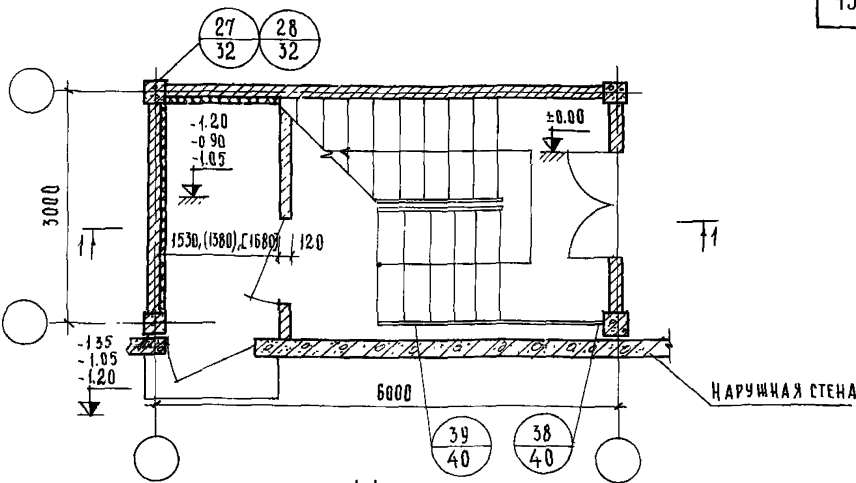

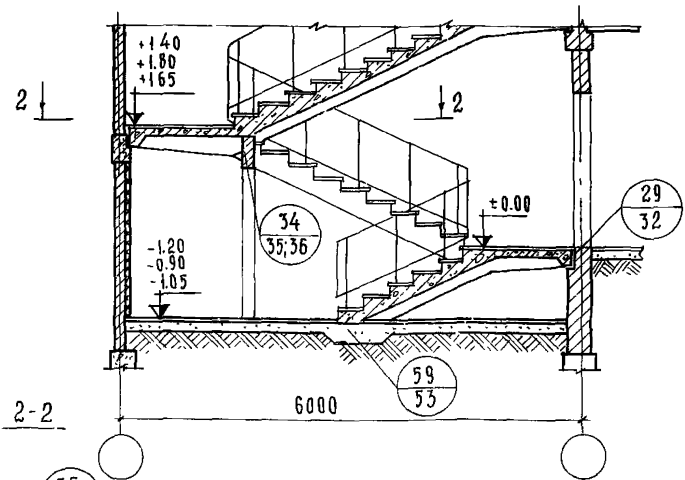

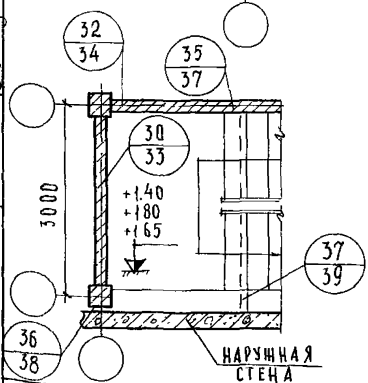

ПРИМЕЧАНИЯ:

1. Дверные проемы показаны условно
2. Лестницы с подъемом почасовой стрелке решаются аналогично.
3. ТД27 и 28 отличаются примыканием утеплителя к колоннам.
4. Размеры без скобок, в круглых скобках и квадратных даны соответственно для АМ-58-14-17, АМ-58-14-18; АМ-58-14-14
5. Разрез 1-1 условно показан для входа с отметки -0.90 м

НАЧ. ОТДЕЛА		В. ГРЕЧКО	Н. КАЛЯЧКИНА
ГЛ. СПЕЦ. ОТД.		З. ШАХОВА	А. БУЗУРОВА
РУК. ГРУППЫ		Н. КАЛЯЧКИНА	
ИНЖЕНЕР		Ш. АБИТОВА	

ЦНИИЭП учебных зданий г. Москва

ТД 1975г

Маркировка деталей на плане и разрезе лестницы первого этажа высотой 3.3, 3.6 и 4.2 м, расположенной вдоль наружной стены вход с отметки -1.20; -1.05 и -1.35 м через лестничную клетку

Серия 2.250-1

Выпуск 3 | Лист 7

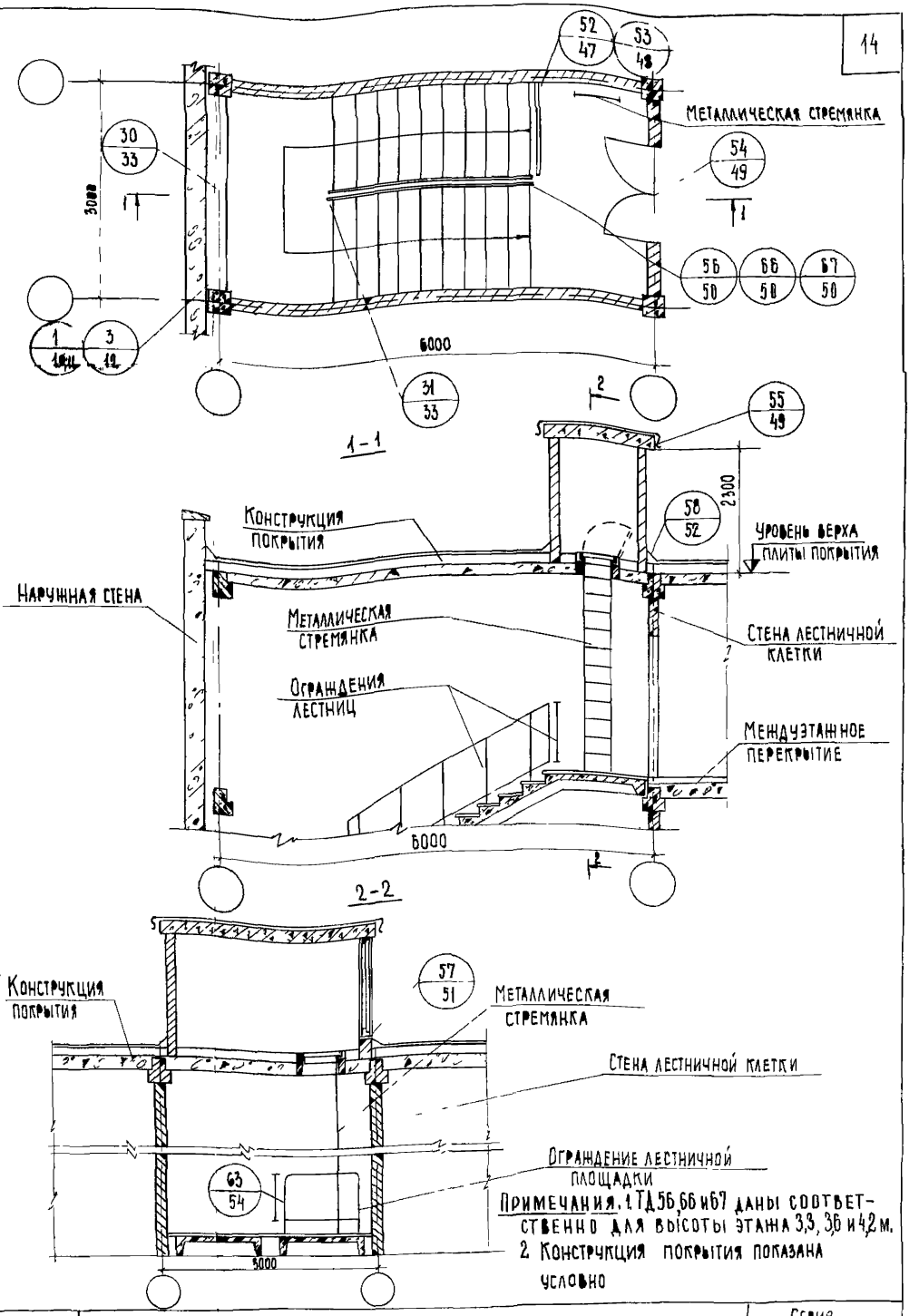

Примечания. 1. ТД 56, 66 и 67 даны соответственно для высоты этажа 3,3, 3,6 и 4,2 м.
2. Конструкция покрытия показана условно

ТД 1975 г

Маркировка деталей на плане и разрезах лестницы верхнего этажа высотой 3,3, 3,6 и 4,2 м

Серия 2.250-1
Выпуск 3
Лист 8

ЦНИИЭП учебных зданий г. Москва

Гл. инж. ин-та А. Ляхович
Нач. отдела В. Греков
Гл. спец. отд. З. Шахова
Рук. группы Н. Каляпкина
Инженер Ш. Абитова

Инженер Н. Юкина
Проверил Н. Каляпкина
Копировал Г. Шахаева

Согласовано

Дата
Инв. №
Взамен

13610 14

3-3

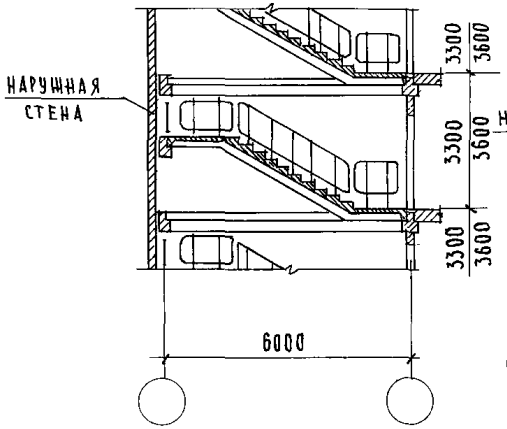

4-4

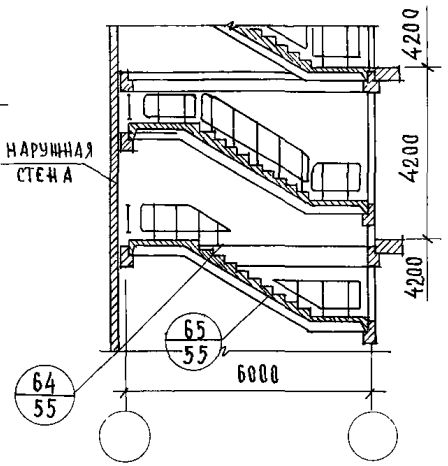





5-5

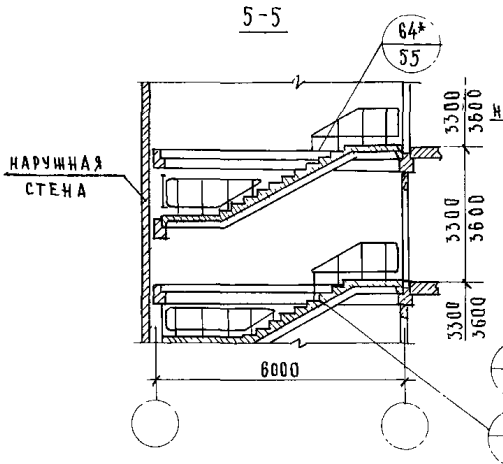

6-6

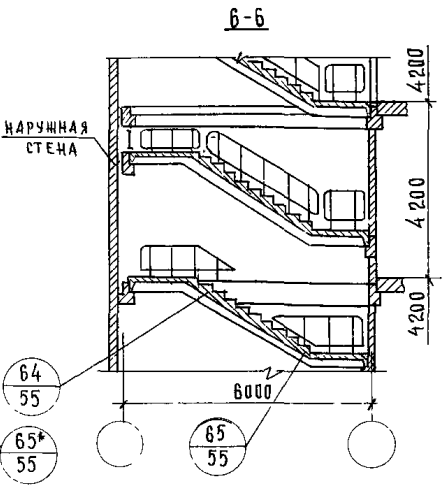

ПРИМЕЧАНИЯ:

1. НАСТОЯЩИЙ ЛИСТ СМ. С ЛИСТАМИ 1,2 И 4
2. ТД 64* И 65* ЧИТАТЬ ЗЕРКАЛЬНО ТД 64 И 65 НА ЛИСТЕ 55.

ГИП	ШИШКИНА		
НАЧ ОТДЕЛА	ГРЕКОВ	ПРОВЕРИЛ	БУРОВА
ГАСПЕЦ.ОТД.	ШАХОВА	КОПИРОВАЛ	
РУК ГРУППЫ	КАЛЯПКИНА		
СТ ИНЖЕНЕР			

ЦНИИЭП учебных зданий г. МОСКВА

ТД 1975г

МАРКИРОВКА ДЕТАЛЕЙ ЛЕСТНИЦЫ ТИПОВОГО ЭТАЖА ВЫСОТОЙ 3.3; 3,6 И 4,2 М НА РАЗРЕЗАХ ЛЕСТНИЦЫ С ПОДЪЕМОМ ПРОТИВ ЧАСОВОЙ СТРЕЛКИ; НА ПЛАНАХ И РАЗРЕЗАХ ЛЕСТНИЦЫ С ПОДЪЕМОМ ПО ЧАСОВОЙ СТРЕЛКЕ

СЕРИЯ 2.250-1

ВЫПУСК 3 | ЛИСТ 9

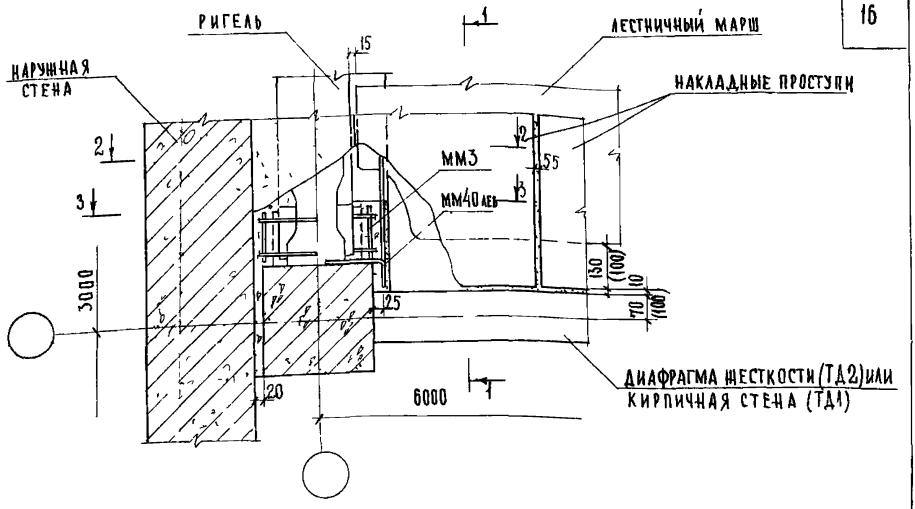

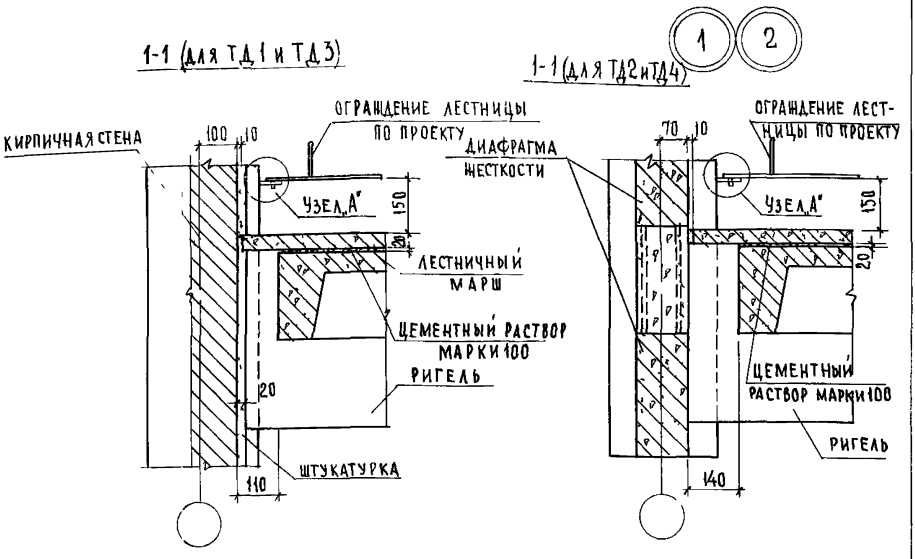

ПРИМЕЧАНИЯ

1 Разрезы 2-2, 3-3 и узел „А" смотри лист 11
2 Размеры в скобках даны для ТД1
3 ТД3 и ТД4 см лист 12

ГИП	А.Ляхович	Ст техник	Ф.Стригина
Нач. отдела	В.Греков	Проверил	Н.Калякина
Гл. спец. ОПА	Э.Шахова	Копировал	А.Бурова
Рук. группы	Н.Калякина		
Инженер	Ш.Абитова		

ЦНИИЭП учебных зданий г. Москва

ТД 1975г

Деталь 1 и 2 Разрез 1-1

Серия 2.250-1
Выпуск 3 | Лист 10

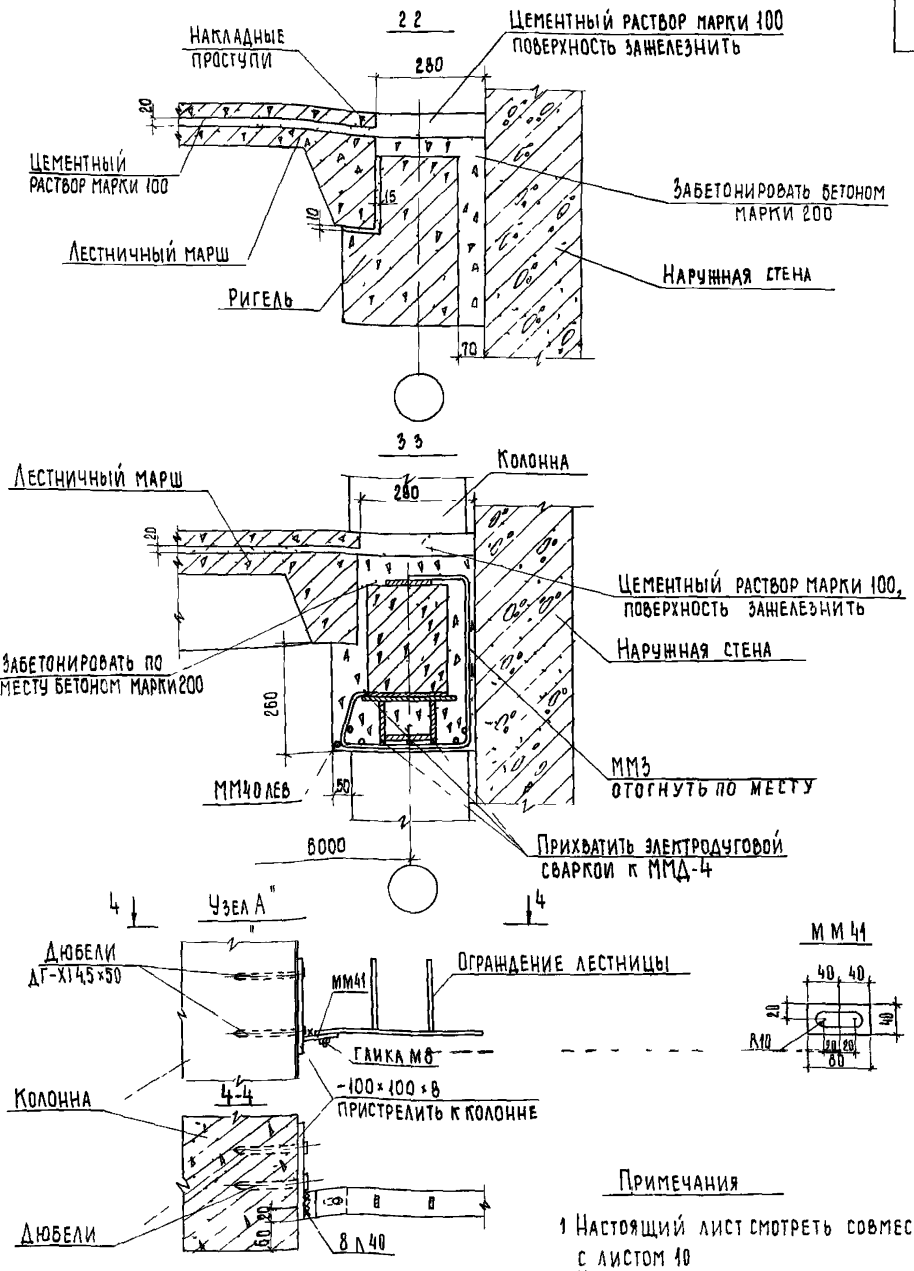

Примечания

1. Настоящий лист смотреть совместно с листом 10
2. На стержнях Ф8 ограждения лестницы нарезать резьбу М8

ТД		Серия 2 250-1	
1975 г	Детали 1 и 2 Разрезы 2 2 и 3-3 Узел „А"	Выпуск 3	Лист 11

ЦНИИЭП учебных зданий г Москва

Гл инж ин та	А Ляхович	Ст техник	Ф Стрыгина
Нач отдела	В Греков	Проверил	Н Калапкина
Гл спец отд	З Шахова	Копировал	Т Шахаева
Рук группы	Н Калапкина		
Инженер	Ш Абитова		

13610 17

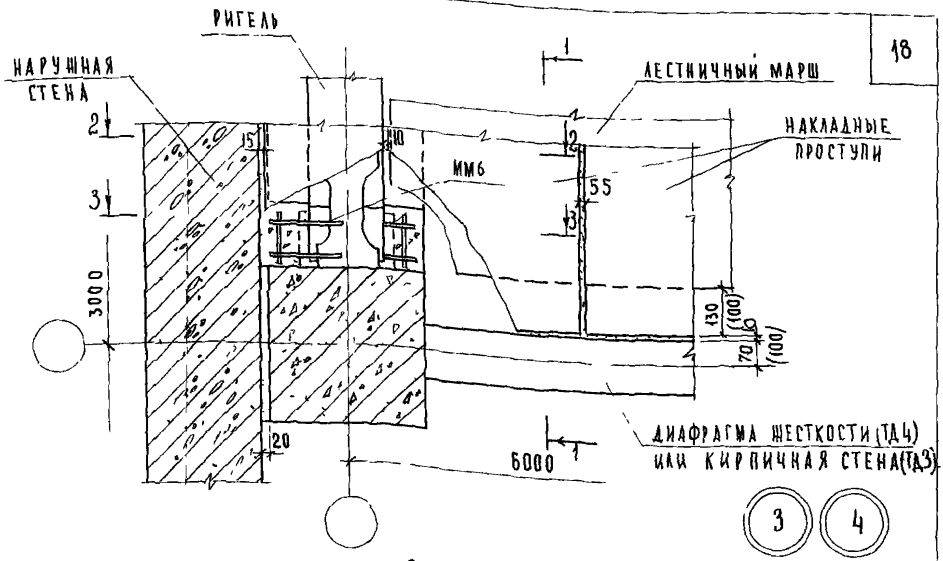

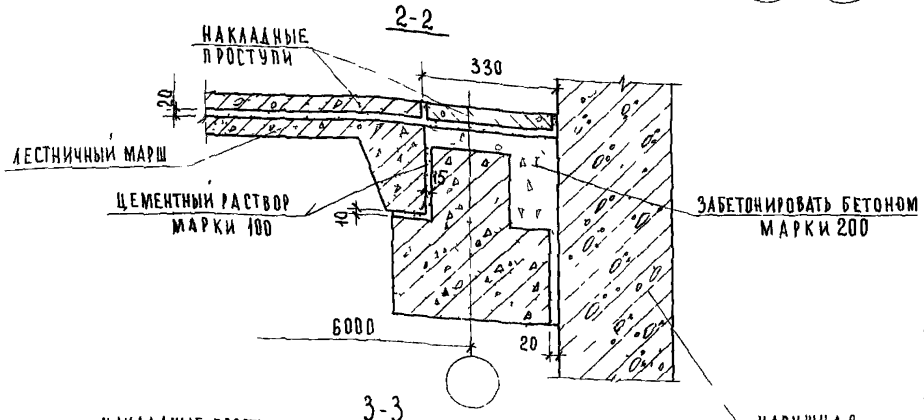

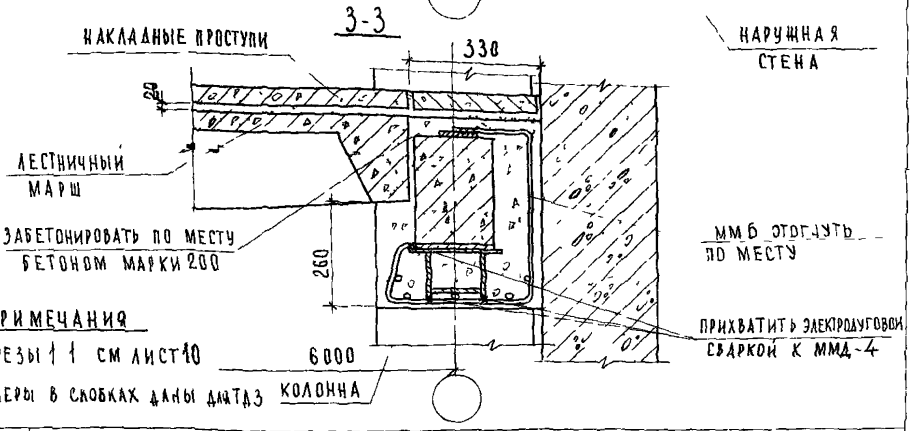

ПРИМЕЧАНИЯ

1 РАЗРЕЗЫ 1 1 СМ ЛИСТ 10

2 РАЗМЕРЫ В СКОБКАХ ДАНЫ ДЛЯ ТД3

ТД	ДЕТАЛИ 3 и 4 РАЗРЕЗЫ 2-2 и 3-3	СЕРИЯ 2 250-1	
1975 г		ВЫПУСК 3	ЛИСТ 12

ЦНИИЭП УЧЕБНЫХ ЗДАНИЙ г. МОСКВА

ГЛ. ИНЖ. ИН-ТА		АЛЯХОВИЧ	ПРОВЕРИЛ
НАЧ. ОТДЕЛА		В. ГРЕКОВ	
ГЛ. СПЕЦ. ОТД.		Э. ШАХОВА	
РУК. ГРУППЫ		Н. КАЛЯПКИНА	
ИНЖЕНЕР		Н. ЮХИНА	

СОГЛАСОВАНО

Н. КАЛЯПКИНА

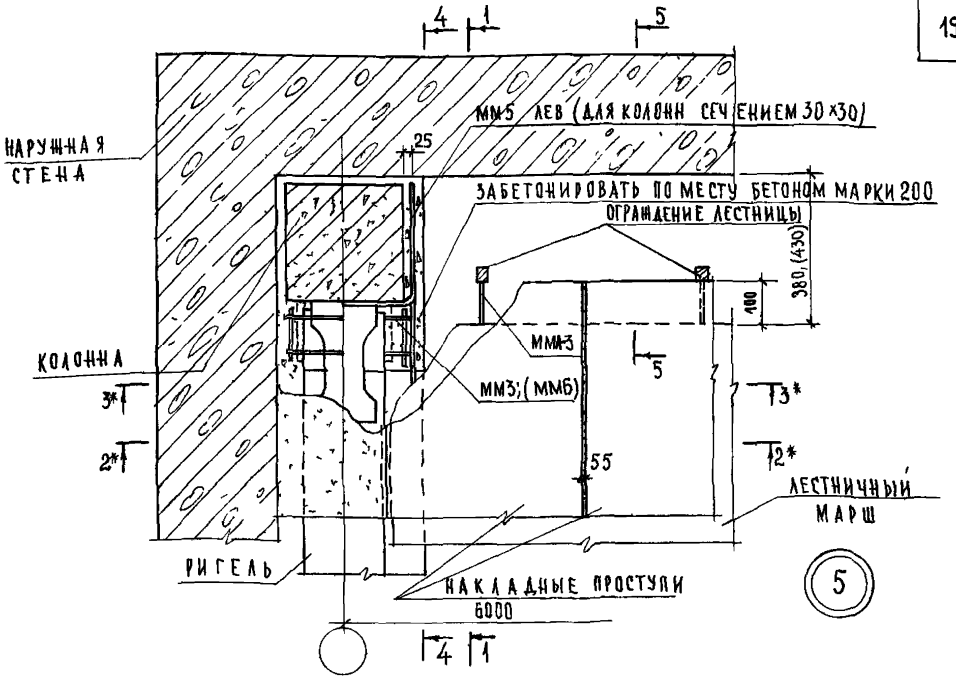

1-1
(ДЛЯ КОЛОНН СЕЧЕНИЕМ 40×40 СМ)

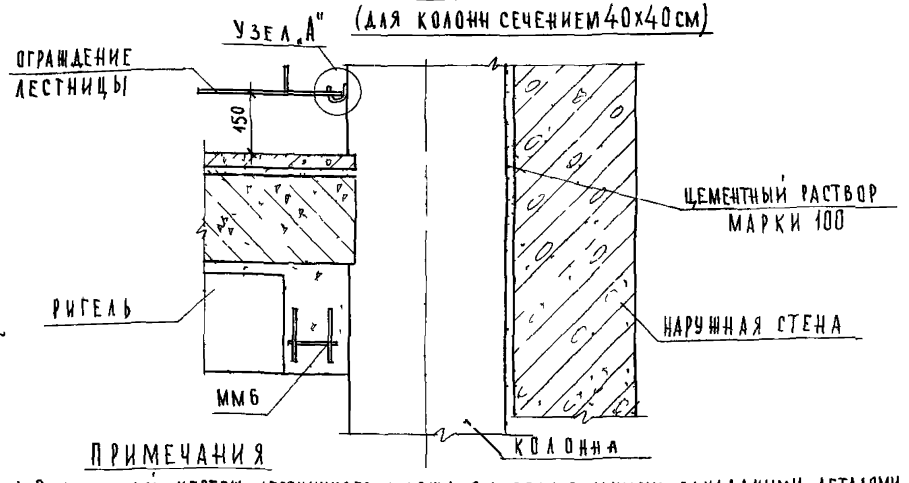

ПРИМЕЧАНИЯ

1 Опалубочный чертеж лестничного марша с дополнительными закладными деталями для крепления ограждения лестничной площадки разработать в конкретном проекте
2 Для колонн сечением 40×40 ригель двухполочный, на чертеже условно показан ригель для колонн сечением 30×30 см
3 Размеры и монтажные марки в скобках даны для колонн сечением 40×40 см
4 Разрезы 2*-2* и 3*-3* для колонн сечением 30×30 см смотреть зеркально соответственно разрезам 2-2 и 3-3 на листе 11, причем вместо ММ40 лев, читать ММ5 лев
5 Разрезы 2*-2* и 3*-3* для колонн сеч 40×40 см смотреть зеркально разрезам 2-2 и 3-3 на листе 12
6 Разрезы 4-4 (для колонн сечением 30×30 см) и 5-5 см лист 14

ТД 1975г	Деталь 5 Разрез 1-1	СЕРИЯ 2250-1	
		ВЫПУСК 3	ЛИСТ 13

13610 19

ЦНИИЭП учебных зданий г. Москва

ГЛ. ИНЖ. ИН-ТА		А. ЛЯХОВИЧ	ПРОВЕРИЛ		Н. КАЛЯПКИНА	СОГЛАСОВАНО
НАЧ. ОТДЕЛА		В. ГРЕКОВ	КОПИРОВАЛ		А. БУРОВА	
ГЛ. СПЕЦ. ОТД.		Э. ШАХОВА				
РУК. ГРУППЫ		Н. КАЛЯПКИНА				
ИНЖЕНЕР		Ф. СТРЫГИНА				

ДАТА | ИНВ № | ВЗАМЕН

4-4
(ДЛЯ КОЛОНН СЕЧЕНИЕМ 30×30см)

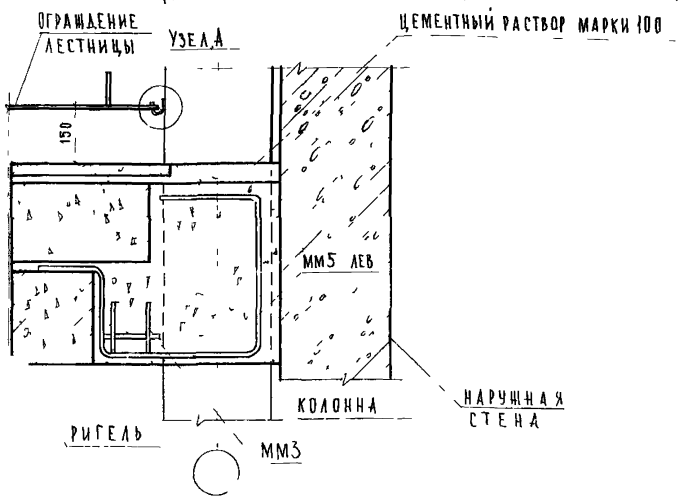

5-5

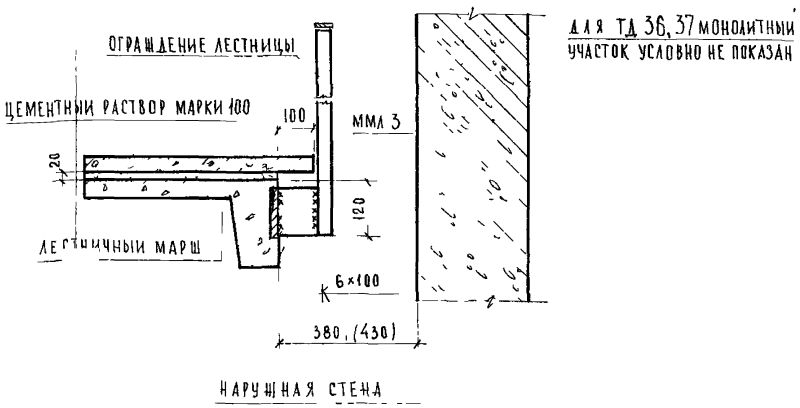

Примечания

1 Настоящий лист смотреть совместно с листом 13
2 ММЛ 3 (серия ИИ-04-8, выпуск 1) приварить до монтажа ограждения лестницы
3 Накладные проступи укладываются на цементном растворе после монтажа ограждения лестницы
4 Сварку производить электродами Э 42
5 Узел А' смотри лист 11
6 Размеры в скобках даны для колонн сечением 40×40см

ГЛ ИНЖ ИН ТА	А ЛЯХОВИЧ	ПРОВЕРИЛ	КАДА
НАЧ ОТДЕЛА	В ГРЕКОВ	КОПИРОВАЛ	А БУРОВА
ГЛ СПЕЦ ОТД	Э ШАХОВА		
РУК ГРУППЫ	Н КАЛЯПКИНА		
ИНЖЕНЕР	Ф СТРЫГИНА		

СОГЛАСОВАНО

ЦНИИЭП учебных зданий г Москва

ТД	Деталь 5 Разрезы 5-5 и 4-4	СЕРИЯ 2 250-1	
1975 г		ВЫПУСК 3	ЛИСТ 14

13610 20

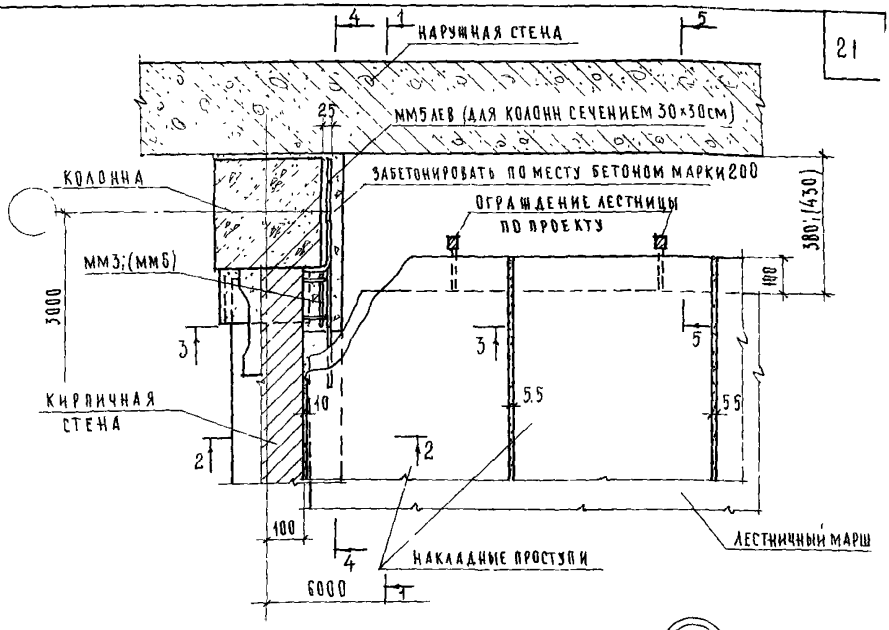

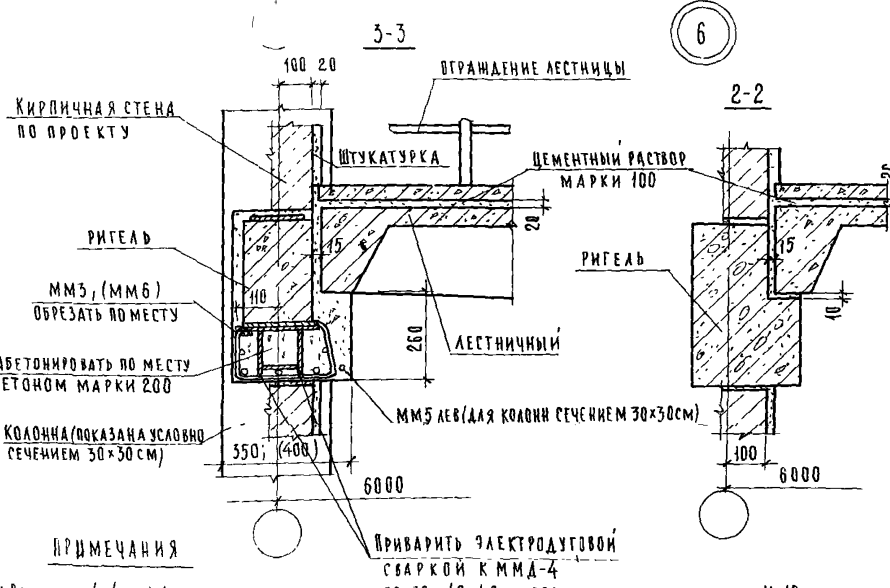

ПРИМЕЧАНИЯ

1 Разрезы 4-4 и 1-1 для колонн сечением 30×30 и 40×40 см соответственно на листах 14, 13
2 Размеры и монтажные марки в скобках даны для колонн сечением 40×40 см.
3 Разрез 5-5, см лист 14
4 Опалубочный чертеж лестничного марша с дополнительными закладными деталями для крепления ограждения лестничной площади разработать в конкретном проекте

ТД	Деталь 6 Разрезы 3-3 и 2-2	Серия 2.250-1	
1975г		Выпуск 3	Лист 15

ЦЕНТРАЛЬНЫЙ УЧЕБНЫХ ЗДАНИЙ г. МОСКВА
НАЧ. ОТДЕЛА Н. КАЛЯПКИНА
ГЛ. СПЕЦ. ОТД. Т. ШАКАЕВА
РУК. ГРУППЫ В. ГРЕКОВ
ИНЖЕНЕР Э. ШАХОВА
ПРОВЕРИЛ Н. КАЛЯПКИНА
КОПИРОВАЛ Ш. АБИТОВА

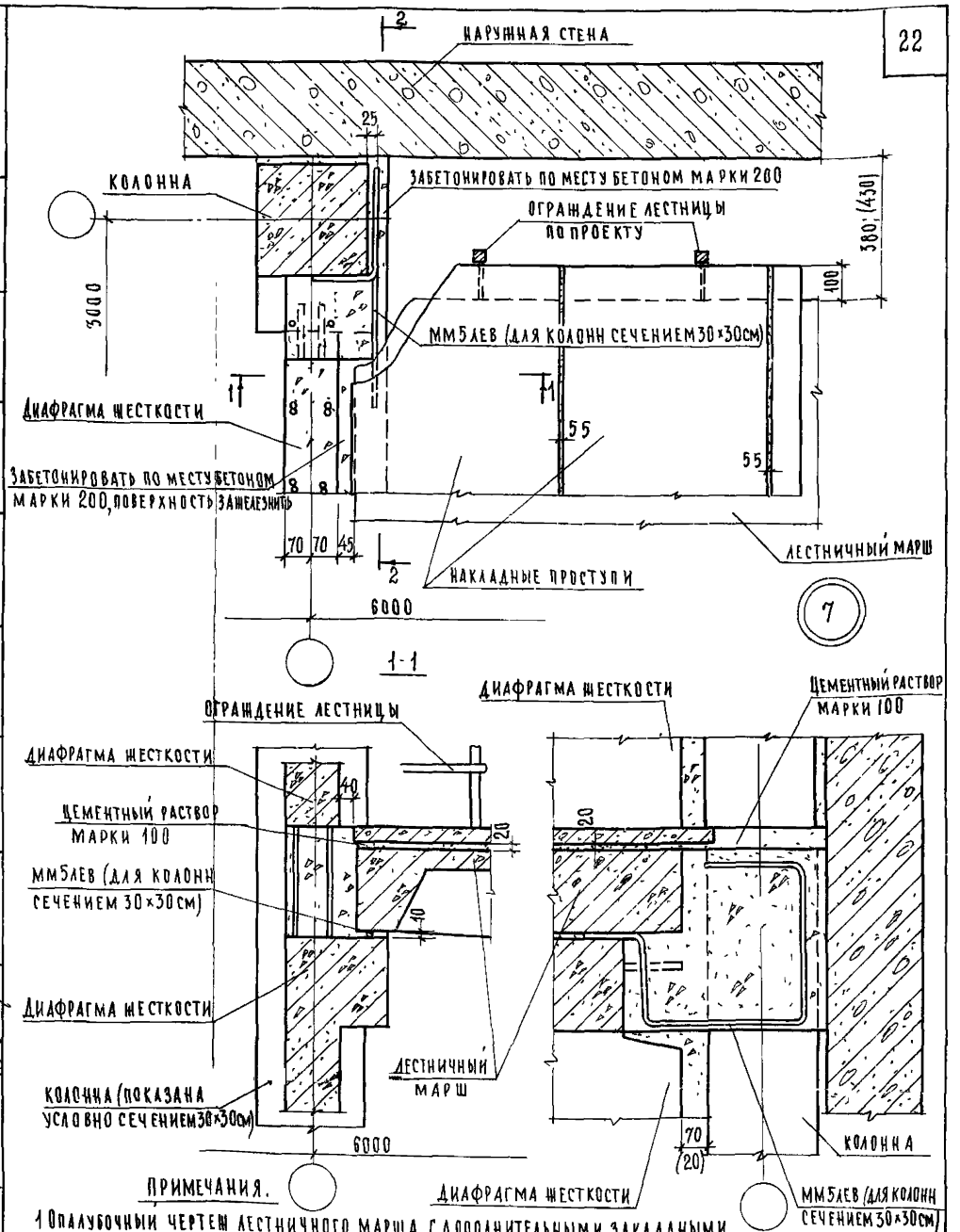

ПРИМЕЧАНИЯ.

1 Опалубочный чертеж лестничного марша, с дополнительными закладными деталями для крепления ограждения лестничной площадки разработать в конкретном проекте

2 Размеры в скобках даны для колонн сечением 40×40см.

3 Для колонн сечением 40×40 разрез 2-2 смотреть совместно с разрезом 1-1 на листе 13

ТД 1975г	Деталь 7 Разрезы 1-1 и 2-2	СЕРИЯ 2.250-1	
		ВЫПУСК 3	ЛИСТ 16

ЦНИИЭП учебных зданий г. Москва

ГЛ. ИНЖ-ТА	А. ЛЯХОВИЧ	ПРОВЕРИЛ	Н. КАЛЯПКИНА
НАЧ. ОТДЕЛА	В. ГРЕКОВ	КОПИРОВАЛ	А. БУРОВА
ГЛ. СПЕЦ. ОТД.	Э. ШАХОВА		
РУК. ГРУППЫ	Н. КАЛЯПКИНА		
ИНЖЕНЕР	Ш. АБИТОВА		

СОГЛАСОВАНО

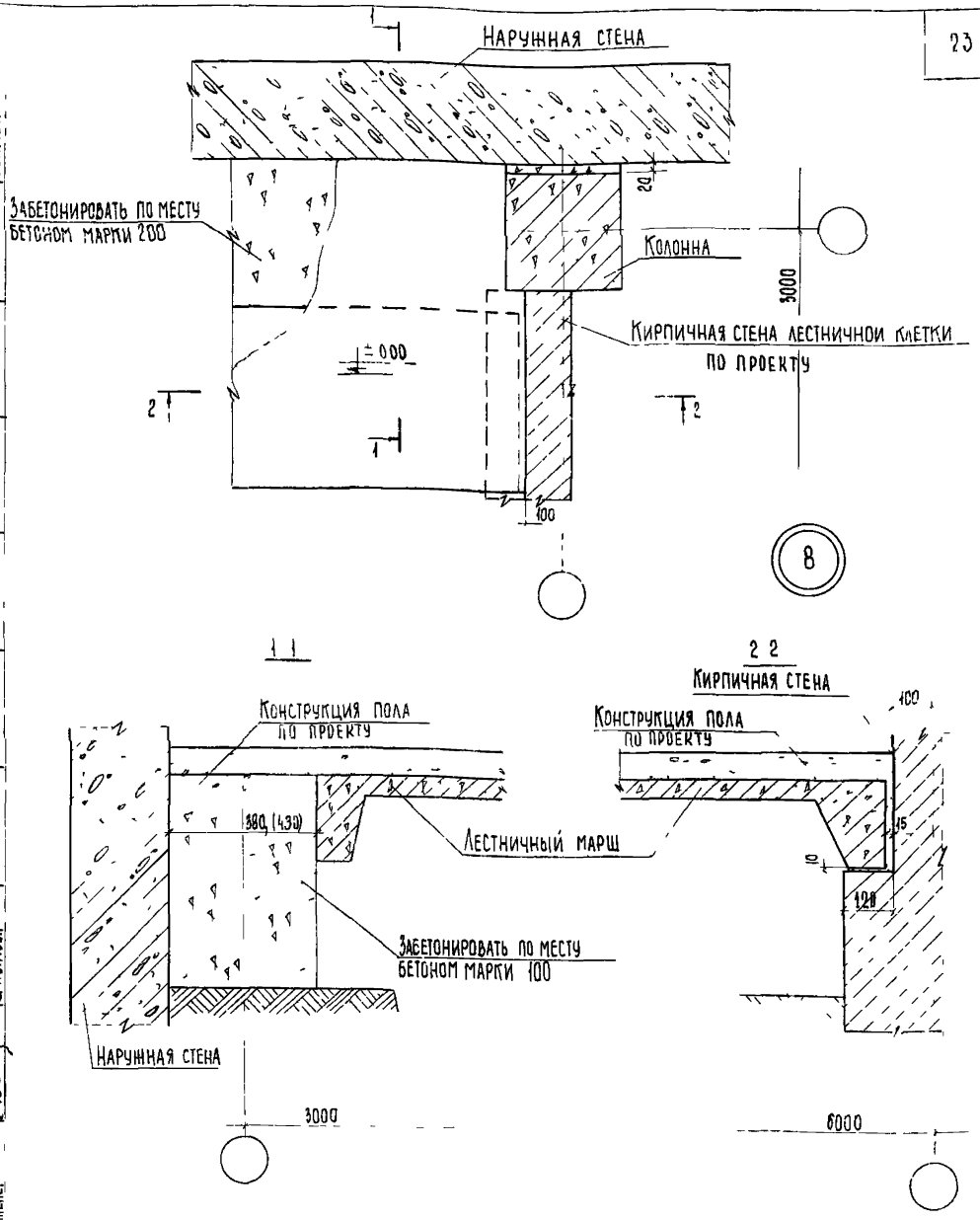

Примечания

1 Размеры в скобках даны для колонн сечением 40×40 см
2 Опалубочный чертеж лестничного марша с дополнительными закладными деталями для крепления ограждения лестничной площадки разработать в конкретном проекте
3 На ТД 8 ограждение условно не показано

ЦНИИЭП учебных зданий г. Москва

ТД 1975 г

Деталь 8 Разрезы 1 1 и 2 2

Серия 2.250-1
Выпуск 3 | Лист 17

13610 23

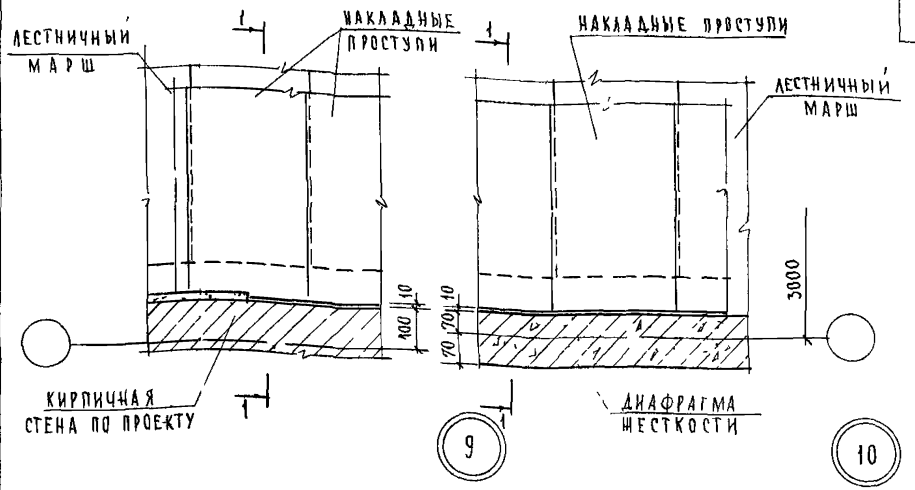

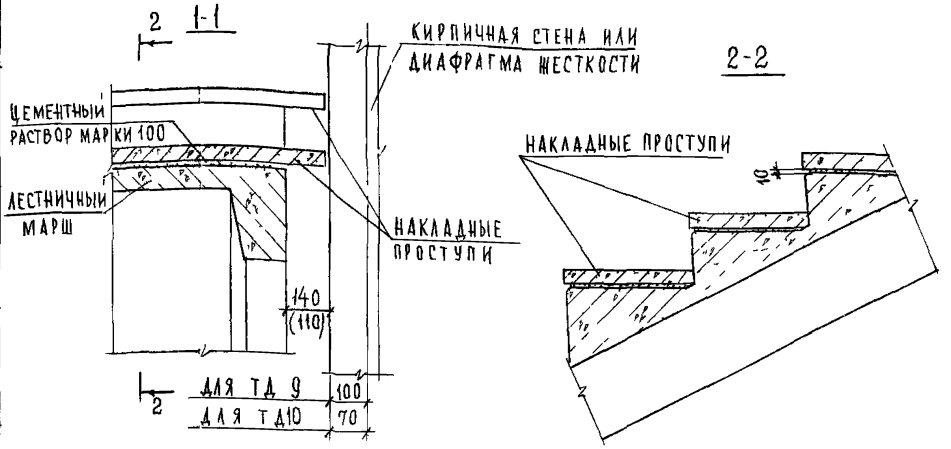

ПРИМЕЧАНИЯ:

1 Стена лестничной клетки на разрезе 1-1 показана условно

2 Размер в скобках дан для ТД 9

3 На разрезе 1-1 штукатурный слой толщиной 20мм кирпичной стены условно не показан.

ТД 1975г	Детали 9 и 10 Разрезы 1-1 и 2-2	СЕРИЯ 2 250-1	
		ВЫПУСК 3	ЛИСТ 18

13610 24

ЦНИИЭП учебных зданий г. Москва

ГЛ. ИНЖ. ИНТА	Аляхович	Проверил	Н. Калянкина
НАЧ. ОТДЕЛА	Вгреков	Копировал	А. Бурова
ГЛ. СПЕЦ. ОТД.	Э. Шахова		
РУК. ГРУППЫ	Н. Калянкина		
ИНЖЕНЕР	Ш. Абитова		
СТ. ТЕХНИК	Ф. Стрыгина		

СОГЛАСОВАНО

ДАТА | ИНВ № | ВЗАМЕН

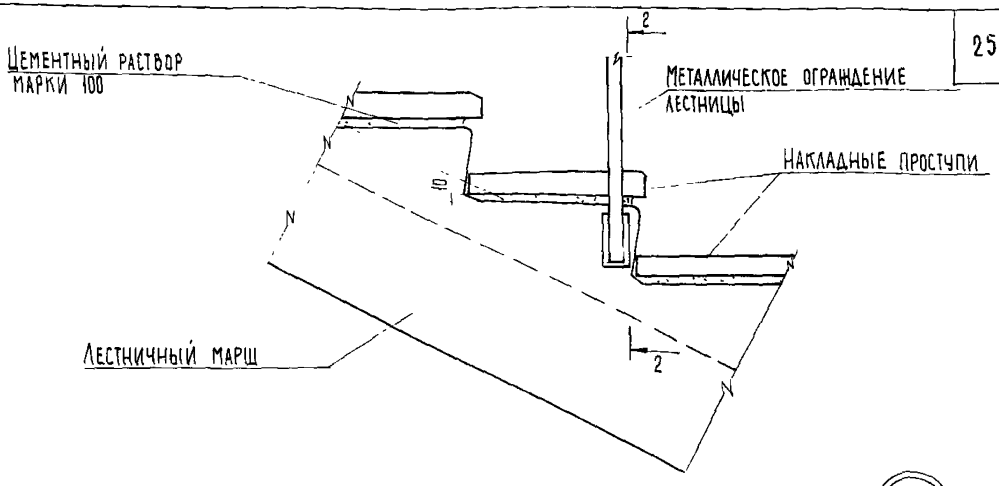

11

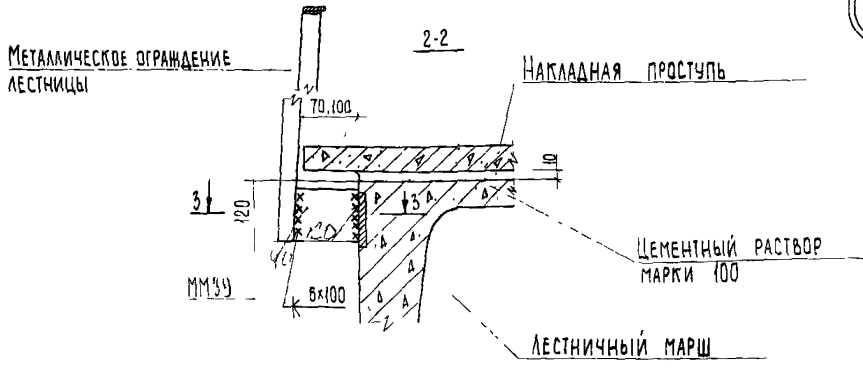

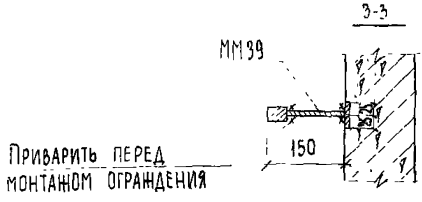

Примечания:

1. Накладные проступи укладываются на цементном растворе после монтажа ограждения лестницы
2. Сварку производить электродами типа Э 42
3. Размеры 70 и 100 мм для случая установки лестничного марша вдоль продольной стены соответственно из диафрагмы жесткости или кирпича

ЦНИИЭП учебных зданий г. Москва	ТД 1975 г	Деталь 11. Разрезы 2-2 и 3-3	Серия 2.250-1, Выпуск 3, Лист 19

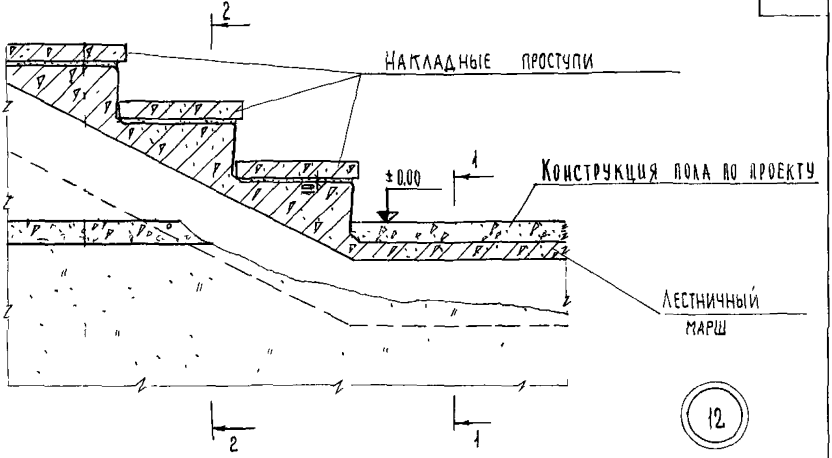

12

1-1

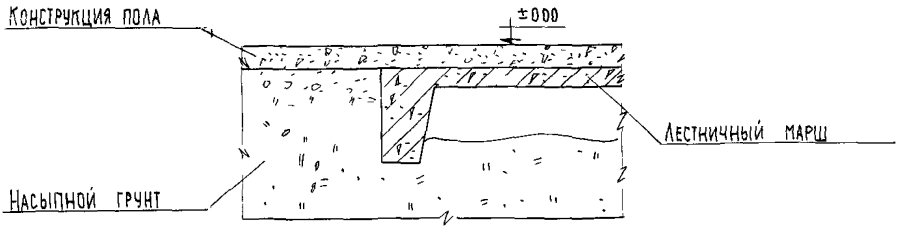

2-2

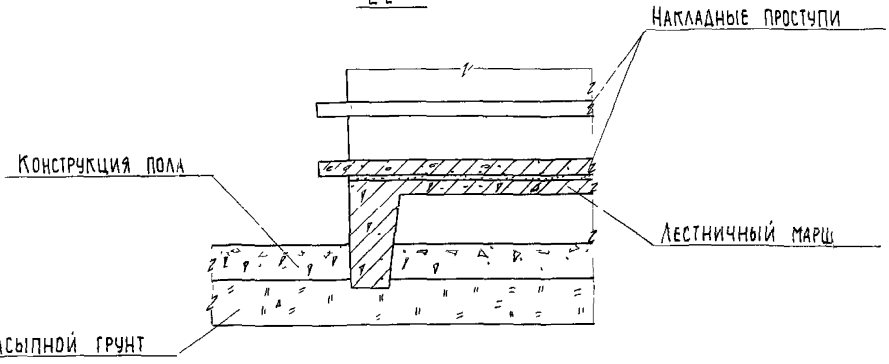

ГИП	А.Лялович	Ст. техник	Ф.Стрыгина
Нач. отдела	В.Греков	Проверил	Н.Каляпкина
Гл. спец. отд.	Е.Шахова	Копировал	Т.Шахаева
Рук. группы	Н.Каляпкина		
Инженер	Ш.Авитова		

Согласовано

ЦНИИЭП учебных зданий г. Москва

ГД 1975 г.

Деталь 12. Разрезы 1-1 и 2-2

Серия 2.250-1

Выпуск 3 | Лист 20

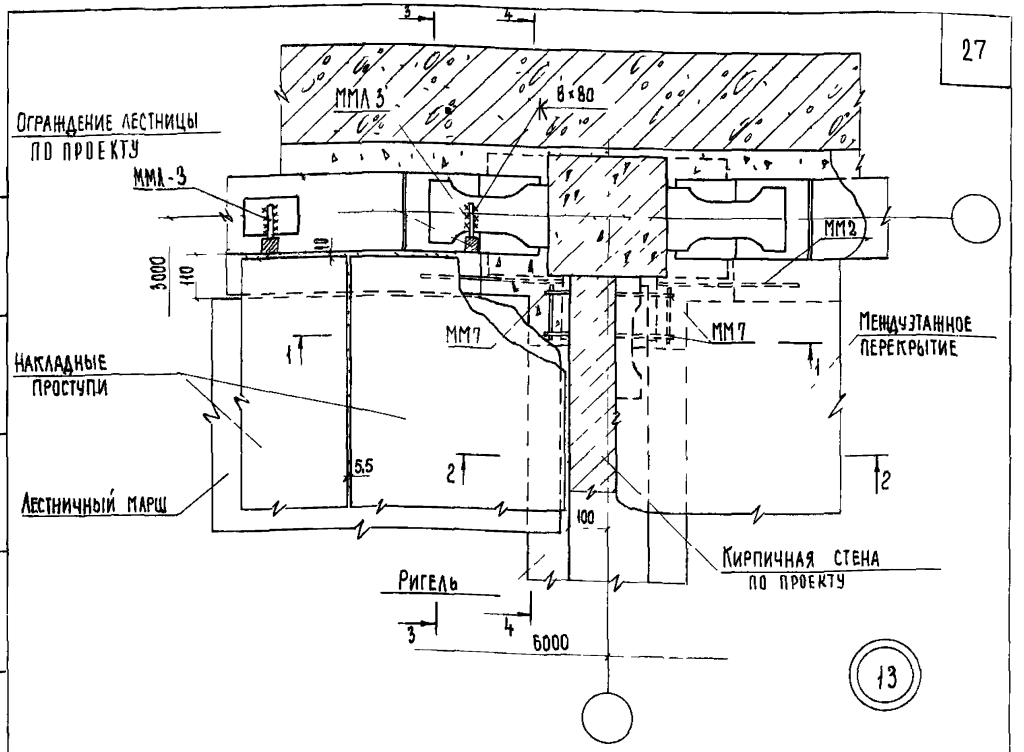

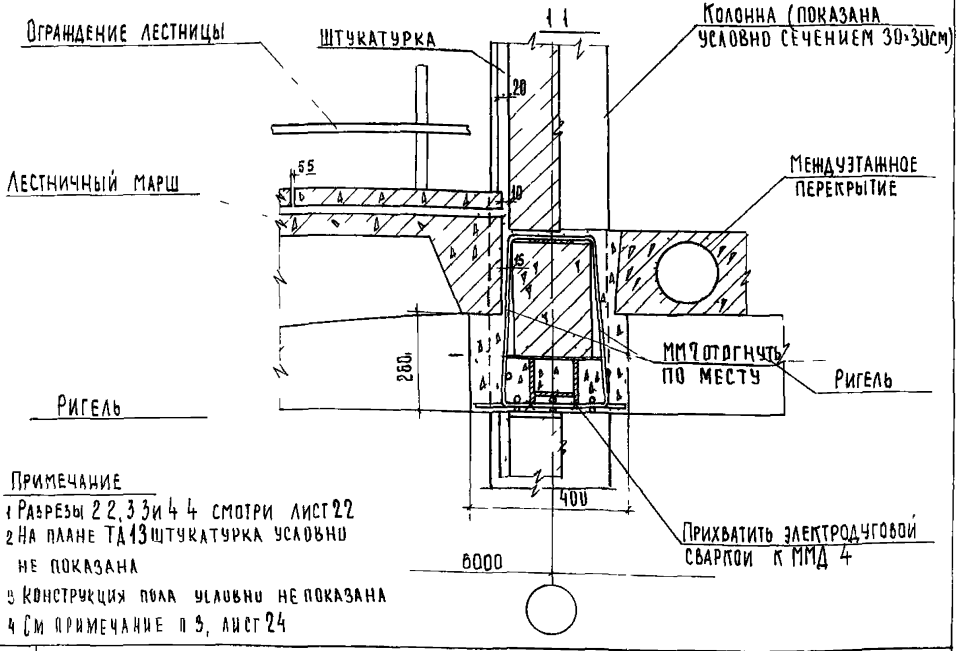

ПРИМЕЧАНИЕ

1 Разрезы 2 2, 3 3 и 4 4 смотри лист 22
2 На плане ТД 13 штукатурка условно не показана
3 Конструкция пола условно не показана
4 См примечание п 3, лист 24

ТД		СЕРИЯ 2 250-1	
1975 г	Деталь 13 Разрез 1-1	Выпуск 3	Лист 21

ЦНИИЭП учебных зданий г Москва

Гл инж инж ТД — Н Ляпкина; Нач отдела — В Греков; Гл спец отд — Э Шахова; Рук группы — Н Каляпкина; Инженер — Ш Абитова; Проверил — Копировал — Т Шахаева; Ф Стрыгина; Н Каляпкина; Т Шахаева; Согласовано

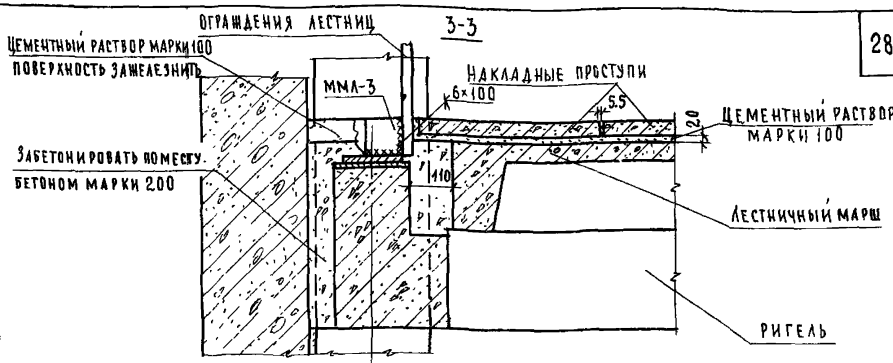

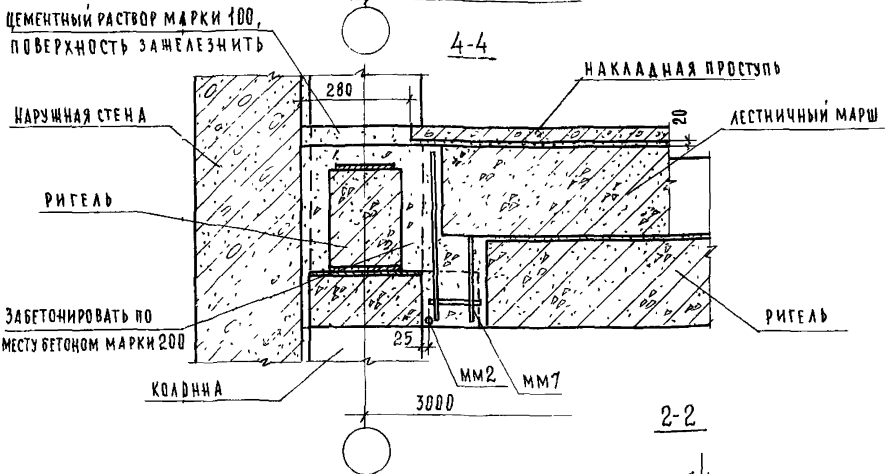

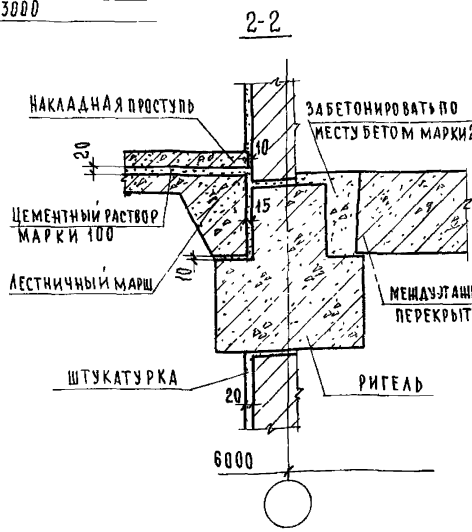

ПРИМЕЧАНИЯ:

1. Настоящий лист смотреть совместно с листом 21.
2. ММЛ-3 (серия ИИ-04-8 выпуск 1) приварить перед монтажом ограждения лестницы.
3. Сварку производить электродами типа Э-42
4. На разрезе 2-2 конструкция пола условно не показана.

ГЛ. ИНЖ-НТ	А. ЯХОВИЧ	СТ. ТЕХНИК	Ф. СТРЫГИНА
НАЧ. ОТДЕЛА	В. ГРЕКОВ	ПРОВЕРИЛ	Н. КАЛЯЙКИНА
ГЛ. СПЕЦ. ОТД.	Э. ШАХОВА	КОПИРОВАЛ	А. БУРОВА
РУК. ГРУППЫ	Н. КАЛЯЙКИНА		
ИНЖЕНЕР	Ш. АБИТОВА		

ЦЕНТРПРОЕКТ
УЧЕБНЫХ ЗДАНИЙ
г. МОСКВА

СОГЛАСОВАНО:

Т.Д.
1975г.

Деталь 13 Разрезы 2-2; 3-3 и 4-4.

СЕРИЯ	
2.250-1	
ВЫПУСК 3	ЛИСТ 22

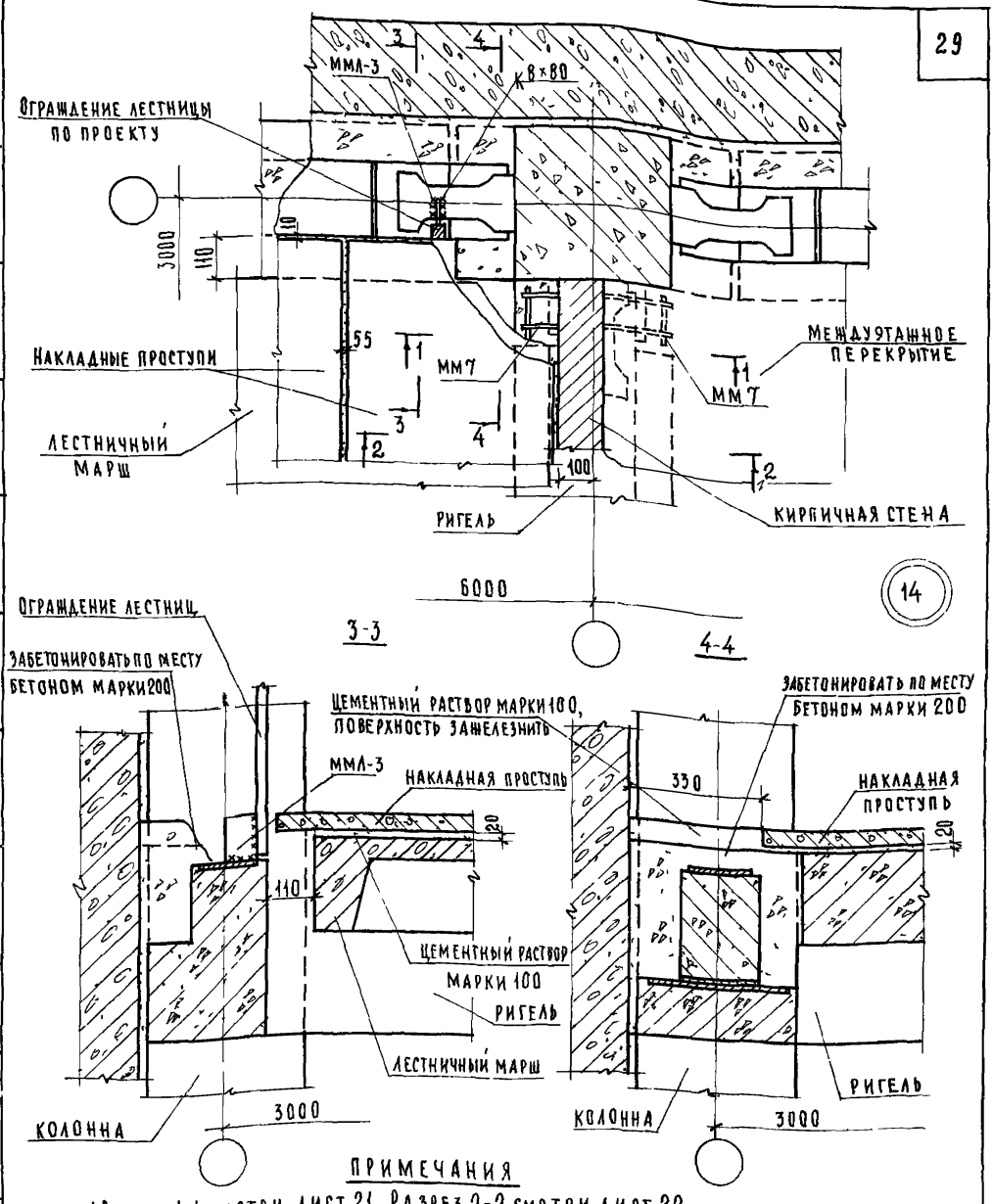

ПРИМЕЧАНИЯ

1 Разрез 1-1 смотри лист 21 Разрез 2-2 смотри лист 22
2 ММЛ-3 (серия ИИ-04-8, выпуск 1) приварить перед монтажом ограждения лестницы
3 На плане ТД 14 штукатурка стены и конструкция пола условно не показаны
4 См примечание п 3, лист 24

ТД	Деталь 14 Разрезы 3-3 и 4-4	СЕРИЯ 2250-1	
1975г		ВЫПУСК 3	ЛИСТ 23

ГЛ ИНЖИНА | НАЧ ОТДЕЛА | ГЛ СПЕЦ ОТД | РУК ГРУППЫ | ИНЖЕНЕР | ВГРЕКОВ | ЭШАХОВА | Н КАЛЯКИНА | Н ЮХИНА | КОПИРОВАЛ | А БУРОВА

ЦНИИЭП учебных зданий г Москва

13610 29

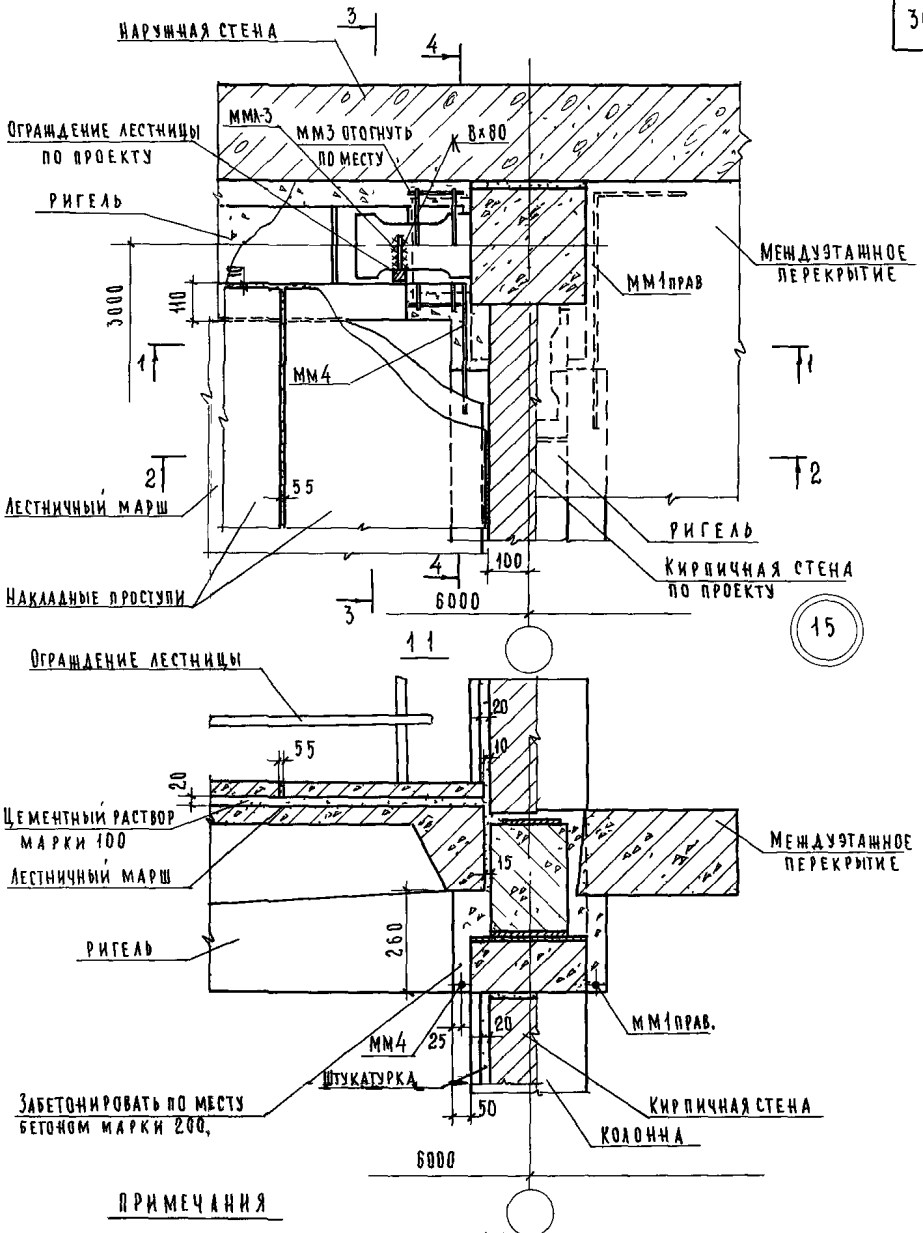

ПРИМЕЧАНИЯ

1 Разрезы 2-2 и 3-3 смотри лист 22, разрез 4-4 смотри лист 29

2 Конструкция пола условно не показана

3 Опалубочный чертеж ригеля с дополнительными закладными деталями для крепления ограждения лестничной площадки разработать в конкретном проекте

ГИП	А Ляхович	Ст техник	Ф Стрыгина
Нач отдела	В Грекова	Проверил	Н Калякина
Гл спец. отд.	Э Шахова	Копировал	А Бурова
Рук группы	Н Калякина		
Инженер	Ш Абитова		

ЦНИИЭП учебных зданий г. Москва

ТД 1975г

Деталь 15 Разрез 1-1

Серия 2.250-1

Выпуск 3 | Лист 24

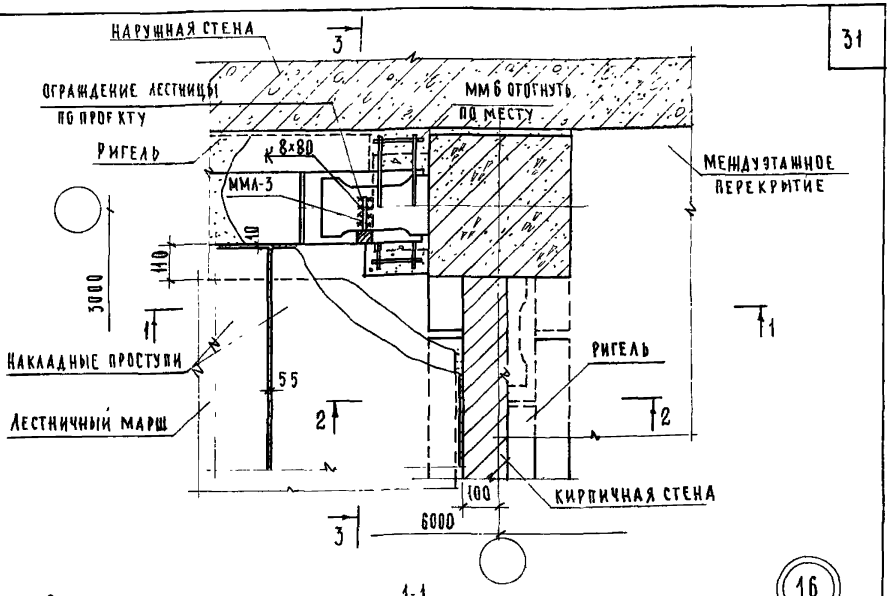

16

1-1

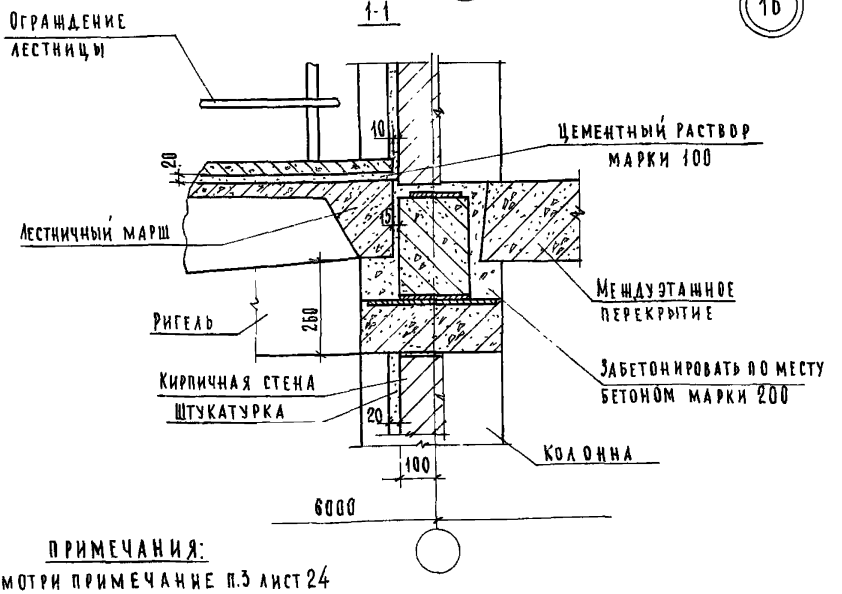

ПРИМЕЧАНИЯ:

1. Смотри примечание п.3 лист 24
2. Разрезы 2-2 и 3-3 см. соответственно листы 22 и 23.
3. Конструкция пола условно не показана

ТД	Деталь 16. Разрез 1-1.	СЕРИЯ 2.250-1	
1975г		ВЫПУСК 3	ЛИСТ 25

ЦЕНИНИ
УЧЕБНЫХ ЗДАНИЙ
г. МОСКВА

ГЛ. ИНЖ. ИП. ТА		А. ЛЯХОВИЧ	ИНЖЕНЕР		Ф. СТРЫГИНА
НАЧ. ОТДЕЛА		В. ГРЕКОВ	ПРОВЕРИЛ		Н. КАЛЯПКИНА
ГЛ. СПЕЦ. ОТД.		Э. ШАХОВА	КОПИРОВАЛ		А. БУРОВА
РУК. ГРУППЫ		Н. КАЛЯПКИНА			
СТ. ИНЖЕНЕР		В. ОГАНЕСОВА			

СОГЛАСОВАНО

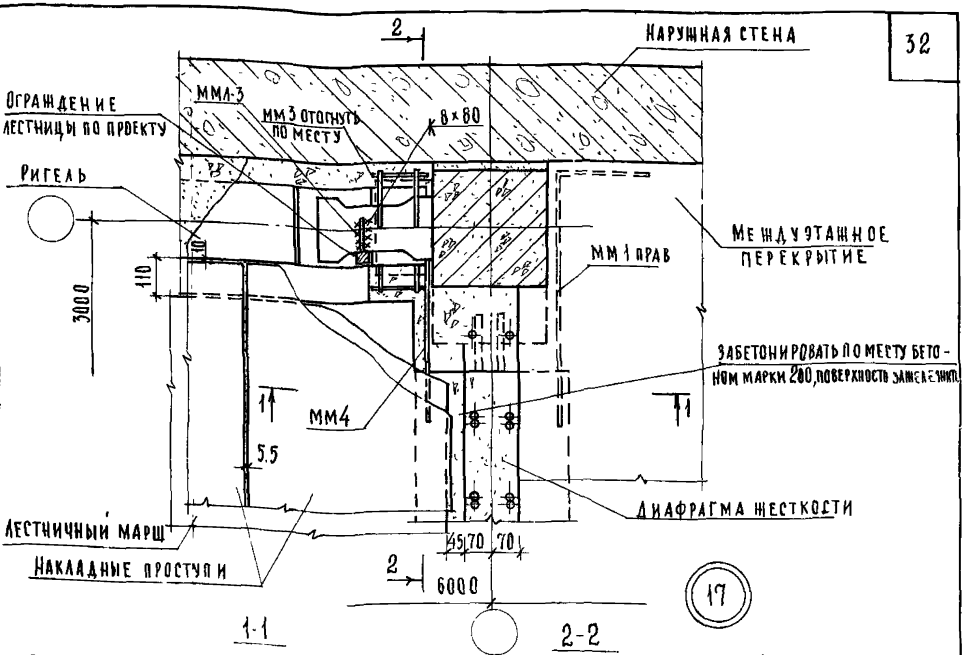

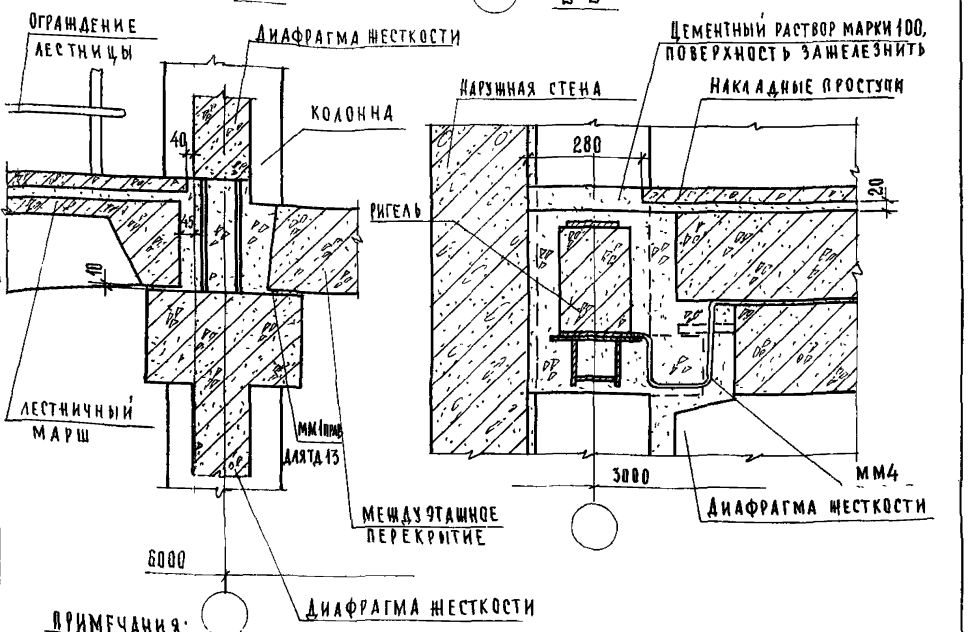

ПРИМЕЧАНИЯ:

1. ММЛ-3 (СЕРИЯ ИИ-04-8, ВЫПУСК 1) ПРИВАРИТЬ ПЕРЕД МОНТАЖОМ ОГРАЖДЕНИЯ ЛЕСТНИЦЫ.
2. СВАРКУ ПРОИЗВОДИТЬ ЭЛЕКТРОДАМИ ТИПА Э42.
3. КОНСТРУКЦИЯ ПОЛА УСЛОВНО НЕ ПОКАЗАНА
4. СМ ПРИМЕЧАНИЕ П.3 ЛИСТ 24.

ТД 1975г	ДЕТАЛЬ 17 РАЗРЕЗЫ 1-1 И 2-2.	СЕРИЯ 2250-1	
		ВЫПУСК 3	ЛИСТ 26

ЦЕНТРАЛЬНЫЙ УЧЕБНЫХ ЗДАНИЙ г. МОСКВА

ГЛ. ИНЖ. ИН-ТА		А. ЛЯХОВИЧ	ПРОВЕРИЛ	Н. КАЛЯПКИНА
НАЧ. ОТДЕЛА		В. ГРЕКОВ	КОПИРОВАЛ	А. БУРОВА
ГЛ. СПЕЦ. ОТД.		Э. ШАХОВА		
РУК. ГРУППЫ		Н. КАЛЯПКИНА		
ИНЖЕНЕР		Ш. АБИТОВА		

СОГЛАСОВАНО:

13610 32

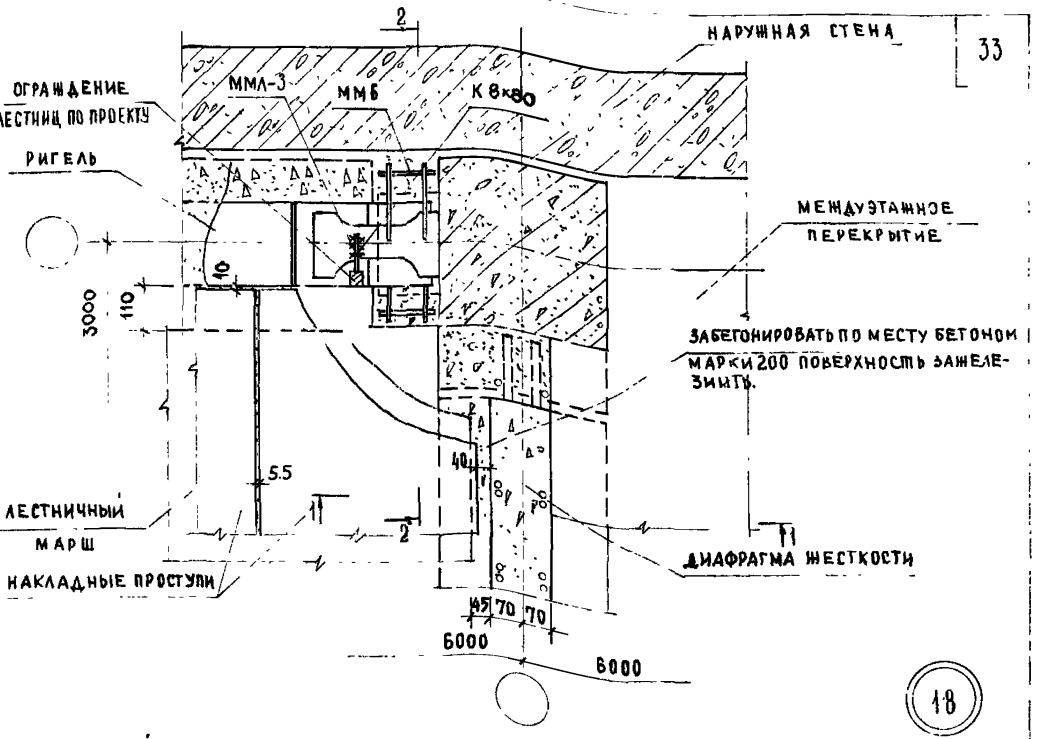

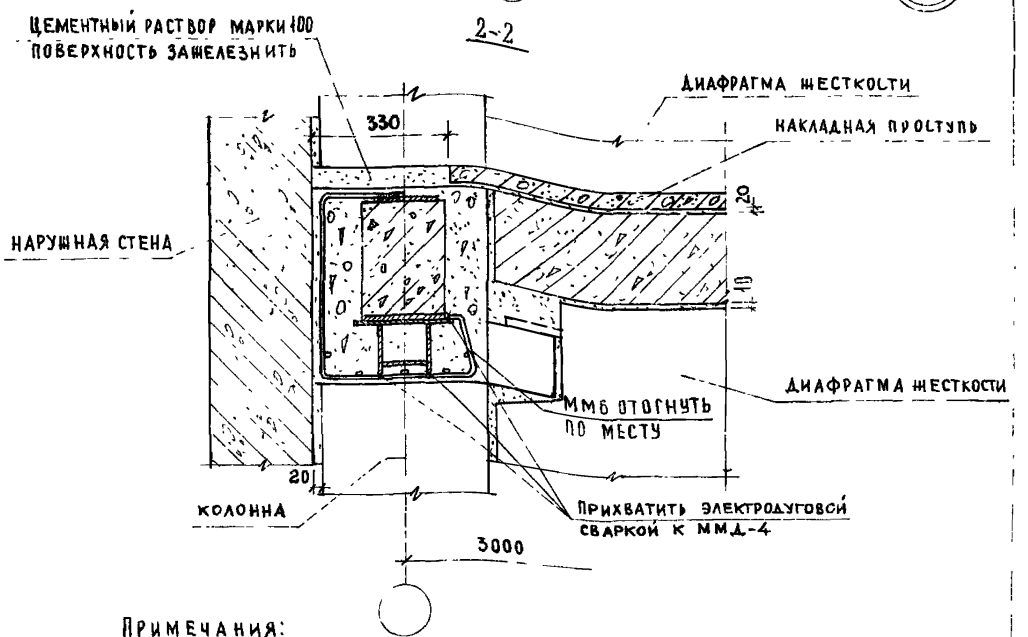

ПРИМЕЧАНИЯ:

1 ММЛ-3 /СЕРИЯ ИИ-04-8 ВЫПУСК 1/ ПРИВАРИТЬ ПЕРЕД МОНТАЖЕМ ОГРАЖДЕНИЯ ЛЕСТНИЦЫ.
2. СВАРКУ ПРОИЗВОДИТЬ ЭЛЕКТРОДАМИ ТИПА Э42.
3. РАЗРЕЗ 1-1 СМ ЛИСТ 26 4 СМ. ПРИМЕЧАНИЕ п. 3 ЛИСТ 24

ТД 1975г.	ДЕТАЛЬ 18. РАЗРЕЗ 2-2.	СЕРИЯ 2.250-1	
		ВЫПУСК 3	ЛИСТ 27

ЦНИИЭП УЧЕБНЫХ ЗДАНИЙ г. МОСКВА.

ГЛ. ИНЖИНЕР	А. ЛЯХОВИЧ	
НАЧ. ОТДЕЛА	В. ГРЕКОВ	
ГЛ. СПЕЦ. ОТД.	Э. ШАХОВА	
РУК. ГРУППЫ	Н. КАЛЯПКИНА	
ИНЖЕНЕР	Н. ЮХИНА	

ПРОВЕРИЛ

Н. КАЛЯПКИНА

СОГЛАСОВАНО:

13610 33

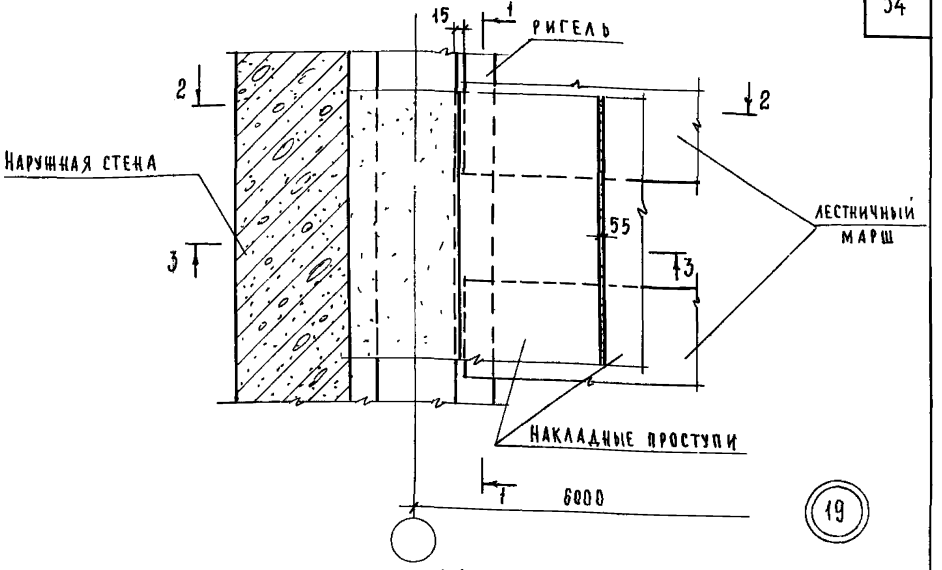

19

1-1

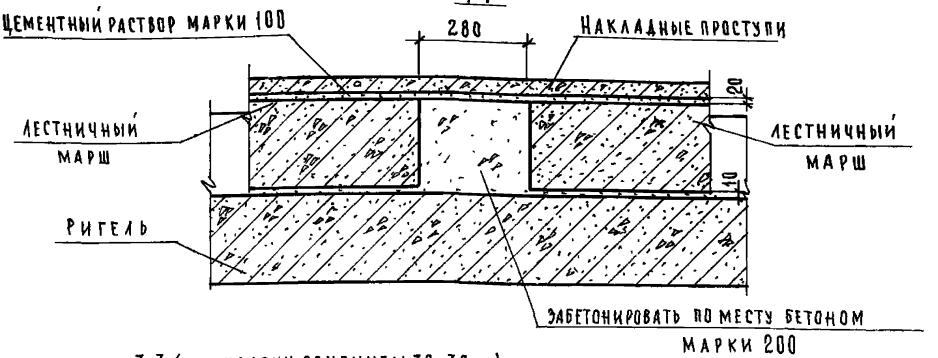

3-3 (для колонн сечением 30×30см)

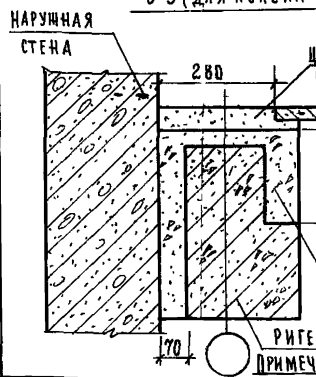

3-3 (для колонн сечением 40×40см)

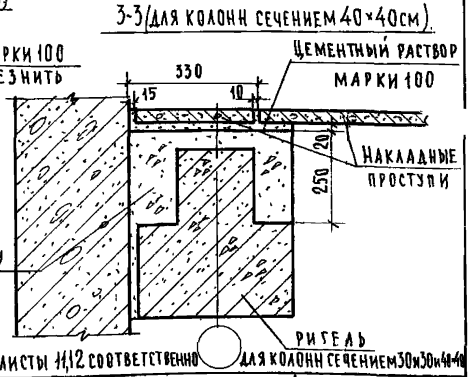

Примечание: Разрез 2-2 см. листы 11,12 соответственно для колонн сечением 30×30 и 40×40

ГИП	Н.КАЛЯКИНА		СОГЛАСОВАНО
ГЛ. ИНЖ-ТА	А.БУРОВА		
НАЧ. ОТДЕЛА	Д.ЛЯХОВИЧ	ПРОВЕРИЛ	
ГЛ. СПЕЦ. ОТДЕЛА	В.ГРЕКОВ	КОПИРОВАЛ	
РУК. ГРУППЫ	Э.ШАХОВА		
ИНЖЕНЕР	Ж.КАЛЯКИНА		
	Ф.СТРЫГИНА		

ЦНИИЭП учебных зданий г. Москва

ТД 1975

Деталь 19. Разрезы 1-1; 3-3.

Серия 2.250-1

Выпуск 3 | Лист 28

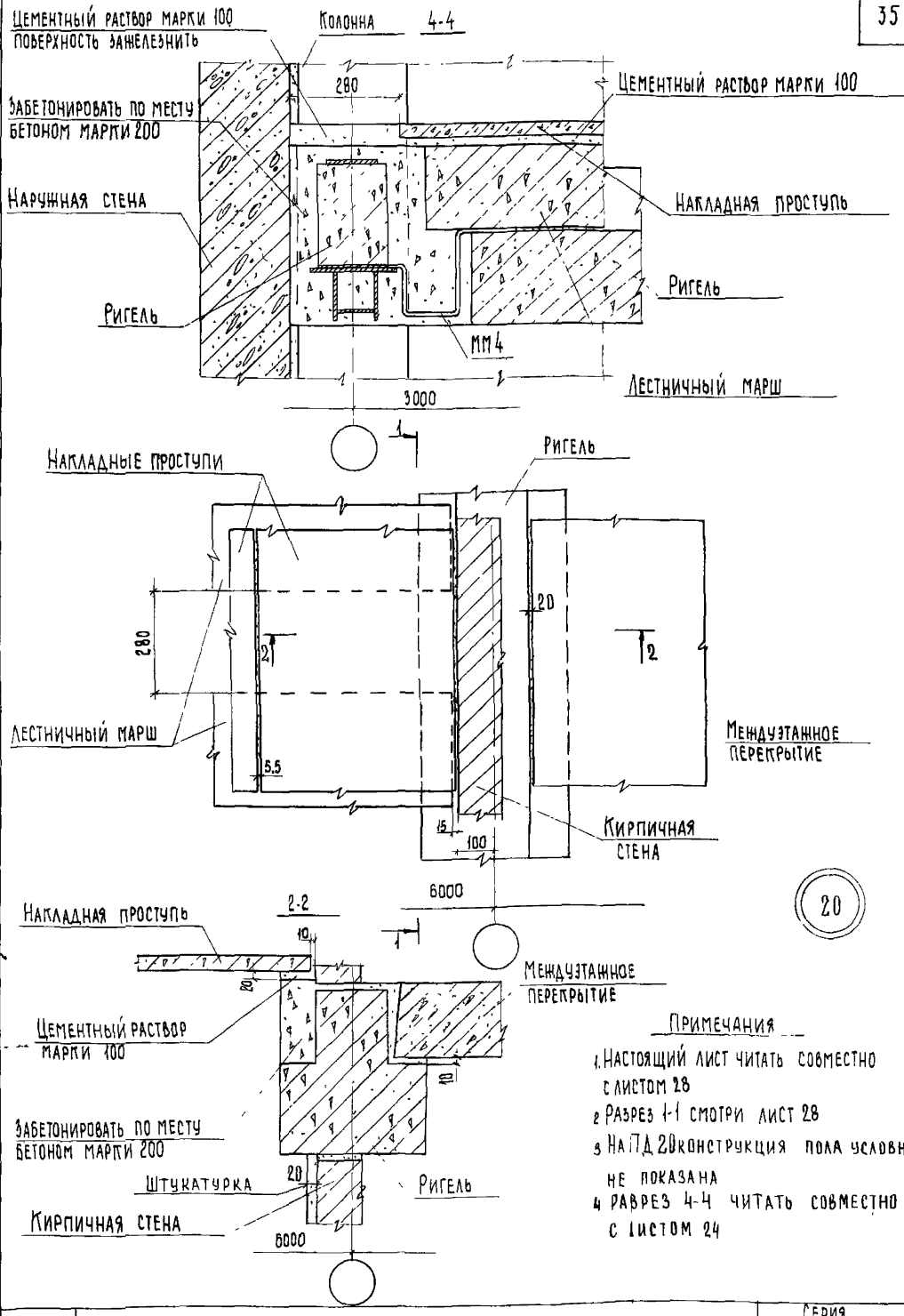

Примечания

1. Настоящий лист читать совместно с листом 28
2. Разрез 1-1 смотри лист 28
3. На ПД 20 конструкция пола условно не показана
4. Разрез 4-4 читать совместно с листом 24

Согласовано			
Ф Стрыгина	Н Каляпкина	Т Шахаева	
Ст техник	Проверил	Копировал	
А Ляхович	В Греков	Э Шахова	Н Каляпкина	Ш Абитова
Инж ин	Нач отдел	Гл спец отд	Рук группы	Инженер

ЦНИИЭП учебных зданий г Москва

ТД	Деталь 19 Разрез 4-4. Деталь 20. Разрез 2-2	Серия 2.250-1	
1975 г		Выпуск 3	Лист 29

13610 35

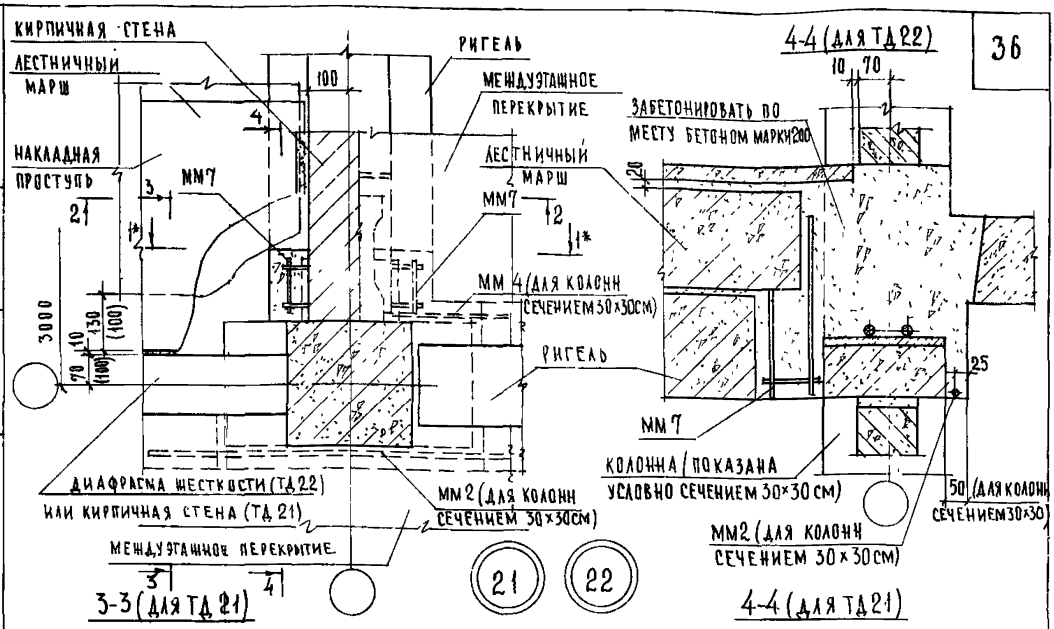

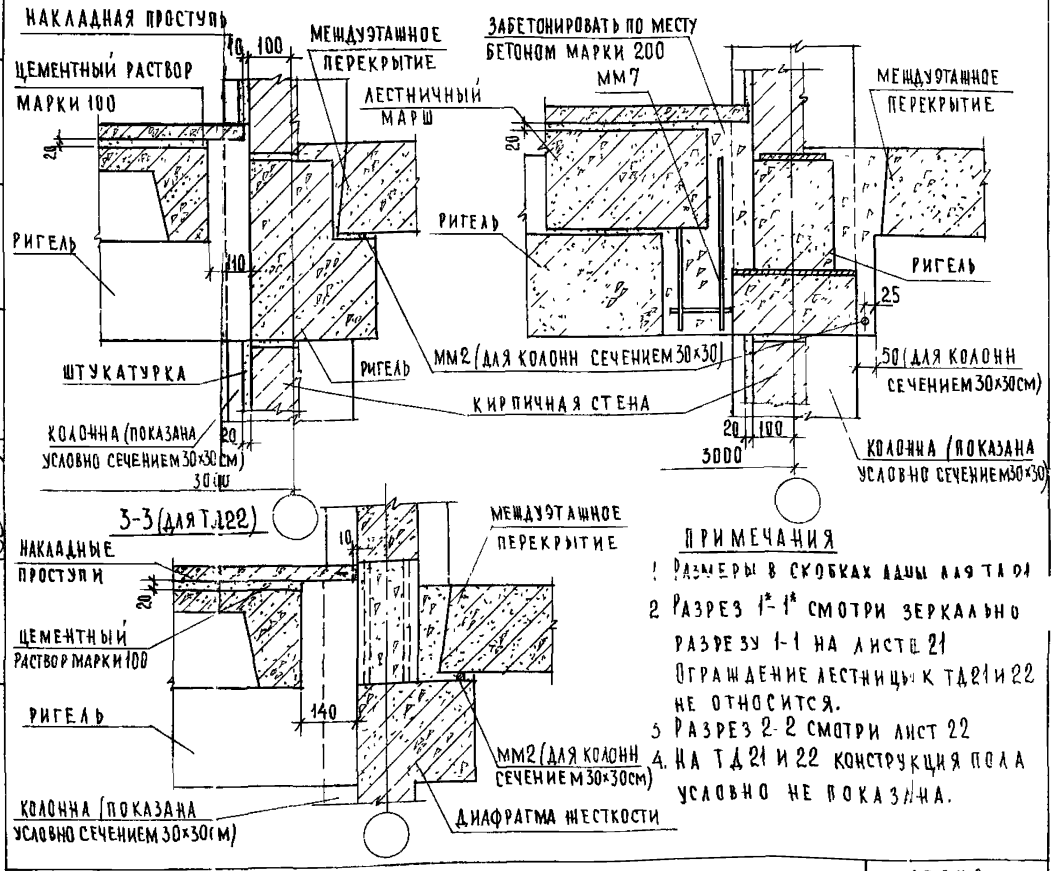

ПРИМЕЧАНИЯ

1. Размеры в скобках даны для ТД 21
2. Разрез 1*-1* смотри зеркально разрезу 1-1 на листе 21 Ограждение лестницы к ТД 21 и 22 не относится.
3. Разрез 2-2 смотри лист 22
4. На ТД 21 и 22 конструкция пола условно не показана.

ГА ИНЖ. ИН-ТА	А.ЛЯХОВИЧ	ПРОВЕРИЛ	Н.КАЛЯШКИНА
НАЧ ОТДЕЛА	В.ТРЕКОВ	КОПИРОВАЛ	А.БУРОВА
ГА СПЕЦ. ОТД	З.ШАХОВА		
РУК ГРУППЫ	Н.КАЛЯШКИНА		
СТ. ИНЖЕНЕР	Н.ЮХИНА		

ЦНИИЭП учебных зданий г. Москва

ТД 1975 г.

Детали 21 и 22. Разрезы 3-3 и 4-4.

Серия 2.250-1

Выпуск 3 | Лист 30

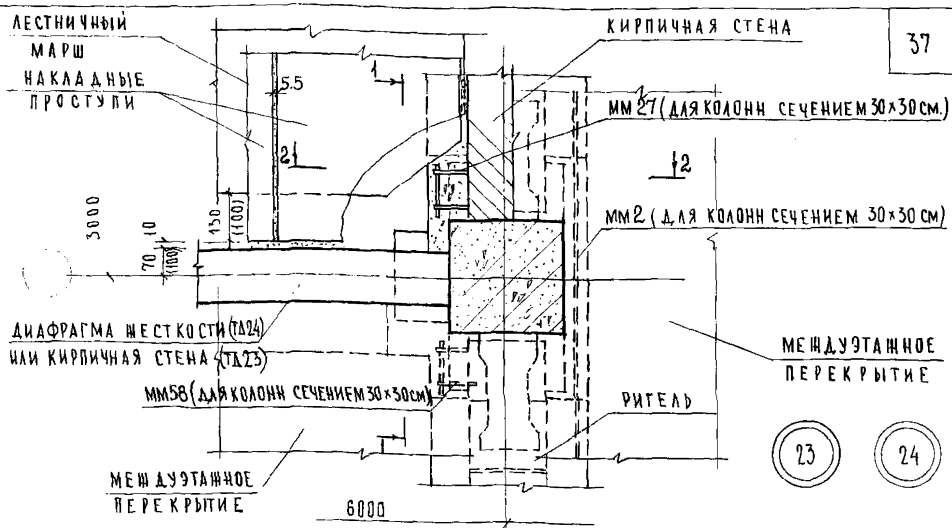

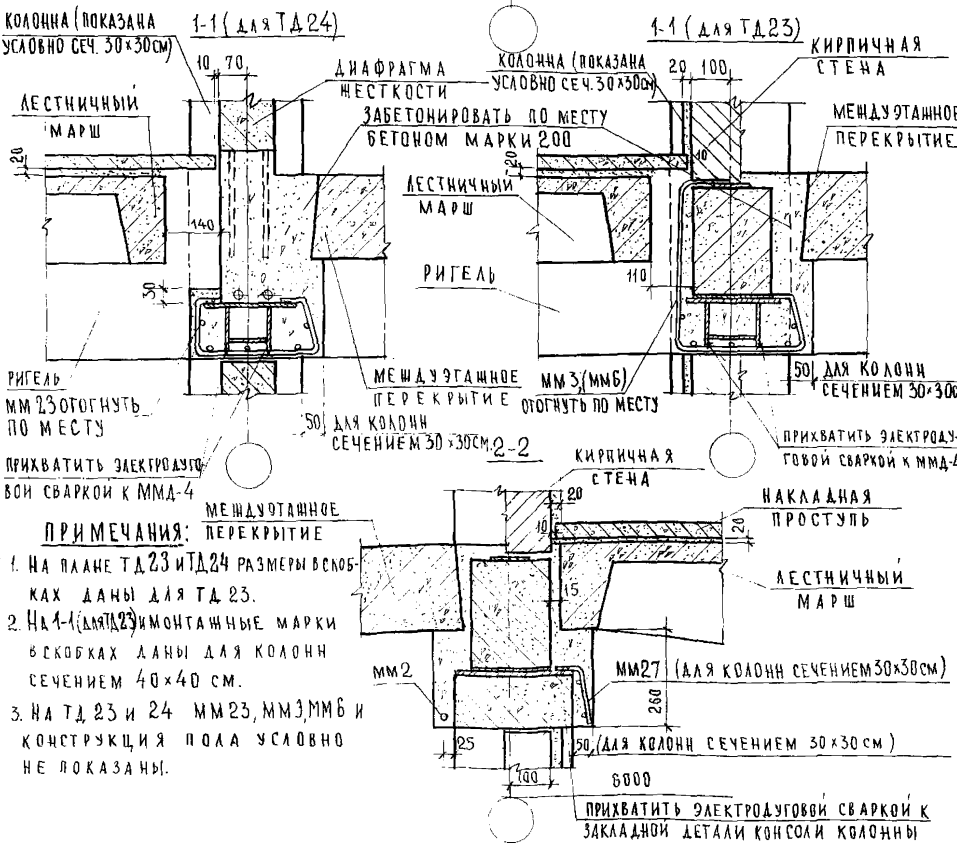

ПРИМЕЧАНИЯ:

1. На плане ТД23 и ТД24 размеры в скобках даны для ТД23.
2. На 1-1 (для ТД23) и монтажные марки в скобках даны для колонн сечением 40×40 см.
3. На ТД23 и 24 ММ23, ММ3, ММ6 и конструкция пола условно не показаны.

ЦНИИЭП учебных зданий г. Москва

Нач. отдела — Г. Стороженко
Гл. спец. отд. — В. Шахова
Рук. группы — Н. Калякина
Инженер — Н. Нюхина
Проверил — В. Гречков
Копировал — Э. Шахова
Н. контр. — Н. Калякина
Гл. архитектор — А. Бурова

Взамен инв. № | Подпись и дата

ТД 1975г.

Детали 23 и 24 Разрезы 1-1 и 2-2

Серия 2.250-1
Выпуск 3
Лист 31

13610 37

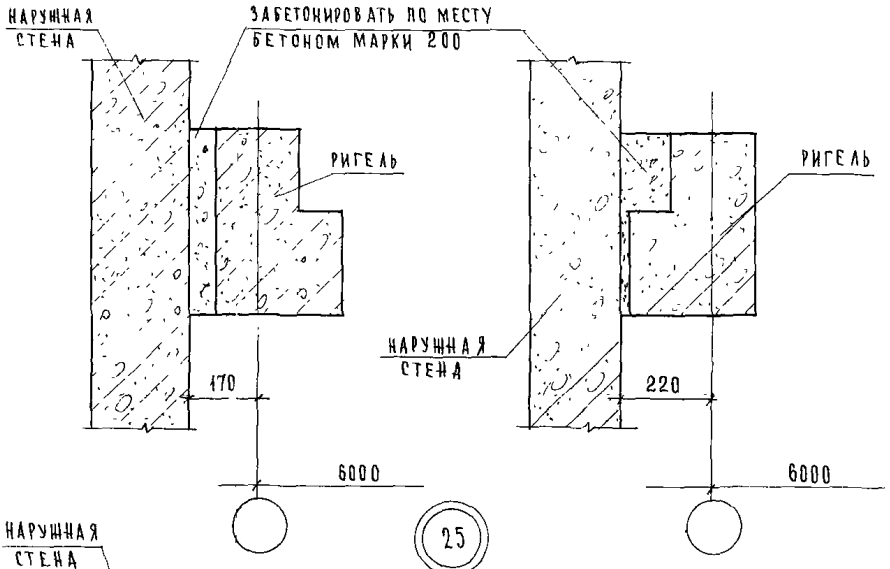

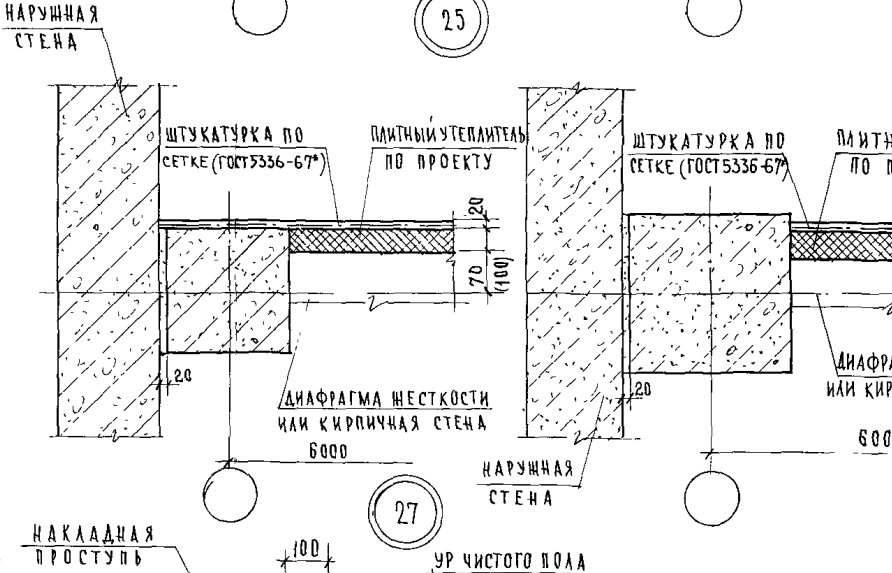

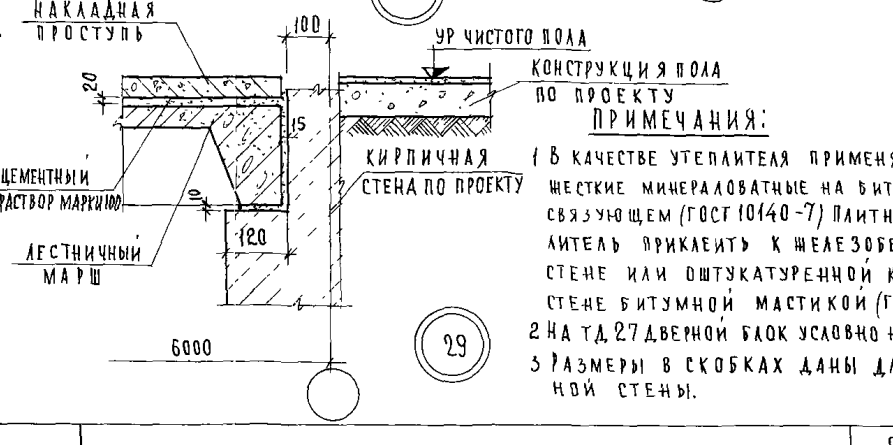

ПРИМЕЧАНИЯ:

1. В КАЧЕСТВЕ УТЕПЛИТЕЛЯ ПРИМЕНЯТЬ ПЛИТЫ ЖЕСТКИЕ МИНЕРАЛОВАТНЫЕ НА БИТУМНОМ СВЯЗУЮЩЕМ (ГОСТ 10140-71) ПЛИТНЫЙ УТЕПЛИТЕЛЬ ПРИКЛЕИТЬ К ЖЕЛЕЗОБЕТОННОЙ СТЕНЕ ИЛИ ОШТУКАТУРЕННОЙ КИРПИЧНОЙ СТЕНЕ БИТУМНОЙ МАСТИКОЙ (ГОСТ 2889-67)
2. НА ТД 27 ДВЕРНОЙ БЛОК УСЛОВНО НЕ ПОКАЗАН.
3. РАЗМЕРЫ В СКОБКАХ ДАНЫ ДЛЯ КИРПИЧНОЙ СТЕНЫ.

ГИПРОНИИЛЕНТ
УЧЕБНЫХ ЗДАНИЙ
г. МОСКВА

ГЛ. ИНЖ. ИНСТ.	АЛЯХОВИЧ	
НАЧ. ОТДЕЛА	В. ГРЕКОВ	
ГА СПЕЦ. ОТД.	Э. ШАХОВА	
РУК. ГРУППЫ	Н. КАЛЯПКИНА	
ИНЖЕНЕР	Н. ЮХИНА	

ПРОВЕРИЛ Н. КАЛЯПКИНА
КОПИРОВАЛ А. БУРОВА

СОГЛАСОВАНО

ДАТА
ИНВ. №
ВЗАМЕН

ТД
1975г.

Детали 25-29

СЕРИЯ 2.250-1
ВЫПУСК 3
ЛИСТ 32

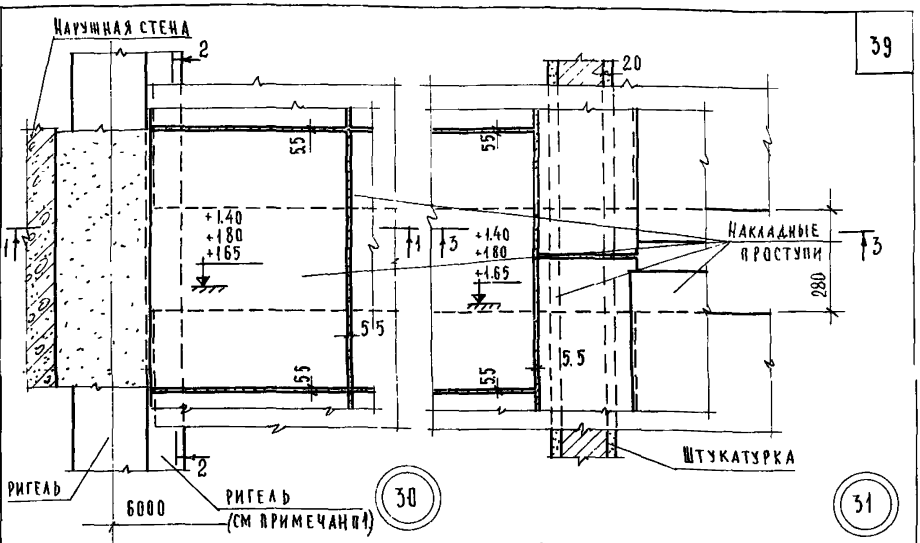

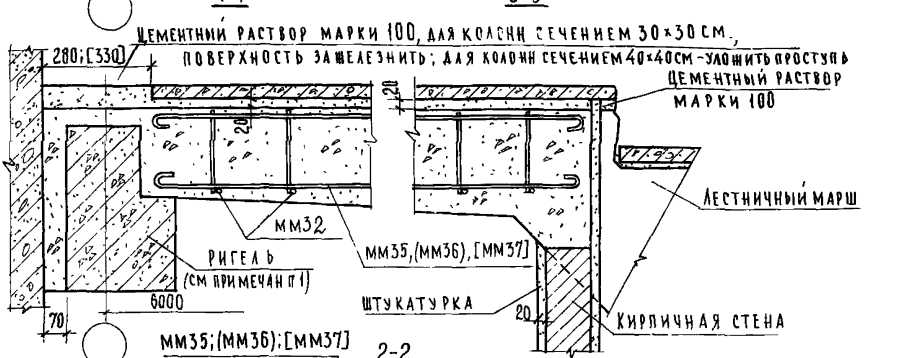

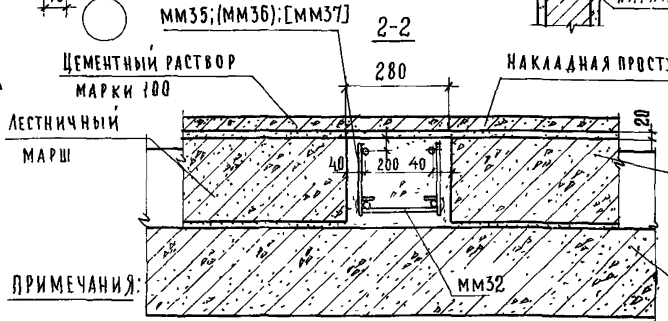

Примечания:

1 Для колонн сечением 30×30 см устанавливается однополочный ригель, для колонн сечением 40×40 см - двухполочный, на чертеже условно показан однополочный ригель.

2 На тд 30, 31 ограждения лестницы условно не показаны

3 Монтажные марки без скобок, в круглых скобках и квадратных даны соответственно для ЛМ-58-14-17, ЛМ-58-14-18, ЛМ-58-14-14

ЦНИИЭП учебных зданий г. Москва	ТД 1975г	Детали 30 и 31. Разрезы 1-1, 2-2 и 3-3.	Серия 2.250-1 Выпуск 3 Лист 33

13610 39

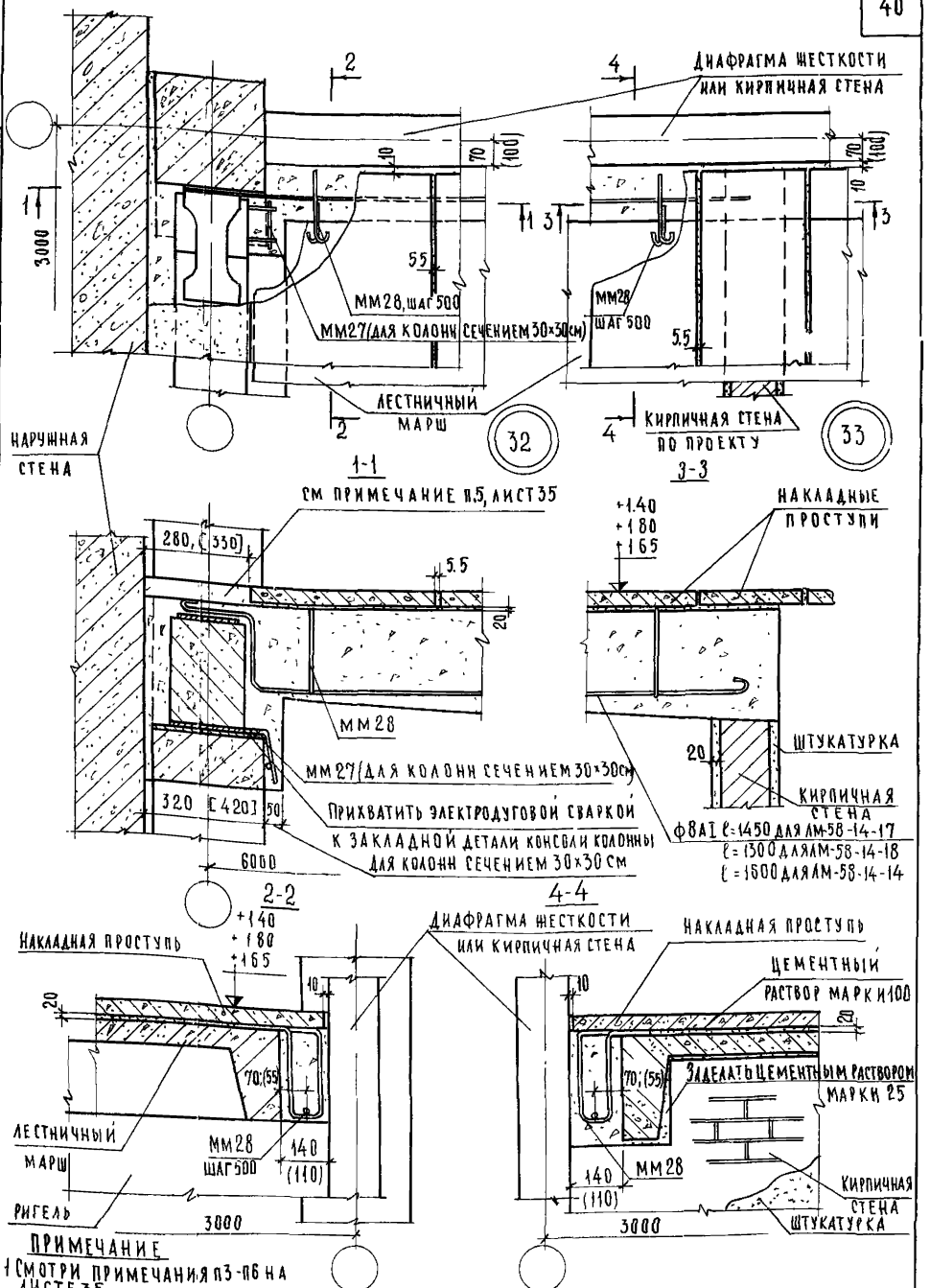

ПРИМЕЧАНИЕ

1 СМОТРИ ПРИМЕЧАНИЯ П3-П6 НА ЛИСТЕ 35.

СОГЛАСОВАНО:

ГЛ ИНЖ ИН-ТА		Л ЯХОВИЧ	
НАЧ ОТДЕЛА		В ГРЕКОВ	
ГЛ СПЕЦ ОТД		Г ШАХОВА	
РУК ГРУППЫ		Н КАЛЯПКИНА	
ИНЖЕНЕР		Н ЮХИНА	
ПРОВЕРИЛ		Н КАЛЯПКИНА	
КОПИРОВАЛ		А БУРОВА	

ЦНИИЭП учебных зданий г. Москва

ТД

1975г

Детали 32 и 33 Разрезы 1-1, 2-2, 3-3 и 4-4.

СЕРИЯ 2250-1

ВЫПУСК 3 | ЛИСТ 34

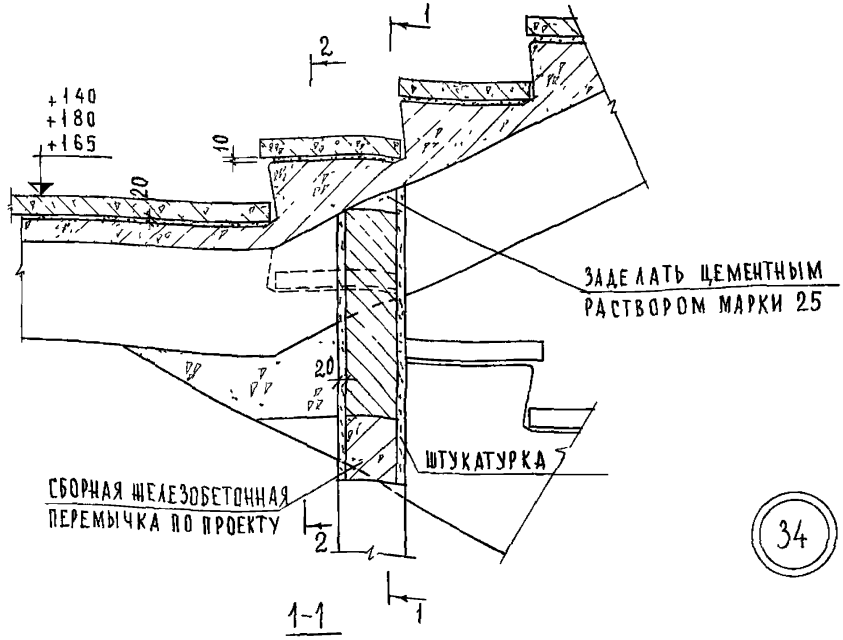

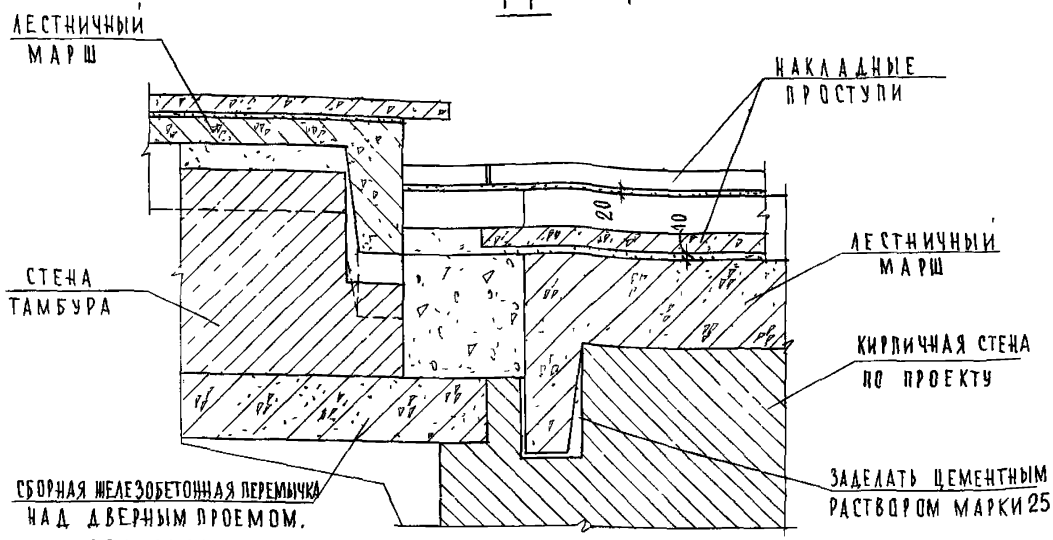

ПРИМЕЧАНИЯ:

1 РАЗРЕЗ 2-2 СМОТРИ ЛИСТ 36 ПРИМЕЧАНИЯ ПП3-6 ОТНОСЯТСЯ К ТД32 И 33 (ЛИСТ 34)
2 НА ТД 34 ОГРАЖДЕНИЯ ЛЕСТНИЦЫ УСЛОВНО НЕ ПОКАЗАНЫ.
3 ДИАФРАГМА ЖЕСТКОСТИ И КИРПИЧНАЯ СТЕНА УСЛОВНО ПОКАЗАНЫ
4 ДЛЯ КОЛОНН СЕЧЕНИЕМ 40×40-РИГЕЛЬ ДВУХПОЛОЧНЫЙ, НА ЧЕРТЕЖЕ УСЛОВНО ПОКАЗАН РИГЕЛЬ ДЛЯ КОЛОНН СЕЧЕНИЕМ 30×30.
5 ДЛЯ КОЛОНН СЕЧЕНИЕМ 30×30 УКЛАДЫВАТЬ ЦЕМЕНТНЫЙ РАСТВОР МАРКИ 100, ПОВЕРХНОСТЬ ЗАЖЕЛЕЗНИТЬ ДЛЯ КОЛОНН СЕЧЕНИЕМ 40×40-ПРОСТУПЬ НА ЦЕМЕНТНОМ РАСТВОРЕ МАРКИ 100
6 РАЗМЕРЫ В КВАДРАТНЫХ СКОБКАХ ДАНЫ ДЛЯ КОЛОНН СЕЧЕНИЕМ 40×40, РАЗМЕРЫ В КРУГЛЫХ СКОБКАХ ДАНЫ ДЛЯ КИРПИЧНОЙ СТЕНЫ НЕЗАВИСИМО ОТ СЕЧЕНИЯ КОЛОНН

ТД	ДЕТАЛЬ 34 РАЗРЕЗ 1-1	СЕРИЯ 2 250-1	
1975г		ВЫПУСК 3	ЛИСТ 35

ЦНИИЭП УЧЕБНЫХ ЗДАНИЙ г. МОСКВА

ИНЖ. ИН-ТА		АЛЛАВИЧ	ИНЖЕНЕР		
НАЧ. ОТДЕЛА		В ГРЕКОВ	ПРОВЕРИЛ		
ГЛ. СПЕЦ. ОТД.		Э ШАХОВА	КОПИРОВАЛ		
РУК. ГРУППЫ		Н КАЛЯПКИНА			
ИНЖЕНЕР		Ш АБИТОВА			

СОГЛАСОВАНО.

ДАТА		
ИНВ №		
ВЗАМЕН		

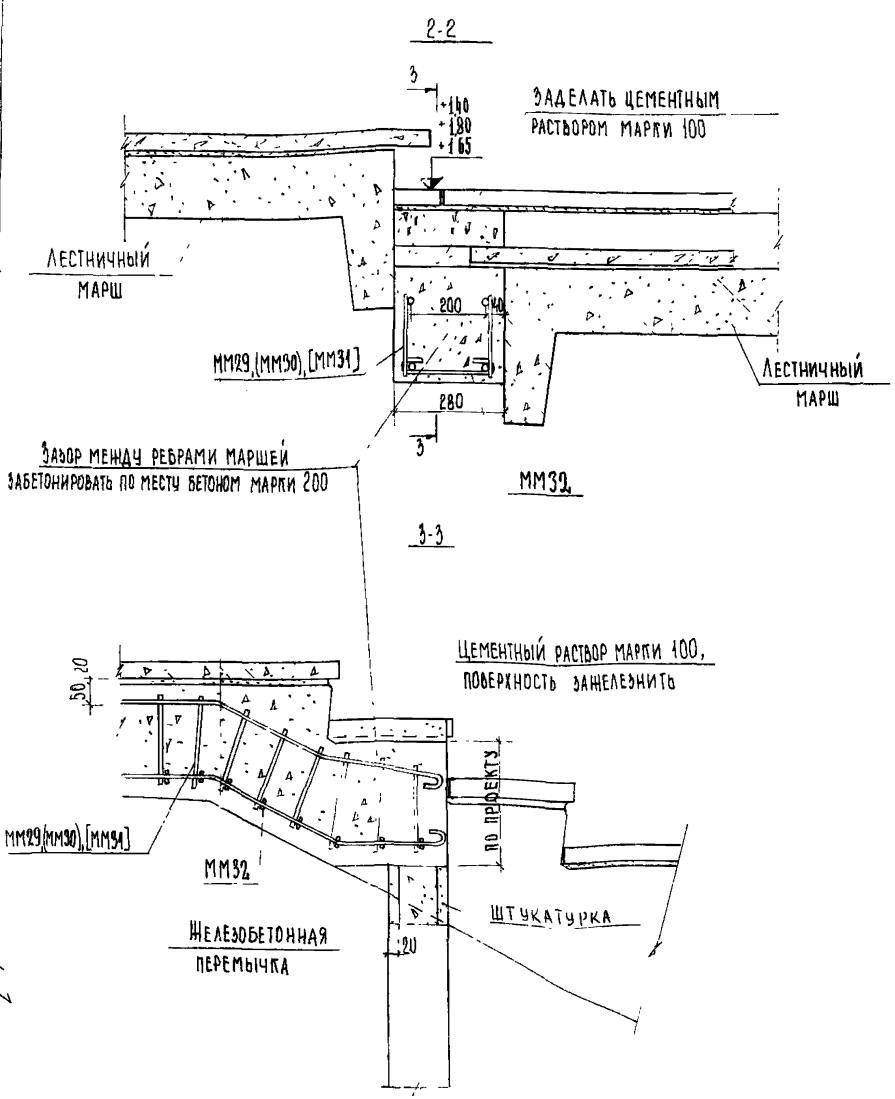

ПРИМЕЧАНИЕ

1. Настоящий лист читать совместно с листом 35
2. Монтажные марки без скобок, в круглых скобках и квадратных даны соответственно для ЛМ-58-14-17, ЛМ-58-14-18 и ЛМ-58-14-14

ТД		Серия 2.250-1	
1975 г	Деталь 34 Разрезы 2-2 и 3-3	Выпуск 3	Лист 36

13610 42

ЦНИИЭП учебных зданий г. Москва

Гл. инж. ин-та	А. Лахович	Инженер		Ж. Юхина	Согласовано
Нач. отдела	В. Греков	Проверил		Н. Каляпкина	
Гл. спец. отд.	Э. Шахова	Копировал		Т. Шахаева	
Рук. группы	Н. Каляпкина				
Инженер	Ш. Абитова				

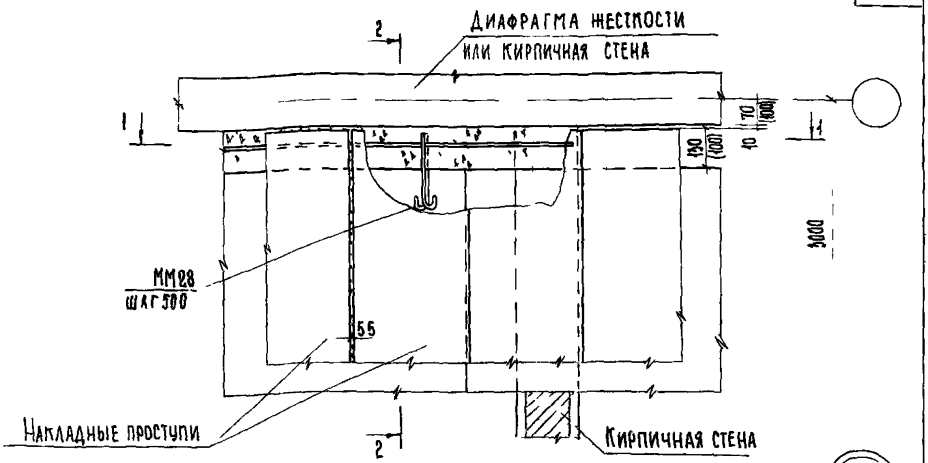

35

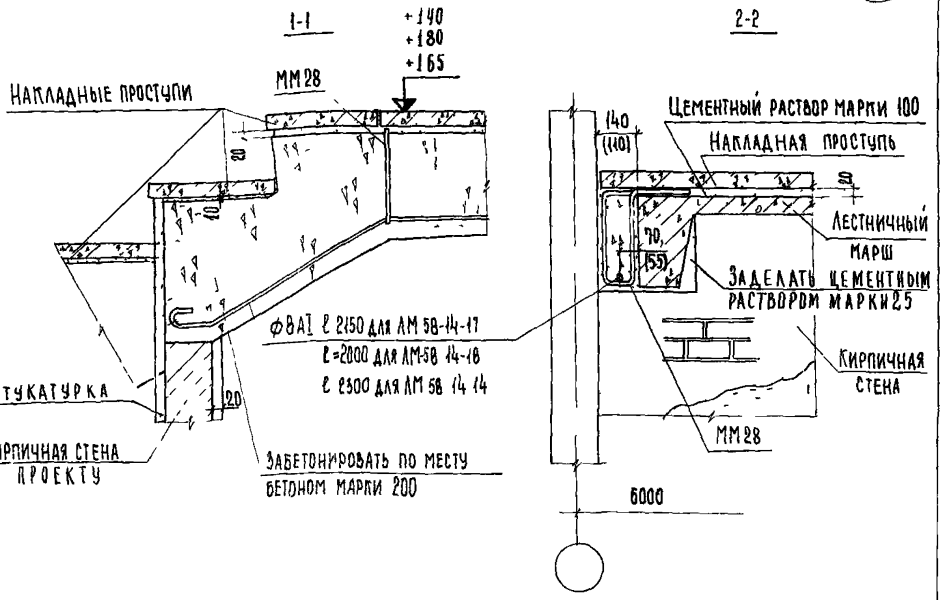

Примечание

Размеры в круглых скобках даны для кирпичной стены

Гл инж инж-та	А Ляхович	Н Техник	Ф Стрыгина
Нач отдела	В Греков	Проверил	Н Калапкина
Гл спец отд	Э Шахова	Копировал	Т Шахаева
Рук группы	Н Калапкина		
Инженер	Ш Абитова		

Согласовано

Дата

Инв №

Взамен

ЦНИИЭП учебных зданий г Москва

ТД	Деталь 35 Разрезы 11 и 22	Серия 2 250-1	
1975 г		Выпуск 3	Лист 37

13610 43

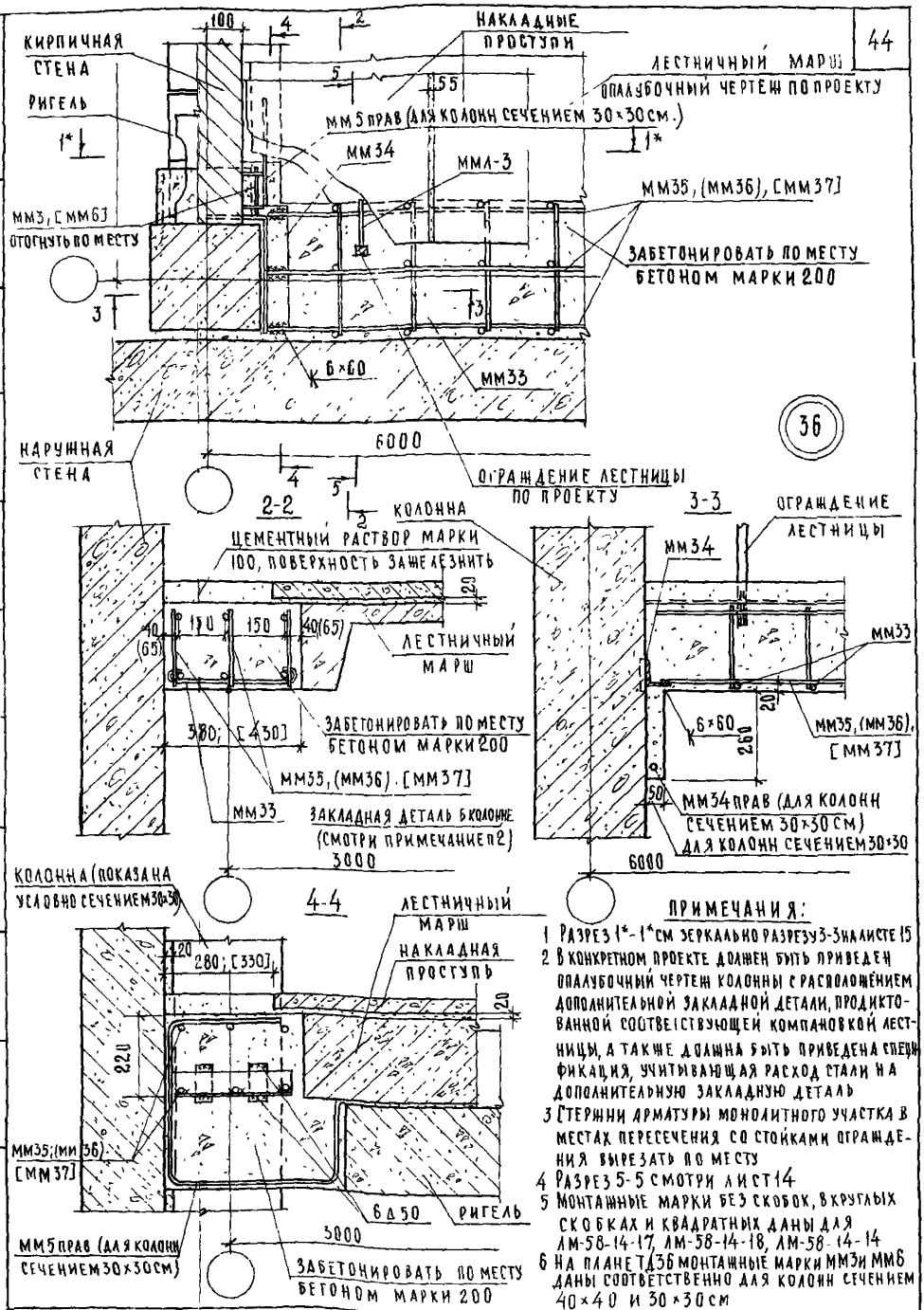

ПРИМЕЧАНИЯ:

1 Разрез 1*-1* см зеркально разрезу 3-3 на листе 15
2 В конкретном проекте должен быть приведен опалубочный чертеж колонны с расположением дополнительной закладной детали, продиктованной соответствующей компановкой лестницы, а также должна быть приведена спецификация, учитывающая расход стали на дополнительную закладную деталь
3 Стержни арматуры монолитного участка в местах пересечения со стойками ограждения вырезать по месту
4 Разрез 5-5 смотри лист 14
5 Монтажные марки без скобок, в круглых скобках и квадратных даны для ЛМ-58-14-17, ЛМ-58-14-18, ЛМ-58-14-14
6 На плане ТД36 монтажные марки ММ3 и ММ6 даны соответственно для колонн сечением 40×40 и 30×30 см

ГЛ. ИНЖ. ИН-ТА		Н. ЮХИНА	
НАЧ. ОТДЕЛА		Н. КАЛЯПКИНА	
ГЛ. СПЕЦ. ОТД.		А. БУРОВА	
РУК. ГРУППЫ			

ПОГЛАСОВАНО

ГЛ. ИНЖ. ИН-ТА		Н. ЮХИНА	
НАЧ. ОТДЕЛА		Н. КАЛЯПКИНА	
ГЛ. СПЕЦ. ОТД.		А. БУРОВА	
РУК. ГРУППЫ			

ЦЕНТРЕЛЬ УЧЕБНЫХ ЗДАНИЙ г. МОСКВА

ТД	Деталь 36 Разрезы 2-2, 3-3, 4-4	СЕРИЯ 2.250-1	
1975г		ВЫПУСК 3	ЛИСТ 38

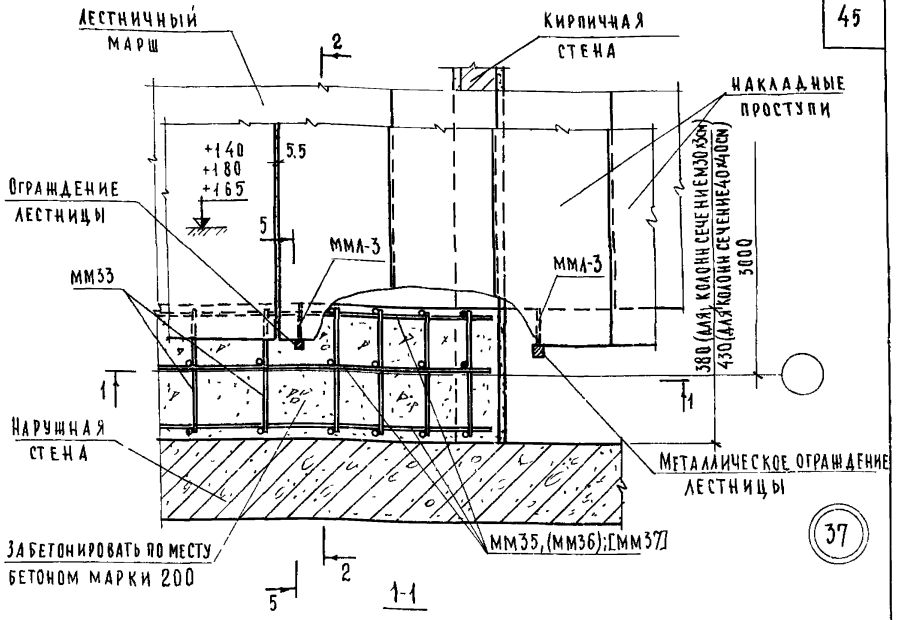

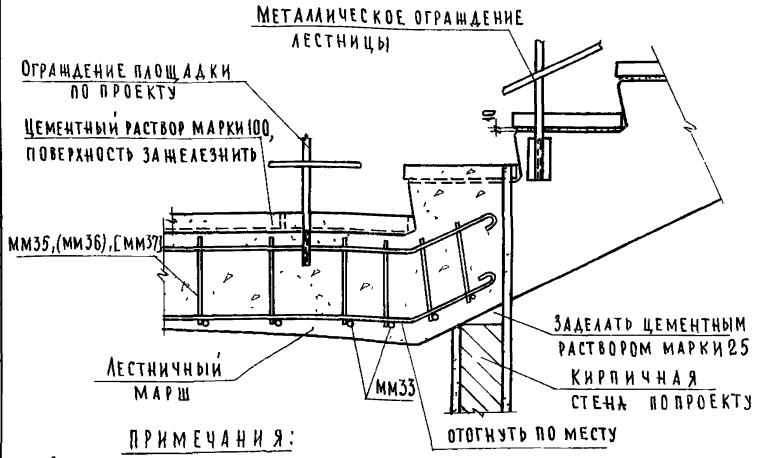

ПРИМЕЧАНИЯ:

1 Разрез 2-2 смотри лист 38, разрез 5-5 смотри лист 14 2 Стержни арматуры монолитного участка в местах пересечения с ограждением лестницы вырезать по месту

3 Монтажные марки без скобок, в круглых скобках и квадратных даны соответственно для ЛМ-58-14-17, ЛМ-58-14-18, ЛМ-58-14-14

4 Опалубочный чертеж лестничного марша с дополнительными закладными деталями для крепления ограждения лестничной площадки разработать в конкретном проекте

ТД 1975г	Деталь 37 Разрез 1-1.	Серия 2250-1	
		Выпуск 3	Лист 39

ЦЕНИНП учебных зданий г. Москва

Главный инж. проекта Н.Калякина; Нач. отдела А.Бурова; Гл. спец. отд. В.Трегков; Рук. группы Э.Шахова; Инженер Н.Калякина; Инженер проверил Ш.Абитова; Инженер копировал

Согласовано

13610 45

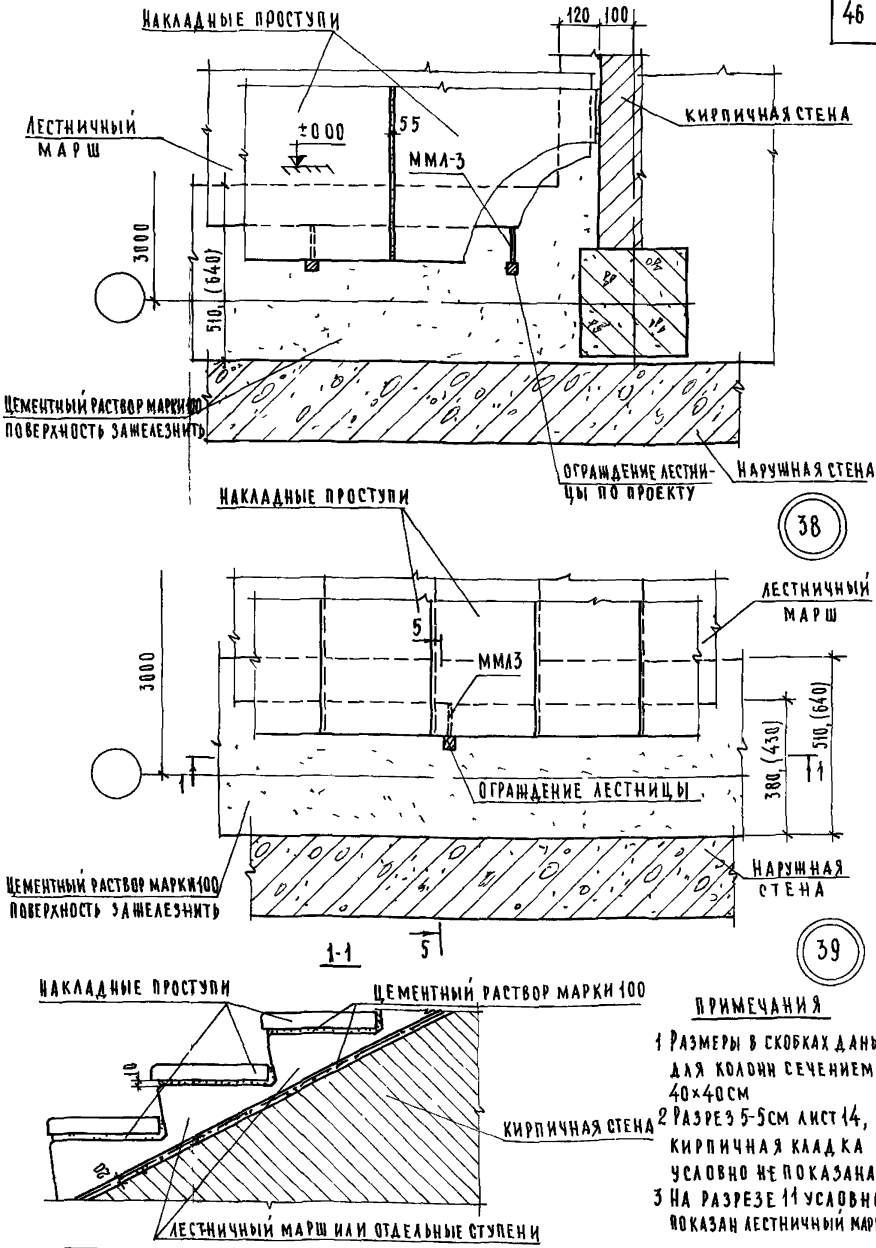

ПРИМЕЧАНИЯ

1 Размеры в скобках даны для колонн сечением 40×40 см
2 Разрез 5-5 см лист 14, кирпичная кладка условно не показана
3 На разрезе 11 условно показан лестничный марш.

ГЛ. ИНЖ. ИН-ТА		АЛЯХОВИЧ	ПРОВЕРИЛ
НАЧ. ОТДЕЛА		В. ГРЕКОВ	КОПИРОВАЛ
ГЛ. СПЕЦ. ОТД.		Э. ШАХОВА	
РУК. ГРУППЫ		Н. КАЛЯПКИНА	
ИНЖЕНЕР		Н. ЮХИНА	

СОГЛАСОВАНО

Н. КАЛЯПКИНА

А. БУРОВА

ЦЕНТРАЛЬНЫЙ ПРОЕКТ УЧЕБНЫХ ЗДАНИЙ г. МОСКВА

ТД	Детали 38 и 39 Разрез 1-1	СЕРИЯ 2250-1	
1975г		ВЫПУСК 3	ЛИСТ 40

13610 ИК

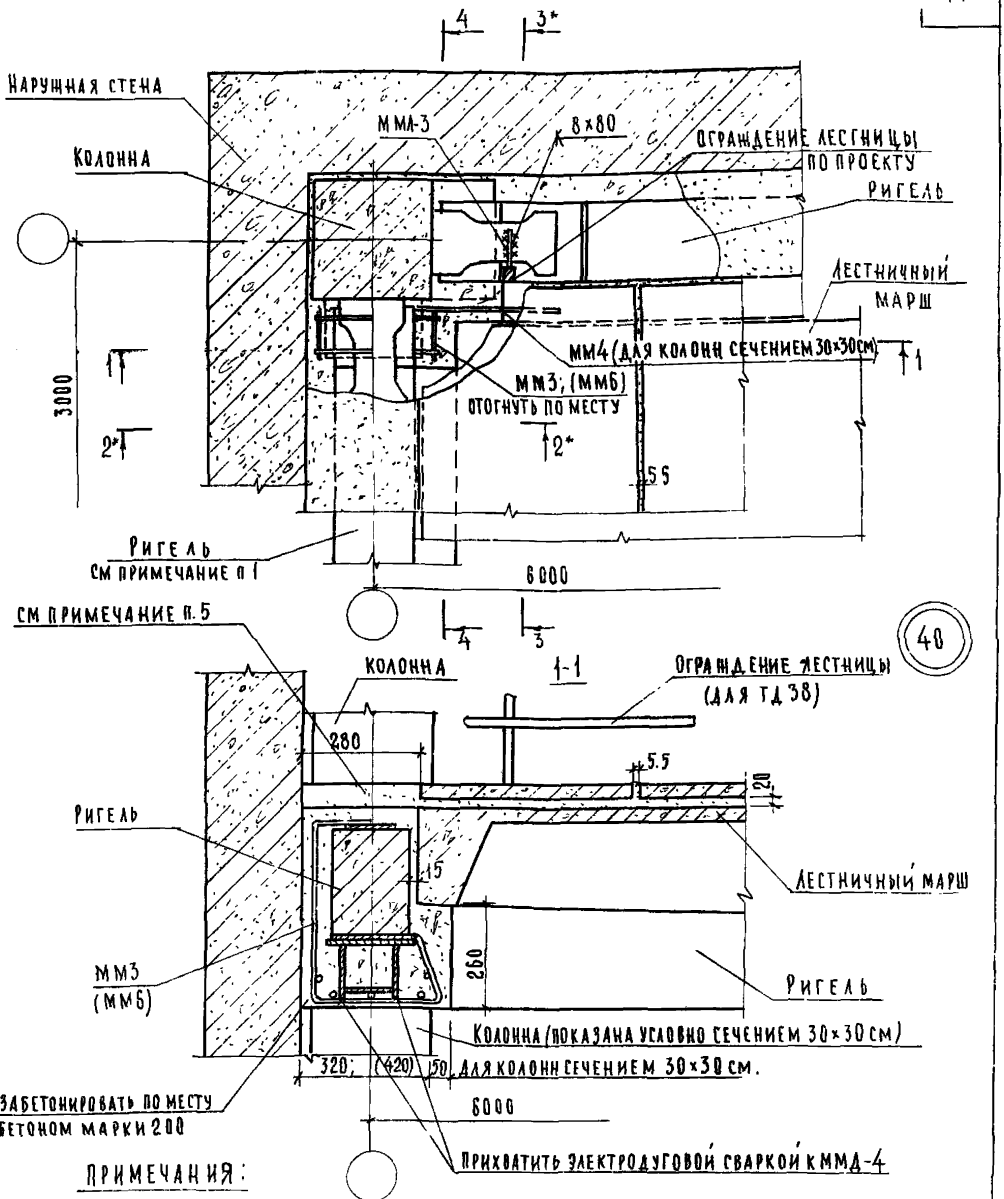

ПРИМЕЧАНИЯ:

1. Для колонн сечением 40×40 см - ригель двухполочный, на чертеже условно показан ригель для колонн сечением 30×30 см.
2. Разрезы 2*-2* и 3*-3* для колонн сечением 30×30 смотреть зеркально соответственно разрезам 2-2 и 3-3 на листах 11 и 22.
3. Разрезы 2*-2* и 3*-3* для колонн сечением 40×40 см смотреть зеркально соответственно разрезам 2-2 и 3-3 на листах 12 и 23.
4. Разрез 4-4 смотри лист 43
5. Для колонн сечением 30×30 укладывать цементный раствор марки 100. Поверхность зашелезнить. Для колонн сечением 40×40 - проступь на цементном растворе марки 100.
6. Размеры и монтажные марки в скобках - для колонн сечением 40×40 см.
7. См примечание п 3 лист 24

ГИП			
НАЧ ОТДЕЛА		В ГРЕКОВ	ПРОВЕРИЛ
ГА СПЕЦ ОТД		Э ШАХОВА	КОПИРОВАЛ
РУК ГРУППЫ		Н КАЛЯПКИНА	
ИНЖЕНЕР		Ш АБИТОВА	

ЦНИИЭП учебных зданий г. Москва

ТД	Деталь 40 Разрез 1-1	Серия 2.250-1	
1975 г.		Выпуск 3	Лист 41

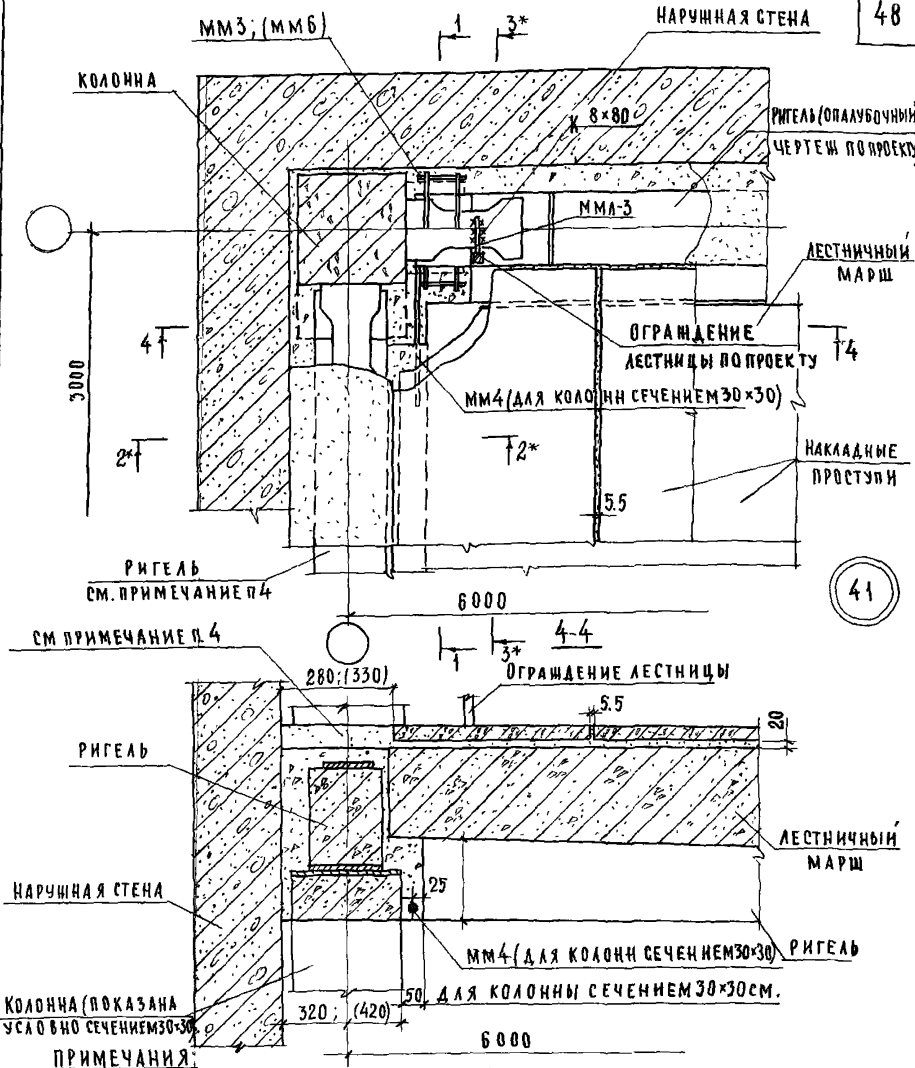

ПРИМЕЧАНИЯ:

1. Разрезы 2*-2* и 3*-3* для колонн сечением 40×40 см. зеркально разрезам 2-2 и 3-3 на листах 12 и 23
2. Размеры и монтажные марки в скобках даны для колонн сечением 40×40 см.
3. Для колонн сечением 40×40 см - ригель двухполочный, на чертеже условно показан ригель для колонн сечением 30×30 см.
4. Для колонн сечением 30×30 см укладывать цементный раствор марки 100, поверхность зачеканить; для колонн сечением 40×40 см - проступь на цементном растворе марки 100
5. Разрез 1-1 смотрии на листе 43
6. Разрезы 2*-2* и 3*-3* для колонн сечением 30×30 см зеркально разрезам 2-2 и 3-3 на листах 11 и 23

ГИП ин-та	А. Яковин	Гл. инженер проекта	Ф. Стрыгина
Нач. отдела	В. Греков	Проверил	Н. Калякина
Гл. спец. от-та	Э. Шахова	Копировал	А. Бурова
Рук. группы	Н. Калякина		
Инженер	Ш. Абитова		

Согласовано:

ЦНИИЭП учебных зданий г. Москва

ТД

1975г

Деталь 41. Разрез 4-4.

Серия 2.250-1

Выпуск 3 | Лист 42

4-4

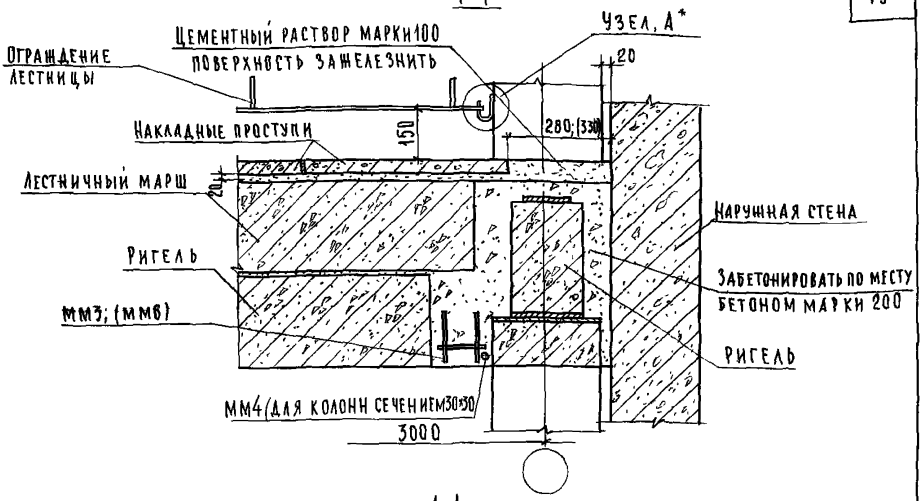

1-1

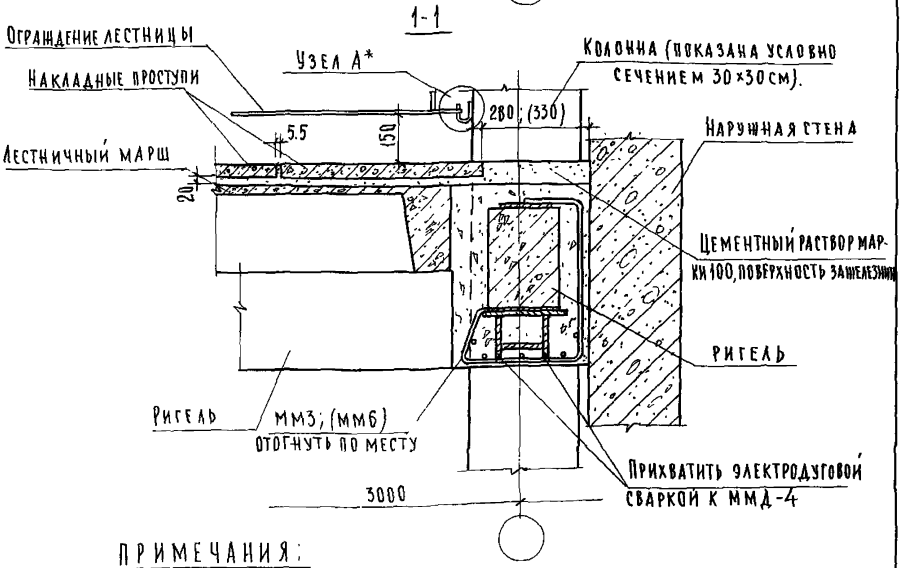

ПРИМЕЧАНИЯ:

1 Настоящий лист читать совместно с листами 41 и 42.
2 Размеры и монтажные марки в скобках даны для колонн сечением 40×40 см
3 Узел А* читать зеркально узлу А на листе 11.

ГЛ. ИНЖИНЕР			
НАЧ. ОТДЕЛА		В. ГРЕКОВ	
ГЛ. СПЕЦ. ОТД.		Э. ШАХОВА	
РУК. ГРУППЫ		Н. КАЛЯПКИНА	
ИНЖЕНЕР		Ш. АБИТОВА	
СТ. ТЕХНИК		Ф. ТРЫГИНА	
ПРОВЕРИЛ		Н. КАЛЯПКИНА	
КОПИРОВАЛ		А. БУРОВА	

ЦЕНТРАЛЬНЫЙ УЧЕБНЫХ ЗДАНИЙ г. МОСКВА

ТД	Детали 40 и 41. Разрезы 1-1 и 4-4	СЕРИЯ 2.250-1	
1975г		ВЫПУСК 3	ЛИСТ 43

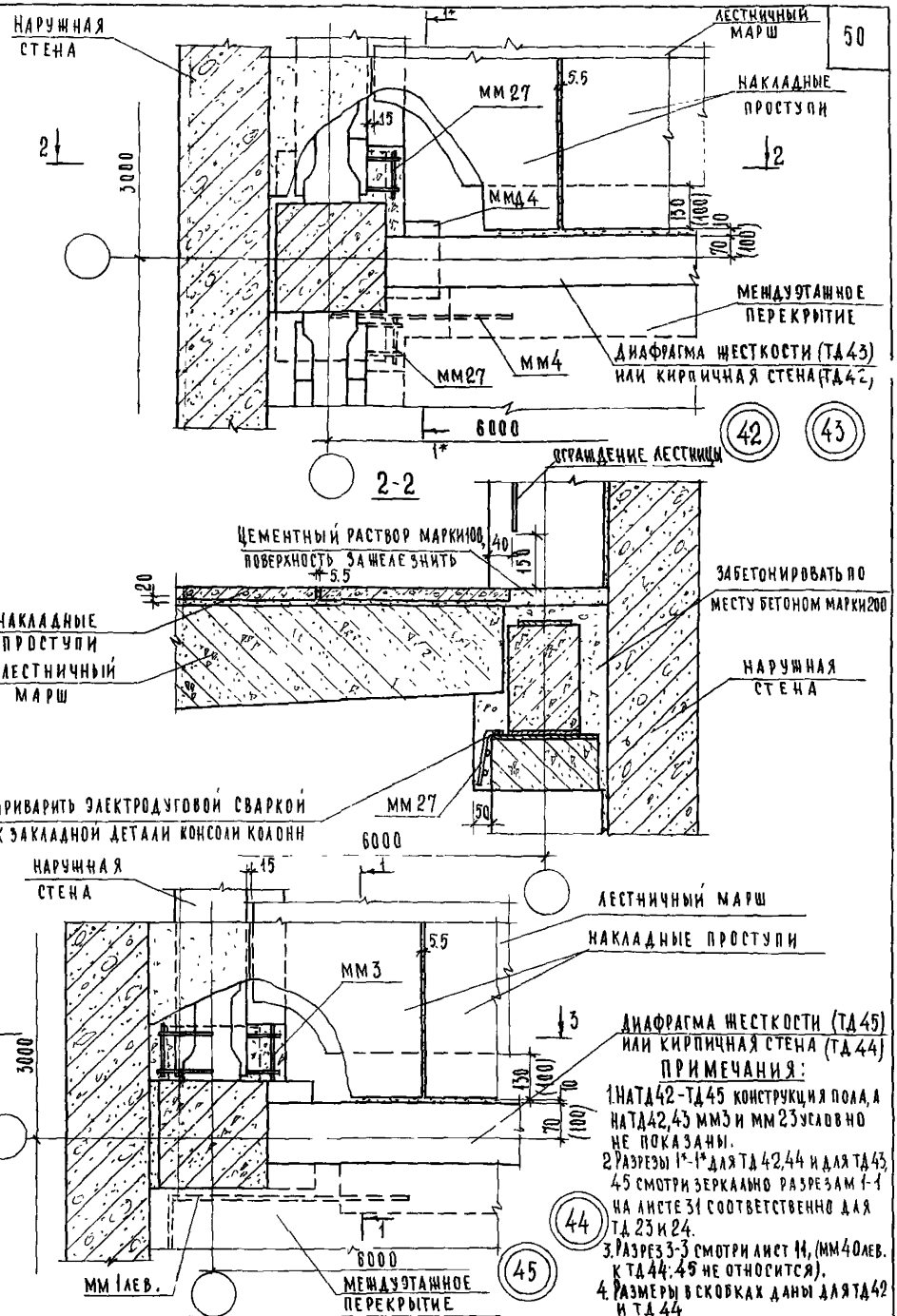

ДИАФРАГМА ЖЕСТКОСТИ (ТД45) ИЛИ КИРПИЧНАЯ СТЕНА (ТД44)

ПРИМЕЧАНИЯ:

1. НА ТД42-ТД45 КОНСТРУКЦИЯ ПОЛА, А НА ТД42,43 ММ3 И ММ23 УСЛОВНО НЕ ПОКАЗАНЫ.
2. РАЗРЕЗЫ 1*-1* ДЛЯ ТД42,44 И ДЛЯ ТД43, 45 СМОТРИ ЗЕРКАЛЬНО РАЗРЕЗАМ 1-1 НА ЛИСТЕ 31 СООТВЕТСТВЕННО ДЛЯ ТД23 И 24.
3. РАЗРЕЗ 3-3 СМОТРИ ЛИСТ 14, (ММ40 ЛЕВ. К ТД44; 45 НЕ ОТНОСИТСЯ).
4. РАЗМЕРЫ В СКОБКАХ ДАНЫ ДЛЯ ТД42 И ТД44

ГЛ. ИНЖ. ИН-ТА	Д. ЛЯХОВИЧ	ПРОВЕРИЛ	Н. КАЛЯПКИНА
НАЧ. ОТДЕЛА	В. ГРЕКОВ	КОПИРОВАЛ	А. БУРОВА
ГА СПЕЦ. ОТД.	Э. ШАХОВА		
РУК. ГРУППЫ	Н. КАЛЯПКИН		
ИНЖЕНЕР	Н. ЮХИНА		

СОГЛАСОВАНО

ЦНИИЭП УЧЕБНЫХ ЗДАНИЙ г. МОСКВА

ТД 1975г.

ДЕТАЛИ 42-45. РАЗРЕЗ 2-2

СЕРИЯ 2.250-1

ВЫПУСК 3 | ЛИСТ 44

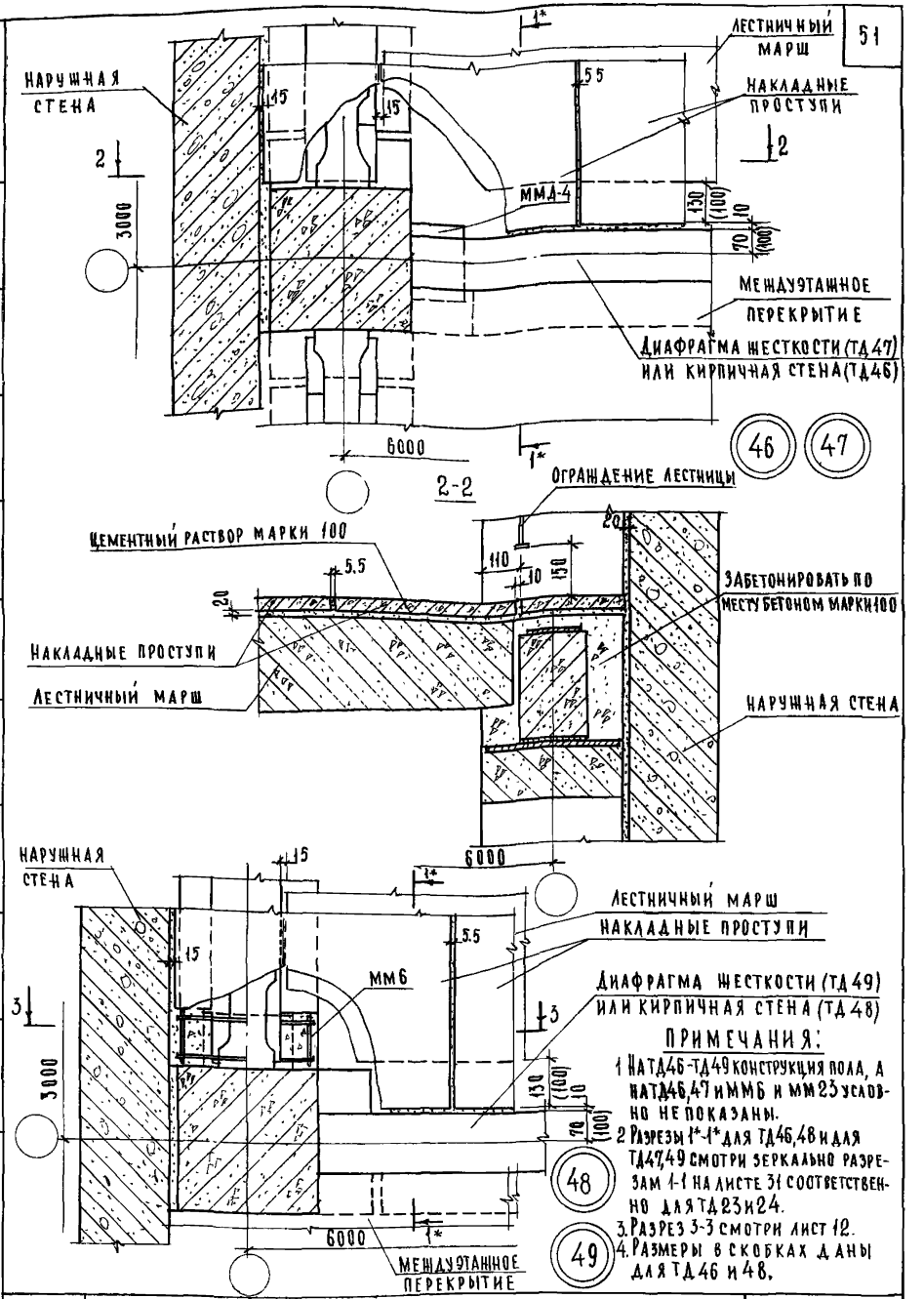

ПРИМЕЧАНИЯ:

1. На ТД46-ТД49 конструкция пола, а на ТД46,47 и ММ6 и ММ23 условно не показаны.
2. Разрезы 1*-1* для ТД46,48 и для ТД47,49 смотри зеркально разрезам 1-1 на листе 31 соответственно для ТД23 и 24.
3. Разрез 3-3 смотри лист 12.
4. Размеры в скобках даны для ТД46 и 48.

ГЛ. ИНЖ. ИН-ТА	Д. ЛЯХОВИЧ	ИНЖЕНЕР	Ф. СТРЫГИНА
НАЧ. ОТДЕЛА	В. ГРЕКОВ	ПРОВЕРИЛ	Н. КАЛЯПКИНА
ГЛ. СПЕЦ. ОТД.	Э. ШАХОВА	КОПИРОВАЛ	А. БУРОВА
РУК. ГРУППЫ	Н. КАЛЯПКИНА		
СТ. ИНЖЕНЕР	В. ОГАНЕСОВА		

СОГЛАСОВАНО

ЦЕНТРЕНТ УЧЕБНЫХ ЗДАНИЙ г. МОСКВА

ТД	Детали 46-49 Разрез 2-2.	СЕРИЯ 2.250-1	
1975г		ВЫПУСК 3	ЛИСТ 45

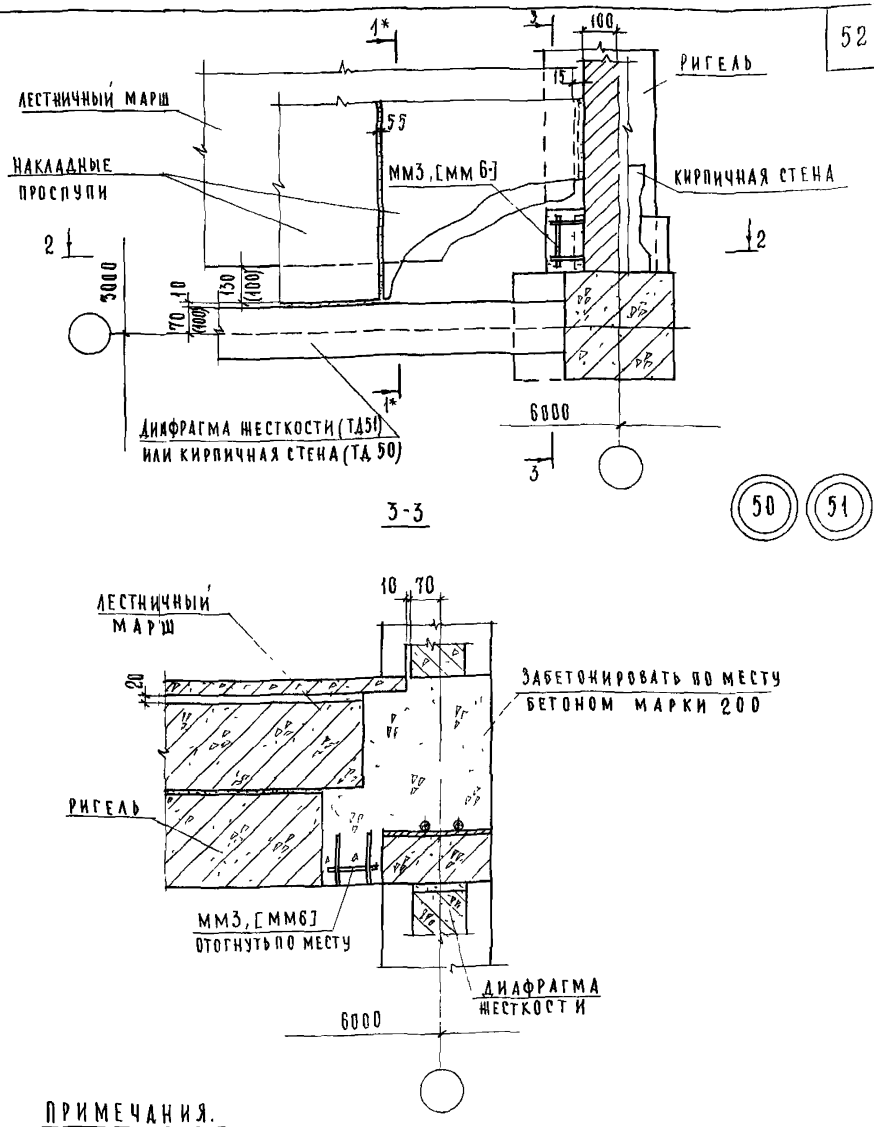

ПРИМЕЧАНИЯ.

1 Разрезы 1*-1* для ТД50 и 51 смотри зеркально разрезам 1-1 соответственно для ТД1 и 2 на листе 10

2 Разрез 2-2 читать по разрезу 3-3 на листе 15, мм 5 лев. относится только к ТД6

3 Монтажные марки в квадратных скобках даны для колонн сечением 40×40см, размеры в круглых скобках даны для кирпичной стены независимо от сечения колонн

ТД	Детали 50 и 51 Разрез 3-3	СЕРИЯ 2250-1	
1975г		ВЫПУСК 3	ЛИСТ 46

ЦЕНТИНТ учебных зданий г. Москва

ГЛ. ИНЖ. ИН-ТА		А. ЛЯХОВИЧ	СТ. ТЕХНИК		Ф. СТРЫГИНА
НАЧ. ОТДЕЛА		В. ГРЕКОВ	ПРОВЕРИЛ		Н. КАЛЯПКИНА
ГЛ. СПЕЦ. ОТД.		Э. ШАХОВА	КОПИРОВАЛ		А. БУРОВА
РУК. ГРУППЫ		Н. КАЛЯПКИНА			
ИНЖЕНЕР		Ш. АБИТОВА			

СОГЛАСОВАНО

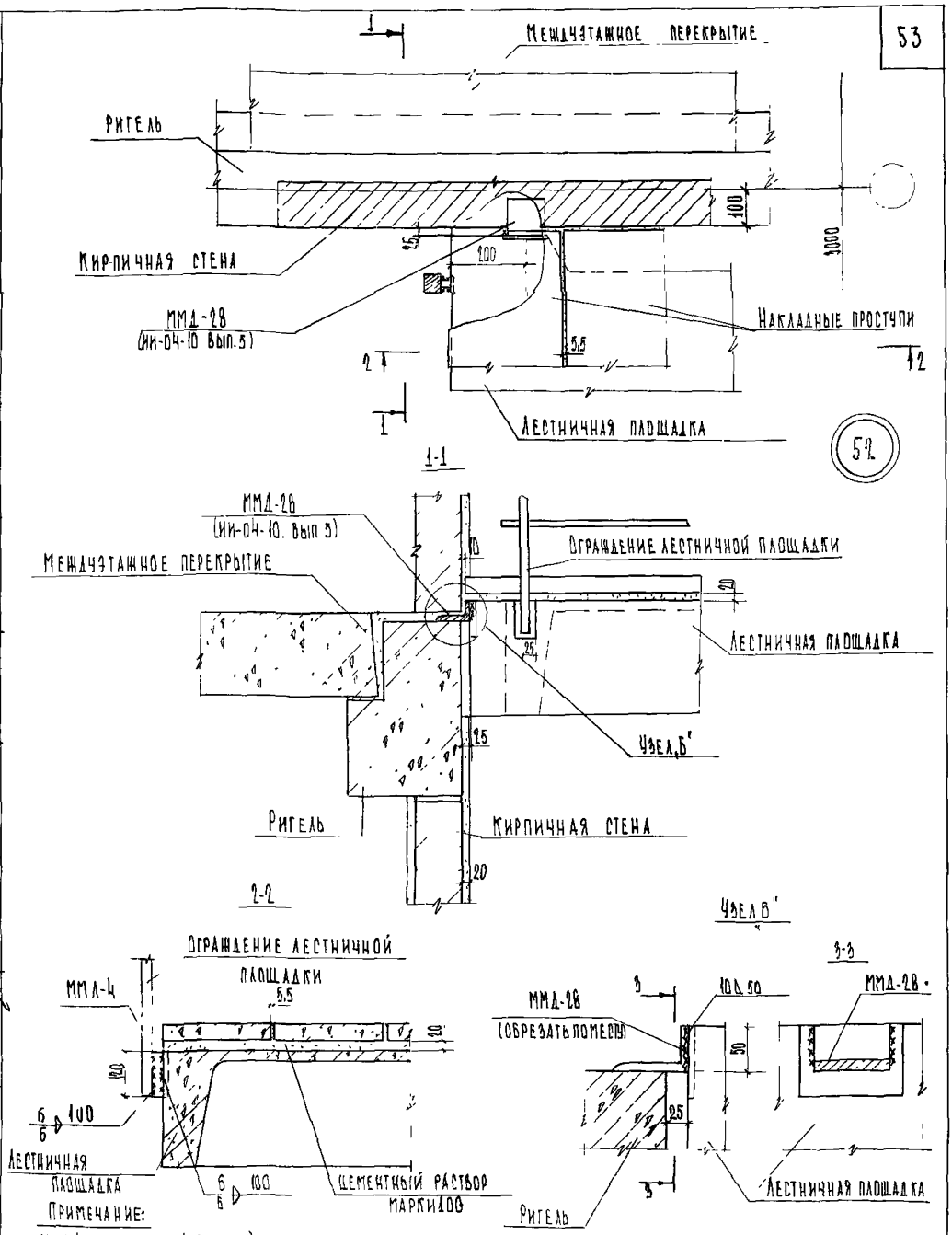

Примечание:

1 ММЛ-4 (серия ИИ-04-8 вып 1) приварить перед монтажом ограждения лестницы

Гл. инж. инж.	Д. Ляхович	Ст. техник	Ф. Стрыгина
Нач. отдела	В. Грелов	Проверил	Н. Калялкина
Гл. спец. отд.	Э. Шахова	Копировал	Т. Шахаева
Рук. группы	Н. Калялкина		
Инженер	Ш. Абитова		

СОГЛАСОВАНО

ЦНИИЭП учебных зданий г. Москва

ТД	Деталь 52 Разрезы 1-1, 2-2. Узел „Б"	Серия 2.250-1	
1975 г		Выпуск 3	Лист 47

13610 53

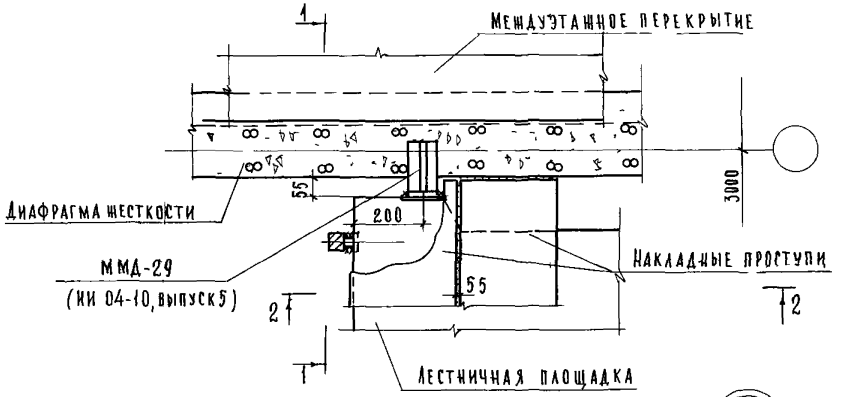

53

1-1

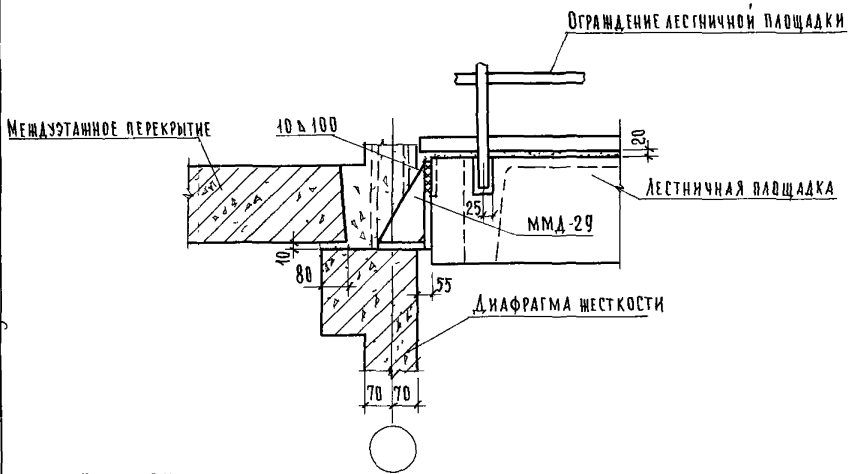

ПРИМЕЧАНИЕ

1 Разрез 2-2 см лист 47

ГЛ ИНЖ ИН-ТА		А ЛЯХОВИЧ	СТ ТЕХНИК
НАЧ ОТДЕЛА		В ГРЕКОВ	ПРОВЕРИЛ
ГЛ СПЕЦ ОТД		Э ШАХОВА	КОПИРОВАЛ
РУК ГРУППЫ		Н КАЛЯПКИНА	
ИНЖЕНЕР		Ш АБИТОВА	

СОГЛАСОВАНО

Ф СТРЫГИНА
Н КАЛЯПКИНА
А БУРОВА

ЦНИИЭП
учебных зданий
г Москва

ТД	Деталь 53 Разрез 11	СЕРИЯ 2 250-1	
1975 г		ВЫПУСК 3	ЛИСТ 48

13610 54

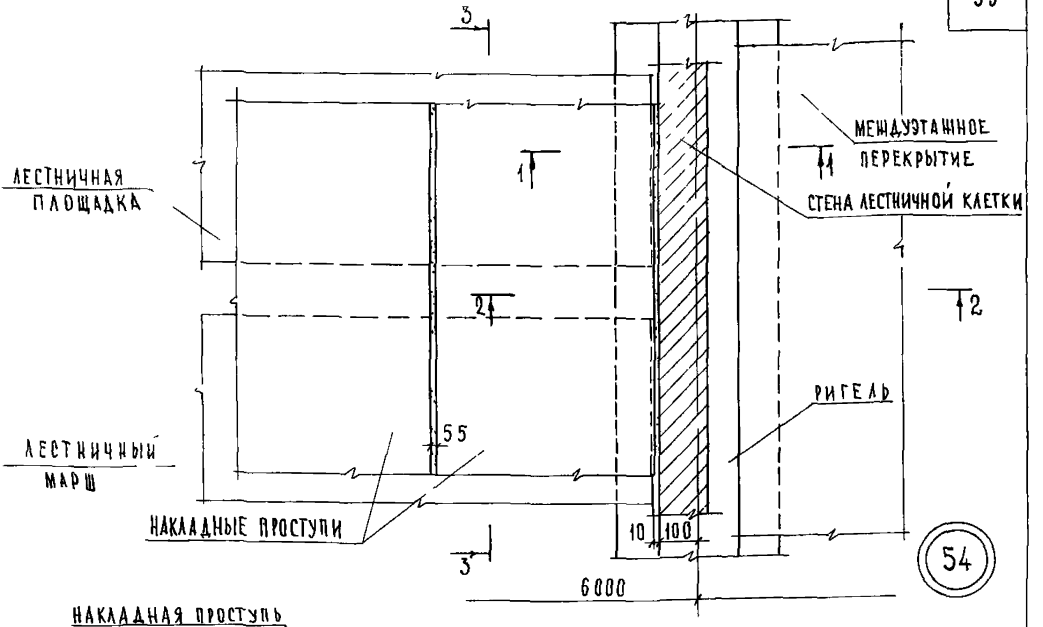

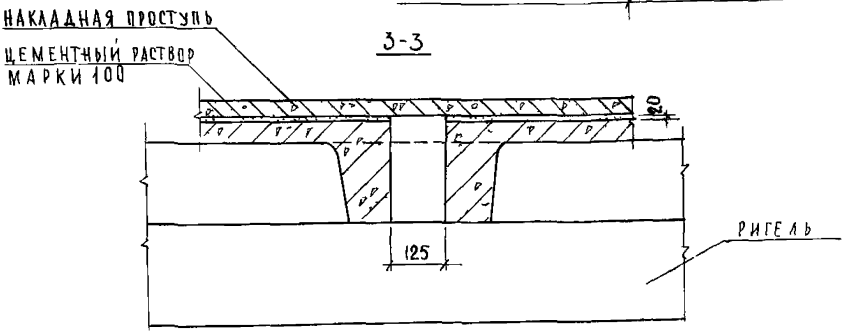

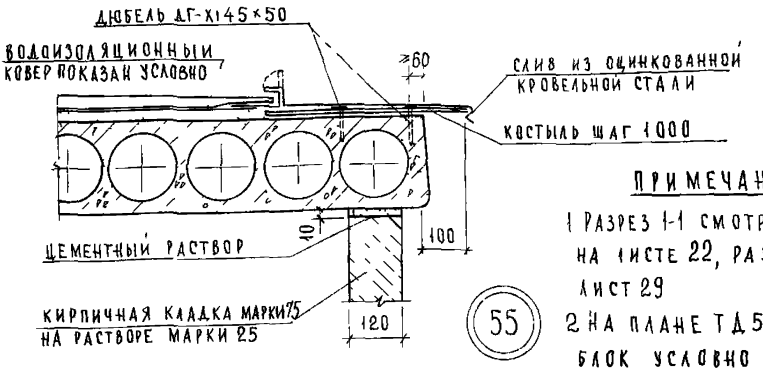

ПРИМЕЧАНИЯ

1 РАЗРЕЗ 1-1 СМОТРИ РАЗРЕЗ 2-2 НА ЛИСТЕ 22, РАЗРЕЗ 2-2 СМОТРИ ЛИСТ 29

2 НА ПЛАНЕ ТД 54 ДВЕРНОЙ БЛОК УСЛОВНО НЕ ПОКАЗАН

ГИП ИНЖИНТА	А ЛЯХОВИЧ	ИНЖЕНЕР	Н ЮКИНА
НАЧ ОТДЕЛА	В ГРЕКОВ	ПРОВЕРИЛ	Н КАЛЯПКИНА
ГА СПЕЦ ОТД	Э ШАХОВА	КОПИРОВАЛ	А БУРОВА
РУК ГРУППЫ	Н КАЛЯПКИНА		
СТИНЖЕНЕР	В ОГАНЕСОВА		

ЦНИИЭП УЧЕБНЫХ ЗДАНИЙ г МОСКВА

ТД 1975г

ДЕТАЛИ 54 И 55 РАЗРЕЗ 3-3

СЕРИЯ 2 250-1

ВЫПУСК 3 | ЛИСТ 49

ДАТА | ИНВ № | ВЗАМЕН | ПРИВЯЗАНО

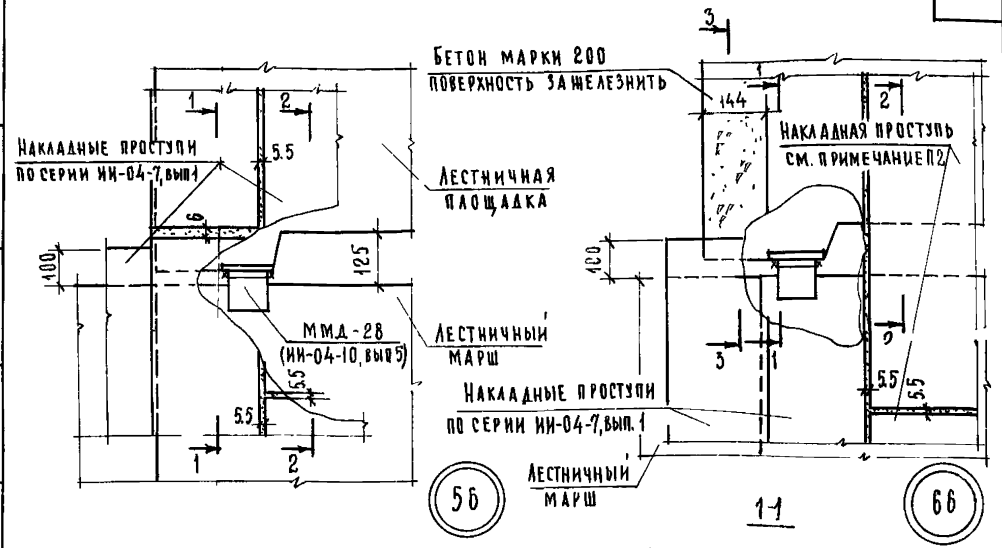

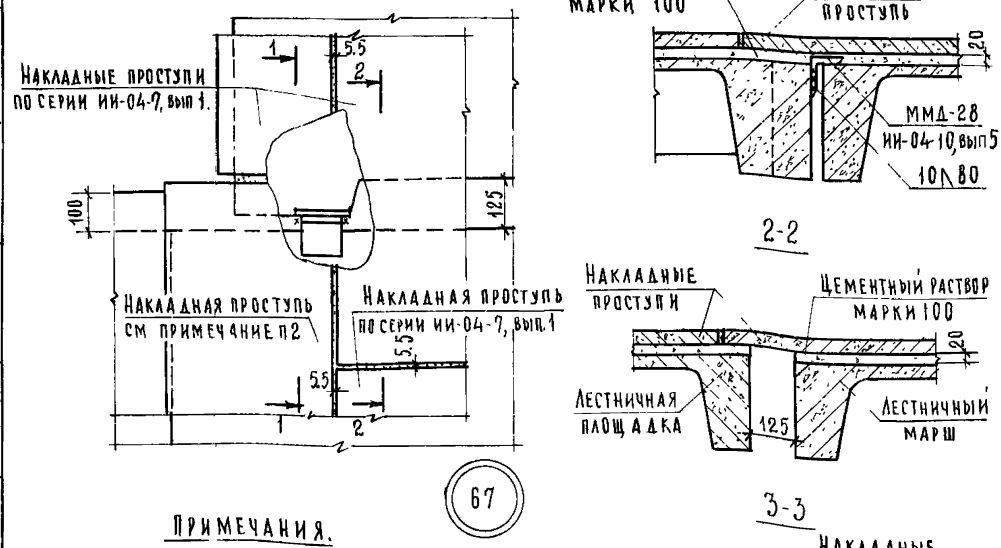

Примечания.

1. Ограждения лестничного марша и площадки условно не показаны.
2. Рабочие чертежи накладных проступей размером 923×400 - для ЛМ-58-14-18 и размером 1387×400 - для ЛМ-58-14-14 разработать в конкретном проекте.

Гл. инж. ин-та	А. Ляхович	Инженер	Ф. Стрыгина
Нач. отдела	В. Греков	Проверил	Э. Шахова
Гл. спец. отд.	Э. Шахова	Копировал	А. Бурова
Рук. гр. инж.	Н. Калякина		

ЦЕНИНИ
учебных зданий
г. Москва.

ТД 1975	Детали 56, 66 и 67. Разрезы 1-1, 2-2, 3-3	Серия 2.250-1	
		Выпуск 3	Лист 50

13610 56

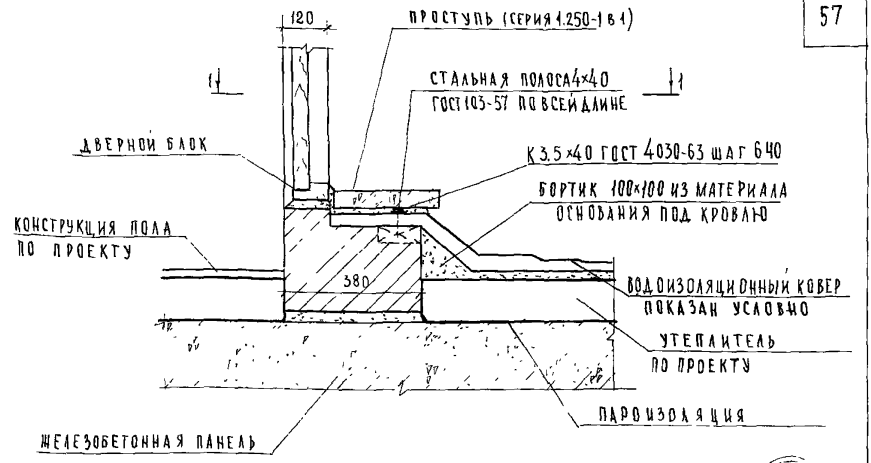

57

1-1

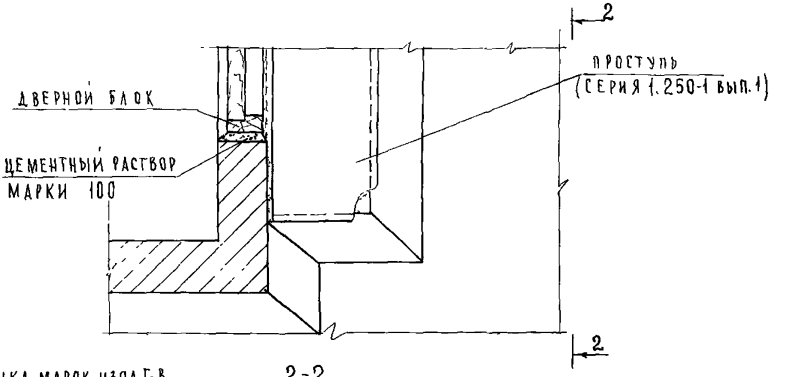

2-2

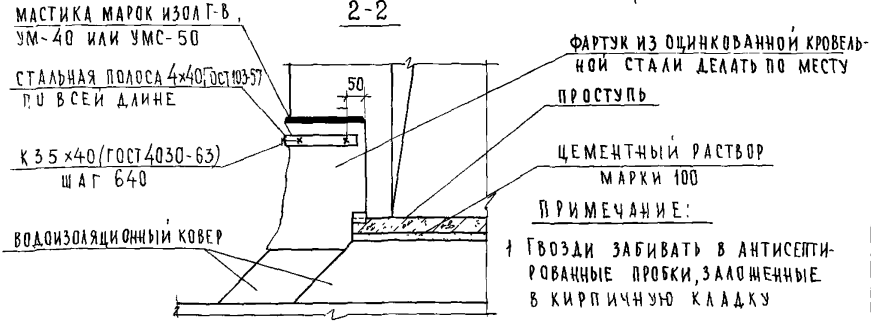

ПРИМЕЧАНИЕ:

1 ГВОЗДИ ЗАБИВАТЬ В АНТИСЕПТИРОВАННЫЕ ПРОБКИ, ЗАЛОЖЕННЫЕ В КИРПИЧНУЮ КЛАДКУ

ГЛ. ИНЖ. ИН	А. АЛЛОВИЧ	СТ. ТЕХНИК	Ф. СТРЫЧИНА
НАЧ. ОТДЕЛ	В. ГРЕКОВ	ПРОВЕРИЛ	Н. КАЛЯПКИНА
ГЛ. СПЕЦ. ОТД.	Э. ШАХОВА	КОПИРОВАЛ	А. БУРОВА
РУК. ГРУППЫ	Н. КАЛЯПКИНА		
ИНЖЕНЕР	Ш. АБИТОВА		

ДАТА | ИНВ № | ВЗАМЕН

ЦНИИЭП УЧЕБНЫХ ЗДАНИЙ г. МОСКВА

ТД 1975г.	ДЕТАЛЬ 57 РАЗРЕЗЫ 1-1 И 2-2	СЕРИЯ 2.250-1	
		ВЫПУСК 3	ЛИСТ 51

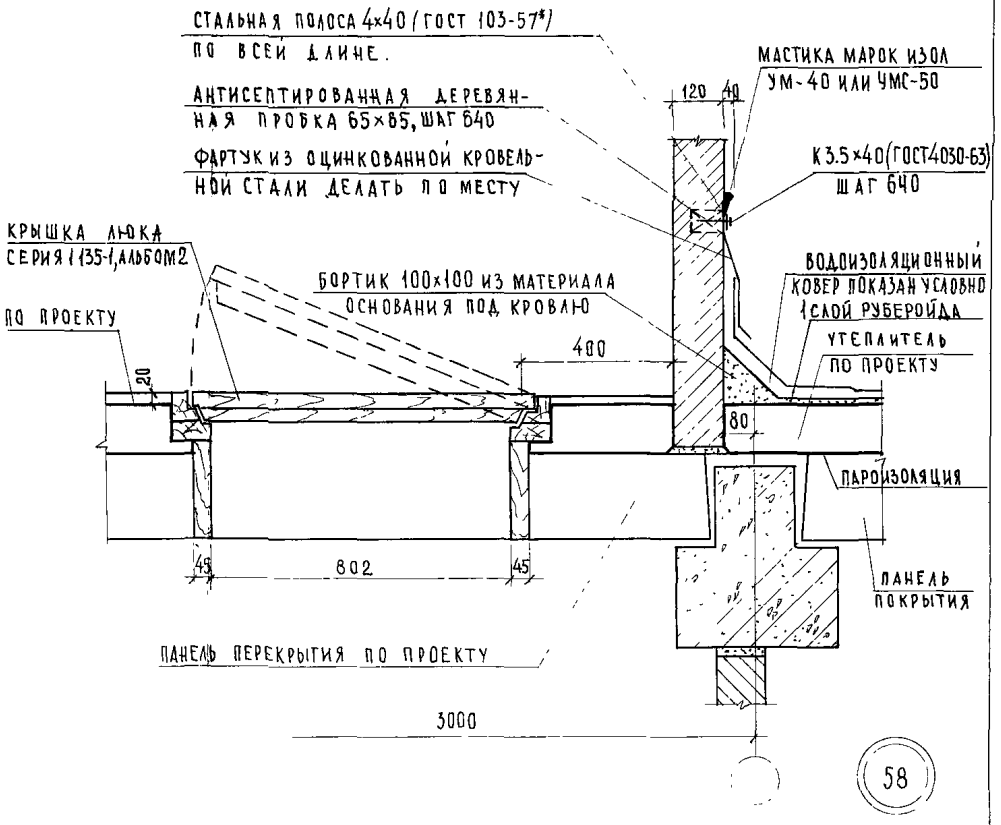

Примечания:

1. Конструкция покрытия устанавливается проектом.
2. Металлическая стремянка не показана
3. Гвозди забивать в антисептированные пробки, заложенные в кирпичную кладку.

ГИП инж-та	К. Ляхович		
Нач. отдела	В. Грекова		
Гл. спец. отд.	Э. Шахова		
Рук. группы	Н. Калякина		
Стинженер	В. Оганесова		

Проверил — Н. Калякина
Копировал — А. Бурова

Согласовано:

Инв. №

Взамен

Дата

ЦНИИЭП учебных зданий г. Москва

ТД

1975 г.

Деталь 58

Серия 2.250-1

Выпуск 3

Лист 52

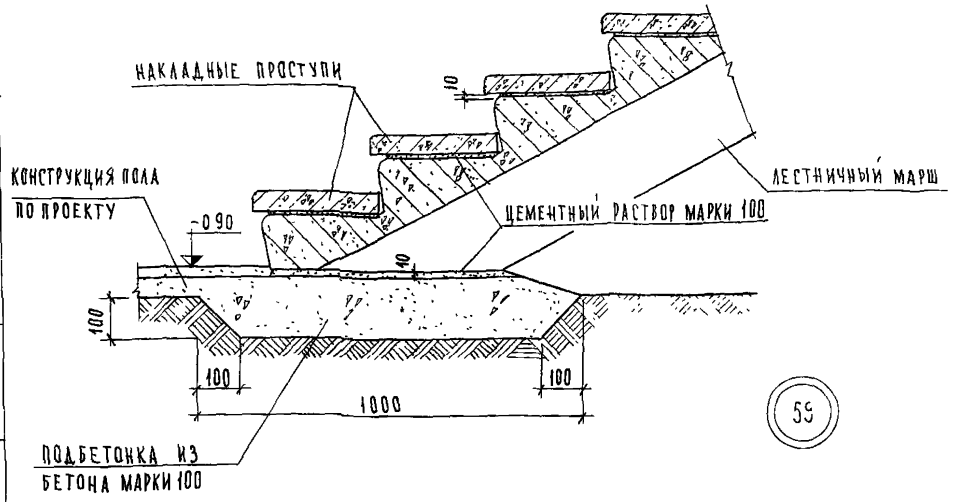

59

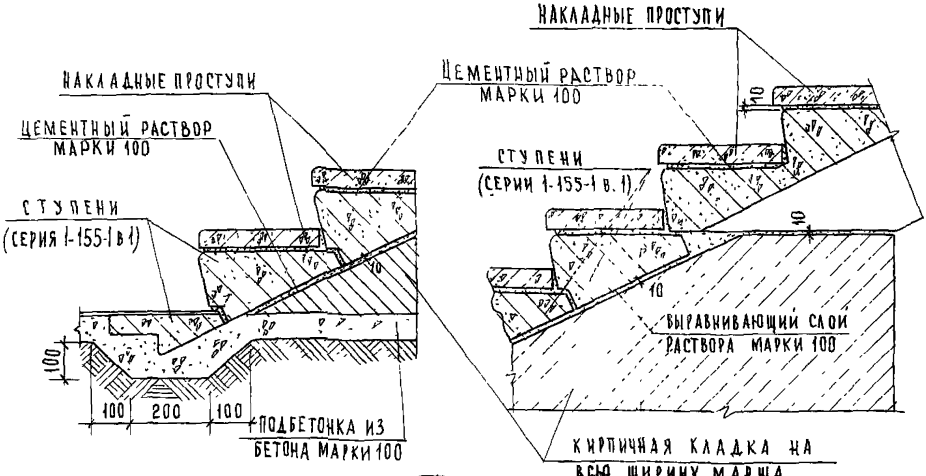

60

61

ПРИМЕЧАНИЕ:

1. Ограждения лестниц условно не показаны.

ЦНИИЭП учебных зданий г. Москва	ГД 1975г	Детали 59-61		СЕРИЯ 2.250-1	
				ВЫПУСК 3	ЛИСТ 59

1-1

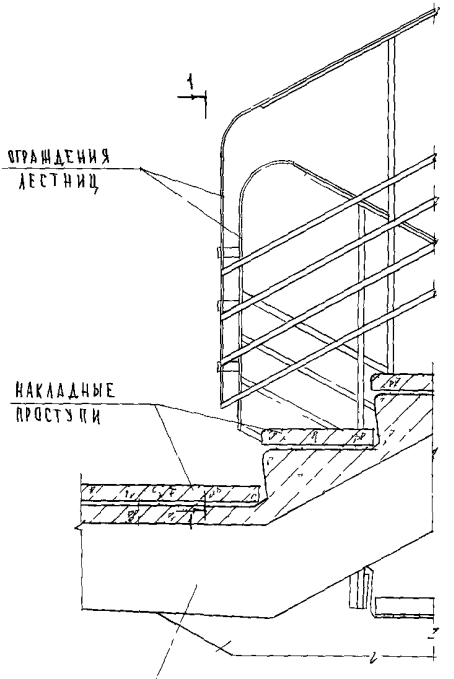

62

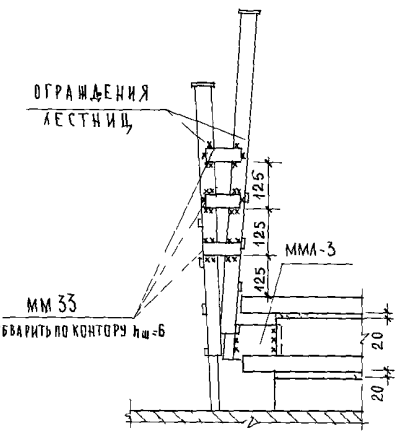

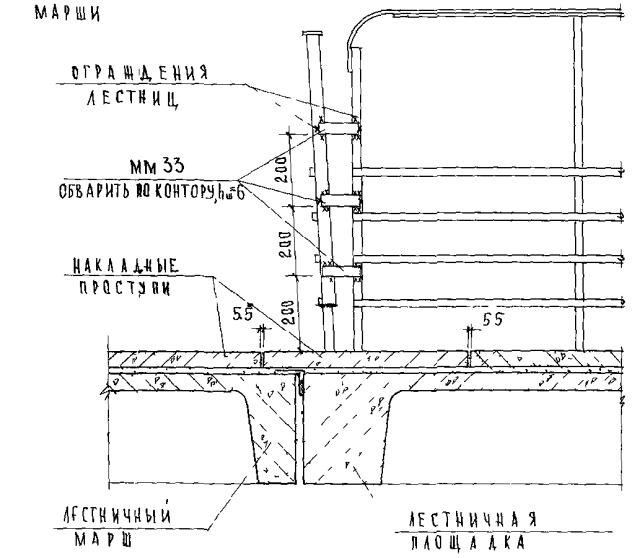

63

ГА ИНЖ ИН-ТА	А ЛЯХОВИЧ	ПРОВЕРИЛ	
НАЧ ОТДЕЛА	В ГРЕХОВ		
ГА СЕКЦ ОТД	Э ШАХОВА	КОНТРОЛЬ	
РУК ГРУППЫ	Н КАЛЯПКИНА		
ИНЖЕНЕР	Ч КОЛОДИЙ		

ЦНИИЭП учебных зданий г. Москва

Н КАЛЯПКИНА	А БУРОВА		

СОГЛАСОВАНО

ДАТА | ИНВ № | ВЗАМЕН

ТД 1975г

Детали 62 и 63 Разрез 1-1

СЕРИЯ 2.250-1	
ВЫПУСК 3	ЛИСТ 54

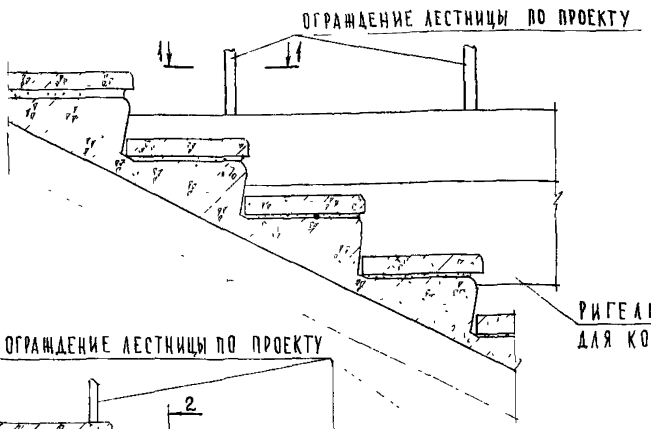

64

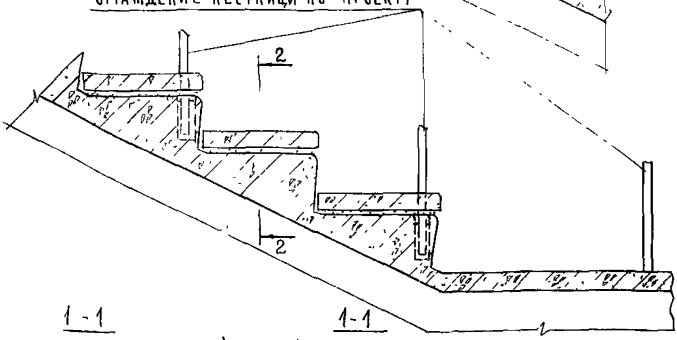

1-1
(ДЛЯ КОЛОНН СЕЧЕНИЕМ 30×30)

1-1
(ДЛЯ КОЛОНН СЕЧЕНИЕМ 40×40)

65

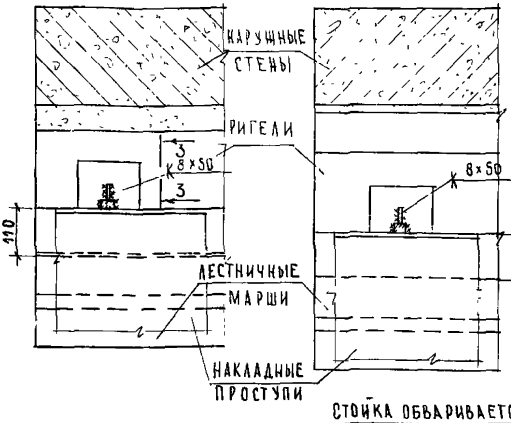

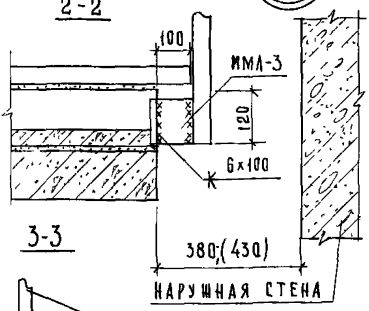

СТОЙКА ОБВАРИВАЕТСЯ ПО КОНТУРУ h шв = 10

ПРИМЕЧАНИЯ:

1. ОПАЛУБОЧНЫЙ ЧЕРТЕЖ РИГЕЛЯ С ДОПОЛНИТЕЛЬНЫМИ ЗАКЛАДНЫМИ ДЕТАЛЯМИ И ЛЕСТНИЧНОГО МАРША С ДОПОЛНИТЕЛЬНЫМИ ЗАКЛАДНЫМИ ДЕТАЛЯМИ В ПЛОЩАДКЕ ДЛЯ КРЕПЛЕНИЯ ОГРАЖДЕНИЯ ЛЕСТНИЦЫ РАЗРАБОТАТЬ В КОНКРЕТНОМ ПРОЕКТЕ.
2. ТД 64*-65* ЧИТАТЬ ЗЕРКАЛЬНО ТД 64-65.
3. РАЗМЕР В СКОБКАХ ДАН ДЛЯ КОЛОНН СЕЧЕНИЕМ 40×40СМ.

ГИП Н. КАЛЯПКИНА
НАЧ. ОТД. А. БУРОВА
ТЛ. СПЕЦ. ОТД. Э. ШАХОВА
РУК. ГРУППЫ В. ГРЕКОВ
ПРОВЕРИЛА Н. КАЛЯПКИНА
КОПИРОВАЛ
ИНВ. №
ВЗАМЕН
ДАТА

ЦНИИЭП учебных зданий г. Москва

ТД 1975г.

Детали 64;65; 64*;65* Разрезы 1-1, 2-2; 3-3

СЕРИЯ 2.250-1
ВЫПУСК 3
ЛИСТ 55

NN п/п	Марка детали	Эскиз	Сечение, мм	Вес детали, кг	Примечание
1	ММ23	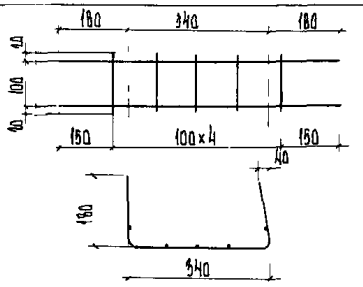	⌀ВАI	0.20	ГОСТ 5781-61*
2	ММ24 ММ25 ММ26	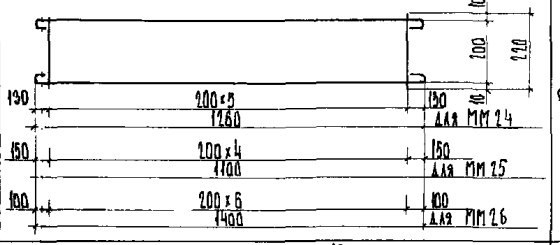	⌀ВАI	1.60 1.38 1.80	ГОСТ 5781-61*
3	ММ27	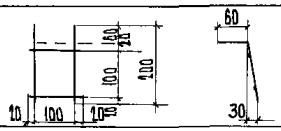	⌀ВАI	0.15	ГОСТ 5781-61*
4	ММ28	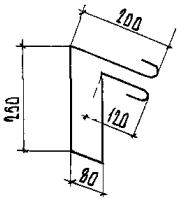	⌀ВАI	0.20	ГОСТ 5781-61*
5	ММ29 ММ30 ММ31	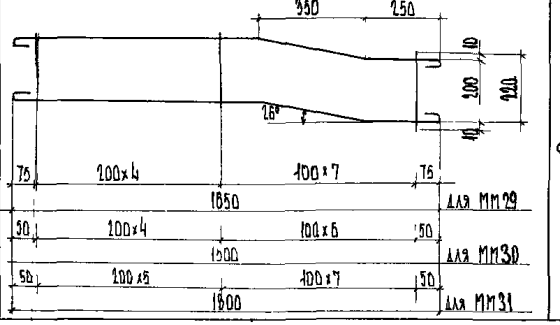	⌀ВАI	2.77 2.56 3.00	ГОСТ 5781-61*

Гл. инж. ин-та	А. Ляхович	Проверил	Н. Калялкина
Нач. отдела	В. Греков	Копировал	Т. Шахаева
Гл. спец. отд.	З. Шахова		
Рук. группы	Н. Калялкина		
Инженер	Ш. Авитова		

ЦНИИЭП учебных зданий г. Москва

Дата | Инв. № | Взамен | С.С. гласовано

ТД 1975 г

Монтажные металлические марки ММ23-ММ31

Серия 2.250-1

Выпуск 7 | Лист 56

NN п/п	МАРКА ДЕТАЛИ	ЭСКИЗ	СЕЧЕНИЕ, ММ	ВЕС ДЕТАЛИ, КГ	ПРИМЕЧАНИЯ
6	ММ 32	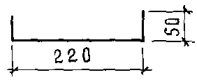	⌀6 AI	0.07 0.10	ГОСТ 5781-61*
7	ММ 38		-4×50	0.30	ГОСТ 103-57*
8	ММ 33	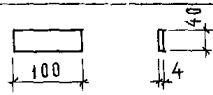	-4×40	0.126	ГОСТ 103-57*
9	ММ 34		∠75×8	2.90	ГОСТ 8509-72
10	ММ 35 ММ 36 ММ 37	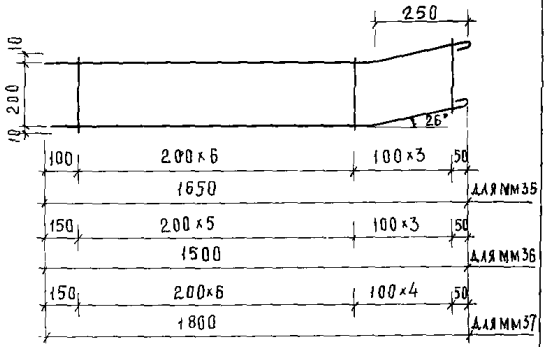	⌀8 AI	2.28 2.07 2.48	ГОСТ 5781-61*
11	ММ 39	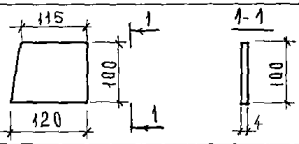	-100×4	0.38	ГОСТ 103-57*
12	ММ 40 прав ММ 40 лев.	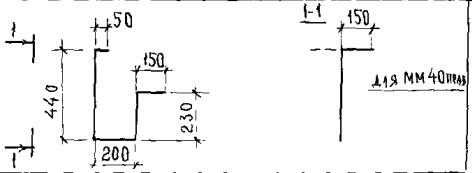	⌀8 AI	0.48	ГОСТ 5781-61*

ТД 1975г	МОНТАЖНЫЕ МЕТАЛЛИЧЕСКИЕ МАРКИ ММ32 — ММ40 прав; 40 лев.	СЕРИЯ 2.250-1	
		ВЫПУСК 3	ЛИСТ 57

ГЛ ИНЖ | НАЧ ОТДЕЛ | ГЛ СПЕЦ | РУК ГРУПП | ИНЖЕНЕР | А ЛАХОВИЧ | В ГРЕКОВ | Э ШАХОВА | Н КАЛЯПКИНА | Ш АБИТОВА | ПРОВЕРИЛ | КОПИРОВАЛ | Н КАЛЯПКИНА | А БУРОВА | СОГЛАСОВАНО | ДАТА | ИНВ. № | ВЗАМЕН

УЧЕБН ЗДАНИЙ ПМ КВА

-gost.e-ecolog.ru

13610 (63)