ТИПОВЫЕ ПРОЕКТНЫЕ РЕШЕНИЯ
902-02-390.85

ФИЛЬТР ПЕНОПОЛИУРЕТАНОВЫЙ СО СТАЦИОНАРНЫМ УЗЛОМ РЕГЕНЕРАЦИИ ДЛЯ ОЧИСТКИ СТОЧНЫХ ВОД ОТ НЕФТЕМАСЛОПРОДУКТОВ

«ПОЛИМЕР-С-85»

АЛЬБОМ II

НЕСТАНДАРТИЗИРОВАННОЕ ОБОРУДОВАНИЕ

ЧАСТЬ 2

20734-03

Отпускная цена
на момент реализации
указана в счет-накладной

gost.e-ecolog.ru

ТИПОВЫЕ ПРОЕКТНЫЕ РЕШЕНИЯ
902-02-390.85

ФИЛЬТР ПЕНОПОЛИУРЕТАНОВЫЙ СО СТАЦИОНАРНЫМ УЗЛОМ РЕГЕНЕРАЦИИ ДЛЯ ОЧИСТКИ СТОЧНЫХ ВОД ОТ НЕФТЕМАСЛОПРОДУКТОВ

«ПОЛИМЕР-С-85»

СОСТАВ ПРОЕКТА:

АЛЬБОМ I	ОБЩАЯ ПОЯСНИТЕЛЬНАЯ ЗАПИСКА ЧЕРТЕЖИ ПО ЭЛЕКТРООБОРУДОВАНИЮ СПЕЦИФИКАЦИИ ОБОРУДОВАНИЯ ВЕДОМОСТЬ ПОТРЕБНОСТИ В МАТЕРИАЛАХ
АЛЬБОМ II	НЕСТАНДАРТИЗИРОВАННОЕ ОБОРУДОВАНИЕ/ЧАСТИ 1,2/
АЛЬБОМ III	СМЕТЫ

АЛЬБОМ II ЧАСТЬ 2

ТИПОВЫЕ ПРОЕКТНЫЕ РЕШЕНИЯ УТВЕРЖДЕНЫ ГОССТРОЕМ СССР /ПРОТОКОЛ № АЧ-22 ОТ 21.06.85г/ И ВВЕДЕНЫ В ДЕЙСТВИЕ В/О «СОЮЗ-ВОДОКАНАЛНИИПРОЕКТ» /ПРИКАЗ № 244 ОТ 26 СЕНТЯБРЯ 1985г/

РАЗРАБОТАНЫ ПРОЕКТНЫМ ИНСТИТУТОМ «ХАРЬКОВСКИЙ ВОДОКАНАЛПРОЕКТ»

Главный инженер института Г.А. Бондаренко
Главный инженер проекта В.С. Лялюк

Пров. [signature] 5.10.88г. Кон. Кондухов

20734-03 2

Типовые проектные решения 902-02-390.85
Альбом III
часть 2

М143-01.11.000СБ

М143-01.11.000 СБ

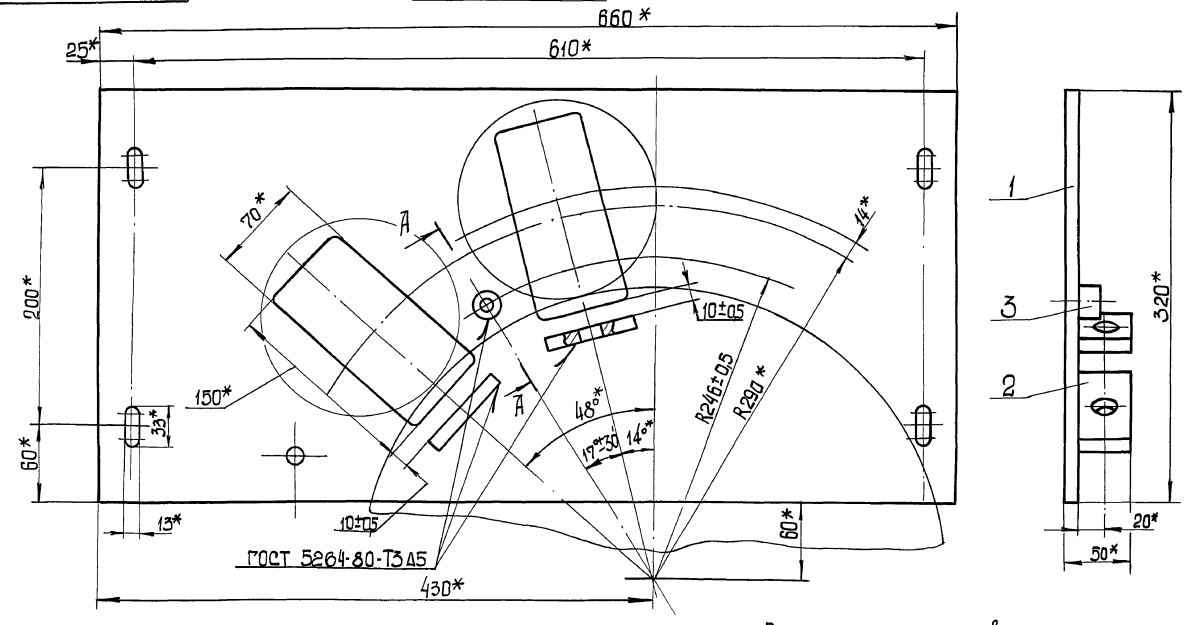

А-А
М1:1 повернуто

М143-01.11.000СБ-01- зеркальное отражение
Остальное см. М143-01.11. 000СБ

* Размеры для справок

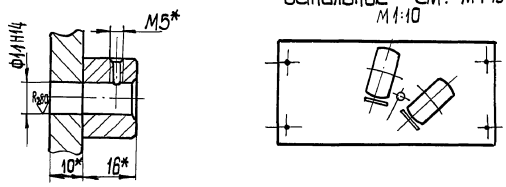

Изм.	Лист	№ докум.	Подп.	Дата
Разраб.		Толчинский		
Пров.		Розенштейн		
Т. контр.		Зельцер		
Н. контр.		Козлов		
Утв.				

М143-01.11.000 СБ

Щека
Сварочный чертеж

Лит.	Масса	Масштаб
	15,5	1:2,5
Лист	Листов 1	

Госстрой СССР
Союзводоканалпроект
Харьковский
Водоканалпроект

Формат А3

Инв. № подл. | Подп. и дата | Взам. инв. № | Инв. № дубл. | Подп. и дата

М143-01.11.001

Rz 80 (V)

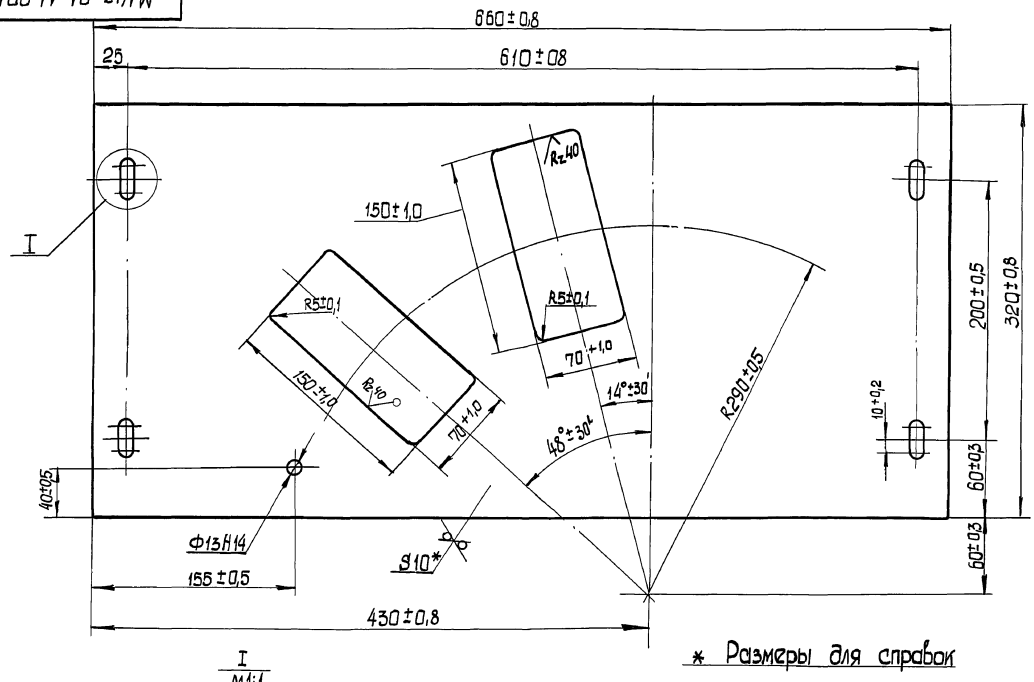

* Размеры для справок

I
М1:1

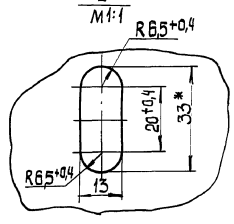

Изм.	Лист	№ докум.	Подп.	Дата
Разраб.		Толчинский		
Пров.		Розенштейн		
Т. контр.		Зельцер		
Н. контр.		Козлов		
Утв.				

М143-01.11.001

Лист

Лит.	Масса	Масштаб
	14,9	1:2,5
Лист	Листов 1	

10 ГОСТ 19903-74
Лист Ст.3 ГОСТ 14637-79

Госстрой СССР
Союзводоканалпроект
Харьковский
Водоканалпроект

20734-03.3

Формат А3

Типовые проектные решения 902-02-390.85
Альбом VI
Часть 2

М143-01.11.002

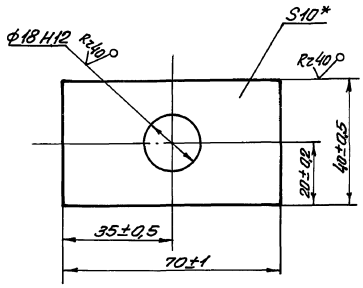

* Размер для справок

Изм.	Лист	№ докум.	Подп.	Дата	М143-01.11.002	
Разраб.		Толчинский			Планка	Лит. / Масса 0,22 / Масштаб 1:1
Пров.		Розенштейн				Лист / Листов 1
Т. контр.		Зельцер			Лист 10 ГОСТ 19903-74 / Ст.3 ГОСТ 14637-79	Госстрой СССР Союзводоканалниипроект Харьковский ВОДОКАНАЛПРОЕКТ
Н. контр.		Козлов				
Утв.						

Инв. № подл. | Подп. и дата | Взам. инв. № | Инв. № дубл. | Подп. и дата

Формат А4

М143-01.11.003

Rz40

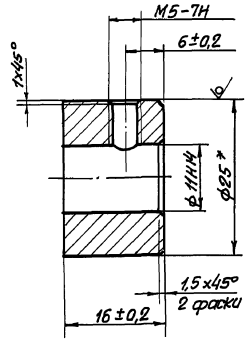

* Размер для справок

Изм.	Лист	№ докум.	Подп.	Дата	М143-01.11.003	
Разраб.		Толчинский			Бонка	Лит. / Масса 0,06 / Масштаб 2:1
Пров.		Розенштейн				Лист / Листов 1
Т. контр.		Зельцер			Круг 25 ГОСТ 2590-71 / Ст.3 ГОСТ 535-79	Госстрой СССР Союзводоканалниипроект Харьковский ВОДОКАНАЛПРОЕКТ
Н. контр.		Козлов				

Инв. № подл. | Подп. и дата | Взам. инв. № | Инв. № дубл. | Подп. и дата

Формат А4

М143-01.13.000 СБ

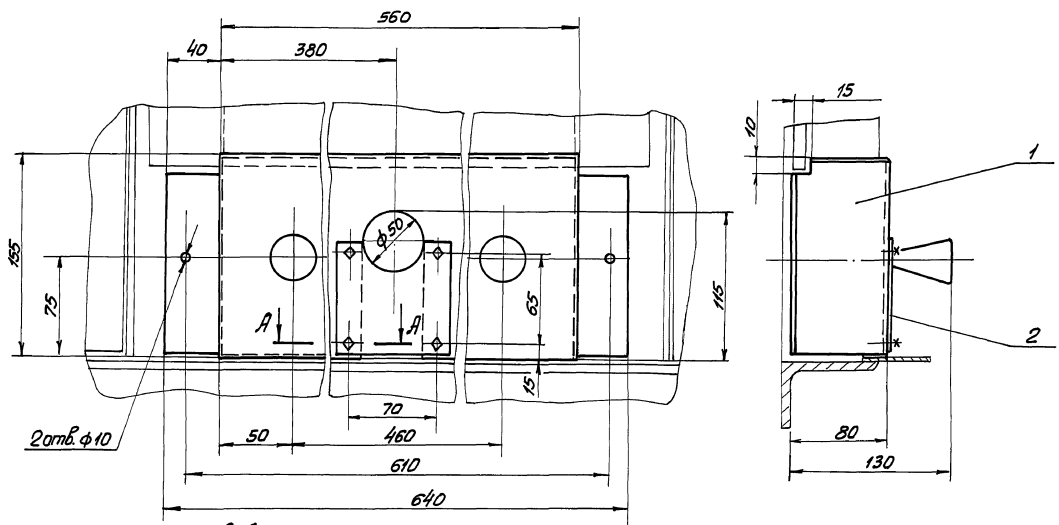

А-А
М 1:1

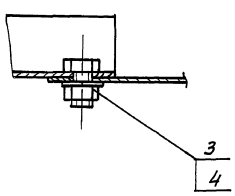

Размеры для справок

Изм.	Лист	№ докум.	Подп.	Дата	М143-01.13.000 СБ	
Разраб.		Толчинский			Щиток в сборе Сборочный чертеж	Лит. / Масса 1,9 / Масштаб 12,5
Пров.		Розенштейн				Лист / Листов 1
Т. контр.		Зельцер				Госстрой СССР Союзводоканалниипроект Харьковский ВОДОКАНАЛПРОЕКТ
Н. контр.		Козлов				

Инв. № подл. | Подп. и дата | Взам. инв. № | Инв. № дубл. | Подп. и дата

20734-03 4

Формат А3

Типовые проектные решения 902-02-390.85 Альбом II часть 2

М143-01.13.100СБ

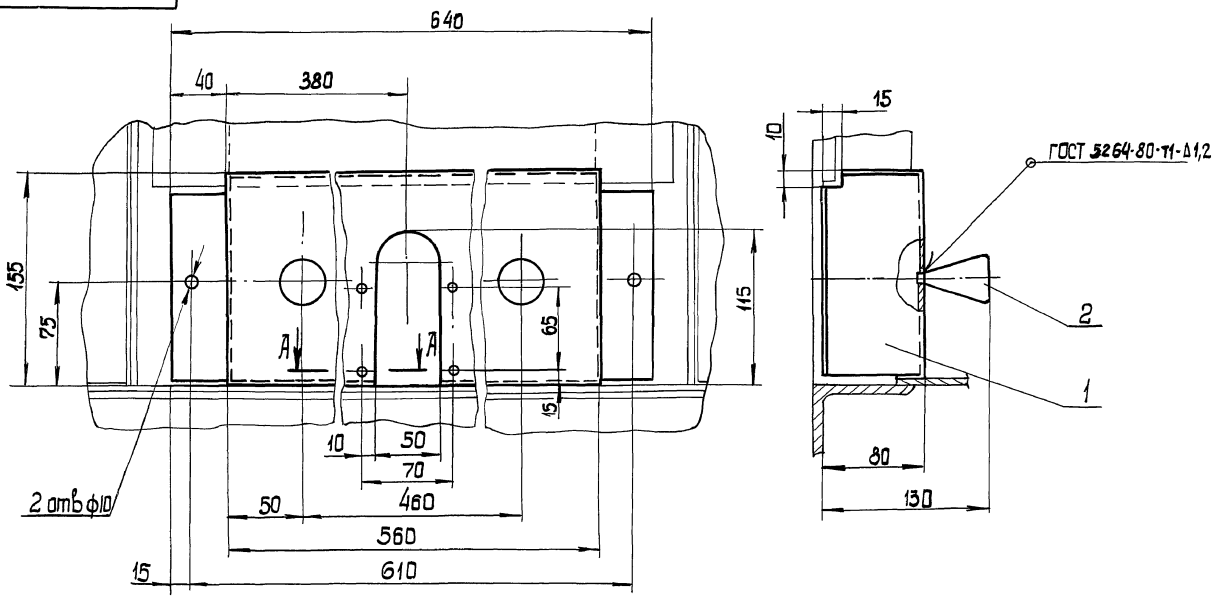

Размеры для справок.

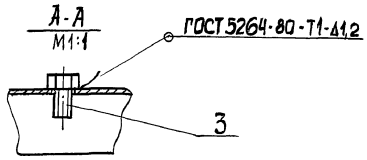

Изм.	Лист	№ докум.	Подп.	Дата	М143-01.13.100СБ			
Разраб.		Толчинский			Щиток Сборочный чертеж	Лит.	Масса	Масштаб
Пров.		Розенштейн					1,85	1:2,5
Т. контр.		Зельцер				Лист 1	Листов 1	
Н. контр.		Козлов				Госстрой СССР Союздорканалинипроект Харьковский Водоканалпроект		
Утв.								

Инв. № подл. | Подп. и дата | Взам. инв. № | Инв. № дубл. | Подп. и дата

Формат А3

М143-01.13.101

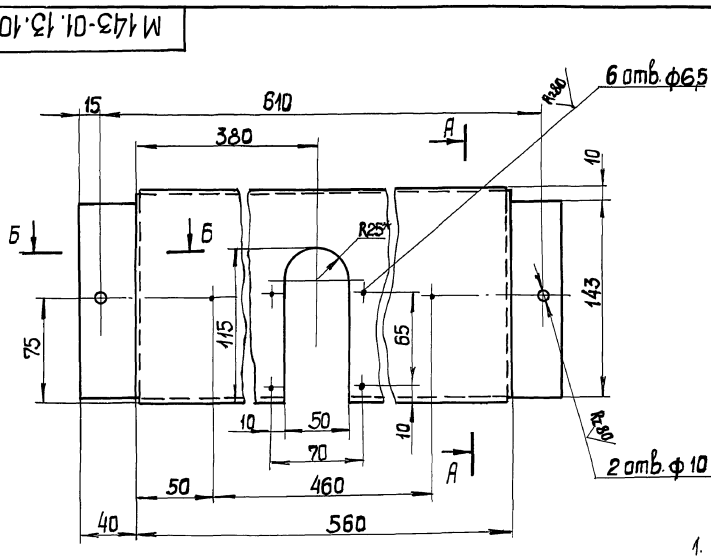

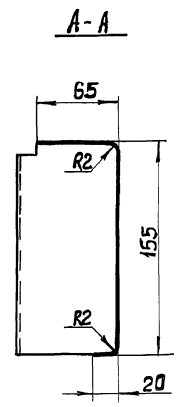

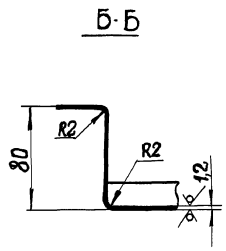

Развертка
М1:10

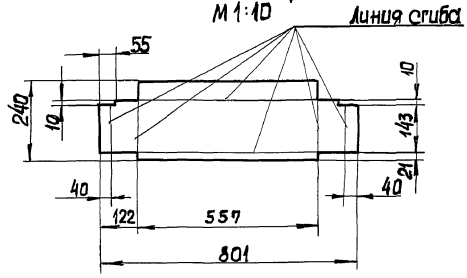

1. Допускается изготовление сварной конструкции.
2. Предельные отклонения размеров: отверстий - Н14, остальных — $\frac{IT14}{2}$
3. * Размер для справок.

Изм.	Лист	№ докум.	Подп.	Дата	М143-01.13.101			
Разраб.		Толчинский			Лист	Лит.	Масса	Масштаб
Пров.		Розенштейн					1,6	1:2,5
Т. контр.		Зельцер				Лист 1	Листов 1	
Н. контр.		Козлов			Лист 1,2 ГОСТ 19903-74 Ст.3 ГОСТ 16523-70	Госстрой СССР Союздорканалинипроект Харьковский Водоканалпроект		
Утв.								

Инв. № подл. | Подп. и дата | Взам. инв. № | Инв. № дубл. | Подп. и дата

20734-03 5

Формат А3

М143-01.13.001

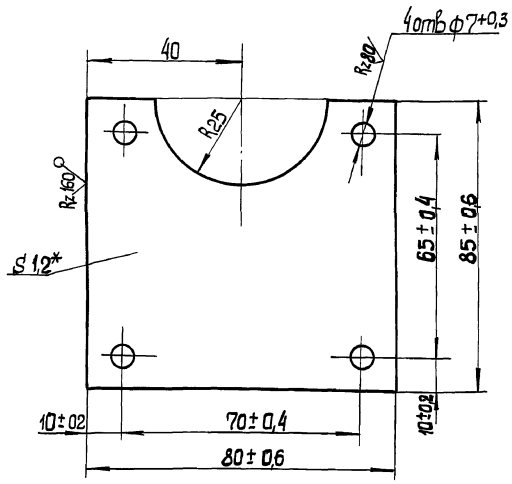

* Размер для справок.

Изм.	Лист	№ докум.	Подп.	Дата	М143-01.13.001			
Разраб.		Толчинский			Планка	Лит.	Масса	Масштаб
Пров.		Розенштейн					0,06	1:1
Т. контр.		Зельцер				Лист	Листов 1	
Н. контр.		Казлов			Лист 12 ГОСТ 19903-74 / Ст.3 ГОСТ 16523-70	Госстрой СССР Союзводоканалинипроект Харьковский Водоканалпроект		
Утв.								

Инв. № подл. | Подп. и дата | Взам. инв. № | Инв. № дубл. | Подп. и дата

Формат А4

М143-01.14.000СБ

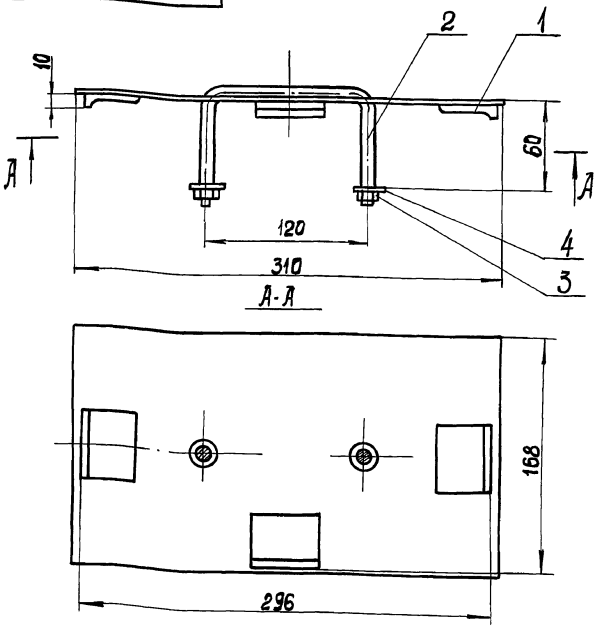

Размеры для справок.

Изм.	Лист	№ докум.	Подп.	Дата	М143-01.14.000СБ			
Разраб.		Толчинский			Крышка в сборе. Сборочный чертеж	Лит.	Масса	Масштаб
Пров.		Розенштейн					1,0	1:2,5
Т. контр.		Зельцер				Лист	Листов 1	
Н. контр.		Казлов				Госстрой СССР Союзводоканалинипроект Харьковский Водоканалпроект		
Утв.								

Инв. № подл. | Подп. и дата | Взам. инв. № | Инв. № дубл. | Подп. и дата

Формат А4

М143-01.14.001

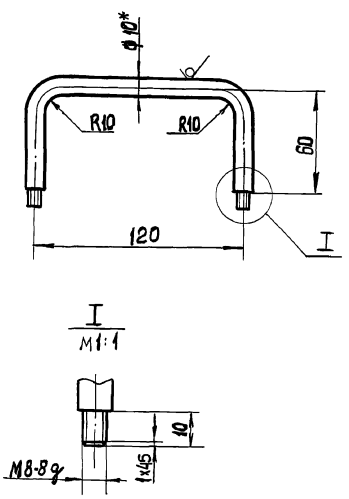

1. Неуказанные предельные отклонения размеров — $\pm \frac{IT14}{2}$
2. * Размер для справок.

Изм.	Лист	№ докум.	Подп.	Дата	М143-01.14.001			
Разраб.		Толчинский			Ручка	Лит.	Масса	Масштаб
Пров.		Розенштейн					0,22	1:2
Т. контр.		Зельцер				Лист	Листов 1	
Н. контр.		Казлов			Круг В-10 ГОСТ 2590-71 / Ст3 ГОСТ 535-79	Госстрой СССР Союзводоканалинипроект Харьковский Водоканалпроект		
Утв.								

Инв. № подл. | Подп. и дата | Взам. инв. № | Инв. № дубл. | Подп. и дата

Формат А4

М143-01.14.100СБ

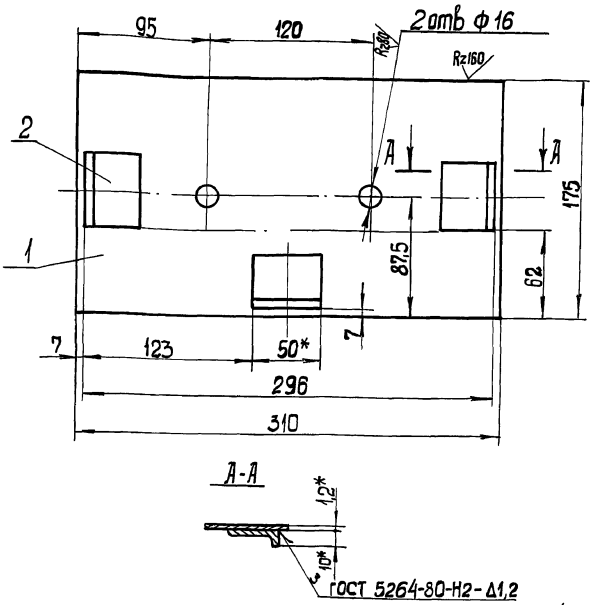

1. Предельные отклонения размеров: $H14 \pm \frac{IT14}{2}$
2. * Размеры для справок.

Изм.	Лист	№ докум.	Подп.	Дата	М143-01.14.100СБ			
Разраб.		Толчинский			Крышка Сборочный чертеж.	Лит.	Масса	Масштаб
Пров.		Розенштейн					0,7	1:2,5
Т. контр.		Зельцер				Лист	Листов 1	
Н. контр.		Казлов				Госстрой СССР Союзводоканалинипроект Харьковский Водоканалпроект		
Утв.								

Инв. № подл. | Подп. и дата | Взам. инв. № | Инв. № дубл. | Подп. и дата

Формат А4

Типовые проектные решения 902-02-390.85
Альбом II
Часть 2

М143-01.14.102

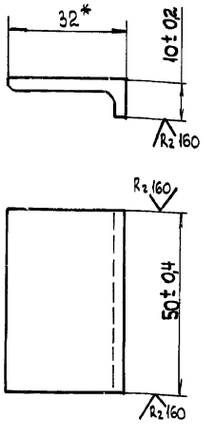

* Размер для справок

Изм.	Лист	N докум.	Подп.	Дата
Разраб.		Толчинский		
Пров.		Розенштейн		
Т. контр.		Зельцер		
Н. контр.		Козлов		
Утв.				

М143-01.14.102

Направляющая

Лит	Масса	Масштаб
	0,05	1:1
Лист	Листов 1	

Уголок 32х32х3 ГОСТ 8509-72 / Ст3 ГОСТ 535-79

Госстрой СССР Союзводоканалниипроект Сарыковский Водоканалпроект

Формат А4

М143-01.15.000 СБ

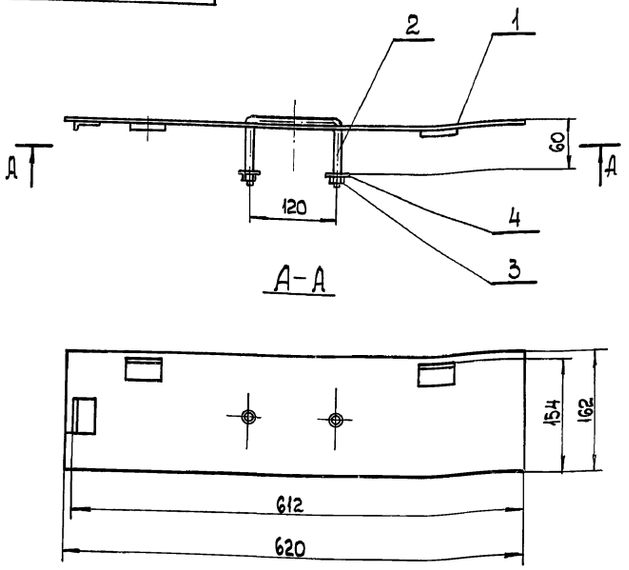

Размеры для справок

Изм.	Лист	N докум.	Подп.	Дата
Разраб.		Толчинский		
Пров.		Розенштейн		
Т. контр.		Зельцер		
Н. контр.		Козлов		
Утв.				

М 143-01.15.000. СБ

Крышка в сборе сборочный чертеж

Лит	Масса	Масштаб
	1,6	1:5
Лист	Листов 1	

Госстрой СССР Союзводоканалниипроект Сарыковский Водоканалпроект

Формат А4

М143-01.15 100 СБ

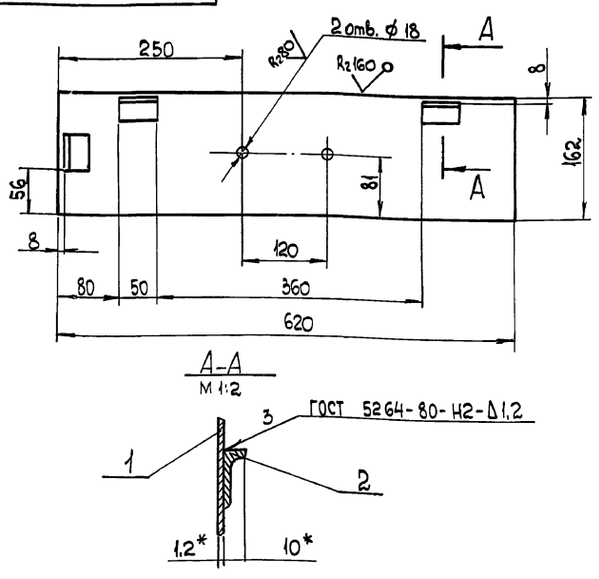

А-А
М 1:2

1 Предельные отклонения размеров $H14; \pm \frac{IT14}{2}$

2* Размер для справок

Изм.	Лист	N докум.	Подп.	Дата
Разраб.		Толчинский		
Пров.		Розенштейн		
Т. контр.		Зельцер		
Н. контр.		Козлов		
Утв.				

М143-01.15.100 СБ

Крышка сборочный чертеж

Лит.	Масса	Масштаб
	1,5	1:5
Лист	Листов 1	

Госстрой СССР Союзводоканалниипроект Сарыковский Водоканалпроект

Формат А4

М143-01.16.000 СБ

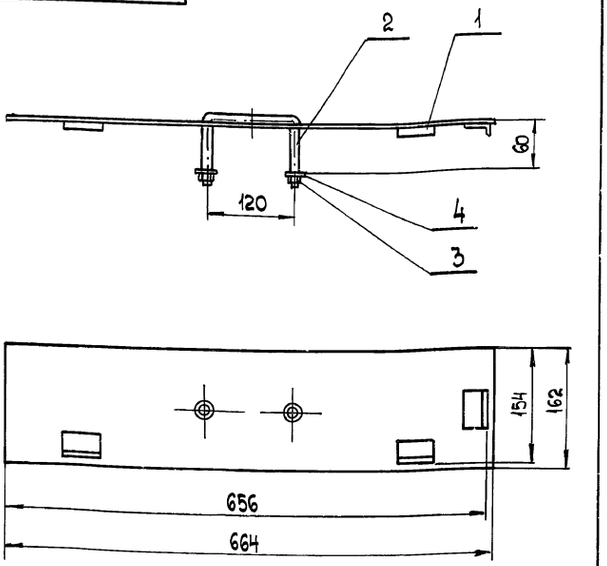

Размеры для справок

Изм.	Лист	N докум.	Подп.	Дата
Разраб.		Толчинский		
Пров.		Розенштейн		
Т. контр.		Зельцер		
Н. контр.		Козлов		
Утв.				

М143-01.16.000 СБ

Крышка в сборе. Сборочный чертеж.

Лит	Масса	Масштаб
	1,6	1:5
Лист	Листов 1	

Госстрой СССР Союзводоканалниипроект Сарыковский Водоканалпроект

Формат А4

М143-01.17.001

R2 160 (✓)

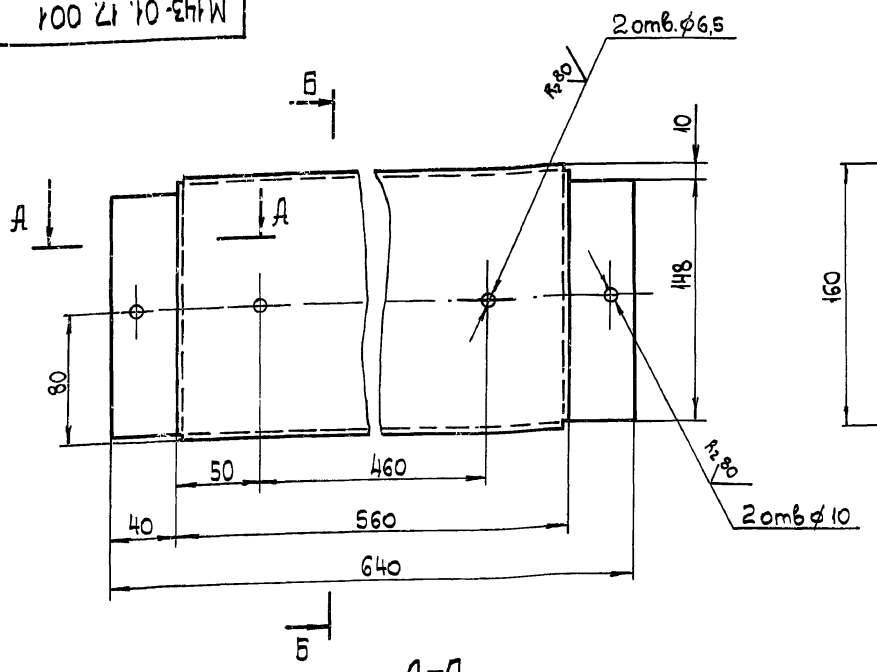

Б - Б

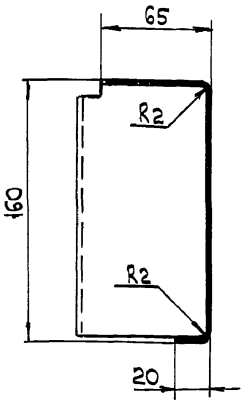

Развертка

М 1:10

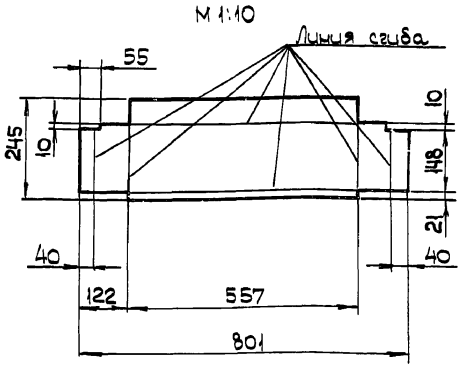

А - А

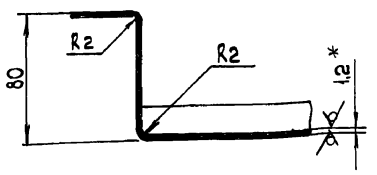

1. Допускается изготовление сварной конструкции.

2 Предельные отклонения размеров: отверстий — H14, остальных — $\frac{IT14}{2}$

3 * Размер для справок

Изм.	Лист	N докум.	Подп.	Дата	М143-01.17.001	
Разраб.		Толгинский			Лист	Лит. / Масса / Масштаб: 1.6 / 1:2,5
Пров.		Розенштейн				Лист / Листов 1
Т.контр.		Зельцер				
Н.контр.		Козлов			Лист 1,2 ГОСТ 19903-74 / Ст3 ГОСТ 16523-70	Госстрой СССР Союзводоканалниипроект Харьковский Водоканалпроект
Утв.						

Формат А3

М143-01.18.000 СБ

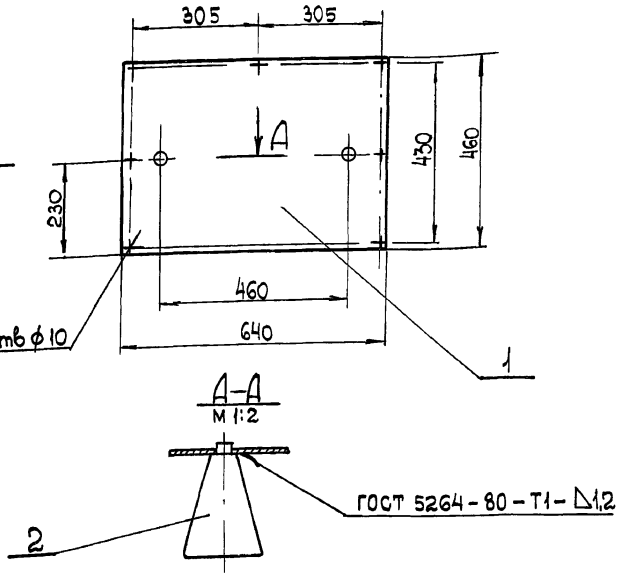

Размеры для справок

Изм.	Лист	N докум.	Подп.	Дата	М143-01.18.000 СБ	
Разраб.		Толгинский			Щиток сборочный чертеж	Лит. / Масса / Масштаб: 3,0 / 1:10
Пров.		Розенштейн				Лист / Листов 1
Т.контр.		Зельцер				
Н.контр.		Козлов				Госстрой СССР Союзводоканалниипроект Харьковский Водоканалпроект
Утв.						

Формат А4

М143-01.18.001

(✓)

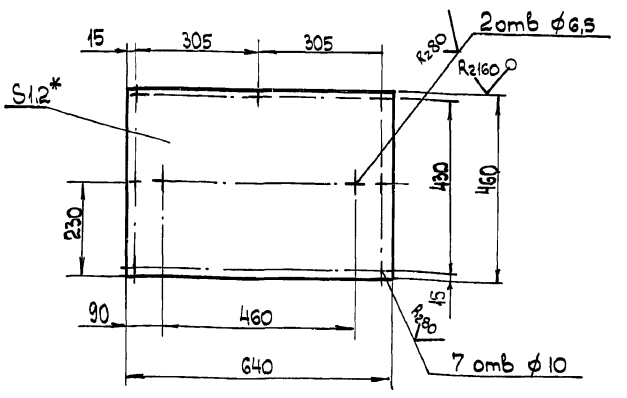

1. Предельные отклонения размеров: отверстий — H14, остальных — $\pm \frac{IT14}{2}$

2 * Размер для справок

Изм.	Лист	N докум.	Подп.	Дата	М143-01.18.001	
Разраб.		Толгинский			Лист	Лит. / Масса / Масштаб: 2,8 / 1:10
Пров.		Розенштейн				Лист / Листов 1
Т.контр.		Зельцер				
Н.контр.		Козлов			Лист 1,2 ГОСТ 19903-74 / Ст3 ГОСТ 16523-70	Госстрой СССР Союзводоканалниипроект Харьковский Водоканалпроект
Утв.						

20734-03 8

Формат А4

Инв. N подл. | Подп. и дата | Взам. инв. N | Инв. N дубл. | Подп. и дата

Типовые проектные решения 902-02-390.85
Альбом VI часть 2

М143-01.19.000 СБ

М143-01.19.000 СБ

5 пазов 25×10

М143-01-19.000 СБ-01 - Зеркальное отражение
Остальное - см. черт М143-01.19.000 СБ

М 1:10

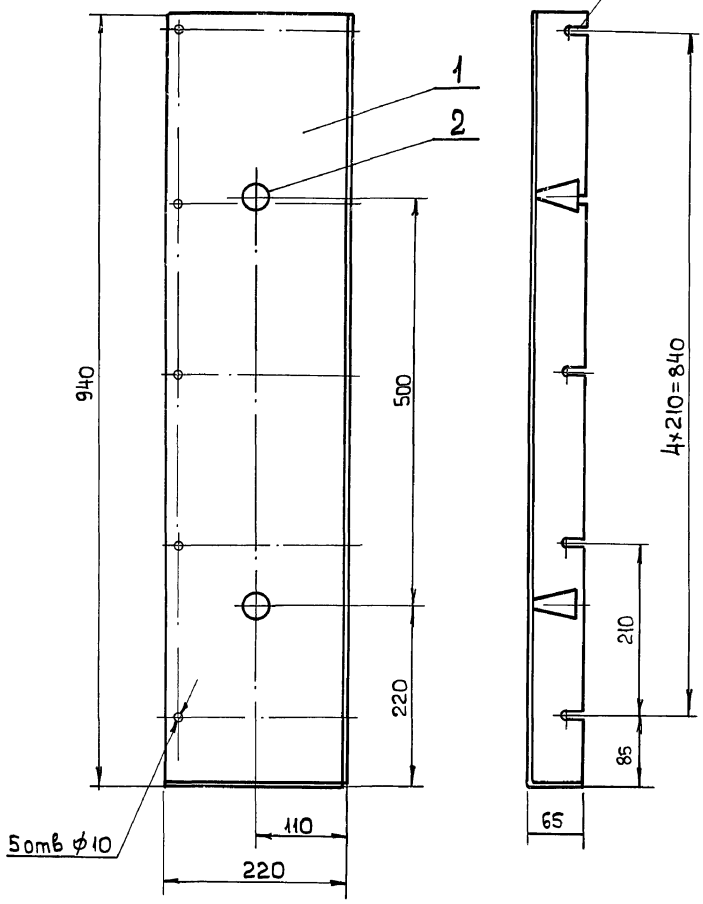

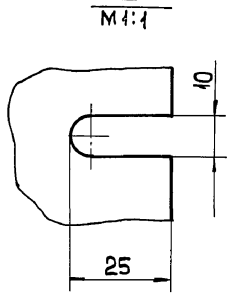

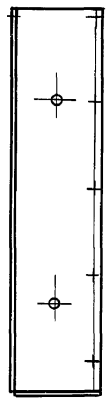

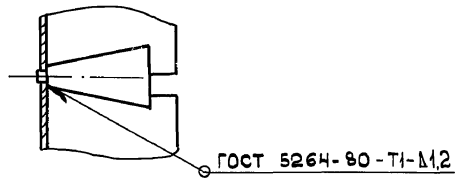

Размеры для справок

					М143-01.19.000 СБ	
Изм	Лист	N докум	Подп.	Дата		
Разраб.		Толчинский			Щиток сборочный чертеж	Лит / Масса / Масштаб: 2,9 / 1:5
Пров.		Розенштейн				Лист / Листов 1
Т. контр.		Зельцер				Госстрой СССР Союзводоканалниипроект Харьковский Водоканалпроект
Н. контр.		Козлов				
Утв.						

Формат А3

Инв. N подл. | Подп. и дата | Взам. инв. N | Инв. N дубл. | Подп. и дата

М143-01.19.001

М143-01.19.001

Развертка
М 1:10

М143-01-19.001-01 - Зеркальное отражение
Остальное - см. черт. М143-01.19.001

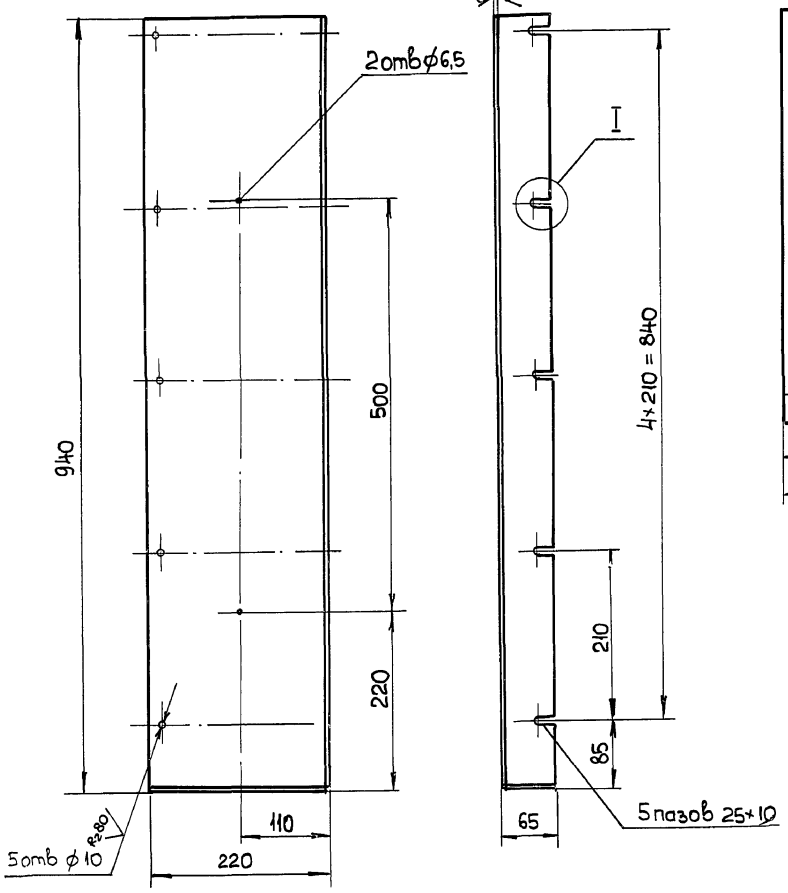

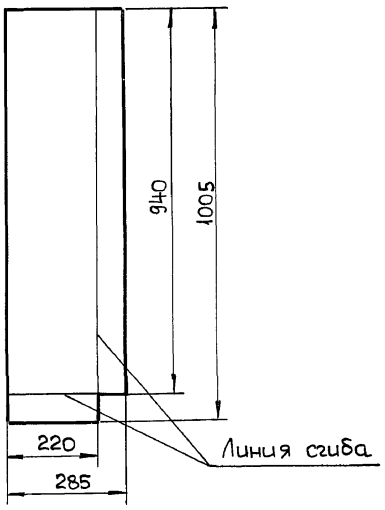

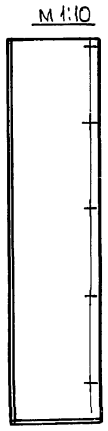

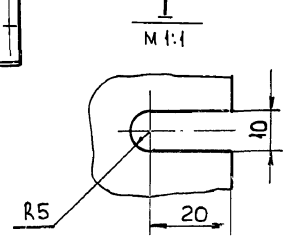

1. Предельные отклонения размеров:
отверстий — H14, остальных — $\pm \frac{IT14}{2}$
2* Размер для справок

					М143-01.19.001	
Изм	Лист	N докум	Подп.	Дата		
Разраб.		Толчинский			Лист	Лит / Масса / Масштаб: 2,66 / 1:5
Пров.		Розенштейн				Лист / Листов 1
Т. контр.		Зельцер				Госстрой СССР Союзводоканалниипроект Харьковский Водоканалпроект
Н. контр.		Козлов			Лист 1,2 ГОСТ 19903-74 / Ст3 ГОСТ 16523-70	
Утв.						

20734-03 9 Формат А3

М143-02.00.000СБ

Альбом II часть 2

Типовые проектные решения 902-02-390.85

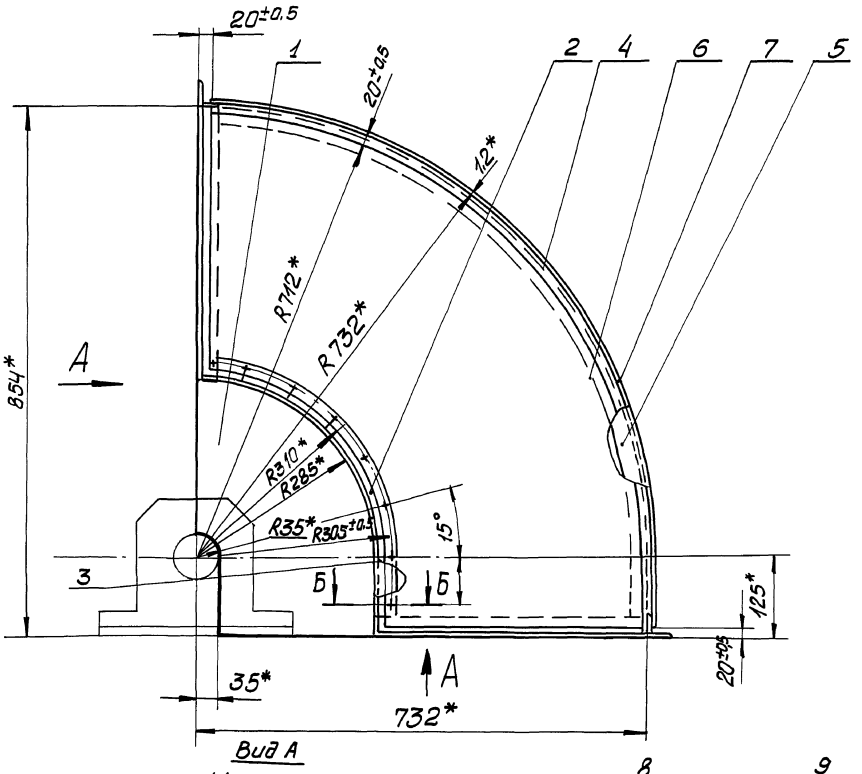

Вид А

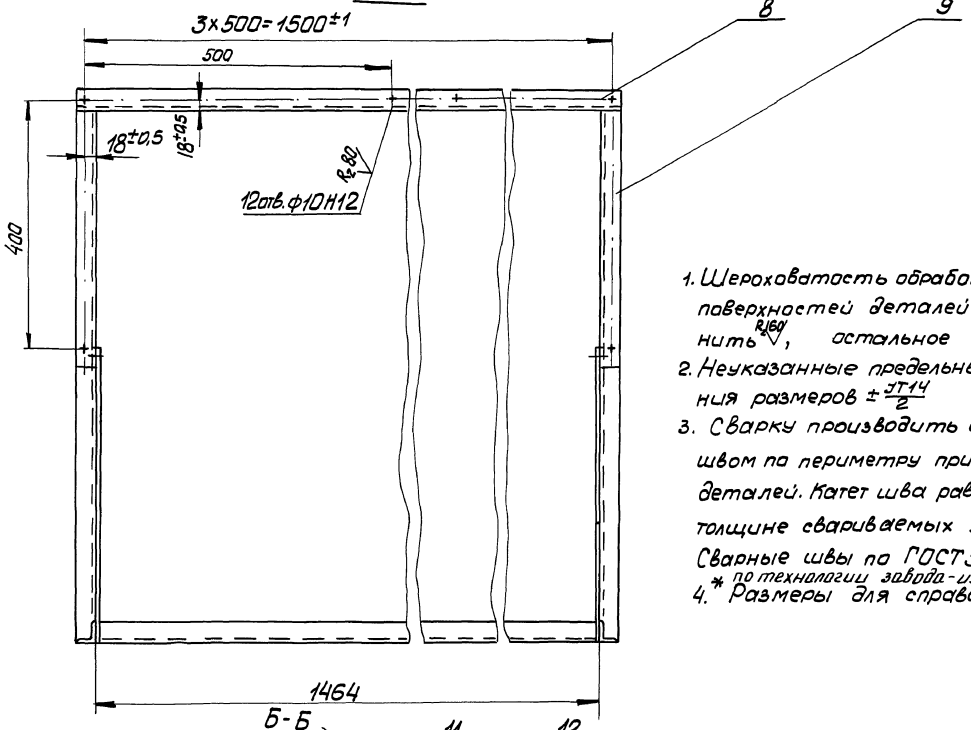

1. Шероховатость обработанных поверхностей деталей Б4 выполнить R_{160}, остальное ∇
2. Неуказанные предельные отклонения размеров $\pm\frac{JT14}{2}$
3. Сварку производить сплошным швом по периметру примыкания деталей. Катет шва равен меньшей толщине свариваемых элементов Сварные швы по ГОСТ 5264-80 по технологии завода-изготовителя
4. * Размеры для справок.

Б-Б
М1:1

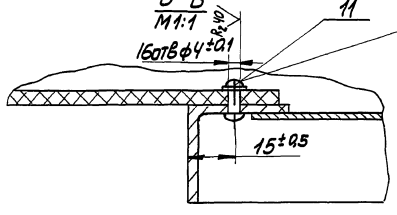

Изм	Лист	№докум.	Подп.	Дата	М143-02.00.000СБ			
Разраб.		Розенштейн			Кожух	Лист	Масса	Масшт
Пров.		Толчинский			Сборочный чертеж		35,5	1:5
Т.контр.		Зельцер				Лист	Листов 1	
Н.контр.		Козлов				Госстрой СССР Союзводоканалниипроект Харьковский Водоканалпроект		
Утв.								

Инв.№подл. | Подп. и дата | Взам.инв.№ | Инв.№дубл. | Подп. и дата

20734-03

М143-02.00.001

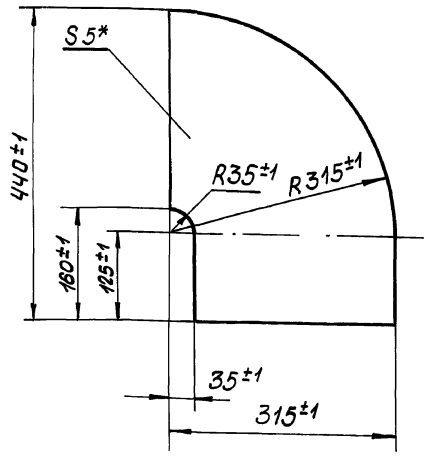

Изм.	Лист	№ докум.	Подп.	Дата	М143-02.00.001	Лит.	Масса	Масшт.
Разраб.		Розенштейн			Уплотнение		0,8	1:5
Пров.		Толчинский				Лист	Листов 1	
Т. контр.		Зельцер			Пластина I, лист ОМБ-С-5 ГОСТ 7338-77	Госстрой СССР Союзводоканалниипроект Харьковский Водоканалпроект		
Н. контр.		Козлов						
Утв.								

Инв. N подл. | Подп. и дата | Взам. инв. N | Инв. N дубл. | Подп. и дата

Формат А4

М143-02.00.002

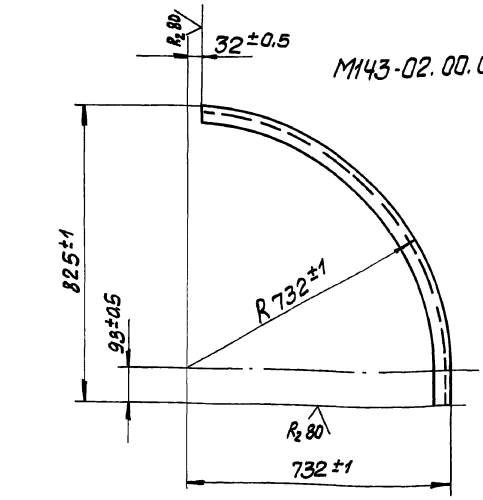

М143-02.00.002-01. Зеркальное отражение. Остальное см. М143-02.00.002.

М 1:20

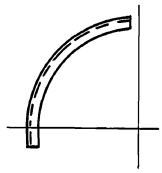

L разв.=1193

Изм.	Лист	N докум.	Подп.	Дата	М143-02.00.002	Лит.	Масса	Масшт.
Разраб.		Розенштейн			Уголок		1,7	1:10
Провер.		Толчинский				Лист	Листов	
Т. контр.		Зельцер			Уголок 32×32×3 ГОСТ 8509-72 / Ст3 ГОСТ 535-79	Госстрой СССР Союзводоканалниипроект Харьковский Водоканалпроект		
Н. контр.		Козлов						
Утв.								

Инв. N подл. | Подп. и дата | Взам. инв. N | Инв. N дубл. | Подп. и дата

Формат А4

М143-02.00.003

М143-02.00.003

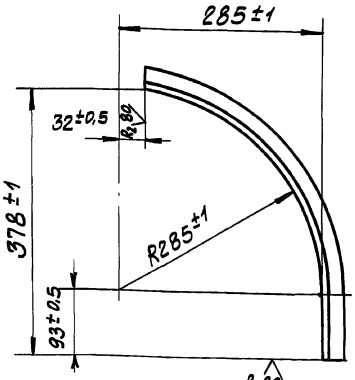

М143-02.00.003-01. Зеркальное отражение. Остальное см. М143-02.00.003

М 1:10

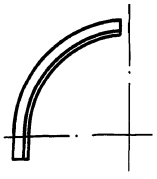

L разв = 521

Изм.	Лист	№ докум.	Подп.	Дата	М143-02.00.003	Лист.	Масса	Масшт
Разраб.		Розенштейн			Уголок		0,59	1:5
Провер.		Толчинский				Лист	Листов 1	
Т. контр.		Зельцер			Уголок 32×32×3 ГОСТ 8509-72 / Ст3 ГОСТ 535-79	Госстрой СССР Союзводоканалниипроект Харьковский Водоканалпроект		
Н. контр.		Козлов						
Утв.								

Инв. N подл. | Подп. и дата | Взам. инв. N | Инв. N дубл. | Подп. и дата

Формат А4

М143-02.00.004

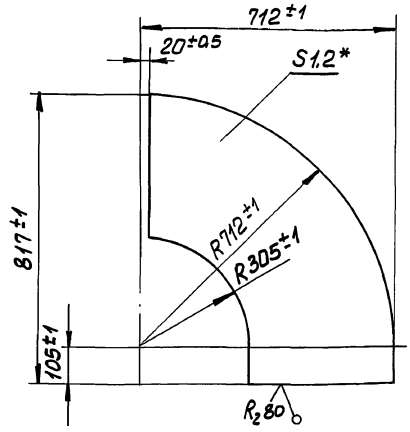

* Размер для справок

Изм.	Лист	№ докум.	Подп.	Дата	М143-02.00.004	Лит.	Масса	Масшт
Разраб.		Розенштейн			Боковина		5,9	1:10
Пров.		Толчинский				Лист	Листов 1	
Т. контр.		Зельцер			Лист 12 ГОСТ 19903-74 / Ст3 ГОСТ 16523-70	Госстрой СССР Союзводоканалниипроект Харьковский Водоканалпроект		
Н. контр.		Козлов						
Утв.								

Инв. N подл. | Подп. и дата | Взам. инв. N | Инв. N дубл. | Подп. и дата

20734-03 11

Формат А4

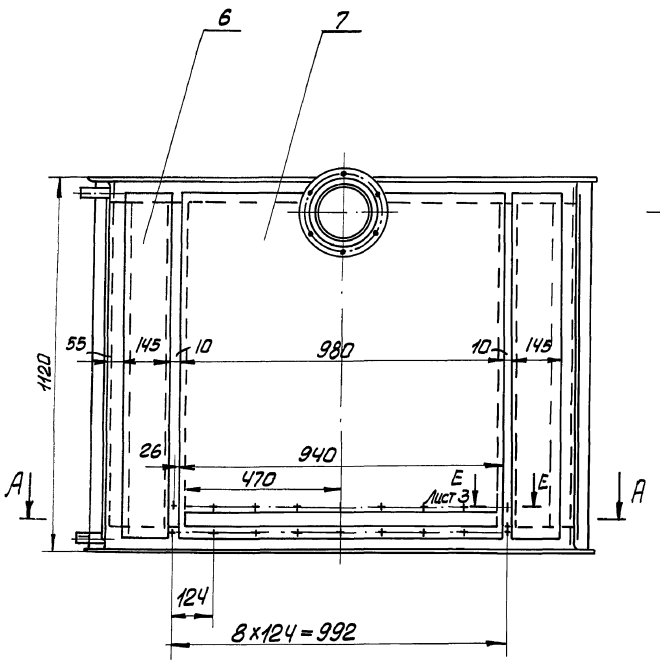

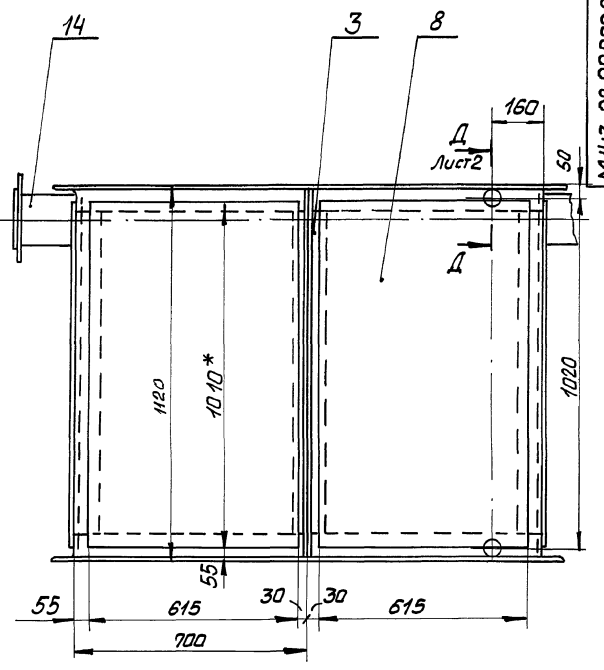

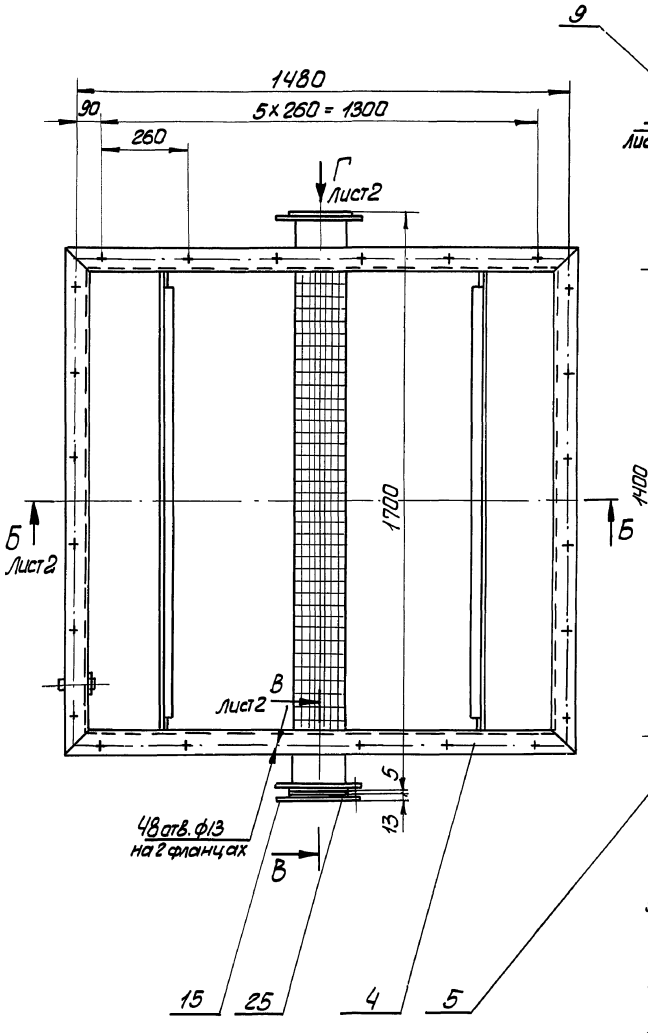

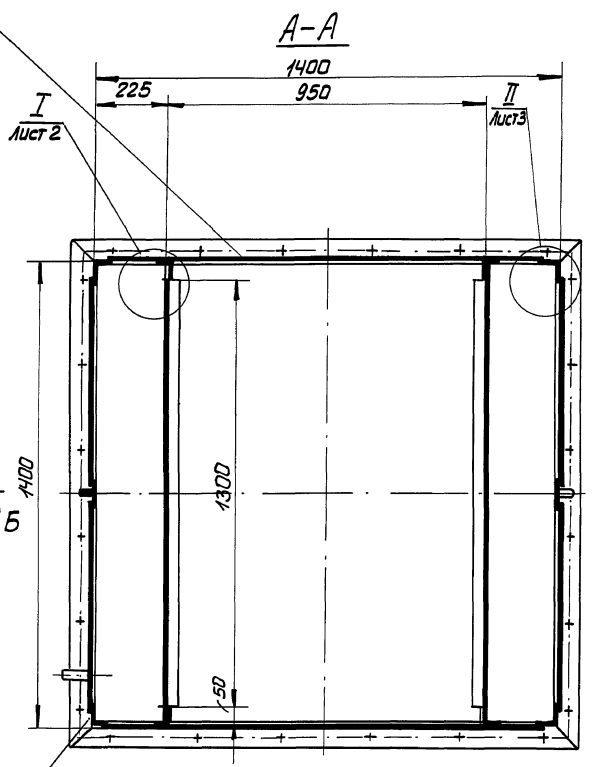

1. Шероховатость обработанных поверхностей деталей Б4 выполнить $R_z 160$, остальное ▽
2. Неуказанные предельные отклонения размеров отверстий Н14, остальное $\pm \frac{IT14}{2}$
3. Сварку производить сплошным швом по периметру примыкания деталей. Катет шва равен меньшей толщине свариваемых элементов. Сварные швы по ГОСТ 5264-80 по технологии завода-изготовителя
4. * Размеры для справок

				М143-03.00.000СБ			
Изм.	Лист	№ докум.	Подп.	Дата	Секция средняя	Лист	Масса	Масштаб
Разраб.		Рахенштейн					402	1:10
Провер.		Толчинский			Сборочный чертеж	Лист 1	Листов 3	
Т. контр.		Зельцер				Госстрой СССР Союзводоканалниипроект Харьковский Водоканалпроект		
Н. контр.		Казлов						
Утв.								

Инв. № подл. | Подпись и дата | Взам. инв. № | Инв. № дубл. | Подп. и дата

Б-Б лист 1

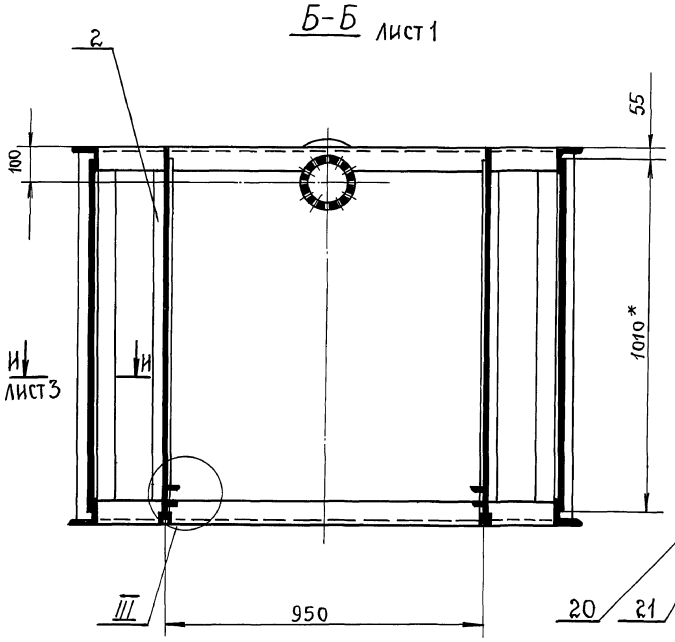

В-В
М1:2.5
лист 1

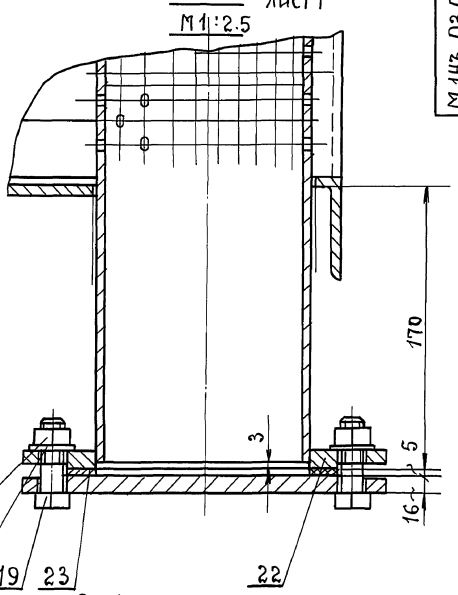

Д-Д
М1:2
лист 1

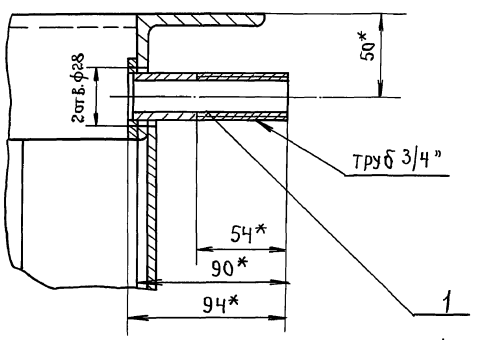

Вид Г
М1:2.5
лист 1

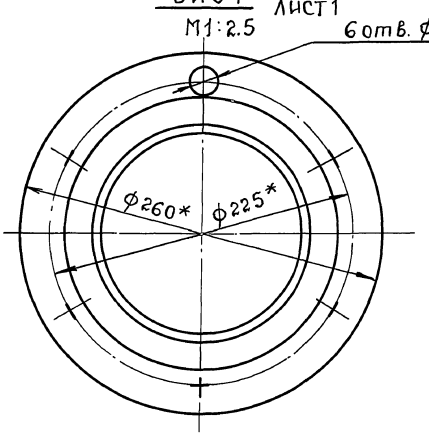

I
М1:1
лист 1

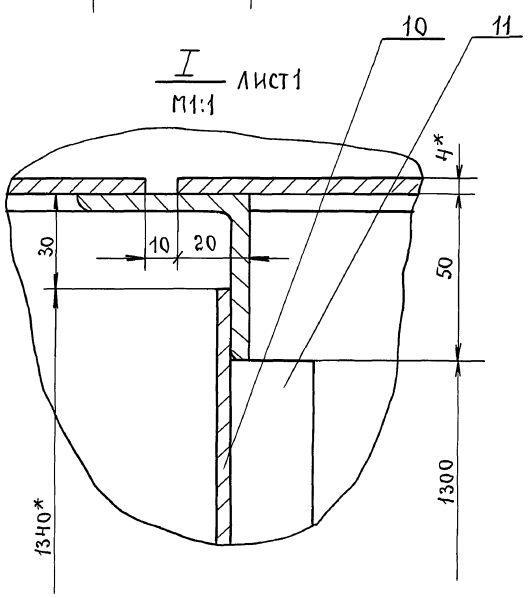

III
М1:1

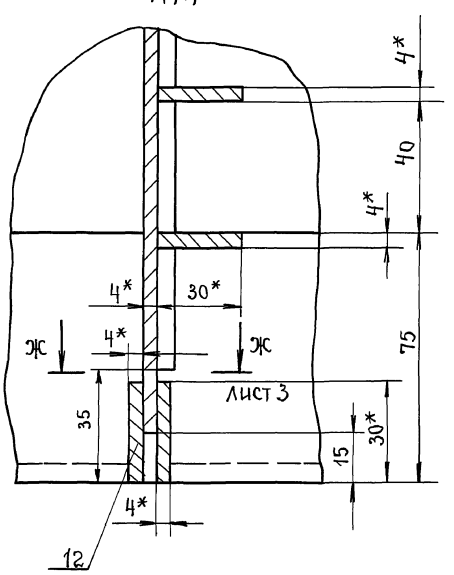

Инв.№подл.	Подп. и дата	Взам.инв.№	Инв.№дубл.	Подп. и дата

Изм.	Лист	№ докум.	Подп.	Дата	М143-03.00.000СБ	Лист 2

Кров: 15.10.90г. Кон. Корпеева

Типовые проектные решения 902-02-390.85 Альбом V часть 2

Е-Е
М1:1 лист 1

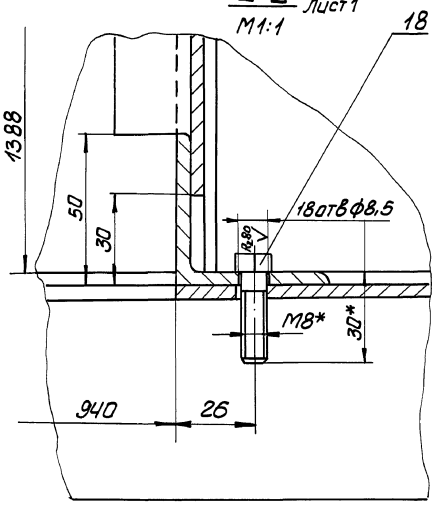

II
М1:2 лист 1

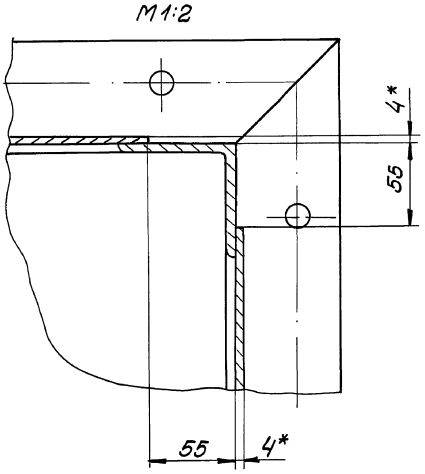

Поз. 4

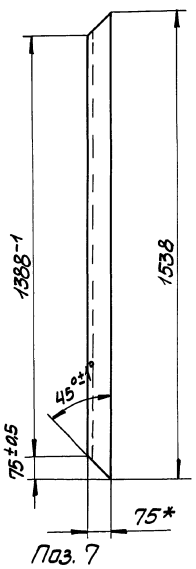

Поз. 7

Ж-Ж
М1:2 лист 2

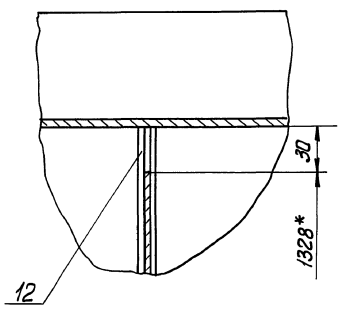

И И
М1:2 лист 2

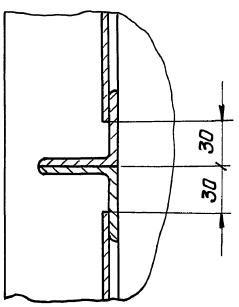

Поз. 2
М1:5

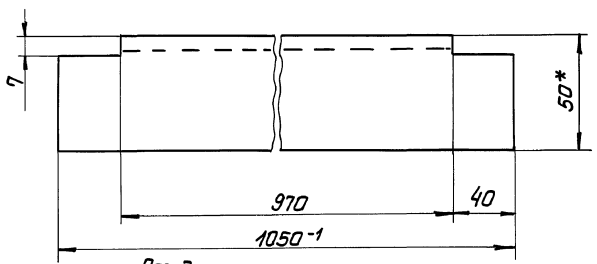

Поз. 3
М1:5

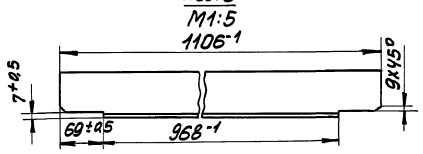

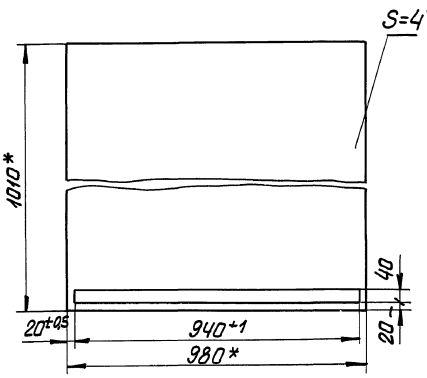

Инв.№подл.	Подп. и дата	Взам.инв.№	Инв.№ дубл.	Подп. и дата

Изм.	Лист	№ документа	Подпись	Дата	М143-03.00.000СБ	Лист 3

Типовые проектные решения 902-02-390.85
Альбом II часть 2

М143-03.01.000СБ

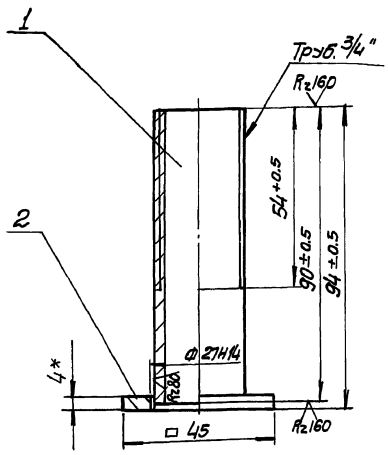

*Размеры для справок

Изм.	Лист	N докум.	Подп.	Дата
Разраб.	Розенштейн			
Пров.	Толчинский			
Т. контр.	Зельцер			
Н. контр.	Козлов			
Утв.				

М143-03.01.000СБ

Патрубок
Сборочный чертеж

Лит	Масса	Масштаб
	0.2	1:1

Лист | Листов 1

Госстрой СССР Союзводоканалпроект Харьковский Водоканалпроект

Формат А4

Инв. N подл. | Подпись и дата | Взам. инв. N | Инв. N дубл. | Подпись и дата

М143-03.00.014

Rz80

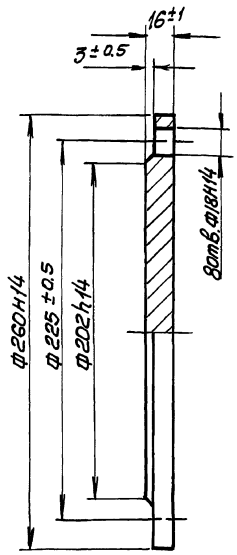

Изм.	Лист	N докум.	Подп.	Дата
Разраб.	Розенштейн			
Пров.	Толчинский			
Т. контр.	Зельцер			
Н. контр.	Козлов			
Утв.				

М143-03.00.014

Заглушка

Лит	Масса	Масштаб
	6.5	1:2

Лист | Листов 1

Госстрой СССР Союзводоканалпроект Харьковский Водоканалпроект

Ст.3. ГОСТ 380-71

Формат А4

Инв. N подл. | Подпись и дата | Взам. инв. N | Инв. N дубл. | Подпись и дата

М143-04.00.012

Rz80

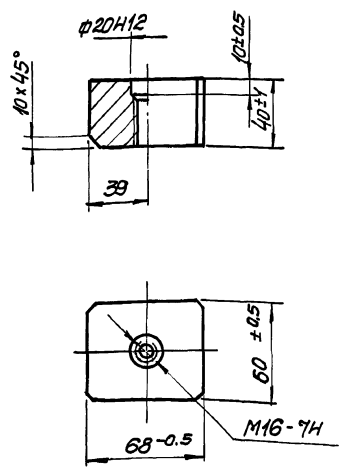

Изм.	Лист	N докум.	Подп.	Дата
Разраб.	Розенштейн			
Пров.	Толчинский			
Т. контр.	Зельцер			
Н. контр.	Козлов			
Утв.				

М143-04.00.012

Бонка

Лит	Масса	Масштаб
	1.25	1:2

Лист | Листов 1

Госстрой СССР Союзводоканалпроект Харьковский Водоканалпроект

Ст.3 ГОСТ 380-71

Формат А4

Инв. N подл. | Подпись и дата | Взам. инв. N | Инв. N дубл. | Подпись и дата

М143-05.02.007

Rz80

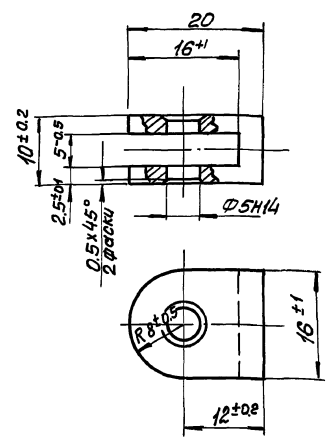

Изм.	Лист	N докум.	Подп.	Дата
Разраб.	Розенштейн			
Пров.	Толчинский			
Т. контр.	Зельцер			
Н. контр.	Козлов			
Утв.				

М143-05.02.007

Петля

Лит.	Масса	Масштаб
	0.01	2:1

Лист | Листов 1

Госстрой СССР Союзводоканалпроект Харьковский Водоканалпроект

Ст.3 ГОСТ 380-71

Копир. Пикарева

Формат А4

М143-04.00.000СБ

Типовые проектные решения 902-02-390.85 Альбом. II часть 2

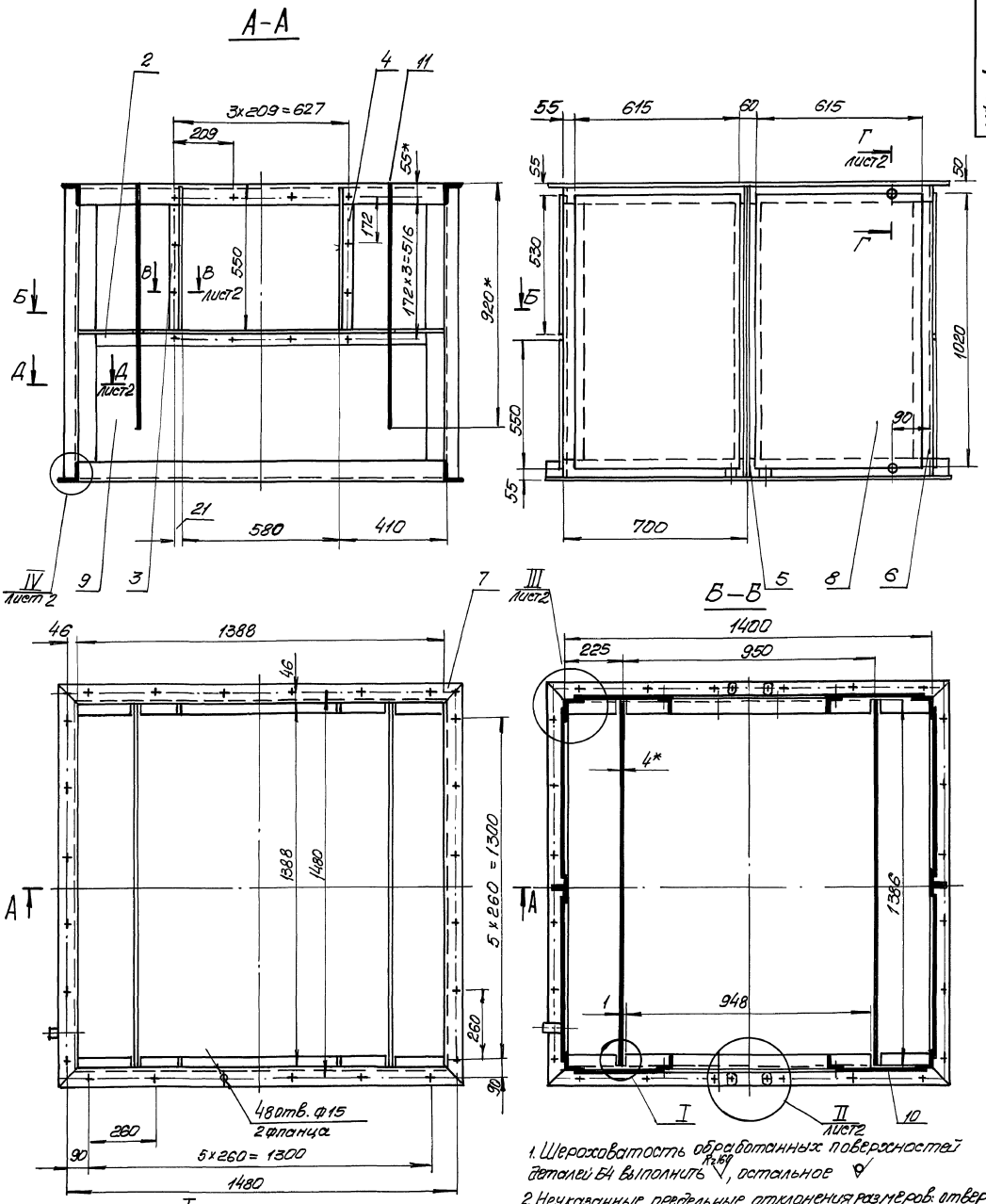

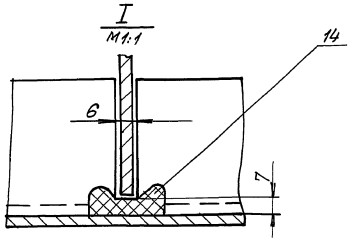

1. Шероховатость обработанных поверхностей деталей Б4 выполнить $R_z 160$, остальное ∇

2. Неуказанные предельные отклонения размеров: отверстий Н14, остальных $\pm \frac{IT14}{2}$

3 Сварку производить сплошным швом по периметру примыкания деталей. Катет шва равен меньшей толщине свариваемых элементов. Сварные швы по ГОСТ 5264-80 по технологии завода-изготовителя.

4* размеры для справок

					М143-04.00.000СБ			
Изм	Лист	N. докум.	Подп.	Дата	Секция средняя	Лит	Масса	Масштаб
Разраб.		Розенштейн					399,0	1:10
Пров.		Толчинский			Сборочный чертеж	Лист 1	Листов 2	
Т. контр.		Зельцер				Госстрой СССР Союзводоканалпроект Харьковский Водоканалпроект		
Н. контр.		Козлов						

Инв. № подл. | Подпись и дата | Взам. инв. № | Инв. № дубл. | Подпись и дата

В–В лист1
М1:1

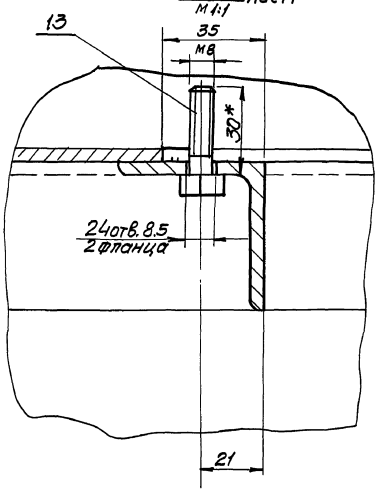

III
М1:2 лист1

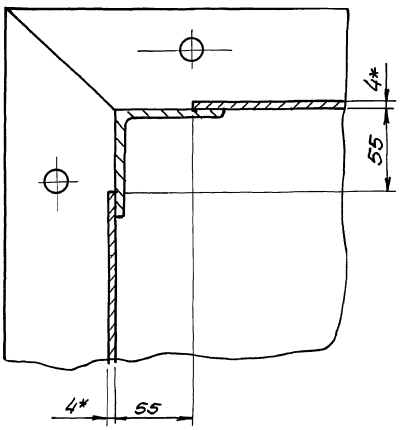

Е–Е
М1:1

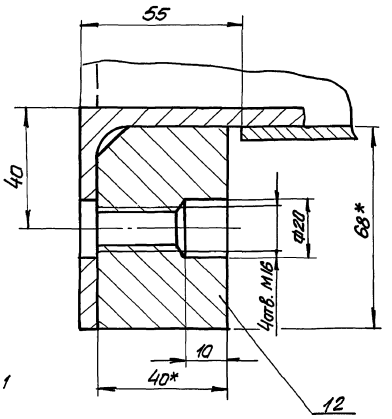

II
М1:2 лист1

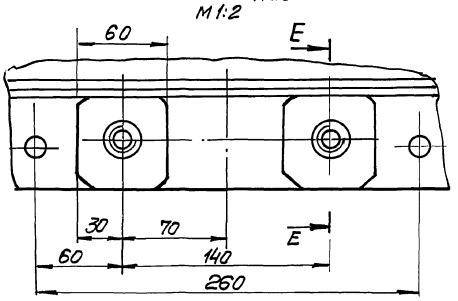

Г–Г
М1:2 лист1

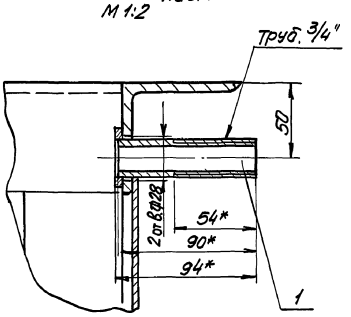

Д–Д
М1:2 лист1

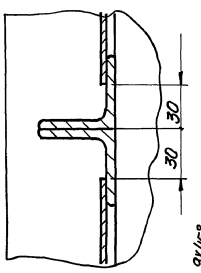

Поз.5
М1:5

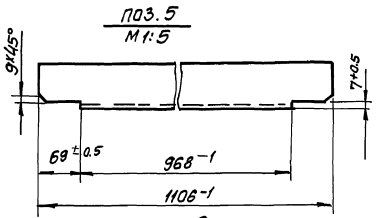

Поз.2
М1:5

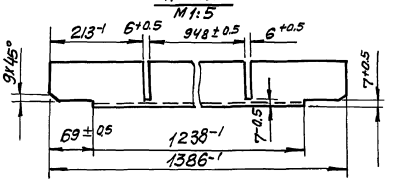

Поз.7
М1:5

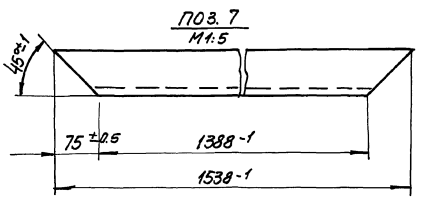

Поз.4
М1:5

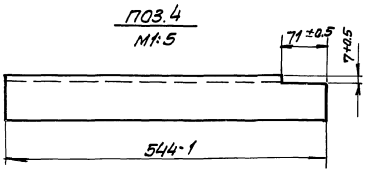

Поз.3
М1:5

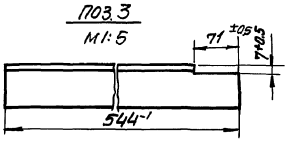

Инв.№подл. | Подпись и дата | Взам.инв.№ | Инв.№дубл. | Подпись и дата

М143-05.00.000СБ

Альбом II часть 2

Типовые проектные решения 902-02-390.85

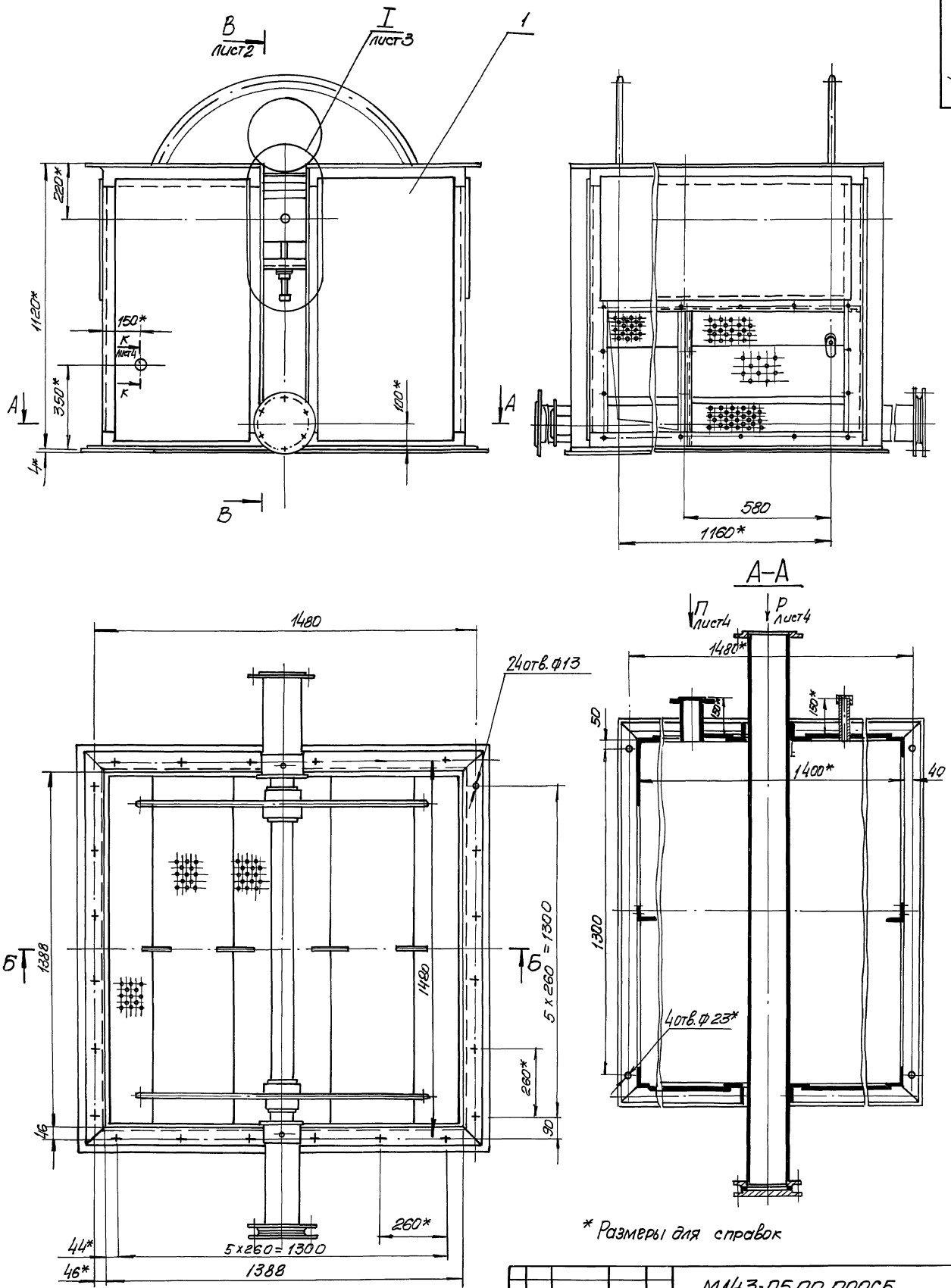

* Размеры для справок

					М143-05.00.000СБ			
Изм	Лист	N докум.	Подп.	Дата	Станция натяжная Сборочный чертёж	Лит.	Масса	Масштаб
Разраб		Розенштейн					720.0	1:10
Пров		Толчинский				Лист 1	Листов 4	
Т. контр		Зельцер				Госстрой СССР Союзводоканалпроект Харьковский Водоканалпроект		
Н. контр		Козлов						

Инв. N подл. | Подпись и дата | Взам. инв. N | Инв. N дубл. | Подпись и дата

Б–Б лист 1

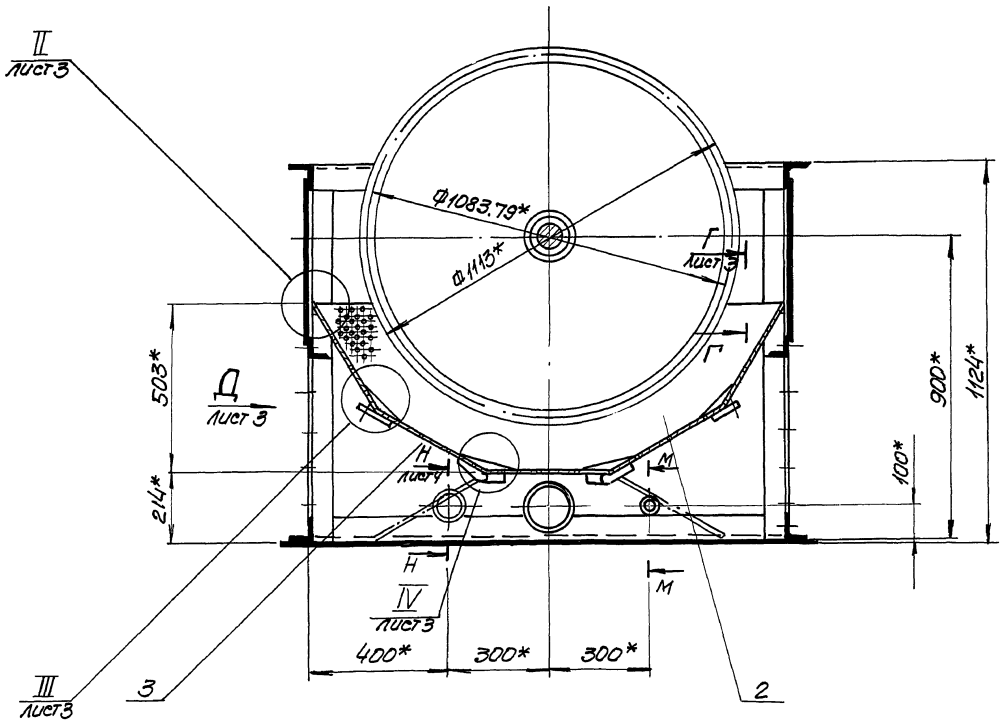

В-В лист 1

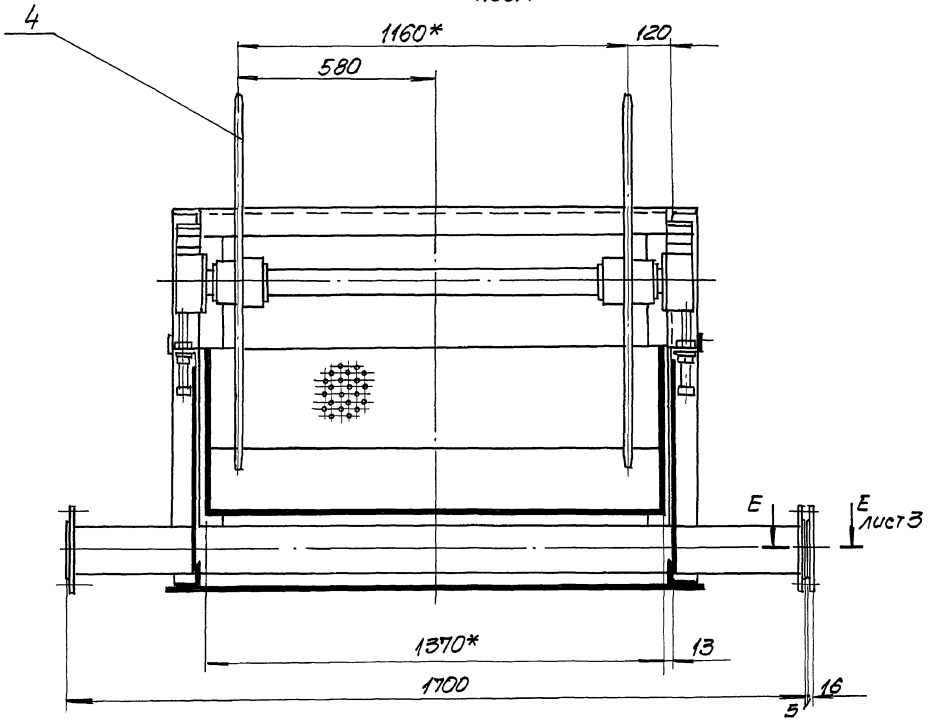

II
М1:1 лист 2

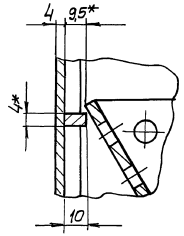

III
М1:1 лист 1

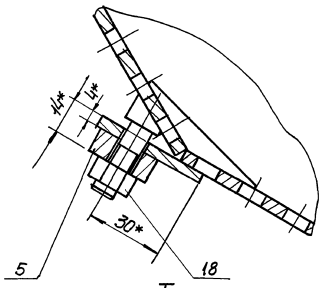

I
М1:5 лист 1

IV
М1:1 лист 2

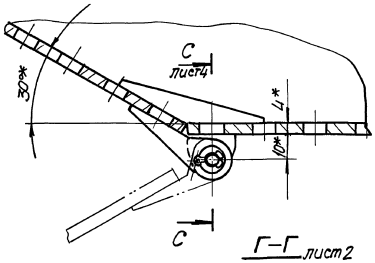

Г–Г лист 2
М1:1

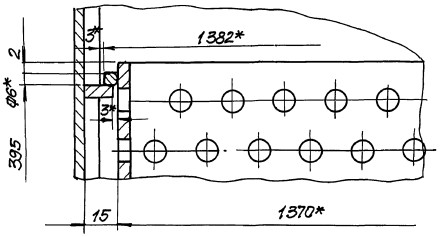

Вид Д лист 2

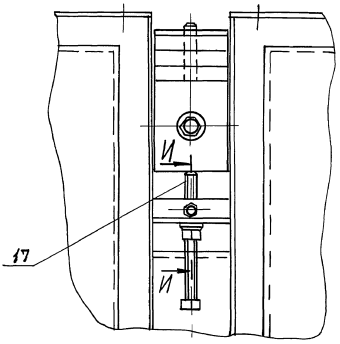

И–И

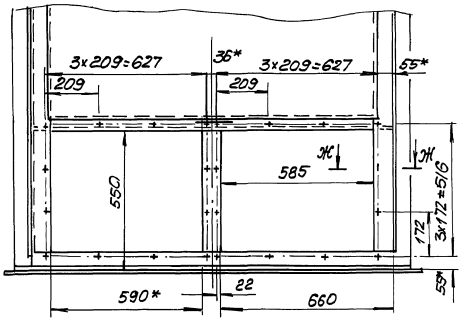

Е-Е лист 2
М1:1

Ж - Ж
М1:2

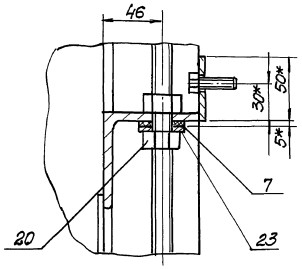

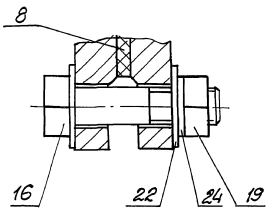

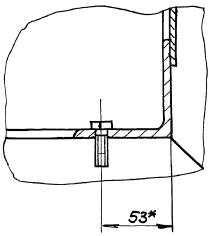

К-К лист 1

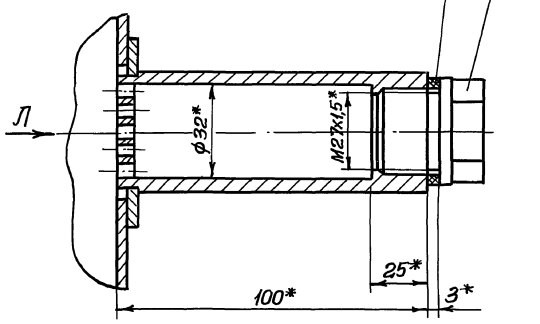

Вид Л
М 1:1

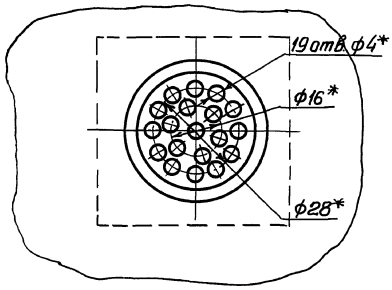

М-М
М 1:1 лист 2

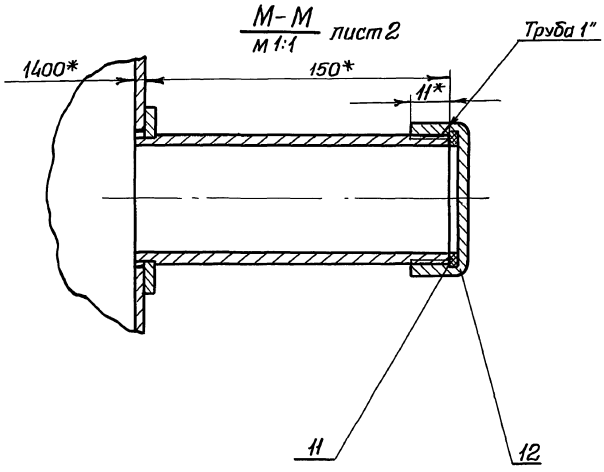

Н-Н
М 1:2 лист

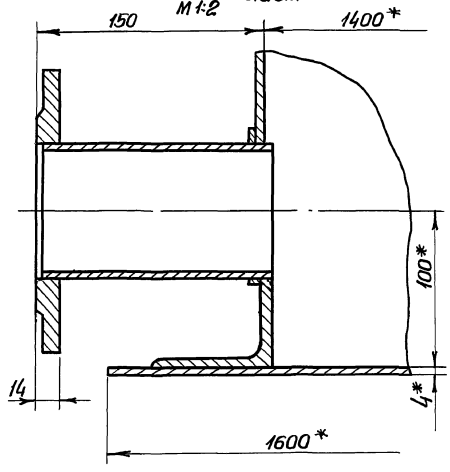

Вид Р
М 1:2 лист 1

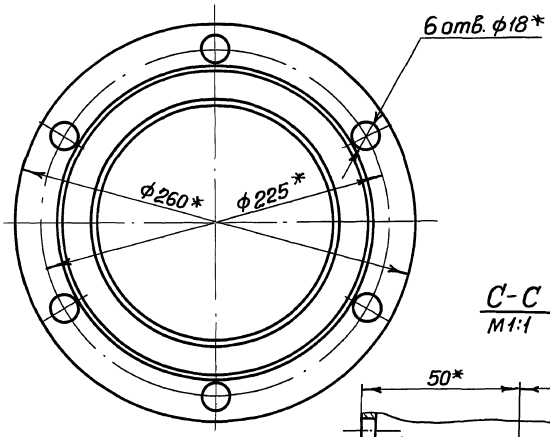

Вид П
М 1:2 лист 1

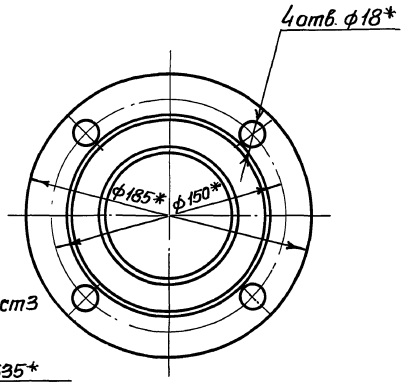

С-С
М 1:1 лист 3

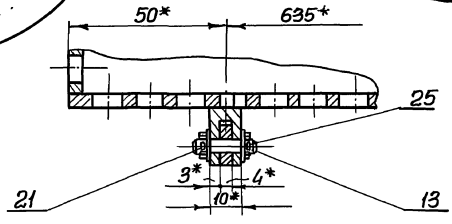

Инв.№ подл.	Подпись и дата	Взам. инв.№	Инв.№ дубл.	Подпись и дата

Изм.	Лист	№докум.	Подп.	Дата	М143-05.00.000СБ	Лист 4

Типовые проектные решения 902-02-390.85
Альбом II часть 2

М143-05.05.002

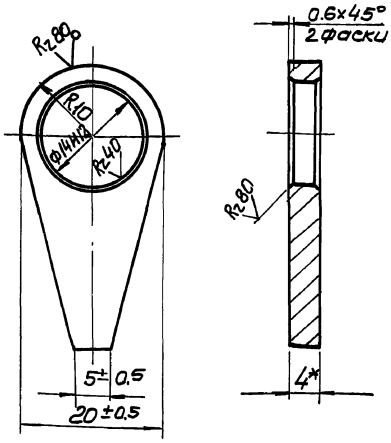

Изм.	Лист	N докум.	Подп.	Дата	М143-05.05.002			
Разраб.		Розенштейн			Планка	Лит.	Масса	Масштаб
Пров.		Толчинский					0.01	2:1
Т. контр.		Зельцер				Лист	Листов 1	
Н. контр.		Козлов			4 ГОСТ 19903-74 / Лист Ст3 ГОСТ 14637-79	Госстрой СССР Союзводоканалниипроект Ассоциация Водоканалпроект		
Утв.								

Формат А4

М143-01.00.003

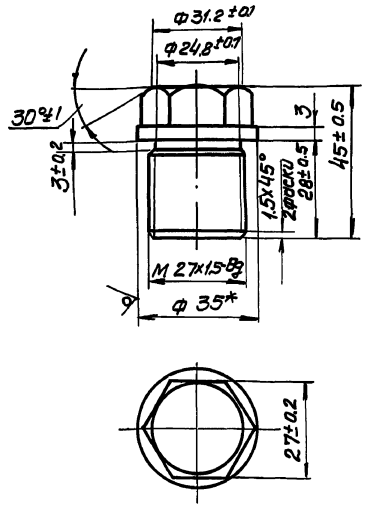

*Размер для справок

Изм.	Лист	N докум.	Подп.	Дата	М143-01.00.003			
Разраб.		Розенштейн			Пробка	Лит.	Масса	Масштаб
Пров.		Толчинский					0.14	1:1
Т. контр.		Зельцер				Лист	Листов 1	
Н. контр.		Козлов			Круг В35 ГОСТ 2590-71 / Ст3 ГОСТ 535-79	Госстрой СССР Союзводоканалниипроект Ассоциация Водоканалпроект		
Утв.								

Формат А4

М143-05.00.001

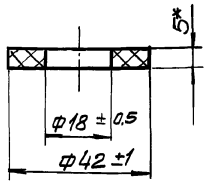

* Размер для справок

Изм.	Лист	N докум.	Подп.	Дата	М143-05.00.001			
Разраб.		Розенштейн			Шайба	Лит.	Масса	Масштаб
Пров.		Толчинский					—	1:1
Т. контр.		Зельцер				Лист	Листов 1	
Н. контр.		Козлов			Пластина I, лист ОМБ-С-5 ГОСТ 7338-77	Госстрой СССР Союзводоканалниипроект Ассоциация Водоканалпроект		
Утв.								

Формат А4

М143-05.00.002

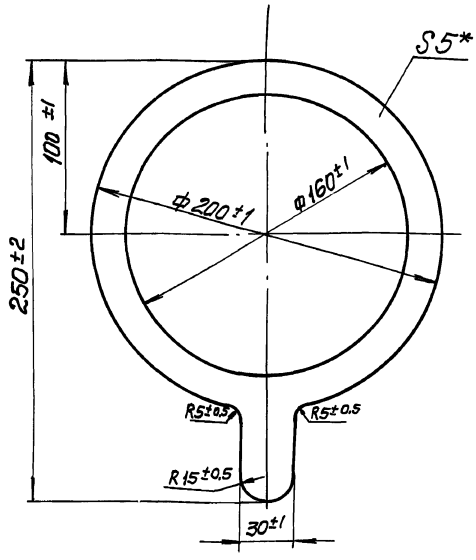

*Размер для справок

Изм.	Лист	N докум.	Подп.	Дата	М143-05.00.002			
Разраб.		Розенштейн			Прокладка	Лит.	Масса	Масштаб
Пров.		Толчинский					0.02	1:2
Т. контр.		Зельцер				Лист	Листов 1	
Н. контр.		Козлов			Пластина I, лист ОМБ-С-5 ГОСТ 7338-77	Госстрой СССР Союзводоканалниипроект Ассоциация Водоканалпроект		
Утв.								

Формат А4

Инв. N подл. | Подпись и дата | Взам. инв. N | Инв. N дубл. | Подпись и дата

Типовые проектные решения 902-02-390. Альбом II часть 2

М143-05.00.004

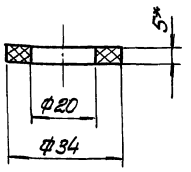

*Размер для справок

Изм.	Лист	N докум.	Подп.	Дата
Разраб.		Розенштейн		
Пров.		Толчинский		
Т. контр.		Зельцер		
Н. контр.		Козлов		
Утв.				

М143-05.00.003

Прокладка

Пластина-I, лист ОМБ-С-5 ГОСТ 7338-77

Лит.	Масса	Масштаб
	—	1:1

Лист | Листов 1

Госстрой СССР Союзводоканалниипроект Харьковский Водоканалпроект

Формат А4

М143-09.00.000СБ

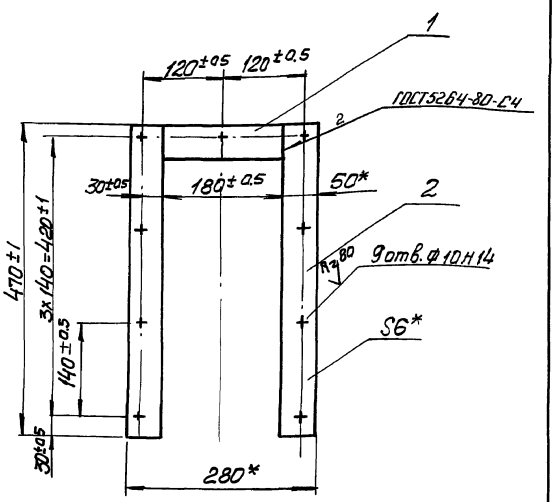

* Размеры для справок

Изм.	Лист	N докум.	Подп.	Дата
Разраб.		Розенштейн		
Провер.		Толчинский		
Т. контр.		Зельцер		
Н. контр.		Козлов		
Утв.				

М143-09.00.000СБ

Рамка

Сборочный чертеж

Лит.	Масса	Масштаб
	1.75	1:5

Лист | Листов 1

Госстрой СССР Союзводоканалниипроект Харьковский Водоканалпроект

Формат А4

М143-05.00.004

R2 40 (√)

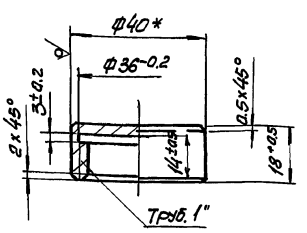

* Размер для справок

Изм.	Лист	N докум.	Подп.	Дата
Разраб.		Розенштейн		
Пров.		Толчинский		
Т. контр.		Зельцер		
Н. контр.		Козлов		
Утв.				

М143-05.00.004

Колпак

Круг В-40 ГОСТ 2590-71 / Ст 3 ГОСТ 535-79

Лит.	Масса	Масштаб
	0.02	1:1

Лист | Листов 1

Госстрой СССР Союзводоканалниипроект Харьковский Водоканалпроект

Формат А4

М143-05.00.005

R2 40 (√)

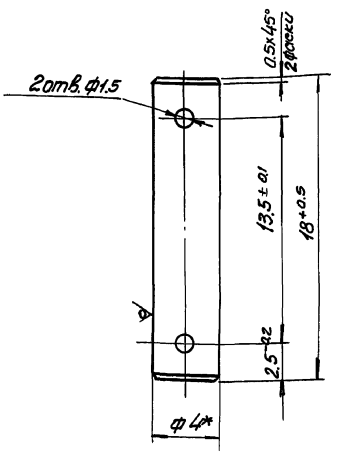

* Размер для справок

Изм.	Лист	N докум.	Подп.	Дата
Разраб.		Розенштейн		
Провер.		Толчинский		
Т. контр.		Зельцер		
Н. контр.		Козлов		
Утв.				

М143-05.00.005

Ось

Круг В-4 ГОСТ 2590-71 / Ст. 3 ГОСТ 535-79

Лит.	Масса	Масштаб
	0.001	5:1

Лист | Листов 1

Госстрой СССР Союзводоканалниипроект Харьковский Водоканалпроект

Копир. Лихарева

20734-03 23 Формат А4

М143-05.01.000СБ

Типовые проектные решения 902-02-390.85 Альбом II часть 2

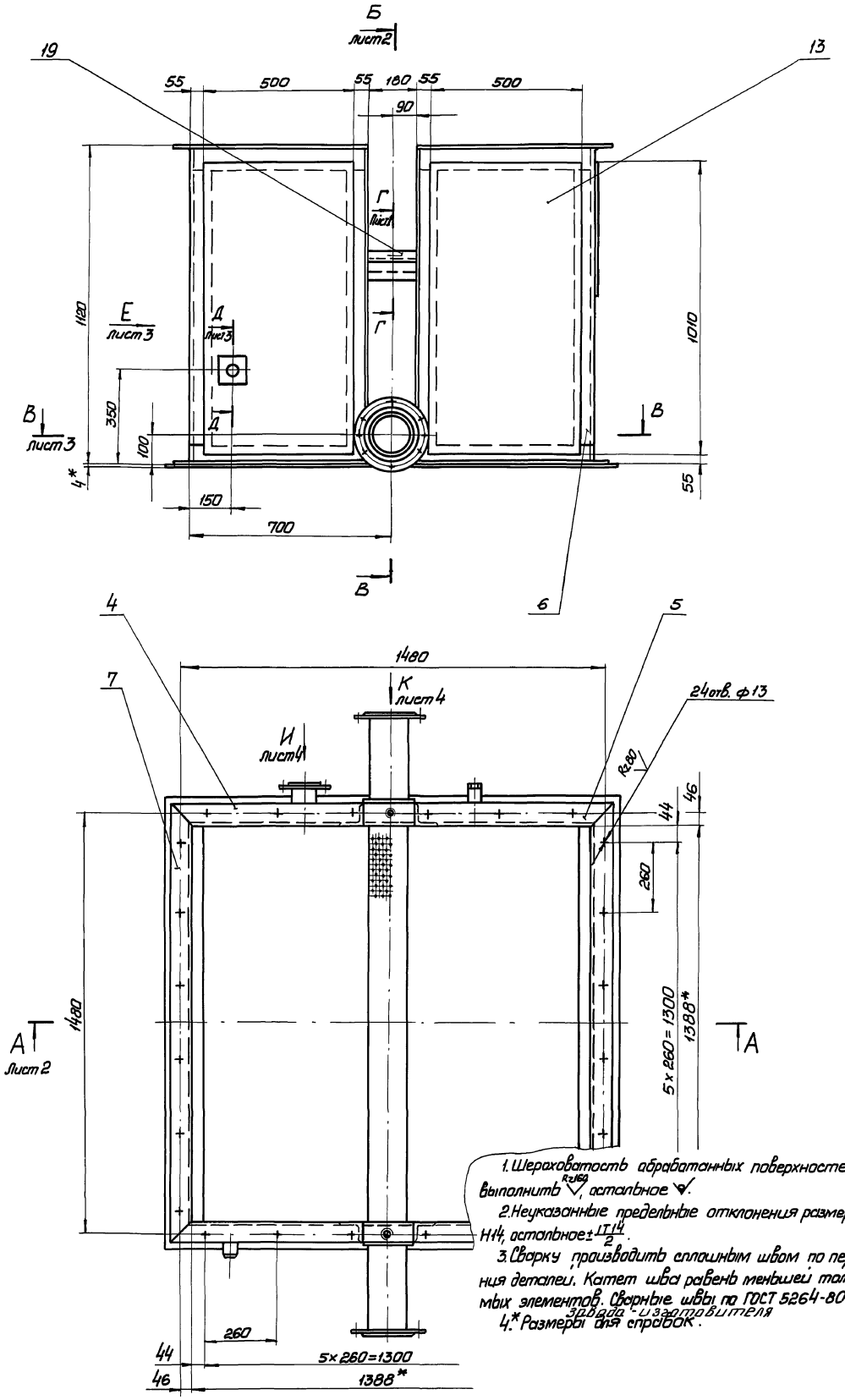

1. Шероховатость обработанных поверхностей деталей Б4 выполнить R_z160, остальное ∨.

2. Неуказанные предельные отклонения размеров: отверстий Н14, остальное $\pm\frac{IT14}{2}$.

3. Сварку производить сплошным швом по периметру примыкания деталей. Катет шва равен меньшей толщине свариваемых элементов. Сварные швы по ГОСТ 5264-80 по технологии завода-изготовителя

4.* Размеры для справок.

Изм.	Лист	№ докум.	Подп.	Дата
Разраб.		Розенштейн		
Провер.		Толчинский		
Т. контр.		Зельцер		
Н. контр.		Козлов		
Утв.				

М143-05.01.000 СБ

Корпус

Сборочный чертеж

Лит.	Масса	Масштаб
	392,0	1:10

Лист 1 | Листов 4

Госстрой СССР
Союзводоканалниипроект
Харьковский
Водоканалпроект

Инв. № подл. | Подп. и дата | Взам. инв. № | Инв. № дубл. | Подп. и дата

Копия Прядко

20734-03 24 Формат А2

М143-05.01.000СБ

Альбом II часть 2

Типовые проектные решения 902-02-390.85

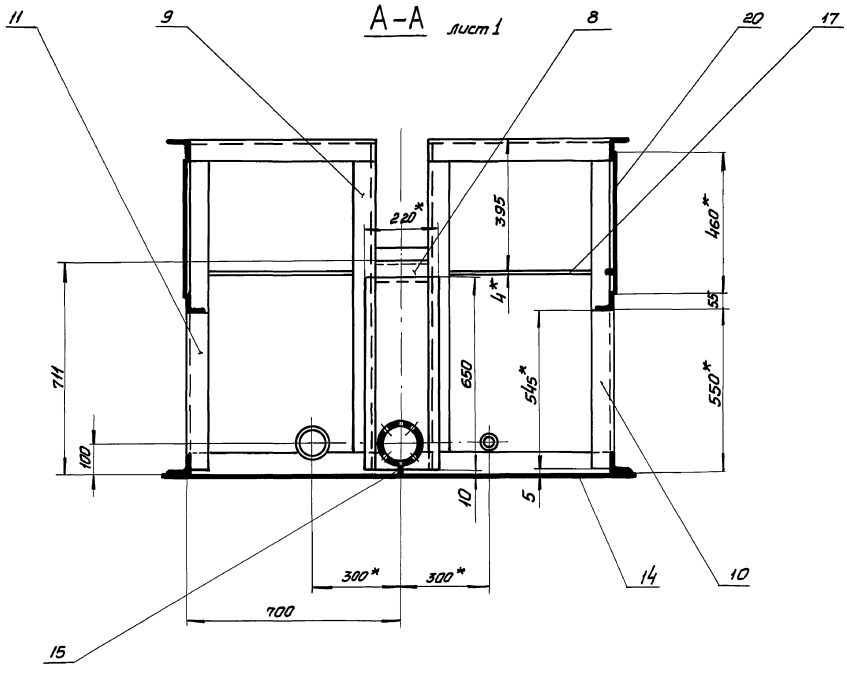

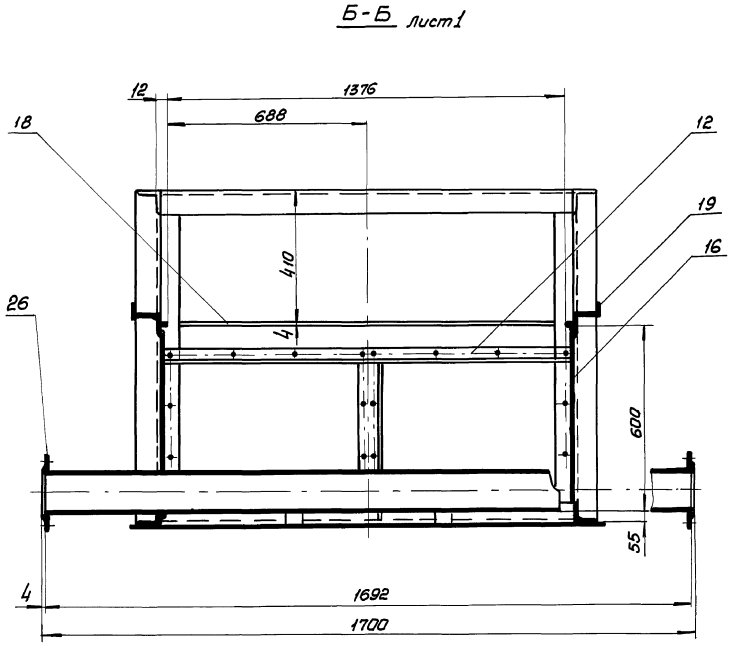

Инв.№ подл.	Подп. и дата	Взам. инв.№	Инв.№ дубл.	Подп. и дата

Изм.	Лист	№ докум.	Подп.	Дата	М143-05.01.000СБ	Лист 2

Копир. Прядко 20734-03 25 Формат А2

М143-05.01.000 СБ

Альбом II часть 2

Типовые проектные решения 902-02-390.85

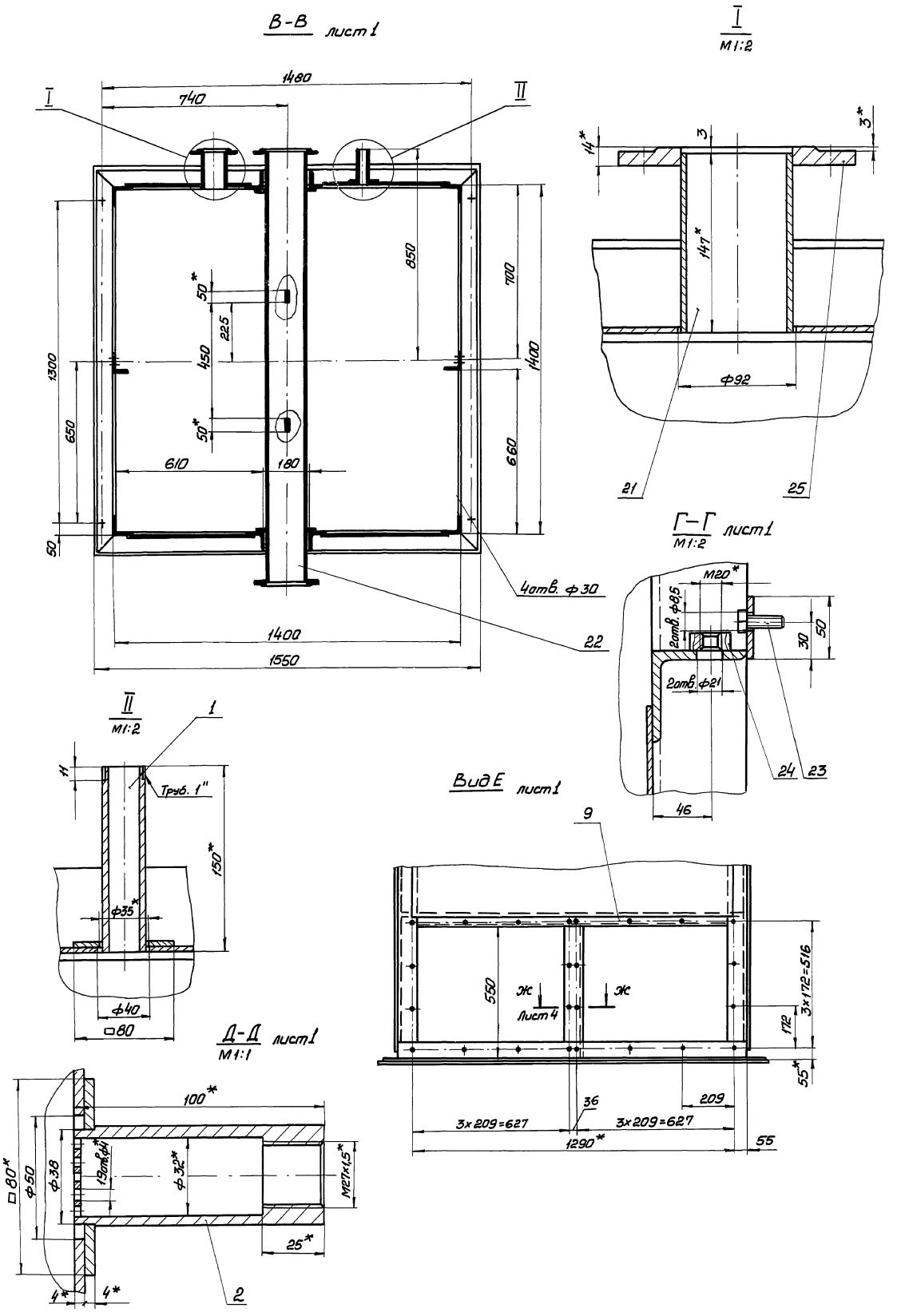

Изм.	Лист	№ докум.	Подп.	Дата	М143-05.01.000 СБ	Лист 3

Инв. № подл. | Подп. и дата | Взам. инв. № | Инв. № дубл. | Подп. и дата

Типовые проектные решения 902-02-390.85
Альбом II часть 2

М143-05.01.000СБ

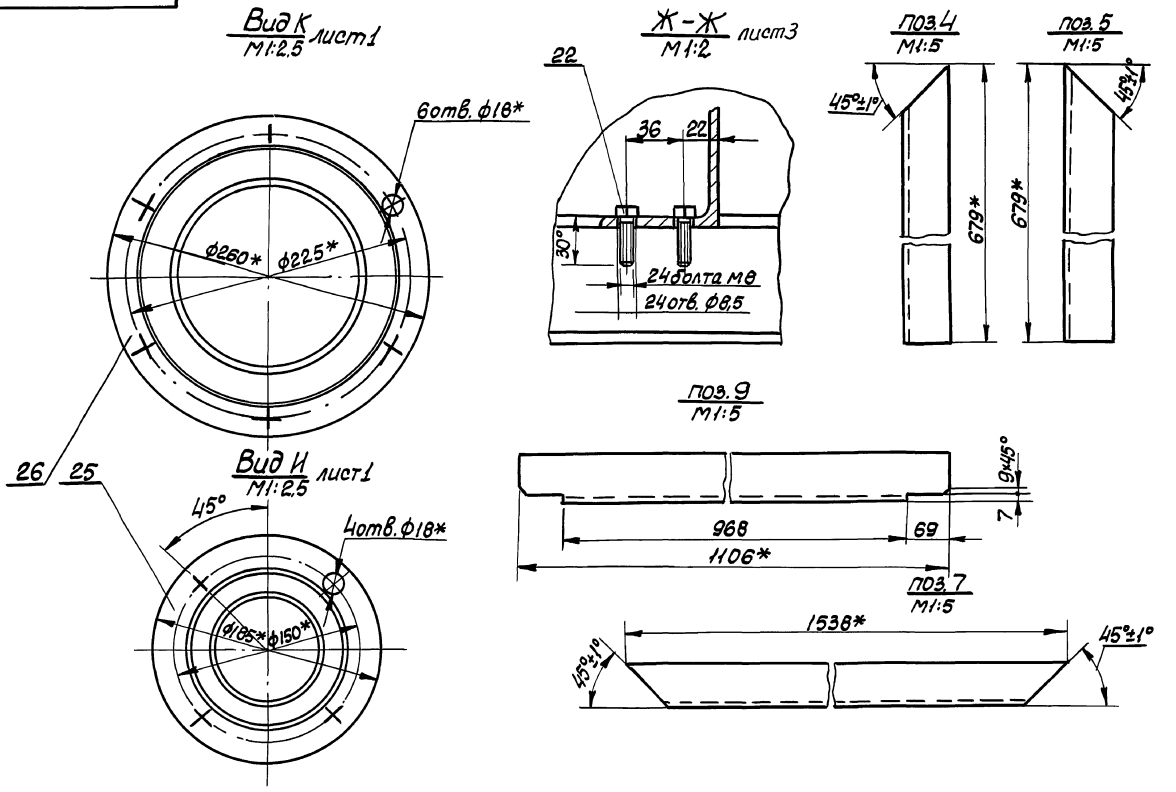

Изм.	Лист	N докум.	Подп.	Дата	М143-05-01.000СБ	Лист 4

Формат А3

Инв. N подл. | Подпись и дата | Взам. инв. N | Инв. N дубл. | Подпись и дата

М143-05.02.003

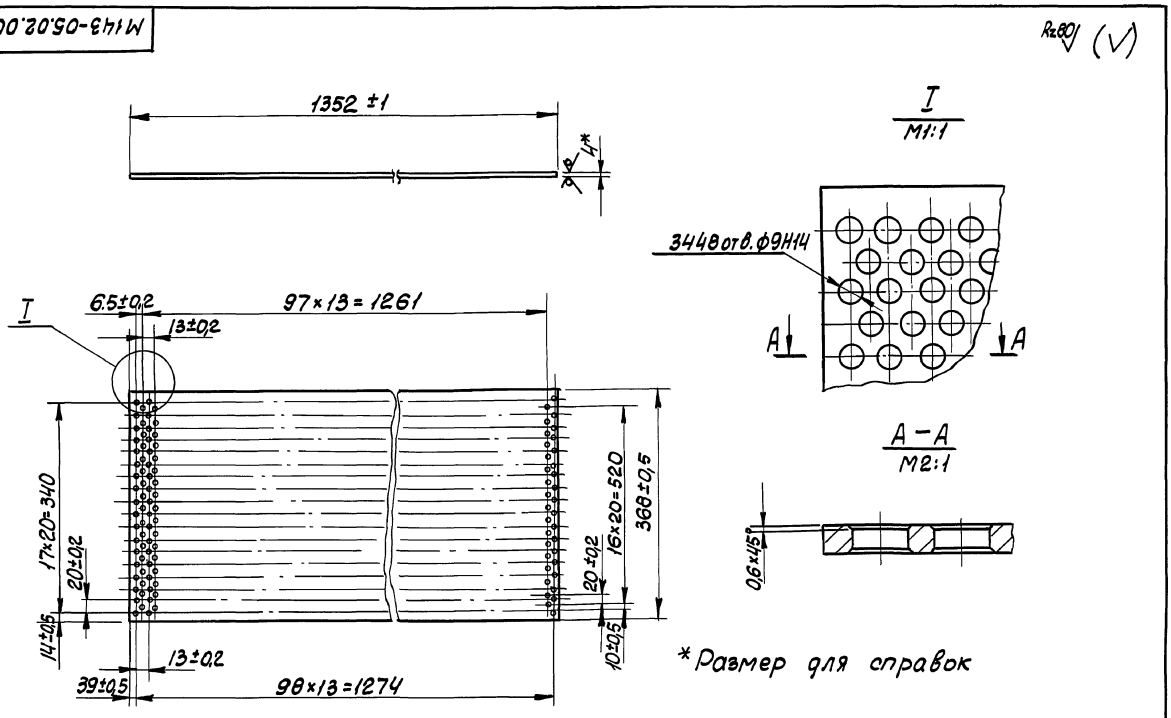

*Размер для справок

					М143-05.02.003			
Изм.	Лист	N докум.	Подп.	Дата	Лист	Лит	Масса	Масштаб
Разраб.	Розенштейн						9,8	1:5
Пров.	Толчинский					Лист	Листов 1	
Т.контр.	Зельцер				Лист ЧГОСТ 19903-74 СТЗ ГОСТ 14637-79	Госстрой СССР Союзводоканалпроект Харьковский Водоканалпроект		
Н.контр.	Козлов							

Копир. Килешова 2073.4-03 27 Формат А3

Инв. N подл. | Подпись и дата | Взам. инв. N | Инв. N дубл. | Подп. и дата

М143-05.01.007

М143-05.01.007-01- зеркальное отражение. Остальное-см. М143-05.01.007

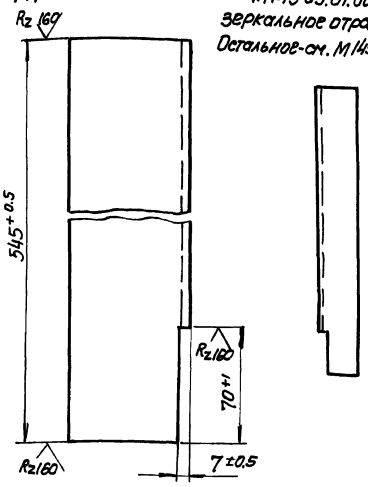

Изм.	Лист	№ докум.	Подп.	Дата
Разраб.		Розенштейн		
Пров.		Талчинский		
Т. контр.		Зельцер		
Н. контр.		Козлов		
Утв.				

М143-05.01.007

Стойка

Уголок Б75х75х6 ГОСТ 8509-72 / Ст.3 ГОСТ 535-79

Лит.	Масса	Масштаб
	3.75	1:2

Лист	Листов

Госстрой СССР Союзводоканалпроект Харьковский Водоканалпроект

Формат А4

М143-05.01.008

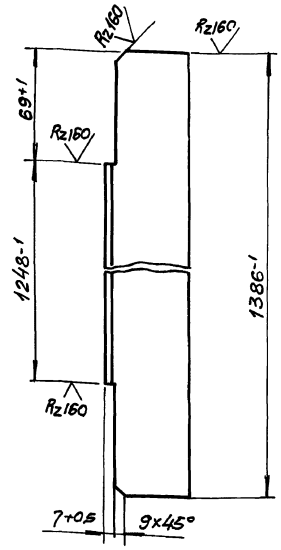

Изм.	Лист	№ докум.	Подп.	Дата
Разраб.		Розенштейн		
Пров.		Талчинский		
Т. контр.		Зельцер		
Н. контр.		Козлов		
Утв.				

М143-05.01.008

Поперечина

Уголок Б75х75х6 ГОСТ 8509-72 / Ст. 3 ГОСТ 535-79

Лит.	Масса	Масштаб
	9.5	1:2

Лист	Листов 1

Госстрой СССР Союзводоканалпроект Харьковский Водоканалпроект

Формат А4

М143-05.01.013

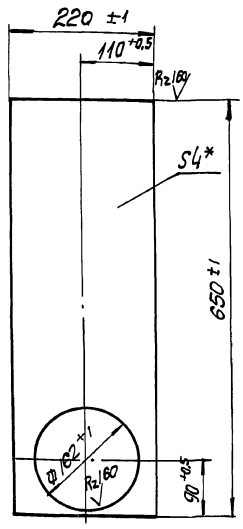

*Размер для справок

Изм.	Лист	№ докум.	Подп.	Дата
Разраб.		Розенштейн		
Пров.		Талчинский		
Т. контр.		Зельцер		
Н. контр.		Козлов		
Утв.				

М143-05.01.013

Стенка

4 ГОСТ 19903-74 / Лист Ст.3 ГОСТ 14637-79

Лит.	Масса	Масштаб
		1:5

Лист	Листов

Госстрой СССР Союзводоканалпроект Харьковский Водоканалпроект

Формат А4

М143-05.01.019

Rz160

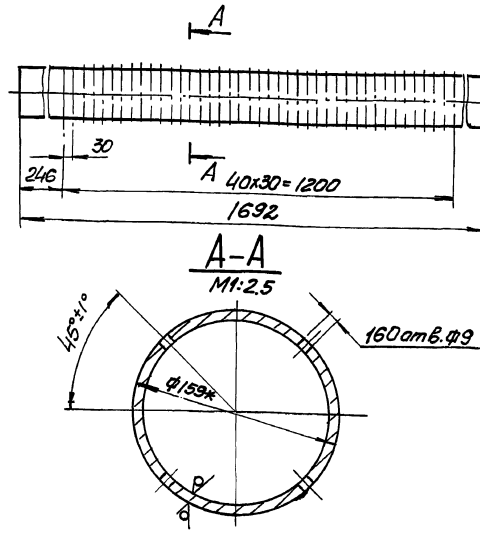

*Размер для справок

Изм.	Лист	№ докум.	Подп.	Дата
Разраб.		Розенштейн		
Пров.		Талчинский		
Т. контр.		Зельцер		
Н. контр.		Козлов		
Утв.				

М143-05.01.019

Труба

Труба 159×4.5 ГОСТ 8732-78 / сталь 10 ГОСТ 8731-74

Лит.	Масса	Масштаб
	28.6	1:10

Лист	Листов 1

Госстрой СССР Союзводоканалпроект Харьковский Водоканалпроект

Копир. Пихарева

2073-03 28

Формат А4

М143-05.01.000СБ

Типовые проектные решения 902-02-390.85 Альбом II часть 2

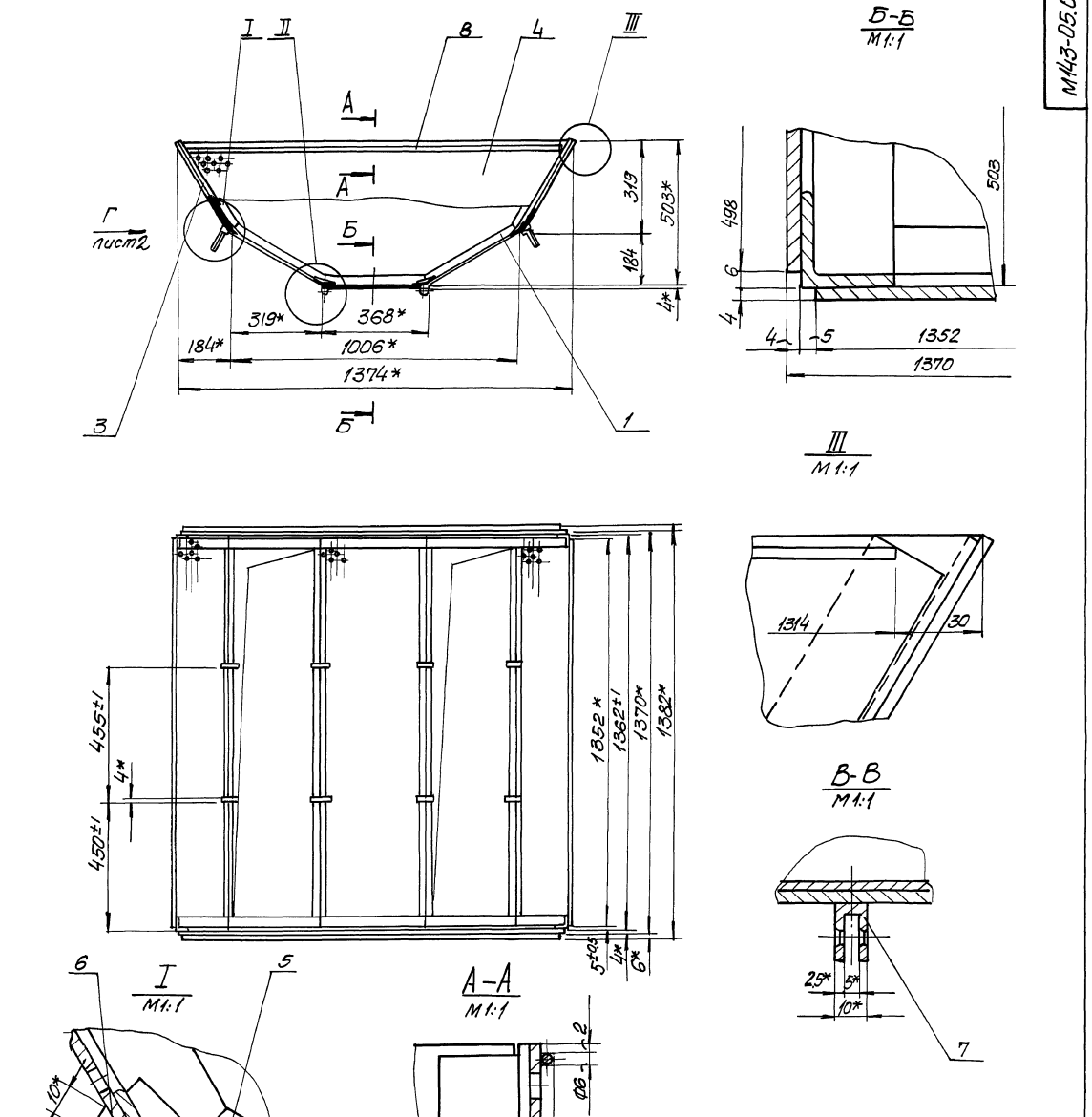

1. Шероховатость обработанных поверхностей деталей Б4 выполнить $R_{z}\,160$, остальное ∇
2. Неуказанные предельные отклонения $\pm\frac{IT14}{2}$
3. Сварку производить сплошным швом по периметру примыкания деталей. Катет шва равен меньшей толщине свариваемых элементов. Сварные швы по ГОСТ 5264-80 по технологии завода-изготовителя.
4. *Размеры для справок.

					М143-05.02.000СБ			
Изм	Лист	N докум.	Подп.	Дата	Днище перфорированное Сборочный чертёж	Лит	Масса	Масштаб
Разраб.		Розенштейн					17.5	1:10
Пров.		Толчинский				Лист 1	Листов 2	
Т.контр.		Зельцер				Госстрой СССР Союзводоканалниипроект Харьковский		
Н.контр.		Козлов				Водоканалпроект		

Инв.N подл. | Подп. и дата | Взам.инв.N | Инв.N дубл. | Подп. и дата

Типовые проектные решения 902-02-390.85
Альбом II часть 2

М143-05.02.000 СБ

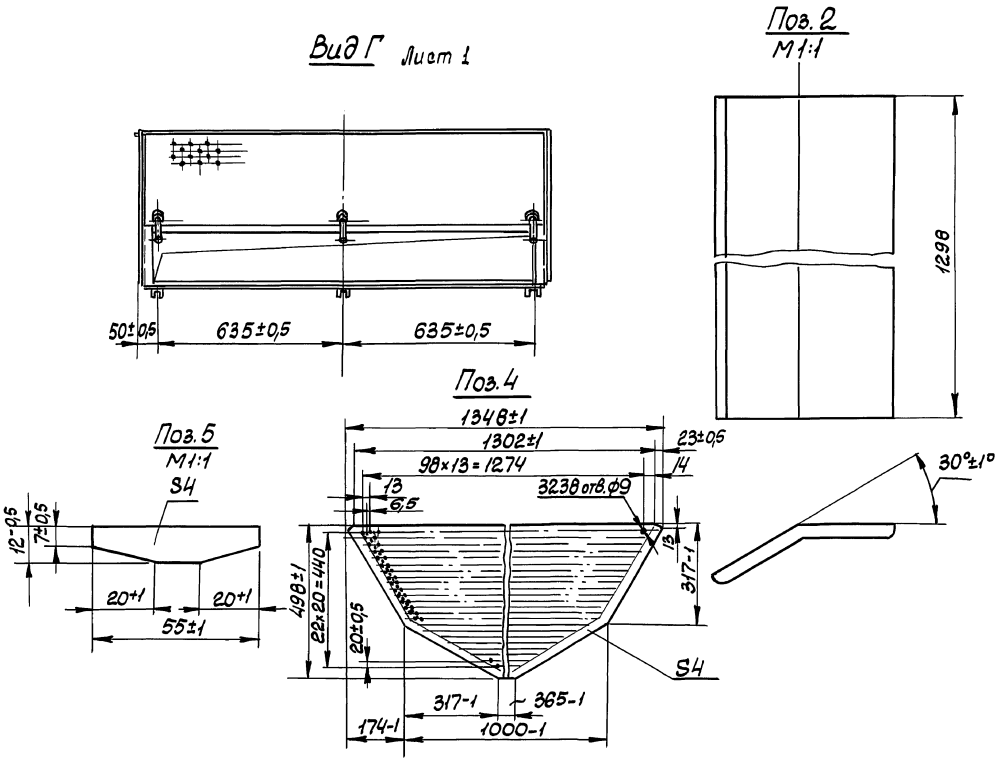

Изм.	Лист	N докум.	Подп.	Дата	М143-05.02.000 СБ	Лист 2

Формат А

Инв. N подл. | Подп. и дата | Взам. инв. N | Инв. № дубл. | Подп. и дата

М143-05.01.100 СБ

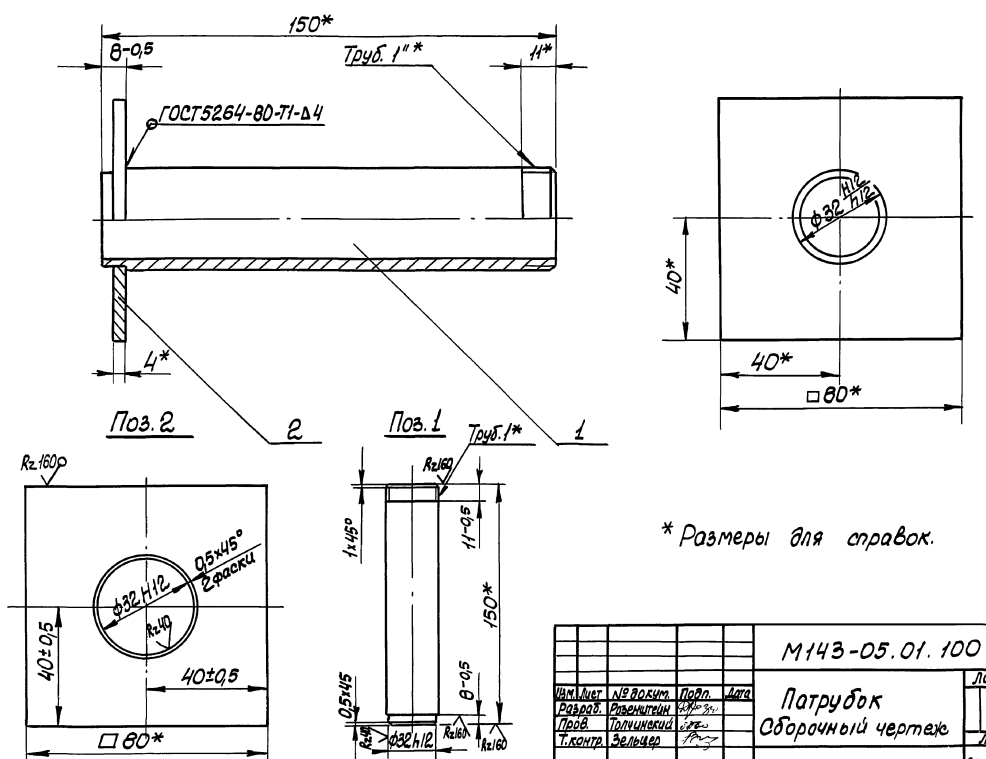

* Размеры для справок.

Изм.	Лист	№ докум.	Подп.	Дата	М143-05.01.100 СБ			
Разраб.		Ризенштейн			Патрубок Сборочный чертеж	Лит.	Масса 0,56	Масштаб 1:1
Пров.		Толчинский				Лист	Листов 1	
Т.контр.		Зельцер				Госстрой СССР Союзводоканалниипроект Харьковский Водоканалпроект		
Н.контр.		Козлов						
Утв.								

Коп. Кулешова

20734-03 30 Формат А3

Инв. № подл. | Подп. и дата | Взам. инв. N | Инв. № дубл. | Подп. и дата

Типовые проектные решения 902-02-390.85
Альбом II
Часть 2

М143-05.02.006

Rz 40 (√)

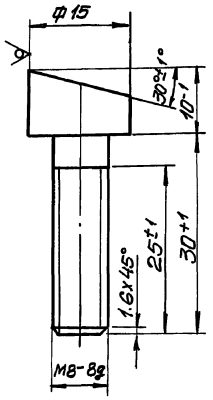

Изм.	Лист	N докум.	Подпись	Дата
Разраб.		Рабенштейн		
Пров.		Толчинский		
Т. контр.		Зельцер		
Н. контр.		Козлов		

М143-05.02.006

Болт

Лит.	Масса	Масштаб
	0,015	2:1

Лист 1 Листов 1

Круг В-15 ГОСТ 2590-71 / Ст3 ГОСТ 535-79

Госстрой СССР Союзводоканалниипроект Ленгипроводхоз Ворошиловградский Водоканалпроект

Формат А4

Инв. № подл. | Подпись и дата | Взам. инв. № | Инв. № дубл. | Подпись и дата

М143-05.02.001

Rz 40 (√)

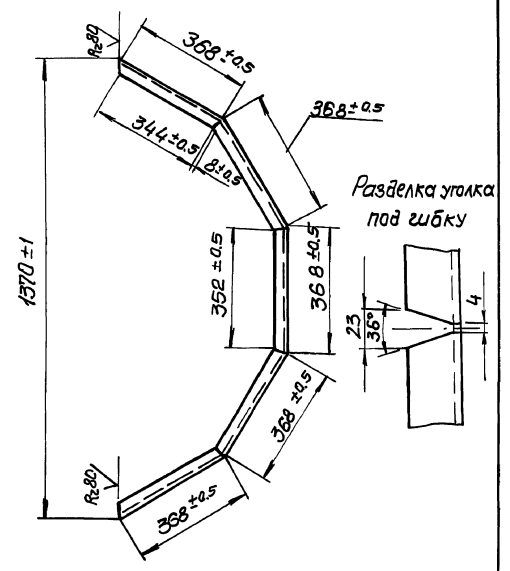

Развернутая длина - 1830мм

Изм.	Лист	N докум.	Подп.	Дата
Разраб.		Рабенштейн		11.85
Пров.		Толчинский		
Т. конт.		Зельцер		
Н. контр.		Козлов		

М143-05.02.001

Уголок

Лит.	Масса	Масштаб
	2,65	1:10

Лист Листов 1

Б-32х32х4 ГОСТ 8509-72 / Уголок Ст3 ГОСТ 535-79

Госстрой СССР Союзводоканалниипроект Ленгипроводхоз Ворошиловградский Водоканалпроект

Формат А4

Инв. № подл. | Подпись и дата | Взам. инв. № | Инв. № дубл. | Подпись и дата

М143-05.03.000СБ

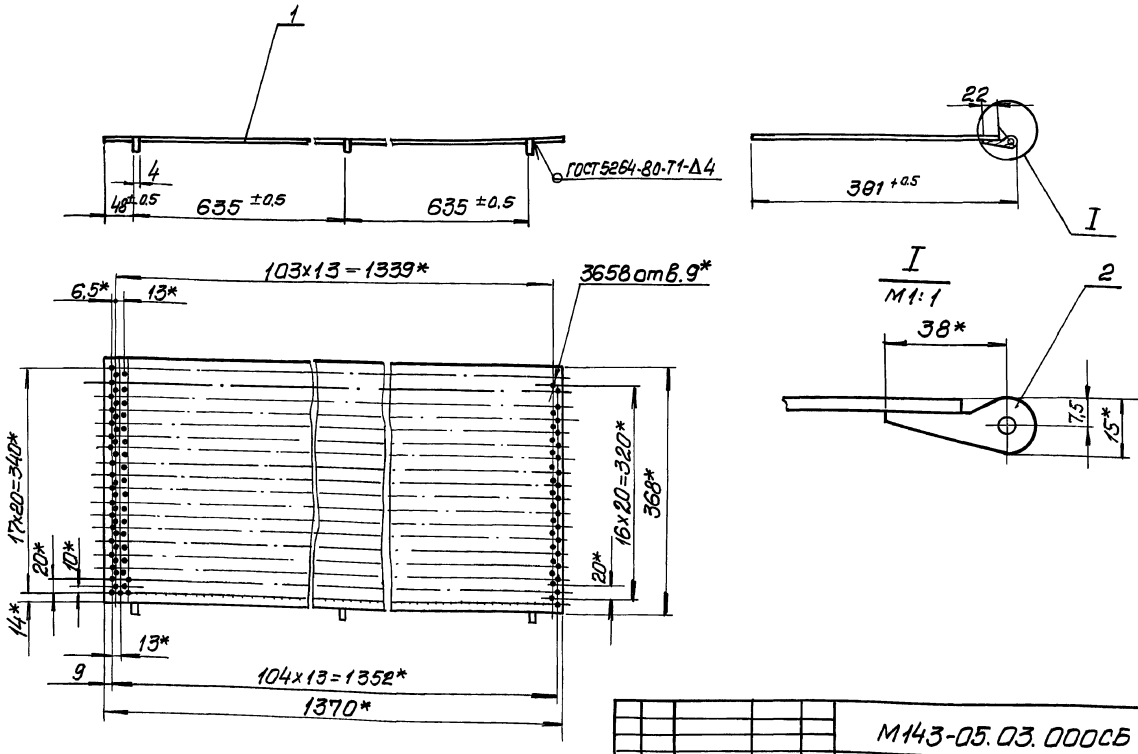

Изм.	Лист	N докум.	Подпись	Дата
Разраб.		Рабенштейн		
Пров.		Толчинский		
Т. контр.		Зельцер		
Н. контр.		Козлов		
Утв.				

М143-05.03.000СБ

Крышка

Сборочный чертёж

Лит.	Масса	Масштаб
	9,83	1:5

Лист Листов 1

Госстрой СССР Союзводоканалниипроект Ленгипроводхоз Ворошиловградский Водоканалпроект

Копир. Пихарева

Формат А3

Инв. № подл. | Подпись и дата | Взам. инв. № | Инв. № дубл. | Подпись и дата

Типовые проектные решения 902-02-390.85
Альбом II
Инв. N подл. | Подпись и дата | Взам. инв. N | Инв. N дубл. | Подпись и дата

М143-05.03.002

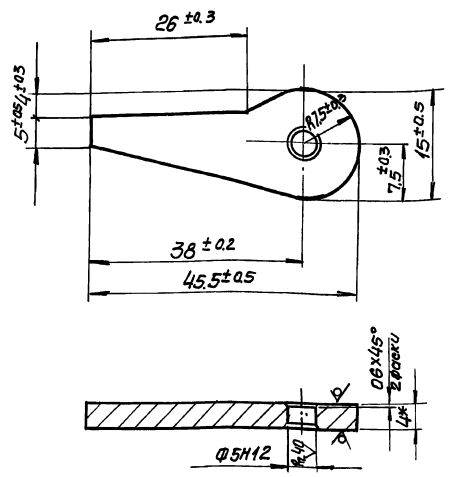

* Размер для справок

Изм.	Лист	N докум.	Подп.	Дата
Разраб.		Равнитейн		
Пров.		Толчинский		
Т. контр.		Зельцер		
Н. контр.		Козлов		

М143-05.03.001

Петля

Лит.	Масса	Масштаб
	0.01	2:1

Лист | Листов 1

Госстрой СССР Союзводоканалниипроект Харьковский Водоканалпроект

Лист 4 ГОСТ 19903-74
СТЗ ГОСТ 14637-79

Формат А4

М143-05.04.008

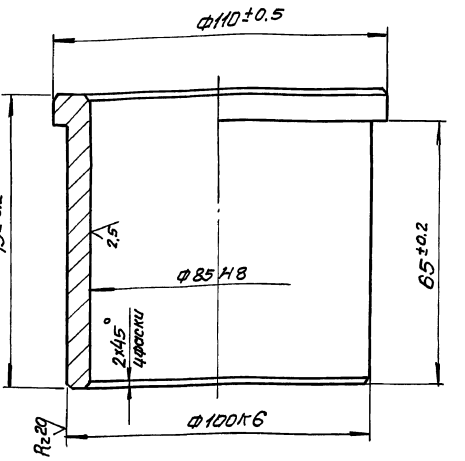

Изм.	Лист	N докум.	Подп.	Дата
Разраб.		Равнитейн		
Пров.		Толчинский		
Т. контр.		Зельцер		
Н. контр.		Козлов		

М143-05.04.008

Втулка

Лит.	Масса	Масштаб
	1.4	1:4

Лист | Листов 1

Госстрой СССР Союзводоканалниипроект Харьковский Водоканалпроект

Бронза БрАЖ-9-4Л ГОСТ 493-79

Формат А4

М143-05.04.001

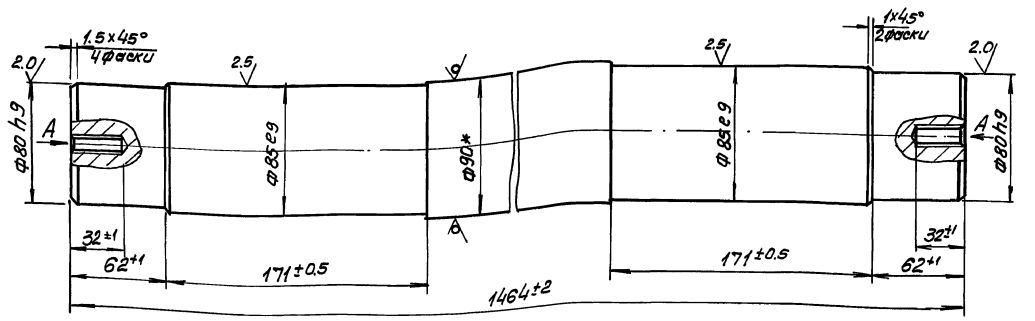

Вид А
М1:1

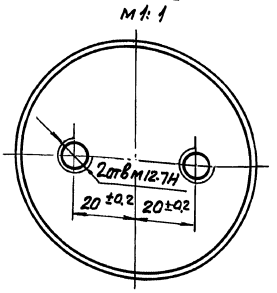

* Размер для справок

Изм.	Лист	N докум.	Подп.	Дата
Разраб.		Равнитейн		
Пров.		Толчинский		
Т. контр.		Зельцер		
Н. контр.		Козлов		
Утв.				

М143-05.04.001

Ось

Лит.	Масса	Масштаб
	60.0	1:2

Лист | Листов 1

Госстрой СССР Союзводоканалниипроект Харьковский Водоканалпроект

Круг В-90 ГОСТ 2590-71
20 ГОСТ 1050-74

Формат А4

М143-05.04.000СБ

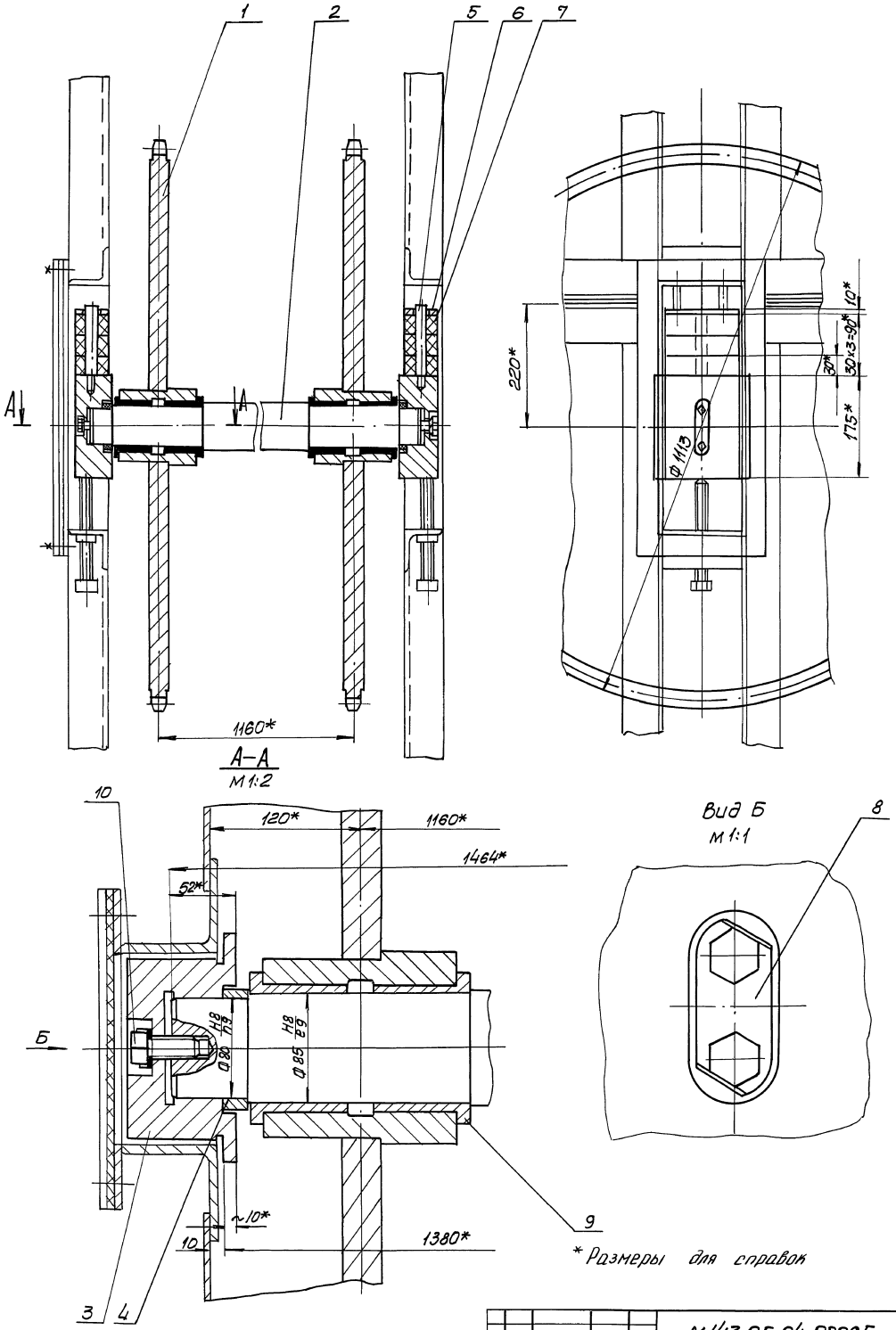

* Размеры для справок

					М143-05.04.000СБ			
Изм.	Лист	№ докум.	Подп.	Дата	Узел натяжных звёздочек	Лит.	Масса	Масштаб
Разраб.		Розенштейн					343,8	1:5
Пров.		Толчинский			Сборочный чертеж	Лист	Листов 1	
Т.контр.		Зельцер				Гипроводхоз		
Н.контр.		Козлов				Водоканалпроект		
Утв.								

Типовые проектные решения 902-02-390.85 Альбом II часть 2

Инв.№ подл. | Подп. и дата | Взам. инв.№ | Инв.№ дубл. | Подп. и дата

Типовые проектные решения 902-02-390.85
Альбом II
Часть 2

М143-05.04.002

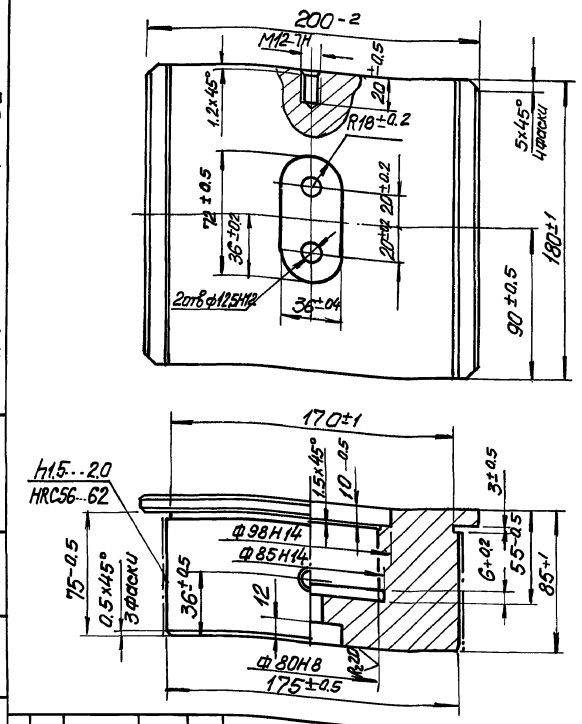

Изм.	Лист	N докум.	Подп.	Дата	
Разраб.		Розенштейн			М143-05.04.002
Пров.		Толчинский			Сухарь
Т. контр.		Зельцер			
Н. контр.		Козлов			Сталь 20 ГОСТ1050-74
Утв.					

Лит.	Масса	Масштаб
	17.3	1:2
Лист	Листов 1	

Госстрой СССР Союзводоканалниипроект Сварковский Водоканалпроект

Формат А4

М143-05.04.003

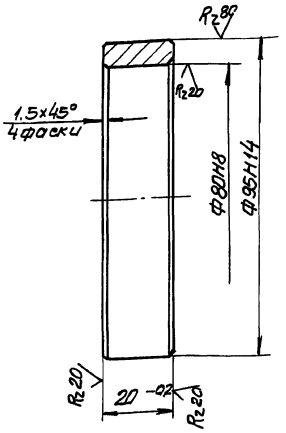

Изм.	Лист	N докум.	Подп.	Дата	
Разраб.		Розенштейн			М143-05.04.003
Пров.		Толчинский			Кольцо
Т. контр.		Зельцер			
Н. контр.		Козлов			Сталь 20 ГОСТ1050-74
Утв.					

Лит.	Масса	Масштаб
	0.3	1:1
Лист	Листов 1	

Госстрой СССР Союзводоканалниипроект Сварковский Водоканалпроект

Формат А4

М143-05.04.004

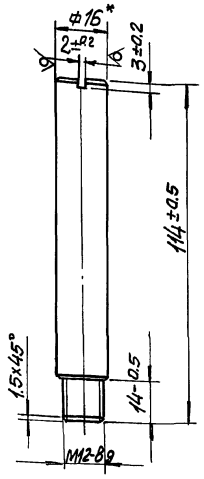

* Размер для справок

Изм.	Лист	N докум.	Подп.	Дата	
Разраб.		Розенштейн			М143-05.04.004
Пров.		Толчинский			Направляющая
Т. контр.		Зельцер			
Н. контр.		Козлов			Круг В16 ГОСТ 2590-71 Ст3 ГОСТ 535-78
Утв.					

Лит.	Масса	Масштаб
	0.16	1:1
Лист	Листов 1	

Госстрой СССР Союзводоканалниипроект Сварковский Водоканалпроект

Формат А4

М143-05.04.005

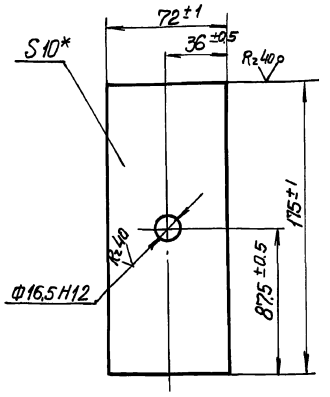

* Размер для справок

Изм.	Лист	N докум.	Подп.	Дата	
Разраб.		Розенштейн			М143-05.04.005
Провер.		Толчинский			Планка
Т. контр.		Зельцер			
Н. контр.		Козлов			Лист-10 ГОСТ 19903-74 Ст3 ГОСТ 14637-79
Утв.					

Лит.	Масса	Масштаб
	0.95	1:2
Лист	Листов 1	

Госстрой СССР Союзводоканалниипроект Сварковский Водоканалпроект

Копир. Пинаева

Формат А4

Типовые проектные решения 902
Альбом II
Часть 2

М143-05.04.006

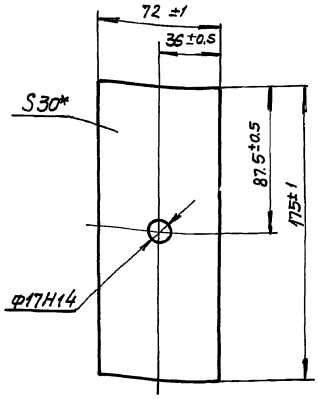

* Размер для справок

Изм	Лист	N докум.	Подп.	Дата
Разраб.	Розенштейн			
Пров.	Толчинский			
Т. контр.	Зельцер			
Н. контр.	Козлов			
Утв.				

М143-05.04.006

Амортизатор

Пластина I, лист ОМБ-С-30 ГОСТ 7338-77

Лит.	Масса	Масштаб
	0.56	1:2

Лист | Листов 1

Госстрой СССР
Союзводоканалниипроект
Харьковский
Водоканалпроект

Формат А4

М143-05.04.007

А (√)

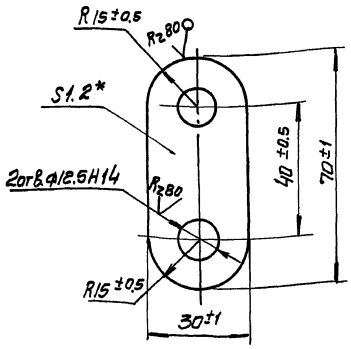

* Размер для справок

Изм	Лист	N докум.	Подп.	Дата
Разраб.	Розенштейн			
Пров.	Толчинский			
Т. контр.	Зельцер			
Н. контр.	Козлов			
Утв.				

М143-05.04.007

Планка

Лист 1.2 ГОСТ 19903-74
СТ 3 ГОСТ 16523-70

Лит.	Масса	Масштаб
	0.001	1:1

Лист | Листов 1

Госстрой СССР
Союзводоканалниипроект
Харьковский
Водоканалпроект

Формат А4

М143-05.05.000СБ

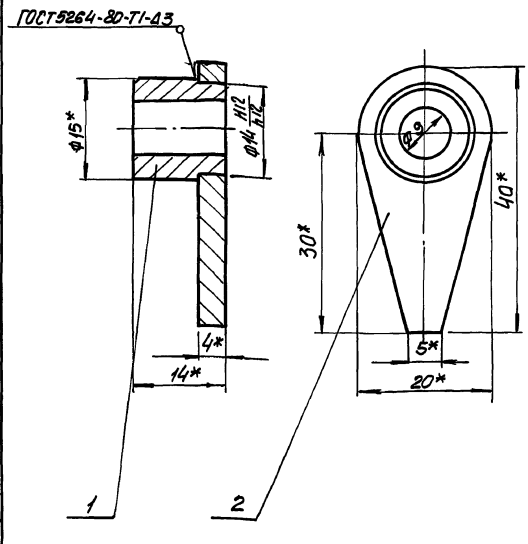

* Размеры для справок

Изм	Лист	N докум.	Подп.	Дата
Разраб.	Розенштейн			
Пров.	Толчинский			
Т. контр.	Зельцер			
Н. контр.	Козлов			
Утв.				

М143-05.05.000СБ

Планка прижимная
Сборочный чертеж

Лит.	Масса	Масштаб
	0.02	2:1

Лист | Листов 1

Госстрой СССР
Союзводоканалниипроект
Харьковский
Водоканалпроект

Формат А4

М143-05.05.001

R2 80 (√)

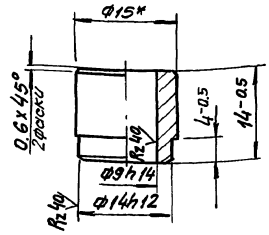

* Размер для справок

Изм	Лист	N докум.	Подп.	Дата
Разраб.	Розенштейн			
Пров.	Толчинский			
Т. контр.	Зельцер			
Н. контр.	Козлов			
Утв.				

М143-05.05.001

Бонка

Круг В15 ГОСТ 2590-71
СТ 3 ГОСТ 535-79

Лит.	Масса	Масштаб
	0.01	2:1

Лист | Листов 1

Госстрой СССР
Союзводоканалниипроект
Харьковский
Водоканалпроект

Копир. Лихарева

20734-03 35

Формат А4

Цепь М 112.1-100-1		
Число зубьев	z	34
Величина смещения центров дуг впадин	e	5
Радиус впадин зубьев	r	8
Радиус закругления головки зуба	r_1	—
Высота прямолинейной поверхности зуба	h	—
Угол впадин	β	48°±30'
Профиль зуба	ГОСТ 592-75	
Степень точности	2 по ГОСТ 592-75	
Диаметр делительной окружности	d_0	1083.79

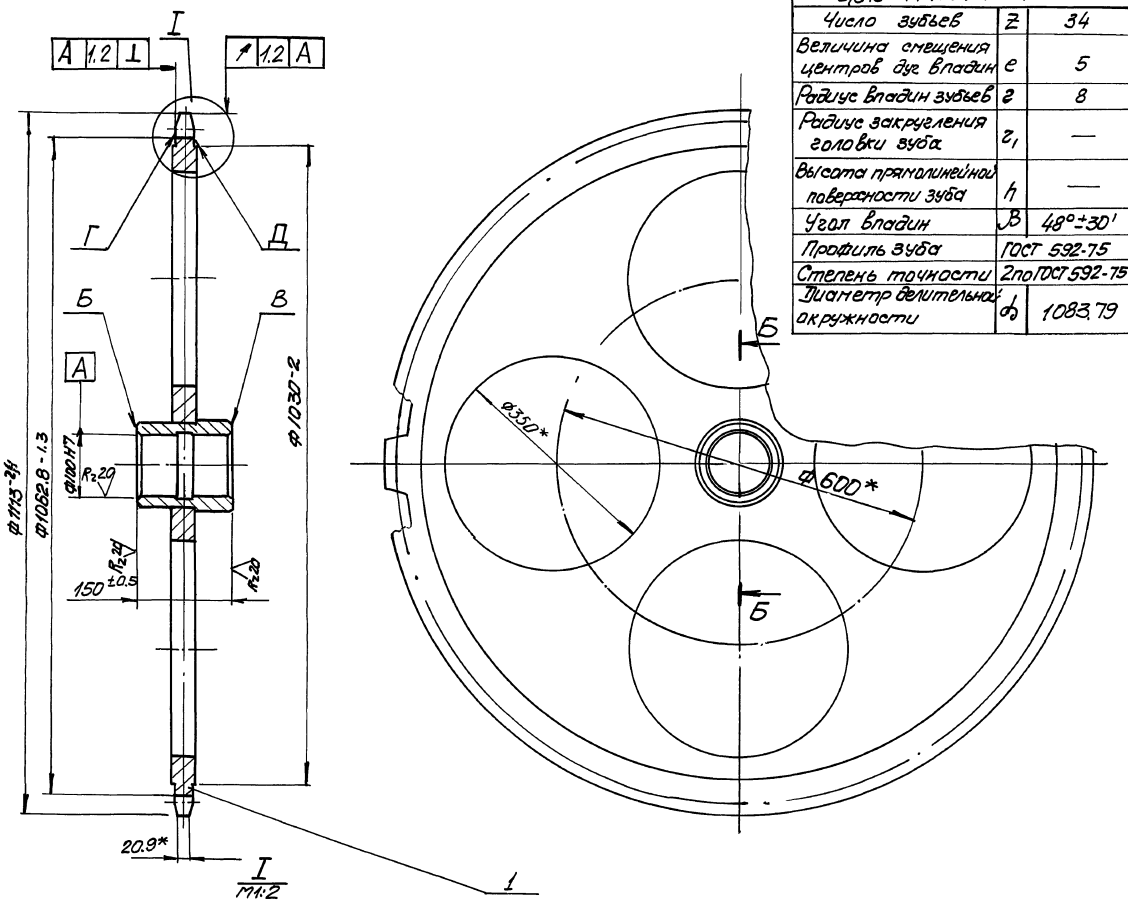

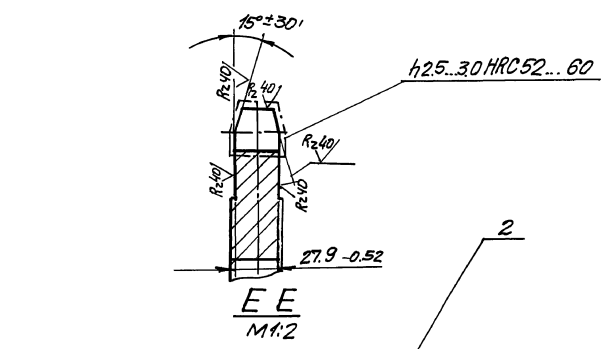

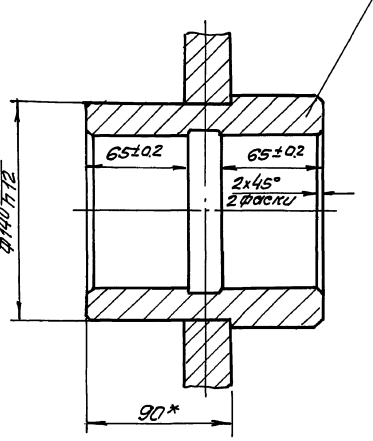

1. Сварку производить сплошным швом по периметру примыкания деталей
Катет шва равен 5мм
Сварные швы по ГОСТ 5264-80 по технологии завода-изготовителя
2. Конструкцию после сварки отжечь
3. Непараллельность поверхностей В, Г, Д относительно поверхности Б не более 0.01 на длине 100мм
4* Размеры для справок

Изм.	Лист	N докум.	Подп.	Дата	М143-05.04.100СБ		
Разраб.		Разенштейн			Звездочка натяжная Сборочный чертеж	Лит	Масса 120.0	Масштаб 1:5
Пров.		Толчинский				Лист	Листов 1	
Т. контр.		Зельцер				Госстрой СССР Союзводоканалпроект Водоканалпроект		
Н. контр.		Козлов						

Инв. № подл. | Подпись и дата | Взам. инв. № | Инв. № дубл. | Подпись и дата

Типовые проектные решения 902-02-390.85
Альбом II часть 2

М143-06.00.000СБ

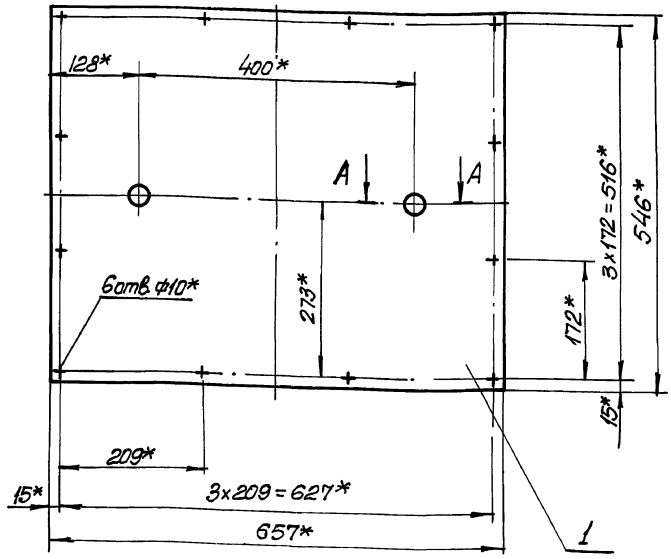

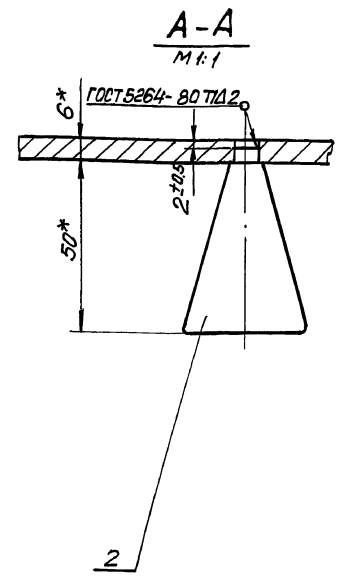

* Размеры для справок

					М143-06.00.000СБ		
Изм.	Лист	N докум.	Подп.	Дата			
Разраб.		Развнитейн			Крышка	Лит	Масса 15,5	Масштаб 1:5
Пров.		Толчинский			Сборочный чертеж			
Т. контр.		Зельцер				Лист	Листов 1
Н. контр.		Козлов				Госстрой СССР Союзводоканалниипроект Ленинградский Водоканалпроект	

Инв. N подл. | Подпись и дата | Взам. инв. N | Инв. N дубл. | Подпись и дата

Формат А3

М143.06.002

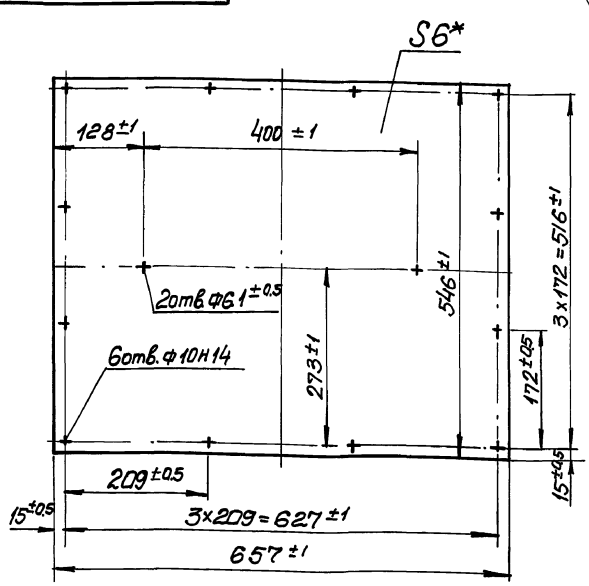

* Размер для справок

					М143-06.00.001		
Изм.	Лист	N докум.	Подп.	Дата			
Разраб.		Развнитейн		12.85	Лист	Лит.	Масса 15,2	Масштаб 1:5
Пров.		Толчинский						
Т. контр.		Зельцер				Лист	Листов 1
Н. контр.		Козлов			Лист 6 ГОСТ 19903-74 / Ст3 ГОСТ 14637-79	Госстрой СССР Союзводоканалниипроект Ленинградский Водоканалпроект	

Инв. N подл. | Подпись и дата | Взам. инв. N | Инв. N дубл. | Подпись и дата

Формат А4

М143-01.08.002

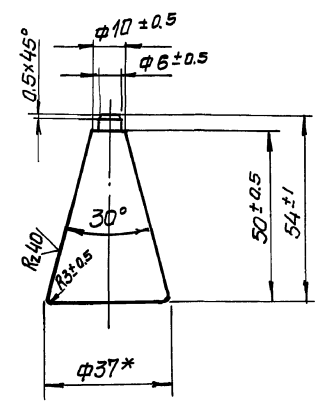

* Размер для справок

					М143-01.08.002		
Изм.	Лист	N докум.	Подп.	Дата			
Разраб.		Развнитейн			Ручка	Лит	Масса 0,12	Масштаб 1:1
Пров.		Толчинский						
Т. контр.		Зельцер				Лист	Листов 1
Н. контр.		Козлов			Ст3 ГОСТ 380-71	Госстрой СССР Союзводоканалниипроект Ленинградский Водоканалпроект	

Инв. N подл. | Подпись и дата | Взам. инв. N | Инв. N дубл. | Подпись и дата

Типовые проектные решения 902-02-390.85
Альбом II часть 2

М143-07.00.001

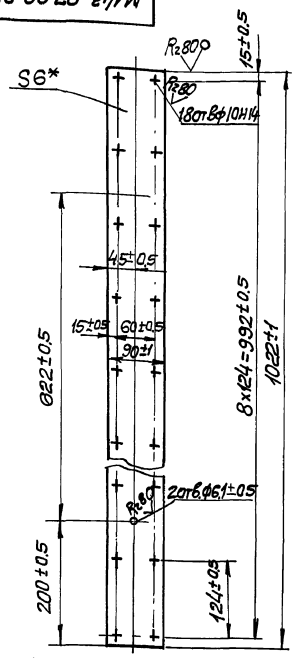

*Размер для справок.

Изм.	Лист	N докум.	Подп.	Дата	М143-07.00.001	Лит	Масса	Масштаб
Разраб.		Розенштейн			Лист		4.3	1:5
Пров.		Толчинский				Лист	Листов 1	
Т. контр.		Зельцер			Лист 6 ГОСТ 19903-74 / СТ 3 ГОСТ 14637-79	Госстрой СССР Союзводоканалниипроект Харьковский Водоканалпроект		
Н. контр.		Козлов						
Утв.								

Инв. N подл. | Подп. и дата | Взам. инв. N | Инв. N дубл. | Подп. и дата

Формат А4

М143-07.00.000СБ

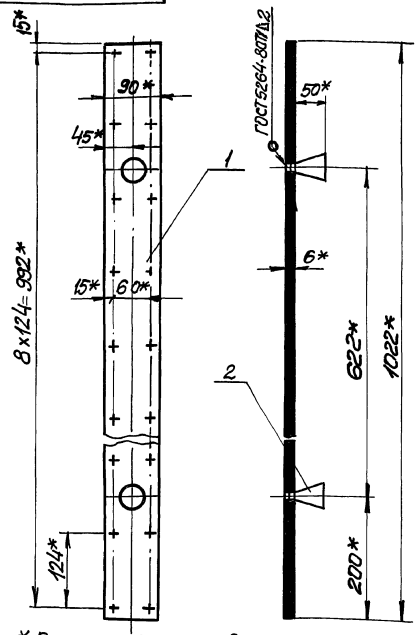

*Размеры для справок

Изм.	Лист	N докум.	Подп.	Дата	М143-07.00.000СБ	Лит	Масса	Масштаб
Разраб.		Розенштейн			Крышка Сборочный чертеж		4.5	1:5
Пров.		Толчинский				Лист	Листов 1	
Т. контр.		Зельцер				Госстрой СССР Союзводоканалниипроект Харьковский Водоканалпроект		
Н. контр.		Козлов						
Утв.								

Инв. N подл. | Подп. и дата | Взам. инв. N | Инв. N дубл. | Подп. и дата

Формат А4

М143-08.00.001

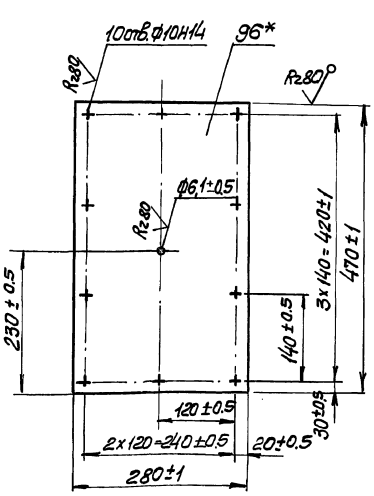

*Размер для справок

Изм.	Лист	N докум.	Подп.	Дата	М143-08.00.001	Лит	Масса	Масштаб
Разраб.		Розенштейн			Лист		6.1	1:5
Пров.		Толчинский				Лист	Листов 1	
Т. контр.		Зельцер			Лист 6 ГОСТ 19903-74 / СТ 3 ГОСТ 14637-79	Госстрой СССР Союзводоканалниипроект Харьковский Водоканалпроект		
Н. контр.		Козлов						
Утв.								

Инв. N подл. | Подп. и дата | Взам. инв. N | Инв. N дубл. | Подп. и дата

Формат А4

М143-08.00.000СБ

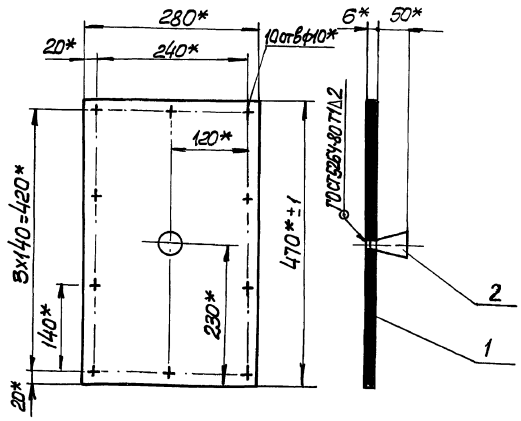

*Размеры для справок

Изм.	Лист	N докум.	Подп.	Дата	М143-08.00.000СБ	Лит	Масса	Масштаб
Разраб.		Розенштейн			Крышка Сборочный чертеж		6.22	1:5
Пров.		Толчинский				Лист	Листов 1	
Т. контр.		Зельцер				Госстрой СССР Союзводоканалниипроект Харьковский Водоканалпроект		
Н. контр.		Козлов						
Утв.								

Инв. N подл. | Подп. и дата | Взам. инв. N | Инв. N дубл. | Подп. и дата

коп. Лихарева

Формат А4

Типовые проектные решения 902-02-390.85
Альбом III
Часть 2

М143-10.00.000СБ

А-А
М1:1

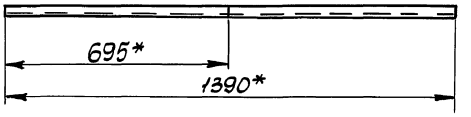

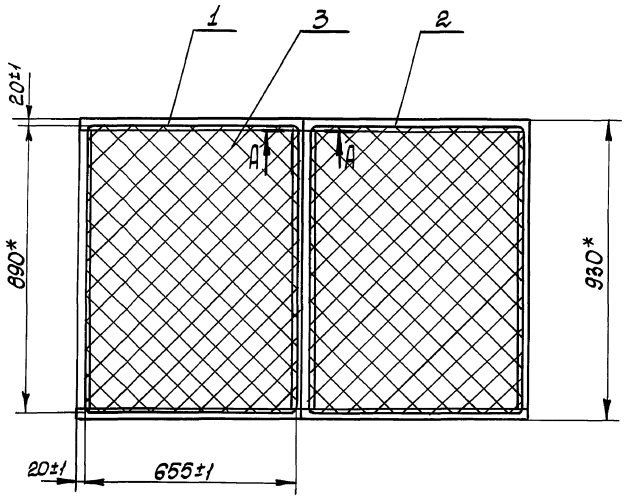

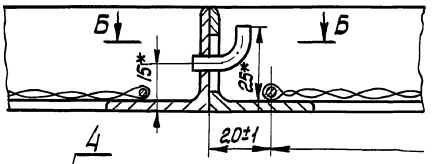

Б-Б
М1:1

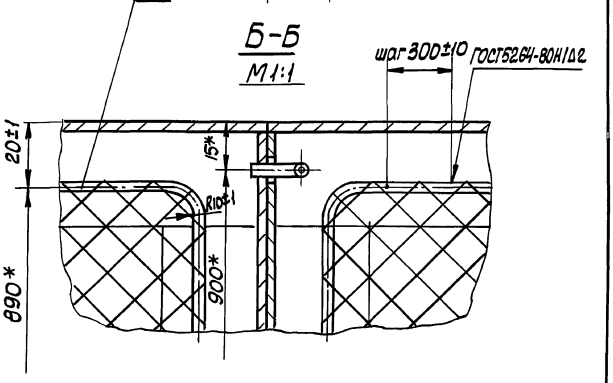

Изм.	Лист	№ докум.	Подп.	Дата	М143-10.00.000СБ			
Разраб.		Розенштейн			Сетка съемная	Лит.	Масса	Масштаб
Пров.		Толчинский					10,5	1:10
Т. контр.		Вельцер			Сборочный чертеж	Лист	Листов 1	
Н. контр.		Козлов				Госстрой СССР Союзводоканалпроект Ленгорводоканалпроект		
Утв.								

Инв. № подл. | Подп. и дата | Взам. инв. № | Инв. № дубл. | Подп. и дата

Формат А3

М143-10.01.000СБ

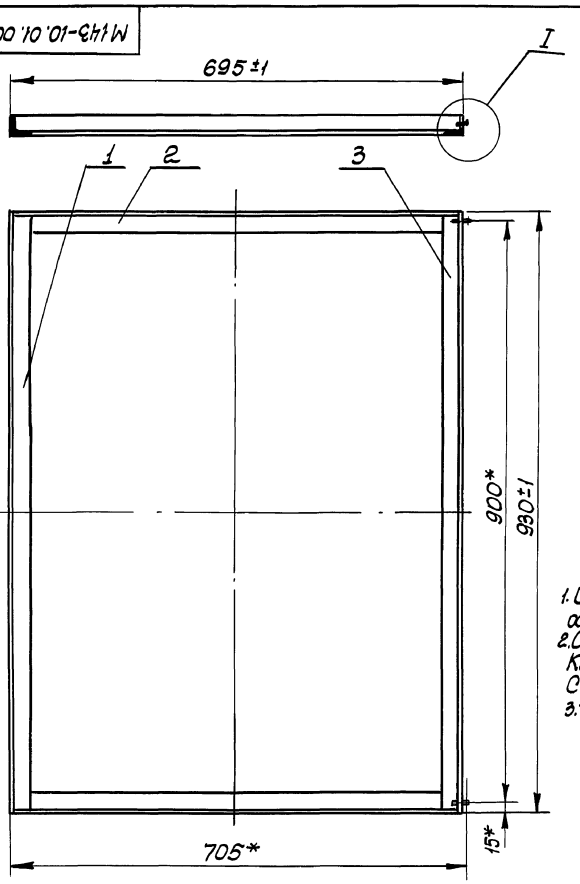

I
М1:1

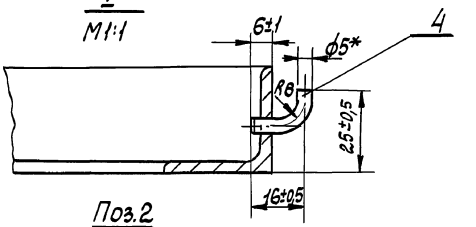

Поз.2
М1:2

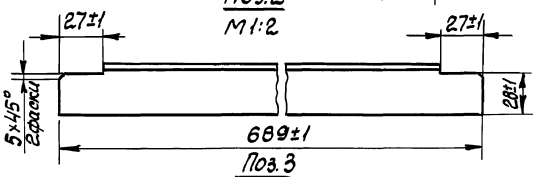

Поз.3
М1:2

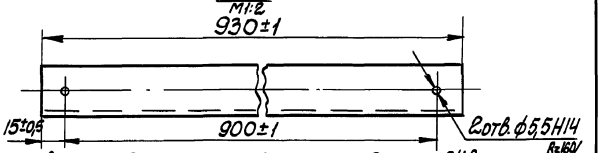

1. Шероховатость обработанных поверхностей деталей Б4 выполнить ▽, остальное ▽
2. Сварку производить сплошным швом по периметру примыкания деталей. Катет шва равен меньшей толщине свариваемых элементов. Сварные швы по ГОСТ 5264-80 по технологии завода-изготовителя.
3. * Размеры для справок.

Изм.	Лист	№ докум.	Подп.	Дата	М143-10.01.000СБ			
Разраб.		Розенштейн			Рамка	Лит.	Масса	Масшт.
Пров.		Толчинский					3,7	1:5
Т. контр.		Вельцер			Сборочный чертеж	Лист	Листов 1	
Н. контр.		Козлов				Госстрой СССР Союзводоканалпроект Ленгорводоканалпроект		
Утв.								

Инв. № подл. | Подп. и дата | Взам. инв. № | Инв. № дубл. | Подп. и дата

Типовые проектные решения 902-02-390.85
Альбом II часть 2

М143-10.02.000 СБ

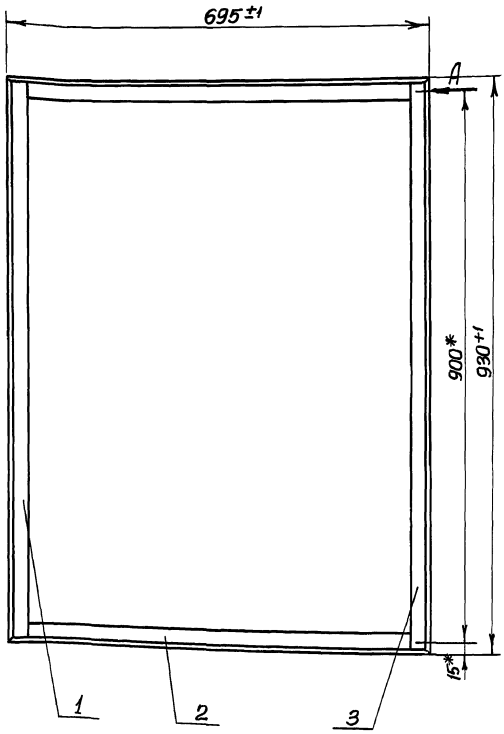

Вид А повернуто

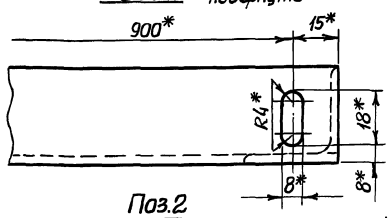

Поз.2
М1:2

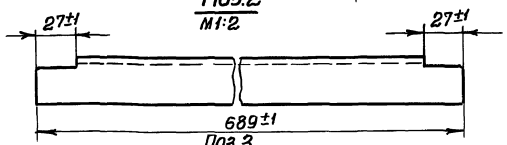

Поз.3
М1:2

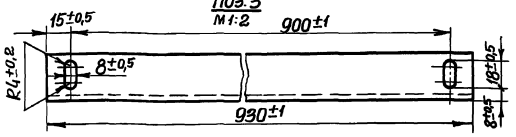

1. Шероховатость обработанных поверхностей деталей Б4 выполнить $R_z 160$, остальное ∀.
2. Сварку производить сплошным швом по периметру примыкания деталей. Катет шва равен меньшей толщине свариваемых элементов. Сварные швы по ГОСТ 5264-80 по технологии завода-изготовителя.
3. * Размеры для справок.

Изм.	Лист	№ докум.	Подп.	Дата
Разраб.		Розенштейн		
Пров.		Гапчинский		
Т.контр.		Зельцер		
Н.контр.		Козлов		
Утв.				

М143-10.02.000 СБ

Рамка
Сборочный чертеж

Лит.	Масса	Масштаб
	3,7	1:5
Лист	Листов 1	

Госстрой СССР
Союзводоканалпроект
Харьковский
Водоканалпроект

Формат А3

Инв. № подл. | Подпись и дата | Взам. инв. № | Инв. № дубл. | Подпись и дата

М143-11.01.001

$R_z 160$ (√)

Развертка
М1:5

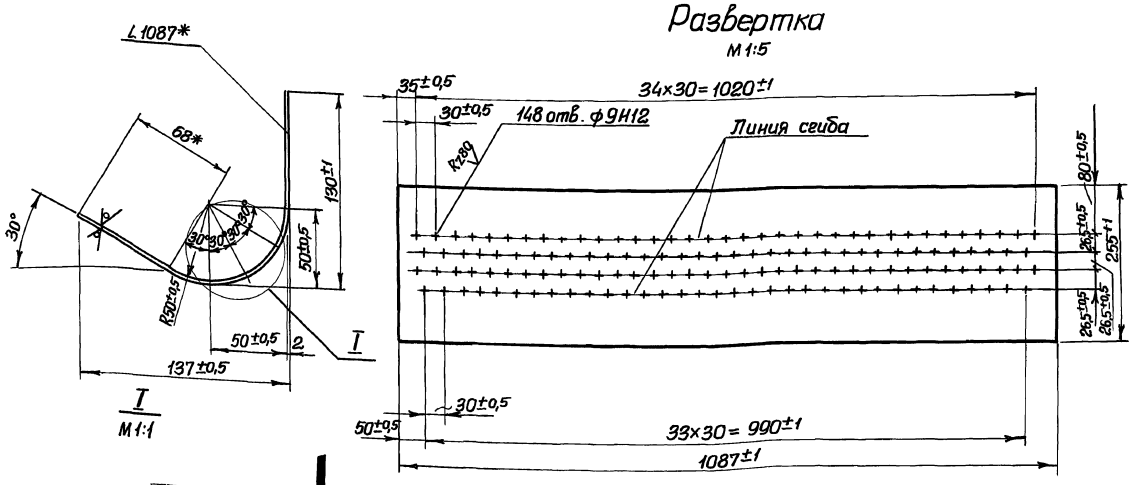

I
М1:1

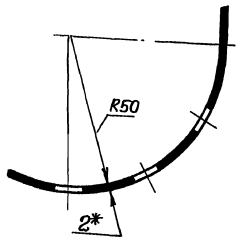

* Размеры для справок

Изм.	Лист	№ докум.	Подп.	Дата
Разраб.		Розенштейн		
Пров.		Гапчинский		
Т.контр.		Зельцер		
Н.контр.		Козлов		
Утв.				

М143-11.01.001

Лист перфорированный

Лит.	Масса	Масштаб
	4,1	1:2
Лист	Листов 1	

Лист 2 ГОСТ 19903-74
Ст3 ГОСТ 16523-70

Госстрой СССР
Союзводоканалпроект
Харьковский
Водоканалпроект

Формат А3

М143-11.00.000СБ

Типовые проектные решения 902-02-390.85 Альбом II часть 2

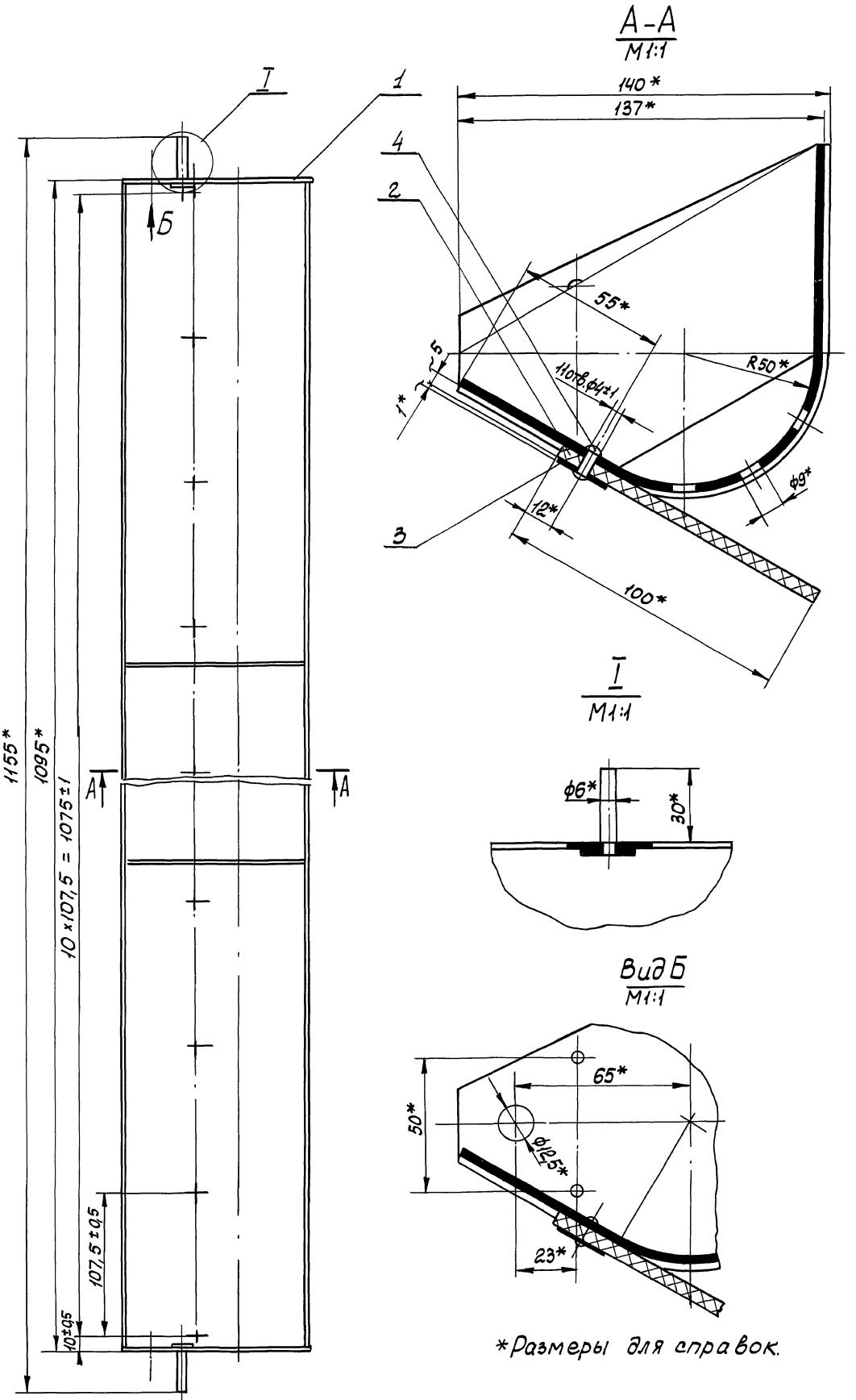

*Размеры для справок.

					М143-11.00.000 СБ			
Изм	Лист	№ докум.	Подп.	Дата	Ковш в сборе	Лит.	Масса	Масштаб
Разраб.		Розенштейн					5,34	1:2
Пров.		Толчинский			Сборочный чертеж	Лист	Листов 1	
Т. контр.		Зельцер				Госстрой СССР Союзводоканалниипроект Харьковский Водоканалпроект		
Н. контр.		Козлов						
Утв.								

Инв. № подл. | Подп. и дата | Взам. инв. № | Инв. № дубл. | Подп. и дата

Кор. Кузнецова 20734-03 41 Формат А2.

М143-11.01.000СБ

Типовые проектные решения 902-02-390.85 Альбом II часть 2

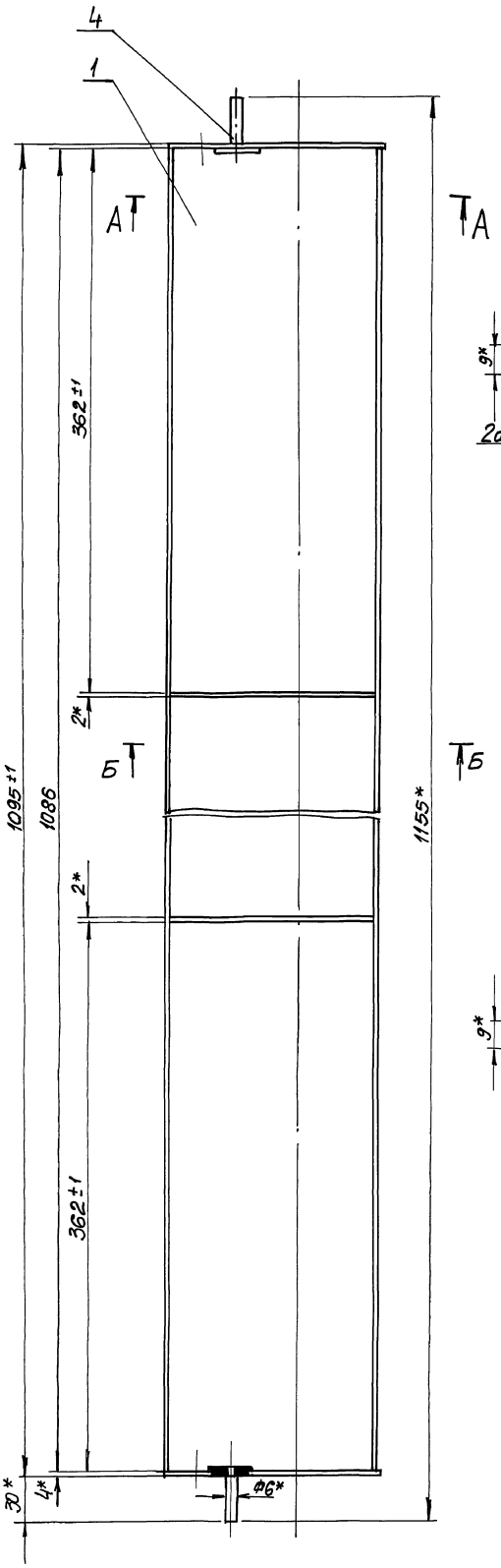

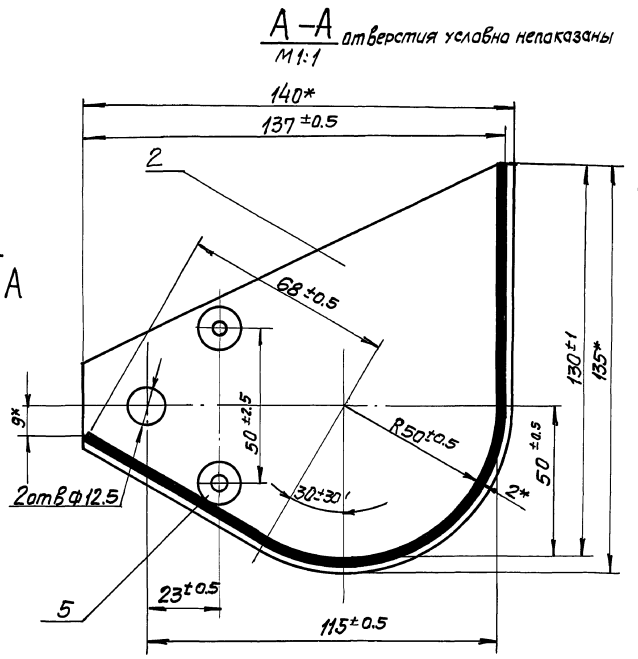

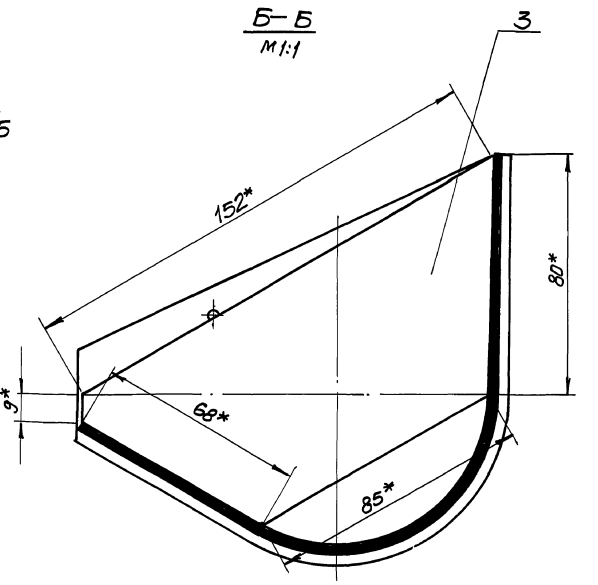

1. Шероховатость обработанных поверхностей деталей БЧ выполнить $\overset{R_z 160}{\vee}$, остальное φ
2. Неуказанные предельные отклонения размеров: отверстий Н14, остальное $\frac{IT14}{2}$
3. Сварку производить сплошным швом по периметру примыкания деталей. Катет шва равен меньшей толщине свариваемых элементов. Сварные швы по ГОСТ 5264-80 по технологии завода-изготовителя
4.* Размеры для справок

					М143-11.01.000СБ			
Изм.	Лист	N докум.	Подп.	Дата	Ковш Сборочный чертеж	Лит	Масса	Масштаб
Разраб.		Розенштейн					4.37	1:2
Провер.		Толчинский				Лист	Листов 1	
Т. контр.		Зельцер				Госстрой СССР Союзводоканалниипроект Харьковский Водоканалпроект		
Н. контр.		Козлов						

Инв. N подл. | Подпись и дата | Взам. инв. N | Инв. N дубл. | Подпись и дата

Копир. Пихарева 20734-03 42 Формат А2

Типовые проектные решения 902-02-390.85
Альбом II
Часть 2

М143-11.01.002

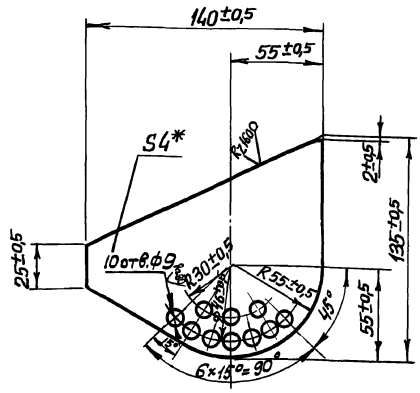

* Размер для справок

Изм.	Лист	№ докум.	Подп.	Дата
Разраб.		Розенштейн		
Пров.		Толчинский		
Т.контр.		Зельцер		
Н.контр.		Козлов		
Утв.				

М143-11.01.002

Ребро

Лит.	Масса	Масштаб
	0,07	1:2

Лист | Листов 1

Лист 4 ГОСТ 19903-74
Ст3 ГОСТ 14637-79

Госстрой СССР Союзводоканалниипроект Харьковский Водоканалпроект

Формат А4

М143-00.00.001

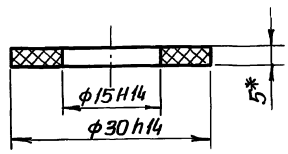

* Размер для справок

Изм.	Лист	№ докум.	Подп.	Дата
Разраб.		Розенштейн		
Пров.		Толчинский		
Т.контр.		Зельцер		
Н.контр.		Козлов		
Утв.				

М143-00.00.001

Шайба

Лит.	Масса	Масштаб
	0,001	2:1

Лист | Листов 1

Пластина I, лист ОМБ-С-5 ГОСТ 7338-77

Госстрой СССР Союзводоканалниипроект Харьковский Водоканалпроект

Формат А4

М143-11.01.003

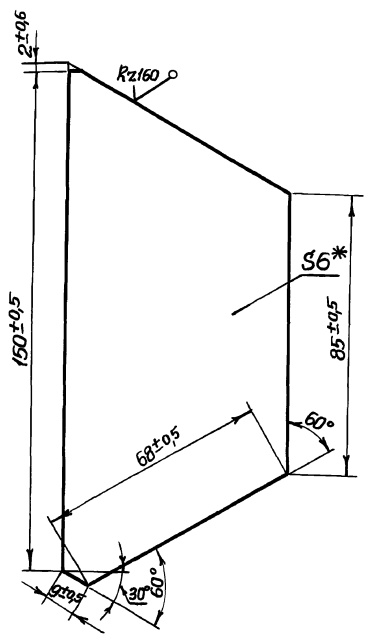

* Размер для справок

Изм.	Лист	№ докум.	Подп.	Дата
Разраб.		Розенштейн		
Пров.		Толчинский		
Т.контр.		Зельцер		
Н.контр.		Козлов		
Утв.				

М143.11.01.003

Ребро

Лит.	Масса	Масштаб
	0,06	1:1

Лист | Листов 1

Лист 2 ГОСТ 19903-74
Ст3 ГОСТ 16523-70

Госстрой СССР Союзводоканалниипроект Харьковский Водоканалпроект

Формат А4

М143-11.01.004

Rz40

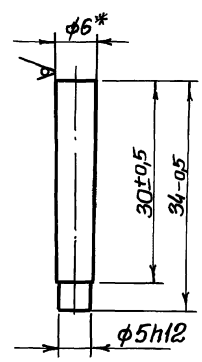

* Размер для справок

Изм.	Лист	№ докум.	Подп.	Дата
Разраб.		Розенштейн		
Пров.		Толчинский		
Т.контр.		Зельцер		
Н.контр.		Козлов		
Утв.				

М143-11.01.004

Палец

Лит.	Масса	Масштаб
	0,05	2:1

Лист | Листов 1

Круг В-6 ГОСТ 2590-71
Ст3 ГОСТ 535-79

Госстрой СССР Союзводоканалниипроект Харьковский Водоканалпроект

Формат А4

Типовые проектные решения 902-02-390.85
Альбом II
Часть 2

№ строки	Обозначение	Наименование	Куда входит: Обозначение	Кол.	Общее кол.	Примечание
1	М143-00.00.000	Фильтр „Полимер-С-85"				
2	М143-01.00.000	Станция приводная	М143-00.00.000	1	1	
3	М143-01.01.000	Привод	М143-01.00.000	1	1	
4	М143-01.01.100	Корпус	М143-01.01.000	1	1	
5	М143-01.01.200	Муфта	М143-01.01.000	1	1	
6	М143-01.01.300	Колесо коническое в сборе	М143-01.01.000	1	1	
7	М143-01.01.400	Шестерня коническая в сборе	М143-01.01.000	1	1	
8	М143-01.01.500	Колесо коническое в сборе	М143-01.01.000	1	1	
9	М143-01.01.510	Корпус	М143-01.01.500	1	1	
10	М143-01.01.600	Шестерня коническая в сборе	М143-01.01.000	1	1	
11	М143-01.02.000	Рама	М143-01.00.000	1	1	
12	М143-01.02.100	Патрубок	М143-01.02.000	1	1	
13	М143-01.02.200	Корпус датчика	М143-01.02.000	1	1	
14			М143-05.01.000	1	1	
15				2	2	
16	М143-01.02.300	Лоток	М143-01.02.000	1	1	
17	М143-01.03.000	Узел приводных звездочек	М143-01.00.000	1	1	
18	М143-01.03.100	Звездочка приводная	М143-01.03.000	2	2	
19	М143-01.03.200	Вал	М143-01.03.000	1	1	
20	М143-01.04.000	Барабан отжимной	М143-01.00.000	1	1	
21	М143-01.04.100	Барабан обрезиненный	М143-01.04.000	1	1	
22	М143-01.04.110	Барабан	М143-01.04.100	1	1	
23	М143-01.04.120	Вал	М143-01.04.110	1	1	
24			М143-01.05.110	1	1	
25				2	2	
26	М143-01.05.000	Барабан отжимной	М143-01.00.000	2	2	

Инв.№ подл. | Подп. и дата | Взам. инв.№ | Инв.№ дубл. | Подп. и дата

Изм.	Лист	№ докум.	Подп.	Дата	М143-00.00.000 ВС			
Разраб.		Толчинский			Фильтр „Полимер-С-85" Ведомость спецификаций	Лит.	Лист 1	Листов 3
Пров.		Розенштейн				Госстрой СССР Союзводоканалпроект Госкомитета водоканалпроект		
Рук.гр.		Зельцер						
Н.контр.		Коелов						
Утв.								

Формат А3

№ строки	Обозначение	Наименование	Куда входит: Обозначение	Кол.	Общее кол.	Примечание
1	М143-01.05.100	Барабан обрезиненный	М143-01.05.000	2	2	
2	М143-01.05.110	Барабан	М143-01.05.100	2	2	
3	М143-01.06.000	Бункер	М143-01.00.000	1	1	
4	М143-01.07.000	Течка	М143-01.00.000	1	1	
5	М143-01.08.000	Щиток	М143-01.00.000	2	2	
6	М143-01.10.000	Скребок	М143-01.00.000	1	1	
7	М143-01.11.000	Щека	М143-01.00.000	2	2	
8	М143-01.13.000	Щиток в сборе	М143-01.00.000	1	1	
9	М143-01.13.100	Щиток	М143-01.13.000	1	1	
10	М143-01.14.000	Крышка в сборе	М143-01.00.000	1	1	
11	М143-01.14.100	Крышка	М143-01.14.000	1	1	
12	М143-01.15.000	Крышка в сборе	М143-01.00.000	1	1	
13	М143-01.15.100	Крышка	М143-01.15.000	1	1	
14	М143-01.16.000	Крышка в сборе	М143-01.00.000	1	1	
15	М143-01.16.100	Крышка	М143-01.16.000	1	1	
16	М143-01.17.000	Щиток	М143-01.00.000	1	1	
17	М143-01.18.000	Щиток	М143-01.00.000	2	2	
18	М143-01.19.000	Щиток	М143-01.00.000	2	2	
19	М143-02.00.000	Кожух	М143-00.00.000	2	2	
20	М143-03.00.000	Секция средняя	М143-00.00.000	1	1	
21	М143-03.01.000	Патрубок	М143-03.00.000	2	2	
22			М143-04.00.000	2	2	
23				4	4	
24	М143-04.00.000	Секция средняя	М143-00.00.000	1	1	
25	М143-05.00.000	Станция натяжная	М143-00.00.000	1	1	
26	М143-05.01.000	Корпус	М143-05.00.000	1	1	
27	М143-05.01.100	Патрубок	М143-05.01.000	1	1	
28	М143-05.02.000	Днище перфорированное	М143-05.00.000	1	1	
29	М143-05.03.000	Крышка	М143-05.00.000	2	2	
30	М143-05.04.000	Узел натяжных звездочек	М143-05.00.000	1	1	
31	М143-05.04.100	Звездочка натяжная	М143-05.04.000	2	2	

Инв.№ подл. | Подп. и дата | Взам. инв.№ | Инв.№ дубл. | Подп. и дата

Изм.	Лист	№ докум.	Подп.	Дата	М143-00.00.000 ВС	Лист 2

Типовые проектные решения 902-02-390.85 Альбом II часть 2

№ строки	Обозначение	Наименование	Куда входит: Обозначение	Кол.	Общее кол.	Примечание
1	М143-05.05.000	Планка прижимная	М143-05.00.000	6	6	
2	М143-06.00.000	Крышка	М143-00.00.000	6	6	
3	М143-07.00.000	Крышка	М143-00.00.000	1	1	
4	М143-08.00.000	Крышка	М143-00.00.000	2	2	
5	М143-09.00.000	Рамка	М143-00.00.000	2	2	
6	М143-10.00.000	Сетка съемная	М143-00.00.000	1	1	
7	М143-10.01.000	Рамка	М143-10.00.000	1	1	
8	М143-10.02.000	Рамка	М143-10.00.000	1	1	
9	М143-11.00.000	Ковш в сборе	М143-00.00.000	37	37	
10	М143-11.01.000	Ковш	М143.-11.00.000	37	37	
11						
12						
13						
14						
15						
16						
17						
18						
19						
20						
21						
22						
23						
24						
25						
26						
27						
28						
29						
30						
31						

Подп. и дата | Инв. № дубл. | Взам. инв. № | Подп. и дата | Инв. № подл.

Изм	Лист	№ докум.	Подп.	Дата	М143-00.00.000 ВС	Лист 3

Формат А3

№ строки	Обозначение	Обозначение документа, по которому производится поставка	Согласующая организация	№ протокол согласования и дата	Куда входит (обозначение)	Примечание
1	Цепь тяговая	М112-1-100-1	ЦКБ ЦПиУ	N А-868	М 143.-00.00.000	
2	пластинчатая втулочная	ГОСТ 588-81	ВНИИПТуглемаша	14.05.85г.		
3		Изготовитель	г. Москва			
4		машиностроительный				
5		завод г. Ульяновск				
6						
7						
8						
9						
10						
11						
12						
13						
14						
15						
16						
17						
18						
19						
20						
21						
22						
23						

Подп. и дата | Инв. № дубл. | Взам. инв. № | Подп. и дата | Инв. № подл.

Изм	Лист	№ докум.	Подп.	Дата	М143-00.00.000 ВИ			
Разраб.		Толчинский			Фильтр „Полимер-С-85"	Лит.	Лист	Листов 1
Пров.		Розенштейн			Ведомость согласования	Госстрой СССР Союзводоканалниипроект Харьковский		
Рук. гр.		Зельцер			Применения покупных изделий	Водоканалпроект		
Н. контр.		Козлов						
Утв.		Чмелёв						

копир. Пикарева

207 -03 45 Формат А3

Типовые проектные решения 902-02-390.86
Альбом II
Часть 2

№ строки	Наименование	Код ОКП	Обозначение документа на поставку	Поставщик	Куда входит	Количество: на изделие	В комплекты	На ремонт	Всего	Примечание
1	Болты		ГОСТ 7798-70							
2	М6х10.56				М143-01.13.100	4			4	
3	М6х16.56				М143-01.06.000	16			16	
4	М6х30.56				М143-01.10.000	23			23	
5	М8х12.56				М143-01.00.000	8			8	
6					М143-01.01.000	18			18	
7						26			26	
8	М8х20.56				М143-00.00.000	12			12	
9					М143-01.05.000	8			16	
10						20			28	
11	М8х30.56				М143-00.00.000	18			18	
12					М143-03.00.000	18			18	
13					М143-04.00.000	24			24	
14					М143-05.01.000	26			26	
15						86			86	
16	М8х35.56				М143-01.07.000	4			4	
17	М8х65.56				М143-01.04.000	8			8	
18	М10х20.56				М143-01.05.000	4			8	
19	М10х25.56				М143-01.04.000	6			6	
20	М10х30.56				М143-01.01.300	2			2	
21					М143-01.01.500	2			2	
22						4			4	
23	М10х40.56				М143-01.01.100	4			4	
24	М12х35.56				М143-00.00.000	10			10	
25					М143-01.00.000	72			72	

Инв. № подл. | Подп. и дата | Взам. инв. № | Инв. № дубл. | Подп. и дата

Изм.	Лист	N докум.	Подп.	Дата	М 143-00.00.000ВП		
Разраб.		Гончиненко			Фильтр „Полимер-с-85"	Лит.	Лист 1	Листов 7
Пров.		Розенштейн				Госстрой СССР Союзводоканалпроект Харьковский Водоканалпроект		
Рук. гр.		Зельцер						
Н. контр.		Козлов			Ведомость покупных изделий			
Утв.								

Формат А3

№ строки	Наименование	Код ОКП	Обозначение документа на поставку	Поставщик	Куда входит (обозначение)	Количество: на изделие	В комплекты	На ремонт	Всего	Примечание
1					М143-01.03.000	16			16	
2						98			98	
3	М12х20.56				М143-01.03.000	2			2	
4	М12х45.56				М143-01.00.000	4			4	
5	М12х40.56				М143-01.01.000	23			23	
6	М16х60.56				М143-03.00.000	6			6	
7					М143-05.00.000	12			12	
8	М16х100.56				М143-00.00.000	4			4	
9	М20х60.56				М143-01.00.000	4			4	
10	М20х75.56				М143-01.01.000	4			4	
11	М20х90.56				М143-01.00.000	4			4	
12	М20х130.56				М143-05.00.000	2			2	
13										
14	Винты		ГОСТ 1477-75							
15	М4х6				М143-01.01.400	3			3	
16					М143-01.01.600	3			3	
17						6			6	
18	М5х8				М143-01.00.000	2			2	
19	Винт М8х15.050		ГОСТ 1479-75		М143-01.01.200	1			1	
20	Винт М8х25.56		ГОСТ 17475-80		М143-01.01.000	1			1	
21	Винт М16х90.56		ГОСТ 1488-75		М143-01.05.000	2			4	
22	Гайки		ГОСТ 5915-70							
23	М6.5				М143-01.06.000	16			16	
24					М143-01.13.000	27			27	
25	М8.5				М143-00.00.000	92			92	
26					М143-01.00.000	66			66	
27					М143-01.04.000	8			8	
28					М143-01.07.000	4			4	
29					М143-01.14.000	2			2	
30					М143-01.15.000	2			2	

Инв. № подл. | Подп. и дата | Взам. инв. № | Инв. № дубл. | Подп. и дата

Изм.	Лист	N докум.	Подп.	Дата	М 143-00.00.000ВП	Лист 2
					Копир Тихарева	

Типовые проектные решения 902-02-390.85
Альбом II
часть 2

№ строки	Наименование	Код ОКП	Обозначение документа на поставку	Поставщик	Куда входит (обозначение)	Количество: на изделие	Количество: в комплекты	Количество: на регулир.	Количество: всего	Примечание
1					М143-01.16.000	2			2	
2					М143-05.00.000	6			6	
3						202			202	
4	М10.5				М143-01.01.000	4			4	
5					М143-01.01.200	4			4	
6						8			8	
7	М12.5				М143-00.00.000	72			72	
8					М143-01.00.000	14			14	
9					М143-01.01.000	22			22	
10					М143-01.03.000	2			2	
11						110			110	
12	М16.5				М143-00.00.000	4			4	
13					М143-03.00.000	6			6	
14					М143-06.00.000	12			12	
15						22			22	
16	М20.5				М143-01.00.000	12			12	
17					М143-01.01.000	8			8	
18					М143-05.01.000	2			2	
19						22			22	
20	Гайка М12.5		ГОСТ 5916-70		М143-01.00.000	2			2	
21	Гайка М20.5		ГОСТ 11871-80		М143-01.05.000	2			4	
22	Контргайка 20		ГОСТ 8968-75		М143-00.00.000	4			4	
23	Муфта 20		ГОСТ 8966-75		М143-00.00.000	4			4	
24	Болт М20х180.56		ГОСТ 14724-69		М143-01.01.000	2			2	
25	Шайбы		ГОСТ 6958-78							
26	8.02				М143-01.00.000	2			2	
27					М143-01.14.000	2			2	
28					М143-01.15.000	2			2	
29					М143-01.16.000	2			2	
30						8			8	

Инв. № подл. | Подп. и дата | Взам. инв. № | Инв. № дубл. | Подп. и дата

Изм. Лист N докум. Подп. Дата М143-00.00.000 ВП Лист 3

Формат А3

№ строки	Наименование	Код ОКП	Обозначение документа на поставку	Поставщик	Куда входит (обозначение)	Количество: на изделие	Количество: в комплекты	Количество: на регулир.	Количество: всего	Примечание
1	Шайба 12.02		ГОСТ 6958-78		М143-01.00.000	2			2	
2	Шайба 20.01		ГОСТ 11872-80		М143-01.05.000	2			4	
3	Шайбы		ГОСТ 11371-78							
4	4.02				М143-02.00.000	16			32	
5					М143-05.00.000	12			12	
6						28			44	
7	6.02				М143-01.13.000	4			4	
8	8.02				М143-00.00.000	92			92	
9					М143-01.00.000	64			64	
10					М143-01.07.000	4			4	
11						160			160	
12	12.02				М143-00.00.000	72			72	
13					М143-01.00.000	10			10	
14					М143-01.01.000	22			22	
15						104			104	
16	10.02				М143-01.01.000	4			4	
17	16.02				М143-00.00.000	4			4	
18					М143-03.00.000	6			6	
19					М143-05.00.000	12			12	
20						22			22	
21	18.02				М143-01.01.000	4			4	
22	20.02				М143-01.00.000	4			4	
23					М143-01.01.000	8			8	
24					М143-05.00.000	1			1	
25	Шайбы		ГОСТ 6402-70							
26	6.65Г				М143-01.10.000	23			23	
27	12.65Г				М143-01.00.000	14			14	
28					М143-01.01.000	22			22	
29					М143-01.03.000	16			16	
30						52			52	

Инв. № подл. | Подп. и дата | Взам. инв. № | Инв. № дубл. | Подп. и дата

Изм. Лист N докум. Подп. Дата М143-00.00.000 ВП Лист 4

Копир. Пимарева

Формат А3

Типовые проектные решения 902-02-390.85
Альбом II Часть 2

№ строки	Наименование	Код ОКП	Обозначение документа на поставку	Поставщик	Куда входит (обозначение)	Количество: на изделие	в комплекты	на регулир.	Всего	Примечание
1	8.65Г				М143-01.00.000	66			66	
2					М143-01.04.000	8			8	
3					М143-01.05.000	8			16	
4					М143-01.06.000	16			16	
5						98			106	
6	10.65Г				М143-01.01.000	4			4	
7					М143-01.04.000	6			6	
8					М143-01.05.000	4			4	
9						14			14	
10	16.65Г				М143-05.00.000	12			12	
11	20.65Г				М143-01.00.000	4			4	
12					М143-01.01.000	4			4	
13						8			8	
14	Штифты		ГОСТ 9464-70							
15	8х30				М143-01.00.000	4			4	
16	10х60				М143.01.00.000	4			4	
17	10х50				М143-01.04.000	1			1	
18	Штифт									
19	цилиндрический 12п6х70		ГОСТ 3128-70		М143-01.01.400	2			2	
20	Шплинты		ГОСТ 397-79							
21	4х28-001				М143-01.01.000	4			4	
22	1.2х10				М143-05.00.000	12			12	
23	Шпонки		ГОСТ 23360-78		М143-01.01.300	1			1	
24	18х11х63				М143-01.01.500	1			1	
25	18х11х70				М143-01.03.000	1			1	
26	22х14х140				М143-01.03.000	2			2	
27	Заклепки		ГОСТ 10299-80							
28	4х10-011				М143-02.00.000	16			32	
29	4х12-011				М143-11.00.000	11			407	
30										

Инв. № подл. | Подп. и дата | Взам. инв. № | Инв. № дубл. | Подп. и дата

Изм.	Лист	№ докум.	Подп.	Дата	М143-00.00.000 ВП	Лист 5

Формат А3

№ строки	Наименование	Код ОКП	Обозначение документа на поставку	Поставщик	Куда входит (обозначение)	Количество: на изделие	в комплекты	на регулир.	Всего	Примечание
1	Двигатель									
2	4А100L6У3	332215	ГОСТ 19523-74		М143-01.01.000	1			1	
3	Редуктор			Барышский						
4	42-160-400-16-21-Ц-У3	4161420456		редукторный з-д	М143-01.01.000	1			1	
5										
6	Подшипники	461312	ГОСТ 5720-75							
7	1205				М143-01.05.000	2			4	
8	1208				М143-01.04.000	2			2	
9	1314				М143-01.03.000	2			2	
10	Кольцо 42		ГОСТ 2833-77		М143-01.01.200	1			1	
11	Кольца		ГОСТ 13940-80			2			2	
12	Б40				М143-01.04.000	2			2	
13	Б70				М143-01.03.000	2			2	
14	Маслёнки		ГОСТ 19853-74							
15	1.2.46				М143.01.01.300	2			2	
16					М143.01.01.400	1			1	
17					М143.01.01.500	2			2	
18					М143.01.01.600	1			1	
19					М143.01.03.000	1			1	
20						7			7	
21	Пружина 485		ГОСТ 13766-68		М143-01.05.000	2			2	
22	Запорное устройство									
23	указателя уровня									
24	кранового типа									
25	Цапковое dу20 12б16к	3712812005	ГОСТ 9652-68		М143-00.00.000	2			2	
26	Трубка цилиндрическая									
27	стеклянная для									
28	определения уровня									
29	жидкости длина 1000мм									
30	59251-90052		ГОСТ 8446-74		М143-00.00.000	2			2	

Инв. № подл. | Подп. и дата | Взам. инв. № | Инв. № дубл. | Подп. и дата

Изм.	Лист	№ докум.	Подп.	Дата	М143-00.00.000 ВП	Лист 6

Типовые проектные решения 902-02-390.85 Альбом II часть 2

№ строки	Наименование	Код ОКП	Обозначение документа на поставку	Поставщик	Куда входит (обозначение)	Количество: На изделие	Количество: В комплекты	Количество: На регулир.	Количество: Всего	Примечание
1	Сальник для									
2	электрических									
3	проводов односторонний									
4	СКР027		ГОСТ 4860.2-76							
5	Фланцы		ГОСТ 12820-80		М143-01.01.100	1			1	
6	1-80-2,5-Вст3									
7	1-100-2,5-Вст3				М143-05.01.000	1			1	
8	1-150-2,5-Вст3				М143-01.02.100	1			1	
9					М143-05.01.000	2			2	
10					М143-03.00.000	2			2	
11	Цепь тяговая					4			4	
12	пластинчатая									
13	М112-1-100-1	417321	ГОСТ 588-81							
14					М143-00.00.000	22400	мм		22400	мм
15										
16										
17										
18										
19										
20										
21										
22										
23										
24										
25										
26										
27										
28										
29										
30										

Инв. № подл. | Подп. и дата | Взам. инв. № | Инв. № дубл. | Подп. и дата

Изм	Лист	№ докум.	Подп.	Дата	М143-00.00.000 ВП	Лист 7

Формат А3

М143-01.17.000СБ

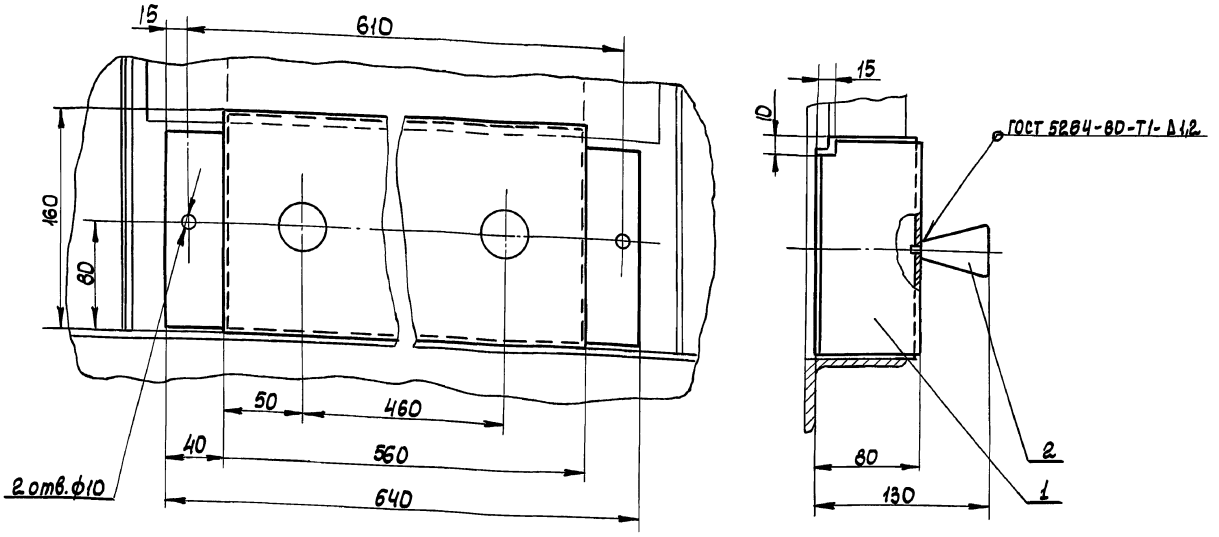

Размеры для справок.

Изм	Лист	№ докум.	Подп.	Дата	М143-01.17.000 СБ			
Разраб.		Толчинский			Щиток Сборочный чертеж	Лит.	Масса 1.85	Масштаб 1:2,5
Пров.		Розенштейн				Лист	Листов 1	
Т. контр.		Зельцер				Госстрой СССР Союзводоканалниипроект Харьковский Водоканалпроект		
Н. контр.		Козлов						
Утв.								

Инв. № подл. | Подп. и дата | Взам. инв. № | Инв. № дубл. | Подп. и дата

Коп. Килешова

Типовые проектные решения 902-02-390.85
Альбом II часть 2

Утверждаю

Фильтр „Полимер-С-85"

Технические условия
М143-00.00.000ТУ

Согласовано
Главный инженер института
„Харьковский Водоканалпроект"
Г.А. Бондаренко
Главный инженер проекта
В.С. Лялюк

1985

Инв.№ подл. | Подп. и дата | Взам. инв.№ | Инв.№ дубл. | Подп. и дата

Содержание

		стр
1.	Вводная часть	2
2	Технические требования	2
3	Правила приёмки	9
4	Методы контроля и испытаний	9
5	Маркировка, упаковка, транспортирование и хранение	10

Изм.	Лист	N докум.	Подп.	Дата	М143-00.00.000ТУ			
Разраб.		Розенштейн			Фильтр „Полимер-С-85" технические условия	Стадия	Лист	Листов
Пров.		Толчинский					2	12
Рук. гр.		Зельцер				Госстрой СССР Союзводоканалпроект Харьковский Водоканалпроект		
Н. контр.		Козлов						
Утв.		Ясинов						

Формат А4

1 Вводная часть

Настоящие технические условия* распространяются на фильтр с пенополиуретановой загрузкой для очистки нефтесодержащих сточных вод от нефтемаслопродуктов производительностью 25м³/ч „Полимер-С-85"

Нормальная работа фильтра предусматривается при температуре окружающего воздуха не ниже +5°С

ТУ содержат общие требования к фильтру, его изготовлению, монтажу, контролю, приемке и поставке заводом-изготовителем, которые нецелесообразно указывать в других конструкторских документах

2 Технические требования

2.1. Фильтр и его составные части/детали, сборочные единицы, покупные изделия, материалы и т.п/ должны соответствовать требованиям настоящих ТУ, а также комплекту конструкторской документации

2.2. Общие требования к материалам.

2.2.1 Материалы предназначаемые для изготовления фильтра „Полимер-С-85", по своим качественным параметрам должны удовлетворять требованиям соответствующих стандартов, ТУ, указанных на чертежах или спецификациях

2.2.2 На поверхности металла, предназначенного для изготовления деталей путём механической обработки, не допускаются трещины, плены, шлаковые включения на глубину более припуска на механическую обработку.

* В дальнейшем по тексту технические условия именуются „ТУ"

2.3 Сварочные материалы

2.3.1 При сварке углеродистых сталей рекомендуется применять электроды Э42, Э46 ГОСТ9467-75

2.4. Требования к покупным изделиям

2.4.1. Покупные изделия, используемые для изготовления фильтра „Полимер-С-85"/электродвигатель, редуктор, цепи, крепежные изделия т.п/ должны соответствовать требованиям, утвержденных в установленном порядке технических условий предприятий-поставщиков, а стандартизированные изделия - стандартам /государственным, отраслевым, республиканским/

2.4.2 Покупные изделия для комплектации фильтра „Полимер-С-85" допускаются только после входного контроля предприятия-изготовителя.

2.5 Требования к стальному прокату и трубам.

2.5.1 Местная и общая кривизна скручивание вокруг продольной оси, волнистость на кромках/для холоднотянутых профилей/, коробоватость и волнистость стальных листов, ребровая кривизна /для полосовой стали/ должны быть в пределах соответствующих стандартов

2.5.2 На поверхности сортового, фасонного и листового проката, труб, трещины, плены, включения и закаты не допускаются

Кол. Пихарева 20734-03 50 Формат А4

2.6 Требования к заготовкам и деталям из сортового, фасонного листового проката и труб.

2.6.1. Заготовки и детали из сортового, фасонного, листового проката и труб должны быть очищены от загрязнения, окалины, коррозии, заусенцев, наплывов металла /после газовой резки/ любым способом, не ухудшающих структуру металла и не понижающих его прочность.

2.6.2 Заготовки, не удовлетворяющие требованиям п. 2.5.1. должны быть выправлены или отрихтованы, а острые кромки - притуплены.

2.6.3 Гнутые детали не должны иметь трещин, надрывов и короблений.

2.7 Требования к резиновым деталям.

2.7.1. Поверхность резиновых деталей должна быть без заусенцев, раковин, трещин, пузырей и посторонних включений.

2.7.2. Нанесение слоя резины на откидные барабаны должно производиться методом вулканизации.

2.8 Требования к сварным соединениям конструкциям.

2.8.1 Детали из сортового, фасонного, листового и другого проката, подаваемые на сварку, должны быть:
а) выправлены или отрихтованы в соответствии с требованиями п. 2.5.1 настоящих ТУ;
б) очищены от масла, грязи, ржавчины и влаги; кромки деталей отрезанных ножницами не должны иметь зазубрин;

Инв. № подл. | Подпись и дата | Взам. инв. № | Инв. № дубл. | Подпись и дата

кромки деталей после газовой резки должны быть зачищены до шероховатости $R_z 160$, если нет особых указаний в рабочих чертежах.

2.8.2 Конструктивные элементы швов сварных соединений должны соответствовать стандартам, указанным в условных обозначениях швов на рабочих чертежах сварных конструкций или в технических требованиях на тех же чертежах.

2.8.3 Наплывы, прожоги, незаваренные кратеры неисправление кромок, наружные трещины шва и околошовной зоны, выплески, непровары корня шва не допускаются. Допускаются подрезы до 0,5мм при толщине свариваемых металлов до 10мм и до 1мм при толщине свариваемого металла более 10мм.

2.8.4 Предельные отклонения размеров сварных конструкций должны быть не ниже:
внутренних размеров - H14, внешних h14, остальных $\pm \frac{IT14}{2}$, за исключением случаев, когда в чертежах предусмотрены более высокие классы точности

2.8.5 Дефектные участки швов должны быть, удалены, заварены и вновь проверены. Удаление дефектных швов по технологии предприятия-изготовителя сварной конструкции

2.8.6 Металлическую конструкцию, элементы которой из-за короблений вышли за пределы установленных чертежом требований, допускается править бесударным способом /винтовыми приспособлениями и т. д./

Инв. № подл. | Подпись и дата | Взам. инв. № | Инв. № дубл. | Подпись и дата

2.9 Требования к механической обработке.

2.9.1 Обработанные поверхности не должны иметь механических повреждений. Острые углы и ребра должны быть притуплены.

2.9.2 Неуказанные на чертежах предельные отключения размеров: отверстий /охватывающих или внутренних размеров/ по H14, валов /охватываемых или наружных размеров/ - по h14; для размеров поверхности неотносящихся к отверстиям и не образующих соединений - по $\pm \frac{IT14}{2}$

2.9.3 При отсутствии на чертежах указаний о предельных отклонениях формы цилиндрических поверхностей эти отклонения надлежит ограничивать полем допуска на диаметр; при отсутствии на чертежах указаний о предельных отклонениях от параллельности эти отклонения надлежит ограничивать полем допуска расстояние между поверхностями, их осями или плоскостями симметрии: другие отклонения формы и расположения поверхности, если нет специальных указаний на чертеже - не контролируются

2.9.4. Метрическая резьба элементов деталей с наружной резьбой должна быть выполнена по классу точности 8g, а метрическая резьба отверстия - по классу точности 7H ГОСТ 16093-81.

2.10 Требования к термической обработке.

2.10.1. На термически обработанных деталях не должно быть трещин, неравномерностей твердости, следов пережога короблений и других дефектов, снижающих

Инв. № подл. | Подпись и дата | Взам. инв. № | Инв. № дубл. | Подпись и дата

качество деталей

2.10.2 После термической обработки детали должны быть очищены от окалины, масла и других загрязнений.

2.10.3 Недоброкачественную термическую обработку разрешается исправлять не более одного раза. После повторной термической обработки следует ОТК произвести повторный контроль.

2.11 Требования к сборке и монтажу фильтра.

2.11.1 Детали поступающие на сборку, должны быть очищены от загрязнения, смазочные канавки прочищены, подвижные части смазаны по специальным указаниям рабочих чертежей, при отсутствии таких указаний смазывать универсальной смазкой УС по ГОСТ 14366-76 или УС-2 по ГОСТ 1033-79; масленку и смазочные канавки заполнять этой же смазкой.

2.11.2 Все вращающиеся детали должны поворачиваться на своих же опорах без заеданий.

2.11.3 Дисбаланс вращающихся частей и шум должны быть в пределах, не вызывающих недопустимых вибраций конструкции. Вибрации и шум не должны превышать санитарных норм.

2.11.4 Сборка подвижных соединений должна обеспечивать плавное перемещение сопрягаемых деталей без рывков, заеданий и т.п. после их смазки.

Инв. № подл. | Подпись и дата | Взам. инв. № | Инв. № дубл. | Подпись и дата

2.11.5 Все болты, шпильки, винты и гайки должны быть надёжно и равномерно затянуты без перекосов и деформаций сопрягаемых деталей.

2.11.6. Привод после сборки должен быть обкатан. Обкатка привода должна производится в течение 48 часов по технологии предприятия-изготовителя

2.11.7. При монтаже фильтра должно быть обеспечено совпадение вертикальных осей верхних и нижних звёздочек. Несовпадение осей не более ±3мм.

2.11.8 Монтаж фильтра необходимо производить в следующей последовательности:
- Секция натяжная резервуара с узлом натяжных звёздочек;
- Секции средние резервуара;
- Станция приводная
- Цепи тяговые
- Ковши
- Кожух

2.12. Требования к покрытиям

2.12.1 Производство лакокрасочных работ при температуре ниже +18°С не рекомендуется, а при температуре ниже +10°С - не допускается.

2.12.2. Перед нанесением защитных покрытий металлическая поверхность должна быть очищена от ржавчины, окалины, грязи и обезжирена. Степень очистки поверхности по ГОСТ 9-402-80 - вторая.

2.12.3 Поверхности не доступные для окраски после сборки, должны быть окрашены до сборки деталей

2.12.4. Внутренняя поверхность резервуара фильтра „Полимер-С-85" покрывается эпоксидной шпатлевкой ЭП-00 10 ГОСТ 10277-76 в 3 слоя. Наружная поверхность фильтра окрашивается эмалью. ПФ 133 ГОСТ 926-82 в 2 слоя по грунту ГФ-021 ТУ6-10-1642-77
Остальные поверхности, подлежащие окраске, покрываются стойкими лакокрасочными покрытиями по технологии завода-изготовителя.

3. Правила приёмки.

3.1 Завод изготовитель должен подтвердить свидетельством о приёмке соответствие фильтра требованиям технических условий, конструкторской документации и действующим стандартом.

4. Методы контроля и испытаний.

4.1 Соответствие материалов предъявленым требованиям должно подтверждаться сертификатами организаций-поставщиков, а при отсутствии сертификатов - данными лабораторных исследований.

4.2 Покупные изделия /имеющие соответствующие документы подтверждающие их качество/ проверяют внешним осмотром, а электроаппаратуру - опробованием ее до монтажа.

4.3 Пригодность стального проката и труб, а также заготовок и деталей из них проверяются внешним осмотром и соответствующими измерениями /размеров, отклонения расположения поверхностей и т.п./

4.4 Контроль качества сварных швов должен осуществляться внешним осмотром и измерениями, а также при необходимости, другими методами, контроля, указанными в ГОСТ 3242-79

4.5 Контроль качества механической обработки осуществляется методами и изложенными в соответствующих стандартах /ГОСТ 9012-59, ГОСТ 9013-59/.

4.6 Резервуар фильтра испытывается наливом воды и выдерживается 4 часа до начала осмотра с обстукиванием сварных швов молотком. Допускается испытание сварных швов водой смачиванием керасином /ГОСТ 3242-79/

4.7 Внешним осмотром устанавливается готовность фильтра в целом и соответствие его сборки и монтажа требованиям конструкторской документации.

5. Маркировка, упаковка, транспортирование и хранение.

5.1. Способы хранения, упаковки и транспортирования узлов и деталей фильтра должны быть выбраны заводам-изготовителем. Эти способы должны обеспечивать сохранение качества, количества и товарного вида узлов

5.2. Разбивку фильтра на транспортировочные элементы и их маркировку производит завод-изготовитель.

5.3. Сопроводительные и эксплуатационные документы должны быть завернуты в водонепроницаемую упаковку и укреплены в основном упаковочном ящике.

5.4. Маркировка ящиков должна содержать: номер заказа, индекс изделия, наименование отправителя, массу брутто, адрес грузополучателя, порядковый номер ящика, предупредительные надписи, указания о положении центра тяжести, указания о местах для подведения стропов.

Типовые проектные решения 902-02-390.85
Альбом III часть 2

Формат	Зона	Поз.	Обозначение	Наименование	Кол	Примечание
				Документация		
*			М143.00.00.000 СБ	Сборочный чертеж		*) А2х6
А3			М143-00.00.000 ВС	Ведомость спецификаций		
А3			М143-00.00.000 ВП	Ведомость покупных изделий		
А3			М143-00.00.000 ВИ	Ведомость согласований применения покупных изделий		
А3			М143-00.00.000 КЗ	Схема кинематическая		
А4			М143.00.00.000 ТУ	Технические условия		
* А2			М143.00.00.000 М4	Монтажный чертеж		*) А2х2
				Сборочные единицы		
А4		1	М143-01.00.000	Станция приводная	1	
А4		2	М143-02.00.000	Кожух	2	
А4		3	М143-03.00.000	Секция средняя	1	
А4		4	М143-04.00.000	Секция средняя	1	
А4		5	М143-05.00.000	Станция натяжная	1	
А4		6	М143-06.00.000	Крышка	6	
А4		7	М143-07.00.000	Крышка	1	
А4		8	М143-08.00.000	Крышка	2	
А4		9	М143-09.00.000	Рамка	2	
А		10	М143-10 00.000	Сетка съемная	1	

Инв.№ подл. | Подп. и дата | Взам. инв.№ | Инв.№ дубл. | Подп. и дата

Изм. Лист N докум. Подп. Дата

М143-00.00.000

Разраб. Разинтейн
Провер. Татинский
Рук. гр. Зельцер
Н. контр. Кралов
Гл. инж. Чмелев

Фильтр Полимер-С-85"

Лит. | Лист 1 | Листов 3

Госстрой СССР Союзводоканалмонтажпроект Харьковский Водоканалпроект

Формат А4

Формат	Зона	Поз.	Обозначение	Наименование	Кол	Примечание
А4		11	М143-11.00.000	Ковш в сборе	37	
				Детали		
А4		12	М143.00.00.001	Шайба	4	
А4		13	М143-00.00.002	Болт	74	
Б4		14	М143-00.00.003	Пластина 1, лист 0Ч6-Т-6 х25 х 1400-48 ГОСТ 7338-77	6	0,3кг
				Стандартные изделия		
				Болты ГОСТ 7798-70		
		16		М8 х 20.56	12	
		17		М8 х 30.56	18	
		18		М12 х 35.56	72	
		19		М16 х 100.56	4	
				Гайки ГОСТ 5915-70		
		20		М8.5	92	
		21		М12.5	72	
		22		М16.5	4	
		23		Контргайка 20 ГОСТ 8968-75	4	
		24		Муфта 20 ГОСТ 8966-75	4	
				Шайбы ГОСТ 11371-78		
		25		8.02	92	
		26		12.02	72	
		27		16.02	4	
		29		Цепь М112-1-100-2.1-0-2-2 ГОСТ 588-81 L = 11200	2	

Инв.№ подл. | Подп. и дата | Взам. инв.№ | Инв.№ дубл. | Подп. и дата

Изм. Лист N докум. Подп. Дата

М143-00.00.000

Лист 2

Формат А4

Формат	Зона	Поз.	Обозначение	Наименование		Примечание
		30		Запорное устройство указателя уровня кранового типа цапковое Ду 20 12Х18Н10Т ГОСТ 9652-68	2	
		31		Трубка цилиндрическая стеклянная определения уровня жидкости ГОСТ 8446-74 L = 1000	2	
				Материалы		
		32		Пластина I, лист 0Ч6-С-5 ГОСТ 7338-77	2м²	

Инв.№ подл. | Подп. и дата | Взам. инв.№ | Инв.№ дубл. | Подп. и дата

Изм. Лист N докум. Подп. Дата

М143-00.00.000

Лист 3

Формат А4

Типовые проектные решения 902-
Альбом II часть 2

Формат	Зона	Поз.	Обозначение	Наименование	Кол.	Примечание
				Документация		
А2			М143-01.00.000 СБ	Сборочный чертеж		
				Сборочные единицы		
А4		1	М143-01.01.000	Привод	1	
А4		2	М143-01.02.000	Рама	1	
А4		3	М143-01.03.000	Узел приводных звездочек	1	
А4		4	М143-01.04.000	Барабан отжимной	1	
А4		5	М143-01.05.000	Барабан отжимной	2	
А4		6	М143-01.06.000	Бункер	1	
А4		7	М143-01.07.000	Течка	1	
А4		8	М143-01.08.000	Щиток	1	
А4		9	-01	Щиток	1	
А4		10	М143-01.10.000	Скребок	1	
А4		11	М143-01.11.000	Щека	1	
А4		12	-01	Щека	1	
А4		13	М143-01.13.000	Щиток в сборе	1	
А4		14	М143-01.14.000	Крышка в сборе	1	
А4		15	М143-01.15.000	Крышка в сборе	1	
А4		16	М143-01.16.000	Крышка в сборе	1	
А4		17	М143-01.17.000	Щиток	1	
А4		18	М143-01.18.000	Щиток	2	
А4		19	М143-01.19.000	Щиток	1	
А4		20	-01	Щиток	1	

Подп. и дата | Инв. № дубл. | Взам. инв. № | Подп. и дата | Инв. № подл.

Изм.	Лист	№ докум.	Подп.	Дата
Разраб.		Толчинский		
Пров.		Розенштейн		
Рук. гр.		Зельцер		
Н. контр.		Козлов		
Утв.				

М143-01.00.000

Станция приводная

Лит.	Лист	Листов
	1	3

Госстрой СССР
Союзводоканалниипроект
Харьковский
Водоканалпроект

Формат А4

Формат	Зона	Поз.	Обозначение	Наименование	Кол.	Примечание
				Детали		
А4		30	М143-01.00.001	Решетка	1	
А4		31	М143-01.00.002	Решетка	2	
А4		32	М143-01.00.003	Пробка	1	
				Прокладки		
				Лист 1,0 ГОСТ 19903-74 / Ст. 3 ГОСТ 16523-70		
Б4		33	М143-01.00.004	18±0,2×50±0,3	20	0,007 кг
Б4		34	М143-01.00.005	15±0,2×40±0,3	20	0,005 кг
				Прокладка		
				Лист 2,0 ГОСТ 19903-74 / Ст. 3 ГОСТ 16523-70		
Б4		35	М143-01.00.006	18±0,2×50±0,3	10	0,014 кг
Б4		36	М143-01.00.007	15±0,2×40±0,3	10	0,01 кг
А4		37	М143-01.00.008	Шайба	1	
А4		38	М143-01.00.009	Прокладка	1	
А4		39	М143-01.00.011	Стержень	2	

Подп. и дата | Инв. № дубл. | Взам. инв. № | Подп. и дата | Инв. № подл.

Изм.	Лист	№ докум.	Подп.	Дата

М143-01.00.000

Лист 2

Формат А4

Формат	Зона	Поз.	Обозначение	Наименование	Кол.	Примечание
				Стандартные изделия		
				Болты ГОСТ 7798-70		
		42		М8×12.56	8	
		43		М12×35.56	10	
		44		М12×45.56	4	
		45		М20×60.56	4	
		46		М20×90.56	4	
				Гайки ГОСТ 5915-70		
		47		М8.5	66	
		48		М12.5	14	
		49		М20.5	12	
		50		Гайка М 12.5		
				ГОСТ 5916-70	2	
				Шайбы ГОСТ 11371-78		
		51		8.02	64	
		52		12.02	10	
		53		20.02	4	
		54		Шайба 12.02		
				ГОСТ 6958-78	2	
				Шайбы ГОСТ 6402-70		
		55		8.65Г	66	
		56		12.65Г	14	
		57		20.65Г	4	
				Штифты ГОСТ 9464-70		
		58		10×60	4	
		59		8×30	4	
		60		Винт М5×8.56		
				ГОСТ 1477-75	2	
		61		Шайба 8.02		
				ГОСТ 6958-78	2	

Подп. и дата | Инв. № дубл. | Взам. инв. № | Подп. и дата | Инв. № подл.

Изм.	Лист	№ докум.	Подп.	Дата

М143-01.00.000

Лист 3

Формат А4

Формат	Зона	Поз.	Обозначение	Наименование	Кол.	Примечание
				Документация		
*			М143-01.01.000 СБ	Сборочный чертеж		*) А2-3, А3
				Сборочные единицы		
А4		1	М145-01.01.100	Корпус	1	
А4		2	М143-01.01.200	Муфта	1	
А4		3	М143-01.01.300	Колесо коническое в сборе	1	
А4		4	М143-01.01.400	Шестерня коническая в сборе	1	
А4		5	М143-01.01.500	Колесо коническое в сборе	1	
А4		6	М143-01.01.600	Шестерня коническая в сборе	1	
				Детали		
А4		11	М143-01.01.001	Полумуфта	1	
А4		12	М143-01.01.002	Прокладка	20	0,016 кг
		13	-01	Прокладка	20	0,01 кг

Подп. и дата | Инв. № дубл. | Взам. инв. № | Подп. и дата | Инв. № подл.

Изм.	Лист	№ докум.	Подп.	Дата
Разраб.		Розенштейн		
Пров.		Толчинский		
Рук. гр.		Зельцер		
Н. контр.		Козлов		
Утв.				

М143-01.01.000

Привод

Лит.	Лист	Листов
	1	3

Госстрой СССР
Союзводоканалниипроект
Харьковский
Водоканалпроект

Формат А4

Типовые проектные решения 902-02-390.85 Альбом II часть 2

Формат	Зона	Поз.	Обозначение	Наименование	Кол.	Примечание
А4		14	М143-01.01.004	Прокладка	20	
А4		15	М143-01.01.005	Прокладка	20	
А4		16	М143-01.01.006	Шайба торцевая	1	
А4		17	М143-01.01.007	Ось	2	
А4		18	М143-01.01.008	Крышка	2	
				Стандартные изделия		
				Болты ГОСТ 7798-70		
		22		М12×40.56	22	
		23		М20×75.56	4	
		24		Болт М20×180.56		
				ГОСТ 14724-69	2	
		25		Болт М8×12.56		
				ГОСТ 7798-70	18	
		26		Винт М8×25.56		
				ГОСТ 17475-80	1	
				Гайки ГОСТ 5915-70		
		28		М10.5	4	
		29		М12.5	22	
		30		М20.5	8	
				Шайба ГОСТ 11371-78		
		31		10.08	4	
		32		12.02	22	
		33		18.02	4	

Изм. | Лист | № докум. | Подп. | Дата — М143-01.01.000 — Лист 2

Формат А4

Подп. и дата | Инв. № дубл. | Взам. инв. № | Подп. и дата | Инв. № подл.

Формат	Зона	Поз.	Обозначение	Наименование	Кол.	Примечание
		34		20.02	8	
				Шайбы ГОСТ 6402-70		
		36		10.65Г	4	
		37		12.65Г	22	
		38		20.65Г	4	
		41		Шплинт 4×28-001		
				ГОСТ 397-79	4	
		42		Двигатель 4А100L6У3		
				ГОСТ 19523-74	1	
				Прочие изделия		
		43		Редуктор 42-160-400-16-21-Ц-У3	1	Барышский редукторный завод

Изм. | Лист | № докум. | Подп. | Дата — М143-01.01.000 — Лист 3

Формат А4

Подп. и дата | Инв. № дубл. | Взам. инв. № | Подп. и дата | Инв. № подл.

Формат	Зона	Поз.	Обозначение	Наименование	Кол.	Примечание
				Документация		
*			М143-01.01.100СБ	Сборочный чертеж		*) А2×3
				Детали		
А4		1	М143-01.01.101	Вилка	2	
А4		2	М143-01.01.102	Боковина левая	1	
А4		3	М143-01.01.103	Боковина правая	1	
А4		4	М143-01.01.104	Ребро	2	
А4		5	М143-01.01.105	Ребро	1	
А4		6	М143-01.01.106	Стакан	1	
А4		7	М143-01.01.107	Косынка	1	
А4		8	М143-01.01.108	Косынка	1	
А4		9	М143-01.01.109	Полукольцо	1	
А4		10	М143-01.01.111	Косынка	1	
А4		11	М143-01.01.112	Ребро	1	
А4		12	М143-01.01.113	Ребро	1	
А4		13	М143-01.01.114	Стакан	1	
А4		14	М143-01.01.115	Плита	1	
А4		15	М143-01.01.116	Уголок	2	
А4		16	М143-01.01.117	Уголок	2	
А4		17	М143-01.01.118	Проушина	4	
А4		18	М143-01.01.119	Бонка	4	
А4		19	М143-01.01.121	Плита	1	
Б4		20	М143-01.01.122	Ребро		
				Лист 6ГОСТ 19903-74 / Ст3ГОСТ 14637-79		

Изм. | Лист | № докум. | Подп. | Дата — М143-01.01.100

Разраб.	Розенштейн		Лит	Лист	Листов
Пров.	Толчинский			1	3
Рук. гр.	Зельцер				
Н. контр.	Козлов				
Утв.					

Корпус

Гостройсеть СССР Союзводоканалниипроект Харьковский водоканалпроект

Формат А4

Подп. и дата | Инв. № дубл. | Взам. инв. № | Подп. и дата | Инв. № подл.

Формат	Зона	Поз.	Обозначение	Наименование	Кол.	Примечание
				64±0,3×50±0,3	1	0,15 кг
Б4		21	М143-01.01.123	Плита		
				Лист 6ГОСТ 19903-74 / Ст3ГОСТ 14637-79		
				230±0,5×200±0,5	1	2,16 кг
Б4		22	М143-01.01.124	Плита		
				Лист 10ГОСТ 19903-74 / Ст3ГОСТ 14637-79		
				400±0,8×280±0,5	1	5,2 кг
Б4		23	М143-01.01.125	Плита		
				Лист 6ГОСТ 19903-74 / Ст3ГОСТ 14637-79		
				200±0,5×200±0,5	1	1.88 кг
Б4		24	М143-01.01.126	Ребро		
				Лист 6ГОСТ 19903-74 / Ст3ГОСТ 14637-79		
				169±0,5×147±0,5	2	1.11 кг
Б4		25	М143-01.01.127	Ребро		
				Лист 6ГОСТ 19903-74 / Ст3ГОСТ 14637-79		
				100±0,3×95±0,3	2	0,44 кг
Б4		20	М143-01.01.128	Ребро		
				Лист 6ГОСТ 19903-74 / Ст3ГОСТ 14637-79		
				688±0,8×95±0,3	2	3,07 кг
Б4		21	М143-01.01.129	Плита		
				Лист 6ГОСТ 19903-74 / Ст3ГОСТ 14637-79		
				700±0,8×545±0,3	1	17.97 кг
Б4		22	М143-01.01.131	Ребро		
				Лист 6ГОСТ 19903-74 / Ст3ГОСТ 19637-79		

Изм. | Лист | № докум. | Подп. | Дата — М143-01.01.100 — Лист 2

20734-03 55 Формат А4

Типовые проектные решения 902-02-390.85
Альбом II
Часть 2

Формат	Зона	Поз.	Обозначение	Наименование	Кол.	Примечание
				170±0,5×50±0,3	1	0,5кг
Б4		29	М143-01.01.132	Ребро		
				Лист Б ГОСТ 19903-74 / Ст.3ПСТ14637-79		
				25±0,2×20±0,2	1	0,03кг
				Стандартные изделия		
		32		Болт М10×40.56		
				ГОСТ 7798-70	4	
		33		Сальник для электрических		
				проводов однострочный		
				СКР027 ГОСТ 4860.2-76	1	

Инв.№ подл. | Подп. и дата | Взам. инв.№ | Инв.№ дубл. | Подп. и дата

Изм.	Лист	№ докум.	Подп.	Дата

М143-01.01.100

Лист 3

Формат А4

Формат	Зона	Поз.	Обозначение	Наименование	Кол.	Примечание
				Документация		
А3			М143-01.01.200 СБ	Сборочный чертеж		
				Детали		
А3		1	М143-01.01.201	Полумуфта	1	
А3		2	М143-01.01.202	Полумуфта	1	
А4		3	М143-01.01.203	Палец	4	
А4		4	М143-01.01.204	Кольцо	12	
А4		5	М143-01.01.205	Втулка	4	
				Стандартные изделия		
		6		Винт М8×15.050		
				ГОСТ 1479-75	1	
		7		Гайка М10 ГОСТ 5915-70	4	
		8		Кольцо 42 ГОСТ 2833-77	1	
		9		Шайба 12.65Г ГОСТ 6402-70	4	

Инв.№ подл. | Подп. и дата | Взам. инв.№ | Инв.№ дубл. | Подп. и дата

Изм.	Лист	№ докум.	Подп.	Дата
Разраб.		Розенштейн		
Пров.		Толчинский		
Рук. гр.		Зельцер		
Н. контр.		Козлов		
Утв.				

М143-01.01.200

Муфта

Лит	Лист	Листов
		1

Госстрой СССР Союзводоканалниипроект Харьковский Водоканалпроект

Формат А4

Формат	Зона	Поз.	Обозначение	Наименование	Кол.	Примечание
				Документация		
А2			М143-01.01.300 СБ	Сборочный чертеж		
				Детали		
А3		1	М143-01.01.301	Вал		
А3		2	М143-01.01.302	Стакан		
А4		3	М143-01.01.303	Втулка	2	
А4		4	М143-01.01.304	Кольцо	1	
А3		5	М143-01.01.305	Колесо коническое	1	
А4		6	М143-01.01.306	Шайба торцевая	1	
А4		7	М143-01.01.307	Планка стопорная	1	
				Стандартные изделия		
		8		Болт М10×30.56		
				ГОСТ 7798-70	2	
		9		Масленка 1.2.Ц6		
				ГОСТ 19853-74	2	
		10		Шпонка 18×11×63		
				ГОСТ 23360-78	1	

Инв.№ подл. | Подп. и дата | Взам. инв.№ | Инв.№ дубл. | Подп. и дата

Изм.	Лист	№ докум.	Подп.	Дата
Разраб.		Розенштейн		
Пров.		Толчинский		
Рук. гр.		Зельцер		
Н. контр.		Козлов		
Утв.				

М143-01.01.300

Колесо коническое в сборе

Лит	Лист	Листов
		1

Госстрой СССР Союзводоканалниипроект Харьковский Водоканалпроект

Формат А4

Формат	Зона	Поз.	Обозначение	Наименование	Кол.	Примечание
				Документация		
А2			М143-01.01.400 СБ	Сборочный чертеж		
				Детали		
А3		1	М143-01.01.401	Стакан	1	
А3		2	М143-01.01.402	Вал-шестерня	1	
А3		3	М143-01.01.403	Вал	1	
А4		4	М143-01.01.404	Кольцо	1	
А4		5	М143-01.01.405	Втулка	1	
				Стандартные изделия		
		6		Винт М4×6 ГОСТ 1477-75	3	
		7		Штифт цилиндрический		
				12п6×70 ГОСТ 3128-70	2	
		8		Масленка 1.2.Ц6		
				ГОСТ 19853-74	1	

Инв.№ подл. | Подп. и дата | Взам. инв.№ | Инв.№ дубл. | Подп. и дата

Изм.	Лист	№ докум.	Подп.	Дата
Разраб.		Розенштейн		
Пров.		Толчинский		
Рук. гр.		Зельцер		
Н. контр.		Козлов		
Утв.				

М143-01.01.400

Шестерня коническая в сборе

Лит.	Лист	Листов
		1

Госстрой СССР Союзводоканалниипроект Харьковский Водоканалпроект

Формат А4

Типовые проектные решения 902-02-390.85
Альбом III
часть 2

Формат	Зона	Поз.	Обозначение	Наименование	Кол.	Примечание
				Документация		
А2			М143-01.01.500 СБ	Сборочный чертеж		
				Сборочные единицы		
А4		1	М143-01.01.510	Корпус		
				Детали		
А4		2	М143-01.01.501	Вал	1	
А4		3	М143-01.01.303	Втулка	2	
А3		4	М143-01.01.503	Колеса коническое	1	
А4		5	М143-01.01.304	Кольцо	1	
А4		6	М143-01.01.306	Шайба торцевая	1	
А4		7	М143-01.01.307	Планка стопорная	1	
				Стандартные изделия		
		8		Болт М10×30.56		
				ГОСТ 7798-70	2	
		9		Масленка 1,2.Ц6		
				ГОСТ 19853-74	2	
		10		Шпонка 18×11×63		
				ГОСТ 23360-78	1	

Инв. № подл. | Подп. и дата | Взам. инв. № | Инв. № дубл. | Подп. и дата

Изм.	Лист	№ докум.	Подп.	Дата
Разраб.		Толчинский		
Пров.		Розенштейн		
Рук. гр.		Зельцер		
Н. контр.		Козлов		
Утв.				

М143-01.01.500

Колесо коническое в сборе

Лит.	Лист	Листов
		1

Госстрой СССР Союзводоканалниипроект Харьковский Водоканалпроект

Формат А4

Формат	Зона	Поз.	Обозначение	Наименование	Кол.	Примечание
				Документация		
А3			М143-01.01.510 СБ	Сборочный чертеж		
				Детали		
А4		1	М143-01.01.511	Стакан	1	
А4		2	М143-01.01.512	Косынка	2	
Б4		3	М143-01.01.513	Плита		
				Лист 10 ГОСТ 19903-74 / Ст.3 ГОСТ 14637-79		
				200±0,5×200±0,5	1	3,14 кг
А4		4	М143-01.01.514	Ребро	1	
Б4		5	М143-01.01.515	Ребро		
				Лист 6 ГОСТ 19903-74 / Ст.3 ГОСТ 14637-79		
				98±0,3×34±0,3	1	0,16 кг

Инв. № подл. | Подп. и дата | Взам. инв. № | Инв. № дубл. | Подп. и дата

Изм.	Лист	№ докум.	Подп.	Дата
Разраб.		Толчинский		
Провер.		Розенштейн		
Рук. гр.		Зельцер		
Н. контр.		Козлов		
Утв.				

М143-01.01.510

Корпус

Лит.	Лист	Листов
		1

Госстрой СССР Союзводоканалниипроект Харьковский Водоканалпроект

Формат А4

Формат	Зона	Поз.	Обозначение	Наименование	Кол.	Примечание
				Документация		
А2			М143-01.01.600 СБ	Сборочный чертеж		
				Детали		
А3		1	М143-01.01.401	Стакан	1	
А4		2	М143-01.01.601	Втулка	1	
А4		3	М143-01.01.602	Кольцо	1	
А4		4	М143-01.01.603	Вал-шестерня	1	
				Стандартные изделия		
		5		Винт М4×6 ГОСТ 1477-75	3	
		6		Масленка 1.2 Ц6		
				ГОСТ 19853-74	1	

Инв. № подл. | Подп. и дата | Взам. инв. № | Инв. № дубл. | Подп. и дата

Изм.	Лист	№ докум.	Подп.	Дата
Разраб.		Толчинский		
Пров.		Розенштейн		
Рук. гр.		Зельцер		
Н. контр.		Козлов		
Утв.				

М143-01.01.600

Шестерня коническая в сборе

Лит.	Лист	Листов
		1

Госстрой СССР Союзводоканалниипроект Харьковский Водоканалпроект

Формат А4

Формат	Зона	Поз.	Обозначение	Наименование	Кол.	Примечание
				Документация		
А2			М143-01.02.000 СБ	Сборочный чертеж		
				Сборочные единицы		
А4		1	М143-01.02.100	Патрубок	1	
А4		2	М143-01.02.200	Корпус датчика	1	
А4		3	М143-01.02.300	Лоток	1	
				Детали		
				Уголки		
				Уголок Б-75×75×6 ГОСТ 8509-72 / Ст3 ГОСТ 535-79		
Б4		4	М143-01.02.002	L = 1550-1	2	10,7 кг
Б4		5	М143-01.02.003	L = 1387-1	2	9,6 кг
Б4		6	М143-01.02.004	L = 100-1	2	6,9 кг
Б4		7	М143-01.02.005	L = 740-1	1	5,1 кг
А4		8	М143-01.02.006	Уголок	4	
А4		9	М143-01.02.007	Стойка	2	
А4		10	-01	Стойка	2	
А4		11	М143-01.02.008	Консоль	1	
		12	-01	Консоль	1	
Б4		13	М143-01.02.009	Уголок		

Инв. № подл. | Подп. и дата | Взам. инв. № | Инв. № дубл. | Подп. и дата

Изм.	Лист	№ докум.	Подп.	Дата
Разраб.		Толчинский		
Пров.		Розенштейн		
Рук. гр.		Зельцер		
Н. контр.		Козлов		
Утв.				

М143-01.02.000

Рама

Лит.	Лист	Листов
	1	3

Госстрой СССР Союзводоканалниипроект Харьковский Водоканалпроект

Формат А4

Типовые проектные решения 902-02-390.85 Альбом II часть 2

Формат	Зона	Поз.	Обозначение	Наименование	Кол.	Примечание
				Уголок Б-75×75×6 ГОСТ 8509-72 / Ст3 ГОСТ 535-79		
				L = 1400-1	2	9,6кг
				Уголки		
				Уголок Б-50×50×5 ГОСТ 8509-72 / Ст3 ГОСТ 535-79		
Б4		14	М143-01.02.011	L = 1387-1	1	5,2кг
Б4		15	М143-01.02.012	L = 316-1	4	1,2кг
Б4		16	М143-01.02.013	L = 1287-1	1	4,9кг
Б4		17	М143-01.02.014	L = 1218-1	1	4,6кг
А4		18	М143-01.02.015	Раскос	1	
А4		19	М143-01.02.016	Раскос	1	
А4		20	М143-01.02.017	Подкос	1	
		21	-01	Подкос	1	
Б4		22	М143-01.02.018	Уголок		
				Уголок Б-32×32×3 ГОСТ 8509-72 / Ст.3 ГОСТ 535-79		
				L = 160	2	0,23кг
				Листы		
				Лист 4 ГОСТ 19903-74 / Ст3 ГОСТ 14637-79		
Б4		23	М 143-01.02.019	1195±1,2×1280±1,2	2	48,0кг
Б4		24	М 143-01.02.021	225±0,5×1280±1,2	2	9кг
Б4		25	М 143-01.02.022	30±0,2×1387±1,2	2	1,3кг
Б4		26	М 143-01.02.023	1225±1,2×1387±1,2	1	1,7кг
				Лист 5 ГОСТ 19903-74 / Ст3 ГОСТ 14637-79		
Б4		27	М 143-01.02.024	605±0,8×680±0,8	1	18кг
Б4		28	М 143-01.02.025	330±0,8×330±0,8	1	1,2кг
Б4		29	М 143-01.02.026	170±0,5×300±0,5	1	1,0кг
Б4		30	М 143-01.02.027	42±0,3×228±0,5	2	0,4кг
Б4		31	М143-01.02.028	150±0,5×150±0,5	4	0,9кг

Изм. Лист № докум. Подп. Дата — М143-01.02.000 — Лист 2

Формат А4

Формат	Зона	Поз.	Обозначение	Наименование	Кол.	Примечание
Б4		32	М143-01.02.029	64±0,3×64±0,3	2	0,16кг
				Лист 2,0 ГОСТ 19903-74 / Ст3 ГОСТ 16523-70		
Б4		33	М143-01.02.031	225±0,5×154±0,5	2	0,54кг
Б4		34	М143-01.02.032	154±0,5×1180±1,2	1	7,0кг
Б4		35	М143-01.02.033	225±0,5×1290±1,2	1	4,6кг
А4		36	М143-01.02.034	Ребро	2	
Б4		37	М143-01.02.035	Уголок		
				Уголок Б-75×75×6 ГОСТ 8509-72 / Ст3 ГОСТ 535-79		
				L = 1150-1	4	7,9кг
Б4		38	М143-01.02.036	Плита		
				Лист 10 ГОСТ 19903-74 / Ст3 ГОСТ 14637-79		
				320±0,7×55±0,4	2	1,38кг
				Полосы		
				Полоса Б-4×12 ГОСТ 103-76 / Ст.3 ГОСТ 535-79		
Б4		39	М143-01.02.037	l = 544±0,8	2	0,21кг
Б4		40	М143-01.02.038	l = 70±0,4	4	0,03кг
				Полосы		
				Лист 2,0 ГОСТ 19903-74 / Ст 3 ГОСТ 16523-70		
Б4		41	М143-01.02.039	500±0,8×20±0,3	2	0,16кг
Б4		42	М143-01.02.041	80±0,4×20±0,3	4	0,025кг
Б4		43	М143-01.02.042	140±0,5×10±0,2	4	0,02кг
				Стандартные изделия		
				Болты ГОСТ 7798-70		
		44		М8×20.56	58	
		45		М12×40.56	1	

Изм. Лист № докум. Подп. Дата — М143-01.02.000 — Лист 3

Формат А4

Формат	Зона	Поз.	Обозначение	Наименование	Кол.	Примечание
				Документация		
А4			М 143-01.02.100 СБ	Сборочный чертеж		
				Детали		
Б4		1	М143-01.02.101	Накладка		
				Лист 4 ГОСТ 19903-74 / Ст3 ГОСТ 14637-79		
				135±0,5×135±0,5	1	0,3кг
Б4		2	М143-01.02.102	Патрубок		
				Труба 108×4 ГОСТ 8734-75 / Ст3 ГОСТ 8733-74		
				l = 201±0,5	1	2,1кг
				Стандартные изделия		
		3		Фланец-1-100-2,5-Ст3 ГОСТ 12820-80	1	

Изм. Лист № докум. Подп. Дата — М143-01.02.100 — Патрубок — Лит. — Лист — Листов 1 — Госстрой СССР Союзводоканалниипроект Харьковский Водоканалпроект

Формат А4

Формат	Зона	Поз.	Обозначение	Наименование	Кол.	Примечание
				Документация		
А3			М143-01.02.200 СБ	Сборочный чертеж		
				Детали		
А4		1	М143-01.02.201	Стакан	1	
Б4		2	М143-01.02.202	Фланец		
				Лист 4 ГОСТ 19903-74 / Ст.3 ГОСТ 14637-79		
				80±0,3×80±0,3	1	0,19кг

Изм. Лист № докум. Подп. Дата — М143-01.02.200 — Корпус датчика — Лит. — Лист — Листов 1 — Госстрой СССР Союзводоканалниипроект Харьковский Водоканалпроект

Формат А4

Типовые проектные решения 902-02-390.85
Альбом III
часть 2

Формат	Зона	Поз.	Обозначение	Наименование	Кол.	Примечание
				Документация		
А3			М143-01.02.300 СБ	Сборочный чертеж		
				Детали		
				Листы		
				2,0 ГОСТ 19903-74 / Ст3 ГОСТ 16523-70		
Б4		1	М143-01.02.301	310±0,6×140±0,5	1	0,7кг
Б4		2	М143-01.02.302	138±0,5×168±0,5	1	0,36кг
Б4		3	М143-01.02.303	125±0,5×168±0,5	1	0,33кг
Б4		4	М143-01.02.304	312±0,6×170±0,5	1	0,83кг
Б4		5	М143-01.02.305	Накладка		
				Лист 4,0 ГОСТ 19903-74 / Ст3 ГОСТ 14637-80		
				90±0,4×90±0,4	1	0,17кг
Б4		6	М143-01.02.306	Патрубок		
				Труба 57×3 ГОСТ 10704-76 / Ст.3 ГОСТ 10706-80		
				L = 127±0,5	1	0,42кг

Подп. и дата | Инв.№ подл. | Взам. инв.№ | Инв.№ дубл. | Подп. и дата

Изм.	Лист	№ докум.	Подп.	Дата
Разраб.		Толчинский		
Провер.		Розенштейн		
Рук. гр.		Зельцер		
Н. контр.		Козлов		
Утв.				

М143-01.02.300

Лоток

Лит.	Лист	Листов
		1

Госстрой СССР Союзводоканалниипроект Харьковский Водоканалпроект

Формат А4

Формат	Зона	Поз.	Обозначение	Наименование	Кол.	Примечание
				Документация		
А2			М143-01.03.000 СБ	Сборочный чертеж		
				Сборочные единицы		
А4		1	М143-01.03.100	Звездочка приводная	2	
А4		2	М143-01.03.200	Вал	1	
				Детали		
А3		3	М143-01.03.001	Корпус	2	
А3		4	М143-01.03.002	Крышка	2	
А3		5	М143-01.03.003	Крышка глухая	1	
А3		6	М143-01.03.004	Крышка	1	
А4		7	М143-01.03.005	Полумуфта	1	
А3		8	М143-01.03.006 -08	Прокладка	8	
		9	-09	Прокладка	6	
		10	-10	Прокладка	6	
		11	-11	Прокладка	2	
А4		12	М143-01.03.007-02	Прокладка	8	
А4		13	М143-01.03.008	Кольцо	2	
		14	-01	Кольцо	1	

Подп. и дата | Инв.№ подл. | Взам. инв.№ | Инв.№ дубл. | Подп. и дата

Изм.	Лист	№ докум.	Подп.	Дата
Разраб.		Толчинский		
Пров.		Розенштейн		
Рук. гр.		Зельцер		
Н. контр.		Козлов		
Утв.				

М143-01.03.000

Узел приводных звездочек

Лит.	Лист	Листов
	1	2

Госстрой СССР Союзводоканалниипроект Харьковский Водоканалпроект

Формат А4

Формат	Зона	Поз.	Обозначение	Наименование	Кол.	Примечание
				Стандартные изделия		
				Болты ГОСТ 7798-70		
		16		М12×20.56	2	
		17		М12×35.56	16	
		18		Гайка М12.5 ГОСТ 5915-70	2	
		19		Шайба 12.65Г ГОСТ 6402-70	16	
				Шпонки ГОСТ 23360-78		
		20		18×11×70	1	
		21		22×14×140	2	
		22		Кольцо Б70 ГОСТ 13940-80	2	
		23		Масленка 1.2.Ц6 ГОСТ 19853-74	1	
		24		Подшипник 1314 ГОСТ 5720-75	2	

Подп. и дата | Инв.№ подл. | Взам. инв.№ | Инв.№ дубл. | Подп. и дата

Изм.	Лист	№ докум.	Подп.	Дата

М143-01.03.000

Лист 2

Формат А4

Формат	Зона	Поз.	Обозначение	Наименование	Кол.	Примечание
				Документация		
А2			М143-01.03.100 СБ	Сборочный чертеж		
				Детали		
А4		1	М143-01.03.101	Венец	1	
А4		2	М143-01.03.102	Ступица	1	
А4		3	М143-01.03.103	Ребро	16	
А4		4	М143-01.03.104	Колесо	1	

Подп. и дата | Инв.№ подл. | Взам. инв.№ | Инв.№ дубл. | Подп. и дата

Изм.	Лист	№ докум.	Подп.	Дата
Разраб.		Толчинский		
Пров.		Розенштейн		
Рук. гр.		Зельцер		
Н. контр.		Козлов		
Утв.				

М143-01.03.100

Звездочка приводная

Лит.	Лист	Листов
		1

Госстрой СССР Союзводоканалниипроект Харьковский Водоканалпроект

Формат А4

Типовые проектные решения 902-02-390.85
Альбом II
часть 2

Формат	Зона	Поз.	Обозначение	Наименование	Кол.	Примечание
				Документация		
А3			М143-01.03.200СБ	Сборочный чертеж		
				Детали		
А3		1	М143-01.03.201	Гильза	1	
А3		2	М143-01.03.202	Цапфа	1	
		3	-01	Цапфа	1	

Изм.	Лист	№ докум.	Подп.	Дата	М143-01.03.200		
Разраб.		Толчинский			Вал	Лит.	Лист 1	Листов
Пров.		Розенштейн				Госстрой СССР Союзводоканалниипроект Харьковский Водоканалпроект		
Рук. гр.		Зельцер						
Н. контр.		Козлов						
Утв.								

Инв. № подл. | Подп. и дата | Взам. инв. № | Инв. № дубл. | Подп. и дата

Формат А4

Формат	Зона	Поз.	Обозначение	Наименование	Кол.	Примечание
				Документация		
*			М143-01.04.000СБ	Сборочный чертеж		*) А2, А3
				Сборочные единицы		
А4		1	М143-01.04.100	Барабан абрезиненный	1	
				Детали		
А3		2	М143-01.04.001	Шестерня	1	
А4		3	М143-01.04.002	Полумуфта	1	
А3		4	М143-01.04.003	Корпус	2	
А3		5	М143-01.04.004	Крышка глухая	1	
А3		6	М143-01.04.005	Крышка	2	
		7	-01	Крышка	1	
		9	М143-01.03.006-04	Прокладка	8	0,0065кг
		10	-05	Прокладка	6	0,009кг
		11	-06	Прокладка	6	0,013кг
		12	-07	Прокладка	2	0,032кг
		13	М143-01.03.007-01	Прокладка	8	0,003кг
		14	М143-01.03.008-02	Кольцо	2	0,005кг
		15	-03	Кольцо	1	0,001кг

Изм.	Лист	№ докум.	Подп.	Дата	М143-01.04.000		
Разраб.		Толчинский			Барабан отжимной	Лит.	Лист 1	Листов 2
Пров.		Розенштейн				Госстрой СССР Союзводоканалниипроект Харьковский Водоканалпроект		
Рук. гр.		Зельцер						
Н. контр.		Козлов						
Утв.								

Инв. № подл. | Подп. и дата | Взам. инв. № | Инв. № дубл. | Подп. и дата

Формат А4

Формат	Зона	Поз.	Обозначение	Наименование	Кол.	Примечание
				Стандартные изделия		
				Болты ГОСТ 7798-70		
		18		М8х65.56	8	
		19		М10х25.56	6	
		20		Гайка М8.5		
				ГОСТ 5915-70	8	
				Шайбы ГОСТ6402-70		
		21		8.65Г	8	
		22		10.65Г	6	
		23		Кольцо 640		
				ГОСТ 13940-80	2	
		24		Подшипник 1208		
				ГОСТ 5720-75	2	
		25		Штифт 10х50		
				ГОСТ 9464-70	1	

Изм.	Лист	№ докум.	Подп.	Дата	М143-01.04.000	Лист 2

Инв. № подл. | Подп. и дата | Взам. инв. № | Инв. № дубл. | Подп. и дата

Формат А4

Формат	Зона	Поз.	Обозначение	Наименование	Кол.	Примечание
				Документация		
А3			М143-01.04.100СБ	Сборочный чертеж		
				Сборочные единицы		
А4		1	М143-01.04.110	Барабан	1	
				Материалы		
		2		Резина III-2а		
				12-ИРП-1134		
				ТУ 38 10510282-76	42	кг

Изм.	Лист	№ докум.	Подп.	Дата	М143-01.04.100		
Разраб.		Толчинский			Барабан абрезиненный	Лит.	Лист 1	Листов 1
Пров.		Розенштейн				Госстрой СССР Союзводоканалниипроект Харьковский Водоканалпроект		
Рук. гр.		Зельцер						
Н. контр.		Козлов						
Утв.								

Инв. № подл. | Подп. и дата | Взам. инв. № | Инв. № дубл. | Подп. и дата

Формат А4

Формат	Зона	Поз.	Обозначение	Наименование	Кол.	Примечание
				Документация		
А2			М143-01.04.110 СБ	Сборочный чертеж		
				Сборочные единицы		
А4		1	М143-01.04.120	Вал	1	
				Детали		
		2	М143-01.03.201.01	Гильза	1	
А4		3	М143-01.04.112	Диск	1	
А4		4	М143-01.04.113	Диск	2	
		5	-01	Диск	1	

Инв. № подл. | Подпись и дата | Взам. инв. № | Инв. № дубл. | Подпись и дата

Изм.	Лист	№ докум.	Подп.	Дата	М143-01.04.110		
Разраб.		Толчинский			Барабан	Лит	Лист 1	Листов
Пров.		Розенштейн				Госстрой СССР Союзводоканалпроект г. Харьковский Водоканалпроект	
Рук. гр.		Зельцер					
Н. контр.		Козлов					
Утв.							

Формат А4

Формат	Зона	Поз.	Обозначение	Наименование	Кол.	Примечание
				Документация		
А3			М143-01.04.120 СБ	Сборочный чертеж		
				Переменные данные для исполнений		
				М143-01.04.120		
				Детали		
		1	М143-01.03.201-02	Гильза	1	
		2	М143-01.03.202-02	Цапфа	1	
		3	М143-01.03.202-03	Цапфа	1	
				М143-01.04.120-01		
				Детали		
		1	М143-01.03.201-04	Гильза	1	
		2	М143-01.03.202-04	Цапфа	1	
		3	М143-01.03.202-05	Цапфа	1	

Инв. № подл. | Подпись и дата | Взам. инв. № | Инв. № дубл. | Подпись и дата

Изм.	Лист	№ докум.	Подп.	Дата	М143-01.04.120		
Разраб.		Толчинский			Вал	Лит	Лист 1	Листов
Пров.		Розенштейн				Госстрой СССР Союзводоканалпроект г. Харьковский Водоканалпроект	
Рук. гр.		Зельцер					
Н. контр.		Козлов					
Утв.							

Формат А4

Формат	Зона	Поз.	Обозначение	Наименование		Примечание
				Документация		
А2			М143-01.05.000 СБ	Сборочный чертеж		
				Сборочные единицы		
А4		1	М143-01.05.100	Барабан обрезиненный	1	
				Детали		
А3		2	М143-01.05.001	Шестерня	1	
А3		3	М143-01.05.002	Корпус	2	
А4		4	М143-01.05.003	Крышка	2	
А3		5	М143-01.03.006	Прокладка	4	
		6	-01	Прокладка	3	
		7	-02	Прокладка	3	
		8	-03	Прокладка	1	
А4		9	М143-01.03.007	Прокладка	2	
		10	М143-01.03.008-04	Кольцо	2	

Инв. № подл. | Подпись и дата | Взам. инв. № | Инв. № дубл. | Подпись и дата

Изм.	Лист	№ докум.	Подп.	Дата	М143-01.05.000		
Разраб.		Толчинский			Барабан отжимной	Лит	Лист 1	Листов 2
Пров.		Розенштейн				Госстрой СССР Союзводоканалпроект г. Харьковский Водоканалпроект	
Рук. гр.		Зельцер					
Н. контр.		Козлов					
Утв.							

Формат А4

Формат	Зона	Поз.	Обозначение	Наименование	Кол.	Примечание
				Стандартные изделия		
				Болты ГОСТ 7798-70		
		14		М8×20.56	8	
		15		М10×20.56	4	
		16		Винт М16×90.56		
				ГОСТ 1488-75	2	
		17		Гайка М20.5		
				ГОСТ 11871-80	2	
				Шайба ГОСТ 6402-70		
		18		8.65Г	8	
		19		10.65Г	4	
		20		Шайба 20.01		
				ГОСТ 11872-80	2	
		21		Подшипник 1205		
				ГОСТ 5720-75	2	
		22		Пружина 485		
				ГОСТ 13766-68	2	

Инв. № подл. | Подпись и дата | Взам. инв. № | Инв. № дубл. | Подпись и дата

Изм.	Лист	№ докум.	Подп.	Дата	М143-01.05.000	Лист 2

Формат А4

Типовые проектные решения 902-02-390.85
Альбом V
Часть 2

Формат	Зона	Поз.	Обозначение	Наименование	Кол.	Примечание
				Документация		
А3			М143-01.0 .100СБ	Сборочный чертеж		
				Сборочные единицы		
А4		1	М143-01.05.110	Барабан	1	
				Материалы		
		2		Резина III-2а-12-НРП-1134 ТУ 38 1051082-76	22	кг

Изм. Лист № докум. Подп. Дата

Разраб. Толчинский
Пров. Розенштейн
Рук. гр. Зельцер
Н. контр. Козлов
Утв.

М143-01.05.100

Барабан обрезиненный

Лит. | Лист | Листов: 1

Госстрой СССР Союзводоканалниипроект Харьковский Водоканалпроект

Формат А2

Подп. и дата | Инв. № дубл. | Взам. инв. № | Подп. и дата | Инв. № подл.

Формат	Зона	Поз.	Обозначение	Наименование	Кол.	Примечание
				Документация		
А2			М143-01.05.110 СБ	Сборочный чертеж		
				Сборочные единицы		
А4		1	М143-01.04.120-01	Вал	1	
				Детали		
		2	М143-01.03.201-03	Гильза	1	
		3	М143-01.04.112-01	Диск	1	
		4	М143-01.04.113-02	Диск	2	
		5	-03	Диск	1	

Изм. Лист № докум. Подп. Дата

Разраб. Толчинский
Пров. Розенштейн
Рук. гр. Зельцер
Н. контр. Козлов
Утв.

М143-01.05.110

Барабан

Лит. | Лист | Листов: 1

Госстрой СССР Союзводоканалниипроект Харьковский Водоканалпроект

Формат А2

Подп. и дата | Инв. № дубл. | Взам. инв. № | Подп. и дата | Инв. № подл.

Формат	Зона	Поз.	Обозначение	Наименование	Кол.	Примечание
				Документация		
А2			М143-01.06.000 СБ	Сборочный чертеж		
				Детали		
Б4		1	М143-01.06.001	Стенка		
				Винипласт ВН-4,0 ГОСТ 9639-71		
				280±0,65×946-3,2	2	1,5кг
А4		2	М143-01.06.002	Стенка	2	
А4		3	М143-01.06.003	Стенка передняя	1	
А4		4	М143-01.06.004	Стенка боковая	2	
А4		5	М143-01.06.005	Гнутик	1	
		6	-01	Гнутик	1	
А3		7	М143-01.06.007	Стенка упругая	2	
Б4		8	М143-01.06.008	Опора		
				Винипласт ВН-8,0 ГОСТ 9639-71		
				100±0,4×32±0,3	4	0,03кг
А4		9	М143-01.06.009	Планка	2	
А4		10	М143-01.06.011	Стенка задняя	1	

Изм. Лист № докум. Подп. Дата

Разраб. Толчинский
Пров. Розенштейн
Рук. гр. Зельцер
Н. контр. Козлов
Утв.

М143-01.06.000

Бункер

Лит. | Лист: 1 | Листов: 2

Госстрой СССР Союзводоканалниипроект Харьковский Водоканалпроект

Формат А2

Подп. и дата | Инв. № дубл. | Взам. инв. № | Подп. и дата | Инв. № подл.

Формат	Зона	Поз.	Обозначение	Наименование	Кол.	Примечание
				Стандартные изделия		
		11		Болт М6×16.56 ГОСТ 7798-70	16	
		12		Гайка М6.5 ГОСТ 5915-70	16	
		13		Шайба 8.65Г ГОСТ 6402-70	16	

Изм. Лист № докум. Подп. Дата

М143-01.06.000

Лист 2

20734-03 62

Формат А2

Подп. и дата | Инв. № дубл. | Взам. инв. № | Подп. и дата | Инв. № подл.

Формат	Зона	Поз.	Обозначение	Наименование	Кол.	Примечание
				Документация		
А2			М143-01.07.000 СБ	Сборочный чертеж		
				Детали		
А4		1	М143-01.07.001	Стенка передняя	1	
А4		2	М143-01.07.002	Стенка задняя	1	
Б4		3	М143-01.07.003	Стенка		
				Винипласт ВН-4,0		
				ГОСТ 9639-71		
				1340±1,5×120±0,4	2	0,88 кг
А4		4	М143-01.07.004	Стенка наклонная	2	
Б4		5	М143-01.07.005	Дно		
				Винипласт ВН-4,0		
				ГОСТ 9639-71		
				1343±1,5×160±0,5	1	1,19 кг
Б4		6	М143-01.07.006	Опора		
				Винипласт ВН-8,0		
				ГОСТ 9639-71		
				60±0,4×42±0,3	4	0,03 кг
				Листы		
				Винипласт ВН-4,0		
				ГОСТ 9639-71		
Б4		7	М143-01.07.007	88±0,4×30±0,3	2	0,015 кг
Б4		8	М143-01.07.008	40±0,3×30±0,3	2	0,007 кг
А4		9	М143-01.07.009	Фланец	1	

Изм. Лист № докум. Подп. Дата — М143-01.07.000

Разраб. Толчинский
Пров. Розенштейн
Рук. гр. Зельцер
Н. контр. Козлов
Утв.

Течка

Лит. | Лист | Листов 1

Госстрой СССР Союзводоканалниипроект Харьковский Водоканалпроект

Формат А4

Формат	Зона	Поз.	Обозначение	Наименование	Кол.	Примечание
А4		10	М143-01.07.011	Болт	4	
				Стандартные изделия		
		11		Гайка М8.5		
				ГОСТ 5915-70	4	
		12		Шайба 8		
				ГОСТ 11371-78	4	
				Болт М8х35.58		
				ГОСТ 7798-70		
				(Заготовка для		
				М143-01.07.011)	4	

Изм. Лист № докум. Подп. Дата — М143-01.07.000 — Лист 2

Формат А4

Формат	Зона	Поз.	Обозначение	Наименование		Примечание
				Документация		
А3			М143-01.08.000 СБ	Сборочный чертеж		
				Детали		
А4		2	М143-01.08.002	Ручка	2	
				Переменные данные для исполнений		
				М143-01.08.000		
				Детали		
А3		1	М143-01.08.001	Лист	1	
				М143-01.08.000-01		
				Детали		
		1	М143-01.08.001-01	Лист	1	

Изм. Лист № докум. Подп. Дата — М143-01.08.000

Разраб. Толчинский
Пров. Розенштейн
Рук. гр. Зельцер
Н. контр. Козлов
Утв.

Щиток

Лит. | Лист | Листов 1

Госстрой СССР Союзводоканалниипроект Харьковский Водоканалпроект

Формат А4

Формат	Зона	Поз.	Обозначение	Наименование	Кол.	Примечание
				Документация		
А3			М143-01.10.000 СБ	Сборочный чертеж		
				Детали		
Б4		1	М143.01.10.001	Уголок		
				Уголок Б-50х50х5 ГОСТ 8509-72 / Ст3 ГОСТ 535-79		
				L=1388-2	1	5,23 кг
Б4		2	М143-01.10.002	Щека		
				Лист 5 ГОСТ 19903-74 / Ст3 ГОСТ 14637-79		
				60±0,4×60±0,4	2	0,14
Б4		3	М143-01.10.003	Скребок		
				Пластина I лист		
				ПМ6-П-4-4,8 ГОСТ 7338-77		
				1168±1×50±0,3	1	0,3 кг
А4		4	М143-01.06.009-01	Планка	1	
				Стандартные изделия		
		5		Болт М6х30.58		
				ГОСТ 7798-70	23	
		6		Гайка М6 5 ГОСТ 5915-70	23	
		7		Шайба 6.65Г ГОСТ 6402-70	23	

Изм. Лист № докум. Подп. Дата — М143-01.10.000

Разраб. Толчинский
Пров. Розенштейн
Рук. гр. Зельцер
Н. контр. Козлов
Утв.

Скребок

Лит. | Лист | Листов 1

Госстрой СССР Союзводоканалниипроект Харьковский Водоканалпроект

Формат А4

Формат	Зона	Поз.	Обозначение	Наименование	Кол.	Примечание
				Документация		
А3			М143-01.11.000СБ	Сборочный чертеж		
				Переменные данные для исполнений		
				М143-01.11.000		
				Детали		
А3		1	М143-01.11.001	Лист	1	
А4		2	М143-01.11.002	Планка	2	
А4		3	М143-01.11.003	Бонка	1	
				М143-01.11.000-01		
				Детали		
А3		1	М143-01.11.001	Лист	1	
А4		2	М143-01.11.002	Планка	2	
А4		3	М143-01.11.003	Бонка	1	

Инв.№ подл. | Подпись и дата | Взам. инв.№ | Инв.№ дубл. | Подпись и дата

Изм.	Лист	№ докум.	Подп.	Дата	М143-01.11.000			
Разраб.		Толчинский			Щека	Лит.	Лист	Листов 1
Пров.		Розенштейн				Госстрой СССР Союзводоканалниипроект Харьковский Водоканалпроект		
Рук. гр.		Зельцер						
Н. контр.		Козлов						
Утв.								

Формат А2

Формат	Зона	Поз.	Обозначение	Наименование	Кол.	Примечание
				Документация		
А3			М143-01.13.000СБ	Сборочный чертеж		
				Сборочные единицы		
А4		1	М143-01.13.100	Щиток	1	
				Детали		
А4		2	М143-01.13.001	Планка	1	
				Стандартные изделия		
		3		Гайка М6.5		
				ГОСТ 5915-70	4	
		4		Шайба 6.02		
				ГОСТ 11371-78	4	

Инв.№ подл. | Подпись и дата | Взам. инв.№ | Инв.№ дубл. | Подпись и дата

Изм.	Лист	№ докум.	Подп.	Дата	М143-01.13.000			
Разраб.		Толчинский			Щиток в сборе	Лит.	Лист	Листов 1
Пров.		Розенштейн				Госстрой СССР Союзводоканалниипроект Харьковский Водоканалпроект		
Рук. гр.		Зельцер						
Н. контр.		Козлов						
Утв.								

Формат А2

Формат	Зона	Поз.	Обозначение	Наименование	Кол.	Примечание
				Документация		
А3			М143-01.13.100СБ	Сборочный чертеж		
				Детали		
А4		1	М143-01.13.101	Лист	1	
А4		2	М143-01.08.002	Ручка	2	
				Стандартные изделия		
		3		Болт М6×10.56		
				ГОСТ 7798-70	4	

Инв.№ подл. | Подпись и дата | Взам. инв.№ | Инв.№ дубл. | Подпись и дата

Изм.	Лист	№ докум.	Подп.	Дата	М143-01.13.100			
Разраб.		Толчинский			Щиток	Лит.	Лист	Листов 1
Пров.		Розенштейн				Госстрой СССР Союзводоканалниипроект Харьковский Водоканалпроект		
Рук. гр.		Зельцер						
Н. контр.		Козлов						
Утв.								

Формат А2

Формат	Зона	Поз.	Обозначение	Наименование	Кол.	Примечание
				Документация		
А4			М143-01.14.000СБ	Сборочный чертеж		
				Сборочные единицы		
А4		1	М143-01.14.100	Крышка	1	
				Детали		
А4		2	М143-01.14.001	Ручка	1	
				Стандартные изделия		
		3		Гайка М8.5		
				ГОСТ 5915-70	2	
		4		Шайба 8.02		
				ГОСТ 6958-78	2	

Инв.№ подл. | Подпись и дата | Взам. инв.№ | Инв.№ дубл. | Подпись и дата

Изм.	Лист	№ докум.	Подп.	Дата	М143-01.14.000			
Разраб.		Толчинский			Крышка в сборе	Лит.	Лист	Листов 1
Провер.		Розенштейн				Госстрой СССР Союзводоканалниипроект Харьковский Водоканалпроект		
Рук. гр.		Зельцер						
Н. контр.		Козлов						
Утв.								

Формат А2

Типовые проектные решения 902-02-390.85
Альбом VI
Часть 2

Формат	Зона	Поз.	Обозначение	Наименование	Кол.	Примечание
				Документация		
А4			М143-01.14.100 СБ	Сборочный чертеж		
				Детали		
Б4		1	М143-01.14.101	Лист		
				Лист 1.2 ГОСТ 19903-74 / Ст.3 ГОСТ 16523-70		
				310±0,6 × 175±0,5	1	0,53кг
А4		2	М143-01.14.102	Направляющая	3	

Изм.	Лист	№ докум.	Подп.	Дата
Разраб.		Толчинский		
Пров.		Розенштейн		
Рук. гр.		Зельцер		
Н. контр.		Козлов		
Утв.				

М143-01.14.100

Крышка

Лит.	Лист	Листов
		1

Госстрой СССР Союзводоканалниипроект Харьковский Водоканалпроект

Формат А2

Формат	Зона	Поз.	Обозначение	Наименование	Кол.	Примечание
				Документация		
А4			М143-01.15.000 СБ	Сборочный чертеж		
				Сборочные единицы		
А4		1	М143-01.15.100	Крышка	1	
				Детали		
А4		2	М143-01.14.001	Ручка	2	
				Стандартные изделия		
		3		Гайка М8,5 ГОСТ 5915-70	2	
		4		Шайба 8.02 ГОСТ 6958-78	2	

Изм.	Лист	№ докум.	Подп.	Дата
Разраб.		Толчинский		
Пров.		Розенштейн		
Рук. гр.		Зельцер		
Н. контр.		Козлов		
Утв.				

М143-01.15.000

Крышка в сборе

Лит.	Лист	Листов
		1

Госстрой СССР Союзводоканалниипроект Харьковский Водоканалпроект

Формат А2

Формат	Зона	Поз.	Обозначение	Наименование	Кол.	Примечание
				Документация		
А4			М143-01.15.100 СБ	Сборочный чертеж		
				Детали		
Б4		1	М143-01.15.101	Лист		
				Лист 1.2 ГОСТ 19903-74 / Ст.3 ГОСТ 16523-70		
				620±0,9 × 162±0,5	1	0,85кг
А4		2	М143-01.14.102	Направляющая	3	

Изм.	Лист	№ докум.	Подп.	Дата
Разраб.		Толчинский		
Пров.		Розенштейн		
Рук. гр.		Зельцер		
Н. контр.		Козлов		
Утв.				

М143-01.15.100

Крышка

Лит.	Лист	Листов
		1

Госстрой СССР Союзводоканалниипроект Харьковский Водоканалпроект

Формат А2

Формат	Зона	Поз.	Обозначение	Наименование	Кол.	Примечание
				Документация		
А4			М143-01.16.000 СБ	Сборочный чертеж		
				Сборочные единицы		
А4		1	М143-01.16.100	Крышка	1	
				Детали		
А4		2	М143-01.14.001	Ручка	2	
				Стандартные изделия		
		3		Гайка М8.5 ГОСТ 5915-70	2	
		4		Шайба 8.02 ГОСТ 6958-78	2	

Изм.	Лист	№ докум.	Подп.	Дата
Разраб.		Толчинский		
Провер.		Розенштейн		
Рук. гр.		Зельцер		
Н. контр.		Козлов		
Утв.				

М143-01.16.000

Крышка в сборе

Лит.	Лист	Листов
		1

Госстрой СССР Союзводоканалниипроект Харьковский Водоканалпроект

Формат А2

Инв. № подл. | Подп. и дата | Взам. инв. № | Инв. № дубл. | Подп. и дата

Формат	Зона	Поз.	Обозначение	Наименование	Кол.	Примечание
				Документация		
А4			М143-01.16.100СБ	Сборочный чертеж		
				Детали		
Б4		1	М143-01.16.101	Лист		
				Лист 1.2 ГОСТ 19903-74 / Ст3 ГОСТ 16523-70		
				664±1х162±0,5	1	1,0 кг
А4		2	М143-01.14.102	Направляющая	3	

Изм.	Лист	№ докум.	Подп.	Дата	М143-01.16.100		
Разраб.		Толчинский			Крышка	Лит.	Лист	Листов
Пров.		Розенштейн						1
Рук. гр.		Зельцер				Госстрой СССР Союзводоканалниипроект Харьковский Водоканалпроект	
Н. контр.		Козлов					
Утв.							

Инв. № подл. | Подпись и дата | Взам. инв. № | Инв. № дубл. | Подпись и дата

Формат А2

Формат	Зона	Поз.	Обозначение	Наименование	Кол.	Примечание
				Документация		
А3			М143-01.17.000СБ	Сборочный чертеж		
				Детали		
А3		1	М143-01.17.001	Лист	1	
А4		2	М143-01.08.002	Ручка	2	

Изм.	Лист	№ докум.	Подп.	Дата	М143-01.17.000		
Разраб.		Толчинская			Щиток	Лит.	Лист	Листов
Пров.		Розенштейн						1
Рук. гр.		Зельцер				Госстрой СССР Союзводоканалниипроект Харьковский Водоканалпроект	
Н. контр.		Козлов					
Утв.							

Инв. № подл. | Подпись и дата | Взам. инв. № | Инв. № дубл. | Подпись и дата

Формат А2

Формат	Зона	Поз.	Обозначение	Наименование	Кол.	Примечание
				Документация		
А4			М143-01.18.000СБ	Сборочный чертеж		
				Детали		
А4		1	М143-01.18.001	Лист	1	
А4		2	М143-01.08.002	Ручка	1	

Изм.	Лист	№ докум.	Подп.	Дата	М143-01.18.000		
Разраб.		Толчинский			Щиток	Лит.	Лист	Листов
Пробер.		Розенштейн						1
Рук. гр.		Зельцер				Госстрой СССР Союзводоканалниипроект Харьковский Водоканалпроект	
Н. контр.		Козлов					
Утв.							

Инв. № подл. | Подпись и дата | Взам. инв. № | Инв. № дубл. | Подпись и дата

Формат А2

Формат	Зона	Поз.	Обозначение	Наименование	Кол.	Примечание
				Документация		
А3			М143-01.19.000СБ	Сборочный чертеж		
				Детали		
А4		2	М143-01.08.002	Ручка	2	
				Переменные данные для исполнений		
				М143-01.19.000		
				Детали		
А3		1	М143-01.19.001	Лист	1	
				М143-01.19.000-01		
				Детали		
		1	М143-01.19.001-01	Лист	1	

Изм.	Лист	№ докум.	Подп.	Дата	М143-01.19.000		
Разраб.		Толчинский			Щиток	Лит.	Лист	Листов
Пров.		Розенштейн						1
Рук. гр.		Зельцер				Госстрой СССР Союзводоканалниипроект Харьковский Водоканалпроект	
Н. контр.		Козлов					
Утв.							

Инв. № подл. | Подпись и дата | Взам. инв. № | Инв. № дубл. | Подпись и дата

Типовые проектные решения 902-02-390.83
Альбом II
Часть 2

Формат	Зона	Поз.	Обозначение	Наименование	Кол.	Примечание
				Документация		
А2			М143.02.00.000 СБ	Кожух		
				Детали		
А4		1	М143-02.00.001	Уплотнение		
А4		2	М143-02.00.002	Уголок	1	
		3	-01	Уголок	1	
А4		4	М143-02.00.003	Уголок	1	
		5	-01	Уголок	1	
А4		6	М143-02.00.004	Боковина	2	
Б4		7	М143-02.00.00.005	Лист		
				Лист 1.2 ГОСТ 19903-74 / Ст3 ГОСТ 16523-70		
				1424 × 1235 ± 1,2	1	16,5 кг
Б4		8	М143-02.00.006	Поперечина		
				Уголок Б-32×32×3 ГОСТ 8509-72 / Ст3 ГОСТ 535-79		
				L = 1528-1	2	0,22 кг
Б4		9	М143.02.00.007	Стойка		
				Уголок Б-32×32×3 ГОСТ 8509-72 / Ст3 ГОСТ 535-79		
				L = 569-1	4	0,83 кг

Инв. № подл. | Подп. и дата | Взам. инв. № | Инв. № дубл. | Подп. и дата

Изм.	Лист	№ докум.	Подп.	Дата
Разраб.	Розенштейн			
Пров.	Панчинский			
Рук. гр.	Зельцер			
Н. контр.	Козлов			
Утв.				

М143-02.00.000

Кожух

Лит.	Лист	Листов
	1	2

Госстрой СССР
Союзводоканалниипроект
Харьковский
Водоканалпроект

Формат А4

Формат	Зона	Поз.	Обозначение	Наименование	Кол.	Примечание
				Стандартные изделия		
		11		Заклепка 4×10-О11 ГОСТ 10299-80	16	
		12		Шайба 4.02.ГОСТ 11371-78	16	

Инв. № подл. | Подп. и дата | Взам. инв. № | Инв. № дубл. | Подп. и дата

Изм.	Лист	№ докум.	Подп.	Дата

М143-02.00.000

Лист 2

Формат А4

Формат	Зона	Поз.	Обозначение	Наименование	Кол.	Примечание
				Документация		
*			М143-03.00.000 СБ	Сборочный чертеж		Ф А2×3
				Сборочные единицы		
А4		1	М143-03.01.000	Патрубок	2	
				Детали		
				Уголки		
				Уголок Б-50×50×5 ГОСТ 8509-72 / Ст3 ГОСТ 535-79		
Б4		2	М143-03.00.001	L = 1050-1	4	3,95 кг
Б4		3	М143-03.00.002	L = 1106-1	4	4,17 кг
				Уголок Б-75×75×6 ГОСТ 8509-72 / Ст3 ГОСТ 535-79		
Б4		4	М143-03.00.003	L = 1538-1	8	10,6 кг
Б4		5	М143-03.00.004	L = 970-1	4	6,68 кг
				Листы		
				Лист 4 ГОСТ 19903-74 / Ст3 ГОСТ 14637-79		
Б4		6	М143-03.00.005	1010 ± 1,2 × 145 ± 0,5	4	4,7 кг
Б4		7	М143-03.00.006	1010 ± 1,2 × 980 ± 0,8	1	31,0 кг
Б4		8	М143-03.00.007	1010 ± 1,2 × 615 ± 0,8	4	19,3 кг
Б4		9	М143-03.00.008	1010 ± 1,2 × 980 ± 0,8	1	31 кг
Б4		10	М143-03.00.009	1300 ± 1,2 × 1105 ± 1,2	2	27,5 кг

Инв. № подл. | Подп. и дата | Взам. инв. № | Инв. № дубл. | Подп. и дата

Изм.	Лист	№ докум.	Подп.	Дата
Разраб.	Розенштейн			
Пров.	Панчинский			
Рук. гр.	Зельцер			
Н. контр.	Козлов			
Утв.				

М143.03.00.000

Секция средняя

Лит.	Лист	Листов
	1	2

Госстрой СССР
Союзводоканалниипроект
Харьковский
Водоканалпроект

Формат А4

Формат	Зона	Поз.	Обозначение	Наименование	Кол.	Примечание
				Полосы		
				Полоса 4×30 ГОСТ 103-76 / ГОСТ 535-79		
Б4		11	М143-03.00.011	L = 1300-1	4	1,22 кг
Б4		12	М143-03.00.012	L = 1400-1	4	1,31 кг
Б4		14	М143-03.00.013	Труба 159×4,5 ГОСТ 8732-78 / Ст2 ГОСТ 8731-74		
				L = 1692-1	1	28,6 кг
А4		15	М143-03.00.014	Заглушка	1	
				Стандартные изделия		
				Болты ГОСТ 7798-70		
		18		М8×30.56	18	
		19		М16×60.56	6	
		20		Гайка М16.5 ГОСТ 5915-70	6	
		21		Шайба 16.02 ГОСТ 11371-78	6	
		22		Фланец-1-150-25-В ст3 ГОСТ 12820-80	2	
				Материалы		
		23		Полоса Т, лист 0146-С-10 ГОСТ 7338-77	0,1 кг	

Инв. № подл. | Подп. и дата | Взам. инв. № | Инв. № дубл. | Подп. и дата

Изм.	Лист	№ докум.	Подп.	Дата

М143-03.00.000

Лист 2

Типовые проектные решения 902-02-390.85 Альбом II часть 2

Формат	Зона	Поз.	Обозначение	Наименование	Кол.	Примечание
				Документация		
А4			М143-03.01.000СБ	Сборочный чертёж		
				Детали		
Б4		1	М143-03.01.001	Труба 20×2,8 ГОСТ 3262-75		
				L=90±0,3	1	0,15кг
Б4		2	М143-03.01.002	Фланец		
				Лист 4 ГОСТ 19903-74 / СТ3 ГОСТ 14637-79		
				45±0,3×45±0,3	1	0,04кг

Изм.	Лист	N докум.	Подп.	Дата
Разраб.		Розенштейн		
Пров.		Толчинский		
Рук. гр.		Зельцер		
Н. контр.		Козлов		
Утв.				

М143-03.01.000

Патрубок

Лит.	Лист	Листов
		1

Госстрой СССР Союзводоканалниипроект Харьковский Водоканалпроект

Формат А4

Инв. N подл. | Подп. и дата | Взам. инв. N | Инв. N дубл. | Подп. и дата

Формат	Зона	Поз.	Обозначение	Наименование	Кол.	Примечание
				Документация		
*			М143-04.00.000 СБ	Сборочный чертёж		*) А2×2
				Сборочные единицы		
А4		1	М143-03.01.000	Патрубок	2	
				Детали		
				Уголки		
				Уголок Б-50×50×5 ГОСТ 8509-72 / Ст3 ГОСТ 535-79		
Б4		2	М143-04.00.001	L=1386-1	2	5,22кг
Б4		3	М143-04.00.002	L=544-1	2	2,05кг
Б4		4	М143-04.00.003	L=544-1	2	2,05кг
Б4		5	М143-04.00.004	L=1106-1	4	4,17кг
				Уголок Б-75×75×6 ГОСТ 8509-72 / Ст3 ГОСТ 535-79		
Б4		6	М143-04.00.005	L=970-1	4	6,68кг
Б4		7	М143-04.00.006	L=1538-1	8	10,5кг
				Листы		
				Лист 4 ГОСТ 19903-74 / СТ3 ГОСТ 14637-79		
Б4		8	М143-04.00.007	1010±1,2×615±0,8	4	19,5кг
Б4		9	М143-04.00.008	1290±1,2×550±0,8	2	22,2кг
Б4		10	М143-04.00.009	530±3,8×320±0,8	4	5,3кг
Б4		11	М143.04.00.011	1386±1,2×920±0,8	2	40,0кг

Изм.	Лист	N докум.	Подп.	Дата
Разраб.		Розенштейн		
Пров.		Толчинский		
Рук. гр.		Зельцер		
Н. контр.		Козлов		
Утв.				

М143-04.00.000

Секция средняя

Лит.	Лист	Листов
	1	2

Госстрой СССР Союзводоканалниипроект Харьковский Водоканалпроект

Формат А4

Инв. N подл. | Подп. и дата | Взам. инв. N | Инв. N дубл. | Подп. и дата

Формат	Зона	Поз.	Обозначение	Наименование	Кол.	Примечание
А4		12	М143-04.00.012	Бонка	4	
				Стандартные изделия		
		13		Болт М8×30.56		
				ГОСТ 7798-70	24	
				Материалы		
		14		Пластина I, лист ОМБ-С-10		
				ГОСТ 7338-77	0,5м²	

Изм.	Лист	N докум.	Подп.	Дата

М143.04.00.000

Лист 2

Инв. N подл. | Подп. и дата | Взам. инв. N | Инв. N дубл. | Подп. и дата

Формат	Зона	Поз.	Обозначение	Наименование	Кол.	Примечание
				Документация		
*			М143-05.00.000СБ	Сборочный чертеж		*) А2×4
				Сборочные единицы		
А4		1	М143-05.01.000	Корпус	1	
А4		2	М143-05.02.000	Днище перфорированное	1	
А4		3	М143-05.03.000	Крышка	2	
А4		4	М143-05.04.000	Узел натяжных звездочек	1	
А4		5	М143-05.05.000	Планка прижимная	6	
				Детали		
А4		7	М143-05.00.001	Шайба	1	
А4		8	М143-05.00.002	Прокладка	2	
А4		9	М143-01.00.008	Шайба	1	
А4		10	М143-01.00.003	Пробка	1	
А4		11	М143-05.00.003	Прокладка	1	
А4		12	М143-05.00.004	Колпак	1	
А4		13	М143-05.00.005	Ось	6	
				Стандартные изделия		
				Болты ГОСТ 7798-70		
		16		М16×60.56	12	

Изм.	Лист	N докум.	Подп.	Дата
Разраб.		Розенштейн		
Пров.		Толчинский		
Рук. гр.		Зельцер		
Н. контр.		Козлов		
Утв.				

М143-05.00.000

Станция натяжная

Лит.	Лист	Листов
	1	2

Госстрой СССР Союзводоканалниипроект Харьковский Водоканалпроект

Инв. N подл. | Подп. и дата | Взам. инв. N | Инв. N дубл. | Подп. и дата

Копир. Пихарева

20734-03 62 Формат А4

Типовые проектные решения 902-02-390.85
Альбом II часть 2

Формат	Зона	Поз.	Обозначение	Наименование	Кол.	Примечание
		17		М20×130	2	
				Гайки ГОСТ 5915-70		
		18		М8.5	6	
		19		М16.5	12	
		20		М20.5	2	
				Шайбы ГОСТ 11371-78		
		21		4.02	12	
		22		16.02	12	
		23		20.02	1	
		24		Шайба 16.65Г ГОСТ 6402-70	12	
		25		Шплинт 1,2×10 ГОСТ 397-79	12	

Инв. № подл. | Подп. и дата | Взам. инв. № | Инв. № дубл. | Подп. и дата

Изм.	Лист	№ докум.	Подп.	Дата	М143-05.00.000	Лист 2

Формат А4

Формат	Зона	Поз.	Обозначение	Наименование	Кол.	Примечание
				Документация		
А2			М143-05.01.000СБ	Сборочный чертёж		
				Сборочные единицы		
А4		1	М143-05.01.100	Патрубок	1	
А4		2	М143-01.02.200	Корпус датчика	1	
				Детали		
				Уголки		
				Уголок Б-75×75×6 ГОСТ 8509-72 / Ст.3 ГОСТ 535-79		
Б4		4	М143-05.01.001	L=679-1	2	4,7кг
Б4		5	М143-05.01.002	L=679-1	2	4,7кг
Б4		6	М143-05.01.003	L=970-1	4	6,7кг
Б4		7	М143-05.01.004	L=1538-1	6	10,4кг
Б4		8	М143-05.01.005	L=180-1	2	1,2кг
Б4		9	М143-05.01.006	L=1106-1	4	7,6кг
А4		10	М143-05.01.007	Стойка	1	
		11	-01	Стойка	1	
А4		12	М143-05.01.008	Поперечнина	2	
				Листы		
				Лист 4 ГОСТ 19903-74 / СТ-3 ГОСТ 14637-79		
Б4		13	М143-05.01.009	1010±1,2×500±0,8	4	15,7 кг

Инв. № подл. | Подп. и дата | Взам. инв. № | Инв. № дубл. | Подп. и дата

Изм.	Лист	№ докум.	Подп.	Дата	М143-05.01.000	Лит.	Лист	Листов
Разраб.		Розенштейн			Корпус		1	2
Пров.		Толчинский				Госстрой СССР Союзводоканалпроект Харьковский Водоканалпроект		
Рук.гр.		Зельцер						
Н.контр.		Козлов						
Утв.								

Формат А4

Формат	Зона	Поз.	Обозначение	Наименование	Кол.	Примечание
Б4		14	М143-05.01.011	1550±1,2×1550±1,2	1	75,4 кг
Б4		15	М143-05.01.012	50±0,3×20±0,2	2	0,03 кг
А4		16	М143-05.01.013	Стенка	2	
				Полосы		
				Полоса 4×12 ГОСТ 103-76 / СТ3 ГОСТ 535-79		
Б4		17	М143-05.01.014	L=460-1	4	0,17 кг
Б4		18	М143-05.01.015	L=1250-1	2	0,47 кг
Б4		19	М143-05.01.016	Полоса 4×50 ГОСТ 103-76 / СТ.3 ГОСТ 535-79		0,28 кг
				L=180±0,5	2	0,28 кг
Б4		20	М143-05.01.017	Стенка		
				Лист 4 ГОСТ 19903-74 / СТ3 ГОСТ 14637-79		
				1290±1,2×460±0,8	2	18,6 кг
Б4		21	М143-05.01.018	Патрубок		
				Труба 89×4,5 ГОСТ 8732-78 / 10 ГОСТ 8731-74		
				L=147±0,5	1	1,3кг
А4		22	М143-05.01.019	Труба	1	
				Стандартные изделия		
		23		Болт М8×30.56		
				ГОСТ 7798-70	26	
		24		Гайка М20.5 ГОСТ 5915-70	2	
		25		Фланец 1-80-2.5-Вст3сп2		
				ГОСТ 12820-80	1	
		26		Фланец 1-150-2.5-Вст3сп2		
				ГОСТ 12820-80	2	

Инв. № подл. | Подп. и дата | Взам. инв. № | Инв. № дубл. | Подп. и дата

Изм.	Лист	№ докум.	Подп.	Дата	М143-05.01.000	Лист 2

Формат А4

Формат	Зона	Поз.	Обозначение	Наименование	Кол.	Примечание
				Документация		
А3			М143-05.01.100СБ	Сборочный чертёж		
				Детали		
Б4		1	М143-05.01.001	Труба		
				Труба 25×3,2 ГОСТ 5262-75		
				L=150	1	0,36кг
Б4		2	М143-05.01.002	Фланец		
				Лист 4 ГОСТ 19903-74 / СТ3 ГОСТ 14637-79		
				80±0,3×80±0,3	1	0,2кг

Инв. № подл. | Подп. и дата | Взам. инв. № | Инв. № дубл. | Подп. и дата

Изм.	Лист	№ докум.	Подп.	Дата	М143-05.01.100	Лит.	Лист	Листов
Разраб.		Розенштейн			Патрубок			1
Пров.		Толчинский				Госстрой СССР Союзводоканалпроект Харьковский Водоканалпроект		
Рук.гр.		Зельцер						
Н.контр.		Козлов						
Утв.								

Корпус Лихарева 20734-03 69 Формат А4

Типовые проектные решения 902-02-390.85
Альбом II
Часть 2

Формат	Зона	Поз.	Обозначение	Наименование	Кол.	Примечание
				Документация		
*			М143-05.02.000 СБ	Сборочный чертеж		*) А2, А3
				Детали		
А4		1	М143-05.02.001	Уголок	2	
Б4		2	М143-05.02.002	Поперечина		
				Уголок Б 32×32×3 ГОСТ 8509-72 Ст.3 ГОСТ 535-79		
				L = 1298±1.2	4	1.1 кг
А3		3	М143-05.02.003	Лист	3	
Б4		4	М143-05.02.004	Боковина		
				Лист 4 ГОСТ 19903-74 Ст3 ГОСТ 14637-79		
				1348±1.2×498±0.8	2	3.2 кг
Б4		5	М143-05.02.005	Ребро		
				Лист 4 ГОСТ 19903-74 Ст.3 ГОСТ 14637-79		
				12±0.2×55±0.3	8	0.02 кг
А4		6	М143-05.02.006	Болт	6	
А4		7	М143-05.02.007	Петля	6	
Б4		8	М143-05.02.008	Пруток		
				Круг В-6 ГОСТ 2590-71 Ст3 ГОСТ 535-79		
				L = 1314±1.2	2	0.29 кг

Инв.№подл. | Подп. и дата | Взам.инв.№ | Инв.№дубл. | Подп. и дата

Изм.	Лист	N докум.	Подп.	Дата
Разраб.		Ровенштейн		
Пров.		Толчинский		
Рук.гр.		Зельцер		
Н.контр.		Козлов		
Утв.				

М143-05.02.000

Днище перфорированное

Лит.	Лист	Листов
		1

Госстрой СССР Союзводоканалниипроект Харьковский Водоканалпроект

Формат А4

Формат	Зона	Поз.	Обозначение	Назначение	Кол.	Примечание
				Документация		
А3			М143-05.03.000 СБ	Сборочный чертеж		
				Детали		
А3		1	М143-05.02.003	Лист	1	
А4		2	М143-05.03.001	Петля	3	

Инв.№подл. | Подп. и дата | Взам.инв.№ | Инв.№дубл. | Подп. и дата

Изм.	Лист	N докум.	Подп.	Дата
Разраб.		Ровенштейн		
Пров.		Толчинский		
Рук.гр.		Зельцер		
Н.контр.		Козлов		
Утв.				

М145-05.03.000

Крышка

Лит.	Лист	Листов
		1

Госстрой СССР Союзводоканалниипроект Харьковский Водоканалпроект

Формат А4

Формат	Зона	Поз.	Обозначение	Наименование		Примечание
				Документация		
А2			М143-05.04.000 СБ	Сборочный чертеж		
				Сборочные единицы		
А4		1	М143-05.04.100	Звездочка натяжная	2	
				Детали		
А3		2	М143-05.04.001	Ось	1	
А4		3	М143-05.04.002	Сухарь	2	
А4		4	М143-05.04.003	Кольцо	2	
А4		5	М143-05.04.004	Направляющая	2	
А4		6	М143-05.04.005	Планка	2	
А4		7	М143-05.04.006	Амортизатор	6	
А4		8	М143-05.04.007	Планка стопорная	2	
А4		9	М143-05.04.008	Втулка	4	

Инв.№подл. | Подп. и дата | Взам.инв.№ | Инв.№дубл. | Подп. и дата

Изм.	Лист	N докум.	Подп.	Дата
Разраб.		Ровенштейн		
Пров.		Толчинский		
Рук.гр.		Зельцер		
Н.контр.		Козлов		
Утв.				

М143-05.04.000

Узел натяжных звёздочек

Лит.	Лист	Листов
		1

Госстрой СССР Союзводоканалниипроект Харьковский Водоканалпроект

Формат А4

Формат	Зона	Поз.	Обозначение	Наименование	Кол	Примечание
				Документация		
А4			М143-05.05.000 СБ	Сборочный чертеж		
				Детали		
А4		1	М143-05.05.001	Бонка	1	
А4		2	М143-05.05.002	Планка	1	

Инв.№подл. | Подп. и дата | Взам.инв.№ | Инв.№дубл. | Подп. и дата

Изм.	Лист	N докум.	Подп.	Дата
Разраб.		Ровенштейн		
Пров.		Толчинский		
Рук.гр.		Зельцер		
Н.контр.		Козлов		
Утв.				

М143-05.05.000

Планка прижимная

Лит.	Лист	Листов
		1

Госстрой СССР Союзводоканалниипроект Харьковский Водоканалпроект

Копировал

Формат А4

Типовые проектные решения 902-02-390.85
Альбом II
Часть 2

Формат	Зона	Поз.	Обозначение	Наименование	Кол.	Примечание
				Документация		
А2			М143-11.01.000СБ	Сборочный чертеж		
				Детали		
А3		1	М143-11.01.001	Лист перфорированный	1	
А4		2	М143-11.01.002	Ребро	2	
А4		3	М143-11.01.003	Ребро	2	
А4		4	М143-11.01.004	Палец	2	
Б4		5	М143-11.01.005	Бонка		
				Круг Р14 ГОСТ 2590-71 / Ст3 ГОСТ 535-79		
				L=2±0,1	2	0,02 кг

Инв. N подл. | Подп. и дата | Взам. инв. N | Инв. N дубл. | Подп. и дата

Изм.	Лист	N докум.	Подп.	Дата
Разраб.		Розенштейн		
Пров.		Гончинский		
Рук. гр.		Зельцер		
Н. контр.		Козлов		
Утв.				

М143-11.01.000

Ковш

Лит.	Лист	Листов
		1

Госстрой СССР Союзводоканалниипроект Харьковский Водоканалпроект

Формат А4

Формат	Зона	Поз.	Обозначение	Наименование	Кол.	Примечание
				Документация		
А2			М143-05.04.100СБ	Сборочный чертеж		
				Детали		
А4		1	М143-05.04.101	Колесо	1	
А4		2	М143-05.04.102	Ступица	1	

Инв. N подл. | Подп. и дата | Взам. инв. N | Инв. N дубл. | Подп. и дата

Изм.	Лист	N докум.	Подп.	Дата
Разраб.		Розенштейн		
Пров.		Гончинский		
Рук. гр.		Зельцер		
Н. контр.		Козлов		
Утв.				

М143-05.04.100

Звёздочка натяжная

Лит.	Лист	Листов
	1	1

Госстрой СССР Союзводоканалниипроект Харьковский Водоканалпроект

Формат А4

М143-05.04.101

Rz 160 (V)

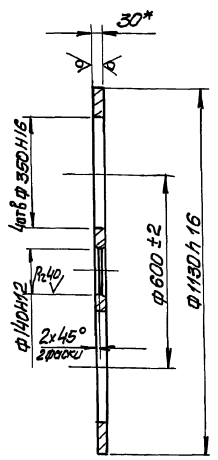

* Размер для справок

Изм.	Лист	N докум.	Подп.	Дата
Разраб.		Розенштейн		
Пров.		Гончинский		
Т. контр.		Зельцер		
Н. контр.		Козлов		
Утв.				

М143-05.04.101

Колесо

Лит.	Масса	Масштаб
	174,5	1:10
Лист	Листов 1	

Госстрой СССР Союзводоканалниипроект Харьковский Водоканалпроект

30 ГОСТ 19903-74
Лист 20 ГОСТ 1050-74

Формат А4

М143-05.04.102

Rz 160 (V)

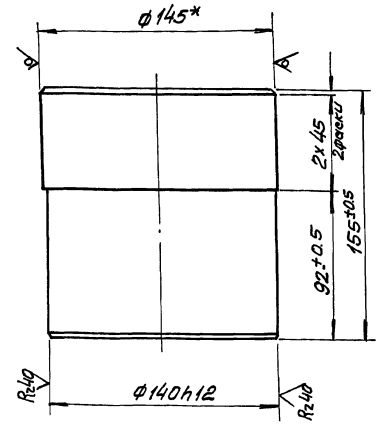

* Размер для справок

Изм.	Лист	N докум.	Подп.	Дата
Разраб.		Розенштейн		
Пров.		Гончинский		
Т. контр.		Зельцер		
Н. контр.		Козлов		
Утв.				

М143-05.04.102

Ступица

Лит.	Масса	Масштаб
	19,3	1:2
Лист	Листов 1	

Госстрой СССР Союзводоканалниипроект Харьковский Водоканалпроект

Р-145 ГОСТ 2590-71
Круг 20 ГОСТ 1050-79

Копиров. Пихарева

Формат А4

Типовые проектные решения 902-02-390.85
Альбом II
Часть 2

Формат	Зона	Поз.	Обозначение	Наименование	Кол.	Примечание
				Документация		
А4			М143-06.000.000СБ	Сборочный чертеж		
				Детали		
А4		1	М143-06.00.001	Лист	1	
А4		2	М143-01.08.002	Ручка	2	

Изм.	Лист	N докум.	Подп.	Дата
Разраб.		Розенштейн		
Пров.		Толчинский		
Рук. гр.		Зельцер		
Н. контр.		Козлов		
Утв.				

М143-06.00.000

Крышка

Лит.	Лист	Листов
		1

Госстрой СССР Союзводоканалпроект Харьковский Водоканалпроект

Формат А4

Инв. N подл. | Подп. и дата | Взам. инв. N | Инв. N дубл. | Подп. и дата

Формат	Зона	Поз.	Обозначение	Наименование	Кол.	Примечание
				Документация		
А4			М143-07.00.000СБ	Сборочный чертеж		
				Детали		
А4		1	М143-07.00.001	Лист	1	
А4		2	М143-01.08.002	Ручка	2	

Изм.	Лист	N докум.	Подпись	Дата
Разраб.		Розенштейн		
Пров.		Толчинский		
Рук. гр.		Зельцер		
Н. контр.		Козлов		
Утв.				

М143-07.00.000

Крышка

Лит.	Лист	Листов
	1	1

Госстрой СССР Союзводоканалпроект Харьковский Водоканалпроект

Формат А4

Инв. N подл. | Подп. и дата | Взам. инв. N | Инв. N дубл. | Подп. и дата

Формат	Зона	Поз.	Обозначение	Наименование	Кол.	Примечание
				Документация		
А4			М143-08.00.000СБ	Сборочный чертеж		
				Детали		
А4		1	М143-08.00.001	Лист	1	
А4		2	М143-01.08.002	Ручка	1	

Изм.	Лист	N докум.	Подпись	Дата
Разраб.		Розенштейн		
Пров.		Толчинский		
Рук. гр.		Зельцер		
Н. контр.		Козлов		
Утв.				

М143-08.00.000

Крышка

Лит.	Лист	Листов
		1

Госстрой СССР Союзводоканалпроект Харьковский Водоканалпроект

Формат А4

Инв. N подл. | Подп. и дата | Взам. инв. N | Инв. N дубл. | Подп. и дата

Формат	Зона	Поз.	Обозначение	Наименование	Кол.	Примечание
				Документация		
А4			М143-09.00.000СБ	Сборочный чертеж		
				Детали		
Б4		1	М143-09.00.001	Планка		
				Полоса $\frac{4\times50\ ГОСТ\ 103-76}{Ст\ 3\ ГОСТ\ 535-79}$		
				L = 180 ± 0,5	1	0,28 кг
Б4		2	М143-09.002	Стойка		
				Полоса $\frac{4\times50\ ГОСТ\ 103-76}{Ст\ 3\ ГОСТ\ 535-79}$		
				L = 470 ± 0,8	2	0,74 кг

Изм.	Лист	N докум.	Подпись	Дата
Разраб.		Розенштейн		
Пров.		Толчинский		
Рук. гр.		Зельцер		
Н. контр.		Козлов		
Утв.				

М143-09.00.000

Рамка

Лит.	Лист	Листов
		1

Госстрой СССР Союзводоканалпроект Харьковский Водоканалпроект

Формат А4

Инв. N подл. | Подп. и дата | Взам. инв. N | Инв. N дубл. | Подп. и дата

Типовые проектные решения 902-02-3 часть 2
Альбом II

Формат	Зона	Поз.	Обозначение	Наименование	Кол.	Примечание
				Документация		
А3			М143-10.00.000СБ	Сборочный чертеж		
				Сборочные единицы		
А4		1	М143-10.01.000	Рамка	1	
А4		2	М143-10.02.000	Рамка	1	
				Материалы		
		3		Сетка N10-1.2 ГОСТ 5356-80	1.2	м2
		4		Проволока 4 ГОСТ 3282-74	6,5	м

Изм	Лист	N докум	Подп.	Дата
Разраб.		Розенштейн		
Пров.		Толчинский		
Рук. гр.		Зельцер		
Н. контр.		Козлов		
Утв.				

М143-10.00.000

Сетка съёмная

Лит.	Лист	Листов
		1

Госстрой СССР
Союзводоканалниипроект
Харьковский
Водоканалпроект

Формат А4

Формат	Зона	Поз.	Обозначение	Наименование	Кол.	Примечание
				Документация		
А3			М143-10.01.000СБ	Сборочный чертёж		
				Детали		
Б4		1	М143-10.01.001	Уголок		
				Уголок Б-32×32×3 ГОСТ 8509-72 / СТ.3 ГОСТ 535-79		
				L=930±0,8	1	1.36кг
Б4		2	М143-10.01.002	Уголок		
				Уголок Б-32×32×3 ГОСТ 8509-72 / СТ3 ГОСТ 535-79		
				L=689±0,8	2	1.0кг
Б4		3	М143-10.01.003	Уголок		
				Уголок Б-32×32×3 ГОСТ 8509-72 / СТ3 ГОСТ 535-79		
				L=930±0,8	1	1.36кг

Изм	Лист	N докум.	Подп.	Дата
Разраб.		Розенштейн		
Пров.		Толчинский		
Рук. гр.		Зельцер		
Н. контр.		Козлов		
Утв.				

М143-10.01.000

Рамка

Лит.	Лист	Листов
		1

Госстрой СССР
Союзводоканалниипроект
Харьковский
Водоканалпроект

Формат А4

Формат	Зона	Поз.	Обозначение	Наименование	Кол.	Примечание
				Документация		
А3			М143-10.02.000СБ	Сборочный чертёж		
				Детали		
Б4		1	М143-10.02.001	Уголок		
				Уголок Б-32×32×3 ГОСТ 8509-72 / СТ3 ГОСТ 535-79		
				L=930±0,8	1	1.36кг
Б4		2	М143-10.02.002	Уголок		
				Уголок Б-32×32×3 ГОСТ 8509-72 / СТ3 ГОСТ 535-79		
				L=689+0,8	2	1.0кг
Б4		3	М143-10.02.003	Уголок		
				Уголок Б-32×32×3 ГОСТ 8509-72 / СТ3 ГОСТ 535-79		
				L=930±0,8	1	1.36кг
Б4		4	М143-10.02.004	Зацеп		
				Круг Б-5 ГОСТ 2590-71 / СТ.3 ГОСТ 535-79		
				L=25±0,2	2	0.03кг

Изм	Лист	N докум.	Подп.	Дата
Разраб.		Розенштейн		
Пров.		Толчинский		
Рук. гр.		Зельцер		
Н. контр.		Козлов		
Утв.				

М143-10.02.000

Рамка

Лит.	Лист	Листов
		1

Госстрой СССР
Союзводоканалниипроект
Харьковский
Водоканалпроект

Формат А4

Формат	Зона	Поз.	Обозначение	Наименование	Кол.	Примечание
				Документация		
А2			М143-11.00.000СБ	Сборочный чертёж		
				Сборочные единицы		
А4		1	М143-11.01.000	Ковш	1	
				Детали		
Б4		2	М143-11.00.001	Козырёк		
				4П-1200-2-ТК-100-2-1-С		
				ГОСТ 20-76		
				1095±1,2×100±0,3	1	0,5кг
Б4		3	М143-11.00.002	Планка		
				Лист 1 ГОСТ 19903-74 / СТ3 ГОСТ 16523-70		
				1090±1,2×20±0,2	1	0,17кг
				Стандартные изделия		
		4		Заклепка 4×12-011		
				ГОСТ 10299-80	11	

Изм	Лист	N докум.	Подп.	Дата
Разраб.		Розенштейн		
Пров.		Толчинский		
Рук. гр.		Зельцер		
Н. контр.		Козлов		
Утв.				

М143-11.00.000

Ковш в сборе

Лит.	Лист	Листов
		1

Госстрой СССР
Союзводоканалниипроект
Харьковский
Водоканалпроект

Корпус Дикарев- 20734-03-73 Формат А4

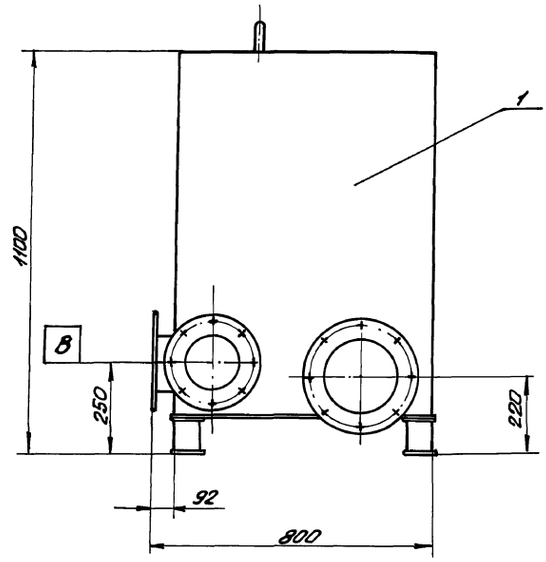

А-А

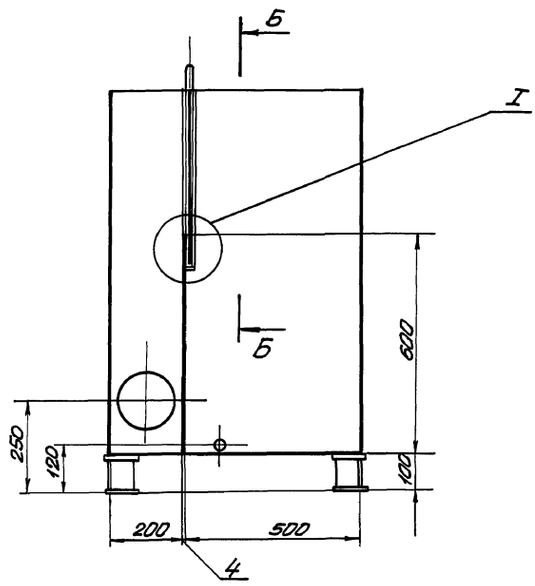

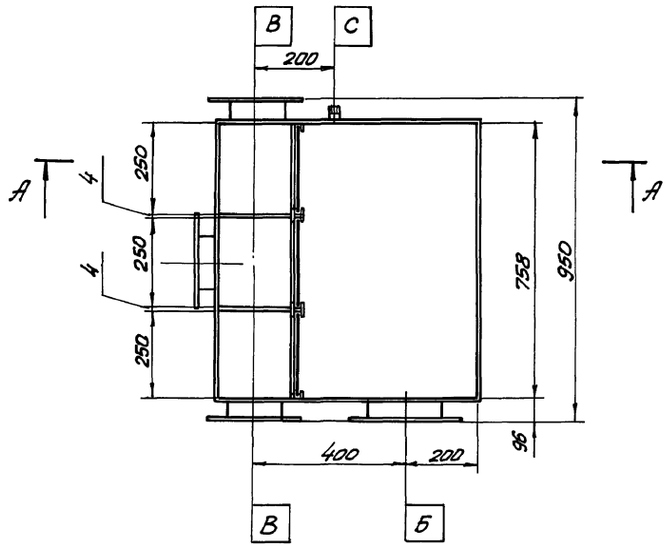

I
М 1:1

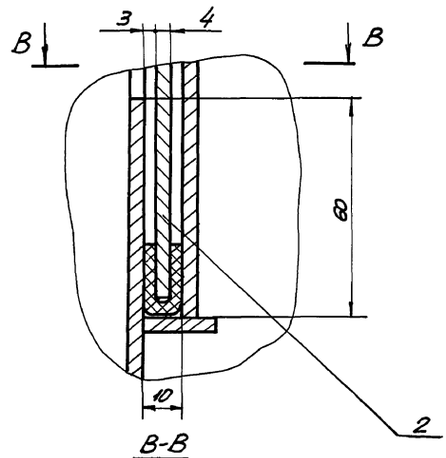

В-В
М 1:1

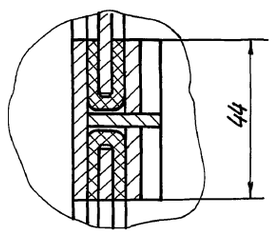

Б-Б
М 1:2,5

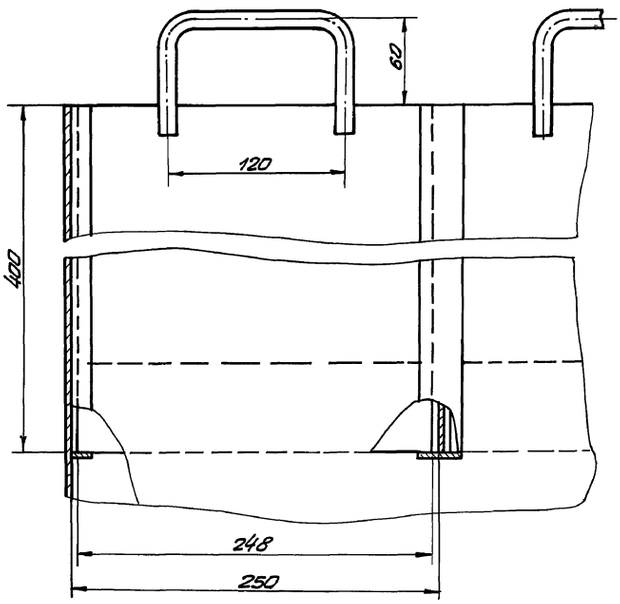

Таблица штуцеров

Обозначение	Назначение	Условный проход в мм
Б	Вход сточной жидкости	200
В	Выход сточной жидкости	150
С	Опорожнение	25

Размеры для справок

Изм.	Лист	№ докум.	Подп.	Дата	М144-01.00.000СБ			
Разраб.		Топчинский			Камера распределительная на три фильтра Сборочный чертеж	Лит.	Масса	Масштаб
Пров.		Розенштейн					175	1:10
Т.контр.		Зельцер				Лист	Листов 1	
Гл.спец.		Ясинов				Госстрой СССР Союзводоканалниипроект Харьковский Водоканалпроект		
Н.контр.		Козлов						
Утв.								

Инв.№ подл. | Подп. и дата | Взам.инв.№ | Инв.№ дубл. | Подп. и дата

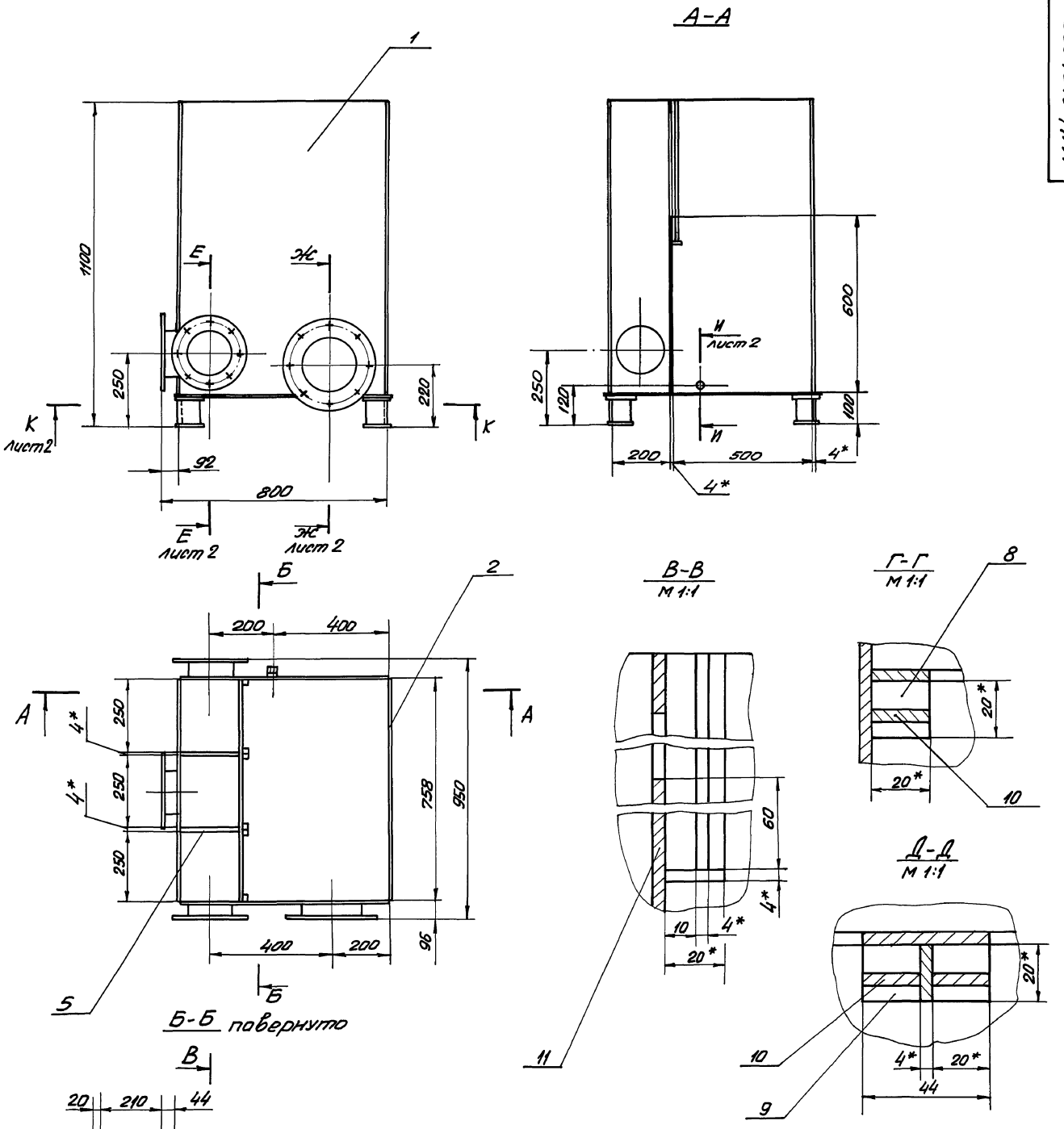

1. Предельные отклонения размеров: отверстий - H14, остальных - $\pm \frac{IT14}{2}$
2. Шероховатость обрабатанных поверхностей деталей БЧ выполнить - по $R_z 160$ ∇ остальное ∇.
3. Сварку производить сплошным швом. Катет шва равен меньшей толщине свариваемых элементов.
Сварные швы по ГОСТ 5264-80 и ГОСТ 16037-80 по технологии завода-изготовителя.
4. Корпус проверить на герметичность наливом.
5. * Размеры для справок

Изм.	Лист	№ докум.	Подпись	Дата	М144-01.01.000СБ			
Разраб.		Толчинский			Корпус Сварочный чертеж	Лит.	Масса	Масштаб
Пров.		Резенштейн					165	1:10
Т.контр.		Зельцер				Лист 1	Листов 2	
Н.контр.		Козлов				Госстрой СССР Союзводоканалпроект Харьковский Водоканалпроект		
Утв.								

Инв. № подл. | Подп. и дата | Взам. инв. № | Инв. № дубл. | Подп. и дата

М144-01.01.000СБ

Типовые проектные решения 902-02-390.85
Альбом V
часть 2

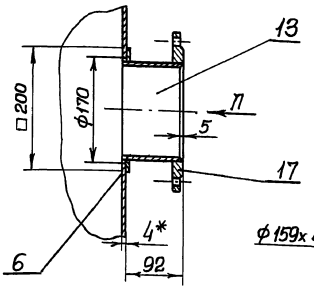

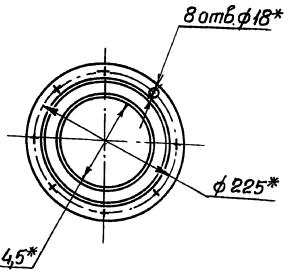

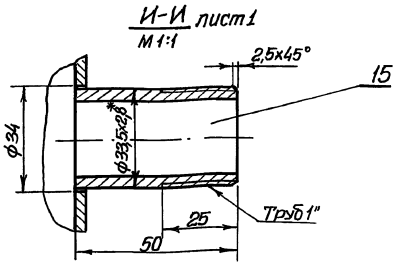

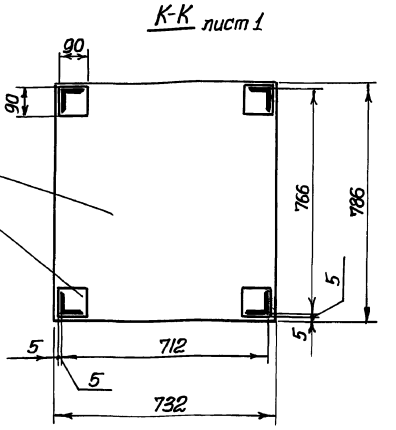

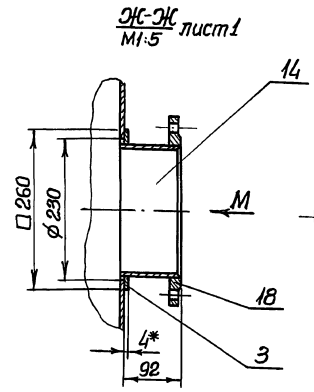

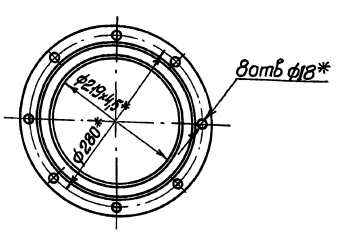

Изм.	Лист	№ докум.	Подп.	Дата	М144-01.01.000СБ	Лист 2

Формат А3

М144-01.02.000СБ

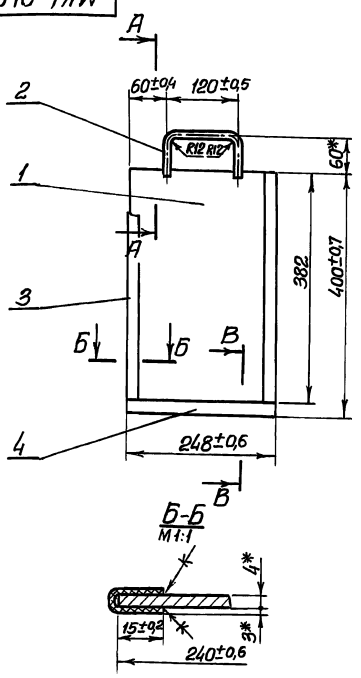

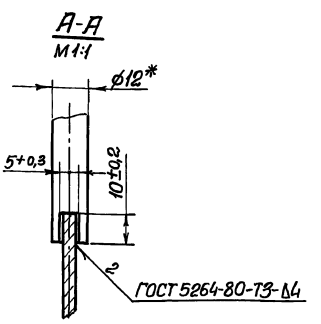

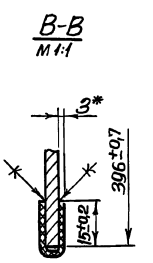

1. Шероховатость обработанных поверхностей деталей Б4 поз.1 и 2 выполнить по $R_z 160$, остальное $\sqrt{}$.
2. Уплотнения клеить клеем №88 НПТУ 381051061-76.
3. * Размеры для справок

Изм.	Лист	№ докум.	Подп.	Дата	М144-01.02.000СБ			
Разраб.		Голчинский			Заслонка	Лит.	Масса	Масштаб
Пров.		Розенштейн			Сборочный чертеж		3,3	1:5
Т.контр.		Зельцер				Лист	Листов 1	
Н.контр.		Ковалев				Госстрой СССР Союзводоканалпроект Харьковский Водоканалпроект		
Утв.								

20734-03 76 Формат А3

Инв. № подл. | Подпись и дата | Взам. инв. № | Инв. № дубл. | Подпись и дата

Типовые проектные решения 902-02-390.85
Альбом II
Часть 2

М144-01.01.012

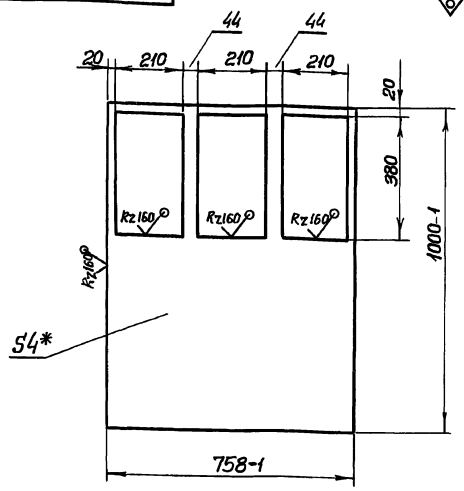

1. Допускается изготовление сварной конструкции
2. Неуказанные предельные отклонения размеров — $\pm \frac{IT14}{2}$
3. * Размер для справок

Изм.	Лист	№ докум.	Подп.	Дата
Разраб.		Толчинский		
Пров.		Розенштейн		
Т. контр.		Зельцер		
Н. контр.		Козлов		
Утв.				

М144-01.01.012

Стенка

Лит.	Масса	Масштаб
	16,3	1:10
Лист	Листов 1	

Лист 4,0 ГОСТ 19903-74 / Ст3 ГОСТ 14637-79

Госстрой СССР Союзводоканалниипроект Харьковский Водоканалпроект

Формат А4

Формат	Зона	Поз.	Обозначение	Наименование	Кол.	Примечание
				Документация		
*			М144-01.00.000 СБ	Сборочный чертеж		*) А2, А3
				Сборочные единицы		
А4		1	М144-01.01.000	Корпус	1	
А4		2	М144-01.02.000	Заслонка	3	

Изм.	Лист	№ докум.	Подп.	Дата
Разраб.		Толчинский		
Пров.		Розенштейн		
Рук. гр.		Зельцер		
Н. контр.		Козлов		
Утв.				

М144-01.00.000

Камера распределительная на три фильтра

Лит.	Лист	Листов
		1

Госстрой СССР Союзводоканалниипроект Харьковский Водоканалпроект

Формат А4

Формат	Зона	Поз.	Обозначение	Наименование	Кол.	Примечание
				Документация		
*			М144-01.01.000 СБ	Сборочный чертеж		*) А2, А3
				Детали		
				Листы		
				Лист 4,0 ГОСТ 19903-74 / Ст3 ГОСТ 14637-79		
Б4		1	М144-01.01.001	704±1 × 1000±1,3	2	22,1 кг
Б4		2	М144-01.01.002	758±1 × 1000±1,3	2	23,8 кг
Б4		3	М144-01.01.003	260±0,65 × 260±0,65	1	0,6 кг
Б4		4	М144-01.01.004	786±1 × 732±1	1	18,1 кг
Б4		5	М144-01.01.005	200-1 × 1000±1,3	2	6,3 кг
Б4		6	М144-01.01.006	200±0,5 × 200±0,5	3	0,5 кг
Б4		7	М144-01.01.007	90±0,4 × 90±0,4	3	0,25 кг
				Лапосы		
				Лапоса Б-4 × 20 ГОСТ 103-76 / Ст3 ГОСТ 535-79		
Б4		8	М144-01.01.008	L = 20±0,3	2	0,01 кг
Б4		9	М144-01.01.009	L = 44±0,3	2	0,03 кг
Б4		10	М144-01.01.011	L = 460±0,8	8	0,3 кг
А4		11	М144-01.01.012	Стенка	1	
Б4		12	М144-01.01.013	Опора		
				Уголок Б-75 × 75 × 6 ГОСТ 8509-72 / Ст3 ГОСТ 535-79		
				L = 88±0,4	4	0,6 кг

Изм.	Лист	№ докум.	Подп.	Дата
Разраб.		Толчинский		
Провер.		Розенштейн		
Рук. гр.		Зельцер		
Н. контр.		Козлов		
Утв.				

М144-01.01.000

Корпус

Лит.	Лист	Листов
	1	2

Госстрой СССР Союзводоканалниипроект Харьковский Водоканалпроект

Формат А4

Формат	Зона	Поз.	Обозначение	Наименование	Кол.	Примечание
Б4		13	М144-01.01.014	Патрубок		
				Труба 159 × 4,5 ГОСТ 10704-76 / Ст3 ГОСТ 10705-80		
				L = 87±0,3	3	1,5 кг.
Б4		14	М144-01.01.015	Патрубок		
				Труба 219 × 6 ГОСТ 10704-76 / Ст3 ГОСТ 10705-80		
				L = 87±0,3	1	2,8 кг
Б4		15	М144-01.01.016	Патрубок		
				Труба 25 ГОСТ 3262-75		
				L = 50±0,3	1	0,1 кг
				Стандартные изделия		
				Фланец 1-150-2,5- -Ст3 ГОСТ 12820-80	3	
				Фланец 1-200-25- -Ст3 ГОСТ 12820-80	1	

Изм.	Лист	№ докум.	Подп.	Дата

М144-01.01.000

Лист 2

Инв. № подл. | Подпись и дата | Взам. инв. № | Инв. № дубл. | Подпись и дата

М144-02.00.000СБ

Альбом II часть 2

Типовые проектные решения 902-02-390.85

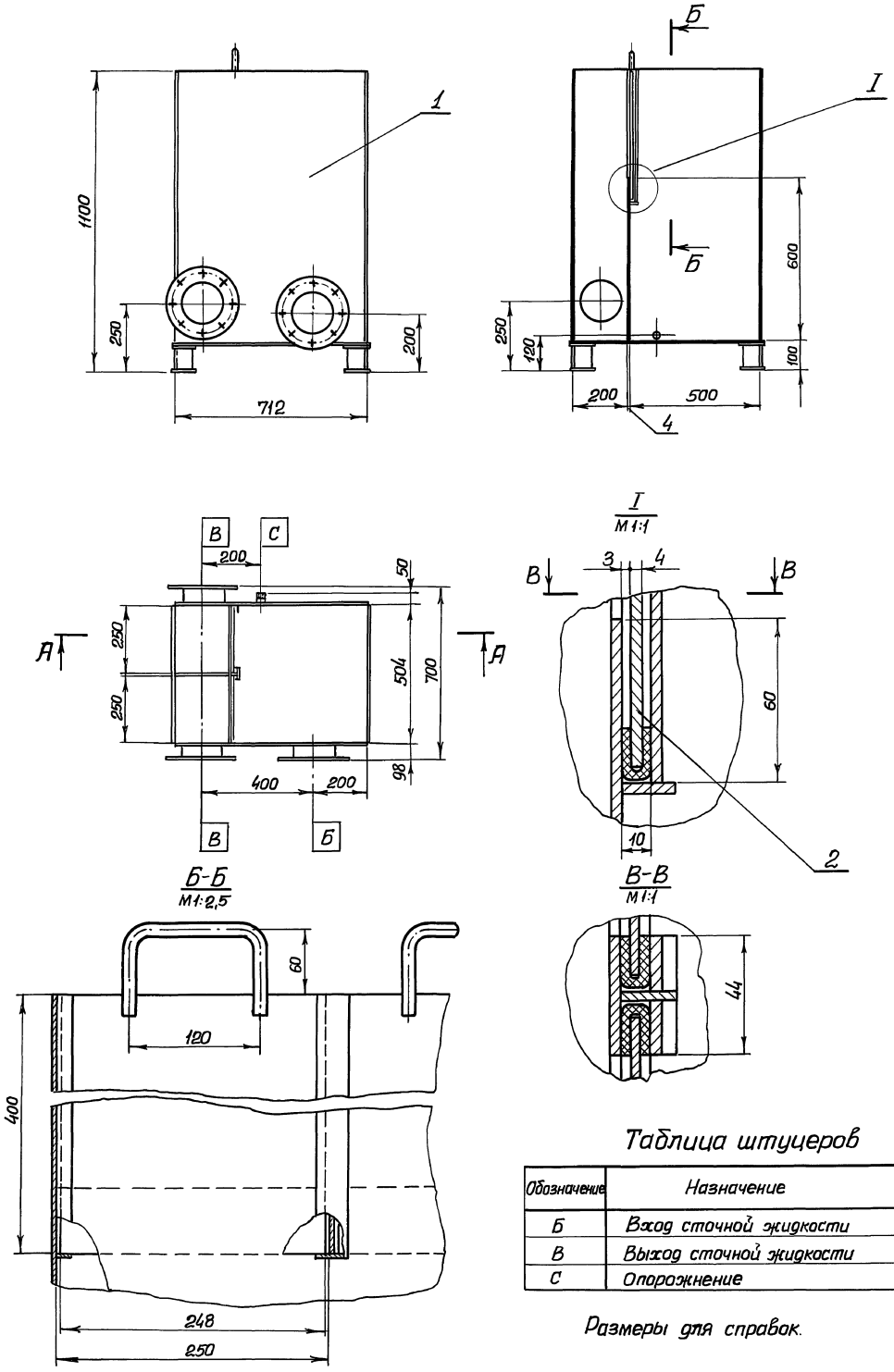

Таблица штуцеров

Обозначение	Назначение	Условный проход в мм
Б	Вход сточной жидкости	150
В	Выход сточной жидкости	150
С	Опорожнение	25

Размеры для справок.

Изм	Лист	№ докум	Подп.	Дата
Разраб		Толчинский		
Пров.		Розенштейн		
Т.контр.		Зельцер		
Гл.спец.		Ясинов		
Н.контр.		Козлов		
Утв				

М144-02.00.000СБ

Камера распределительная на два фильтра
Сборочный чертеж

Лит.	Масса	Масштаб
	134	1:10

Лист | Листов 1

Госстрой СССР
Союзводоканалниипроект
Харьковский
Водоканалпроект

Инв.№ подл. | Подпись и дата | Взам.инв.№ | Инв.№ дубл. | Подпись и дата

20734-03 78 формат А2

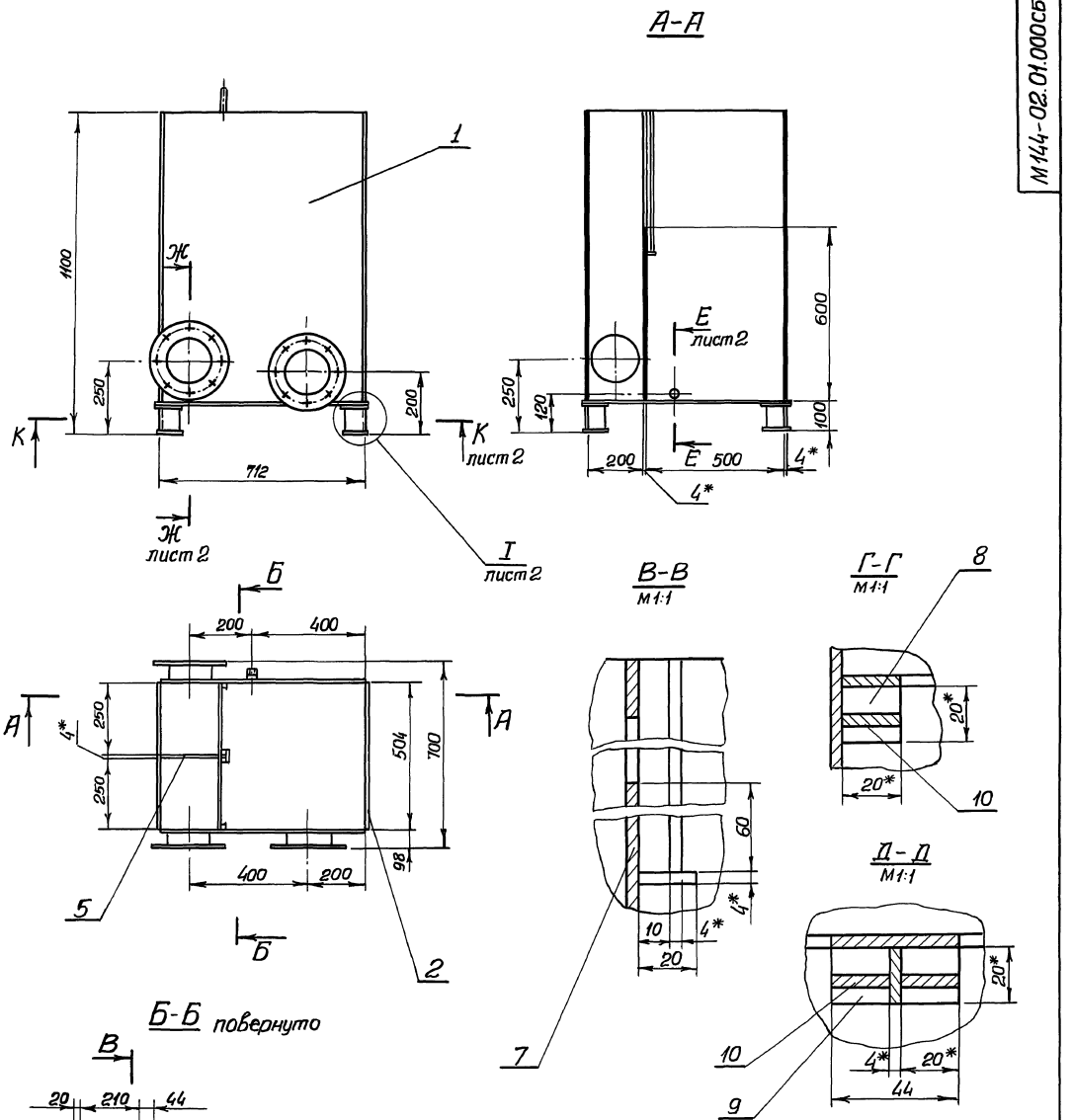

1. Предельные отклонения размеров: отверстий – H14, остальных – $\pm \frac{IT14}{2}$
2. Шероховатость обработанных поверхностей деталей БЧ выполнить – по ∇_{Rz160}, остальное ∇
3. Сварку производить сплошным швом. Катет шва равен меньшей толщине свариваемых элементов. Сварные швы по ГОСТ 5264-80 и ГОСТ 16037-80 по технологии завода-изготовителя
4. Корпус проверить на герметичность наливом.
5. * Размеры для справок.

					М144-02.01.000 СБ		
Изм.	Лист	№ докум.	Подп.	Дата	Корпус сборочный чертеж.	Лит.	Масса 127	Масштаб 1:10
Разраб.		Толчинская				Лист 1	Листов 2	
Пров.		Равенштейн				Госстрой СССР Союзводоканалпроект Харьковский Водоканалпроект		
Т.контр.		Зельцер						
Н.контр.		Козлов						
Утв.								

Инв.№ подл. | Подпись и дата | Взам.инв.№ | Инв.№дубл. | Подпись и дата

М144-02.01.000СБ

Ж-Ж
М1:5 лист 1

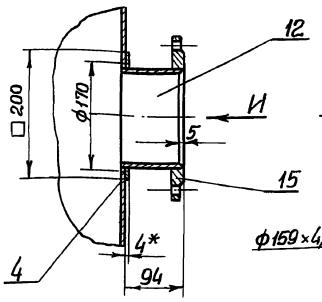

Вид И

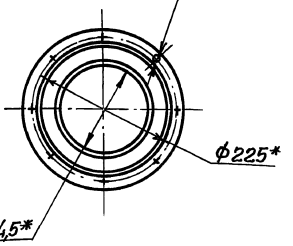

Е-Е
М1:1 лист 1

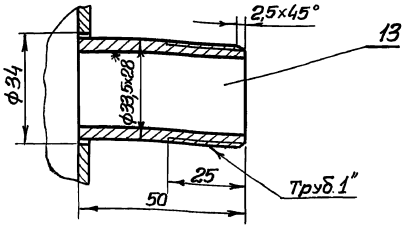

I
М1:2 лист 1

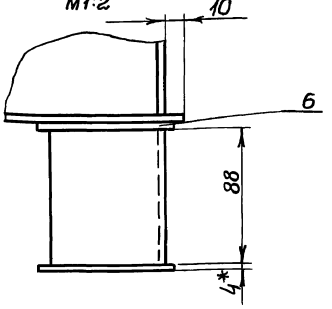

К-К лист 1

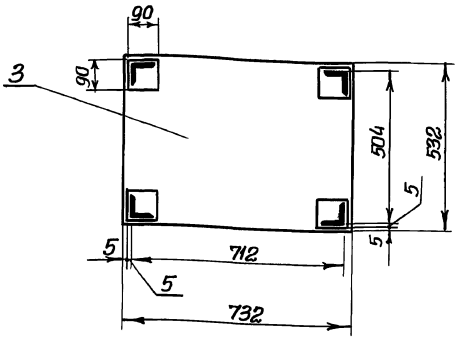

Изм.	Лист	№ докум.	Подп.	Дата	М144-02.01.000СБ	Лист 2

Формат А3

Инв.№ подл. | Подпись и дата | Взам.инв.№ | Инв.№ дубл. | Подпись и дата

М144-02.01.007

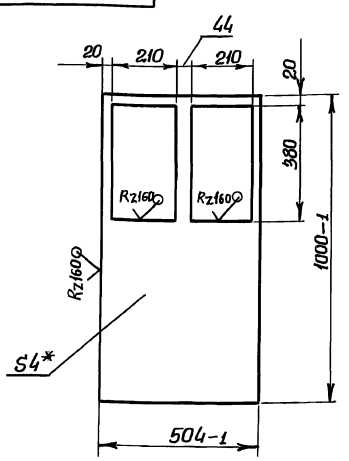

1. Допускается изготовление сварной конструкции.
2. Неуказанные предельные отклонения размеров $\pm \frac{IT14}{2}$
3 * Размер для справок.

Изм.	Лист	№ докум.	Подп.	Дата	М144-02.01.007			
Разраб.		Толчинский			Стенка	Лит.	Масса 10,8	Масштаб 1:10
Пров.		Розенштейн				Лист	Листов 1	
Т.контр.		Зельцер				Госстрой СССР Союзводоканалниипроект Харьковский Водоканалпроект		
Н.контр.		Козлов			Лист 4,0 ГОСТ 19903-74 Ст3 ГОСТ 14637-79			
Утв.								

Формат А4

Инв.№ подл. | Подпись и дата | Взам.инв.№ | Инв.№ дубл. | Подпись и дата

М143-01.16.100СБ

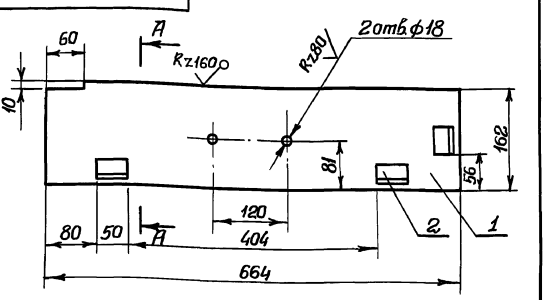

А-А

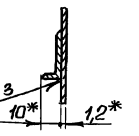

1. Предельные отклонения размеров Н14, $\pm \frac{IT14}{2}$.
2. * Размеры для справок

Изм.	Лист	№ докум.	Подп.	Дата	М143-01.16.100СБ			
Разраб.		Толчинский			Крышка Сборочный чертеж	Лит.	Масса 1,5	Масштаб 1:5
Пров.		Розенштейн				Лист	Листов 1	
Т.контр.		Зельцер				Госстрой СССР Союзводоканалниипроект Харьковский Водоканалпроект		
Н.контр.		Козлов						
Утв.								

Типовые проектные решения 902-02-390.85 часть 2
Альбом II

Форм.	Зона	Поз.	Обозначение	Наименование	Кол.	Прим.
				Документация		
А3			М144-01.02.000 СБ	Сборочный чертеж		
				Детали		
Б4		1	М144-01.02.001	Щит		
				Лист 4.0 ГОСТ 19903-74 / Ст3 ГОСТ 14637-79		
				396±0,7×240±0,6	1	3.0кг
Б4		2	М144-01.02.002	Ручка		
				Круг В12 ГОСТ 2590-71 / Ст3 ГОСТ 535-79		
				$l_{разв}$ = 242 +0.6	1	0,21кг
				Уплотнения		
				Пластина I, лист		
				ПМБ-С-3 ГОСТ 7338-77		
Б4		3	М144-01.02.003	382±0,8×40±0,3	2	0,06кг
Б4		4	М144-01.02.004	248±0,5×40±0,3	1	0,04кг

Изм.	Лист	№ докум.	Подп.	Дата	М144-01.02.000			
Разр.		Топчинский	подп.		Заслонка	Лит.	Лист	Листов
Пров.		Розенштейн	"					1
Рук.гр.		Зельцер	"			Госстрой СССР Союзводоканалниипроект Харьковский ВОДОКАНАЛПРОЕКТ		
Н.кон.		Козлов	"					
Утв.								

Форм.	Зона	Поз.	Обозначение	Наименование	Кол.	Прим.
				Документация		
А2			М144-02.00.000 СБ	Сборочный чертеж		
				Сборочные единицы		
А4		1	М144-02.01.000	Корпус	1	
А4		2	М144-01.02.000	Заслонка	2	

Изм.	Лист	N докум.	Подп.	Дата	М144-02.00.000			
Разр.		Топчинский	подп.		Камера распределительная на два фильтра	Лит.	Лист	Листов
Пров.		Розенштейн	"					1
Рук.гр.		Зельцер	"			Госстрой СССР Союзводоканалниипроект Харьковский ВОДОКАНАЛПРОЕКТ		
Н.кон.		Козлов	"					
Утв.								

Форм.	Зона	Поз.	Обозначение	Наименование	Кол.	Прим.
				Документация		
*			М144-02.01.000 СБ	Сборочный чертеж		*) А2 А3
				Детали		
				Листы		
				Лист 4.0 ГОСТ 19903-74 / Ст3 ГОСТ 14637-79		
Б4		1	М144-02.01.001	704±1×1000±1.3	2	22,1кг
Б4		2	М144-02.01.002	504±0,8×1000±1.3	2	15,8кг
Б4		3	М144-02.01.003	532±0,8×732±1	1	12,2кг
Б4		4	М144-02.01.004	200±0.5×200±0.5	1	0,5кг
Б4		5	М144-02.01.005	200-1×1000±1.3	1	6,3кг
Б4		6	М144-02.01.006	90±0,4×90±0,4	8	0,25кг
А4		7	М144-02.01.007	Стенка	1	
				Полосы		
				Полоса Б-4×20 ГОСТ 103-76 / Ст3 ГОСТ 535-79		
Б4		8	М144-02.01.008	L = 20±0.3	2	0,01кг
Б4		9	М144-02.01.009	L = 44±0.3	2	0,03кг
Б4		10	М144-02.01.011	L = 460±0.8	5	0,3кг
Б4		11	М144-02.01.012	Опора		
				Уголок Б-75×75×6 ГОСТ 8509-70 / Ст3 ГОСТ 535-79		
				L = 88±0,4	4	0,6кг

Изм.	Лист	№ докум.	Подп.	Дата	М144-02.01.000			
Разр.		Топчинский	подп.		Корпус	Лит.	Лист	Листов
Пров.		Розенштейн	"				1	2
Рук.гр.		Зельцер	"			Госстрой СССР Союзводоканалниипроект Харьковский ВОДОКАНАЛПРОЕКТ		
Н.кон.		Козлов	"					
Утв.								

Инв. № подл. | Подп. и дата | Взам. инв. № | Инв. № дубл. | Подп. и дата

Пров. тал 22.3.91г Коп. Петрук

Форм.	Зона	Поз.	Обозначение	Наименование	Кол.	Прим.
Б4		12	М144-02.01.013	Патрубок		
				Труба 159×4,5 ГОСТ 10704-76 / Ст3 ГОСТ 10705-80		
				L = 87±0,3	3	1,5кг
Б4		13	М144-02.01.014	Патрубок		
				Труба 25×3,2 ГОСТ 3262-75		
				L = 50±0,3	1	0,1кг
				Стандартные изделия		
		15		Фланец 1-150-2,5 -		
				Ст3 ГОСТ 12820-80	3	

Изм.	Лист	№ докум.	Подп.	Дата	М144-02.01.000	Лист
						2

gost.e-ecolog.ru