ТИПОВЫЕ ПРОЕКТНЫЕ РЕШЕНИЯ
902-02-390.85

ФИЛЬТР ПЕНОПОЛИУРЕТАНОВЫЙ СО СТАЦИОНАРНЫМ УЗЛОМ РЕГЕНЕРАЦИИ ДЛЯ ОЧИСТКИ СТОЧНЫХ ВОД ОТ НЕФТЕМАСЛОПРОДУКТОВ

«ПОЛИМЕР-С-85»

АЛЬБОМ II

НЕСТАНДАРТИЗИРОВАННОЕ ОБОРУДОВАНИЕ

ЧАСТЬ 1

20734-02

Отпускная цена
на момент реализации
указана в счет-накладной

gost.e-ecolog.ru

ТИПОВЫЕ ПРОЕКТНЫЕ РЕШЕНИЯ
902-02-390.85

ФИЛЬТР ПЕНОПОЛИУРЕТАНОВЫЙ СО СТАЦИОНАРНЫМ УЗЛОМ РЕГЕНЕРАЦИИ ДЛЯ ОЧИСТКИ СТОЧНЫХ ВОД ОТ НЕФТЕМАСЛОПРОДУКТОВ

«ПОЛИМЕР-С-85»

СОСТАВ ПРОЕКТА:

АЛЬБОМ I	ОБЩАЯ ПОЯСНИТЕЛЬНАЯ ЗАПИСКА ЧЕРТЕЖИ ПО ЭЛЕКТРООБОРУДОВАНИЮ СПЕЦИФИКАЦИИ ОБОРУДОВАНИЯ ВЕДОМОСТЬ ПОТРЕБНОСТИ В МАТЕРИАЛАХ
АЛЬБОМ II	НЕСТАНДАРТИЗИРОВАННОЕ ОБОРУДОВАНИЕ (ЧАСТИ 1,2)
АЛЬБОМ III	СМЕТЫ

АЛЬБОМ II ЧАСТЬ 1

ТИПОВЫЕ ПРОЕКТНЫЕ РЕШЕНИЯ УТВЕРЖДЕНЫ ГОССТРОЕМ СССР (ПРОТОКОЛ № АЧ-22 ОТ 21.06.85г) И ВВЕДЕНЫ В ДЕЙСТВИЕ В/О «Союзводоканалниипроект» (ПРИКАЗ № 244 ОТ 26 СЕНТЯБРЯ 1985г.)

РАЗРАБОТАНЫ ПРОЕКТНЫМ ИНСТИТУТОМ «Харьковский Водоканалпроект»

Главный инженер института подп. Г.А. Бондаренко
Главный инженер проекта " — В.С. Лялюк

N п/п	Наименование	Обозначение	Стр.
1	Содержание альбома		2-4
2	Фильтр „Полимер-С-85"		
	Монтажный чертёж	М143-00.00.000М4	5,6
3	Фильтр „Полимер-С-85"		
	Схема кинематическая	М143-00.00.000К3	7
4	Фильтр „Полимер-С-85"		
	Сборочный чертёж	М143-00.00.000СБ	8-13
5	Станция приводная		
	Сборочный чертёж	М143-01.00.000СБ	14-20
6	Привод. Сборочный чертёж	М143-01.01.000СБ	21-24
7	Муфта. Сборочный чертеж	М143-01.01.200СБ	24
8	Вал-шестерня	М143-01.01.603	25
9	Полумуфта	М143-01.01.001	25
10	Прокладка	М143-01.01.002	25
11	Прокладка	М143-01.01.004	26
12	Прокладка	М143-01.01.005	26
13	Шайба торцовая	М143-01.01.006	26
14	Ось	М143-01.01.007	26
15	Корпус. Сборочный чертеж	М143-01.01.100СБ	27-29
16	Вилка	М143-01.01.101	30
17	Боковина левая	М143-01.01.102	30
18	Боковина правая	М143-01.01.103	30
19	Ребро	М143-01.01.104	30
20	Ребро	М143-01.01.105	31
21	Стакан	М143-01.01.106	31
22	Косынка	М143.01.01.107	31
23	Косынка	М143-01.01.108	31
24	Полукольцо	М143-01.01.109	32
25	Косынка	М143-01.01.111	32
26	Ребро	М143-01.01.112	32
27	Ребро	М143-01.01.113	32
28	Стакан	М143-01.01.114	33
29	Плита	М143-01.01.115	33
30	Проушина	М143-01.01.118	33
31	Банка	М143-01.01.119	33
32	Уголок	М143-01.01.116	34
33	Уголок	М143-01.01.117	34
34	Вал	М143-01.01.301	34
35	Полумуфта	М143-01.01.201	35
36	Полумуфта	М143-01.01.202	35
37	Палец	М143-01.01.203	36
38	Кольцо	М143-01.01.204	36
39	Втулка	М143-01.01.205	36
40	Плита	М143.01.01.121	36
41	Колесо коническое в сборе		
	Сборочный чертёж	М143-01.01.300СБ	37
42	Стакан	М143-01.01.302	38
43	Втулка	М143-01.01.303	38
44	Кольцо	М143-01.01.304	38
45	Колесо коническое	М143-01.01.305	39
46	Шайба торцовая	М143-01.01 306	39
47	Планка стопорная	М143-01.01 307	39
48	Шестерня коническая		
	в сборе. Сборочный чертёж	М143-01.01.400СБ	40
49	Стакан	М143-01.01.401	41
50	Вал-шестерня	М143-01.01.402	41
51	Вал	М143-01.01.403	42
52	Втулка	М143-01.01 405	42
53	Кольцо	М143-01.01 404	42
54	Колесо коническое		
	Всборе. Сборочный чертёж	М143-01.01.500СБ	43
55	Вал	М143-01.01 501	44
56	Стакан	М143-01.01.511	44

N п/п.	Наименование	Обозначение	Стр.
57	Решетка	М143-01.00.001	44
58	Колесо коническое	М143-01.01.503	45
59	Кольцо	М143-01.01.602	45
60	Втулка	М143-01.01.601	45
61	Корпус. Сборочный чертёж	М143-01.01.510СБ	46
62	Ребро	М143-01.01.514	46
63	Косынка	М143-01.01.512	46
64	Шестерня коническая		
	в сборе. Сборочный чертёж	М143-01.01.600СБ	47
65	Рама. Сборочный чертёж	М143-01.02.000СБ	48-51
66	Уголок	М143-01.02.006	52
67	Стойка	М143-01.02.007	52
68	Консоль	М143-01.02.008	52
69	Раскос	М143-01.02.015	52
70	Раскос	М143-01.02.016	53
71	Подкос	М143-01.02.017	53
72	Ребро	М143-01.02.034	53
73	Решетка	М143-01.00.002	53
74	Крышка	М143-01.01.008	54
75	Патрубок. Сборочный чертёж	М143-01.02.100СБ	54
76	Корпус датчика		
	Сборочный чертёж	М143-01.02.200СБ	54
77	Стакан	М143-01.02.201	55
78	Болт	М143-00.00.002	55
79	Лоток	М143-01.02 300СБ	55
80	Узел приводных звёздочек		
	Сборочный чертёж	М143-01.03000СБ	56,57
81	Корпус	М143-01.03.001	58
82	Крышка	М143-01.03.002	58
83	Крышка глухая	М143-01.03.003	59
84	Крышка	М143-01.03.004	59
85	Прокладка	М143-01.00.009	60
86	Полумуфта	М143-01.03.005	60
87	Прокладка	М143-01.03.006	60
88	Прокладка	М143-01.03.007	61
89	Кольцо	М143-01.03.008	61
90	Колеса	М143-01.03.104	61
91	Ступица	М143-01.03.102	61
92	Звездочка приводная		
	Сборочный чертёж	М143-01.03.100СБ	62
93	Венец	М143-01.03.101	63
94	Ребро	М143-01.03 103	63
95	Вал	М143-01.03.200СБ	63
96	Гильза	М143-01.03.201	64
97	Цапфа	М143-01.03.202	64
98	Барабан отжимной		
	Сборочный чертёж	М143-01.04.000СБ	65,66
99	Шестерня	М143-01.04.001	66
100	Полумуфта	М143-01.04.002	67
101	Стержень	М143-01.00.011	67
102	Корпус	М143-01.04.003	67
103	Крышка глухая	М143-01.04.004	68
104	Крышка	М143-01.04.005	68
105	Барабан обрезиненный		
	Сборочный чертёж	М143-01.04.100СБ	69
106	Диск	М143-01.04.112	69
107	Диск	М143-01.04.113	69
108	Барабан. Сборочный чертеж	М143-01.04.110СБ	70
109	Вал. Сборочный чертёж	М143-01.04.120СБ	71
110	Шестерня	М143-01.05.001	71
111	Барабан отжимной		
	Сборочный чертеж	М143-01.05.000СБ	72
112.	Корпус	М143-01.05.002	73
113	Барабан обрезиненный		

N п/п	Наименование	Обозначение	Стр.
	Сборочный чертёж	М143-01.05.100СБ	73
114	Корпус	М143-01.05.002	73
115	Барабан обрезиненный		
	Сборочный чертеж	М143-01.05.100СБ	74
116	Барабан. Сборочный чертёж	М143-01.05.110СБ	74
117	Бункер. Сборочный чертёж	М143-01.06.000СБ	75
118	Крышка	М143-01.05.003	76
119	Стенка	М143-01.06.002	76
120	Стенка передняя	М143-01.06.003	76
121	Стенка боковая	М143-01.06.004	76
122	Гнутик	М143-01.06.005	77
123	Стенка задняя	М143-01.06.011	77
124	Планка	М143-01.08.009	77
125	Стенка передняя	М143-01.07.001	77
126	Течка. Сборочный чертёж	М143-01.07.000СБ	78
127	Стенка упругая	М143-01.06.007	79
128	Стенка задняя	М143-01.07.002	79
129	Стенка наклонная	М143-01.07.004	79
130	Фланец	М143-01.07.009	80
131	Болт	М143-01.07.011	80
132	Щиток. Сборочный чертёж	М143-01.08.000СБ	80
133	Лист	М143-01.08.001	81
134	Скребок. Сборочный чертеж	М143-01.10.000СБ	81
	Часть 2		
135	Щека. Сборочный чертёж	М143-01.11000СБ	83
136	Лист	М143-01.11.001	83
137	Планка	М143-01.11.002	84
138	Бонка	М143-01.11.003	84
139	Щиток в сборе		
	Сборочный чертеж	М143-01.13.000СБ	84
140	Щиток. Сборочный чертёж	М143-01.13.100СБ	85
141	Лист	М143-01.13.101	85
142	Планка	М143-01.13.001	86
143	Крышка в сборе		
	Сборочный чертёж	М143-01.14.000СБ	86
144	Ручка	М143-01.14.001	86
145	Крышка. Сборочный чертёж	М143-01.14.100СБ	86
146	Направляющая	М143-01.14 102	87
147	Крышка в сборе		
	Сборочный чертёж	М143-01.15.000СБ	87
148	Крышка. Сборочный чертёж	М143-01.15.100СБ	87
149	Крышка. В сборе		
	Сборочный чертёж	М143-01.16.000СБ	87
150	Лист	М143-01.17.001	88
151	Щиток. Сборочный чертёж	М143-01.18.000СБ	88
152	Лист	М143-01.18.001	88
153	Щиток. Сборочный чертёж	М143-01.19.000СБ	89
154	Лист	М143-01.19.001	89
155	Кожух. Сборочный чертёж	М143-02.00.000СБ	90
156	Уплотнение	М143-02.00.001	91
157	Уголок	М143-02.00.002	91
158	Уголок	М143-02.00.003	91
159	Боковина	М143-02.00.004	91
160	Секция средняя		
	Сборочный чертёж	М143-03.00.000СБ	92-94
161	Патрубок. Сборочный чертёж	М143-03.01.000СБ	95
162	Заглушка	М143-03.00.014	95
163	Бонка	М143-04.00.012	95
164	Петля	М143-05.02.007	95
165	Секция средняя		
	Сборочный чертёж	М143-04.00.000СБ	96-97
166	Станция натяжная		

N п/п	Наименование	Обозначение	Стр.
	Сборочный чертёж	М143-05.00.000СБ	98-101
167	Планка	М143-05.05.002	102
168	Пробка	М143-01.00.003	102
169	Шайба	М143-05.00.001	102
170	Прокладка	М143-05.00.002	102
171	Прокладка	М143-05.00.003	103
172	Рамка. Сборочный чертеж	М143-09.00.000СБ	103
173	Колпак	М143-05.00.004	103
174	Ось	М143-05.00.005	103
175	Корпус	М143-05.01.000СБ	104-107
176	Лист	М143-05.02.003	107
177	Стойка	М143-05.01.007	108
178	Поперечина	М143-05.01.008	108
179	Стенка	М143-05.01.013	108
180	Труба	М143-05.01.019	108
181	Днище перфорированное		
	Сборочный чертеж	М143-05.02.000СБ	109-110
182	Патрубок. Сборочный чертеж	М143-05.04.100СБ	110
183	Болт	М143-05.02.006	111
184	Уголок	М143-05.02.001	111
185	Крышка. Сборочный чертеж	М143-05.03.000СБ	118
186	Петля	М143-05.03.001	112
187	Втулка	М143-05.04.008	112
188	Ось	М143-05.04.001	112
189	Узел натяжных звездочек		
	Сборочный чертеж	М143-05.04.000СБ	113
200	Сухарь	М143-05.04.002	114
201	Кольцо	М143-05.04.003	114
202	Направляющая	М143-05.04.004	114
203	Планка	М143-05.04.005	114
204	Амортизатор	М143-05.04.006	115
205	Планка	М143-05.04.007	115
206	Планка прижимная		
	Сборочный чертеж	М143-05.05.000СБ	115
207	Бонка	М143-05.05.001	115
208	Звёздочка натяжная		
	Сборочный чертеж	М143-05.04.100СБ	116
209	Крышка. Сборочный чертёж	М143-06.00.000СБ	117
210	Лист	М143-06.00.001	117
211	Ручка	М143-01.08.002	117
212	Лист	М143-07.00.001	118
213	Крышка. Сборочный чертёж	М143-07.00.000СБ	118
214	Лист	М143-08.00.001	118
215	Крышка. Сборочный чертеж	М143-08.00.000СБ	118
216	Сетка съемная		
	Сборочный чертёж	М143-10.00.000СБ	119
217	Рамка. Сборочный чертёж	М143-10.01.000СБ	119
218	Рамка. Сборочный чертёж	М143-10.02.000СБ	120
219	Лист перфорированный	М143-11.01.001	120
220	Ковш в сборе		
	Сборочный чертёж	М143-11.00.000СБ	121
221	Ковш. Сборочный чертёж	М143-11.01.000СБ	122
222	Ребро	М143-11.01.002	123
223	Шайба	М143-00.00.001	123
224	Ребро	М143-11.01.003	123
225	Палец	М143-11.01.004	123
226	Фильтр „Полимер-С-85"		
	Ведомость спецификаций	М143-00.00.000ВС	124-126
227	Фильтр „Полимер-С-85"		
	Ведомость согласования		
	применения покупных		
	изделий	М143-00.00000ВИ	125

Альбом II Часть 1

Типовые проектные решения 902-02-390.85

№ п/п	Наименование	Обозначение	Стр.
228	Фильтр „Полимер-С-85"		
	Ведомость покупных изделий	М143-00.00.000ВП	126-129
229	Щиток. Сборочный чертеж	М143-01.17.000СБ	129
230	Фильтр „Полимер-С-85"		
	Технические условия	М143-00.00.000ТУ	130-132
231	Фильтр „Полимер-С-85"	М143-00.00.000	133
232	Станция приводная	М143-01.00.000	134
233	Привод	М143-01.01.000	134,135
234	Корпус	М143-01.01.100	135,136
235	Муфта	М143-01.01.200	136
236	Колесо коническое в сборе	М143-01.01.300	136
237	Шестерня коническая в сборе	М143-01.01.400	136
238	Колесо коническое в сборе	М143-01.01.500	137
239	Корпус	М143-01.01.510	137
240	Шестерня коническая в сборе	М143-01.01.600	137
241	Рама	М143-01.02.000	137
242	Патрубок	М143-01.02.100	138
243	Корпус датчика	М143-01.02.200	138
244	Лоток	М143-01.02.300	139
245	Узел приводных звездочек	М143-01.03.000	139
246	Звездочка приводная	М143-01.03.100	139
247	Вал	М143-01.03.200	140
248	Барабан отжимной	М143-01.04.000	140
249	Барабан обрезиненный	М143-01.04.100	140
250	Барабан	М143-01.04.110	141
251	Вал	М143-01.04.120	141
252	Барабан отжимной	М143-01.05.000	141
253	Барабан обрезиненный	М143-01.05.100	142
254	Барабан	М143-01.05.110	142
255	Бункер	М143-01.06.000	142
256	Течка	М143-01.07.000	143
257	Щиток	М143-01.08.000	143
258	Скребок	М143-01.10.000	143
259	Щека	М143-01.11.000	144
260	Щиток в сборе	М143-01.13.000	144
261	Щиток	М143-01.13.100	144
262	Крышка в сборе	М143-01.14.000	144
263	Крышка	М143-01.14.100	145
264	Крышка в сборе	М143-01.15.000	145
265	Крышка	М143-01.15.100	145
266	Крышка в сборе	М143-01.16.000	145
267	Крышка	М143-01.16.100	146
268	Щиток	М143-01.17.000	146
269	Щиток	М143-01.18.000	146
270	Щиток	М143-01.19.000	146
271	Кожух	М143-02.00.000	147
272	Секция средняя	М143-03.00.000	147
273	Патрубок	М143-03.01.000	148
274	Секция средняя	М143-04.00.000	148
275	Станция натяжная	М143-05.00.000	148
276	Корпус	М143-05.01.000	149
277	Патрубок	М143-05.01.100	149
278	Днище перфорированное	М143-05.02.000	150
279	Крышка	М143-05.03.000	150
280	Узел натяжных звездочек	М143-05.04.000	150
281	Планка прижимная	М143-05.05.000	150
282	Ковш	М143-11.01.000	151
283	Звездочка натяжная	М143-05.04.000	151
284	Колесо	М143-05.04.101	151
285	Ступица	М143-05.04.102	151
286	Крышка	М143-06.00.000	152
287	Крышка	М143-07.00.000	152
288	Крышка	М143-08.00.000	152
289	Рамка	М143-09.00.000	152
290	Сетка съемная	М143-10.00.000	153
291	Рамка	М143-10.01.000	153
292	Рамка	М143-10.02.000	153
293	Ковш в сборе	М143-11.00.000	153
294	Камера распределительная		
	на три фильтра		
	Сборочный чертеж	М144-01.00.000СБ	154
295	Корпус. Сборочный чертеж	М144-01.01.000СБ	155
296	Заслонка. Сборочный чертеж	М144-01.02.000СБ	156
	Стенка	М144-01.01.012	157
297	Камера распределительная		
	на три фильтра	М144-01.00.000	157
298	Корпус	М144-01.01.000	157
299	Камера распределительная		
	на два фильтра		
	Сборочный чертеж	М144-02.00.000СБ	158
300	Корпус. Сборочный чертеж	М144-02.01.000СБ	159
301	Стенка	М144-02.01.007	160
302	Крышка. Сборочный чертеж	М143-01.16.100СБ	160
303	Заслонка	М144-01.02.000	161
304	Камера распределительная		
	на два фильтра	М144-02.00.000	161
305	Корпус	М144-02.01.000	161

М143-00.00.000М4

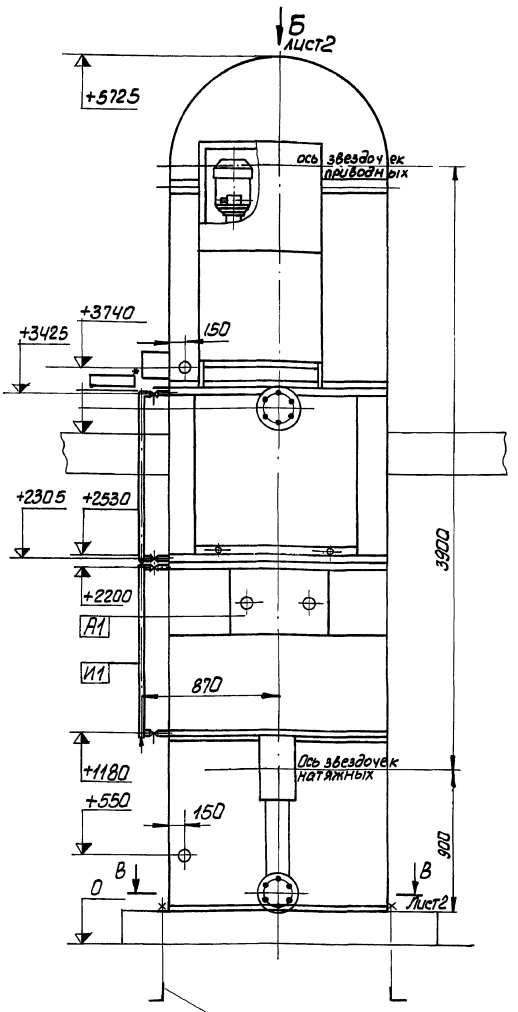

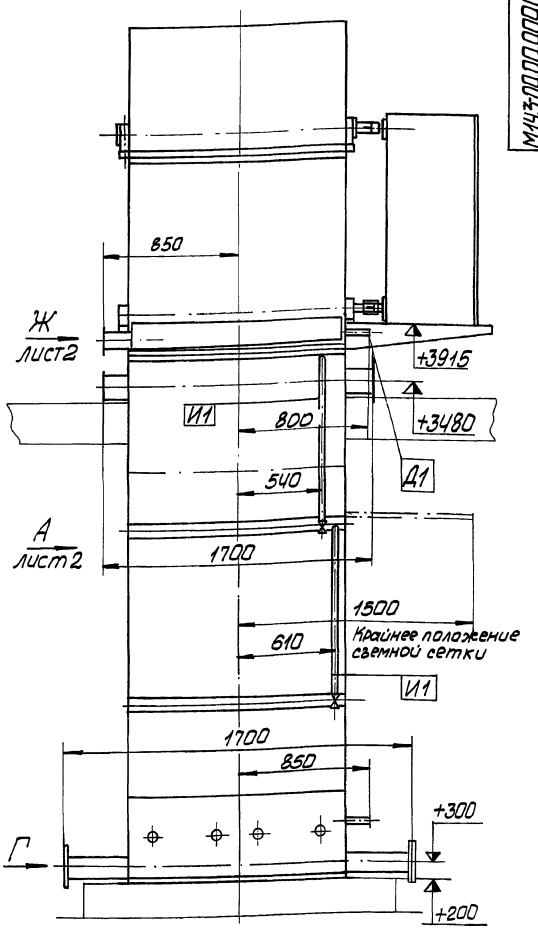

Болт 1.1М20×500ВСт3пс2 ГОСТ 24379.1-80
Гайка М20.5 ГОСТ 5915-70
Шайба 20.02 ГОСТ 11371-78

Техническая характеристика

1. Назначение - очистка сточных вод от нефтемаслопродуктов.
2. Установленная мощность, кВт — 2,2
3. Нагрузочная масса, кГ — 11000
4. Габаритные размеры
   - длина мм — 2490
   - ширина мм — 1650
   - высота мм — 5725

Таблица штуцеров

Обозначение	Назначение	Условный проход в мм
А1	Люк	475 × 590
Б1	Вход сточных вод	ф 150
В1	Выход очищенной воды и опорожнение	ф 150
В2	Выход продуктов отжима	ф 50
Г1	Перелив	ф 100
У1	Вход сжатого воздуха	ф 25
Д1	Установка датчика уровня	
Т1	Вход технической воды	ф 80
И1	Установка указателя уровня	ф 20

Технические требования

1. За отм. 0 принят уровень чистого пола
2. * Рекомендуемая отм. площадки обслуживания - 3300 мм.
3. Размеры для справок.

Типовые проектные решения 902-02-390.85 Альбом II часть 1

Согласовано: Отд. ВИК-2 Лялюк; Отд. ЭА Борчин; ХО ВНИИВОДГЕО Хайлович

Изм	Лист	N докум	Подп.	Дата
Разраб.		Розенштейн		
Пров.		Толчинский		
Т.контр.		Зельцер		
Гл.спец		Ясинов		
Н.контр.		Козлов		
Утв		Чмелев		

М143-00.00.000М4

Фильтр „Полимер С-85"

Монтажный чертеж

Лит.	Масса	Масшт
	—	1:20

Лист 1 Листов 2

Госстрой СССР Союзводоканалниипроект Харьковский Водоканалпроект

Инв.№ подл. | Подпись и дата | Взам. инв.№ | Инв.№ дубл. | Подпись и дата

20734-02 6 Формат А2

М143-00.00.000М4

Типовые проектные решения 902-02-390.85 Альбом II часть 1

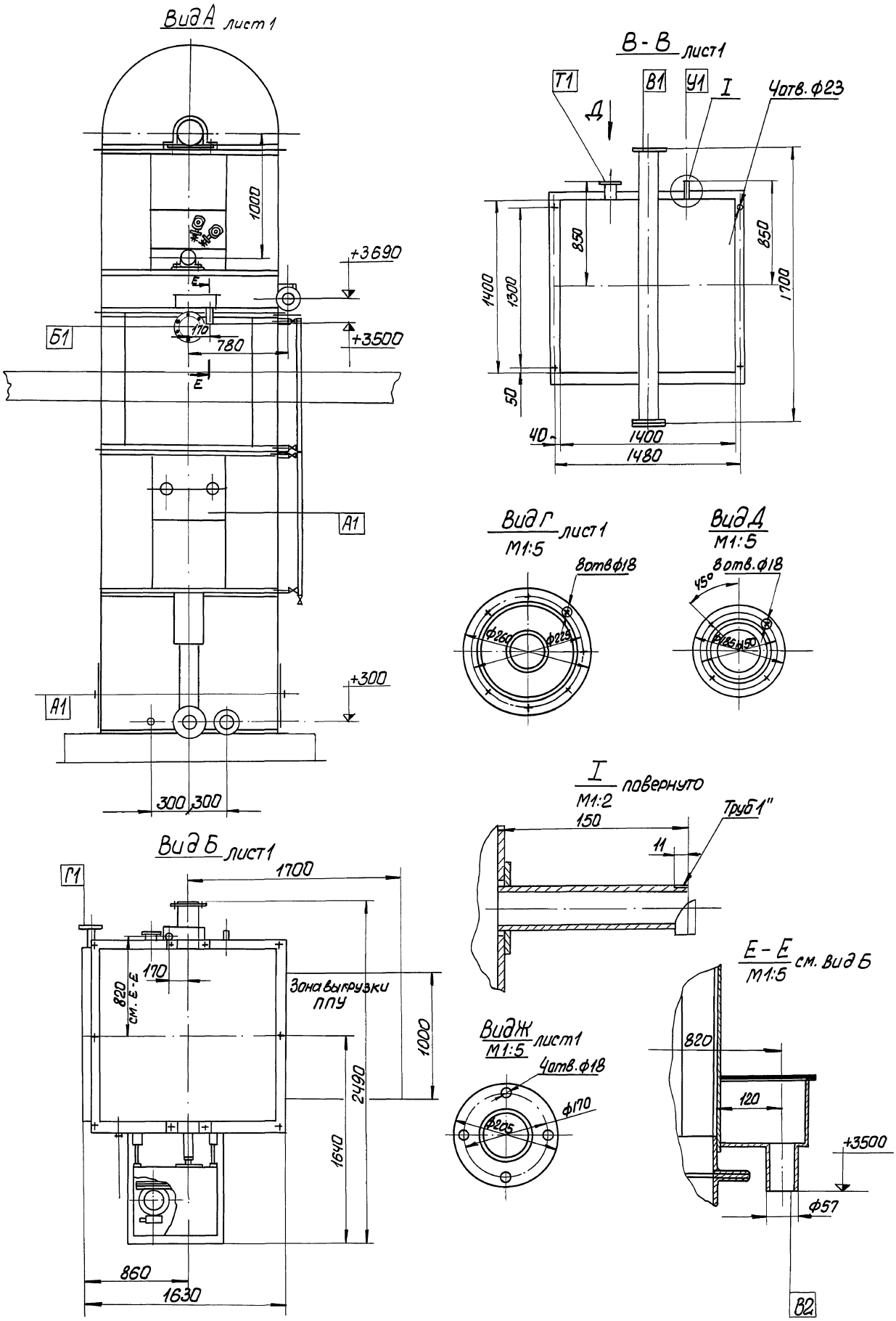

Согласовано:
Отд. ВИК-2 Ильштейн

Изм	Лист	N докум.	Подп.	Дата	М143-00.00.000М4	Лист 2

Инв. № подл. | Подпись и дата | Взам. инв. № | Инв. № дубл. | Подпись и дата

20734-02 7 Формат А2

М143-00.00.000.К3

Типовые проектные решения 902-02-390.85 Альбом II часть 1

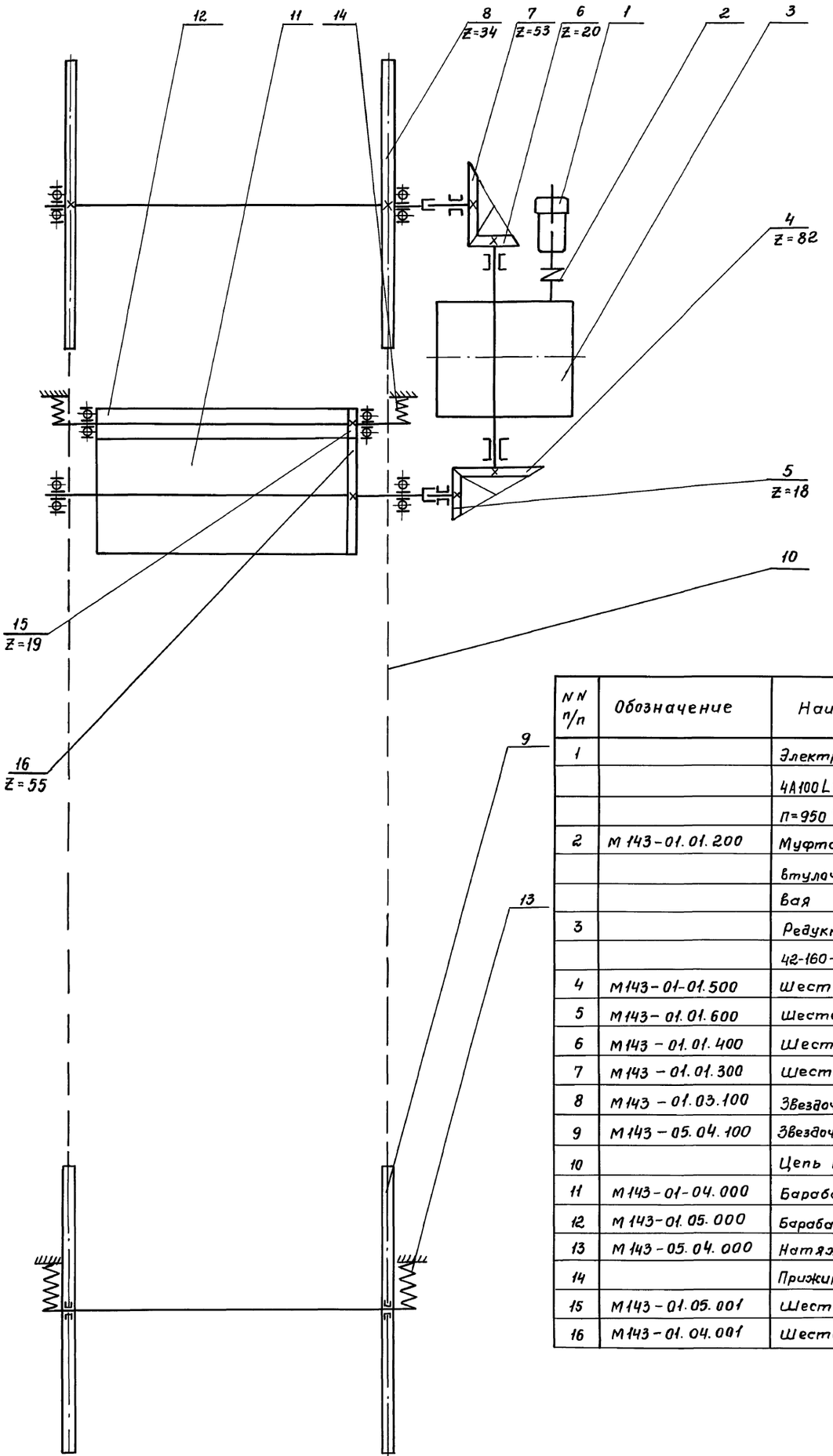

NN п/п	Обозначение	Наименование	Кол.	Примеч.
1		Электродвигатель		
		4А100L6У3, N=2,2 квт		
		П=950 об/мин	1	
2	М143-01.01.200	Муфта упругая		
		втулочно-пальце-		
		вая	1	
3		Редуктор		
		42-160-400-16-21-Ц-У3	1	
4	М143-01-01.500	Шестерня	1	
5	М143-01.01.600	Шестерня	1	
6	М143-01.01.400	Шестерня	1	
7	М143-01.01.300	Шестерня	1	
8	М143-01.03.100	Звездочка приводная	2	
9	М143-05.04.100	Звездочка натяжная	2	
10		Цепь М112-1-100-1	–	
11	М143-01-04.000	Барабан отжимной	1	
12	М143-01.05.000	Барабан отжимной	2	
13	М143-05.04.000	Натяжка цепи	2	
14		Прижим барабанов	4	
15	М143-01.05.001	Шестерня	2	
16	М143-01.04.001	Шестерня	1	

Изм.	Лист	N докум.	Подп.	Дата
Разраб.		Розенштейн	"	
Провер.		Толчинский	"	
Т. контр.		Зельцер	"	
Гл. спец.		Ясинов	"	
Н. контр.		Козлов	"	
Утв.				

М143-00.00.000 К3

Фильтр „Полимер-С...85

Схема кинематическая

Лит.	Масса	Масшт.

Лист | Листов 1

Госстрой СССР
Союзводоканалниипроект
Харьковский
Водоканалпроект

Инв. N подл. | Подпись и дата | Взам. инв. N | Инв. N дубл. | Подп. и дата

Пров. Нац 11.12.91 Коп. ФR.

20734-02 8

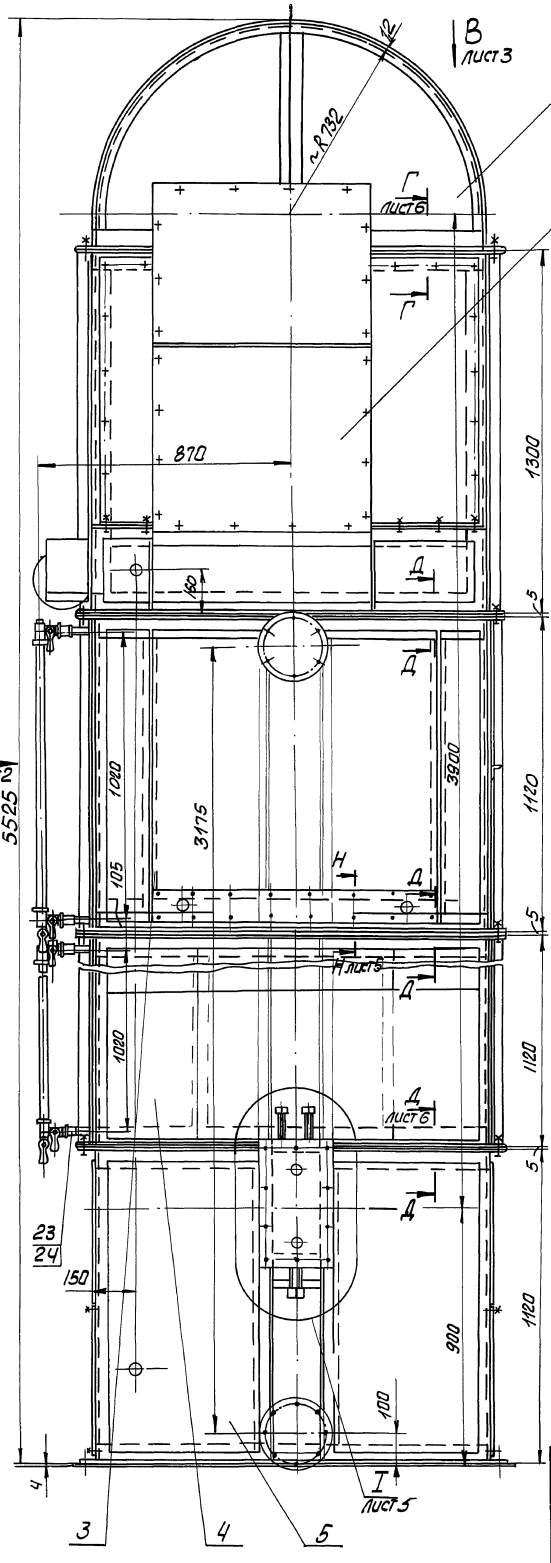

Техническая характеристика

1. Производительность (max) $м^3/ч$ – 25
2. Фильтрующая загрузка – Пенополиуретан эластичный на основе полиэфира П-2200 (ОСТ 6-05-407-75) или пенополиуретан эластичный на основе простых полиэфиров окиси пропилена ТУ-6-05-1688-79 марок 40 или 75
3. Привод вращения тяговых звездочек элеватора и отжимных барабанов – электромеханический. Электродвигатель
   тип – 4А100L6У3
   мощность, кВт – 2.2
   Частота вращения об/мин – 950
   Редуктор, тип – Ч2-160-400-16-21-Ц-У3
   Общее передаточное отношение привода для:
   тяговых звездочек – 1068
   отжимных барабанов – 87
4. Скорость движения ковшей элеватора, м/мин – 3.0
5. Частота вращения отжимных барабанов об/мин – 10,76
6. Цепь элеватора, тип – М112-1-100-1 ГОСТ 588-81
7. Габаритные размеры (длина × ширина × высота), мм – 2490 × 1650 × 5525
8. Масса (нагрузочная), кг – 11000

Технические требования

1 Размеры для справок
2. Технические требования см. М143-00.00.000 ТУ

Изм.	Лист	№ докум.	Подп.	Дата
Разраб.		Розенштейн		
Провер.		Гончинский		
Т. контр.		Зельцер		
Гл. спец.		Яхинов		
Н. контр.		Козлов		
Утв.		Чмелев		

М143-00.00.000СБ

Фильтр „Полимер-С-85" Сборочный чертеж

Лист.	Масса	Масштаб
	4000	1:10

Лист 1 Листов 6

Госстрой СССР Союзводоканалпроект Тольяттинское водоканалпроект

20734-02 9 Формат А2

Типовые проектные решения 902-02-390.85 Альбом VI часть I

Инв. № подл. | Подп. и дата | Взам. инв. № | Инв. № дубл. | Подп. и дата

Вида лист 1

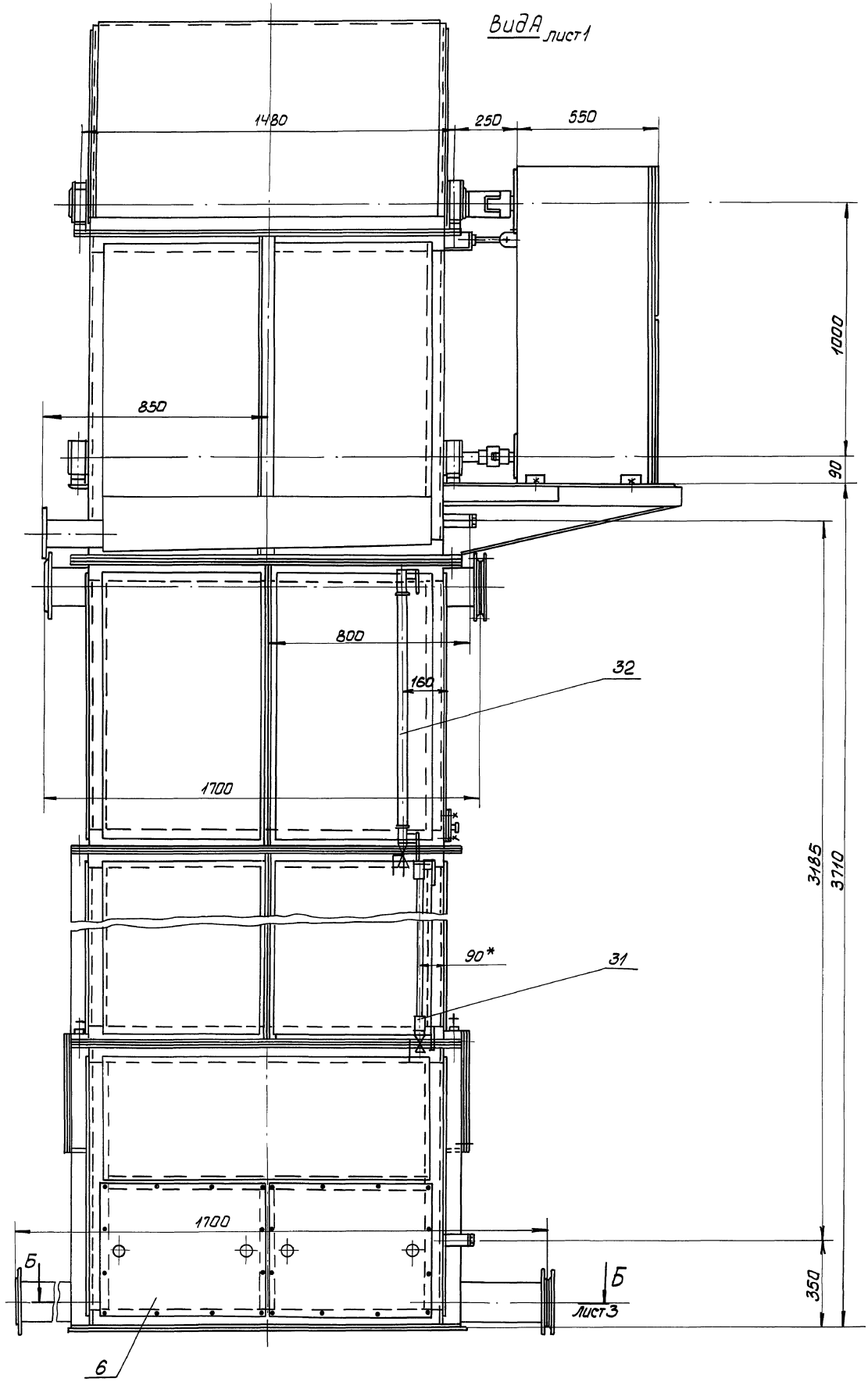

Инв. N подл.	Подп. и дата	Взам. инв. N	Инв. N дубл.	Подп. и дата

Изм.	Лист	N докум.	Подп.	Дата	М143-00.00.000СБ	Лист 2

Вид В лист 1 (кожух поз. 2 условно не показан)

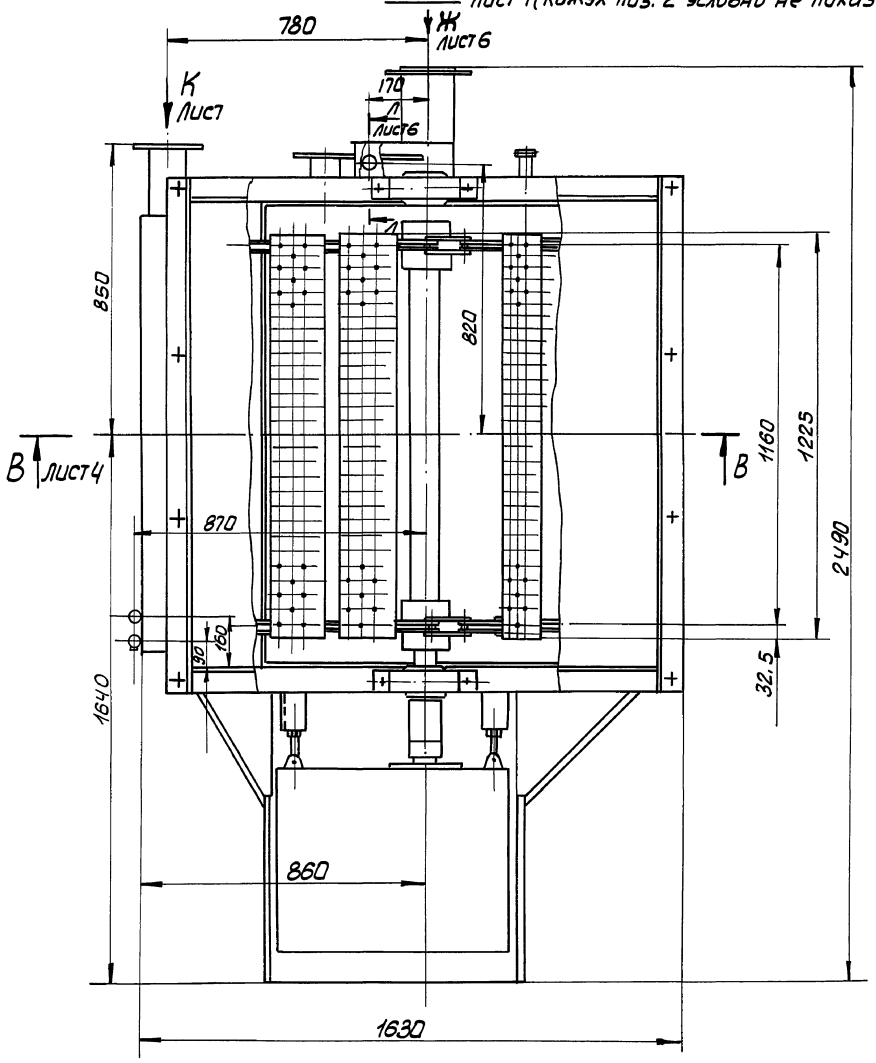

Б-Б лист 2

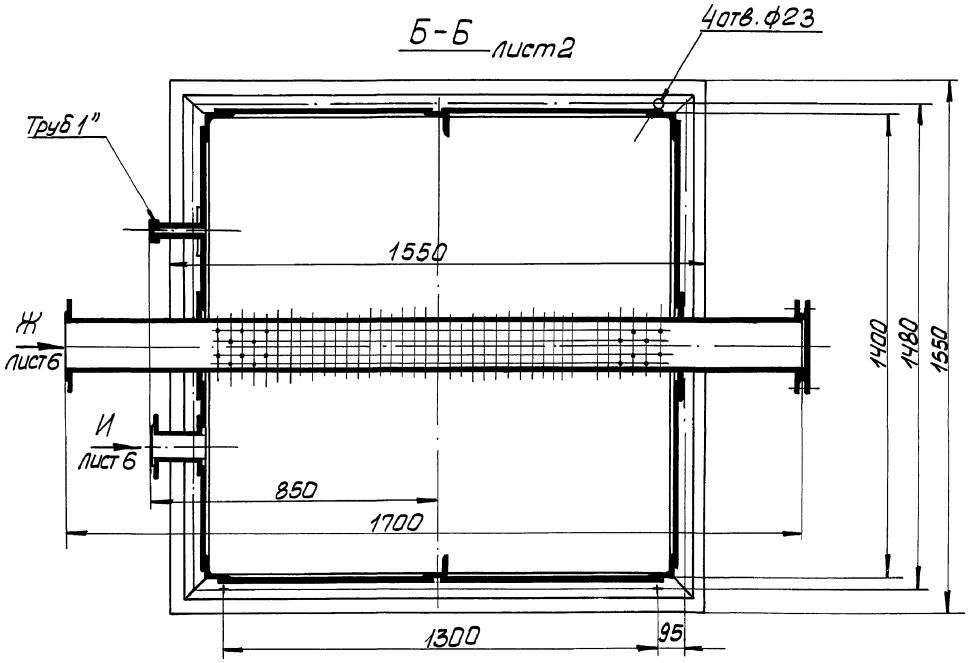

Изм.	Лист	N докум.	Подп.	Дата	М143-00.00.000СБ	Лист 3

Инв. N подл. | Подп. и дата | Взам. инв. N | Инв. N дубл. | Подп. и дата

Типовые проектные решения 902-02-390.85 Альбом II часть 1

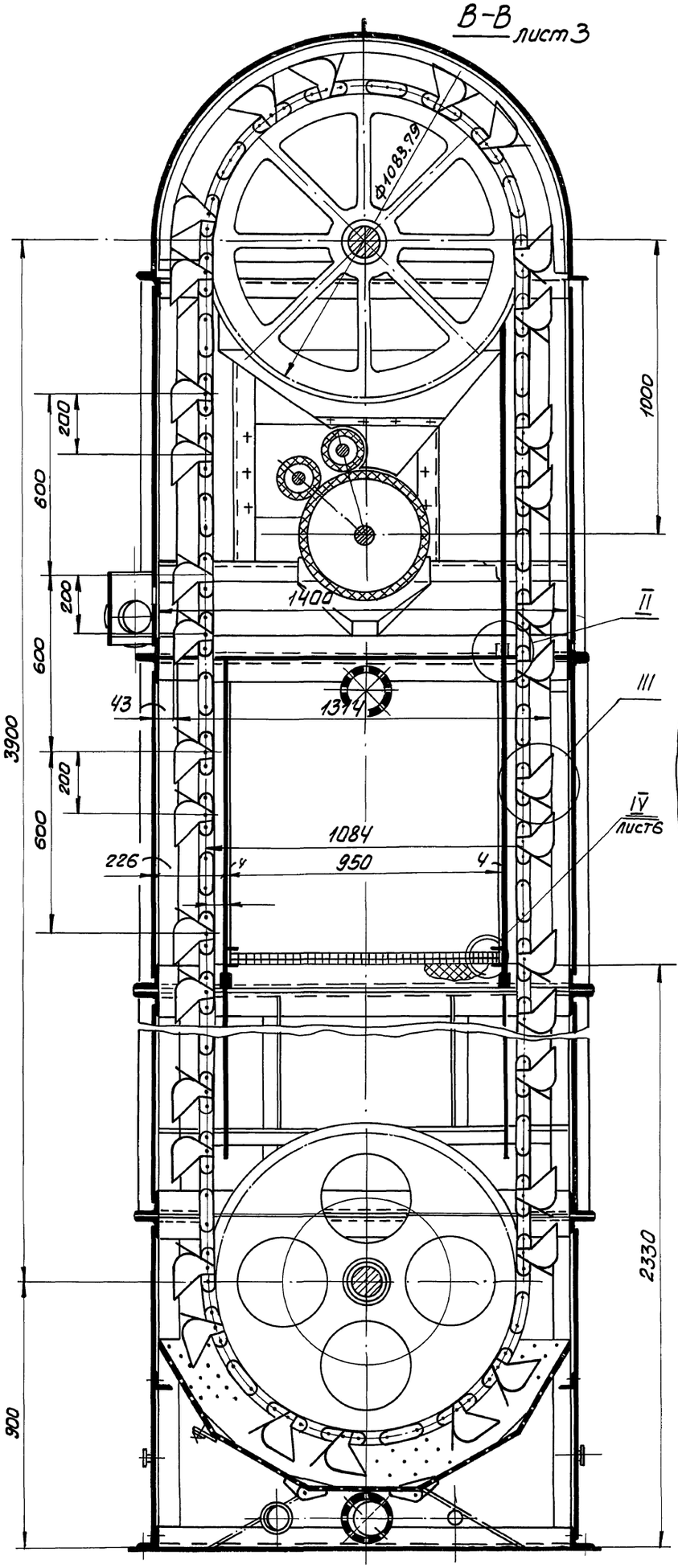

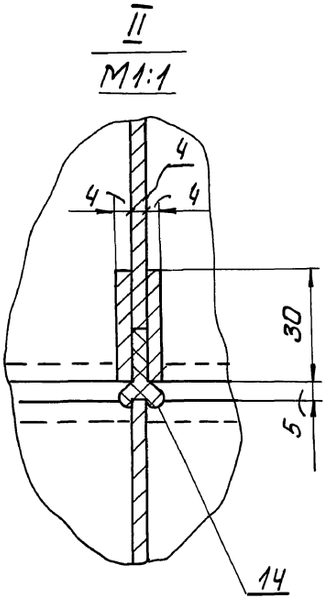

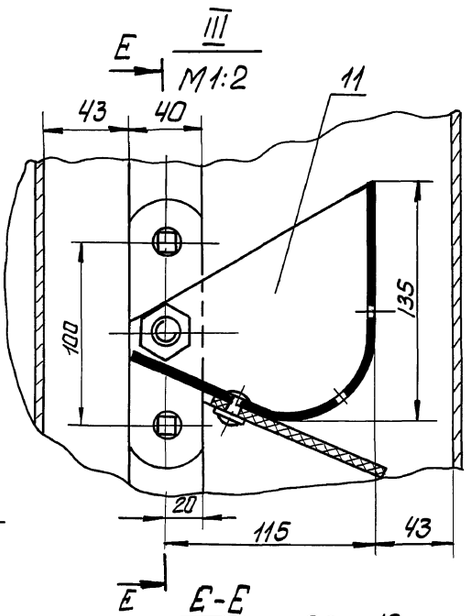

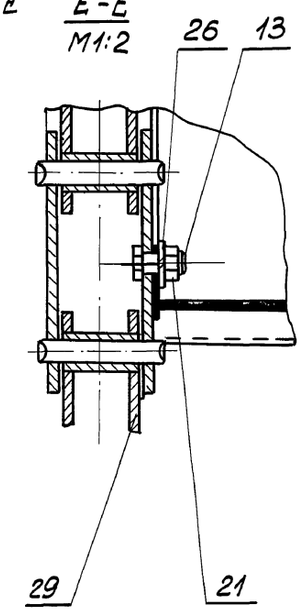

Изм.	Лист	№ докум.	Подп.	Дата	М143-00.00.000 СБ	Лист 4

Инв.№ подл. | Подп. и дата | Взам. инв.№ | Инв.№ дубл. | Подп. и дата

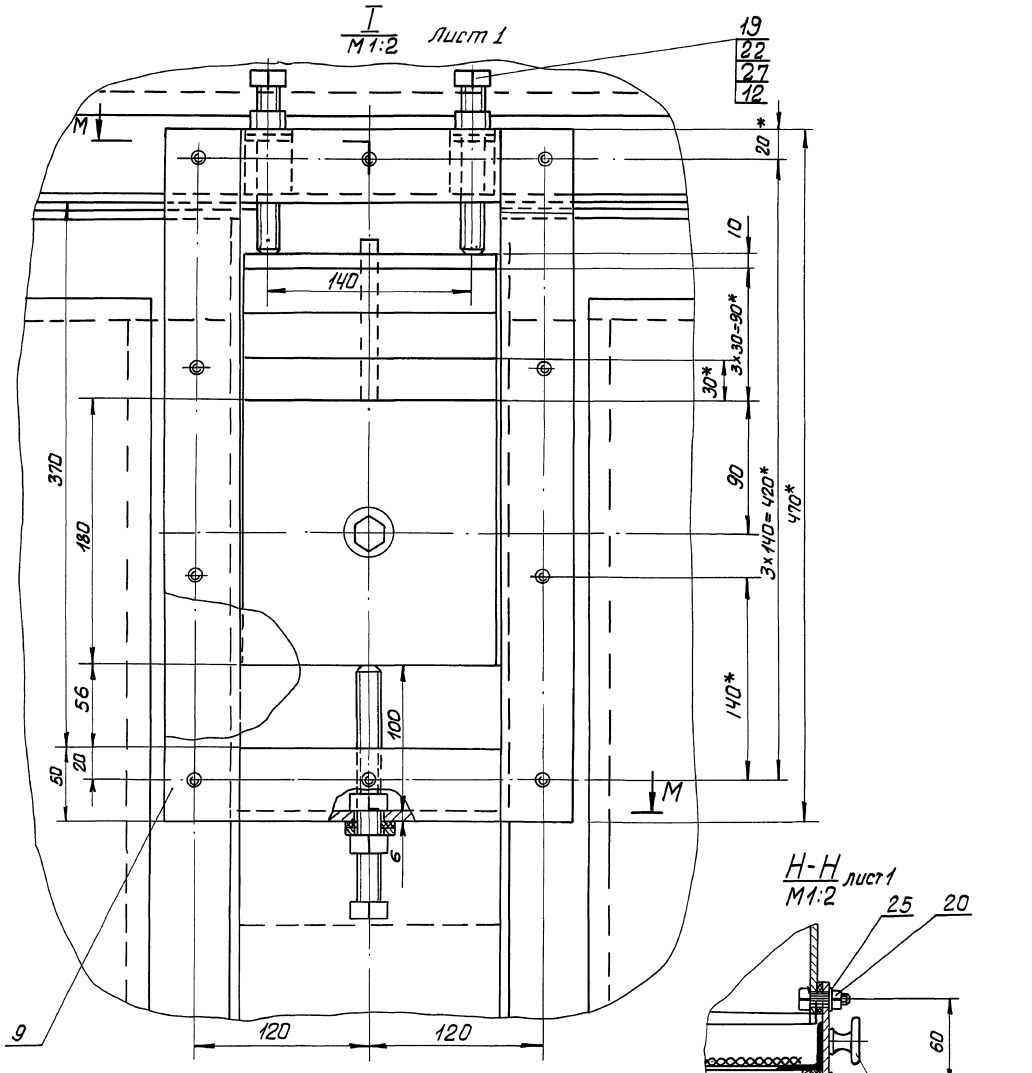

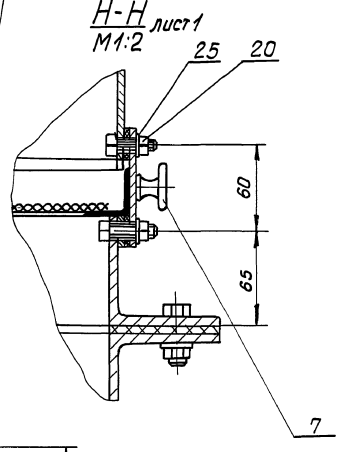

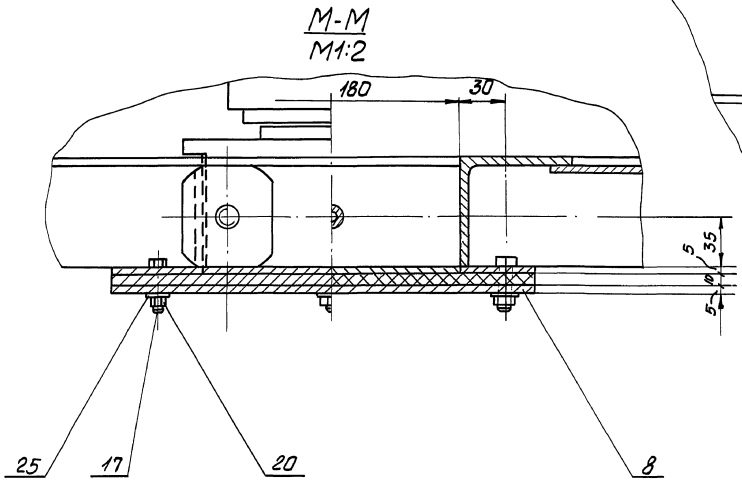

Инв. № подл.	Подп. и дата	Взам. инв. №	Инв. № дубл.	Подп. и дата

Изм.	Лист	№ докум.	Подп.	Дата	М143-00.00.000СБ	Лист 5

IV
лист 4

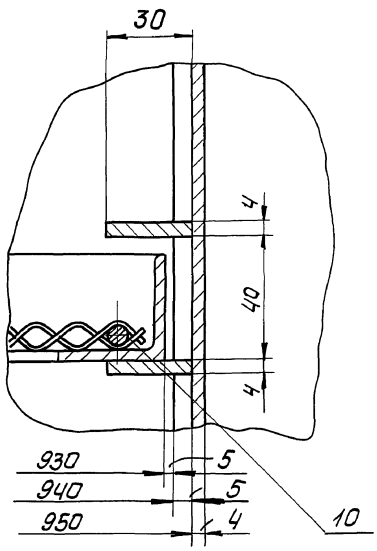

Г-Г
М1:1
лист 1

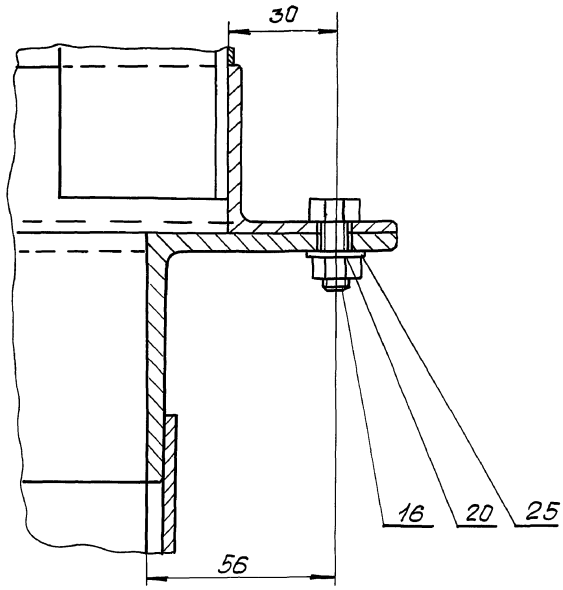

Д Д
М1:2
лист 1

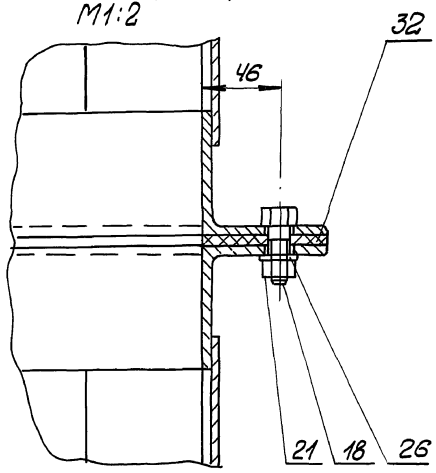

Вид Ж
М1:2
лист 3

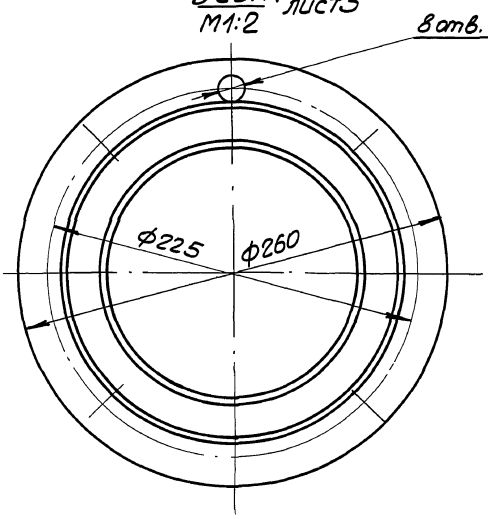

Вид И
лист 3

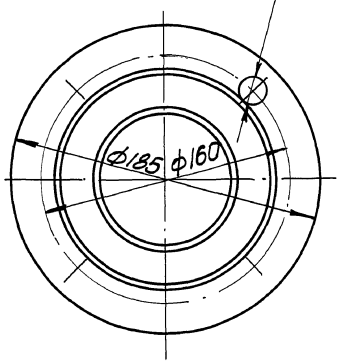

Л-Л
М1:5
лист 3

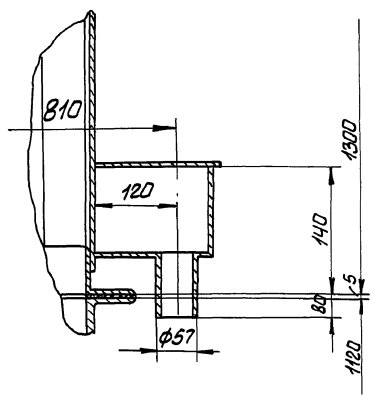

Вид К
М1:2

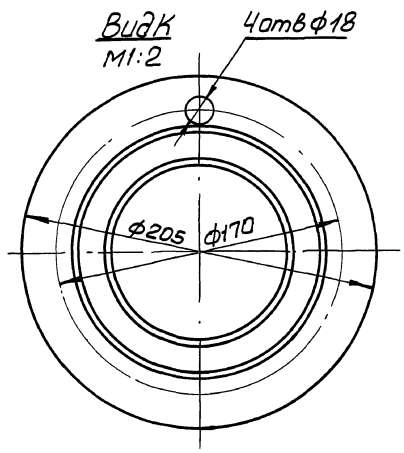

Инв. N подл.	Подп. и дата	Взам. инв. N	Инв. N дубл.	Подп. и дата

Изм.	Лист	№ докум.	Подп.	Дата	М143-00.00.000СБ	Лист 6

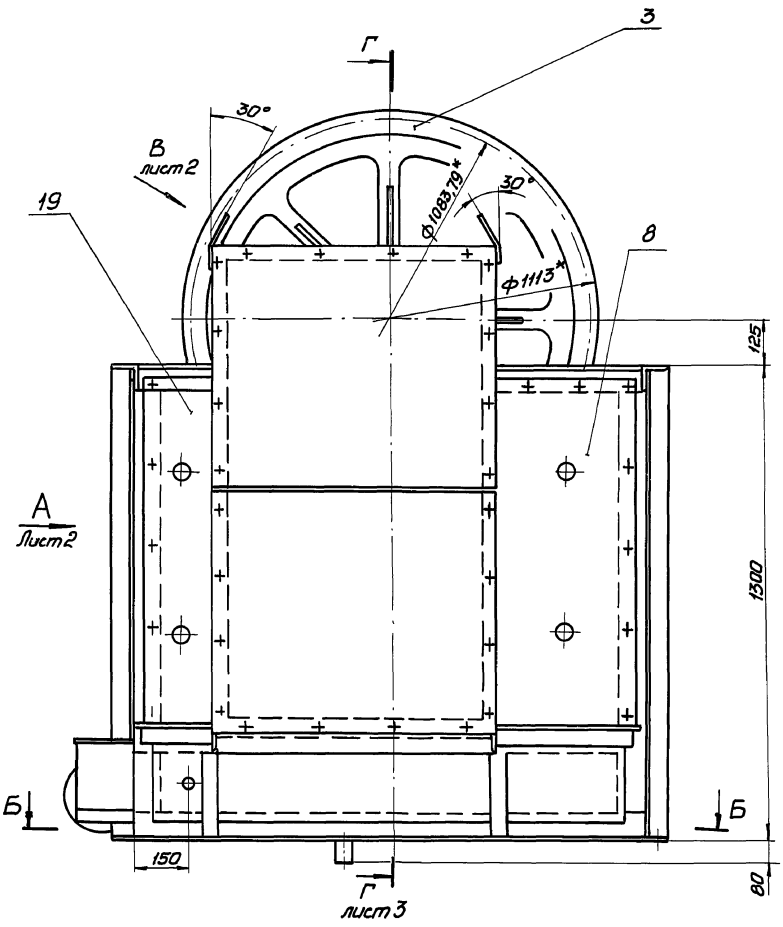

Б-Б

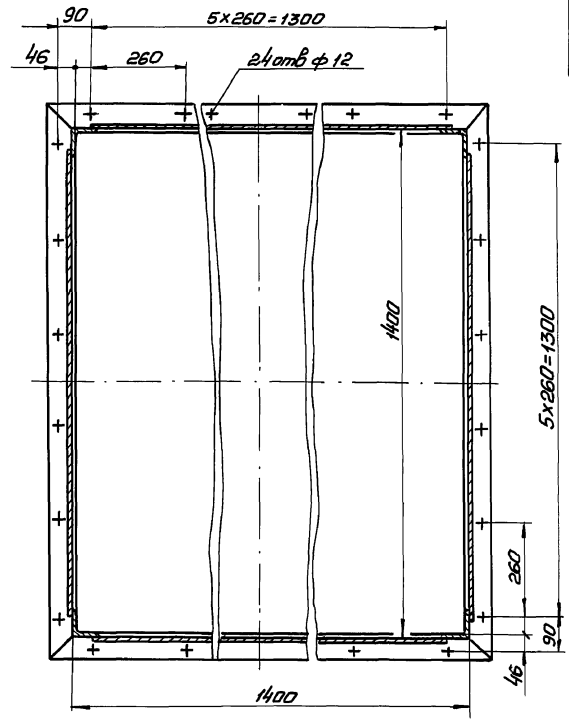

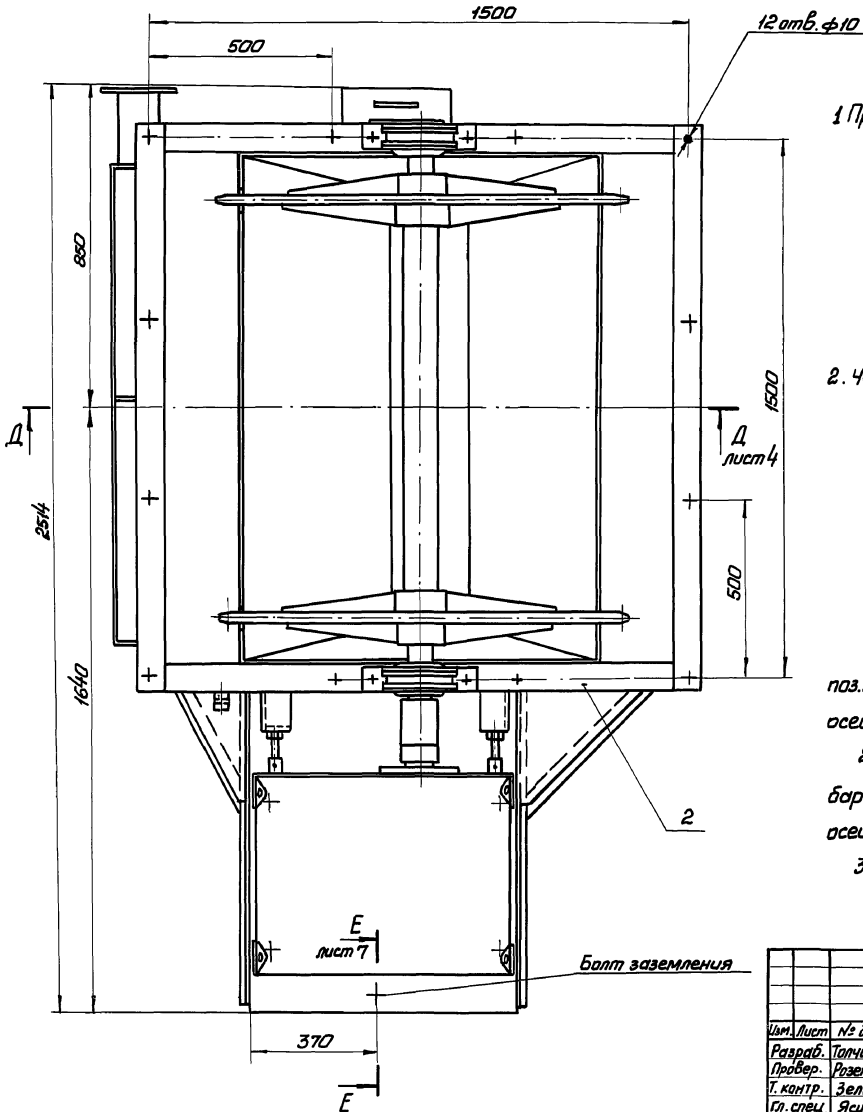

Техническая характеристика

1 Привод вращения тяговых звездочек элеватора и барабанов отжимных — электромеханический

электродвигатель	тип	4А 100 L 6У3
мощность,	квт	2, 2
частота вращения,	об/мин	950
редуктор	тип	Ц2-160-400-16-21-Ц-У3

2. Частота вращения:

тяговой звездочки элеватора,	об/мин.	0,89
барабанов отжимных,	об/мин.	10,76

Технические требования

1. Несоосность осей узла приводных звездочек поз.3, барабана отжимного поз. 4 и соответствующих осей привода не более 0,01 мм на длине 100 мм.

2. Несоосность осей узла приводных звездочек поз. 3 барабана отжимного поз. 4 и соответствующих осей привода регулируется набором прокладок.

3. Размеры для справок.

Изм.	Лист	№ докум.	Подп.	Дата	
Разраб.		Толчинский			
Провер.		Розенштейн			
Т. контр.		Зельцер			
Гл. спец.		Ясинов			
Н. контр.		Козлов			
Утв.					

М143-01.00.000 СБ

Станция приводная
Сборочный чертеж

Лит	Масса	Масштаб
	1980	1:10

Лист 1 Листов 7

Госстрой СССР
Союзводоканалмонтажпроект
Харьковский
Водоканалпроект

Копир. Порядка

Инв.№ подл. | Подп. и дата | Взам. инв.№ | Инв.№ дубл. | Подп. и дата

Вид А лист1

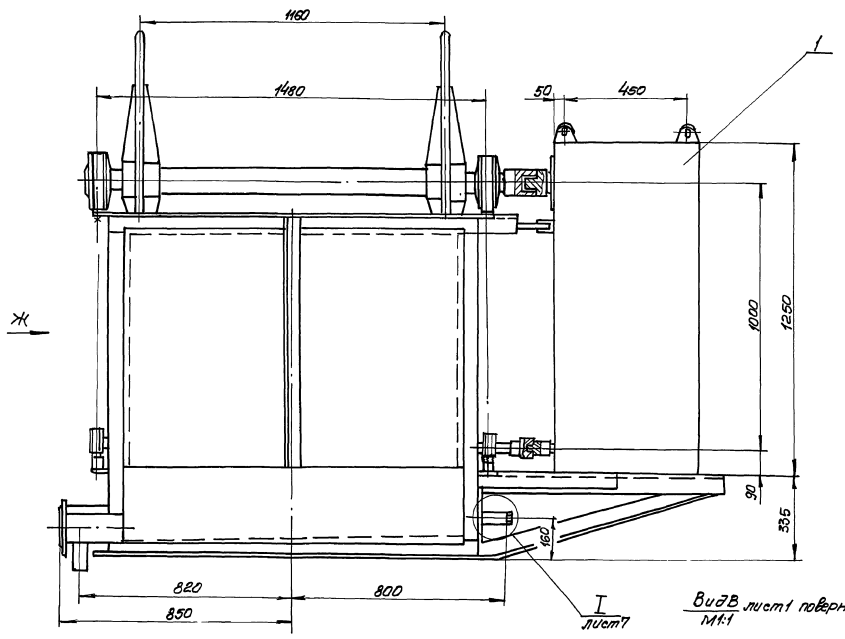

Вид Ж

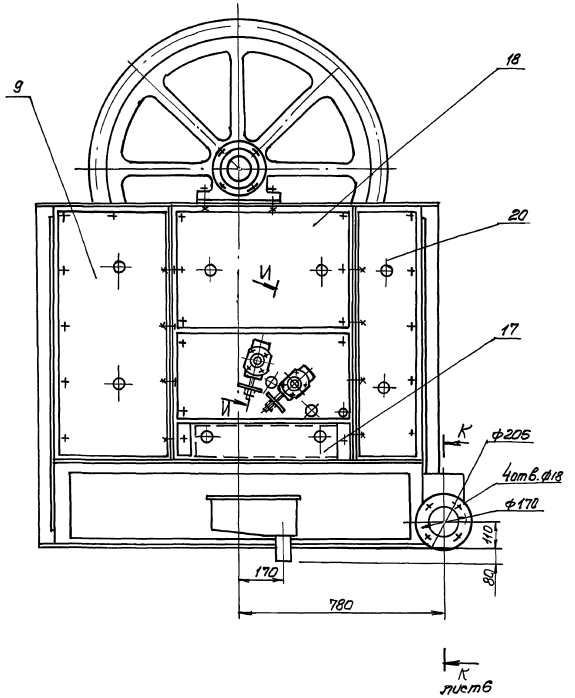

Вид В лист1 повернуто
М1:1

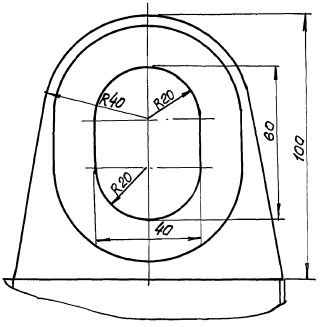

И-И повернуто
М1:2

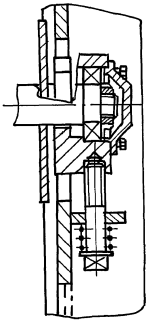

Типовые проектные решения 902-02-390.85 Альбом II часть 1

Инв.№ подл. | Подп. и дата | Взам. инв.№ | Инв.№ дубл. | Подп. и дата

М143-01.00.000 СБ

Альбом II часть 1

Типовые проектные решения 902-02-390.85

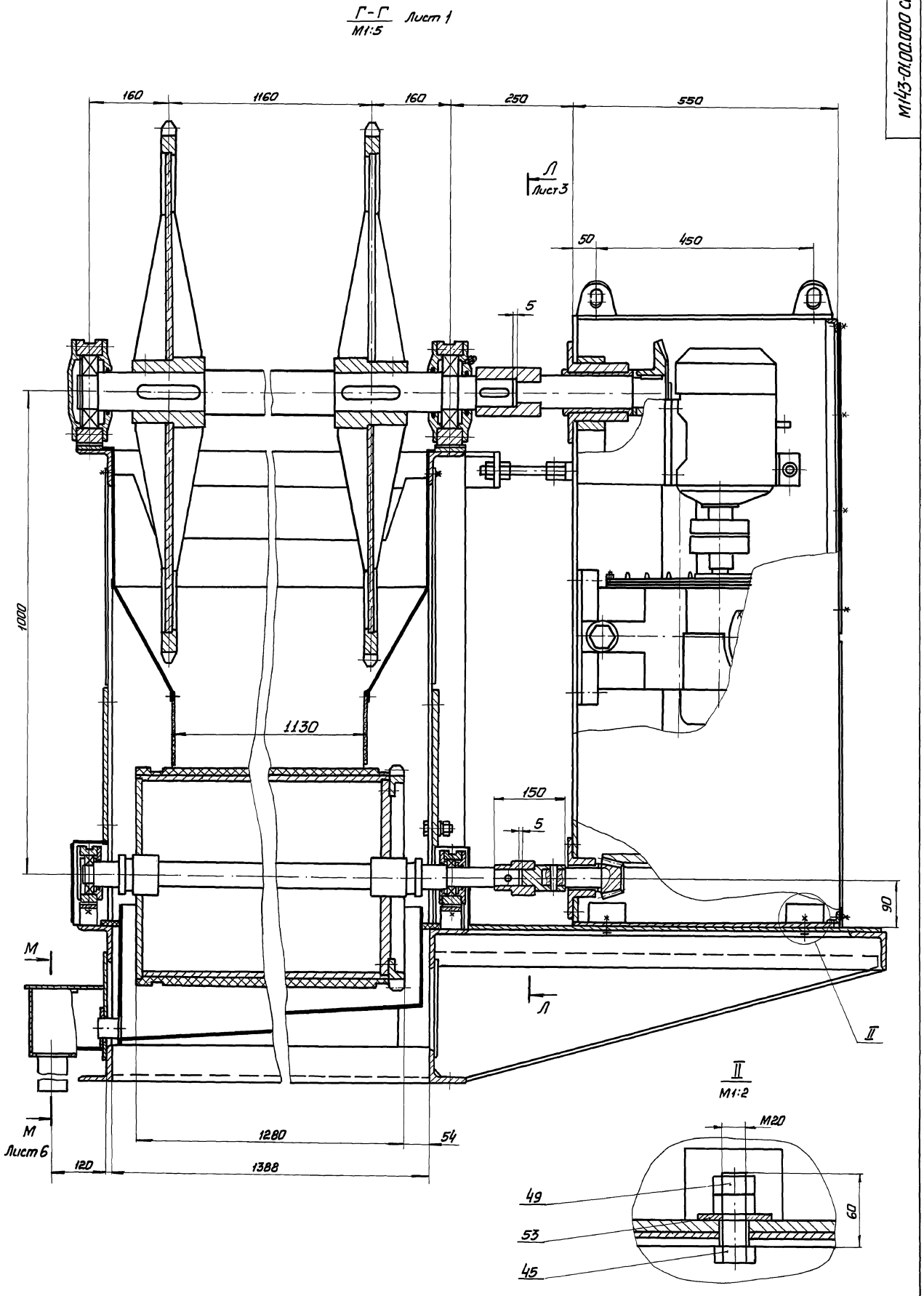

Изм.	Лист	№ докум.	Подп.	Дата	М143-01.00.000СБ	Лист 3

Инв. № подл. | Подп. и дата | Взам. инв. № | Инв. № дубл. | Подп. и дата

Корир. Прядко

М143-01.00.000 СБ

Типовые проектные решения 902-02-390.85 Альбом II часть 1

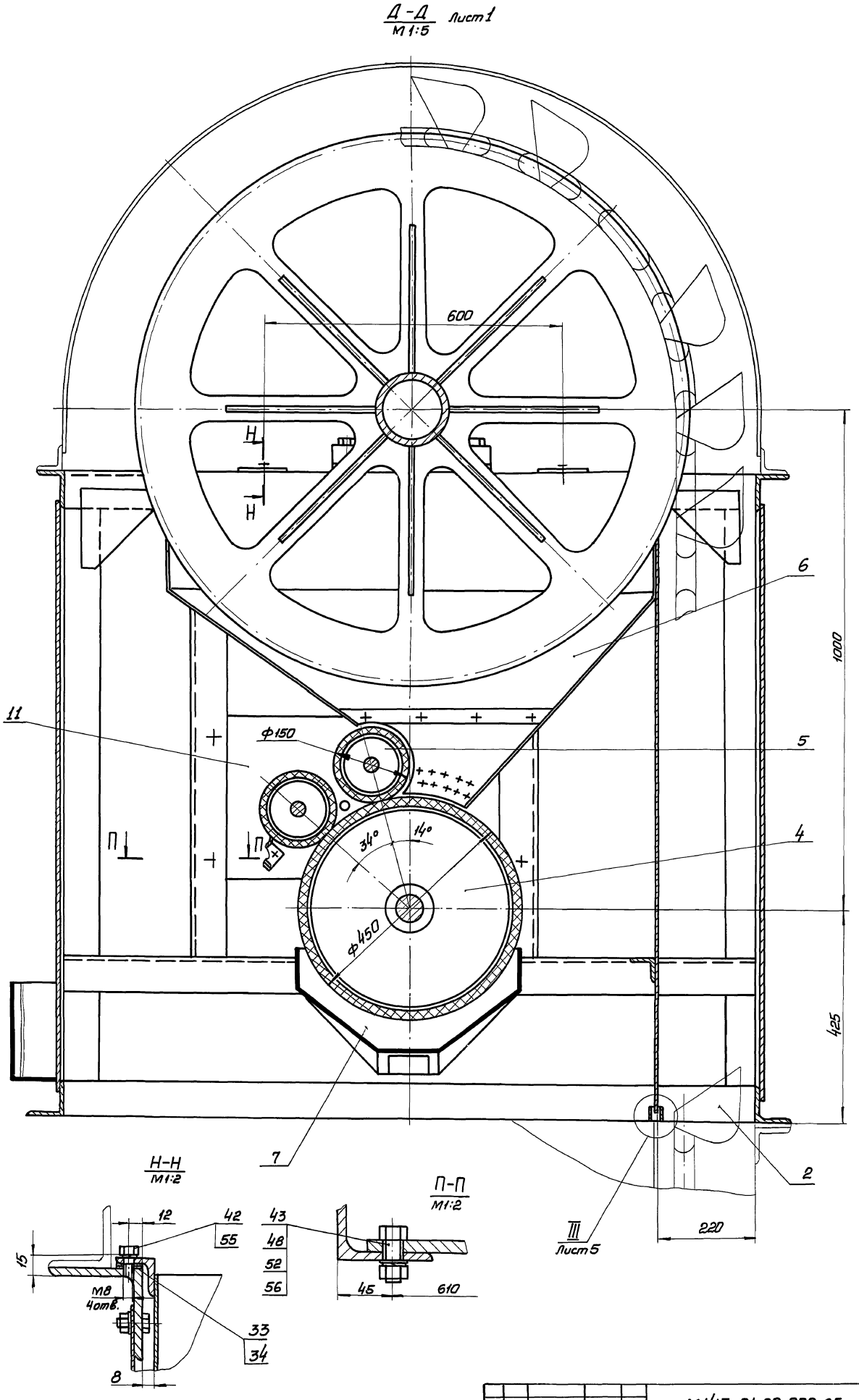

Изм.	Лист	№ докум.	Подп.	Дата	М143-01.00.000 СБ	Лист 4

Копир. Предко 20734-02 18 Формат А2

Инв. № подл. | Подп. и дата | Взам. инв. № | Инв. № дубл. | Подп. и дата

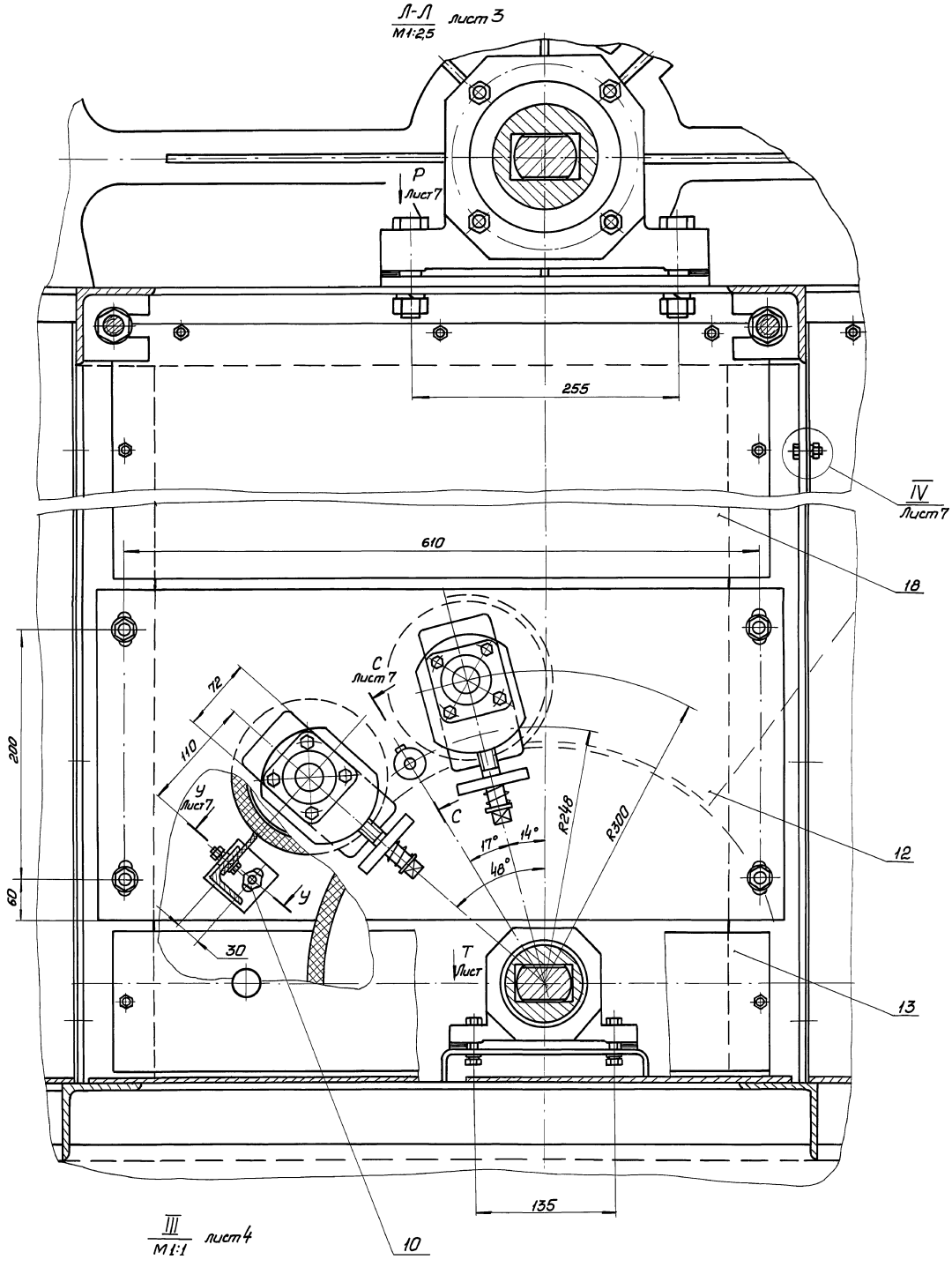

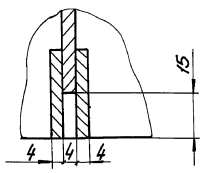

Инв.№ подл.	Подп. и дата	Взам. инв.№	Инв.№ дубл.	Подп. и дата

Изм.	Лист	№ докум.	Подп.	Дата	М143-01.00.000 СБ	Лист 5

К-К / М1:5 лист 2

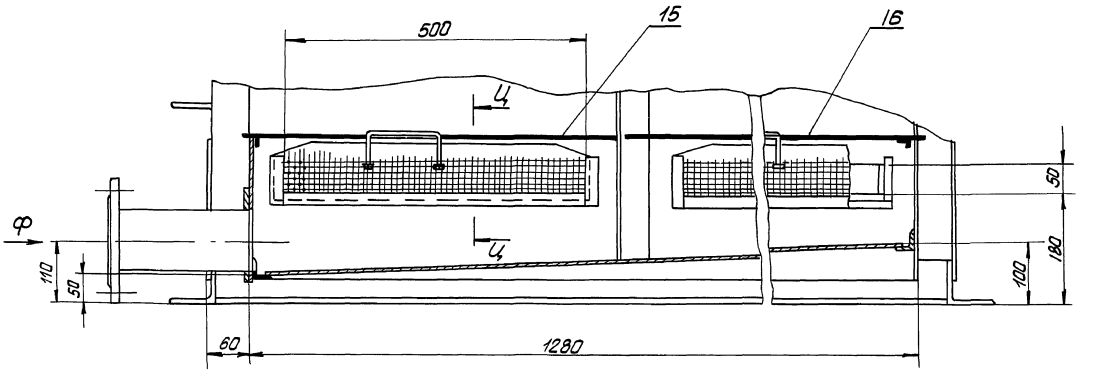

Ц-Ц / М1:1

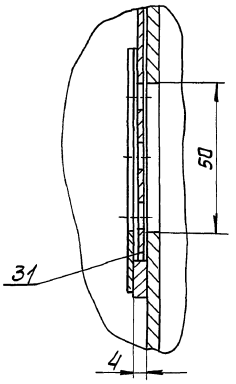

М-М лист 3 / М1:2

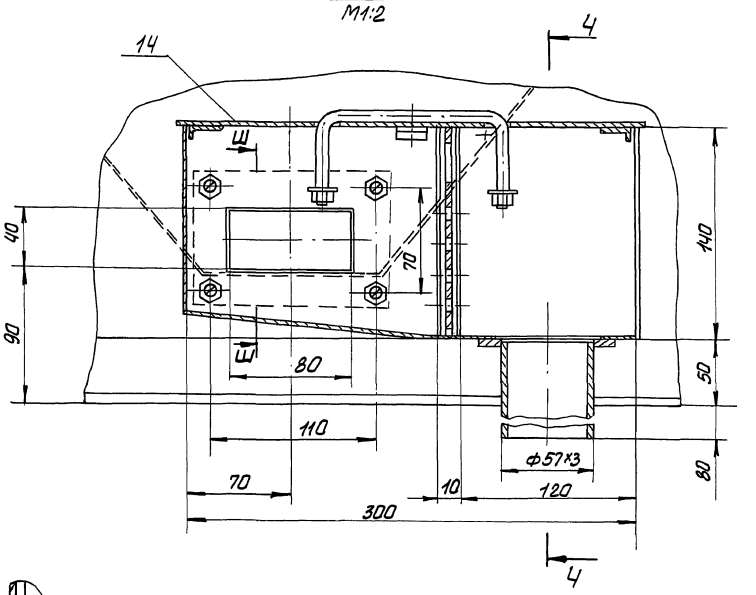

Ч-Ч / М1:2

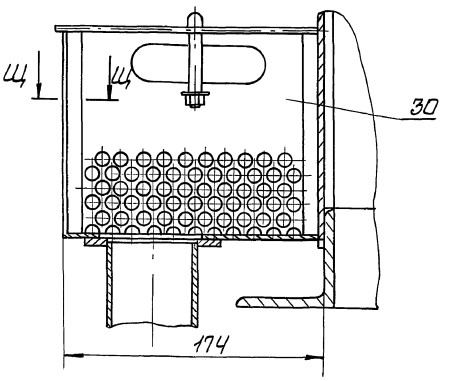

Ш-Ш / М1:1

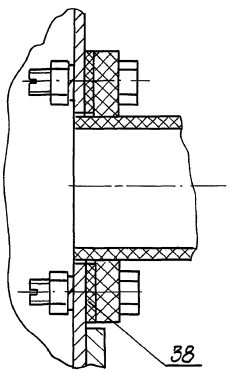

Вид Ф / М1:2,5

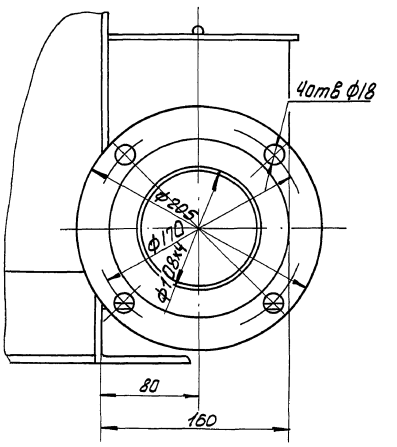

Ц-Ц / М2:1

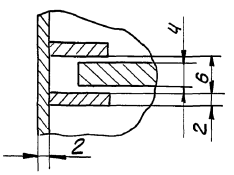

Инв. № подл.	Подп. и дата	Взам. инв. №	Инв. № дубл.	Подп. и дата

Изм.	Лист	№ докумен.	Подп.	Дата	М143-01.00.000СБ	Лист 6

Вид Р
М1:1
лист 5

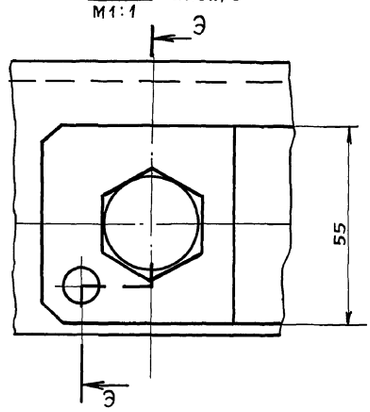

Вид Т
М1:1
лист 5

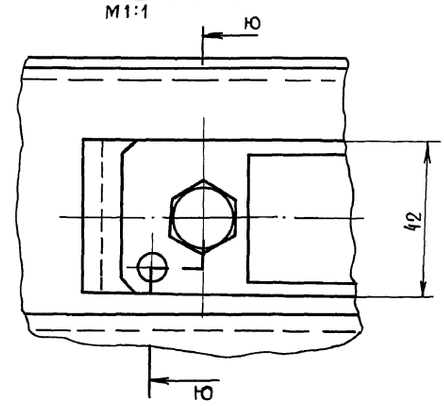

Э - Э
М1:1
повернуто

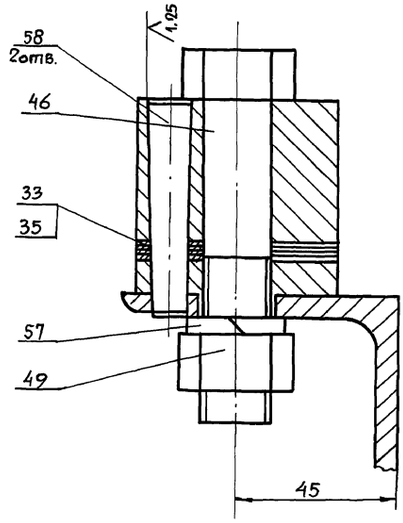

Ю - Ю
М1:1

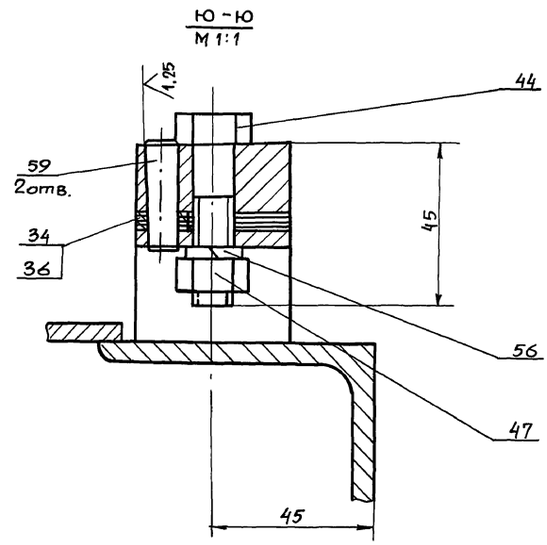

С - С
М1:2,5
лист 5, повернуто

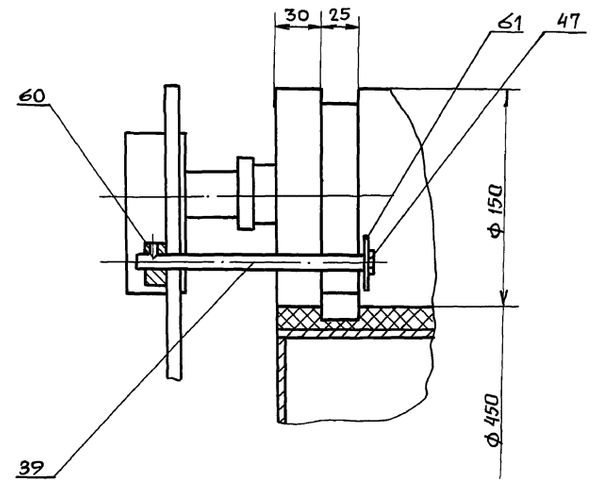

Е - Е
М1:1
лист 1, повернуто

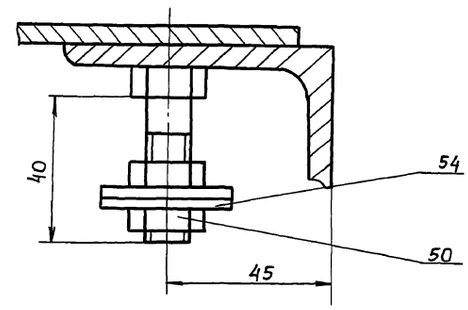

IV
М1:1
лист 5

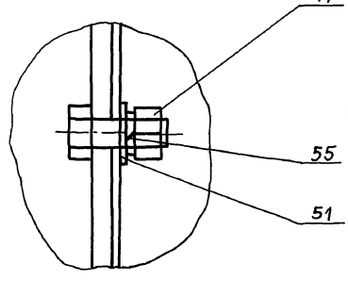

I
М1:2
лист 2

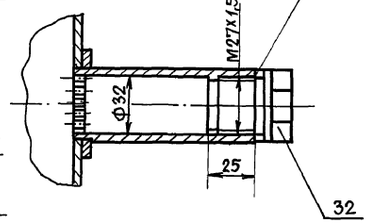

У - У
М1:1
лист 5

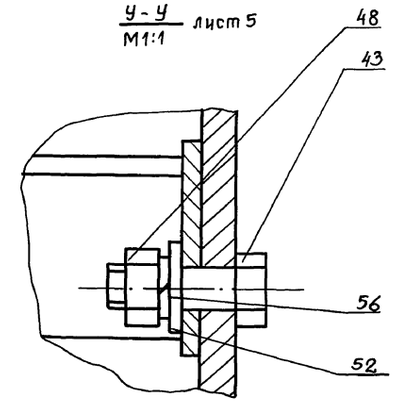

М143-01.01.000СБ

Альбом II часть 1

Типовые проектные решения 902-02-390.85

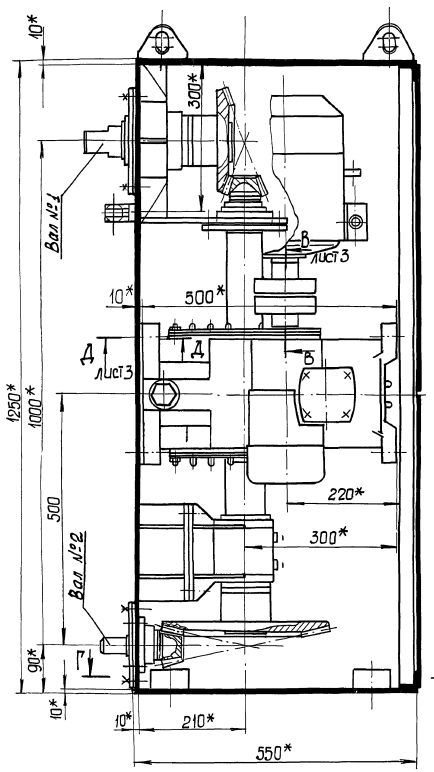

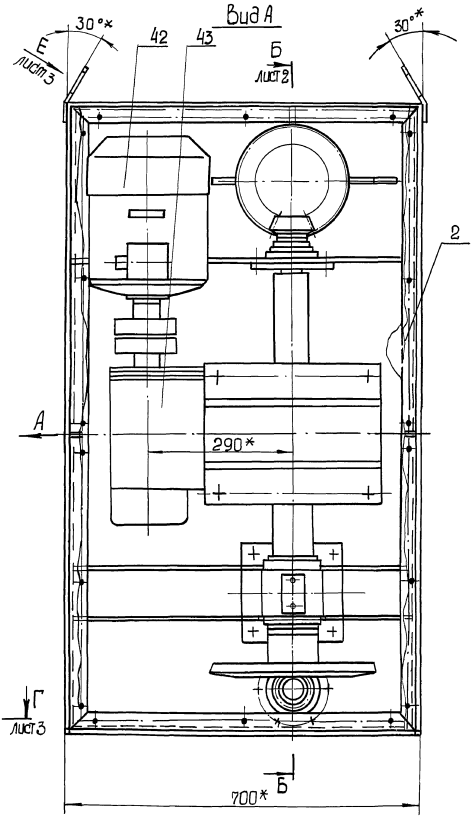

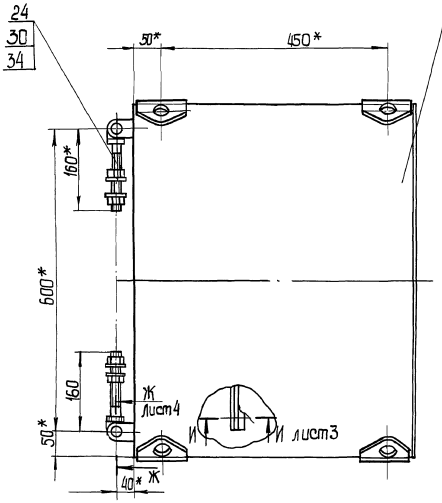

Техническая характеристика

1. Электродвигатель, тип - 4А100L6У3
   Мощность, квт - 2,2
   Частота вращения об/мин - 950
2. Редуктор, тип - Ч2-160-400-16-21-Ц-У3
3. Общее передаточное отношение для валов:
   №1 i общ 1068
   №2 i общ 87
4. Частота вращения валов:
   №1 об/мин 0,88
   №2 об/мин 10,76
5. Габаритные размеры привода (длина × ширина × высота) мм - 700×750×1325
6. Масса кг - 500

				М143-01.01.000СБ			
Изм.	Лист	№ докум.	Подп.	Дата	Привод	Лит.	Масса	Масштаб
Разраб.		Разенштейн			Сборочный чертеж		500,0	1:5
Пров.		Голчинский				Лист 1	Листов 4
Т. контр.		Зельцер				Госстрой СССР Союзводоканалниипроект Харьковский водоканалпроект	
Н. контр.		Козлов					
Утв.							

Инв. № подл. | Подп. и дата | Взам. инв. № | Инв. № дубл. | Подп. и дата

20734-02.22 Формат А2

Типовые проектные решения 902-02-390.85 Альбом II часть 1

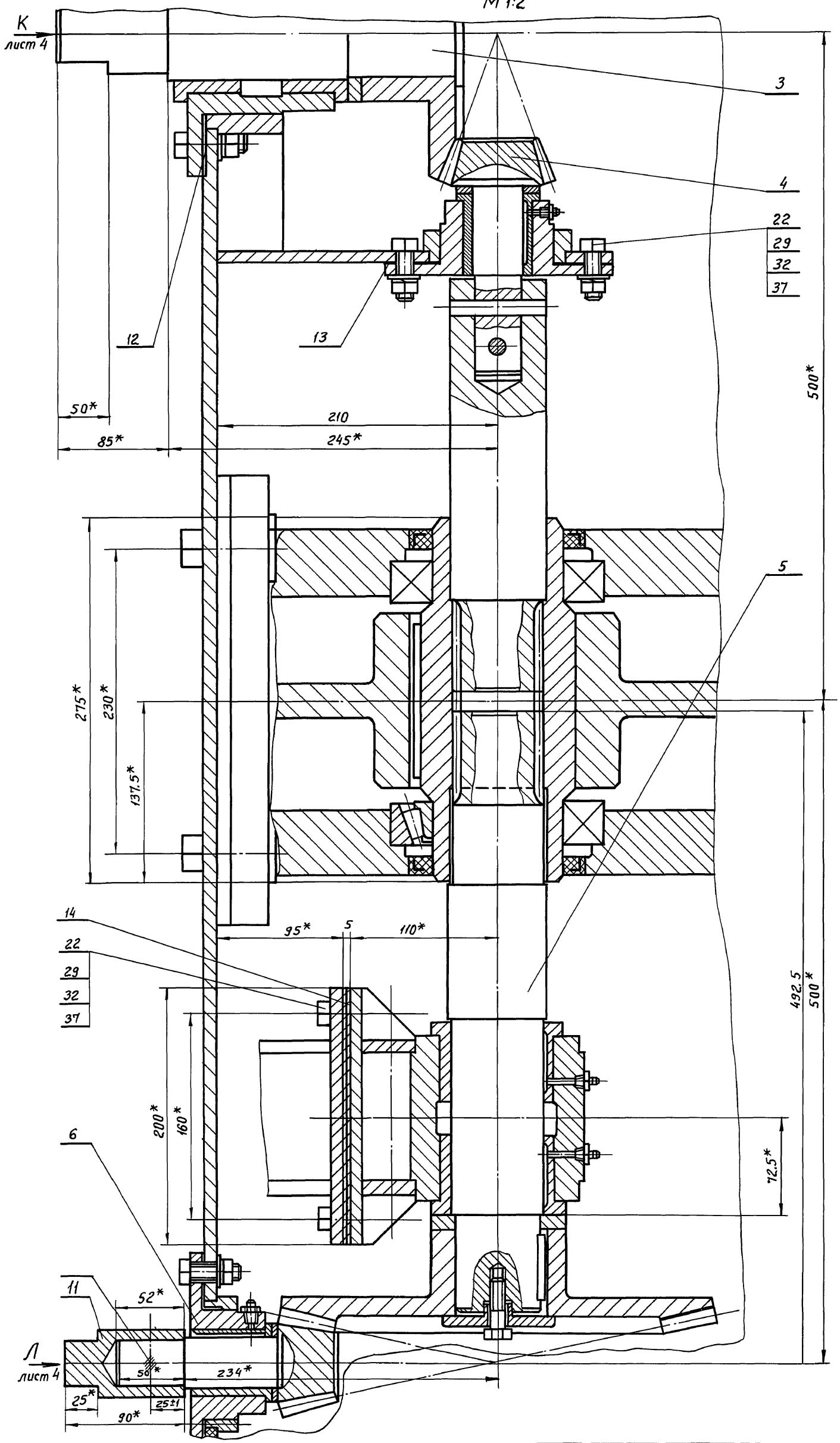

Изм.	Лист	N докум.	Подп.	Дата	М143-01.01.000 СБ	Лист 2

Инв. N подл. | Подп. и дата | Взам. инв. N | Инв. N дубл. | Подп. и дата

пров. Тиля 8.10.87 Кон. Кожухов

В-В (М 1:1) лист 1

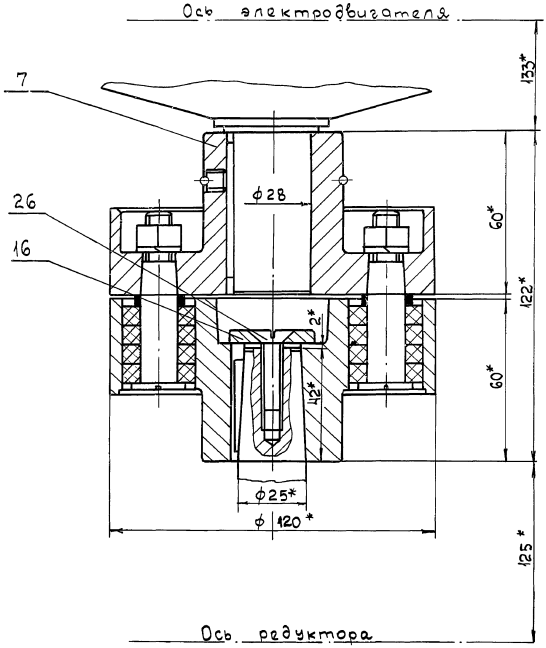

Д-Д (М 1:1) лист 1

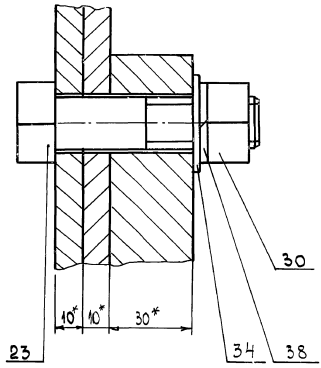

И-И (М 1:1) лист 1

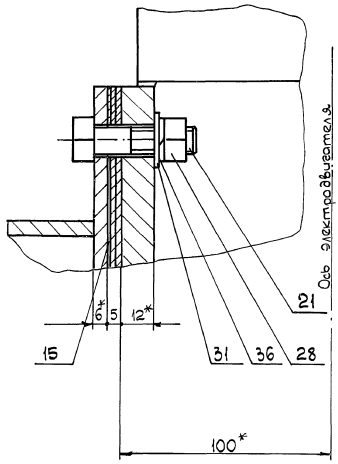

Г-Г лист 1

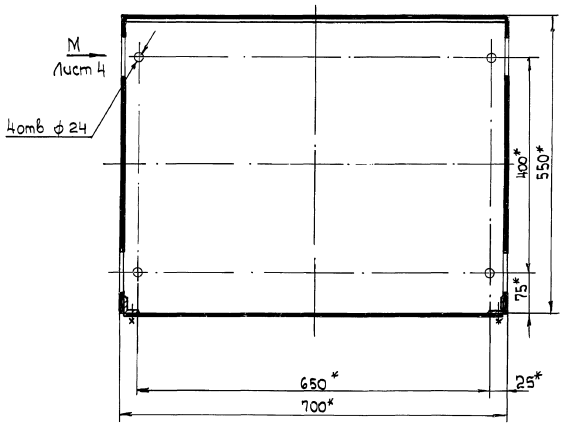

Вид Е (М 1:1) лист 1 повернуть

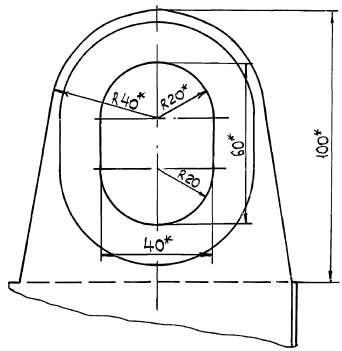

М143-01.01.000СБ

902-02-390.85
Типовые проектные решения Альбом III часть I

Ж-Ж лист 1
М1:1

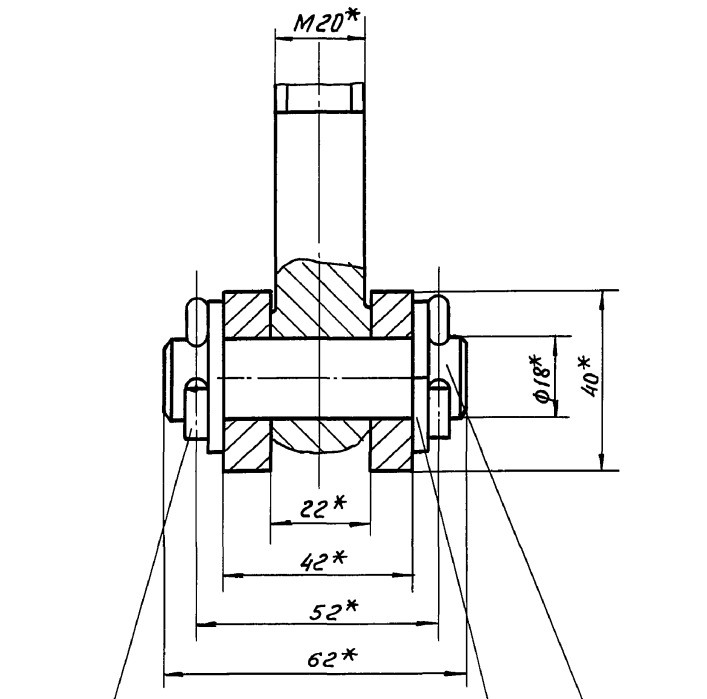

Вид К лист 2
М1:1

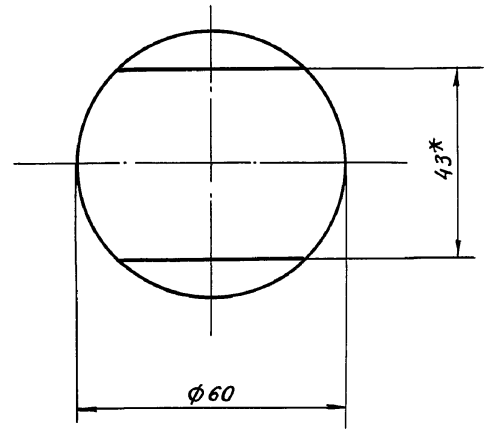

Вид Л лист 2
М1:1

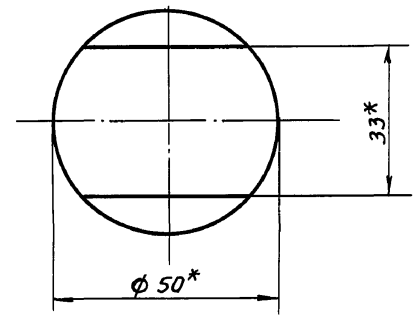

Вид М лист 3
М1:2

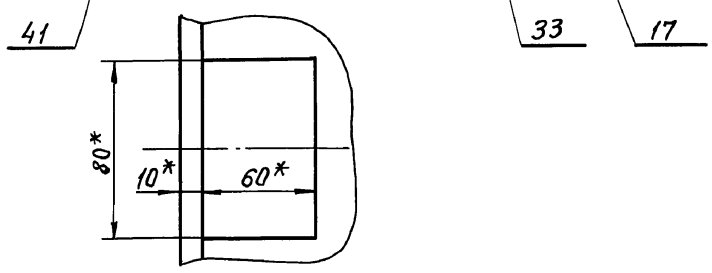

Изм.	Лист	N докум.	Подп.	Дата	М 143 - 01.01. 000 СБ	Лист 4

М143-01.01.200СБ

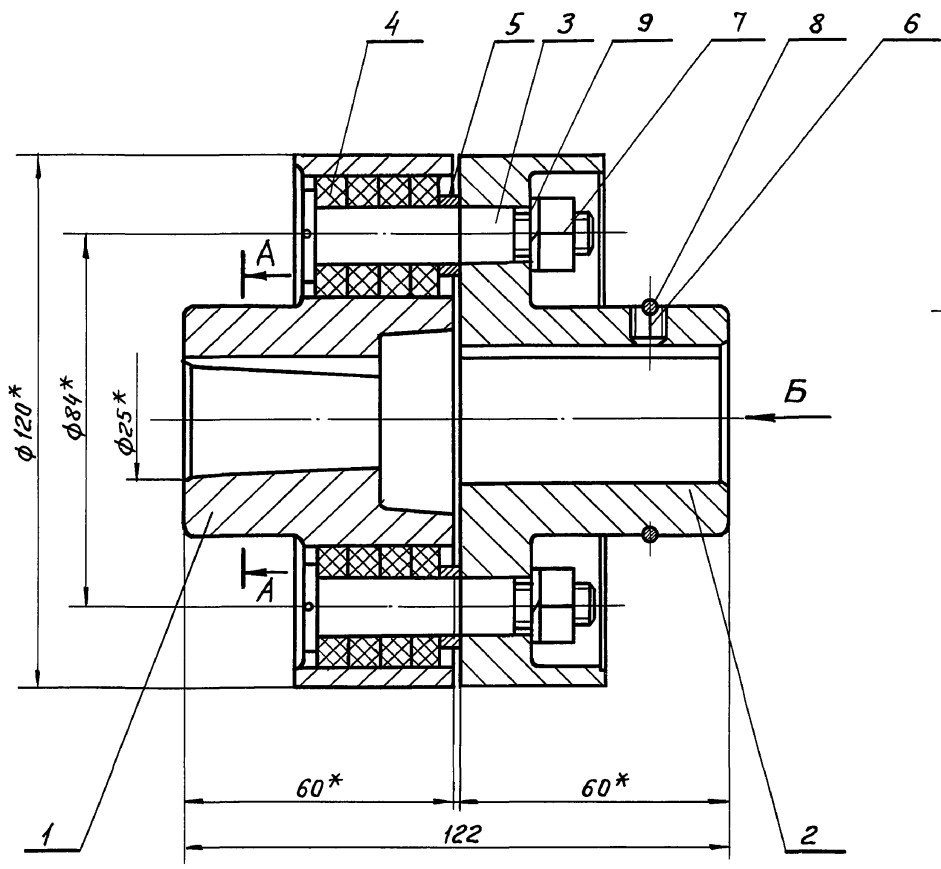

А–А

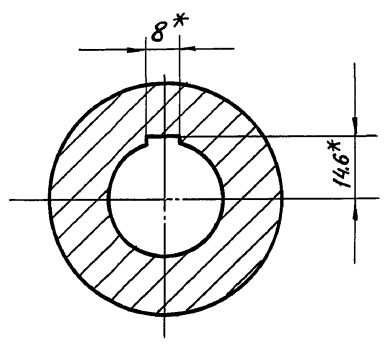

Вид Б

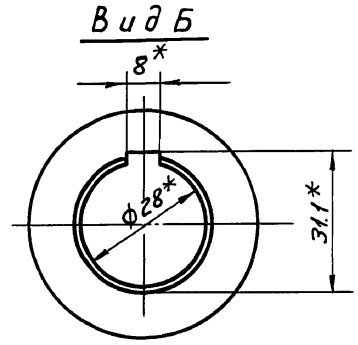

* Размеры для справок

Изм.	Лист	N докум.	Подп.	Дата	М 143 - 01.01. 200. СБ		
Разраб.	Розенштейн				Муфта Сборочный чертеж	Лист	Масса 4.25 / Масштаб 1:1
Провер.	Толчинский					Лист	Листов 1
Т.контр	Зельцер					Госстрой СССР Союзводоканалниипроект Харьковский Водоканалпроект	
Н.контр	Козлов						
Утв.							

Инв. N подл. | Подпись и дата | Взам. инв. N | Инв. N дубл. | Подп. и дата

Пров. Жилл 8.10.87 Кон. Боярский

М143-01.01.603

Rz40 (√)

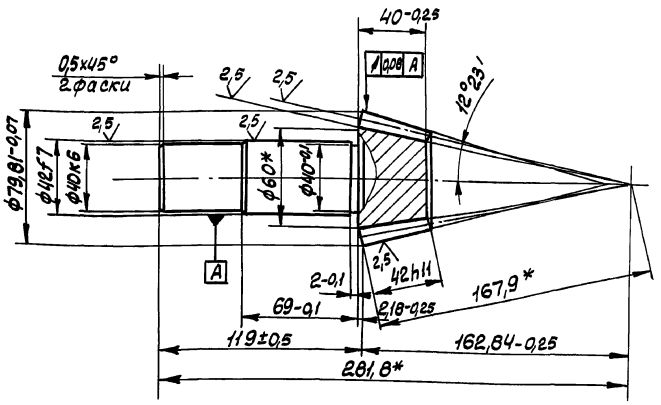

Модуль	m	4
Число зубьев	Z	18
Тип зуба	-	прямой
Исходный контур	-	ГОСТ9587-68
Коэффициент смещения исходного контура	ξ	0
Угол делительного конуса	$\varphi_д$	12°23'
Угол конуса впадин	φ_i	10°45'
Степень точности по ГОСТ 9368-60	-	8X
Толщина зуба по хорде	S_x	$5{,}548^{-0{,}095}_{-0{,}205}$
Измерительная высота по хорде	h_x	2,992
Допуск на накопленную погрешность окружного шага	δt_Σ	0,1
Предельные отклонения окружного шага	$\Delta_{вtc}$ $\Delta_{нtc}$	±0,028
Пятно контакта с зубьями парного зубчатого колеса: по длине (малому модулю)	%	Не менее 50
по высоте	%	Не менее 50
Угол конусности зуба	δ_y	1°39'
Обозначение чертежа сопрягаемого колеса		М143-01.01.503

1. Зубья калить на глубину 1,2...1,6 HRC 56...62
2.* Размеры для справок.

Изм.	Лист	№ докум.	Подп.	Дата	М143-01.01.603			
Разраб.		Розенштейн			Вал-шестерня	Лит.	Масса 2,57	Масштаб 1:2
Пров.		Толчинский				Лист	Листов 1	
Т. контр.		Зельцер			Сталь 20Х ГОСТ 4543-71	Госстрой СССР Союзводоканалниипроект Харьковский Водоканалпроект		
Н. контр.		Козлов						
Утв.								

Формат А3

Инв. № подл. | Подп. и дата | Взам. инв. № | Инв. № дубл. | Подп. и дата

902-02-390.85
Типовые проектные решения Альдом II часть

М143-01.01.001

Rz40 (√)

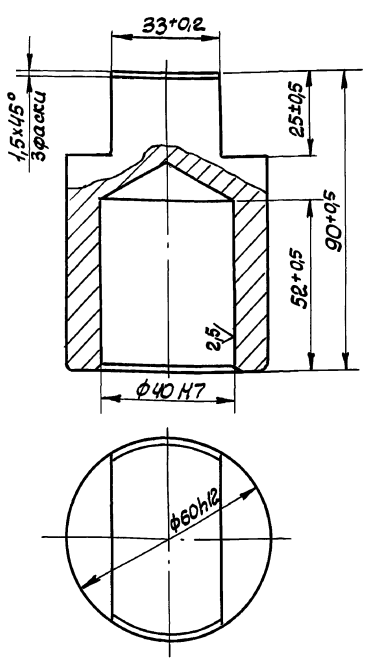

Изм.	Лист	№ докум.	Подп.	Дата	М143-01.01.001			
Разраб.		Розенштейн			Полумуфта	Лит.	Масса 1,26	Масштаб 1:1
Пров.		Толчинский				Лист	Листов 1	
Т. контр.		Зельцер			Сталь 45 ГОСТ 1050-74	Госстрой СССР Союзводоканалниипроект Харьковский Водоканалпроект		
Н. контр.		Козлов						
Утв.								

Формат А4

М143-01.01.002

(√)

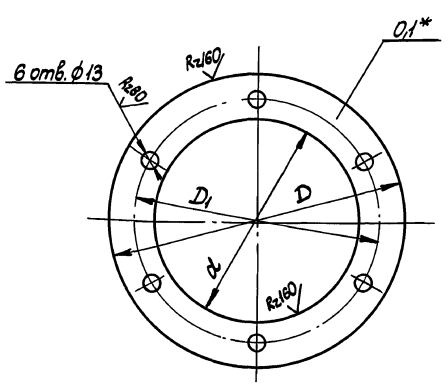

Обозначение	d, мм	D, мм	D1, мм	Масса, кг
М143-01.01.002	152	220	185	0,0156
-01	112	170	140	0,01

1. Смещение осей отверстий D_1 от номинального расположения не более - 0,3 мм
2* Размер для справок

Изм.	Лист	№ докум.	Подп.	Дата	М143-01.01.002			
Разраб.		Толчинский			Прокладка	Лит.	Масса см. табл.	Масштаб –
Пров.		Розенштейн				Лист	Листов 1	
Т. контр.		Зельцер			Лента II-П-ОМ-Н-0-0,5 ГОСТ 503-81 / 08 ГОСТ 1050-74	Госстрой СССР Союзводоканалниипроект Харьковский Водоканалпроект		
Н. контр.		Козлов						
Утв.								

Коп. Кулешова 20734-02 26 Формат А4

Инв. № подл. | Подп. и дата | Взам. инв. № | Инв. № дубл. | Подп. и дата

М143-01.01.004

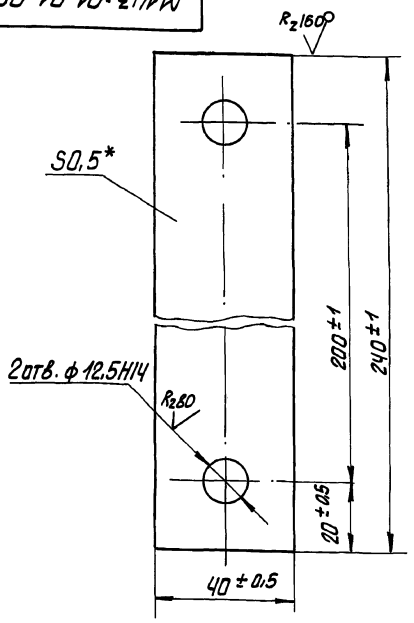

* Размер для справок

Изм.	Лист	№ докум.	Подп.	Дата	М143-01.01.004		
Разраб.		Розенштейн			Прокладка	Лит.	Масса: 0,003	Масштаб: 1:1
Пров.		Толчинский				Лист	Листов 1
Т. контр.		Зельцер				Госстрой СССР Союзводоканалниипроект Харьковский Водоканалпроект	
Н. контр.		Козлов			Лист 0,5 ГОСТ 19903-74 / ГОСТ 16523-70		

Инв. № подл. | Подп. и дата | Взам. инв. № | Инв. № дубл. | Подп. и дата

Формат А4

М143-01.01.005

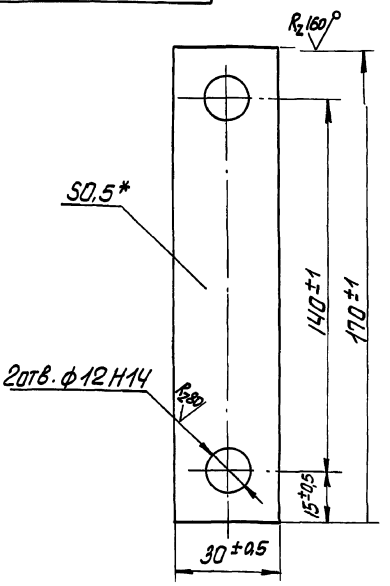

* Размер для справок

Изм.	Лист	N докум.	Подп.	Дата	М143-01.01.005		
Разраб.		Розенштейн			Прокладка	Лит.	Масса: 0,001	Масштаб: 1:1
Пров.		Толчинский				Лист	Листов 1
Т. контр.		Зельцер				Госстрой СССР Союзводоканалниипроект Харьковский Водоканалпроект	
Н. контр.		Козлов			Лист 0,5 ГОСТ 19903-74 / Ст 3 ГОСТ 16523-70		

Инв. № подл. | Подп. и дата | Взам. инв. № | Инв. № дубл. | Подп. и дата

Формат А4

М143-01.01.006

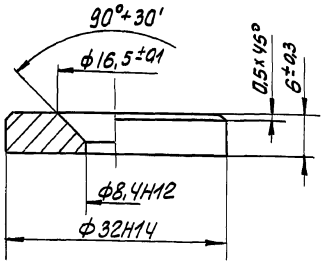

Изм.	Лист	N докум.	Подп.	Дата	М143-01.01.006		
Разраб.		Розенштейн			Шайба торцовая	Лит.	Масса: 0,035	Масштаб: 2:1
Провер.		Толчинский				Лист	Листов 1
Т. контр.		Зельцер				Госстрой СССР Союзводоканалниипроект Харьковский Водоканалпроект	
Н. контр.		Козлов			Ст. 3 ГОСТ 380-71		

Инв. № подл. | Подп. и дата | Взам. инв. № | Инв. № дубл. | Подп. и дата

Формат А4

М143-01.01.007

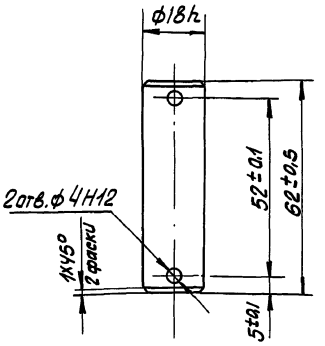

Изм.	Лист	N докум.	Подп.	Дата	М143-01.01.007		
Разраб.		Розенштейн			Ось	Лит.	Масса: 0,12	Масштаб: 1:1
Пров.		Толчинский				Лист	Листов 1
Т. контр.		Зельцер				Госстрой СССР Союзводоканалниипроект Харьковский Водоканалпроект	
Н. контр.		Козлов			Сталь 45 ГОСТ 1050-74		

Инв. № подл. | Подп. и дата | Взам. инв. № | Инв. № дубл. | Подп. и дата

М143-01.01.100 СБ

Альбом II часть 1

Типовые проектные решения 902-02-390.85

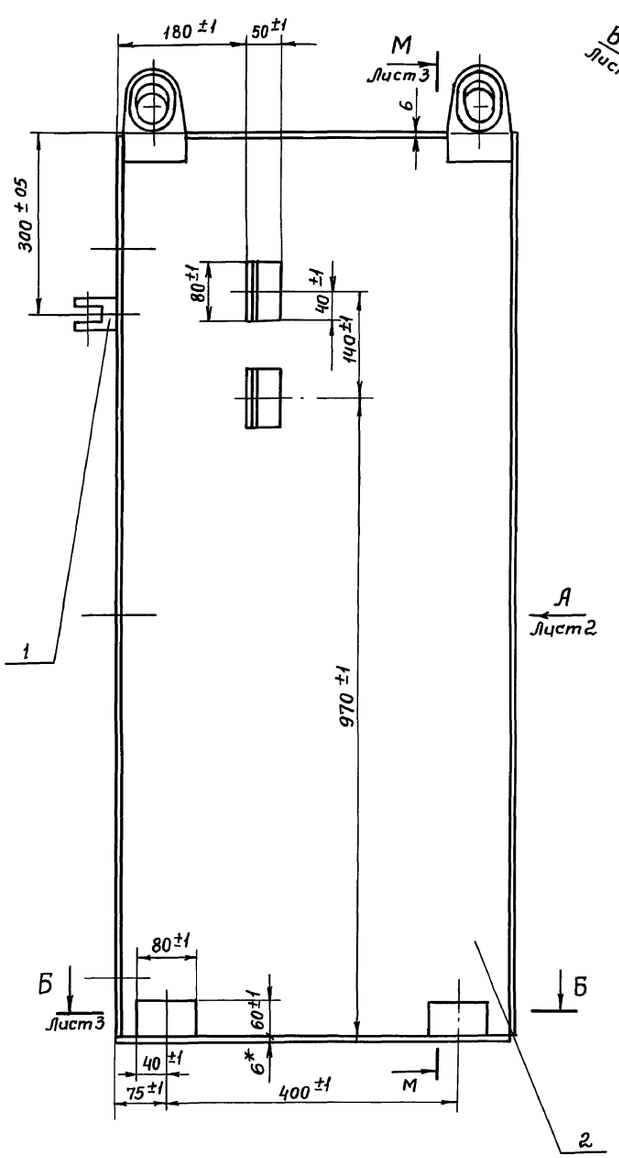

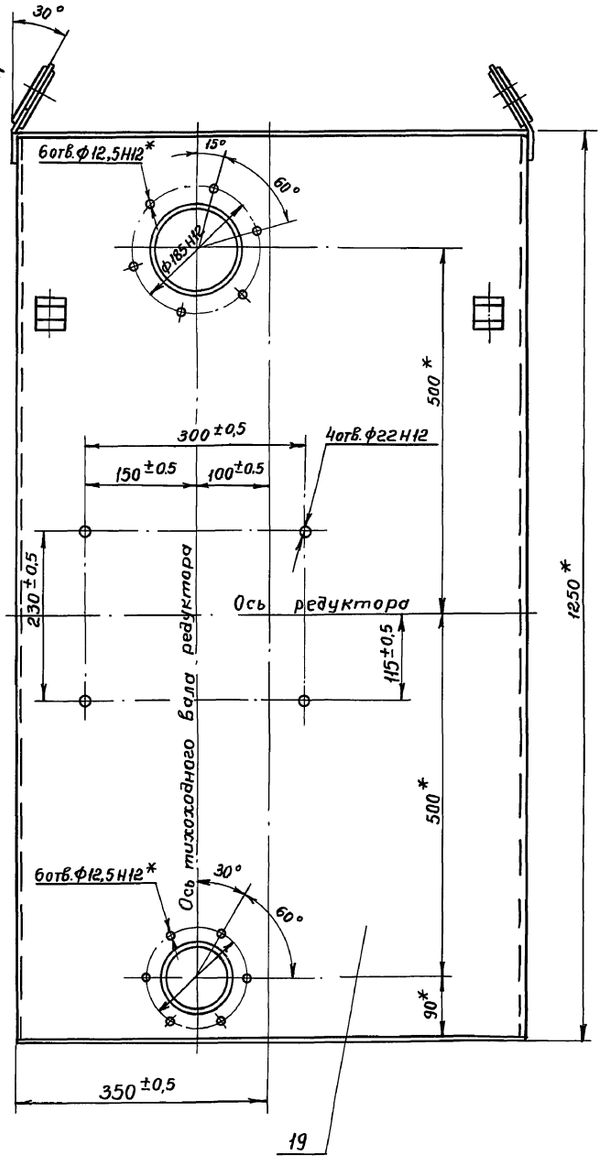

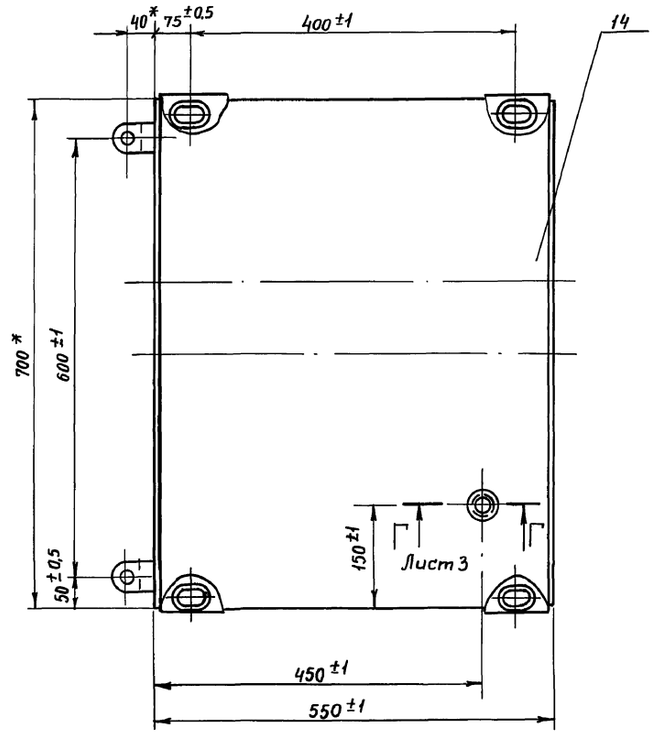

1. Шероховатость обрабатанных поверхностей деталей Б4 выполнить $\sqrt{Rz\,160}$, остальное $\sqrt{}$
2. Неуказанные предельные отклонения размеров $\pm\frac{JT14}{2}$
3. Сварку производить сплошным швом по периметру примыкания деталей. Катет шва равен меньшей толщине свариваемых элементов. Сварные швы по ГОСТ 5264-80 по технологии завода-изготовителя.
4. Неперпендикулярность оси тихоходного вала не более 0,04мм.
5. Несоосность осей отверстий ф85Н7, ф120Н7 и паза 85Н7 х 100 относительно оси тихоходного вала редуктора не более 0,04мм.
6. Конструкцию после сварки отжечь
7. *Размеры для справок.

					М143-01.01 100 СБ
Изм.	Лист	N докум.	Подп.	Дата	
Разработ.		Розенштейн			Корпус Сборочный чертеж
Пров.		Толучинский			
Т.контр.		Зельцер			
Н.контр.		Козлов			

Лит.	Масса	Масштаб
	190,65	1:5
Лист 1	Листов 3	

Госстрой СССР Союзводоканалниипроект Харьковский Водоканалпроект

Инв.№ подл. | Подп. и дата | Взам.инв.№ | Инв.№ дубл. | Подп. и дата

Пров. 11.12.91г Кот.ФА.

М143-01.01.100СБ

Типовые проектные решения 902-02-390.85

Альбом II часть 1

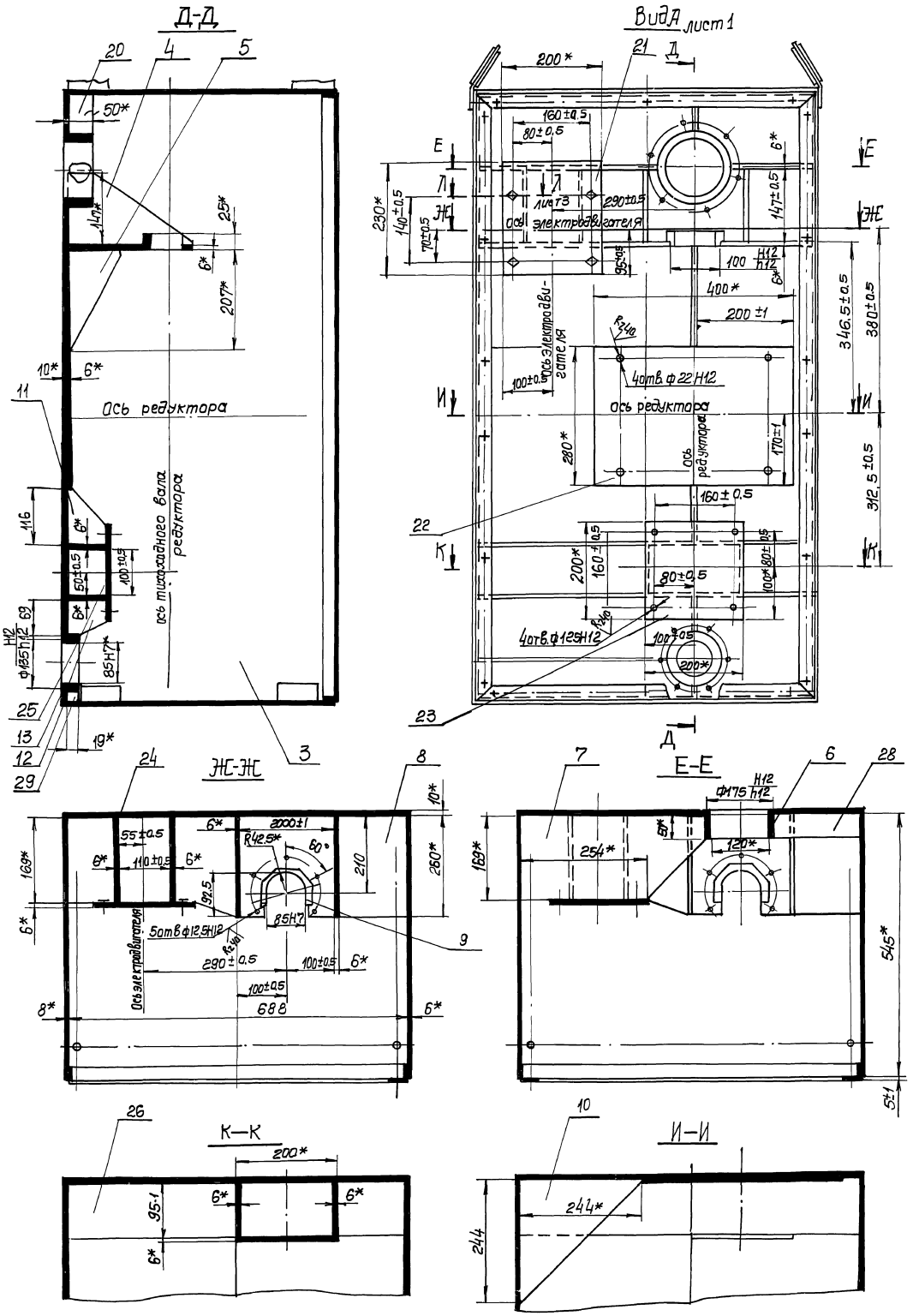

Изм	Лист	№ докум.	Подпись	Дата	М 143-01.01.100 СБ	Лист 2

Инв. № подл. | Подп. и дата | Взам. инв. № | Инв. № дубл. | Подп. и дата

кап. Пихарева

20734-02 29 формат А2

М143-01.01.100СБ

Альбом II часть 1

Типовые проектные решения 902-02-390.85

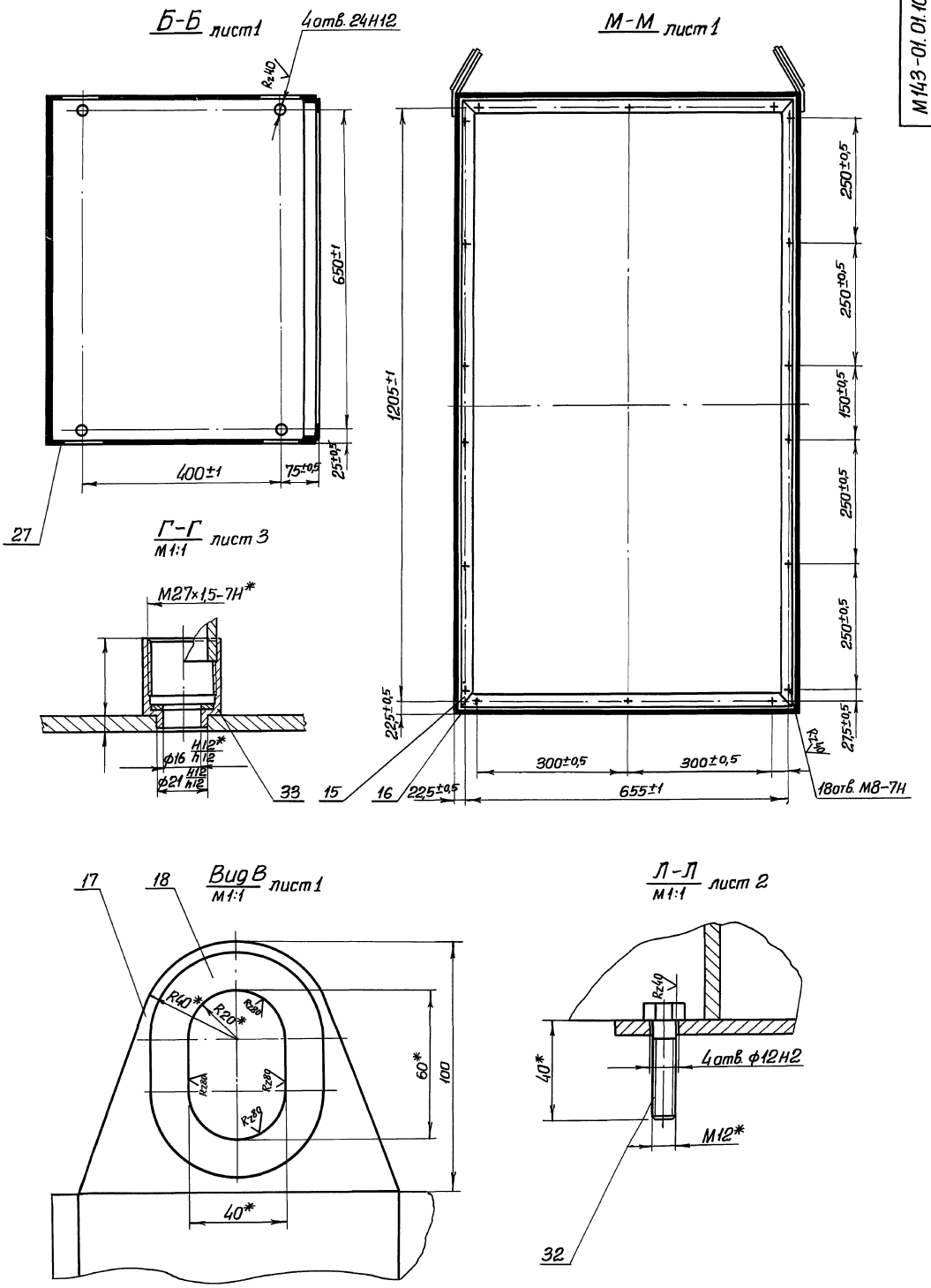

Изм	Лист	№ докум.	Подп.	Дата	М143-01.01.100СБ	Лист 3

Инв. № подл. | Подпись и дата | Взам. инв. № | Инв. № дубл. | Подпись и дата

20734-02 30 Формат А2

Типовые проектные решения 902-02-390.85
Альбом II часть 1

М143-01.01.101

Rz40

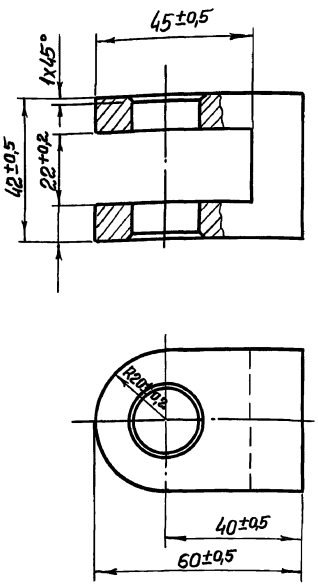

Изм.	Лист	№докум.	Подп.	Дата	М143-01.01.101			
Разраб.		Розенштейн			Вилка	Лит.	Масса	Масштаб
Пробер.		Топчинский					0,3	1:1
Т.контр.		Зельцер				Лист	Листов 1	
Н.контр.		Козлов			Ст.3 ГОСТ 380-71	Госстрой СССР Союзводоканалниипроект Харьковский Водоканалпроект		
Утв.								

Инв.№подл. | Подпись и дата | Взам.инв.№ | Инв.№дубл. | Подпись и дата

Формат А4

М143-01.01.102

(√)

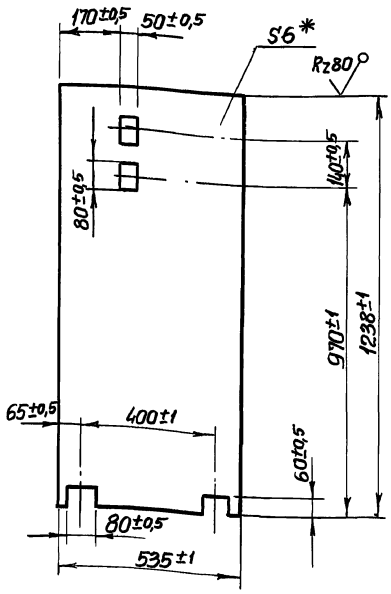

* Размер для справок

Изм.	Лист	№докум.	Подп.	Дата	М143-01.01.102			
Разраб.		Розенштейн			Боковина левая	Лит.	Масса	Масштаб
Пров.		Топчинский					30,1	1:10
Т.контр.		Зельцер				Лист	Листов 1	
Н.контр.		Козлов			Лист 6 ГОСТ 19903-74 Ст3 ГОСТ 14637-79	Госстрой СССР Союзводоканалниипроект Харьковский Водоканалпроект		
Утв.								

Инв.№подл. | Подпись и дата | Взам.инв.№ | Инв.№дубл. | Подпись и дата

Формат А4

М143-01.01.103

(√)

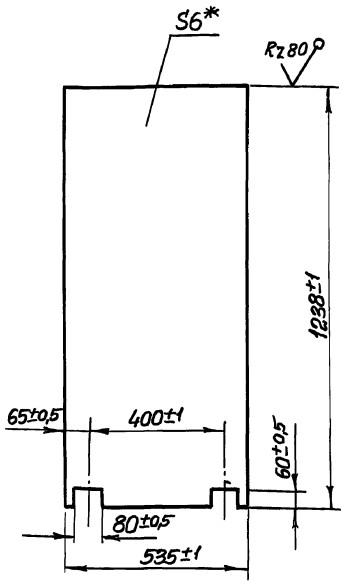

* Размер для справок

Изм.	Лист	№докум.	Подп.	Дата	М143-01.01.103			
Разраб.		Розенштейн			Боковина правая	Лит.	Масса	Масштаб
Пров.		Топчинский					30,2	1:10
Т.контр.		Зельцер				Лист	Листов 1	
Н.контр.		Козлов			Лист 6 ГОСТ 19903-74 Ст3 ГОСТ 14637-79	Госстрой СССР Союзводоканалниипроект Харьковский Водоканалпроект		
Утв.								

Инв.№подл. | Подпись и дата | Взам.инв.№ | Инв.№дубл. | Подпись и дата

Формат А4

М143-01.01.104

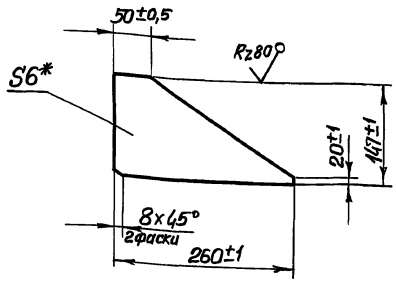

* Размер для справок

Изм.	Лист	№докум.	Подп.	Дата	М143-01.01.104			
Разраб.		Розенштейн			Ребро	Лит.	Масса	Масштаб
Пров.		Топчинский					0,9	1:5
Т.контр.		Зельцер				Лист	Листов 1	
Н.контр.		Козлов			Лист 6 ГОСТ 19903-74 Ст3 ГОСТ 14637-79	Госстрой СССР Союзводоканалниипроект Харьковский Водоканалпроект		
Утв.								

Инв.№подл. | Подпись и дата | Взам.инв.№ | Инв.№дубл. | Подпись и дата

Типовые проектные решения 902-02-390.85
Альбом II часть 1

М143-01.01.105

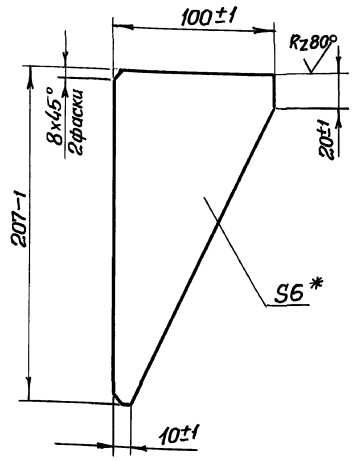

* Размер для справок

Изм.	Лист	№ докум.	Подп.	Дата
Разраб.		Розенштейн		
Пров.		Толчинский		
Т.контр.		Зельцер		
Н.контр.		Козлов		
Утв.				

М143-01.01.105

Ребро

Лит	Масса	Масштаб
	0,57	1:2

Лист | Листов 1

Лист 6 ГОСТ 19903-74
Ст3 ГОСТ 14637-79

Госстрой СССР
Союзводоканалниипроект
Харьковский
Водоканалпроект

Формат А4

М143-01.01.106

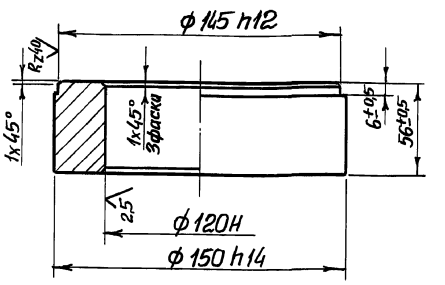

Изм.	Лист	№ докум.	Подп.	Дата
Разраб.		Розенштейн		
Пров.		Толчинский		
Т.контр.		Зельцер		
Н.контр.		Козлов		
Утв.				

М143-01.01.106

Стакан

Лит	Масса	Масштаб
	2,6	1:2

Лист | Листов 1

Ст3 ГОСТ 380-71

Госстрой СССР
Союзводоканалниипроект
Харьковский
Водоканалпроект

Формат А4

М143-01.01.107

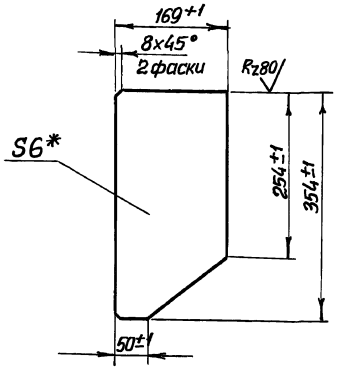

* Размер для справок

Изм.	Лист	№ докум.	Подп.	Дата
Разраб.		Розенштейн		
Пров.		Толчинский		
Т.контр.		Зельцер		
Н.контр.		Козлов		
Утв.				

М143-01.01.107

Косынка

Лит.	Масса	Масштаб
	2,2	1:5

Лист | Листов 1

Лист 6 ГОСТ 19903-74
Ст3 ГОСТ 14617-79

Госстрой СССР
Союзводоканалниипроект
Харьковский
Водоканалпроект

Формат А4

М143-01.01.108

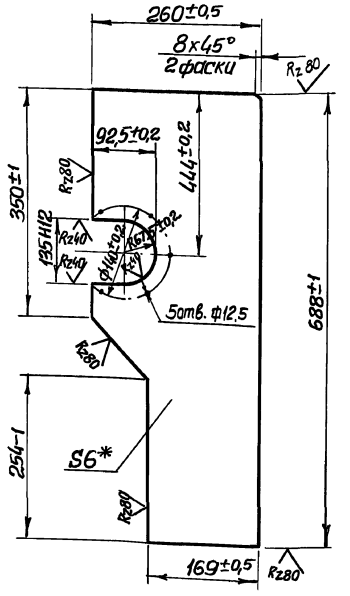

* Размер для справок

Изм.	Лист	№ докум.	Подп.	Дата
Разраб.		Розенштейн		
Пров.		Толчинский		
Т.контр.		Зельцер		
Н.контр.		Козлов		
Утв.				

М143-01.01.108

Косынка

Лит.	Масса	Масштаб
	7,2	1:5

Лист | Листов 1

Лист 6 ГОСТ 19903-74
Ст3 ГОСТ 14637-79

Госстрой СССР
Союзводоканалниипроект
Харьковский
Водоканалпроект

Формат А4

Инв.№подл. | Подпись и дата | Взам.инв.№ | Инв.№дубл. | Подпись и дата

М143-01.01.109

Rz80

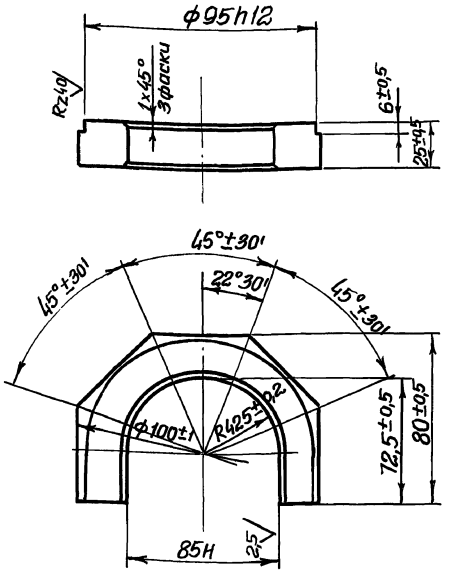

Изм.	Лист	№ докум.	Подпись	Дата	М143-01.01.109	
Разраб.		Розенштейн			Полукольцо	Лит. / Масса 0,3 / Масштаб 1:2
Пров.		Толчинский				Лист / Листов 1
Т.контр.		Зельцер			Ст3 ГОСТ 380-71	Госстрой СССР Союзводоканалниипроект Харьковский Водоканалпроект
Н.контр.		Козлов				

Инв.№подл. | Подпись и дата | Взам.инв.№ | Инв.№дубл. | Подпись и дата

Формат А4

М143-01.01.111

Rz80

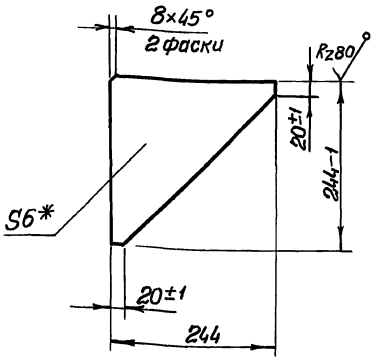

* Размер для справок

Изм.	Лист	№ докум.	Подп.	Дата	М143-01.01.111	
Разраб.		Розенштейн			Косынка	Лит. / Масса 1,4 / Масштаб 1:5
Пров.		Толчинский				Лист / Листов 1
Т.контр.		Зельцер			Лист 6 ГОСТ 19903-74 Ст3 ГОСТ 14637-79	Госстрой СССР Союзводоканалниипроект Харьковский Водоканалпроект
Н.контр.		Козлов				
Утв.						

Инв.№подл. | Подпись и дата | Взам.инв.№ | Инв.№дубл. | Подпись и дата

Формат А4

М143-01.01.112

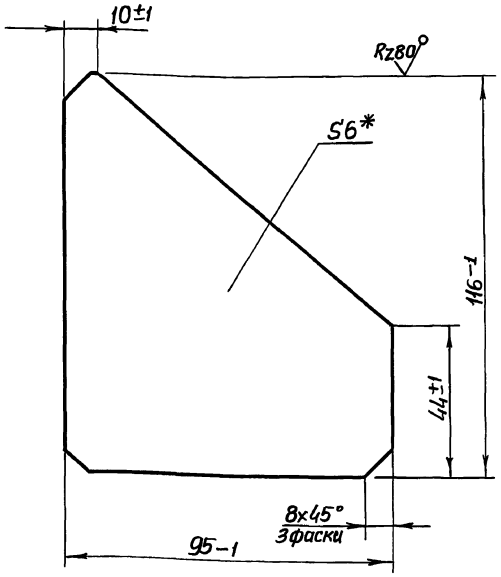

* Размер для справок

Изм.	Лист	№ докум.	Подп.	Дата	М143-01.01.112	
Разраб.		Розенштейн			Ребро	Лит. / Масса 0,3 / Масштаб 1:1
Пров.		Толчинский				Лист / Листов 1
Т.контр.		Зельцер			Лист 6 ГОСТ 19903-74 Ст3 ГОСТ-14637-79	Госстрой СССР Союзводоканалниипроект Харьковский Водоканалпроект
Н.контр.		Козлов				
Утв.						

Инв.№подл. | Подпись и дата | Взам.инв.№ | Инв.№дубл. | Подпись и дата

Формат А4

М143-01.01.113

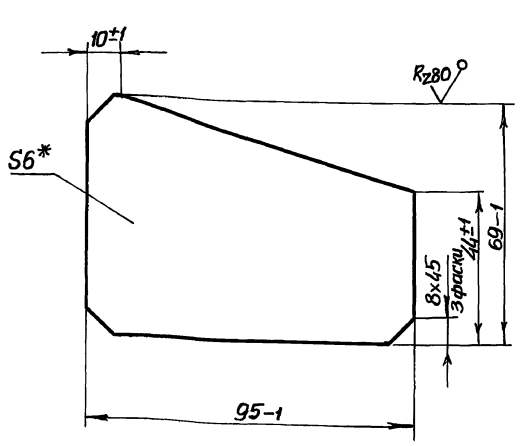

* Размер для справок

Изм.	Лист	№ докум.	Подп.	Дата	М143-01.01.113	
Разраб.		Розенштейн			Ребро	Лит. / Масса 0,2 / Масштаб 1:1
Пров.		Толчинский				Лист / Листов 1
Т.контр.		Зельцер			Лист 6 ГОСТ 19903-74 Ст3 ГОСТ 14637-79	Госстрой СССР Союзводоканалниипроект Харьковский Водоканалпроект
Н.контр.		Козлов				
Утв.						

Инв.№подл. | Подпись и дата | Взам.инв.№ | Инв.№дубл. | Подпись и дата

Формат А4

Типовые проектные решения 902-02-390.85
Альбом II часть 1

М143-01.01.114

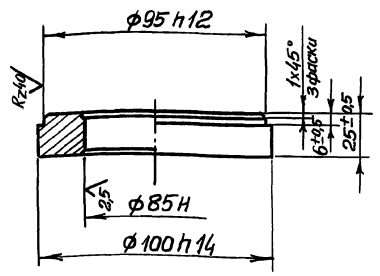

Изм.	Лист	№докум.	Подп.	Дата	М143-01.01.114	
Разраб.	Розенштейн				Стакан	Лит. / Масса 0,37 / Масштаб 1:2
Пров.	Толчинский					Лист / Листов 1
Т.контр.	Зельцер				Ст3 ГОСТ 380-71	Госстрой СССР Союзводоканалниипроект Харьковский Водоканалпроект
Н.контр.	Козлов					

Инв.№ подл. | Подпись и дата | Взам. инв.№ | Инв.№ дубл. | Подпись и дата

Формат А4

М143-01.01.115

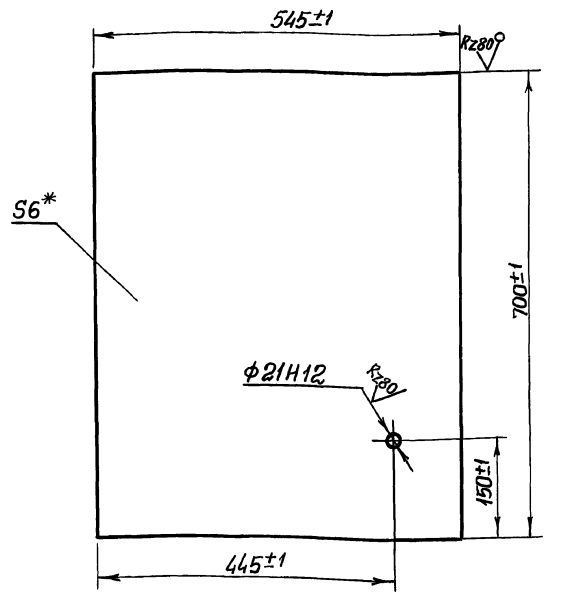

* Размер для справок

Изм.	Лист	№докум.	Подп.	Дата	М143-01.01.115	
Разраб.	Розенштейн				Плита	Лит. / Масса 17,9 / Масштаб 1:5
Пров.	Толчинский					Лист / Листов 1
Т.контр.	Зельцер				Лист 6 ГОСТ 19903-74 Ст3 ГОСТ 14637-79	Госстрой СССР Союзводоканалниипроект Харьковский Водоканалпроект
Н.контр.	Козлов					
Утв.						

Инв.№ подл. | Подпись и дата | Взам. инв.№ | Инв.№ дубл. | Подпись и дата

Формат А4

М143-01.01.118

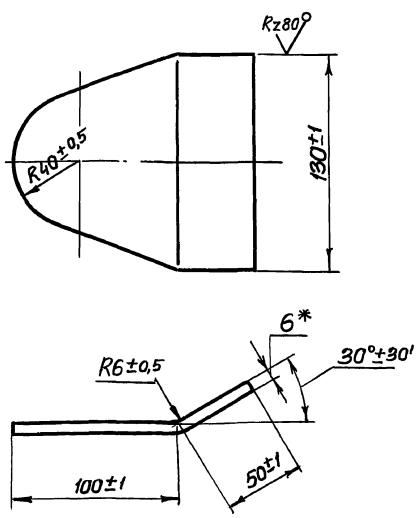

* Размер для справок

Изм.	Лист	№докум.	Подп.	Дата	М143-01.01.118	
Разраб.	Розенштейн				Проушина	Лит. / Масса 0,6 / Масштаб 1:2
Пров.	Толчинский					Лист / Листов 1
Т.контр.	Зельцер				Лист 6 ГОСТ 19903-74 Ст3 ГОСТ 14637-79	Госстрой СССР Союзводоканалниипроект Харьковский Водоканалпроект
Н.контр.	Козлов					
Утв.						

Инв.№ подл. | Подпись и дата | Взам. инв.№ | Инв.№ дубл. | Подпись и дата

Формат А4

М143-01.01.119

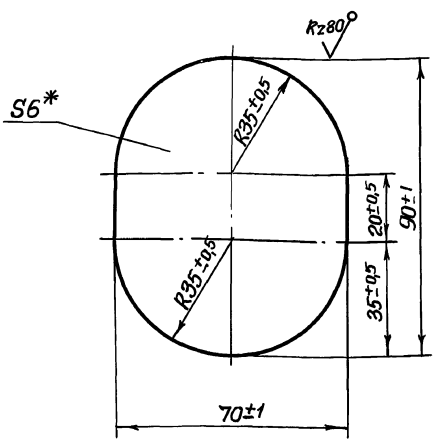

* Размер для справок

Изм.	Лист	№докум.	Подп.	Дата	М143-01.01.119	
Разраб.	Розенштейн				Бонка	Лит. / Масса 0,15 / Масштаб 1:1
Пров.	Толчинский					Лист / Листов 1
Т.контр.	Зельцер				Лист 6 ГОСТ 19903-74 Ст3 ГОСТ 14637-79	Госстрой СССР Союзводоканалниипроект Харьковский Водоканалпроект
Н.контр.	Козлов					
Утв.						

Инв.№ подл. | Подпись и дата | Взам. инв.№ | Инв.№ дубл. | Подпись и дата

Формат А4

Типовые проектные решения 902-02-390.85
Альбом II часть 1

М143-01.01.116

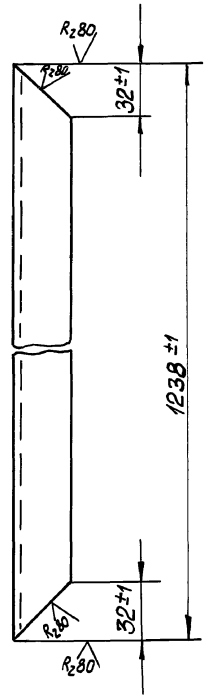

Изм.	Лист	№ докум.	Подп.	Дата
Разраб.		Розенштейн		
Провер.		Толчинский		
Т. контр.		Зельцер		
Н. контр.		Козлов		
Утв.				

М143-01.01.116

Уголок

Лит.	Масса	Масштаб
	1.8	1:2

Лист | Листов 1

Уголок Б-32×32×3 ГОСТ 8509-72 / Ст3 ГОСТ 535-79

Госстрой СССР Союзводоканалниипроект Харьковский Водоканалпроект

Инв. N подл. | Подп. и дата | Взам. инв. N | Инв. N дубл. | Подп. и дата

Формат А4

М143-01.01.117

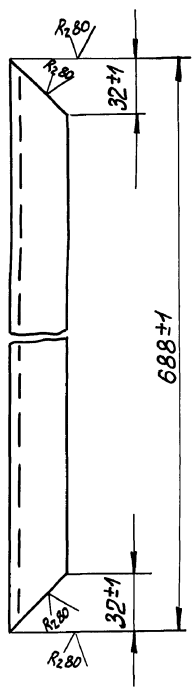

Изм.	Лист	№ докум.	Подп.	Дата
Разраб.		Розенштейн		
Пров.		Толчинский		
Т. контр.		Зельцер		
Н. контр.		Козлов		
Утв.				

М143-01.01.117

Уголок

Лит.	Масса	Масштаб
	1.0	1:2

Лист | Листов 1

Уголок Б-32×32×3 ГОСТ 8509-72 / Ст3 ГОСТ 535-79

Госстрой СССР Союзводоканалниипроект Харьковский Водоканалпроект

Инв. N подл. | Подп. и дата | Взам. инв. N | Инв. N дубл. | Подп. и дата

Формат А4

М143-01.01.301

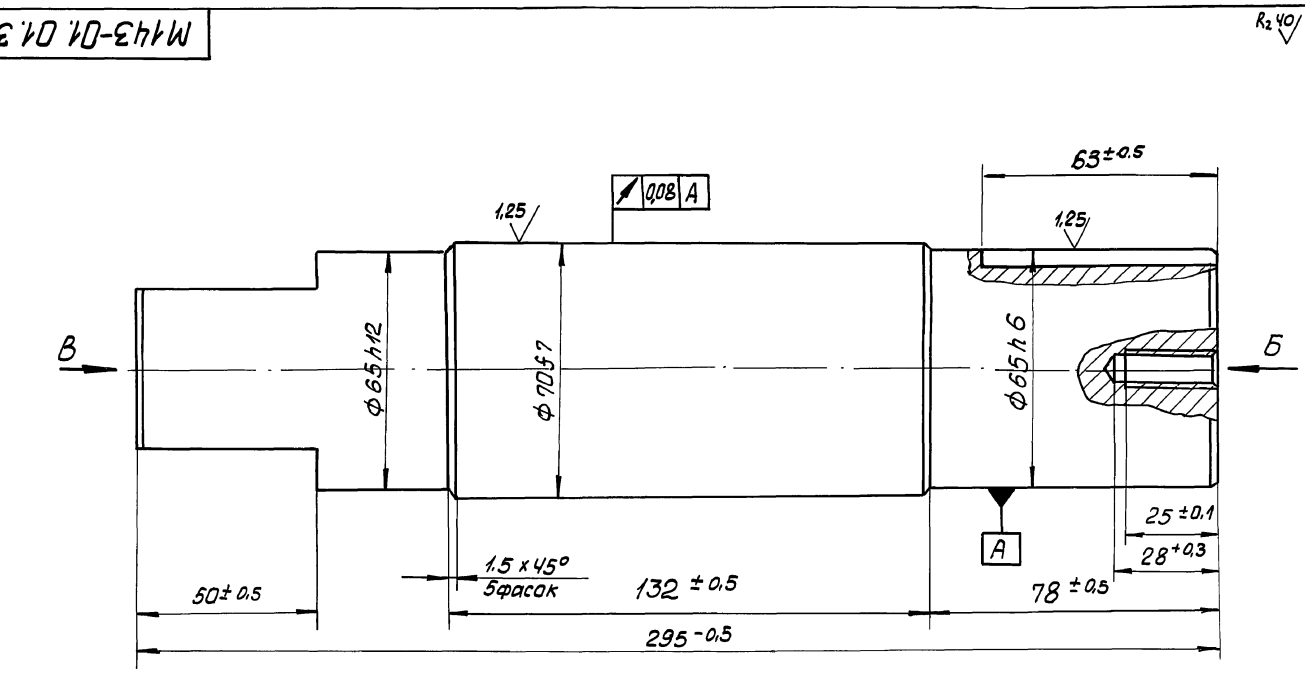

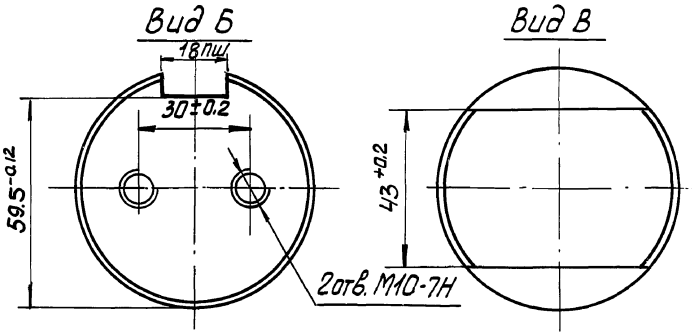

Изм.	Лист	№ докум.	Подп.	Дата
Разраб.		Розенштейн		
Пров.		Толчинский		
Т. контр.		Зельцер		
Н. контр.		Козлов		
Утв.				

М143-01.01.301

Вал

Лит.	Масса	Масштаб
	8,0	1:1

Лист | Листов 1

Сталь 20Х ГОСТ 4543-71

Госстрой СССР Союзводоканалниипроект Харьковский Водоканалпроект

Инв. N подл. | Подп. и дата | Взам. инв. N | Инв. N дубл. | Подп. и дата

Типовые проектные решения 902-02-390.85
Альбом III часть 1

М 143-01.01.201

Rz40 (√)

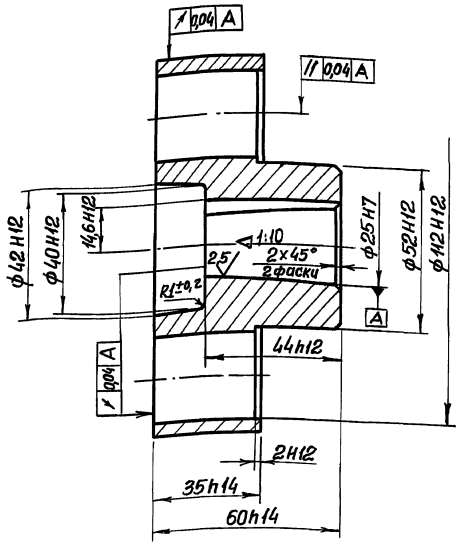

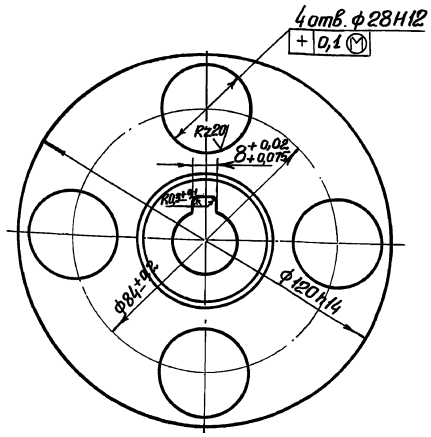

					М 143-01.01.201		
Изм.	Лист	№ докум.	Подп.	Дата			
Разраб.		Розенштейн			Полумуфта	Лит.	Масса 2,2 / Масштаб 1:1
Пров.		Толчинский				Лист	Листов 1
Т.контр.		Зельцер				Госстрой СССР Союзводоканалпроект Харьковский Водоканалпроект	
Н.контр.		Козлов			Сталь 45 ГОСТ 1050-74		
Утв.							

Инв.№ подл. | Подпись и дата | Взам. инв.№ | Инв.№ дубл. | Подпись и дата

Формат А3

М 143-01.01.202

Rz40 (√)

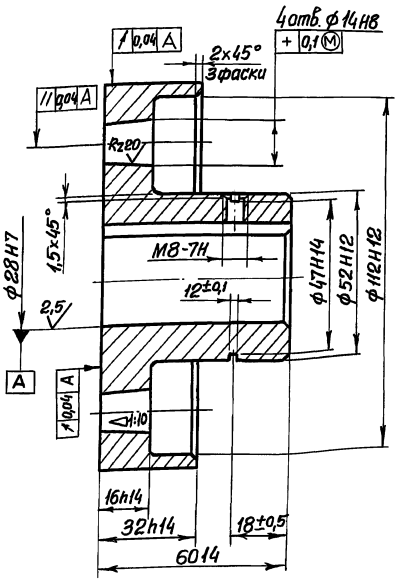

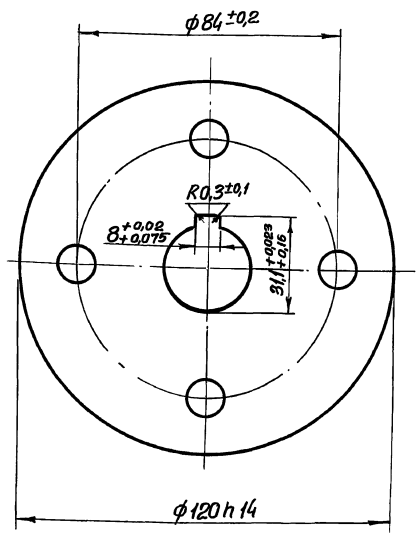

					М 143-01.01.202		
Изм.	Лист	№ докум.	Подп.	Дата			
Разраб.		Розенштейн			Полумуфта	Лит.	Масса 1,7 / Масштаб 1:1
Пров.		Толчинский				Лист	Листов 1
Т.контр.		Зельцер				Госстрой СССР Союзводоканалпроект Харьковский Водоканалпроект	
Н.контр.		Козлов			Сталь 45 ГОСТ 1050-74		
Утв.							

Инв.№ подл. | Подпись и дата | Взам. инв.№ | Инв.№ дубл. | Подпись и дата

М143-01.01.203

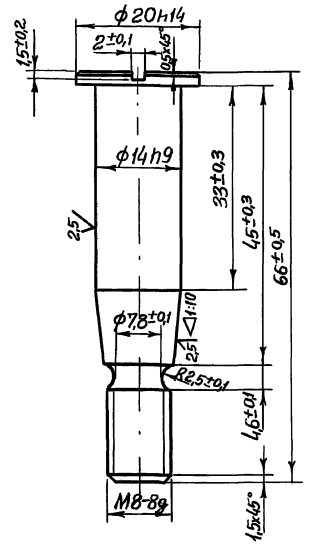

Изм.	Лист	№ докум.	Подп.	Дата	М143-01.01.203			
Разраб.		Розенштейн			Палец	Лит.	Масса	Масштаб
Пров.		Толчинский					0,07	2:1
Т.контр.		Зельцер				Лист	Листов 1	
Н.контр.		Козлов			Сталь 45 ГОСТ 1050-74	Госстрой СССР Союзводоканалпроект Харьковский Водоканалпроект		
Утв.								

Формат А4

М143-01.01.204

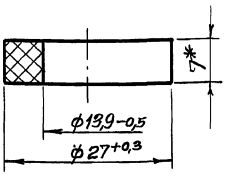

* Размер для справок

Изм.	Лист	№ докум.	Подп.	Дата	М143-01.01.204			
Разраб.		Розенштейн			Кольцо	Лит.	Масса	Масштаб
Пров.		Толчинский					0,004	2:1
Т.контр.		Зельцер				Лист	Листов 1	
Н.контр.		Козлов			Пластина I, лист ОМБ-С-7 ГОСТ 7338-77	Госстрой СССР Союзводоканалпроект Харьковский Водоканалпроект		
Утв.								

Формат А4

М143-01.01.205

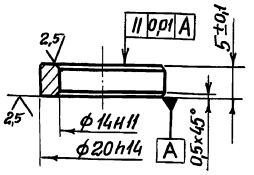

Изм.	Лист	№ докум.	Подп.	Дата	М143-01.01.205			
Разраб.		Розенштейн			Втулка	Лит.	Масса	Масштаб
Пров.		Толчинский					0,004	2:1
Т.контр.		Зельцер				Лист	Листов 1	
Н.контр.		Козлов			Сталь 45 ГОСТ 1050-74	Госстрой СССР Союзводоканалпроект Харьковский Водоканалпроект		
Утв.								

Формат А4

М143-01.01.121

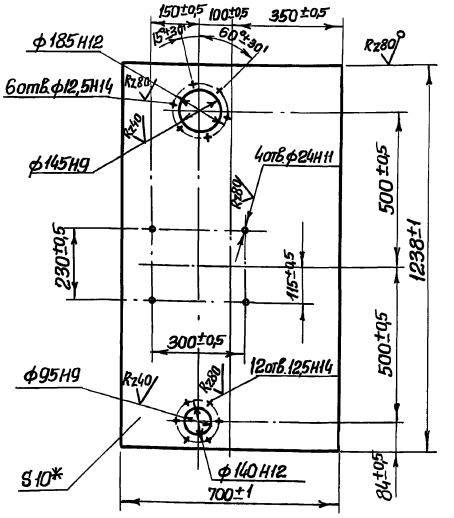

* Размер для справок

Изм.	Лист	№ докум.	Подп.	Дата	М143.01.01.121			
Разраб.		Розенштейн			Плита	Лит.	Масса	Масштаб
Пров.		Толчинский					64,3	1:10
Т.контр.		Зельцер				Лист	Листов 1	
Н.контр.		Козлов			Лист 10 ГОСТ 19903-74 Ст3 ГОСТ 14637-79	Госстрой СССР Союзводоканалпроект Харьковский Водоканалпроект		
Утв.								

Формат А4

М143-01.01.300СБ

Альбом III часть 1

Типовые проектные решения 902-02-390.85

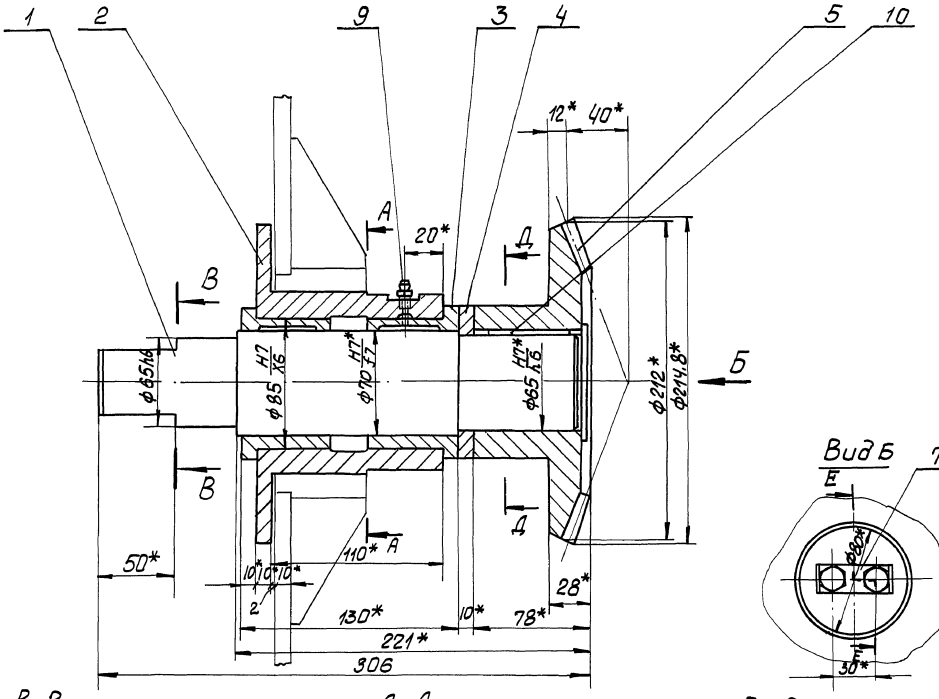

В-В
М1:1

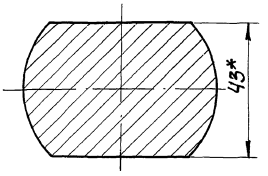

Д-Д
М1:1

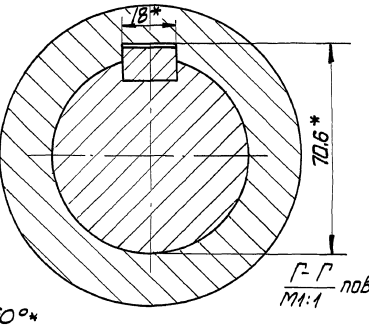

Е-Е
М1:

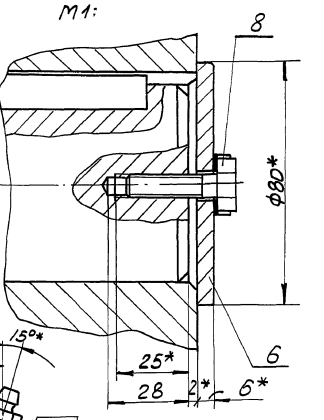

Г-Г
М1:1 повернуто

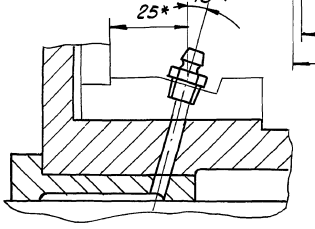

А-А

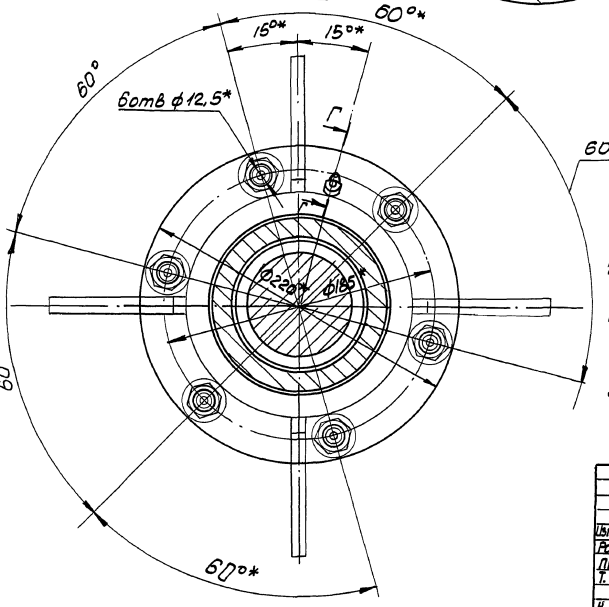

1. Отверстие ф 70Н7 в дет. поз. 3 пришабрить по дет. поз. 1 ф 70f7
2. Внутреннюю поверхность ф 70Н7 в дет. поз. 3 предварительно заполнить консистентной смазкой УС-2(л) ГОСТ 1033-73
3. * Размеры для справок

					М143 01.01.300СБ		
Изм.	Лист	№ докум.	Подп.	Дата			
Разраб.		Розенштейн			Колесо коническое в сборе	Лит	Масса	Масштаб
Пров.		Толчинский					26,0	1:2
Т. контр.		Зельцер			Сборочный чертеж	Лист	Листов 1
Н. контр.		Козлов				Госстрой СССР Союзгипроречтранспроект Харьковский водоканалпроект	

Инв. № подл. | Подп. и дата | Взам. инв. № | Инв. № дубл. | Подп. и дата

Типовые проектные решения 902-02-390.85
Альбом III часть 1

М143-01.01.302

$R_z 40$ (√)

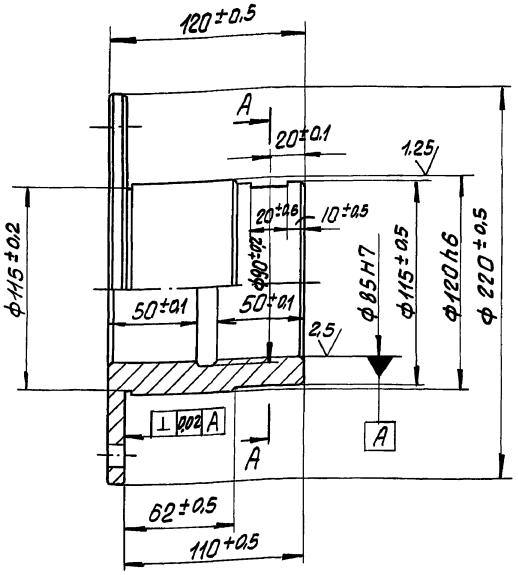

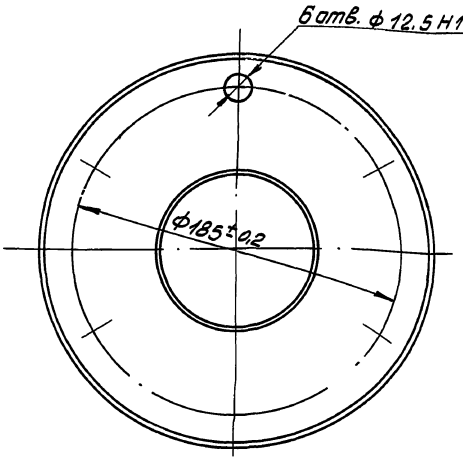

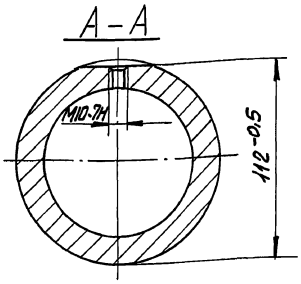

					М143-01.01.302		
Изм.	Лист	N докум.	Подп.	Дата			
Разраб.		Розенштейн			Стакан	Лит.	Масса 7.0 / Масштаб 1:2
Пров.		Толчинский				Лист	Листов 1
Т.контр.		Зельцер				Госстрой СССР Союзводоканалниипроект Харьковский Водоканалпроект	
Н.контр.		Козлов			Сталь 20Х ГОСТ 4543-71		

Формат А3

Инв. N подл. | Подп. и дата | Взам. инв. N | Инв. N дубл. | Подп. и дата

М143-01.01.303

$R_z 40$ (√)

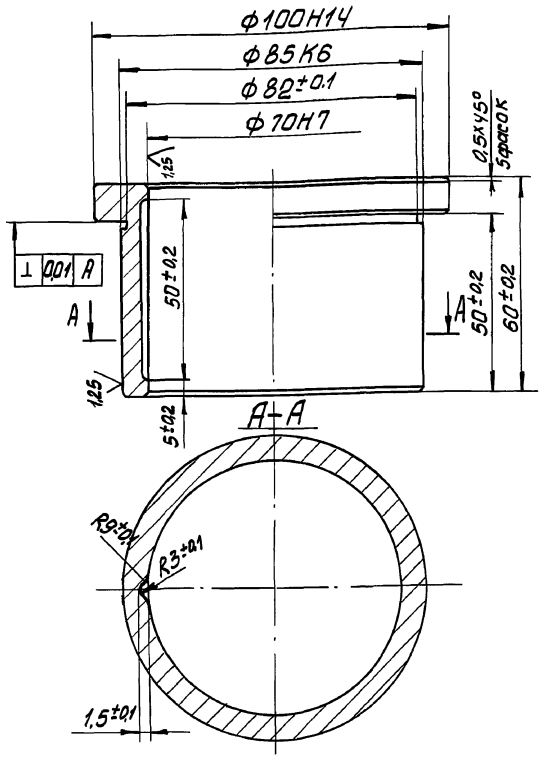

					М143-01.01.303		
Изм.	Лист	N докум.	Подп.	Дата			
Разраб.		Розенштейн			Втулка	Лит.	Масса 0.98 / Масштаб 1:1
Пров.		Толчинский				Лист	Листов 1
Т.контр.		Зельцер				Госстрой СССР Союзводоканалниипроект Харьковский Водоканалпроект	
Н.контр.		Козлов			Бронза БрАЖ-9-4Л ГОСТ 493-79		

Инв. N подл. | Подп. и дата | Взам. инв. N | Инв. N дубл. | Подп. и дата

М143-01.01.304

$R_z 40$ (√)

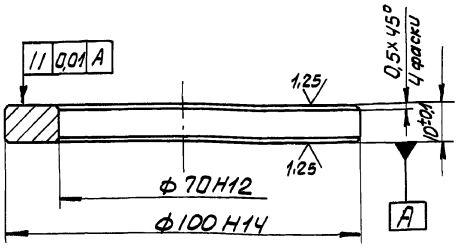

Калить на глубину 1.2...1.6 HRC 56... 62

					М143-01.01.304		
Изм.	Лист	N докум.	Подп.	Дата			
Разраб.		Розенштейн			Кольцо	Лит.	Масса 0.3 / Масштаб 1:1
Пров.		Толчинский				Лист	Листов 1
Т.контр.		Зельцер				Госстрой СССР Союзводоканалниипроект Харьковский Водоканалпроект	
Н.контр.		Козлов			Сталь 20Х ГОСТ 4543-71		

Инв. N подл. | Подп. и дата | Взам. инв. N | Инв. N дубл. | Подп. и дата

М143-01.01.305

R_z 40 (▽)

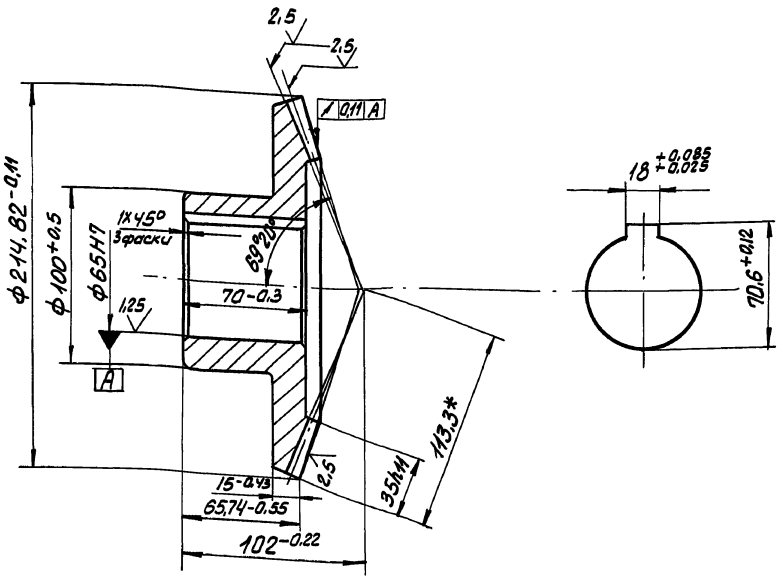

Модуль	m	4
Число зубьев	z	53
Тип зуба	-	прямой
Исходный контур	-	ГОСТ 9587-68
Коэффициент смещения исходного контура	ξ	0
Угол делительного конуса	φ_d	69°20'
Угол конуса впадин	φ_i	66°54'
Степень точности по ГОСТ 9368-60	-	8 X
Толщина зуба по корде	S_x	$5,548^{-0,095}_{-0,205}$
Измерительная высота по корде	h_x	2,992
Допуск на накопленную погрешность окружного шага	δt_Σ	0,14
Предельные отклонения окружного шага	Δ_{gtc} Δ_{mtc}	± 0,036
Пятно контакта с зубьями парного зубчатого колеса: по длине (к малому модулю)	%	Не менее 50
Пятно контакта с зубьями парного зубчатого колеса: по высоте	%	Не менее 50
Угол конусности зуба	δ_y	2°27'
Обозначение чертежа сопряженной шестерни		М143-01.01.402

1. Зубья калить на глубину 1,2...1,6 HRC 56...62
2.* Размер для справок

Изм.	Лист	№ докум.	Подп.	Дата
Разраб.		Розенштейн		
Провер.		Толчинский		
Т.контр.		Зельцер		
Н. контр.		Козлов		

М143-01.01.305

Колесо коническое

Лит.	Масса	Масштаб
	9,4	1:2

Лист | Листов 1

Госстрой СССР Союзводоканалниипроект Харьковский Водоканалпроект

Формат А3

М143-01.01.306

R_z 40 (▽)

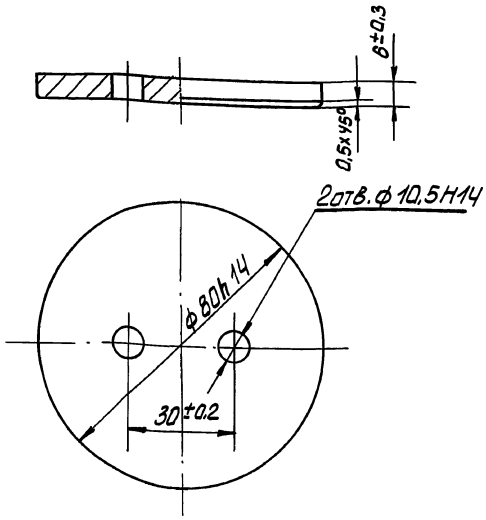

Изм.	Лист	№ докум.	Подп.	Дата
Разраб.		Розенштейн		
Пров.		Толчинский		
Т. контр.		Зельцер		
Н. контр.		Козлов		

М143-01.01.306

Шайба торцовая

Лит.	Масса	Масштаб
	0,23	1:1

Лист | Листов 1

Госстрой СССР Союзводоканалниипроект Харьковский Водоканалпроект

Ст3 ГОСТ 380-71

Формат А4

М143-01.04.307

(▽)

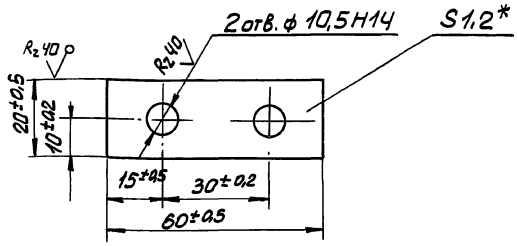

Изм.	Лист	№ докум.	Подп.	Дата
Разраб.		Розенштейн		
Провер.		Толчинский		
Т. контр.		Зельцер		
Н. контр.		Козлов		

М143-01.01.307

Планка стопорная

Лит.	Масса	Масштаб
	0,05	1:1

Лист | Листов 1

Госстрой СССР Союзводоканалниипроект Харьковский Водоканалпроект

Лист 1,2 ГОСТ 19903-74 / Ст3 ГОСТ 16523-70

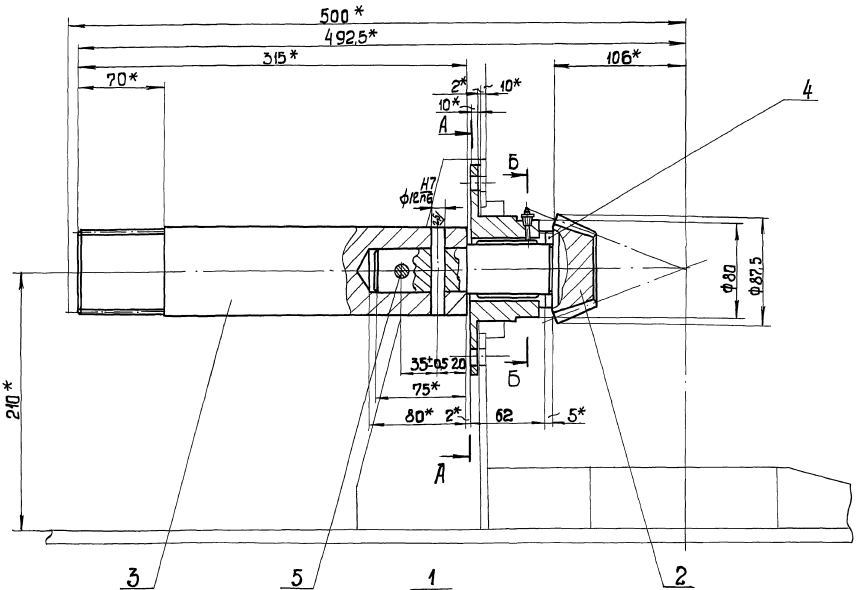

А-А
М1:1

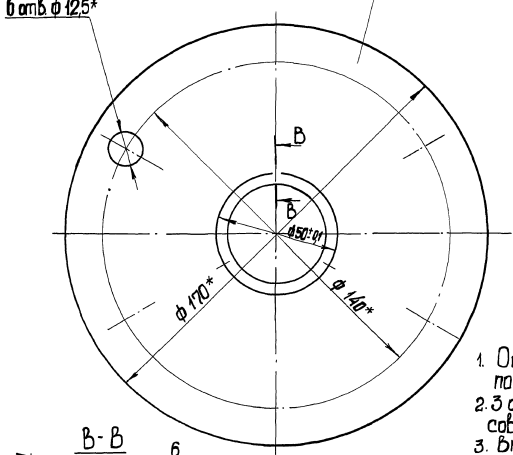

Б-Б
М1:1

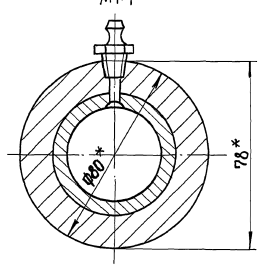

В-В
М1:1

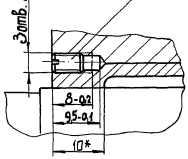

1. Отверстие ф 40 Н7 в дет. поз. 2 пришабрить по дет. поз. 4 ф 40 S7
2. 3 отв. М 4 7Н в дет. поз. 1,2 обрабатывать совместно после сборки.
3. Внутреннюю поверхность ф 40 Н7 в дет. поз. 2 предварительно заполнить консистентной смазкой УС-2 (Л) ГОСТ 1033-73
4. * Размеры для справок.

Изм.	Лист	№ докум.	Подп.	Дата	М143-01.01.400СБ		
Разраб.		Ревенцев			Шестерня коническая в сборе. Сборочный чертеж	Лит	Масса	Масштаб
Пров.		Толчинский					147	1:2
Т. контр.		Зельцер				Лист	Листов 1	
Н. контр.		Козлов				Госстрой СССР Союзгипроспецсельстрой ЦЕНТРАЛЬНЫЙ ВОДНЕПРОЕКТ		
Утв.								

Альбом III часть 1
Типовые проектные решения 902-09-390.85
Инв. № подл. | Подп. и дата | Взам. инв. № | Инв. № дубл. | Подп. и дата

Типовые проектные решения 902-02-390.85
Альбом II часть 1

М143-01.01.401

R_2 40 (V)

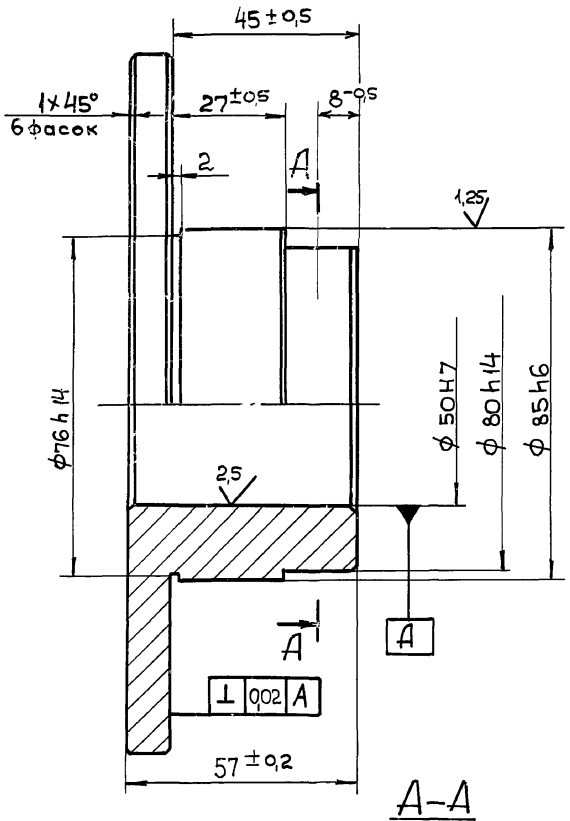

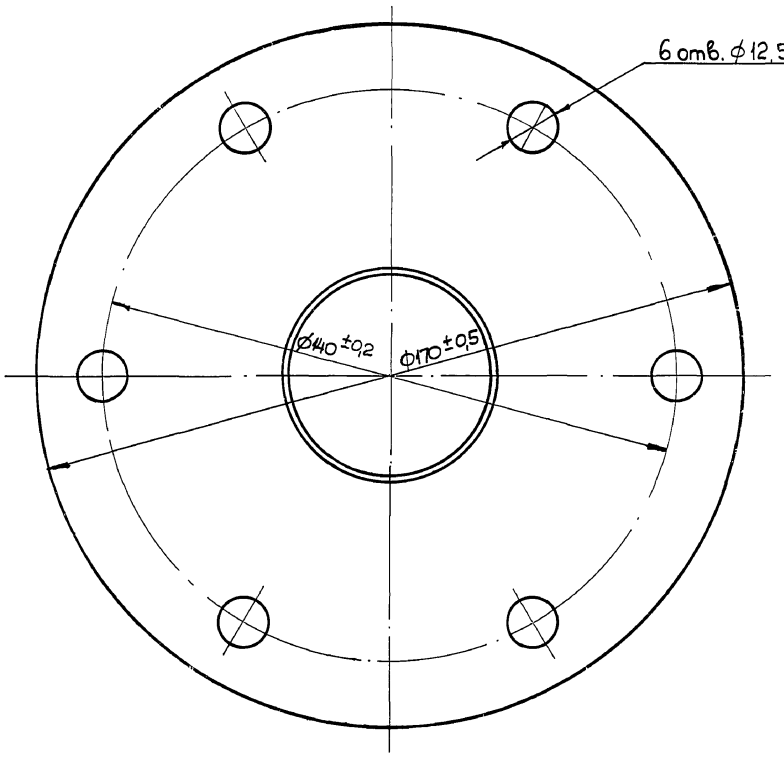

А–А
М 1:2

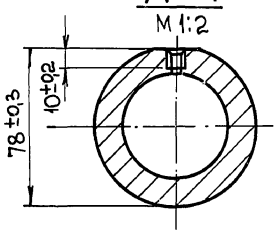

Изм	Лист	N докум	Подп.	Дата	М 143–01. 01. 401			
Разраб.		Розенштейн			Стакан	Лит	Масса	Масштаб
Пров.		Толчинский					3,1	1:1
Т. контр.		Зельцер				Лист	Листов 1	
Н. контр.		Козлов			Сталь 20Х ГОСТ 4543-71	Госстрой СССР Союзводоканалниипроект Харьковский Водоканалпроект		
Утв.								

Формат А3

Инв. N подл. | Подп. и дата | Взам. инв. N | Инв. N дубл. | Подп. и дата

М143-01.01.402

R_2 40 (V)

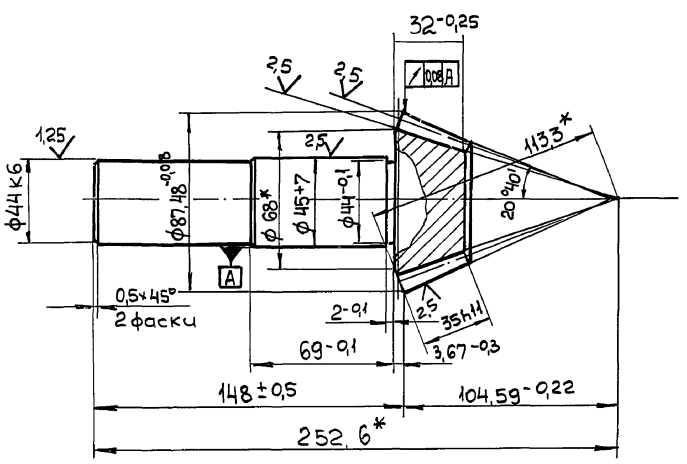

Модуль	m	4
Число зубьев	Z	20
Тип зуба	—	прямой
Исходный контур	—	ГОСТ 9587-68
Коэффициент смещения исходного котура	ξ_3	0
Угол делительного конуса	$\varphi_д$	20°40'
Угол конуса впадин	φ_i	18°14'
Степень точности по ГОСТ 9368-60	—	8x
Толщина зуба по хорде	S_x	$5,548^{-0,095}_{-0,205}$
Измерительная высота по хорде	h_x	2,992
Допуск на накопленную погрешность окружного шага	δt_{Σ}	0,1
Предельные отклонения окружного шага	Δbt_c Δntc	±0,028
Пятно контакта с зубьями парного зубчатого колеса: по длине (к малому модулю)	%	не менее 50
по высоте	%	не менее 50
Угол конусности зуба	δ_y	2°27'
Обозначение чертежа сопряженного колеса		М143-01.01.305

1. Зубья калить на глубину 1,2 ... 1,6 HRC 56...62
2. *Размеры для справок.

Изм	Лист	N докум	Подп.	Дата	М143-01.01.402			
Разраб.		Розенштейн			Вал-шестерня	Лит	Масса	Масштаб
Провер.		Толчинский					2,8	1:2
Т. контр.		Зельцер				Лист	Листов 1	
Н. контр.		Козлов.			Сталь 20Х ГОСТ 4543-71	Госстрой СССР Союзводоканалниипроект Харьковский Водоканалпроект		
Утв.								

Инв. N подл. | Подп. и дата | Взам. инв. N | Инв. N дубл. | Подп. и дата

М143-01.01.403

$R_z 40$ (√)

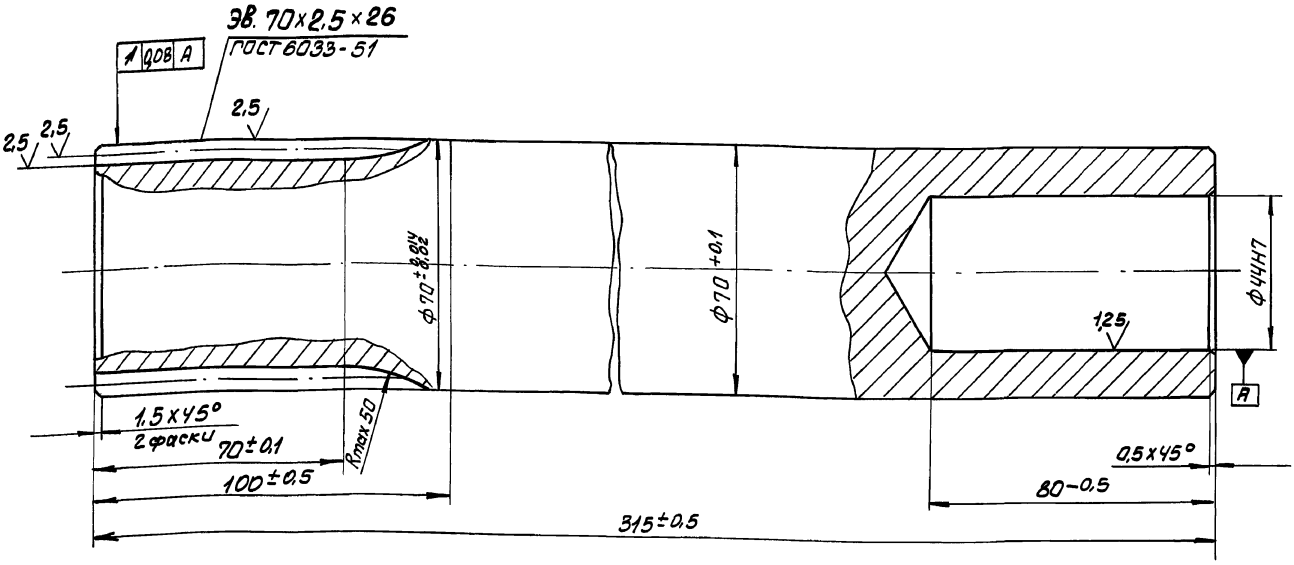

Зубья калить на глубину 1,2... 1,6 HRC 56...62

				М143-01.01.403		
Изм.	Лист	№ докум.	Подп.	Дата		
Разраб.		Розенштейн			Вал	Лит. / Масса 8,5 / Масштаб 1:1
Провер.		Талчинский				Лист / Листов 1
Т. контр.		Зельцер				Госстрой СССР Союзводоканалниипроект Харьковский Водоканалпроект
Н. контр.		Козлов			Сталь 20 ГОСТ 4543-71	

Формат А3

М143-01.01.405

$R_z 40$ (√)

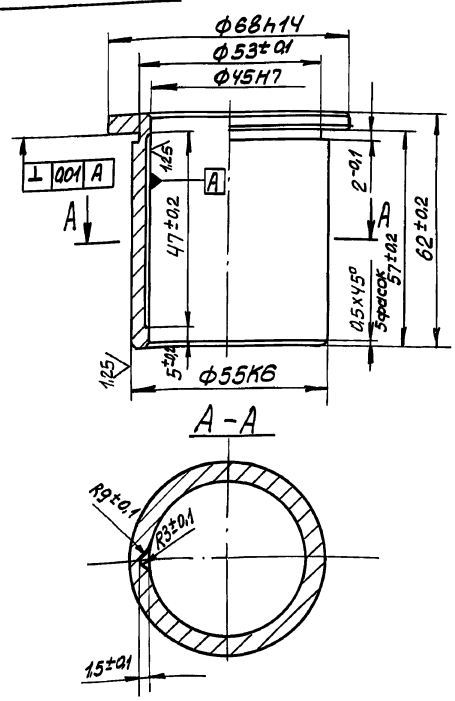

				М143-01.01.405		
Изм.	Лист	№ докум.	Подп.	Дата		
Разраб.		Рожнштейн			Втулка	Лит. / Масса 0,48 / Масштаб 1:1
Провер.		Талчинский				Лист / Листов 1
Т. контр.		Зельцер				Госстрой СССР Союзводоканалниипроект Харьковский Водоканалпроект
Н. контр.		Козлов			Бронза БрАЖ-9-4Л ГОСТ 493-79	

Формат А4

М143-01.01.404

$R_z 40$ (√)

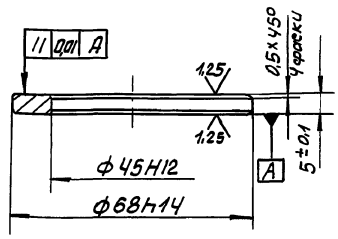

Калить на глубину 1,2... 1,6 HRC 56... 62

				М143-01.01.404		
Изм.	Лист	№ докум.	Подп.	Дата		
Разраб.		Розенштейн			Кольцо	Лит. / Масса 0,15 / Масштаб 1:1
Провер.		Талчинский				Лист / Листов 1
Т. контр.		Зельцер				Госстрой СССР Союзводоканалниипроект Харьковский Водоканалпроект
Н. контр.		Козлов			Сталь 20 ГОСТ 4543-71	

Инв. N подл. | Подп. и дата | Взам. инв. N | Инв. N дубл. | Подп. и дата

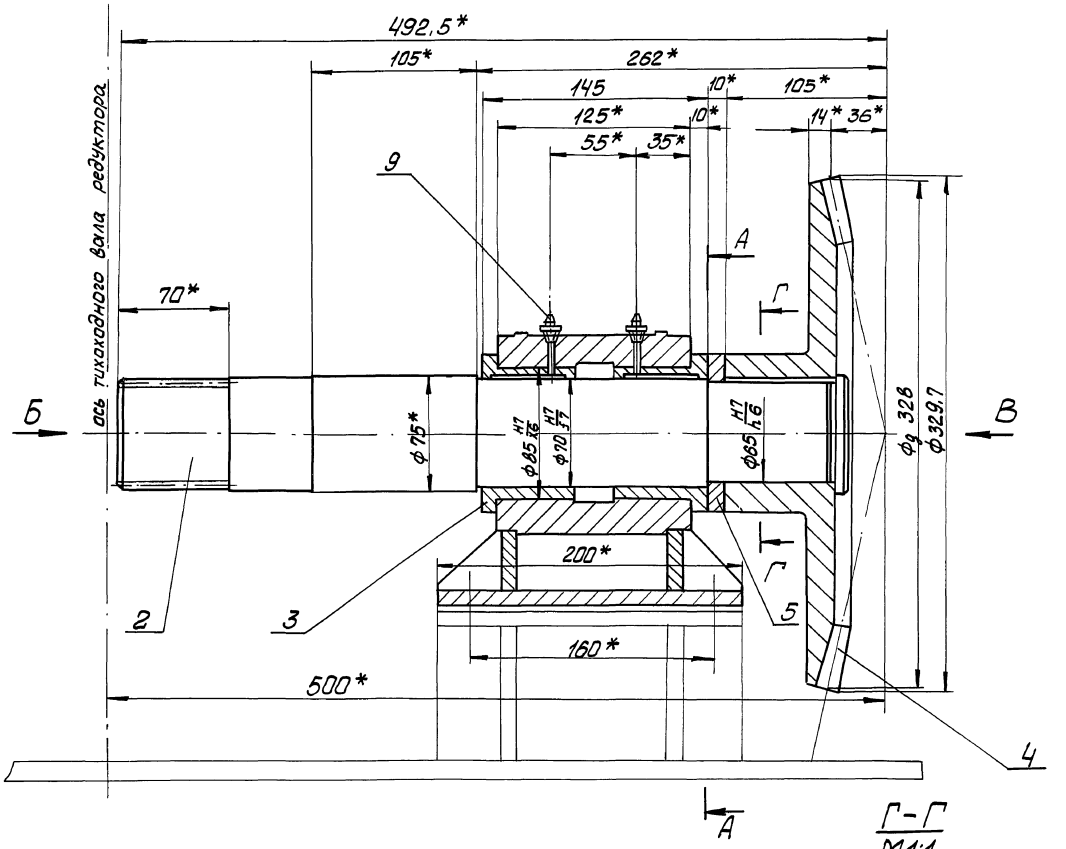

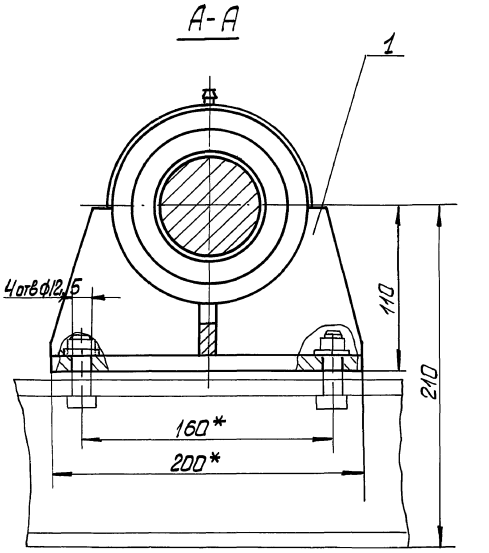

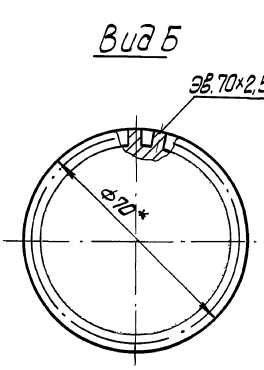

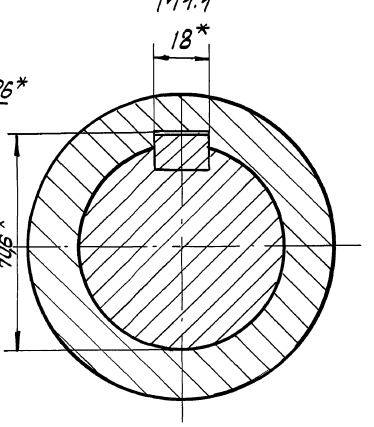

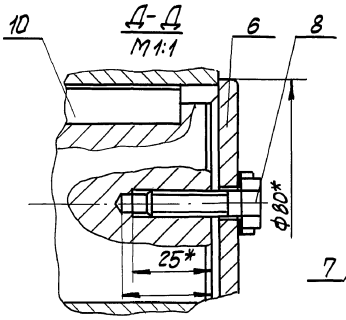

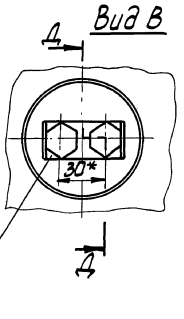

1. Отверстие ф70Н7 в дет. поз.3 пришабрить по дет. поз.2 ф70s7
2. Внутреннюю поверхность в дет. поз.3 предварительно заполнить консистентной смазкой УС-2 (л) ГОСТ 1033-73
3.* Размеры для справок

					М143-01.01.500СБ		
Изм.	Лист	N докум.	Подп.	Дата	Колеса коническое в сборе Сборочный чертеж	Лит.	Масса	Масшт.
Разраб.		Разенштейн					37.5	1:2
Пров.		Талчинский				Лист	Листов 1	
Т. контр.		Зельцер				Госстрой СССР Союзгипроводоканалпроект Харьковский Водоканалпроект		
Н. контр.		Козлов						

Альбом II часть I
Типовые проектные решения 902-02-390.85
Инв. N подл. | Подп. и дата | Взам. инв. N | Инв. N дубл. | Подп. и дата

М143-01.01.501

Rz40 (√)

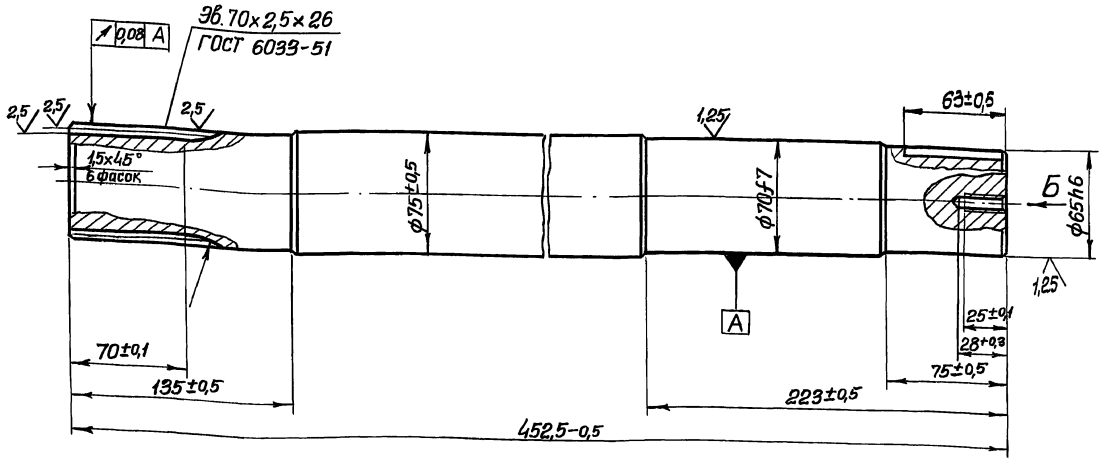

Вид Б
М 1:1

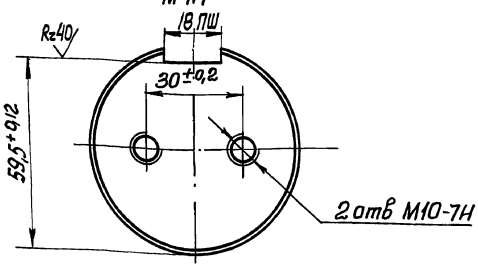

Зубья калить на глубину 1,2...1,6 HRC 56...62.

					М143-01.01.501		
Изм.	Лист	№ докум.	Подп.	Дата	Вал	Лит.	Масса / Масштаб
Разраб.		Розенштейн					13,3 / 1:2
Пров.		Толчинский				Лист	Листов 1
Т.контр.		Зельцер				Госстрой СССР Союзводоканалниипроект Харьковский Водоканалпроект	
Н.контр.		Козлов			Сталь 20Х ГОСТ 4543-71		
Утв.							

Формат А3

Инв.№ подл. | Подпись и дата | Взам.инв.№ | Инв.№ дубл. | Подпись и дата

Типовые проектные решения 902-02-390.85
Альбом II
Чертеж 1

М143-01.01.511

Rz40

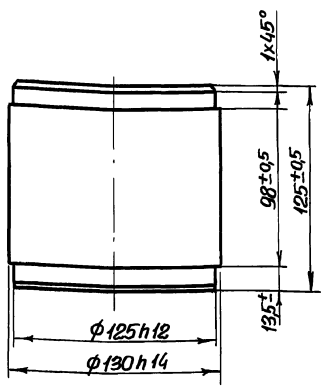

					М143-01.01.511		
Изм.	Лист	№ докум.	Подп.	Дата	Стакан	Лит.	Масса / Масштаб
Разраб.		Розенштейн					12,8 / 1:2
Пров.		Толчинский				Лист	Листов 1
Т.контр.		Зельцер				Госстрой СССР Союзводоканалниипроект Харьковский Водоканалпроект	
Н.контр.		Козлов			Ст3 ГОСТ 380-71		
Утв.							

Формат А4

Инв.№ подл. | Подпись и дата | Взам.инв.№ | Инв.№ дубл. | Подпись и дата

М143-01.00.001

(√)

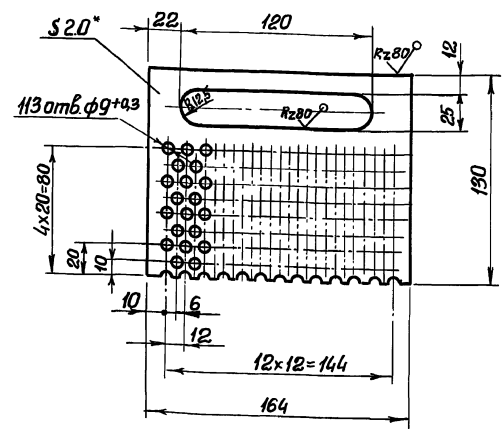

1. Неуказанные предельные отклонения размеров $\pm \frac{t2}{2}$
2. * Размеры для справок

					М143-01.00.001		
Изм.	Лист	№ докум.	Подп.	Дата	Решетка	Лит.	Масса / Масштаб
Разраб.		Розенштейн					0,16 / 1:2
Пров.		Толчинский				Лист	Листов 1
Т.контр.		Зельцер				Госстрой СССР Союзводоканалниипроект Харьковский Водоканалпроект	
Н.контр.		Козлов			Лист 20 ГОСТ 19903-74 Ст3 ГОСТ 16523-70		
Утв.							

Формат А4

М143-01.01.503

$R_z 40$ (√)

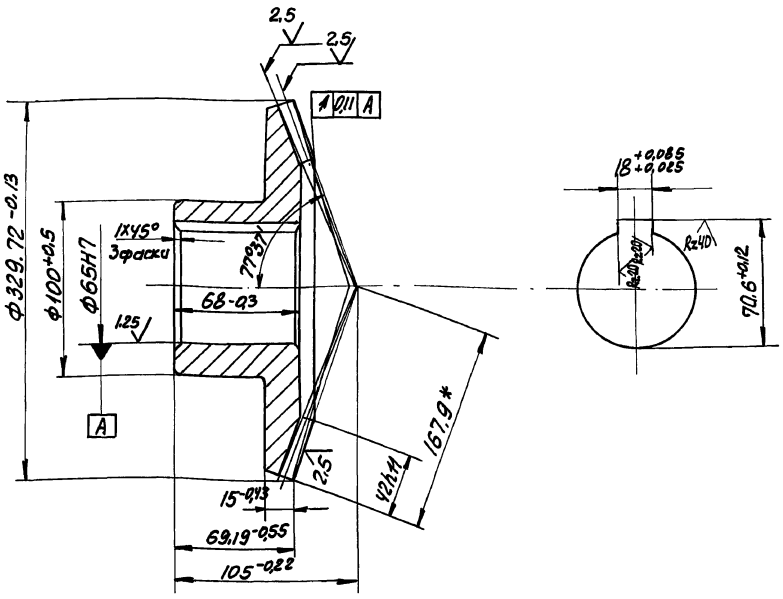

Модуль	m	4
Число зубьев	z	82
Тип зуба	–	прямой
Исходный контур	–	ГОСТ9587-68
Коэффициент смещения исходного контура	ξ	0
Угол делительного конуса	$\varphi_д$	77°37'
Угол конуса впадин	φ_i	75°59'
Степень точности по ГОСТ 9368-60	–	8 X
Толщина зуба по хорде	S_x	$5{,}548^{-0.095}_{-0.205}$
Измерительная высота по хорде	h_x	2,992
Допуск на накопленную погрешность окружного шага	St_z	0,18
Предельные отклонения окружного шага	Δ_{gtc} / Δ_{mtc}	±0,038
Пятно контакта с зубьями парной зубчатой шестерни: по длине (к малому модулю)	%	Не менее 50
по высоте	%	Не менее 50
Угол конусности зуба	δ_y	1°39'
Обозначение чертежа сопряженного колеса		М143-01.01.600

1. Зубья калить на глубину 1,2...1,6 HRC 56...62
2.* Размер для справок

					М143-01.01.503		
Изм.	Лист	№ докум.	Подп.	Дата	Колеса коническое	Лит.	Масса 11,6 / Масштаб 1:2
Разраб.		Розенштейн				Лист	Листов 1
Пров.		Толчинский				Госстрой СССР Союзводоканалниипроект Харьковский водоканалпроект	
Т. контр.		Зельцер					
Н. контр.		Козлов			Сталь 20Х ГОСТ 4543-71		

Формат А3

М143-01.01.602

$R_z 40$ (√)

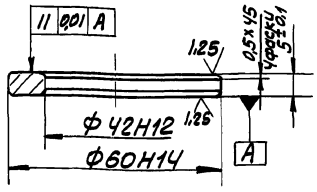

Калить на глубину 1,2...1,6 HRC 56... 62

					М143-01.01.602		
Изм.	Лист	№ докум.	Подп.	Дата	Кольцо	Лит.	Масса 0,057 / Масштаб 1:1
Разраб.		Розенштейн				Лист	Листов 1
Пров.		Толчинский				Госстрой СССР Союзводоканалниипроект Харьковский водоканалпроект	
Т. контр.		Зельцер					
Н. контр.		Козлов			Сталь 20Х ГОСТ 4543-71		

Формат А4

М143-01.01.601

$R_z 40$ (√)

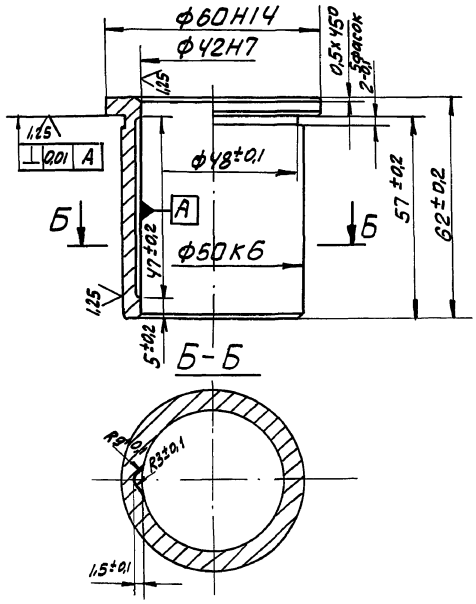

					М143-01.01.601		
Изм.	Лист	№ докум.	Подп.	Дата	Втулка	Лит.	Масса 0,25 / Масштаб 1:1
Разраб.		Розенштейн				Лист	Листов 1
Провер.		Томинский				Госстрой СССР Союзводоканалниипроект Харьковский водоканалпроект	
Т. контр.		Зельцер					
Н. контр.		Козлов			Бронза БрАЖ-9-4 ГОСТ 493-79		

Инв. № подл. | Подп. и дата | Взам. инв. № | Инв. № дубл. | Подп. и дата

М143-01.01.510СБ

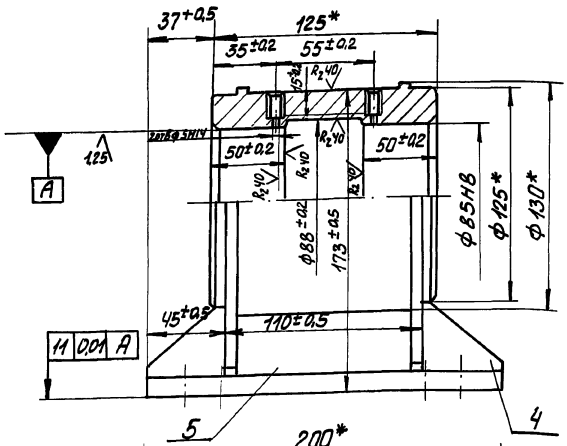

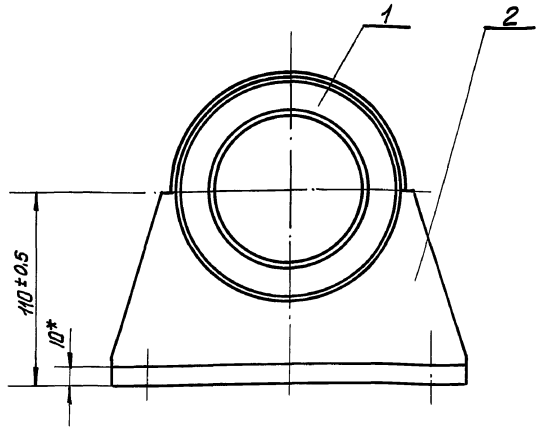

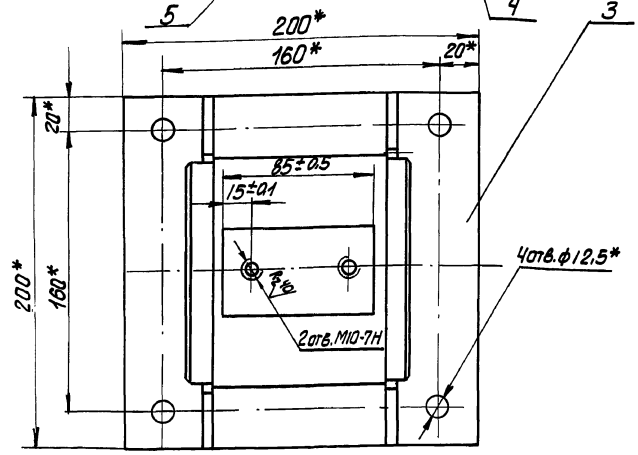

1. Сварку производить сплошным швом по периметру примыкания деталей. Катет шва равен меньшей толщине свариваемых элементов. Сварные швы по ГОСТ 5264-80 по технологии завода-изготовителя
2* Размеры для справок

					М143-01.01.510СБ		
Изм.	Лист	№ докум.	Подп.	Дата			
Разраб.		Розенштейн			Корпус	Лит.	Масса 10,7	Масштаб 1:2
Провер.		Толчинский			Сборочный чертеж		
Т. контр.		Зельцер				Лист	Листов 1
Н. контр.		Козлов				Госстрой СССР Союзводоканалниипроект Харьковский Водоканалпроект	
Утв.							

Формат А3

Инв. N подл. | Подп. и дата | Взам. инв. N | Инв. N дубл. | Подп. и дата

М143-01.01.514

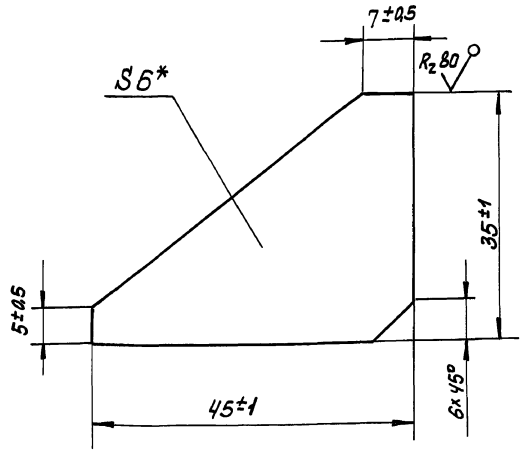

*Размер для справок

					М143-01.01.514		
Изм.	Лист	№ докум.	Подп.	Дата			
Разраб.		Розенштейн			Ребро	Лит.	Масса 0,05	Масштаб 2:1
Пров.		Толчинский					
Т. контр.		Зельцер				Лист	Листов 1
Н. контр.		Козлов			Лист 6 ГОСТ 19903-74 Ст.3 ГОСТ 14637-79	Госстрой СССР Союзводоканалниипроект Харьковский Водоканалпроект	

Формат А4

Инв. N подл. | Подп. и дата | Взам. инв. N | Инв. N дубл. | Подп. и дата

М143-01.01.512

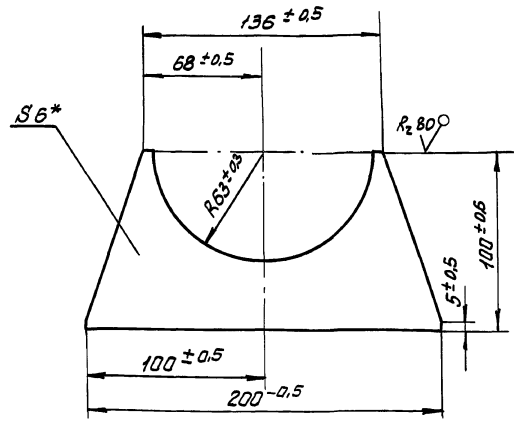

*Размер для справок

					М143-01.01.512		
Изм.	Лист	N докум.	Подп.	Дата			
Разраб.		Розенштейн			Косынка	Лит.	Масса 0,125	Масштаб 1:2
Пров.		Толчинский					
Т. контр.		Зельцер				Лист	Листов 1
Н. контр.		Козлов			Лист 6 ГОСТ 19903-74 Ст.3 ГОСТ 14637-79	Госстрой СССР Союзводоканалниипроект Харьковский Водоканалпроект	

М143-01-01.600СБ

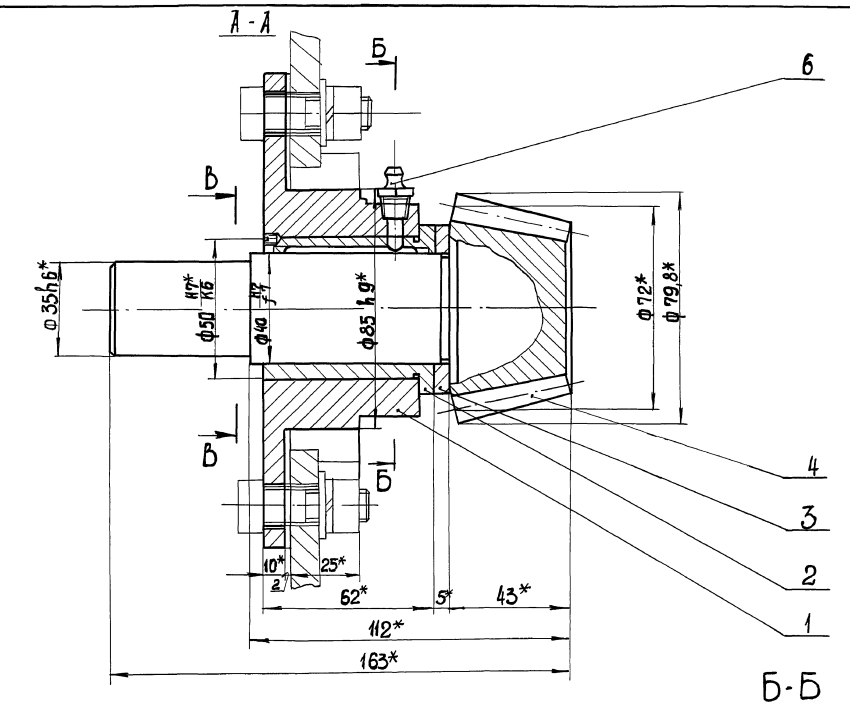

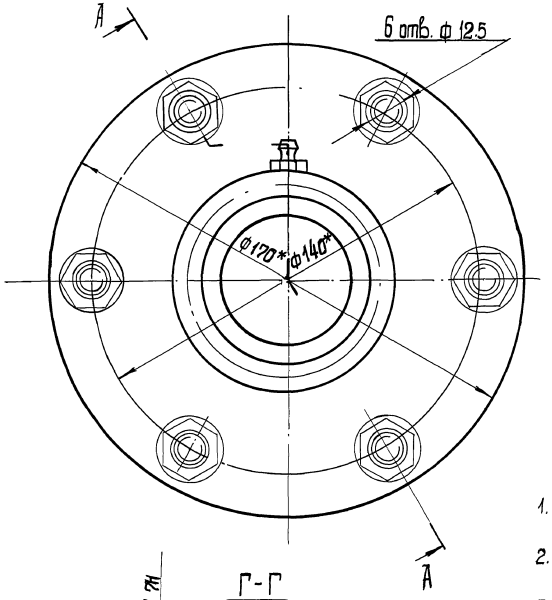

Б-Б

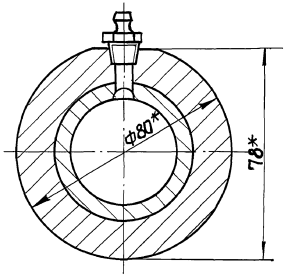

В-В

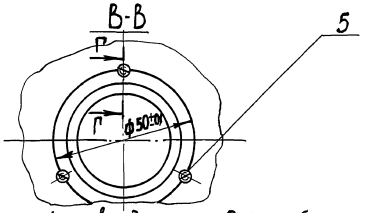

Г-Г
М2:1

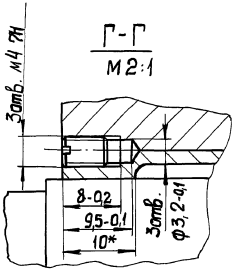

1. Отверстие ф 40Н7 в дет. поз. 2 пришабрить по дет. поз. 4 ф 40f7.
2. 3 отв. М4 7Н в дет. поз. 1,2 обрабатывать совместно после сборки.
3. Внутреннюю поверхность ф 40 Н7в дет. поз. 2 предварительно заполнить консистентной смазкой УС-2 (л) ГОСТ1033-73
4. * Размеры для справок.

Изм.	Лист	№ докум.	Подп.	Дата	М143-01.01.600 СБ		
Разраб.		Розенштейн			Шестерня коническая в сборе. Сборочный чертеж.	Лит.	Масса	Масштаб
Пров.		Голинкевич					5,95	1:1
Т. контр.		Зельцер				Лист	Листов 1	
Н. контр.		Козлов				Госстрой СССР Союзводоканалпроект Харьковский Водоканалпроект		
Утв.								

Инв. № подл. | Подп. и дата | Взам. инв. № | Инв. № дубл. | Подп. и дата

Типовые проектные решения 902-02-390.85 Альбом II Часть 1

Типовые проектные решения 902-02.390.85

Инв.№ подл. | Подпись и дата | Взам.инв.№ | Инв.№ дубл. | Подпись и дата

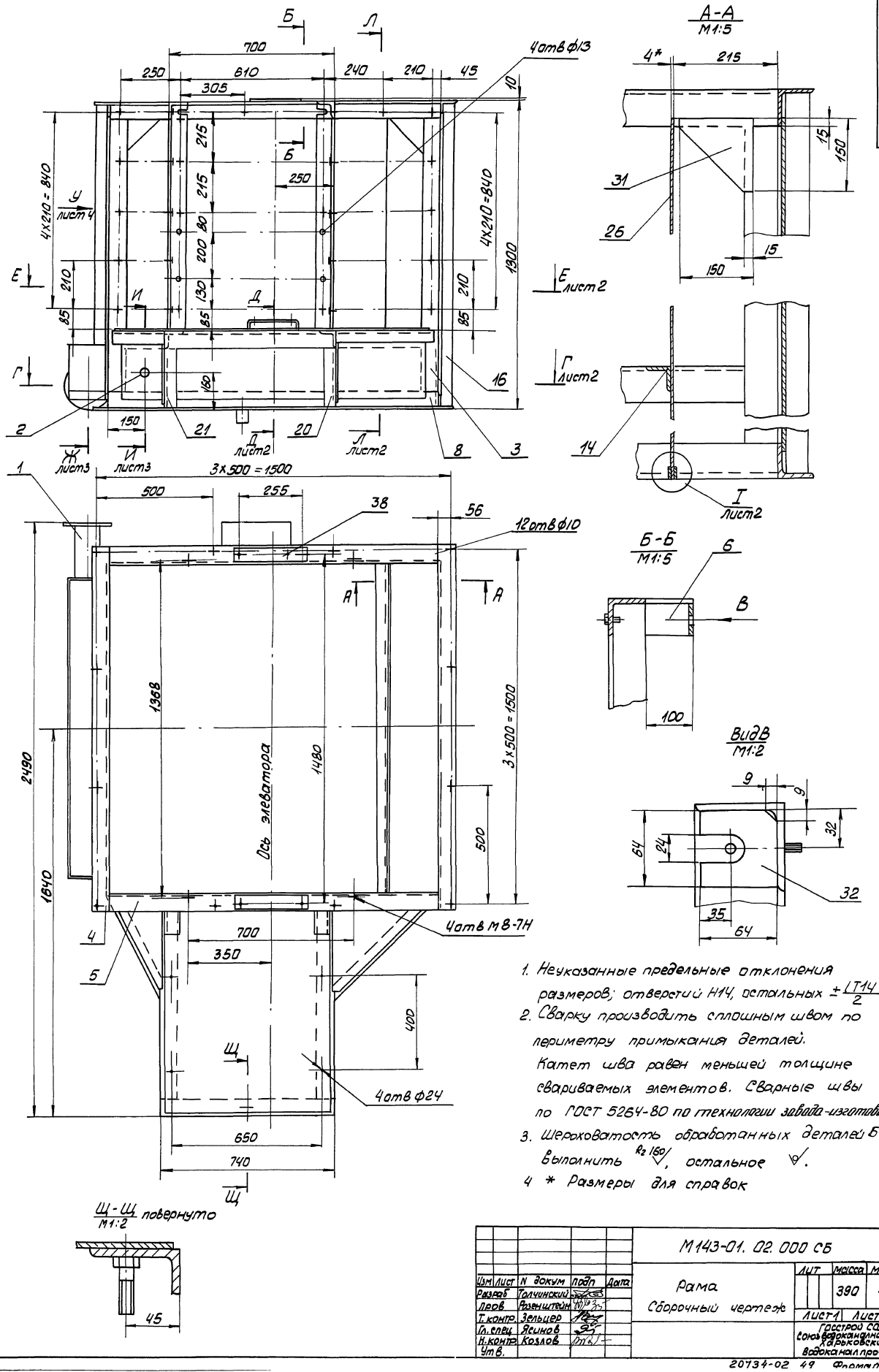

1. Неуказанные предельные отклонения размеров; отверстий Н14, остальных $\pm \frac{IT14}{2}$
2. Сварку производить сплошным швом по периметру примыкания деталей. Катет шва равен меньшей толщине свариваемых элементов. Сварные швы по ГОСТ 5264-80 по технологии завода-изготовителя
3. Шероховатость обработанных деталей Б4 выполнить $R_z 160$, остальное ▽.
4. * Размеры для справок

Изм.	Лист	N докум.	Подп.	Дата	М143-01.02.000 СБ			
Разраб.		Толчинский			Рама. Сборочный чертеж	Лит.	Масса	Масштаб
Пров.		Разенштейн					390	1:10
Т.контр.		Зельцер				Лист 1	Листов 4	
Гл.спец.		Ясинов				Госстрой СССР Союзводоканалниипроект Харьковский водоканалпроект		
Н.контр.		Козлов						
Утв.								

Д-Д лист1
М1:5

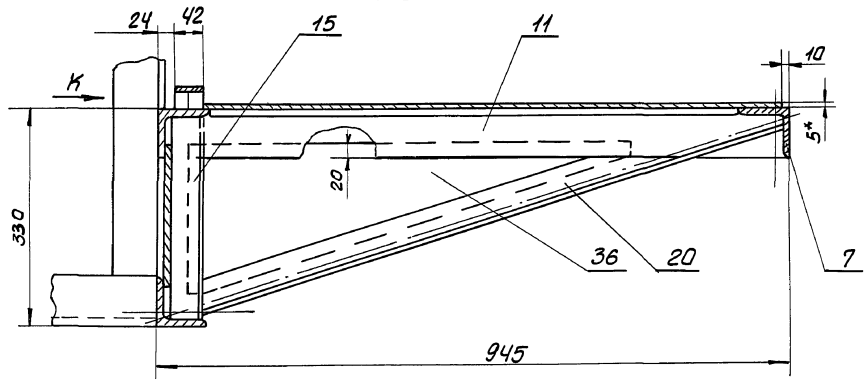

I
М1:1 лист1

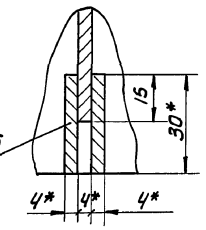

Г-Г лист1
М1:5

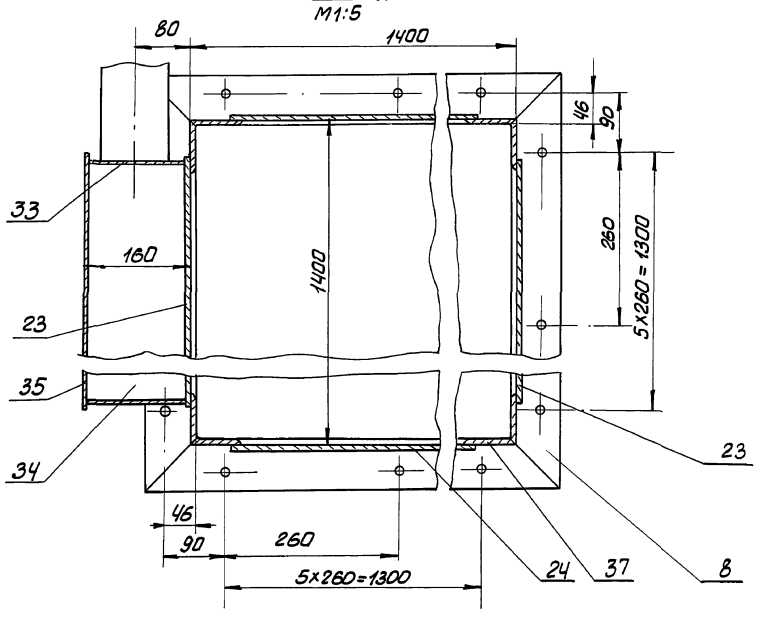

М-М
М1:2,5 лист1

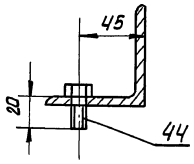

Поз. 29
М1:5

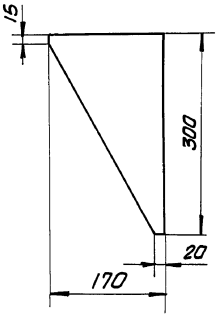

Вид К
М1:2,5

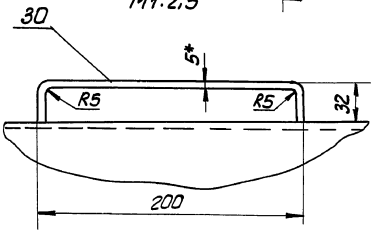

Л-Л
М1:5 лист1

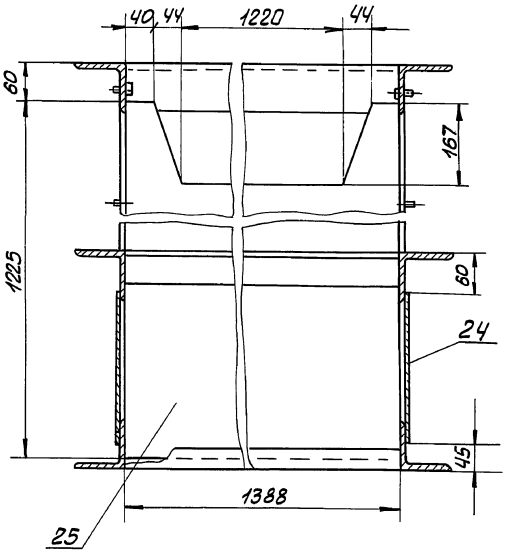

Е-Е лист1

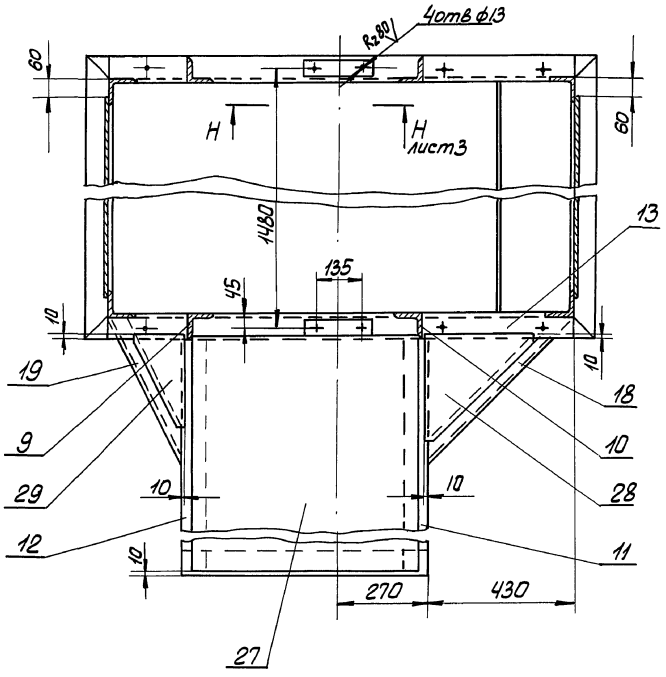

Ж-Ж лист1
М1:5

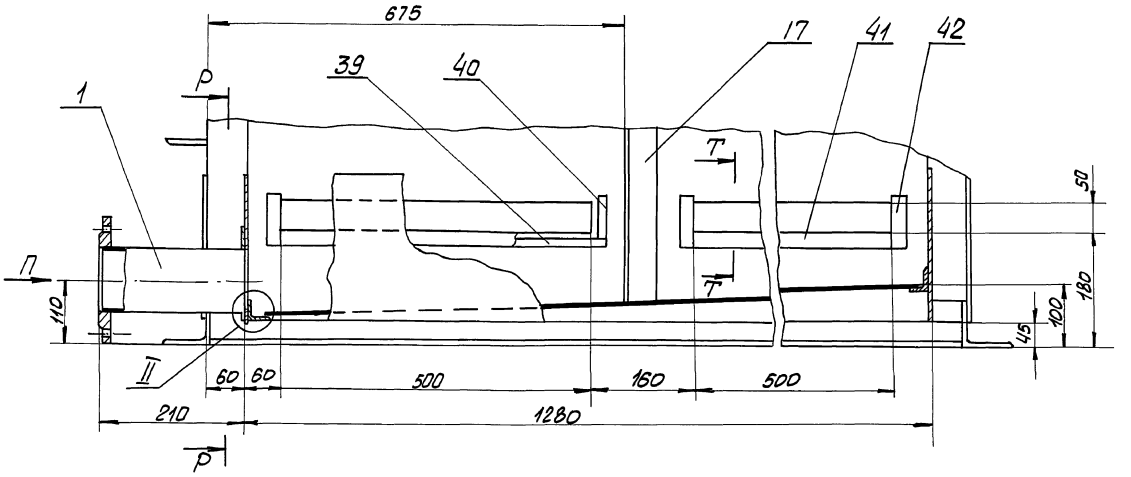

Т-Т
М1:1

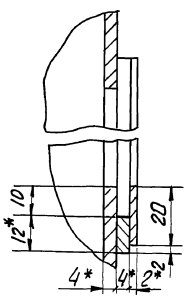

И-И лист1
М1:1

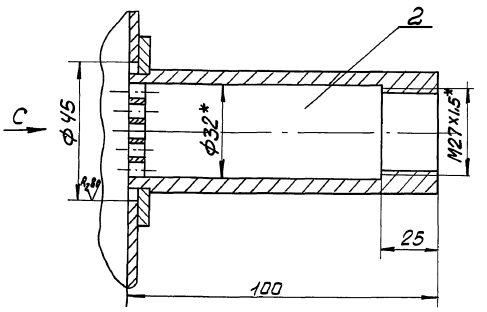

Вид С
М1:1

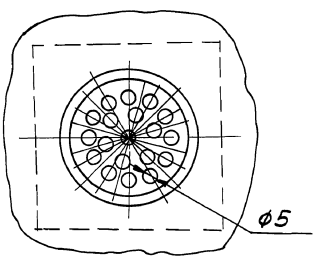

Вид П
М1:2,5

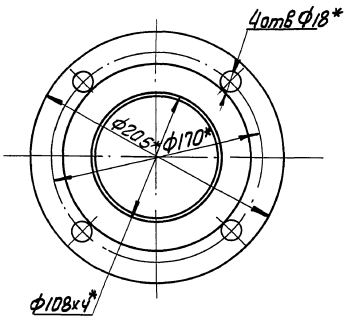

Р-Р
М1:2,5

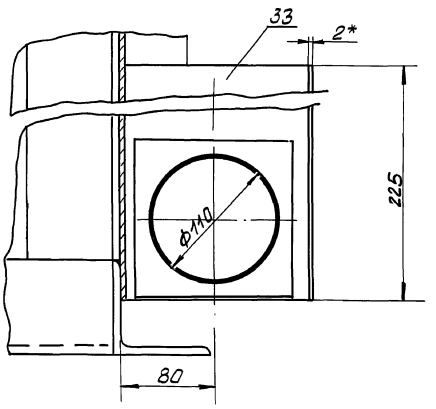

II
М1:1

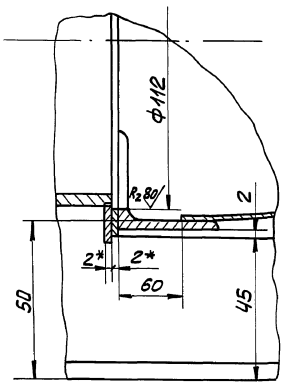

Н-Н лист2
М1:5

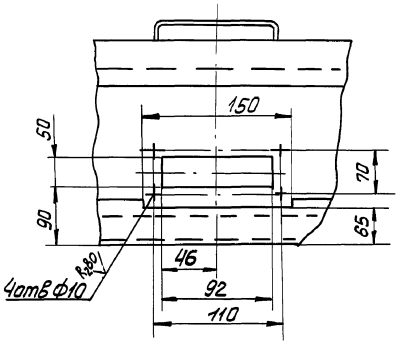

Поз. 13
М1:5

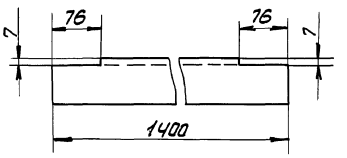

Поз.28

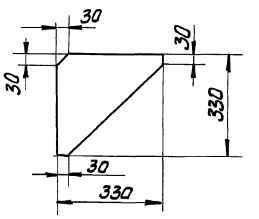

Вид У лист 1

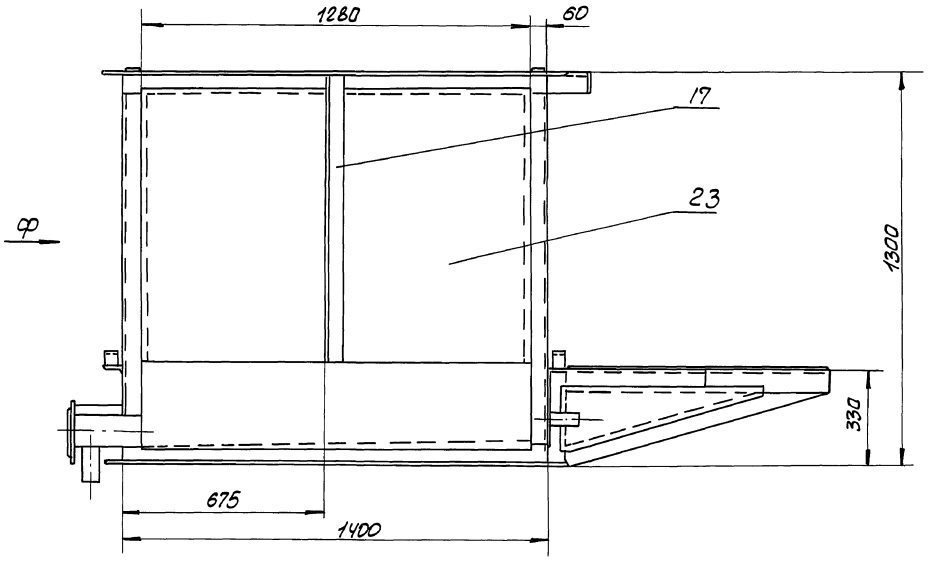

Ф

Вид Ф.

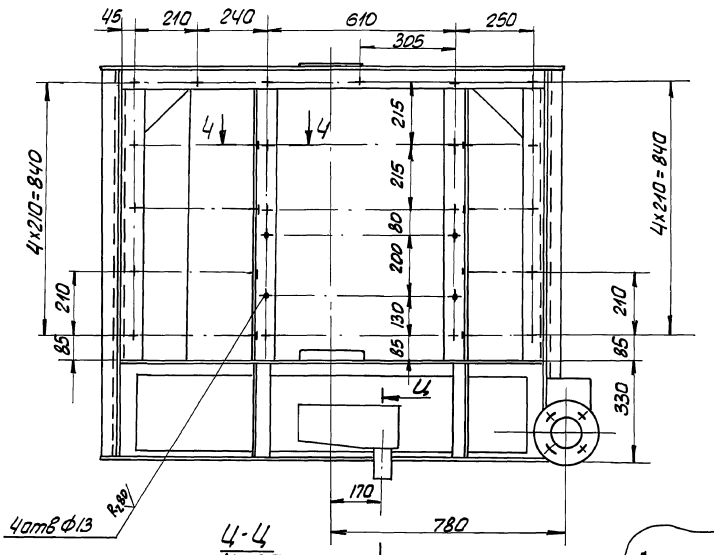

Ч-Ч
М1:2

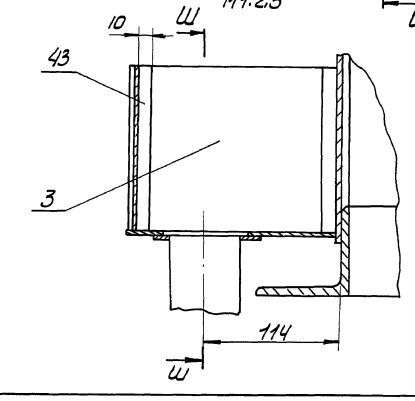

Ч-Ч
М1:2

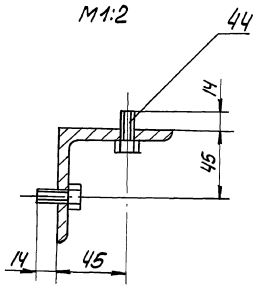

Ш-Ш
М1:2.5

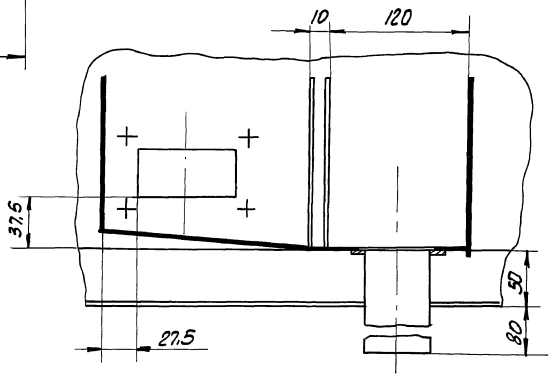

Изм.	Лист	N докум.	Подп.	Дата	М143-01.02.000СБ	Лист 4

Инв. № подл. | Подп. и дата | Взам. инв. № | Инв. № дубл. | Подп. и дата

Типовые проектные решения 902-02-390.85
Альбом II часть 1

М143-01.02.006

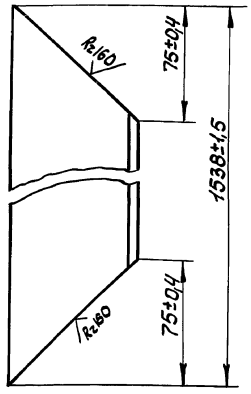

Изм.	Лист	№ докум.	Подп.	Дата
Разраб.		Толчинский		
Пров.		Розенштейн		
Т. контр.		Зельцер		
Н. контр.		Козлов		
Утв.				

М143-01.02.006

Уголок

Лит.	Масса	Масштаб
	9,4	1:2

Лист | Листов 1

Уголок Б-75×75×6 ГОСТ 8509-72 / Ст3 ГОСТ 535-79

Госстрой СССР Союзводоканалниипроект Харьковский Водоканалпроект

Формат А4

М143-01.02.007

М143-01.02.007

М143-01.02.007-01-Зеркальное отражение

Остальное - см. черт. М143-01.02.007

М 1:10

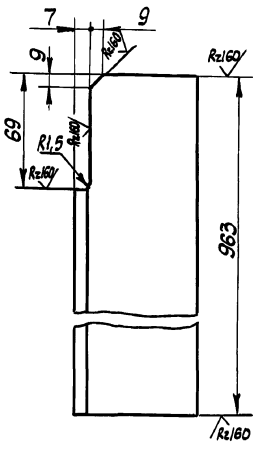

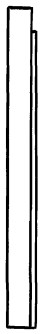

Предельные отклонения размеров - $\pm \frac{\Pi 14}{2}$

Изм.	Лист	№ докум.	Подп.	Дата
Разраб.		Толчинский		
Пров.		Розенштейн		
Т. контр.		Зельцер		
Н. контр.		Козлов		
Утв.				

М143-01.02.007

Стойка

Лит.	Масса	Масштаб
	6,4	1:2

Лист | Листов 1

Уголок Б-75×75×6 ГОСТ 8509-72 / Ст3 ГОСТ 535-79

Госстрой СССР Союзводоканалниипроект Харьковский Водоканалпроект

Формат А4

М143-01.02.008

М143-01.02.008

М143-01.02.008-01-Зеркальное отражение

Остальное - см. черт. М143-01.02.008

М 1:10

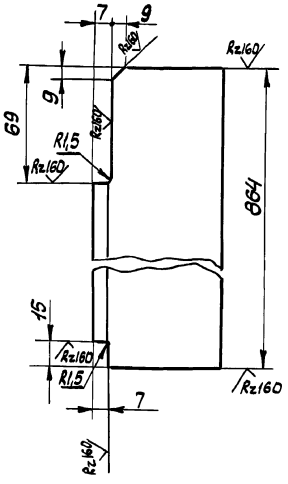



Предельные отклонения размеров - $\pm \frac{\Pi 14}{2}$

Изм.	Лист	№ докум.	Подп.	Дата
Разраб.		Толчинский		
Пров.		Розенштейн		
Т. контр.		Зельцер		
Н. контр.		Козлов		
Утв.				

М143-01.02.008

Консоль

Лит.	Масса	Масштаб
	5,6	1:2

Лист | Листов 1

Уголок Б-75×75×6 ГОСТ 8509-72 / Ст3 ГОСТ 535-79

Госстрой СССР Союзводоканалниипроект Харьковский Водоканалпроект

Формат А4

М143-01.02.015

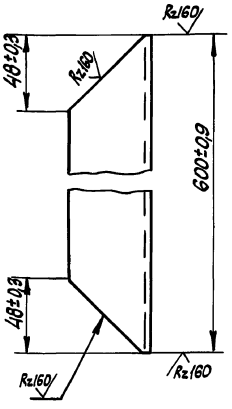

Изм.	Лист	№ докум.	Подп.	Дата
Разраб.		Толчинский		
Пров.		Розенштейн		
Т. контр.		Зельцер		
Н. контр.		Козлов		
Утв.				

М143-01.02.015

Раскос

Лит.	Масса	Масштаб
	2,2	1:2

Лист | Листов 1

Уголок Б-50×50×5 ГОСТ 8509-72 / Ст3 ГОСТ 535-79

Госстрой СССР Союзводоканалниипроект Харьковский Водоканалпроект

Копир Кирешова 20734-02 5.3 Формат А4

Типовые проектные решения 902-02-390.85
Альбом II часть 1

М143-01.02.016

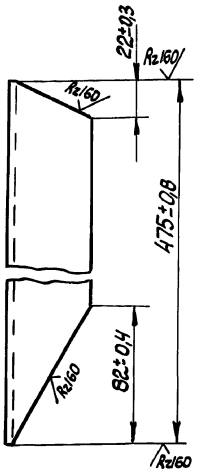

				М143-01.02.016		
Изм.	Лист	№ докум.	Подп.	Дата		
Разраб.		Толчинский			Раскос	Лит. / Масса / Масштаб: 1,7 / 1:2
Пров.		Розенштейн				Лист / Листов 1
Т. контр.		Зельцер			Уголок 5-50×50×5 ГОСТ 8509-72 / Ст3 ГОСТ 535-79	Госстрой СССР, Союзводоканалмонтажпроект, г. Харьковский, Водоканалпроект
Н. контр.		Козлов				
Утв.						

Инв. № подл. | Подп. и дата | Взам. инв. № | Инв. № дубл. | Подп. и дата

Формат А4

М143-01.02.017

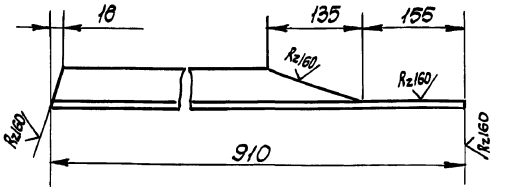

М143-01.02.017-01 - Зеркальное отражение остальное - см. черт. М143-01.02.017.

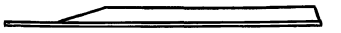

Предельные отклонения размеров ± IT14/2

				М143-01.02.017		
Изм.	Лист	№ докум.	Подп.	Дата		
Разраб.		Толчинский			Подкос	Лит. / Масса / Масштаб: 3,1 / 1:5
Пров.		Розенштейн				Лист / Листов 1
Т. контр.		Зельцер			Уголок 5-50×50×5 ГОСТ 8509-72 / Ст3 ГОСТ 535-79	Госстрой СССР, Союзводоканалмонтажпроект, г. Харьковский, Водоканалпроект
Н. контр.		Козлов				
Утв.						

Инв. № подл. | Подп. и дата | Взам. инв. № | Инв. № дубл. | Подп. и дата

Формат А4

М143-01.02.034

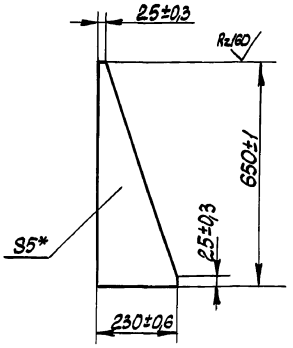

* Размер для справок.

				М143-01.02.034		
Изм.	Лист	№ докум.	Подп.	Дата		
Разраб.		Толчинский			Ребро	Лит. / Масса / Масштаб: 3,0 / 1:10
Пров.		Розенштейн				Лист / Листов 1
Т. контр.		Зельцер			Лист 6,0 ГОСТ 19903-74 / Ст3 ГОСТ 14637-79	Госстрой СССР, Союзводоканалмонтажпроект, г. Харьковский, Водоканалпроект
Н. контр.		Козлов				
Утв.						

Инв. № подл. | Подп. и дата | Взам. инв. № | Инв. № дубл. | Подп. и дата

Формат А4

М143-01.00.002

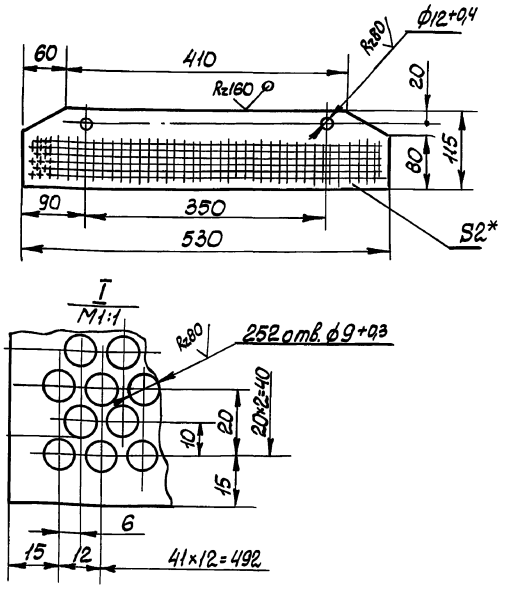

1. Неуказанные предельные отклонения размеров ± t2/2.
2. * Размер для справок.

				М143-01.00.002		
Изм.	Лист	№ докум.	Подп.	Дата		
Разраб.		Толчинский			Решетка	Лит. / Масса / Масштаб: 0,7 / 1:5
Пров.		Розенштейн				Лист / Листов 1
Т. контр.		Зельцер			Лист 2,0 ГОСТ 19903-74 / Ст3 ГОСТ 16523-70	Госстрой СССР, Союзводоканалмонтажпроект, г. Харьковский, Водоканалпроект
Н. контр.		Козлов				
Утв.						

Инв. № подл. | Подп. и дата | Взам. инв. № | Инв. № дубл. | Подп. и дата

Кол. Килешова

Формат А4

Типовые проектные решения 902-02-390.85 Альбом VI часть 1

М143-01.01.008

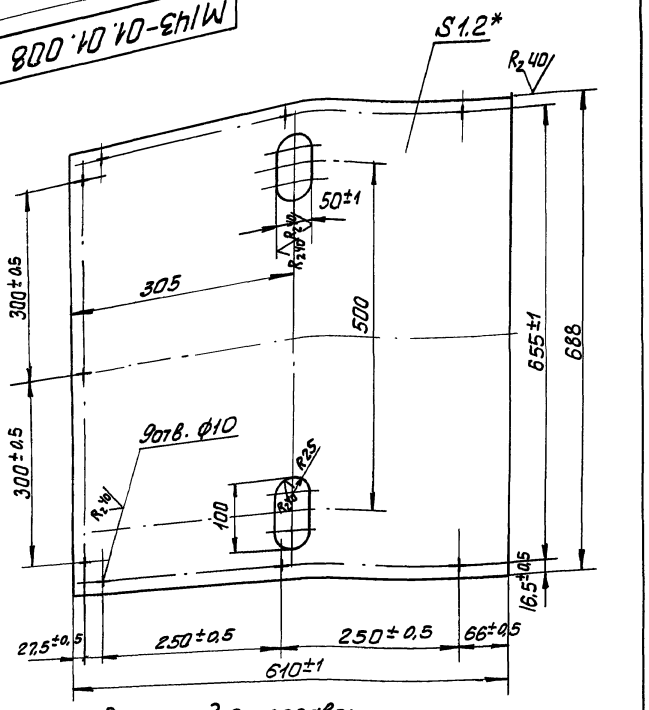

* Размеры для справок

Изм. Лист	N докум.	Подп.	Дата	М143-01.01.008			
Разраб.	Розенштейн			Крышка	Лит.	Масса	Масшт.
Пров.	Толчинский					3,95	1:5
Т. контр.	Зельцер				Лист	Листов 1	
Н. контр.	Козлов			1.2 ГОСТ 19903-74 Лист Ст3 ГОСТ 16523-70	Госстрой СССР Союзводоканалниипроект Харьковский Водоканалпроект		

Инв. N подл. | Подп. и дата | Взам. инв. N | Инв. N дубл. | Подп. и дата

Формат А4

М143-01.02.100СБ

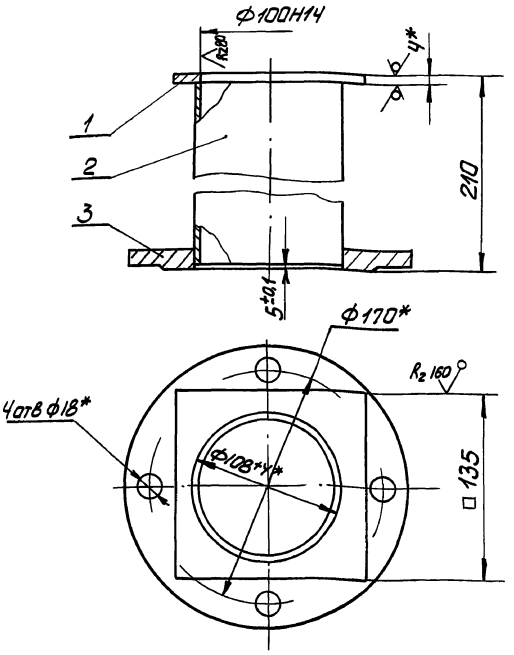

* Размеры для справок

Изм. Лист	N докум.	Подп.	Дата	М143-01.02.100СБ			
Разраб.	Голчинский			Патрубок Сборочный чертеж	Лит.	Масса	Масшт.
Пров.	Розенштейн					4,6	1:2,5
Т. контр.	Зельцер				Лист	Листов 1	
Н. контр.	Козлов				Госстрой СССР Союзводоканалниипроект Харьковский Водоканалпроект		

Инв. N подл. | Подп. и дата | Взам. инв. N | Инв. N дубл. | Подп. и дата

Формат А4

М143-01.02.200СБ

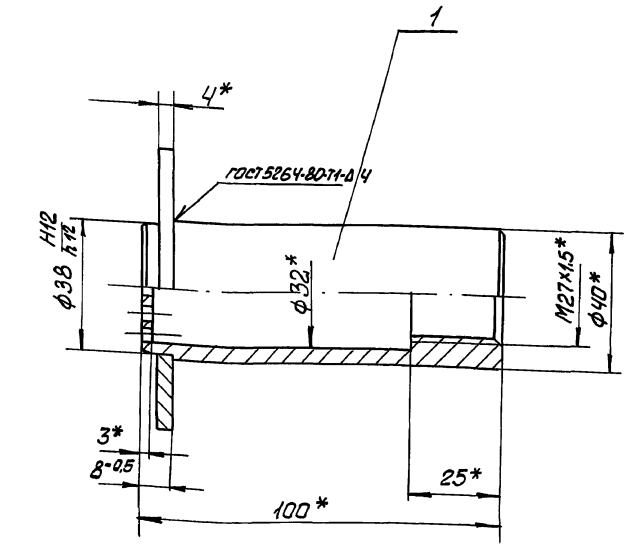

Поз. 2
М1:2

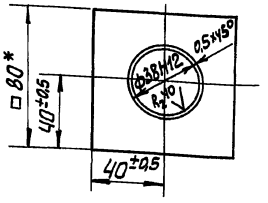

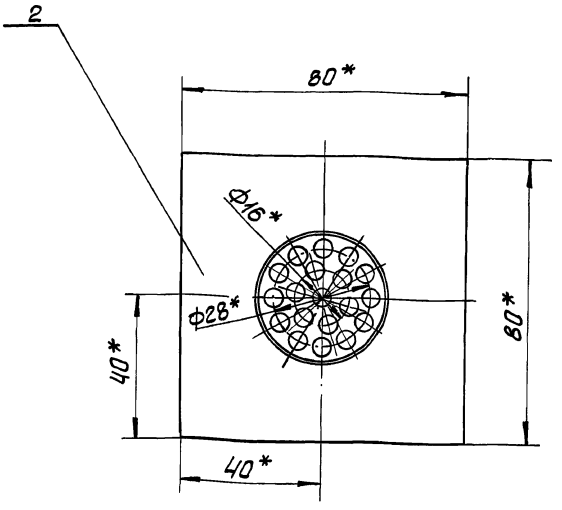

* Размеры для справок

Изм. Лист	N докум.	Подп.	Дата	М143-01.02.200СБ			
Разраб.	Розенштейн			Корпус датчика Сборочный чертеж	Лит.	Масса	Масшт.
Пров.	Толчинский					0,58	1:1
Т. контр.	Зельцер				Лист	Листов 1	
Н. контр.	Козлов				Госстрой СССР Союзводоканалниипроект Харьковский Водоканалпроект		

Инв. N подл. | Подп. и дата | Взам. инв. N | Инв. N дубл. | Подп. и дата

Типовые проектные решения 902-02-390.85
Альбом II часть 1

М143-01.02.201

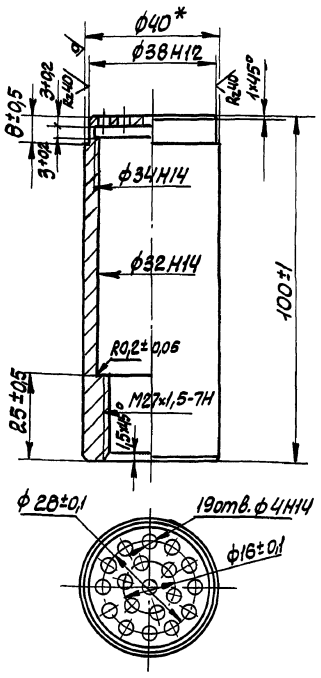

*Размеры для справок.

Изм.	Лист	№ докум.	Подп.	Дата
Разраб.		Розенштейн		
Пров.		Толчинский		
Т. контр.		Зельцер		
Н. контр.		Козлов		
Утв.				

М143-01.02.201

Стакан

Лит.	Масса	Масштаб
	0,37	1:1

Лист 1 Листов 1

Круг В-50 ГОСТ 2590-71
Ст3 ГОСТ 535-78

Госстрой СССР
Союзводоканалниипроект
Харьковский
Водоканалпроект

Формат А4

М143-00.00.002

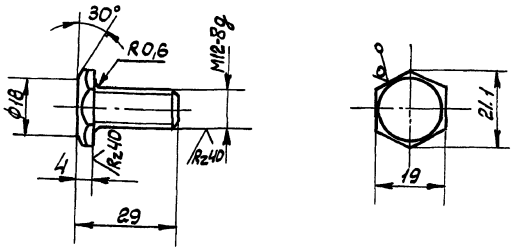

Неуказанные предельные отклонения размеров: валов - по h14; остальных - по $\frac{IT14}{2}$

Изм.	Лист	№ докум.	Подп.	Дата
Разраб.		Розенштейн		
Пров.		Толчинский		
Т. контр.		Зельцер		
Н. контр.		Козлов		
Утв.				

М143-00.00.002

Болт

Лит.	Масса	Масштаб
	0,03	1:1

Лист Листов 1

Шестигранник 19 ГОСТ 2879-69
45 ГОСТ 1050-74

Госстрой СССР
Союзводоканалниипроект
Харьковский
Водоканалпроект

Формат А4

М143-01.02.300СБ

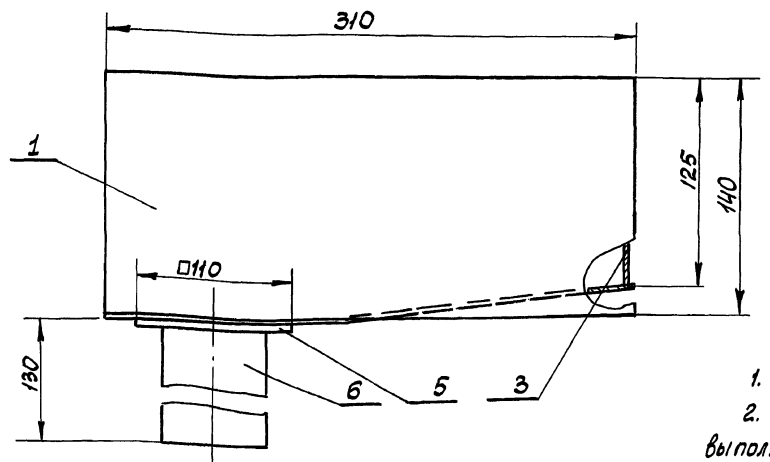

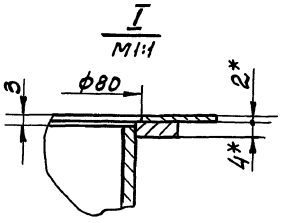

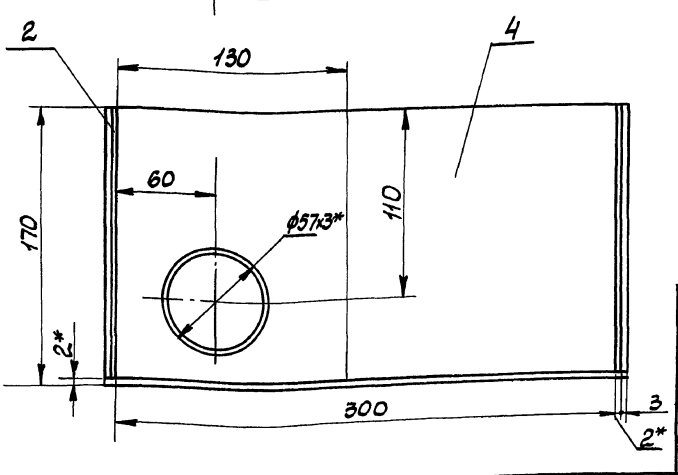

1. Предельные отклонения размеров: $H14, \pm\frac{IT14}{2}$
2. Шероховатость обработанных деталей Б4 выполнить Rz160, остальное
3. Сварку производить сплошным швом по периметру примыкания деталей. Катет шва равен меньшей толщине свариваемых элементов. Сварные швы по ГОСТ 5264-80 и ГОСТ 16037-80 по технологии завода-изготовителя
4. * Размеры для справок.

Изм.	Лист	№ докум.	Подп.	Дата
Разраб.		Толчинский		
Пров.		Розенштейн		
Т. контр.		Зельцер		
Н. контр.		Козлов		
Утв.				

М143-01.02.300СБ

Лоток.
Сборочный чертеж

Лит.	Масса	Масштаб
	3,0	1:2

Лист Листов 1

Госстрой СССР
Союзводоканалниипроект
Харьковский
Водоканалпроект

Коп. Кулешова 20734-02.56 Формат А3

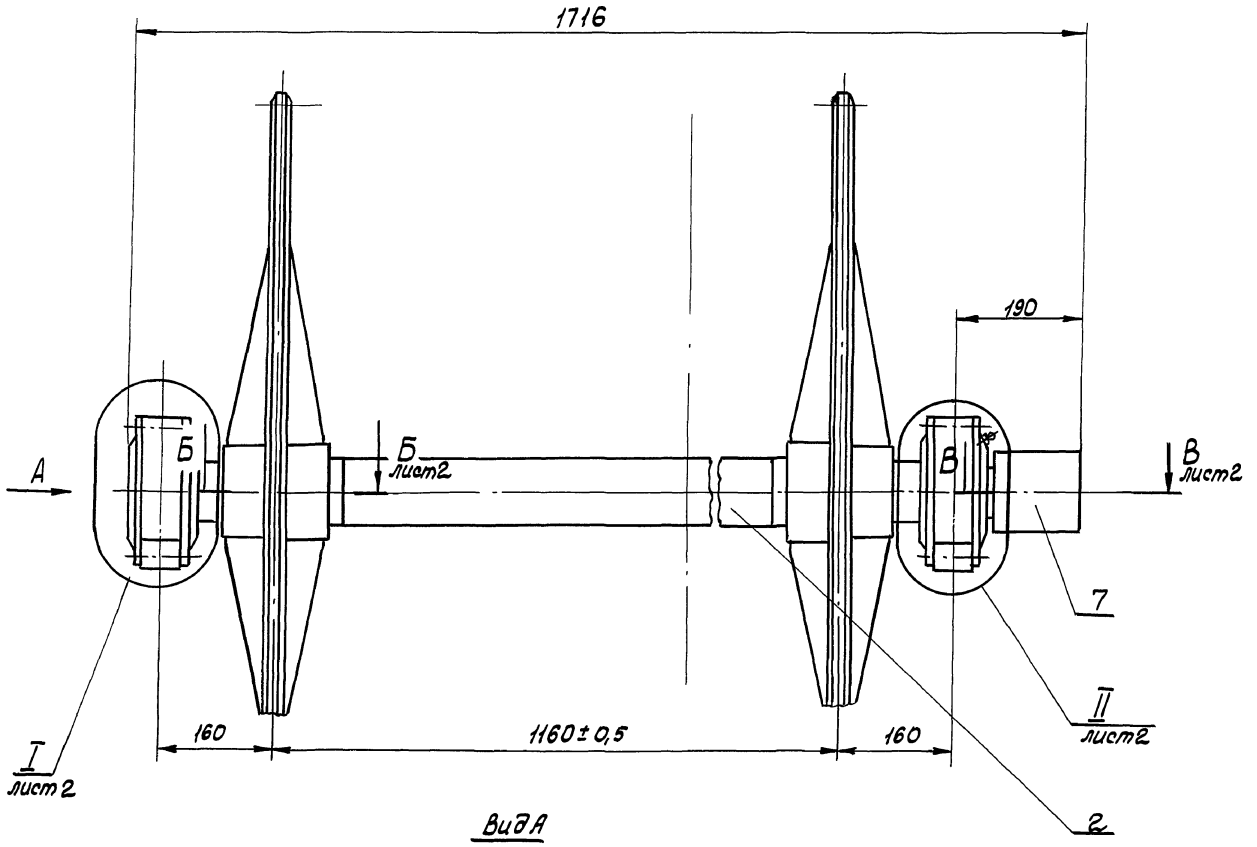

Вид А

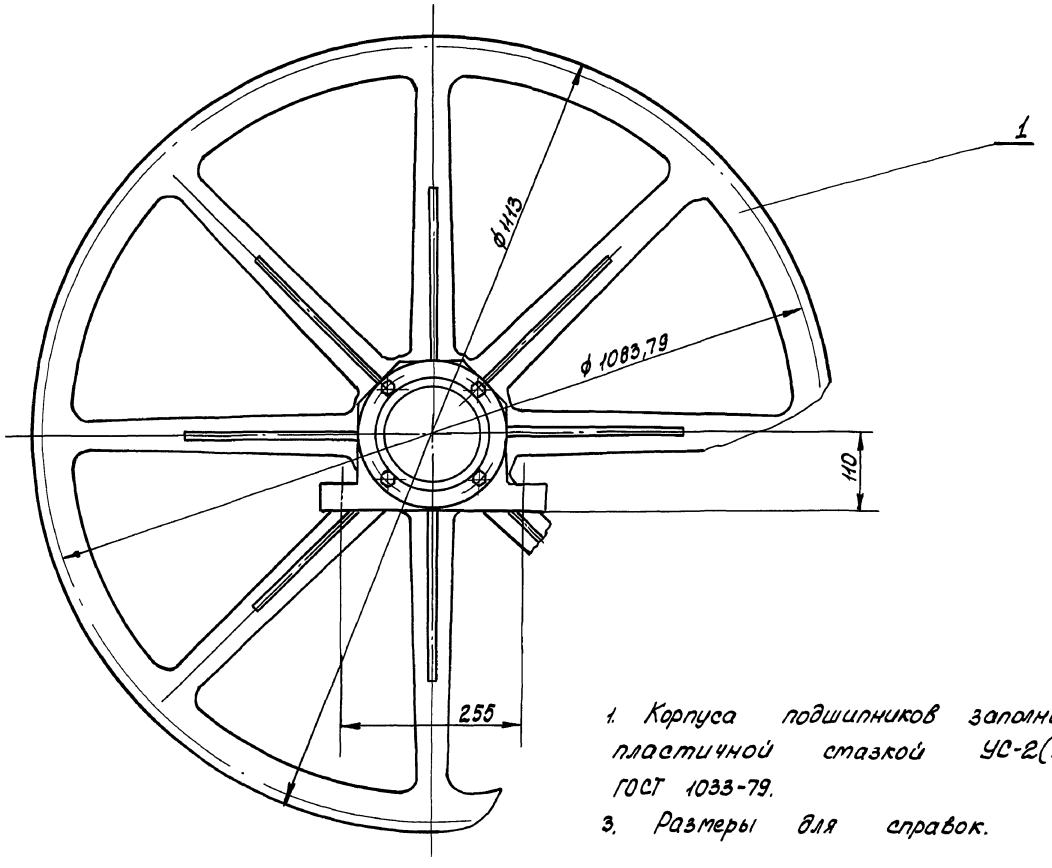

1. Корпуса подшипников заполнить пластичной смазкой УС-2(л) ГОСТ 1033-79.
3. Размеры для справок.

				М143-01.03.000 СБ		
Изм.	Лист	№ докум.	Подп.	Дата		
Разраб.		Толчинский			Узел приводных звездочек Сборочный чертеж	Лит. / Масса 228 / Масштаб 1:5
Пров.		Розенштейн				Лист 1 / Листов 2
Т. контр.		Зельцер				Госстрой СССР Союзводоканалниипроект Воронежский Водоканалпроект
Гл. спец.		Яцинов				
Н. контр.		Ковлов				
Утв.						

Кор. Килешова

20734-02 57 Формат А2

Инв. № подл. | Подп. и дата | Взам. инв. № | Инв. № дубл. | Подп. и дата

М143-01.03.000 СБ

Типовые проектные решения 902-02-390.85 Альбом II часть 1

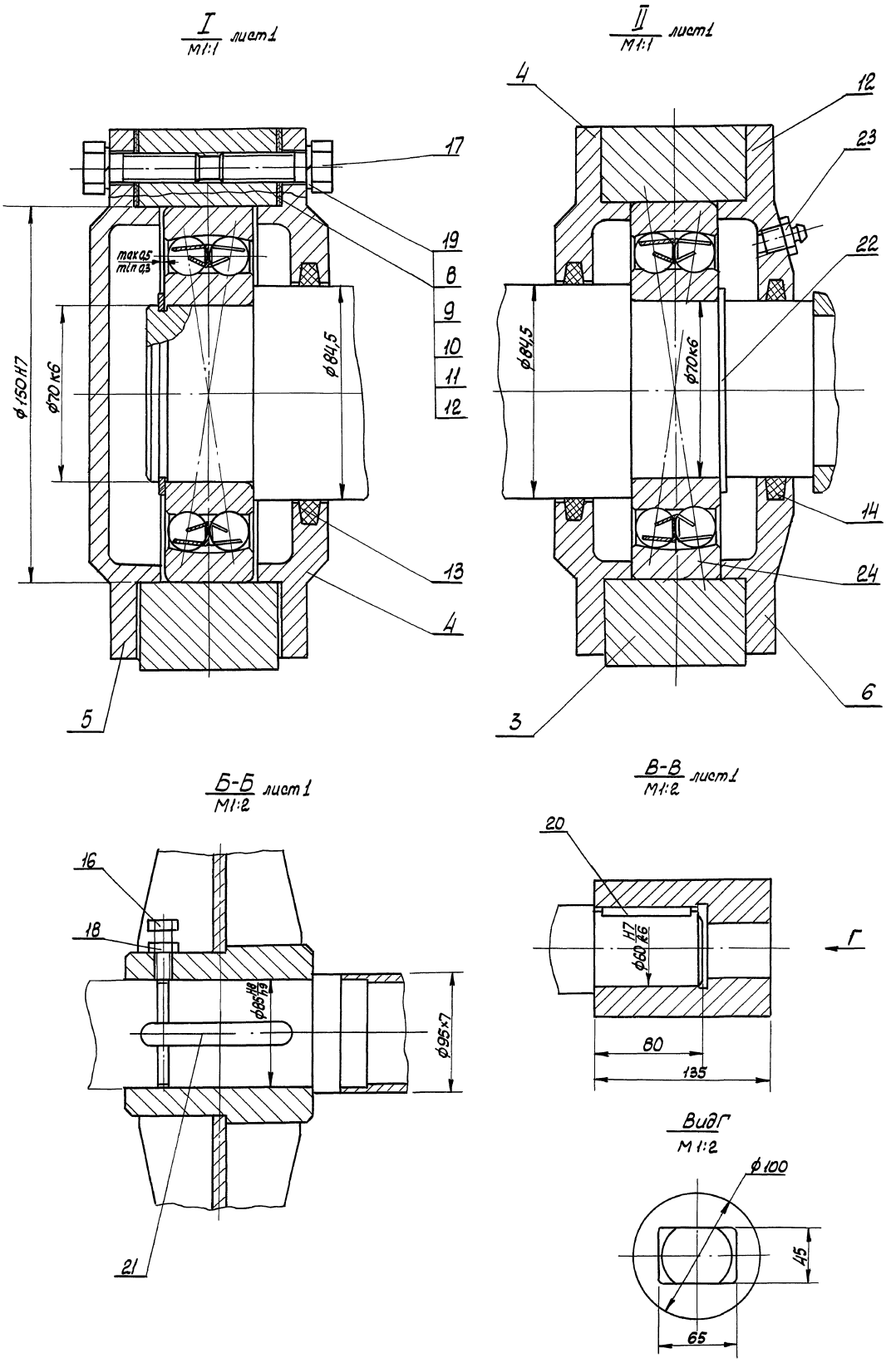

Изм	Лист	№ докум.	Подпись	Дата	М143-01.03.000 СБ	Лист 2

Коп. Кулешова 20734-02 58 Формат А2

Инв. № подл. | Подпись и дата | Взам. инв. № | Инв. № дубл. | Подп. и дата

М143-01.03.001

Rz80 (√)

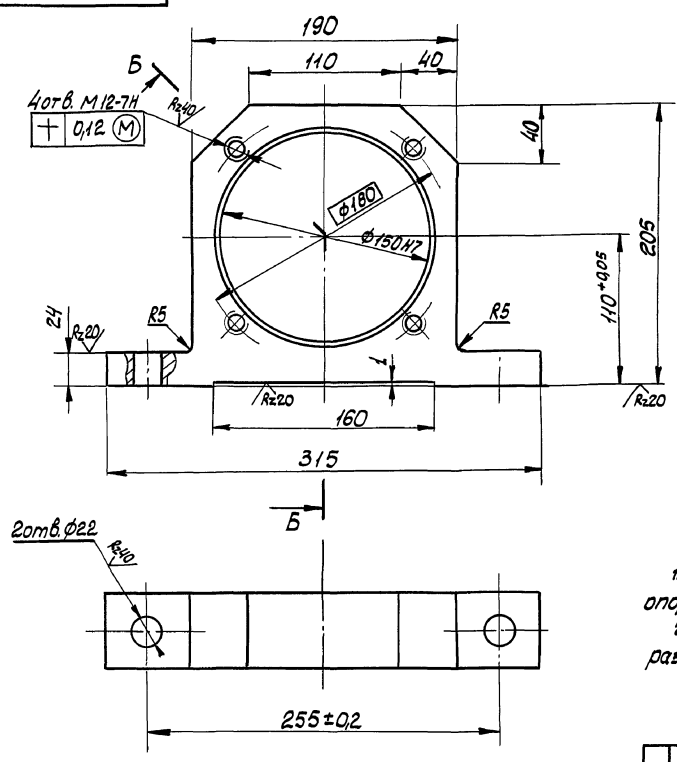

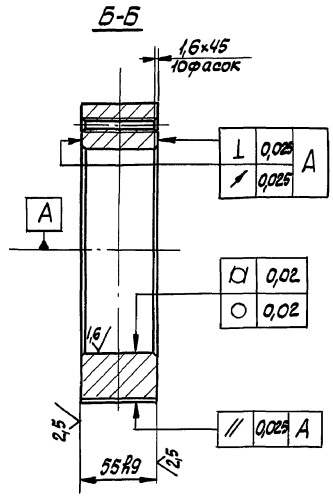

1. Предельные отклонения от плоскостности опорных поверхностей лап - не более 0,025 мм
2. Неуказанные предельные отклонения размеров: отверстий - по H14, остальных - по $\pm \frac{IT14}{2}$

					М143-01.03.001		
Изм.	Лист	№ докум.	Подп.	Дата	Корпус	Лит.	Масса / Масштаб
Разраб.		Толчинский					11,6 / 1:2,5
Пров.		Розенштейн				Лист	Листов 1
Т. контр.		Зельцер					
Н. контр.		Козлов			Ст3 ГОСТ 380-71	Госстрой СССР Союзводоканалпроект Харьковский Водоканалпроект	
Утв.							

Формат А3

М143-01.03.002

Rz80 (√)

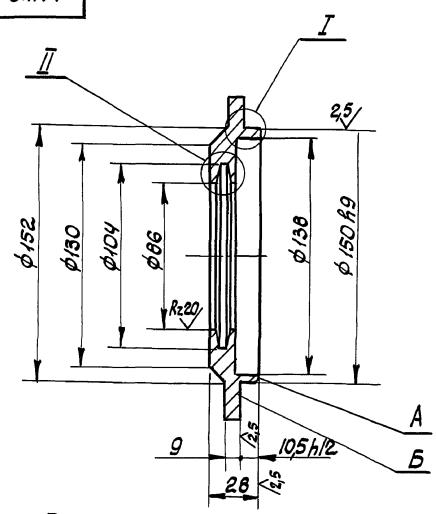

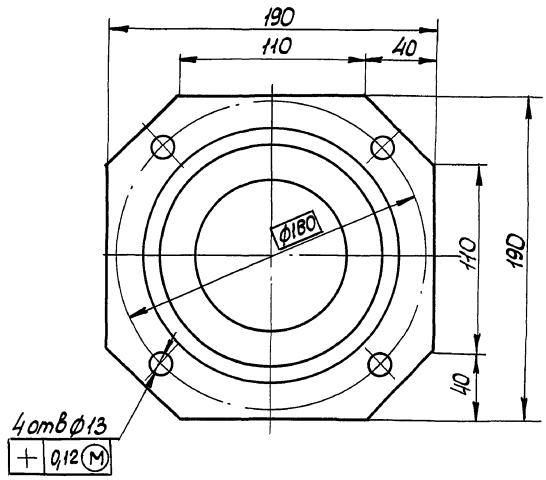

I
М2:1

II
М2:1

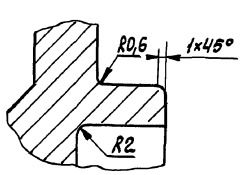

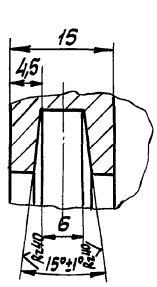

1. Непараллельность плоскостей А и Б не более 0,025 мм
2. Торцовое биение плоскости Б относительно оси не более 0,025 мм.
3. Радиальное биение посадочной поверхности ф 150 относительно оси не более 0,05 мм.
4. Неуказанные предельные отклонения размеров: отверстий - по H14, валов - по h14, остальных - по $\frac{IT14}{2}$

					М143-01.03.002		
Изм.	Лист	№ докум.	Подп.	Дата	Крышка	Лит.	Масса / Масштаб
Разраб.		Толчинский					2,35 / 1:2
Пров.		Розенштейн				Лист	Листов 1
Т. контр.		Зельцер					
Н. контр.		Козлов			Ст3 ГОСТ 380-71	Госстрой СССР Союзводоканалпроект Харьковский Водоканалпроект	
Утв.							

Коп. Кулешова

Инв. № подл. | Подп. и дата | Взам. инв. № | Инв. № дубл. | Подп. и дата

М143-01.03.003

Типовые проектные решения 902-02-390.85
Альбом II
Часть 1.

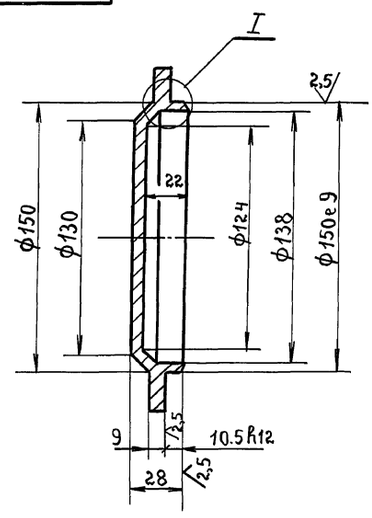

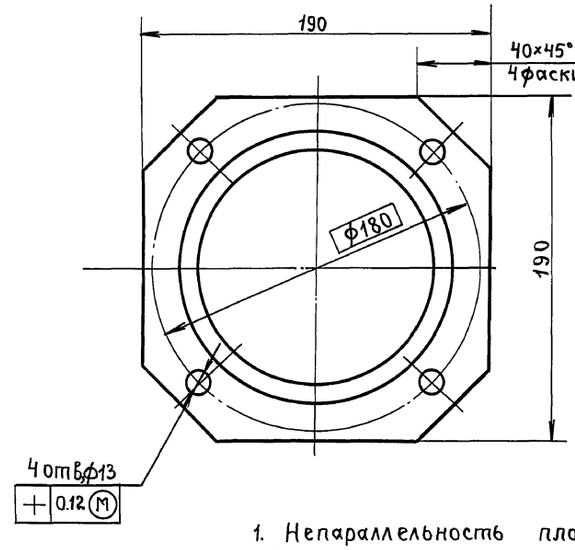

Rz80 (✓)

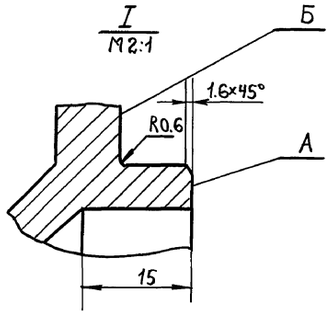

1. Непараллельность плоскостей А и Б не более 0.025 мм.
2. Торцовое биение плоскости Б относительно оси не более 0.025 мм.
3. Радиальное биение посадочной поверхности ф150 относительно оси не более 0.05мм.
4. Неуказанные предельные отклонения размеров: отверстий ÷ по H14, валов по h14, остальных $\pm \frac{IT14}{2}$

					М143-01.03.003	
Изм.	Лист	№ докум.	Подп.	Дата	Крышка глухая.	Лит. / Масса 2.42 / Масшт. 1:2
Разраб.		Толчанский				Лист / Листов 1
Пров.		Розенштейн				
Т.контр.		Зельцер				
Н.контр.		Козлов			Ст.3 ГОСТ 380-71	Госстрой СССР Союзводоканалниипроект Харьковский Водоканалпроект
Утв.						

Инв.№ подл. | Подп. и дата | Инв.№ дубл. | Взам.инв.№ | Подп. и дата

М143-01.03.004

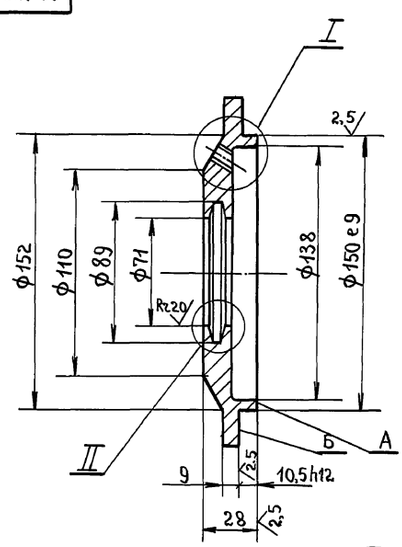

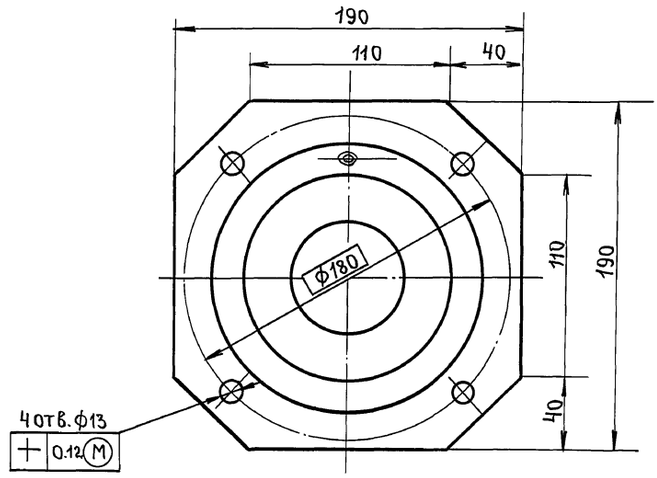

Rz80 (✓)

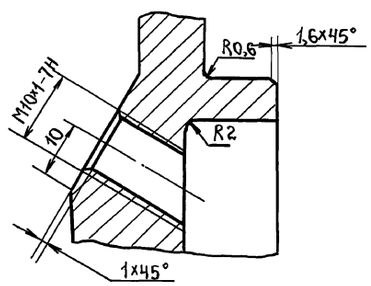

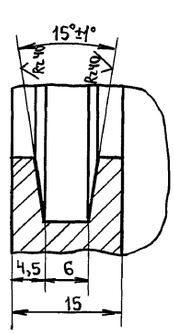

1. Непараллельность плоскостей А и Б не более 0.025 мм.
2. Торцовое биение плоскости Б относительно оси не более 0.025 мм.
3. Радиальное биение посадочной поверхности ф150 относительно оси не более 0.05 мм.
4. Неуказанные предельные отклонения размеров: отверстий – по H14, валов – по h14, остальных – по $\pm \frac{IT14}{2}$.

					М143-01.03.004	
Изм.	Лист	№ докум.	Подп.	Дата	Крышка.	Лит. / Масса 2.35 / Масштаб 1:2
Разраб.		Толчанский				Лист / Листов 1
Пров.		Розенштейн				
Т.контр.		Зельцер				
Н.контр.		Козлов			Ст.3 ГОСТ 380-71	Госстрой СССР Союзводоканалниипроект Харьковский Водоканалпроект
Утв.						

Кроб: Жчч 28.12.90 Кор Котлова

Типовые проектные решения 902-02-390.85 Альбом II часть 1

М143-01.00.009

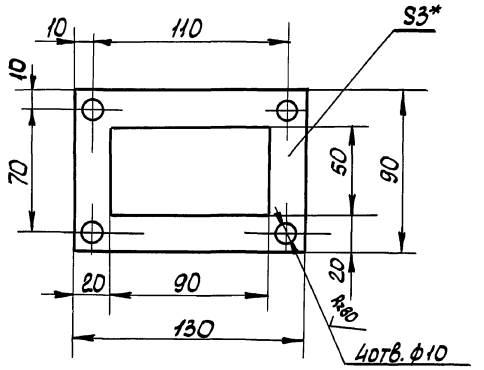

* Размер для справок.

Изм.	Лист	№ докум.	Подп.	Дата
Разраб.		Толчинский		
Пров.		Розенштейн		
Т. контр.		Зельцер		
Н. контр.		Козлов		
Утв.				

М143-01.00.009

Прокладка

Лит.	Масса	Масштаб
	0,008	1:2

Лист | Листов 1

Пластина I, лист, ПМБ-С-3 ГОСТ 7338-77

Госстрой СССР Союзводоканалниипроект Харьковский Водоканалпроект

Формат А4

М143-01.03.005

Rz80 (√)

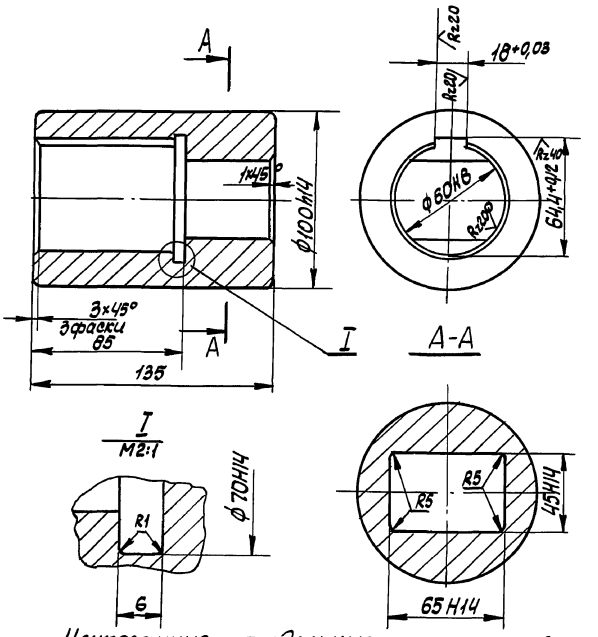

Неуказанные предельные отклонения размеров - по $\pm \frac{IT14}{2}$

Изм.	Лист	№ докум.	Подп.	Дата
Разраб.		Толчинский		
Пров.		Розенштейн		
Т. контр.		Зельцер		
Н. контр.		Козлов		
Утв.				

М1143-01.03.005

Полумуфта

Лит.	Масса	Масштаб
	5,3	1:2

Лист | Листов 1

Сталь 45 ГОСТ 1050-74

Госстрой СССР Союзводоканалниипроект Харьковский Водоканалпроект

Формат А4

М143-01.03.006

√ (√)

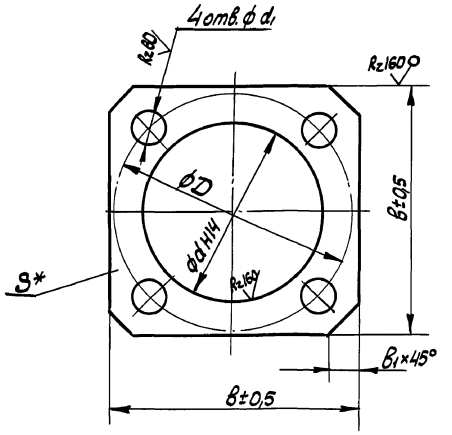

Обозначение	d, мм	D, мм	d1, мм	B, мм	B1, мм	S, мм.	Масса, кг
М143-01.03.006	54	70	9	70	7	0,1	0,003
-01						0,15	0,0046
-02						0,2	0,006
-03						0,5	0,015
-04	82	100		110	25	0,1	0,0065
-05						0,15	0,009
-06						0,2	0,013
-07						0,5	0,032
-08	152	180	13	190	40	0,1	0,0156
-09						0,15	0,0235
-10						0,2	0,031
-11						0,5	0,078

1. Смещение осей отверстий d1 от номинального расположения не более 0,3мм
2. * Размер для справок.

Изм.	Лист	№ докум.	Подп.	Дата
Разраб.		Толчинский		
Пров.		Розенштейн		
Т. контр.		Зельцер		
Н. контр.		Козлов		
Утв.				

М143-01.03.006

Прокладка

Лит.	Масса	Масштаб
	см. табл.	-

Лист | Листов 1

Лента II-П-ОМН-S ГОСТ 503-81 08 ГОСТ 1050-74

Госстрой СССР Союзводоканалниипроект Харьковский Водоканалпроект

Кор. Кулешова 20734-02 61 Формат А3

Инв.№ подл. | Подп. и дата | Взам. инв.№ | Инв.№ дубл. | Подп. и дата

М143-01.03.007

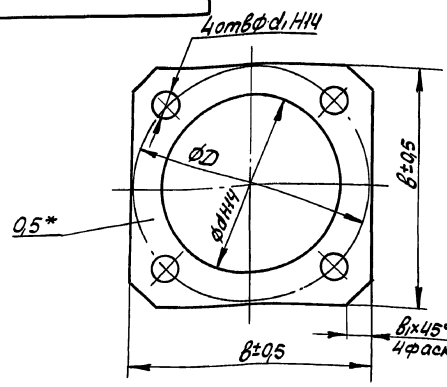

Обозначение	d, мм	D, мм	d1, мм	B, мм	B1, мм	Масса, кг
М143-01.03.007	54	70	9	70	7	0,0015
-01	82	105		110	25	0,003
-02	152	180	13	190	40	0,008

* Размер для справок

Изм. Лист	№ докум.	Подп.	Дата	М143-01.03.007		
Разраб.	Толчинский			Прокладка	Лит.	Масса: см. табл.	Масштаб: –
Пров.	Розенштейн				Лист	Листов 1
Т.контр.	Зельцер				Госстрой СССР Союзводоканалниипроект Харьковский Водоканалпроект	
Н.контр.	Козлов			Картон прокладочный Б-0,5 ГОСТ 9347-74		
Утв.						

Формат А4

М143-01.03.008

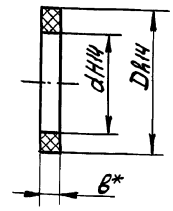

Обозначение	d, мм	D, мм	B, мм	Масса кг.
М143-01.03.008	84	103	7	0,01
-01	69	88		0,006
-02	49	66	6	0,005
-03	39	52	5	0,003
-04	29	42		0,001

* Размер для справок

Изм. Лист	№ докум.	Подп.	Дата	М143-01.03.008		
Разраб.	Толчинский			Кольцо	Лит.	Масса: см. табл.	Масштаб: –
Пров.	Розенштейн				Лист	Листов 1
Т.контр.	Зельцер				Госстрой СССР Союзводоканалниипроект Харьковский Водоканалпроект	
Н.контр.	Козлов			Войлок грубошерстный ГОСТ 6418-81		
Утв.						

Формат А4

М143-01.03.104

Rz160 (▽)

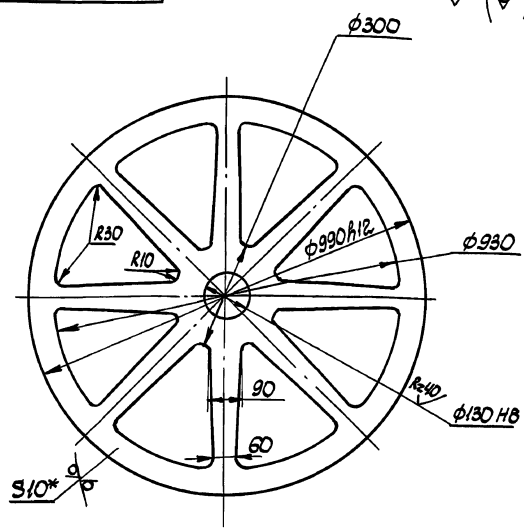

1. Неуказанные предельные отклонения размеров: отверстий - H14, валов - h14, остальных $\pm \frac{IT14}{2}$
2. * Размер для справок.

Изм. Лист	№ докум.	Подп.	Дата	М143-01.03.104		
Разраб.	Толчинский			Колесо	Лит.	Масса: 24,4	Масштаб: 1:10
Пров.	Розенштейн				Лист	Листов 1
Т.контр.	Зельцер				Госстрой СССР Союзводоканалниипроект Харьковский Водоканалпроект	
Н.контр.	Козлов			Лист 10 ГОСТ 19903-74 Ст3 ГОСТ 14637-79		
Утв.						

Формат А4

М143-01.03.102

Rz80 (▽)

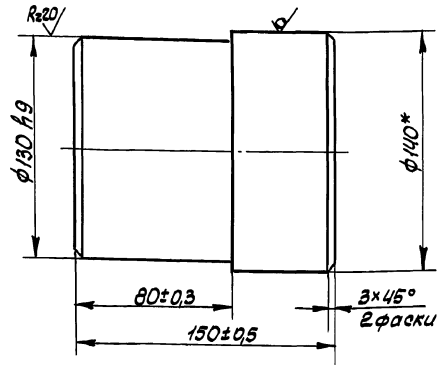

* Размер для справок.

Изм. Лист	№ докум.	Подп.	Дата	М143-01.03.102		
Разраб.	Толчинский			Ступица	Лит.	Масса: 16,6	Масштаб: 1:2
Пров.	Розенштейн				Лист	Листов 1
Т.контр.	Зельцер				Госстрой СССР Союзводоканалниипроект Харьковский Водоканалпроект	
Н.контр.	Козлов			Круг 140 ГОСТ 2590-71 / 20 ГОСТ 535-79		
Утв.						

Коп. Килешова

Типовые проектные решения 902-02-390.85 Альбом 2 часть 1

Инв. № подл. | Подп. и дата | Взам. инв. № | Инв. № дубл. | Подп. и дата

Цепь М 112-1-100-1		
Число зубьев	z	34
Величина смещения центров дуг впадин	e	5
Радиус впадин зубьев	r	8
Радиус закругления головки зуба	r_1	—
Высота прямолинейной поверхности зуба	h	—
Угол впадин	в	48° ± 30′
Профиль зуба		ГОСТ 592-75
Степень точности		2 по ГОСТ 592-75
Диаметр делительной окружности	$d_д$	1083,79

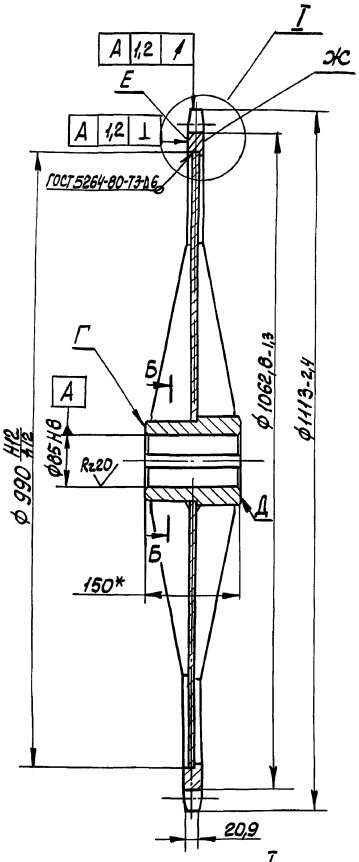

I
М1:2

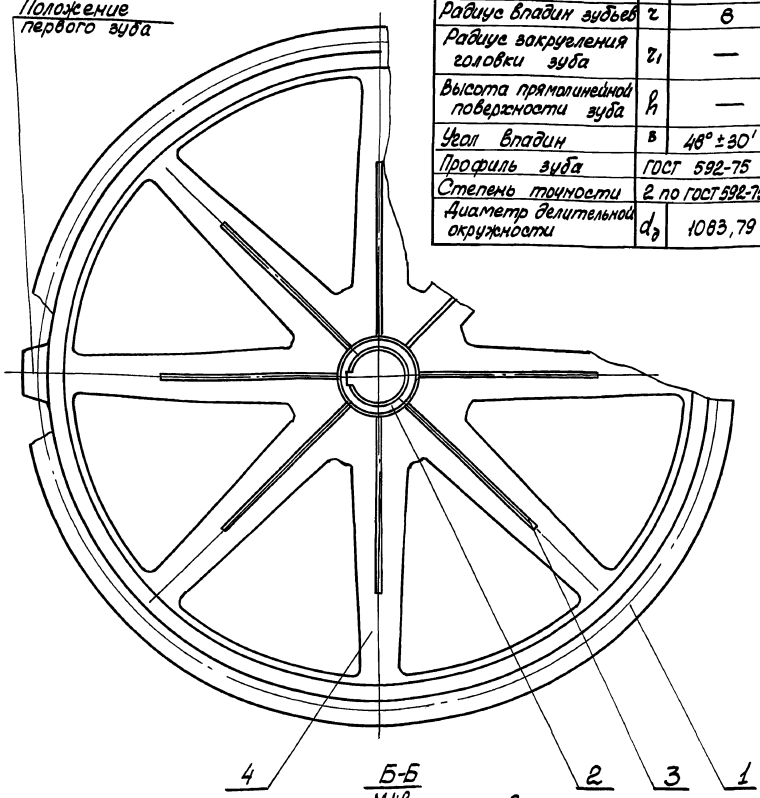

Б-Б
М1:2

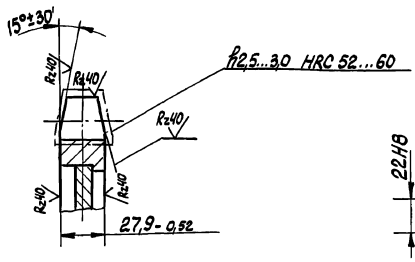

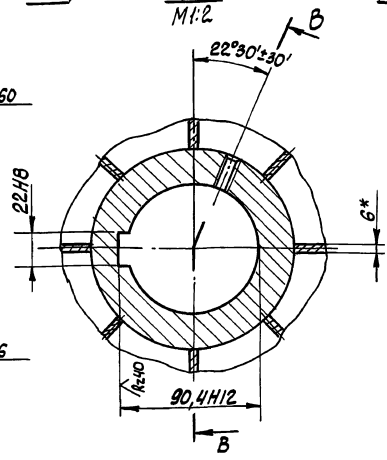

В-В
М1:2

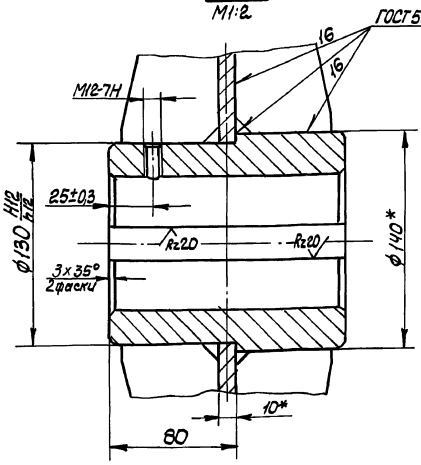

1. Конструкцию после сварки отжечь
2. Непараллельность поверхностей Д, Е, Ж относительно поверхности Г не более 0,01 на длине 100 мм
3. * Размеры для справок

				М143-01.03.100СБ			
Изм.	Лист	№ докум.	Подп.	Дата	Звездочка приводная Сборочный чертеж	Лит.	Масса 75	Масштаб 1:5
Разраб.		Галинецкий						
Пров.		Резенштейн				Лист	Листов 1	
Т.контр.		Зельцер				Госстрой СССР Союзводоканалпроект Росрыбхозпроект Водоканалпроект		
Гл.спец.		Яцинов						
Н.контр.		Ковлов						
Утв.								

Инв.№ подл. | Подпись и дата | Взам. инв.№ | Инв.№ дубл. | Подп. и дата

Альбом II часть 1

Типовые проектные решения 902-02-390.85

Копировал Формат А3

20734-02 63

Типовые проектные решения 902-02-390.85
Альбом II
Часть 1

М143-01.03.101

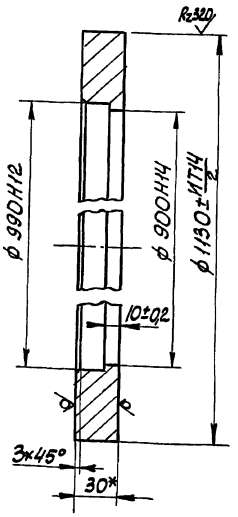

* Размер для справок

Изм.	Лист	№ докум.	Подп.	Дата
Разраб.		Толчинский		
Пров.		Розенштейн		
Т. контр.		Зельцер		
Н. контр.		Козлов		
Утв.				

М143-01.03.101 — Венец

Лит.	Масса	Масштаб
	29,8	1:2,5

Лист | Листов 1

Лист 30 ГОСТ 19903-74 / 20 ГОСТ 1050-74

Госстрой СССР Союзводоканалпроект Харьковский Водоканалпроект

Формат А4

М143-01.03.103

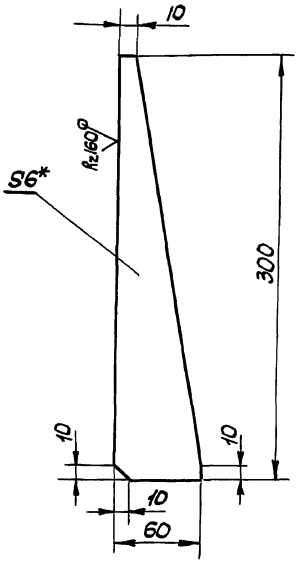

1. Предельные отклонения размеров: ± IT14/2
2. * Размер для справок

Изм.	Лист	№ докум.	Подп.	Дата
Разраб.		Толчинский		
Пров.		Розенштейн		
Т. контр.		Зельцер		
Н. контр.		Козлов		
Утв.				

М143-01.03.103 — Ребро

Лит.	Масса	Масштаб
	0,42	1:2,5

Лист | Листов 1

Лист 6 ГОСТ 19903-74 / Ст3 ГОСТ 14637-79

Госстрой СССР Союзводоканалпроект Харьковский Водоканалпроект

Формат А4

М143-01.03.200СБ

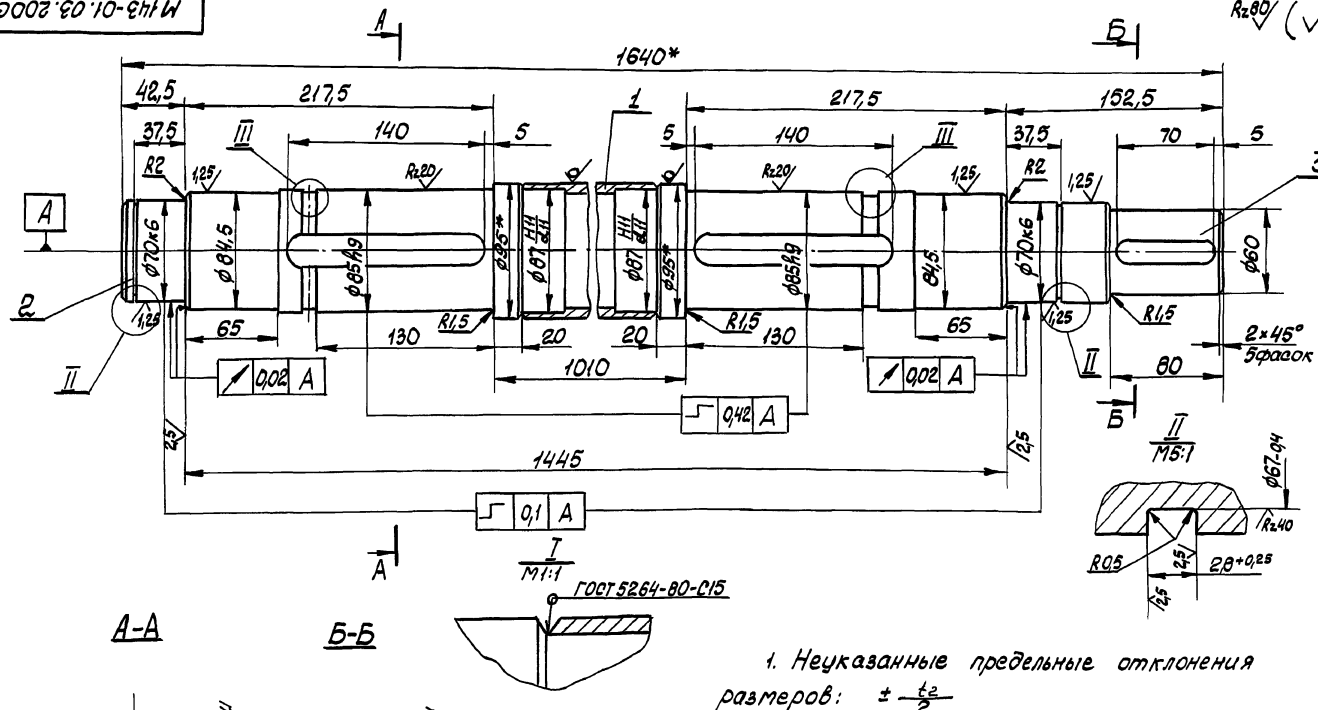

А-А

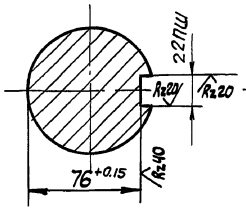

Б-Б

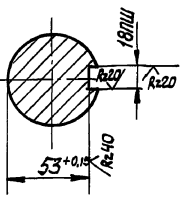

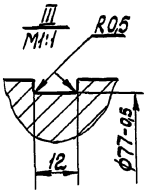

I M1:1 — ГОСТ 5264-80-С15

II M5:1

1. Неуказанные предельные отклонения размеров: ± IT2/2
2. * Размеры для справок

Изм.	Лист	№ докум.	Подп.	Дата
Разраб.		Толчинский		
Пров.		Розенштейн		
Т. контр.		Зельцер		
Н. контр.		Козлов		
Утв.				

М143-01.03.200СБ — Вал Сборочный чертеж

Лит.	Масса	Масштаб
	45	1:2,5

Лист | Листов 1

Госстрой СССР Союзводоканалпроект Харьковский Водоканалпроект

Копир. Килешова

М143-01.03.201

Инв.№ подл. | Подп. и дата | Взам.инв.№ | Инв.№ дубл. | Подп. и дата

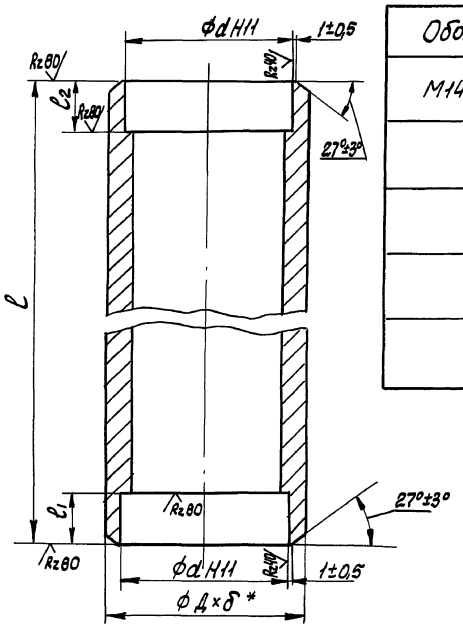

Обозначение	D×δ* мм	d, мм	l, мм	l1, мм	l2, мм	Материал	Масса, кг.
М143-01.03.201	95×7	87	970	32	32	Труба 95×7 ГОСТ 8734-75 / 10 ГОСТ 8733-74	14,7
-01	426×6	412	1250	15	6	Труба 426×6 ГОСТ 10704-76 / Ст3 ГОСТ 10706-76	77,7
-02	60×6	52	1181	30	30	Труба 60×6 ГОСТ 8734-75 / 10 ГОСТ 8733-74	9,62
-03	120×6	112	1250	15	6	Труба 120×6 ГОСТ 8734-75 / 10 ГОСТ 8733-74	21,1
-04	35×6	28	1181	30	30	Труба 35×6 ГОСТ 8734-75 / 10 ГОСТ 8733-74	5,1

1. Неуказанные предельные отклонения размеров ± IT2/2
2. * Размеры для справок

Изм.	Лист	№ докум.	Подп.	Дата	М143-01.03.201			
Разраб.		Толчинский			Гильза	Лит.	Масса	Масштаб
Пров.		Розенштейн					см. табл.	—
Т.контр.		Зельцер				Лист	Листов 1	
Н.контр.		Козлов			см. табл.	Госстрой СССР Союзводоканалпроект Харьковский Водоканалпроект		
Утв.								

Формат А3

М143-01.03.202

Rz80 (√)

Рис.1

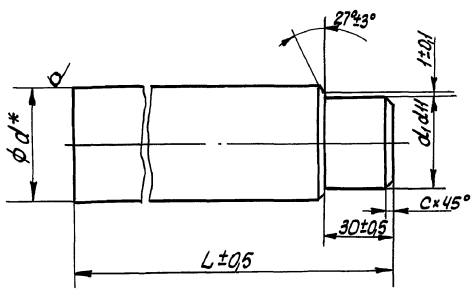

Рис.2
Остальное см. рис.1

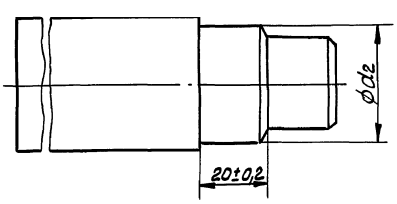

Обозначение	рис.	d, мм	d1, мм	d2, мм	L, мм	C, мм	Масса, кг
М143-01.03.202	1	95	87	-	310	3	16,5
-01				-	420		23
-02	2	70	52	60	189	2	4,4
-03	1	60		-	305		6,8
-04	2	40	28	35	191,5	1,6	1,3
-05	1	35		-	182,5		1,3

*Размеры для справок.

Изм.	Лист	№ докум.	Подп.	Дата	М143-01.03.202			
Разраб.		Толчинский			Цапфа	Лит.	Масса	Масштаб
Пров.		Розенштейн					см. табл.	-
Т.контр.		Зельцер				Лист	Листов 1	
Н.контр.		Козлов			Круг В-д ГОСТ 2590-71 / 45 ГОСТ 1050-74	Госстрой СССР Союзводоканалпроект Харьковский Водоканалпроект		
Утв.								

Коп. Кулешов 20734-02 65 Формат А3

М143-01.04.000 СБ

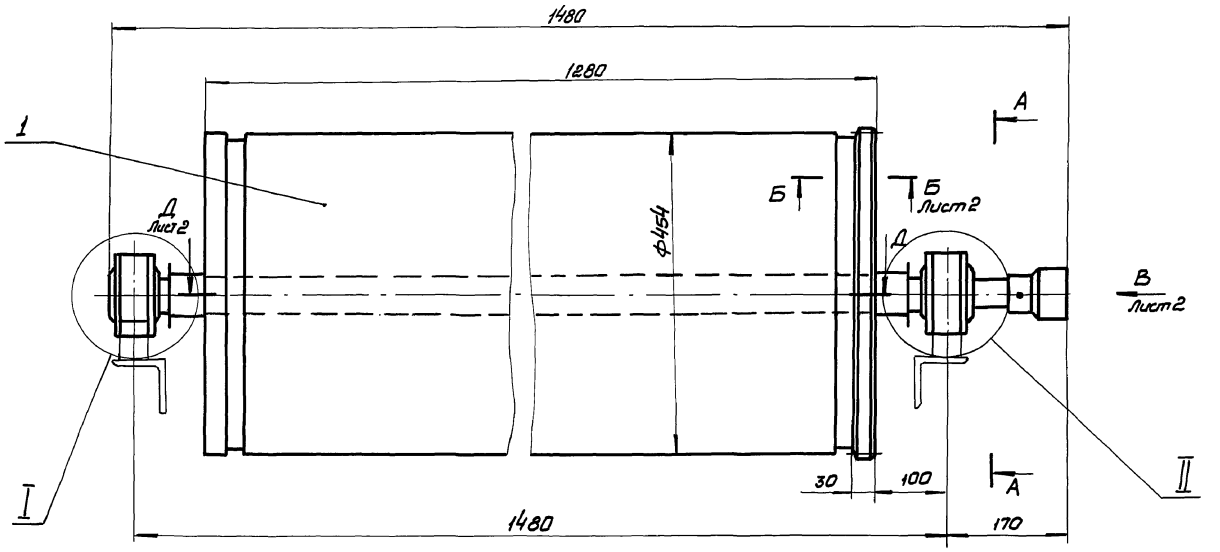

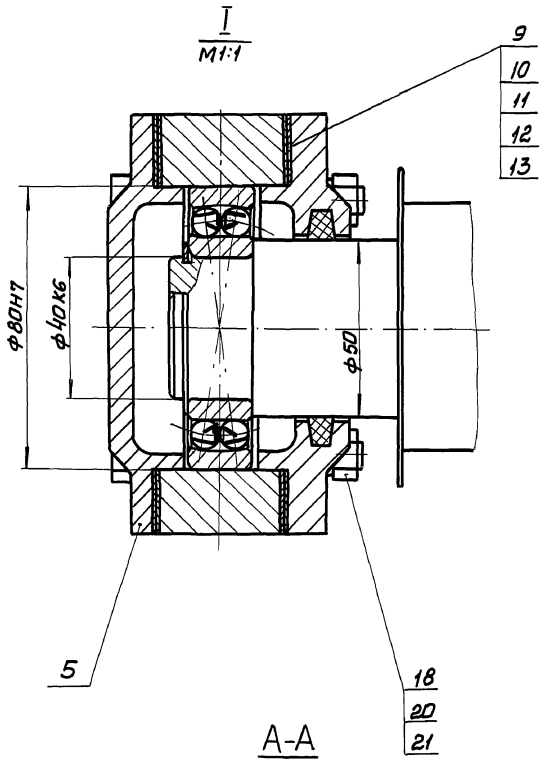

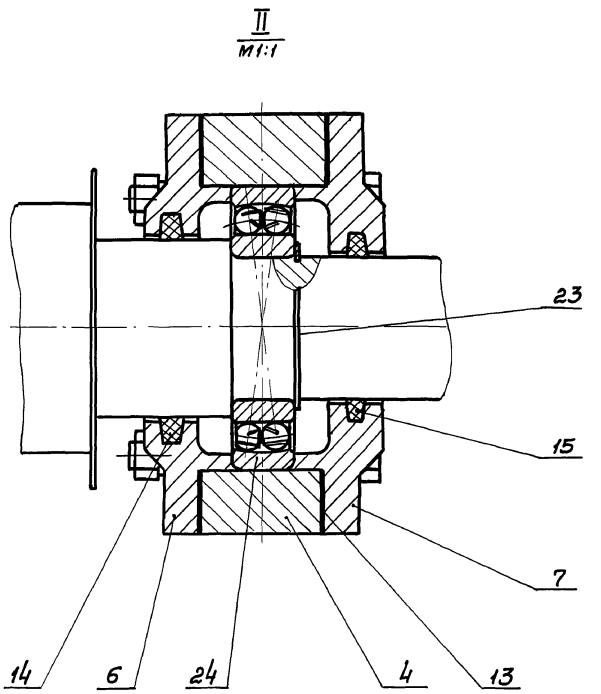

А-А

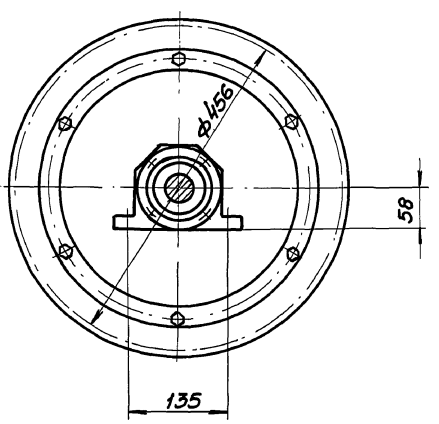

1 Корпуса подшипников заполнить пластичной смазкой УС-2(Л) ГОСТ 1033-79.

2. В одном из подшипниковых узлов обеспечить зазор между подшипником и крышкой 0,5мм.

3. Размеры для справок.

Изм.	Лист	№ докум.	Подп.	Дата
Разраб.		Толчинский		
Провер.		Розенштейн		
Т. контр.		дельцер		
Гл. спец.		Ясинов		
Н. контр.		Козлов		
Утв.				

М143-01.04.000 СБ

Барабан отжимной
Сборочный чертеж

Лит.	Масса	Масштаб
	179	1:5

Лист 1 Листов 2

Госстрой СССР
Союзводоканалмонтажпроект
Харьковский
Водоканалпроект

Инв. № подл. | Подп. и дата | Взам. инв. № | Инв. № дубл. | Подп. и дата

Копир. Прядка

М143-01.04.000СБ

Типовые проектные решения 902-02-390.85
Альбом II
часть 1

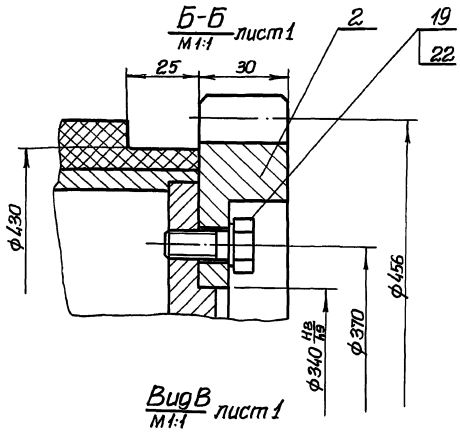

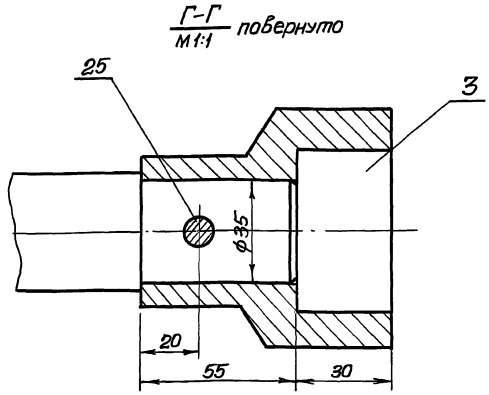

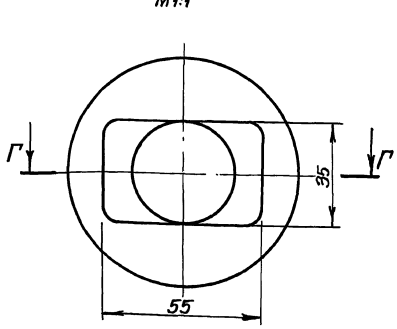

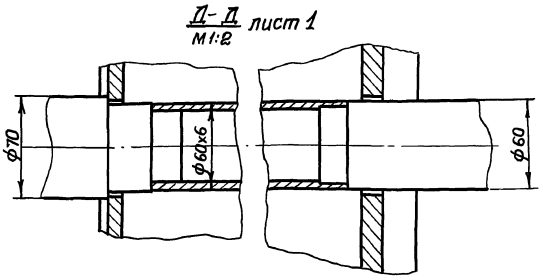

Изм.	Лист	№ докум.	Подпись	Дата	М143-01.04.000СБ	Лист 2

Формат А3

Инв. № подл. | Подпись и дата | Взам. инв. № | Инв. № дубл. | Подпись и дата

М143-01.04.001

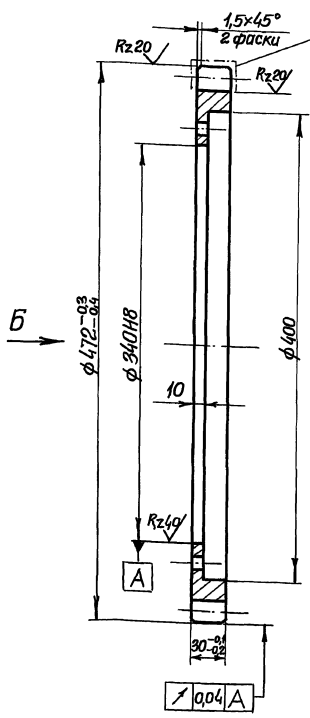

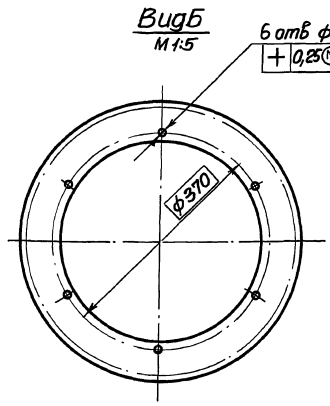

Rz80 (✓)

Модуль	m	8
Число зубьев	z	57
Нормальный исходный контур	—	ГОСТ 13755-81
Коэффициент смещения	ξ	0
Степень точности		7-с ГОСТ 1643-81
Постоянная хорда	$\bar{S}c$	11,1
Высота до постоянной хорды	$\bar{h}c$	5,98
Делительный диаметр	d	456
Обозначение чертежа сопряженной детали		М143-01.05.001

Неуказанные предельные отклонения размеров отверстий – по H12, остальных $\pm \frac{IT14}{2}$

Изм.	Лист	№ докум.	Подп.	Дата	М143-01.04.001			
Разраб.	Колчинский				Шестерня	Лит.	Масса	Масштаб
Пров.	Розенштейн						11,5	1:2,5
Т. контр.	Зельцер					Лист	Листов 1	
Гл. спец.	Ясинов				Сталь 45, ГОСТ 1050-74	Госстрой СССР Союзводоканалпроект Харьковское отделение Водоканалпроект		
Н. контр.	Козлов							
Утв.								

20734-02 67

Формат А3

Типовые проектные решения 902-02-390.85
Альбом II часть I

М143-01.04.002

Rz80

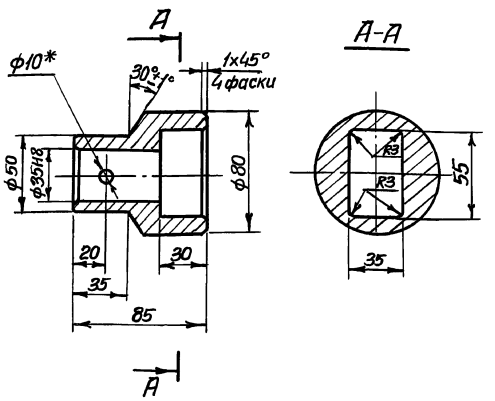

1. Неуказанные предельные отклонения размеров $H14, h14, \pm \frac{IT14}{2}$
2. * Обработать совместно с черт. М143-01.04.110СБ.

Изм.	Лист	№ докум.	Подп.	Дата	М143-01.04.002			
Разраб.		Толчинский			Полумуфта	Лит.	Масса	Масштаб
Пров.		Розенштейн					1,8	1:2
Т. контр.		Зельцер				Лист	Листов 1	
Н. контр.		Козлов			Сталь 45 ГОСТ 1050-74	Госстрой СССР Союзводоканалниипроект Харьковский Водоканалпроект		

Инв. № подл. | Подпись и дата | Взам. инв. № | Инв. № дубл. | Подпись и дата

Формат А4

М143-01.00.011

Rz80 (√)

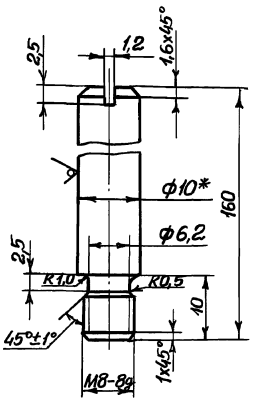

1. Неуказанные предельные отклонения размеров $H14, h14, \pm \frac{IT14}{2}$.
2. * Размер для справок.

Изм.	Лист	№ докум.	Подп.	Дата	М143-01.00.011			
Разраб.		Толчинский			Стержень	Лит.	Масса	Масштаб
Пров.		Розенштейн					0,1	2:1
Т. контр.		Зельцер				Лист	Листов 1	
Н. контр.		Козлов			Круг В-10 ГОСТ 2590-71 / Ст.3 ГОСТ 535-79	Госстрой СССР Союзводоканалниипроект Харьковский Водоканалпроект		

Инв. № подл. | Подпись и дата | Взам. инв. № | Инв. № дубл. | Подпись и дата

Формат А4

М143-01.04.003

Б-Б

Rz80 (√)

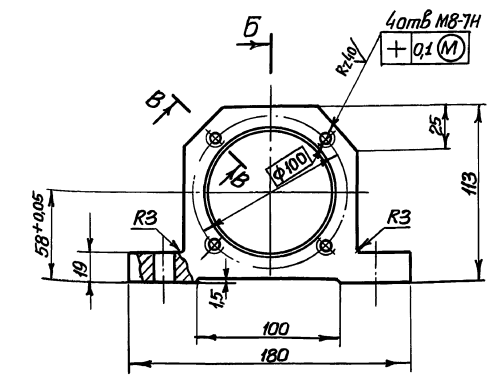

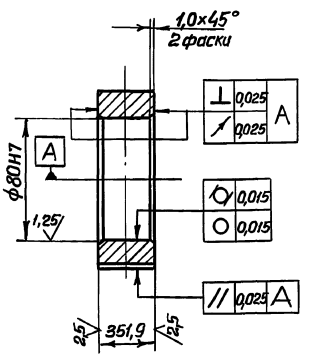

В-В повернуто
М1:1

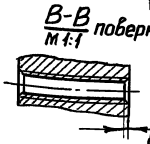

1. Неуказанные предельные отклонения размеров $H14, h14, \pm \frac{IT14}{2}$
2. Предельные отклонения от плоскостности опорных поверхностей лап – не более 0,016 мм.

Изм.	Лист	№ докум.	Подп.	Дата	М143-01.04.003			
Разраб.		Толчинский			Корпус	Лит.	Масса	Масштаб
Пров.		Розенштейн					2,3	1:2
Т. контр.		Зельцер				Лист	Листов 1	
Н. контр.		Козлов			Ст3 ГОСТ 380-71	Госстрой СССР Союзводоканалниипроект Харьковский Водоканалпроект		

Инв. № подл. | Подпись и дата | Взам. инв. № | Инв. № дубл. | Подпись и дата

Формат А3

М143-01.04.004

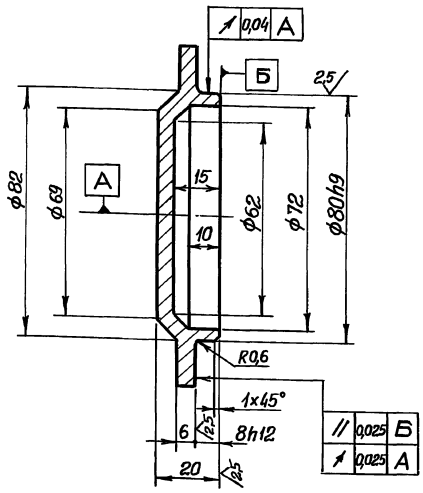

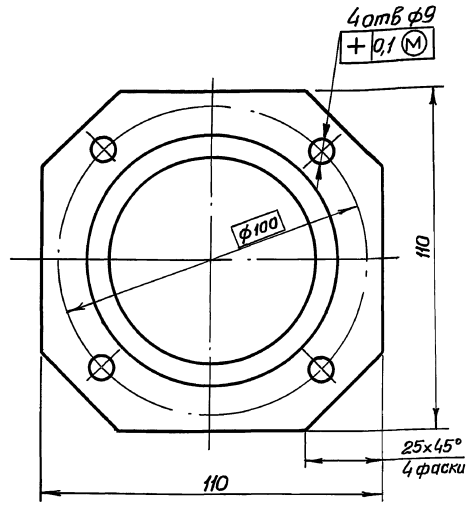

Rz80 (✓)

Неуказанные предельные отклонения размеров: отверстий: – по H14, валов – по h14, остальных – по $\pm \frac{IT14}{2}$

					М143-01.04.004		
Изм.	Лист	№ докум.	Подп.	Дата		Лит.	Масса	Масштаб
Разраб.		Толчинский			Крышка глухая		0,91	1:1
Пров.		Розенштейн				Лист	Листов 1
Т. контр.		Зельцер				Госстрой СССР Союзводоканалпроект Харьковский Водоканалпроект	
Н. контр.		Козлов			Ст3 ГОСТ 380-71		
Утв.							

Формат А3

Типовые проектные решения 902-02-390.85 Альбом III часть 1

Инв. № подл. | Подпись и дата | Взам. инв. № | Инв. № дубл. | Подпись и дата

М143-01.04.005

Rz80 (✓)

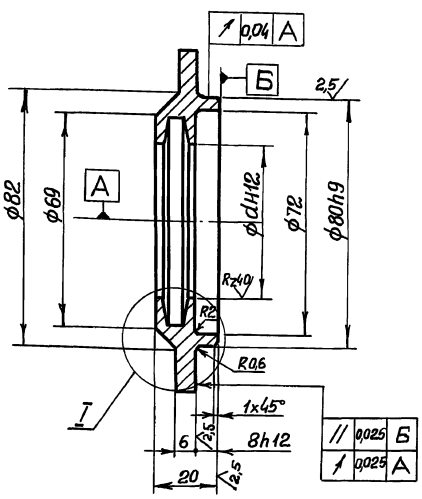

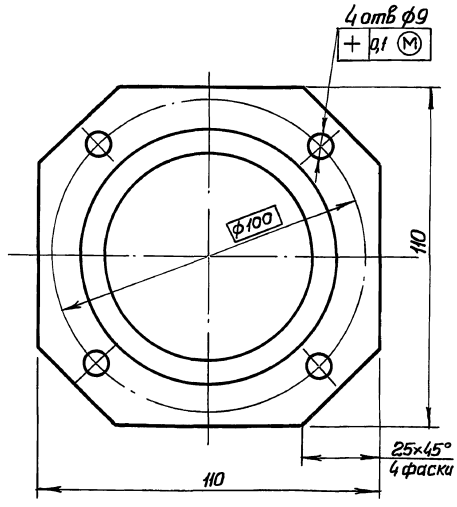

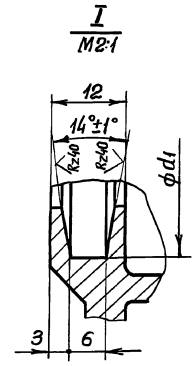

1. Неуказанные предельные отклонения размеров: отверстий – по H14, валов – по h14, остальных – по $\pm \frac{IT14}{2}$

Обозначение	d, мм	d1 мм	Масса кг
М143-01.04.005	51	67	0,73
-01	41	53	0,79

					М143-01.04.005		
Изм.	Лист	№ докум.	Подп.	Дата		Лит.	Масса	Масштаб
Разраб.		Толчинский			Крышка		См. табл.	1:1
Пров.		Розенштейн				Лист	Листов 1
Т. контр.		Зельцер				Госстрой СССР Союзводоканалпроект Харьковский Водоканалпроект	
Н. контр.		Козлов			Ст3 ГОСТ 380-71		
Утв.							

Формат А3

Инв. № подл. | Подпись и дата | Взам. инв. № | Инв. № дубл. | Подпись и дата

М143-01.04.100 СБ

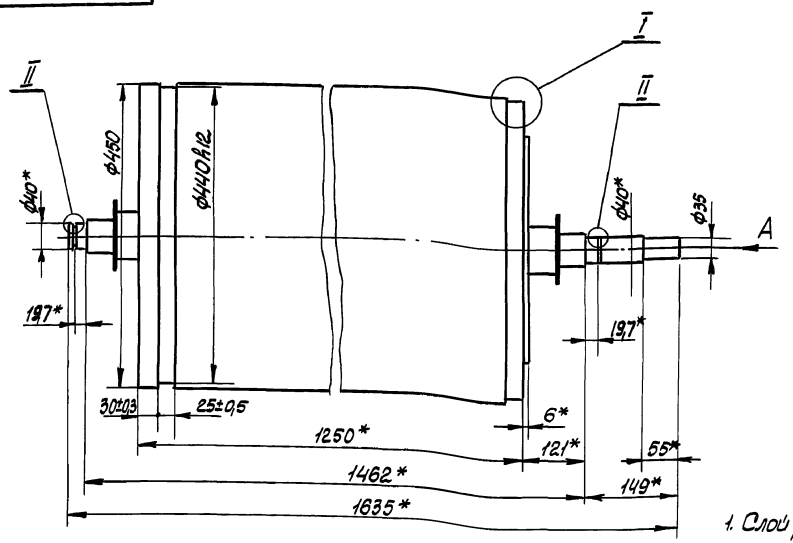

Вид А

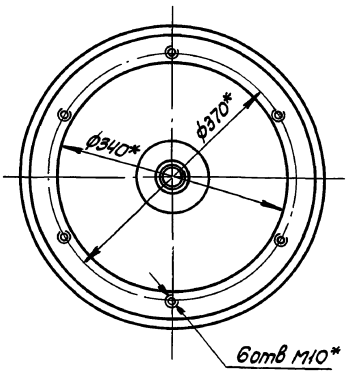

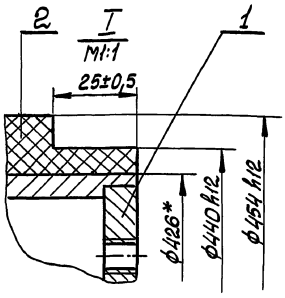

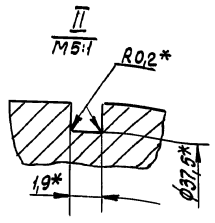

1. Слой резины нанести методом вулканизации. После механической обработки навулканизированного слоя поверхность резины должна быть гладкой, без заусенцев, раковин, трещин и посторонних включений.
2. * Размеры для справок.

Изм.	Лист	№ докум.	Подп.	Дата	М143-01.04.100 СБ			
Разраб.		Толчинский			Барабан обрезиненный. Сборочный чертеж	Лит.	Масса	Масштаб
Пров.		Розенштейн					155	1:5
Т.контр.		Зельцер				Лист	Листов 1	
Гл.спец.		Ясинов				Госстрой СССР Союзводоканалниипроект Харьковский Водоканалпроект		
Н.контр.		Козлов						
Утв.								

Формат А3

Инв.№ подл. | Подп. и дата | Инв.№ дубл. | Взам. инв.№ | Подп. и дата

М143-01.04.112

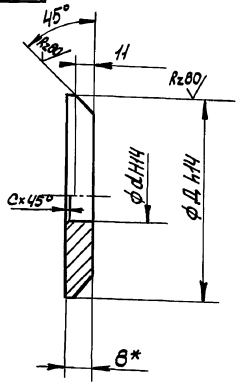

Обозначение	d, мм	C, мм	D, мм	Масса, кг
М143-01.04.112	62	3	412	10,4
-01	37	2	112	5,95

* Размер для справок.

Изм.	Лист	№ докум.	Подп.	Дата	М143-01.04.112			
Разраб.		Толчинский			Диск	Лит.	Масса	Масштаб
Пров.		Розенштейн					см. табл.	—
Т.контр.		Зельцер				Лист	Листов 1	
Н.контр.		Козлов			Лист ВГОСТ 19903-74 Ст3 ГОСТ 14637-79	Госстрой СССР Союзводоканалниипроект Харьковский Водоканалпроект		
Утв.								

Формат А4

М143-01.04.113

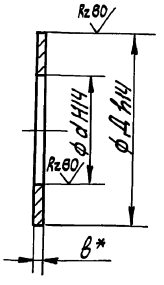

Обозначение	d, мм	D, мм	B, мм	Масса, кг
М143-01.04.113	52	100	2	0,09
-01	62	412	6	7,9
-02	32	60	2	0,03
-03	37	112	6	4,4

* Размер для справок.

Изм.	Лист	№ докум.	Подп.	Дата	М143-01.04.113			
Разраб.		Толчинский			Диск	Лит.	Масса	Масштаб
Пров.		Розенштейн					см. табл.	—
Т.контр.		Зельцер				Лист	Листов 1	
Н.контр.		Козлов			Лист ВГОСТ 19903-74 Ст3 ГОСТ 14637-79	Госстрой СССР Союзводоканалниипроект Харьковский Водоканалпроект		
Утв.								

Коп. Кулешова

Формат А4

М143-01.04.110СБ

Альбом II часть 1

Типовые проектные решения 902-02-390.85

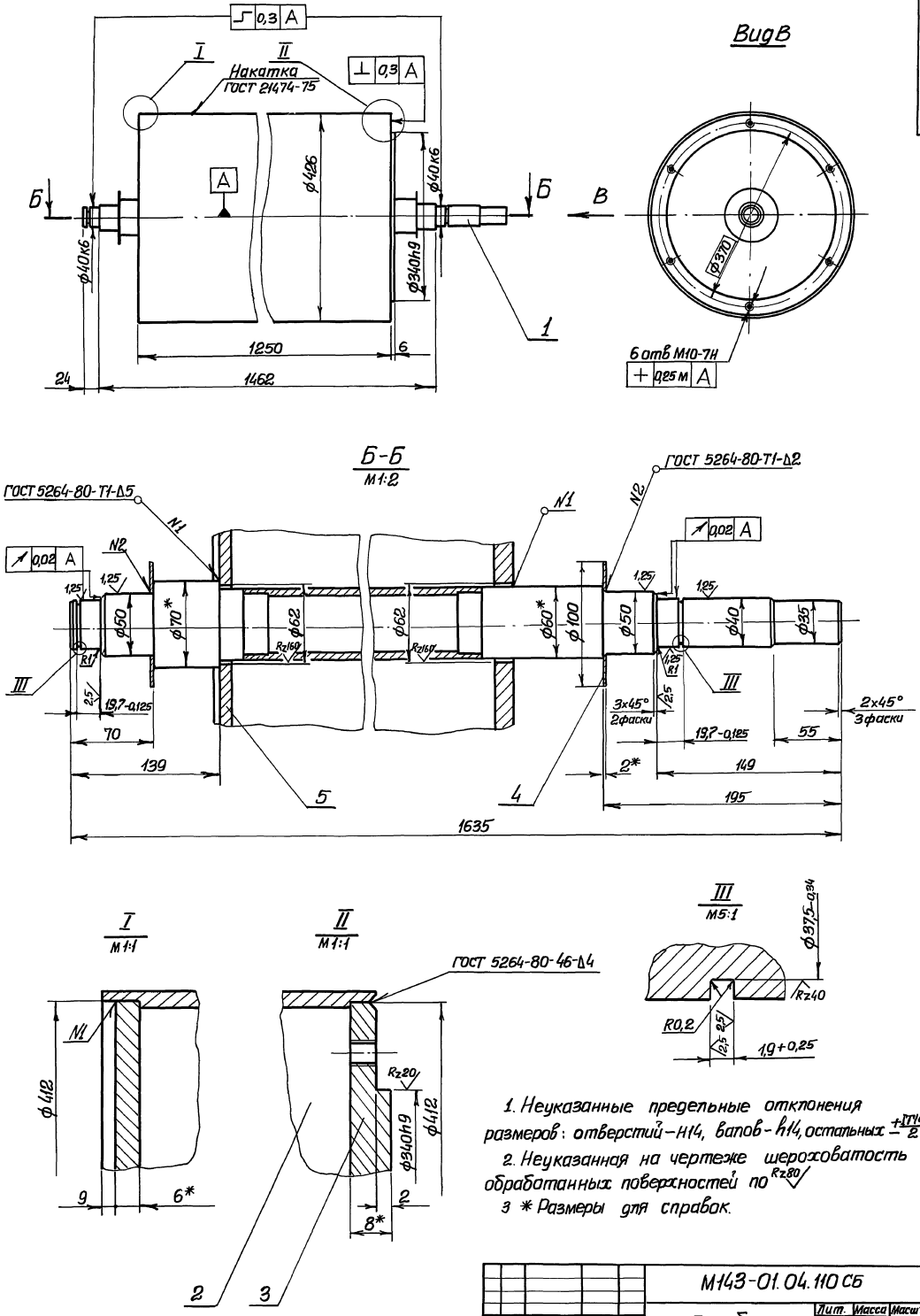

1. Неуказанные предельные отклонения размеров: отверстий – H14, валов – h14, остальных $\pm\frac{IT14}{2}$

2. Неуказанная на чертеже шероховатость обработанных поверхностей по Rz80

3 * Размеры для справок.

					М143-01.04.110 СБ			
Изм.	Лист	№ докум.	Подп.	Дата	Барабан Сборочный чертеж	Лит.	Масса	Масштаб
Разраб.		Галчинский					113	1:5
Пров.		Розенштейн				Лист	Листов 1	
Т.контр.		Зельцер				Гостроя СССР Союзводоканалниипроект Харьковский Водоканалпроект		
Гл.спец.		Ясинов						
Н.контр.		Козлов						
Утв.								

Инв. № подл.	Подпись и дата	Взам. инв. №	Инв. № дубл.	Подпись и дата

М143-01.04.120 СБ

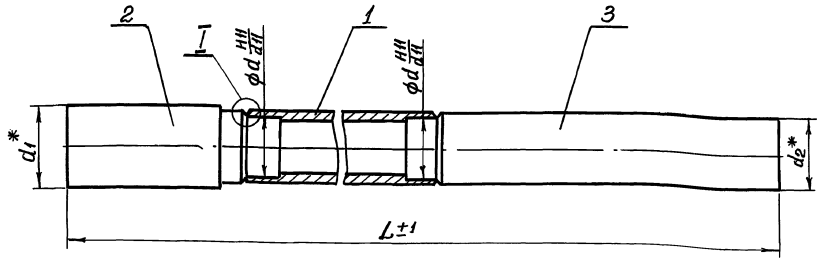

I
М 1:1

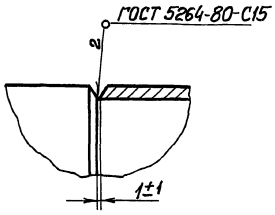

Обозначение	L, мм.	d, мм	d1, мм	d2, мм	Масса, кг
М143-01.04.120	1635	52	70	60	20,8
-01	1515	28	40	35	7,7

* Размеры для справок.

Изм.	Лист	№ докум.	Подп.	Дата
Разраб.		Толчинский		
Пров.		Розенштейн		
Т.контр.		Зельцер		
Н.контр.		Козлов		
Утв.				

М143-01.04.120 СБ

Вал
Сборочный чертеж

Лит.	Масса	Масштаб
	См. табл.	—
Лист	Листов 1	

Госстрой СССР Союзводоканалниипроект Харьковский Водоканалпроект

Формат А3

Инв. № подл. | Подпись и дата | Взам. инв. № | Инв. № дубл. | Подпись и дата

М143-01.05.001

Rz80/ (√)

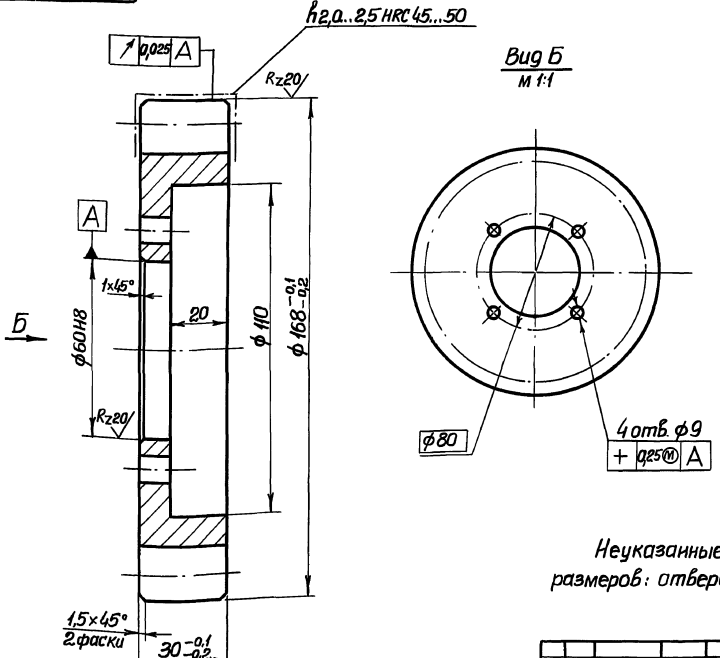

Модуль	m	8
Число зубьев	Z	19
Нормальный исходный контур	—	13755-81
Коэффициент смещения	ξ	0
Степень точности		7-С ГОСТ 1643-81
Постоянная хорда	$\bar{S}_c$	11,1
Высота до постоянной хорды	$\bar{h}_c$	5,94
Делительный диаметр	d	152
Обозначение чертежа сопряженной детали		М143-01.04.001

Неуказанные предельные отклонения размеров: отверстий - по Н12, остальных ± IT14/2

Изм.	Лист	№ докум.	Подп.	Дата
Разраб.		Толчинский		
Пров.		Розенштейн		
Т.контр.		Зельцер		
Н.контр.		Козлов		
Утв.				

М143-01.05.001

Шестерня

Сталь 45 ГОСТ 1050-74

Лит.	Масса	Масштаб
	2,56	1:1
Лист	Листов 1	

Госстрой СССР Союзводоканалниипроект Харьковский Водоканалпроект

Инв. № подл. | Подпись и дата | Взам. инв. № | Инв. № дубл. | Подпись и дата

Типовые проектные решения 902-02-390.85 Альбом III Чертеж 1

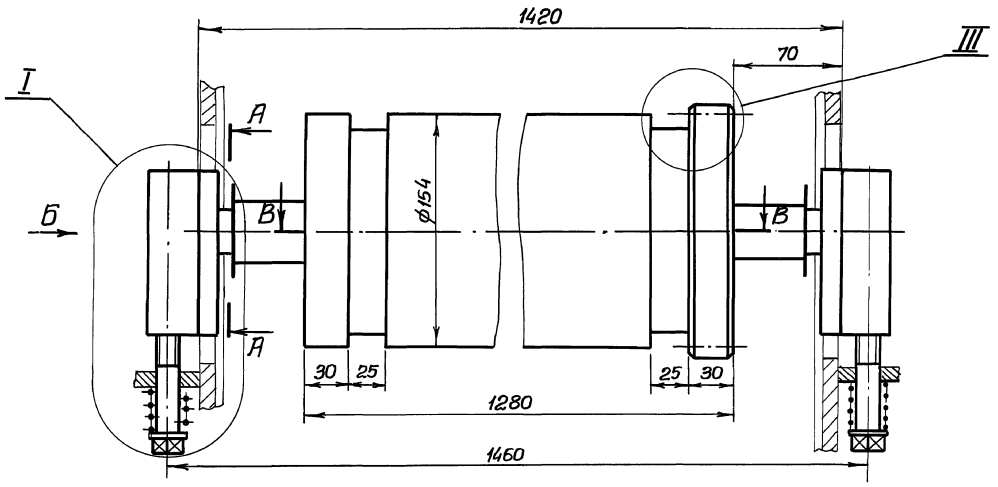

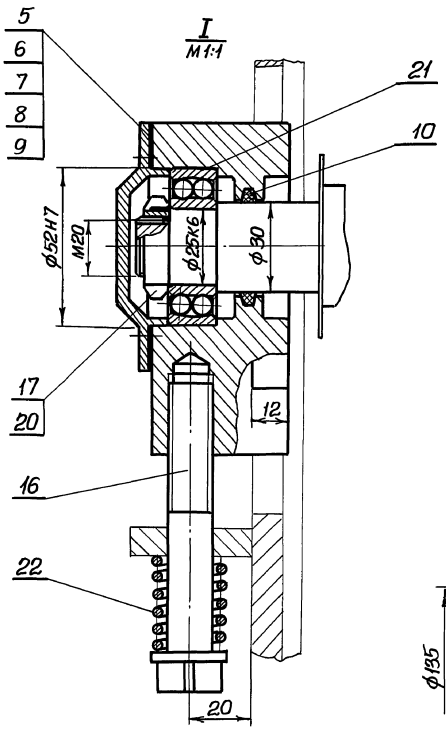

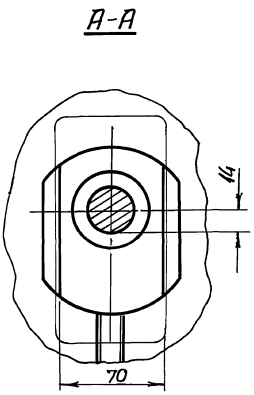

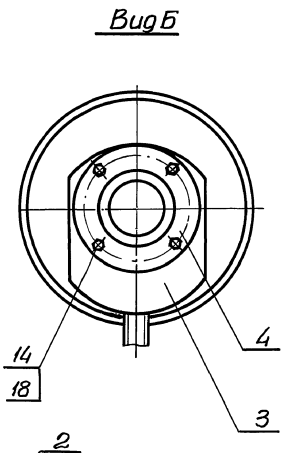

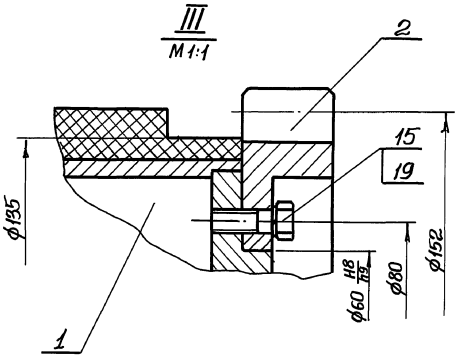

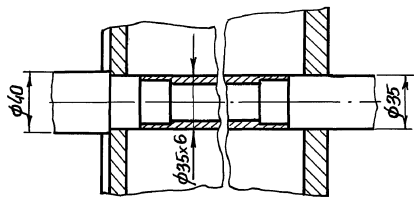

1. Корпуса подшипников заполнить пластичной смазкой УС-2(л) ГОСТ 1033-79.
2. В одном из подшипниковых узлов обеспечить зазор между подшипником и крышкой 0,5 мм. набором прокладок.
3. * Размеры для справок.

					М143-01.05.000 СБ		
Изм.	Лист	№ докум.	Подп.	Дата	Барабан отжимной сборочный чертеж	Лит.	Масса 70	Масштаб 1:2
Разраб.		Толчинский				Лист	Листов 1	
Пров.		Розенштейн				Госстрой СССР Союзводоканалниипроект Харьковский Водоканалпроект		
Т.контр.		Зельцер						
Гл.спец.		Асинов						
Н.контр.		Козлов						
Утв.								

Инв. № подл. | Подпись и дата | Взам. инв. № | Инв. № дубл. | Подпись и дата

М143-01.05.002

R80 (∨)

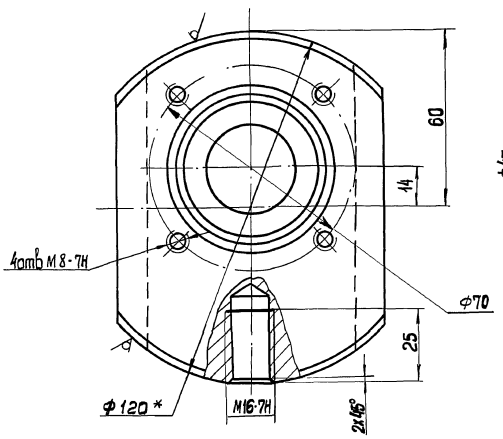

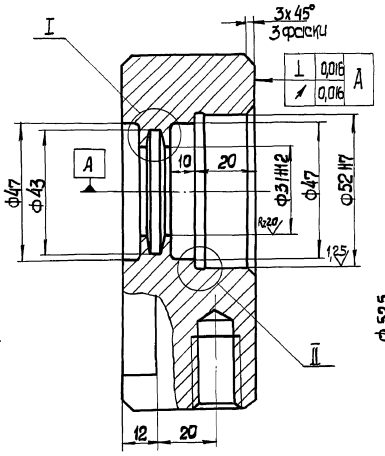

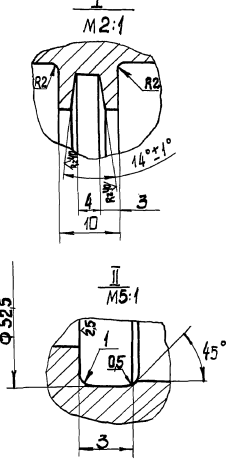

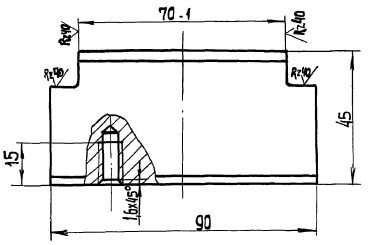

1. Неуказанные предельные отклонения размеров: отверстий - Н14, остальных $\pm \frac{IT14}{2}$
2. * Размер для справок.

					М143-01.05.002		
Изм.	Лист	№докум.	Подп.	Дата	Корпус	Лит.	Масса / Масштаб
Разраб.		Голичинский					2,3 / 1:1
Пров.		Разинштейн				Лист	Листов 1
Т. контр.		Зельцер			Круг В120 ГОСТ 2590-71 Ст3 ГОСТ 535-79	Госстрой СССР Союзгеодезкартпроект Харьковский Водоканалпроект	
Н. контр.		Козлов					
Утв.							

Формат А3

Инв. № подл. | Подп. и дата | Взам. инв. № | Инв. № дубл. | Подп. и дата

М143-01.04.100СБ

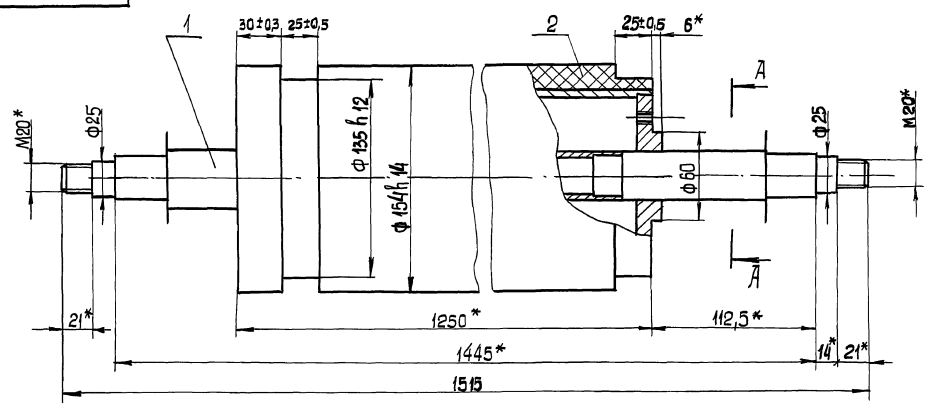

А - А

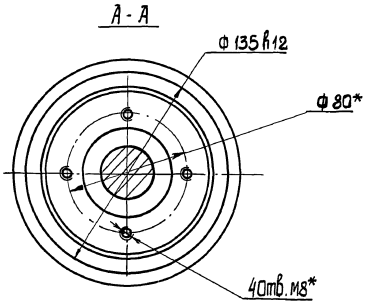

1. Слой резины наносят методом вулканизации. После механической обработки невулканизированного слоя поверхность резины должна быть без зауселиц, раковин, трещин и посторонних включений.
2. * Размеры для справок.

					М143-01.05.100СБ		
Изм.	Лист	№докум.	Подп.	Дата	Барабан обрезиненный. Сборочный чертеж.	Лит.	Масса / Масштаб
Разраб.		Голичинский					61,1 / 1:2
Пров.		Разинштейн				Лист	Листов 1
Т. контр.		Зельцер				Госстрой СССР Союзгеодезкартпроект Харьковский Водоканалпроект	
Гл. спец.		Фролов					
Н. контр.		Козлов					
Утв.							

Инв. № подл. | Подп. и дата | Взам. инв. № | Инв. № дубл. | Подп. и дата

М143-01.05.110СБ

Альбом II часть 1

Типовые проектные решения 902-02-390.85

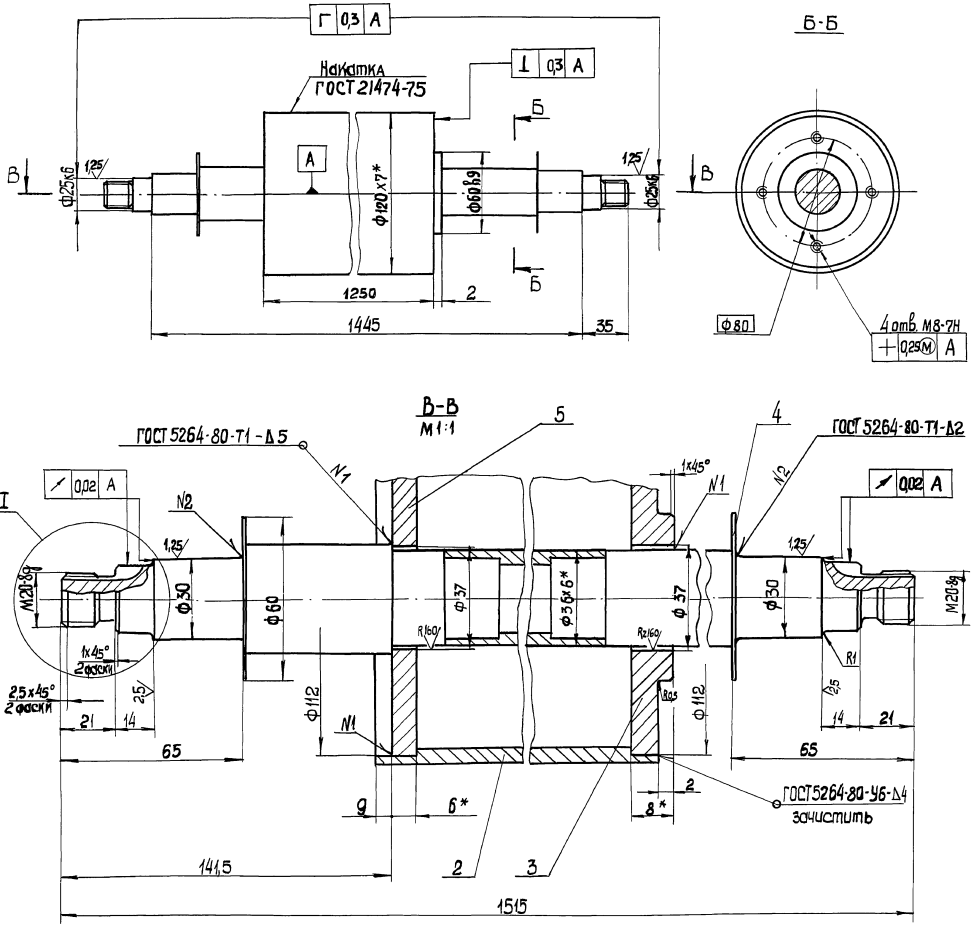

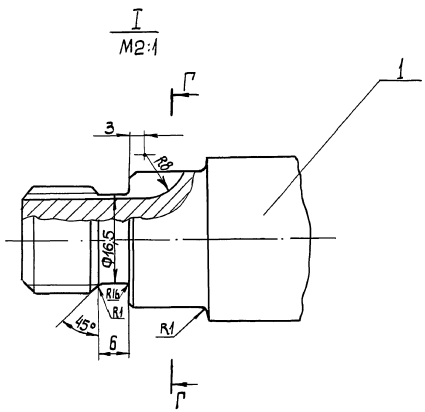

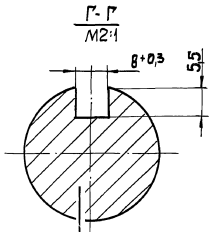

1. Неуказанные предельные отклонения размеров: отверстий Н14, валов-h14, остальных $\pm \frac{1T14}{2}$
2. Неуказанная на чертеже шероховатость обработанных поверхностей по R_{z80}
3. * Размеры для справок

Изм.	Лист	№ докум.	Подп.	Дата	М143-01.05.110 СБ		
Разраб.		Толчинский			Барабан Сборочный чертеж	Лит.	Масса 39,1	Масштаб 1:2
Пров.		Розенштейн				Лист	Листов 1
Т. контр.		Зельцер				Госстрой СССР Союзводоканалниипроект Харьковский Водоканалпроект	
Гл. спец.		Ясинов					
Н. контр.		Козлов					
Утв.							

Инв. № подл. | Подп. и дата | Взам. инв. № | Инв. № дубл. | Подпись и дата

20734-02 75 Формат: А2

М143-01.06.000СБ

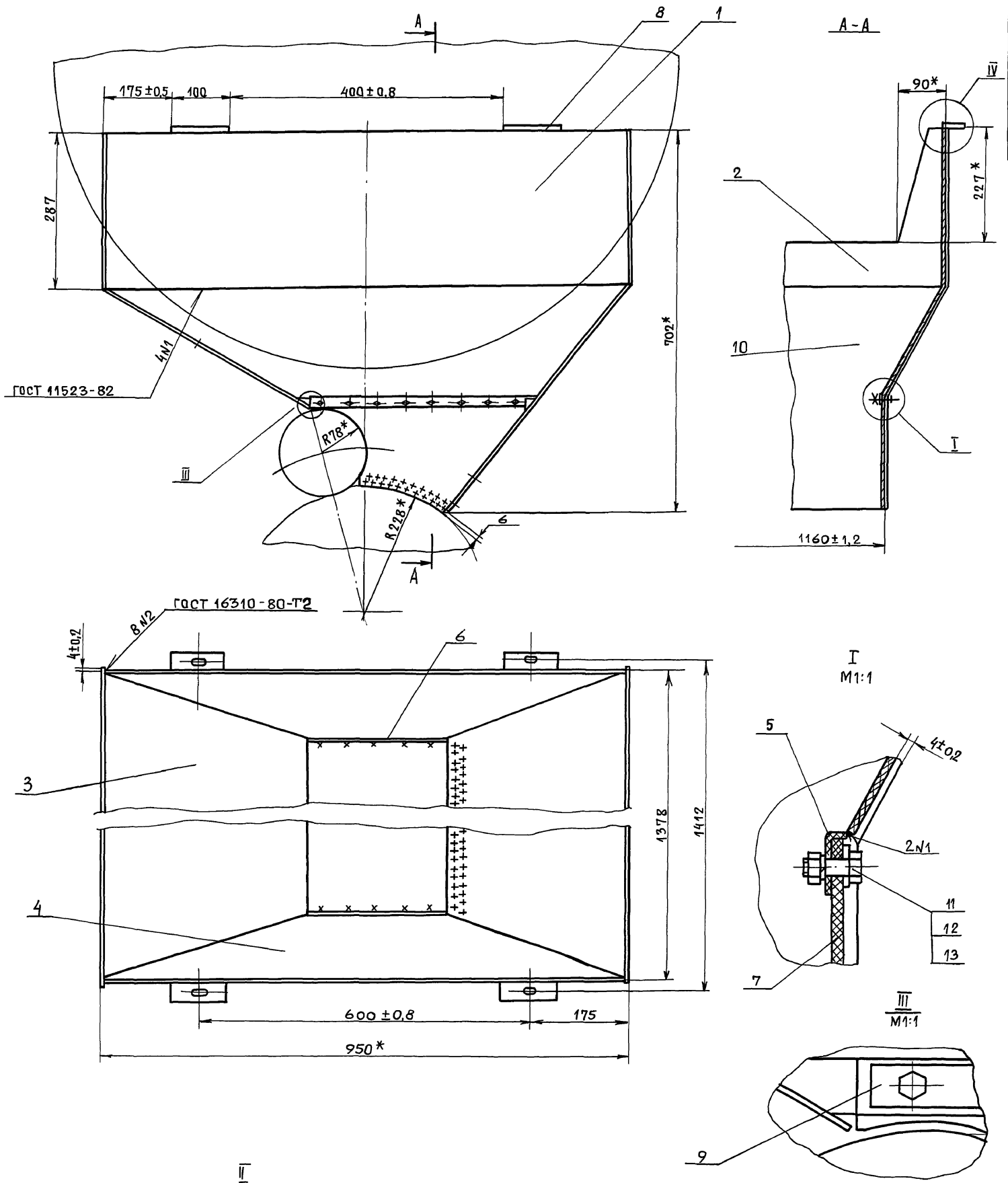

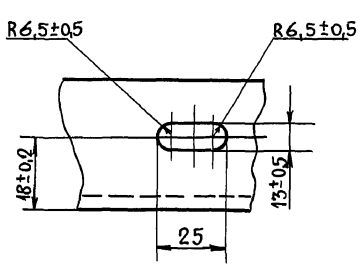

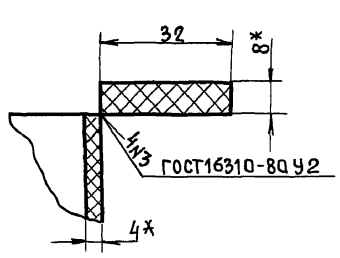

1. Предельные отклонения размеров деталей Б4 – $\pm \frac{1Т14}{2}$.

2. Шероховатость обработанных поверхностей деталей Б4 выполнить Rz160. остальное – ∇.

3. * Размеры для справок.

Изм	Лист	№ докум.	Подп.	Дата
Разраб.		Толчинский	"	
Пров.		Розенштейн	"	
Т.контр.		Зельцер	"	
Н.контр.		Козлов	"	
Утв.				

М143-01.06.000СБ

Бункер
Сборочный чертеж

Лит.	Масса	Масштаб
	11,5	1:5

Лист | Листов 1

Госстрой СССР
Союзводоканалниипроект
Харьковский
Водоканалпроект

Типовые проектные решения 902-02-390.85

Инв. № подл. | Подп. и дата | Взам. инв. № | Инв. № дубл. | Подпись и дата

Пров. [signature] 17.10.90г Коп. [signature]

20734-02 76

Типовые проектные решения 902-02-390.85 Альбом II

М143-01.05.003

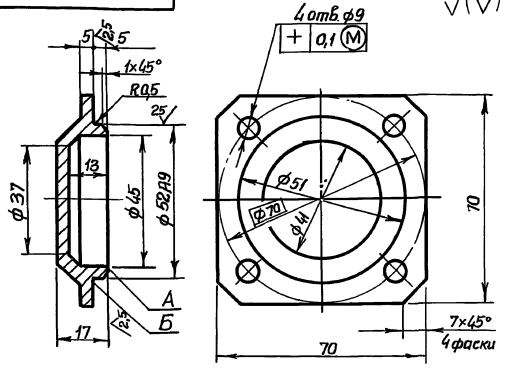

1. Непараллельность плоскостей А и Б не более 0,02 мм.
2. Торцовое биение плоскости Б относительно оси не более 0,02 мм.
3. Радиальное биение посадочной поверхности ф52 относительно оси не более 0,04 мм.
4. Неуказанные предельные отклонения размеров: отверстий – по H14, валов – по h14, остальных $\pm \frac{IT14}{2}$

Изм.	Лист	№ докум.	Подп.	Дата
Разраб.		Толчинский		
Пров.		Розенштейн		
Т. контр.		Зельцер		
Н. контр.		Козлов		
Утв.				

М143-01.05.003

Крышка

Лит.	Масса	Масштаб
	0,21	1:1

Лист | Листов 1

Ст3 ГОСТ 380-71

Госстрой СССР Союзводоканалниипроект Харьковский Водоканалпроект

Формат А4

М143-01.06.002

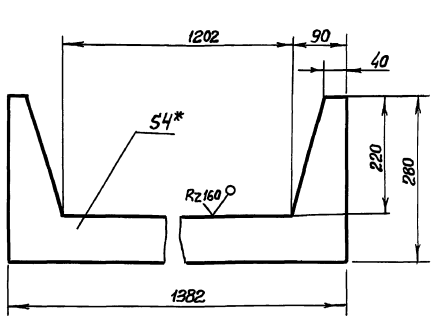

1. Предельные отклонения размеров $\pm \frac{IT14}{2}$
2. * Размер для справок.

Изм.	Лист	№ докум.	Подп.	Дата
Разраб.		Толчинский		
Пров.		Розенштейн		
Т. контр.		Зельцер		
Н. контр.		Козлов		
Утв.				

М143-01.06.002

Стенка

Лит.	Масса	Масштаб
	0,53	1:5

Лист | Листов 1

Винипласт ВН-4,0 ГОСТ 9639-71

Госстрой СССР Союзводоканалниипроект Харьковский Водоканалпроект

Формат А4

М143-01.06.003

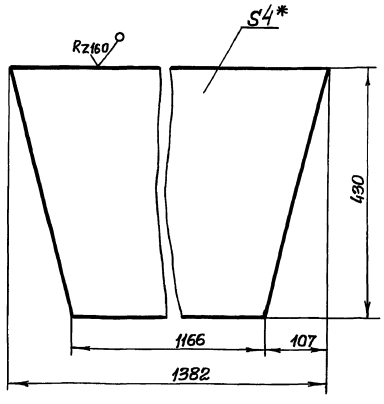

1. Предельные отклонения размеров: $\pm \frac{IT14}{2}$.
2. * Размер для справок.

Изм.	Лист	№ докум.	Подп.	Дата
Разраб.		Толчинский		
Пров.		Розенштейн		
Т. контр.		Зельцер		
Н. контр.		Козлов		
Утв.				

М143-01.06.003

Стенка передняя

Лит.	Масса	Масштаб
	3,0	1:5

Лист | Листов 1

Винипласт ВН-4,0 ГОСТ 9639-71

Госстрой СССР Союзводоканалниипроект Харьковский Водоканалпроект

Формат А4

М143-01.06.004

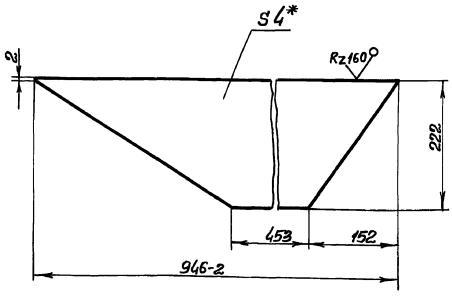

1. Неуказанные предельные отклонения размеров $\pm \frac{IT14}{2}$.
2. * Размер для справок.

Изм.	Лист	№ докум.	Подп.	Дата
Разраб.		Толчинский		
Пров.		Розенштейн		
Т. контр.		Зельцер		
Н. контр.		Козлов		
Утв.				

М143-01.06.004

Стенка боковая

Лит.	Масса	Масштаб
	0,55	1:5

Лист | Листов 1

Винипласт ВН-4,0 ГОСТ 9639-71

Госстрой СССР Союзводоканалниипроект Харьковский Водоканалпроект

Формат А4

Инв. № подл. | Подпись и дата | Взам. инв. № | Инв. № дубл. | Подпись и дата

М143-01.06.005

Rz160

М143-01.06.005

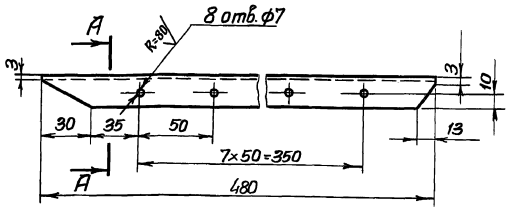

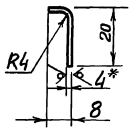

М143-01.06.005-01-Зеркальное отражение
Остальное см. М143-01.06.005
М1:4



1. Предельные отклонения размеров $\pm \frac{IT14}{2}$
2. * Размер для справок.

Изм.	Лист	№ докум.	Подп.	Дата
Разраб.		Толчинский		
Пров.		Розенштейн		
Т.контр.		Зельцер		
Н.контр.		Козлов		
Утв.				

М143-01.06.005

Гнутик

Лит.	Масса	Масштаб
	0,07	1:2

Винипласт ВН-4,0 ГОСТ 9639-71

Лист | Листов 1

Госстрой СССР Союзводоканалниипроект Харьковский Водоканалпроект

Формат А4

Инв.№подл. | Подпись и дата | Взам.инв.№ | Инв.№дубл. | Подпись и дата

М143-01.06.011

√(√)

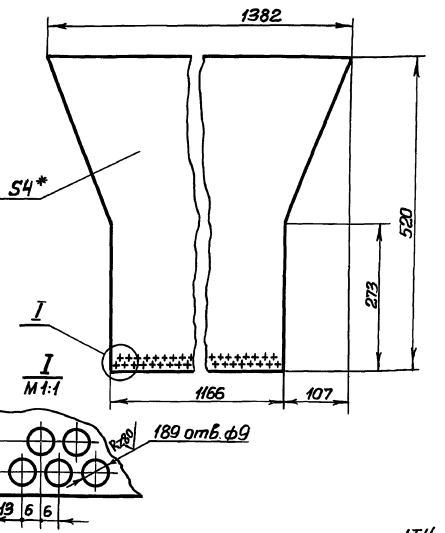

1. Предельные отклонения размеров: H14; $\pm \frac{IT14}{2}$
2. * Размер для справок.

Изм.	Лист	№ докум.	Подп.	Дата
Разраб.		Толчинский		
Пров.		Розенштейн		
Т.контр.		Зельцер		
Н.контр.		Козлов		
Утв.				

М143-01.06.011

Стенка задняя

Лит.	Масса	Масштаб
	4,75	1:5

Винипласт ВН-4,0 ГОСТ 9639-71

Лист | Листов 1

Госстрой СССР Союзводоканалниипроект Харьковский Водоканалпроект

Формат А4

Инв.№подл. | Подпись и дата | Взам.инв.№ | Инв.№дубл. | Подпись и дата

М143-01.06.009

√(√)

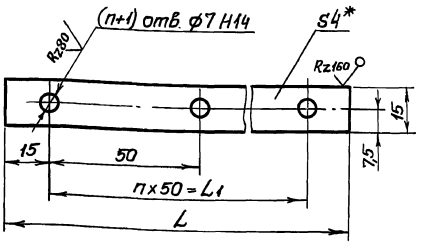

Обозначение	L, мм	L1, мм	n	Масса, кг.
М143-01.06.009	380	350	7	0,09
-01	1130	1100	22	0,27

1. Неуказанные предельные отклонения размеров $\pm \frac{IT14}{2}$
2. * Размер для справок

Изм.	Лист	№ докум.	Подп.	Дата
Разраб.		Толчинский		
Пробер.		Розенштейн		
Т.контр.		Зельцер		
Н.контр.		Козлов		
Утв.				

М143-01.08.009

Планка

Лит.	Масса	Масштаб
	См. табл.	1:1

Лист 2,0 ГОСТ 19903-74 / Ст.3 ГОСТ 16523-70

Лист | Листов 1

Госстрой СССР Союзводоканалниипроект Харьковский Водоканалпроект

Формат А4

Инв.№подл. | Подпись и дата | Взам.инв.№ | Инв.№дубл. | Подпись и дата

М143-01.07.001

√(√)

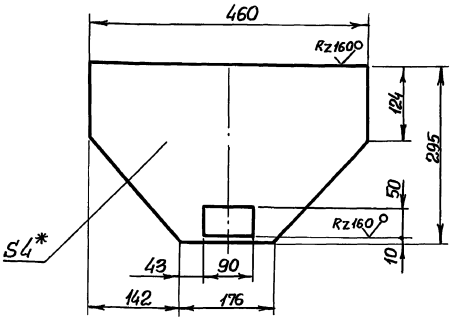

1. Предельные отклонения размеров $\pm \frac{IT14}{2}$
2. * Размер для справок.

Изм.	Лист	№ докум.	Подп.	Дата
Разраб.		Толчинский		
Пров.		Розенштейн		
Т.контр.		Зельцер		
Н.контр.		Козлов		
Утв.				

М143-01.07.001

Стенка передняя

Лит.	Масса	Масштаб
	0,6	1:5

Винипласт ВН-4,0 ГОСТ 9639-71

Лист | Листов 1

Госстрой СССР Союзводоканалниипроект Харьковский Водоканалпроект

Формат А4

Инв.№подл. | Подпись и дата | Взам.инв.№ | Инв.№дубл. | Подпись и дата

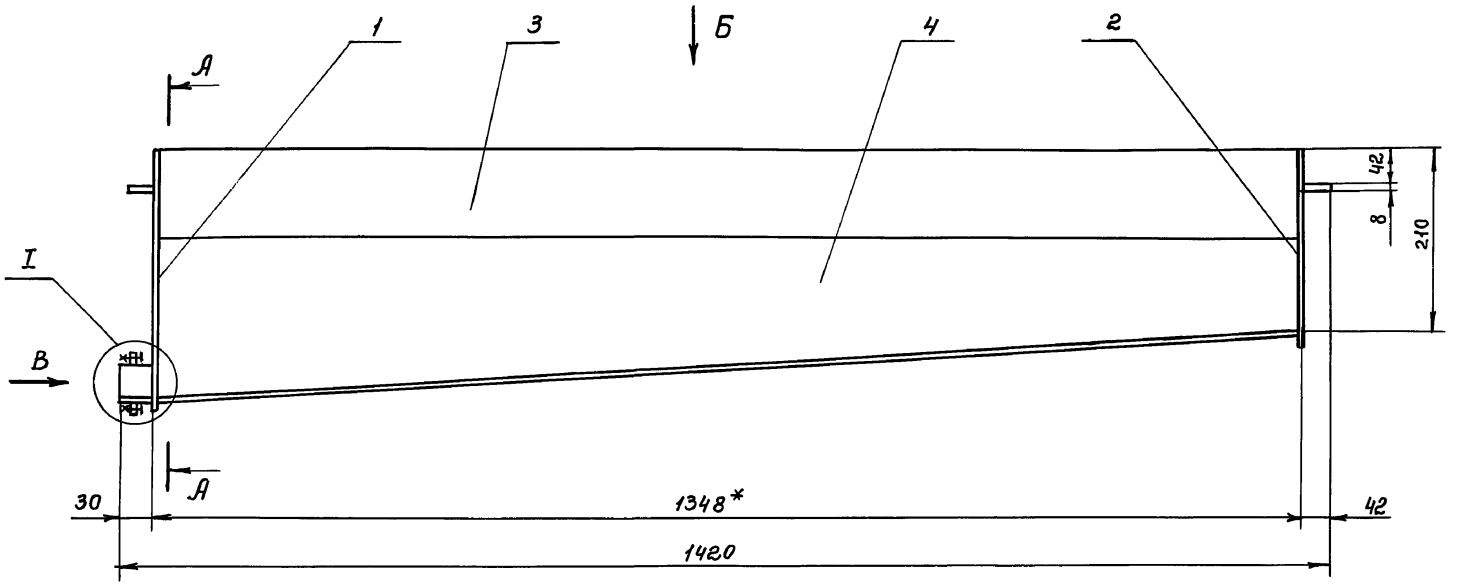

А-А

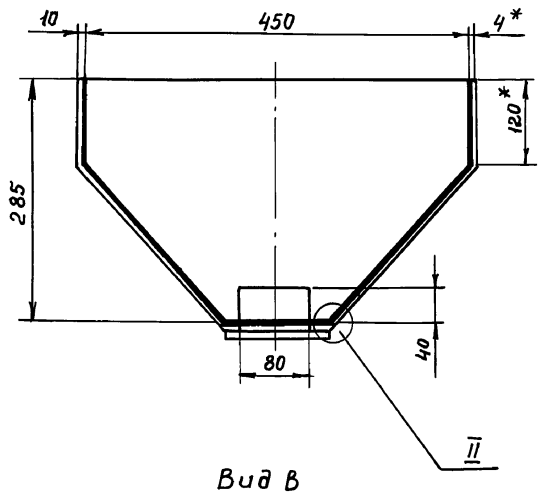

Вид Б

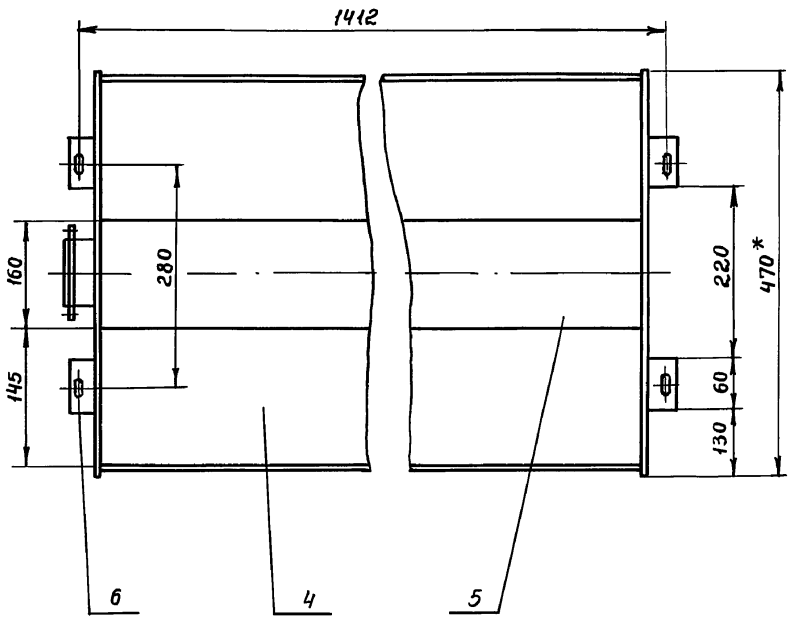

Вид В
м 1:2

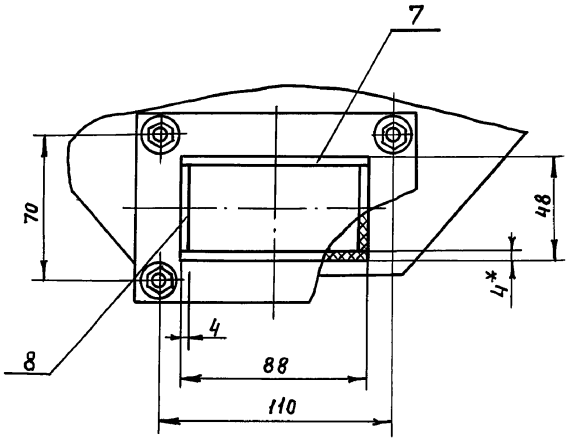

III
м 1:1

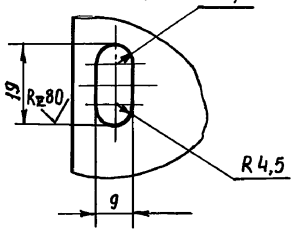

II
м 1:1

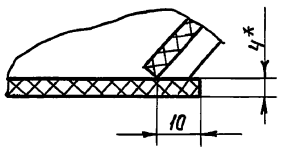

Т
м 1:1

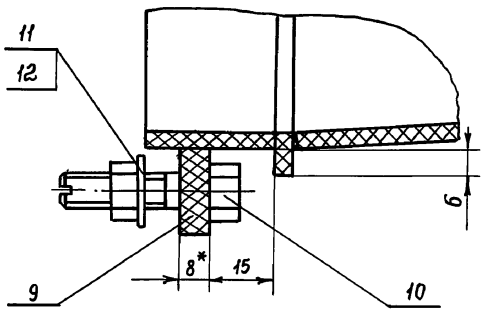

1. Предельные отклонения размеров $\pm \frac{IT14}{2}$.
2. Шероховатость обрабатываемых поверхностей деталей Б4 выполнить по $R_z\sqrt{160}$, остальное $\sqrt{}$
3. Сварку производить сплошным швом. Катет шва равен меньшей толщине свариваемых элементов.
4. Сварные швы по ГОСТ 16310-80 и ГОСТ 11523-82.
5. *Размеры для справок.

Изм	Лист	№ докум.	Подп.	Дата	М143-01.07.000 СБ			
Разраб.		Толчинский			Течка сборочный чертеж	Лит	Масса	Масштаб
Провер.		Розенштейн					7,4	1:5
Т. контр.		Зельцер				Лист	Листов 1	
Н. контр.		Козлов				Госстрой СССР Союзводоканалниипроект Харьковский Водоканалпроект		
Утв.								

Инв. № подл. | Подп. и дата | Взам. инв. № | Инв. № дубл. | Подп. и дата

Пров. 11.12.91 г Коп. 90 р

М143-01.06.007

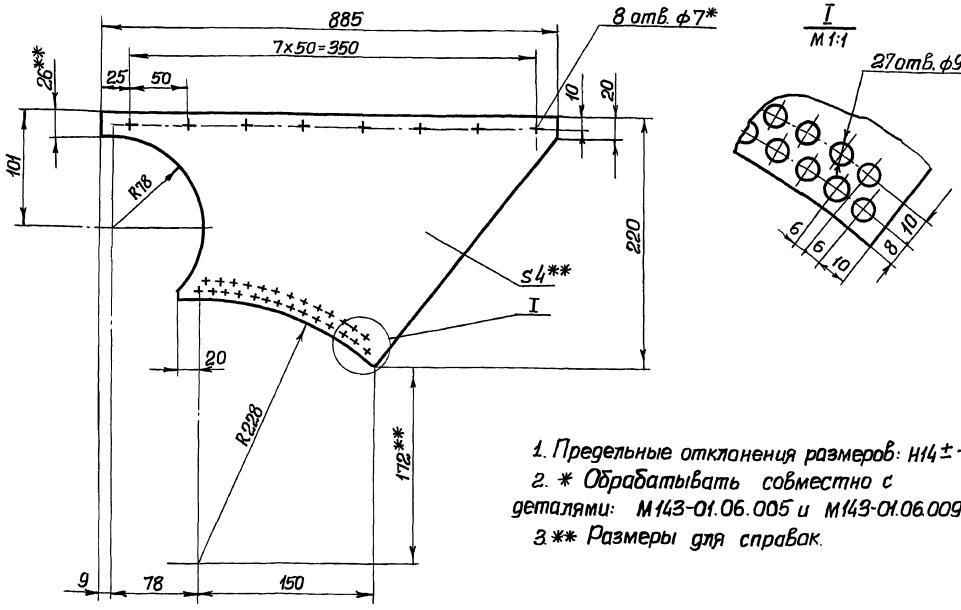

1. Предельные отклонения размеров: $H14 \pm \frac{IT14}{2}$
2. * Обрабатывать совместно с деталями: М143-01.06.005 и М143-01.06.009
3. ** Размеры для справок.

Изм.	Лист	№ докум.	Подп.	Дата
Разраб.		Толчинский		
Пров.		Розенштейн		
Т. контр.		Зельцер		
Н. контр.		Козлов		
Утв.				

М143-01.06.007

Стенка упругая

Лит.	Масса	Масштаб
	0,64	1:2,5

Лист | Листов 1

Пластина I, лист ПМБ-П-4,8 ГОСТ 7338-77

Госстрой СССР Союзводоканалниипроект Харьковский Водоканалпроект

Формат А3

М143-01.07.002

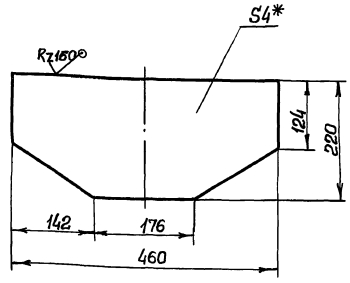

1. Предельные отклонения размеров $\pm \frac{IT14}{2}$
2. * Размер для справок

Изм.	Лист	№ докум.	Подп.	Дата
Разраб.		Толчинский		
Пров.		Розенштейн		
Т. контр.		Зельцер		
Н. контр.		Козлов		
Утв.				

М143-01.07.002

Стенка задняя

Лит.	Масса	Масштаб
	0,5	1:5

Лист | Листов 1

Винипласт ВН-4,0 ГОСТ 9639-71

Госстрой СССР Союзводоканалниипроект Харьковский Водоканалпроект

Формат А4

М143-01.07.004

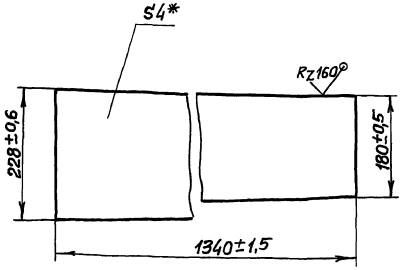

* Размер для справок

Изм.	Лист	№ докум.	Подп.	Дата
Разраб.		Толчинский		
Пров.		Розенштейн		
Т. контр.		Зельцер		
Н. контр.		Козлов		
Утв.				

М143-01.07.004

Стенка наклонная

Лит.	Масса	Масштаб
	1,5	1:5

Лист | Листов 1

Винипласт ВН-4,0 ГОСТ 9639-71

Госстрой СССР Союзводоканалниипроект Харьковский Водоканалпроект

Инв. № подл. | Подпись и дата | Взам. инв. № | Инв. № дубл. | Подпись и дата

Типовые проектные решения 902-02-390.85 Альбом II часть 1

М143-01.07.009

Rz80 (√)

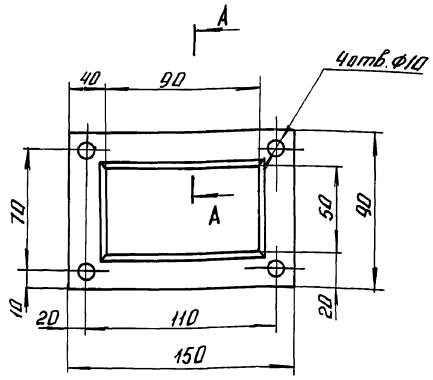

А-А
М1:1

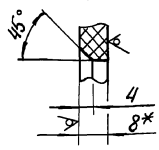

1. Предельные отклонения размеров: Н14; ± $\frac{IT14}{2}$
2. * Размер для справок

Изм.	Лист	№ докум.	Подп.	Дата	М143-01.07.009	Лит.	Масса	Масштаб
Разраб.		Толчинский			Фланец		0,1	1:2
Пров.		Розенштейн				Лист	Листов 1	
Т.контр.		Зельцер			Винипласт ВН-8,0 ГОСТ 9639-71	Госстрой СССР Союзводоканалпроект Харьковский Водоканалпроект		
Н.контр.		Козлов						
Утв.								

Формат А4

М143-01.07.011

Rz80

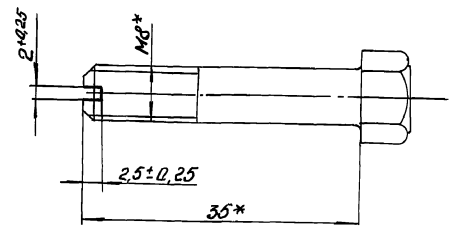

* Размеры для справок

Изм.	Лист	№ докум.	Подп.	Дата	М143-01.07.011	Лит.	Масса	Масштаб
Разраб.		Толчинский			Болт		0,02	2:1
Пров.		Розенштейн				Лист	Листов 1	
Т.контр.		Зельцер			Заготовка Болт М8×35.58 ГОСТ 7798-70	Госстрой СССР Союзводоканалпроект Харьковский Водоканалпроект		
Н.контр.		Козлов						
Утв.								

Формат А4

М143-01.08.000 СБ

М143-01.08.000 СБ

М143-01.08.000 СБ-01- Зеркальное отражение
Остальное - см. черт. М143-01.08.000 СБ

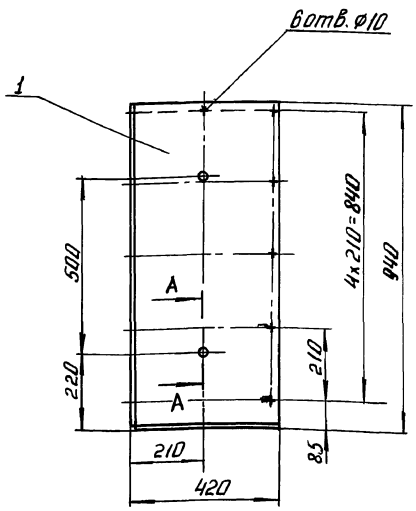

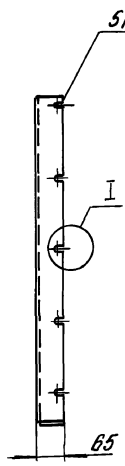

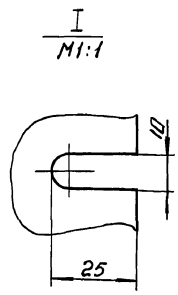

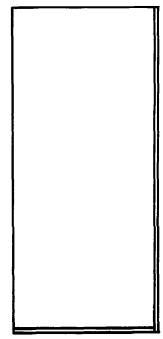

А-А
М1:2

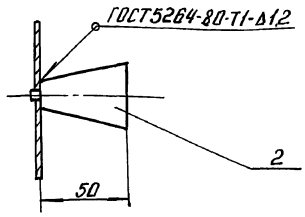

Размеры для справок

Изм.	Лист	№ докум.	Подп.	Дата	М143-01.08.000 СБ	Лит.	Масса	Масштаб
Разраб.		Толчинский			Щиток		5,3	1:10
Пров.		Розенштейн			Сборочный чертеж	Лист	Листов 1	
Т.контр.		Зельцер				Госстрой СССР Союзводоканалпроект Харьковский Водоканалпроект		
Н.контр.		Козлов						
Утв.								

20734-02 81 Формат А3

Типовые проектные решения 902-02-390.85
Альбом II Часть 1

М143-01.08.001

Rz 160 (✓)

М143-01.08.001-01 - Зеркальное отражение

Остальное - см. черт. М143-01.08.001

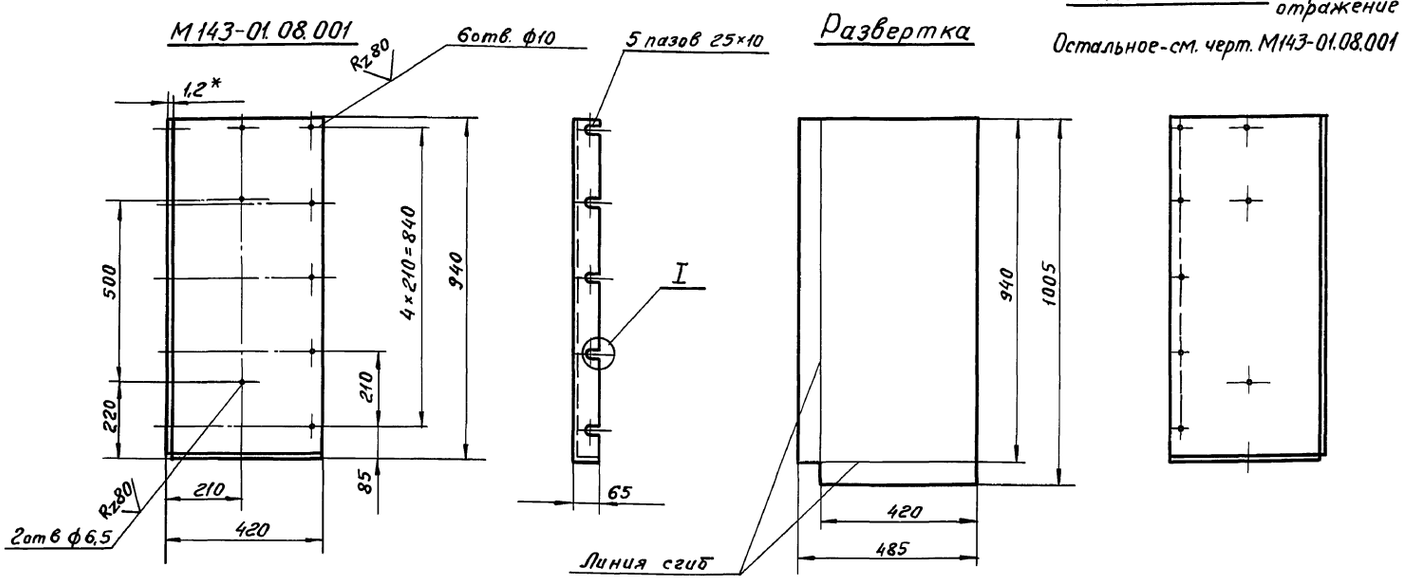

1. Предельные отклонения размеров H14, h14, $\pm\frac{IT14}{2}$
2. * Размеры для справок.

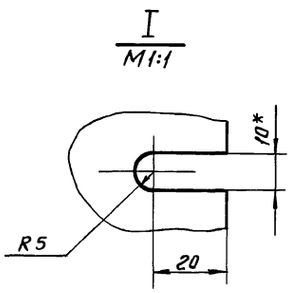

					М143-01.08.001			
Изм.	Лист				Лист	Лит.	Масса	Масштаб
Разраб.							5,0	1:10
Пров						Лист	Листов 1	
Т.контр								
Н.контр.					Лист 1,2 ГОСТ 19903-74 / Ст.3 ГОСТ 16523-70	Госстрой СССР Союзводоканалниипроект Харьковский Водоканалпроект		
Утв.								

Инв. N подл. | Подпись и дата | Взам. инв. N | Инв. N дубл. | Подпись и дата

М143-01.10.000СБ

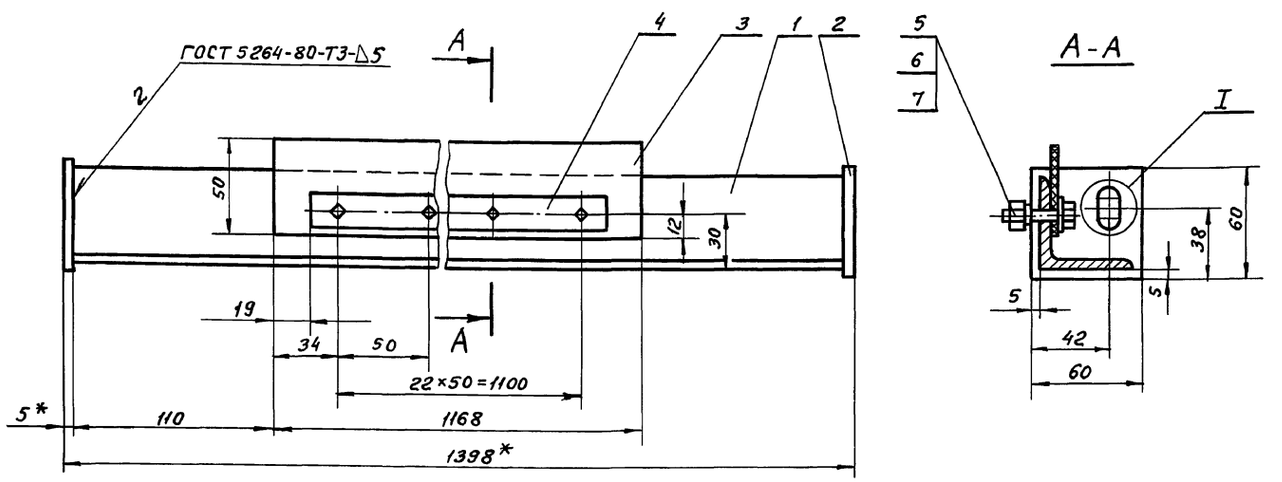

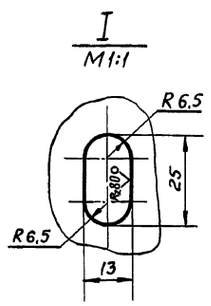

1. Предельные отклонения размеров H14, h14, $\pm\frac{IT14}{2}$
2. Шероховатость обработанных поверхностей деталей БЧ выполнить Rz160 ✓, остальное ⌀.
3. * Размеры для справок.

					М143-01.10.000СБ			
Изм.	Лист	N докум.	Подп.	Дата	Скребок Сборочный чертеж	Лит.	Масса	Масшт.
Разраб.		Толчинский					6,1	1:2
Пров		Розенштейн				Лист	Листов 1	
Т.контр		Зельцер						
Н.контр.		Козлов				Госстрой СССР Союзводоканалниипроект Харьковский Водоканалпроект		
Утв.								

Инв. N подл. | Подпись и дата | Взам. инв. N | Инв. N дубл. | Подпись и дата

Пров. Марк 8.10.87г Кон. Кочуков

gost.e-ecolog.ru