ТИПОВОЙ ПРОЕКТ
901-4-72.83

РЕЗЕРВУАРЫ ДЛЯ ВОДЫ

ПРЯМОУГОЛЬНЫЕ ЖЕЛЕЗОБЕТОННЫЕ СБОРНЫЕ

ЕМК. 500...1400 м³

Альбом IV

Строительные изделия резервуаров

ЕМК. 50...1400 м³

Разработан
ГПИ Союзводоканалпроект и ЦНИИпромзданий
при участии НИИЖБ
Союзводоканалпроект
Гл. инженер В.Н. Самохин
Гл. инж. проекта В.А. Фильтов
ЦНИИпромзданий
Гл. инженер В.В. Гранев
Гл. инж. проекта А.П. Черновиз
НИИЖБ:
Зам. директора Н.И. Коровин
Зав. лаб. Г.И. Бердичевский
Ст. науч. сотруд. С.И. Докуловский

Утвержден Госстроем СССР
протокол № 53 от 30.06.82 г.
Рабочая документация
введена в действие
в/о Союзводоканалниипроект
Приказ № 315 от 19 декабря 1983 г.

Инв. №

Привязан

gost.e-ecolog.ru

Альбом V

Обозначение	Наименование	Стр.	Примеч.
901-4 -IV	Содержание альбома	2	
-ТТ	Технические требования	3	
-1.100	Каркас пространственный	4	
-1.101	Сетка	5	
-1.001	"	6	
-1.002	Каркас плоский	6	
-1.003	Сетка	7	
-1.004	"	7	
-1.005	"	8	
-1.006	"	8	
-1.007	"	9	
-1.008	"	9	
-2.100	Панель стеновая ПС2-36-64	10	
-2.200	То же ПС2-36-65	11	
-2.101	Изделие закладное	12	
-2.102	То же	12	
-2.000 ВМС	Панель стеновая ПС2-36-64; 65 Ведомость расхода стали	13	
-2.311	Петля строповочная	13	
-2.300	Панель стеновая угловая	14	
-2.310	Каркас пространственный	15	
-2.320	То же	16	
-2.321	Сетка	16	

Обозначение	Наименование	Стр.	Примеч.
901-4 -IV -2.400	Блок угловой	17	
-2.410	Каркас пространственный	18	
-2.411	Каркас	19	
-2.412	Сетка	19	
-3.100	Плита покрытия 2ПР; 4ПР	20	
-3.200	То же 4ПР	21	
-3.300	" 5ПР; 6ПР	22	
-3.300 СБ	" Сборочный чертеж	23.25	
-3.301	Сетка	26	
-3.300 ВМС	Плита покрытия 5ПР; 6ПР Ведомость расхода стали	26	
-4.000	Хомут	27	
-5.000	Лестница съемная	27	
-6.000	Заглушка	28	
-6.100	Электрод нулевой	28	
-6.200	Бобышка	29	
-6.300	Фланец Ф1	29	
-7.000	Деталь отводящего трубопровода	30	
-7.100	Деталь спускного трубопровода	31	
-1.009	Сетка	31	

Взам. инв. № | Подпись и дата | Инв. № подл.

Привязан

Гл. конструктор	Алмазов	
ГИП	Филатов	
Нач. отд.	Филатов	
Рук. груп.	Алмазов	
Инженер	Абрамова	
Техник	Зудина	

ТП 901-4-72.83-IV

Содержание альбома

Стадия	Лист	Листов
Р		1

Союзводоканалпроект

Альбом содержит рабочую документацию на железобетонные, арматурные и закладные изделия следующих элементов резервуаров:

- днище,
- стеновые панели,
- сборные цоколные блоки стен,
- плиты покрытия,
- установочные детали приборов автоматики,
- элементы технологического оборудования

ТТ 1 Технические требования к изготовлению сборных железобетонных изделий.

ТТ 1.1 При изготовлении железобетонных изделий обязательно соблюдение требований серии 3.900-3 к аналогичным изделиям, а также требований ГОСТ 13015-75

ТТ 1.2 В изделиях резервуаров чистой воды поверхности, контактирующие с водой, должны быть гладкими без раковин и пор. Это должно обеспечиваться обработкой поверхностей в заводских условиях.

ТТ 1.3 Оговоренные на чертежах закладные изделия стеновых панелей должны иметь металлизационное цинковое или алюминиевое покрытие толщиной 200 мкм, защищенное после распалубки слоем грунта - шпатлевки ЭП-00-10 (ТУ МХП 1027-62)

ТТ 2 Технические требования к изготовлению арматурных и закладных изделий.

ТТ 2.1 Арматурные и закладные изделия должны соответствовать ГОСТ 10922-75 и техническим требованиям серии 3.900-3 к аналогичным изделиям.

ТТ 2.2 Арматурные изделия изготавливаются посредством контактной точечной сварки всех пересечений стержней в соответствии с ГОСТ 14098-68 Применение дуговой сварки допускается только в случаях, оговоренных на чертежах

ТТ 2.3 В изготовлении закладных изделий применяется контактная и автоматическая сварка по ГОСТ 19292-73, а также ручная дуговая сварка по ГОСТ 5264-80

ТТ 2.4 В соответствии с п ТТ 1.3 закладные изделия должны иметь антикоррозионное покрытие. Покрытие наносится на пластины и приваренные к ним анкера и арматурные стержни на длину 40-50 мм от пластины

Перед нанесением покрытия должна быть обеспечена вторая степень очистки поверхности согласно ГОСТ 9.402-80.

Инв. № подл. | Подпись и дата | Взам. инв. №

Привязан

Инв. №

Н. контр.	Ялмазов		ТП 901-4-72.83 -IV -ТТ
ГИП	Филатов		
Нач. отд.	Филатов		
Рук. бриг.	Ялмазов		Технические требования
Ст. инж.	Брянцева		Стадия: Р; Лист: —; Листов: 1
Техник	Зудина		СОЮЗВОДОКАНАЛПРОЕКТ

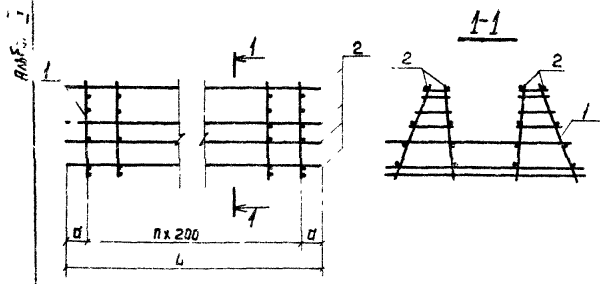

Обозначение	Размеры, мм L	a		Кол n	Масса ед, кг	Примеч
ТП901-4-72.83- IV-1.100	1850	125		8	31.2	
-01	3250	225		14	40.2	

Формат	Зона	Поз	Обозначение	Наименование	Кол на изд. -1.100	-01	Примеч.
				Документация			
			901-4-72.83 - IV -ТТ	ТТ2			
				Сборочные единицы			
А4		1	- IV-1.101	сетка	8	16	
				Детали			
Б4		2		ф5 Вр-I ГОСТ 6727-80 ℓ=1850	16		0.26 кг
Б4				ф5 Вр I ГОСТ 6727-80 ℓ=3250		16	0.45 кг

Привязан

Инв. N

Инв. N подл. | Подпись и дата | Взам. инв. N

Н. контр.	Алмазов		
ГИП	Филатов		
Нач. отд.	Филатов		
Рук. гр.	Алмазов		
Вед. инж.	Толстикова		
Инженер	Абрамова		

ТП901-4-72.83-IV-1.100

Каркас пространственный

Стадия	Масса	Масштаб
Р	См. табл	
Лист	Листов 1	

Союзводоканалпроект

Альбом IV

Рис.1

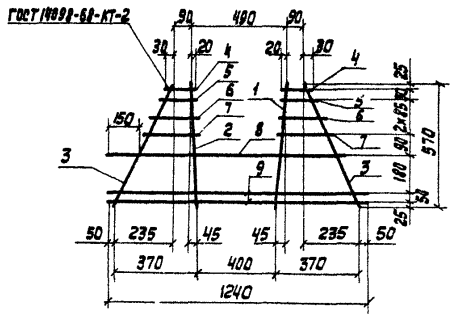

Рис.2

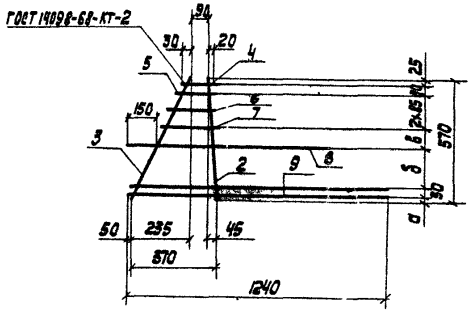

Формат	Зона	Поз	Обозначение	Наименование	Кол. на исполн. IV-1101 —	01	02	Примеч
				Документация				
			901-4-72 83-IV-ТТ	ТТ2				
				Детали				
				Арматура по ГОСТ 5781-82				
Б4		1		ф12А-III ℓ=570	1			0.51кг
Б4		2		ф10А-III ℓ=570	1	1	1	0.35кг
Б4		3		ф6А-III ℓ=615	2	1	1	0.14кг
Б4		4		ф6А-III ℓ=140	2	1	1	0.03кг
Б4		5		ф6А-III ℓ=155	2	1	1	0.03кг
Б4		6		ф6А-III ℓ=200	2	1	1	0.04кг
Б4		7		ф6А-III ℓ=245	2	1	1	0.05кг
Б4		8		ф12А-III ℓ=1120	1	1	1	1.00кг
Б4		9		ф6А-III ℓ=1240	2	2	2	0.28кг

Обозначение	Размеры, мм а	б	в	Рис	Масса ед, кг
901-4-72 83-IV-1101				1	3.00
-01	25	180	90	2	2.20
-02	35	160	100		2.20

Инв. № подл. | Подпись и дата | Взам. инв. №

Привязан

Инв. N

Н. контр	Алмазов	
ГИП	Филатов	
Нач.отд	Филатов	
Рук бр.	Алмазов	
Вед инж	Толстикова	
Инженер	Абрамова	

ТП 901-4-72 83-IV-1101

Сетка

Стадия	Масса	Масштаб
Р	См табл	1:20

Лист | Листов 1

СОЮЗВОДОКАНАЛПРОЕКТ

Альбом IV

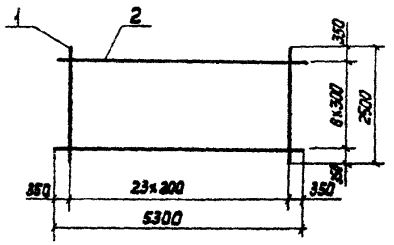

Формат	Зона	Поз.	Обозначение	Наименование	Кол	Примеч
				Документация		
			901-4-72 83 - IV-ТТ	ТТ2		
				Детали		
Б4		1		ф8А-III ГОСТ 5781-82 ℓ=2500	24	0 99кг
Б4		2		ф6А-III ГОСТ 5781-82 ℓ=5300	7	1 18кг

Привязан

Инв. N

Взам. инв. N

Подпись и дата

Инв. N подл.

ТП901-4-72.83 IV-1.001

Н. Контр	Алмазов	
ГИП	Филатов	
Нач. отд	Филатов	
Рук бр	Алмазов	
Вед инж	Толстикова	
Техник	Зудина	

Сетка

Стадия	Масса	Масштаб
Р	32,02	1:75

Лист | Листов 1

СОЮЗВОДОКАНАЛПРОЕКТ

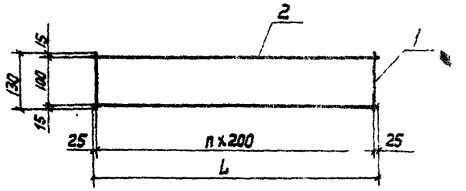

Обозначение	L мм	n	Масса ед., кг	Примеч
901-4-72 83 - IV - 1.002	2250	11	0 86	
-01	1850	9	0 72	

Формат	Зона	Поз.	Обозначение	Наименование	Кол. на испол. IV-1.002	01	Примеч
				Документация			
			901-4-72 83 IV-ТТ	ТТ2			
				Детали			
Б4		1		ф5Вр-I ГОСТ 6727-80 ℓ=130	12	10	0 02кг
Б4		2		ф5Вр-I ГОСТ 6727-80 ℓ=2250	2		0 31кг
Б4				ф5Вр-I ГОСТ 5727-80 ℓ=1850		2	0 26кг

Привязан

Инв N

Взам. инв. N

Подпись и дата

Инв. N подл.

ТП901-4-72 83-IV-1002

Н. Контр.	Алмазов	
ГИП	Филатов	
Нач отд.	Филатов	
Рук бр.	Алмазов	
Вед. инж	Толстикова	
Инженер	Абрамова	

Каркас плоский

Стадия	Масса	Масштаб
Р	см таблицу	

Лист | Листов 1

СОЮЗВОДОКАНАЛПРОЕКТ

Альбом IV

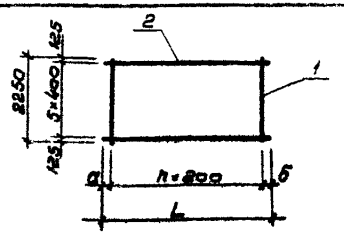

Обозначение	Размеры, мм a	б	L	n	Масса ед, кг	Примеч
901-4-72.83-IV-1.003	75	225	3100	14	34,14	
-01	225	225	3250	14	34,32	

Формат	Зона	Поз	Обозначение	Наименование	Кол на испол -IV-1.005 –	01		Примеч
				Документация				
			901-4-72.83-IV-ТТ	ТТ2				
				Детали				
БЧ		1		ф12А-II ГОСТ 5781-82 ℓ=2250	15	15		200 кг
БЧ				ф6А-I ГОСТ 5781-82 ℓ=3100	6			0,69 кг
БЧ		2		ф6А-I ГОСТ 5781-82 ℓ=3250		6		0,72 кг

Привязан

Инв. № подл. | Подпись и дата | Взам. инв. №

ТП 901-4-72.83-IV-1.003

Н. контр.	Алмазов		
Гип	Филатов		
Нач. отд.	Филатов		
Рук. гр.	Алмазов		
Ведущ.	Толстикова		
Инж.	Абрамова		

Сетка

Стадия	Масса	Масштаб
Р	см. табл.	
Лист	Листов 1	

СОЮЗВОДОКАНАЛПРОЕКТ

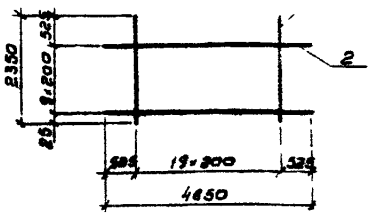

Формат	Зона	Поз	Обозначение	Наименование	Кол	Примеч
				Документация		
			901-4-72.83-IV-ТТ	ТТ2		
				Детали		
БЧ		1		ф12А-II ГОСТ 5781-82 ℓ=2350	20	2,09 кг
Б		2		ф12А-II ГОСТ 5781-82 ℓ=4850	10	4,31 кг

Привязан

Инв. № подл. | Подпись и дата | Взам. инв. №

ТП 901-4-72.83-IV-1.004

Н. контр.	Алмазов		
Гип	Филатов		
Нач. отд.	Филатов		
Рук. гр.	Алмазов		
Ведущ.	Толстикова		
Инж.	Абрамова		

Сетка

Стадия	Масса	Масштаб
Р	34,90кг	1:10
Лист	Листов 1	

СОЮЗВОДОКАНАЛПРОЕКТ

Для К-1 IV

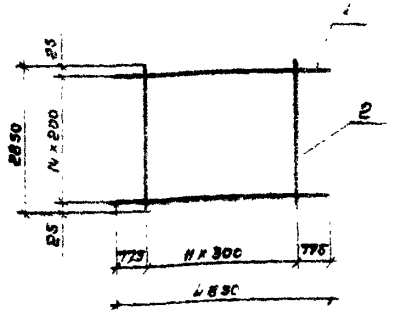

Формат	Зона	Поз.	Обозначение	Наименование	Кол.	Примеч.
				Документация		
			901-4-72.83 - IV - ТТ	ТТ2		
				Детали		
БЧ		1		ф12А-II ГОСТ 5781-82 ℓ = 4850	15	4,31 кг
БЧ		2		ф6А-III ГОСТ 5781-82 ℓ = 2850	12	0,63 кг

Привязан

Инв. №

Инв. № подл. | Подпись и дата | Взам. инв. №

Н. контр.	Алиазов		
ГИП	Филатов		
Нач. отд	Филатов		
Рук. бр.	Алиазов		
Вед. инж.	Толстикова		
Инж.	Абрамова		

ТП 901-4-72.83-IV-1.005

Сетка

Стадия	Масса	Масштаб
Р	73,29	1:10
Лист	Листов 1	

СОЮЗВОДОКАНАЛПРОЕКТ

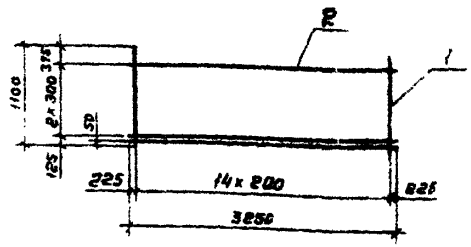

Формат	Зона	Поз.	Обозначение	Наименование	Кол.	Примеч.
				Документация		
			901-4-72.83 - IV - ТТ	ТТ2		
				Детали		
БЧ		1		ф12А-II ГОСТ 5781-82 ℓ = 1100	16	0,98 кг
БЧ		2		ф6А-III ГОСТ 5781-82 ℓ = 3250	4	0,72 кг

Привязан

Инв. №

Инв. № подл. | Подпись и дата | Взам. инв. №

Н. контр.	Алиазов		
ГИП	Филатов		
Нач. отд.	Филатов		
Рук. бр.	Алиазов		
Вед. инж.	Толстикова		
Инж.	Абрамова		

ТП 901-4-72.83-IV-1.006

Сетка

Стадия	Масса	Масштаб
Р	17,58	1:50
Лист	Листов 1	

СОЮЗВОДОКАНАЛПРОЕКТ

Альбом IV

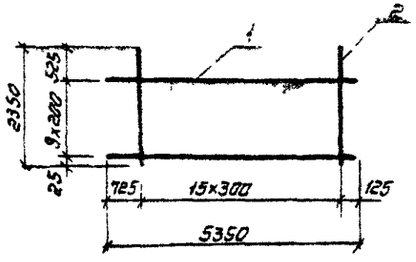

Формат	Зона	Поз	Обозначение	Наименование	Кол	Примеч
				Документация		
			901-4-72 83-IV-ТТ	ТТ2		
				Детали		
64		1		ф12А-III ГОСТ 5781-82 ℓ=5350	10	4.75 кг
		2		ф6А-III ГОСТ 5781-82 ℓ=2350	16	0.52 кг

Привязан

Инв №

Взам инв №

Подпись и дата

Инв № подл.

ТП901-4-72.83-IV-1.007

Н контр	Алмазов	
Гип	Филатов	
Нач отд	Филатов	
Рук бриг	Алмазов	
Вед инж	Толстикова	
Инж	Абрамова	

Сетка

Стадия	Масса	Масштаб
Р	658	1:10

Лист | Листов 1

СОЮЗВОДОКАНАЛПРОЕКТ

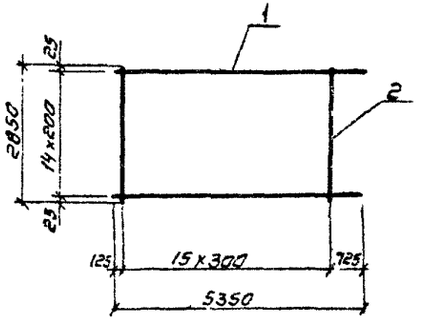

Формат	Зона	Поз	Обозначение	Наименование	Кол	Примеч
				Документация		
			901-4-72 83-IV-ТТ	ТТ2		
				Детали		
64		1		ф12А-III ГОСТ 5781-82 ℓ=5350	15	4.75
64		2		ф6А-III ГОСТ 5781-82 ℓ=2850	16	0.63

Привязан

Инв №

Взам инв №

Подпись и дата

Инв № подл.

ТП901-4-72 83-IV-1.008

Н контр	Алмазов	
Гип	Филатов	
Нач отд	Филатов	
Рук бриг	Алмазов	
Вед инж	Толстикова	
Инж	Абрамова	

Сетка

Стадия	Масса	Масштаб
Р	61[illegible]	1[illegible]

Лист | Листов 1

СОЮЗВОДОКАНАЛПРОЕКТ

Альбом IV

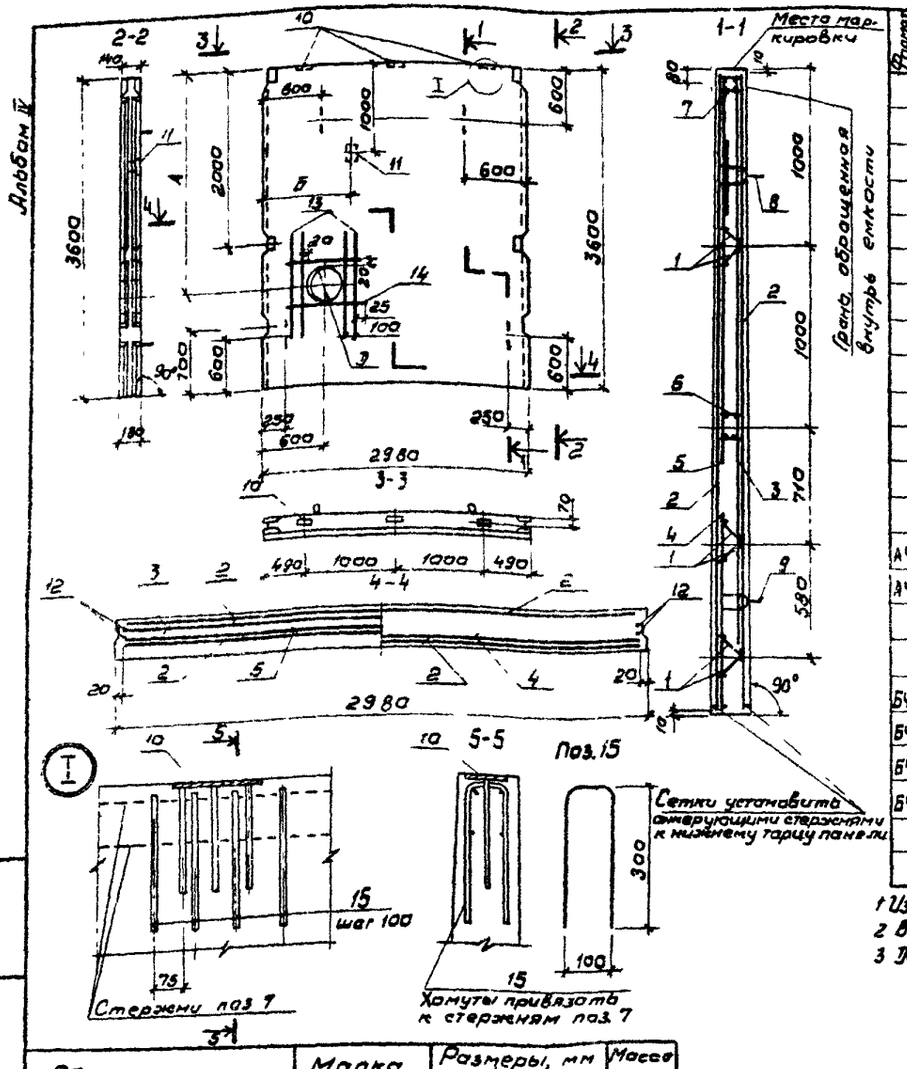

Формат	Зона	Поз	Обозначение	Наименование	Кол на цеп IV-2 100			Примеч
					–	01	02	
				Документация				
			901-4-72 83 IV-ТТ	ТТ1				
			IV-2 000 ВМС	Ведомость расхода стали				
				Сборочные единицы				
		1	3 900-3 вып 4/82 ч 2 л 18	Каркас плоский КР1	6	6	6	1,10 кг
		2	л 6	Сетка с 15	2	2	2	30,40 кг
		3	л 13	" с 32	1	1	1	26,30 кг
		4	л 5	" с 14	1	1	1	11,70 кг
		5	л 2	" с 3	1	1	1	6,60 кг
		6	л 28	Изделие закладное МН10	1	1	1	11 28 кг
		7	л.28	То же МН11	1	1	1	11,02 кг
		8	л.29	" МН23	2	2	2	6 60 кг
		9	л 29	" МН24	2	2	2	2 60 кг
АЧ		10	901-4-72.83 -IV- л 101	"	3	3	3	С защитой от коррозии по ТТ1
АЧ		11	-IV- л 102	"			1	
				Детали				
БЧ		12		ф10 А-III ГОСТ 5781-82 ℓ=3580	4	4	4	2,22 кг
БЧ		13		ф12 А-III ГОСТ 5781-82 ℓ=1360		8	8	1,21 кг
БЧ		14		ф8 А-III ГОСТ 5781-82 ℓ=750		4	4	0 30 кг
БЧ		15		ф5 Вр-I ГОСТ 6727-80 ℓ=700	12	12	12	0 10 кг
				Материалы				
				Бетон М200 В6 Мрз 100	1 71	1 69	1 69	м³

1 Изготавливать в опалубке панели ПС2-36 сер 3.900-3 с соблюдением указаний этой серии
2 В местах расположения пластин поз 6,7 стержни сетки поз 5 вырезать по месту
3 Диаметр отверстия назначается при привязке с учетом пропуска трубы по серии 3.900-3, вып 2/82 Узел 28

Обозначение	Марка элемента	Размеры, мм А	Б	Д	Масса ед, т
901-4-72 83-IV-2 100	ПС2-36-54а				
-01	ПС2-36-54б	3040	600		4 28
-02	ПС2-36-54в	2390	1400		

Привязан

Инв №

Н контр	Алмазов	
Гип	Филатов	
Нач отд	Филатов	
Рук бр	Алмазов	
Вед инж	Толстикова	
Ст инж	Брянцева	

ТП901-4-72.83-IV 2.100

Панель стеновая ПС2-36-54

Стадия	Масса	Масштаб
Р	см табл	

Лист | Листов 1

СОЮЗВОДОКАНАЛПРОЕКТ

Инв № подл. | Подпись и дата | Взам инв №

Альбом IV

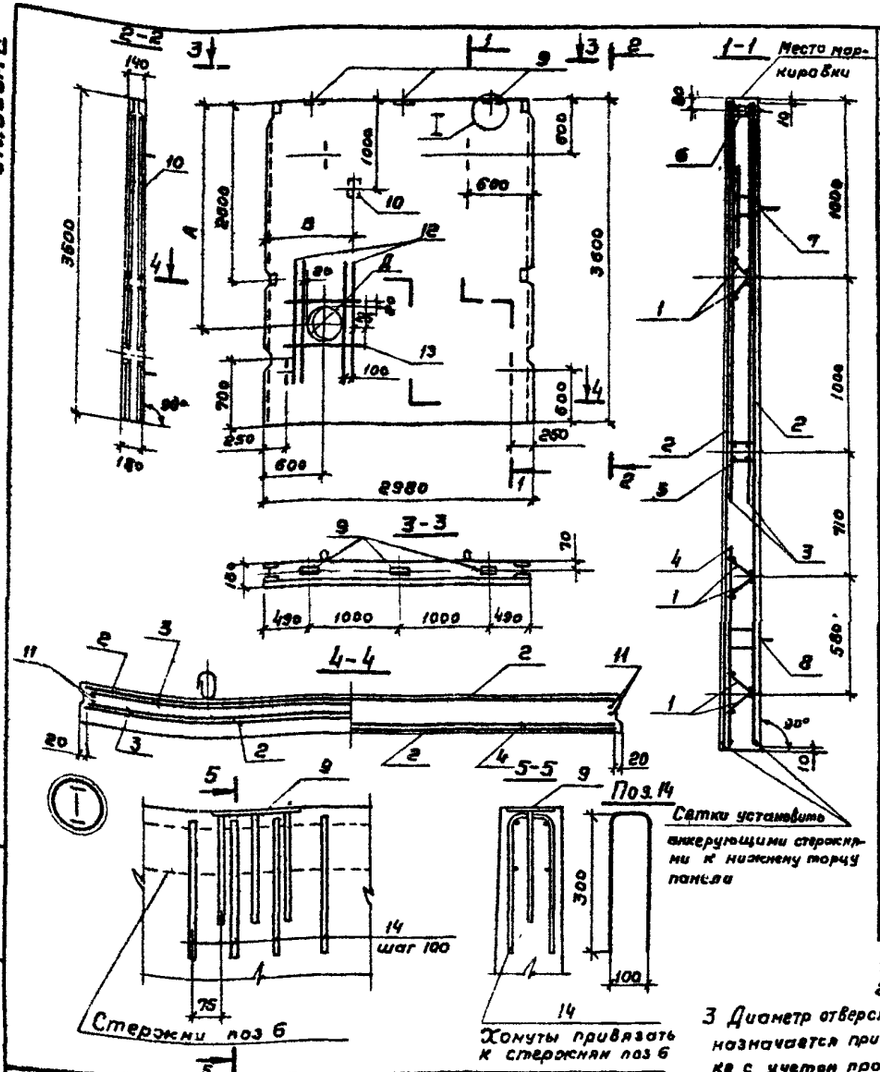

Обозначение	Марка элемента	Размеры, мм А	Б	Д	Масса ед.т
901-4-72.83-IV-2.200	ПС2-36-6Бв				
-01	ПС2-36-6Бб	3040	600		4.28
-02	ПС2-36-6Бв	2390	1400		

Привязан

Инв. №

Формат	Зона	Поз	Обозначение	Наименование	Кол. на испол. 1	2	3	Масса
				Документация				
			901-4-72.83 -IV- ТТ	ТТ				
				Ведомость расхода стали				
				Сборочные единицы				
		1	3.900-3. Вып. 4 ВЕ ч2 л.18	Каркас плоский КР-1	6	6	6	1.10 кг
		2	л.6	Сетка С-15	2	2	2	30.40 кг
		3	л.2	" С-3	2	2	2	5.60 кг
		4	л.6	" С-17	1	1	1	8.00 кг
		5	л.27	Изделие закладное МН-10	1	1	1	11.28 кг
		6	л.27	То же МН-11	1	1	1	11.02 кг
		7	л.29	" МН-23	2	2	2	6.60 кг
		8	л.29	" МН-24	2	2	2	2.60 кг
А4		9	901-4-72.83 -IV- 2.101	"	3	3	3	С защитой от коррозии по ТТ1.3
А4		10	-2.102	"		1	1	
				Детали				
Б4		11		ф10 А-III ГОСТ 5781-82 е=3580	4	4	4	2.22 кг
Б4		12		ф12 А-III ГОСТ 5781-82 е=1360		8	8	1.21 кг
Б4		13		ф8 А-III ГОСТ 5781-82 е=150		4	4	0.30 кг
В4		14		ф5 Вр-I ГОСТ 6727-80 е=700	12	12	12	0.10 кг
				Материалы				
				Бетон М200 В6 Мрз 100	1.71	1.69	1.69	м³

1 Изготовливать в опалубке панели ПС2-36 сер 3.900-3 с соблюдением указаний этой серии

2 В местах расположения пластин поз 5, 6 стержни сеток поз 3 вырезать по месту

3 Диаметр отверстия „Д" назначается при привязке с учетом пропуска трубы по серии 3.900-3, вып. е/ВЕ узел 88

Н. контр.	Алмазов	
ГИП	Филатов	
Нач. отд.	Филатов	
Рук. гр.	Алмазов	
Вед. инж.	Толстикова	
Ст. инж.	Брянцева	

ТП 901-4-72.83 -IV- 2.200

Панель стеновая ПС2-36-6Б

Стадия	Масса	Масштаб
Р	см. табл.	
Лист	Листов 1	

СОЮЗВОДОКАНАЛПРОЕКТ

Подпись и дата | Взам. инв. №

Инв. № подл.

Копировал. Гольденбоум

Формат А3

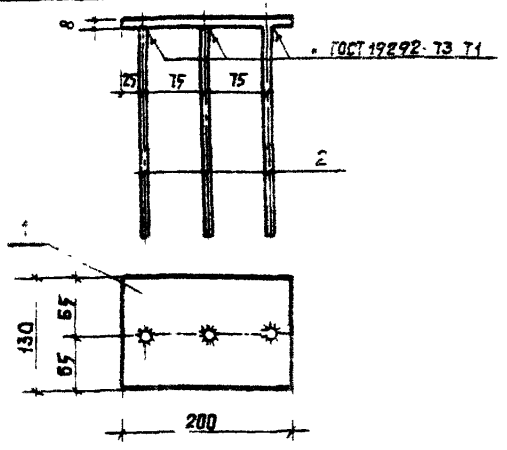

Формат	Зона	Поз	Обозначение	Наименование	Кол	Примеч
				Документация		
			901-4-ТТ83-IV-ТТ2	ТТ2		
				Детали		
Б4		1		Полоса 130×8 ГОСТ 103-76 / Ст3 ГОСТ 380-71* l=200	1	1.63 кг
Б4		2		⌀8 А-III ГОСТ 5781-82 l=240	3	0.095 кг

Антикоррозионное покрытие в соответствии с ТТ1.3

Привязан

Инв. №

Взам. инв. №

Подпись и дата

Инв. № подл.

ТП 901-4-ТТ83-IV-2.101			
Изделие закладное	Стадия	Масса	Масштаб
	Р	1,91	1:7
	Лист	Листов 1	
	Союзводоканалпроект		

Н. контр.	Дамазов
ГИП	Филатов
Нач. отд.	Филатов
Рук. гр.	Дамазов
Ст. инж.	Брянцева

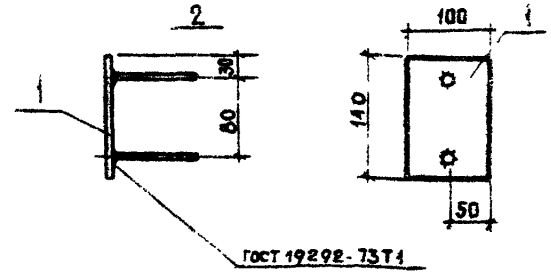

Формат	Зона	Поз	Обозначение	Наименование	Кол	Примеч
				Документация		
			901-4-ТТ83-IV-ТТ	ТТ2		
				Детали		
Б4		1		Полоса 100×8 ГОСТ 103-76 / Ст3 ГОСТ 380-71* l=140	1	0.88 кг
Б4		2		⌀8 А-III ГОСТ 5781-82 l=100	2	0.04 кг

Антикоррозионное покрытие в соответствии с ТТ1.3

Привязан

Инв. №

Взам. инв. №

Подпись и дата

Инв. № подл.

ТП 901-4-ТТ83-IV-2.102			
Изделие закладное	Стадия	Масса	Масштаб
	Р	0,96	1:5
	Лист	Листов 1	
	Союзводоканалпроект		

Н. контр.	Дамазов
ГИП	Филатов
Нач. отд.	Филатов
Рук. гр.	Дамазов
Ст. инж.	Брянцева

Альбом IV

Марка элемента	Изделия арматурные: Арматура класса A-II ГОСТ 5781-82 ф6	ф8	ф10	ф12	Итого	A-I ГОСТ 6727-80 ф10	Итого	Вр-I ГОСТ 6727-80 ф4	ф5	Итого	Всего
ПСЕ-36-64а	6,3		102,3		108,6	8,2	8,2	0,3	29,0	29,3	146,1
ПСЕ-36-64б; 64в	6,3	1,2	102,3	9,7	119,5	8,2	8,2	0,3	29,0	29,3	157,0
ПСЕ-36-65а	12,6		76,9		89,5	8,2	8,2	0,6	24,4	25,0	122,7
ПСЕ-36-65б; 65в	12,6	1,2	76,9	9,7	100,4	8,2	8,2	0,6	24,4	25,0	133,6

Продолжение ведомости

Изделия закладные: Арматура класса Ас-II ГОСТ 5781-82 ф16		Итого	A-II ГОСТ 5781-82 ф8		Итого	Вр-I ГОСТ 6727-80 ф5	Итого	Прокат марки ВСт3кп2 ГОСТ 103-76 δ=5	δ=8		Итого	Всего	Общий расход кг
10,0		10,0	0,9		0,9	0,2	0,2	6,5	4,9		11,4	22,5	168,6
10,0		10,0	1,0		1,0	0,2	0,2	6,5	5,8		12,3	23,5	180,5
10,0		10,0	0,9		0,9	0,2	0,2	6,5	4,9		11,4	22,5	145,2
10,0		10,0	1,0		1,0	0,2	0,2	6,5	5,8		12,3	23,5	157,1

Подпись и дата | Взам. инв. №

Привязан

Инв. №

Н. контр.	Адамазов	
ГИП	Филатов	
Нач. отд.	Филатов	
Рук. гр.	Адамазов	
Ст. инж.	Толстикова	
Ст. инж.	Брянцева	

ТП901-4-72.83-IV-2.000ВМС

Панель стеновая ПСЕ-36-64; 65
Ведомость расхода стали

Стадия	Лист	Листов
Р		1

Союзводоканалпроект

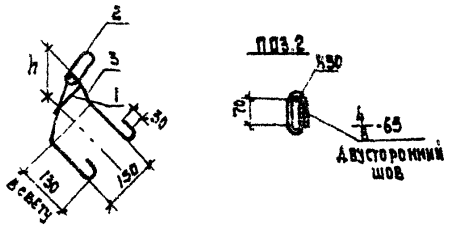

Формат	Зона	Поз.	Обозначение	Наименование	Код	Кол.	Примеч.
				Документация			
			901-4-72.83-IV-ТТ	ТТ2			
				Детали			
Б4		1		ф6 AII ГОСТ 5781-82 ℓ=120		1	0,03 кг
Б4		2		ф16 AII ГОСТ 5781-82 ℓ=380		1	0,6 кг
Б4		3		ф10 AII ГОСТ 5781-82 ℓ=750		1	0,46 кг
Б4				ф10 AI ГОСТ 5781-82 ℓ=750		1	0,49 кг

Обозначение	h	Масса ед., кг
901-4-72.83-IV-2.311	120	1.09
-01	140	1.12

Электроды типа Э42-Т

1. Для поз. 3 применять сталь марки ВСт3сп2, для поз. 3 также ВСт3пс2 по ГОСТ 380-71*
2. Поз. 3 гнуть по внутреннему радиусу 20мм

Привязан

Инв. №

ТП901-4-72.83-IV-2.311

Петля строповочная

Стадия	Масса	Масштаб
Р	см. табл.	1:10
Лист	Листов	

Союзводоканалпроект

Н. контр.	Адамазов	
ГИП	Филатов	
Нач. отд.	Филатов	
Рук. гр.	Адамазов	
Ст. инж.	Брянцева	
Техник	Зыгина	

Альбом IV

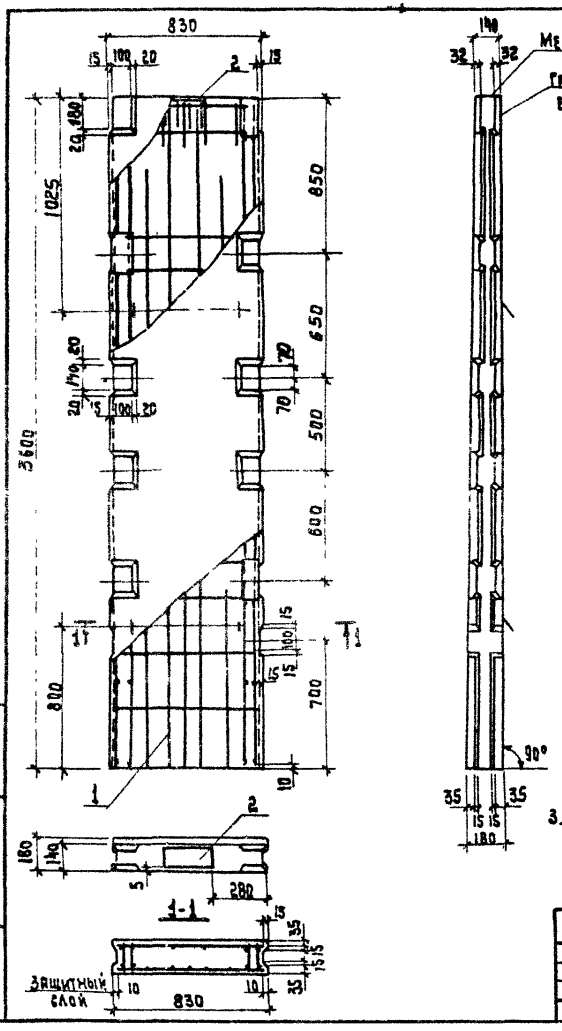

	Обозначение	Наименование	Кол.	Примечание
		Документация		
	901-4-72.83 - IV-ТТ			
		Сборочные единицы		
А3	1 901-4-72.83 - IV-2.310	Каркас пространственный	1	
	2 3.900-3 вып. 2.82 л.2	Изделие закладное МН1	1	2.64кг
		Материалы		
		Бетон М200 В6 Мрз 100	0.47	м³

Ведомость расхода стали на элемент, кг

Марка элемента	Изделия арматурные: Арматура класса А-III, ГОСТ 5781-82			Всего	Изделия закладные: Арматура класса А-I			А-III			Прокат марки ВСт3 кп2, ГОСТ 103-76			Всего	Общий расход
	ф6	ф10	Итого		ф10	ф15	Итого	ф5	ф8	Итого	δ=6	δ=8	Итого		
901-4-72.83-IV-2.300	5.3	32.2	37.5	37.5	1.9	2.8	4.5	0.1	10.5	0.6	19.8	2.2	22.0	26.9	64.4

1. Защитный слой для арматуры не менее 20 мм.
2. При изготовлении панели соблюдать все технические требования к стеновым панелям серии 3.900-3. При применении опалубочных форм панелей серии 3.900-3 допускается оставить без изменения имеющиеся в форме гнездообразователи.
3. Поз.2 подлежит защите от коррозии в соответствии с ТТ1.3

Привязан

Инв. №

Н.контр.	Алмазов	
ГИП	Филатов	
Нач.отд.	Филатов	
Рук.Гр	Алмазов	
Вед.инж.	Толстикова	
Ст.инж.	Брянцева	

ТП 901-4-72.83 - IV-2.300

Панель стеновая угловая

Стадия	Масса	Масштаб
Р	1.2т	1:20
Лист	Листов 1	

Союзводоканалпроект

Инв.№ подл. | Подпись и дата | Взам.инв.№

Альбом IV

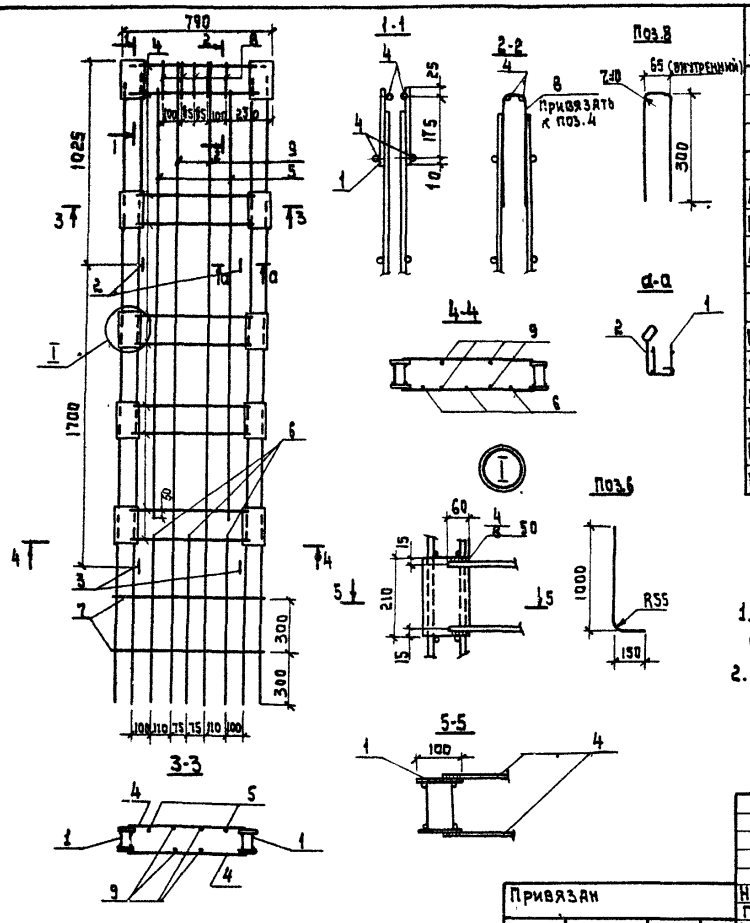

Формат	Зона	Поз.	Обозначение	Наименование	Кол.	Приме-чание
				Документация		
			901-4 - 72.83 - IV - ТТ	ТТ?		
				Сборочные единицы		
Дц		1	901-4 - 72.83 - IV - 2.320	Каркас пространственный	2	
Вч		2	- IV - 2.311	Петля строповочная	2	1.09 кг
Ан		3	- 01	То же	2	1.12 кг
				Детали		
Бч		4		ф 10 А-III ГОСТ 5781-82 ℓ=690	20	0.43 кг
Бч		5		ф 10 А-III ГОСТ 5781-82 ℓ=2500	2	1.54 кг
Бч		6		ф 10 А-III ГОСТ 5781-82 ℓ=1100	3	0.68 кг
Бч		7		ф 6 А-III ГОСТ 5781-82 ℓ=810	4	0.18 кг
Бч		8		ф 6 А-III ГОСТ 5781-82 ℓ=650	5	0.14 кг
Бч		9		ф 6 А-III ГОСТ 5781-82 ℓ=3580	4	0.79 кг

1. Стержни поз.4 приварить к каркасам поз.1 электродуговой сваркой двусторонним швом $\frac{4}{8}$ - 50. Электроды типа Э42А.
2. Стержни поз. 2; 3; 5; 6; 7; 8; 9 - привязать

Инв.№ подл. | Подпись и дата | Взам.инв.№

Привязан

Инв.№

Н.контр.	Алмазов	
ГИП	Филатов	
Нач.отд.	Филатов	
Рук.бр.	Алмазов	
Вед.инж.	Толстикова	
Ст.инж.	Брянцева	

ТП 901-4-72.83-IV-2310

Каркас пространственный

Стадия	Масса	Масштаб
Р	61.11	1:20
Лист	Листов 1	

Союзводоканалпроект

Альбом IV

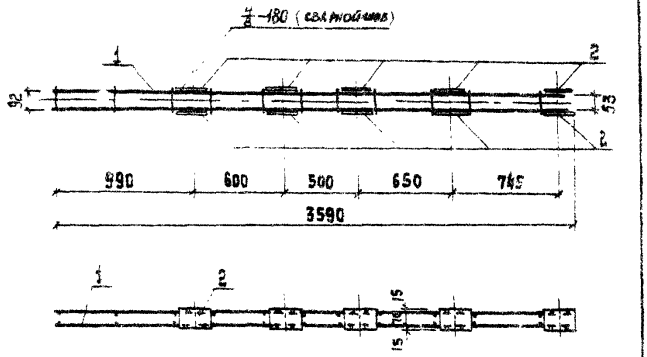

Формат	Зона	Поз.	Обозначение	Наименование	Кол.	Примеч.
				Документация		
			901-4-72.83-IV-ТТ	ТТ2		
				Сборочные единицы		
А4		1	901-4-72.83-IV-2.321	Сетка	2	
				Детали		
Б4		2		Полоса 100×6 ГОСТ 103-76 / В Ст3 ГОСТ 1388-77 L=210	10	0.99кг

Электроды типа Э42А

Привязан

Инв. N

Инв. N подл. | Подпись и дата | Взам. инв. N

ТП 901-4-72.83-IV-2.320

Н.контр.	Алмазов		Каркас пространственный	Стадия	Масса	Масштаб
Гип	Филатов			Р	19.28	1:25
Нач.отд.	Филатов			Лист	Листов 1
Рук.гр.	Алмазов			Союзводоканалпроект	
Вед.инж.	Толстикова				
Ст.инж.	Брянцева				

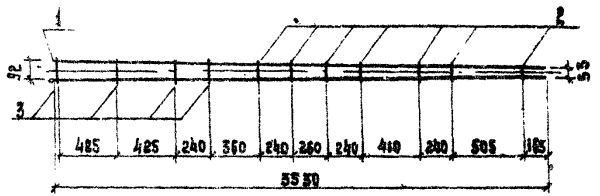

Формат	Зона	Поз.	Обозначение	Наименование	Кол.	Примеч.
				Документация		
			901-4-72.83-IV-ТТ	ТТ2		
				Детали		
Б4		1		ф 10 А-III ГОСТ 5781-82 L=3530	2	2.18кг
Б4		2		ф 6 А-III ГОСТ 5781-82 L=120	7	0.03
Б4		3		ф 6 А-III ГОСТ 5781-82 L=135	4	0.03кг

Привязан

Инв. N

Инв. N подл. | Подпись и дата | Взам. инв. N

ТП 901-4-72.83-IV-2.321

Н.контр.	Алмазов		Сетка	Стадия	Масса	Масштаб
Гип	Филатов			Р	4.69	1:25
Нач.отд.	Филатов			Лист	Листов 1
Рук.гр.	Алмазов			Союзводоканалпроект	
Вед.инж.	Толстикова				
Ст.инж.	Брянцева				

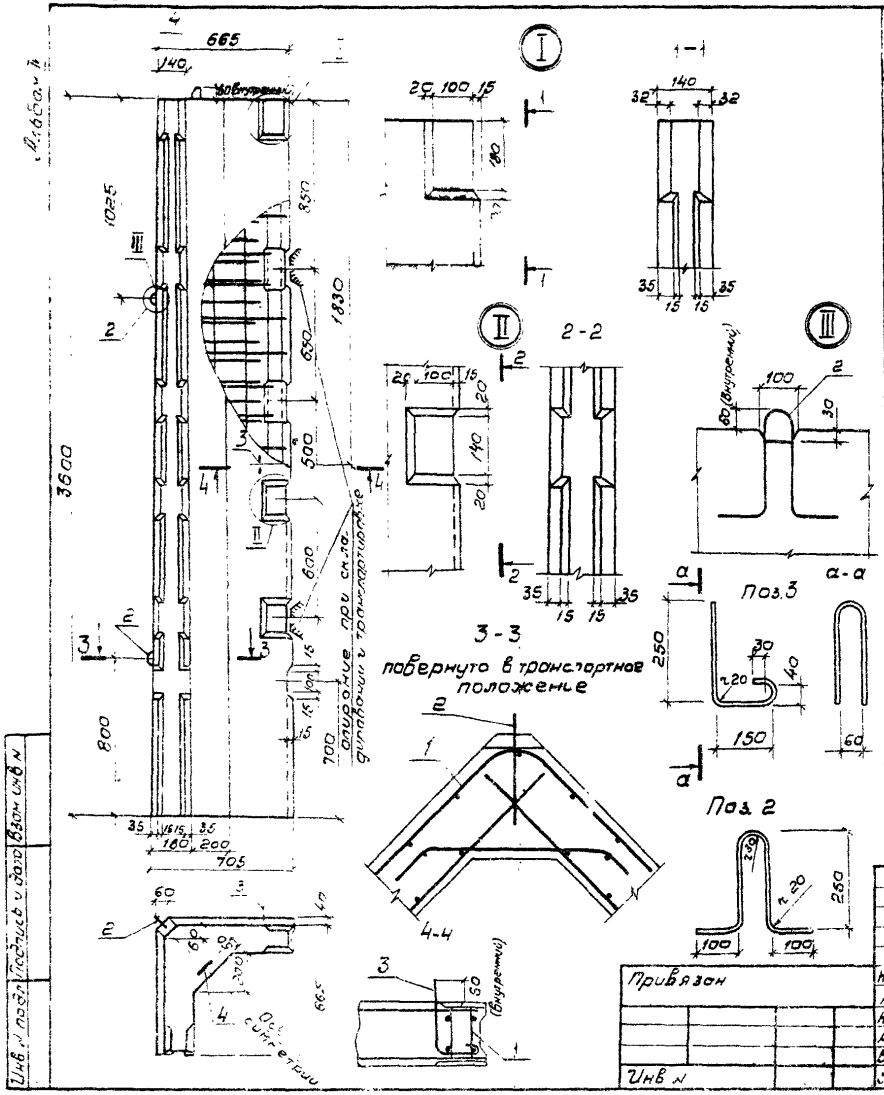

Формат	Зона	Поз.	Обозначение	Наименование	Кол.	Примеч.
				Документация		
			901-4-72.83 IV-ТТ	ТТ1		
				Сборочные единицы		
		1	901-4-72.83 IV-2.410	Каркас пространственный	1	
				Детали		
				Петля строповочная		
БЧ		2		ф 12 Ас-II ГОСТ 5781-82 ℓ=750	2	0.67 кг
БЧ		3		ф 12 Ас-II ГОСТ 5781-82 ℓ=950	1	0.84 кг
		4	1.400-9 Вып.1	УП1-5 (ф 12 Ас II)	1	0.84 кг
				Материалы		
				Бетон М300 В6 Мрз 100	0.74	м³

Ведомость расхода стали на элемент, кг

Марка элемента	Изделия арматурные					Изделия закладные					Общий расход
	Арматура класса А-III ГОСТ 5781-82				Всего	Арматура класса Ас-II ГОСТ 5781-82		Прокат марки Вст.3кп2 ГОСТ 103-76		Всего	
	ф6	ф8	ф10	Итого		ф12	Итого	δ=6	Итого		
901-4-72.83 IV-2.400	4.5	24.0	44.3	72.8	72.8	3.0	3.0	19.8	19.8	22.8	95.6

Защитный слой бетона для арматуры не менее 20мм

Н. контр.	Алмазов		
ГИП	Филатов		
Нач. отд.	Филатов		
Рук. бр.	Алмазов		
Вед. инж.	Толстикова		
Ст. инж.	Бдянцева		

Привязан

Инв. №

ТП 901-4-72.83 - IV-2.400

Блок угловой

Стадия	Масса	Масштаб
Р	1.86т	1:20
Лист	Листов 1	

СОЮЗВОДОКАНАЛПРОЕКТ

Инв. № подл. | Подпись и дата | Взам. инв. №

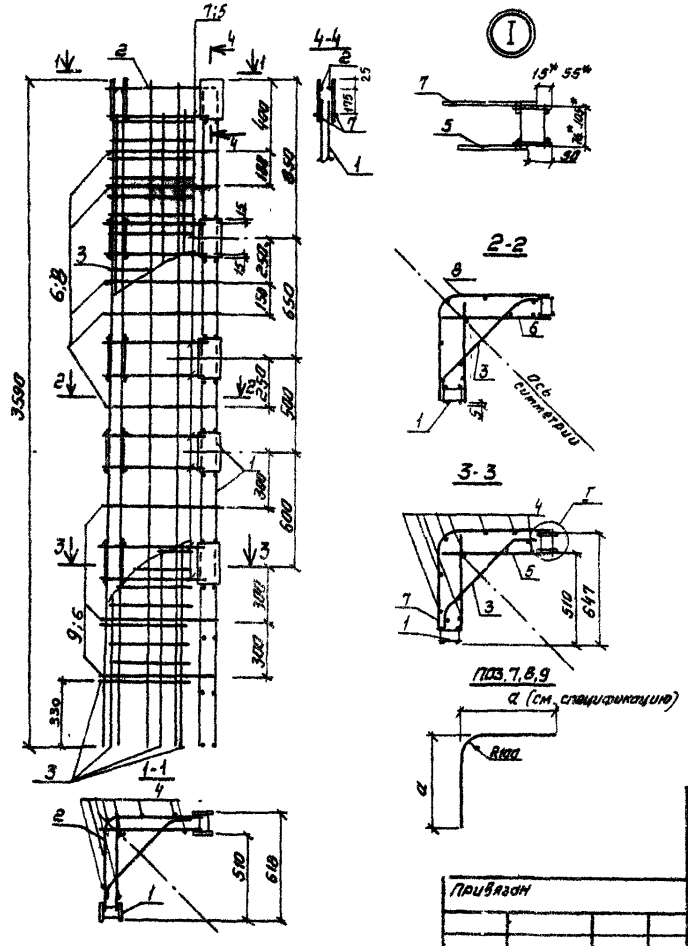

Формат	Зона	Поз	Обозначение	Наименование	Кол.	Примеч.
				Документация		
			901-4-72.83 -IV-ТТ			
				Сборочные единицы		
		1	901-4-72.83 -IV-2320	Каркас пространственный	2	
		2	-IV-2.411	Каркас	1	
		3	-IV-2412	Сетка	1	
				Детали		
Б4		4		ф8А-III ГОСТ 5781-82 L=3530	8	2.34 кг
Б4		5		ф10А-II ГОСТ 5781-82 L= 570	18	0.35 кг
Б4		6		ф10А-II ГОСТ 5781-82 L=670	18	0.41 кг
				Арматура по ГОСТ 5781-82		
Б4		7		ф10А-III a=600 L=1160	9	0.72 кг
Б4		8		ф10А-II a=440 L=1240	5	0.76 кг
Б4		9		ф10А-II a=650 L=1260	3	0.78 кг

1 * Размеры для справок.
2 Поз. 2, 3, 7 приварить электродуговой сваркой к поз. 1. Сварные швы $\frac{4}{7}$ – 40 двусторонние. Электроды типа Э42А.
3. Поз. 3, 4, 6, 8, 9 связать или приварить контактной точечной сваркой.

Привязан			
Инв. №			

Н. контр.	Алтазов	
ГИП	Филатов	
Нач. отд.	Филатов	
Рук. бр.	Алтазов	
Авт. изд.	Толстикова	
Ст. инж.	Брянцева	

ТП 901-4-72.83-IV-2.410

Каркас пространственный

Стадия	Масса	Масштаб
Р	32.54	1:20
Лист	Листов 1	

Союзводоканалпроект

Альбом IV

Инв. № подл. | Подпись и дата | Взам. инв. №

Альбом IV

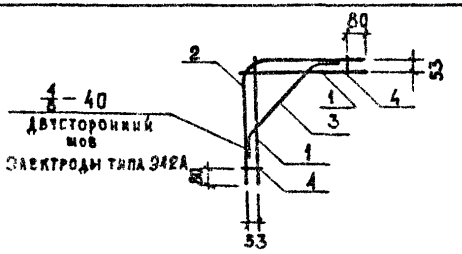

Формат	Зона	Поз.	Обозначение	Наименование	Кол.	Примеч.
				Документация		
			901-4-72.83-IV-ТТ	ТТ2		
				Детали		
БЧ		1		⌀10 А-III ГОСТ 5781-82 ℓ=600	2	0,37кг
БЧ		2		⌀10 А-III ГОСТ 5781-82 ℓ=1100	1	0,68 кг
БЧ		3		⌀10 А-III ГОСТ 5781-82 ℓ=650	1	0,40 кг
БЧ		4		⌀6 А-III ГОСТ 6781-82 ℓ=100	2	0,02 кг

Поз.2

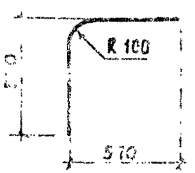

Поз.3

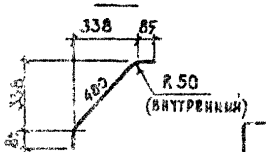

Крестообразные соединения стержней по ГОСТ 14098-91 Т2

Привязан

Инв. №

ТП 901-4-72.83-IV-2.411

Н. контр.	Хамазов		Каркас	Сталь Р	Масса 1.66	Масштаб 1:20
ГИП	Филатов			Лист	Листов 1	
Нач. отд.	Филатов			Союзводоканалпроект		
Рук. бр.	Хамазов					
Ст. инж.	Брянцева					

Инв. № подл. | Подпись и дата | Взам. инв. №

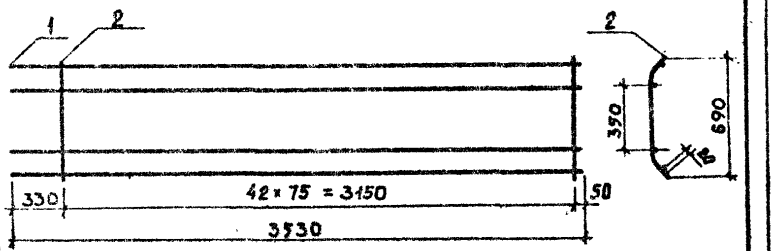

Поз.2

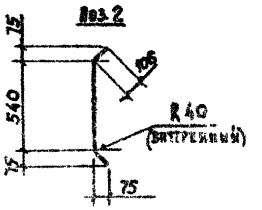

Формат	Зона	Поз.	Обозначение	Наименование	Кол.	Примеч.
				Документация		
			901-4-72.83-IV-ТТ	ТТ2		
				Детали		
БЧ		1		⌀6 А-III ГОСТ 5781-82 ℓ=3530	4	0.78кг
БЧ		2		⌀8 А-III ГОСТ 5781-82 ℓ=750	43	0.30 кг.

Привязан

Инв. №

ТП 901-4-72.83-IV-2.412

Н. контр.	Хамазов		Сетка	Сталь Р	Масса 18.02	Масштаб 1:25
ГИП	Филатов			Лист	Листов 1	
Нач. отд.	Филатов			Союзводоканалпроект		
Рук. бр.	Хамазов					
Ст. инж.	Брянцева					

Инв. № подл. | Подпись и дата | Взам. инв. №

Альбом IV

Рис 1

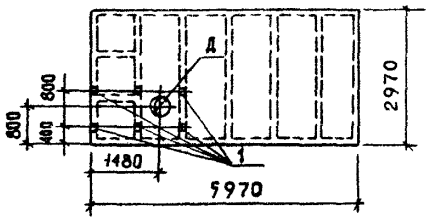

Рис. 2

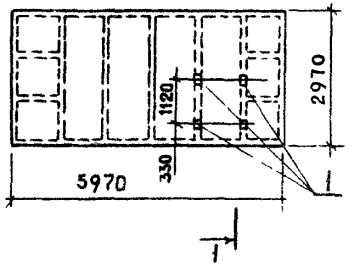

1-1

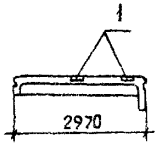

Формат	Зона	Поз	Обозначение	Наименование	Количество на исполнение -IV-3.100 —	01	02	03	04	05	06	07	08	Примеч
				Документация										
			901-4-72.83-IV-ТТ	ТТ1										
				Сборочные единицы										
			3 900-3 15 1 00000-05	2 ПР-2	X			X						
			-06	2 ПР-3		X			X					
			-07	2 ПР-4			X			X				
			-13	4 ПР-2							X			
			-14	4 ПР-3								X		
			-15	4 ПР-4									X	
		1	3 900-3 15 1 01500	Изделие закладное МН7	6	6	6	6	6	3	4	4	4	
				Материалы										
				Бетон М300 В25 Мрз 100	1,87	1,87	1,87	1,87	1,87	1,87	1,77	1,77	1,77	м³

Обозначение	Марка элемента	Рис	Д мм	Масса ед., т
901-4-72.83-IV-3.100	2ПР-2-а	1	140	4,68
-01	2ПР-3-а			
-02	2ПР-4-а			
-03	2ПР-2-б		230	
-04	2ПР-3-б			
-05	2ПР-4-б			
-06	4ПР-2-в	2	—	4,40
-07	4ПР-3-в			
-08	4ПР-4-в			

Ведомость расхода стали на дополнительные закладные изделия, кг

Марка элемента	Изделия закладные: Арматура класса А-III ГОСТ 5781-82 ⌀8	Итого	Всего	Прокат марки Вст3кп2 ГОСТ 103-76 δ=12	Итого	Всего	Общий расход
901-4-72.83-IV-3.100-01.05	10	10	10	136	136	136	146
-IV-3.100.06.08	06	06	06	90	90	90	96

Привязан

Инв. № подл. | Подпись и дата | Взам. инв. №

Инв. №

Н. контр.	Алмазов	
ГИП	Филатов	
Нач. отд.	Филатов	
Рук. бр.	Алмазов	
Ст. инж.	Брянцева	

ТП 901-4-72.83-IV-3.100

Плита покрытия 2ПР, 4ПР

Стадия	Масса	Масштаб
Р	см. табл.	1:100
Лист	Листов 1	

Союзводоканалпроект

Альбом IV

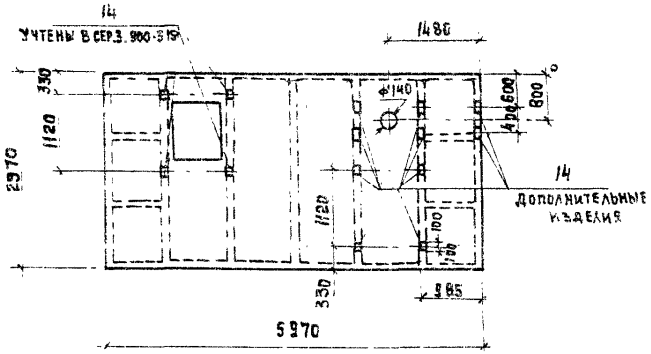

Формат	Зона	Поз	Обозначение	Наименование	Кол. на ист. IV-3.200 —	01	Примеч.
				Документация			
			901-4-72.83-IV-ТТ	ТТ1			
				Сборочные единицы			
			3.900-3.15 1.00000-17	4пр-2-а	X		
			-18	4пр-3-а		X	
				Дополнительные изделия			
		14	3.900-3.15 1.01500	Изделие закладное МН7	10	10	
				Материалы			
				Бетон М300 В6 Мр3 100	1,74	1,74	м³

Ведомость расхода стали на дополнительные закладные изделия, кг

Марка элемента	Изделия закладные: Арматура класса А-III ГОСТ 5781-82 ф8	Итого	Всего	Прокат марки Вст3 кп2 ГОСТ 103-76 δ=12		Итого	Всего	Общий расход
901-4-72.83-IV-3.200-01	1.6	1.6	1.6	22.6		22.6	22.6	24.2

Обозначение	Марка элемента	Масса ед., т
901-4-72.83-IV-3.200	4пр-2-б	4.35
-01	4пр-3-б	

Инв. № подл. | Подпись и дата | Взам. инв. №

Привязан

Инв. №

Н.контр.	Алмазов	
Гип	Филатов	
Нач.отд.	Филатов	
Рук.гр.	Алмазов	
Ст.инж.	Брянцева	

ТП901-4-72.83-IV-3.200

Плита покрытия 4пр

Стадия	Масса	Масштаб
Р	см. табл.	1:50

Лист | Листов

Союзводоканалпроект

Инв.№ подл.	Подпись и дата	Взам. инв.№

Альбом IV

Формат	Зона	Поз.	Обозначение	Наименование	Кол. на испол. IV-3.300 —	01	02	03				Примечание
				Документация								
				Сборочный чертеж	X	X	X	X				
			3.900-3.15 0.00000 ПЗ	Пояснительная записка	X	X	X	X				
			0.00000 ТУ	Технические условия	X	X	X	X				
			901-4-72.83-IV-3.300 ВМС	Ведомость расхода стали	X	X	X	X				
				Сборочные единицы								
		1	3.900-3.15 1.00100-01	Каркас плоский КР2	2							49,90 кг
			-02	то же КР3		2						58,60 кг
		2	1.00200	" КР5	2	2	2	2				17,49 кг
		3	1.00300-01	" КР7	5							8,14 кг
		3	-02	" КР8		5						9,49 кг
А4		3	901-4-72.83-IV-3.301	Сетка			5					7,60 кг
		3	-01	"				5				8,87 кг
		4	3.900-3.15 1.00500	Каркас плоский КР14			2	2				12,98 кг
		5	1.00600	то же КР15	4	4	4	4				2,08 кг
		6	1.00700	Сетка арматурная С1	1	1	1	1				48,06 кг
		7	1.00800	то же С2	2	2	2	2				4,95 кг
		8	1.00900	Изделие закладное МН1	2	2						5,60 кг
		9	1.01000	то же МН2	2	2						5,60 кг
		10	1.01100	" МН3			2	2				4,23 кг
		11	1.01200	" МН4			2	2				4,23 кг
		12	1.01300	" МН5	4	4	14	14				2,76 кг
		13	1.01400	" МН6	4	4	4	4				2,11 кг
		14	1.01500	" МН7			14	14				2,42 кг
				Детали								
		15	3.900-3.15 1.00031	ф12АIII, ГОСТ 5781-82, [illegible]300			4	4				1,15 кг
БУ		16		ф6АIII, ГОСТ 5781-82, [illegible]900			1	1				0,2 кг
				Материалы								
				Бетон [illegible] 86 Мрз	1,91	1,91	1,61	1,61				м³

Привязан

Инв.№

Рук. отд. [illegible]
Гл. инж. пр. [illegible]
Рук. гр. [illegible]
Инж. [illegible]

Л 901-4-72.83-IV-3.300

Плита покрытия ПР

Стадия	Лист	Листов
Р		1

ЦНИИПРОМЗДАНИЙ

Альбом IV

Рис.1

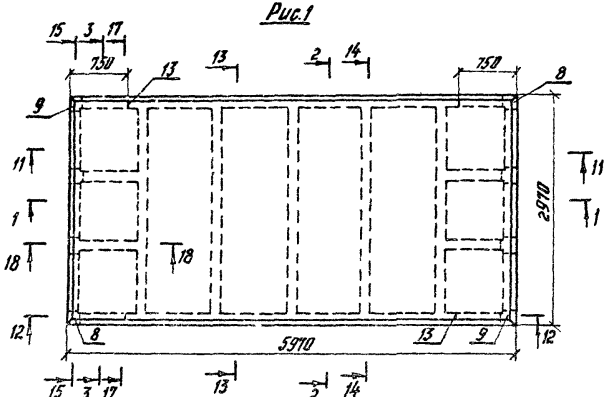

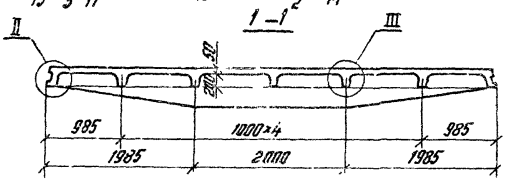

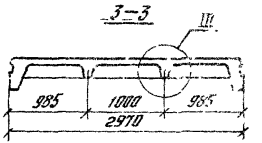

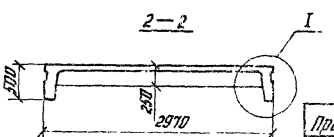

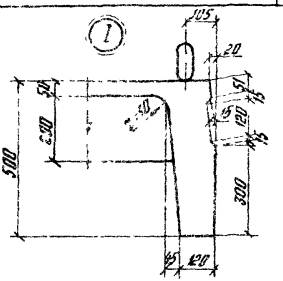

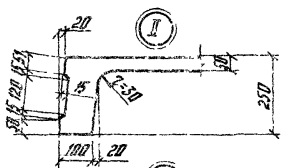

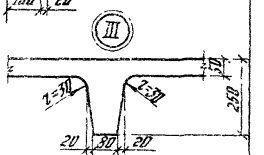

Таблицу исполнений см лист 2
Сечения 11-11 ÷ 15-15; 17-17; 18-18 и соответствующие узлы V ÷ VIII, XII; XIII см серию 3 900-3.15 1.00000 СБ, л. 4-7.

Привязан				ТП 901-4-72 83-IV-3 300СБ	
				Плита покрытия пр	Стадия: Р; Масса: Ст. табл; Масштаб: 1:50, 1:10
				Сборочный чертеж	Лист 1; Листов 3
Инв. №		Рук отд	Болтиков		ЦНИИПРОМЗДАНИЙ
		Гл инж пр	Чернокоз		
		Рук гр	Гоббасова		
		Инженер	Песочникова		

Инв. № подл. | Подпись и дата | Взам. инв. №

Обозначение	Марка	Рис	Масса, т
ТП 901-4-72.83-IV-3.300	5ПР-2	1	4,78
-01	5ПР-3		
-02	6ПР-2	2	4,05
-03	6ПР-3		

Рис 2

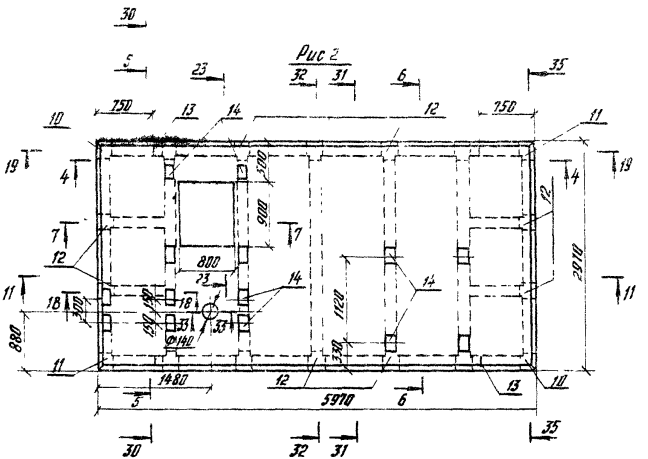

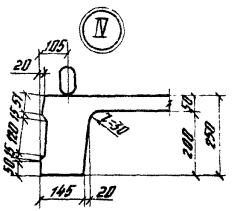

4—4

6—6

7—7

Сечения 11-11, 18-18, 19-19, 22-22 ÷ 24-24 и соответствующие узлы IX÷XIII см. серию 3.900-3 151.00000 СБ, листы 5, 7

Сечения 30-30 ÷ 35-35 см. лист 3

5—5

Привязан

Инв. №

Альбом IV

30–30

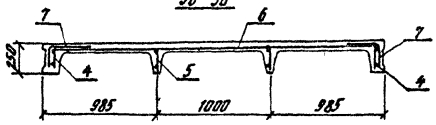

31–31

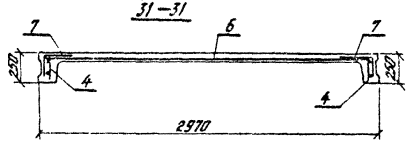

32–32

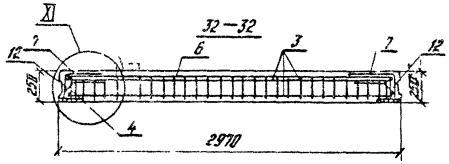

33–33



34–34

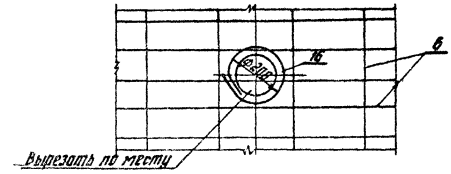

35–35

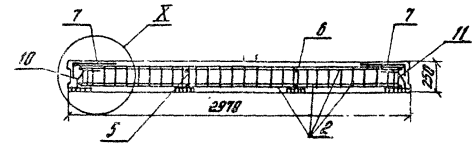

Привязан

Инв. №

ТП 901-4-72.83 – IV – 3.300 СБ

Лист 3

Альбом IV

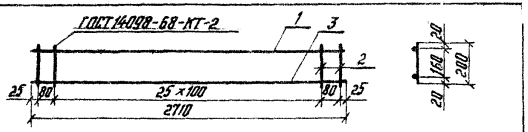

Формат	Зона	Поз.	Обозначение	Наименование	Кол.	Прим.
				Документация		
			901-4-72.83-IV-ТТ	ТТ2		
				Детали		
БУ		1		ф8А-III ГОСТ 5781-82 ℓ=2710	1	1,07кг
БУ		2		ф6А-III ГОСТ 5781-82 ℓ=200	28	0,04кг
			Переменные данные для исполнений			
				901-4-72.83-IV-3.301		
				Детали		
БУ		3		ф18А-III ГОСТ 5781-82, ℓ=2710	1	5,41кг
				901-4-72.83-IV-3.301-01		
				Детали		
БУ				ф20А-III ГОСТ 5781-82, ℓ=2710	1	6,68кг

Обозначение	Масса ед, кг
901-4-72.83-IV-3.301	7,60
-01	8,87

Привязан

Инв.№

ТП 901-4-72.83-IV-3.301

Сетка

Стадия	Масса	Масштаб
Р	См. табл.	
Лист	Листов 1	

ЦНИИПРОМЗДАНИЙ

Инв.№ подл. | Подпись и дата | Взам.инв.№

Рук.отд. Болтухов
Гл.инж.пр. Черномоз
Рук.гр. Гоббасова

Изделия арматурные

Марка элемента	Арматура класса А-III ГОСТ 5781-82								Вр-I ГОСТ 5781-82		Всего	Изделия закладные: Арматура класса А-II ГОСТ 5781-82				Арматура класса А-III ГОСТ 5781-82				Прокат марки Вст3кп2 ГОСТ 10-76		Всего	Общий расход
	ф6	ф8	ф10	ф12	ф16	ф18	ф20	ф22	ф25	Итого	ф5	Итого		ф16	Итого	ф8	ф12	ф18	Итого	Б-12	Итого		
5ПР-2	44,0	20,3	7,2		5,4	62,2		34,9	44,9	216,9	22,6	22,6	24,17	8,4	8,4	0,8	1,8	2,3	4,9	28,5	28,5	41,8	283,5
5ПР-3	44,0	7,5	27,4		5,4	33,2	33,8		89,8	243,7	22,6	22,6	265,9	8,4	8,4	0,8	1,8	2,3	4,9	28,5	28,5	41,8	307,7
6ПР-2	43,8	11,7		4,6	23,8	60,3				144,2	25,9	25,9	170,1	8,4	8,4	5,4		2,2	7,6	81,8	81,8	97,8	267,9
6ПР-3	43,8	11,7		4,6	23,8	33,2	33,4			150,5	25,9	25,9	176,4	8,4	8,4	5,4		2,2	7,6	81,8	81,8	97,8	274,2

ТП 901-4-72.83-IV-3.300 ВМС

Ведомость расхода стали, кг

Стадия	Лист	Листов
Р		1

ЦНИИПРОМЗДАНИЙ

Привязан

Инв.№

Альбом IV

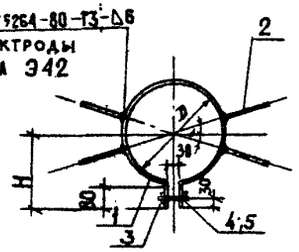

Обозначение	Размеры, в мм D	H	Угол α	Масса ед. кг
901-4-72.83-IV-4000	135	140	34°	1,50
-01	225	195	78°	2,04
-02	225	195	—	1,40

Формат	Зона	Поз.	Обозначение	Наименование	Кол. на испол. -IV-4000 —	01	02	Примеч.
				Документация				
			901-4-72.83-IV-ТТ	ТТ2				
				Детали				
		1		Полоса $\frac{50\times4\ ГОСТ\ 103-76}{Ст3\ ГОСТ\ 380-71}$ ℓ=555	1			0,87 кг
		1		Полоса $\frac{50\times4\ ГОСТ\ 103-76}{Ст3\ ГОСТ\ 380-71}$ ℓ=840		1	1	1,32 кг
		2		Полоса $\frac{50\times4\ ГОСТ\ 103-76}{Ст3\ ГОСТ\ 380-71}$ ℓ=100	4	4		0,16 кг
		3		Болт М10×80 ГОСТ 7798-70*	1	1	1	0,06 кг
		4		Гайка М10 ГОСТ 5915-70*	1	1	1	0,01 кг
		5		Шайба 10 ГОСТ 11371-78	1	1	1	0,01 кг.

Привязан

Инв. №

Взам. инв. № | Подпись и дата | Инв. № подл.

Н. контр.	Толстикова	
ГИП	Филатов	
Нач. отд.	Филатов	
Рук. бр.	Алмазов	
Ст. инж.	Брянцева	
Техник	Зудина	

ТП 901-4-72.83-IV-4.000

Хомут

Стадия	Масса	Масштаб
Р	см. табл.	1:5
Лист	Листов 1	

Союзводоканалпроект

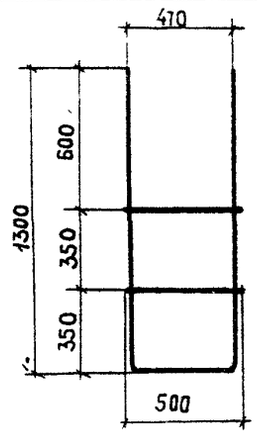

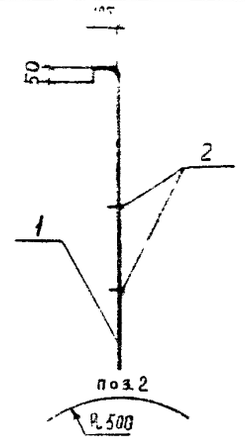

Форм.	Зона	Поз.	Обозначение	Наименование	Кол.	Примеч.
				Документация		
			901-4-72.83-IV-ТТ	ТТ2		
				Детали		
БЧ		1		ф 12 А-III ГОСТ 5781-82 ℓ=3380	1	3.00 кг
БЧ		2		ф 12 А-III ГОСТ 5781-82 ℓ=800	2	0.74 кг

Привязан

Инв. №

Взам. инв. № | Подпись и дата | Инв. № подл.

Н. контр.	Алмазов	
ГИП	Филатов	
Нач. отд.	Филатов	
Рук. бр.	Алмазов	
Ст. инж.	Брянцева	

ТП 901-4-72.83-IV-5.000

Лестница съемная

Стадия	Масса	Масштаб
Р	3,88	1:20
Лист	Листов 1	

Союзводоканалпроект

Альбом IV

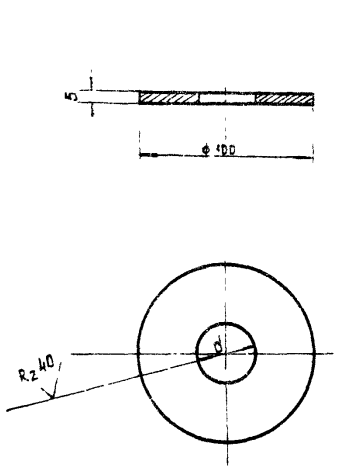

Таблица исполнений

Исп.	d мм	Масса
1	6.5	0.307
2	32.5	0.245
3	47.5	0.166

Привязан

Инв. №

Взам. инв. №

Подпись и дата

Инв. № подл.

Н. контр.	Аверьянов	
Рук.	Фигатов	
Нач. отд.	Кильметов	
Гл. спец.	Хинчин	
Рук. бр.	Аверьянов	

ТП 901-4-7283-IV-6.000

Заглушка

Стадия	Масса	Масштаб
Р	см табл.	1:2

Лист | Листов 1

Лист Б5 ГОСТ 19903-74 / 5-11-ст.3 ГОСТ 16523-70

СОЮЗВОДОКАНАЛПРОЕКТ

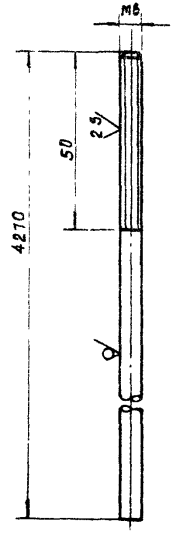

Привязан

Инв. №

Взам. инв. №

Подпись и дата

Инв. № подл.

Н. контр.	Аверьянов	
Рук.	Фигатов	
Нач. отд.	Кильметов	
Гл. спец.	Хинчин	
Рук. бр.	Аверьянов	

ТП 901-4-7283-IV-6.100

Электрод нулевой

Стадия	Масса	Масштаб
Р	0.939	1:1

Лист | Листов 1

Круг ВБ ГОСТ 2590-71 / 12Х18Н10Т ГОСТ 5949-75

СОЮЗВОДОКАНАЛПРОЕКТ

Альбом IV

Rz80

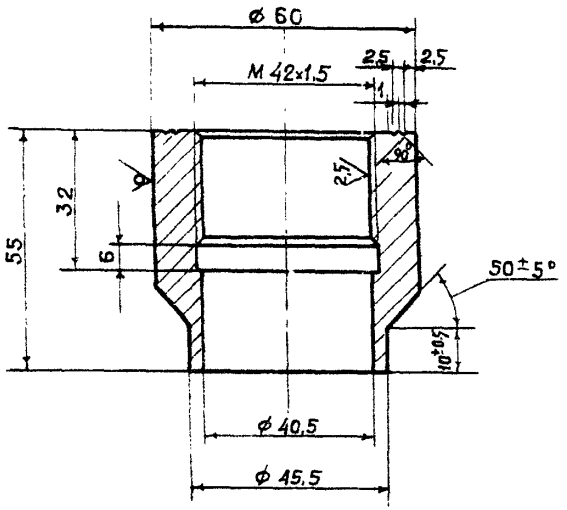

Привязан

Инв. №

Взам. инв. №

Подпись и дата

Инв. № подл.

			ТП 901-4-72.83 -IV- 6.200		
Н. контр.	Аверьянов		Бобышка	Стадия: Р	Масса: 0,67	Масштаб: 1:1
ГИП	Фиалатов			Лист	Листов 1
Нач. отд.	Кильметов				
Гл. специал.	Химчин		Круг 60-5 ГОСТ 7417-75 / 20 ГОСТ 1051-73	Союзводоканалпроект	
Рук. бр.	Аверьянов				

Rz80

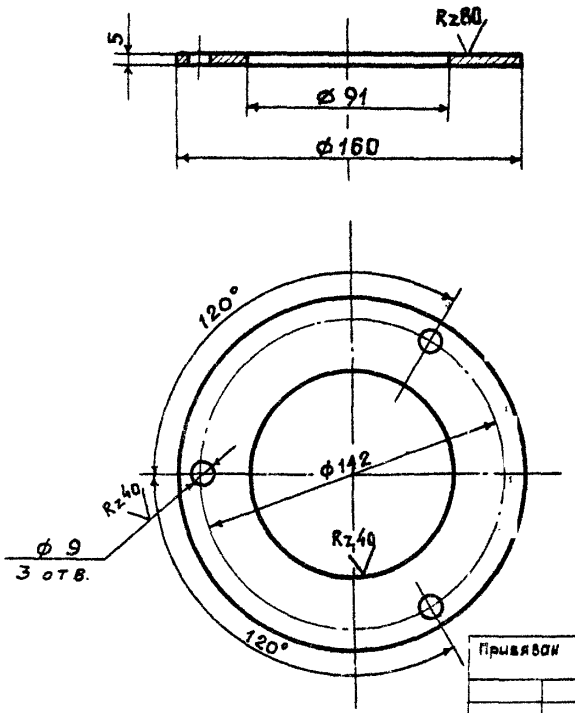

Привязан

Инв. №

Взам. инв. №

Подпись и дата

Инв. № подл.

			ТП 901-4-72.83 IV - 6.300		
Н. контр.	Аверьянов		Фланец	Стадия: Р	Масса: 0,72	Масштаб: 1:2
ГИП	Фиалатов			Лист	Листов: 1
Нач. отд.	Кильметов				
Гл. специал.	Химчин		Лист г/к Б5 ГОСТ 19903-74 / 3-II-Ст.3 ГОСТ 15523-70	Союзводоканалпроект	
Рук. бр.	Аверьянов				

Альбом IV

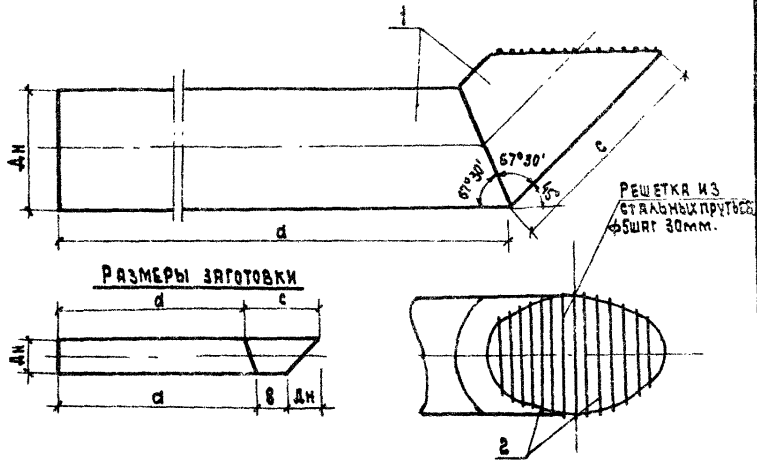

Формат	Зона	Поз.	Обозначение	Наименование	Кол.	Примеч.
				Детали		
		1		Труба 108х3 II ГОСТ 10704-76 / А-Ст3сп ГОСТ 10705-80 ℓ=2580	1	20.0кг
				Труба 159х3 II ГОСТ 10704-76 / А-Ст3сп ГОСТ 10705-80 ℓ=2820	1	32.5кг
				Труба 219х5 II ГОСТ 10704-76 / А-Ст3сп ГОСТ 10705-80 ℓ=2330	1	54.5кг
				Труба 325х8 II ГОСТ 10704-76 / А-Ст3сп ГОСТ 10705-80 ℓ=3385	1	106.6кг
				Труба 426х8 II ГОСТ 10704-76 / А-Ст3сп ГОСТ 10705-80 ℓ=3515	1	182.5кг
				Труба 530х8 II ГОСТ 10704-76 / А-Ст3сп ГОСТ 10705-80 ℓ=3610	1	279.9кг
		2		ф 6 А-С ГОСТ 5781-82		См. табл. размеров

Марка детали	Поз.1 Размеры, мм Дн	a	δ	c	d	Поз.2 Кол. шт	Масса, ед. кг
ОТ 100	108	2200	250	450	2130	1.0	0.22
ОТ 150	159	2350	310	535	2285	1.5	0.33
ОТ 200	219	2400	310	620	2310	2.0	0.44
ОТ 300	325	2750	290	750	2615	5.0	1.10
ОТ 400	426	2800	290	890	2625	7.5	1.65
ОТ 500	530	2800	280	1030	2580	12.0	2.64

1. Сварку производить электродами типа Э42.
2. Решетку окрасить тремя слоями лака ХС-76 на растворителе Р-4 по слою грунта ХС-76.

Привязан

Инв. №

Н.контр.	Бортник		
Нач.отд.	Харина		
ГИП	Бортник		
ГИП	Рудяев		
Рук.бр.	Айнгорн		
Инженер	Гужновская		

ТП 901-4-72.83 -IV-7000

Деталь отводящего трубопровода ОТ

Стадия	Масса	Масштаб
Р	См. табл.	
Лист	Листов 1	

Союзводоканалпроект

Инв. № подл. | Подпись и дата | Взам. инв. №

Альбом IV

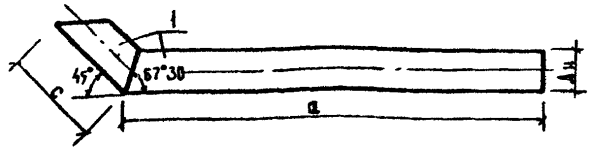

Размеры заготовки

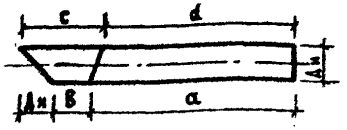

Марка детали	Ди	a	B	c	d	Масса ед. кг
СП 100	108	2200	270	423	2155	20.0
СП 150	159	3100	224	423	3034	39.9

Формат	Зона	Поз.	Обозначение	Наименование	Кол	Примеч
				Детали		
		1		Труба 108-3 К ГОСТ 10704-76 / А-Ст3сп ГОСТ 10705-80 ℓ=2580	1	
				Труба 159×3 К ГОСТ 10704-76 / А-Ст3сп ГОСТ 10705-80 ℓ=3460	1	

Сварку производить электродами типа Э 42

Привязан

Инв. №

Инв. № подл. | Подпись и дата | Взам. инв. №

Н. контр.	Бортник	
Нач. отд.	Харина	
ГИП	Бортник	
ГИП	Руднев	
Рук. бр.	Айнгорн	
Инженер	Гужновская	

ТП 901-4-72.83 -IV-7.100

Деталь спускного трубопровода СП

Стадия	Масса	Масштаб
Р	GM TABL	
Лист	Листов	

Союзводоканалпроект

Альбом IV

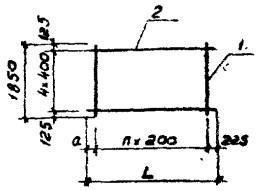

Обозначение	Размеры, мм L	a	Кол. n	Масса ед., кг	Примеч.
901-4-72.83 IV-1.009	6250	225	29	56.15	
-01	3250	225	14	28.20	
-02	3050	25	14	28,00	

Формат	Зона	Поз	Обозначение	Наименование	Кол на изделии IV-1.009 –	01	02	Примеч
				Документация				
			901-4-72.83 IV-ТТ	ТТ2				
				Детали				
				Арматура по ГОСТ 5781-82				
БЧ	1			ф12А-II ℓ=1850	30	15	15	1,64 кг
БЧ				ф6А-II ℓ=6250	5			1,39 кг
БЧ	2			ф6А-II ℓ=3250		5		0,72 кг
БЧ				ф6А-II ℓ=3050			5	0,68 кг

Привязан

Инв. №

Взам. инв. № | Подпись и дата | Инв. № подл.

Н. контр.	Ялмазов	
ГИП	Филатов	
Нач. отд.	Филатов	
Рук. бр.	Ялмазов	
Вед. инж.	Толстикова	
Инжен.	Абрамова	

ТП 901-4-72.83 -IV-1.009

Сетка

Стадия	Масса	Масштаб
Р	См. таблиц	1:10
Лист	Листов 1	

Союзводоканалпроект

Госстрои СССР
Тбилисский филиал
ЦИТП
Типовой проект /серия/
№ 901-4-72 а.4
Заказ № 1875
Цена 1 руб 25 коп
Тираж 4100
Дата "13" 11 1987 г

gost.e-ecolog.ru