ТИПОВОЙ ПРОЕКТ
901-4-72.83

РЕЗЕРВУАРЫ ДЛЯ ВОДЫ

ПРЯМОУГОЛЬНЫЕ ЖЕЛЕЗОБЕТОННЫЕ СБОРНЫЕ

ЕМК. 500 ... 1400 м^3

Альбом III

Конструкции железобетонные

19237-01

gost.e-ecolog.ru

ТИПОВОЙ ПРОЕКТ
901-4-72.83

РЕЗЕРВУАРЫ ДЛЯ ВОДЫ

ПРЯМОУГОЛЬНЫЕ ЖЕЛЕЗОБЕТОННЫЕ СБОРНЫЕ

ЕМК. 500 ... 1400 м³

АЛЬБОМ III

СОСТАВ ПРОЕКТА

Альбом I Пояснительная записка. Материалы для проектирования резервуаров емк. 50...20000 м³ /из ТП901-4-76.83/

Альбом II Технологические трубопроводы и сигнализация резервуаров емк. 50...20000 м³ /из ТП901-4-76.83/

Альбом III Конструкции железобетонные

Альбом IV Строительные изделия резервуаров емк. 50...1400 м³ /ТП901-4-72.83/

Альбом V Сметы

Альбом VI Ведомость потребности в материалах.

Примененная проектная документация:
ТП901-9-1.83; -2.83; -8.83; -9.83 Фильтры-поглотители для резервуаров чистой воды

Разработан
ГПИ Союзводоканалпроект и ЦНИИпромзданий
при участии НИИЖБ
Союзводоканалпроект
Гл. инженер В.Н. Сапожкин
Гл. инж. проекта Б.А. Фомков

ЦНИИпромзданий
Гл. инженер В.В. Гранев
Гл. инж. проекта А.П. Черняков

НИИЖБ
Зам. директора Н.Н. Коровин
Зав. лаб. П.И. Бердичевский
Ст. науч. сотруд. С.И. Докуловский

Утвержден Госстроем СССР
протокол № 53 от 30.06.82 г.
Рабочая документация
введена в действие
в/о Союзводоканалпроект
приказ № 315 от 19 декабря 1983 г

				Привязан	
Инв. №					

Ведомость основных комплектов рабочих чертежей

Обозначения	Наименование	Примеч
ТП 901-4-72.83-ІІІ	Конструкции железобетонные	
ТП 901-4-76.83-ІТ	Технологические трубопроводы	
ТП 901-4-76.83-ІС	Сигнализация	

Спецификация рабочих чертежей основного комплекта

Лист	Наименование	Примеч
1,2	Общие данные	
3	План. Разрезы	
4;5	Спецификация к схемам расположения элементов сборных конструкций	
6	Схемы расположения элементов сборных конструкций	
7	Узлы I-III. Стыки элементов стен	
8	Узлы IV...IX. Сопряжение конструктивных элементов	
9	Узел X. Дыхательное устройство ДУ1	
10	Узел XI. Дыхательное устройство ДУ2	
11	Узел XII. Камера лаза	
12	Узел XIII. Камера приборов	
13	Днище. Спецификация элементов	
14	Днище. Ведомость расхода стали	
15	Днище. Опалубочный чертеж	
16	Днище. Армирование	
17	Днище. Разрезы	
18	Узлы гидроизоляции	

Типовой проект разработан в соответствии с действующими нормами и правилами.

Гл. инженер проекта _____ /Филатов В.А/

Ведомость ссылочных и прилагаемых документов

Обозначение	Наименование	Примеч
	Ссылочные документы	
3.900-3 Вып.4/82 ч.1; 2; Вып.15; Вып.2/82	Сборные ж.б. конструкции емкостных сооружений для водоснабжения и канализации.	
1.494-32	Зонты и дефлекторы вентиляционных сетей	
1.459-2 Вып.3	Стальные лестницы, переходные площадки и ограждения	
4.901-18	Оборудование резервуаров	
	Прилагаемые документы	
ТП 901-4-72.83-ІУ	Строительные изделия резервуаров емк. 50...1400 м³	

Н.контр.	Алмазов	
ГИП	Филатов	
Нач.отд.	Филатов	
Рук.бриг.	Алмазов	
Техник	Зудина	

Привязан

901-4-72.83-ІІІ

Резервуары емкостью 500 ... 1400 м³	Стадия	Лист	Листов
	Р	1	
Общие данные (начало)	Синявдонаннопроект		

Ведомость объемов сборных бетонных и железобетонных конструкций

	Наименование группы элементов конструкций	Код.	Кол. м³ на резервуар емкостью								Примеч.
			500	600	700	900	1000	1100	1200	1400	
1	Фундаменты стаканного типа и башмаки	58 1200	2,31	3,08	3,85	4,62	5,39	6,16	6,93	7,70	
2	Колонны	58 2400	0,78	1,04	1,30	1,56	1,82	2,08	2,34	2,60	
3	Стеновые панели наружные (в т.ч. блоки угловые).	58 3100	27,1	30,52	33,94	37,36	40,78	44,20	47,62	51,04	
4	Плиты покрытия	58 4100	14,53	18,27	22,01	25,75	29,49	33,23	36,97	40,71	
5	Детали смотровых колодцев (колпаки каркер на покрытии)	58 5500	1,29	1,29	1,29	1,29	1,29	1,29	1,29	1,29	
	Всего бетона и железобетона		46,01	54,90	62,39	70,38	78,77	86,96	95,15	103,34	

Ведомость спецификаций

Лист	Наименование	Примеч.
4, 5	Спецификация к схемам расположения элементов сборных конструкций резервуара.	
13	Спецификация элементов днища.	

Материалы на изготовление сборных бетонных и железобетонных конструкций учтены в ведомости потребности в материалах и отдельно не учитываются

Привязан

Инв. №

Н. контр.	Гостикова	
ГИП	Филатов	
Нач. отд.	Филатов	
Рук. груп.	Алмазов	
Ст. инж.	Елистратова	
Чертеж	Гостюкора	

ТП 901-4-72.83-III

Резервуар емкостью 500... 1400 м³

Общие данные (окончание)

Стадия	Лист	Листов
Р	2	

Госгражданпроект

1-1

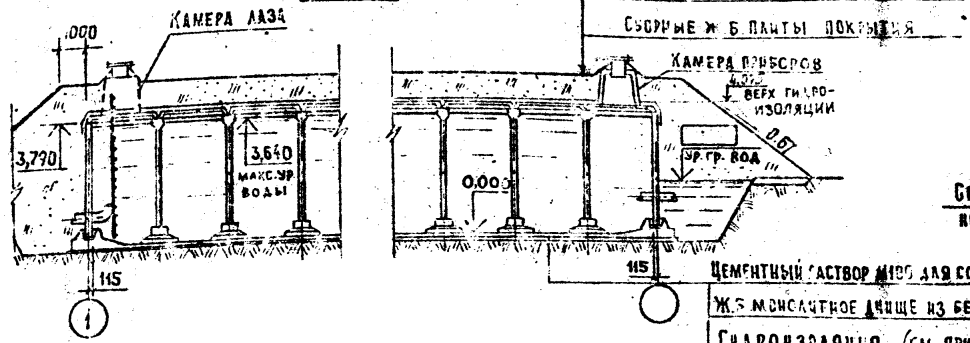

2-2

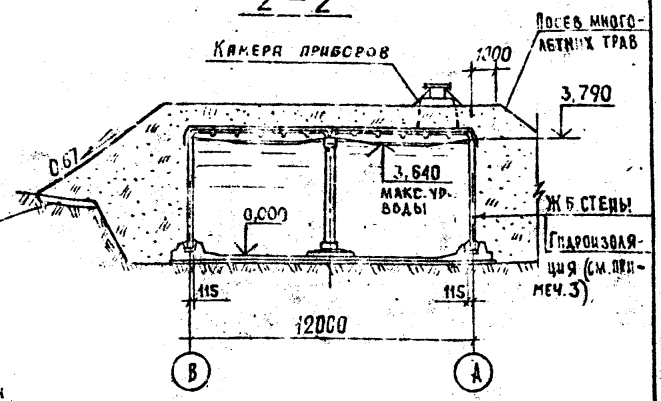

План на отм. 3.790

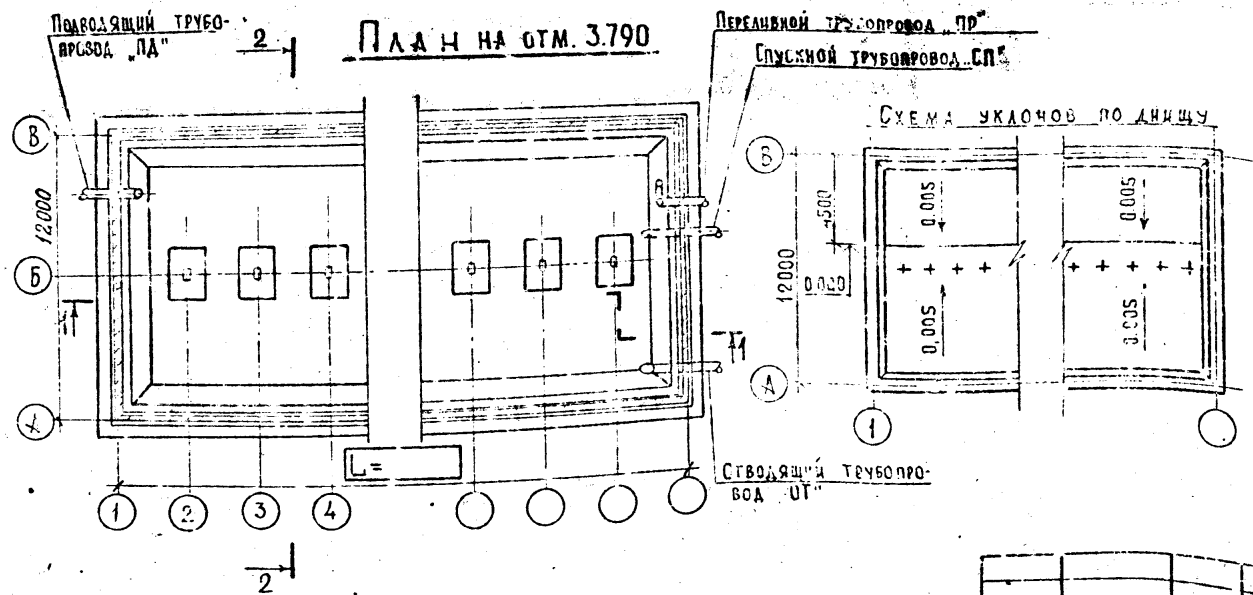

Схема уклонов по днищу

1. Относительной отметке 0.000 (верх ж.б. днища) соответствует абсолютная отметка [ ]
2. Технологические трубопроводы, см. альбом II
3. Конструкцию штукатурной гидроизоляции из асфальтовой мастики см. лист 13. Стены и днище резервуаров сырой и технической воды не изолируются.
4. В резервуарах чистой воды поверхности цементного раствора и днища, контактирующие с водой, обрабатывать до ликвидации раковин и пор.

В проекте разработан резервуар марки РЕ-

Привязан

Инв. №

Н. контр.	Алмазов	
ГИП	Филатов	
Нач. отд.	Филатов	
Рук. бр.	Алмазов	
Вед. инж.	Толстикова	
Инженер	Абрамова	

ТП 901-4-72.83 - III

Резервуары емкостью 500... 1400 м³

Стадия	Лист	Листов
Р	3	

План. Разрезы

Союзводоканалпроект

Альбом III

Марка, поз.	Обозначение	Наименование	Кол. на исполнение * 5	6	7	9	10	11	12	14		Масса гд., кг	Примеч.
		сборочные единицы											
1	3.900-3.15 3.00 000	Фундамент под колонну	3	4	5	6	7	8	9	10		1920	1)
2	2.00 000	Колонна	3	4	5	6	7	8	9	10		650	1)
3	901-4-72.83-IV-2.400	Блок угловой	4	4	4	4	4	4	4	4		1860	1)
4	-IV-2.300	Панель стеновая угловая	8	8	8	8	8	8	8	8		1200	1)
I	-III л.7	Стык элементов стен	8	8	8	8	8	8	8	8			
II	-III л.7	То же	8	8	8	8	8	8	8	8			
III	-III л.7	"	8	10	12	14	16	18	20	22			
X	-III л.9	Дыхательное устройство ДУ1	1	1	1	1	1	1	1	1			2)
XI	-III л.10	То же ДУ2	1	1	1	1	1	1	1	1			3)
XII	-III л.11	Камера лаза	1	1	1	1	1	1	1	1			
XIII	-III л.12	Камера приборов	1	1	1	1	1	1	1	1			
	-III	Днище монолитное											
	Переменные	данные для исполнений											
		РЕ-ГО											
5	901-4-72.83-IV-2.200	Панель стеновая ПС2-36-55а	10	12	14	16	18	20	22	24		4280	1)
6	-01	То же ПС2-36-55б	1	1	1	1	1	1	1	1		4280	1)
7	-02	" ПС2-36-55в	1	1	1	1	1	1	1	1		4280	1)
8	3.900-3.15 1.00 000-05	Плита покрытия 2ПР-2	3	5	7	9	11	13	15	17		4680	
9	901-4-72.83-V-3.100	То же 2ПР-2-а	1	1	1	1						4680	
	-03	2ПР-2-б					1	1	1	1		4680	
10	3.900-3.15 1.00000-17	" 4ПР-2-а	1	1	1	1	1	1	1	1		4350	
11	-18	" 4ПР-2	2	2	2	2	2	2	2	2		4400	
12	901-4-72.83-IV-3.100-05	" 4ПР-2-б	1	1	1	1	1	1	1	1		4400	

* Вторая цифра марки исполнения резервуара, т.е. его емкость в сотнях м³

1. Поверхности данных изделий, контактирующие с водой, в резервуаре чистой воды должны быть гладкими, без раковин и пор.
2. Для резервуара чистой воды.
3. Для резервуара сырой и технической воды.

ТП901-4-72.83-III

Н. контр.	Ямазов		
ГИП	Филатов		
Нач. отд.	Филатов		
Рук. гр.	Ремазов		
Вед. инж.	Толстикова		
Инженер	Абрамова		

Привязан

Инв. N

Резервуары емкостью 500...1400 м³

Стадия	Лист	Листов
Р	4	

Спецификация к схемам расположения элементов сборных конструкций (Начало)

СПЮЗВОДОКАНАЛПРОЕКТ

Марка, поз.	Обозначение	Наименование	Кол. на исполнение *									Масса ед., кг	Примеч.
			5	6	7	9	10	11	12	14			
		РЕ-75											
5	901-4-72.83-IV-2.200	Панель стеновая ПС2-36-55а	10	12	14	16	18	20	22	24		4280	1)
6	-01	То же ПС2-36-55б	1	1	1	1	1	1	1	1		4280	1)
7	-02	" ПС2-36-55в	1	1	1	1	1	1	1	1		4280	1)
8	3.900-3.15 1.00 000-06	Плита покрытия 2ПР-3	3	5	7	9	11	13	15	17		4680	
9	901-4-72.83-IV-3.100-01	То же 2ПР-3-а	1	1	1	1						4680	
	-04	" 2ПР-3-б					1	1	1	1		4680	
10	3.900-3.15 1.00 000-18	" 4ПР-3-а	1	1	1	1	1	1	1	1		4350	
11	-14	" 4ПР-3	2	2	2	2	2	2	2	2		4400	
12	901-4-72.83-IV-3.100-07	" 4ПР-3-в	1	1	1	1	1	1	1	1		4400	
		РЕ-100М											
5	901-4-72.83-IV-2.100	Панель стеновая ПС2-36-54а	10	12	14	16	18	20	22	24		4280	1)
6	-01	То же ПС2-36-54б	1	1	1	1	1	1	1	1		4280	1)
7	-02	" ПС2-36-54в	1	1	1	1	1	1	1	1		4280	1)
8	3.900-3.15 1.00 000-07	Плита покрытия 2ПР-4	3	5	7	9	11	13	15	17		4680	
9	901-4-72.83-IV-3.100-02	То же 2ПР-4-а	1	1	1	1						4680	
	-05	" 2ПР-4-б					1	1	1	1		4680	
10	3.900-3.15 1.00 000-19	" 4ПР-4-а	1	1	1	1	1	1	1	1		4350	
11	-15	" 4ПР-4	2	2	2	2	2	2	2	2		4400	
12	901-4-72.83-IV-3.100-08	" 4ПР-4-в	1	1	1	1	1	1	1	1		4400	

ТП901-4-72.83-III

Н. Контр.	Алмазов		
ГИП	Филатов		
Нач. отд.	Филатов		
Рук. гр.	Алмазов		
Вед. инж.	Толстикова		
Инженер	Нарамода		

Привязан

Инв. N

Резервуары емкостью 500...1400 м³

Стадия	Лист	Листов
Р	5	

Спецификация к схемам расположения элементов сборных конструкций (Окончание)

ПРОЗВОДОКАНАЛПРОЕКТ

Схема расположения элементов стен и колонн

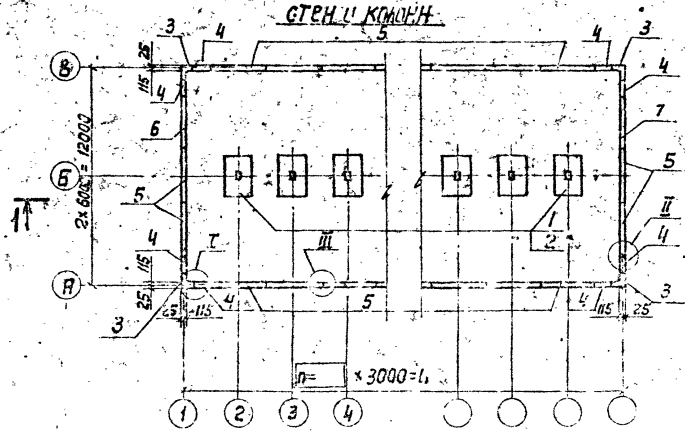

Схема расположения элементов покрытия

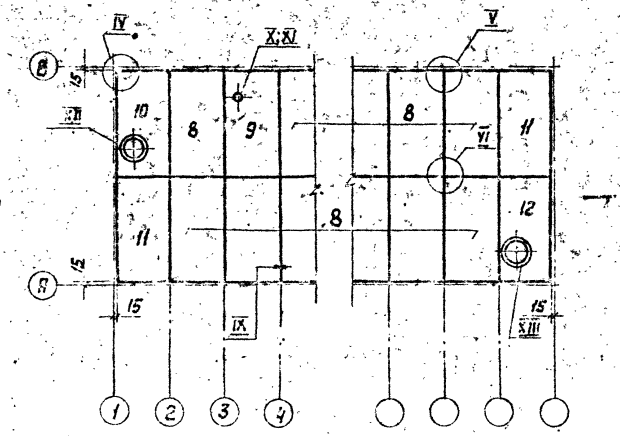

1-1

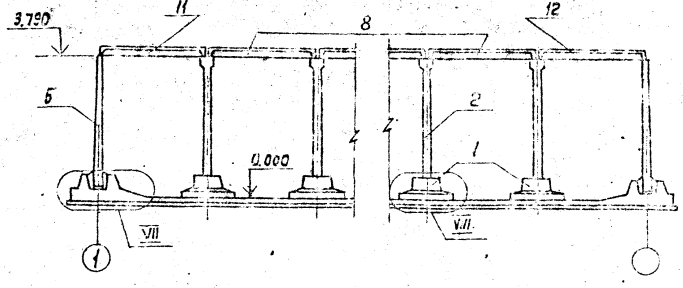

Стеновые панели устанавливать вертикальной гранью с петлями внутрь резервуара. После монтажа петли срезать, а места их установки - оштукатурить.

Привязан	Н. контр.	Алмазов		ТП 901-4-72.83-III		
	ГИП	Филатов		Резервуары емкостью 500...1400 м³	Стадия	Лист	Листов
	Нач. отд.	Филатов			Р	6	
	Рук. гр.	Алмазов		Схемы расположения элементов сборных конструкций	Союзводоканалпроект		
	Вед. инж.	Толстикова					
Инв. №	Инженер	Абрамова					

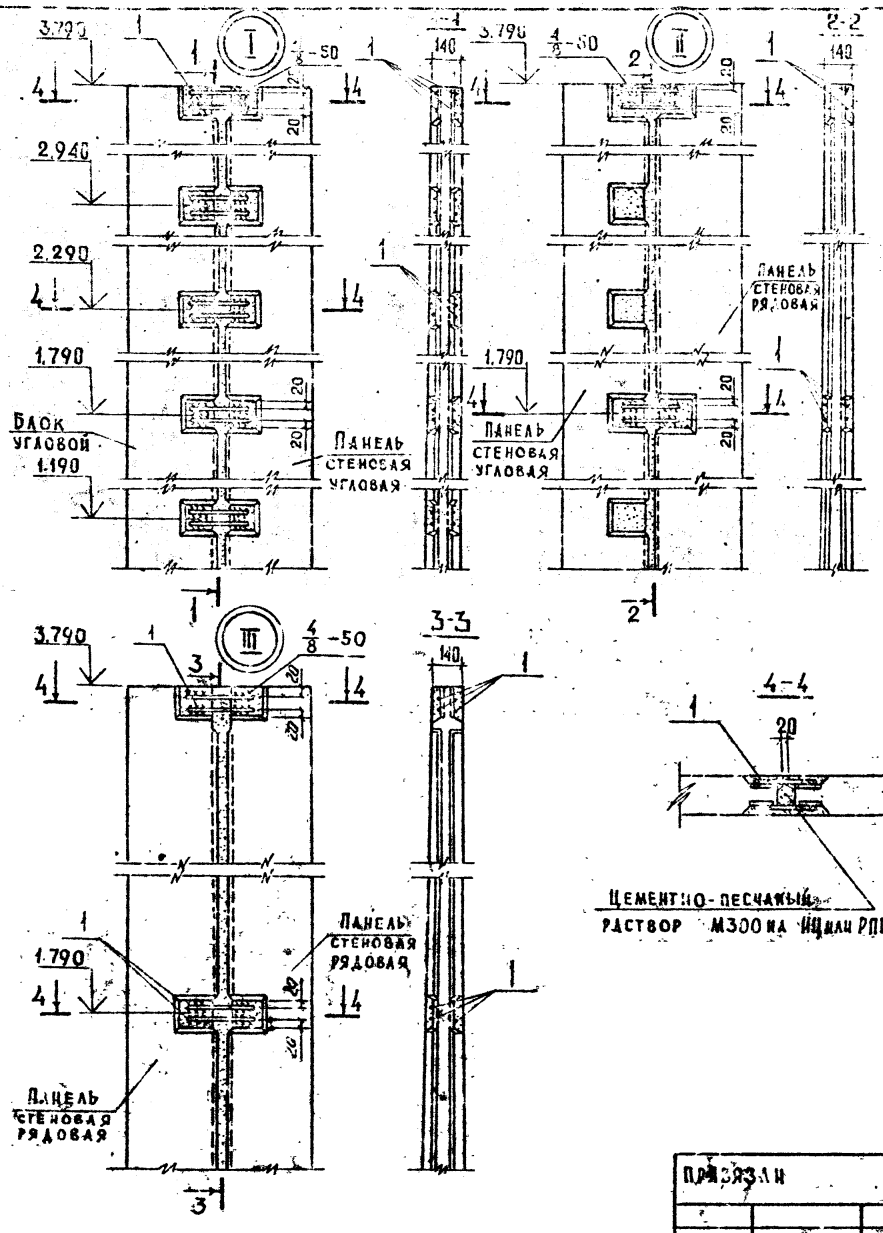

Зона	Поз.	Обозначение	Наименование	Кол. на узел I	Кол. на узел II	Кол. на узел III	Прим.
			Детали				
	1		Соединительные накладки				
	1		ϕ10 А-III ГОСТ 5781-82 в-200	20	8	8	0,123 кг
			Материалы				
			Цементно-песчаный раствор М300	0,037	0,032	0,027	м³

Обозначение сварного шва $\frac{h}{в}$ – ℓ

где h – высота сварного шва (h=4 мм)
в – ширина сварного шва (в=8 мм)
ℓ – длина сварного шва (ℓ=50 мм)

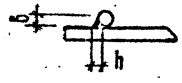

Ведомость расхода стали на элемент, кг.

Марка элемента	Изделия соединительные: Арматура класса А-III ГОСТ 5781-82 ϕ10	Итого	Общий расход
Узел I	2,47	2,47	2,47
Узел II	1,00	1,00	1,00
Узел III	1,00	1,00	1,00

Электроды типа Э42А

Н. контр.	Алмазов		
ГИП	Филатов		
Нач. отд.	Филатов		
Рук. бр.	Алмазов		
Вед. инж.	Толстикова		
Ст. инж.	Брянцева		

Привязан

Инв. №

ТП 901-4-72.83-III

Резервуары емкостью 500... 1400 м³

Узлы I, II, III
Стыки элементов стен

Стадия	Лист	Листов
Р	7	

Союзводоканалпроект

АЛЬБОМ III

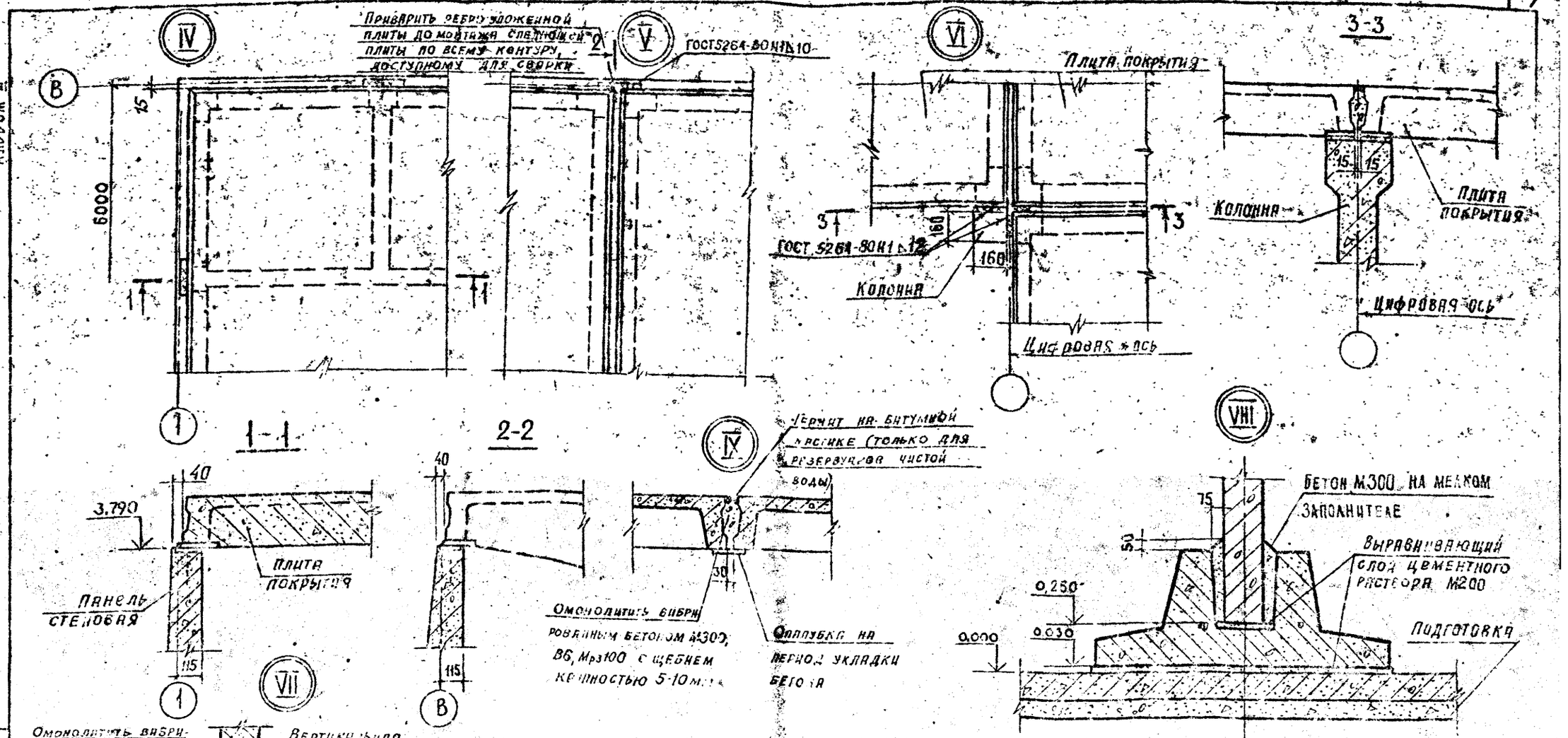

1. Зазоры в опирании плит не допускаются. При наличии зазора приварить расчетными швами к закладным деталям стальную подкладку соответствующей толщины.
2. Четвертая плита на колонне не приваривается. При наличии зазора в этом месте приварить подкладку нерасчетным монтажным швом.
3. Электроды типа Э42А.

Привязан	Н. контр.	Алмазов	ТП901-4-72.83-III	
	ГИП	Филатов	Резервуары емкостью 500...1400 м³	Стадия: Р; Лист: 8; Листов:
	Нач. ст.	Филатов		
	Рук. бр.	Алмазов	Узлы IV...IX Сопряжение конструктивных элементов	Союзводоканалпроект
	Вед. инж.	Толстикова		
Инв. №	Ст. инж.	Брянцева		

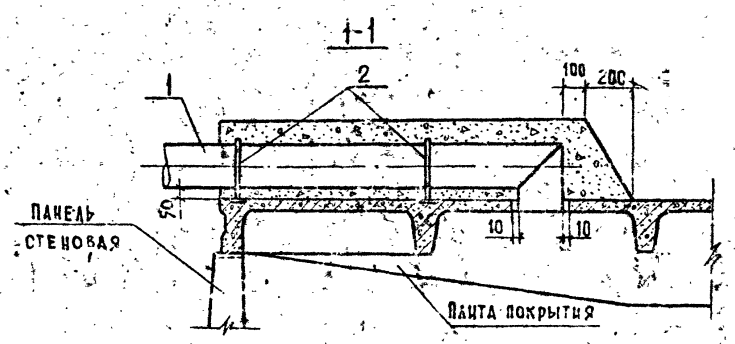

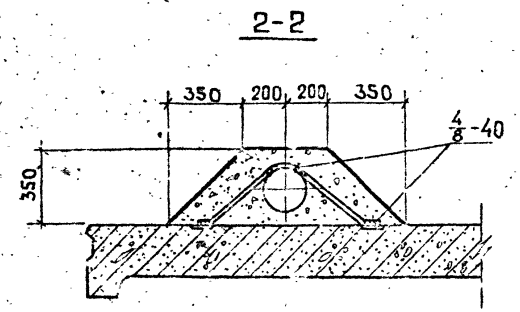

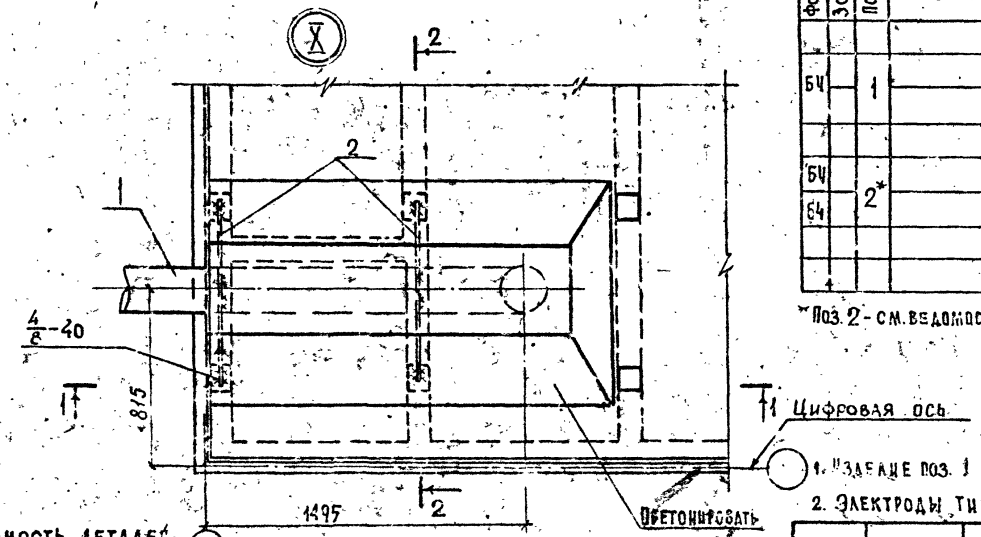

Формат	Зона	Поз.	Обозначение	Наименование	Кол. на исполн. —	Кол. на исполн. 01	Примеч.
				Сборочные единицы			
БЧ		1		Воздуховод dy = 100	1		Труба стальная
				" dy = 200		1	То же
				Детали			
БЧ		2*		ф10А-I ГОСТ5781-82 ℓ=900	2		0,56 кг
БЧ				ф10А-I ГОСТ5781-82 ℓ=1030		2	0,64 кг
				Материалы			
				Бетон М 200 ВБ Мрз 100	0,5	0,4	м³

*Поз. 2 - см. ведомость деталей

Обозначение	Диаметр воздуховода мм	Емкость резервуара м³
Узел X	dy = 100	500...900
-01	dy = 200	1000...1400

1. Изделие поз. 1 в типовом проекте не разработано.
2. Электроды типа Э42

Ведомость деталей (В)

Поз.	Эскиз
2	100, 100, 600, ℓ=900 α=160 к 55; ℓ=1030 α=260 к 105

Н. контр.	Алмазов	
ГИП	Филатов	
Нач. отд.	Филатов	
Рук. бр.	Алмазов	
Вед. инж.	Толстикова	
Ст. инж.	Брянцева	
Техник	Зудина	

Привязан

Инв. №

ТП 901-4-72.83-III

Резервуары емкостью 500...1400 м³

Узел X. Дыхательное устройство ДУ1

Стадия	Лист	Масштаб
Р	9	

Союзводоканалпроект

Альбом III

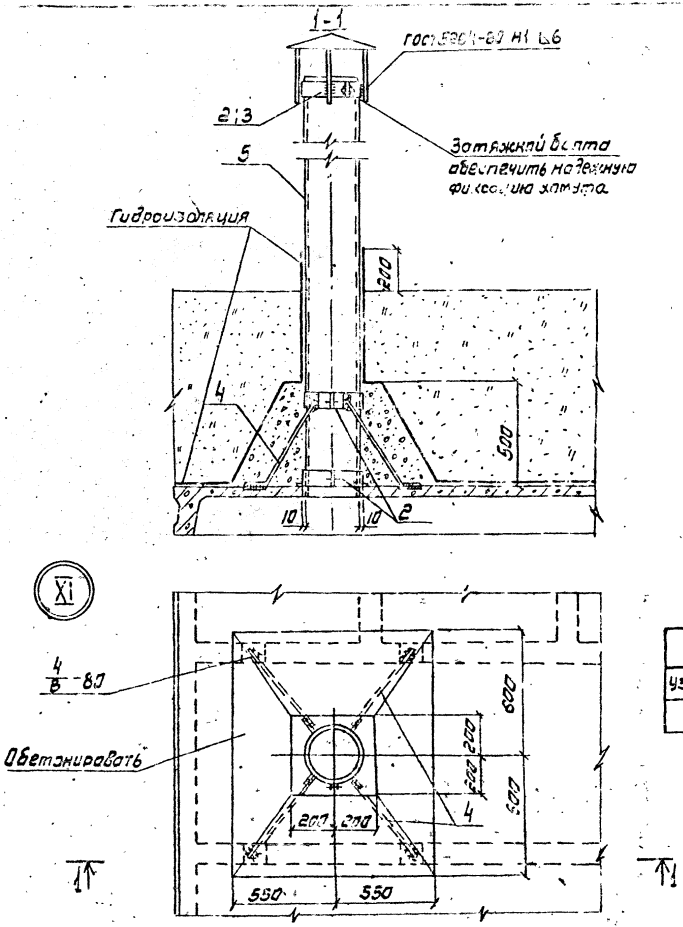

Формат	Зона	Поз.	Обозначение	Наименование	Кол. на исполн.		Примеч.
					—	01	
				Сборочные единицы			
А4		1	1.492-32 ЗК.00.000	Зонт круглый	1	1	2.0кг
А4		2	901-4-72.83 - IV-4.000	Хомут	3		
А4		3	-01			2	
			-02			1	
				Детали			
Б4		4*		ФВА-I гост 5781-82 ℓ=730	4		0,29кг
Б4				ФВА-I гост 5781-82 ℓ=700		4	0,28кг
				Стандартные изделия			
				Труба асбестоцементная			
		5	гост 1839-80	dy=100 ℓ=2000	1		12.0кг
			гост 1839-80	dy=200 ℓ=2000		1	25.0кг
				Материалы			
				Бетон М200 Мрз 100	0.4	0.4	м³

* поз. 4 - см. ведомость деталей

Обозначение	Диаметр трубы мм	Емкость резервуара м³
узел XI	dy=100	500...900
-01	dy=200	1000...1400

Ведомость деталей

Поз.	Исполн.	Эскиз	
4		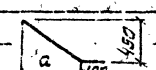	a=440
	-01		d=39

Электроды типа Э42

Гип	Филатов		
Н. контр.	Алмазов		
Нач. отд.	Филатов		
Рук. гр.	Алмазов		
Вед. инж.	Толстикова		
Ст. инж.	Бранцева		
Техник	Зудина		

Привязан

Инв. №

ТП 901-4-72.83 -III

Резервуары емкостью 500...1400 м³

Узел XI. Дыхательное устройство ДУ2

Стадия	Лист	Листов
Р	10	

СОЮЗВОДОКАНАЛПРОЕКТ

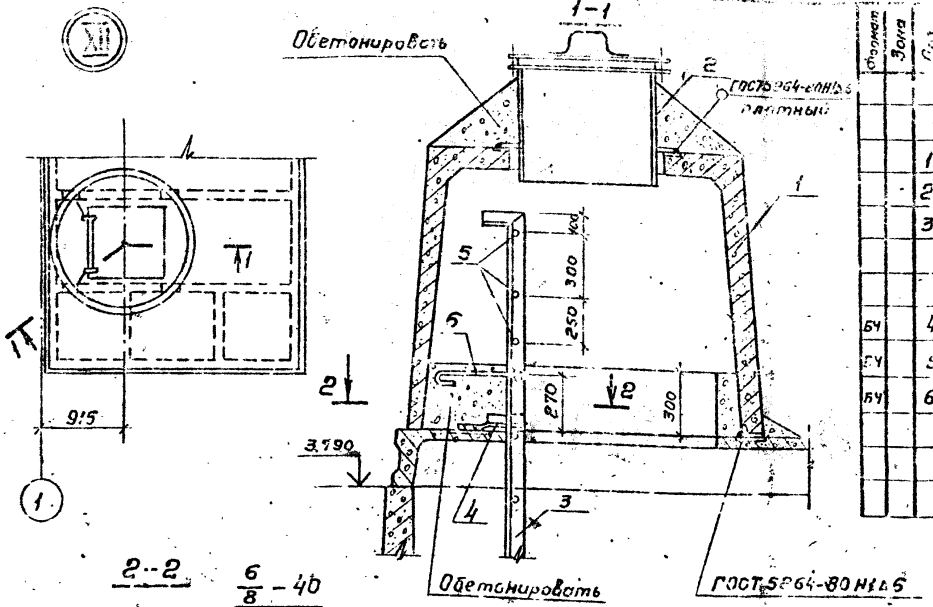

Формат	Зона	Поз.	Обозначение	Наименование	Кол.	Приме-чание
				Сборочные единицы		
		1	3.900-3.13 7.00000	Камера лаза КЛ	1	1660кг
		2	4.901-18 ТМ29.01.10	Люк-лаз герметический Ду=300	1	178кг
		3	1.459-2 вып.3	Стремянка СГ5	1	83кг
				Детали		
БЧ		4		ф18А-I ГОСТ5781-82 в=250	2	0,50кг
БЧ		5		ф18А-I ГОСТ5781-82 в=870	4	1,13кг
БЧ		6		ф12А-I ГОСТ5781-82 в=320	2	0,28кг
				Материалы		
				Бетон М200 В6 Мрз100	0,3	м³

Ведомость расхода стали на элемент, кг

Марка элемента	Изделия арматурные			Всего	Общий расход
	Арматура класса				
	A-I				
	ГОСТ 5781-82				
	ф12	ф18			
Узел XII	0,6	5,5		6,1	6,1

1. Электроды типа Э42
2. Стремянку поз.3 с заранее приваренными поз.5,6 установить до монтажа поз.1
3. Стальные конструкции окрасить за 4 раза эмалью ХС-710 ГОСТ 9355-81 по 1 слою краски ХС-720 ал. МРТУ 6-10-708-67 и грунта ВЛ 023 ГОСТ 12707-77. Грунтовка и 1 слой окраски выполняются при изготовлении конструкций

Привязан

Инв. №

Н.контр.	Алмазов		
ГИП	Филатов		
Нач.отд.	Филатов		
Рук.гр.	Алмазов		
Зав.маст.	Толстакова		
Ст.инж.	Брянцева		

ТП 901-4-72.83-III

Резервуары емкостью 500...1400 м³

Стадия	Лист	Листов
Р	11	

Узел XII. Камера лаза

Союзводоканалпроект

Копировал: Гольденбаум

Формат А3

Схемы расположения патрубков поз. 5

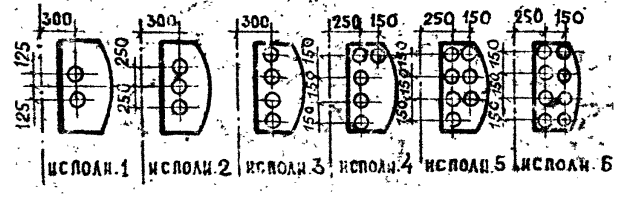
300
300
300
250 150
250 150
250 150
125
125
250
250
150 150
150 150
150 150

Альбом III

Формат	Зона	Поз.	Обозначение	Наименование	Кол. на исполнение* 5	6	7	9	10	11	12	14	Примеч.
				Сборочные единицы									
А3		1	901-4-72.83-IV-1.100	Каркас пространственный	4	4	4	4	4	4	4	4	
А3		2	-01	То же	12	14	16	18	20	22	24	26	
А1		3	3.900-3 Вып. 4/82 часть 2; кр-1	Каркас плоский	18	27	39	45	54	63	72	81	
А3		4	901-4-72.83-IV-1.101-01	Сетка	16	16	16	16	16	16	16	16	
А4		5	-02	"	16	16	16	16	16	16	16	16	
А4		6	-IV-1.009	"	4	4	6	6	8	8	10	10	
А4		7	-01	"		2		2		2		2	
А4		8	-02	"	8	8	8	8	8	8	8	8	
Б4		9		С $\frac{5Вр-I-100}{5Вр-I-100}$ 2350×L×25 ГОСТ 8478-81	$\frac{2}{8100}$	$\frac{2}{11100}$	$\frac{2}{14100}$	$\frac{2}{17100}$	$\frac{2}{20100}$	$\frac{2}{23100}$	$\frac{2}{26100}$	$\frac{2}{29100}$	Кол. L-длина сетки
А4		10	-IV-1.006	сетка	12	14	16	18	20	22	24	26	
А4		11	-IV-1.007	"	8	8	8	8	8	8	8	8	
А4		12	-IV-1.008	"	8	10	12	14	16	18	20	22	
А4		13	-IV-1.002-01	Каркас плоский	18	18	18	18	18	18	18	18	
Б4		21		С $\frac{5Вр-I-200}{6А-III-300}$ 650×3500 ГОСТ 3478-81	2	4	6	8	10	12	14	16	
А4			-IV-7.100	Трубопровод спускной „сп"	1	1	1	1	1	1	1	1	
А3			-IV-7.000	Трубопровод отводящий „от"	1	1	1	1	1	1	1	1	
				Детали									
				Арматура по ГОСТ 5781-82									
Б4		14**		ф12А-III e=2480	4	4	4	4	4	4	4	4	2.13 кг
Б4		15**		ф12А-III e=1550	8	8	8	8	8	8	8	8	1.38 кг
Б4		16**		ф12А-III e=1200	4	4	4	4	4	4	4	4	1.06 кг
Б4		17		ф10А-III e=570	16	16	16	16	16	16	16	16	0.35 кг
Б4		18**		ф12А-III e=1100	32	32	32	32	32	32	32	32	1.0 кг
Б4		19		ф5Вр-I ГОСТ 6727-80 e=1100	48	48	48	48	48	48	48	48	0.15 кг
				Материалы									
				Бетон М200 В4 Мрз 50	40,08	47,60	55,11	62,63	70,14	77,66	85,17	92,67	м³
				Цементный раствор М100	1,44	1,85	2,26	2,67	3,08	3,40	3,90	4,31	м³
				Бетон М50 (подготовка)	17,80	20,0	22,2	24,4	26,6	28,8	31,0	33,2	м³
			Переменные	данные для исполнений									
				РЕ-50									
Б4		20		С $\frac{6А-III-200}{5Вр-I-300}$ 2250×3350×25 ГОСТ 23279-78	3	4	5	6	7	8	9	10	
				РЕ-75									
Б4		20		С $\frac{10А-III-200}{6А-III-300}$ 2450×3250×125 ГОСТ 23279-78	3	4	5	6	7	8	9	10	
				РЕ-100М									
Б4		20		С $\frac{16А-III-200}{6А-III-300}$ 2850×3850×125 ГОСТ 23279-78	3	4	5	6	7	8	9	10	

* Вторая цифра марки исполнения резервуара, т.е. его емкость в сотнях м³

** Поз. 14; 15; 16; 18 - см. ведомость деталей на листе 16.

В объем строительных конструкций трубопроводы „от" и „сп" не входят.

Н. Контр.	Алмазов		
ГИП	Филатов		
Нач. отд.	Филатов		
Рук. гр.	Алмазов		
Вед. инж.	Толстикова		
Инженер	Абрамова		

ТП 901-4-72.83-III

Правязан

Инв. №

Резервуары емкостью 500...1400 м³

Стадия: Р | Лист: 13 | Листов:

Днище. Спецификация элементов

СОЮЗВОДСКИЙ ПРОЕКТ

Марка резервуара	Изделия арматурные												Общий расход кг
	Арматура класса												
	А-III									Вр-I			
	ГОСТ 5781-82									ГОСТ 6727-80			
	ф6	ф8	ф10	ф12	ф16				Итого	ф5		Итого	
РЕ-50-5	515,0	47,6	92,4	1934,0					2589,0	266,7		266,7	2855,7
РЕ-50-6	587,1	63,5	102,9	2200,4					2953,9	320,0		320,0	3273,9
РЕ-50-7	658,7	79,4	113,4	2466,8					3318,3	373,3		373,3	3691,6
РЕ-50-9	730,8	95,3	123,9	2733,2					3683,2	426,6		426,6	4109,8
РЕ-50-10	802,5	111,2	134,4	2999,6					4047,7	479,9		479,9	4527,6
РЕ-50-11	874,6	127,0	144,9	3266,0					4412,5	533,2		533,2	4945,7
РЕ-50-12	946,2	142,9	155,4	3532,4					4776,9	586,5		586,5	5363,4
РЕ-50-14	1018,3	158,8	165,9	3798,8					5141,8	639,8		639,8	5781,6
РЕ-75-5	532,9		170,6	1934,0					2637,5	266,7		266,7	2904,2
РЕ-75-6	611,0		207,2	2200,4					3018,6	320,0		320,0	3338,6
РЕ-75-7	688,6		243,8	2466,8					3399,2	373,3		373,3	3772,5
РЕ-75-9	766,7		280,4	2733,2					3780,3	426,6		426,6	4206,9
РЕ-75-10	844,0		317,0	2999,6					4160,9	479,9		479,9	4640,8
РЕ-75-11	922,4		353,6	3266,0					4542,0	533,2		533,2	5075,2
РЕ-75-12	1000,0		390,2	3532,4					4922,6	586,5		586,5	5509,1
РЕ-75-14	1078,1		426,8	3798,8					5303,7	639,8		639,8	5943,5
РЕ-100М-5	539,7		92,4	1934,0	273,3				2839,4	266,7		266,7	3106,1
РЕ-100М-6	620,0		102,9	2200,4	364,4				3287,7	320,0		320,0	3607,7
РЕ-100М-7	699,9		113,4	2466,8	455,5				3735,6	373,3		373,3	4108,9
РЕ-100М-9	780,2		123,9	2733,2	546,6				4183,9	426,6		426,6	4610,5
РЕ-100М-10	860,1		134,4	2999,6	637,7				4631,8	479,9		479,9	5111,7
РЕ-100М-11	940,4		144,9	3266,0	728,8				5080,1	533,2		533,2	5613,3
РЕ-100М-12	1020,3		155,4	3532,4	819,9				5528,0	586,5		586,5	6114,5
РЕ-100М-14	1100,6		165,9	3798,8	911,0				5976,3	639,8		639,8	6616,1

ТП901-4-72.83-III

Н контр.	Алмазов		
Гип	Филатов		
Нач отд.	Филатов		
Рук груп	Алмазов		
Вед. инж.	Толстикова		
Инженер	Абрамова		

Привязан:

Инв. №

Резервуары емкостью 500...1400 м³

Днище. Ведомость расхода стали

Стадия	Лист	Листов
Р	14	

СОЮЗВОДОКАНАЛПРОЕКТ

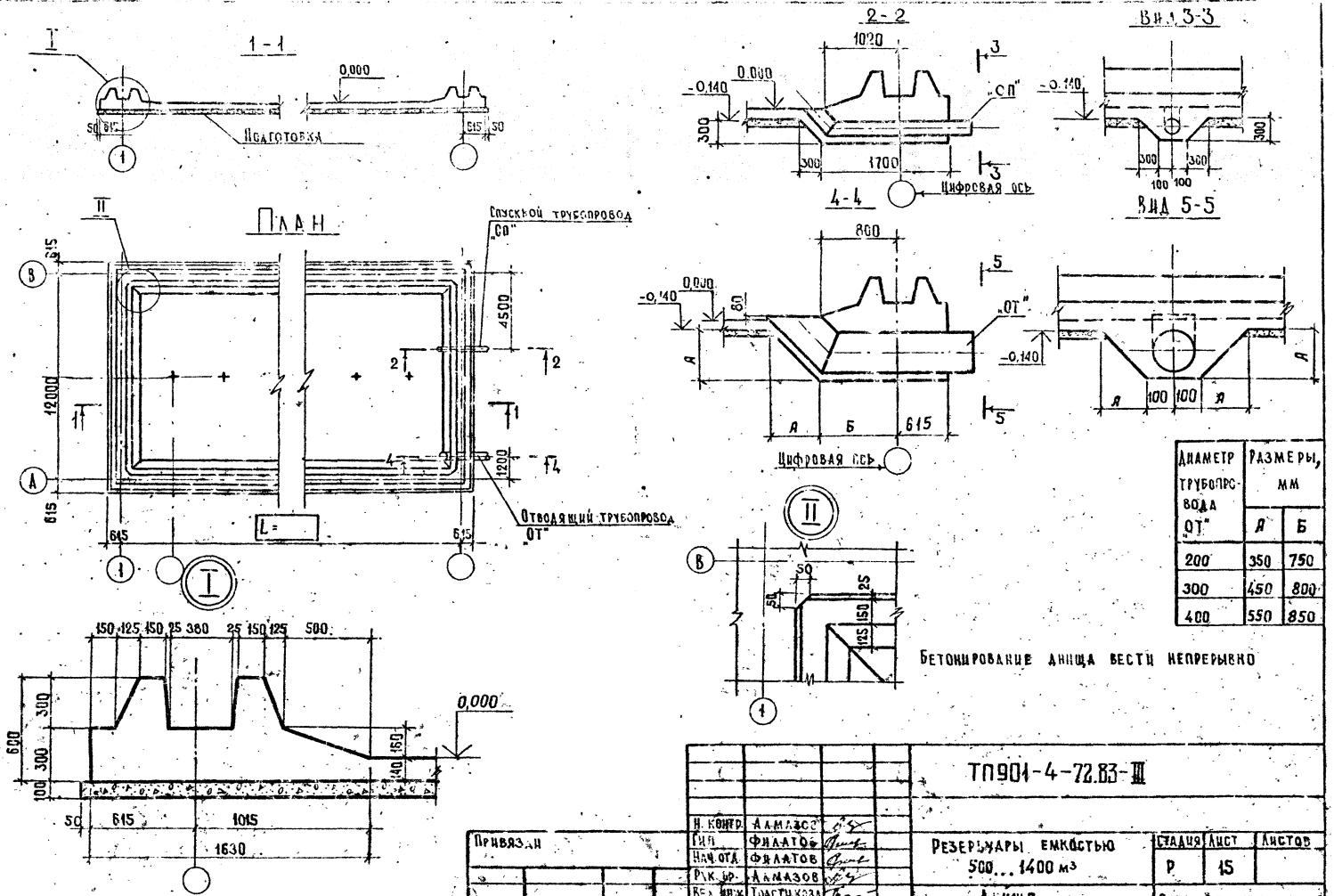

Диаметр трубопровода "ОТ"	Размеры, мм	
	А	Б
200	350	750
300	450	800
400	550	850

ТП901-4-72.83-III

Н. контр.	Алмазов		
Гип	Филатов		
Нач. отд.	Филатов		
Рук. пр.	Алмазов		
Вед. инж.	Толстикова		
Инженер	Абрамова		

Привязан

Инв. №

Резервуары емкостью 500...1400 м³

Днище. Опалубочный чертеж

Стадия	Лист	Листов
Р	15	

Союзводоканалпроект

Нижняя арматура днища

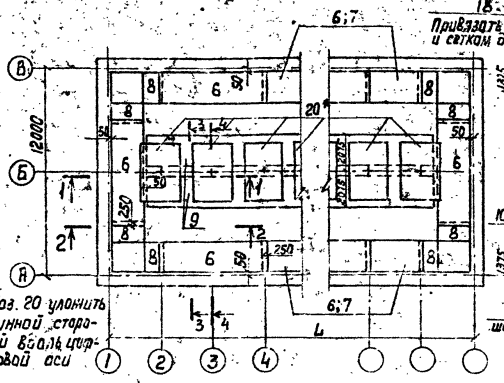

Верхняя арматура днища

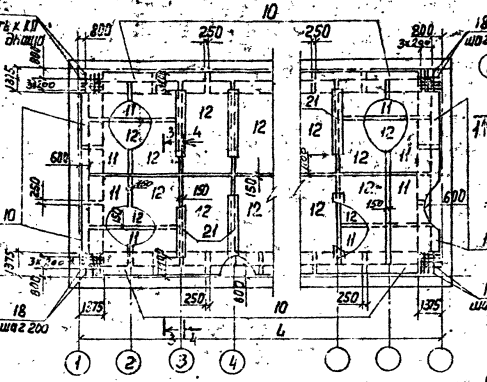

Сопряжение каркасов в углу

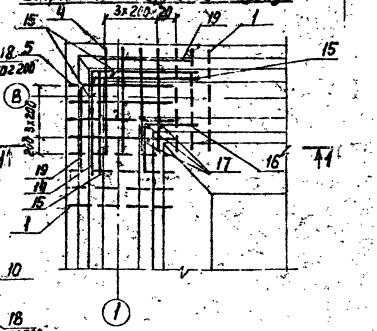

* Поз. 20 уложить длинной стороной вдоль цифровой оси

1-1

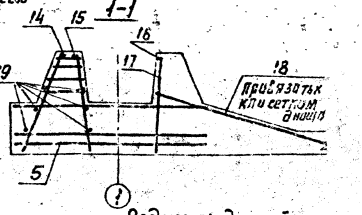

Армирование фундамента стен

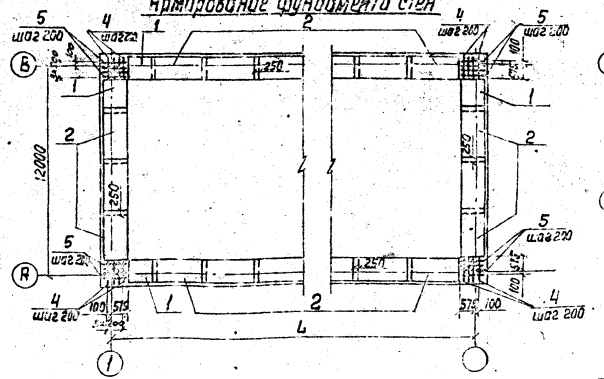

Раскладка каркасов-фиксаторов

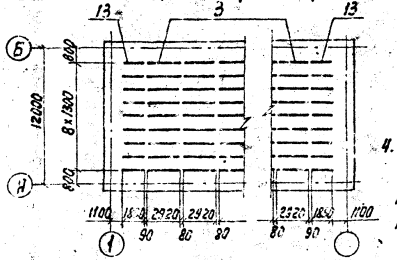

Ведомость деталей

4. Стержни поз. 15...19 привязать к КП поз. 1,2,4,5

Поз.	Эскиз
14	1200
15	1200
16	600
18	116°

1. В месте прохода трубы стержни сеток днища, попадающие на трубы, отогнуть, пересекающие трубу разрезать, их концы приварить к трубе.
2. Разрезы см. лист 17
3. Размер L см. лист 15

Привязан

Инв.№

Н. Контр.	Алмазов		
ГИП	Филатов		
Нач. отд.	Филатов		
Рук. гр.	Алмазов		
Зед. инж.	Толстикова		
Ин. ж.	Подгайко		

ТПЗП-Ч-72.83-III

Резервуары емкостью 500...1400 м³

Днище. Армирование

Стадия	Лист	Листов
Р	16	

Спецводоканалпроект

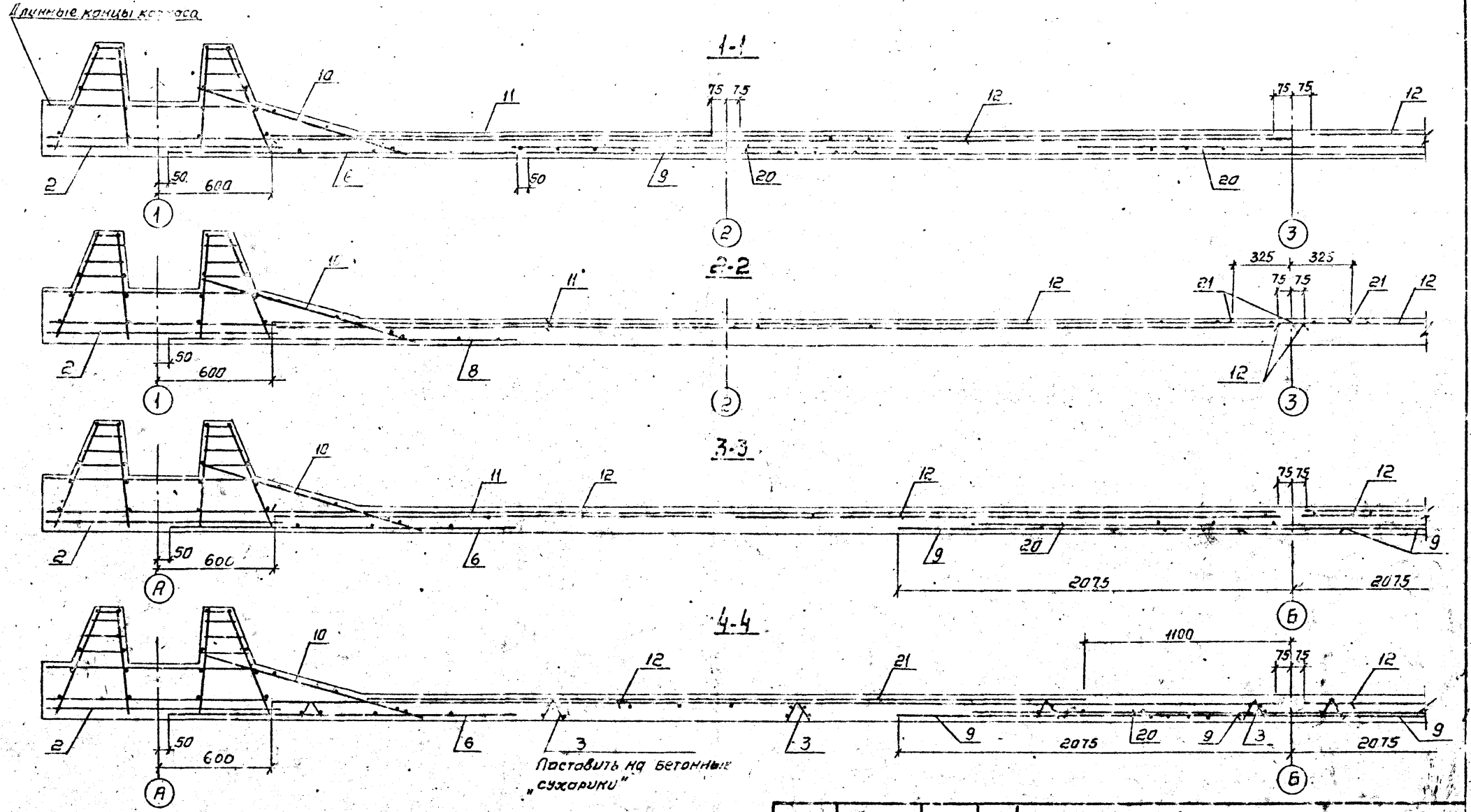

Защитный слой для нижней арматуры, равный 35мм, обеспечивается установкой бетонных „сухариков", требуемой толщины, для верхней арматуры - 20мм каркасами - фиксаторами (поз.3)

Н. контр.	Алмазов		ТП901-4-72.83-III	
Гип	Филатов		Резервуары емкостью 500...1400 м³	Стадия: Р; Лист: 17; Листов:
Нач. отд.	Филатов			
Рук. бр.	Алмазов		Днище. Разрезы	СОЮЗВОДОКАНАЛПРОЕКТ
Вед. инж.	Толстикова			
Инж.	Абрамова			

Привязан

Инв. №

Узлы гидроизоляции покрытия

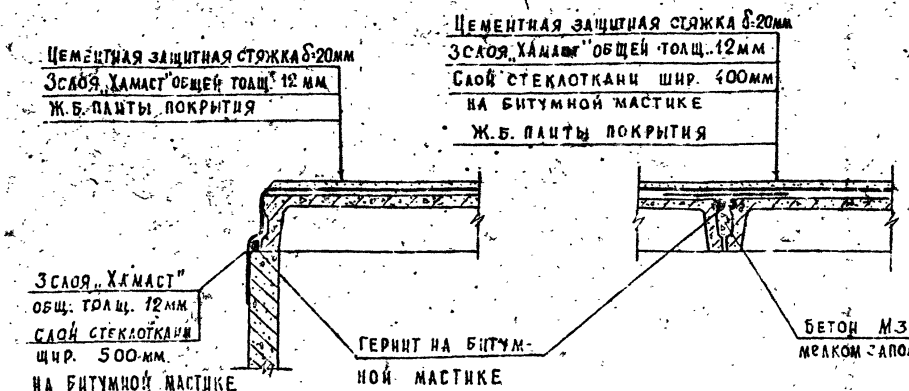

Узел гидроизоляции камеры лаза и камеры приборов контроля уровня воды

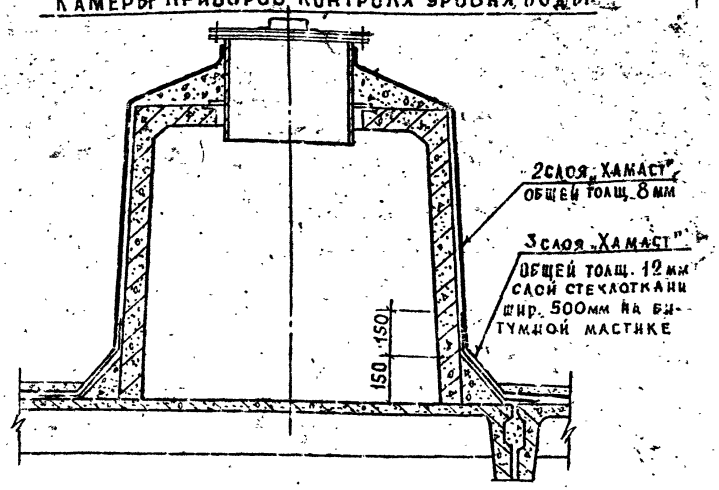

Узел гидроизоляции стен и днища

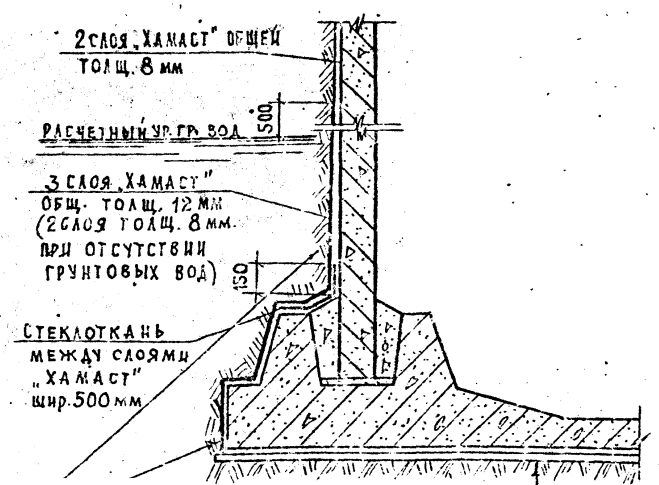

1. В качестве гидроизоляции наружной поверхности резервуара принята холодная асфальтовая мастика „Хамаст" ИИ-20 в соответствии с „Руководством по устройству холодной асфальтовой гидроизоляции" П77-79 ВНИИГ г. Ленинград 1979г.
2. На чертеже дана гидроизоляция резервуара чистой воды.
   Для резервуаров сырой и технической воды исключаются: на покрытии – один слой „Хамаста"; гидроизоляция камер; в стыках между плитами покрытия – слой стеклоткани и гернит; гидроизоляция стен ниже отм. +3.500; гидроизоляция и цементная стяжка под днищем.
3. Гидроизоляция стен и покрытия выполняется после испытания резервуара.

Привязан		
Инв. №		
Н. контр.	Алмазов	
ГИП	Филатов	
Нач. отд.	Филатов	
Рук. бриг.	Алмазов	
Вед. инж.	Толстикова	
Ст. инж.	Брянцева	

ТП 901-4-72.83-III

Резервуары емкостью 500... 1400 м³

Узлы гидроизоляции

Стадия	Лист	Листов
Р	18	

Союзводоканалпроект

gost.e-ecolog.ru