ТИПОВЫЕ КОНСТРУКЦИИ, ИЗДЕЛИЯ И УЗЛЫ ЗДАНИЙ И СООРУЖЕНИЙ

СЕРИЯ 1.465.1-17

ПЛИТЫ ЖЕЛЕЗОБЕТОННЫЕ РЕБРИСТЫЕ РАЗМЕРОМ 3×6 м ДЛЯ ПОКРЫТИЙ ОДНОЭТАЖНЫХ ПРОИЗВОДСТВЕННЫХ ЗДАНИЙ

ВЫПУСК 3

ПЛИТЫ С ПРОЕМАМИ В ПОЛКЕ ДЛЯ ЗЕНИТНЫХ ФОНАРЕЙ

РАБОЧИЕ ЧЕРТЕЖИ

РАЗРАБОТАНЫ:

ЦНИИПРОМЗДАНИЙ ГОССТРОЯ СССР

ЗАМ. ДИРЕКТОРА В.В. ГРАНЕВ

НАЧ.ОТДЕЛА СНКОЗ А.Я. РОЗЕНБЛЮМ

ГЛ. ИНЖЕНЕР ПРОЕКТА В А. БАЖАНОВА

НИИСК ГОССТРОЯ СССР

ЗАМ. ДИРЕКТОРА письмо от 13.06.90 №4-1425 П. И. КРИВОШЕЕВ

ЗАВ.ЛАБОРАТОРИЕЙ М. А. ЯНКЕЛЕВИЧ

НИИЖБ ГОССТРОЯ СССР

ЗАМ. ДИРЕКТОРА Т. И. МАМЕДОВ

ЗАВ.ЛАБОРАТОРИЕЙ Ф. А. ИССЕРС

ВЕД. НАУЧН. СОТР. В. Г. КРАМАРЬ

УТВЕРЖДЕНЫ
ГЛАВОРГПРОЕКТОМ
ГОССТРОЯ СССР,
техническое задание
от 23.02.89г.
Введены в действие
с 01.01.91г.
приказом ЦНИИпромзданий
№81 от 13.06.90г

gost.e-ecolog.ru

© ЦИТП Госстроя СССР, 1990

Обозначение	Наименование	Стр.
1.465.1-17 3-ТТ	Технические требования	2
1.465.1-17.3-1ФЧ	Плита ЗПФ6 с одним проемом в	
	полке размером 1,5х1,7м.	
	Опалубочный чертеж.	5
1.465.1-17.3-1	Плита ЗПФ6 с одним проемом в	
	полке размером 1,5х1,7м.	6
1.465.1-17.3-2ФЧ	Плита ЗПФ6 с двумя проемами в	
	полке размером 1,5 х 1,7м.	
	Опалубочный чертеж.	12
1.465 1-17. 3-2	Плита ЗПФ6 с двумя проемами в	
	полке размером 1,5х1,7м	13
1.465.1-17. 3-3ФЧ	Плита ЗПФ6 с одним проемом в	
	полке размером 2,6х2,7м.	
	Опалубочный чертеж.	20
1.465.1-17.3-3	Плита ЗПФ6 с одним проемом в	
	полке размером 2,6х2,7м	21
1.465 1-17.3-РС1	Ведомость расхода стали на плиту	
	с одним проемом размером 1,5х1,7м,кг	29
1.465.1-17.3-РС2	Ведомость расхода стали на плиту	
	с двумя проемами размером 1,5х1,7м,кг	34
1 465.1-17. 3-РС3	Ведомость расхода стали на плиту	
	с одним проемом размером 2,6х2,7м,кг	38

Инв. № подл. | Подпись и дата | Взам. инв. №

1465 1-17 3

			Стадия	Лист	Листов
Гл. инж. пр	Бажанова		Р		
Исполн	Николаева				

Содержание

ЦНИИпромзданий

1 Выпуск 3 серии 1 465 1-17 содержит рабочие чертежи железобетонных предварительно напряженных плит размером 3х6 м с проемами в полке для установки зенитных фонарей точечного и панельного типа из двухслойных стеклопакетов по сериям 1.464-14, вып. 1 и 1.464.2-17, вып. 1 (плиты типа ЗПФ).

2. Рабочие чертежи арматурных и закладных изделий приведены в вып. 4 настоящей серии.

3. Материалы для проектирования зданий с применением плит настоящего выпуска, включающие область и условия применения, номенклатуру и технические данные плит, принцип их маркировки, основные положения по расчету и другие руководящие материалы, предназначенные для использования при проектировании, приведены в вып 0 настоящей серии

4. Технические требования, включая указания по изготовлению плит, приведены в документе 1.465.1-17.1-ТТ (вып 1)

5. Маркировка плит принята в соответствии со структурой, изложенной в п. 2.5. пояснительной записки к выпуску 0. При этом количество и размер проемов в полке плиты условно обозначаются цифровым индексом, проставляемым в третьей части марки плиты:

1 - при одном проеме размером 1,5х1,7м,
2 - при двух проемах размером 1,5х1,7м,
4 - при одном проеме размером 2,6х2,7м.

Инв. № подл. | Подпись и дата | Взам. инв. №

1465.1-17 3-ТТ

			Стадия	Лист	Листов
Гл. инж. пр	Бажанова		Р	1	3
Н. контр	Петрова				

Технические требования

ЦНИИпромзданий

Пример условного обозначения плиты:

3ПФ6 - 1Ат IVС-2 - плита типоразмера 3ПФ6, первой несущей способности, с напрягаемой арматурой класса Ат-IVС, из тяжелого бетона, с двумя проемами в полке размером 1,5 х 1,7 м, предназначенная для применения в неагрессивной среде.

3ПФ6 - 2А IIIв-4П - плита типоразмера 3ПФ6, второй несущей способности, с напрягаемой арматурой класса А-IIIв, из тяжелого бетона, с одним проемом в полке размером 2,6 х 2,7 м, предназначенная для применения в условиях воздействия среднеагрессивной газообразной среды.

6. Номинальная отпускная масса плит из легкого бетона, определенная в зависимости от плотности бетона в высушенном до постоянной массы состоянии ($\gamma_{сух.}$) и наибольшей допустимой отпускной влажности бетона $W^{макс.}_{отп.}$, равной 15% (по объему), приведена в табл. 1.

Таблица 1

Типоразмер плиты	Размер проема в полке плиты, м	Кол. проемов	Вид бетона	$\gamma_{сух.}$ кг/м³	$W^{макс.}_{отп.}$ %	Номинальная отпускная масса плиты, т
3ПФ6	1,5×1,7	1	керамзитобетон	1750	15	2,10
			аглопоритобетон, шлакопемзобетон	2100		2,50
		2	керамзитобетон	1750		1,90
			аглопоритобетон, шлакопемзобетон	2100		2,25
	2,6×2,7	1	керамзитобетон	1750		1,95
			аглопоритобетон, шлакопемзобетон	2100		2,30

7. Значения напряжений $\sigma_{соп.1}$, контролируемых по окончании натяжения арматуры, а также величины контролируемых усилий натяжения одного стержня приведены в табл. 2 на листе 3.

Отклонение величины силы натяжения арматуры домкратами (от усилия, контролируемого к концу натяжения) не должно превышать ±5%;

отклонение величины натяжения при электротермическом способе натяжения не должно превышать (в отдельном стержне) ± 10%.

8. Плиты, применяемые в покрытиях зданий с расчетной сейсмичностью 7, 8 и 9 баллов, должны иметь пазы по наружным граням продольных ребер для образования шпонок в продольных швах между плитами.

Форма и размеры пазов, а также расстояние между ними должны приниматься по аналогии с плитами типа 3ПГ (см. докум. 1.465.1-17.1-1ФЧ).

9. Крепление зенитных фонарей со световым проемом 1,5 х 1,7 м к плитам покрытий производится через накладные изделия МС4 и МС5, привариваемые к закладным изделиям плиты МН5 (см. докум. СМ5 вып. 0).

Рабочий чертеж изделий МС4, МС5 - см. докум. 39, вып. 4.

Мероприятия по защите от коррозии накладных изделий МС4, МС5 должны проводиться в соответствии с указаниями, приведенными в проекте здания.

Величины контролируемых напряжений и усилий натяжения одного стержня для плит 3ПФ6 с двумя проемами в полке размером 1,5×1,7м (марки плит с индексом „2") и с одним проемом размером 2,6×2,7м (марки плит с индексом „4") принимать

Таблица 2

Класс напрягаемой арматуры	Марка плиты	Напрягаемая арматура (на плиту)	Величина напряжения в арматуре σ_{con1}, МПа (кгс/см²), при способе натяжения		Контролируемое усилие натяжения одного стержня, кН (тс)
			электротермическом	механическом	
Плиты из тяжелого бетона					
Ат-V	3ПФ6-1АтV-1	2Ф12АтV	—	900 (9000)	102 (10,2)
	3ПФ6-2АтV-1	2Ф14АтV			139 (13,9)
	3ПФ6-3АтV-1	2Ф16АтV			181 (18,1)
Ат-V	3ПФ6-1АтV-1	2Ф12АтV	650 (6500)	650 (6500)	73 (7,3)
	3ПФ6-2АтV-1	2Ф14АтV			100 (10,0)
	3ПФ6-3АтV-1	2Ф16АтV			131 (13,1)
	3ПФ6-4АтV-1	2Ф18АтV			165 (16,5)
Ат-IVС	3ПФ6-1АтIVС-1	2Ф14АтIVС	510 (5100)	510 (5100)	78 (7,8)
	3ПФ6-2АтIVС-1	2Ф16АтIVС			102 (10,2)
	3ПФ6-3АтIVС-1	2Ф18АтIVС			130 (13,0)
	3ПФ6-4АтIVС-1	2Ф20АтIVС			160 (16,0)
А-IIIв	3ПФ6-1АIIIв-1	2Ф16АIIIв	460 (4600)	460 (4600)	92 (9,2)
	3ПФ6-2АIIIв-1	2Ф18АIIIв			117 (11,7)
	3ПФ6-3АIIIв-1	2Ф20АIIIв			144 (14,4)
	3ПФ6-4АIIIв-1	2Ф22АIIIв			175 (17,5)
А-IV	3ПФ6-1АIV-1Н(П)	2Ф14АIV	510 (5100)	510 (5100)	78 (7,8)
	3ПФ6-2АIV-1Н(П)	2Ф16АIV			102 (10,2)
	3ПФ6-3АIV-1Н(П)	2Ф18АIV			130 (13,0)
	3ПФ6-4АIV-1Н(П)	2Ф20АIV			160 (16,0)

Продолжение табл. 2

Класс напрягаемой арматуры	Марка плиты	Напрягаемая арматура (на плиту)	Величина напряжения в арматуре σ_{con1}, МПа (кгс/см²), при способе натяжения		Контролируемое усилие натяжения одного стержня, кН (тс)
			электротермическом	механическом	
Ат-VСК	3ПФ6-1АтVСК-1Н	2Ф12АтVСК	650 (6500)	650 (6500)	73 (7,3)
	3ПФ6-2АтVСК-1Н	2Ф14АтVСК			100 (10,0)
	3ПФ6-3АтVСК-1Н	2Ф16АтVСК			131 (13,1)
	3ПФ6-4АтVСК-1Н	2Ф18АтVСК			165 (16,5)
А-IIIв	3ПФ6-1АIIIв-1Н(П)	2Ф16АIIIв	460 (4600)	460 (4600)	92 (9,2)
	3ПФ6-2АIIIв-1Н(П)	2Ф18АIIIв			117 (11,7)
	3ПФ6-3АIIIв-1Н(П)	2Ф20АIIIв			144 (14,4)
	3ПФ6-4АIIIв-1Н(П)	2Ф22АIIIв			175 (17,5)
Плиты из легкого бетона					
Ат-V	3ПФ6-1АтV-1Л-1	2Ф12АтV	—	900 (9000)	102 (10,2)
	3ПФ6-2АтV-1Л-1	2Ф14АтV			139 (13,9)
	3ПФ6-3АтV-1Л-1	2Ф16АтV			181 (18,1)
Ат-V	3ПФ6-1АтV-1Л-1	2Ф12АтV	650 (6500)	650 (6500)	73 (7,3)
	3ПФ6-2АтV-1Л-1	2Ф14АтV			100 (10,0)
	3ПФ6-3АтV-1Л-1	2Ф16АтV			131 (13,1)
	3ПФ6-4АтV-1Л-1	2Ф18АтV			165 (16,5)
Ат-IVС	3ПФ6-1АтIVСЛ-1	2Ф14АтIVС	510 (5100)	510 (5100)	78 (7,8)
	3ПФ6-2АтIVСЛ-1	2Ф16АтIVС			102 (10,2)
	3ПФ6-3АтIVСЛ-1	2Ф18АтIVС			130 (13,0)
	3ПФ6-4АтIVСЛ-1	2Ф20АтIVС			160 (16,0)
А-IIIв	3ПФ6-1АIIIвЛ-1	2Ф16АIIIв	460 (4600)	460 (4600)	92 (9,2)
	3ПФ6-2АIIIвЛ-1	2Ф18АIIIв			117 (11,7)
	3ПФ6-3АIIIвЛ-1	2Ф20АIIIв			144 (14,4)
	3ПФ6-4АIIIвЛ-1	2Ф22АIIIв			175 (17,5)

по соответствующей марке плиты с индексом „1".

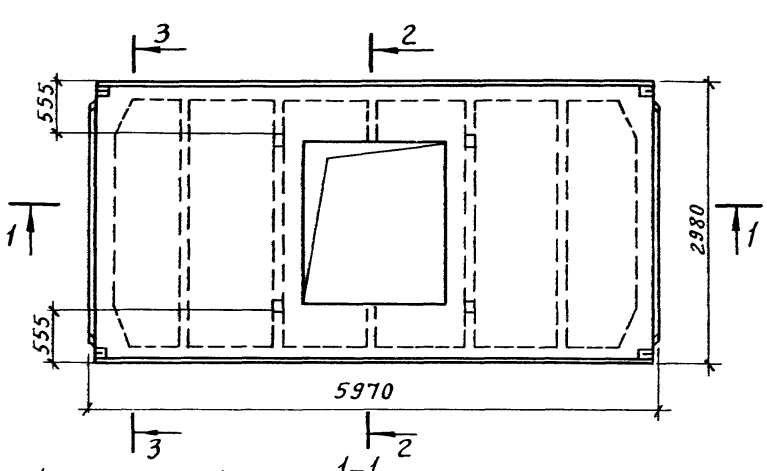

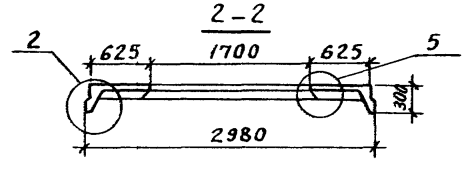

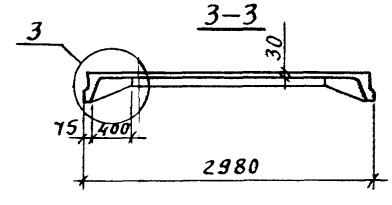

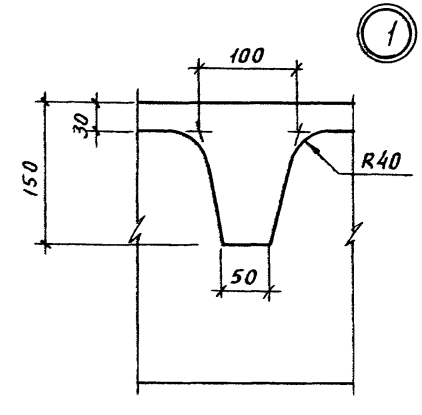

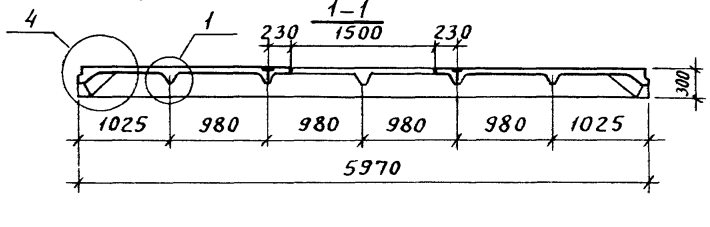

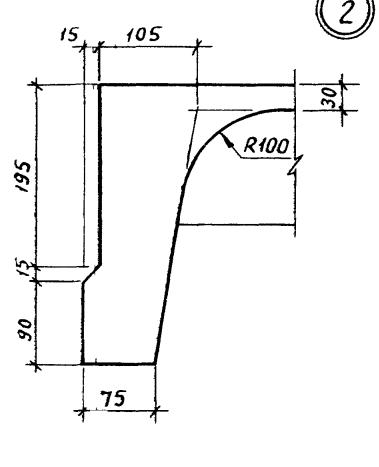

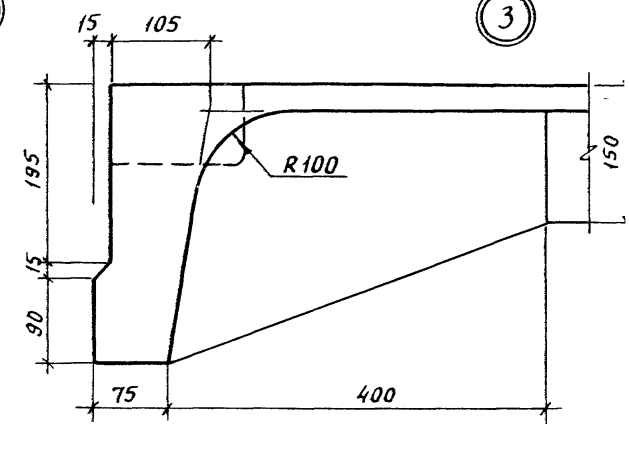

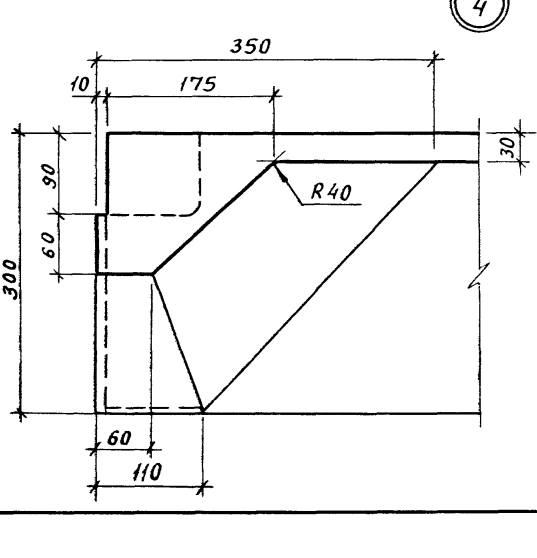

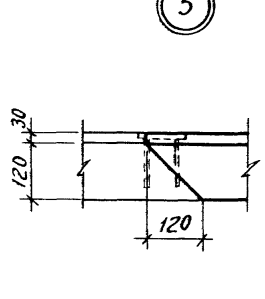

Гл.инж.пр.	Бажанова		1.465.1-17.3-1ФЧ
Разраб	Бажанова		Плита ЗПФ6 с одним проемом в полке размером 1,5×1,7м. Опалубочный чертеж
Исполн.	Николаева		Стадия: Р; Лист: ; Листов: 1
Провер	Петрова		ЦНИИПРОМЗДАНИЙ
Н.контр.	Святова		

Инв.N подл. | Подпись и дата | Взам.инв.N

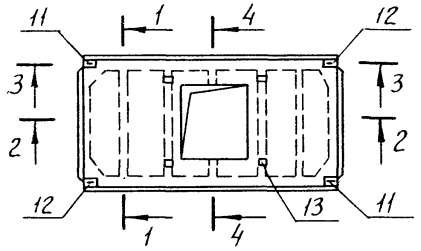

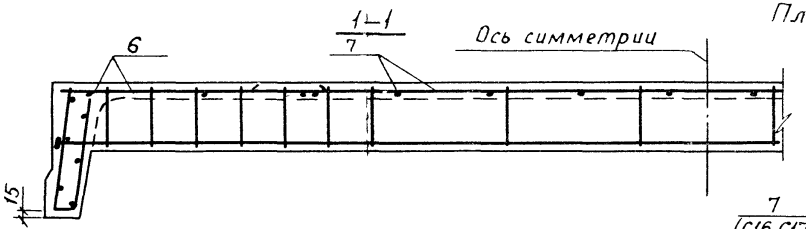

План раскладки сеток полки

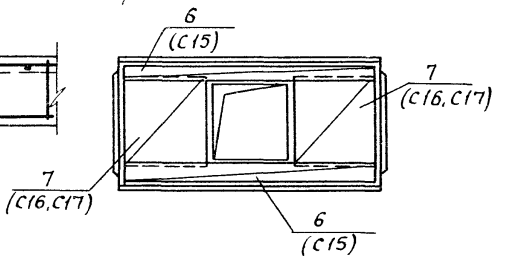

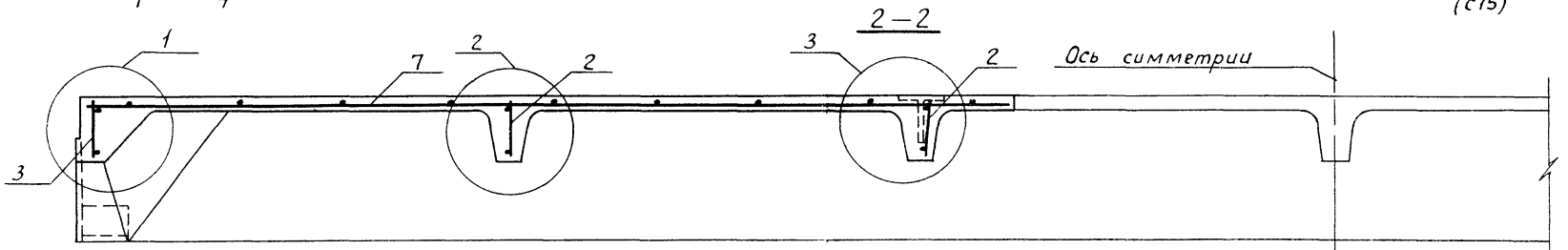

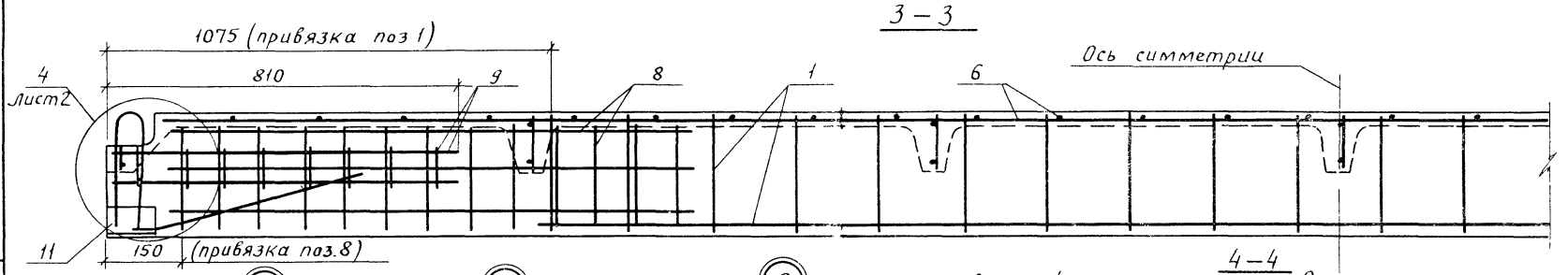

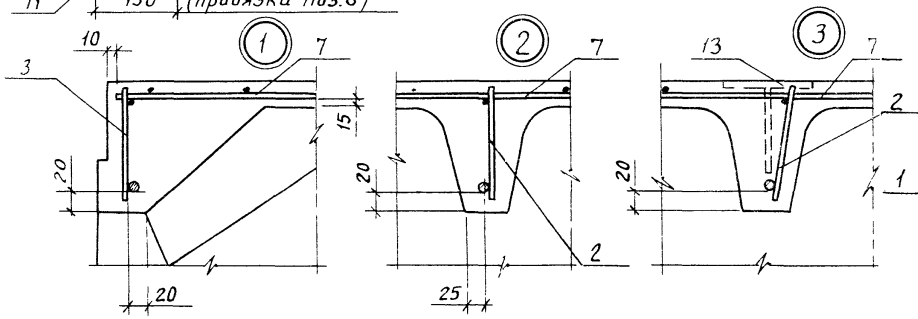

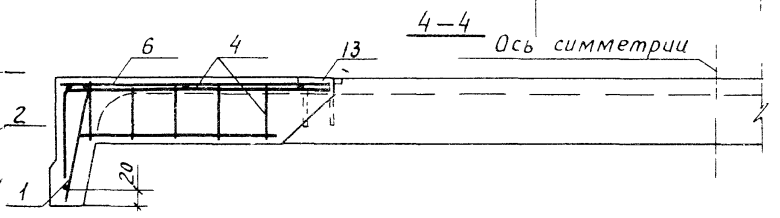

Примечания см. л. 2.

Гл инж пр	Бажанова	
Разраб	Петрова	
Исполн	Николаева	
Провер	Святова	
Н контр	Петрова	

1.465.1-17.3-1

Плита ЗПФ6
с одним проемом в полке
размером 1,5×1,7 м

Стадия	Лист	Листов
Р	1	6

ЦНИИПРОМЗДАНИЙ

Инв. № подл. | Подпись и дата | Взам. инв. №

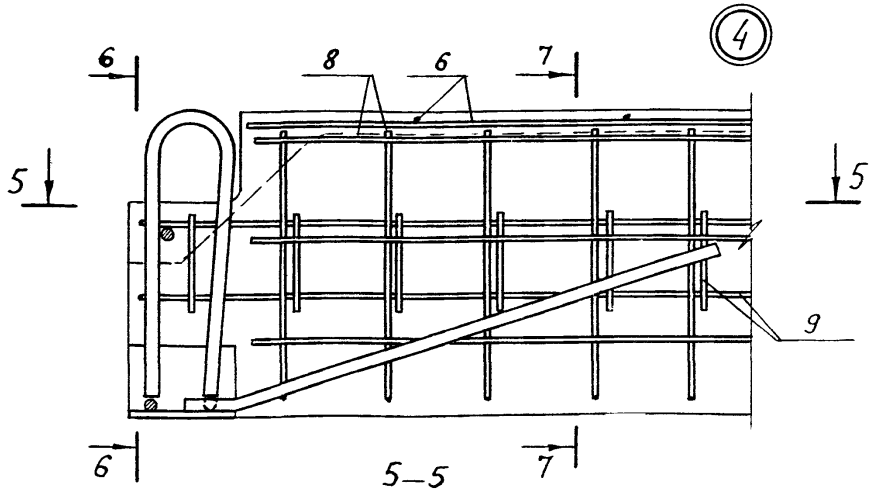

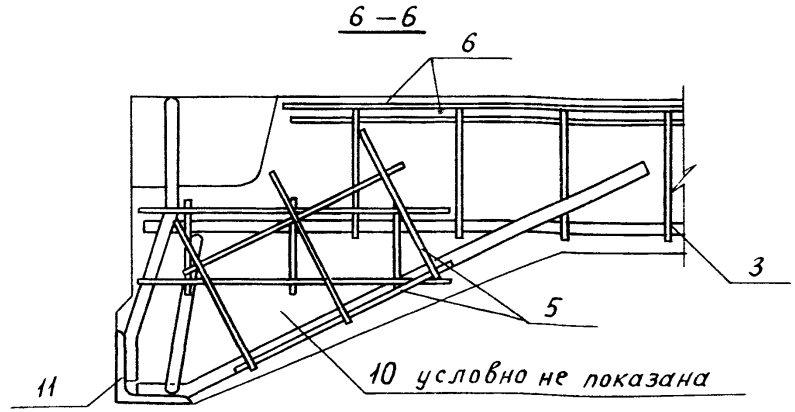

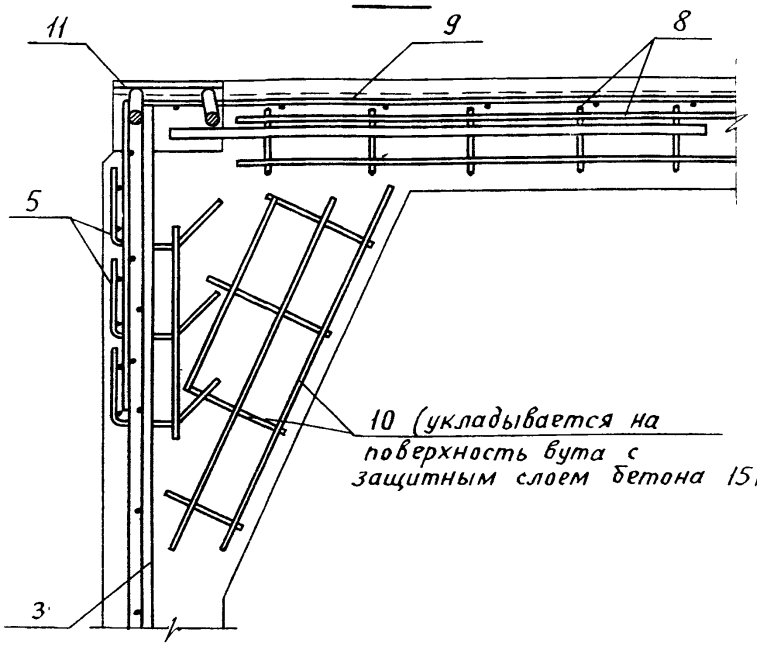

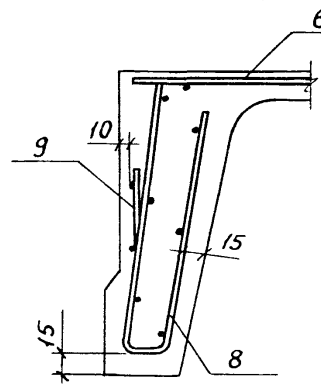

Схемы размещения напрягаемой арматуры (поз. 14) в продольном ребре плиты

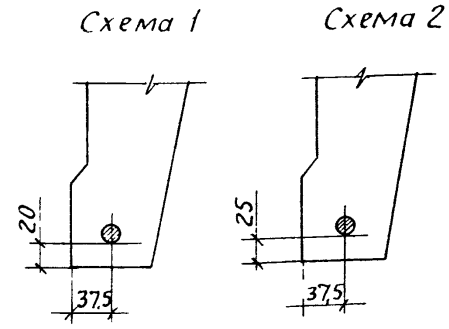

1. Напрягаемая арматура в разрезах 1-1, 3-3 и 4-4, а также в соответствующих им узлах условно не показана
2. Крайний продольный стержень сеток С7 и С8 (поз. 8) разрезать в месте пересечения с каркасом поперечного ребра (поз. 2)
3. Сетки полки плиты (поз. 6 и 7) привязать к каркасам поперечных ребер не менее, чем в четырех точках каждую

Марка	Поз.	Наименование	Кол.	Обозначение документа	Масса, т
3ПФ6-1АтVI-1	1	Каркас Кр1	2	1.465.1-17.4-1	2,45
	2	Кр15	4	-5	
	3	Кр27	2	-7	
	4	Кр53	2	-17	
	5	Кр49	4	-13	
	6	Сетка С15	2	-25	
	7	С16	2	-26	
	8	С7	4	-21	
	9	С11	4	-22	
	10	С12/2	4	-23	
	11	Изделие закладное МН1-1	2	-30	
	12	МН1-2	2	-30	
	13	МН5	4	-33	
	14	Стержень напряг. СТН1	2	Схема 1, л.2	
	15	Бетон класса В25, м³	0,98		
3ПФ6-2АтVI-1		Поз.1,3...6,8...13,15 по 3ПФ6-1АтVI-1			
	2	Каркас Кр16	4	1.465.1-17.4-5	
	7	Сетка С17	2	-26	
	14	Стержень напряг. СТН2	2	Схема 1, л.2	
3ПФ6-3АтVI-1		Поз.1,4,5,6,9...13,15 по 3ПФ6-1АтVI-1			
	2	Каркас Кр17	4	1.465.1-17.4-5	
	3	Кр28	2	-7	
	7	С17	2	-26	
	8	С8	4	-21	
	14	Стержень напряг. СТН3	2	Схема 1, л.2	
3ПФ6-1АтV-1		Поз.1...13 по 3ПФ6-1АтV-1			
	14	Стержень напряг. СТН6	2	Схема 1, л.2	
	15	Бетон класса В20, м³	0,98		

Марка	Поз.	Наименование	Кол.	Обозначение документа	Масса, т
3ПФ6-2АтV-1		Поз.1,3...13 по 3ПФ6-1АтVI-1			2,45
	2	Каркас Кр16	4	1.465.1-17.4-5	
	14	Стержень напряг. СТН7	2	Схема 1, л.2	
	15	Бетон класса В22,5, м³	0,98		
3ПФ6-3АтV-1		Поз.1,3...6,8...13 по 3ПФ6-1АтVI-1			
	2	Каркас Кр16	4	1.465.1-17.4-5	
	7	Сетка С17	2	-26	
	14	Стержень напряг. СТН8	2	Схема 1, л.2	
	15	Бетон класса В22,5, м³	0,98		
3ПФ6-4АтV-1		Поз.1,4,5,6,8...13,15 по 3ПФ6-1АтVI-1			
	2	Каркас Кр17	4	1.465.1-17.4-5	
	3	Кр28	2	-7	
	7	Сетка С17	2	-26	
	8	С8	4	-21	
	14	Стержень напряг. СТН9	2	Схема 1, л.2	
3ПФ6-1АтIVC-1		Поз.1...13 по 3ПФ6-1АтV-1			
	14	Стержень напряг. СТН16	2	Схема 1, л.2	
	15	Бетон класса В20, м³	0,98		
3ПФ6-2АтIVC-1		Поз.1,3...13 по 3ПФ6-1АтV-1			
	2	Каркас Кр16	4	1.465.1-17.4-5	
	14	Стержень напряг. СТН17	2	Схема 1, л.2	
	15	Бетон класса В20, м³	0,98		
3ПФ6-3АтIVC-1		Поз.1,3...6,8...13 по 3ПФ6-1АтVI-1			
	2	Каркас Кр16	4	1.465.1-17.4-5	
	7	Сетка С17	2	-26	
	14	Стержень напряг. СТН18	2	Схема 1, л.2	
	15	Бетон класса В22,5, м³	0,98		

Инв.№ подл. | Подпись и дата | Взам. инв.№

Марка	Поз.	Наименование	Кол.	Обозначение документа	Масса, т
		Поз.1,4,5,6,9...13 по 3ПФ6-1АтVI-1			
3ПФ6-4АтIVс-1	2	Каркас Кр 17	4	1.465.1-17.4-5	
	3	Кр 28	2	-7	
	7	Сетка С 17	2	-26	
	8	С 8	4	-21	
	14	Стержень напряг. СТН 19	2	Схема 1, л. 2	
	15	Бетон класса В22,5, м³	0,98		
		Поз.1...13 по 3ПФ6-1АтVI-1			
3ПФ6-1АIIIв-1	14	Стержень напряг СТН 25	2	Схема 1, л. 2	
	15	Бетон класса В15, м³	0,98		
		Поз. 1,3...13 по 3ПФ6-1АтVI-1			
	2	Каркас Кр 16	4	1.465.1-17.4-5	
3ПФ6-2АIIIв-1	14	Стержень напряг. СТН 26	2	Схема 1, л. 2	
	15	Бетон класса В15, м³	0,98		2,45
		Поз.1,4,5,6,8...13 по 3ПФ6-1АтVI-1			
	2	Каркас Кр 17	4	1.465.1-17.4-5	
3ПФ6-3АIIIв-1	3	Кр 28	2		
	7	Сетка С 17	2	-26	
	14	Стержень напряг. СТН 27	2	Схема 1, л. 2	
	15	Бетон класса В20, м³	0,98		
		Поз.1,4,5,6,9...13 по 3ПФ6-1АтVI-1			
	2	Каркас Кр 17	4	1.465.1-17.4-5	
	3	Кр 28	2	-7	
3ПФ6-4АIIIв-1	7	Сетка С 17	2	-26	
	8	С 8	4	-21	
	14	Стержень напряг. СТН 28	2	Схема 1, л. 2	
	15	Бетон класса В20, м³	0,98		

Марка	Поз.	Наименование	Кол.	Обозначение документа	Масса, т
		Поз.1...13 по 3ПФ6-1АтVI-1			
3ПФ6-1АIV-1Н	14	Стержень напряг. СТН 21	2	Схема 1, л.2	
3ПФ6-1АIV-1П	15	Бетон класса В20, м³	0,98		
		Поз. 1,3...13 по 3ПФ6-1АтVI-1			
	2	Каркас Кр16	4	1.465.1-17.4-5	
3ПФ6-2АIV-1Н	14	Стержень напряг. СТН22	2	Схема 1, л.2	
3ПФ6-2АIV-1П	15	Бетон класса В20, м³	0,98		
		Поз.1,3...6,8...13 по 3ПФ6-1АтVI-1			
3ПФ6-3АIV-1Н	2	Каркас Кр 16	4	1.465.1-17.4-5	
3ПФ6-3АIV-1П	7	Сетка С 17	2	-26	
	14	Стержень напряг СТН23	2	Схема 1, л.2	
	15	Бетон класса В22,5м³	0,98		2,45
		Поз.1,4,5,6,9...13 по 3ПФ6-1АтVI-1			
	2	Каркас Кр 17	4	1.465.1-17.4-5	
3ПФ6-4АIV-1Н	3	Кр 28	2	-7	
3ПФ6-4АIV-1П	7	Сетка С 17	2	-26	
	8	С 8	4	-21	
	14	Стержень напряг. СТН 24	2	Схема 1, л.2	
	15	Бетон класса В22,5, м³	0,98		
		Поз.1... 13. по 3ПФ6-1АтVI-1			
3ПФ6-1АтVСК-1Н	14	Стержень напряг. СТН 11	2	Схема 2, л.2	
	15	Бетон класса В20, м³	0,98		
		Поз. 1, 3...13 по 3ПФ6-1АтVI-1			
3ПФ6-2АтVСК-1Н	2	Каркас Кр16	4	1.465.1-17.4-5	
	14	Стержень напряг. СТН 12	2	Схема 2, л.2	
	15	Бетон класса В22,5 м³	0,98		

Инв. № подл. | Подпись и дата | Взам. инв. №

Марка	Поз.	Наименование	Кол.	Обозначение документа	Масса, т
		Поз. 1,3...7,8...13 по 3ПФ6-1АтVI-1			
3ПФ6-3АтVСК-1Н	2	Каркас Кр 16	4	1.465.1-17.4-5	
	7	Сетка С 17	2	-26	
	14	Стержень напряг. СТН13	2	Схема 2, л. 2	
	15	Бетон класса В22,5, м³	0,98		
		Поз. 1,4,5,6,9...13 по 3ПФ6-1АтVI-1			
	2	Каркас Кр 17	4	1.465.1-17.4-5	
	3	Кр 28	2	-7	
3ПФ6-4АтVСК1Н	7	Сетка С 17	2	-26	
	8	С 8	4	-21	
	14	Стержень напряг СТН 14	2	Схема 2, л. 2	2,45
	15	Бетон класса В25, м³	0,98		
3ПФ6-1АIIIВ-1Н		Поз. 1... 13 по 3ПФ6-1АтVI-1			
3ПФ6-1АIIIВ-1П	14	Стержень напряг. СТН25	2	Схема 1, л. 2	
	15	Бетон класса В15, м³	0,98		
		Поз. 1,3...13 по 3ПФ6-1АтVI-1			
3ПФ6-2АIIIВ-1Н	2	Каркас Кр16	4	1.465.1-17.4-5	
3ПФ6-2АIIIВ-1П	14	Стержень напряг. СТН26	2	Схема 1, л. 2	
	15	Бетон класса В15, м³	0,98		
		Поз. 1,4,5,6,8...13 по 3ПФ6-1АтVI-1			
3ПФ6-3АIIIВ-1Н	2	Каркас Кр 17	4	1.465.1-17.4-5	
3ПФ6-3АIIIВ-1П	3	Кр 28	2	-7	
	7	Сетка С 17	2	-26	
	14	Стержень напряг. СТН 27	2	Схема 1, л. 2	
	15	Бетон класса В20, м³	0,98		

Масса плиты из бетона на пористых заполнителях указана дробью, числитель которой соответствует плитам из керамзитобетона, знаменатель – из аглопоритобетона и шлакопемзобетона.

Марка	Поз.	Наименование	Кол.	Обозначение документа	Масса, т
		Поз. 1,4,5,6,9...13 по 3ПФ6-1АтVI-1			
	2	Каркас Кр 17	4	1.465.1-17.4-5	
3ПФ6-4АIIIВ-1Н	3	Кр 28	2	-7	
3ПФ6-4АIIIВ-1П	7	Сетка С 17	2	-26	2,45
	8	С 8	4	-21	
	14	Стержень напряг. СТН 28	2	Схема 1, л. 2	
	15	Бетон класса В20, м³	0,98		
3ПФ6-1АтVIЛ-1		Поз. 1... 15 по 3ПФ6-1АтVI-1			
		Поз. 1,3...6,8...13,15 по 3ПФ6-1АтVI-1			
3ПФ6-2АтVIЛ-1	2	Каркас Кр 16	4	1.465.1-17.4-5	
	7	Сетка С 17	2	-26	
	14	Стержень напряг. СТН2	2	Схема 1, л. 2	
		Поз. 1,4,5,6,9...13,15 по 3ПФ6-1АтVI-1			
	2	Каркас Кр 17	4	1.465.1-17.4-5	
3ПФ6-3АтVIЛ-1	3	Кр 28	2	-7	1,91 / 2,25
	7	Сетка С 17	2	-26	
	8	С 8	4	-21	
	14	Стержень напряг. СТН3	2	Схема 1, л 2	
		Поз. 1... 13 по 3ПФ6-1АтVI-1			
3ПФ6-1АтVЛ-1	14	Стержень напряг. СТН6	2	Схема 1, л 2	
	15	Бетон класса В20, м³	0,98		
		Поз. 1,3... 13 по 3ПФ6-1АтVI-1			
3ПФ6-2АтVЛ-1	2	Каркас Кр16	4	1.465.1-17.4-5	
	14	Стержень напряг СТН7	2	Схема 1, л. 2	
	15	Бетон класса В22,5, м³	0,98		

Инв.№ подл. | Подпись и дата | Взам инв.№

Марка	Поз.	Наименование	Кол.	Обозначение документа	Масса, т
		Поз. 1,4,5,6,8...13 по 3ПФ6-1АтVII-1			
	2	Каркас Кр17	4	1.465.1-17.4-5	
3ПФ6-3АтVIIл-1	3	Кр28	2	-7	
	7	Сетка С17	2	-26	
	14	Стержень напряг. СТН8	2	Схема 1, л. 2	
	15	Бетон класса В22,5, м³	0,98		
		Поз. 1,4,5,6,9...13,15 по 3ПФ6-1АтVI-1			
	2	Каркас Кр17	4	1.465.1-17.4-5	
	3	Кр28	2	-7	
3ПФ6-4АтVIл-1	7	Сетка С17	2	-26	
	8	С8	4	-21	1,91
	14	Стержень напряг. СТН9	2	Схема 1, л. 2	2,25
		Поз. 1... 13 по 3ПФ6-1АтVI-1			
3ПФ6-1АтIVсл-1	14	Стержень напряг. СТН16	2	Схема 1, л. 2	
	15	Бетон класса В20, м³	0,98		
		Поз. 1,3...13 по 3ПФ6-1АтVI-1			
	2	Каркас Кр16	4	1.465.1-17.4-5	
3ПФ6-2АтIVсл-1	14	Стержень напряг. СТН17	2	Схема 1, л. 2	
	15	Бетон класса В20, м³	0,98		
		Поз. 1,4,5,6,8...13 по 3ПФ6-1АтVI-1			
	2	Каркас Кр17	4	1.465.1-17.4-5	
	3	Кр28	2	-7	
3ПФ6-3АтIVсл-1	7	Сетка С17	2	-26	
	14	Стержень напряг. СТН18	2	Схема 1, л. 2	
	15	Бетон класса В22,5, м³	0,98		

Марка	Поз.	Наименование	Кол.	Обозначение документа	Масса, т
		Поз. 1,4,5,6,9...13 по 3ПФ6-1АтVI-1			
	2	Каркас Кр17	4	1.465.1-17.4-5	
	3	Кр28	2	-7	
3ПФ6-4АтIVсл-1	7	Сетка С17	2	-26	
	8	С8	4	-21	
	14	Стержень напряг. СТН19	2	Схема 1, л. 2	
	15	Бетон класса В22,5, м³	0,98		
		Поз. 1... 13 по 3ПФ6-1АтVI-1			
3ПФ6-1АIIIВл-1	14	Стержень напряг. СТН25	2	Схема 1, л. 2	
	15	Бетон класса В15, м³	0,98		
		Поз. 1, 3...13 по 3ПФ6-1АтVI-1			1,91
	2	Каркас Кр16		1.465.1-17.4-5	2,25
3ПФ6-2АIIIВл-1	14	Стержень напряг. СТН26	2	Схема 1, л. 2	
	15	Бетон класса В15, м³	0,98		
		Поз. 1,4,5,6,8...13 по 3ПФ6-1АтVI-1			
	2	Каркас Кр17	4	1.465.1-17.4-5	
3ПФ6-3АIIIВл-1	3	Кр28	2	-7	
	7	Сетка С17	2	-26	
	14	Стержень напряг. СТН27	2	Схема 1, л. 2	
	15	Бетон класса В20, м³	0,98		
		Поз. 1,4,5,6,9...13 по 3ПФ6-1АтVI-1			
	2	Каркас Кр17	4	1.465.1-17.4-5	
	3	Кр28	2	-7	
3ПФ6-4АIIIВл-1	7	Сетка С17	2	-26	
	8	С8	4	-21	
	14	Стержень напряг. СТН28	2	Схема 1, л. 2	
	15	Бетон класса В20, м³	0,98		

Взам. инв. № | Подпись и дата | Инв. № подл.

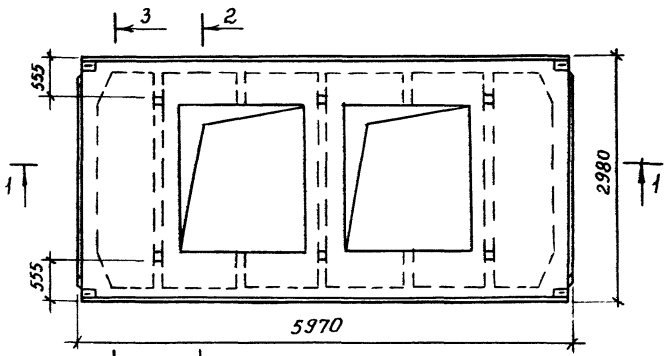

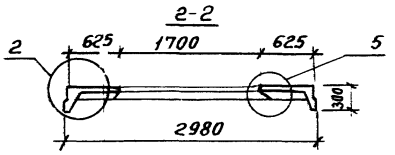

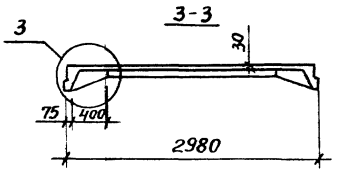

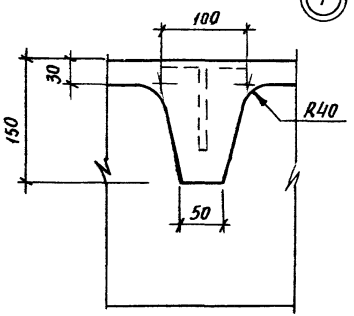

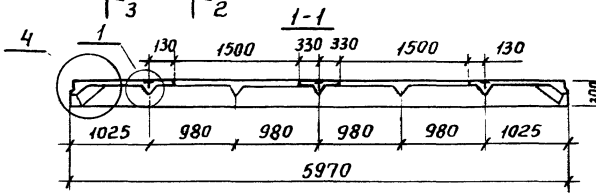

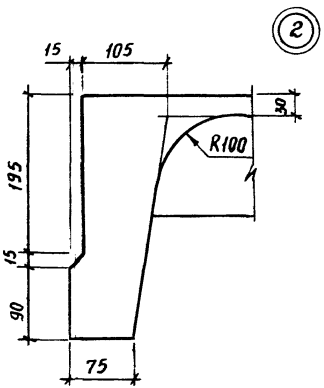

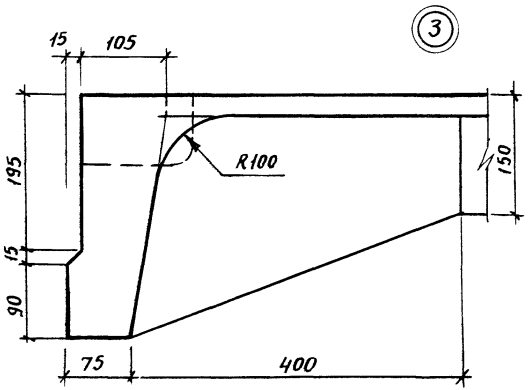

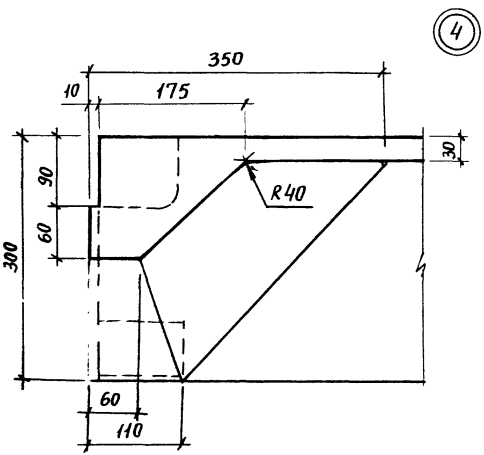

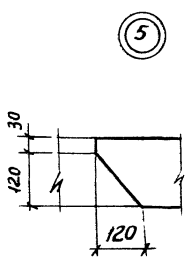

Гл.инж.пр.	Бажанова		
Разраб.	Бажанова		
Исполн.	Николаева		
Провер.	Петрова		
Н.контр.	Святова		

1.465.1-17.3-2Ф4

Плита 3ПФ6 с двумя проемами в полке размером 1,5×1,7 м. Опалубочный чертеж.

Стадия	Лист	Листов
Р		1

ЦНИИПРОМЗДАНИЙ

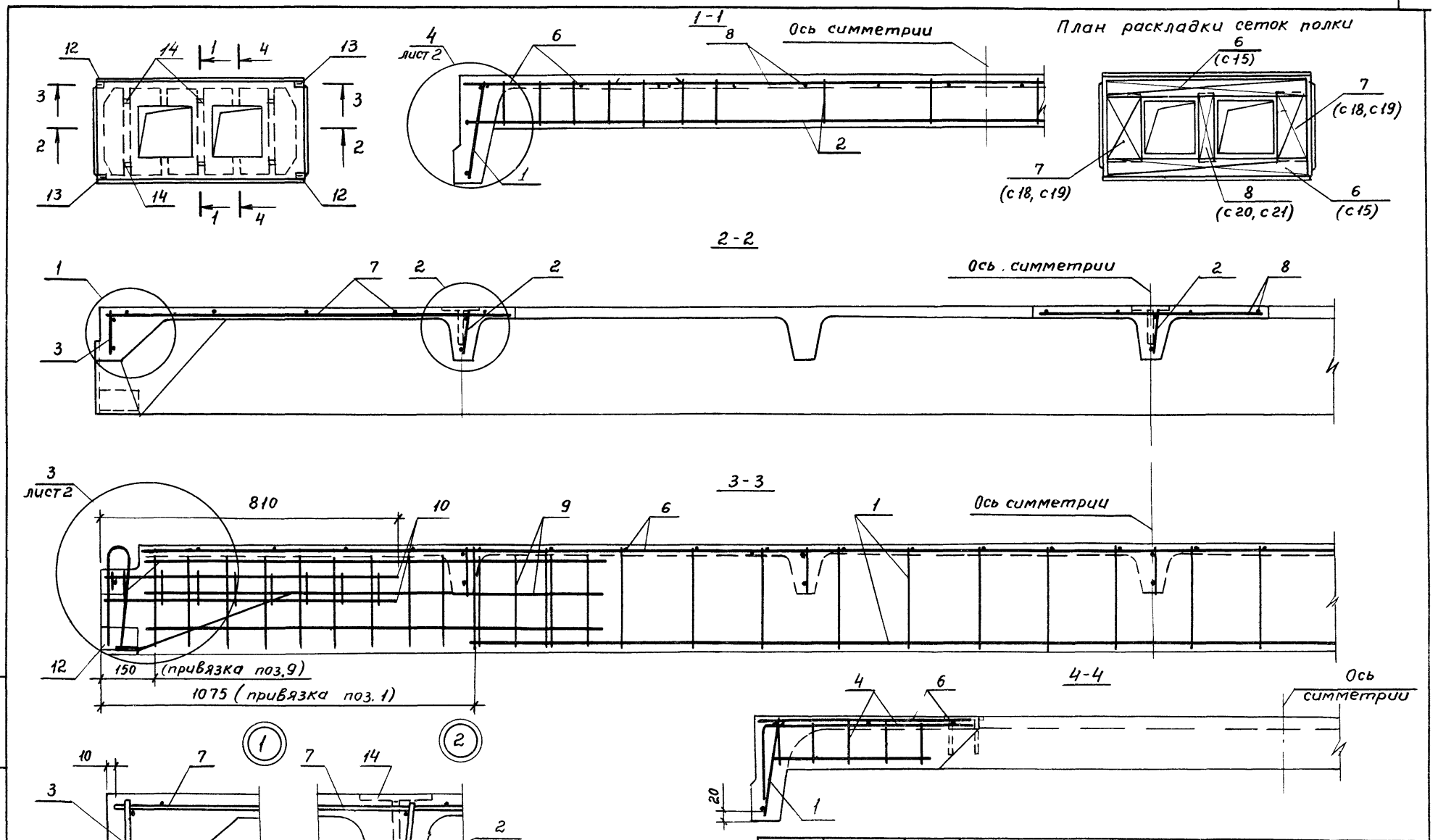

Примечания см л 2

				1. 465. 1-17.3-2		
Гл инж пр	Бажанова			Плита ЗПФ6 с двумя проемами в полке размером 1,5×1,7м	Стадия	Лист	Листов
Разраб	Бажанова				Р	1	7
Исполн	Николаева				ЦНИИ промзданий		
Провер	Петрова						
Н контр	Святова						

24381-04 11

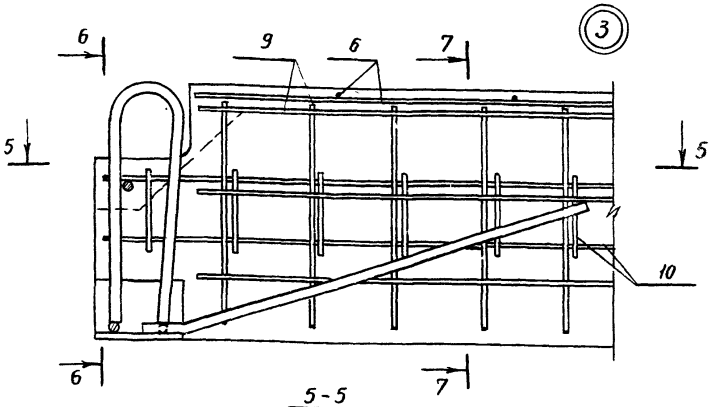

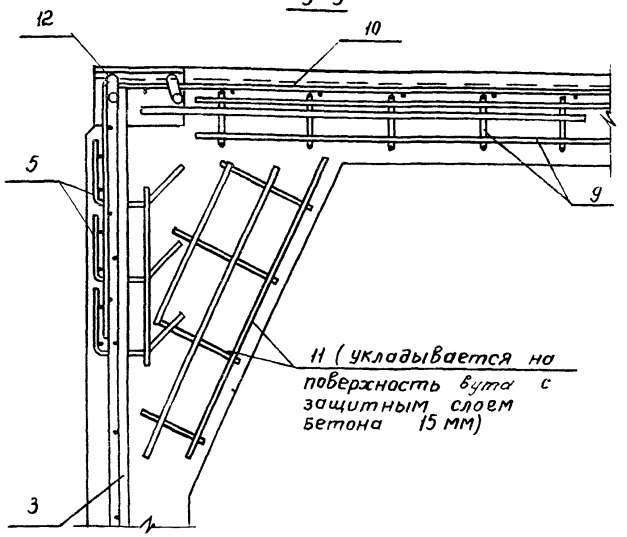

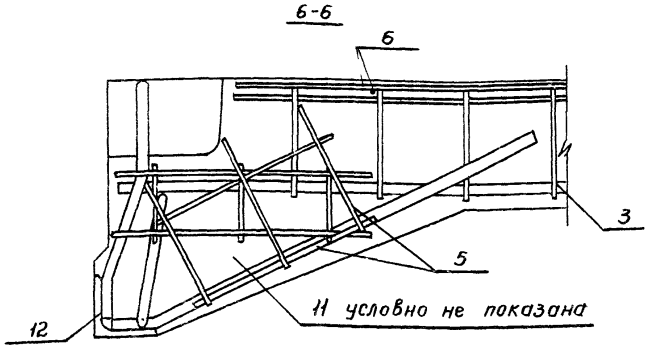

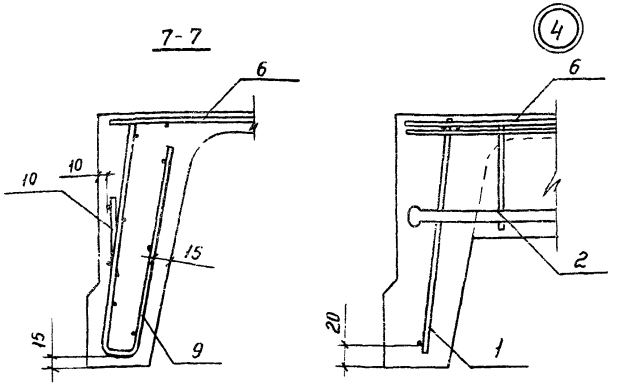

Схемы размещения напрягаемой арматуры (поз. 15) в продольном ребре плиты

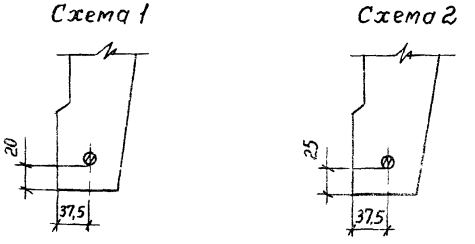

1. Напрягаемая арматура в разрезах 1-1, 3-3 и 4-4, а также в соответствующих им узлах условно не показана.
2. Крайний продольный стержень сеток С7 и С8 (поз. 9) разрезать в месте пересечения с каркасом поперечного ребра (поз. 2)
3. Сетки полки плиты (поз. 6, 7 и 8) привязать к каркасам поперечных ребер не менее, чем в четырех точках каждую.

Марка	Поз.	Наименование	кол.	Обозначение документа	Масса, т
3ПФ6-1АтVI-2	1	Каркас кр1	2	1.465.1-17.4-1	2,23
	2	кр15	3	-5	
	3	кр27	2	-7	
	4	кр53	4	-17	
	5	кр49	4	-13	
	6	Сетка С15	2	-25	
	7	С18	2	-27	
	8	С20	1	-27	
	9	С7	4	-21	
	10	С11	4	-22	
	11	с12/2	4	-23	
	12	Изделие закладное МН1-1	2	-30	
	13	МН1-2	2	-30	
	14	МН5	6	-33	
	15	Стержень напряг. СТН1	2	Схема 1, л. 2	
	16	Бетон класса В25, м³	0,89		
3ПФ6-2АтVI-2		Поз.1,3...6,9.14,16 по 3ПФ6-1АтVI-2			
	2	Каркас кр16	3	1.465.1-17.4-5	
	7	Сетка С19	2	-27	
	8	С21	1	-27	
	15	Стержень напряг. СТН2	2	Схема 1, л. 2	
3ПФ6-3АтVI-2		Поз.1,4,5,6,10..14,16 по 3ПФ6-1АтVI-2			
	2	Каркас кр17	3	1.465.1-17.4-5	
	3	кр28	2	-7	
	7	Сетка С19	2	-27	
	8	С21	1	-27	
	9	С8	4	-21	
	15	Стержень напряг. СТН3	2	Схема 1, л 2	

Марка	Поз	Наименование	кол.	Обозначение документа	Масса, т
		Поз.1...14 по 3ПФ6-1АтVI-2			
3ПФ6-1АтV-2	15	Стержень напряг. СТН6	2	Схема 1, л.2	
	16	Бетон класса В20, м³	0,89		
		Поз.1,3...14 по 3ПФ6-1АтVI-2			
	2	Каркас кр16	3	1.465.1-17.4-5	
3ПФ6-2АтV-2	15	Стержень напряг. СТН7	2	Схема 1, л.2	
	16	Бетон класса В22,5, м³	0,89		
		Поз.1,4,5,6,9..14 по 3ПФ6-1АтVI-2			
	2	Каркас кр17	3	1.465.1-17.4-5	
	3	кр28	2	-7	
3ПФ6-3АтV-2	7	Сетка С19	2	-27	
	8	С21	1	-27	
	15	Стержень напряг. СТН8	2	Схема 1, л.2	
	16	Бетон класса В 22,5, м³	0,89		
		Поз.1,4,5,6,10,14,16 по 3ПФ6-1АтVI-2			
	2	Каркас кр17	3	1.465.1-17.4-5	
	3	кр28	2	-7	
3ПФ6-4АтV-2	7	Сетка С19	2	-27	
	8	С21	1	-27	
	9	С8	4	-21	
	15	Стержень напряг. СТН9	2	Схема 1, л.2	
		Поз.1...14 по 3ПФ6-1АтVI-2			
3ПФ6-1АтIVс-2	15	Стержень напряг. СТН 16	2	Схема 1, л.2	
	16	Бетон класса В 20, м³	0,89		

Инв. N подл. | Подпись и дата | Взам. инв. №

Марка	Поз.	Наименование	Кол.	Обозначение документа	Масса, т
		Поз.1,3...14 по 3ПФ6-1АтVI-2			
3ПФ6-2АтIVс-2	2	Каркас кр 16	3	1.465.1-17.4-5	2,23
	15	Стержень напряг. СТН17	2	Схема 1, л. 2	
	16	Бетон класса В20, м³	0,89		
		Поз.1,4,5,6,9...14 по 3ПФ6-1АтVI-2			
3ПФ6-3АтIVс-2	2	Каркас кр 17	3	1.465.1-17.4-5	
	3	кр 28	2	-7	
	7	Сетка с 19	2	-27	
	8	с 21	1	-27	
	15	Стержень напряг. СТН18	2	Схема 1, л. 2	
	16	Бетон класса В22,5, м³	0,89		
		Поз.1,4,5,6,10...14 по 3ПФ6-1АтVI-2			
3ПФ6-4АтIVс-2	2	Каркас кр 17	3	1.465.1-17.4-5	
	3	кр 28	2	-7	
	7	Сетка с 19	2	-27	
	8	с 21	1	-27	
	9	с 8	4	-21	
	15	Стержень напряг. СТН19	2	Схема 1, л. 2	
	16	Бетон класса В22,5, м³	0,89		
		Поз.1...14 по 3ПФ6-1АтVI-2			
3ПФ6-1АIIIв-2	15	Стержень напряг. СТН25	2	Схема 1, л. 2	
	16	Бетон класса В15, м³	0,89		

Марка	Поз.	Наименование	Кол.	Обозначение документа	Масса, т
		Поз.1,3...14 по 3ПФ6-1АтVI-2			
3ПФ6-2АIIIв-2	2	Каркас кр 16	3	1.465.1-17.4-5	2,23
	15	Стержень напряг. СТН26	2	Схема 1, л. 2	
	16	Бетон класса В15, м³	0,89		
		Поз.1,4,5,6,9...14 по 3ПФ6-1АтVI-2			
3ПФ6-3АIIIв-2	2	Каркас кр 17	3	1.465.1-17.4-5	
	3	кр 28	2	-7	
	7	Сетка с 19	2	-27	
	8	с 21	1	-27	
	15	Стержень напряг. СТН27	2	Схема 1, л. 2	
	16	Бетон класса В20, м³	0,89		
		Поз.1,4,5,6,10...14 по 3ПФ6-1АтVI-2			
3ПФ6-4АIIIв-2	2	Каркас кр 17	3	1.465.1-17.4-5	
	3	кр 28	2	-7	
	7	Сетка с 19	2	-27	
	8	с 21	1	-27	
	9	с 8	4	-21	
	15	Стержень напряг. СТН28	2	Схема 1, л. 2	
	16	Бетон класса В20, м³	0,89		
		Поз.1.... 14 по 3ПФ6-1АтVI-2			
3ПФ6-1АIVн-2Н	15	Стержень напряг. СТН21	2	Схема 1, л. 2	
3ПФ6-1АIVн-2П	16	Бетон класса В20, м³	0,89		

Инв. № подл. | Подпись и дата | Взам. инв. №

Марка	Поз.	Наименование	Кол.	Обозначение документа	Масса, т
3ПФ6-2АIV-2Н 3ПФ6-2АIV-2П		Поз.1,3...14 по 3ПФ6-1АтVI-2			2,23
	2	Каркас кр16	2	1.465.1-17.4-5	
	15	Стержень напряг. СТН22	2	Схема 1, л 2	
	16	Бетон класса В22,5, м³	0,89		
3ПФ6-3АIV-2Н 3ПФ6-3АIV-2П		Поз 1,45,6,9...14 по 3ПФ6-1АтVI-2			
	2	Каркас кр17	3	1.465.1-17.4-5	
	3	кр28	2	-7	
	7	Сетка с19	2	-27	
	8	с21	1	-27	
	15	Стержень напряг. СТН23	2	Схема 1, л. 2	
	16	Бетон класса В22,5, м³	0,89		
3ПФ6-4АIV-2Н 3ПФ6-4АIV-2П		Поз.1,4,5,6,10...14,16 по 3ПФ6-1АтVI-2			
	2	Каркас кр17	3	1.465.1-17.4-5	
	3	кр28	2	-7	
	7	Сетка с19	2	-27	
	8	с21	1	-27	
	9	с8	4	-21	
	15	Стержень напряг. СТН24	2	Схема 1, л. 2	
3ПФ6-1АтVСК-2Н		Поз.1... 14 по 3ПФ6-1АтVI-2			
	15	Стержень напряг. СТН11	2	Схема 2, л. 2	
	16	Бетон класса В20, м³	0,89		
3ПФ6-2АтVСК-2Н		Поз.1,3...14 по 3ПФ6-1АтVI-2			
	2	Каркас кр16	3	1465.1-17.4-5	
	15	Стержень напряг. СТН12	2	Схема 2, л 2	
	16	Бетон класса В20, м³	0,89		

Марка	Поз	Наименование	Кол	Обозначение документа	Масса, т
3ПФ6-3АтVСК-2Н		Поз 1,4.. 6,9 14 по 3ПФ6-1АтVI-2			2,23
	2	Каркас кр17	3	1.465.1-17.4-5	
	3	кр28	2	-7	
	7	Сетка с19	2	-27	
	8	с21	1	-27	
	15	Стержень напряг. стн13	2	Схема 2, л.2	
	16	Бетон класса В22,5,м3	0,89		
3ПФ6-4АтVСК-2Н		Поз.1,4,5,6,10..14,16 по 3ПФ6-1АтVI-2			
	2	Каркас кр17	3	1.465.1-17.4-5	
	3	кр28	2	-7	
	7	Сетка с19	2	-27	
	8	с21	1	-27	
	9	с8	4	-21	
	15	Стержень напряг. СТН14	2	Схема 2, л2	
	16	Бетон класса В22,5,м3	0,89		
3ПФ6-1АIIIВ-2Н 3ПФ6-1АIIIВ-2П		Поз.1... 14 по 3ПФ6-1АтVI-2			
	15	Стержень напряг. СТН25	2	Схема 1, л2	
	16	Бетон класса В15,м3	0,89		
3ПФ6-2АIIIВ-2Н 3ПФ6-2АIIIВ-2П		Поз.1,3...14 по 3ПФ6-1АтVI-2			
	2	Каркас кр16	3	1.465.1-17.4-5	
	15	Стержень напряг. СТН26	2	Схема 1, л.2	
	16	Бетон класса В15,м3	0,89		
3ПФ6-3АIIIВ-2Н 3ПФ6-3АIIIВ-2П		Поз.1,4,5,6,9 14 по 3ПФ6-1АтVI-2			
	2	Каркас кр17	3	1.465.1-17.4-5	
	3	кр28	2	-7	
	7	Сетка с19	2	-27	
	8	с21	1	-27	
	15	Стержень напряг. СТН27	2	Схема 1, л. 2	
	16	Бетон класса В20,м3	0,89		

Инв. № подл. | Подпись и дата | Взам. инв. №

Марка	Поз.	Наименование	кол.	Обозначение документа	Масса, т
		Поз. 1,4,5,6,10...14 по 3ПФ6-1АтVII-2			
	2	Каркас кр 17	3	1.465.1-17.4-5	
3ПФ6-4АIIIВ-2Н	3	кр 28	2	-7	
3ПФ6-4АIIIВ-2П	7	Сетка с 19	2	-27	2,23
	8	с 21	1	-27	
	9	с 8	4	-21	
	15	Стержень напряг. СТН28	2	Схема 1, л. 2	
	16	Бетон класса В20, м³	0,89		
3ПФ6-1АтVII-2		Поз. 1...16 по 3ПФ6-1АтVII-2			
		Поз. 1,3...6,9...14,16 по 3ПФ6-1АтVII-2			
	2	Каркас кр 16	3	1.465.1-17.4-5	
3ПФ6-2АтVII-2	7	Сетка с 19	2	-27	
	8	с 21	1	-27	
	15	Стержень напряг. СТН2	2	Схема 1, л. 2	
		Поз. 1,4,5,6,10...14,16 по 3ПФ6-1АтVII-2			1,74
	2	Каркас кр 17	3	1.465.1-17.4-5	2,05
	3	кр 28	2	-7	
3ПФ6-3АтVII-2	7	Сетка с 19	2	-27	
	8	с 21	1	-27	
	9	с 8	4	-21	
	15	Стержень напряг. СТН3	2	Схема 1, л. 2	
		Поз. 1...14 по 3ПФ6-1АтVII-2			
3ПФ6-1АтVII-2	15	Стержень напряг. СТН6	2	Схема 1, л. 2	
	16	Бетон класса В20, м³	0,89		

См. примечание на л. 5 докум. 1

Марка	Поз.	Наименование	кол.	Обозначение документа	Масса, т
		Поз. 1,3...14 по 3ПФ6-1АтVII-2			
	2	Каркас кр 16	3	1.465.1-17.4-5	
3ПФ6-2АтVII-2	15	Стержень напряг. СТН7	2	Схема 1, л. 2	
	16	Бетон класса В22,5, м³	0,89		
		Поз. 1,4,5,6,9...14 по 3ПФ6-1АтVII-2			
	2	Каркас кр 17	3	1.465.1-17.4-5	
3ПФ6-3АтVII-2	3	кр 28	2	-7	
	7	Сетка с 19	2	-27	
	8	с 21	1	-27	
	15	Стержень напряг. СТН8	2	Схема 1, л. 2	
	16	Бетон класса В22,5, м³	0,89		
					1,74
		Поз. 1,4,5,6,10...14,16 по 3ПФ6-1АтVII-2			2,05
	2	Каркас кр 17	3	1.465.1-17.4-5	
	3	кр 28	2	-7	
3ПФ6-4АтVII-2	7	Сетка с 19	2	-27	
	8	с 21	1	-27	
	9	с 8	4	-21	
	15	Стержень напряг. СТН9	2	Схема 1, л. 2	
		Поз. 1...14 по 3ПФ6-1АтVII-2			
3ПФ6-1АтVIIСЛ-2	15	Стержень напряг. СТН16	2	Схема 1, л. 2	
	16	Бетон класса В20, м³	0,89		
		Поз. 1,3...14 по 3ПФ6-1АтVII-2			
3ПФ6-2АтVIIСЛ-2	2	Каркас кр 16		1.465.1-17.4-5	
	15	Стержень напряг. СТН17	2	Схема 1, л. 2	
	16	Бетон класса В20, м³	0,89		

Инв. № подл. | Подпись и дата | Взам. инв. №

Марка	Поз.	Наименование	кол	Обозначение документа	Масса, т
3ПФ6-3АтIVСл-2		Поз 1,4,5,6,9.. 14 по 3ПФ6-1АтVI-2			1,74 / 2,05
	2	Каркас кр 17	3	1.465.1-17.4-5	
	3	кр 28	2	-7	
	7	Сетка С19	2	-27	
	8	С21	1	-27	
	15	Стержень напряг. СТН 18	2	Схема 1, л. 2	
	16	Бетон класса В22,5 м³	0,89		
3ПФ6-4АтIVСл-2		Поз.1,4,5,6,10... 14 по 3ПФ6-1АтVI-2			
	2	Каркас кр 17	3	1.465.1-17.4-5	
	3	кр 28	2	-7	
	7	Сетка с 19	2	-27	
	8	с 21	1	-27	
	9	С8	4	-21	
	15	Стержень напряг. СТН 19	2	Схема 1, л.2	
	16	Бетон класса В22,5 м³	0,89		
3ПФ6-1АIIIвл-2		Поз.1...14 по 3ПФ6-1АтVI-2			
	15	Стержень напряг. СТН 25	2	Схема 1, л.2	
	16	Бетон класса В 20, м³	0,89		
3ПФ6-2АIIIвл-2		поз.1,3.. 14 по 3ПФ6-1АтVI-2			
	2	каркас кр 16	3	1.465.1-17.4-5	
	15	Стержень напряг. СТН 26	2	Схема 1, л.2	
	16	Бетон класса В 20, м³	0,89		

Марка	Поз.	Наименование	Кол.	Обозначение документа	Масса, т
3ПФ6-3АIIIвл-2		Поз.1,4,5,6,9.... 14 по 3ПФ6-1АтVI-2			1,74 / 2,05
	2	Каркас кр 17	3	1.465.1-17.4-5	
	3	кр 28	2	-7	
	7	Сетка С19	2	-27	
	8	С21	1	-27	
	15	Стержень напряг. СТН 27	2	Схема 1, л.2	
	16	Бетон класса В22,5 м³	0,89		
3ПФ6-4АIIIвл-2		Поз 1,4,5,6,10.. 14 по 3ПФ6-1АтVI-2			
	2	Каркас кр 17	3	1.465.1-17.4-5	
	3	кр 28	2	-7	
	7	Сетка С19	2	-27	
	8	С21	1	-27	
	9	С8	4	-21	
	15	Стержень напряг. СТН 28	2	Схема 1, л. 2	
	16	Бетон класса В22,5 м³	0,89		

Инв. № подл. | Подпись и дата | Взам. инв. №

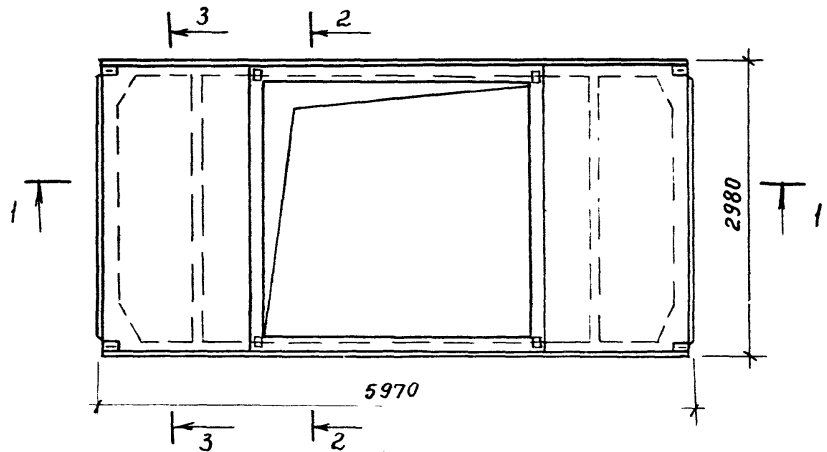

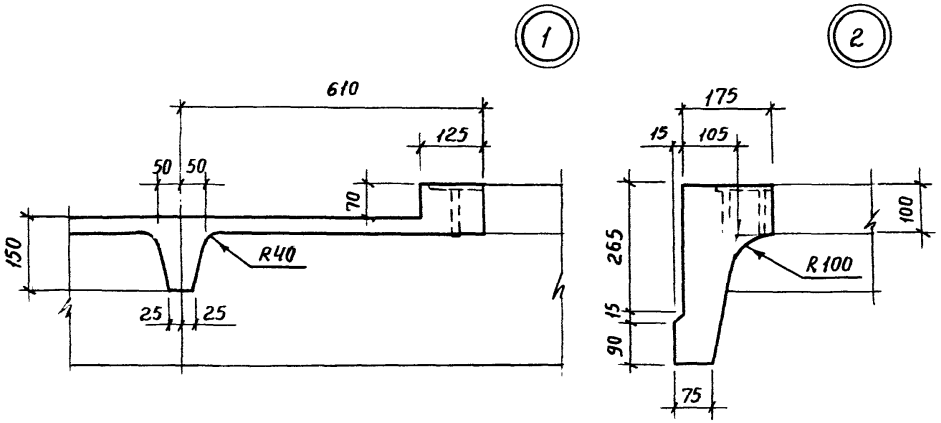

1-1

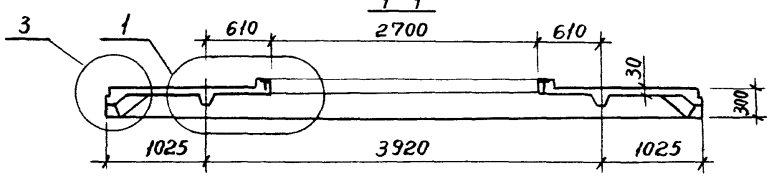

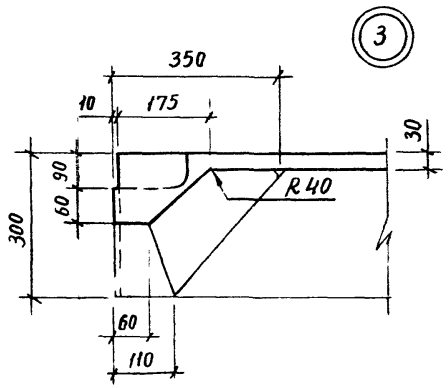

Вид А

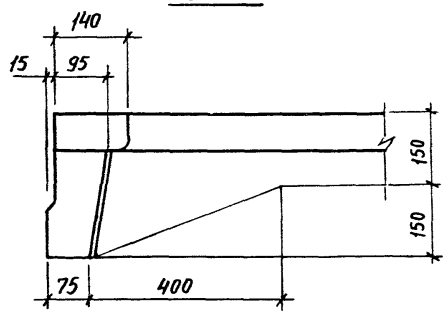

2-2

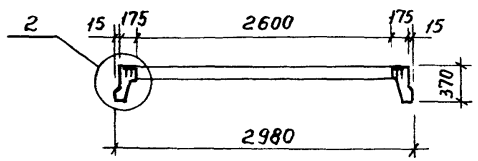

3-3

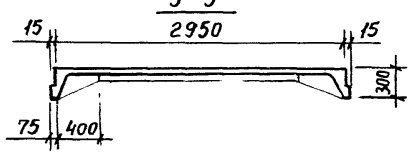

Гл. инж. пр	Бажанова		
Разраб	Бажанова		
Исполн	Николаева		
Провер.	Святова		
Н. контр.	Петрова		

1.465.1-17.3-3 Ф4

Плита ЗПФ6 с одним проемом в полке размером 2,6×2,7 м. Отиалубочный чертеж

Стадия	Лист	Листов
Р		1

ЦНИИпромзданий

24381-04 21

Инв.№ подл | Подпись и дата | Взам.инв.№

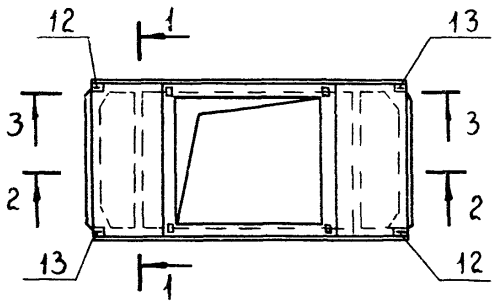

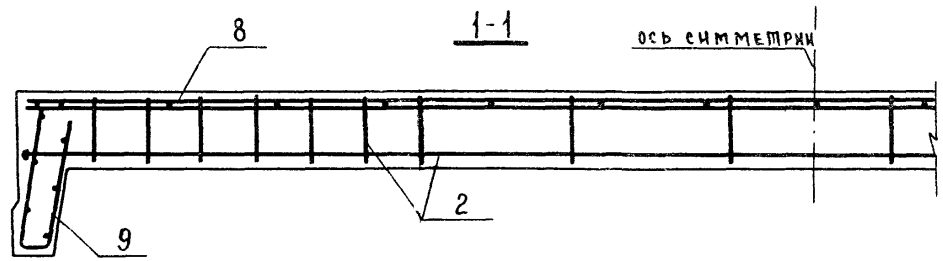

План раскладки сеток полки

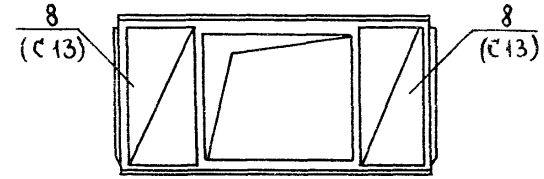

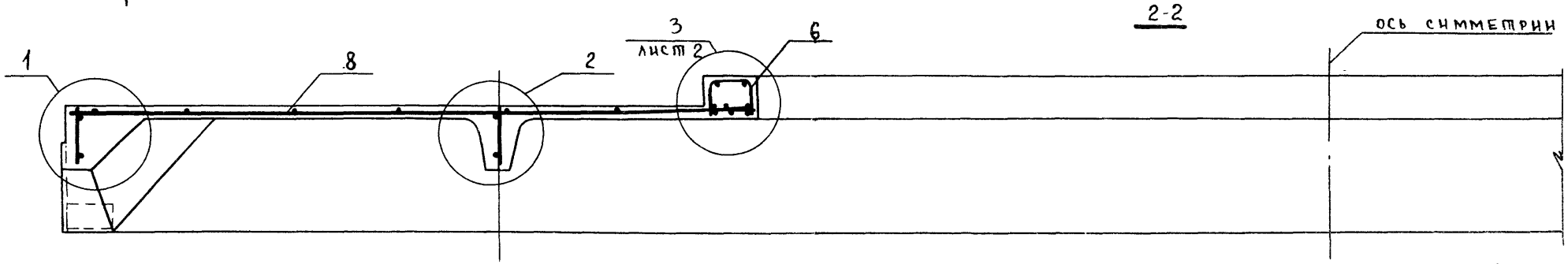

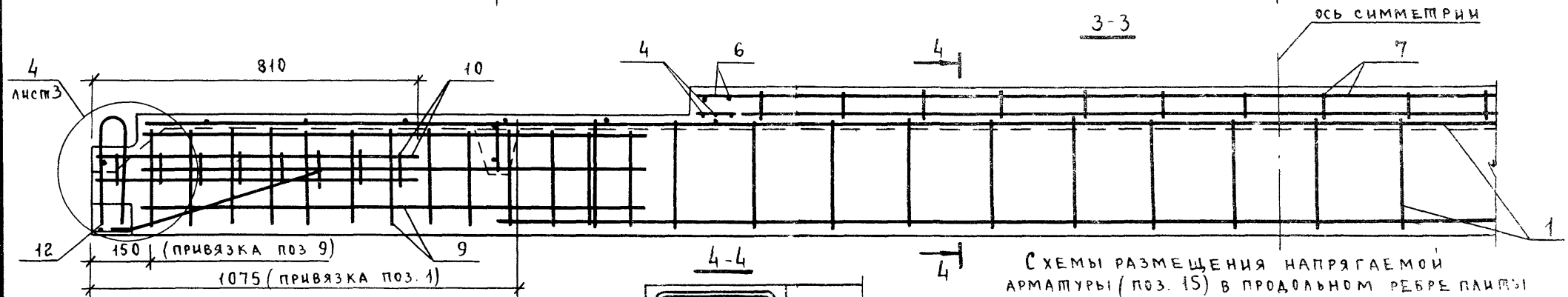

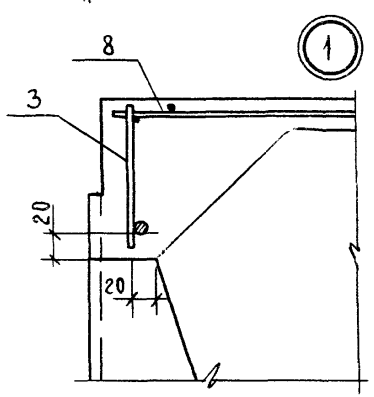

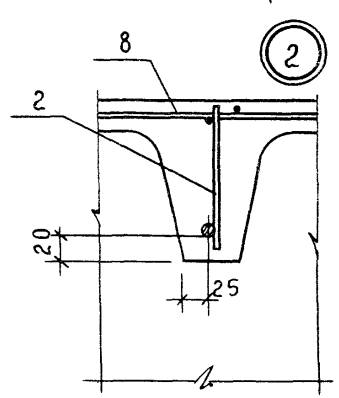

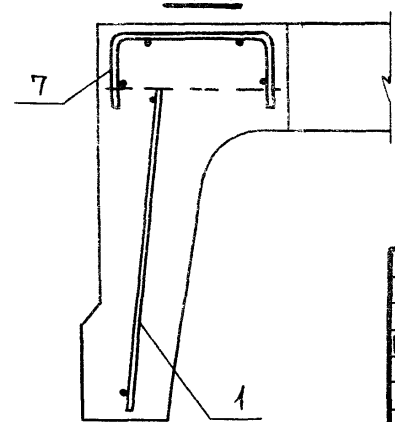

Схемы размещения напрягаемой арматуры (поз. 15) в продольном ребре плиты

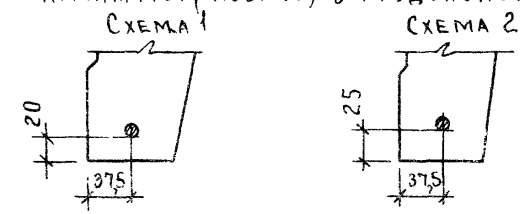

Гл. инж. пр	Бажанова	
Разраб.	Петрова	
Исполн.	Николаева	
Провер.	Святова	
Н. контр	Петрова	

1.465.1-17 3-3

Плита 3ПФ6 с одним проемом в полке размером 2,6×2,7 м.

Стадия	Лист	Листов
Р	1	8

ЦНИИпромзданий

Инв. № подл. | Подпись и дата | Взам. инв. №

пров. Коп. Хоменко

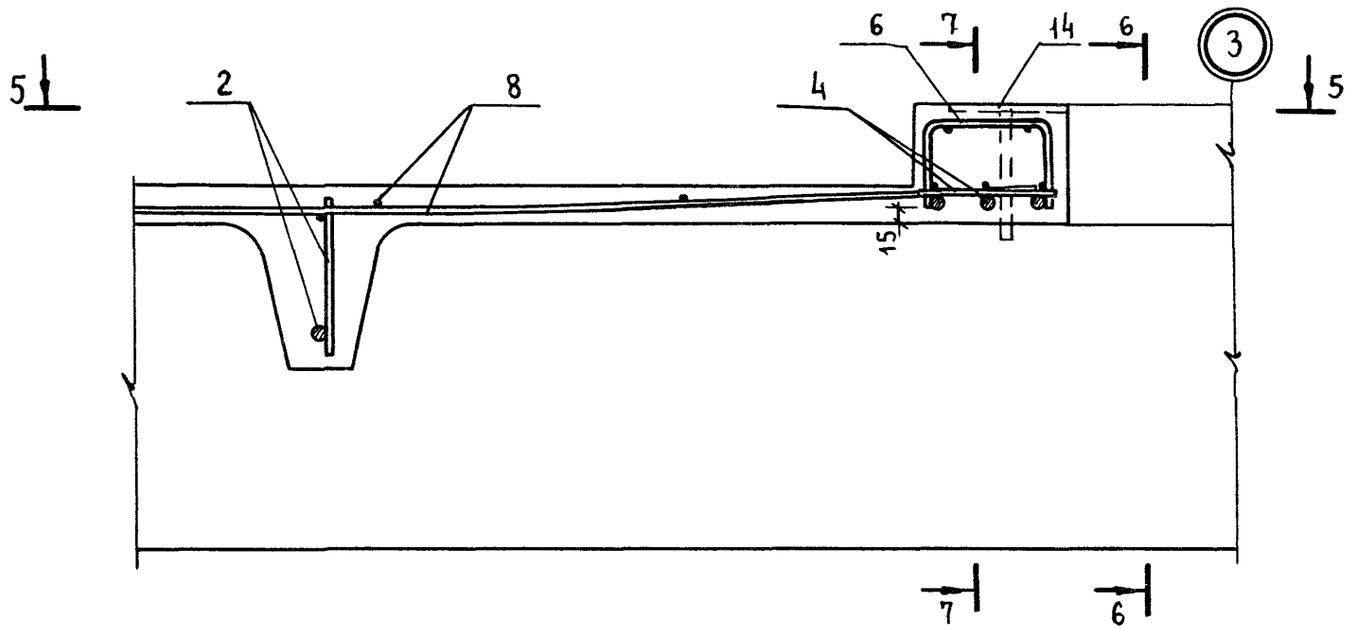

5 - 5

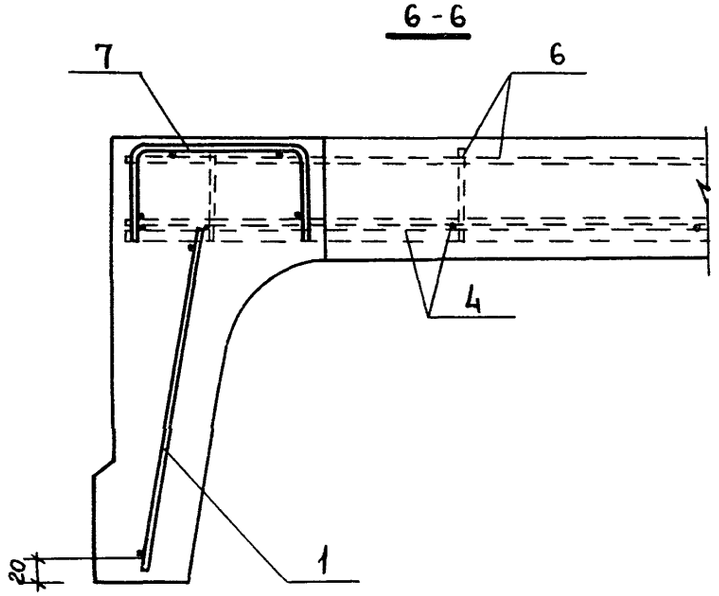

6 - 6

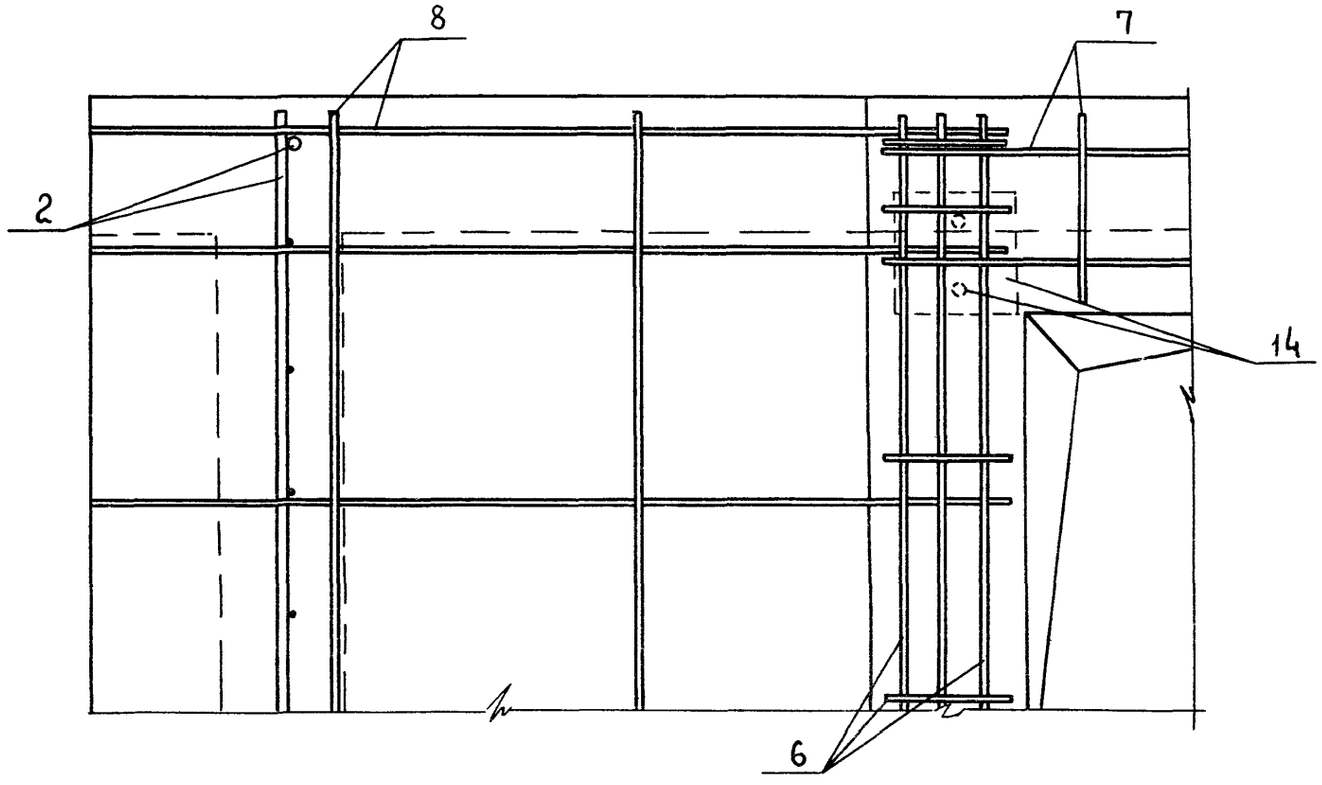

7 - 7

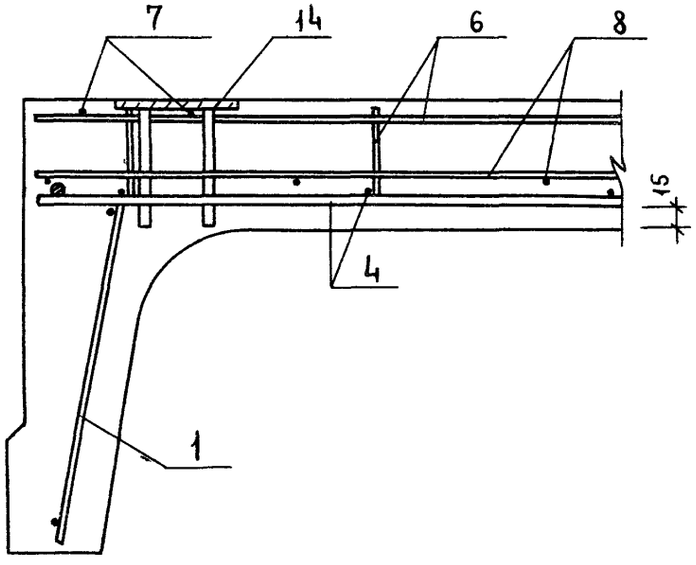

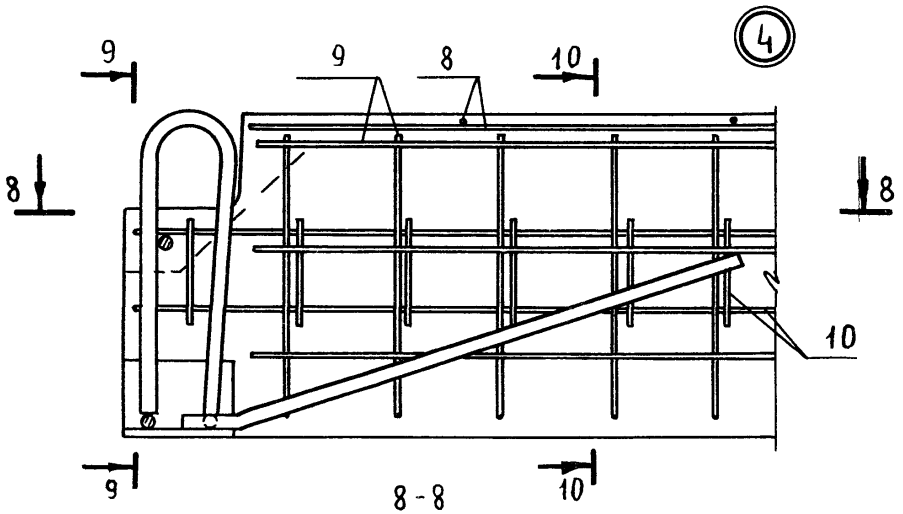

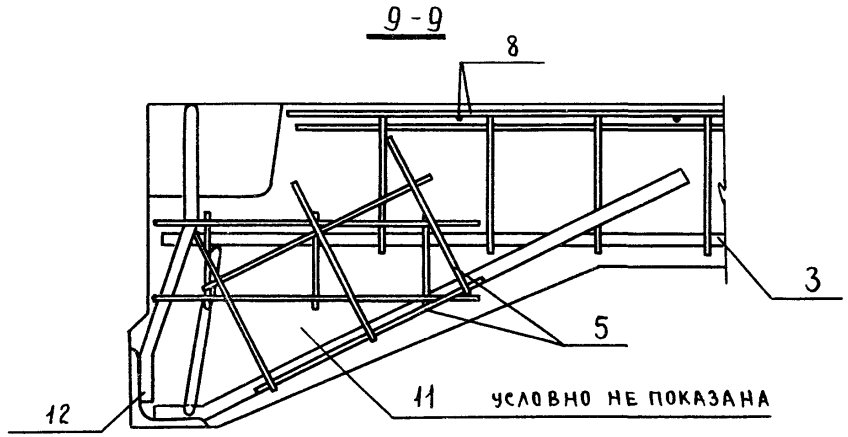

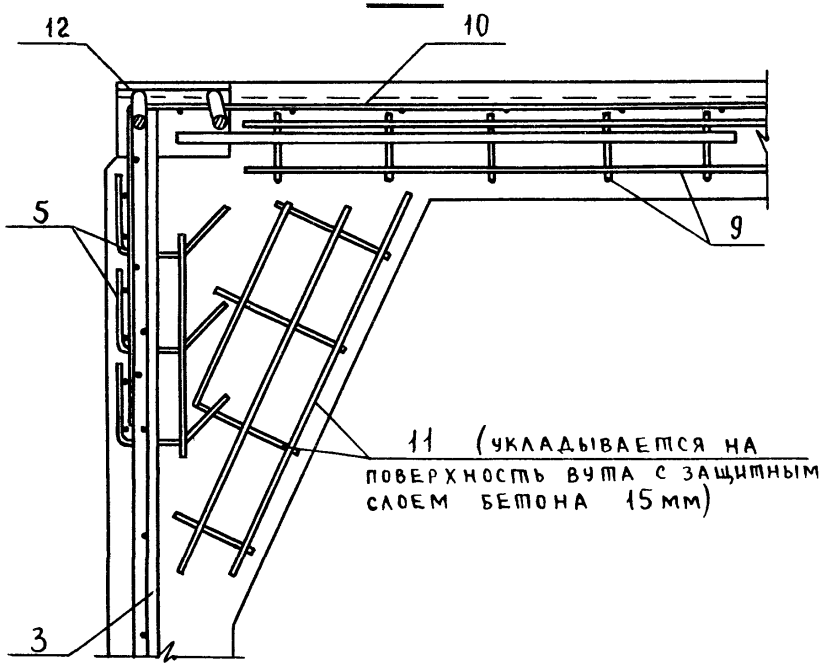

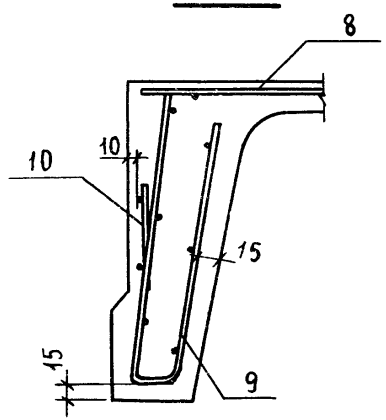

Инв. № подл. | Подпись и дата | Взам инв. №

1.465.1-17.3-3

Лист 3

пров. Коп Хоменко

24381-04 24

Марка	Поз.	Наименование	Кол.	Обозначение документа	Масса, т
3ПФ6-1АтV-4	1	Каркас КР1	2	1.465.1-17.4-1	2,28
	2	КР14	2	-5	
	3	КР27	2	-7	
	4	КР54	2	-17	
	5	КР49	4	-13	
	6	Сетки С22	2	-28	
	7	С23	2	-28	
	8	С13	2	-24	
	9	С7	4	-21	
	10	С11	4	-22	
	11	С12/2	4	-23	
	12	Изделие закладное МН1-1	2	-30	
	13	МН1-2	2	-30	
	14	МН5	4	-33	
	15	Стержень напряг. СТН1	2	Схема 1, л. 1	
	16	Бетон класса В25, м³	0,91		
3ПФ6-2АтV-4		Поз. 1,3...7,9...14,16 по 3ПФ6-1АтV-4			
	2	Каркас КР15	2	1.465.1-17.4-5	
	8	Сетка С14	2	-24	
	15	Стержень напряг. СТН2	2	Схема 1, л. 1	
3ПФ6-3АтV-4		Поз. 1,3...7,10...14,16 по 3ПФ6-1АтV-4			
	2	Каркас КР16	2	1.465.1-17.4-5	
	2	Сетка С14	2	-24	
	9	С8	4	-21	
	15	Стержень напряг. СТН3	2	Схема 1, л. 1	

Марка	Поз.	Наименование	Кол.	Обозначение документа	Масса, т
3ПФ6-1АтV-4		Поз. 1...14 по 3ПФ6-1АтV-4			2,28
	15	Стержень напряг. СТН6	2	Схема 1, л. 1	
	16	Бетон класса В20, м³	0,91		
3ПФ6-2АтV-4		Поз. 1,3...14 по 3ПФ6-1АтV-4			
	2	Каркас КР15	2	1.465.1-17.4-5	
	15	Стержень напряг. СТН7	2	Схема 1, л. 1	
	16	Бетон класса В22,5, м³	0,91		
3ПФ6-3АтV-4		Поз. 1,3...7,10...14 по 3ПФ6-1АтV-4			
	2	Каркас КР16	2	1.465.1-17.4-5	
	8	Сетка С14	2	-24	
	9	С8	4	-21	
	15	Стержень напряг. СТН8	2	Схема 1, л. 1	
	16	Бетон класса В22,5, м³	0,91		
3ПФ6-4АтV-4		Поз. 1,3...7,10...14,16 по 3ПФ-1АтV-4			
	2	Каркас КР16	2	1.465.1-17.4-5	
	8	Сетка С14	2	-24	
	9	С8	4	-21	
	15	Стержень напряг. СТН9	2	Схема 1, л. 1	
3ПФ6-1АтIVС-4		Поз. 1...14 по 3ПФ6-1АтV-4			
	15	Стержень напряг. СТН16	2	Схема 1, л. 1	
	16	Бетон класса В20, м³	0,91		
3ПФ6-2АтIVС-4		Поз. 1,3...14 по 3ПФ6-1АтV-4			
	2	Каркас КР15	2	1.465.1-17.4-5	
	15	Стержень напряг. СТН17	2	Схема 1, л. 1	
	16	Бетон класса В20, м³	0,91		

Марка	Поз	Наименование	Кол.	Обозначение документа	Масса, т
3ПФ6-3АтIVС-4		Поз.1,3...7,10...14 по 3ПФ6-1АтVI-4			2,28
	2	Каркас КР16	2	1.465.1-17.4-5	
	8	Сетка С14	2	-24	
	9	С8	4	-21	
	15	Стержень напряг. СТН18	2	Схема 1, л. 1	
	16	Бетон класса В22,5 м³	0,91		
3ПФ6-4АтIVС-4		Поз.1,3..7,10.. 14 по 3ПФ6-1АтVI-4			
	2	Каркас КР16	2	1.465.1-17.4-5	
	8	Сетка С14	2	-24	
	9	С8	4	-21	
	15	Стержень напряг. СТН19	2	Схема 1, л. 1	
	16	Бетон класса В22,5 м³	0,91		
3ПФ6-1АIIIв-4		Поз 1..14 по 3ПФ6-1АтVI-4			
	15	Стержень напряг СТН25	2	Схема 1, л. 1	
	16	Бетон класса В15, м³	0,91		
3ПФ6-2АIIIв-4		Поз 1,3...14 по 3ПФ6 1АтVI-4			
	2	Каркас КР15	2	1.465.1-17.4-5	
	15	Стержень напряг. СТН26	2	Схема 1, л. 1	
	16	Бетон класса В20, м³	0,91		
3ПФ6-3АIIIв-4		Поз. 1,3..7,10...14 по 3ПФ6-1АтVI-4			
	2	Каркас КР16	2	1.465.1-17.4-5	
	8	Сетка С14	2	-24	
	9	С8	4	-21	
	15	Стержень напряг СТН27	2	Схема 1, л. 1	
	16	Бетон класса В20, м³	0,91		

Марка	Поз.	Наименование	Кол	Обозначение документа	Масса, т
3ПФ6-4АIIIв-4		Поз 1,3...7,10..14 по 3ПФ6-1АтVI-4			2,28
	2	Каркас КР16	2	1.465.1-17.4-5	
	8	Сетка С14	2	-24	
	9	С8	4	-21	
	15	Стержень напряг. СТН28	2	Схема 1, л. 1	
	16	Бетон класса В22,5 м³	0,91		
3ПФ6-1АIV-4Н 3ПФ6-1АIV-4П		Поз.1 14 по 3ПФ6-1АтVI-4			
	15	Стержень напряг. СТН21	2	Схема 1, л. 1	
	16	Бетон класса В20, м³	0,91		
3ПФ6-2АIV-4Н 3ПФ6-2АIV-4П		Поз 1,3..14 по 3ПФ6-1АтVI-4			
	2	Каркас КР15	2	1.465 1-17.4-5	
	15	Стержень напряг СТН22	2	Схема 1, л. 1	
	16	Бетон класса В20, м³	0,91		
3ПФ6-3АIV-4Н 3ПФ6-3АIV-4П		Поз 1,3. 7,10 ..14 по 3ПФ6 1АтVI-4			
	2	Каркас КР16	2	1.465.1-17.4-5	
	8	Сетка С14	2	-24	
	15	Стержень напряг СТН23	2	Схема 1, л. 1	
	16	Бетон класса В22,5 м³	0,91		
3ПФ6-4АIV-4Н 3ПФ6-4АIV-4П		Поз 1,3 7,10 14 по 3ПФ6 1АтVI-4			
	2	Каркас КР16	2	1.465.1-17.4-5	
	8	Сетка С14	2	-24	
	9	С8	4	-21	
	15	Стержень напряг СТН24	2	Схема 1, л. 1	
	16	Бетон класса В22,5 м³	0,91		

Инв № подл. | Подпись и дата | Взам. инв. №

пров

Коп Хоменко

1.465 1-17.3-3

Лист 5

24381-04 26

Марка	Поз.	Наименование	Кол.	Обозначение документа	Масса, т
		Поз. 1...14 по 3ПФ6-1АтVI-4			
3ПФ6-1АтVСК-4Н	15	Стержень напряг. СТН 11	2	Схема 2, л. 1	
	16	Бетон класса В20, м³	0,91		
		Поз. 1,3...14 по 3ПФ6-1АтVI-4			
	2	Каркас КР 15	2	1.465.1-17.4-5	
3ПФ6-2АтVСК-4Н	15	Стержень напряг. СТН 12	2	Схема 2, л. 1	
	16	Бетон класса В22,5 м³	0,91		
		Поз. 1,3...7,10...14 по 3ПФ6-1АтVI-4			
	2	Каркас КР16	2	1.465.1-17.4-5	
3ПФ6-3АтVСК-4Н	8	Сетка С14	2	-24	2,28
	15	Стержень напряг. СТН13	2	Схема 2, л. 1	
	16	Бетон класса В22,5 м³	0,91		
		Поз. 1,3...7,10...14,16 по 3ПФ6-1АтVI-4			
	2	Каркас КР16	2	1.465.1-17.4-5	
	8	Сетка С14	2	-24	
3ПФ6-4АтVСК-4Н	9	С8	4	-21	
	15	Стержень напряг. СТН 14	2	Схема 2, л. 1	
		Поз. 1,3...14 по 3ПФ6-1АтVI-4			
3ПФ6-1АIIIв-4Н	2	Каркас КР15	2	1.465.1-17.4-5	
3ПФ6-1АIIIв-4П	15	Стержень напряг. СТН 25	2	Схема 1, л. 1	
	16	Бетон класса В15, м³	0,91		

См. примечание на л. 5 докум 1.

Марка	Поз.	Наименование	Кол.	Обозначение документа	Масса, т
		Поз. 1,3...14 по 3ПФ6-1АтVI-4			
3ПФ6-2АIIIв-4Н	2	Каркас КР16	2	1.465.1-17.4-5	
3ПФ6-2АIIIв-4П	15	Стержень напряг. СТН 26	2	Схема 1, л. 1	
	16	Бетон класса В20, м³	0,91		
		Поз. 1,3...7,9...14 по 3ПФ6-1АтVI-4			
3ПФ6-3АIIIв-4Н	2	Каркас КР16	2	1.465.1-17.4-5	2,28
3ПФ6-3АIIIв-4П	8	Сетка С14	2	-24	
	15	Стержень напряг. СТН 27	2	Схема 1, л. 1	
	16	Бетон класса В20, м³	0,91		
		Поз. 1,3...7,10...14 по 3ПФ6-1АтVI-4			
	2	Каркас КР16	2	1.465.1-17.4-5	
3ПФ6-4АIIIв-4Н	8	Сетка С14	2	-24	
3ПФ6-4АIIIв-4П	9	С8	4	-21	
	15	Стержень напряг. СТН 28	2	Схема 1, л. 1	
	16	Бетон класса В22,5 м³	0,91		
		Поз. 1,3...16 по 3ПФ6-1АтVI-4			
3ПФ6-1АтVIЛ-4	2	Каркас КР15	2	1.465.1-17.4-5	
		Поз. 1,3..7,9...14,16 по 3ПФ6-1АтVI-4			
3ПФ6-2АтVIЛ-4	2	Каркас КР16	2	1.465.1-17.4-5	1.77
	8	Сетка С14	2	-24	2.09
	15	Стержень напряг. СТН2	2	Схема 1, л. 1	

Взам. инв. № | Подпись и дата | Инв. № подл

Марка	Поз.	Наименование	Кол.	Обозначение документа	Масса, т
		Поз. 1,3...7,10...14,16 по 3ПФ6-1АтVI-4			
	2	Каркас КР16	2	1.465.1-17.4-5	
	8	Сетка С14	2	-24	
	9	С8	4	-21	
3ПФ6-3АтVIл-4	15	Стержень напряг. СТН3	2	Схема 1, л. 1	
		Поз. 1...14 по 3ПФ6-1АтVI-4			
3ПФ6-1АтVIл-4	15	Стержень напряг. СТН6	2	Схема 1, л. 1	
	16	Бетон класса В20, м³	0,91		
		Поз. 1,3...14 по 3ПФ6-1АтVI-4			
	2	Каркас КР15	2	1.465.1-17.4-5	
3ПФ6-2АтVIл-4	15	Стержень напряг. СТН7	2	Схема 1, л. 1	1,77
	16	Бетон класса В22,5, м³	0,91		2,09
		Поз 1,3...7,10...14 по 3ПФ6-1АтVI-4			
	2	Каркас КР16	2	1.465.1-17.4-5	
	8	Сетка С14	2	-24	
3ПФ6-3АтVIл-4	9	С8	4	-21	
	15	Стержень напряг. СТН8	2	Схема 1, л. 1	
	16	Бетон класса В22,5, м³	0,91		
		Поз. 1,4...7,10...14,16 по 3ПФ6-1АтVI-4			
	2	Каркас КР17	2	1.465.1-17.4-5	
	3	КР28	2	-7	
	8	Сетка С14	2	-24	
3ПФ6-4АтVIл-4	9	С8	4	-21	
	15	Стержень напряг СТН9	2	Схема 1, л. 1	

Марка	Поз.	Наименование	Кол.	Обозначение документа	Масса, т
		Поз. 1...14 по 3ПФ6-1АтVI-4			
3ПФ6-1АтVIсл-4	15	Стержень напряг. СТН16	2	Схема 1, л. 1	
	16	Бетон класса В20, м³	0,91		
		Поз. 1,3...14 по 3ПФ6-1АтVI-4			
	2	Каркас КР15	2	1.465.1-17.4-5	
3ПФ6-2АтVIсл-4	15	Стержень напряг СТН17	2	Схема 1, л. 1	
	16	Бетон класса В20, м³	0,91		
		Поз. 1,3...7,10...14 по 3ПФ6-1АтVI-4			
	2	Каркас КР16	2	1.465.1-17.4-5	
	8	Сетка С14	2	-24	
3ПФ6-3АтVIсл-4	9	С8	4	-21	1,77
	15	Стержень напряг. СТН18	2	Схема 1, л. 1	2,09
	16	Бетон класса В22,5 м³	0,91		
		Поз. 1,3...7,10...14 по 3ПФ6-1АтVI-4			
	2	Каркас КР16	2	1.465.1-17.4-5	
	8	Сетка С14	2	-24	
3ПФ6-4АтVIсл-4	9	С8	4	-21	
	15	Стержень напряг. СТН19	2	Схема 1, л. 1	
	16	Бетон класса В22,5 м³	0,91		
		Поз. 1,3...14 по 3ПФ6-1АтVI-4			
	2	Каркас КР15	2	1.465.1-17.4-5	
3ПФ6-1АIIIв,1-4	15	Стержень напряг. СТН25	2	Схема 1, л. 1	
	16	Бетон класса В15, м³	0,91		

Инв. № подл. | Подпись и дата | Взам. инв. №

Марка	Поз.	Наименование	Кол	Обозначение документа	Масса, т
		Поз. 1,3...14 по ЗПФ6-1АтVI-4			
	2	Каркас КР 15	2	1.465.1-17.4-5	
ЗПФ6-2АIIIвЛ-4	15	Стержень напряг. СТН26	2	Схема 1, л. 1	
	16	Бетон класса В20, м³	0,91		
		Поз. 1,3...7,10...14 по ЗПФ6-1АтVI-4			
	2	Каркас КР16	2	1.465.1-17.4-5	
	8	Сетка С14	2	-24	
ЗПФ6-3АIIIвЛ-4	9	С8	4	-21	
	15	Стержень напряг. СТН27	2	Схема 1, л. 1	1,77 / 2,09
	16	Бетон класса В20, м³	0,91		
		Поз. 1,4...7,10.14 по ЗПФ6-1АтVI 4			
	2	Каркас КР17	2	1.465.1-17.4-5	
	3	КР28	2	-7	
ЗПФ6-4АIIIвЛ-4	8	Сетка С14	4	-24	
	9	С8	2	-21	
	15	Стержень напряг СТН28	2	Схема 1, л. 1	
	16	Бетон класса В22,5, м³	0,91		

Марка плиты	Напрягаемая арматура класса										Всего	Изделия арматурные											Всего
	Ат-VI				Ат-V							Арматура класса											
	ГОСТ 10884-81											А-III							Вр-I				
												ГОСТ 5781-82							ГОСТ 6727-80				
	ф 12	ф 14	ф 16	Итого	ф 12	ф 14	ф 16	ф 18		Итого		ф 6	ф 8	ф 10	ф 12	ф 14	ф 16	Итого	ф 3	ф 4	ф 5	Итого	
3ПФ6-1Ат VI-1	10,6			10,6							10,6	2,0	2,0	4,6	10,8			19,4	2,0	22,0	4,0	28,0	47,4
3ПФ6-2Ат VI-1		14,8		14,8							14,8	2,0	2,0	4,6		14,4		23,0	2,0	16,0	13,6	31,6	54,6
3ПФ6-3Ат VI-1			19,2	19,2							19,2	2,0		4,2	5,2		18,8	30,2	2,0	10,4	22,0	34,4	64,6
3ПФ6-1Ат V-1					10,6					10,6	10,6	2,0	2,0	4,6	10,8			19,4	2,0	22,0	4,0	28,0	47,4
3ПФ6-2Ат V-1						14,8				14,8	14,8	2,0	2,0	4,6		14,4		23,0	2,0	20,0	7,2	29,2	52,2
3ПФ6-3Ат V-1							19,2			19,2	19,2	2,0	2,0	4,6		14,4		23,0	2,0	16,0	13,6	31,6	54,6
3ПФ6-4Ат V-1								24,3		24,3	24,3	2,0		4,2	5,2		18,8	30,2	2,0	10,4	22,0	34,4	64,6

Продолжение ведомости

Изделия закладные												Общий расход
Арматура класса						Прокат марки					Всего	
А-III				А-I		ВСт 3кп 2-1						
ГОСТ 5781-82						ГОСТ 103-76			ГОСТ 8509-86			
ф10	ф12	ф14	Итого	ф12	Итого	-6х10		Итого	∠75х6	Итого		
1,6	2,0	0,2	3,8	2,4	2,4	2,0		2,0	2,8	2,8	11,0	69,0
												80,4
												94,8
												69,0
												78,0
												84,8
												99,9

Сталь ВСт 3кп 2-1 по ТУ 14-1-3023-80.

Гл.инжр	БАЖАНОВА		
Разраб.	Петрова		
Исполн.	Николаева		
Провер	Святова		
Н.контр	Петрова		

1.465.1-17.3-РС1

Ведомость расхода стали на плиту с одним проемом размером 1,5×1,7 м, кг

Стадия	Лист	Листов
Р	1	5

ЦНИИПРОМЗДАНИЙ

Инв.№подл | Подпись и дата | Взам.инв.№

Марка плиты	Напрягаемая арматура класса										Изделия арматурные											Всего
	A_T-IV C					A-III в					Арматура класса											
	ГОСТ 10884-81										A-III ГОСТ 5781-82							Bp-I ГОСТ 6727-80				
	Ф14	Ф16	Ф18	Ф20	Итого	Ф16	Ф18	Ф20	Ф22	Итого												
											Ф6	Ф8	Ф10	Ф12	Ф14	Ф16	Итого	Ф3	Ф4	Ф5	Итого	
3ПФ6-1A_TIV C-1	14,6				14,6						14,6	2,0	2,0	4,6	10,8			19,4	2,0	22,0	4,0	28,0	47,4
3ПФ6-2A_TIV C-1		19,2			19,2						19,2	2,0	2,0	4,6		14,4		23,0	2,0	20,0	7,2	29,2	52,2
3ПФ6-3A_TIV C-1			24,3		24,3						24,3	2,0	2,0	4,6		14,4		23,0	2,0	16,0	13,6	31,6	54,6
3ПФ6-4A_TIV C-1				30,0	30,0						30,0	2,0		4,2	5,2		18,8	30,2	2,0	10,4	22,0	34,4	64,6
3ПФ6-1A III в-1						19,0				19,0	19,0	2,0	2,0	4,6	10,8			19,4	2,0	22,0	4,0	28,0	47,4
3ПФ6-2A III в-1							24,3			24,3	24,3	2,0	2,0	4,6		14,4		23,0	2,0	20,0	7,2	29,2	52,2
3ПФ6-3A III в-1								30,0		30,0	30,0	2,0		4,2	5,2		18,8	30,2	2,0	16,0	13,6	31,6	61,8
3ПФ6-4A III в-1									36,4	36,4	36,4	2,0		4,2	5,2		18,8	30,2	2,0	10,4	22,0	34,4	64,6

Продолжение ведомости

Изделия закладные												Общий расход
Арматура класса						Прокат марки					Всего	
A-III				A-I		ВСт3кп2-1						
ГОСТ 5781-82						ГОСТ 103-76			ГОСТ 8509-86			
Ф10	Ф12	Ф14	Итого	Ф12	Итого	-6×10		Итого	∠75×6		Итого	
												73,0
												82,4
												89,9
1,6	2,0	0,2	3,8	2,4	2,4	2,0		2,0	2,8		2,8	11,0	105,6
												77,4
												87,5
												102,8
												112,0

Инв.N подл. | Подпись и дата | Взам.инв.N

Марка плиты	Напрягаемая арматура класса										Изделия арматурные											
											Арматура класса											Всего
	А-IV					Ат-V СК					А-III							Вр-I				
	ГОСТ 5781-82					ГОСТ 10884-81					ГОСТ 5781-82							ГОСТ 6727-80				
	Ф14	Ф16	Ф18	Ф20	Итого	Ф12	Ф14	Ф16	Ф18	Итого		Ф6	Ф8	Ф10	Ф12	Ф14	Ф16	Итого	Ф3	Ф4	Ф5	Итого	
3ПФ6-1А IV-1Н (П)	14,6				14,6						14,6	2,0	2,0	4,6	10,8			19,4	2,0	22,0	4,0	28,0	47,4
3ПФ6-2А IV-1Н (П)		19,2			19,2						19,2	2,0	2,0	4,6		14,4		23,0	2,0	20,0	7,2	29,2	52,2
3ПФ6-3А IV-1Н (П)			24,3		24,3						24,3	2,0	2,0	4,6		14,4		23,0	2,0	16,0	13,6	31,6	54,6
3ПФ6-4А IV-1Н (П)				30,0	30,0						30,0	2,0		4,2	5,2		18,8	30,2	2,0	10,4	22,0	34,4	64,6
3ПФ6-1Ат V СК-1Н						10,6				10,6	10,6	2,0	2,0	4,6	10,8			19,4	2,0	22,0	4,0	28,0	47,4
3ПФ6-2Ат V СК-1Н							14,8			14,8	14,8	2,0	2,0	4,6		14,4		23,0	2,0	20,0	7,2	29,2	52,2
3ПФ6-3Ат V СК-1Н								19,2		19,2	19,2	2,0	2,0	4,6		14,4		23,0	2,0	16,0	13,6	31,6	54,6
3ПФ6-4Ат V СК-1Н									24,3	24,3	24,3	2,0		4,2	5,2		18,8	30,2	2,0	10,4	22,0	34,4	64,6

Продолжение ведомости

Изделия закладные												Общий расход
Арматура класса							Прокат марки				Всего	
А-III				А-I			В Ст3 кп 2-1					
ГОСТ 5781-82							ГОСТ 103-76		ГОСТ 8509-86			
Ф10	Ф12	Ф14	Итого	Ф12		Итого	-6×10	Итого	L75×6	Итого		
1,6	2,0	0,2	3,8	2,4		2,4	2,0	2,0	2,8	2,8	11,0	73,0
												82,4
												89,9
												105,6
												69,0
												78,0
												84,8
												99,9

Инв. № подл. | Подпись и дата | Взам. инв. №

Марка плиты	Напрягаемая арматура класса										Изделия арматурные													Всего
	А-IIIв					Ат-VI					Арматура класса									Вр-I				
						ГОСТ 10884-81					А-III ГОСТ 5781-82									ГОСТ 6727-80				
	ф16	ф18	ф20	ф22	Итого	ф12	ф14	ф16		Итого	ф6	ф8	ф10	ф12	ф14	ф16	ф18	Итого	ф3	ф4	ф5	Итого	
3ПФ6-1АIIIв-1Н(П)	19,0				19,0						19,0	2,0	2,0	4,6	10,8				19,4	2,0	22,0	4,0	28,0	47,4
3ПФ6-2АIIIв-1Н(П)		24,3			24,3						24,3	2,0	2,0	4,6		14,4			23,0	2,0	20,0	7,2	29,2	52,2
3ПФ6-3АIIIв-1Н(П)			30,0		30,0						30,0	2,0		4,2	5,2		18,8		30,2	2,0	16,0	13,6	31,6	61,8
3ПФ6-4А-IIIв-1Н(П)				36,4	36,4						36,4	2,0		4,2	5,2		18,8		30,2	2,0	10,4	22,0	34,4	64,6
3ПФ6-1АтVI Л-1						10,6				10,6	10,6	2,0	2,0	4,6	10,8				19,4	2,0	22,0	4,0	28,0	47,4
3ПФ6-2АтVI Л-1							14,8			14,8	14,8	2,0	2,0	4,6		14,4			23,0	2,0	16,0	13,6	31,6	54,6
3ПФ6-3АтVI Л-1								19,2		19,2	19,2	2,0		4,2	5,2		18,8		30,2	2,0	10,4	22,0	34,4	64,6

Продолжение ведомости

Изделия закладные												Общий расход
Арматура класса							Прокат марки				Всего	
А-III				А-I			Вст 3 кп 2-1					
ГОСТ 5781-82							ГОСТ 103-76			ГОСТ 8509-86		
ф10	ф12	ф14	Итого	ф12		Итого	-6х10		Итого	L75х6	Итого	
1,6	2,0	0,2	3,8	2,4		2,4	2,0		2,0	2,8	2,8	11,0	77,4
													87,5
													102,8
													112,0
													63,0
													80,4
													94,8

Инв. № подл. | Подпись и дата | Взам. инв. №

Марка плиты	Напрягаемая арматура класса															Всего	Изделия арматурные												Всего
	A_T-V ГОСТ 10884-81					A_T-IVC ГОСТ 10884-81					A-IIIв						Арматура класса A-III ГОСТ 5781-82							Bp-I ГОСТ 6727-80				
	ф12	ф14	ф16	ф18	Итого	ф14	ф16	ф18	ф20	Итого	ф16	ф18	ф20	ф22	Итого		ф6	ф8	ф10	ф12	ф14	ф16	Итого	ф3	ф4	ф5	Итого	
3ПФ6-1A_TV л-1	10,6				10,6											10,6	2,0	2,0	4,6	10,8			19,4	2,0	22,0	4,0	28,0	47,4
3ПФ6-2A_TV л-1		14,8			14,8											14,8	2,0	2,0	4,6		14,4		23,0	2,0	20,0	7,2	29,2	52,2
3ПФ6-3A_TV л-1			19,2		19,2											19,2	2,0		4,2	5,2		18,8	30,2	2,0	16,0	13,6	31,6	61,8
3ПФ6-4A_TV л-1				24,3	24,3											24,3	2,0		4,2	5,2		18,8	30,2	2,0	10,4	22,0	34,4	64,6
3ПФ6-1A_TIVCл-1						14,6			14,6							14,6	2,0	2,0	4,6	10,8			19,4	2,0	22,0	4,0	28,0	47,4
3ПФ6-2A_TIVCл-1							19,2		19,2							19,2	2,0	2,0	4,6		14,4		23,0	2,0	20,0	7,2	29,2	52,2
3ПФ6-3A_TIVCл-1								24,3		24,3						24,3	2,0		4,2	5,2		18,8	30,2	2,0	16,0	13,6	31,6	61,8
3ПФ6-4A_TIVCл-1									30,0	30,0						30,0	2,0		4,2	5,2		18,8	30,2	2,0	10,4	22,0	34,4	64,6
3ПФ6-1A_TIIIвл-1											19,0				19,0	19,0	2,0	2,0	4,6	10,8			19,4	2,0	22,0	4,0	28,0	47,4
3ПФ6-2A_TIIIвл-1												24,3			24,3	24,3	2,0	2,0	4,6		14,4		23,0	2,0	20,0	7,2	29,2	52,2
3ПФ6-3A_TIIIвл-1													30,0		30,0	30,0	2,0		4,2	5,2		18,8	30,2	2,0	16,0	13,6	31,6	61,8
3ПФ6-4A_TIIIвл-1														5,4	36,4	36,4	2,0		4,2	5,2		18,8	30,2	2,0	10,4	22,0	34,4	64,6

Продолжение ведомости

Изделия закладные												Общий расход
Арматура класса							Прокат марки				Всего	
A-III				A-I			Вст3кп 2-1					
ГОСТ 5781-82							ГОСТ 103-76		ГОСТ 8509-86			
ф10	ф12	ф14	Итого	ф12		Итого	-6х10	Итого	L75х6	Итого		
1,6	2,0	0,2	3,8	2,4		2,4	2,0	2,0	2,8	2,8	11,0	69,0
												78,0
												92,0
												99,9
												73,0
												82,4
												97,1
												105,6
												77,4
												87,5
												102,8
												112,0

Инв. № подл. | Подпись и дата | Взам. инв. №

Марка плиты	Напрягаемая арматура класса										Всего	Изделия арматурные												Всего
	Ат-VI					Ат-V						Арматура класса												
	ГОСТ 10884-81											А-III									Вр-I			
												ГОСТ 5781-82									ГОСТ 6727-80			
	ф12	ф14	ф16	ф18	Итого	ф12	ф14	ф16	ф18	Итого		ф6	ф8	ф10	ф12	ф14	ф16	ф18		Итого	ф3	ф4	ф5	Итого	
3ПФ6-1АтVI-2	10,6				10,6						10,6	2,0	2,0	5,6	8,1					17,7	1,6	20,1	4,0	25,7	43,4
3ПФ6-2АтVI-2		14,8			14,8						14,8	2,0	2,0	5,6		10,8				20,4	1,6	16,2	10,5	28,3	48,7
3ПФ6-3АтVI-2			19,2		19,2						19,2	2,0		5,2	5,2		14,1			26,5	1,6	10,6	18,9	31,1	57,6
3ПФ6-1АтV-2						10,6				10,6	10,6	2,0	2,0	5,6	8,1					17,7	1,6	20,1	4,0	25,7	43,4
3ПФ6-2АтV-2							14,8			14,8	14,8	2,0	2,0	5,6		10,8				20,4	1,6	18,6	6,4	26,6	47,0
3ПФ6-3АтV-2								19,2		19,2	19,2	2,0		5,2	5,2		14,1			26,5	1,6	16,2	10,5	28,3	54,8
3ПФ6-4АтV-2									24,3	24,3	24,3	2,0		5,2	5,2		14,1			26,5	1,6	10,6	18,9	31,1	57,6

Продолжение ведомости

Изделия закладные												Общий расход
Арматура класса							Прокат марки					
А-III				А-I			Вст3 кп2-1					
ГОСТ 5781-82							ГОСТ 103-76			ГОСТ 8509-86		
ф10	ф12	ф14	Итого	ф12		Итого	-6х10		Итого	∠75х6	Итого	Всего	
1,6	2,0	0,2	3,8	2,4		2,4	2,0		2,0	2,8	2,8	11,0	65,0
													74,5
													87,8
													65,0
													72,8
													85,0
													92,9

Сталь Вст3 кп2-1 по ТУ 14-1-3023-80

Гл инж пр	Бажанова	
Разраб	Петрова	
Исполн	Николаева	
Провер	Святова	
Н.контр	Петрова	

1.465.1-17.3-РС2

Ведомость расхода стали на плиту с двумя проемами размером 1,5×1,7 м, кг.

Стадия	Лист	Листов
Р	1	4

ЦНИИпромзданий

24381-04 35

Инв. № подл. | Подпись и дата | Взам. инв. №

Марка плиты	Напрягаемая арматура класса															Всего	Изделия арматурные											
																	Арматура класса											
	Ат-IV с					А-III в					А-IV						А-III							Вр-I				
	ГОСТ 10884-81					ГОСТ 5781-82											ГОСТ 5781-82							ГОСТ 6727-80				
	ф14	ф16	ф18	ф20	Итого	ф16	ф18	ф20	ф22	Итого	ф14	ф16	ф18	ф20	Итого		ф6	ф8	ф10	ф12	ф14	ф16	Итого	ф3	ф4	ф5	Итого	
3ПФ6-1АтIVс-2	14,6				14,6											14,6	2,0	2,0	5,6	8,1			17,7	1,6	20,1	4,0	25,7	43,4
3ПФ6-2АтIVс-2		19,2			19,2											19,2	2,0	2,0	5,6		10,8		20,4	1,6	18,6	6,4	26,6	47,0
3ПФ6-3АтIVс-2			24,3		24,3											24,3	2,0		5,2	5,2		14,1	26,5	1,6	16,2	10,5	28,3	54,8
3ПФ6-4АтIVс-2				30,0	30,0											30,0	2,0		5,2	5,2		14,1	26,5	1,6	10,6	18,9	31,1	57,6
3ПФ6-1АIIIв-2						19,0				19,0						19,0	2,0	2,0	5,6	8,1			17,7	1,6	20,1	4,0	25,7	43,4
3ПФ6-2АIIIв-2							24,3			24,3						24,3	2,0	2,0	5,6		10,8		20,4	1,6	18,6	6,4	26,6	47,0
3ПФ6-3АIIIв-2								30,0		30,0						30,0	2,0		5,2	5,2		14,1	26,5	1,6	16,2	10,5	28,3	54,8
3ПФ6-4АIIIв-2									36,4	36,4						36,4	2,0		5,2	5,2		14,1	26,5	1,6	10,6	18,9	31,1	57,6
3ПФ6-1АIV-2Н(П)											14,6				14,6	14,6	2,0	2,0	5,6	8,1			17,7	1,6	20,1	4,0	25,7	43,4
3ПФ6-2АIV-2Н(П)												19,2			19,2	19,2	2,0	2,0	5,6		10,8		20,4	1,6	18,6	6,4	26,6	47,0
3ПФ6-3АIV-2Н(П)													24,3		24,3	24,3	2,0		5,2	5,2		14,1	26,5	1,6	16,2	10,5	28,3	54,8
3ПФ6-4АIV-2Н(П)														30,0	30,0	30,0	2,0		5,2	5,2		14,1	26,5	1,6	10,6	18,9	31,1	57,6

Продолжение ведомости

	Изделия закладные											Общий расход
	Арматура класса						Прокат марки					
	А-III				А-I		ВСт3кп2-1					
	ГОСТ 5781-82						ГОСТ 103-76			ГОСТ 8509-86		
	ф10	ф12	ф14	Итого	ф12	Итого	-6х10		Итого	L75х6	Итого	
	1,6	2,0	0,2	3,8	2,4	2,4	2,0		2,0	2,8	2,8	69,0
												77,2
												90,1
												98,6
												73,4
												82,3
												95,8
												105,0
												69,0
												77,2
												90,1
												98,6

Инв.№подл. | Подпись и дата | Взам.инв.№

Марка плиты	Напрягаемая арматура класса															Изделия арматурные												
																Арматура класса												
	Ат-V СК					А-III в					Ат-VI				Всего	А-III							Вр-I				Всего
	ГОСТ 10884-81										ГОСТ 10884-81					ГОСТ 5781-82							ГОСТ 6727-80				
	ф12	ф14	ф16	ф18	Итого	ф16	ф18	ф20	ф22	Итого	ф12	ф14	ф16	Итого		ф6	ф8	ф10	ф12	ф14	ф16	Итого	ф3	ф4	ф5	Итого	
3ПФ6-1АтVСК-2Н	10,6				10,6										10,6	2,0	2,0	5,6	8,1			17,7	1,6	20,1	4,0	25,7	43,4
3ПФ6-2АтVСК-2Н		14,8			14,8										14,8	2,0	2,0	5,6		10,8		20,4	1,6	18,6	6,4	26,6	47,0
3ПФ6-3АтVСК-2Н			19,2		19,2										19,2	2,0		5,2	5,2		14,1	26,5	1,6	16,2	10,5	28,3	54,8
3ПФ6-4АтVСК-2Н				24,3	24,3										24,3	2,0		5,2	5,2		14,1	26,5	1,6	10,6	18,9	31,1	57,6
3ПФ6-1АIIIв-2Н(П)						19,0				19,0					19,0	2,0	2,0	5,6	8,1			17,7	1,6	20,1	4,0	25,7	43,4
3ПФ6-2АIIIв-2Н(П)							24,3			24,3					24,3	2,0	2,0	5,6		10,8		20,4	1,6	18,6	6,4	26,6	47,0
3ПФ6-3АIIIв-2Н(П)								30,0		30,0					30,0	2,0		5,2	5,2		14,1	26,5	1,6	16,2	10,5	28,3	54,8
3ПФ6-4АIIIв-2Н(П)									36,4	36,4					36,4	2,0		5,2	5,2		14,1	26,5	1,6	10,6	18,9	31,1	57,6
3ПФ6-1АтVI А-2											10,6			10,6	10,6	2,0	2,0	5,6	8,1			17,7	1,6	20,1	4,0	25,7	43,4
3ПФ6-2АтVI А 2												14,8		14,8	14,8	2,0	2,0	5,6		10,8		20,4	1,6	16,2	10,5	28,3	48,7
3ПФ6-3АтVI А-2													19,2	19,2	19,2	2,0		5,2	5,2		14,1	26,5	1,6	10,6	18,9	31,1	57,6

Продолжение ведомости

Изделия закладные													Общий расход
Арматура класса							Прокат марки					Всего	
А-III				А-I			ВСт3кп2-1						
ГОСТ 5781-82							ГОСТ 103-76			ГОСТ 8509-86			
ф10	ф12	ф14	Итого	ф12		Итого	-6×10		Итого	L75×6	Итого		
1,6	2,0	0,2	3,8	2,4		2,4	2,0		2,0	2,3	2,8	11,0	65,0
													72,8
													85,0
													92,9
													73,4
													82,3
													95,8
													105,0
													65,0
													74,5
													87,8

Инв. № подл. | Подпись и дата | Взам. инв. №

Пров

Нач. отд. Коменко

1.465.1-17.3-РС2

Лист 3

Марка плиты	Напрягаемая арматура класса																Изделия арматурные											
	Ат-V					Ат-IVС					А-IIIв					Всего	Арматура класса											Всего
	ГОСТ 10884-81																А-III							Вр-I				
																	ГОСТ 5781-82							ГОСТ 6727-80				
	ф12	ф14	ф16	ф18	Итого	ф14	ф16	ф18	ф20	Итого	ф16	ф18	ф20	ф22	Итого		ф6	ф8	ф10	ф12	ф14	ф16	Итого	ф3	ф4	ф5	Итого	
3ПФ6-1АтVА-2	10,6				10,6											10,6	2,0	2,0	5,6	8,1			17,7	1,6	20,1	4,0	25,7	43,4
3ПФ6-2АтVА-2		14,8			14,8											14,8	2,0	2,0	5,6		10,8		20,4	1,6	18,6	6,4	26,6	47,0
3ПФ6-3АтVА-2			19,2		19,2											19,2	2,0		5,2	5,2		14,1	26,5	1,6	16,2	10,5	28,3	54,8
3ПФ6-4АтVА-2				24,3	24,3											24,3	2,0		5,2	5,2		14,1	26,5	1,6	10,6	18,9	31,1	57,6
3ПФ6-1АтIVСА-2						14,6				14,6						14,6	2,0	2,0	5,6	8,1			17,7	1,6	20,1	4,0	25,7	43,4
3ПФ6-2АтIVСА-2							19,2			19,2						19,2	2,0	2,0	5,6		10,8		20,4	1,6	18,6	6,4	26,6	47,0
3ПФ6-3АтIVСА-2								24,3		24,3						24,3	2,0		5,2	5,2		14,1	26,5	1,6	16,2	10,5	28,3	54,8
3ПФ6-4АтIVСА-2									30,0	30,0						30,0	2,0		5,2	5,2		14,1	26,5	1,6	10,6	18,9	31,1	57,6
3ПФ6-1АIIIвА-2											19,0				19,0	19,0	2,0	2,0	5,6	8,1			17,7	1,6	20,1	4,0	25,7	43,4
3ПФ6-2АIIIвА-2												24,3			24,3	24,3	2,0	2,0	5,6		10,8		20,4	1,6	18,6	6,4	26,6	47,0
3ПФ6-3АIIIвА-2													30,0		30,0	30,0	2,0		5,2	5,2		14,1	26,5	1,6	16,2	10,5	28,3	54,8
3ПФ6-4АIIIвА-2														36,4	36,4	36,4	2,0		5,2	5,2		14,1	26,5	1,6	10,6	18,9	31,1	57,6

Продолжение ведомости

Изделия закладные													Общий расход
Арматура класса							Прокат марки						
А-III				А-I			ВСт3кп2-1						
ГОСТ 5781-82							ГОСТ 103-76			ГОСТ 8509-86			
ф10	ф12	ф14	Итого	ф12		Итого	-6х10		Итого	∠75х6		Итого	
1,6	2,0	0,2	3,8	2,4		2,4	2,0		2,0	2,8		2,8	11,0	65,0
														72,8
														85,0
														92,9
														69,0
														77,2
														90,1
														98,6
														73,4
														82,3
														95,8
														105,0

Взам. инв. № | Подпись и дата | Инв. № подл.

Марка плиты	Напрягаемая арматура класса									Всего	Изделия арматурные													Всего
	Ат-VI				Ат-V						Арматура класса													
	ГОСТ 10884-81										А-III								Вр-I					
											ГОСТ 5781-82								ГОСТ 6727-80					
	ф12	ф14	ф16	Итого	ф12	ф14	ф16	ф18	Итого		ф6	ф8	ф10	ф12	ф14	ф16		Итого	ф3	ф4	ф5		Итого	
3ПФ6-1АтVI-4	10,6			10,6						10,6	2,0	2,0	18,0					22,0	2,2	20,4	4,0		26,6	48,6
3ПФ6-2АтVI-4		14,8		14,8						14,8	2,0	2,0	14,4	5,4				23,8	2,2	15,8	11,0		29,0	52,8
3ПФ6-3АтVI-4			19,2	19,2						19,2	2,0	2,0	14,4		7,2			25,6	2,2	9,2	21,0		32,4	58,0
3ПФ6-1АтV-4					10,6				10,6	10,6	2,0	2,0	18,0					22,0	2,2	20,4	4,0		26,6	48,6
3ПФ6-2АтV-4						14,8			14,8	14,8	2,0	2,0	14,4	5,4				23,8	2,2	20,4	4,0		26,6	50,4
3ПФ6-3АтV-4							19,2		19,2	19,2	2,0	2,0	14,4		7,2			25,6	2,2	9,2	21,0		32,4	58,0
3ПФ6-4АтV-4								24,3	24,3	24,3	2,0	2,0	14,4		7 2			25,6	2,2	9,2	21,0		32,4	58,0

Продолжение ведомости

Изделия закладные														Общий расход
Арматура класса								Прокат марки					Всего	
А-III				А-I				ВСт3 кп 2-1						
ГОСТ 5781-82								ГОСТ 103-76			ГОСТ 8509-86			
ф10	ф12	ф14		Итого	ф12		Итого	-6×10		Итого	L75×6	Итого		
1,6	2,0	0,2		3,8	2,4		2,4	2,0		2,0	2,8	2,8	11,0	70,2
														78,6
														88,2
														70,2
														76,2
														88,2
														93,3

Сталь ВСт3кп2-1 по ТУ 14-1-3023-80

Гл инж пр	Баженова		
Разраб	Петрова		
Исполн	Николаева		
Провер	Святова		
Н контр	Петрова		

1.465.1-17.3-РС3

Ведомость расхода стали на плиту с одним проемом размером 2,6×2,7 м, кг

Стадия	Лист	Листов
Р	1	4

ЦНИИПРЭМЗДАНИЙ

Инв.№ подл. | Подпись и дата | Взам.инв.№

Марка плиты	Напрягаемая арматура класса															Всего	Изделия арматурные										Всего
	Ат-IVС ГОСТ 10884-81					А-IIIв					А-IV ГОСТ 5781-82						Арматура класса А-III ГОСТ 5781-82						Вр-I ГОСТ 6727-80				
	ф14	ф16	ф18	ф20	Итого	ф16	ф18	ф20	ф22	Итого	ф14	ф16	ф18	ф20	Итого		ф6	ф8	ф10	ф12	ф14	Итого	ф3	ф4	ф5	Итого	
3ПФ6-1АтIVС-4	14,6				14.6											14,6	2,0	2,0	18,0			22,0	2,2	20,4	4,0	26,6	48,6
3ПФ6-2АтIVС-4		19,2			19,2											19,2	2,0	2,0	14,4	5,4		23,8	2,2	20,4	4,0	26,6	50,4
3ПФ6-3АтIVС-4			24,3		24,3											24,3	2,0	2,0	14,4		7.2	25,6	2,2	9,2	21,0	32,4	58,0
3ПФ6-4АтIVС-4				30,0	30,0											30,0	2,0	2,0	14,4		7.2	25,6	2,2	9,2	21,0	32,4	58,0
3ПФ6-1АIIIв-4						19,0				19,0						19,0	2,0	2,0	18,0			22,0	2,2	20,4	4,0	26,6	48,6
3ПФ6-2АIIIв-4							24,3			24,3						24,3	2,0	2,0	14,4	5,4		23,8	2,2	20,4	4,0	26,6	50,4
3ПФ6-3АIIIв-4								30,0		30,0						30,0	2,0	2,0	14,4		7.2	25,6	2,2	9,2	21,0	32,4	58,0
3ПФ6-4АIIIв-4									36,4	36,4						36,4	2,0	2,0	14,4		7.2	25,6	2,2	9,2	21,0	32,4	58,0
3ПФ6-1АIV-4н(п)											14,6				14,6	14,6	2.0	2,0	18,0			22,0	2,2	20,4	4,0	26,6	48,6
3ПФ6-2АIV-4н(п)												19,2			19,2	19,2	2,0	2,0	14,4	5.4		23,8	2,2	20,4	4,0	26,6	50,4
3ПФ6-3АIV-4н(п)													24.3		24,3	24,3	2,0	2,0	14,4		7.2	25,6	2,2	14,8	12,6	29,6	55,2
3ПФ6-4АIV-4н(п)														30,0	30,0	30,0	2,0	2.0	14,4		7.2	25,6	2,2	9,2	21,0	32,4	58.0

Продолжение ведомости

Изделия закладные														Общий расход
Арматура класса								Прокат марки						
А-III ГОСТ 5781-82						А-I		ВСт3кп2-1 ГОСТ 103-76			ГОСТ 8509-86			
ф10	ф12	ф14		Итого	ф12	Итого	-6×10		Итого	L75×6		Итого	Итого	
														74,2
														80,6
														93,3
														99,0
														78,6
1,6	2,0	0,2		3,8	2,4	2,4	2,0		2,0	2,8		2,8	11,0	85,7
														99,0
														105,4
														74,2
														80,6
														90,5
														99,0

Инв.№ подл. | Подпись и дата | Взам.инв.№

Марка плиты	Напрягаемая арматура класса														Всего	Изделия арматурные											Всего
	Ат-V ск ГОСТ 10884-81					А-III в					Ат-VI ГОСТ 10884-81					Арматура класса А-III ГОСТ 5781-82								Вр-I ГОСТ 6727-80				
	ф12	ф14	ф16	ф18	Итого	ф16	ф18	ф20	ф22	Итого	ф12	ф14	ф16	Итого		ф6	ф8	ф10	ф12	ф14	ф16	Итого	ф3	ф4	ф5	Итого	
3ПФ6-1АтVск-4н	10,6				10,6										10,6	2,0	2,0	18,0				22,0	2,2	20,4	4,0	26,6	48,6
3ПФ6-2АтVск-4н		14,8			14,8										14,8	2,0	2,0	14,4	5,4			23,8	2,2	20,4	4,0	26,6	50,4
3ПФ6-3АтVск-4н			19,2		19,2										19,2	2,0	2,0	14,4		7,2		25,6	2,2	14,8	12,6	29,6	55,2
3ПФ6-4АтVск-4н				24,3	24,3										24,3	2,0	2,0	14,4		7,2		25,6	2,2	9,2	21,0	32,4	58,0
3ПФ6-1АIIIв-4н(п)						19,0				19,0					19,0	2,0	2,0	14,4	5,4			23,8	2,2	20,4	4,0	26,6	50,4
3ПФ6-2АIIIв-4н(п)							24,3			24,3					24,3	2,0	2,0	14,4		7,2		25,6	2,2	19,4	5,6	27,2	52,8
3ПФ6-3АIIIв-4н(п)								30,0		30,0					30,0	2,0	2,0	14,4		7,2		25,6	2,2	14,8	12,6	29,6	55,2
3ПФ6-4АIIIв-4н(п)									36,4	36,4					36,4	2,0	2,0	14,4		7,2		25,6	2,2	9,2	21,0	32,4	58,0
3ПФ6-1АтVIл-4											10,6			10,6	10,6	2,0	2,0	14,4	5,4			23,8	2,2	20,4	4,0	26,6	50,4
3ПФ6-2АтVIл-4												14,8		14,8	14,8	2,0	2,0	14,4		7,2		25,6	2,2	14,8	12,6	29,6	55,2
3ПФ6-3АтVIл-4													19,2	19,2	19,2	2,0	2,0	14,4		7,2		25,6	2,2	9,2	21,0	32,4	58,0

Продолжение ведомости

	Изделия закладные												Общий расход
	Арматура класса А-III ГОСТ 5781-82				А-I			Прокат марки Вст 3 кп 2-1 ГОСТ 103-76			ГОСТ 8509-86			Всего	
	ф10	ф12	ф14	Итого	ф12		Итого	-6×10		Итого	L75×6		Итого		
	1,6	2,0	0,2	3,8	2,4		2,4	2,0		2,0	2,8		2,8	11,0	70,2
															76,2
															85,4
															93,3
															80,4
															88,1
															96,2
															105,4
															72,0
															81,0
															88,2

Инв. № подл. | Подпись и дата | Взам. инв. №

1.465.1-17.3-РС3

Лист 3

24381-04 41

Марка плиты	Напрягаемая арматура класса															Всего	Изделия арматурные											Всего
	Ат-V					Ат-IVс					A-IIIв						Арматура класса											
	ГОСТ 10884-81																A-III ГОСТ 5781-82							Bp-I ГОСТ 6727-80				
	ф12	ф14	ф16	ф18	Итого	ф14	ф16	ф18	ф20	Итого	ф16	ф18	ф20	ф22	Итого		ф6	ф8	ф10	ф12	ф14	ф16	Итого	ф3	ф4	ф5	Итого	
3ПФ6-1АтVл-4	10,6				10.6											10,6	2,0	2,0	18,0				22,0	2,2	20,4	4,0	26,6	48,6
3ПФ6-2АтVл-4		14,8			14.8											14,8	2,0	2,0	14,4	5,4			23,8	2,2	20,4	4,0	26,6	50,4
3ПФ6-3АтVл-4			19,2		19.2											19,2	2,0	2,0	14,4		7,2		25,6	2,2	9,2	21,0	32,4	58,0
3ПФ6-4АтVл-4				24,3	24.3											24,3	2,0	—	14,0	5,2		9,4	30,6	2,2	9,2	21,0	32,4	63,0
3ПФ6-1АтIVСл-4						14,6				14,6						14,6	2,0	2,0	18,0				22,0	2,2	20,4	4,0	26,6	48,6
3ПФ6-2АтIVСл-4							19,2			19,2						19,2	2,0	2,0	14,4	5,4			23,8	2,2	20,4	4,0	26,6	50,4
3ПФ6-3АтIVСл-4								24,3		24,3						24,3	2,0	2,0	14,4		7,2		25,6	2,2	9,2	21,0	32,4	58,0
3ПФ6-4АтIVСл-4									30,0	30,0						30,0	2,0	2,0	14,4		7,2		25,6	2,2	9,2	21,0	32,4	58,0
3ПФ6-1АIIIвл-4											19,0				19,0	19,0	2,0	2,0	14,4	5,4			23,8	2,2	20,4	4,0	26,6	50,4
3ПФ6-2АIIIвл-4												24,3			24,3	24,3	2,0	2,0	14,4	5,4			23,8	2,2	20,4	4,0	26,6	50,4
3ПФ6-3АIIIвл-4													30,0		30,0	30,0	2,0	2,0	14,4		7,2		25,6	2,2	9,2	21,0	32,4	58,0
3ПФ6-4АIIIвл-4														36,4	36,4	36,4	2,0	—	14,0	5,2		9,4	30,6	2,2	9,2	21,0	32,4	63,0

Продолжение ведомости

Изделия закладные													Общий расход
Арматура класса							Прокат марки					Всего	
A-III				A-I			ВСт3кп2-1						
ГОСТ 5781-82							ГОСТ 103-76			ГОСТ 8509-86			
ф10	ф12	ф14	Итого	ф12		Итого	-6×10		Итого	L75×6	Итого		
													70,2
													76,2
													88,2
													98,3
													74,2
													80,6
1,6	2,0	0,2	3,8	2,4		2,4	2,0		2,0	2,8	2,8	11,0	93,3
													99,0
													80,4
													85,7
													99,0
													110,4

gost.e-ecolog.ru