СОГЛАСОВАНО

Заместитель директора ЦИРВ

Артемов Р. А.

УТВЕРЖДАЮ:

Первый заместитель генерального директора ГУП "Водоканал Санкт-Петербурга"

Установка счетчиков холодной воды с диаметрами условного прохода 20 ... 200 мм в водомерных узлах на вводах диаметром 50 ... 200 мм. ЦИРВ02А. 00. 00. 00.

Схемы типовых узлов учета расхода воды.

Согласовано:

Начальник ПТС ЦИРВ /Артеменко В. Н./

Начальник МС ЦИРВ /Зайцев А. Б./

Начальник РТО ЦИРВ /Тютрин А. Б./

Начальник АСО ЦИРВ /Шурко Б. М./ 15.08.00

Руководитель РГ ЦИРВ /Сорокин В. В./ 15.08.00

Санкт-Петербург
2000 г.

gost.e-ecolog.ru

Содержание

Пояснительная записка 12

Установка счетчика dy=20 ... 50 мм в водомерном узле
на вводе диаметром 50 мм.
Схема водомерного узла 16
Перечень элементов, технические требования. таблица 1 17

Установка счетчиков dy=50 мм (турбинного) с фильтром-
-струевыпрямителем (ФС) в водомерном узле
на вводе диаметром 50 мм.
Схема водомерного узла 18
Перечень элементов, технические требования. таблица 1 19

Установка счетчиков dy=20 ... 50 мм на хозяйственно -
- питьевой линии и счетчиков dy=20 ... 50 мм
на пожарно - резервной линии в водомерном
узле на вводе диаметром 50 мм.
Схема водомерного узла 20
Перечень элементов, технические требования. таблица 1 21

Установка счетчиков dy=20 ... 50 мм на хозяйственно -
- питьевой линии и счетчика dy=50 мм (турбинного)
с фильтром-струевыпрямителем (ФС) на пожарно - резервной
линии в водомерном узле на вводе диаметром 50 мм.
Схема водомерного узла 22
Перечень элементов, технические требования. таблица 1 23

Установка счетчиков dy=20 ... 50 мм на хозяйственно -
- питьевой линии с раздельной системой хозяйственно-
- питьевого и противопожарного водопроводов в водомерном
узле на вводе диаметром 50 мм.
Схема водомерного узла 24
Перечень элементов, технические требования. таблица 1 25

Установка счетчиков dy=20 ... 50 мм в водомерном узле
на вводе диаметром 80 мм.
Схема водомерного узла 26
Перечень элементов, технические требования. таблица 1 27

Подпись и дата | Инв. № дубл. | Взам. инв. № | Подпись и дата | Инв. № подл.

Установка счетчика dy=80 мм в водомерном узле
на вводе диаметром 80 мм.
Схема водомерного узла 28
Перечень элементов, технические требования..... 29

Установка счетчиков dy=20 ... 50 мм на хозяйственно -
- питьевой линии и счетчиков dy=20 ... 50 мм
на пожарно - резервной линии в водомерном
узле на вводе диаметром 80 мм.
Схема водомерного узла 30
Перечень элементов, технические требования. таблица 1..... 31

Установка счетчиков dy=20 ... 50 мм на хозяйственно -
- питьевой линии и счетчика dy=80 мм
на пожарно - резервной линии в водомерном
узле на вводе диаметром 80 мм.
Схема водомерного узла 32
Перечень элементов, технические требования. таблица 1..... 33

Установка счетчиков dy=20 ... 50 мм на хозяйственно -
- питьевой линии с раздельной системой хозяйственно-
- питьевого и противопожарного водопроводов в водомерном
узле на вводе диаметром 80 мм.
Схема водомерного узла 34
Перечень элементов, технические требования. таблица 1..... 35

Установка счетчиков dy=20 ... 50 мм с фильтром-переходом (ФП)
в водомерном узле на вводе диаметром 100 мм.
Схема водомерного узла 36
Перечень элементов, технические требования. таблица 1..... 37

Установка счетчиков dy=20 ... 50 мм в водомерном узле
на вводе диаметром 100 мм.
Схема водомерного узла 38
Перечень элементов, технические требования. таблица 1..... 39

Установка счетчика dy=50 мм (турбинного) с фильтром-струевыпрямителем-
-переходом (ФСП) в водомерном узле линии на вводе диаметром 100 мм.
Схема водомерного узла 40
Перечень элементов, технические требования..... 41

Подпись и дата | Инв. № дубл. | Взам. инв. № | Подпись и дата | Инв. № подл.

Изм	Лист	№ документа	Подпись	Дата	ЦИРВ02А. 00. 00	Лист 3

Формат А4

Установка счетчика dy=80 мм в водомерном узле
на вводе диаметром 100 мм.
Схема водомерного узла 42
Перечень элементов, технические требования..... 43

Установка счетчика dy=100 мм в водомерном узле
на вводе диаметром 100 мм.
Схема водомерного узла 44
Перечень элементов, технические требования..... 45

Установка счетчиков dy=20 ... 50 мм на хозяйственно -
- питьевой линии и счетчиков dy=20 ... 50 мм
на пожарно - резервной линии в водомерном
узле на вводе диаметром 100 мм.
Схема водомерного узла 46
Перечень элементов, технические требования. таблица 1..... 47

Установка счетчика dy=50 мм (турбинного) с фильтром-струевыпрямителем
(ФС) на хозяйственно- питьевой линии и счетчика dy=50 мм
(турбинного) с фильтром-струевыпрямителем-переходом (ФСП) на пожарно -
-резервной линии в водомерном узле на вводе диаметром 100 мм.
Схема водомерного узла 48
Перечень элементов, технические требования..... 49

Установка счетчиков dy=20 ... 50 мм на хозяйственно -
- питьевой линии и счетчика dy=80 мм
на пожарно - резервной линии в водомерном
узле на вводе диаметром 100 мм.
Схема водомерного узла 50
Перечень элементов, технические требования. таблица 1..... 51

Установка счетчиков dy=20 ... 50 мм на хозяйственно -
- питьевой линии и счетчика dy=100 мм
на пожарно - резервной линии в водомерном
узле на вводе диаметром 100 мм.
Схема водомерного узла 52
Перечень элементов, технические требования. таблица 1..... 53

Установка счетчика dy=80 мм на хозяйственно -
- питьевой линии и счетчика dy=80 мм
на пожарно - резервной линии в водомерном
узле на вводе диаметром 100 мм.
Схема водомерного узла 54
Перечень элементов, технические требования..... 55

Установка счетчика dy=80 мм на хозяйственно -
- питьевой линии и счетчика dy=100 мм
на пожарно - резервной линии в водомерном
узле на вводе диаметром 100 мм.
Схема водомерного узла 56
Перечень элементов, технические требования..... 57

Установка счетчиков dy=20 ... 50 мм на хозяйственно -
- питьевой линии с раздельной системой хозяйственно-
- питьевого и противопожарного водопроводов в водомерном
узле на вводе диаметром 100 мм.
Схема водомерного узла 58
Перечень элементов, технические требования. таблица 1..... 59

Установка счетчика dy=80 мм на хозяйственно -
- питьевой линии с раздельной системой хозяйственно-
- питьевого и противопожарного водопроводов в водомерном
узле на вводе диаметром 100 мм.
Схема водомерного узла 60
Перечень элементов, технические требования..... 61

Установка счетчиков dy=20 ... 50 мм в водомерном узле
на вводе диаметром 150 мм.
Схема водомерного узла 62
Перечень элементов, технические требования. таблица 1..... 63

Установка счетчика dy=80 мм в водомерном узле
на вводе диаметром 150 мм.
Схема водомерного узла 64
Перечень элементов, технические требования..... 65

Подпись и дата | Инв. № дубл. | Взам. инв. № | Подпись и дата | Инв. № подл.

Изм	Лист	№ документа	Подпись	Дата

ЦИРВ02А. 00. 00. 00

Лист 5

Формат А4

Установка счетчика dy=100 мм в водомерном узле
на вводе диаметром 150 мм.
Схема водомерного узла 66
Перечень элементов, технические требования..... 67

Установка счетчика dy=150 мм в водомерном узле
на вводе диаметром 150 мм.
Схема водомерного узла 68
Перечень элементов, технические требования..... 69

Установка счетчиков dy=20 ... 50 мм на хозяйственно -
- питьевой линии и счетчиков dy=20 ... 50 мм
на пожарно - резервной линии в водомерном
узле на вводе диаметром 150 мм.
Схема водомерного узла 70
Перечень элементов, технические требования. таблица 1..... 71

Установка счетчиков dy=20 ... 50 мм на хозяйственно -
- питьевой линии и счетчика dy=80 мм
на пожарно - резервной линии в водомерном
узле на вводе диаметром 150 мм.
Схема водомерного узла 72
Перечень элементов, технические требования. таблица 1..... 73

Установка счетчиков dy=20 ... 50 мм на хозяйственно -
- питьевой линии и счетчика dy=100 мм
на пожарно - резервной линии в водомерном
узле на вводе диаметром 150 мм.
Схема водомерного узла 74
Перечень элементов, технические требования. таблица 1..... 75

Установка счетчиков dy=20 ... 50 мм на хозяйственно -
- питьевой линии и счетчика dy=150 мм
на пожарно - резервной линии в водомерном
узле на вводе диаметром 150 мм.
Схема водомерного узла 76
Перечень элементов, технические требования. таблица 1..... 77

Установка счетчика dy=80 мм на хозяйственно -
- питьевой линии и счетчика dy=80 мм
на пожарно - резервной линии в водомерном
узле на вводе диаметром 150 мм.
Схема водомерного узла 78
Перечень элементов, технические требования 79

Установка счетчика dy=80 мм на хозяйственно -
- питьевой линии и счетчика dy=100 мм
на пожарно - резервной линии в водомерном
узле на вводе диаметром 150 мм.
Схема водомерного узла 80
Перечень элементов, технические требования 81

Установка счетчика dy=80 мм на хозяйственно -
- питьевой линии и счетчика dy=150 мм
на пожарно - резервной линии в водомерном
узле на вводе диаметром 150 мм.
Схема водомерного узла 82
Перечень элементов, технические требования 83

Установка счетчика dy=100 мм на хозяйственно -
- питьевой линии и счетчика dy=100 мм
на пожарно - резервной линии в водомерном
узле на вводе диаметром 150 мм.
Схема водомерного узла 84
Перечень элементов, технические требования 85

Установка счетчика dy=100 мм на хозяйственно -
- питьевой линии и счетчика dy=150 мм
на пожарно - резервной линии в водомерном
узле на вводе диаметром 150 мм.
Схема водомерного узла 86
Перечень элементов, технические требования 87

Установка счетчиков dy=20 ... 50 мм на хозяйственно -
- питьевой линии с раздельной системой хозяйственно-
- питьевого и противопожарного водопроводов в водомерном
узле на вводе диаметром 150 мм.
Схема водомерного узла 88
Перечень элементов, технические требования. таблица 1 89

Подпись и дата | Инв. № дубл. | Взам. инв. № | Подпись и дата | Инв. № подл.

Изм	Лист	№ документа	Подпись	Дата

ЦИРВ02А. 00. 00

Лист 7

Формат А4

Установка счетчика dy=80 мм на хозяйственно -
- питьевой линии с раздельной системой хозяйственно-
- питьевого и противопожарного водопроводов в водомерном
узле на вводе диаметром 150 мм.
Схема водомерного узла 90
Перечень элементов, технические требования..... 91

Установка счетчика dy=100 мм на хозяйственно -
- питьевой линии с раздельной системой хозяйственно-
- питьевого и противопожарного водопроводов в водомерном
узле на вводе диаметром 150 мм.
Схема водомерного узла 92
Перечень элементов, технические требования..... 93

Установка счетчика dy=80 мм в водомерном узле
на вводе диаметром 200 мм.
Схема водомерного узла 94
Перечень элементов, технические требования..... 95

Установка счетчика dy=100 мм в водомерном узле
на вводе диаметром 200 мм.
Схема водомерного узла 96
Перечень элементов, технические требования..... 97

Установка счетчика dy=150 мм в водомерном узле
на вводе диаметром 200 мм.
Схема водомерного узла 98
Перечень элементов, технические требования..... 99

Установка счетчика dy=200 мм в водомерном узле
на вводе диаметром 200 мм.
Схема водомерного узла 100
Перечень элементов, технические требования..... 101

Установка счетчика dy=80 мм на хозяйственно -
- питьевой линии и счетчика dy=80 мм
на пожарно - резервной линии в водомерном
узле на вводе диаметром 200 мм.
Схема водомерного узла 102
Перечень элементов, технические требования..... 103

Подпись и дата | Инв. № дубл. | Взам. инв. № | Подпись и дата | Инв. № подл.

Установка счетчика dy=80 мм на хозяйственно -
- питьевой линии и счетчика dy=100 мм
на пожарно - резервной линии в водомерном
узле на вводе диаметром 200 мм.
Схема водомерного узла 104
Перечень элементов, технические требования 105

Установка счетчика dy=80 мм на хозяйственно -
- питьевой линии и счетчика dy=150 мм
на пожарно - резервной линии в водомерном
узле на вводе диаметром 200 мм.
Схема водомерного узла 106
Перечень элементов, технические требования 107

Установка счетчика dy=80 мм на хозяйственно -
- питьевой линии и счетчика dy=200 мм
на пожарно - резервной линии в водомерном
узле на вводе диаметром 200 мм.
Схема водомерного узла 108
Перечень элементов, технические требования 109

Установка счетчика dy=100 мм на хозяйственно -
- питьевой линии и счетчика dy=100 мм
на пожарно - резервной линии в водомерном
узле на вводе диаметром 200 мм.
Схема водомерного узла 110
Перечень элементов, технические требования 111

Установка счетчика dy=100 мм на хозяйственно -
- питьевой линии и счетчика dy=150 мм
на пожарно - резервной линии в водомерном
узле на вводе диаметром 200 мм.
Схема водомерного узла 112
Перечень элементов, технические требования 113

Установка счетчика dy=100 мм на хозяйственно -
- питьевой линии и счетчика dy=200 мм
на пожарно - резервной линии в водомерном
узле на вводе диаметром 200 мм.
Схема водомерного узла 114
Перечень элементов, технические требования 115

Установка счетчика dy=150 мм на хозяйственно -
- питьевой линии и счетчика dy=150 мм
на пожарно - резервной линии в водомерном
узле на вводе диаметром 200 мм.
Схема водомерного узла 116
Перечень элементов, технические требования 117

Установка счетчика dy=150 мм на хозяйственно -
- питьевой линии и счетчика dy=200 мм
на пожарно - резервной линии в водомерном
узле на вводе диаметром 200 мм.
Схема водомерного узла 118
Перечень элементов, технические требования 119

Установка счетчиков dy=20 ... 50 мм на хозяйственно -
- питьевой линии с раздельной системой хозяйственно-
- питьевого и противопожарного водопроводов в водомерном
узле на вводе диаметром 200 мм.
Схема водомерного узла 120
Перечень элементов, технические требования, таблица 1 121

Установка счетчика dy=80 мм на хозяйственно -
- питьевой линии с раздельной системой хозяйственно-
- питьевого и противопожарного водопроводов в водомерном
узле на вводе диаметром 200 мм.
Схема водомерного узла 122
Перечень элементов, технические требования 123

Установка счетчика dy=100 мм на хозяйственно -
- питьевой линии с раздельной системой хозяйственно-
- питьевого и противопожарного водопроводов в водомерном
узле на вводе диаметром 200 мм.
Схема водомерного узла 124
Перечень элементов, технические требования 125

Установка счетчика dy=150 мм на хозяйственно -
- питьевой линии с раздельной системой хозяйственно-
- питьевого и противопожарного водопроводов в водомерном
узле на вводе диаметром 200 мм.
Схема водомерного узла 126
Перечень элементов, технические требования 127

Приложение 1 128

Лист регистрации изменений 134

ПОЯСНИТЕЛЬНАЯ ЗАПИСКА.

Настоящий альбом распространяется на установку механических счетчиков холодной воды с диаметром условного прохода 20...200 мм на вводах диаметром 50...200 мм систем коммунального водоснабжения с температурой воды +5 ^{0}С...40 ^{0}С и давлением до 0,1 МПа и вышущен взамен альбомов типовых конструкций узлов учета холодной воды серии ЦИРВ 02.00.00.00. и 2.191 кл.1.

Узлы учета объема воды на вводах диаметром 250 мм и выше, а также узлы учета с установкой других типов счетчиков (электромеханических, ультразвуковых, вихревых и др.), не вошедшие в настоящий альбом, оборудуются по индивидуальным проектам, согласованным с метрологической службой ЦИРВ ГУП «Водоканал СПб».

Тип узла учета объемов питьевой воды (водомерного узла) и диаметр условного прохода средства измерения определяется в соответствии с требованиями СНиП 2.04.01-85, а также «Правил пользования системами коммунального водоснабжения и канализации в РФ»-1999г. и согласовывается с органами ГУП «Водоканал СПб».

Водомерные узлы должны размещаться на сетях абонента, как правило, на границе эксплуатационной ответственности между организацией водопроводно-канализационного хозяйства и абонентом и могут устанавливаться на чугунных, стальных или пластмассовых вводах.

Водомерные узлы должны располагаться в освещенных помещениях с температурой воздуха в зимнее время не ниже +5 ^{0}С. Габариты помещения должны обеспечивать доступ к счетчикам для снятия показаний, а также возможность обслуживания и ремонта водомерного узла.

Перечн. прилож.

Справ. №

Подпись и дата

Инв. № дубл.

Взамен инв. №

Подпись и дата

Инв. № подлин.

Изм.	Лист	№ документа	Подпись	Дата
Разработ.				
Проверил				
Т. контр.				
Н. контр.				
Утв.				

ЦИРВ02А. 00. 00. 00

Установка счетчиков холодной воды с диаметром условного прохода 20 ... 200 мм в водомерных узлах на вводах диаметром 50 ... 200 мм.

Схемы типовых узлов учета расхода воды.

Литера	Масса	Масштаб
	—	—

Лист 12 | Листов 134

Центр измерения расхода воды

Формат А4

Средства измерения на водомерных узлах должны быть защищены от несанкционированного вмешательства в их работу, нарушающего достоверность учета количества питьевой воды.

Присоединение водомерного узла к раструбу чугунного ввода осуществляется патрубком ПФГ и усиливается стяжками, соответствующими диаметру ввода; к стальным и пластмассовым вводам - фланцевыми патрубками (см. прил. 1, рис. 16, 17).

Допускается установка водомерных узлов на горизонтальных вводах (см. прил. 1, рис. 18, 19).
Задвижки водомерных узлов должны поддерживаться опорами.

В состав водомерного узла входят:

-приборы учета объема воды (водосчетчики);
-патрубки до и после счетчика, обеспечивающие требования метрологии к установке средства измерения ;
-отсекающие задвижки («городская» - первая по ходу движения воды и «домовая» - вторая по ходу движения воды);
-фасонные части: колена, тройники, переходы;
обратный клапан (при наличии двух и более закольцованных вводов).

Для учета объемов питьевой воды используются средства измерения (водосчетчики), внесенные в государственный реестр, по прямому назначению, указанному в их технических паспортах. К эксплуатации допускаются приборы, поверенные и опломбированные организацией, имеющей соответствующую лицензию.

Допускается установка счетчиков как на фланцевом так и на муфтовом соединении (см. прил. 1, рис.1...10).

Для повышения надежности работы водосчетчиков и уменьшения габаритов водомерных узлов следует устанавливать фильтры или фильтр-переходы для крыльчатых водосчетчиков и фильтр-струевыпрямители или фильтр-струевыпрямитель-переходы для турбинных счетчиков. Схемы установки (см. прил. 1, рис.13...15).

Эксплуатация водомерных узлов производится в соответствии с требованиями нормативно-технических документов, «Правил пользования системами коммунального водоснабжения и канализации в РФ» 1999г. и инструкциями изготовителей средств измерений. Водомерные узлы должны быть защищены антикоррозийным лако-красочным покрытием. Течь стыков и уплотнений водомерного узла не допускается.

Пример условного обозначения водомерного узла в технической документации:

Водомерный узел на вводе диаметром 100мм со счетчиком d=80мм:
I-100 сч.80, листы 42, 43 серии ЦИРВ 02А.;

Водомерный узел на вводе диаметром 150мм со счетчиком d=80мм на хозяйственно-питьевой линии и счетчиком d=100мм на пожарно-резервной линии:
П-150 сч.80 (сч. 100), листы 80, 81 серии ЦИРВ 02А.

Водомерный узел на вводе диаметром 150мм со счетчиком d=80мм на хозяйственно-питьевой линии без счетчика на пожарно-резервной линии d=100мм:
П-150 сч.80 (пвс 100), листы 80, 81 серии ЦИРВ 02А.

Водомерный узел на вводе диаметром 100мм со счетчиком d=50мм на хозяйственно-питьевой линии и раздельной системой хозяйственно-питьевого и противопожарного водопровода:
I-100х50 сч.50/100, листы 58, 59 серии ЦИРВ 02А.

Подпись и дата

Инв. № дубл.

Взам. инв. №

Подпись и дата

Инв. № подл.

Изм	Лист	№ документа	Подпись	Дата

ЦИРВ02А. 00. 00. 00

Лист 15

Формат А4

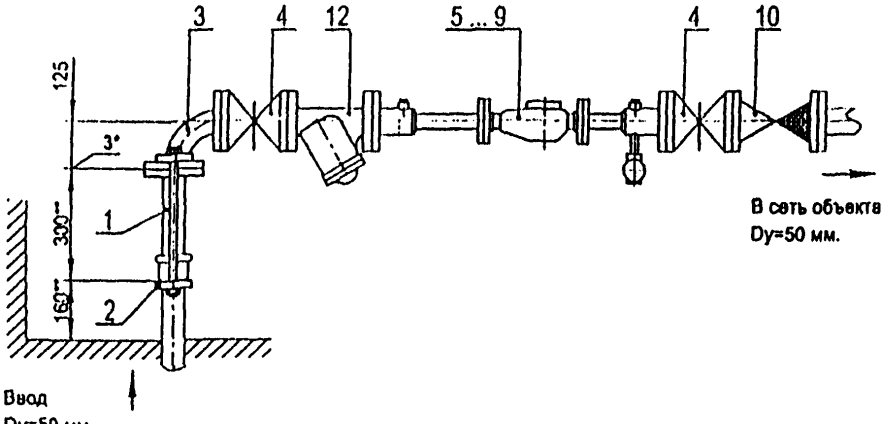

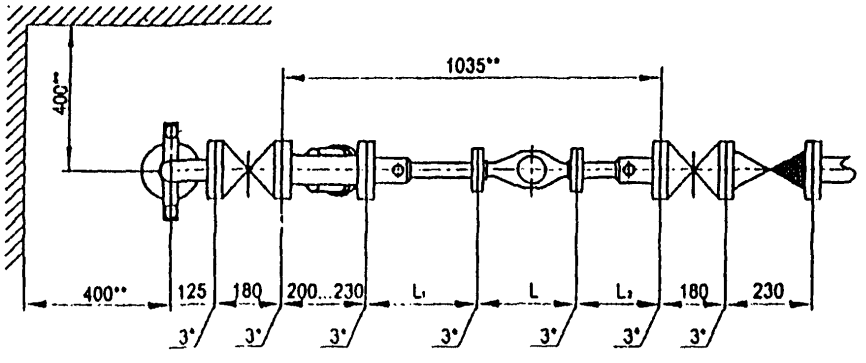

Установка счетчиков dy=20...50 мм в водомерном узле на вводе диаметром 50 мм.

Схема водомерного узла.

Перечень элементов, технические требования, таблица 1 см. лист 17.

Изм.	Лист	№ документа	Подпись	Дата	ЦИРВ 02А. 00. 00. 00	Лист 16

Формат А3

Перечень элементов:

Поз	Наименование, обозначение	Кол.	Прим.
1	Патрубок ПФ 50	1	
2	Стяжка, Ду=50 мм	1	
3	Колено УФ 50	1	
4	Задвижка клиновая, Ду=50 мм	2	
5	Счетчик dy=20 мм в обвязке ЦИРВ02. 01. 00. 00	1	
6	Счетчик dy=25 мм в обвязке ЦИРВ02. 03. 00. 00	1	
7	Счетчик dy=32 мм в обвязке ЦИРВ02. 06. 00. 00	1	
8	Счетчик dy=40 мм в обвязке ЦИРВ02. 07. 00. 00	1	
9	Счетчик dy=50 мм в обвязке ЦИРВ02. 08. 00. 00	1	
10	Клапан обратный, Ду=50 мм	1	
12	Фильтр, Ду=50 мм (патрубок вместо фильтра)	1	

Табл. 1

Диаметр условного прохода счетчика dy, мм	Патрубок до счетчика (ПДС) L_1, мм	Патрубок после счетчика (ППС) L_2, мм
20	295	295
25		225
32		
40		185
50		

1*. Толщины прокладок между элементами водомерного узла.

2**. Размеры уточнить по месту.

3. Допускается замена задвижек поз. 4 на другую запорную аппаратуру соответствующего условного прохода (dy), разрешенную к применению в системе хозяйственно - питьевого водопровода.

4. Размер L - монтажная длина счетчика с фланцами. Допускается выполнение обвязок счетчиков на резьбовых соединительных элементах. (см. прил. 1, рис. 6... 10).

5. Допускается установка компенсирующих патрубков после обвязки счетчика (см. прил. 1, рис 11а, б).

6. Допускается установка бесфланцевого обратного клапана типа 19ч21бр (см. прил. 1, рис. 12). При одном водопроводном вводе на объект клапан обратный поз. 10 не устанавливается.

7. При применении турбинных счетчиков (dy=50 мм) допускается установка:
- струевыпрямителя вместо патрубка до счетчика (ПДС),
- фильтра-струевыпрямителя (ФС) вместо патрубка до счетчика (ПДС) и фильтра (см. прил. 1, рис. 13).

Установка счетчиков dy=20 ... 50 мм в водомерном узле на вводе диаметром 50 мм.

Перечень элементов. Технические требования.

Таблица 1.

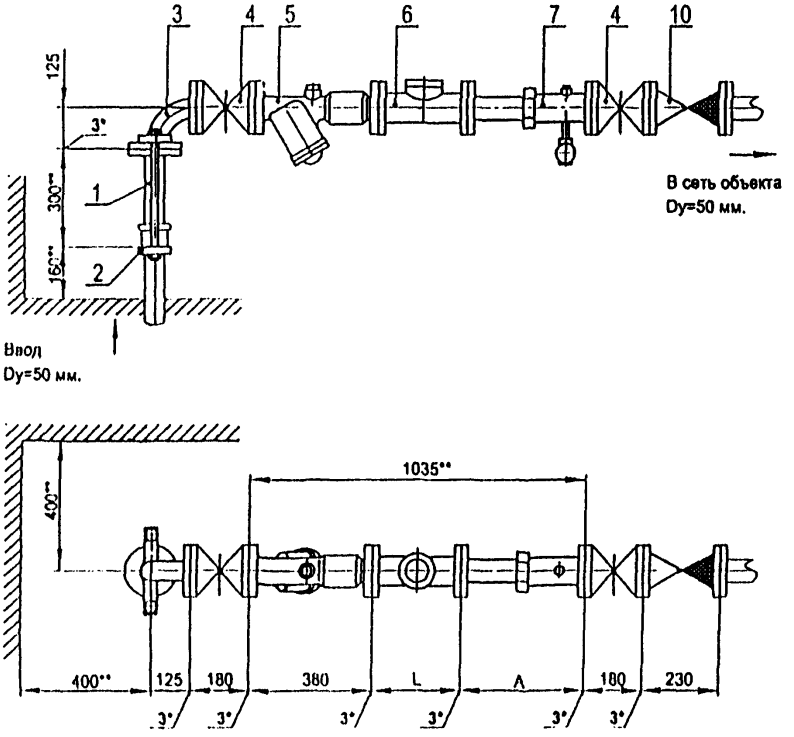

Установка счетчика dy=50 мм (турбинного) с
с фильтром-струевыпрямителем (ФС) в водомерном узле
на вводе диаметром 50 мм.

Схема водомерного узла.

Перечень элементов, технические требования см. лист 19.

Изм	Лист	№ документа	Подпись	Дата	ЦИРВ02А. 00. 00	Лист 18

Формат А3

Перечень элементов:

Поз	Наименование, обозначение	Кол.	Примечание
1	Патрубок ПФГ 50	1	
2	Стяжка, Д=50 мм	1	
3	Колено УФ 50	1	
4	Задвижка клиновая, Ду=50 мм	2	
5	Фильтр-струевыпрямитель (ФС) Ду=50 мм	1	
6	Счетчик dy=50 мм.	1	
7	Регулируемый патрубок после счетчика (РППС) Ду=50 мм	1	
10	Клапан обратный, Ду=50 мм	1	

Установка счетчика dy=50 мм (турбинного) с
с фильтром-струевыпрямителем (ФС) в водомерном узле
на вводе диаметром 50 мм.

Перечень элементов. Технические требования.

1°. Толщины прокладок между элементами водомерного узла.

2°°. Размеры уточнить по месту.

3. Допускается замена задвижек поз. 4 на другую запорную аппаратуру соответствующего условного прохода (dy), разрешенную к применению в системе хозяйственно - питьевого водопровода.

4. Размер L - монтажная длина счетчика, размер А - по месту.

5. Допускается установка бесфланцевого обратного клапана типа 19ч21бр (см. прил. 1, рис. 12). При одном водопроводном вводе на объект клапан обратный поз. 10 не устанавливается.

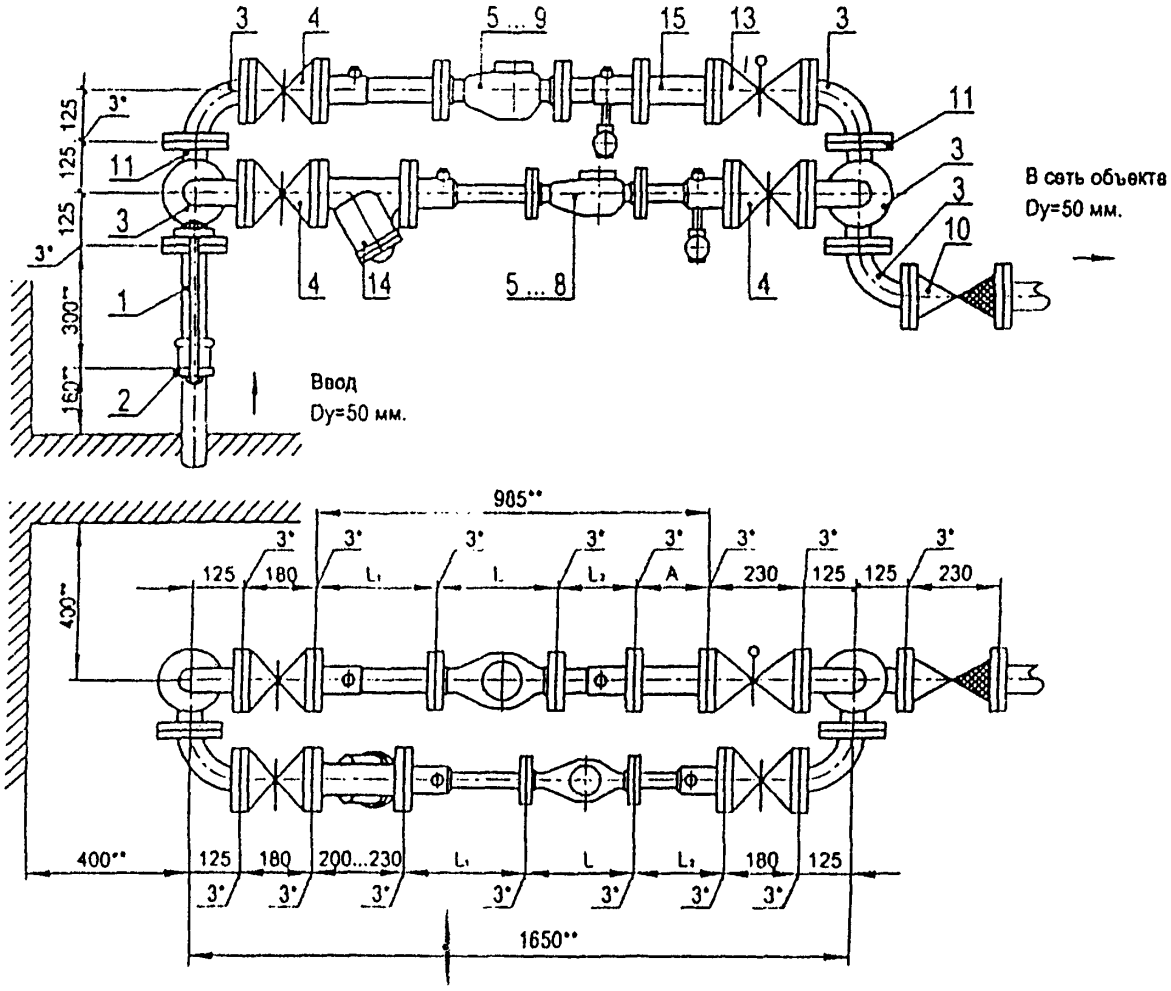

Установка счетчиков dy=20...40 мм на хозяйственно-питьевой линии и счетчиков dy=20 ... 50 мм на пожарно-резервной линии в водомерном узле на вводе диаметром 50 мм.

Схема водомерного узла.

Перечень элементов, технические требования, таблица 1 см. лист 21.

Перечень элементов

Поз	Наименование оборудования	Кол.	Прим.
1	Патрубок ПФГ 50	1	
2	Стяжки, Ду=50 мм	1	
3	Колено УФ 50	5	
4	Задвижка клиновая, Ду=50 мм	3	
5	Счетчик dy=20 мм в обвязке ЦИРВ02. 01. 00. 00	1	
6	Счетчик dy=25 мм в обвязке ЦИРВ02. 03. 00. 00	1	
7	Счетчик dy=32 мм в обвязке ЦИРВ02. 05. 00. 00	1	
8	Счетчик dy=40 мм в обвязке ЦИРВ02. 07. 00. 00	1	
9	Счетчик dy=50 мм в обвязке ЦИРВ02. 09. 00. 00	1	
10	Клапан обратный, Ду=50 мм	1	
11	Тройник ТФ 50х50	2	
13	Задвижка (клапан) с электроприводом, Ду=50 мм	1	
14	Фильтр, Ду=50 мм (патрубок вместо фильтра)	1	
15	2-й патрубок после счетчика (2-ППС), Ду=50 мм	1	

Табл. 1

Диаметр условного прохода счетчика dy, мм	Патрубок до счетчика (ППС) L1, мм	Патрубок после счетчика (ППС) L2, мм
20	295	295
25		225
32		
40		185
50		

Установка счетчиков dy=20...50 мм на хозяйственно-питьевой линии и счетчиков dy=20 .. 50 мм на пожарно-поливной линии в водомерном узле на вводе диаметром 100 мм.

1*. Толщины прокладок между элементами водомерного узла.

2**. Размеры уточнить по месту.

3. Допускается замена задвижек поз. 4, 13 на другую запорную аппаратуру соответствующего условного прохода (dy), разрешенную к применению в системе хозяйственно - питьевого водопровода.

4. Размер L - монтажная длина счетчика с фланцами. Допускается выполнение обвязок счетчиков на резьбовых соединительных элементах (см. прил. 1, рис. 6... 10), размер А - по месту.

5. Допускается установка компенсирующих патрубков после обвязки счетчика (см. прил. 1, рис 11а, б).

6. Допускается установка бесфланцевого обратного клапана типа 19ч21бр (см. прил. 1, рис. 12). При одном водопроводном вводе на объект клапан обратный поз. 10 не устанавливается.

7. Допускается установка фильтра на пожарно-поливной линии.

8. При применении турбинных счетчиков (dy=50 мм) допускается установка:
- струевыпрямителя вместо патрубка до счетчика (ПДС),
- фильтра-струевыпрямителя (ФС) вместо патрубка до счетчика (ПДС) и фильтра (см. прил. 1, рис. 13).

Перечень элементов. Технические требования.

Таблица 1.

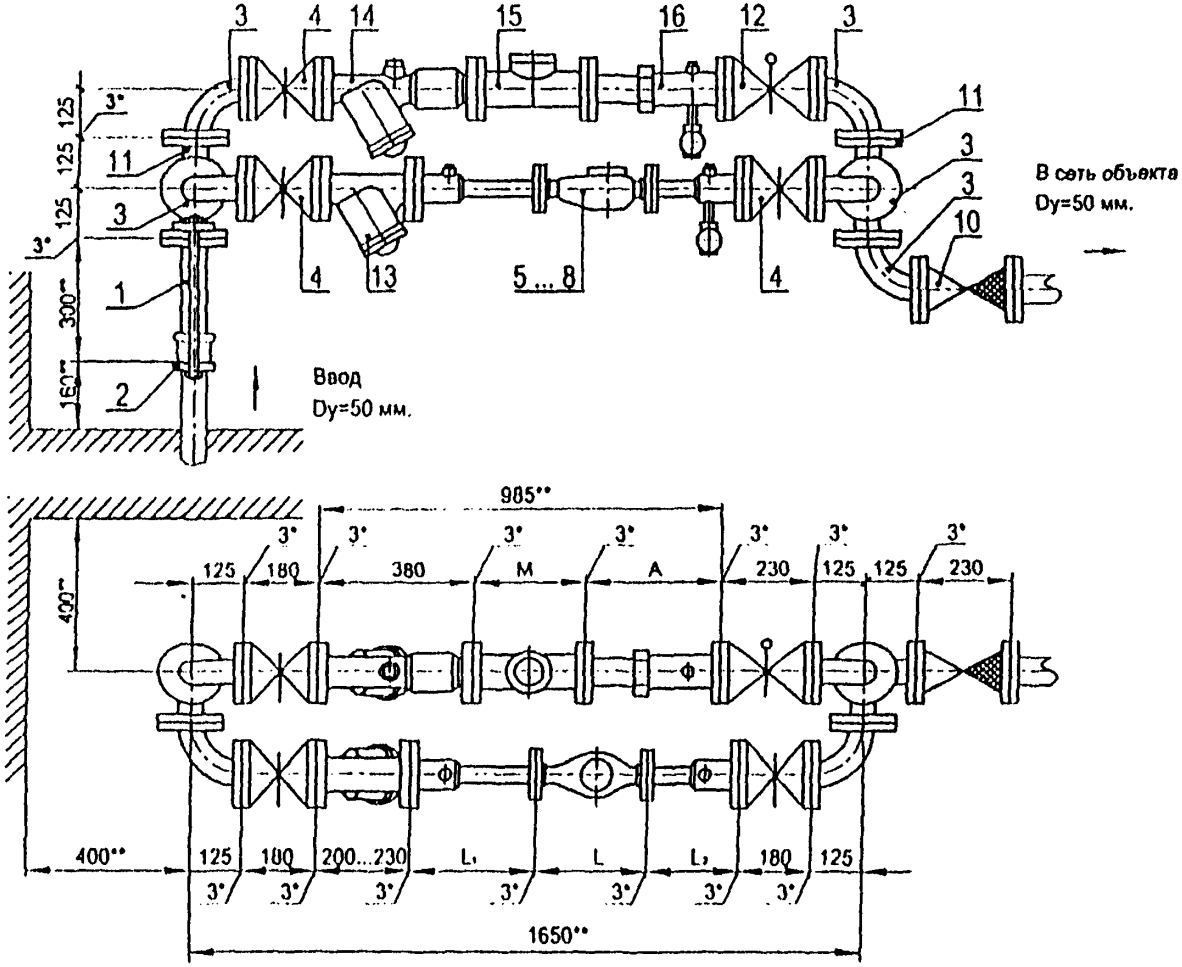

Установка счетчиков dy-20...40 мм на хозяйственно-питьевой линии и счетчика dy=50 мм (турбинного) с фильтром-струевыпрямителем (ФС) на пожарно-резервной линии диаметром 50 мм водомерном узле на вводе диаметром 50 мм.

Перечень элементов, технические требования, таблица 1 см. лист 23.

Схема водомерного узла.

Изм	Лист	№ документа	Подпись	Дата	ЦИРВ02А. 00. 00. 00	Лист 22

Формат А3

Перечень элементов:

Поз	Наименование, обозначение	Кол.	Прим.
1	Патрубок ПФГ 50	1	
2	Стяжка, Ду=50 мм	1	
3	Колено УФ 50	5	
4	Задвижка клиновая, Ду=50 мм	3	
5	Счетчик dy=20 мм в обвязке ЦИРВ02. 01. 00. 00	1	
6	Счетчик dy=25 мм в обвязке ЦИРВ02. 03. 00. 00	1	
7	Счетчик dy=32 мм в обвязке ЦИРВ02. 05. 00. 00	1	
8	Счетчик dy=40 мм в обвязке ЦИРВ02. 07. 00. 00	1	
9	Счетчик dy=50 мм в обвязке ЦИРВ02. 09. 00. 00	1	
10	Клапан обратный, Ду=50 мм	1	
11	Тройник ТФ 50х50	2	
12	Задвижка (клапан) с электроприводом, Ду=50 мм	1	
13	Фильтр, Ду=50 мм (патрубок вместо фильтра)	1	
14	Фильтр-струевыпрямитель (ФС), Ду=50 мм	1	
15	Счетчик dy=50 мм	1	
16	Регулируемый патрубок после счетчика (РППС), Ду=60 мм	1	

Табл. 1

Диаметр условного прохода счетчика dy, мм	Патрубок до счетчика (ПДС) L1, мм	Патрубок после счетчика (ППС) L2, мм
20	295	295
25		225
32		
40		185
50		

1*. Толщины прокладок между элементами водомерного узла.

2**. Размеры уточнить по месту.

3. Допускается замена задвижек поз. 4, 12 на другую запорную аппаратуру соответствующего условного прохода (dy), разрешенную к применению в системе хозяйственно - питьевого водопровода.

4. Размеры L, M - монтажные длины счетчиков с фланцами. Допускается выполнение обвязок счетчиков на резьбовых соединительных элементах (см. прил. 1, рис. 6... 10), размер А - по месту.

5. Допускается установка бесфланцевого обратного клапана типа 19ч21бр (см. прил. 1, рис. 12). При одном водопроводном вводе на объект клапан обратный поз. 10 не устанавливается.

Установка счетчиков dy=20...40 мм на хозяйственно-питьевой линии и счетчика dy=50 мм (турбинного) с фильтром-струевыпрямителем (ФС) на пожарно-резервной линии диаметром 50 мм в водомерном узле на вводе диаметром 50 мм.

Перечень элементов. Технические требования.

Таблица 1.

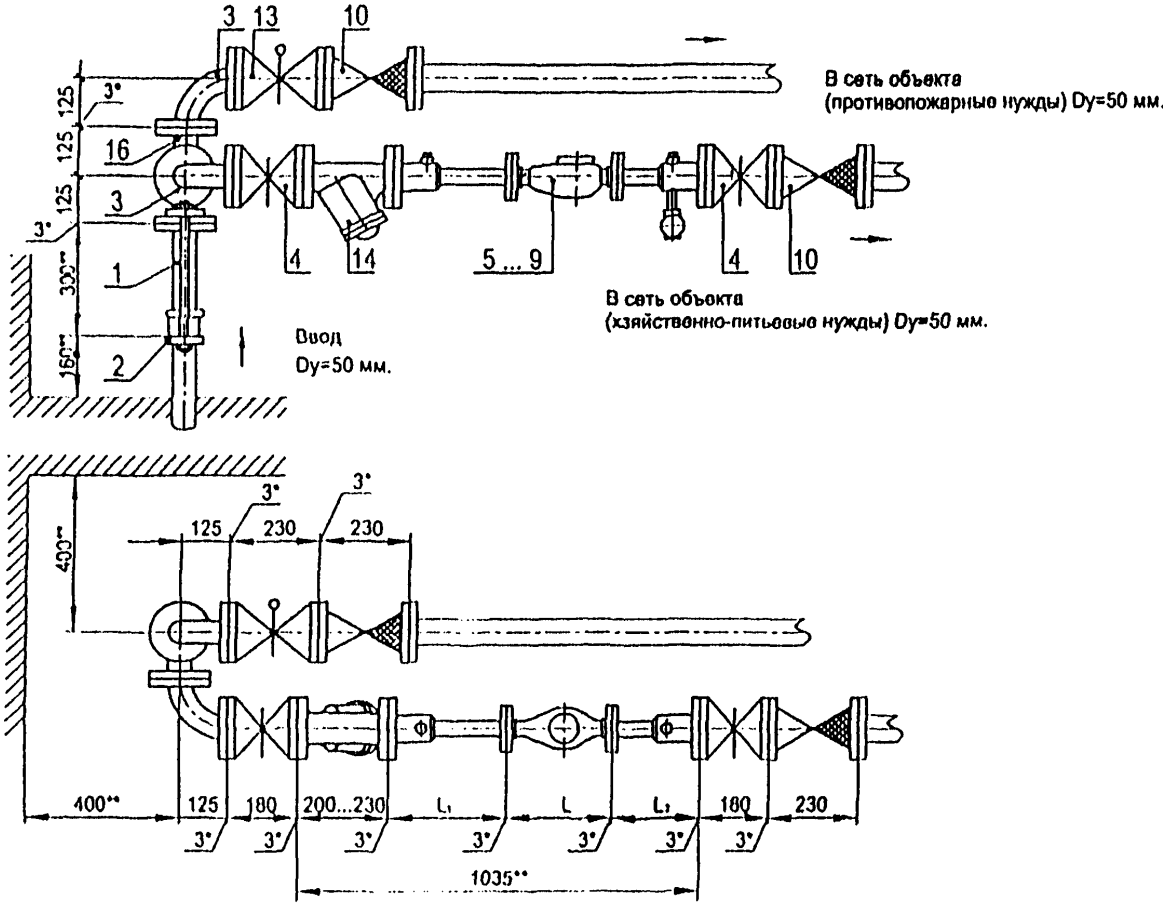

Установка счетчиков dy 20 ... 50 мм на хозяйственно-питьевой линии с раздельной системой хозяйственно-питьевого и противопожарного водопроводов на вводе диаметром 50 мм.

Схема водомерного узла.

Перечень элементов, технические требования, таблица 1 см. лист 25

Изм	Лист	№ документа	Подпись	Дата	ЦИРВ02А. 00. 00. 00	Лист 24

Формат А3

Перечень элементов:

Поз	Наименование, обозначение	Кол.	Прим.
1	Патрубок ПФ* 50	1	
2	Стяжка, Ду=50 мм	1	
3	Колено УФ 50	2	
4	Задвижка клиновая, Ду=50 мм	2	
5	Счетчик dy=20 мм в обвязке ЦИРВ02. 01. 00. 00	1	
6	Счетчик dy=25 мм в обвязке ЦИРВ02. 03. 00. 00	1	
7	Счетчик dy=32 мм в обвязке ЦИРВ02. 05. 00. 00	1	
8	Счетчик dy=40 мм в обвязке ЦИРВ02. 07. 00. 00	1	
9	Счетчик dy=50 мм в обвязке ЦИРВ02. 00. 00. 00	1	
10	Клапан обратный, Ду=50 мм	2	
11	Тройник ТФ 50х50	1	
13	Задвижка (клапан) с электроприводом, Ду=50 мм	1	
14	Фильтр, Ду=50 мм (патрубок вместо фильтра)	1	

Табл. 1

Диаметр условного прохода счетчика dy, мм	Патрубок до счетчика (ПДС) L₁, мм	Патрубок после счетчика (ППС) L₂, мм
20	295	295
25		225
32		
40		185
50		

Установка счетчиков dy 20 ... 50 мм на хозяйственно-питьевой линии с раздельной системой хозяйственно-питьевого и противопожарного водопроводов на вводе диаметром 50 мм.

Перечень элементов. Технические требования.

Таблица 1.

1*. Толщины прокладок между элементами водомерного узла.

2**. Размеры уточнить по месту.

3. Допускается замена задвижек поз. 4, 13 на другую запорную арматуру соответствующего условного прохода (dy), разрешенную к применению в системе хозяйственно - питьевого водопровода.

4. Размер L - монтажная длина счетчика с фланцами. Допускается выполнение обвязок счетчиков на резьбовых соединительных элементах (см. прил. 1, рис. 6... 10).

5. Допускается установка компенсирующих патрубков после обвязки счетчика (см. прил. 1, рис 11а, б).

6. Допускается установка бесфланцевого обратного клапана типа 19ч21бр (см. прил. 1, рис. 12). При одном водопроводном вводе на объект клапан обратный поз. 10 не устанавливается.

7. При применении турбинных счетчиков (dy=50 мм) допускается установка:
- струевыпрямителя вместо патрубка до счетчика (ПДС),
- фильтра-струевыпрямителя (ФС) вместо патрубка до счетчика (ПДС) и фильтра (см. прил. 1, рис. 13).

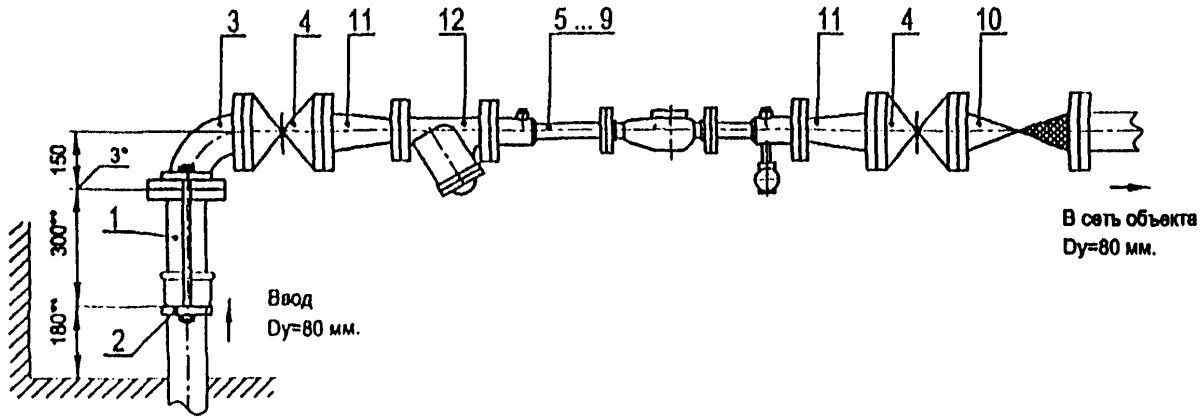

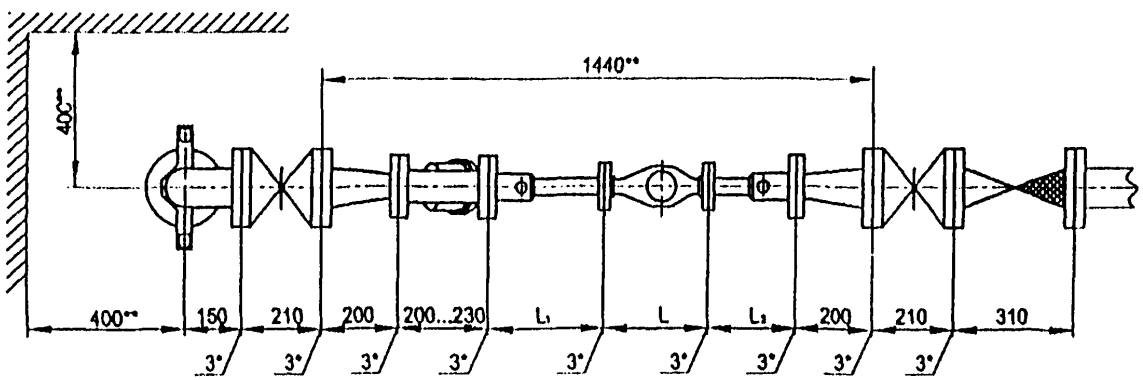

Установка счетчиков dy=20...50 мм в водомерном узле на вводе диаметром 80 мм.

Схема водомерного узла.

Перечень элементов, технические требования, таблица 1см. лист 27.

Перечень элементов:

Поз	Наименование, обозначение	Кол.	Прим.
1	Патрубок ПФГ 80	1	
2	Стяжка, Ду=80 мм	1	
3	Колено УФ 80	1	
4	Задвижка клиновая, Ду=80 мм	2	
5	Счетчик dy=20 мм в обвязке ЦИРВ02. 01. 00. 00	1	
6	Счетчик dy=25 мм в обвязке ЦИРВ02. 03. 00. 00	1	
7	Счетчик dy=32 мм в обвязке ЦИРВ02. 05. 00. 00	1	
8	Счетчик dy=40 мм в обвязке ЦИРВ02. 07. 00. 00	1	
9	Счетчик dy=50 мм в обвязке ЦИРВ02. 09. 00. 00	1	
10	Клапан обратный, Ду=80 мм	1	
11	Переход ПФ 80х50	2	
12	Фильтр, Ду=80 мм (патрубок вместо фильтра)	1	

Табл. 1

Диаметр условного прохода счетчика dy, мм	Патрубок до счетчика (ПДС) L_1, мм	Патрубок после счетчика (ППС) L_2, мм
20	295	295
25		225
32		
40		185
50		

1*. Толщины прокладок между элементами водомерного узла.

2**. Размеры уточнить по месту.

3. Допускается замена задвижек поз. 4 на другую запорную аппаратуру соответствующего условного прохода (dy), разрешенную к применению в системе хозяйственно - питьевого водопровода.

4. Размер L - монтажная длина счетчика с фланцами. Допускается выполнение обвязок счетчиков на резьбовых соединительных элементах. (см. прил. 1, рис. 6... 10).

5. Допускается установка компенсирующих патрубков после обвязки счетчика (см. прил. 1, рис 11а, б).

6. Допускается установка бесфланцевого обратного клапана типа 19ч21бр (см. прил. 1, рис. 12). При одном водопроводном вводе на объект клапан обратный поз. 10 не устанавливается.

7. Допускается установка фильтра dy=80 мм или фильтра-перехода (ФП) вместо перехода, поз. 11и фильтра, поз. 12 (см. прил. 1, рис. 15).

8. При применении турбинных счетчиков (dy=50 мм) допускается установка:
- струевыпрямителя вместо патрубка до счетчика (ПДС),
- фильтра-струевыпрямителя (ФС) вместо патрубка до счетчика (ПДС) и фильтра (см. прил. 1, рис. 13),
- фильтра-струевыпрямителя-перехода (ФСП) вместо патрубка до счетчика (ПДС), фильтра и перехода (см. прил. 1, рис. 14).

Установка счетчиков dy=20 ... 50 мм в водомерном узле на вводе диаметром 80 мм.

Перечень элементов. Технические требования.

Таблица 1.

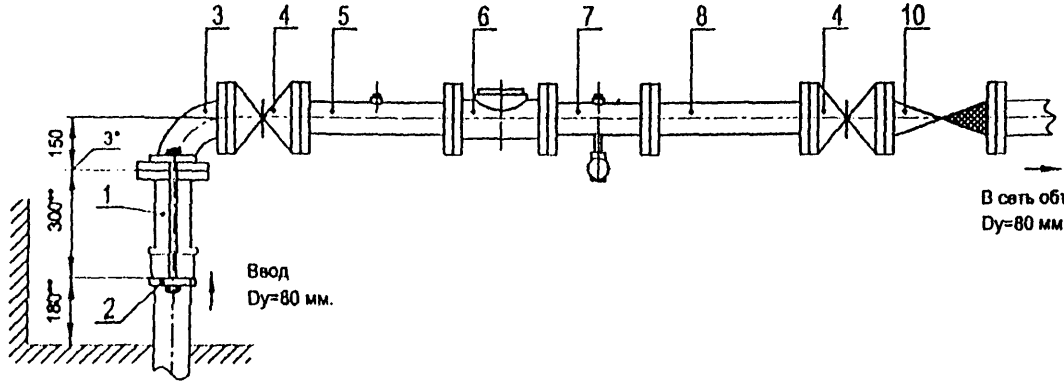

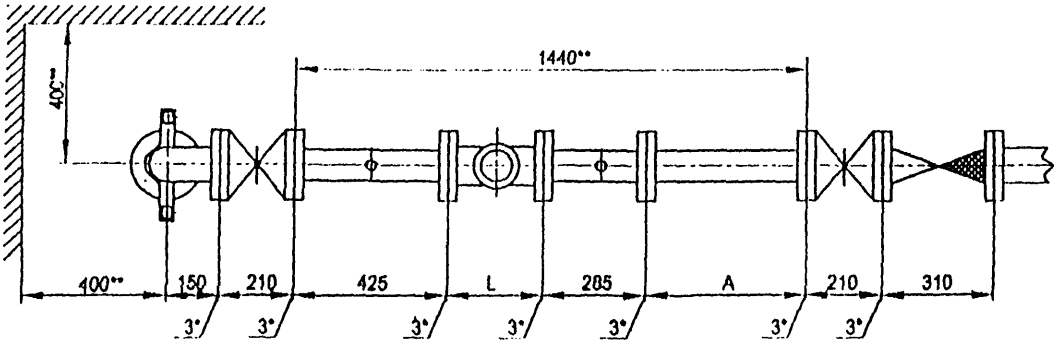

Установка счетчиков dy=80 мм в водомерном узле на вводе диаметром 80 мм.

Схема водомерного узла.

Перечень элементов, технические требования см. лист 29.

Перечень элементов:

Поз	Наименование, обозначение	Кол.	Примечание
1	Патрубок ПФГ 80	1	
2	Стяжка, Д=80 мм	1	
3	Колено УФ 80	1	
4	Задвижка клиновая, Ду=80 мм	2	
5	Патрубок до счетчика (ПДС) Ду=80 мм	1	
6	Счетчик dy=80 мм.	1	
7	Патрубок после счетчика (ППС) Ду=80 мм	1	
8	2-й патрубок после счетчика (2-ППС) Ду=80 мм	1	
10	Клапан обратный, Ду=80 мм	1	

1*. Толщины прокладок между элементами водомерного узла.

2**. Размеры уточнить по месту.

3. Допускается замена задвижек поз. 4 на другую запорную аппаратуру соответствующего условного прохода (dy), разрешенную к применению в системе хозяйственно - питьевого водопровода.

4. Размер L - монтажная длина счетчика, размер А - по месту.

5. Допускается установка бесфланцевого обратного клапана типа 19ч21бр (см. прил. 1, рис. 12). При одном водопроводном вводе на объект клапан обратный поз. 10 не устанавливается.

6. Допускается установка фильтра (dy=80 мм.) между первой задвижкой по ходу движения воды ("городской") и патрубком до счетчика (ПДС).

7. Допускается установка:
- струевыпрямителя вместо патрубка до счетчика (ПДС),
- фильтра-струевыпрямителя (ФС) вместо патрубка до счетчика (ПДС) и фильтра (см. прил. 1, рис. 13).

Установки счетчика dy=80 мм в водомерном узле на вводе диаметром 80 мм.

Перечень элементов. Технические требования.

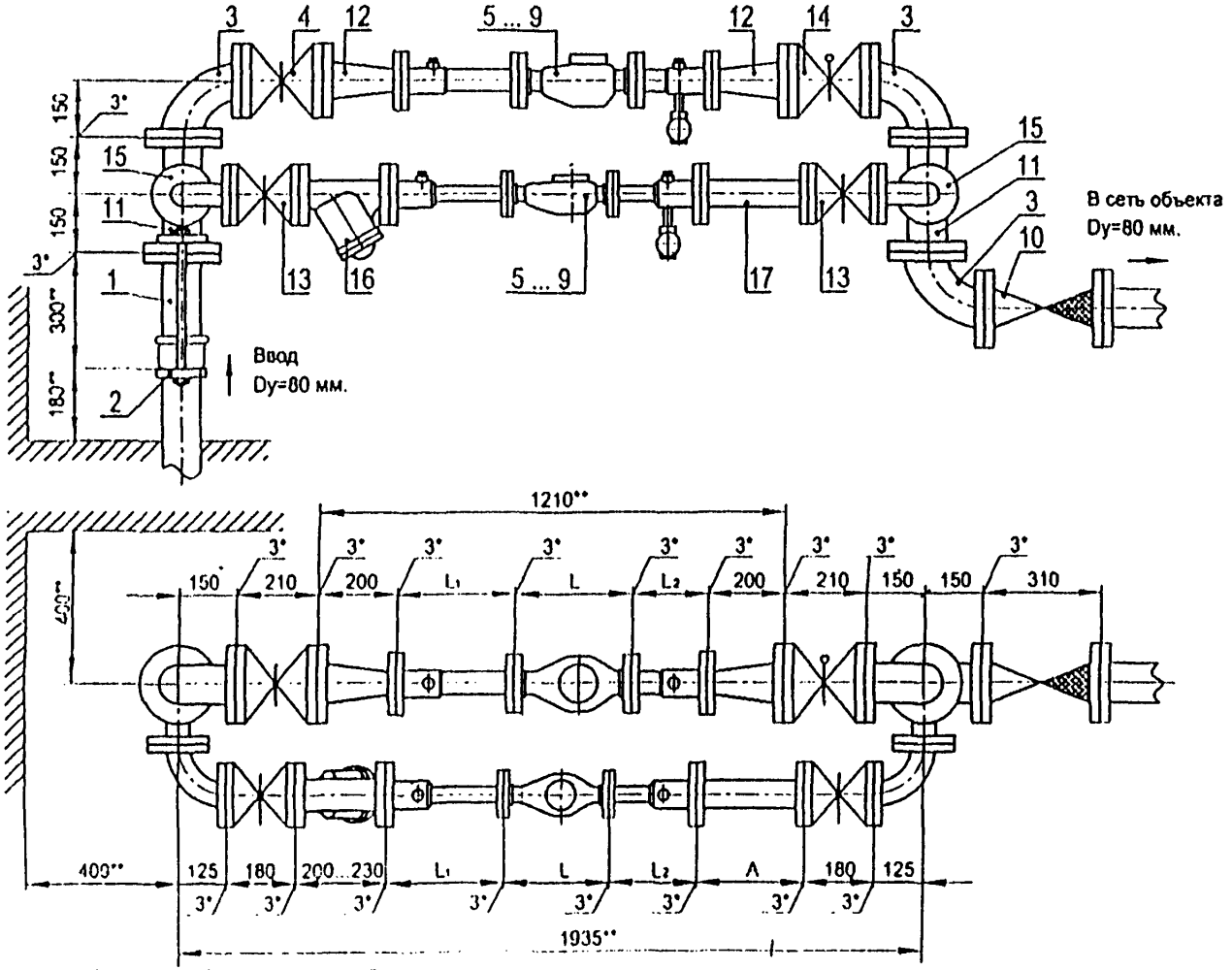

Установка счетчиков dy=20...50 мм на хозяйственно-питьевой линии и счетчиков dy=20...50 мм на пожарно-резервной линии в водомерном узле на вводе диаметром 80 мм.

Перечень элементов, технические требования, таблица 1 см. лист 31.

Схема водомерного узла.

Изм.	Лист	№ документа	Подпись	Дата	ЦИРВ02А. 00. 00. 00	Лист 30

Перечень элементов:

Поз	Наименование, обозначение	Кол.	Прим.
1	Патрубок ПФ 80	1	
2	Стяжка, Ду=80 мм	1	
3	Колено УФ 80	3	
4	Задвижка клиновая, Ду=80 мм	1	
5	Счетчик dy=20 мм в обвязке ЦИРВ02. 01. 00. 00	1	
6	Счетчик dy=25 мм в обвязке ЦИРВ02. 03. 00. 00	1	
7	Счетчик dy=32 мм в обвязке ЦИРВ02. 05. 00. 00	1	
8	Счетчик dy=40 мм в обвязке ЦИРВ02. 07. 00. 00	1	
9	Счетчик dy=50 мм в обвязке ЦИРВ02. 09. 00. 00	1	
10	Клапан обратный, Ду=80 мм	1	
11	Тройник ТФ 80х50	2	
12	Переход ПФ 80х50	2	
13	Задвижка клиновая, Ду=50 мм	2	
14	Задвижка с электроприводом, Ду=80 мм	1	
15	Колено УФ 50	2	
16	Фильтр, Ду=50 мм (патрубок вместо фильтра)	1	
17	2-й патрубок после счетчика (2-ППС), Ду=50 мм	1	

Табл. 1

Диаметр условного прохода счетчика dy, мм	Патрубок до счетчика (ПДС) L_1, мм	Патрубок после счетчика (ППС) L_2, мм
20	205	205
25		225
32		
40		185
50		

8. При применении турбинных счетчиков (dy=50 мм) допускается установка:
- струевыпрямителя вместо патрубка до счетчика (ПДС),
- фильтра-струевыпрямителя (ФС) вместо патрубка до счетчика (ПДС) и фильтра (см. прил. 1, рис. 13),
- фильтра-струевыпрямителя-перехода (ФСП) вместо патрубка до счетчика (ПДС), фильтра и перехода (см. прил. 1, рис. 14).

Установка счетчиков dy=20...50 мм на хозяйственно-питьевой линии и счетчиков dy=20 ... 50 мм на пожарно-резервной линии в водомерном узле на вводе диаметром 80 мм.

1*. Толщины прокладок между элементами водомерного узла.

2**. Размеры уточнить по месту.

3. Допускаются замена задвижек поз. 4, 13, 14 на другую запорную аппаратуру соответствующего условного прохода (dy), разрешенную к применению в системе хозяйственно - питьевого водопровода.

4. Размер L - монтажная длина счетчика с фланцами. Допускается выполнение обвязок счетчиков на резьбовых соединительных элементах (см. прил. 1, рис. 6... 10), размер А - по месту.

5. Допускается установка компенсирующих патрубков после обвязки счетчика (см. прил. 1, рис 11а, б).

6. Допускается установка бесфланцевого обратного клапана типа 19ч21бр (см. прил. 1, рис. 12). При одном водопроводном вводе на объект клапан обратный поз. 10 не устанавливается.

7. Допускается установка фильтра или фильтра-перехода (ФП) на пожарно-резервной линии (см. прил. 1, рис. 15).

Перечень элементов. Технические требования.

Таблица 1.

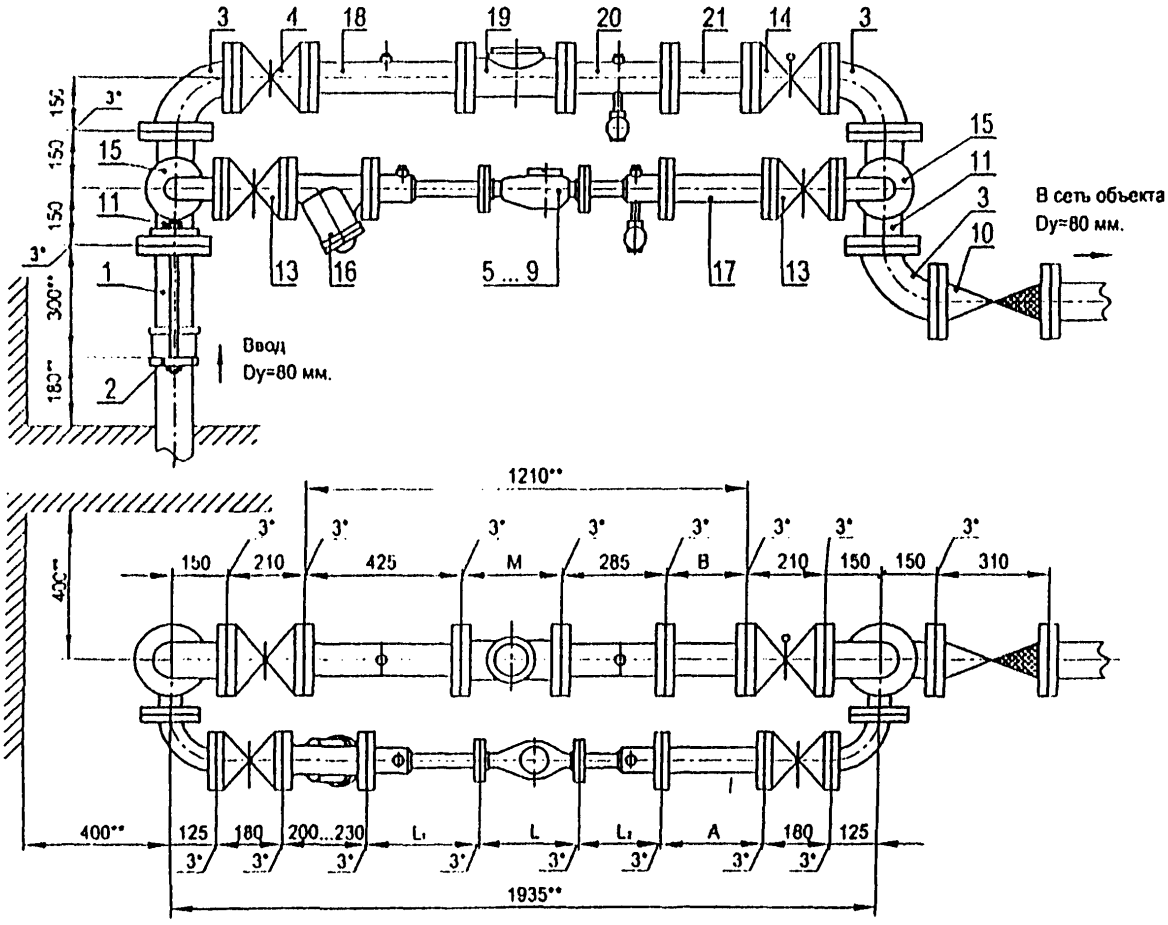

Установка счетчиков dy=20...50 мм на хозяйственно-питьевой линии и счетчика dy=80 мм на пожарно-розорной линии в водомерном узле на вводе диаметром 80 мм.

Схема водомерного узла.

Перечень элементов, технические требования, таблиц 1 см. лист 33.

Изм	Лист	№ документа	Подпись	Дата	ЦИРВ02А. 00. 00. 00	Лист 32

Перечень элементов:

Поз	Наименование, обозначение	Кол.	Прим.
1	Патрубок ПФГ 80	1	
2	Стяжка, Ду=80 мм	1	
3	Колено УФ 80	3	
4	Задвижка клиновая, Ду=80 мм	1	
5	Счетчик dy=20 мм в обвязке ЦИРВ02. 01. 00. 00	1	
6	Счетчик dy=25 мм в обвязке ЦИРВ02. 03. 00. 00	1	
7	Счетчик dy=32 мм в обвязке ЦИРВ02. 05. 00. 00	1	
8	Счетчик dy=40 мм в обвязке ЦИРВ02. 07. 00. 00	1	
9	Счетчик dy=50 мм в обвязке ЦИРВ02. 09. 00. 00	1	
10	Клапан обратный, Ду=80 мм	1	
11	Тройник ТФ 80х50	2	
13	Задвижка клиновая, Ду=50 мм	2	
14	Задвижка с электроприводом, Ду=80 мм	1	
15	Колено УФ 50	2	
16	Фильтр, Ду=80 мм (патрубок вместо фильтра)	1	
17	2-й патрубок после счетчика (2-ППС), Ду=50 мм	1	
18	Патрубок до счетчика (ПДС), Ду=80 мм	1	
19	Счетчик dy=80 мм	1	
20	Патрубок после счетчика (ППС), Ду=80 мм	1	
21	2-й патрубок после счетчика (2-ППС), Ду=80 мм	1	

Табл. 1

Диаметр условного прохода счетчика dy, мм	Патрубок до счетчика (ПДС) L_1, мм	Патрубок после счетчика (ППС) L_2, мм
20	295	295
25		225
32		
40		185
50		

1*. Толщины прокладок между элементами водомерного узла.

2**. Размеры уточнить по месту.

3. Допускается замена задвижек поз. 4, 13, 14 на другую запорную аппаратуру соответствующего условного прохода (dy), разрешенную к применению в системе хозяйственно - питьевого водопровода.

4. Размеры L, M - монтажные длины счетчиков с фланцами. Допускается выполнение обвязок счетчиков на резьбовых соединительных элементах (см. прил. 1, рис. 6... 10), размеры A, B-по месту.

5. Допускается установка бесфланцевого обратного клапана типа 19ч21бр (см. прил. 1, рис. 12). При одном водопроводном вводе на объект клапан обратный поз. 10 не устанавливается.

6. Допускается установка фильтра на пожарно-резервной линии.

7. При применении турбинных счетчиков (dy=50, 80 мм) допускается установка:
- струевыпрямителя вместо патрубка до счетчика (ПДС),
- фильтра-струевыпрямителя (ФС) вместо патрубка до счетчика (ПДС) и фильтра (см. прил. 1, рис. 13).

Установка счетчиков dy=20...50 мм на хозяйственно-питьевой линии и счетчика dy=80 мм на пожарно-резервной линии в водомерном узле на вводе диаметром 80 мм.

Перечень элементов. Технические требования.

Таблица 1.

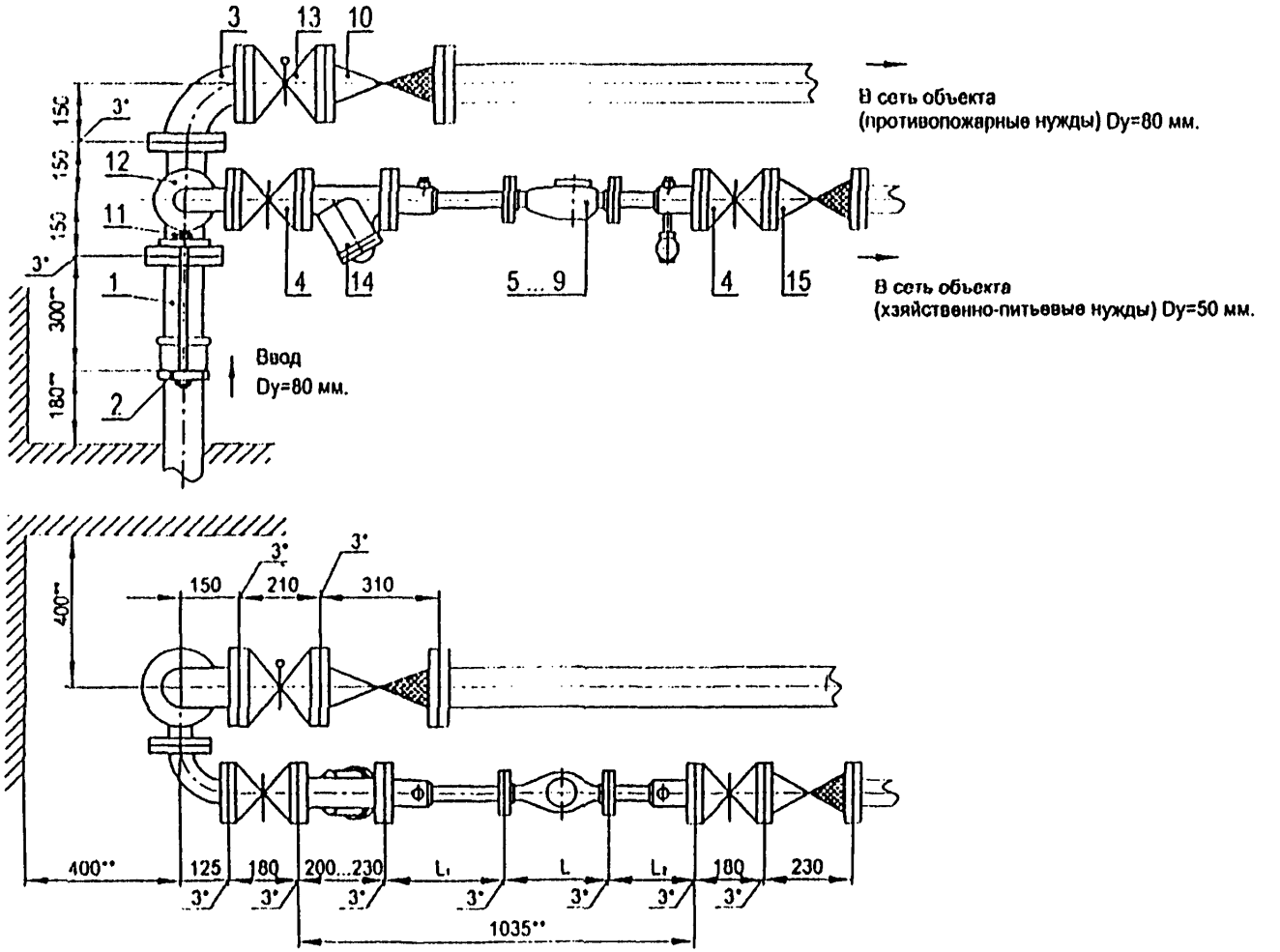

Установка счетчиков dy 20 ... 50 мм на хозяйственно-питьевой линии с раздельной системой хозяйственно-питьевого и противопожарного водопроводов на вводе диаметром 80 мм.

Схема водомерного узла.

Перечень элементов, технические требования, таблица 1 см. лист 35.

Изм.	Лист	№ документа	Подпись	Дата	ЦИРВ02А. 00. 00	Лист 34

Формат А3

Перечень элементов:

Поз	Наименование, обозначение	Кол.	Прим.
1	Патрубок ПФГ 80	1	
2	Стяжка, Ду=80 мм	1	
3	Колено Уф 80	1	
4	Задвижка клиновая, Ду=50 мм	2	
5	Счетчик dy=20 мм в обвязке ЦИРВ02. 01. 00. 00	1	
6	Счетчик dy=25 мм в обвязке ЦИРВ02. 03. 00. 00	1	
7	Счетчик dy=32 мм в обвязке ЦИРВ02. 05. 00. 00	1	
8	Счетчик dy=40 мм в обвязке ЦИРВ02. 07. 00. 00	1	
9	Счетчик dy=50 мм в обвязке ЦИРВ02. 09. 00. 00	1	
10	Клапан обратный, Ду=80 мм	1	
11	Тройник ТФ 80х50	1	
12	Колено Уф 50	1	
13	Задвижка с электроприводом, Ду=80 мм	1	
14	Фильтр, Ду=50 мм (патрубок вместо фильтра)	1	
15	Клапан обратный, Ду=50 мм	1	

Табл. 1

Диаметр условного прохода счетчика dy, мм	Патрубок до счетчика (ПДС) L1, мм	Патрубок после счетчика (ППС) L2, мм
20	295	295
25		225
32		
40		185
50		

1*. Толщины прокладок между элементами водомерного узла.

2**. Размеры уточнить по месту.

3. Допускается замена задвижек поз. 4, 13 на другую запорную аппаратуру соответствующего условного прохода (dy), разрешенную к применению в системе хозяйственно - питьевого водопровода.

4. Размер l. - монтажная длина счетчика с фланцами. Допускается выполнение обвязок счетчиков на резьбовых соединительных элементах (см. прил. 1, рис. 6... 10).

5. Допускается установка компенсирующих патрубков после обвязки счетчика (см. прил. 1, рис 11а, б).

6. Допускается установка бесфланцевого обратного клапана типа 19ч21бр (см. прил. 1, рис. 12). При одном водопроводном вводе на объект клапаны обратные поз. 10, 15 не устанавливаются.

7. При применении турбинных счетчиков (dy=50 мм) допускается установка:
- струевыпрямителя вместо патрубка до счетчика (ПДС),
- фильтра-струевыпрямителя (ФС) вместо патрубка до счетчика (ПДС) и фильтра (см. прил. 1, рис. 13).

Установка счетчиков dy 20 ... 50 мм на хозяйственно-питьевой линии с раздельной системой хозяйственно-питьевого и противопожарного водопроводов на вводе диаметром 80 мм.

Перечень элементов. Технические требования.

Таблица 1.

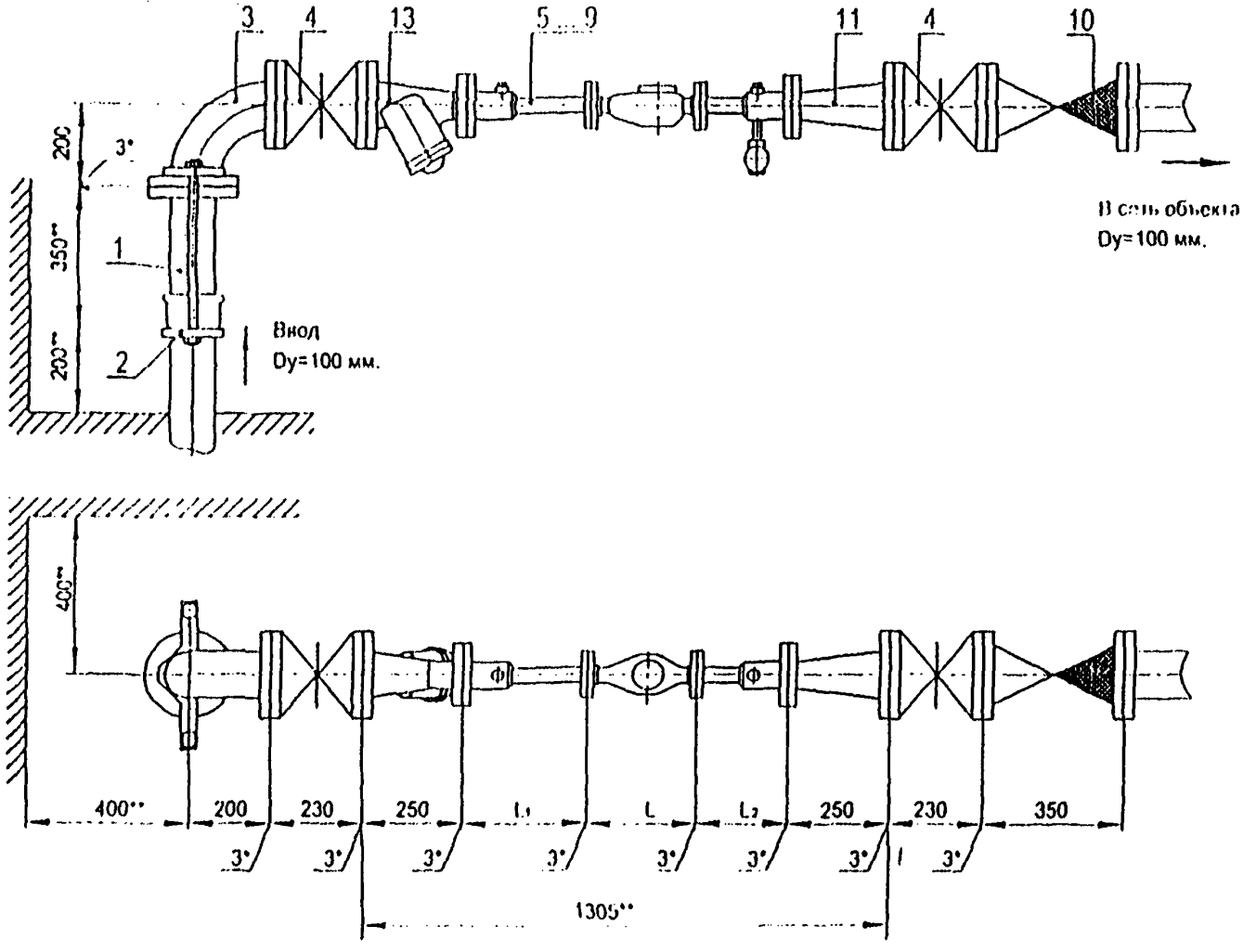

Установка счетчиков dy=20...50 мм с фильтром-переходом (ФП)
в водомерном узле на вводе диаметром 100 мм.

Схема водомерного узла.

Перечень элементов, технические требования, таблица 1см. лист 37.

Изм.	Лист	№ документа	Подпись	Дата	ЦИРВ02А. 00. 00	Лист 36

Перечень элементов:

Поз	Наименование, обозначение	Кол.	Прим.
1	Патрубок ПФГ 100	1	
2	Стяжка, Ду=100 мм	1	
3	Колено УФ 100	1	
4	Задвижка клиновая, Д=100 мм	2	
5	Счетчик dy=20 мм в обвязке ЦИРВ02. 01. 00. 00	1	
6	Счетчик dy=25 мм в обвязке ЦИРВ02. 03. 00. 00	1	
7	Счетчик dy=32 мм в обвязке ЦИРВ02. 05. 00. 00	1	
8	Счетчик dy=40 мм в обвязке ЦИРВ02. 07. 00. 00	1	
9	Счетчик dy=50 мм в обвязке ЦИРВ02. 00. 00. 00	1	
10	Клапан обратный, Ду=100 мм	1	
11	Переход ПФ100х50	1	
12	Фильтр, Ду=50 мм (патрубок вместо фильтра)	1	
13	Фильтр-переход (ФП) Ду= 100х50	1	

Табл. 1

Диаметр условного прохода счетчика dy, мм	Патрубок до счетчика (ПДС) L_1, мм	Патрубок после счетчика (ППС) L_2, мм
20	295	295
25		225
32		
40		105
50		

1*. Толщины прокладок между элементами водомерного узла.

2**. Размеры уточнить по месту.

3. Допускается замена задвижек поз. 4 на другую запорную аппаратуру соответствующего условного прохода (dy), разрешенную к применению в системе хозяйственно - питьевого водопровода.

4. Размер L - монтажная длина счетчика с фланцами. Допускается выполнение обвязок счетчиков на резьбовых соединительных элементах. (см. прил. 1, рис. 8... 10).

5. Допускается установка компенсирующих патрубков после обвязки счетчика (см. прил. 1, рис 11а, б).

6. Допускается установка бесфланцевого обратного клапана типа 19ч21бр (см. прил. 1, рис. 12). При одном водопроводном вводе на объект клапан обратный поз. 10 не устанавливается.

7. При применении турбинных счетчиков (dy=50 мм) допускается установка:
- струевыпрямителя вместо патрубка до счетчика (ПДС),
- фильтра-струевыпрямителя-перехода (ФСП) вместо патрубка до счетчика (ПДС), фильтра-перехода (ФП) (см. прил. 1, рис. 14).

Установки счетчиков dy=20...50 мм с фильтром переходом (ФП) в водомерном узле на вводе диаметром 100 мм.

Перечень элементов. Технические требования.

Таблица 1.

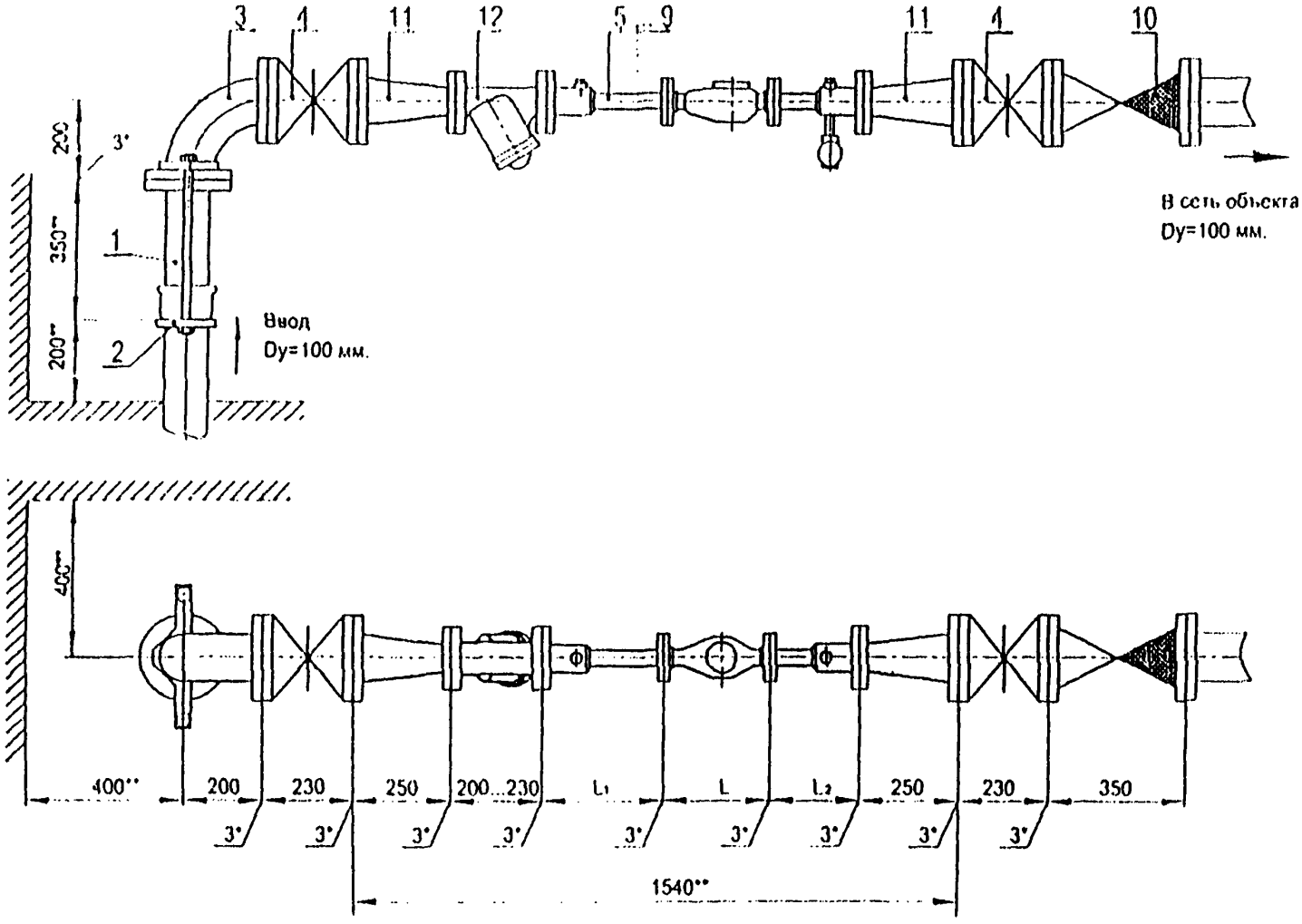

Установка счетчиков dy=20...50 мм в водомерном узле на вводе диаметром 100 мм.

Схема водомерного узла.

Перечень элементов, технические требования, таблица 1см. лист 39.

Изм	Лист	№ документа	Подпись	Дата	ЦИРВ02А. 00. 00	Лист 38

Перечень элементов:

Поз	Наименование, обозначение	Кол.	Прим.
1	Патрубок ПФ 100	1	
2	Стяжка, Ду=100 мм	1	
3	Колено УФ 100	1	
4	Задвижка клиновая, Д=100 мм	2	
5	Счетчик dy=20 мм в обвязке ЦИРВ02. 01. 00. 00	1	
6	Счетчик dy=25 мм в обвязке ЦИРВ02. 03. 00. 00	1	
7	Счетчик dy=32 мм в обвязке ЦИРВ02. 05. 00. 00	1	
8	Счетчик dy=40 мм в обвязке ЦИРВ02. 07. 00. 00	1	
9	Счетчик dy=50 мм в обвязке ЦИРВ02. 09. 00. 00	1	
10	Клапан обратный, Ду=100 мм	1	
11	Переход ПФ100х50	2	
12	Фильтр, Ду=50 мм (патрубок вместо фильтра)	1	

Табл. 1

Диаметр условного прохода счетчика dy, мм	Патрубок до счетчика (ПДС) L_1, мм	Патрубок после счетчика (ППС) L_2, мм
20	295	295
25		225
32		
40		185
50		

1*. Толщины прокладок между элементами водомерного узла.

2**. Размеры уточнить по месту.

3. Допускается замена задвижек поз. 4 на другую запорную аппаратуру соответствующего условного прохода (dy), разрешенную к применению в системе хозяйственно - питьевого водопровода.

4. Размер L - монтажная длина счетчика с фланцами. Допускается выполнение обвязок счетчиков на резьбовых соединительных элементах. (см. прил. 1, рис. 6... 10).

5. Допускается установка компенсирующих патрубков после обвязки счетчика (см. прил. 1, рис 11а, б).

6. Допускается установка бесфланцевого обратного клапана типа 19ч21бр (см. прил. 1, рис. 12). При одном водопроводном вводе на объект клапан обратный поз. 10 не устанавливается.

7. Допускается установка фильтра dy=100 мм или фильтра-перехода (ФП) вместо перехода, поз. 11 и фильтра, поз. 12 (см. прил. 1, рис. 15).

8. При применении турбинных счетчиков (dy=50 мм) допускается установка:
- струевыпрямителя вместо патрубка до счетчика (ПДС),
- фильтра-струевыпрямителя (ФС) вместо патрубка до счетчика (ПДС) и фильтра (см. прил. 1, рис. 13),
- фильтра-струевыпрямителя-перехода (ФСП) вместо патрубка до счетчика (ПДС), фильтра и перехода (см. прил. 1, рис. 14).

Установка счетчиков dy=20 ... 50 мм в водомерном узле на вводе диаметром 100 мм.

Перечень элементов. Технические требования.

Таблица 1.

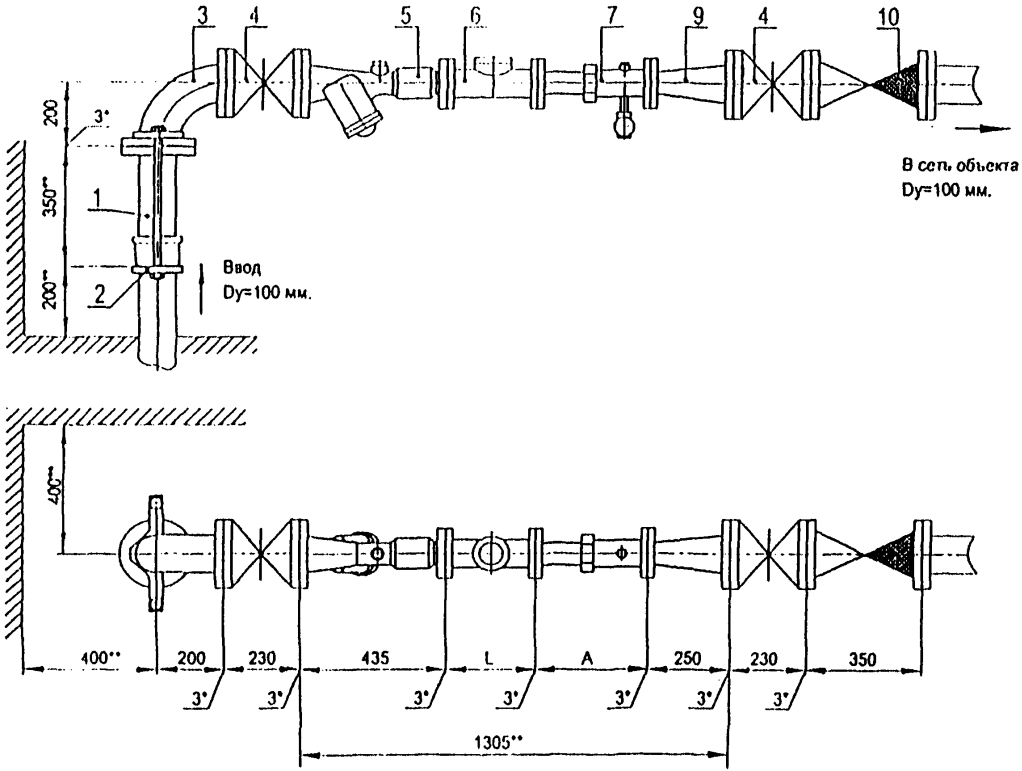

Установка счетчиков dy=50 м (турбинного) с фильтром-струевыпрямителем-переходом (ФСП) в водомерном узле на вводе диаметром 100 мм.

Схема водомерного узла.

Перечень элементов, технические требования см. лист 41.

Изм.	Лист	№ документа	Подпись	Дата	ЦИРВ02А. 00. 00. 00	Лист 40

Формат А3

Перечень элементов.

Поз	Наименование, обозначение	Кол.	Примечание
1	Патрубок ПФГ 100	1	
2	Стяжка, Ду=100 мм	1	
3	Колено УФ 100	1	
4	Задвижка клиновая, Ду=100 мм	2	
5	Фильтр-струевыпрямитель-переход (ФСП) Ду=100х50 мм.	1	
6	Счетчик dy=50 мм.	1	
7	Регулируемый патрубок после счетчика (РППС) Ду=50 мм	1	
9	Переход ПФ 100х50	1	
10	Клапан обратный, Ду=100 мм	1	

Установка счетчиков dy=50 м (турбинного) с фильтром-струевыпрямителем-переходом (ФСП) в водомерном узле на вводе диаметром 100 мм.

Перечень элементов. Технические требования.

1*. Толщины прокладок между элементами водомерного узла.

2**. Размеры уточнить по месту.

3. Допускается замена задвижек поз. 4 на другую запорную аппаратуру соответствующего условного прохода (dy), разрешенную к применению в системе хозяйственно - питьевого водопровода.

4. Размер L - монтажная длина счетчика, размер А - по месту.

5. Допускается установка бесфланцевого обратного клапана типа 19ч21бр (см. прил. 1, рис. 12). При одном водопроводном вводе на объект клапан обратный поз. 10 не устанавливается.

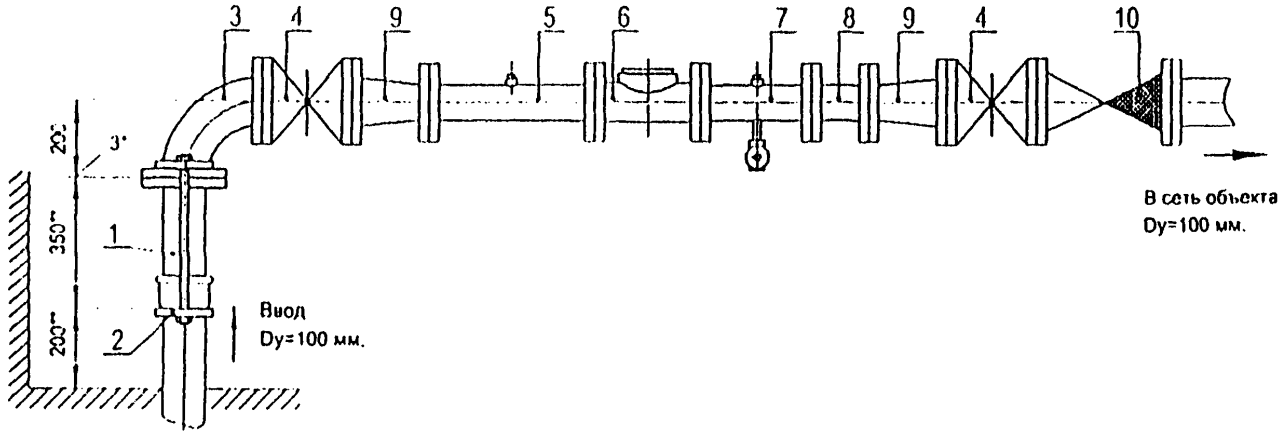

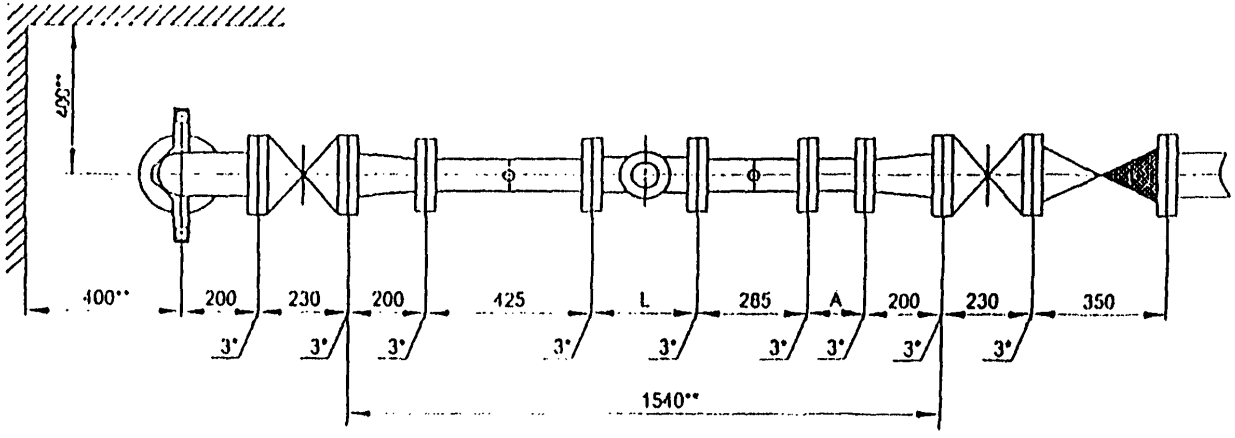

Установка счетчика dy=80 мм в водомерном узле линии на вводе диаметром 100 мм.

Перечень элементов, технические требования см. лист 43.

Схема водомерного узла.

Изм	Лист	№ документа	Подпись	Дата	ЦИРВ02А. 00. 00	Лист 42

Формат А3

Перечень элементов:

Поз.	Наименование, обозначение	Кол.	Примечание
1	Патрубок ПФГ 100	1	
2	Стяжка, Ду=100 мм	1	
3	Колено УФ 100	1	
4	Задвижка клиновая, Ду=100 мм	2	
5	Патрубок до счетчика (ПДС) Ду=80 мм	1	
6	Счетчик dy=80 мм.	1	
7	Патрубок после счетчика (ППС) Ду=80 мм	1	
8	2-й патрубок после счетчика (2-ППС) Ду=80 мм	1	
9	Переход ПФ 100х80	2	
10	Клапан обратный, Ду=100 мм	1	

1*. Толщины прокладок между элементами водомерного узла.

2**. Размеры уточнить по месту.

3. Допускается замена задвижек поз. 4 на другую запорную аппаратуру соответствующего условного прохода (dy), разрешенную к применению в системе хозяйственно - питьевого водопровода.

4. Размер L - монтажная длина счетчика, размер А - по месту.

5. Допускается установка бесфланцевого обратного клапана типа 19ч21бр (см. прил. 1, рис. 12). При одном водопроводном вводе на объект клапан обратный поз. 10 не устанавливается.

6. Допускается установка фильтра dy=100 мм или dy=80 мм, или фильтра-переходл (ФП) (см. прил. 1, рис. 15).

7. Допускается установка:
- струевыпрямителя вместо патрубка до счетчика (ПДС),
- фильтра-струевыпрямителя (ФС) вместо патрубка до счетчика (ПДС) и фильтра (см. прил. 1, рис. 13),
- фильтра-струевыпрямителя-переходл (ФСП) вместо патрубка до счетчика (ПДС), фильтра и переходя (см. прил. 1, рис. 14).

Установка счетчика dy=80 мм в водомерном узле
на вводе диаметром 100 мм.

Перечень элементов. Технические требования.

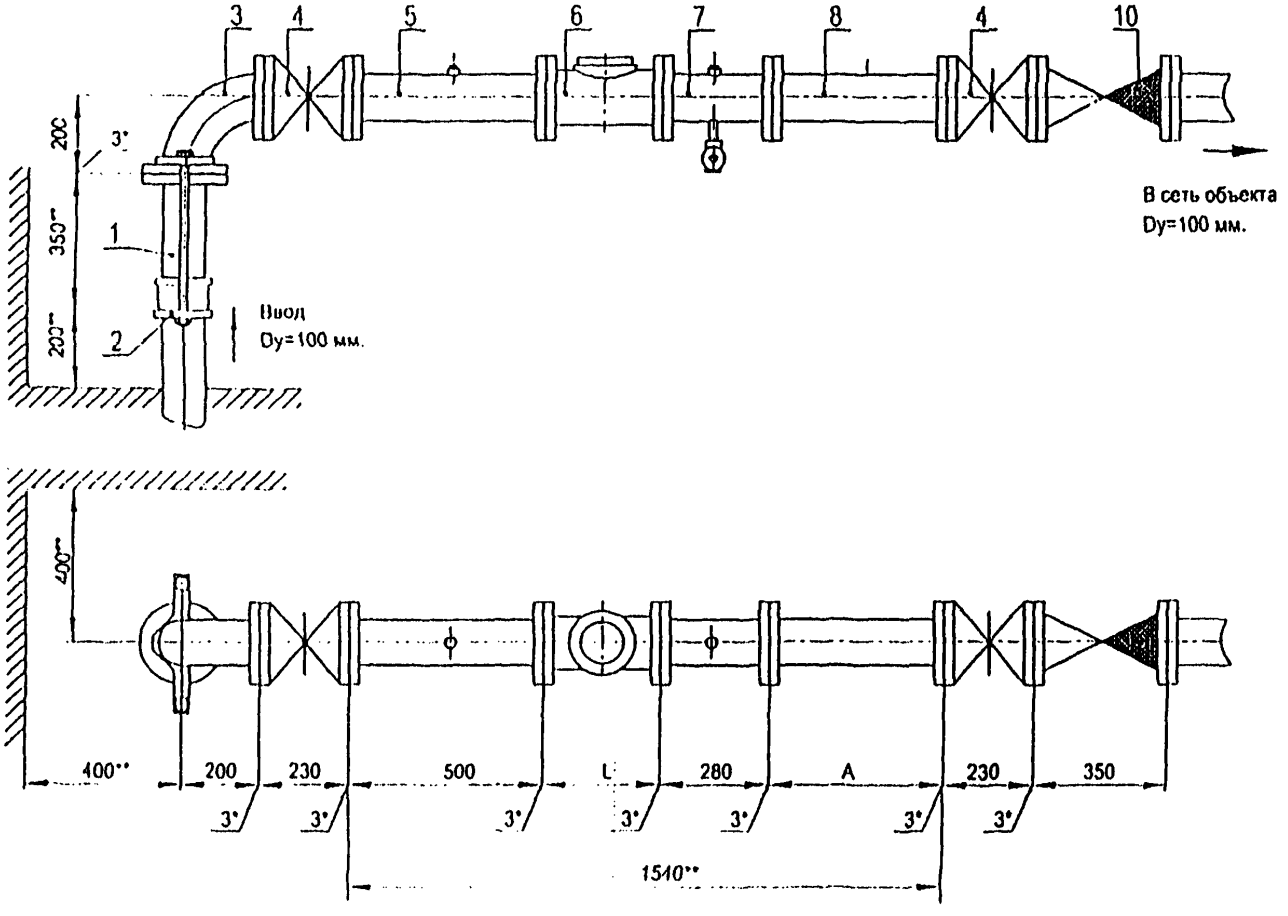

Установка счетчика dy=100 мм в водомерном узле на вводе диаметром 100 мм.

Схема водомерного узла.

Перечень элементов, технические требования см. лист 45.

Изм.	Лист	№ документа	Подпись	Дата	ЦИРВ02А. 00. 00. 00	Лист 44

Формат А1

Перечень элементов:

Поз.	Наименование, обозначение	Кол.	Примечание
1	Патрубок ПФ 100	1	
2	Стяжка, Д=100 мм	1	
3	Колено УФ 100	1	
4	Задвижка клиновая, Ду=100 мм	2	
5	Патрубок до счетчика (ПДС) Ду=100 мм	1	
6	Счетчик dy=100 мм.	1	
7	Патрубок после счетчика (ППС) Ду=100 мм	1	
8	2-й патрубок после счетчика (2-ППС) Ду=100 мм	1	
10	Клапан обратный, Ду=100 мм	1	

1*. Толщины прокладок между элементами водомерного узла.

2**. Размеры уточнить по месту.

3. Допускается замена задвижек поз. 4 на другую запорную арматуру соответствующего условного прохода (dy), разрешенную к применению в системе хозяйственно - питьевого водопровода.

4. Размер L - монтажная длина счетчика, размер А - по месту.

5. Допускается установка бесфланцевого обратного клапана типа 19ч21бр (см. прил. 1, рис. 12). При одном водопроводном вводе на объект клапан обратный поз. 10 не устанавливается.

6. Допускается установка фильтра (dy=100 мм.) между первой задвижкой по ходу движения воды ("городской") и патрубком до счетчика (ПДС).

7. Допускается установка:
- струевыпрямителя вместо патрубка до счетчика (ПДС),
- фильтра-струевыпрямителя (ФС) вместо патрубка до счетчика (ПДС) и фильтра (см. прил. 1, рис. 13).

Установка счетчика dy=100 мм в водомерном узле на вводе диаметром 100 мм.

Перечень элементов. Технические требования.

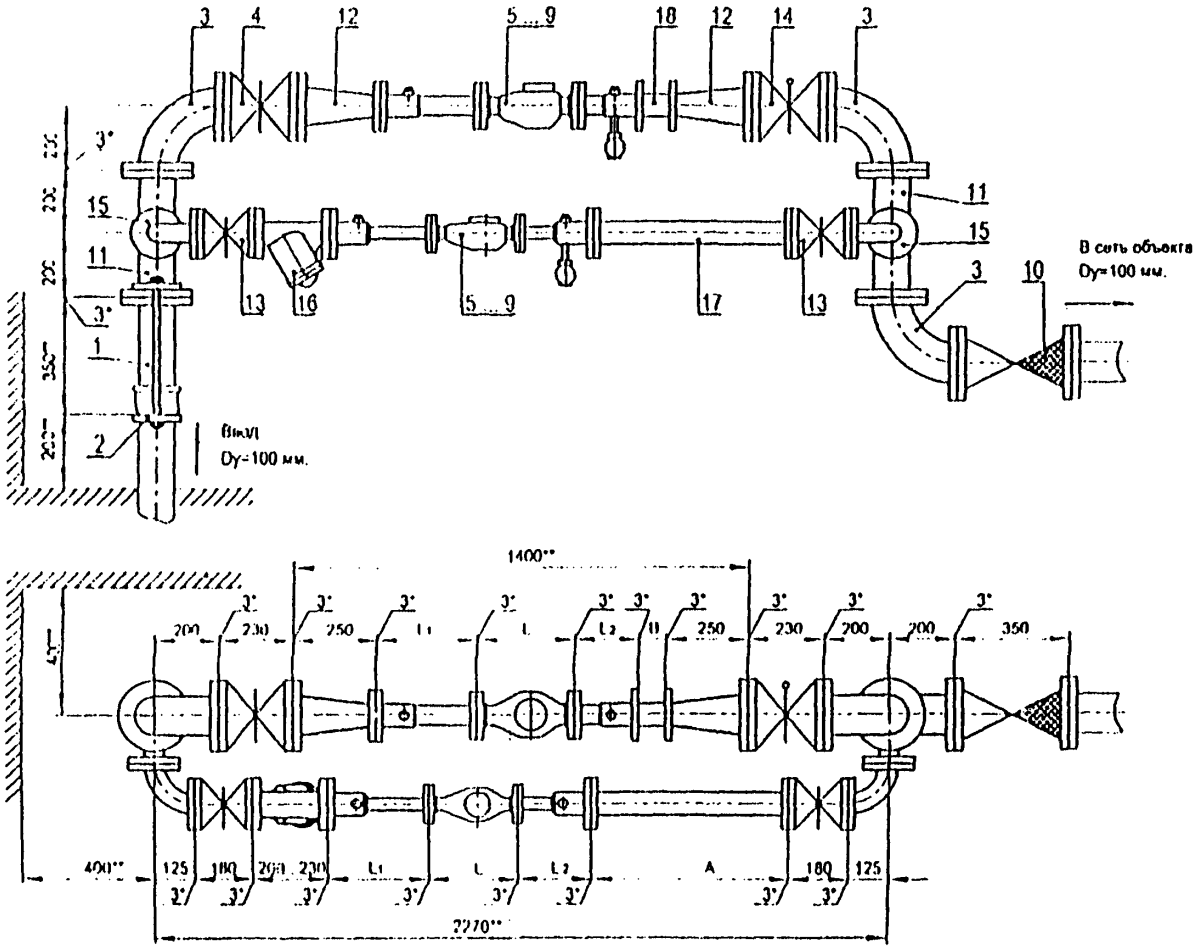

Установка счетчиков dy=20...50 мм на хозяйственно-питьевой линии и счетчиков dy=20 ... 50 мм на пожарно-резервной линии в водомерном узле на вводе диаметром 100 мм.

Схема водомерного узла.

Перечень элементов, технические требования, таблица 1 см. лист 47.

Изм.	Лист.	№ документа	Подпись	Дата	ЦИРВ02А. 00. 00	Лист 46

Перечень элементов:

Поз	Наименование, обозначение	Кол.	Прим.
1	Патрубок ПФГ 100	1	
2	Стяжка, Ду=100 мм	1	
3	Колено УФ 100	3	
4	Задвижка клиновая, Ду=100 мм	1	
5	Счетчик dy=20 мм в обвязке ЦИРВ02. 01. 00. 00	1	
6	Счетчик dy=25 мм в обвязке ЦИРВ02. 03. 00. 00	1	
7	Счетчик dy=32 мм в обвязке ЦИРВ02. 05. 00. 00	1	
8	Счетчик dy=40 мм в обвязке ЦИРВ02. 07. 00. 00	1	
9	Счетчик dy=50 мм в обвязке ЦИРВ02. 09. 00. 00	1	
10	Клапан обратный, Ду=100 мм	1	
11	Тройник ГФ 100х50	2	
12	Переход ГФ 100х50	2	
13	Задвижка клиновая, Ду=50 мм	2	
14	Задвижка с электроприводом, Ду=100 мм	1	
15	Колено УФ 50	2	
16	Фильтр, Ду=50 мм (патрубок вместо фильтра)	1	
17	2-й патрубок после счетчика (2-ПГС), Ду=50 мм	1	
18	Компенсатор, Ду=50 мм	1	

Табл. 1

Диаметр условного прохода счетчика dy, мм	Патрубок до счетчика (ПДС) L, мм	Патрубок после счетчика (ППС) L, мм
20	205	205
25		225
32		
40		185
50		

7 При применении турбинных счетчиков (dy=50 мм) допускается установка:

- струевыпрямителя вместо патрубка до счетчика (ПДС),
- фильтра-струевыпрямителя (ФС) вместо патрубка до счетчика (ПДС) и фильтра (см. прил. 1, рис. 13),
- фильтра струевыпрямителя-перехода (ФСП) вместо патрубка до счетчика (ПДС), фильтра и перехода (см. прил. 1, рис. 14).

Установка счетчиков dy=20...50 мм на хозяйственно-питьевой линии и счетчиков dy=20...50 мм на пожарно-резервной линии в водомерном узле на вводе диаметром 100 мм.

1*. Толщины прокладок между элементами водомерного узла.

2**. Размеры уточнить по месту.

3. Допускаются замены задвижек поз. 4, 13, 14 на другую запорную арматуру соответствующего условного прохода (dy), разрешенную к применению в системе хозяйственно - питьевого водопровода.

4. Размер L - монтажная длина счетчика с фланцами. Допускается выполнение обвязок счетчиков на резьбовых соединительных элементах (см. прил. 1, рис. 6... 10), размеры А, В - по месту.

5. Допускается установка бесфланцевого обратного клапана типа 19ч21бр (см. прил. 1, рис. 12). При одном водопроводном вводе на объект клапан обратный поз. 10 не устанавливается.

6. Допускается установка фильтра или фильтра-перехода (ФП) на пожарно-резервной линии (см. прил. 1, рис. 15).

Перечень элементов. Технические требования.

Таблица 1.

Формат А3

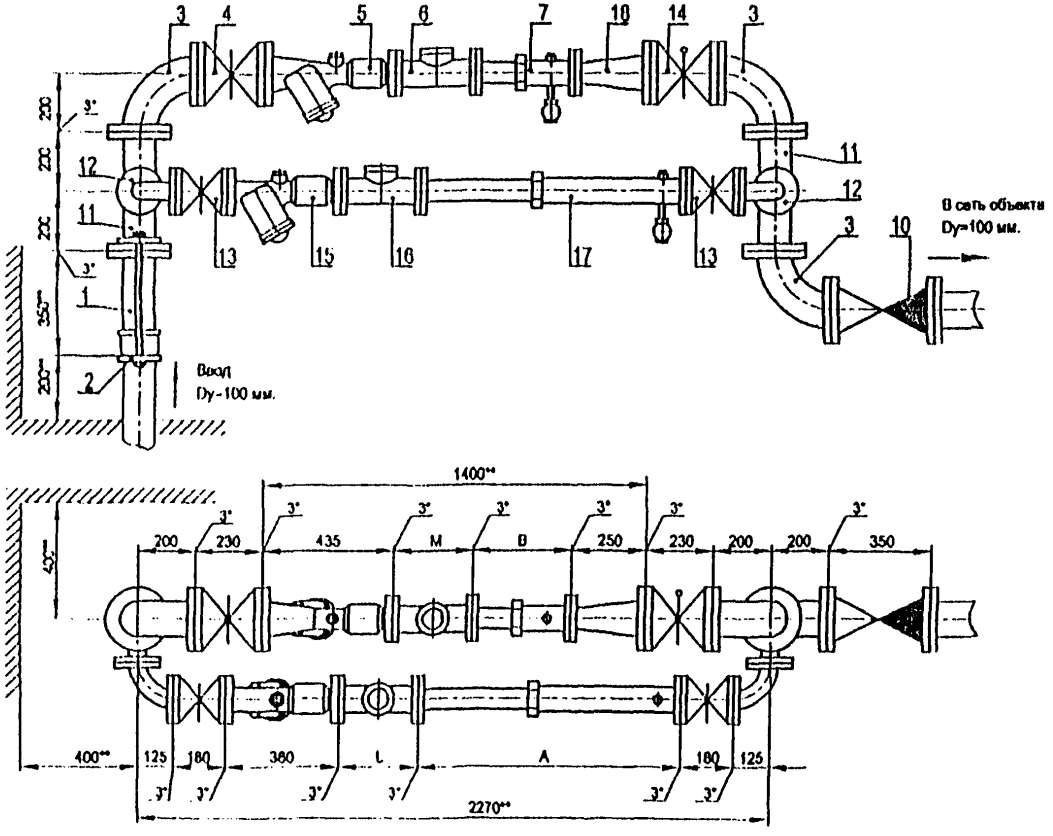

Установка счетчика dy=50 мм (турбинного) с фильтром-струевыпрямителем (ФС) на хозяйственно-питьевой линии и счетчика dy=50 мм (турбинного) с фильтром-струевыпрямителем-переходом (ФСП) на пожарно-резервной линии на вводе диаметром 100 мм.

Схема водомерного узла.

Перечень элементов, технические требования см. лист 49.

Изм.	Лист	№ документа	Подпись	Дата	ЦИРВ02А. 00. 00. 00	Лист 48

Формат А3

Перечень элементов:

Поз	Наименование, обозначение	Кол.	Примечание
1	Патрубок ПФ 100	1	
2	Стяжки, Ду=100 мм	1	
3	Колено УФ 100	3	
4	Задвижка клиновая, Ду=100 мм	1	
5	Фильтр-струевыпрямитель-переход ФСП, Ду=100х50 мм	1	
6	Счетчик Ду=50 мм	1	
7	Регулируемый патрубок после счетчика РПГС, Ду=50 мм	1	
		1	
		1	
10	Клапан обратный, Ду=100 мм	1	
11	Тройник ТФ 100х50	2	
12	Колено УФ 50	2	
13	Задвижка клиновая, Ду=50 мм	2	
14	Задвижка с электроприводом, Ду=100 мм	1	
15	Фильтр-струевыпрямитель ФС, Ду=50 мм	1	
16	Счетчик, Ду=50 мм	1	
17	Регулируемый патрубок после счетчика РПГС, Ду=50 мм	1	
18	Переход ПФ 100х50	1	

Установка счетчика dy=50 мм (турбинного) с фильтром-струевыпрямителем (ФС) на хозяйственно-питьевой линии и счетчика dy=50 мм (турбинного) с фильтром струевыпрямителем-переходом (ФСП) на пожарно-резервной линии на вводе диаметром 100 мм.

1*. Толщины прокладок между элементами водомерного узла.

2**. Размеры уточнить по месту.

3. Допускается замена задвижек поз. 4, 13, 14 на другую запорную аппаратуру соответствующего условного прохода (dy), разрешенную к применению в системе хозяйственно - питьевого водопровода.

4. Размеры L, M - монтажные длины счетчиков, размеры A, B - по месту.

5. Допускается установка бесфланцевого обратного клапана типа 19ч21бр (см. прил. 1, рис. 12). При одном водопроводном вводе на объект клапан обратный поз. 10 не устанавливается.

Перечень элементов. Технические требования.

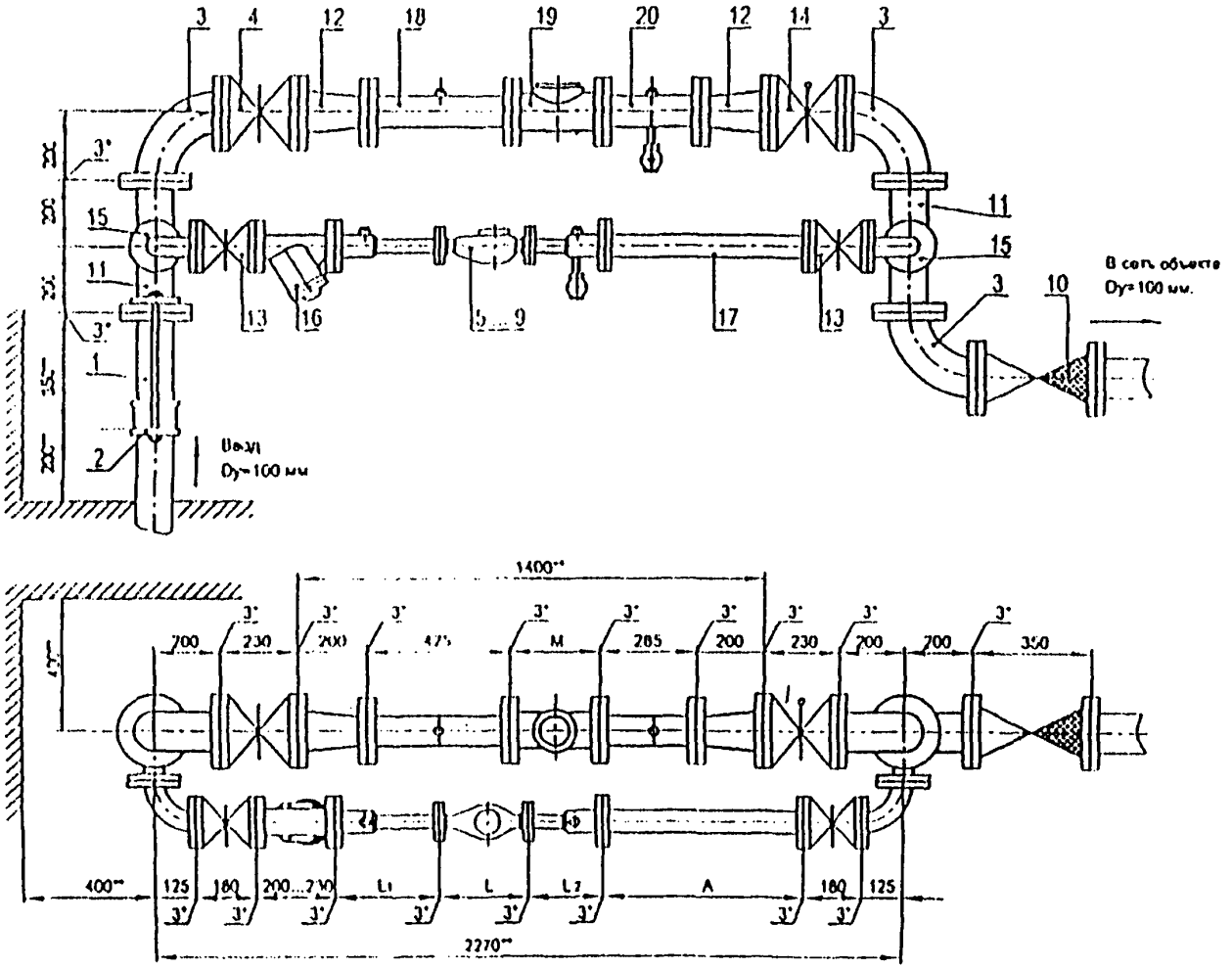

Установка счетчиков dy=20...50 мм на хозяйственно-питьевой линии и счетчика dy=80 мм на пожарно-резервной линии в водомерном узле на вводе диаметром 100 мм.

Перечень элементов, технические требования, таблиц 1 см. лист 51.

Схема водомерного узла.

ЦИРВ02А. 00. 00. 00

Лист 50

Перечень элементов:

Поз	Наименование, обозначение	Кол.	Прим.
1	Патрубок ПФГ 100	1	
2	Стяжка, Ду=100 мм	1	
3	Колено УФ 100	3	
4	Задвижка клиновая, Ду=100 мм	1	
5	Счетчик dy=20 мм в обвязке ЦИРВ02. 01. 00. 00	1	
6	Счетчик dy=25 мм в обвязке ЦИРВ02. 03. 00. 00	1	
7	Счетчик dy=32 мм в обвязке ЦИРВ02. 05. 00. 00	1	
8	Счетчик dy=40 мм в обвязке ЦИРВ02. 07. 00. 00	1	
9	Счетчик dy=50 мм в обвязке ЦИРВ02. 09. 00. 00	1	
10	Клапан обратный, Ду=100 мм	1	
11	Тройник ТФ 100х50	2	
12	Переход ПФ 100х80	2	
13	Задвижка клиновая, Ду=50 мм	2	
14	Задвижка с электроприводом, Ду=100 мм	1	
15	Колено УФ 50	2	
16	Фильтр, Ду=50 мм (патрубок вместо фильтра)	1	
17	2-й патрубок после счетчика (2-ППС), Ду=50 мм	1	
18	Патрубок до счетчика (ПДС), Ду=80 мм	1	
19	Счетчик dy=80 мм	1	
20	Патрубок после счетчика (ППС), Ду=80 мм	1	

Табл. 1

Диаметр условного прохода счетчика dy, мм	Патрубок до счетчика (ПДС) L1, мм	Патрубок после счетчика (ППС) L2, мм
20	295	295
25		225
32		
40		185
50		

8. При применении турбинных счетчиков (dy=50, 80 мм) допускается установка:
- струевыпрямителя вместо патрубка до счетчика (ПДС),
- фильтра-струевыпрямителя (ФС) вместо патрубка до счетчика (ПДС) и фильтра (см. прил. 1, рис. 13),
- фильтра-струевыпрямителя-перехода (ФСП) вместо патрубка до счетчика (ПДС), фильтра и перехода (см. прил. 1, рис. 14).

Установка счетчиков dy=20 , 50 мм на хозяйственно-питьевой линии и счетчика dy=80 мм на пожарно-резервной линии в водомерном узле на вводе диаметром 100 мм.

Перечень элементов. Технические требования.

Таблица 1.

1*. Толщины прокладок между элементами водомерного узла.

2**. Размеры уточнить по месту.

3. Допускается замена задвижек поз. 4, 13, 14 на другую запорную арматуру соответствующего условного прохода (dy), разрешенную к применению в системе хозяйственно - питьевого водопровода.

4. *Размеры L, M - монтажные длины счетчиков с фланцами.* Допускается выполнение обвязок счетчиков на резьбовых соединительных элементах (см. прил. 1, рис. 8... 10), размер А - по месту.

5. Допускается установка компенсирующих патрубков после обвязки счетчика (см. прил. 1, рис 11в, б).

6. Допускается установка бесфланцевого обратного клапана типа 19ч21бр (см. прил. 1, рис. 12). При одном водопроводном вводе на объект клапан обратный поз. 10 не устанавливается.

7. Допускается установка фильтра или фильтра-перехода (ФП) на пожарно-резервной линии (см. прил. 1, рис. 15).

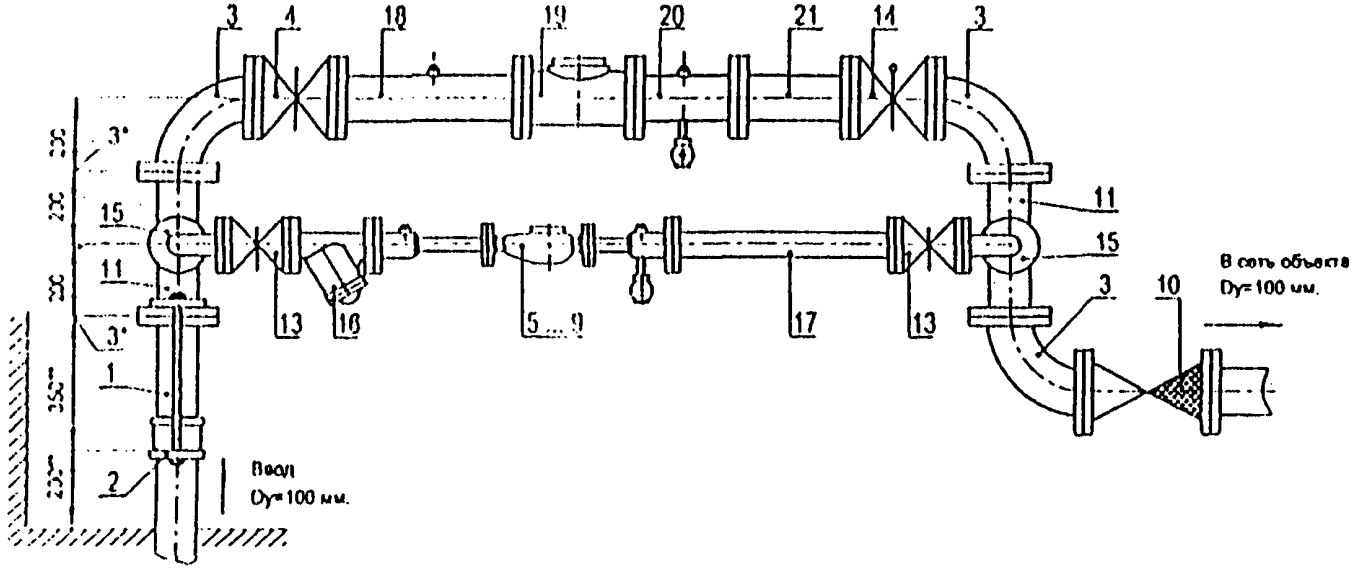

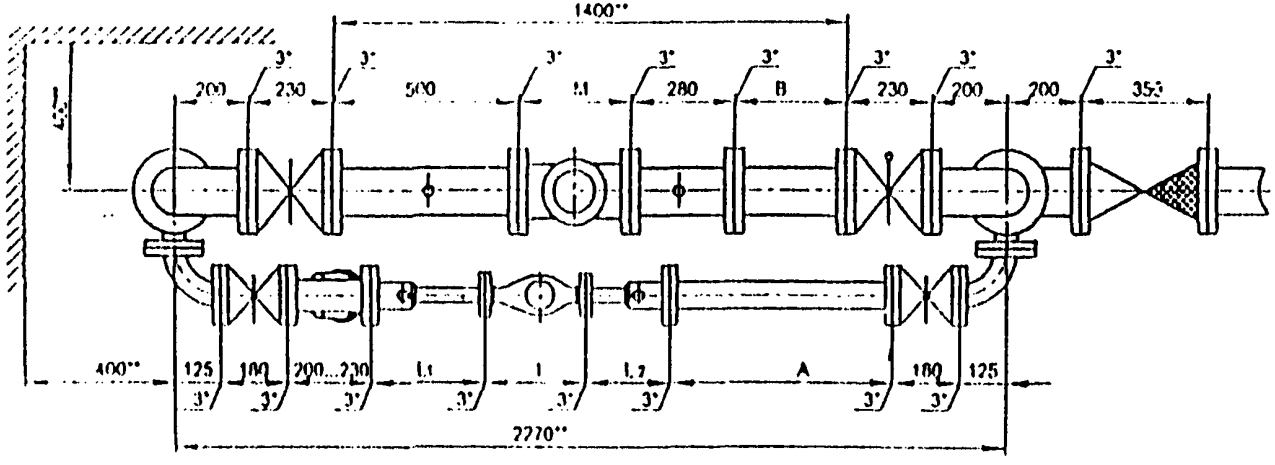

Установка счетчиков dy 20...50 мм на хозяйственно-питьевой линии и счетчика dy=100 мм на пожарно-резервной линии в подомерном узле на вводе диаметром 100 мм.

Схема подомерного узла.

Перечень элементов, технические требования, таблица 1 см. лист 53.

ЦИРВ02А. 00. 00. 00

Лист 52

Перечень элементов:

Поз	Наименование, обозначение	Кол.	Прим.
1	Патрубок ПФГ 100	1	
2	Стяжка, Ду=100 мм	1	
3	Колено Уф 100	3	
4	Задвижка клиновая, Ду=100 мм	1	
5	Счетчик dy=20 мм в обвязке ЦИРВ02. 01. 00. 00	1	
6	Счетчик dy=25 мм в обвязке ЦИРВ02. 03. 00. 00	1	
7	Счетчик dy=32 мм в обвязке ЦИРВ02. 05. 00. 00	1	
8	Счетчик dy=40 мм в обвязке ЦИРВ02. 07. 00. 00	1	
9	Счетчик dy=50 мм в обвязке ЦИРВ02. 09. 00. 00	1	
10	Клапан обратный, Ду100 мм	1	
11	Тройник ТФ 100х50	2	
13	Задвижка клиновая, Ду=50 мм	2	
14	Задвижка с электроприводом, Ду=100 мм	1	
15	Колено Уф 50	2	
16	Фильтр, Ду=50 мм (патрубок вместо фильтра)	1	
17	2-й патрубок после счетчика (2-ППС), Ду=50 мм	1	
18	Патрубок до счетчика (ПДС), Ду=100 мм	1	
19	Счетчик dy=100 мм	1	
20	Патрубок после счетчика (ППС), Ду=100 мм	1	
21	2-й патрубок после счетчика (2-ППС), Ду=100 мм	1	

Табл. 1

Диаметр условного прохода счетчика dy, мм	Патрубок до счетчика (ПДС) l₁, мм	Патрубок после счетчика (ППС) l₂, мм
20	295	295
25		225
32		
40		185
50		

7. При применении турбинных счетчиков (dy=50, 100 мм) допускается установка:
- струевыпрямителя вместо патрубка до счетчика (ПДС),
- фильтра-струевыпрямителя (ФС) вместо патрубка до счетчика (ПДС) и фильтра (см. прил. 1, рис. 13).

Установка счетчиков dy=20...50 мм на хозяйственно-питьевой линии и счетчика dy=80 мм на пожарно-резервной линии в водомерном узле на вводе диаметром 100 мм.

1*. Толщины прокладок между элементами водомерного узла.

2**. Размеры уточнить по месту.

3. Допускаются замена задвижек поз. 4, 13, 14 на другую запорную арматуру соответствующего условного прохода (dy), разрешенную к применению в системе хозяйственно - питьевого водопровода.

4. Размеры L, M - монтажные длины счетчиков с фланцами. Допускаются выполнение обвязок счетчиков на резьбовых соединительных элементах (см. прил. 1, рис. 6... 10), размеры A, B-по месту.

5. Допускается установка бесфланцевого обратного клапана типа 19ч21бр (см. прил. 1, рис. 12). При одном водопроводном вводе на объект клапан обратный поз. 10 не устанавливается.

6. Допускается установка фильтра на пожарно-резервной линии.

Перечень элементов. Технические требования.

Таблица 1.

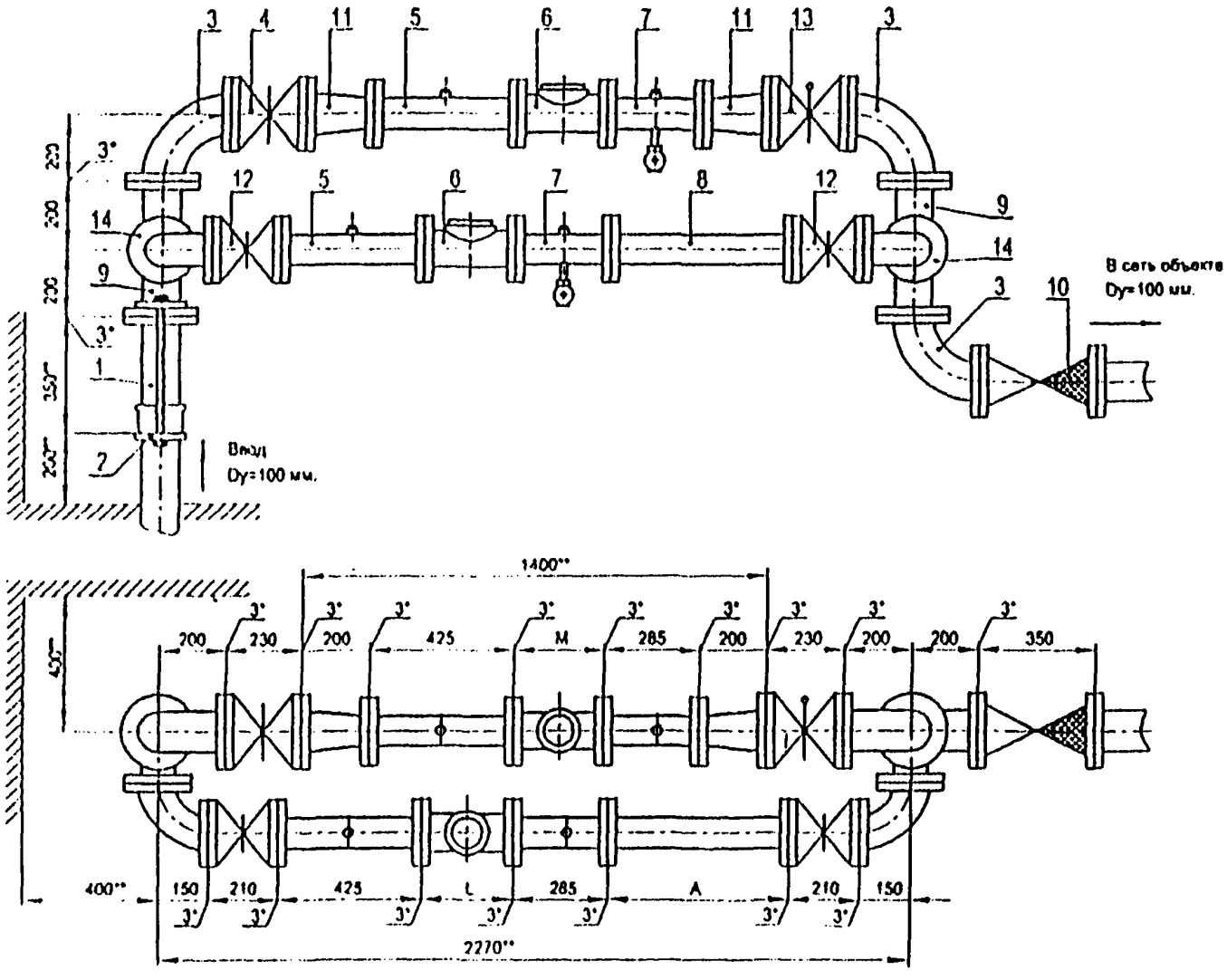

Установка счетчика dy=80 мм на хозяйственно-питьевой линии и счетчика dy=80 мм на пожарно-резервной линии в водомерном узле на вводе диаметром 100 мм.

Перечень элементов, технические требования см. лист 55.

Схема водомерного узла.

Изм.	Лист	№ документа	Подпись	Дата	ЦИРВ02А. 00. 00	Лист 54

Формат А3

Перечень элементов:

Поз.	Наименование, обозначение	Кол.	Примечание
1	Патрубок ПФГ 100	1	
2	Стяжка, Д=100 мм	1	
3	Колено УФ 100	3	
4	Задвижка клиновая, Ду=100 мм	1	
5	Патрубок до счетчика (ПДС) Ду=80 мм	2	
6	Счетчик dy=80 мм.	2	
7	Патрубок после счетчика (ППС) Ду=80 мм	2	
8	2-й патрубок после счетчика (2-ППС) Ду=80 мм	1	
9	Тройник ТФ 100х80	2	
10	Клапан обратный, Ду=100 мм	1	
11	Переход ПФ 100х80	2	
12	Задвижка клиновая, Ду=80 мм	2	
13	Задвижка с электроприводом, Ду=100 мм	1	
14	Колено УФ 80	2	

1*. Толщины прокладок между элементами водомерного узла.

2**. Размеры уточнить по месту.

3. Допускается замена задвижек поз. 4, 12, 13 на другую запорную арматуру соответствующего условного прохода (dy), разрешенную к применению в системе хозяйственно - питьевого водопровода.

4. Размеры L, M - монтажные длины счетчиков, размер А - по месту.

5. Допускается установка компенсирующих патрубков после обвязки счетчика (см. прил. 1, рис 11а, б).

6. Допускается установка бесфланцевого обратного клапана типа 19ч21бр (см. прил. 1, рис. 12). При одном водопроводном вводе на объект клапан обратный поз. 10 не устанавливается.

7. Допускается установка фильтров (dy=80 или 100 мм) или фильтра-перехода (ФГ) на пожарно-резервной линии (см. прил. 1, рис. 15).

8. Допускается установка:
- струевыпрямителя вместо патрубка до счетчика (ПДС),
- фильтра-струевыпрямителя (ФС) вместо патрубка до счетчика (ПДС) и фильтра (см. прил. 1, рис. 13),
- фильтра-струевыпрямителя-перехода (ФСП) вместо патрубка до счетчика (ПДС), фильтра и перехода (см. прил. 1, рис. 14).

Установка счетчика dy=80 мм на хозяйственно-питьевой линии и счетчика dy=80 мм на пожарно-резервной линии в водомерном узле на вводе диаметром 100 мм.

Перечень элементов. Технические требования.

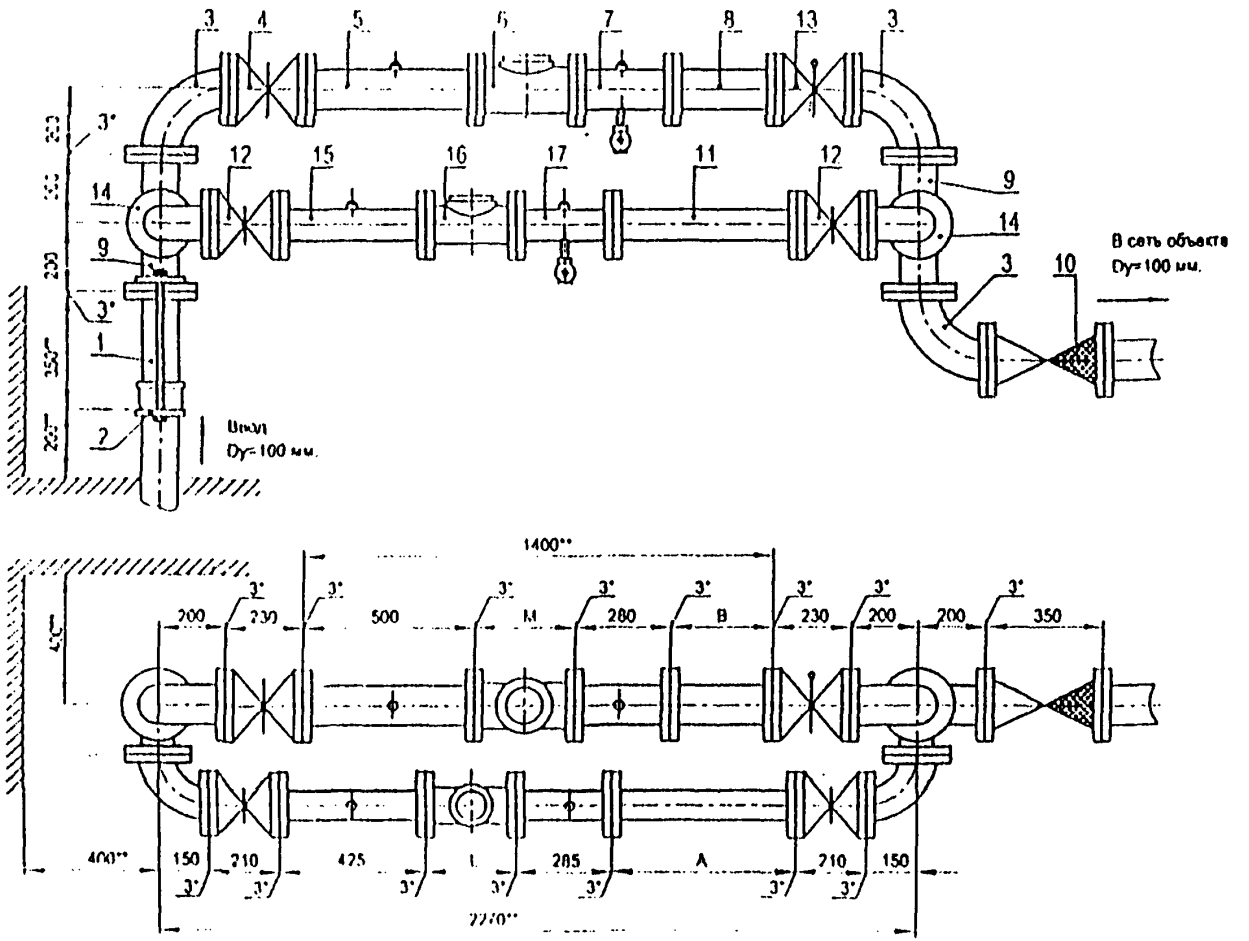

Установка счетчика dy=80 мм на хозяйственно-питьевой линии и счетчика dy=100 мм на пожарно-резервной линии в водомерном узле на вводе диаметром 100 мм.

Схема водомерного узла.

Перечень элементов, технические требования см. лист 57.

Изм.	Лист	№ документа	Подпись	Дата	ЦИРВ02А. 00. 00. 00	Лист 56

Формат А3

Перечень элементов:

Поз	Наименование, обозначение	Кол.	Примечание
1	Патрубок ПФГ 100	1	
2	Стяжка, Д=100 мм	1	
3	Колено УФ 100	3	
4	Задвижка клиновая, Ду=100 мм	1	
5	Патрубок до счетчика (ПДС) Ду=100 мм	1	
6	Счетчик dy=100 мм.	1	
7	Патрубок после счетчика (ППС) Ду=100 мм	1	
8	2-й патрубок после счетчика (2-ППС) Ду=100 мм	1	
9	Тройник ТФ 100х80	2	
10	Клапан обратный, Ду=100 мм	1	
11	2-й патрубок после счетчика (2-ППС) Ду=80 мм	1	
12	Задвижка клиновая, Ду=80 мм	2	
13	Задвижка с электроприводом, Ду=100 мм	1	
14	Колено УФ 80	2	
15	Патрубок до счетчика (ПДС) Ду=80 мм	1	
16	Счетчик dy=80 мм.	1	
17	Патрубок после счетчика (ППС) Ду=80 мм	1	

1*. Толщины прокладок между элементами водомерного узла.

2**. Размеры уточнить по месту.

3. Допускается замена задвижек поз. 4, 12, 13 на другую запорную аппаратуру соответствующего условного прохода (dy), разрешенную к применению в системе хозяйственно - питьевого водопровода.

4. Размеры L, M - монтажные длины счетчиков, размеры A, B - по месту.

5. Допускается установка бесфланцевого обратного клапана типа 19ч21бр (см. прил. 1, рис. 12). При одном водопроводном вводе на объект клапан обратный поз. 10 не устанавливается.

6. Допускается установка фильтров dy=80, 100 мм.

7. Допускается установка:
- струевыпрямителя вместо патрубка до счетчика (ПДС),
- фильтра-струевыпрямителя (ФС) вместо патрубка до счетчика (ПДС) и фильтра (см. прил. 1, рис. 13).

Установка счетчика dy=80 мм на хозяйственно-питьевой линии и счетчика dy=100 мм на пожарно-резервной линии в водомерном узле на вводе диаметром 100 мм.

Перечень элементов. Технические требования.

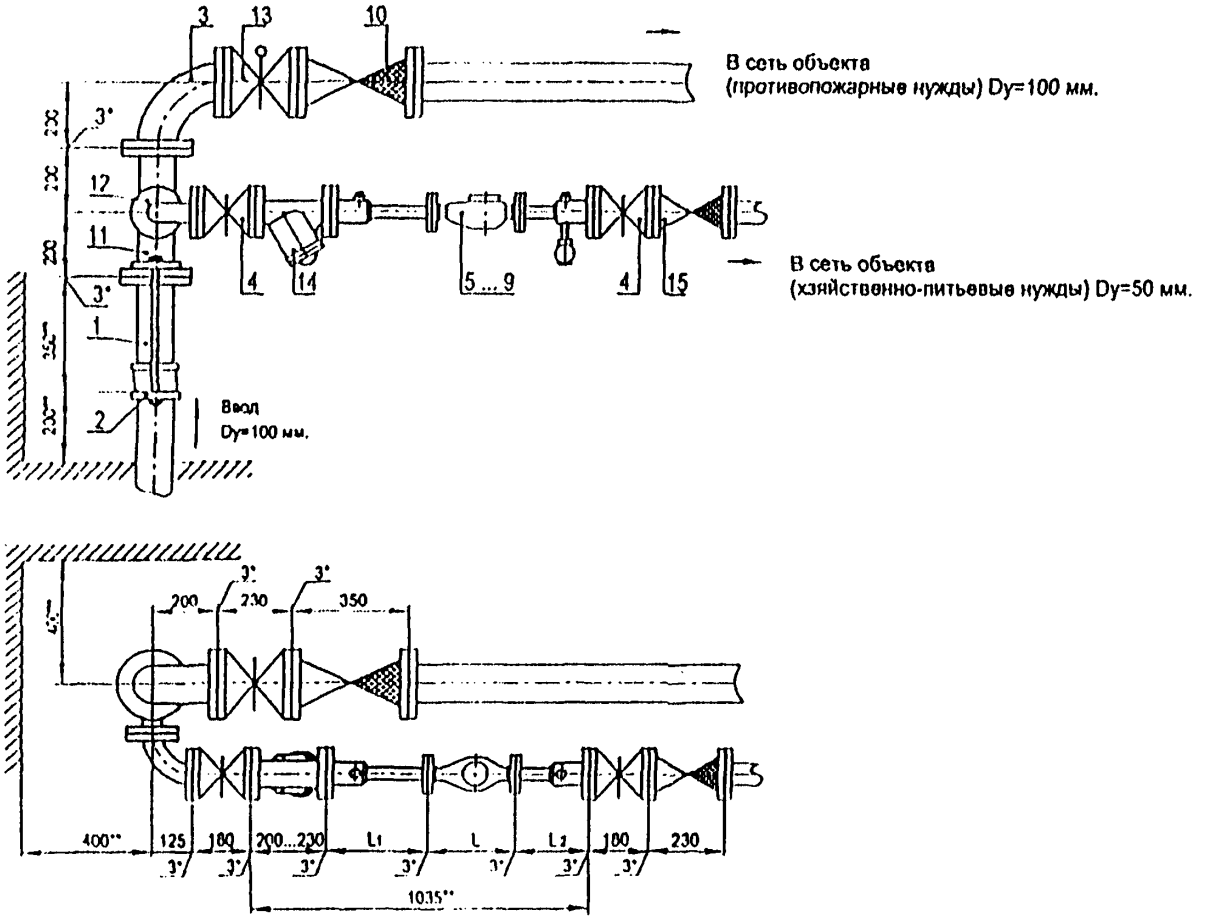

Установка счетчиков dy 20 ... 50 мм на хозяйственно питьевой линии с раздельной системой хозяйственно-питьевого и противопожарного водопроводов на вводе диаметром 100 мм.

Схема водомерного узла.

Перечень элементов, технические требования, таблица 1 см. лист 59.

Изм.	Лист	№ документа	Подпись	Дата	ЦИРВ02А. 00. 00	Лист 58

Перечень элементов:

Поз	Наименование, обозначение	Кол.	Прим.
1	Патрубок ПФГ 100	1	
2	Стяжка, Ду=100 мм	1	
3	Колено Уф 100	1	
4	Задвижка клиновая, Ду=50 мм	2	
5	Счетчик dy=20 мм в обвязке ЦИРВ02. 01. 00. 00	1	
6	Счетчик dy=25 мм в обвязке ЦИРВ02. 03. 00. 00	1	
7	Счетчик dy=32 мм в обвязке ЦИРВ02. 05. 00. 00	1	
8	Счетчик dy=40 мм в обвязке ЦИРВ02. 07. 00. 00	1	
9	Счетчик dy=50 мм в обвязке ЦИРВ02. 00. 00. 00	1	
10	Клапан обратный, Ду=100 мм	1	
11	Тройник ТФ 100х50	1	
12	Колено Уф 50	1	
13	Задвижка с электроприводом, Ду=100 мм	1	
14	Фильтр, Ду=50 мм (патрубок вместо фильтра)	1	
15	Клапан обратный, Ду=50 мм	1	

Табл. 1

Диаметр условного прохода счетчика dy, мм	Патрубок до счетчика (ПДС) L1, мм	Патрубок после счетчика (ППС) L2, мм
20	295	295
25		225
32		
40		185
50		

1*. Толщины прокладок между элементами водомерного узла.

2**. Размеры уточнить по месту.

3. Допускается замена задвижек поз. 4, 13 на другую запорную аппаратуру соответствующего условного прохода (dy), разрешенную к применению в системе хозяйственно - питьевого водопровода.

4. Размер L - монтажная длина счетчика с фланцами. Допускается выполнение обвязок счетчиков на резьбовых соединительных элементах (см. прил. 1, рис. 6... 10).

5. Допускается установка компенсирующих патрубков после обвязки счетчика (см. прил. 1, рис 11а, б).

6. Допускается установка бесфланцевого обратного клапана типа 19ч21бр (см. прил. 1, рис. 12). При одном водопроводном вводе на объект клапаны обратные поз. 10, 15 не устанавливаются.

7. При применении турбинных счетчиков (dy=50 мм) допускается установка:
- струевыпрямителя вместо патрубка до счетчика (ПДС),
- фильтра-струевыпрямителя (ФС) вместо патрубка до счетчика (ПДС) и фильтра (см. прил. 1, рис. 13).

Установка счетчиков dy 20 ... 50 мм на хозяйственно-питьевой линии с раздельной системой хозяйственно-питьевого и противопожарного водопроводов на вводе диаметром 100 мм.

Перечень элементов. Технические требования.

Таблица 1.

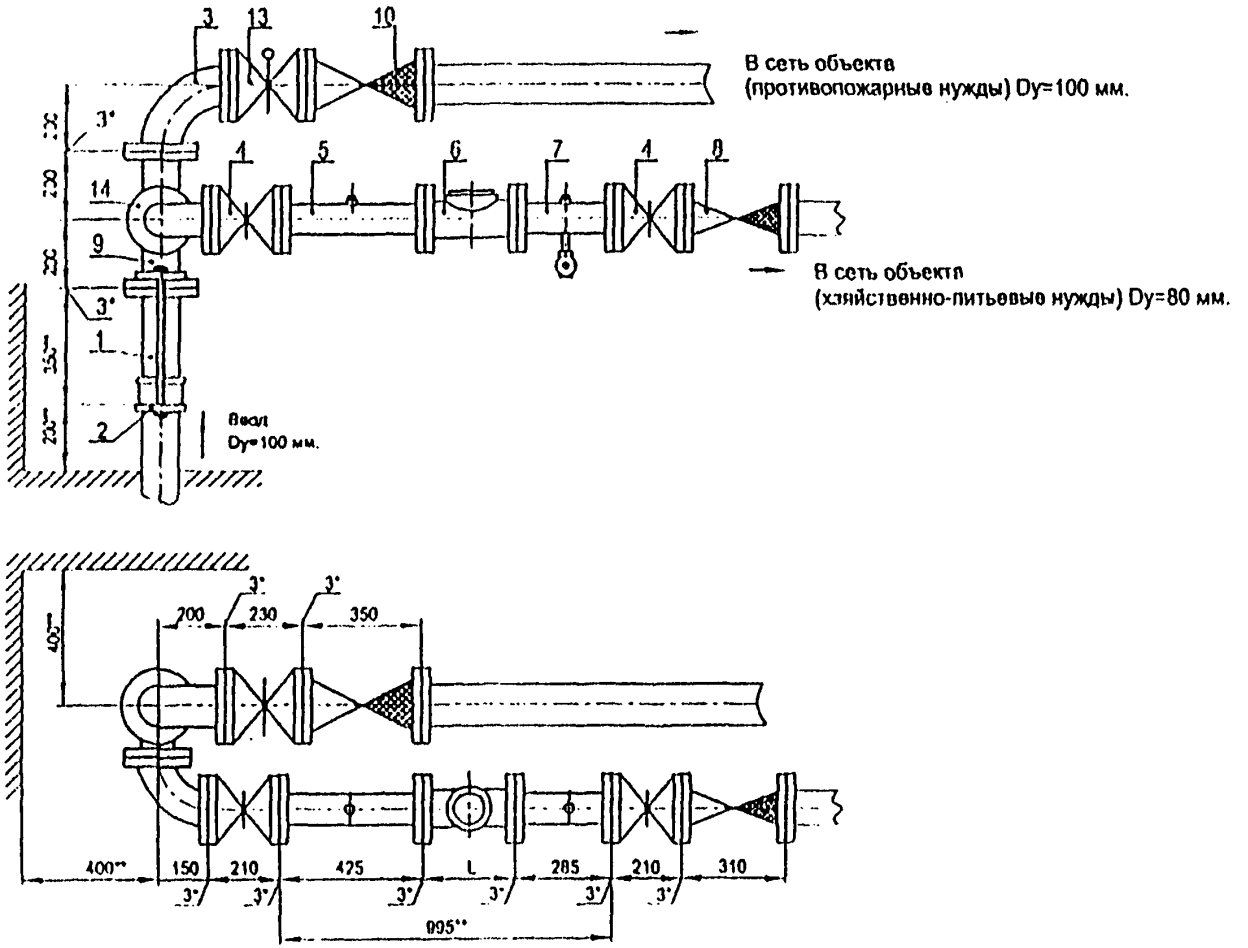

Установка счетчика dy=80 мм на хозяйственно-питьевой линии с раздельной системой хозяйственно-питьевого и противопожарного водопроводов на вводе диаметром 100 мм.

Перечень элементов, технические требования см. лист 61.

Схема водомерного узла.

Изм	Лист	№ документа	Подпись	Дата	ЦИРВ02А. 00. 00. 00	Лист 60

Перечень элементов:

Поз	Наименование, обозначение	Кол.	Примечание
1	Патрубок ПФГ 100	1	
2	Стяжка, Д=100 мм	1	
3	Колено УФ 100	1	
4	Задвижка клиновая, Ду=80 мм	2	
5	Патрубок до счетчика (ПДС) Ду=80 мм	1	
6	Счетчик dy=80 мм.	1	
7	Патрубок после счетчика (ППС) Ду=80 мм	1	
8	Клапан обратный Ду=80 мм	1	
9	Тройник ТФ 100х80	1	
10	Клапан обратный, Ду=100 мм	1	
13	Задвижка с электроприводом, Ду=100 мм	1	
14	Колено УФ 80	1	

1*. Толщины прокладок между элементами водомерного узла.

2**. Размеры уточнить по месту.

3. Допускается замена задвижек поз. 4, 13 на другую запорную аппаратуру соответствующего условного прохода (dy), разрешенную к применению в системе хозяйственно - питьевого водопровода.

4. Размер L - монтажная длина счетчика.

5. Допускается установка компенсирующих патрубков после обвязки счетчика (см. прил. 1, рис 11а, б).

6. Допускается установка бесфланцевого обратного клапана типа 19ч21бр (см. прил. 1, рис. 12). При одном водопроводном вводе на объект клапаны обратные поз. 8, 10 не устанавливаются.

7. Допускается установка фильтра (dy=80 мм) на хозяйственно - - питьевой линии.

8. Допускается установка:
- струевыпрямителя вместо патрубка до счетчика (ПДС),
- фильтра-струевыпрямителя (ФС) вместо патрубка до счетчика (ПДС) и фильтра (см. прил. 1, рис. 13).

Установка счетчика dy=80 мм на хозяйственно-питьевой линии с раздельной системой хозяйственно-питьевого и противопожарного водопроводов на вводе диаметром 100 мм.

Перечень элементов. Технические требования.

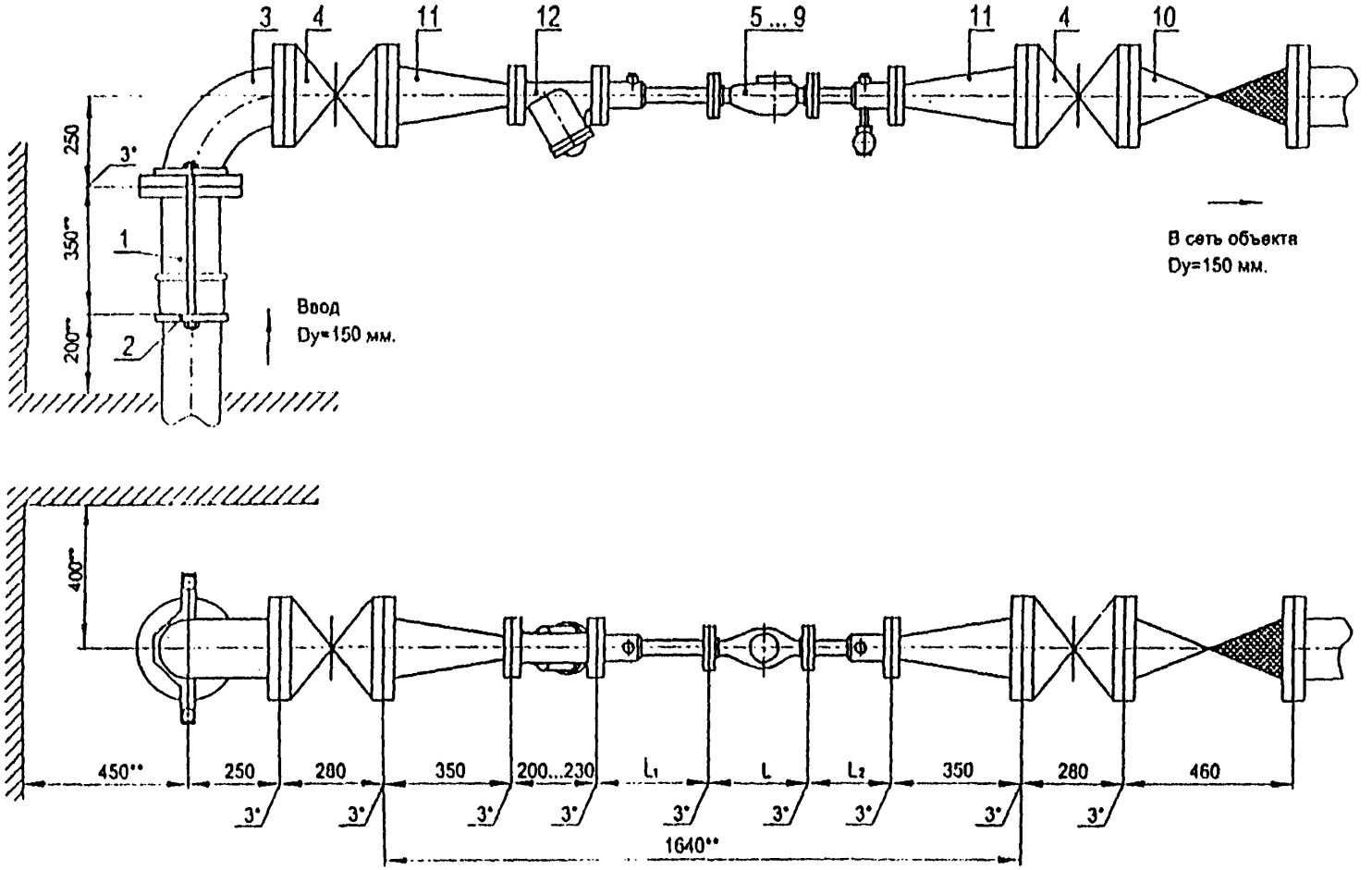

Установка счетчиков dy=20 ... 50 мм в водомерном узле на вводе диаметром 150 мм.

Схема водомерного узла.

Перечень элементов, технические требования, таблица 1 см. лист 63.

Изм.	Лист	№ документа	Подпись	Дата	ЦИРВ02А. 00. 00. 00	Лист 62

Перечень элементов:

Поз.	Наименование, обозначение	Кол.	Прим.
1	Патрубок ПФГ 150	1	
2	Стяжка, Ду=150 мм	1	
3	Колено УФ 150	1	
4	Задвижка клиновая, Д=150 мм	2	
5	Счетчик dy=20 мм в обвязке ЦИРВ02. 01. 00. 00	1	
6	Счетчик dy=25 мм в обвязке ЦИРВ02. 03. 00. 00	1	
7	Счетчик dy=32 мм в обвязке ЦИРВ02. 05. 00. 00	1	
8	Счетчик dy=40 мм в обвязке ЦИРВ02. 07. 00. 00	1	
9	Счетчик dy=50 мм в обвязке ЦИРВ02. 00. 00. 00	1	
10	Клапан обратный, Ду=150 мм	1	
11	Переход ПФ150х50	2	
12	Фильтр, Ду=50 мм (патрубок вместо фильтра)	1	

Табл. 1

Диаметр условного прохода счетчика dy, мм	Патрубок до счетчика (ПДС) L_1, мм	Патрубок после счетчика (ППС) L_2, мм
20	295	295
25		225
32		
40		185
50		

1*. Толщины прокладок между элементами водомерного узла.

2**. Размеры уточнить по месту.

3. Допускается замена задвижек поз. 4 на другую запорную аппаратуру соответствующего условного прохода (dy), разрешенную к применению в системе хозяйственно - питьевого водопровода.

4. Размер L - монтажная длина счетчика с фланцами. Допускается выполнение обвязок счетчиков на резьбовых соединительных элементах. (см. прил. 1, рис. 6... 10).

5. Допускается установка компенсирующих патрубков после обвязки счетчика (см. прил. 1, рис 11а, б).

6. Допускается установка бесфланцевого обратного клапана типа 19ч21бр (см. прил. 1, рис. 12). При одном водопроводном вводе на объект клапан обратный поз. 10 не устанавливается.

7. Допускается установка фильтра dy=150 мм или фильтра-перехода вместо перехода, поз. 11 и фильтра, поз. 12 (см. прил. 1, рис. 15).

8. При применении турбинных счетчиков (dy=50 мм) допускается установка:
- струевыпрямителя вместо патрубка до счетчика (ПДС),
- фильтра-струевыпрямителя (ФС) вместо патрубка до счетчика (ПДС) и фильтра (см. прил. 1, рис. 13),
- фильтра-струевыпрямителя-перехода (ФСП) вместо патрубка до счетчика (ПДС), фильтра и перехода (см. прил. 1, рис. 14).

Установка счетчиков dy=20 ... 50 мм в водомерном узле на вводе диаметром 150 мм.

Перечень элементов. Технические требования.

Таблица 1.

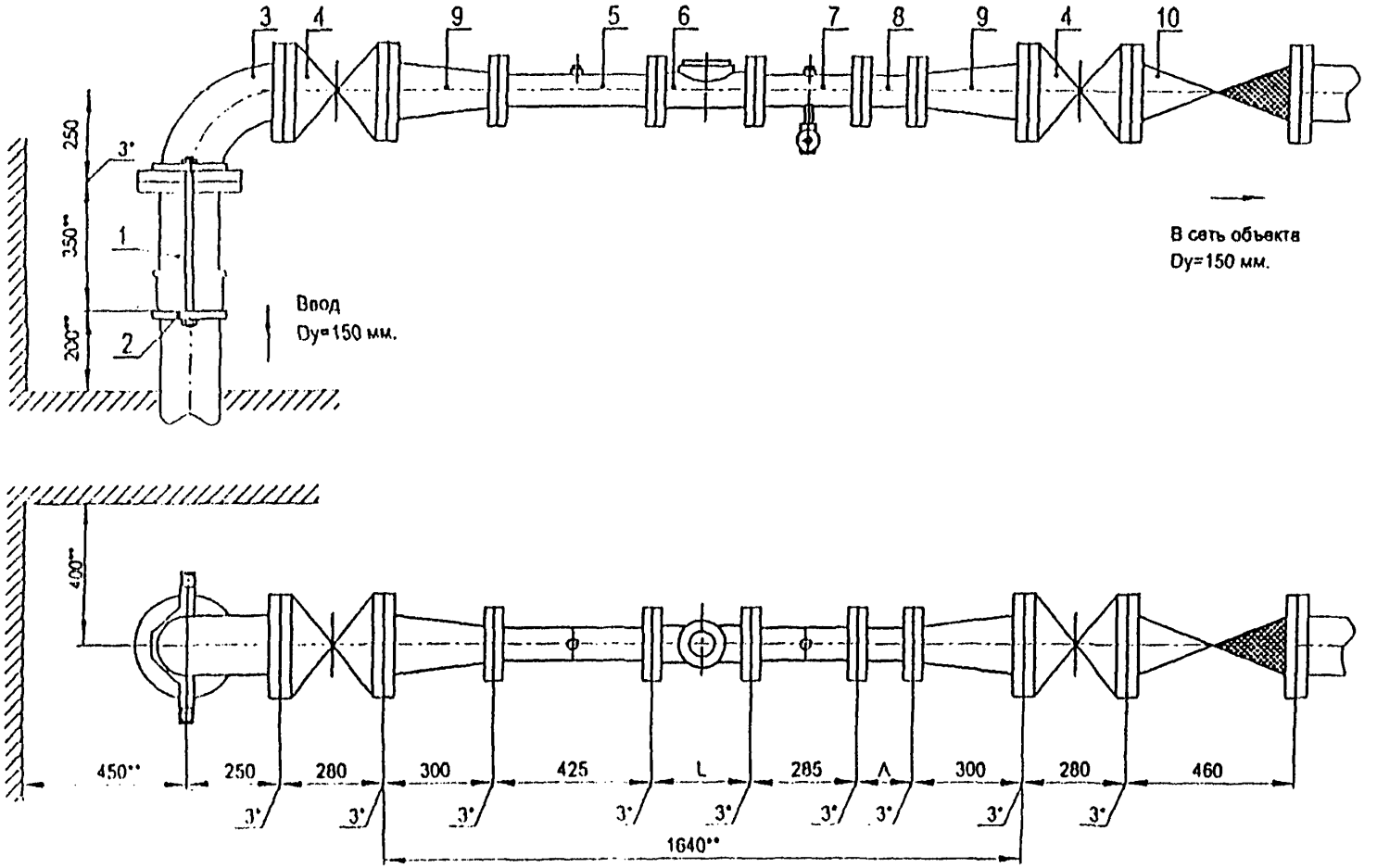

Установка счетчика dy=80 мм в водомерном узле на вводе диаметром 150 мм.

Перечень элементов, технические требования см. лист 65.

Схема водомерного узла.

Изм.	Лист	№ документа	Подпись	Дата	ЦИРВ02А. 00. 00	Лист 64

Перечень элементов:

Поз	Наименование, обозначение	Кол.	Примечание
1	Патрубок ПФГ 150	1	
2	Стяжка, Ду=150 мм	1	
3	Колено УФ 150	1	
4	Задвижка клиновая, Ду=150 мм	2	
5	Патрубок до счетчика (ПДС) Ду=80 мм	1	
6	Счетчик dy=80 мм.	1	
7	Патрубок после счетчика (ППС) Ду=80 мм	1	
8	2-й патрубок после счетчика (2-ППС) Ду=80 мм	1	
9	Переход ПФ 150х80	2	
10	Клапан обратный, Ду=150 мм	1	

1*. Толщины прокладок между элементами водомерного узла.

2**. Размеры уточнить по месту.

3. Допускается замена задвижек поз. 4 на другую запорную аппаратуру соответствующего условного прохода (dy), разрешенную к применению в системе хозяйственно - питьевого водопровода.

4. Размер L - монтажная длина счетчика, размер А - по месту.

5. Допускается установка бесфланцевого обратного клапана типа 19ч21бр (см. прил. 1, рис. 12). При одном водопроводном вводе на объект клапан обратный поз. 10 не устанавливается.

6. Допускается установка фильтра dy=150 мм или dy=80 мм, или фильтра-перехода (ФП) (см. прил. 1, рис. 15).

7. Допускается установка:
- струевыпрямителя вместо патрубка до счетчика (ПДС),
- фильтра-струевыпрямителя (ФС) вместо патрубка до счетчика (ПДС) и фильтра (см. прил. 1, рис. 13),
- фильтра-струевыпрямителя-перехода (ФСП) вместо патрубка до счетчика (ПДС), фильтра и перехода (см. прил. 1, рис. 14).

Установки счетчика dy=80 мм в водомерном узле на вводе диаметром 150 мм.

Перечень элементов. Технические требования.

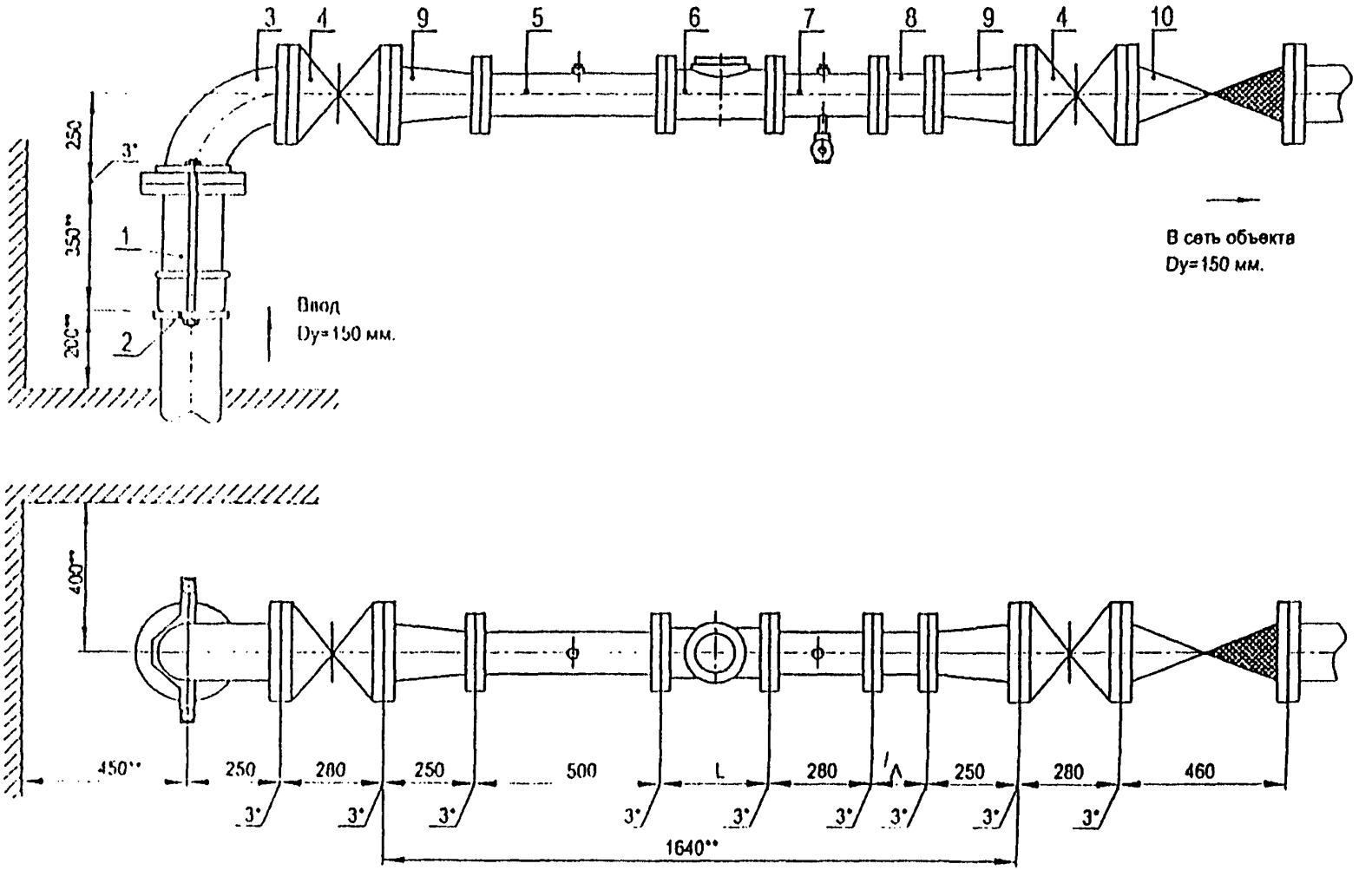

Установка счетчика dy=100 мм в водомерном узле на вводе диаметром 150 мм.

Схема водомерного узла.

Перечень элементов, технические требования см. лист 67.

Изм.	Лист	№ документа	Подпись	Дата	ЦИРВ02А. 00. 00. 00	Лист 66

Перечень элементов:

Поз	Наименование, обозначение	Кол.	Примечание
1	Патрубок ПФГ 150	1	
2	Стяжка, Ду=150 мм	1	
3	Колено УФ 150	1	
4	Задвижка клиновая, Ду=150 мм	2	
5	Патрубок до счетчика (ПДС) Ду=100 мм	1	
6	Счетчик dy=100 мм.	1	
7	Патрубок после счетчика (ППС) Ду=100 мм	1	
8	2-й патрубок после счетчика (2-ППС) Ду=100 мм	1	
9	Переход ПФ 150х100	2	
10	Клапан обратный, Ду=150 мм	1	

1*. Толщины прокладок между элементами водомерного узла.

2**. Размеры уточнить по месту.

3. Допускается замена задвижек поз. 4 на другую запорную аппаратуру соответствующего условного прохода (dy), разрешенную к применению в системе хозяйственно - питьевого водопровода.

4. Размер L - монтажная длина счетчика, размер А - по месту.

5. Допускается установка бесфланцевого обратного клапана типа 19ч21бр (см. прил. 1, рис. 12). При одном водопроводном вводе на объект клапан обратный поз. 10 не устанавливается.

6. Допускается установка фильтра dy=150 мм или dy=100 мм, или фильтра-перехода (ФП) (см. прил. 1, рис. 15).

7. Допускается установка:
- струевыпрямителя вместо патрубка до счетчика (ПДС),
- фильтра-струевыпрямителя (ФС) вместо патрубка до счетчика (ПДС) и фильтра (см. прил. 1, рис. 13),
- фильтра-струевыпрямителя-перехода (ФСП) вместо патрубка до счетчика (ПДС), фильтра и перехода (см. прил. 1, рис. 14).

Установки счетчика dy=100 мм в водомерном узле на вводе диаметром 150 мм.

Перечень элементов. Технические требования.

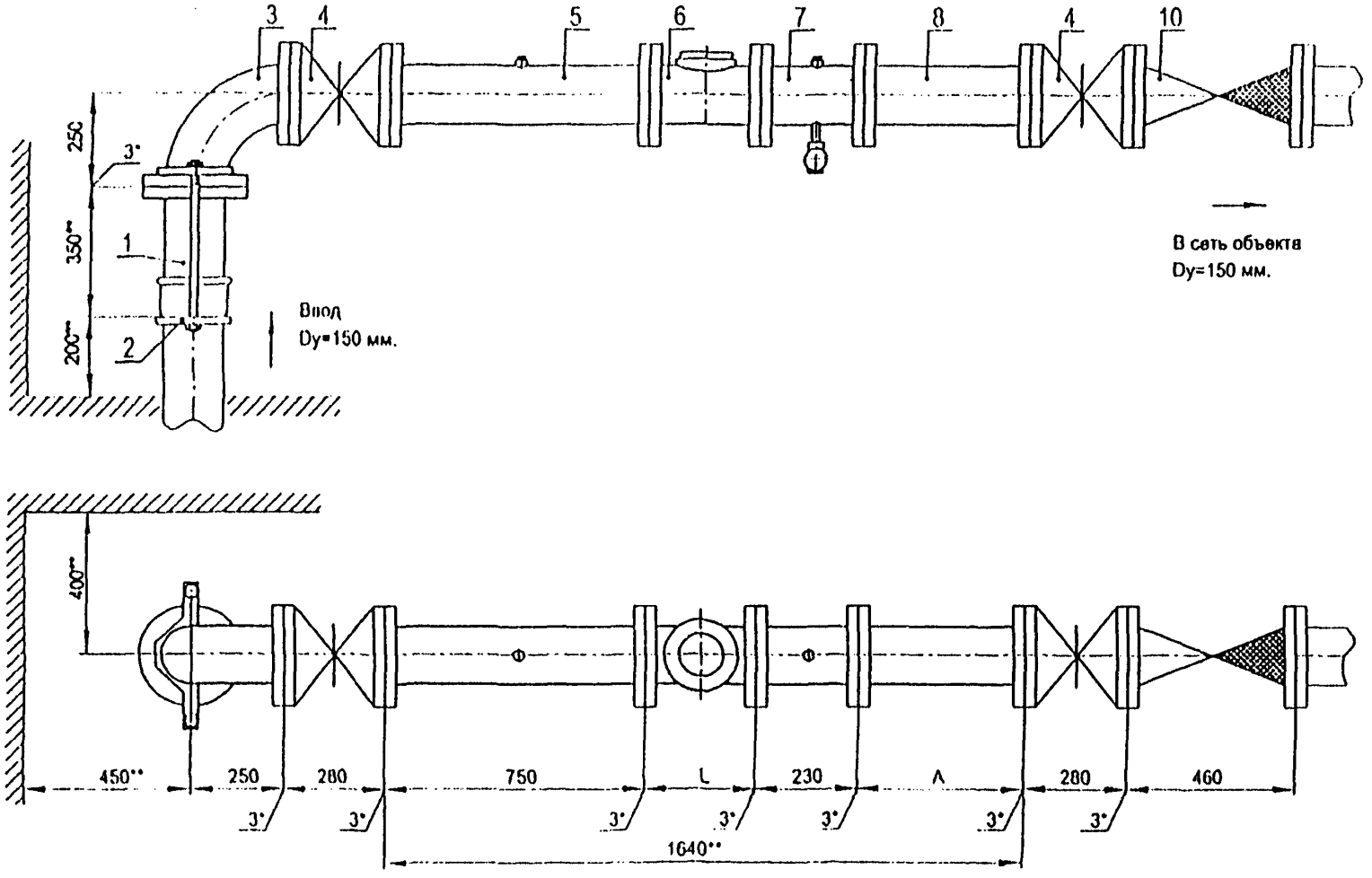

Установка счетчика dy=150 мм в водомерном узле на вводе диаметром 150 мм.

Схема водомерного узла.

Перечень элементов, технические требования см. лист 69.

Изм.	Лист	№ докум.	Подпись	Дата	ЦИРВ02А. 00. 00	Лист 68

Формат А3

Перечень элементов:

Поз	Наименование, обозначение	Кол.	Примечание
1	Патрубок ПФГ 150	1	
2	Стяжка, Д=150 мм	1	
3	Колено УФ 150	1	
4	Задвижка клиновая, Ду=150 мм	2	
5	Патрубок до счетчика (ПДС) Ду=150 мм	1	
6	Счетчик dy=150 мм.	1	
7	Патрубок после счетчика (ППС) Ду=150 мм	1	
8	2-й патрубок после счетчика (2-ППС) Ду=150 мм	1	
10	Клапан обратный, Ду=150 мм	1	

Примечание: для счетчиков СТВ-150 длина патрубка после счетчика (ППС) должна быть не менее 300 мм (два диаметра условного прохода счетчика)

Установка счетчика dy=150 мм в водомерном узле

Без обводной линии на отвод диаметром 150 мм

Перечень элементов. Технические требования.

1*. Толщины прокладок между элементами водомерного узла.

2**. Размеры уточнить по месту.

3. Допускается замена задвижек поз. 4 на другую запорную аппаратуру соответствующего условного прохода (dy), разрешенную к применению в системе хозяйственно - питьевого водопровода.

4. Размер L - монтажная длина счетчика, размер А - по месту.

5. Допускается установка бесфланцевого обратного клапана типа 19ч21бр (см. прил. 1, рис. 12). При одном водопроводном вводе на объект клапан обратный поз. 10 не устанавливается.

6. Допускается установка фильтра (dy=150 мм) между первой задвижкой по ходу движения воды ("городской") и патрубком до счетчика (ПДС).

7. Допускается установка:
- струевыпрямителя вместо патрубка до счетчика (ПДС),
- фильтра-струевыпрямителя (ФС) вместо патрубка до счетчика (ПДС) и фильтра (см. прил. 1, рис. 13).

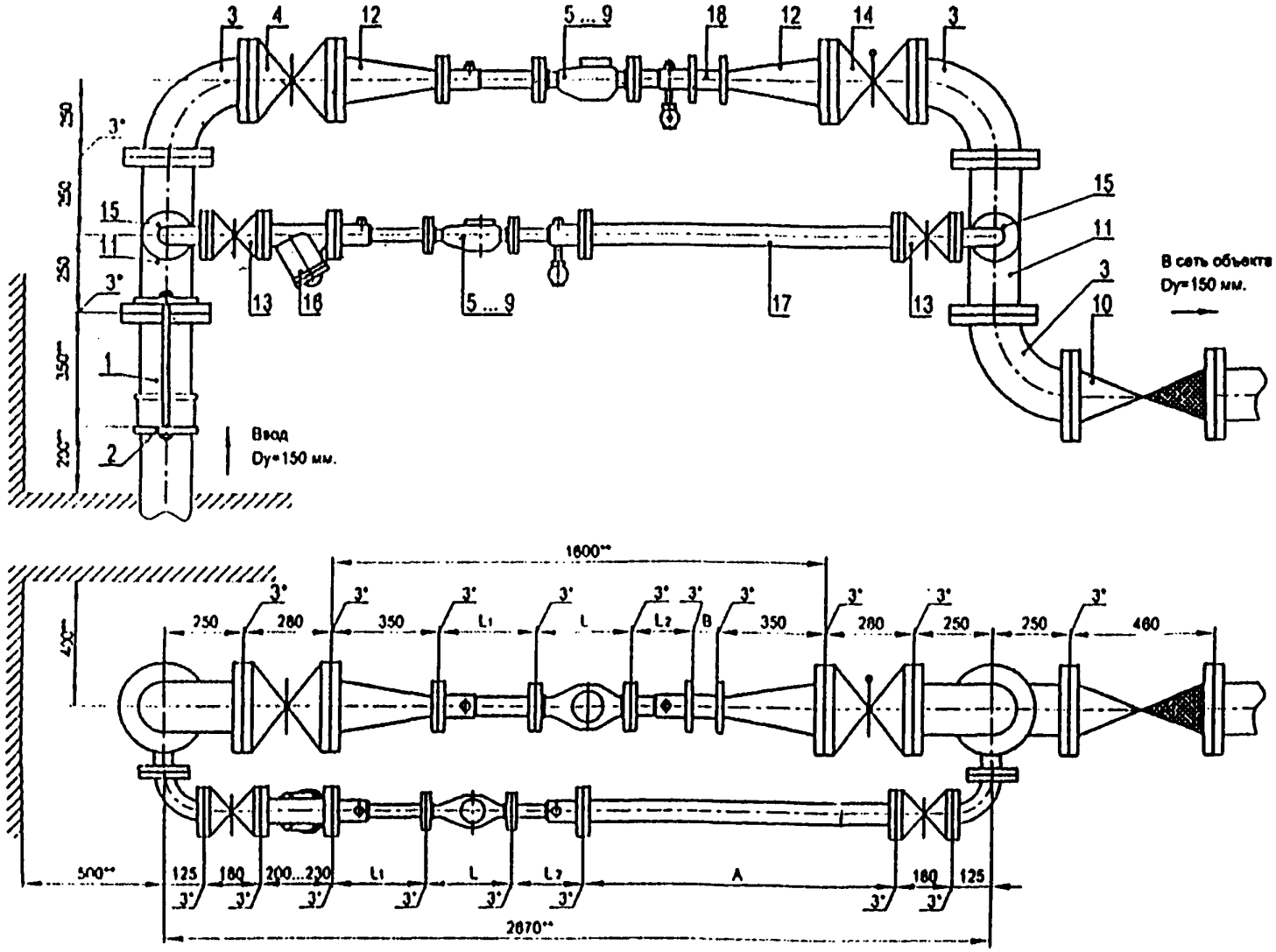

Установка счетчиков dy=20...50 мм на хозяйственно-питьевой линии и счетчиков dy=20 ... 50 мм на пожарно-резервной линии в водомерном узле на вводе диаметром 150 мм.

Схема водомерного узла.

Перечень элементов, технические требования, таблица 1 см. лист 71.

Изм.	Лист	№ докум.	Подпись	Дата	ЦИРВ02А. 00. 00. 00	Лист 70

Формат А3

Перечень элементов:

Поз	Наименование, обозначение	Кол.	Прим.
1	Патрубок ПФГ 150	1	
2	Стяжка, Ду-150 мм	1	
3	Колено УФ 150	3	
4	Задвижка клиновая, Ду=150 мм	1	
5	Счетчик dy=20 мм в обвязке ЦИРВ02. 01. 00. 00	1	
6	Счетчик dy=25 мм в обвязке ЦИРВ02. 03. 00. 00	1	
7	Счетчик dy=32 мм в обвязке ЦИРВ02. 05. 00. 00	1	
8	Счетчик dy=40 мм в обвязке ЦИРВ02. 07. 00. 00	1	
9	Счетчик dy=50 мм в обвязке ЦИРВ02. 09. 00. 00	1	
10	Клапан обратный, Ду=150 мм	1	
11	Тройник ТФ 150х50	2	
12	Переход ПФ 150х50	2	
13	Задвижка клиновая, Ду=50 мм	2	
14	Задвижка с электроприводом, Ду=150 мм	1	
15	Колено УФ 50	2	
16	Фильтр, Ду=50 мм (патрубок вместо фильтра)	1	
17	2-й патрубок после счетчика (2-ППС), Ду=50 мм	1	
18	Компенсатор, Ду=50 мм	1	

Табл. 1

Диаметр условного прохода счетчика dy, мм	Патрубок до счетчика (ПДС) L₁, мм	Патрубок после счетчика (ППС) L₂, мм
20	205	285
25		225
32		
40		185
50		

8. При применении турбинных счетчиков (dy=50 мм) допускается установка:
- струевыпрямителя вместо патрубка до счетчика (ПДС),
- фильтра-струевыпрямителя (ФС) вместо патрубка до счетчика (ПДС) и фильтра (см. прил. 1, рис. 13),
- фильтра-струевыпрямителя-перехода (ФСП) вместо патрубка до счетчика (ПДС), фильтра и перехода (см. прил. 1, рис. 14).

Установка счетчиков dy=20...50 мм на хозяйственно-питьевой линии и счетчиков dy=20 ... 50 мм на пожарно-резервной линии в водомерном узле на вводе диаметром 150 мм

1*. Толщины прокладок между элементами водомерного узла.

2**. Размеры уточнить по месту.

3. Допускается замена задвижек поз. 4, 13, 14 на другую запорную аппаратуру соответствующего условного прохода (dy), разрешенную к применению в системе хозяйственно - питьевого водопровода.

4. Размер L - монтажная длина счетчика с фланцами. Допускается выполнение обвязок счетчиков на резьбовых соединительных элементах (см. прил. 1, рис. 6... 10), размеры А, В - по месту.

5. Допускается установка бесфланцевого обратного клапана типа 19ч21бр (см. прил. 1, рис. 12). При одном водопроводном вводе на объект клапан обратный поз. 10 не устанавливается.

6. Допускается установка фильтра или фильтра-перехода (ФП) на пожарно-резервной линии (см. прил. 1, рис. 15).

Перечень элементов. Технические требования.

Приложение 1

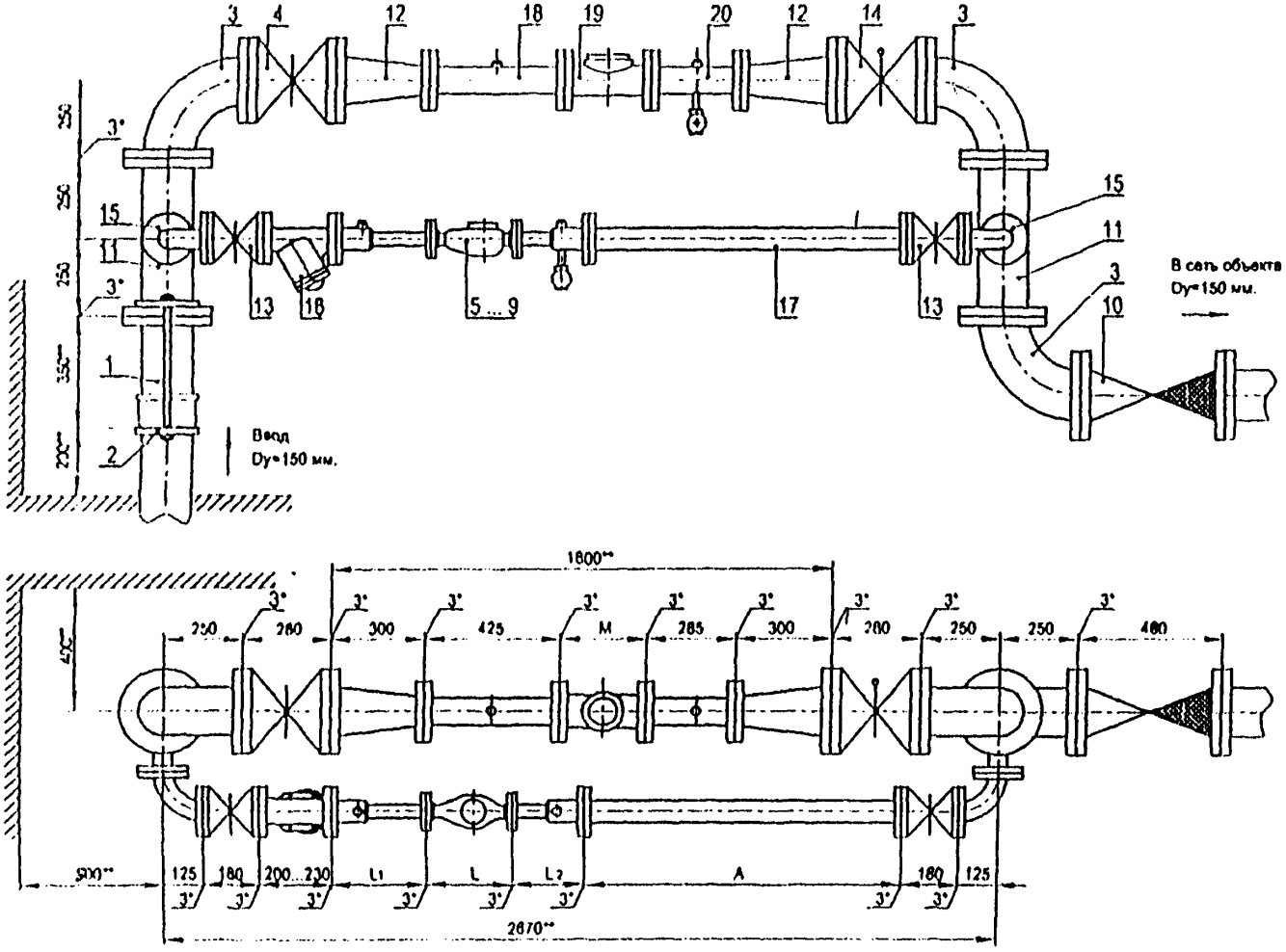

Установка счетчиков dy=20...50 мм на хозяйственно-питьевой линии и счетчики dy=80 мм на пожарно-резервной линии в водомерном узле на вводе диаметром 150 мм.

Схема водомерного узла.

Перечень элементов, технические требования, таблица 1 см. лист 73.

Изм.	Лист	№ документа	Подпись	Дата	ЦИРВ02А. 00. 00	Лист 72

Формат А3

Перечень элементов:

Поз	Наименование, обозначение	Кол.	Прим.
1	Патрубок ПФ* 150	1	
2	Стяжки, Ду=150 мм	1	
3	Колено УФ 150	3	
4	Задвижка клиновая, Ду=150 мм	1	
5	Счетчик dy=20 мм в обвязке ЦИРВ02. 01. 00. 00	1	
6	Счетчик dy=25 мм в обвязке ЦИРВ02. 03. 00. 00	1	
7	Счетчик dy=32 мм в обвязке ЦИРВ02. 05. 00. 00	1	
8	Счетчик dy=40 мм в обвязке ЦИРВ02. 07. 00. 00	1	
9	Счетчик dy=50 мм в обвязке ЦИРВ02. 09. 00. 00	1	
10	Клапан обратный, Ду=150 мм	1	
11	Тройник ТФ 150х50	2	
12	Переход ПФ 150х80	2	
13	Задвижка клиновая, Ду=50 мм	2	
14	Задвижка с электроприводом, Ду=150 мм	1	
15	Колено УФ 50	2	
16	Фильтр, Ду=50 мм (патрубок вместо фильтра)	1	
17	2-й патрубок после счетчика (2-ППС), Ду=50 мм	1	
18	Патрубок до счетчика (ПДС), Ду=80 мм	1	
19	Счетчик dy=80 мм	1	
20	Патрубок после счетчика (ППС), Ду=80 мм	1	

Табл. 1

Диаметр условного прохода счетчика dy, мм	Патрубок до счетчика (ПДС) L1, мм	Патрубок после счетчика (ППС) L2, мм
20	295	295
25		225
32		
40		185
50		

8. При применении турбинных счетчиков (dy=50, 80 мм) допускается установка:
- струевыпрямителя вместо патрубка до счетчика (ПДС),
- фильтра-струевыпрямителя (ФС) вместо патрубка до счетчика (ПДС) и фильтра (см. прил. 1, рис. 13),
- фильтра-струевыпрямителя-перехода (ФСП) вместо патрубка до счетчика (ПДС), фильтра и перехода (см. прил. 1, рис. 14).

Установка счетчиков dy=20...50 мм на хозяйственно-питьевой линии и счетчика dy=80 мм на пожарно-резервной линии в водомерном узле на вводе диаметром 150 мм.

1*. Толщины прокладок между элементами водомерного узла.

2**. Размеры уточнить по месту.

3. Допускается замена задвижек поз. 4, 13, 14 на другую запорную арматуру соответствующего условного прохода (dy), разрешенную к применению в системе хозяйственно - питьевого водопровода.

4. Размеры L, M - монтажные длины счетчиков с фланцами. Допускается выполнение обвязок счетчиков на резьбовых соединительных элементах (см. прил. 1, рис. 8... 10), размер А - по месту.

5. Допускается установка компенсирующих патрубков после обвязки счетчика (см. прил. 1, рис 11а, б).

6. Допускается установка бесфланцевого обратного клапана типа 19ч21бр (см. прил. 1, рис. 12). При одном водопроводном вводе на объект клапан обратный поз. 10 не устанавливается.

7. Допускается установка фильтра или фильтра-перехода (ФП) на пожарно-резервной линии (см. прил. 1, рис. 15).

Перечень элементов. Технические требования.

Таблица 1.

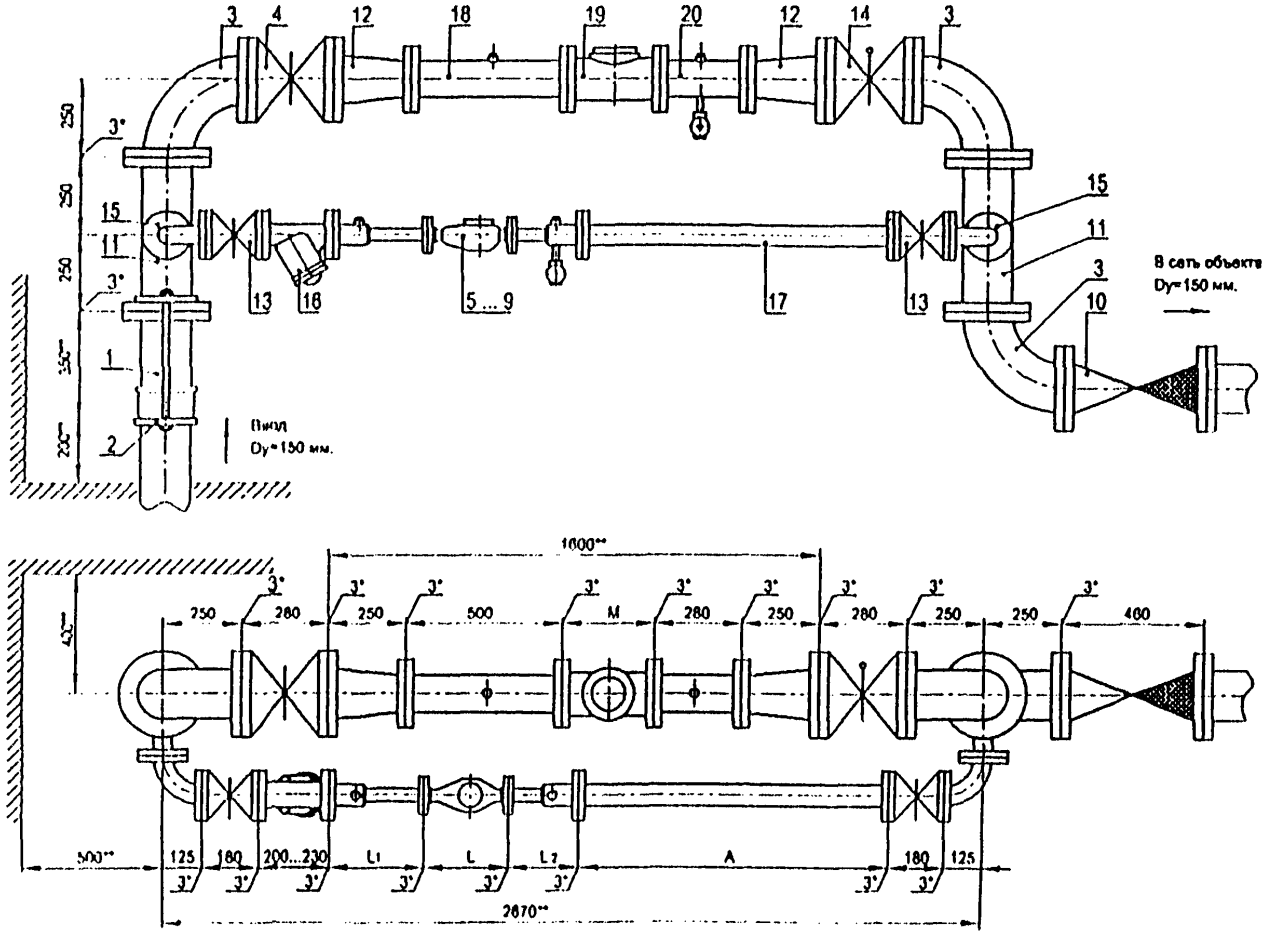

Установка счетчиков dy-20...50 мм на хозяйственно-питьевой линии и счетчика dy=100 мм на пожарно-резервной линии в водомерном узле на вводе диаметром 150 мм.

Схема водомерного узла.

Перечень элементов, технические требования, таблица 1 см. лист 75.

Изм.	Лист	№ документа	Подпись	Дата	ЦИРВ02А. 00. 00	Лист 74

Формат А3

Перечень элементов:

Поз	Наименование, обозначение	Кол.	Прим.
1	Патрубок ПФГ 150	1	
2	Стяжка, Ду=150 мм	1	
3	Колено УФ 150	3	
4	Задвижка клиновая, Ду=150 мм	1	
5	Счетчик dy=20 мм в обвязке ЦИРВ02. 01. 00. 00	1	
6	Счетчик dy=25 мм в обвязке ЦИРВ02. 03. 00. 00	1	
7	Счетчик dy=32 мм в обвязке ЦИРВ02. 05. 00. 00	1	
8	Счетчик dy=40 мм в обвязке ЦИРВ02. 07. 00. 00	1	
9	Счетчик dy=50 мм в обвязке ЦИРВ02. 09. 00. 00	1	
10	Клапан обратный, Ду=150 мм	1	
11	Тройник ТФ 150х50	2	
12	Переход ПФ 150х100	2	
13	Задвижка клиновая, Ду=50 мм	2	
14	Задвижка с электроприводом, Ду=150 мм	1	
15	Колено УФ 50	2	
16	Фильтр, Ду=50 мм (патрубок вместо фильтра)	1	
17	2-й патрубок после счетчика (2-ППС), Ду=50 мм	1	
18	Патрубок до счетчика (ПДС), Ду=100 мм	1	
19	Счетчик dy=100 мм	1	
20	Патрубок после счетчика (ППС), Ду=100 мм	1	

Табл. 1

Диаметр условного прохода счетчика dy, мм	Патрубок до счетчика (ПДС) L1, мм	Патрубок после счетчика (ППС) L2, мм
20	295	295
25		225
32		
40		185
50		

8. При применении турбинных счетчиков (dy=50, 100 мм) допускается установка:
- струевыпрямителя вместо патрубка до счетчика (ПДС),
- фильтра-струевыпрямителя (ФС) вместо патрубка до счетчика (ПДС) и фильтра (см. прил. 1, рис. 13),
- фильтра-струевыпрямителя-перехода (ФСП) вместо патрубка до счетчика (ПДС), фильтра и перехода (см. прил. 1, рис. 14).

Установка счетчиков dy=20...50 мм на хозяйственно-питьевой линии и счетчика dy=100 мм на пожарно-резервной линии в водомерном узле на вводе диаметром 150 мм.

Перечень элементов. Технические требования.

Таблица 1.

1*. Толщины прокладок между элементами водомерного узла.

2**. Размеры уточнить по месту.

3. Допускается замена задвижек поз. 4, 13, 14 на другую запорную аппаратуру соответствующего условного прохода (dy), разрешенную к применению в системе хозяйственно - питьевого водопровода.

4. Размеры L, M - монтажные длины счетчиков с фланцами. Допускается выполнение обвязок счетчиков на резьбовых соединительных элементах (см. прил. 1, рис. 8... 10), размер А - по месту.

5. Допускается установка компенсирующих патрубков после обвязки счетчика (см. прил. 1, рис 11а, б).

6. Допускается установка бесфланцевого обратного клапана типа 19ч21бр (см. прил. 1, рис. 12). При одном водопроводном вводе на объект клапан обратный поз. 10 не устанавливается.

7. Допускается установка фильтра или фильтра-перехода (ФП) на пожарно-резервной линии (см. прил. 1, рис. 15).

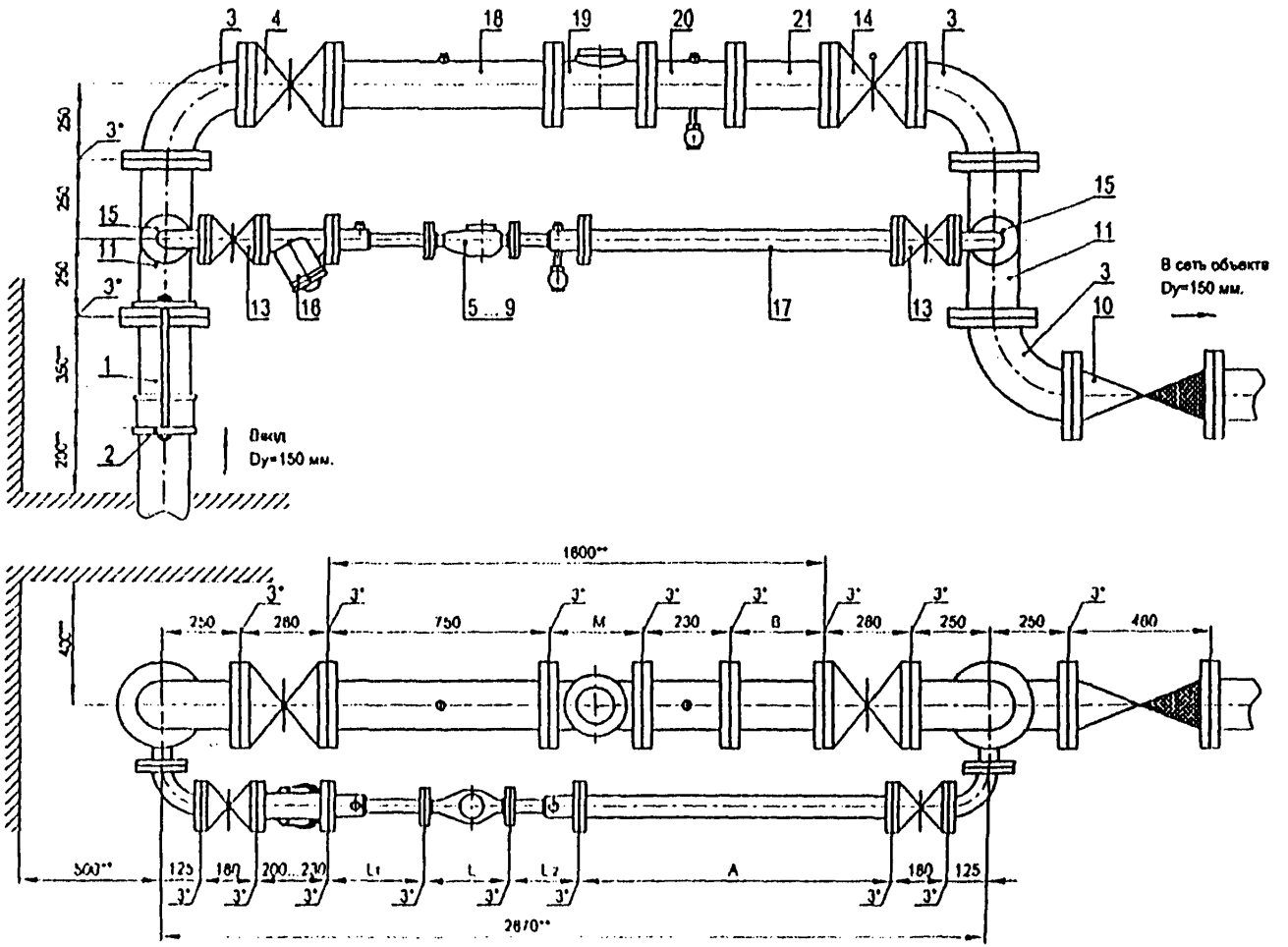

Установка счетчиков dy=20...50 мм на хозяйственно-питьевой линии и счетчика dy=150 мм на пожарно-резервной линии в водомерном узле на вводе диаметром 150 мм.

Перечень элементов, технические требования, таблица 1 см. лист 77.

Схема водомерного узла.

Изм.	Лист	№ документа	Подпись	Дата	ЦИРВ02А. 00. 00	Лист 76

Формат А3

Перечень элементов:

Поз	Наименование, обозначение	Кол.	Прим.
1	Патрубок ПФГ 150	1	
2	Стяжка, Ду=150 мм	1	
3	Колено УФ 150	3	
4	Задвижка клиновая, Ду=150 мм	1	
5	Счетчик dy=20 мм в обвязке ЦИРВ02. 01. 00. 00	1	
6	Счетчик dy=25 мм в обвязке ЦИРВ02. 03. 00. 00	1	
7	Счетчик dy=32 мм в обвязке ЦИРВ02. 05. 00. 00	1	
8	Счетчик dy=40 мм в обвязке ЦИРВ02. 07. 00. 00	1	
9	Счетчик dy=50 мм в обвязке ЦИРВ02. 09. 00. 00	1	
10	Клапан обратный, Ду150 мм	1	
11	Тройник 1Ф 150х50	2	
13	Задвижка клиновая, Ду=50 мм	2	
14	Задвижка с электроприводом, Ду=150 мм	1	
15	Колено УФ 50	2	
16	Фильтр, Ду=50 мм (патрубок вместо фильтра)	1	
17	2-й патрубок после счетчика (2-ППС), Ду=50 мм	1	
18	Патрубок до счетчика (ПДС), Ду=150 мм	1	
19	Счетчик dy=150 мм	1	
20	Патрубок после счетчика (ППС), Ду=150 мм	1	
21	2-й патрубок после счетчика (2-ППС), Ду=150 мм	1	

Табл. 1

Диаметр условного прохода счетчика dy, мм	Патрубок до счетчика (ПДС) L_1, мм	Патрубок после счетчика (ППС) L_2, мм
20	295	295
25		225
32		
40		185
50		

7. При применении турбинных счетчиков (dy=50, 150 мм) допускаются установки:
- струевыпрямители вместо патрубка до счетчика (ПДС),
- фильтра-струевыпрямителя (ФС) вместо патрубка до счетчика (ПДС) и фильтра (см. прил. 1, рис. 13).

Примечание: для счетчиков СТВ-150 длина патрубка после счетчика (ППС) должна быть не менее 300 мм (два диаметра условного прохода счетчика).

Установка счетчиков dy=20...50 мм на хозяйственно-питьевой линии и счетчика dy=150 мм на пожарно-резервной линии в водомерном узле на вводе диаметром 150 мм.

1*. Толщины прокладок между элементами водомерного узла.

2**. Размеры уточнить по месту.

3. Допускается замена задвижек поз. 4, 13, 14 на другую запорную аппаратуру соответствующего условного прохода (dy), разрешенную к применению в системе хозяйственно - питьевого водопровода.

4. Размеры L, M - монтажные длины счетчиков с фланцами. Допускается выполнение обвязок счетчиков на резьбовых соединительных элементах (см. прил. 1, рис. 6... 10), размеры A, B-по месту.

5. Допускается установка бесфланцевого обратного клапана типа 19ч21бр (см. прил. 1, рис. 12). При одном водопроводном вводе на объект клапан обратный поз. 10 не устанавливается.

6. Допускается установка фильтра на пожарно-резервной линии.

Перечень элементов. Технические требования.

Таблица 1.

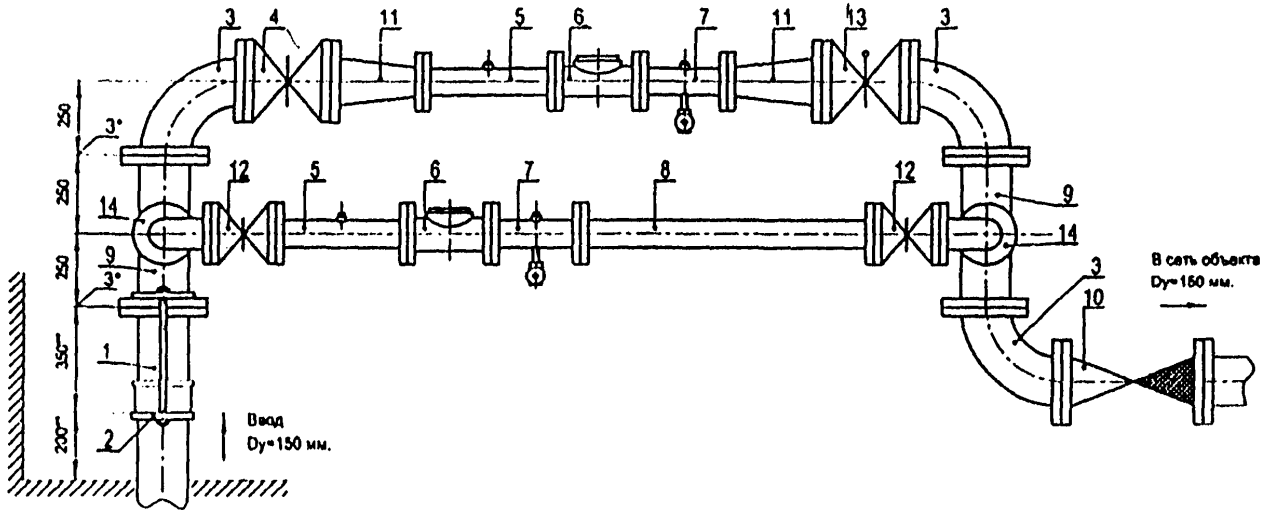

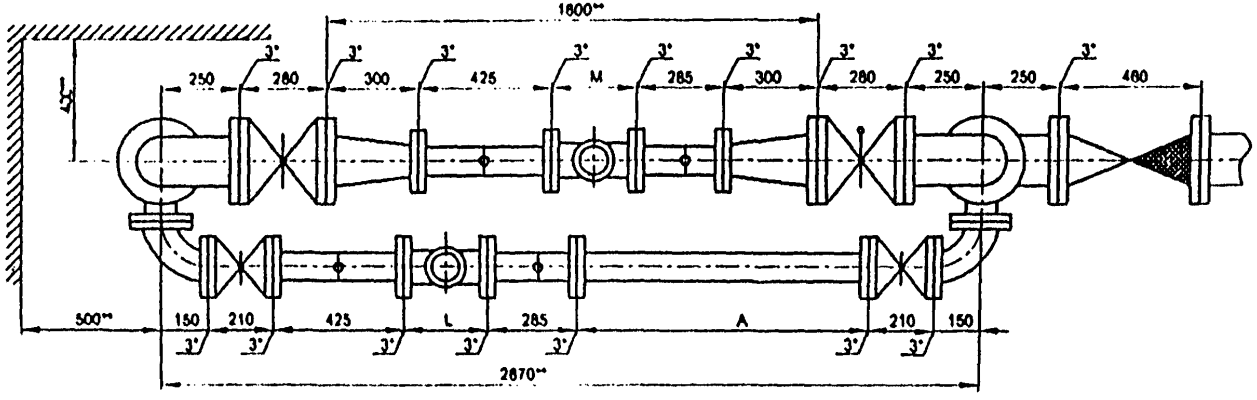

Установка счетчика dy=80 мм на хозяйственно-питьевой линии и счетчика dy=80 мм на пожарно-резервной линии в водомерном узле на вводе диаметром 150 мм.

Перечень элементов, технические требования, см. лист 79.

Схема водомерного узла.

Изм	Лист	№ документа	Подпись	Дата	ЦИРВ02А. 00. 00	Лист 78

Формат А3

Перечень элементов:

Поз	Наименование, обозначение	Кол.	Примечание
1	Патрубок ПФ 150	1	
2	Стяжка, Д=150 мм	1	
3	Колено УФ 150	3	
4	Задвижка клиновая, Ду=150 мм	1	
5	Патрубок до счетчика (ПДС) Ду=80 мм	2	
6	Счетчик dy=80 мм.	2	
7	Патрубок после счетчика (ППС) Ду=80 мм	2	
8	2-й патрубок после счетчика (2-ППС) Ду=80 мм	1	
9	Тройник ТФ 150х80	2	
10	Клапан обратный, Ду=150 мм	1	
11	Переход ПФ 150х80	2	
12	Задвижка клиновая, Ду=80 мм	2	
13	Задвижка с электроприводом, Ду=150 мм	1	
14	Колено УФ 80	2	

1*. Толщины прокладок между элементами водомерного узла.

2**. Размеры уточнить по месту.

3. Допускается замена задвижек поз. 4, 12, 13 на другую запорную аппаратуру соответствующего условного прохода (dy), разрешенную к применению в системе хозяйственно - питьевого водопровода.

4. Размеры L, M - монтажные длины счетчиков, размер А - по месту.

5. Допускается установка компенсирующих патрубков после обвязки счетчика (см. прил. 1, рис 11а, б).

6. Допускается установка бесфланцевого обратного клапана типа 19ч21бр (см. прил. 1, рис. 12). При одном водопроводном вводе на объект клапан обратный поз. 10 не устанавливается.

7. Допускается установка фильтров (dy=80 или 150 мм) или фильтра-перехода (ФП) на пожарно-резервной линии (см. прил. 1, рис. 15).

8. Допускается установка:
- струевыпрямителя вместо патрубка до счетчика (ПДС),
- фильтра-струевыпрямителя (ФС) вместо патрубка до счетчика (ПДС) и фильтра (см. прил. 1, рис. 13),
- фильтра-струевыпрямителя-перехода (ФСП) вместо патрубка до счетчика (ПДС), фильтра и перехода (см. прил. 1, рис. 14).

Установка счетчика dy=80 мм на хозяйственно-питьевой линии и счетчика dy=80 мм на пожарно-резервной линии в водомерном узле на вводе диаметром 150 мм.

Перечень элементов. Технические требования.

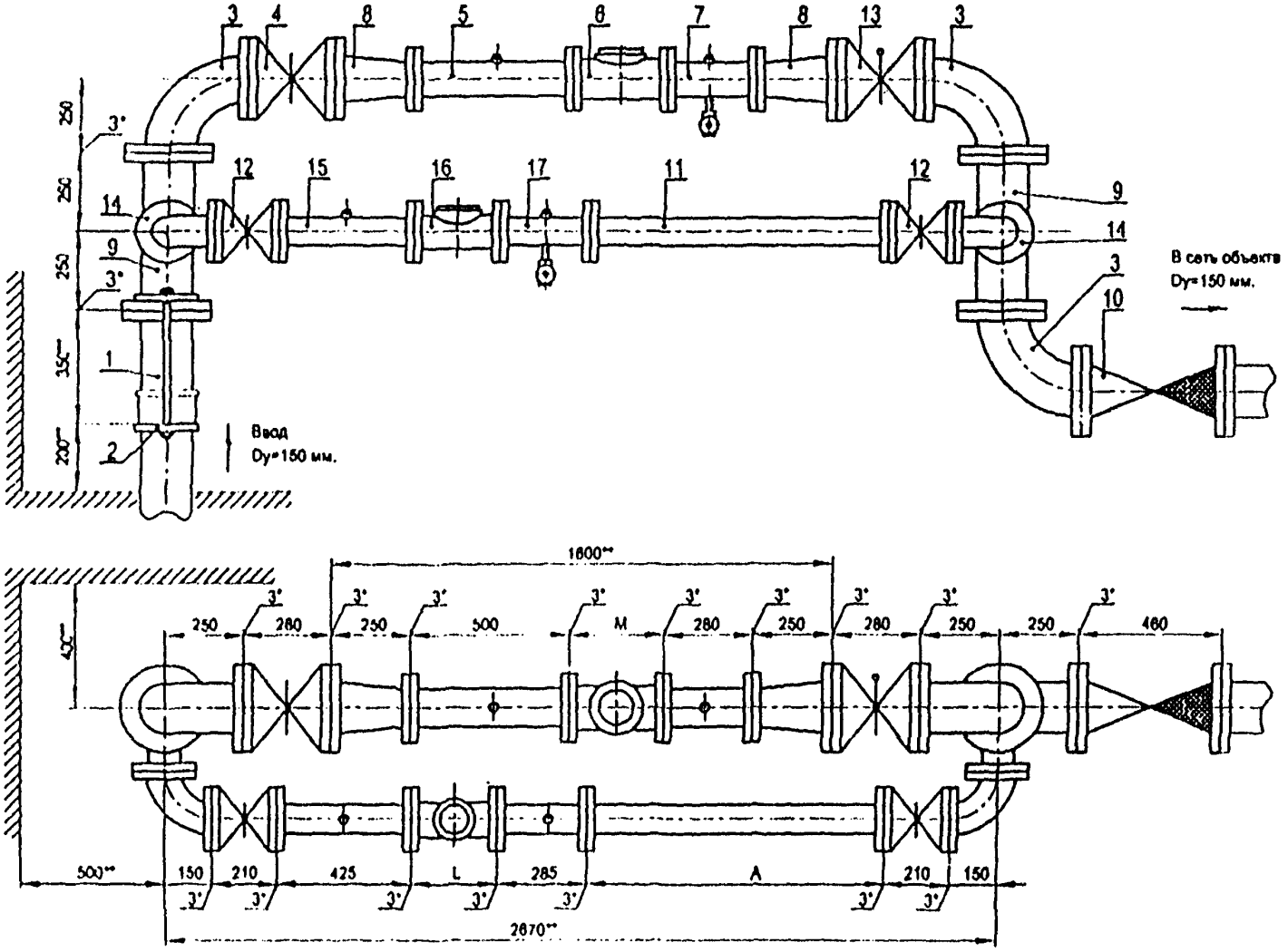

Установка счетчика dy=80 мм на хозяйственно-питьевой линии и счетчика dy=100 мм на пожарно-резервной линии в водомерном узле на вводе диаметром 150 мм.

Схема водомерного узла.

Перечень элементов, технические требования, см. лист 81.

Изм	Лист	№ документа	Подпись	Дата	ЦИРВ02А. 00. 00	Лист 80

Формат А3

Перечень элементов:

Поз	Наименование, обозначение	Кол.	Примечание
1	Патрубок ПФГ 150	1	
2	Стяжка, Д=150 мм	1	
3	Колено УФ 150	3	
4	Задвижка клиновая, Ду=150 мм	1	
5	Патрубок до счетчика (ПДС) Ду=100 мм	1	
6	Счетчик ду=100 мм.	1	
7	Патрубок после счетчика (ППС) Ду=100 мм	1	
8	Переход ПФ 150х100	2	
9	Тройник ТФ 150х80	2	
10	Клапан обратный, Ду=150 мм	1	
11	2-й патрубок после счетчика (2-ППС) Ду=80 мм	1	
12	Задвижка клиновая, Ду=80 мм	2	
13	Задвижка с электроприводом, Ду=150 мм	1	
14	Колено УФ 80	2	
15	Патрубок до счетчика (ПДС) Ду=80 мм	1	
16	Счетчик ду=80 мм.	1	
17	Патрубок после счетчика (ППС) Ду=80 мм	1	

1*. Толщины прокладок между элементами водомерного узла.

2**. Размеры уточнить по месту.

3. Допускается замена задвижек поз. 4, 12, 13 на другую запорную аппаратуру соответствующего условного прохода (dy), разрешенную к применению в системе хозяйственно - питьевого водопровода.

4. Размеры L, M - монтажные длины счетчиков, размер А - по месту.

5. Допускается установка компенсирующих патрубков после обвязки счетчика (см. прил. 1, рис 11в, б).

6. Допускается установка бесфланцевого обратного клапана типа 19ч21бр (см. прил. 1, рис. 12). При одном водопроводном вводе на объект клапан обратный поз. 10 не устанавливается.

7. Допускается установка фильтров (dy=80, 100 или 150 мм) или фильтра-перехода (ФП) на пожарно-резервной линии (см. прил. 1, рис. 15).

8. Допускается установка:
- струевыпрямителя вместо патрубка до счетчика (ПДС),
- фильтра-струевыпрямителя (ФС) вместо патрубка до счетчика (ПДС) и фильтра (см. прил. 1, рис. 13),
- фильтра-струевыпрямителя-перехода (ФСП) вместо патрубка до счетчика (ПДС), фильтра и перехода (см. прил. 1, рис. 14).

Установка счетчика dy=80 мм на хозяйственно-питьевой линии и счетчика dy=100 мм на пожарно-резервной линии в водомерном узле на вводе диаметром 150 мм.

Перечень элементов. Технические требования.

Формат А3

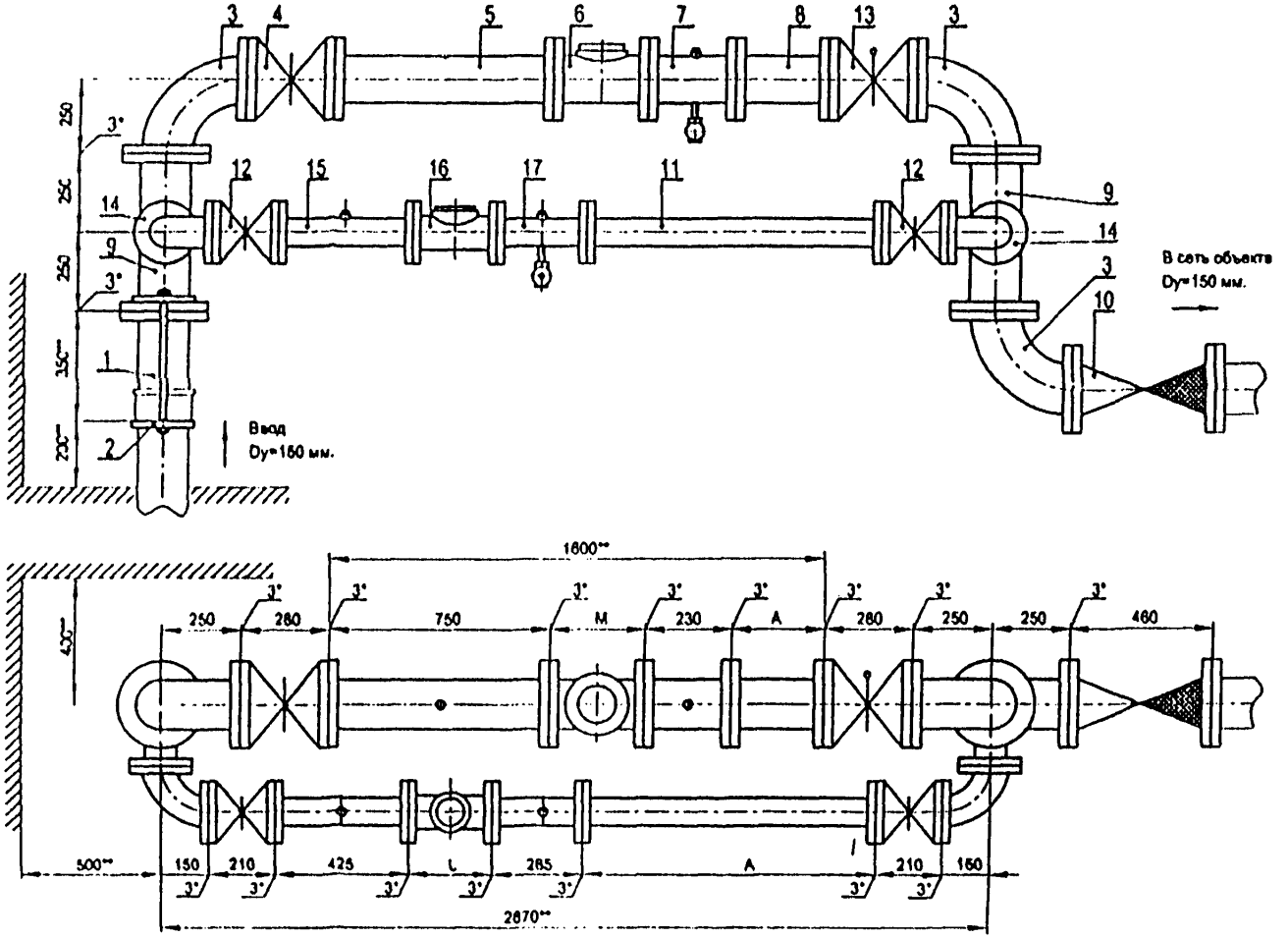

Установка счетчика dy=80 мм на хозяйственно-питьевой линии и счетчика dy=150 мм на пожарно-резервной линии в водомерном узле на вводе диаметром 150 мм.

Схема водомерного узла.

Перечень элементов, технические требования, см. лист 83.

Изм.	Лист	№ документа	Подпись	Дата	ЦИРВ02А. 00. 00	Лист 82

Формат А3

Перечень элементов:

Поз	Наименование, обозначение	Кол.	Примечание
1	Патрубок ПФГ 150	1	
2	Стяжка, Д=150 мм	1	
3	Колено УФ 150	3	
4	Задвижка клиновая, Ду=150 мм	1	
5	Патрубок до счетчика (ПДС) Ду=150 мм	1	
6	Счетчик dy=150 мм.	1	
7	Патрубок после счетчика (ППС) Ду=150 мм	1	
8	2-й патрубок после счетчика (2-ППС) Ду=150 мм	1	
9	Тройник ТФ 150х80	2	
10	Клапан обратный, Ду=150 мм	1	
11	2-й патрубок после счетчика (2-ППС) Ду=80 мм	1	
12	Задвижка клиновая, Ду=80 мм	2	
13	Задвижка с электроприводом, Ду=150 мм	1	
14	Колено УФ 80	2	
15	Патрубок до счетчика (ПДС) Ду=80 мм	1	
16	Счетчик dy=80 мм.	1	
17	Патрубок после счетчика (ППС) Ду=80 мм	1	

Примечание: для счетчиков СТВ-150 длина патрубка после счетчика (ППС) должна быть не менее 300 мм (два диаметра условного прохода счетчика

Установка счетчика dy=80 мм на хозяйственно-питьевой линии и счетчика dy=150 мм на пожарно-резервной линии в водомерном узле на вводе диаметром 150 мм

1*. Толщины прокладок между элементами водомерного узла.

2**. Размеры уточнить по месту.

3 Допускается замена задвижек поз. 4, 12, 13 на другую запорную арматуру соответствующего условного прохода (dy), разрешенную к применению в системе хозяйственно - питьевого водопровода.

4 Размеры L, M - монтажные длины счетчиков, размеры A, B - по месту.

5 Допускается установка бесфланцевого обратного клапана типа [illegible] (см. поз. 1, рис. 12). При одном водопроводном вводе на объекте клапан обратный поз. 10 не устанавливается.

6 Допускается установка фильтров dy=80, 150 мм.

7 Допускается установка
- [illegible] вместо патрубка до счетчика (ПДС),
- [illegible] (ФС) вместо патрубка до счетчика (ПДС)
- [illegible] поз. 1, рис. 13).

Перечень элементов. Технические требования

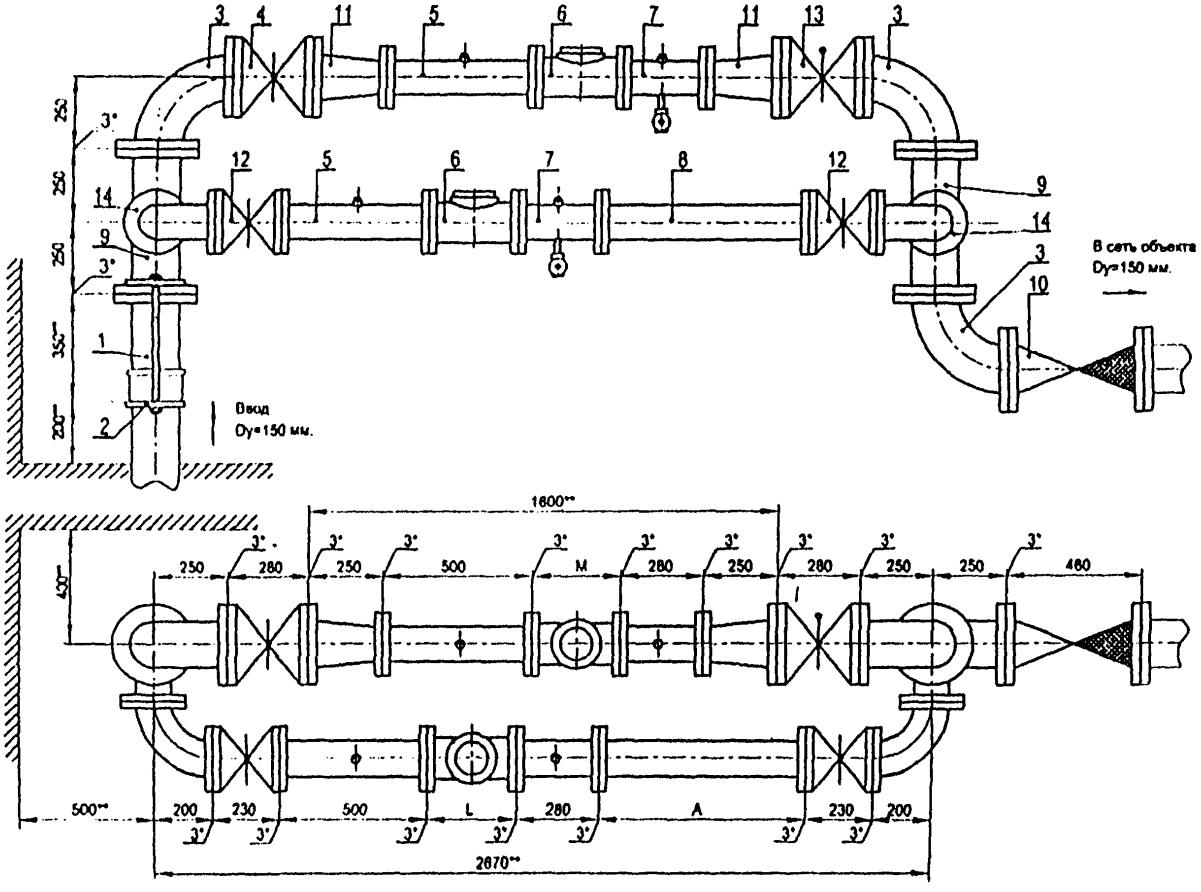

Установка счетчика dy=100 мм на хозяйственно-питьевой линии и счетчика dy=100 мм на пожарно-резервной линии в водомерном узле на вводе диаметром 150 мм.

Перечень элементов, технические требования, см. лист 85.

Схема водомерного узла.

Перечень элементов:

Поз	Наименование, обозначение	Кол.	Примечание
1	Патрубок ПФГ 150	1	
2	Стяжка, Д=150 мм	1	
3	Колено УФ 150	3	
4	Задвижка клиновая, Ду=150 мм	1	
5	Патрубок до счетчика (ПДС) Ду=100 мм	2	
6	Счетчик dy=100 мм.	2	
7	Патрубок после счетчика (ППС) Ду=100 мм	2	
8	2-й патрубок после счетчика (2-ППС) Ду=100 мм	1	
9	Тройник ТФ 150х100	2	
10	Клапан обратный, Ду=150 мм	1	
11	Переход ПФ 150х100	2	
12	Задвижка клиновая, Ду=100 мм	2	
13	Задвижка с электроприводом, Ду=150 мм	1	
14	Колено УФ 100	2	

1*. Толщины прокладок между элементами водомерного узла.

2**. Размеры уточнить по месту.

3. Допускается замена задвижек поз. 4, 12, 13 на другую запорную аппаратуру соответствующего условного прохода (dy), разрешенную к применению в системе хозяйственно - питьевого водопровода.

4. Размеры L, M - монтажные длины счетчиков, размер А - по месту.

5. Допускается установка компенсирующих патрубков после обвязки счетчика (см. прил. 1, рис 11а, б).

6. Допускается установка бесфланцевого обратного клапана типа 19ч21бр (см. прил. 1, рис. 12). При одном водопроводном вводе на объект клапан обратный поз. 10 не устанавливается.

7. Допускается установка фильтров (dy=100 или 150 мм) или фильтра-перехода (ФП) на пожарно-резервной линии (см. прил. 1, рис. 15).

8. Допускается установка:
- струевыпрямителя вместо патрубка до счетчика (ПДС),
- фильтра-струевыпрямителя (ФС) вместо патрубка до счетчика (ПДС) и фильтра (см. прил. 1, рис. 13),
- фильтра-струевыпрямителя-перехода (ФСП) вместо патрубка до счетчика (ПДС), фильтра и перехода (см. прил. 1, рис. 14).

Установка счетчика dy=100 мм на хозяйственно-питьевой линии и счетчика dy=100 мм на пожарно-резервной линии в водомерном узле на вводе диаметром 150 мм.

Перечень элементов. Технические требования.

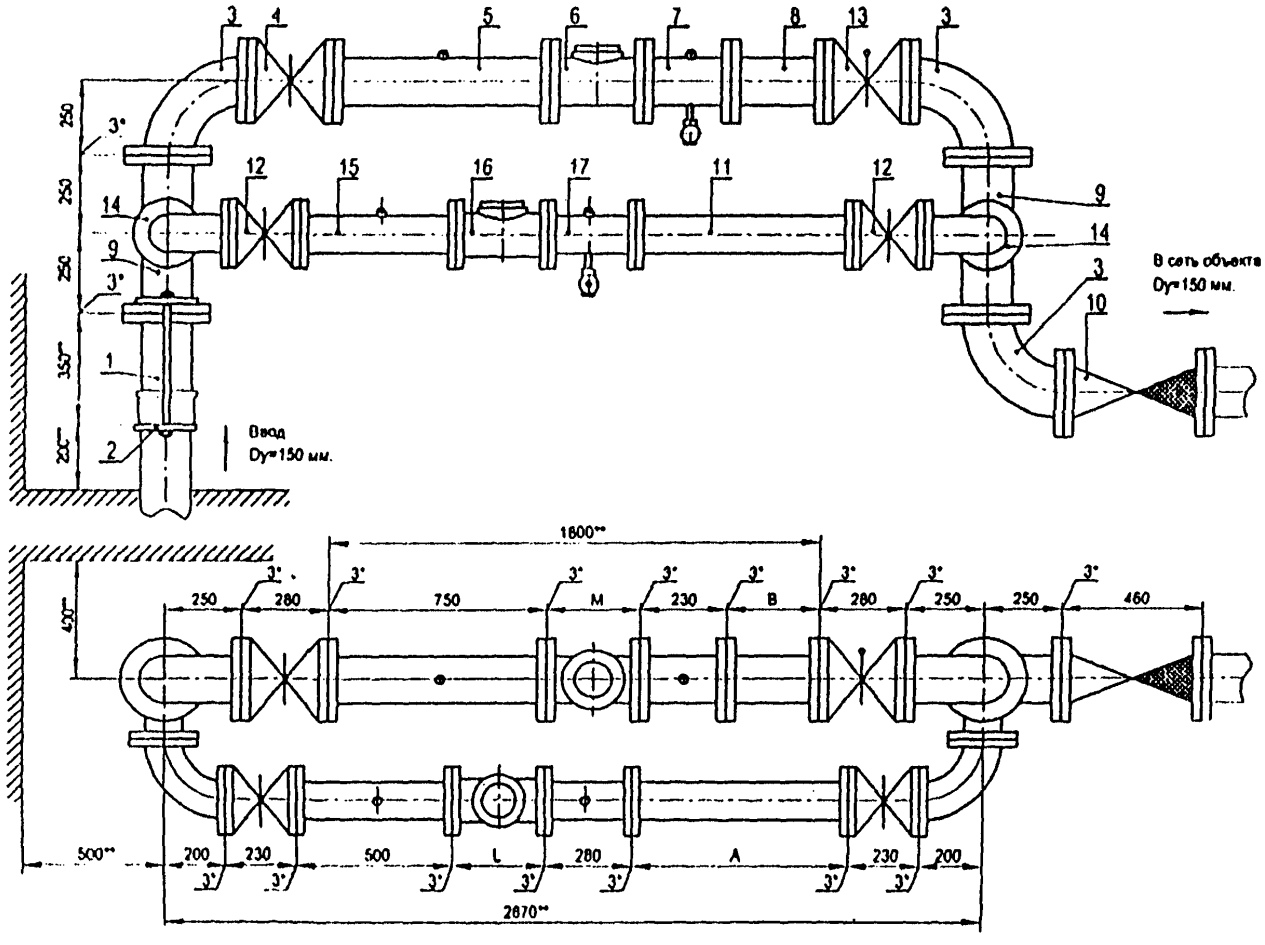

Установка счетчика dy=100 мм на хозяйственно-питьевой линии и счетчика dy=150 мм на пожарно-резервной линии в водомерном узле на вводе диаметром 150 мм.

Схема водомерного узла.

Перечень элементов, технические требования, см. лист 87.

Изм.	Лист	№ документа	Подпись	Дата	ЦИРВ02А. 00. 00. 00	Лист 86

Формат А3

Перечень элементов:

Поз	Наименование, обозначение	Кол.	Примечание
1	Патрубок ПФГ 150	1	
2	Стяжка, Д=150 мм	1	
3	Колено УФ 150	3	
4	Задвижка клиновая, Ду=150 мм	1	
5	Патрубок до счетчика (ПДС) Ду=150 мм	1	
6	Счетчик dy=150 мм.	1	
7	Патрубок после счетчика (ППС) Ду=150 мм	1	
8	2-й патрубок после счетчика (2-ППС) Ду=150 мм	1	
9	Тройник ТФ 150х100	2	
10	Клапан обратный, Ду=150 мм	1	
11	2-й патрубок после счетчика (2-ППС) Ду=100 мм	1	
12	Задвижка клиновая, Ду=100 мм	2	
13	Задвижка с электроприводом, Ду=150 мм	1	
14	Колено УФ 100	2	
15	Патрубок до счетчика (ПДС) Ду=100 мм	1	
16	Счетчик dy=100 мм.	1	
17	Патрубок после счетчика (ППС) Ду=100 мм	1	

Примечание: для счетчиков СТВ-150 длина патрубка после счетчика (ППС) должна быть не менее 300 мм (два диаметра условного прохода счетчика).

Установка счетчика dy=100 мм на хозяйственно-питьевой линии и счетчика dy=150 мм на пожарно-резервной линии в водомерном узле на вводе диаметром 150 мм.

1*. Толщины прокладок между элементами водомерного узла.

2**. Размеры уточнить по месту.

3. Допускается замена задвижек поз. 4, 12, 13 на другую запорную аппаратуру соответствующего условного прохода (dy), разрешенную к применению в системе хозяйственно - питьевого водопровода.

4. Размеры L, M - монтажные длины счетчиков, размеры A, B - по месту.

5. Допускается установка бесфланцевого обратного клапана типа 19ч21бр (см. прил. 1, рис. 12). При одном водопроводном вводе на объект клапан обратный поз. 10 не устанавливается.

6. Допускается установка фильтров dy=100, 150 мм.

7. Допускается установка:
- струевыпрямителя вместо патрубка до счетчика (ПДС),
- фильтра-струевыпрямителя (ФС) вместо патрубка до счетчика (ПДС) и фильтра (см. прил. 1, рис. 13).

Перечень элементов. Технические требования.

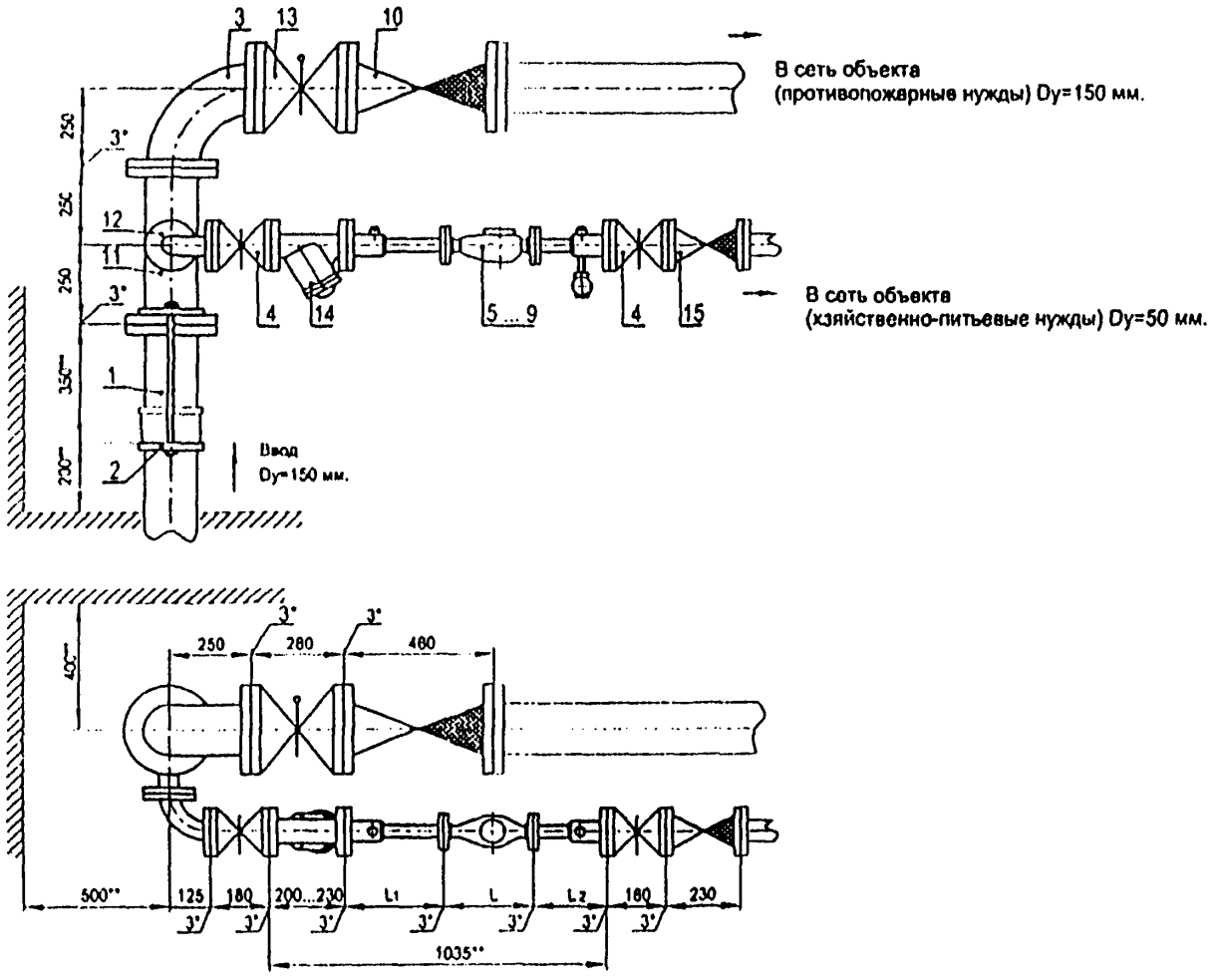

Установка счетчиков dy 20 ... 50 мм на хозяйственно-питьевой линии с раздельной системой хозяйственно-питьевого и противопожарного водопроводов на вводе диаметром 150 мм.

Схема водомерного узла.

Перечень элементов, технические требования, таблица 1 см. лист 89.

Изм	Лист	№ документа	Подпись	Дата	ЦИРВ02А. 00. 00. 00	Лист 88

Формат А3

Перечень элементов:

Поз	Наименование, обозначение	Кол.	Прим.
1	Патрубок ПФГ 150	1	
2	Стяжки, Ду=150 мм	1	
3	Колено УФ 150	1	
4	Задвижка клиновая, Ду=50 мм	2	
5	Счетчик dy=20 мм в обвязке ЦИРВ02. 01. 00. 00	1	
6	Счетчик dy=25 мм в обвязке ЦИРВ02. 03. 00. 00	1	
7	Счетчик dy=32 мм в обвязке ЦИРВ02. 05. 00. 00	1	
8	Счетчик dy=40 мм в обвязке ЦИРВ02. 07. 00. 00	1	
9	Счетчик dy=50 мм в обвязке ЦИРВ02. 09. 00. 00	1	
10	Клапан обратный, Ду=150 мм	1	
11	Тройник ТФ 150х50	1	
12	Колено УФ 50	1	
13	Задвижка с электроприводом, Ду=150 мм	1	
14	Фильтр, Ду=50 мм (патрубок вместо фильтра)	1	
15	Клапан обратный, Ду=50 мм	1	

Табл. 1

Диаметр условного прохода счетчика dy, мм	Патрубок до счетчика (ПДС) L_1, мм	Патрубок после счетчика (ППС) L_2, мм
20	295	295
25		225
32		
40		185
50		

1*. Толщины прокладок между элементами водомерного узла.

2**. Размеры уточнить по месту.

3. Допускается замена задвижек поз. 4, 13 на другую запорную аппаратуру соответствующего условного прохода (dy), разрешенную к применению в системе хозяйственно - питьевого водопровода.

4. Размер L - монтажная длина счетчика с фланцами. Допускается выполнение обвязок счетчиков на резьбовых соединительных элементах (см. прил. 1, рис. 6... 10).

5. Допускается установка компенсирующих патрубков после обвязки счетчика (см. прил. 1, рис 11а, б).

6. Допускается установка бесфланцевого обратного клапана типа 19ч21бр (см. прил. 1, рис. 12). При одном водопроводном вводе на объект клапаны обратные поз. 10, 15 не устанавливаются.

7. При применении турбинных счетчиков (dy=50 мм) допускается установка:
- струевыпрямителя вместо патрубка до счетчика (ПДС),
- фильтра-струевыпрямителя (ФС) вместо патрубка до счетчика (ПДС) и фильтра (см. прил. 1, рис. 13).

Установка счетчиков dy 20 ... 50 мм на хозяйственно-питьевой линии с раздельной системой хозяйственно-питьевого и противопожарного водопроводов на вводе диаметром 150 мм.

Перечень элементов. Технические требования.

Таблица 1.

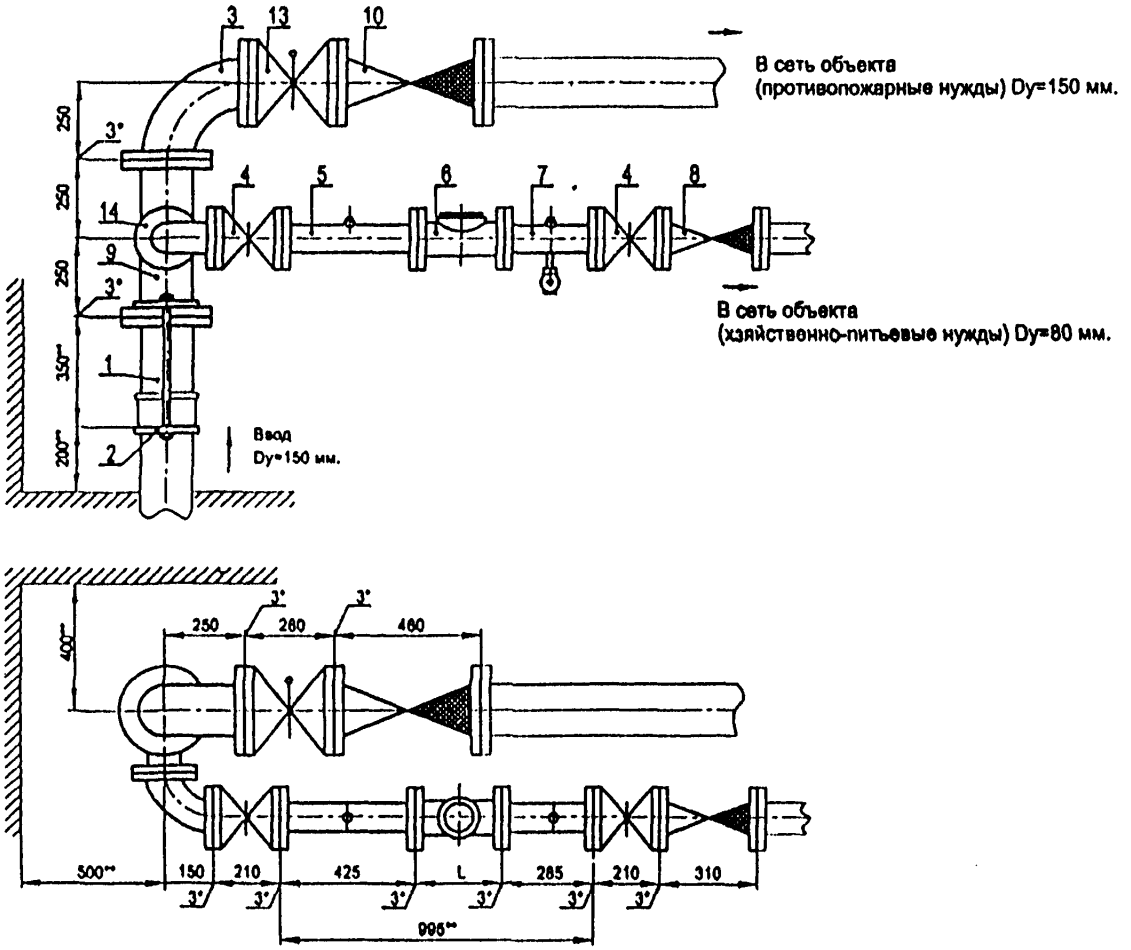

Установка счетчика dy=80 мм на хозяйственно-питьевой линии с раздельной системой хозяйственно-питьевого и противопожарного водопроводов на вводе диаметром 150 мм.

Схема водомерного узла.

Перечень элементов, технические требования, см. лист 91.

Изм.	Лист	№ документа	Подпись	Дата	ЦИРВ02А. 00. 00	Лист 90

Формат А3

Перечень элементов:

Поз	Наименование, обозначение	Кол.	Примечание
1	Патрубок ПФГ 150	1	
2	Стяжка, Д=150 мм	1	
3	Колено УФ 150	1	
4	Задвижка клиновая, Ду=80 мм	2	
5	Патрубок до счетчика (ПДС) Ду=80 мм	1	
6	Счетчик dy=80 мм.	1	
7	Патрубок после счетчика (ППС) Ду=80 мм	1	
8	Клапан обратный Ду=80 мм	1	
9	Тройник ТФ 150х80	1	
10	Клапан обратный, Ду=150 мм	1	
---	---		
13	Задвижка с электроприводом, Ду=150 мм	1	
14	Колено УФ 80	1	

1°. Толщины прокладок между элементами водомерного узла.

2°°. Размеры уточнить по месту.

3. Допускается замена задвижек поз. 4, 13 на другую запорную аппаратуру соответствующего условного прохода (dy), разрешенную к применению в системе хозяйственно - питьевого водопровода.

4. Размер L - монтажная длина счетчика.

5. Допускается установка компенсирующих патрубков после обвязки счетчика (см. прил. 1, рис 11а, б).

6. Допускается установка бесфланцевого обратного клапана типа 19ч21бр (см. прил. 1, рис. 12). При одном водопроводном вводе на объект клапаны обратные поз. 8, 10 не устанавливаются.

7. Допускается установка фильтра (dy=80 мм) на хозяйственно - - питьевой линии.

8. Допускается установка:
- струевыпрямителя вместо патрубка до счетчика (ПДС),
- фильтра-струевыпрямителя (ФС) вместо патрубка до счетчика (ПДС) и фильтра (см. прил. 1, рис. 13).

Установка счетчика dy=80 мм на хозяйственно-питьевой линии с раздельной системой хозяйственно-питьевого и противопожарного водопроводов на вводе диаметром 150 мм.

Перечень элементов. Технические требования.

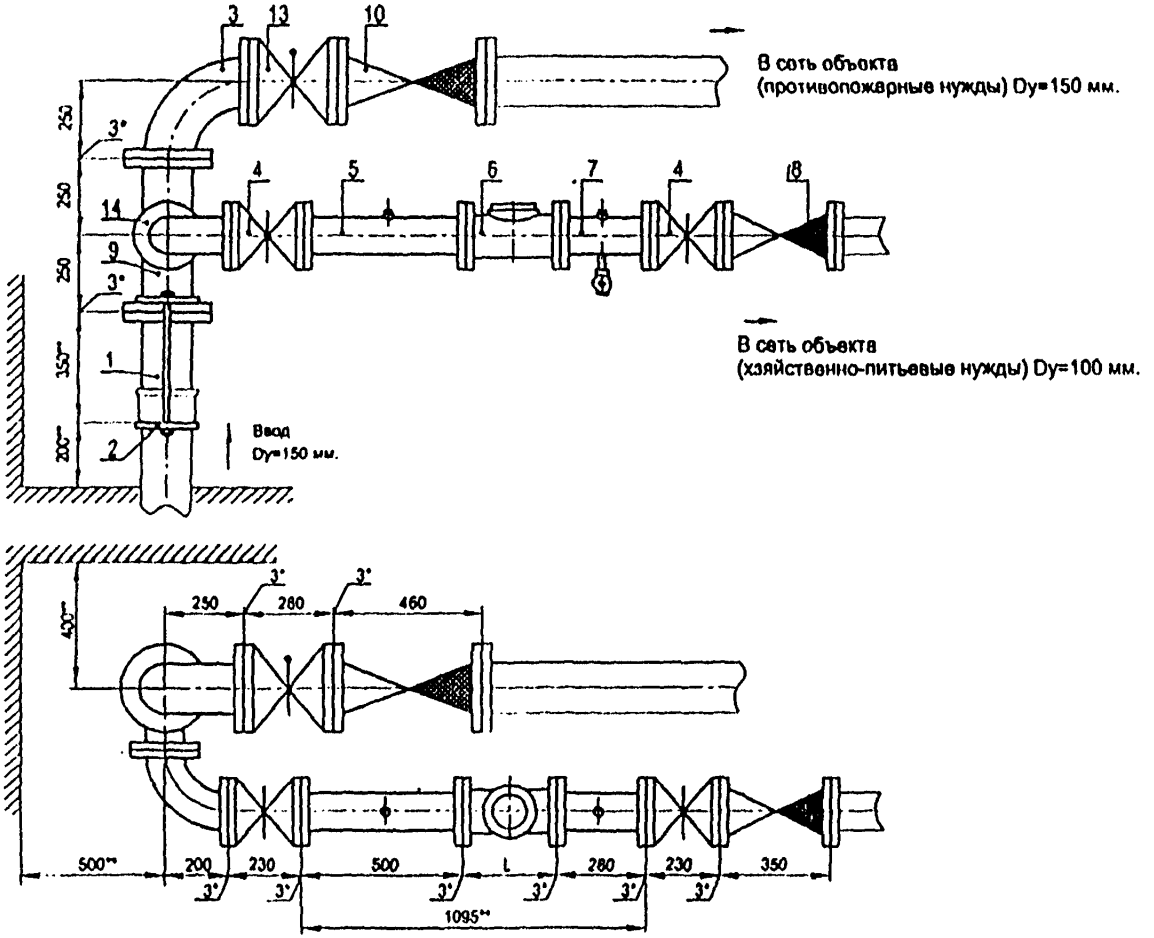

Установка счетчика dy=100 мм на хозяйственно-питьевой линии с раздельной системой хозяйственно-питьевого и противопожарного водопроводов на вводе диаметром 150 мм.

Схема подомерного узла.

Перечень элементов, технические требования, см. лист 93.

Изм.	Лист	№ документа	Подпись	Дата	ЦИРВ02А. 00. 00. 00	Лист 92

Формат А3

Перечень элементов:

Поз	Наименование, обозначение	Кол.	Примечание
1	Патрубок ПФГ 150	1	
2	Стяжка, Д=150 мм	1	
3	Колено УФ 150	1	
4	Задвижка клиновая, Ду=100 мм	2	
5	Патрубок до счетчика (ПДС) Ду=100 мм	1	
6	Счетчик dy=100 мм.	1	
7	Патрубок после счетчика (ППС) Ду=100 мм	1	
8	Клапан обратный Ду=100 мм	1	
9	Тройник ТФ 150х100	1	
10	Клапан обратный, Ду=150 мм	1	
13	Задвижка с электроприводом, Ду=150 мм	1	
14	Колено УФ 100	1	

1*. Толщины прокладок между элементами водомерного узла.

2**. Размеры уточнить по месту.

3. Допускается замена задвижек поз. 4, 13 на другую запорную аппаратуру соответствующего условного прохода (dy), разрешенную к применению в системе хозяйственно - питьевого водопровода.

4. Размер L - монтажная длина счетчика.

5. Допускается установка компенсирующих патрубков после обвязки счетчика (см. прил. 1, рис 11а, б).

6. Допускается установка бесфланцевого обратного клапана типа 19ч21бр (см. прил. 1, рис. 12). При одном водопроводном вводе на объект клапаны обратные поз. 8, 10 не устанавливаются.

7. Допускается установка фильтра (dy=100 мм) на хозяйственно - питьевой линии.

8. Допускается установка:
- струевыпрямителя вместо патрубка до счетчика (ПДС),
- фильтра-струевыпрямителя (ФС) вместо патрубка до счетчика (ПДС) и фильтра (см. прил. 1, рис. 13).

Установка счетчика dy=100 мм на хозяйственно-питьевой линии с раздельной системой хозяйственно-питьевого и противопожарного водопроводов на вводе диаметром 150 мм.

Перечень элементов. Технические требования.

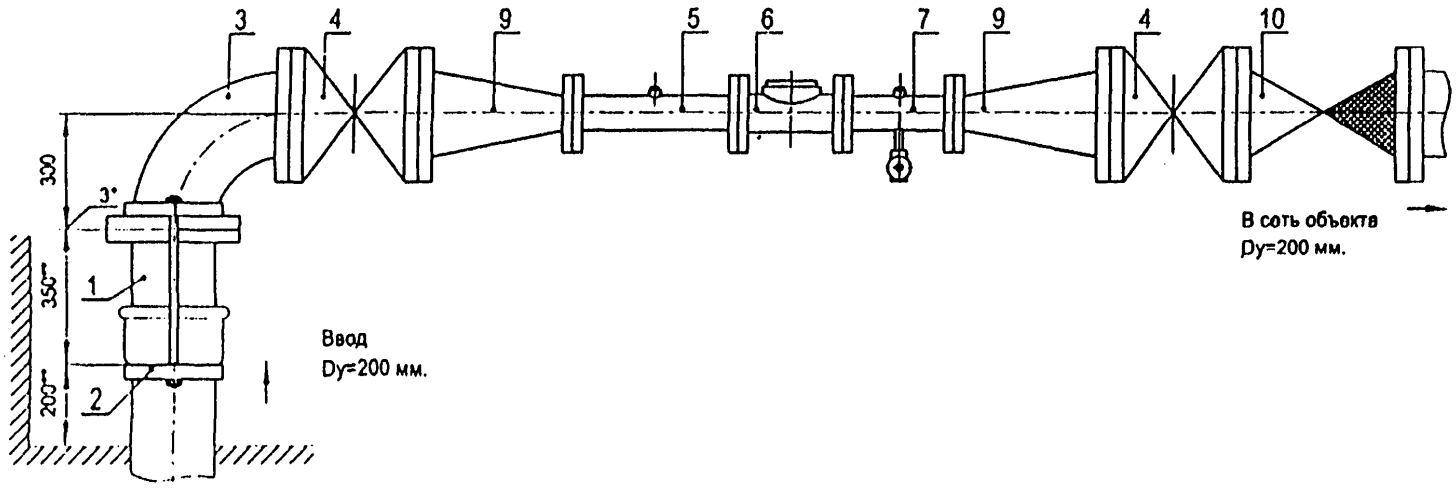

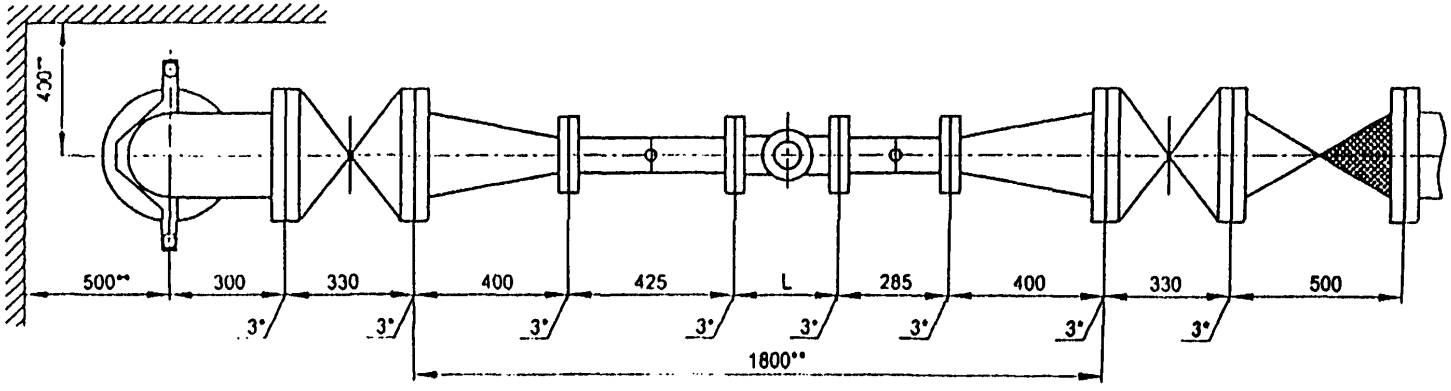

Установка счетчика dy=80 мм в водомерном узле на вводе диаметром 200 мм.

Схема водомерного узла.

Перечень элементов, технические требования см. лист 95.

ЦИРВ02А. 00. 00. 00

Перечень элементов:

Поз	Наименование, обозначение	Кол.	Примечание
1	Патрубок ПФГ 200	1	
2	Стяжка, Ду=200 мм	1	
3	Колено УФ 200	1	
4	Задвижка клиновая, Ду=200 мм	2	
5	Патрубок до счетчика (ПДС) Ду=80 мм	1	
6	Счетчик dy=80 мм.	1	
7	Патрубок после счетчика (ППС) Ду=80 мм	1	
9	Переход ПФ 200х80	2	
10	Клапан обратный, Ду=200 мм	1	

1*. Толщины прокладок между элементами водомерного узла.

2**. Размеры уточнить по месту.

3. Допускается замена задвижек поз. 4 на другую запорную аппаратуру соответствующего условного прохода (dy), разрешенную к применению в системе хозяйственно - питьевого водопровода.

4. Размер L - монтажная длина счетчика.

5. Допускается установка компенсирующих патрубков после обвязки счетчика (см. прил. 1, рис 11а, б).

6. Допускается установка бесфланцевого обратного клапана типа 19ч21бр (см. прил. 1, рис. 12). При одном водопроводном вводе на объект клапан обратный поз. 10 не устанавливается.

7. Допускается установка фильтра dy=200 мм или dy=80 мм, или фильтра-перехода (ФП) (см. прил. 1, рис. 15).

8. Допускается установка:
- струевыпрямителя вместо патрубка до счетчика (ПДС),
- фильтра-струевыпрямителя (ФС) вместо патрубка до счетчика (ПДС) и фильтра (см. прил. 1, рис. 13),
- фильтра-струевыпрямителя-перехода (ФСП) вместо патрубка до счетчика (ПДС), фильтра и перехода (см. прил. 1, рис. 14).

Установка счетчика dy=80 мм в водомерном узле на вводе диаметром 200 мм.

Перечень элементов. Технические требования.

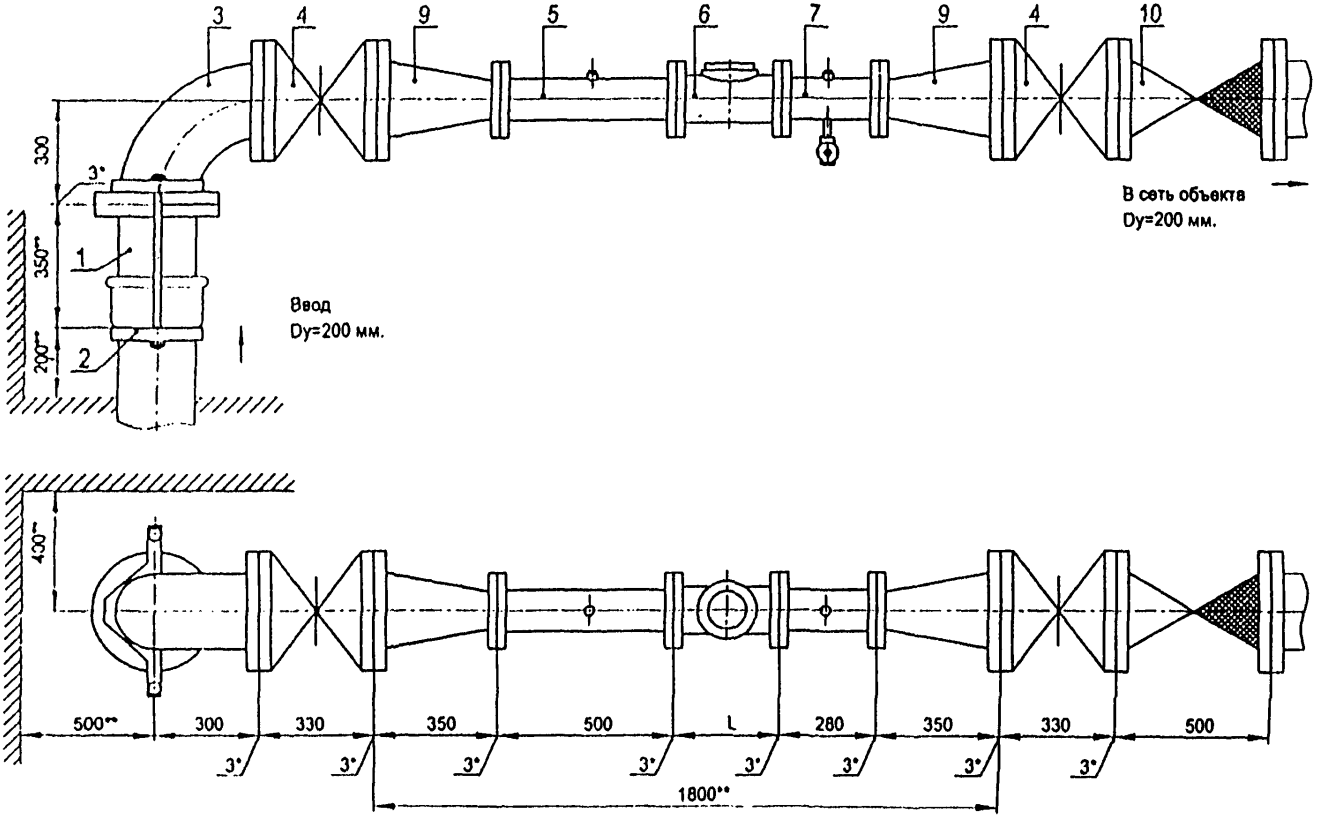

Установка счетчика dy=100 мм в водомерном узле на вводе диаметром 200 мм.

Схема водомерного узла.

Перечень элементов, технические требования см. лист 97.

Изм.	Лист	№ докумен.	Подпись	Дата	ЦИРВ02А. 00. 00. 00	Лист 96

Перечень элементов:

Поз	Наименование, обозначение	Кол.	Примечание
1	Патрубок ПФГ 200	1	
2	Стяжка, Ду=200 мм	1	
3	Клапан УФ 200	1	
4	Задвижка клиновая, Ду=200 мм	2	
5	Патрубок до счетчика (ПДС) Ду=100 мм	1	
6	Счетчик dy=100 мм.	1	
7	Патрубок после счетчика (ППС) Ду=100 мм	1	
9	Переход ПФ 200х100	2	
10	Клапан обратный, Ду=200 мм	1	

1*. Толщины прокладок между элементами водомерного узла.

2**. Размеры уточнить по месту.

3. Допускается замена задвижек поз. 4 на другую запорную аппаратуру соответствующего условного прохода (dy), разрешенную к применению в системе хозяйственно - питьевого водопровода.

4. Размер L - монтажная длина счетчика.

5. Допускается установка компенсирующих патрубков после обвязки счетчика (см. прил. 1, рис 11а, б).

6. Допускается установка бесфланцевого обратного клапана типа 19ч21бр (см. прил. 1, рис. 12). При одном водопроводном вводе на объект клапан обратный поз. 10 не устанавливается.

7. Допускается установка фильтра dy=200 мм или dy=100 мм, или фильтра-перехода (ФП) (см. прил. 1, рис. 15).

8. Допускается установка:
- струевыпрямителя вместо патрубка до счетчика (ПДС);
- фильтра-струевыпрямителя (ФС) вместо патрубка до счетчика (ПДС) и фильтра (см. прил. 1, рис. 13),
- фильтра-струевыпрямителя-перехода (ФСП) вместо патрубка до счетчика (ПДС), фильтра и перехода (см. прил. 1, рис. 14).

Установка счетчика dy=100 мм в водомерном узле на вводе диаметром 200 мм.

Перечень элементов. Технические требования.

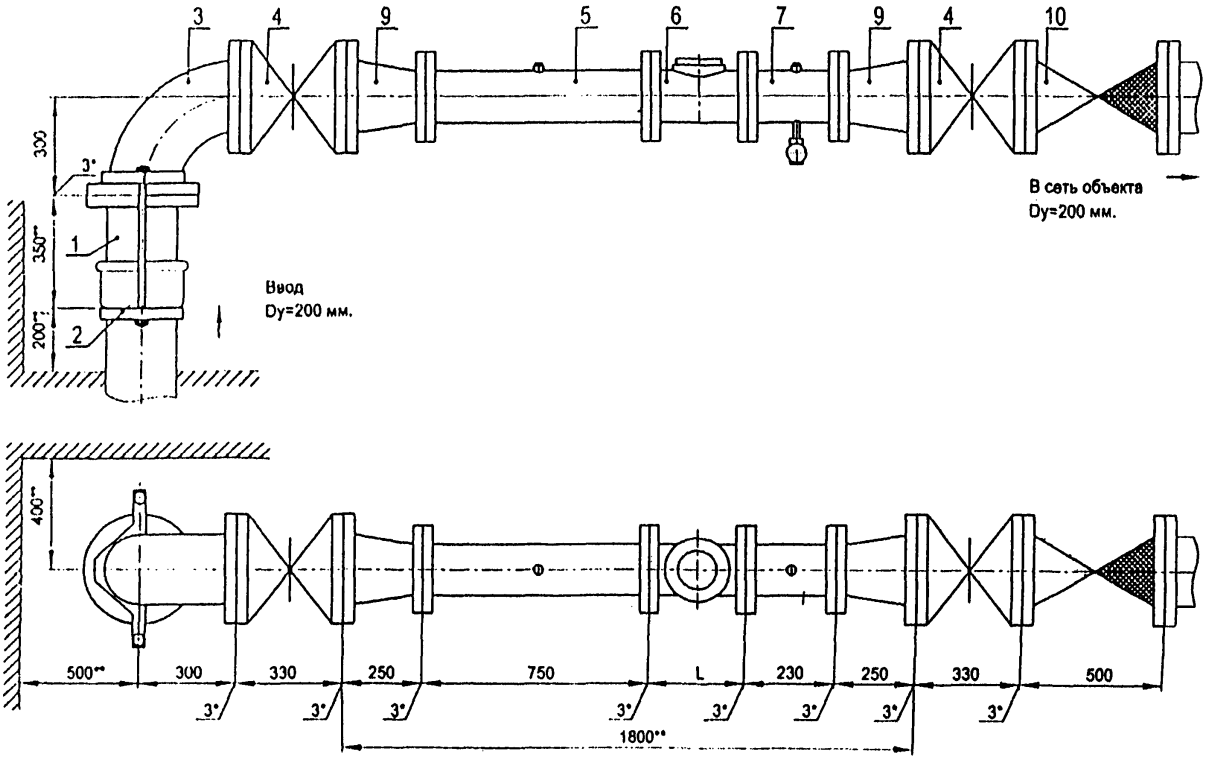

Установка счетчика dy=150 мм в водомерном узле на вводе диаметром 200 мм.

Перечень элементов, технические требования см. лист 99.

Схема водомерного узла.

Перечень элементов:

Поз	Наименование, обозначение	Кол.	Примечание
1	Патрубок ПФГ 200	1	
2	Стяжка, Ду=200 мм	1	
3	Колено УФ 200	1	
4	Задвижка клиновая, Ду=200 мм	2	
5	Патрубок до счетчика (ПДС) Ду=150 мм	1	
6	Счетчик dy=150 мм.	1	
7	Патрубок после счетчика (ППС) Ду=150 мм	1	
9	Переход ПФ 200х150	2	
10	Клапан обратный, Ду=200 мм	1	

1*. Толщины прокладок между элементами водомерного узла.

2**. Размеры уточнить по месту.

3. Допускается замена задвижек поз. 4 на другую запорную аппаратуру соответствующего условного прохода (dy), разрешенную к применению в системе хозяйственно - питьевого водопровода.

4. Размер L - монтажная длина счетчика.

5. Допускается установка компенсирующих патрубков после обвязки счетчика (см. прил. 1, рис 11а, б).

6. Допускается установка бесфланцевого обратного клапана типа 19ч21бр (см. прил. 1, рис. 12). При одном водопроводном вводе на объект клапан обратный поз. 10 не устанавливается.

7. Допускается установка фильтра dy=200 мм или dy=150 мм, или фильтра-перехода (ФП) (см. прил. 1, рис. 15).

8. Допускается установка:
- струевыпрямителя вместо патрубка до счетчика (ПДС),
- фильтра-струевыпрямителя (ФС) вместо патрубка до счетчика (ПДС) и фильтра (см. прил. 1, рис. 13),
- фильтра-струевыпрямителя-перехода (ФСП) вместо патрубка до счетчика (ПДС), фильтра и перехода (см. прил. 1, рис. 14).

Установка счетчика dy=150 мм в водомерном узле
без обводной линии на вводе диаметром 200 мм.

Перечень элементов. Технические требования.

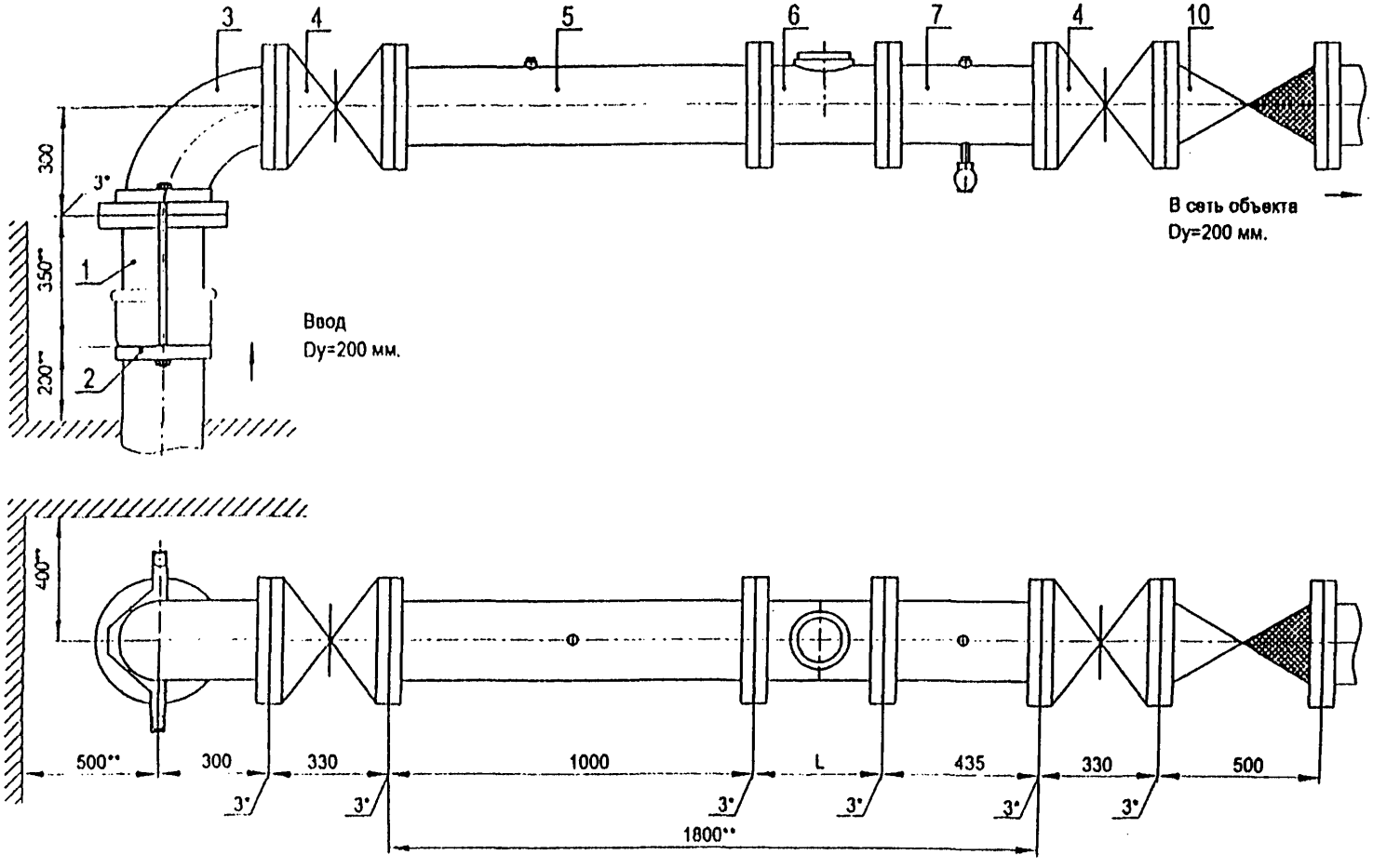

Установка счетчика dy=200 мм в водомерном узле на вводе диаметром 200 мм.

Схема водомерного узла.

Перечень элементов, технические требования см. лист 101.

Изм.	Лист	№ документа	Подпись	Дата	ЦИРВ02А. 00. 00	Лист 100

Перечень элементов:

Поз	Наименование, обозначение	Кол.	Примечание
1	Патрубок ПФГ 200	1	
2	Стяжка, Д=200 мм	1	
3	Колено УФ 200	1	
4	Задвижка клиновая, Ду=200 мм	2	
5	Патрубок до счетчика (ПДС) Ду=200 мм	1	
6	Счетчик dy=200 мм.	1	
7	Патрубок после счетчика (ППС) Ду=200 мм	1	
10	Клапан обратный, Ду=200 мм	1	

1*. Толщины прокладок между элементами водомерного узла.

2**. Размеры уточнить по месту.

3. Допускается замена задвижек поз. 4 на другую запорную аппаратуру соответствующего условного прохода (dy), разрешенную к применению в системе хозяйственно - питьевого водопровода.

4. Размер L - монтажная длина счетчика.

5. Допускается установка компенсирующих патрубков после обвязки счетчика (см. прил. 1, рис 11а, б).

6. Допускается установка бесфланцевого обратного клапана типа 19ч21бр (см. прил. 1, рис. 12). При одном водопроводном вводе на объект клапан обратный поз. 10 не устанавливается.

7. Допускается установка фильтра (dy=200 мм) между первой задвижкой по ходу движения воды ("городской") и патрубком до счетчика (ПДС).

8. Допускается установка:
- струевыпрямителя вместо патрубка до счетчика (ПДС),
- фильтра-струевыпрямителя (ФС) вместо патрубка до счетчика (ПДС) и фильтра (см. прил. 1, рис. 13).

Установка счетчика dy=200 мм в водомерном узле на вводе диаметром 200 мм.

Перечень элементов. Технические требования.

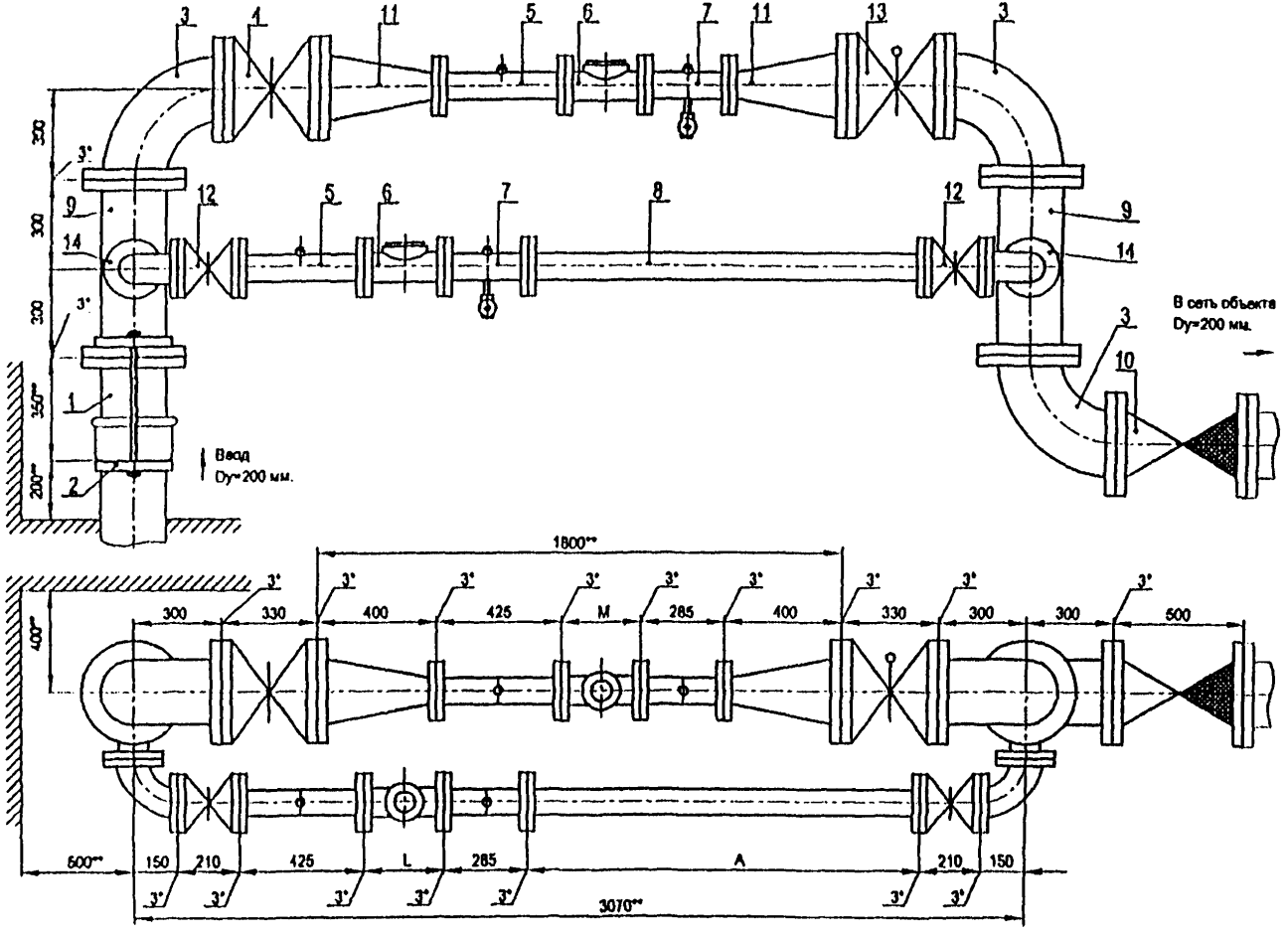

Установка счетчика dy=80 мм на хозяйственно-питьевой линии и счетчика dy=80 мм на пожарно-резервной линии в водомерном узле на вводе диаметром 200 мм.

Схема водомерного узла.

Перечень элементов, технические требования, см. лист 103.

Изм.	Лист	№ документа	Подпись	Дата	ЦИРВ02А. 00. 00	Лист 102

Формат А3

Перечень элементов:

Поз	Наименование, обозначение	Кол.	Примечание
1	Патрубок ПФ 200	1	
2	Стяжка, Д=200 мм	1	
3	Колено УФ 200	3	
4	Задвижка клиновая, Ду=200 мм	1	
5	Патрубок до счетчика (ПДС) Ду=80 мм	2	
6	Счетчик dy=80 мм.	2	
7	Патрубок после счетчика (ППС) Ду=80 мм	2	
8	2-й патрубок после счетчика (2-ППС) Ду=30 мм	1	
9	Тройник ТФ 200х80	2	
10	Клапан обратный, Ду=200 мм	1	
11	Переход ПФ 200х80	2	
12	Задвижка клиновая, Ду=80 мм	2	
13	Задвижка с электроприводом, Ду=200 мм	1	
14	Колено УФ 80	2	

1*. Толщины прокладок между элементами водомерного узла.

2**. Размеры уточнить по месту.

3. Допускается замена задвижек поз. 4, 12, 13 на другую запорную аппаратуру соответствующего условного прохода (dy), разрешенную к применению в системе хозяйственно - питьевого водопровода.

4. Размеры L, M - монтажные длины счетчиков, размер А - по месту.

5. Допускается установка компенсирующих патрубков после обвязки счетчика (см. прил. 1, рис 11а, б).

6. Допускается установка бесфланцевого обратного клапана типа 19ч21бр (см. прил. 1, рис. 12). При одном водопроводном вводе на объект клапан обратный поз. 10 не устанавливается.

7. Допускается установка фильтров (dy=80 или 200 мм) или фильтра-перехода (ФП) на пожарно-резервной линии (см. прил. 1, рис. 15).

8. Допускается установка:
- струевыпрямителя вместо патрубка до счетчика (ПДС),
- фильтра-струевыпрямителя (ФС) вместо патрубка до счетчика (ПДС) и фильтра (см. прил. 1, рис. 13),
- фильтра-струевыпрямителя-перехода (ФСП) вместо патрубка до счетчика (ПДС), фильтра и перехода (см. прил. 1, рис. 14).

Установка счетчика dy=80 мм на хозяйственно-питьевой линии и счетчика dy=80 мм на пожарно-резервной линии в водомерном узле на вводе диаметром 200 мм.

Перечень элементов. Технические требования.

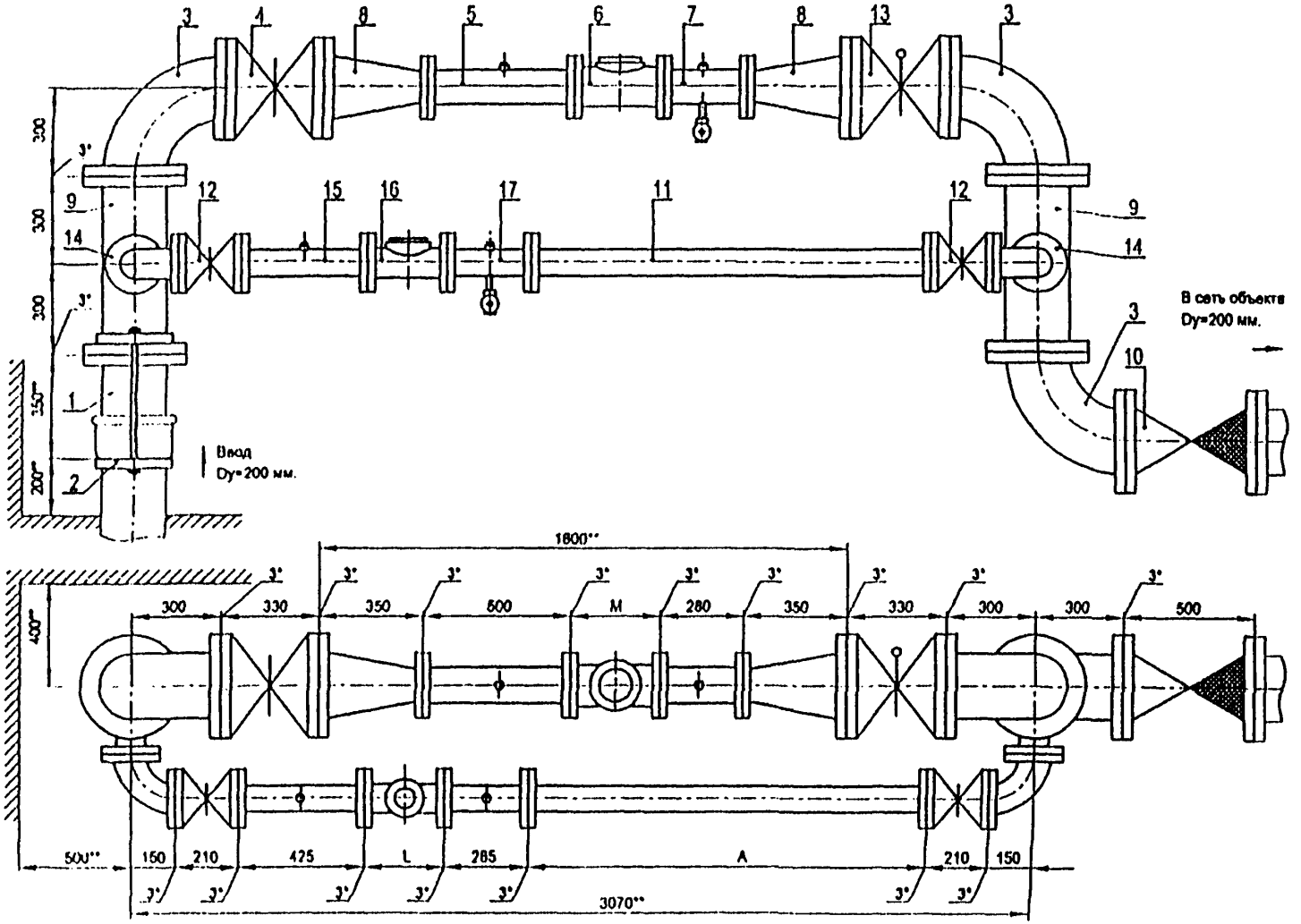

Установка счетчика dy=80 мм на хозяйственно-питьевой линии и счетчика dy=100 мм на пожарно-резервной линии в подоморном узле на вводе диаметром 200 мм.

Перечень элементов, технические требования, см. лист 105.

Схема подоморного узла.

Перечень элементов:

Поз	Наименование, обозначение	Кол.	Примечание
1	Патрубок ПФ 200	1	
2	Стяжка, Д=200 мм	1	
3	Колено УФ 200	3	
4	Задвижка клиновая, Ду=200 мм	1	
5	Патрубок до счетчика (ПДС) Ду=100 мм	1	
6	Счетчик dy=100 мм.	1	
7	Патрубок после счетчика (ППС) Ду=100 мм	1	
8	Переход ПФ 200х100	2	
9	Тройник ТФ 200х80	2	
10	Клапан обратный, Ду=200 мм	1	
11	2-й патрубок после счетчика (2-ППС) Ду=80 мм	1	
12	Задвижка клиновая, Ду=80 мм	2	
13	Задвижка с электроприводом, Ду=200 мм	1	
14	Колено УФ 80	2	
15	Патрубок до счетчика (ПДС) Ду=80 мм	1	
16	Счетчик dy=80 мм.	1	
17	Патрубок после счетчика (ППС) Ду=80 мм	1	

1*. Толщины прокладок между элементами водомерного узла.

2**. Размеры уточнить по месту.

3. Допускается замена задвижек поз. 4, 12, 13 на другую запорную аппаратуру соответствующего условного прохода (dy), разрешенную к применению в системе хозяйственно - питьевого водопровода.

4. Размеры L, M - монтажные длины счетчиков, размер А - по месту.

5. Допускается установка компенсирующих патрубков после обвязки счетчика (см. прил. 1, рис 11а, б).

6. Допускается установка бесфланцевого обратного клапана типа 19ч21бр (см. прил. 1, рис. 12). При одном водопроводном вводе на объект клапан обратный поз. 10 не устанавливается.

7. Допускается установка фильтров (dy=80, 100 или 200 мм) или фильтра-перехода (ФП) на пожарно-резервной линии (см. прил. 1, рис. 15).

8. Допускается установка:
- струевыпрямителя вместо патрубка до счетчика (ПДС),
- фильтра-струевыпрямителя (ФС) вместо патрубка до счетчика (ПДС) и фильтра (см. прил. 1, рис. 13),
- фильтра-струевыпрямителя-перехода (ФСП) вместо патрубка до счетчика (ПДС), фильтра и перехода (см. прил. 1, рис. 14).

Установка счетчика dy=80 мм на хозяйственно-питьевой линии и счетчика dy=100 мм на пожарно-резервной линии в водомерном узле на вводе диаметром 200 мм.

Перечень элементов. Технические требования.

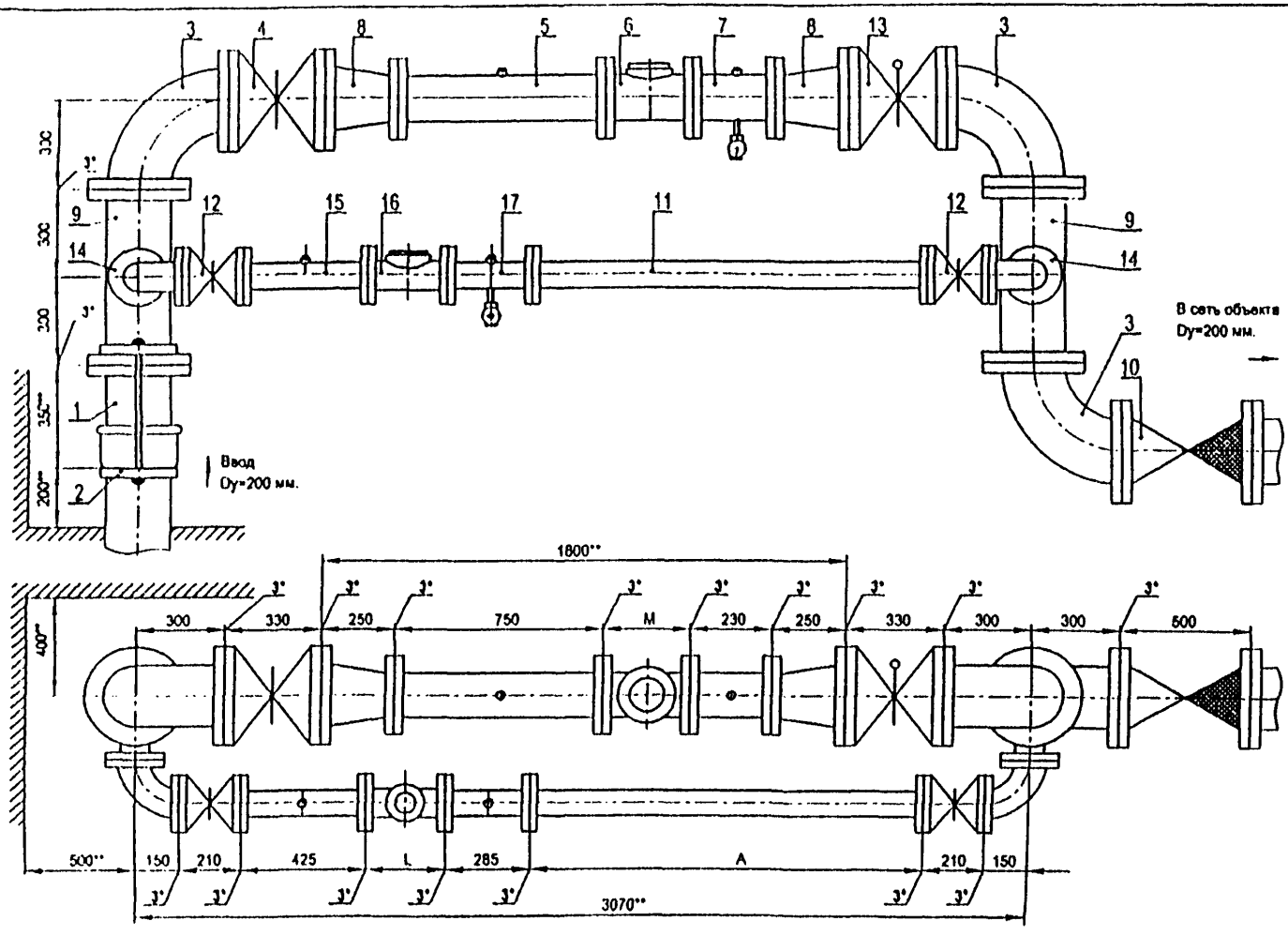

Установка счетчика dy=80 мм на хозяйственно-питьевой линии и счетчика dy=150 мм на пожарно-резервной линии в водомерном узле на вводе диаметром 200 мм.

Схема водомерного узла.

Перечень элементов, технические требования, см. лист 107.

Перечень элементов:

Поз.	Наименование, обозначение	Кол.	Примечание
1	Патрубок ПФГ 200	1	
2	Стяжка, Д=200 мм	1	
3	Колено УФ 200	3	
4	Задвижка клиновая, Ду=200 мм	1	
5	Патрубок до счетчика (ПДС) Ду=150 мм	1	
6	Счетчик dy=150 мм.	1	
7	Патрубок после счетчика (ППС) Ду=150 мм	1	
8	Переход ПФ 200х150	2	
9	Тройник ТФ 200х80	2	
10	Клапан обратный, Ду=200 мм	1	
11	2-й патрубок после счетчика (2-ППС) Ду=80 мм	1	
12	Задвижка клиновая, Ду=80 мм	2	
13	Задвижка с электроприводом, Ду=200 мм	1	
14	Колено Уф 80	2	
15	Патрубок до счетчика (ПДС) Ду=80 мм	1	
16	Счетчик dy=80 мм.	1	
17	Патрубок после счетчика (ППС) Ду=80 мм	1	

1*. Толщины прокладок между элементами водомерного узла.

2**. Размеры уточнить по месту.

3. Допускается замена задвижек поз. 4, 12, 13 на другую запорную аппаратуру соответствующего условного прохода (dy), разрешенную к применению в системе хозяйственно - питьевого водопровода.

4. Размеры L, M - монтажные длины счетчиков, размер А - по месту.

5. Допускается установка компенсирующих патрубков после обвязки счетчика (см. прил. 1, рис 11а, б).

6. Допускается установка бесфланцевого обратного клапана типа 19ч21бр (см. прил. 1, рис. 12). При одном водопроводном вводе на объект клапан обратный поз. 10 не устанавливается.

7. Допускается установка фильтров (dy=80, 150 или 200 мм) или фильтра-перехода (ФП) на пожарно-резервной линии (см. прил. 1, рис. 15).

8. Допускается установка:
- струевыпрямителя вместо патрубка до счетчика (ПДС),
- фильтра-струевыпрямителя (ФС) вместо патрубка до счетчика (ПДС) и фильтра (см. прил. 1, рис. 13),
- фильтра-струевыпрямителя-перехода (ФСП) вместо патрубка до счетчика (ПДС), фильтра и перехода (см. прил. 1, рис. 14).

Примечание: для счетчиков СТВ-150 длина патрубка после счетчика (ППС) должна быть не менее 300 мм (два диаметра условного прохода счетчика).

Установка счетчика dy=80 мм на хозяйственно-питьевой линии и счетчика dy=150 мм на пожарно-резервной линии в водомерном узле на вводе диаметром 200 мм.

Перечень элементов. Технические требования.

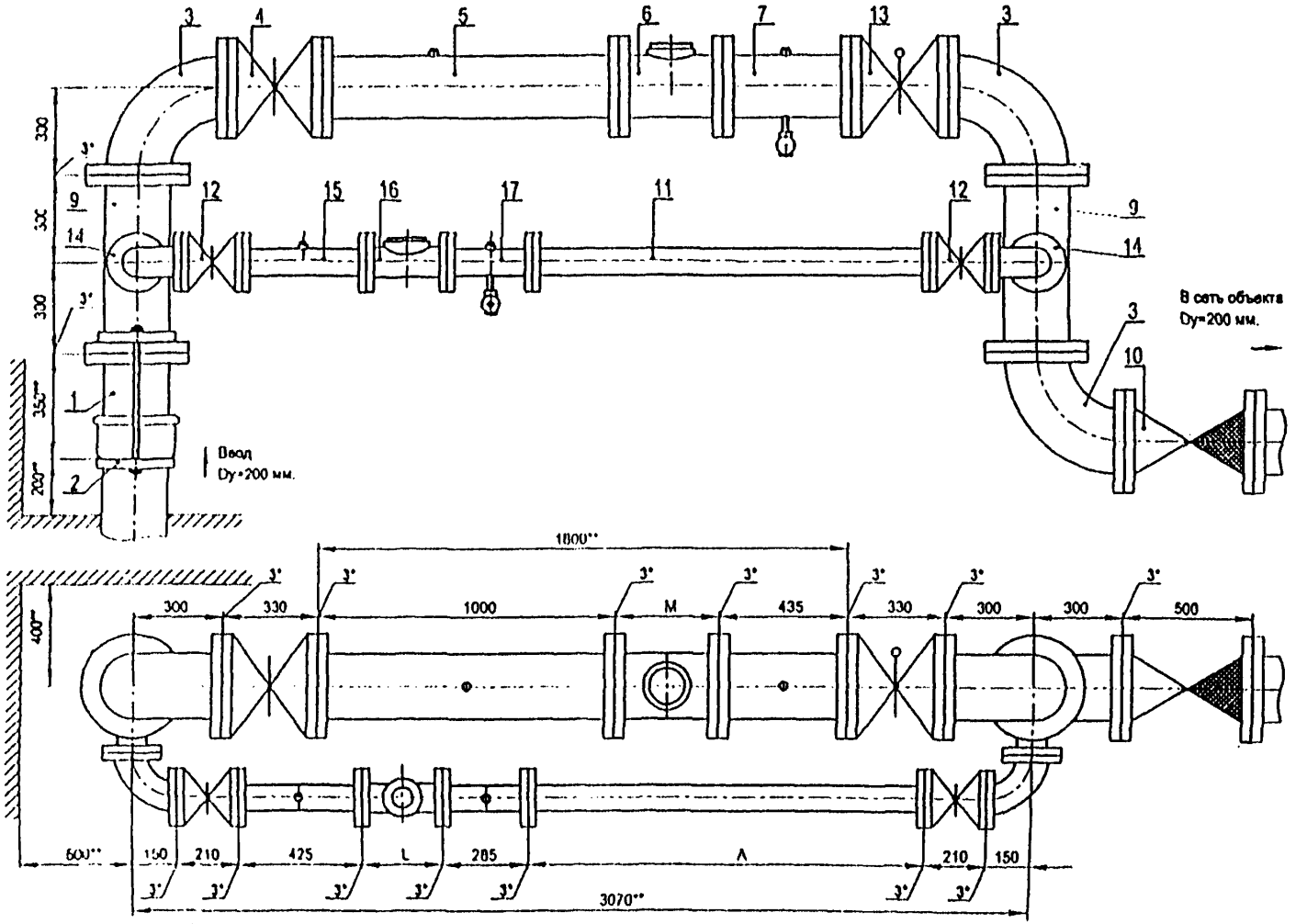

Установка счетчика dy=80 мм на хозяйственно-питьевой линии и счетчика dy=200 мм на пожарно-резервной линии в водомерном узле на вводе диаметром 200 мм.

Перечень элементов, технические требования, см. лист 109.

Схема водомерного узла.

Изм.	Лист	№ документа	Подпись	Дата	ЦИРВ02А. 00. 00. 00	Лист 108

Перечень элементов:

Поз	Наименование, обозначение	Кол.	Примечание
1	Патрубок ПФГ 200	1	
2	Стяжка, Д=200 мм	1	
3	Колено УФ 200	3	
4	Задвижка клиновая, Ду=200 мм	1	
5	Патрубок до счетчика (ПДС) Ду=200 мм	1	
6	Счетчик dy=200 мм.	1	
7	Патрубок после счетчика (ППС) Ду=200 мм	1	
9	Тройник ТФ 200х80	2	
10	Клапан обратный, Ду=200 мм	1	
11	2-й патрубок после счетчика (2-ППС) Ду=80 мм	1	
12	Задвижка клиновая, Ду=80 мм	2	
13	Задвижка с электроприводом, Ду=200 мм	1	
14	Колено УФ 80	2	
15	Патрубок до счетчика (ПДС) Ду=80 мм	1	
16	Счетчик dy=80 мм.	1	
17	Патрубок после счетчика (ППС) Ду=80 мм	1	

1*. Толщины прокладок между элементами водомерного узла.

2**. Размеры уточнить по месту.

3. Допускается замена задвижек поз. 4, 12, 13 на другую запорную аппаратуру соответствующего условного прохода (dy), разрешенную к применению в системе хозяйственно - питьевого водопровода.

4. Размеры L, M - монтажные длины счетчиков, размер А - по месту.

5. Допускается установка компенсирующих патрубков после обвязки счетчика (см. прил. 1, рис 11а, б).

6. Допускается установка бесфланцевого обратного клапана типа 19ч21бр (см. прил. 1, рис. 12). При одном водопроводном вводе на объект клапан обратный поз. 10 не устанавливается.

7. Допускается установка фильтров dy=80, 200 мм.

8. Допускается установка:
- струевыпрямителя вместо патрубка до счетчика (ПДС),
- фильтра-струевыпрямителя (ФС) вместо патрубка до счетчика (ПДС) и фильтра (см. прил. 1, рис. 13).

Установка счетчика dy=80 мм на хозяйственно-питьевой линии и счетчика dy=200 мм на пожарно-резервной линии в водомерном узле на вводе диаметром 200 мм.

Перечень элементов. Технические требования.

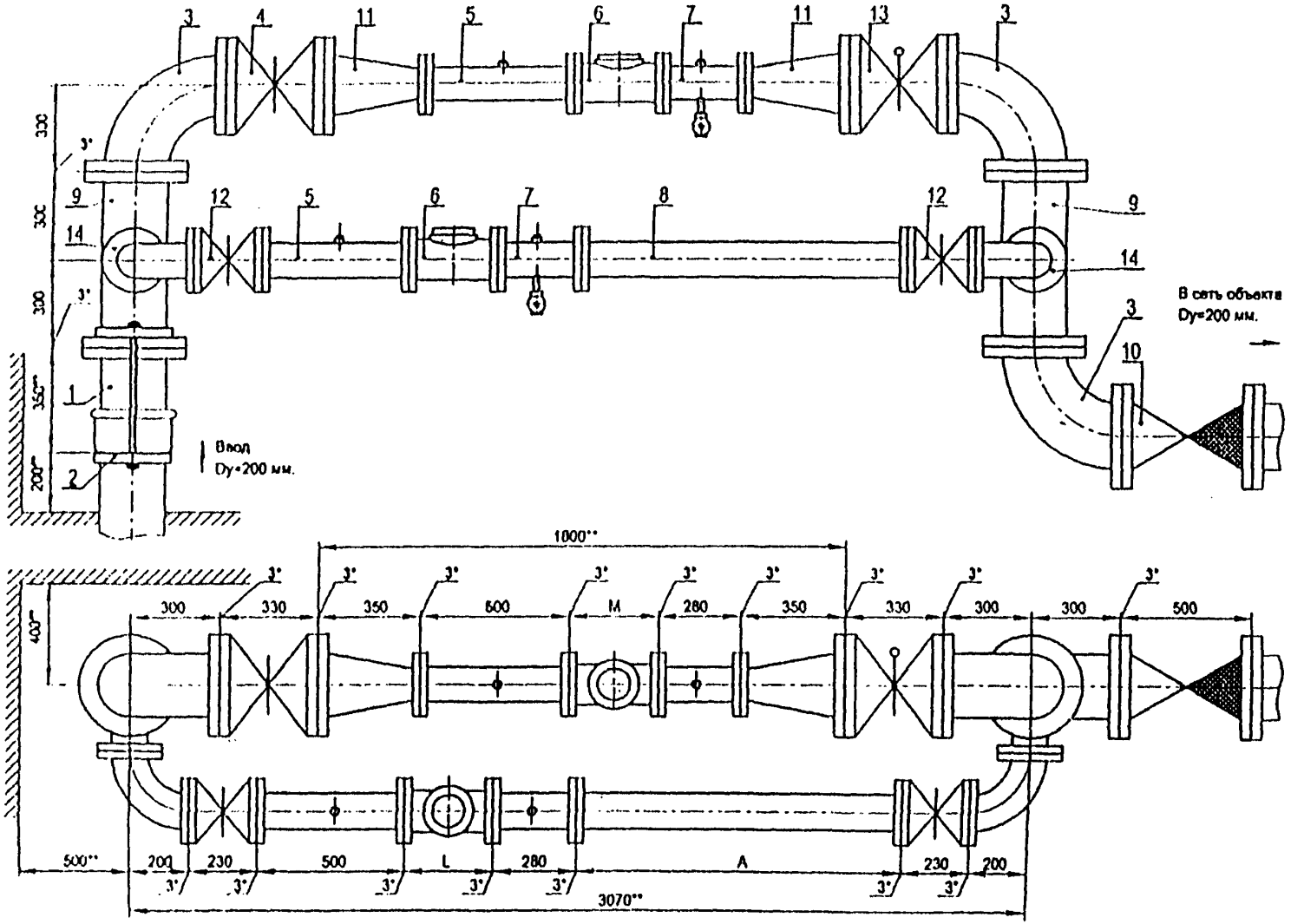

Установка счетчика dy=100 мм на хозяйственно-питьевой линии и счетчика dy=100 мм на пожарно-резервной линии в водомерном узле на вводе диаметром 200 мм.

Схема водомерного узла.

Перечень элементов, технические требования, см. лист 111.

Перечень элементов:

Поз.	Наименование, обозначение	Кол.	Примечание
1	Патрубок ПФГ 200	1	
2	Стяжка, Д=200 мм	1	
3	Колено УФ 200	3	
4	Задвижка клиновая, Ду=200 мм	1	
5	Патрубок до счетчика (ПДС) Ду=100 мм	2	
6	Счетчик dy=100 мм	2	
7	Патрубок после счетчика (ППС) Ду=100 мм	2	
8	2-й патрубок после счетчика (2-ППС) Ду=100 мм	1	
9	Тройник ТФ 200х100	2	
10	Клапан обратный Ду=200 мм	1	
11	Переход ТФ 200х100	2	
12	Задвижка клиновая, Ду=100 мм	2	
13	Задвижка с электроприводом, Ду=200 мм	1	
14	Колено УФ 100	2	

1*. Толщины прокладок между элементами водомерного узла.

2**. Размеры уточнить по месту.

3. Допускается замена задвижек поз. 4, 12, 13 на другую запорную арматуру соответствующего условного прохода (dy), разрешенную к применению в системе хозяйственно - питьевого водопровода.

4. Размеры L, M - монтажные длины счетчиков, размер А - по месту.

5. Допускается установка компенсирующих патрубков после обвязки счетчика (см. прил. 1, рис 11а, б).

6. Допускается установка бесфланцевого обратного клапана типа 19ч21бр (см. прил. 1, рис. 12). При одном водопроводном вводе на объект клапан обратный поз. 10 не устанавливается.

7. Допускается установка фильтров (dy=100 или 200 мм) или фильтра-перехода (ФП) на пожарно-резервной линии (см. прил. 1, рис. 15).

8. Допускается установка:
- струевыпрямителя вместо патрубка до счетчика (ПДС),
- фильтра-струевыпрямителя (ФС) вместо патрубка до счетчика (ПДС) и фильтра (см. прил. 1, рис. 13),
- фильтра-струевыпрямителя-перехода (ФСП) вместо патрубка до счетчика (ПДС), фильтра и перехода (см. прил. 1, рис. 14).

Установка счетчика dy=100 мм на хозяйственно-питьевой линии и счетчика dy=100 мм на пожарно-резервной линии в водомерном узле на вводе диаметром 200 мм.

Перечень элементов. Технические требования.

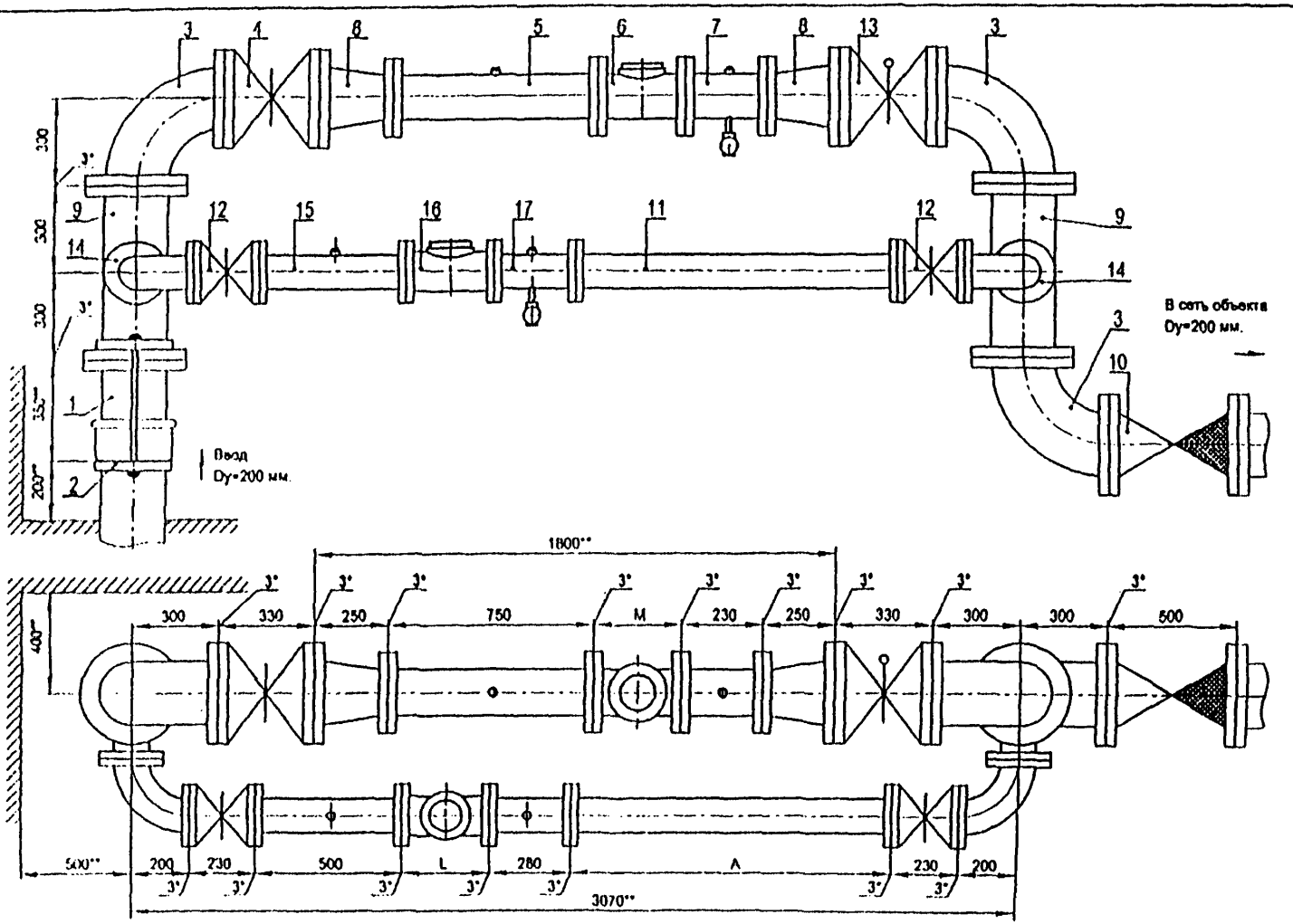

Установка счетчика dy=100 мм на хозяйственно-питьевой линии и счетчика dy=150 мм на пожарно-резервной линии в водомерном узле на вводе диаметром 200 мм.

Схема водомерного узла.

Перечень элементов, технические требования, см. лист 113.

Перечень элементов:

Поз	Наименование, обозначение	Кол.	Примечание
1	Патрубок ПФГ 200	1	
2	Стяжка, Д=200 мм	1	
3	Колено УФ 200	3	
4	Задвижка клиновая, Ду=200 мм	1	
5	Патрубок до счетчика (ПДС) Ду=150 мм	1	
6	Счетчик dy=150 мм.	1	
7	Патрубок после счетчика (ППС) Ду=150 мм	1	
8	Переход ПФ 200х150	2	
9	Тройник ТФ 200х100	2	
10	Клапан обратный, Ду=200 мм	1	
11	2-й патрубок после счетчика (2-ППС) Ду=100 мм	1	
12	Задвижка клиновая, Ду=100 мм	2	
13	Задвижка с электроприводом, Ду=200 мм	1	
14	Колено УФ 100	2	
15	Патрубок до счетчика (ПДС) Ду=100 мм	1	
16	Счетчик dy=100 мм.	1	
17	Патрубок после счетчика (ППС) Ду=100 мм	1	

1*. Толщины прокладок между элементами водомерного узла.

2**. Размеры уточнить по месту.

3. Допускается замена задвижек поз. 4, 12, 13 на другую запорную аппаратуру соответствующего условного прохода (dy), разрешенную к применению в системе хозяйственно - питьевого водопровода.

4. Размеры L, M - монтажные длины счетчиков, размер А - по месту.

5. Допускается установка компенсирующих патрубков после обвязки счетчика (см. прил. 1, рис 11а, б).

6. Допускается установка бесфланцевого обратного клапана типа 19ч21бр (см. прил. 1, рис. 12). При одном водопроводном вводе на объект клапан обратный поз. 10 не устанавливается.

7. Допускается установка фильтров (dy=100, 150 или 200 мм) или фильтра-перехода (ФП) на пожарно-резервной линии (см. прил. 1, рис. 15).

8. Допускается установка:
- струевыпрямителя вместо патрубка до счетчика (ПДС),
- фильтра-струевыпрямителя (ФС) вместо патрубка до счетчика (ПДС) и фильтра (см. прил. 1, рис. 13),
- фильтра-струевыпрямителя-перехода (ФСП) вместо патрубка до счетчика (ПДС), фильтра и перехода (см. прил. 1, рис. 14).

Примечание: для счетчиков СТВ-150 длина патрубка после счетчика (ППС) должна быть не менее 300 мм (два диаметра условного прохода счетчика).

Установка счетчика dy=100 мм на хозяйственно-питьевой линии и счетчика dy=150 мм на пожарно-резервной линии в водомерном узле на вводе диаметром 200 мм.

Перечень элементов. Технические требования.

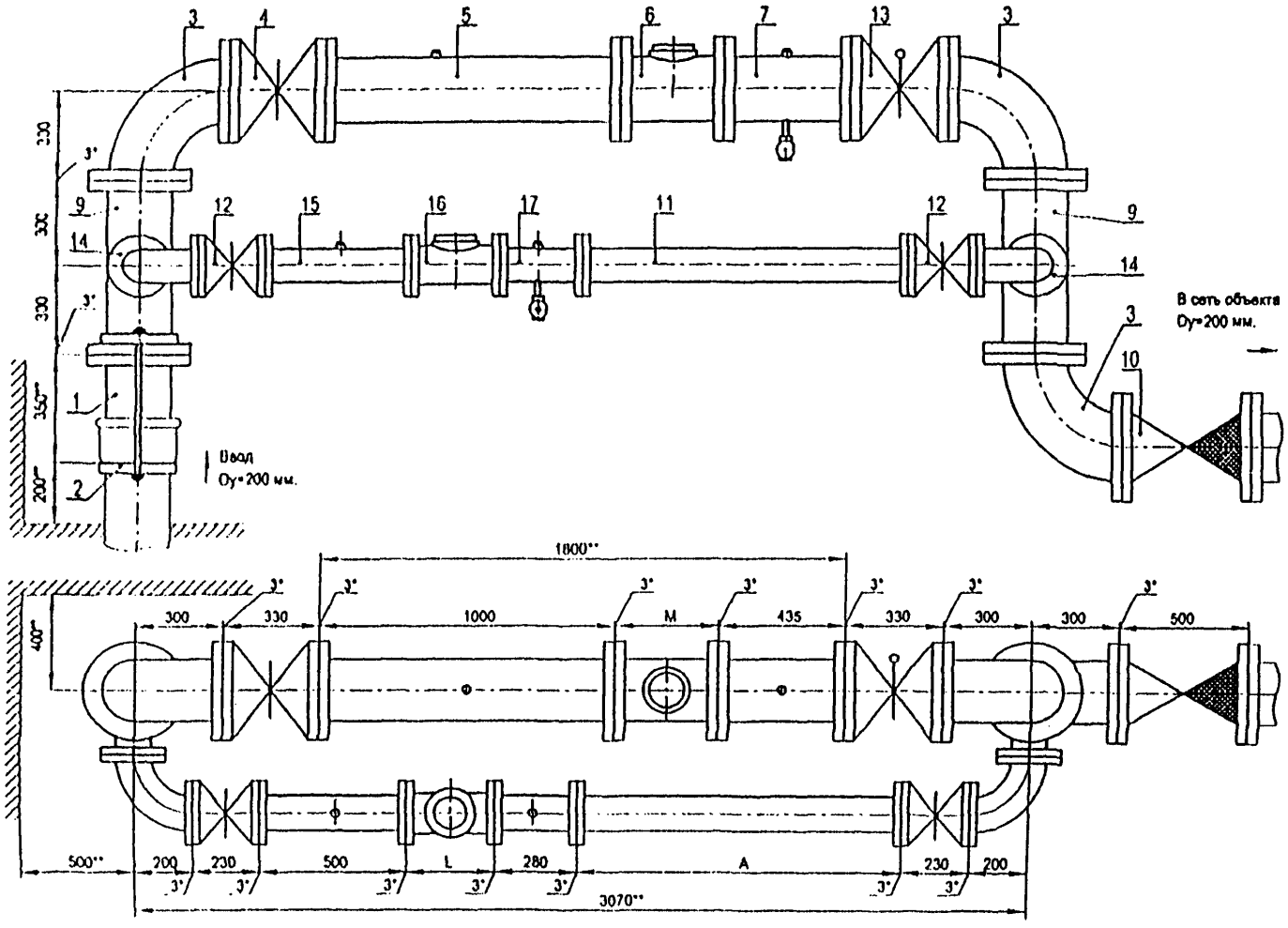

Установка счетчика dy=100 мм на хозяйственно-питьевой линии и счетчика dy=200 мм на пожарно-резервной линии в водомерном узле на вводе диаметром 200 мм.

Схема водомерного узла.

Перечень элементов, технические требования, см. лист 115.

Перечень элементов:

Поз.	Наименование, обозначение	Кол.	Примечание
1	Патрубок ПФ 200	1	
2	Стяжка, Д=200 мм	1	
3	Колено УФ 200	3	
4	Задвижка клиновая, Ду=200 мм	1	
5	Патрубок до счетчика (ПДС) Ду=200 мм	1	
6	Счетчик dy=200 мм.	1	
7	Патрубок после счетчика (ППС) Ду=200 мм	1	
9	Тройник ТФ 200х100	2	
10	Клапан обратный, Ду=200 мм	1	
11	2-й патрубок после счетчика (2-ППС) Ду=100 мм	1	
12	Задвижка клиновая, Ду=100 мм	2	
13	Задвижка с электроприводом, Ду=200 мм	1	
14	Колено УФ 100	2	
15	Патрубок до счетчика (ПДС) Ду=100 мм	1	
16	Счетчик dy=100 мм.	1	
17	Патрубок после счетчика (ППС) Ду=100 мм	1	

1*. Толщины прокладок между элементами водомерного узла.

2**. Размеры уточнить по месту.

3. Допускается замена задвижек поз. 4, 12, 13 на другую запорную аппаратуру соответствующего условного прохода (dy), разрешенную к применению в системе хозяйственно - питьевого водопровода.

4. Размеры L, M - монтажные длины счетчиков, размер А - по месту.

5. Допускается установка компенсирующих патрубков после обвязки счетчика (см. прил. 1, рис 11а, б).

6. Допускается установка бесфланцевого обратного клапана типа 19ч21бр (см. прил. 1, рис. 12). При одном водопроводном вводе на объект клапан обратный поз. 10 не устанавливается.

7. Допускается установка фильтров dy=100, 200 мм.

8. Допускается установка:
- струевыпрямителя вместо патрубка до счетчика (ПДС),
- фильтра-струевыпрямителя (ФС) вместо патрубка до счетчика (ПДС) и фильтра (см. прил. 1, рис. 13).

Установка счетчика dy=100 мм на хозяйственно-питьевой линии и счетчика dy=200 мм на пожарно-резервной линии в водомерном узле на вводе диаметром 200 мм.

Перечень элементов. Технические требования.

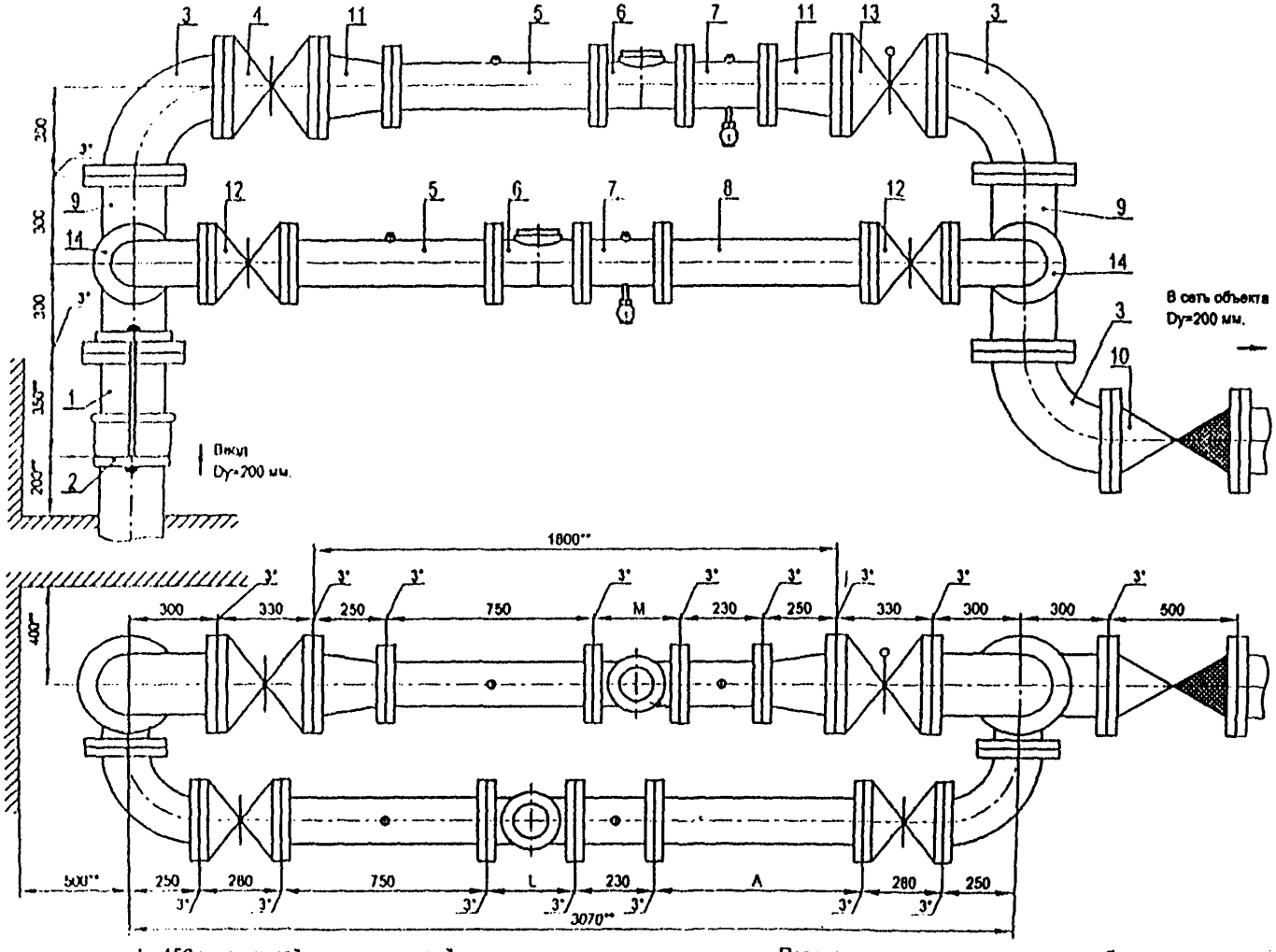

Установка счетчика dy=150 мм на хозяйственно-питьевой линии и счетчика dy=150 мм на пожарно-резервной линии в водомерном узле на вводе диаметром 200 мм.

Схема водомерного узла.

Перечень элементов, технические требования, см. лист 117.

Перечень элементов:

Поз	Наименование, обозначение	Кол.	Примечание
1	Патрубок ПФГ 200	1	
2	Стяжка, Д=200 мм	1	
3	Колено УФ 200	3	
4	Задвижка клиновая, Ду=200 мм	1	
5	Патрубок до счетчика (ПДС) Ду=150 мм	2	
6	Счетчик dy=150 мм.	2	
7	Патрубок после счетчика (ППС) Ду=150 мм	2	
8	2-й патрубок после счетчика (2-ППС) Ду=150 мм	1	
9	Тройник ТФ 200х150	2	
10	Клапан обратный, Ду=200 мм	1	
11	Переход ПФ 200х150	2	
12	Задвижка клиновая, Ду=150 мм	2	
13	Задвижка с электроприводом, Ду=200 мм	1	
14	Колено УФ 150	2	

1*. Толщины прокладок между элементами водомерного узла.

2**. *Размеры уточнить по месту.*

3. Допускается замена задвижек поз. 4, 12, 13 на другую запорную аппаратуру соответствующего условного прохода (dy), разрешенную к применению в системе хозяйственно - питьевого водопровода.

4. Размеры L, M - монтажные длины счетчиков, размер А - по месту.

5. Допускается установка компенсирующих патрубков после обвязки счетчика (см. прил. 1, рис 11а, б).

6. Допускается установка бесфланцевого обратного клапана типа 19ч21бр (см. прил. 1, рис. 12). При одном водопроводном вводе на объект клапан обратный поз. 10 не устанавливается.

7. Допускается установка фильтров (dy=150 или 200 мм) или фильтра-перехода (ФП) на пожарно-резервной линии (см. прил. 1, рис. 15).

8. Допускается установка:
- струевыпрямителя вместо патрубка до счетчика (ПДС),
- фильтра-струевыпрямителя (ФС) вместо патрубка до счетчика (ПДС) и фильтра (см. прил. 1, рис. 13),
- фильтра-струевыпрямителя-перехода (ФСП) вместо патрубка до счетчика (ПДС), фильтра и перехода (см. прил. 1, рис. 14).

Примечание: для счетчиков СТВ-150 длина патрубка после счетчика (ППС) должна быть не менее 300 мм (два диаметра условного прохода счетчика).

Установка счетчика dy=150 мм на хозяйственно-питьевой линии и счетчика dy=150 мм на пожарно-резервной линии в водомерном узле на вводе диаметром 200 мм.

Перечень элементов. Технические требования.

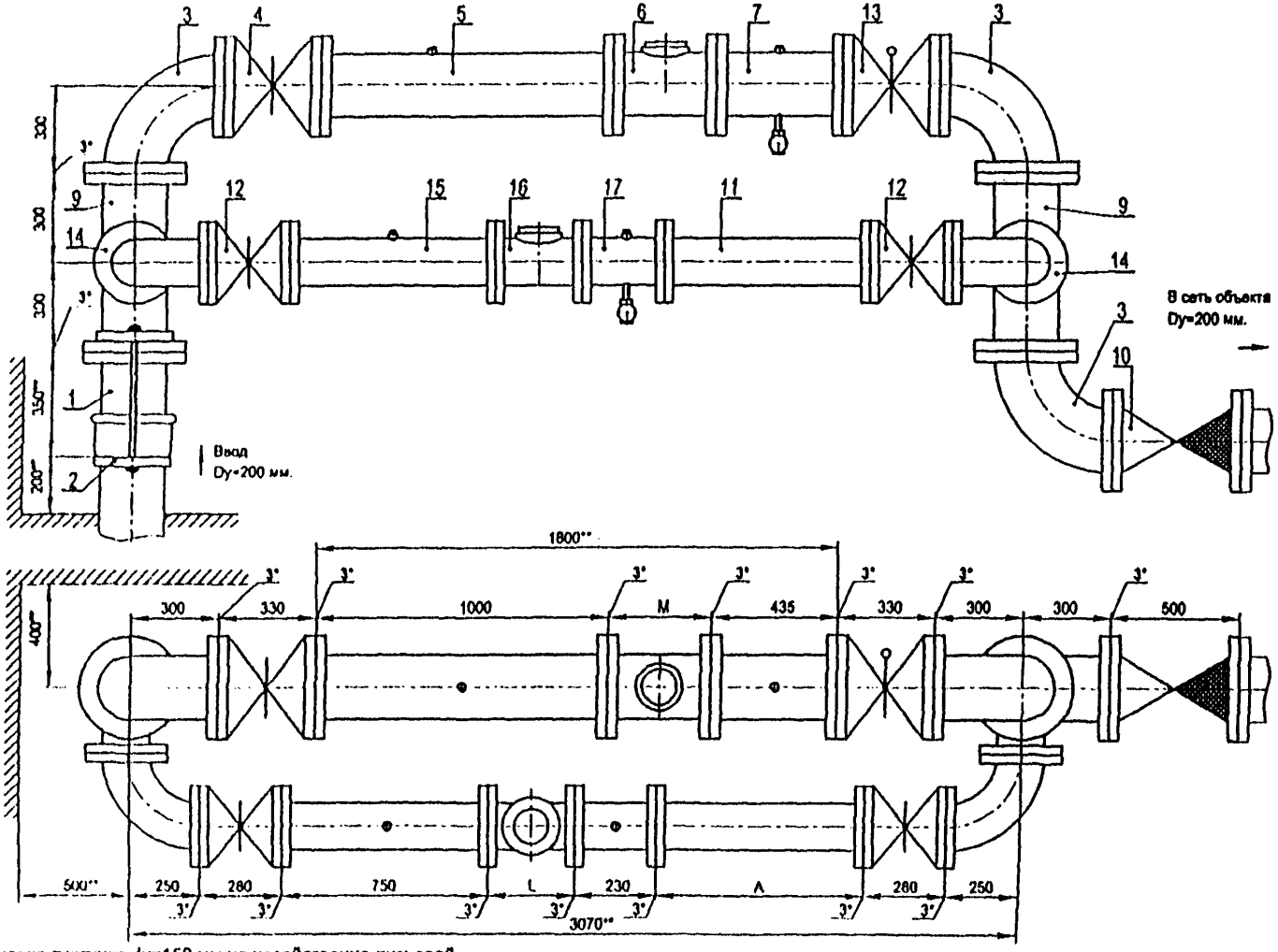

Установка счетчика dy=150 мм на хозяйственно-питьевой линии и счетчика dy=200 мм на пожарно-резервной линии в водомерном узле на вводе диаметром 200 мм.

Схема водомерного узла

Перечень элементов, технические требования, см. лист 119.

Перечень элементов:

Поз	Наименование, обозначение	Кол.	Примечание
1	Патрубок ПФГ 200	1	
2	Стяжка, Д=200 мм	1	
3	Колено УФ 200	3	
4	Задвижка клиновая, Ду=200 мм	1	
5	Патрубок до счетчика (ПДС) Ду=200 мм	1	
6	Счетчик dy=200 мм.	1	
7	Патрубок после счетчика (ППС) Ду=200 мм	1	
9	Тройник ТФ 200х150	2	
10	Клапан обратный, Ду=200 мм	1	
11	2-й патрубок после счетчика (2-ППС) Ду=150 мм	1	
12	Задвижка клиновая, Ду=150 мм	2	
13	Задвижка с электроприводом, Ду=200 мм	1	
14	Колено УФ 150	2	
15	Патрубок до счетчика (ПДС) Ду=150 мм	1	
16	Счетчик dy=150 мм.	1	
17	Патрубок после счетчика (ППС) Ду=150 мм	1	

1*. Толщины прокладок между элементами водомерного узла.

2**. Размеры уточнить по месту.

3. Допускается замена задвижек поз. 4, 12, 13 на другую запорную аппаратуру соответствующего условного прохода (dy), разрешенную к применению в системе хозяйственно - питьевого водопровода.

4. Размеры L, M - монтажные длины счетчиков, размер А - по месту.

5. Допускается установка компенсирующих патрубков после обвязки счетчика (см. прил. 1, рис 11а, б).

6. Допускается установка бесфланцевого обратного клапана типа 19ч21бр (см. прил. 1, рис. 12). При одном водопроводном вводе на объект клапан обратный поз. 10 не устанавливается.

7. Допускается установка фильтров dy=150, 200 мм.

8. Допускается установка:
- струевыпрямителя вместо патрубка до счетчика (ПДС),
- фильтра-струевыпрямителя (ФС) вместо патрубка до счетчика (ПДС) и фильтра (см. прил. 1, рис. 13).

Примечание: для счетчиков СТВ-150 длина патрубка после счетчика (ППС) должна быть не менее 300 мм (два диаметра условного прохода счетчика).

Установка счетчика dy=150 мм на хозяйственно-питьевой линии и счетчика dy=200 мм на пожарно-резервной линии в водомерном узле на вводе диаметром 200 мм.

Перечень элементов. Технические требования.

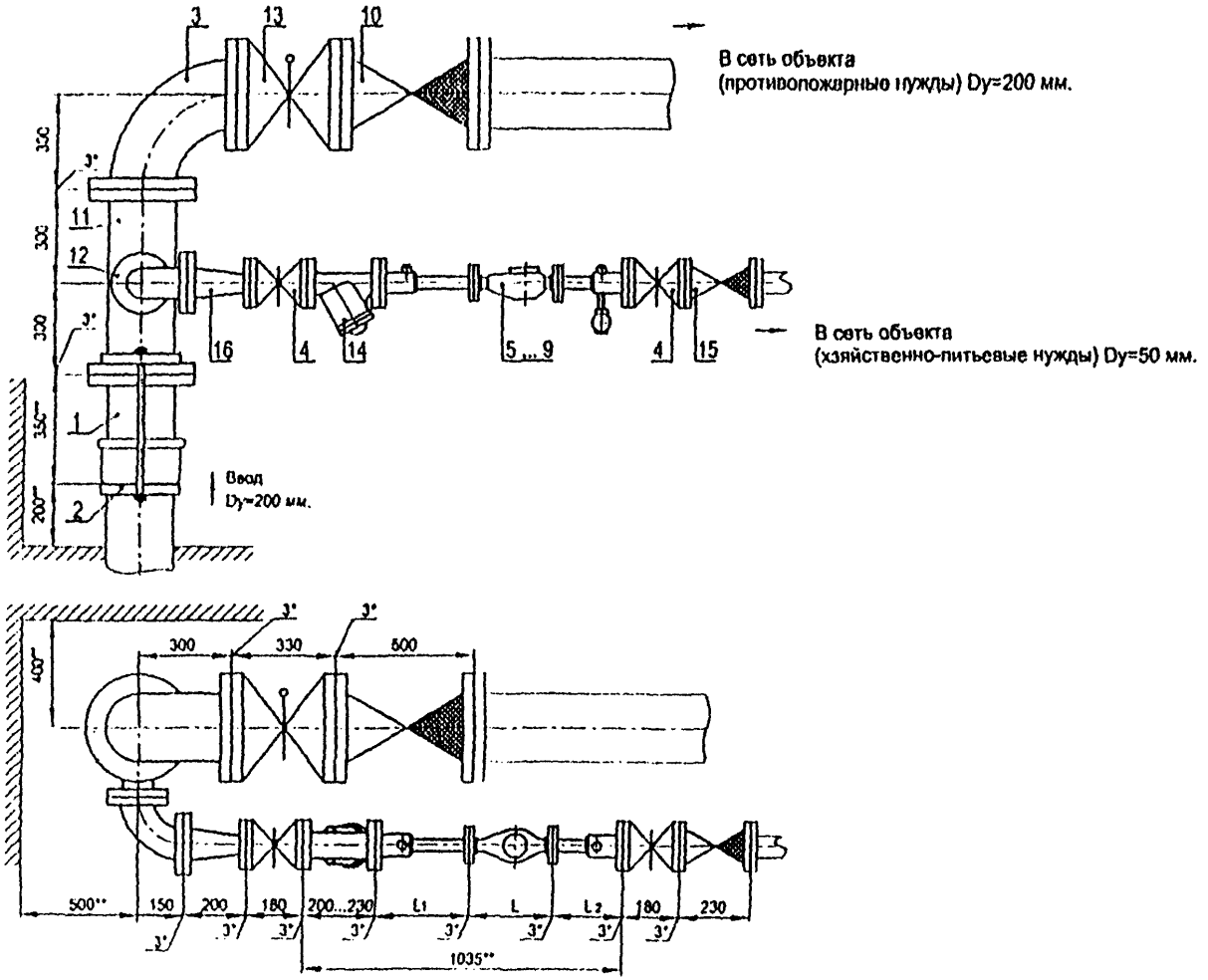

Установка счетчиков dy 20 ... 50 мм на хозяйственно-питьевой линии с раздельной системой хозяйственно-питьевого и противопожарного водопроводов на вводе диаметром 200 мм.

Схема водомерного узла.

Перечень элементов, технические требования, см. лист 121.

ШИРВ02А. 00. 00. 00

Перечень элементов:

Поз	Наименование, обозначение	Кол.	Прим.
1	Патрубок ПФГ 200	1	
2	Стяжки, Ду=200 мм	1	
3	Колено УФ 200	1	
4	Задвижка клиновая, Ду=50 мм	2	
5	Счетчик dy=20 мм в обвязке ЦИРВ02. 01. 00. 00	1	
6	Счетчик dy=25 мм в обвязке ЦИРВ02. 03. 00. 00	1	
7	Счетчик dy=32 мм в обвязке ЦИРВ02. 05. 00. 00	1	
8	Счетчик dy=40 мм в обвязке ЦИРВ02. 07. 00. 00	1	
9	Счетчик dy=50 мм в обвязке ЦИРВ02. 09. 00. 00	1	
10	Клапан обратный, Ду=200 мм	1	
11	Тройник ТФ 200х80	1	
12	Колено УФ 80	1	
13	Задвижка с электроприводом, Ду=200 мм	1	
14	Фильтр, Ду=50 мм (патрубок вместо фильтра)	1	
15	Клапан обратный, Ду=50 мм	1	
16	Переход ПФ 80х50	1	

Табл. 1

Диаметр условного прохода счетчика dy, мм	Патрубок до счетчика (ПДС) L1, мм	Патрубок после счетчика (ППС) L2, мм
20	295	295
25		225
32		
40		185
50		

8. При применении турбинных счетчиков (dy=50 мм) допускается установка:
- струевыпрямителя вместо патрубка до счетчика (ПДС),
- фильтра-струевыпрямителя (ФС) вместо патрубка до счетчика (ПДС) и фильтра (см. прил. 1, рис. 13),
- фильтра-струевыпрямителя-перехода (ФСП) вместо патрубка до счетчика (ПДС), фильтра и перехода (см. прил. 1, рис. 14).

Установка счетчиков dy 20 ... 50 мм на хозяйственно-питьевой линии с раздельной системой хозяйственно-питьевого и противопожарного водопроводов на вводе диаметром 200 мм.

Перечень элементов. Технические требования.

Таблица 1.

1*. Толщины прокладок между элементами водомерного узла.

2**. Размеры уточнить по месту.

3. Допускается замена задвижек поз. 4, 13 на другую запорную аппаратуру соответствующего условного прохода (dy), разрешенную к применению в системе хозяйственно - питьевого водопровода.

4. Размер L - монтажная длина счетчика с фланцами. Допускается выполнение обвязок счетчиков на резьбовых соединительных элементах (см. прил. 1, рис. 8... 10).

5. Допускается установка компенсирующих патрубков после обвязки счетчика (см. прил. 1, рис 11а, б).

6. Допускается установка бесфланцевого обратного клапана типа 19ч21бр (см. прил. 1, рис. 12). При одном водопроводном вводе на объект клапаны обратные поз. 10, 15 не устанавливаются.

7. Допускается установка фильтра-перехода (ФП) на хозяйственно - питьевой линии вместо перехода поз. 16 и фильтра поз. 14 (см. прил. 1, рис. 15).

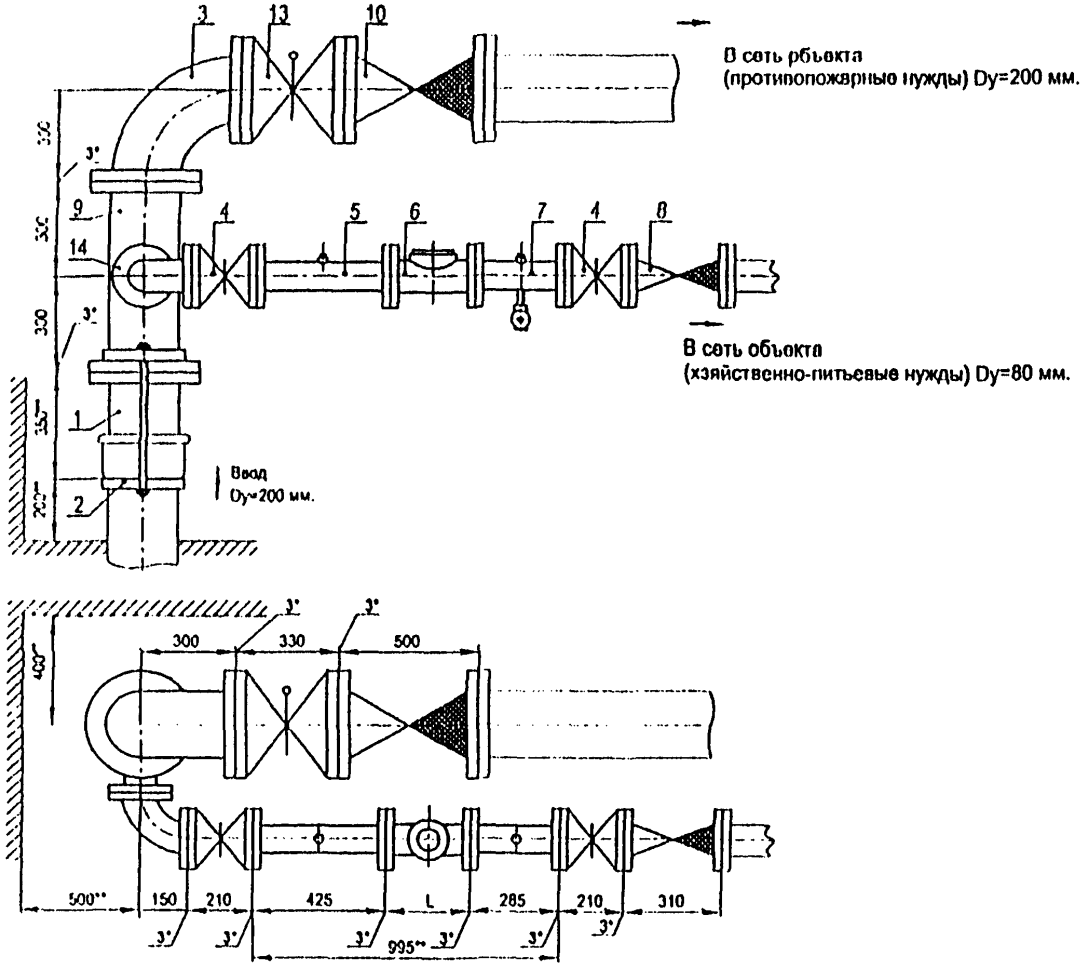

Установка счетчика dy=80 мм на хозяйственно-питьевой линии с раздельной системой хозяйственно-питьевого и противопожарного водопроводов на вводе диаметром 200 мм.

Схема подомерного узла.

Перечень элементов, технические требования, см. лист 123.

Перечень элементов:

Поз	Наименование, обозначение	Кол.	Примечание
1	Патрубок ПФГ 200	1	
2	Стяжка, Д=200 мм	1	
3	Колено УФ 200	1	
4	Задвижка клиновая, Ду=80 мм	2	
5	Патрубок до счетчика (ПДС) Ду=80 мм	1	
6	Счетчик dy=80 мм.	1	
7	Патрубок после счетчика (ППС) Ду=80 мм	1	
8	Клапан обратный Ду=80 мм	1	
9	Тройник ТФ 200х80	1	
10	Клапан обратный, Ду=200 мм	1	
13	Задвижка с электроприводом, Ду=200 мм	1	
14	Колено УФ 80	1	

1*. Толщины прокладок между элементами водомерного узла.

2**. Размеры уточнить по месту.

3. Допускается замена задвижек поз. 4, 13 на другую запорную аппаратуру соответствующего условного прохода (dy), разрешенную к применению в системе хозяйственно - питьевого водопровода.

4. Размер L - монтажная длина счетчика.

5. Допускается установка компенсирующих патрубков после обвязки счетчика (см. прил. 1, рис 11а, б).

6. Допускается установка бесфланцевого обратного клапана типа 19ч21бр (см. прил. 1, рис. 12). При одном водопроводном вводе на объект клапаны обратные поз. 8, 10 не устанавливаются.

7. Допускается установка фильтра (dy=80 мм) на хозяйственно - - питьевой линии.

8. Допускается установка:
- струевыпрямителя вместо патрубка до счетчика (ПДС),
- фильтра-струевыпрямителя (ФС) вместо патрубка до счетчика (ПДС) и фильтра (см. прил. 1, рис. 13).

Установка счетчика dy=80 мм на хозяйственно-питьевой линии с раздельной системой хозяйственно-питьевого и противопожарного водопроводов на вводе диаметром 200 мм.

Перечень элементов. Технические требования.

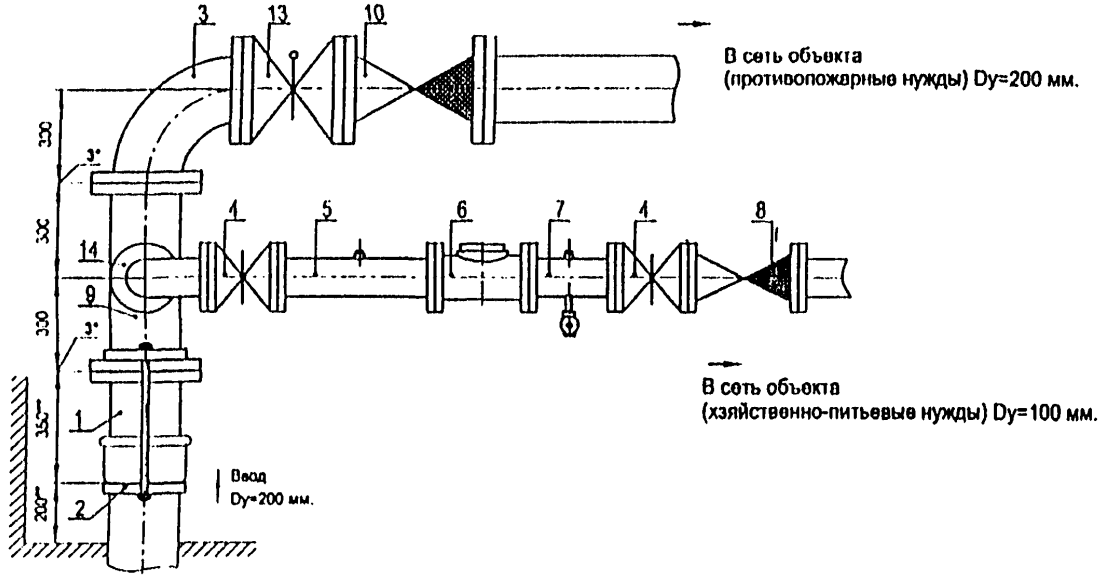

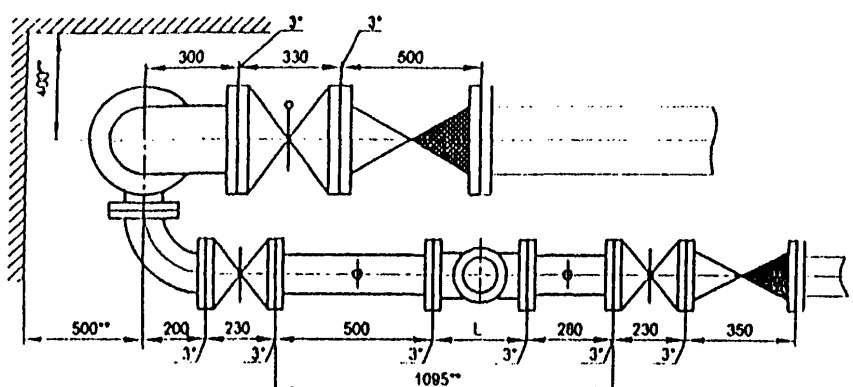

Установка счетчика dy=100 мм на хозяйственно-питьевой линии с раздельной системой хозяйственно-питьевого и противопожарного водопроводов на вводе диаметром 200 мм.

Схема водомерного узла.

Перечень элементов, технические требования, см. лист 125.

Перечень элементов:

Поз	Наименование, обозначение	Кол.	Примечание
1	Патрубок ПФГ 200	11	
2	Стяжка, Д=200 мм	1	
3	Колено УФ 200	1	
4	Задвижка клиновая, Ду=100 мм	2	
5	Патрубок до счетчика (ПДС) Ду=100 мм	1	
6	Счетчик dy=100 мм.	1	
7	Патрубок после счетчика (ППС) Ду=100 мм	1	
8	Клапан обратный Ду=100 мм	1	
9	Тройник ТФ 200х100	1	
10	Клапан обратный, Ду=200 мм	1	
...	...	...	...
13	Задвижка с электроприводом, Ду=200 мм	1	
14	Колено УФ 100	1	

Установка счетчики dy=100 мм на хозяйственно-питьевой линии с раздельной системой хозяйственно-питьевого и противопожарного водопроводов на вводе диаметром 200 мм.

Перечень элементов. Технические требования.

1*. Толщина прокладок между элементами водомерного узла.

2**. Размеры уточнить по месту.

3. Допускается замена задвижек поз. 4, 13 на другую запорную аппаратуру соответствующего условного прохода (dy), разрешенную к применению в системе хозяйственно - питьевого водопровода.

4. Размер L - монтажная длина счетчика.

5. Допускается установка компенсирующих патрубков после обвязки счетчика (см. прил. 1, рис 11а, б).

6. Допускается установка бесфланцевого обратного клапана типа 19ч21бр (см. прил. 1, рис. 12). При одном водопроводном вводе на объект клапаны обратные поз. 8, 10 не устанавливаются.

7. Допускается установка фильтра (dy=100 мм) на хозяйственно - - питьевой линии.

8. Допускаются установка:
- струевыпрямителя вместо патрубка до счетчика (ПДС),
- фильтра-струевыпрямителя (ФС) вместо патрубка до счетчика (ПДС) и фильтра (см. прил. 1, рис. 13).

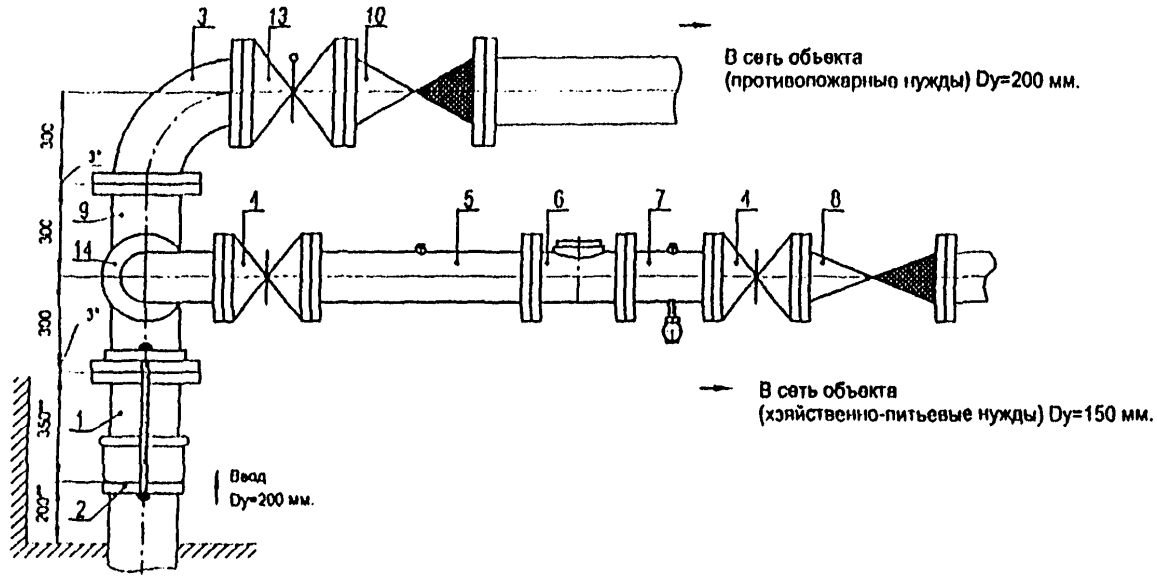

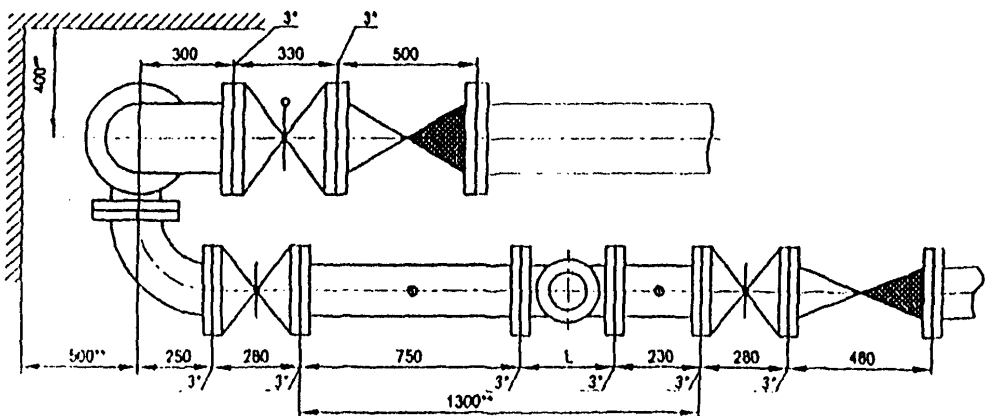

Установка счетчика dy=150 мм на хозяйственно-питьевой линии с раздельной системой хозяйственно-питьевого и противопожарного водопроводов на вводе диаметром 200 мм.

Схема подземного узла.

Перечень элементов, технические требования, см. лист 127.

Перечень элементов:

Поз	Наименование, обозначение	Кол.	Примечание
1	Патрубок ПФГ 200	1	
2	Стяжка, Д=200 мм	1	
3	Колено УФ 200	1	
4	Задвижка клиновая, Ду=150 мм	2	
5	Патрубок до счетчика (ПДС) Ду=150 мм	1	
6	Счетчик dy=150 мм.	1	
7	Патрубок после счетчика (ППС) Ду=150 мм	1	
8	Клапан обратный Ду=150 мм	1	
9	Тройник ТФ 200х150	1	
10	Клапан обратный, Ду=200 мм	1	
13	Задвижка с электроприводом, Ду=200 мм	1	
14	Колено УФ 150	1	

Примечание: для счетчиков СТВ-150 длина патрубка после счетчика (ППС) должна быть не менее 300 мм (два диаметра условного прохода счетчика).

Установка счетчика dy=150 мм на хозяйственно-питьевой линии с раздельной системой хозяйственно-питьевого и противопожарного водопроводов на вводе диаметром 200 мм.

Перечень элементов. Технические требования.

1*. Толщины прокладок между элементами водомерного узла.

2**. Размеры уточнить по месту.

3. Допускается замена задвижек поз. 4, 13 на другую запорную аппаратуру соответствующего условного прохода (dy), разрешенную к применению в системе хозяйственно - питьевого водопровода.

4. Размер L - монтажная длина счетчика.

5. Допускается установка компенсирующих патрубков после обвязки счетчика (см. прил. 1, рис 11а, б).

6. Допускается установка бесфланцевого обратного клапана типа 19ч21бр (см. прил. 1, рис. 12). При одном водопроводном вводе на объект клапаны обратные поз. 8, 10 не устанавливаются.

7. Допускается установка фильтра (dy=150 мм) на хозяйственно - - питьевой линии.

8. Допускается установка:
- струевыпрямителя вместо патрубка до счетчика (ПДС),
- фильтра-струевыпрямителя (ФС) вместо патрубка до счетчика (ПДС) и фильтра (см. прил. 1, рис. 13).

ПРИЛОЖЕНИЕ

к альбому типовых конструкций ЦИРВ02А. 00. 00. 00.

Подпись и дата | Инв. № дубл. | Взам. инв. № | Подпись и дата | Инв. № подл.

Изм.	Лист	№ документа	Подпись	Дата

ЦИРВ02А. 00. 00. 00

Лист 128

Формат А4

Рис.11

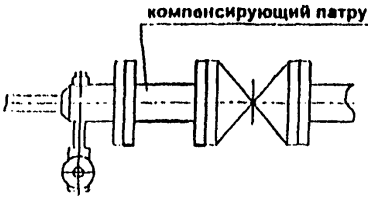

а) Установка компенсирующего патрубка на фланцах.

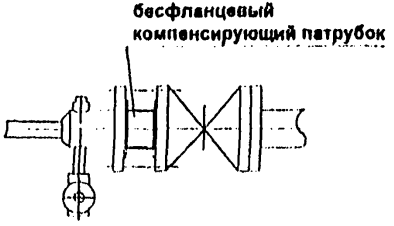

б) Установка бесфланцевого компенсирующего патрубка.

Рис.12



Установка бесфланцевого обратного клапана типа 19ч21бр.

Рис. 13

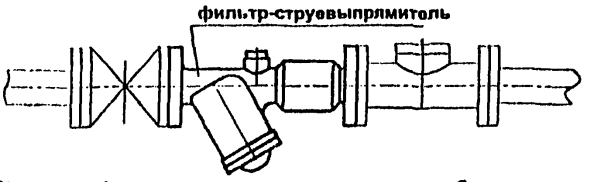

Установка фильтра-струевыпрямителя перед турбинным счетчиком

Рис. 14

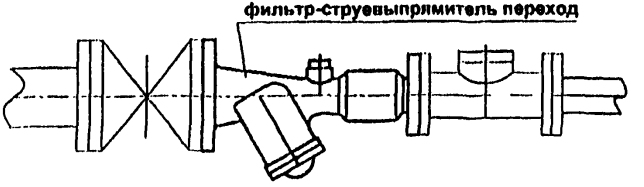

Установка фильтра-струевыпрямителя перехода
перед турбинным счетчиком

Рис. 15

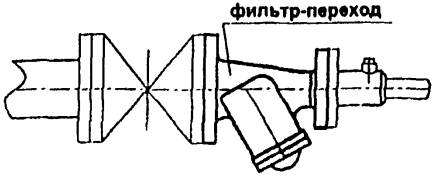

Установка фильтра-перехода

Приложение 1.

Рис. 16

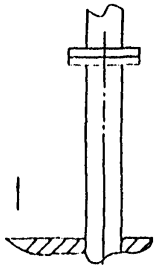

Ввод фланцевый

Рис. 17

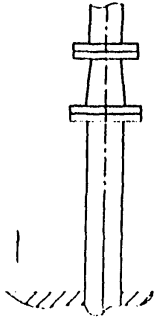

Ввод фланцевый с переходом

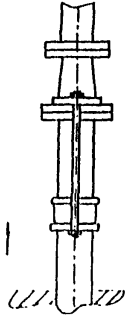

Ввод раструбный с переходом

Рис. 18

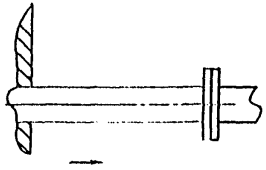

Ввод горизонтальный фланцевый

Рис. 19

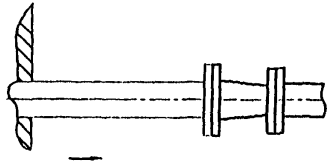

Ввод горизонтальный фланцевый с переходом

Подпись и дата

Инв. № дубл.

Взам. инв. №

Подпись и дата

Инв. № подл.

Изм.	Лист	№ документа	Подпись	Дата

ЦИРВ02А. 00. 00. 00

Лист 133

Формат А4

Лист регистрации изменений

№ изменения	Номера листов (страниц) измененных	замененных	новых	изъятых	Всего листов (страниц) в докум.	Подпись	Дата

Подпись и дата | Инв. № дубл. | Взам. инв. № | Подпись и дата | Инв. № подл.

Изм.	Лист	№ документа	Подпись	Дата	ЦИРВ02А. 00. 00	Лист 134

Формат А4

"Согласовано"
Начальник РТО ЦИРВ

/А. В. Тютрин/

"Утверждаю"
Зам. директора ЦИРВ

/Р. А. Пирумов/

Приложение № 2

в дополнение к альбому типовых конструкций ЦИРВ02А. 00. 00. 00.

Схемы установки счетчиков dy=20 ... 50 мм в водомерных узлах с хозяйственно-питьевой и пожарно-резервной линиями на воде диаметром 200 мм.

Подпись и дата | Инв. № дубл. | Взам. инв. № | Подпись и дата | Инв. № подл.

Изм.	Лист	№ документа	Подпись	Дата	ЦИРВ02А. 00. 00. 00	Лист 139
1	нов.(вся)	И-2А. 1-04	Швецов	17.05.04		

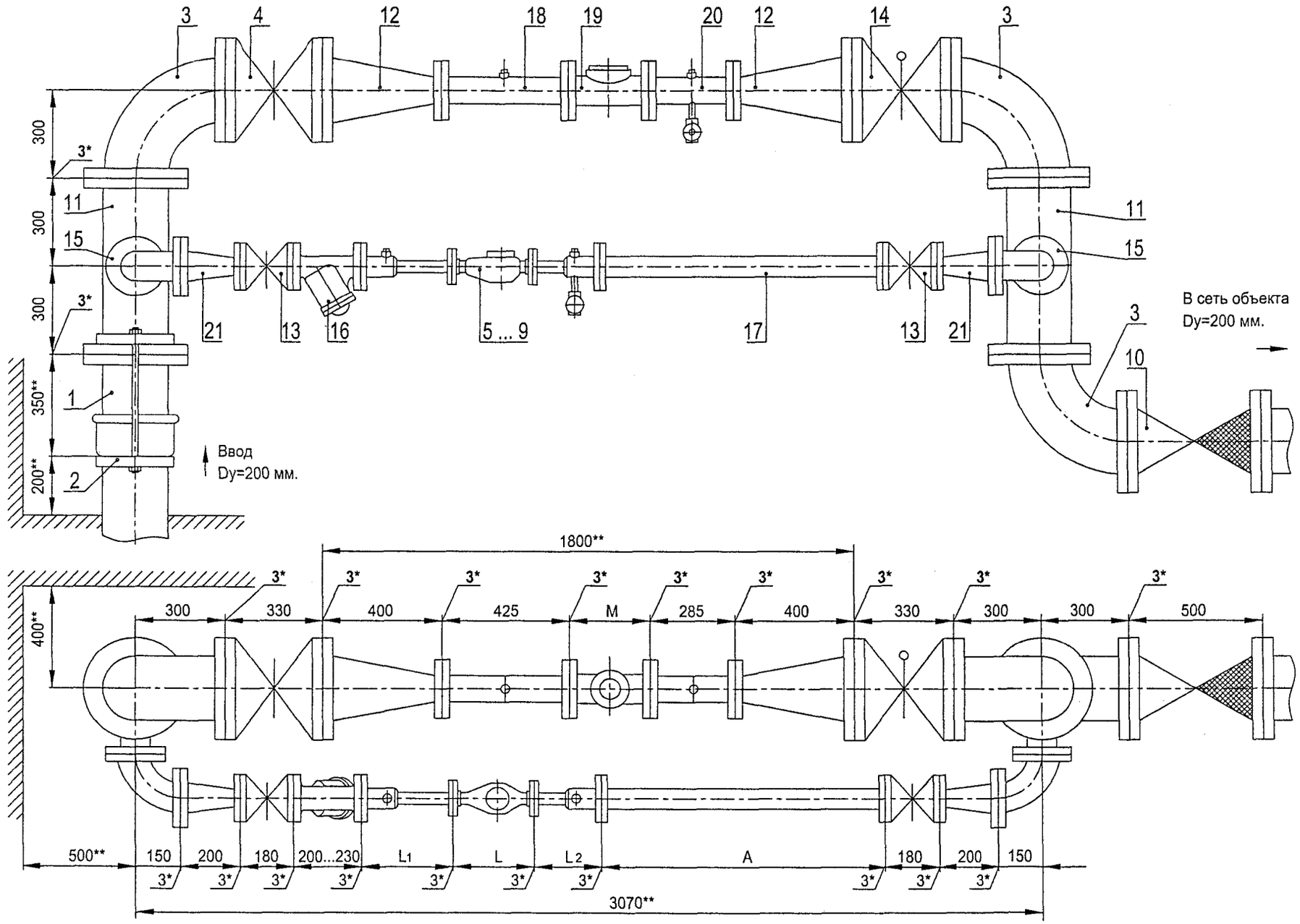

Установка счетчиков dy=20 ... 50 мм на хозяйственно-питьевой линии и счетчика dy=80 мм на пожарно-резервной линии в водомерном узле на вводе диаметром 200 мм.

Схема водомерного узла.

Перечень элементов, технические требования, см. лист 141.

Изм.	Лист	№ документа	Подпись	Дата	ЦИРВ02А. 00. 00. 00	Лист 140

Подпись и дата | Инв. № дубл. | Взам. инв. № | Подпись и дата | Инв. № подл.

Формат А3

Перечень элементов:

Поз.	Наименование, обозначение	Кол.	Прим.
1	Патрубок ПФГ 200	1	
2	Стяжка, Ду=200 мм	1	
3	Колено УФ 200	3	
4	Задвижка клиновая, Ду=200 мм	1	
5	Счетчик dy=20 мм в обвязке ЦИРВ02. 01. 00. 00	1	
6	Счетчик dy=25 мм в обвязке ЦИРВ02. 03. 00. 00	1	
7	Счетчик dy=32 мм в обвязке ЦИРВ02. 05. 00. 00	1	
8	Счетчик dy=40 мм в обвязке ЦИРВ02. 07. 00. 00	1	
9	Счетчик dy=50 мм в обвязке ЦИРВ02. 09. 00. 00	1	
10	Клапан обратный, Ду=200 мм	1	
11	Тройник ТФ 200х80	2	
12	Переход ПФ 200х80	2	
13	Задвижка клиновая, Ду=50 мм	2	
14	Задвижка с электроприводом, Ду=200 мм	1	
15	Колено УФ 80	2	
16	Фильтр, Ду=50 мм (патрубок вместо фильтра)	1	
17	2-й патрубок после счетчика (2-ППС), Ду=50 мм	1	
18	Патрубок до счетчика (ПДС), Ду=80 мм	1	
19	Счетчик dy=80 мм	1	
20	Патрубок после счетчика (ППС), Ду=80 мм	1	
21	Переход ПФ 50х80	2	

Табл. 1

Диаметр условного прохода счетчика dy, мм	Патрубок до счетчика (ПДС) L_1, мм	Патрубок после счетчика (ППС) L_2, мм
20	295	295
25		225
32		
40		185
50		

8. При применении турбинных счетчиков (dy=50, 80 мм) допускается установка:
- струевыпрямителя вместо патрубка до счетчика (ПДС),
- фильтра-струевыпрямителя (ФС) вместо патрубка до счетчика (ПДС) и фильтра (см. прил. 1, рис. 13),
- фильтра-струевыпрямителя-перехода (ФСП) вместо патрубка до счетчика (ПДС), фильтра и перехода (см. прил. 1, рис. 14).

Установка счетчиков dy=20...50 мм на хозяйственно-питьевой линии и счетчика dy=80 мм на пожарно-резервной линии в водомерном узле на вводе диаметром 200 мм.

Перечень элементов. Технические требования.

Таблица 1.

1*. Толщины прокладок между элементами водомерного узла.

2**. Размеры уточнить по месту.

3. Допускается замена задвижек поз. 4, 13, 14 на другую запорную аппаратуру соответствующего условного прохода (dy), разрешенную к применению в системе хозяйственно - питьевого водопровода.

4. Размеры L, M - монтажные длины счетчиков с фланцами. Допускается выполнение обвязок счетчиков на резьбовых соединительных элементах (см. прил. 1, рис. 6... 10), размер А - по месту.

5. Допускается установка компенсирующих патрубков после обвязки счетчика (см. прил. 1, рис 11а, б).

6. Допускается установка бесфланцевого обратного клапана типа 19ч21бр (см. прил. 1, рис. 12). При одном водопроводном вводе на объект клапан обратный поз. 10 не устанавливается.

7. Допускается установка фильтра или фильтра-перехода (ФП) на пожарно-резервной линии (см. прил. 1, рис. 15).

Подпись и дата | Инв. № дубл. | Взам. инв. № | Подпись и дата | Инв. № подл.

Изм.	Лист	№ документа	Подпись	Дата

ЦИРВ02А. 00. 00. 00

Лист 141

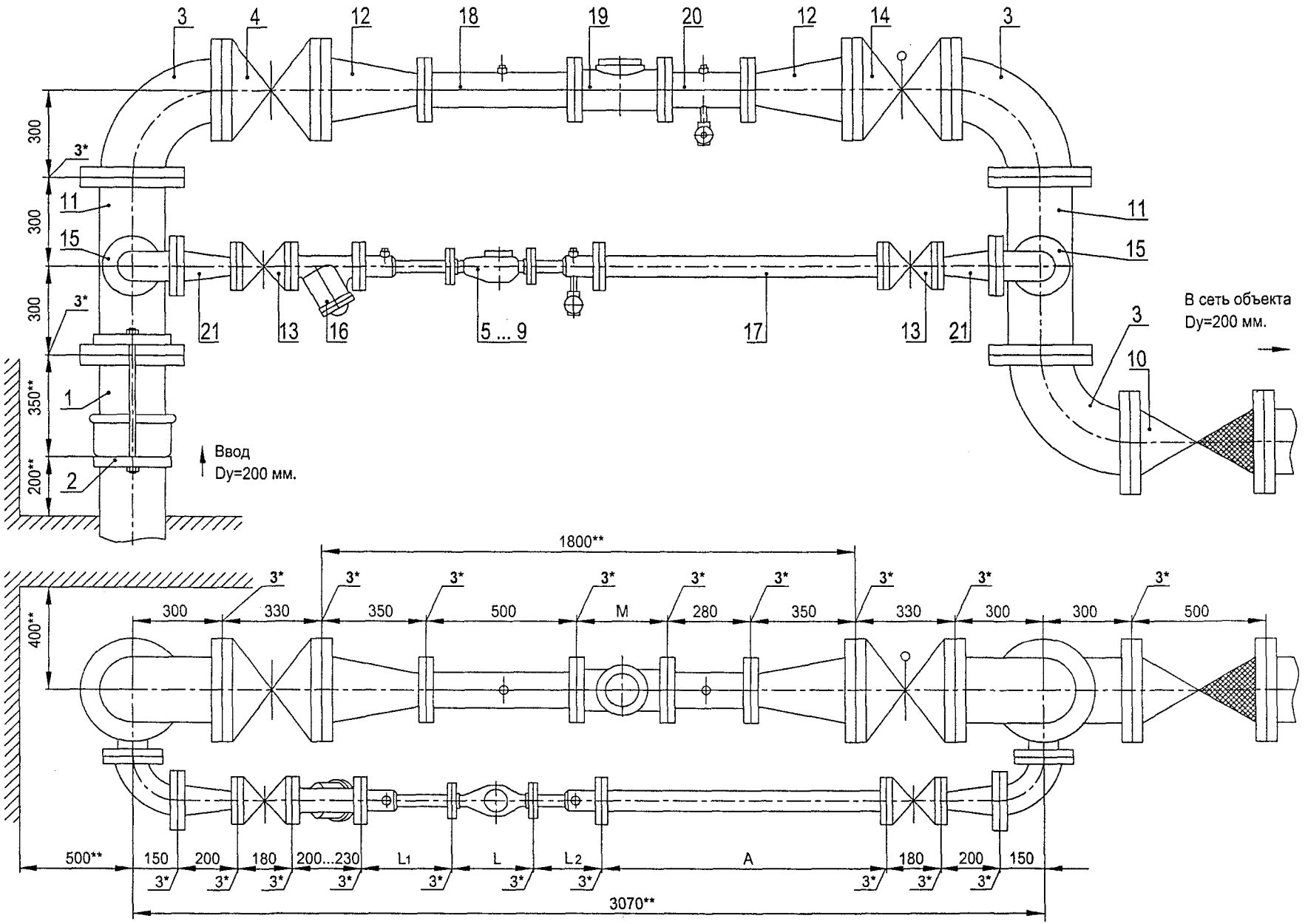

Установка счетчиков dy=20 ... 50 мм на хозяйственно-питьевой линии и счетчика dy=100 мм на пожарно-резервной линии в водомерном узле на вводе диаметром 200 мм.

Схема водомерного узла.

Перечень элементов, технические требования, см. лист 143.

Изм.	Лист	№ документа	Подпись	Дата	ЦИРВ02А. 00. 00. 00	Лист 142

Инв. № подл. | Подпись и дата | Взам. инв. № | Инв. № дубл. | Подпись и дата

Формат А3

Перечень элементов:

Поз.	Наименование, обозначение	Кол.	Прим.
1	Патрубок ПФГ 200	1	
2	Стяжка, Ду=200 мм	1	
3	Колено УФ 200	3	
4	Задвижка клиновая, Ду=200 мм	1	
5	Счетчик dy=20 мм в обвязке ЦИРВ02. 01. 00. 00	1	
6	Счетчик dy=25 мм в обвязке ЦИРВ02. 03. 00. 00	1	
7	Счетчик dy=32 мм в обвязке ЦИРВ02. 05. 00. 00	1	
8	Счетчик dy=40 мм в обвязке ЦИРВ02. 07. 00. 00	1	
9	Счетчик dy=50 мм в обвязке ЦИРВ02. 09. 00. 00	1	
10	Клапан обратный, Ду=200 мм	1	
11	Тройник ТФ 200х80	2	
12	Переход ПФ 200х100	2	
13	Задвижка клиновая, Ду=50 мм	2	
14	Задвижка с электроприводом, Ду=200 мм	1	
15	Колено УФ 80	2	
16	Фильтр, Ду=50 мм (патрубок вместо фильтра)	1	
17	2-й патрубок после счетчика (2-ППС), Ду=50 мм	1	
18	Патрубок до счетчика (ПДС), Ду=100 мм	1	
19	Счетчик dy=100 мм	1	
20	Патрубок после счетчика (ППС), Ду=100 мм	1	
21	Переход ПФ 50х80	2	

Табл. 1

Диаметр условного прохода счетчика dy, мм	Патрубок до счетчика (ПДС) L_1, мм	Патрубок после счетчика (ППС) L_2, мм
20	295	295
25		225
32		
40		185
50		

8. При применении турбинных счетчиков (dy=50, 100 мм) допускается установка:
- струевыпрямителя вместо патрубка до счетчика (ПДС),
- фильтра-струевыпрямителя (ФС) вместо патрубка до счетчика (ПДС) и фильтра (см. прил. 1, рис. 13),
- фильтра-струевыпрямителя-перехода (ФСП) вместо патрубка до счетчика (ПДС), фильтра и перехода (см. прил. 1, рис. 14).

Установка счетчиков dy=20...50 мм на хозяйственно-питьевой линии и счетчика dy=100 мм на пожарно-резервной линии в водомерном узле на вводе диаметром 200 мм.

1*. Толщины прокладок между элементами водомерного узла.

2**. Размеры уточнить по месту.

3. Допускается замена задвижек поз. 4, 13, 14 на другую запорную аппаратуру соответствующего условного прохода (dy), разрешенную к применению в системе хозяйственно - питьевого водопровода.

4. Размеры L, M - монтажные длины счетчиков с фланцами. Допускается выполнение обвязок счетчиков на резьбовых соединительных элементах (см. прил. 1, рис. 6... 10), размер А - по месту.

5. Допускается установка компенсирующих патрубков после обвязки счетчика (см. прил. 1, рис 11а, б).

6. Допускается установка бесфланцевого обратного клапана типа 19ч21бр (см. прил. 1, рис. 12). При одном водопроводном вводе на объект клапан обратный поз. 10 не устанавливается.

7. Допускается установка фильтра или фильтра-перехода (ФП) на пожарно-резервной линии (см. прил. 1, рис. 15).

Перечень элементов. Технические требования.

Таблица 1.

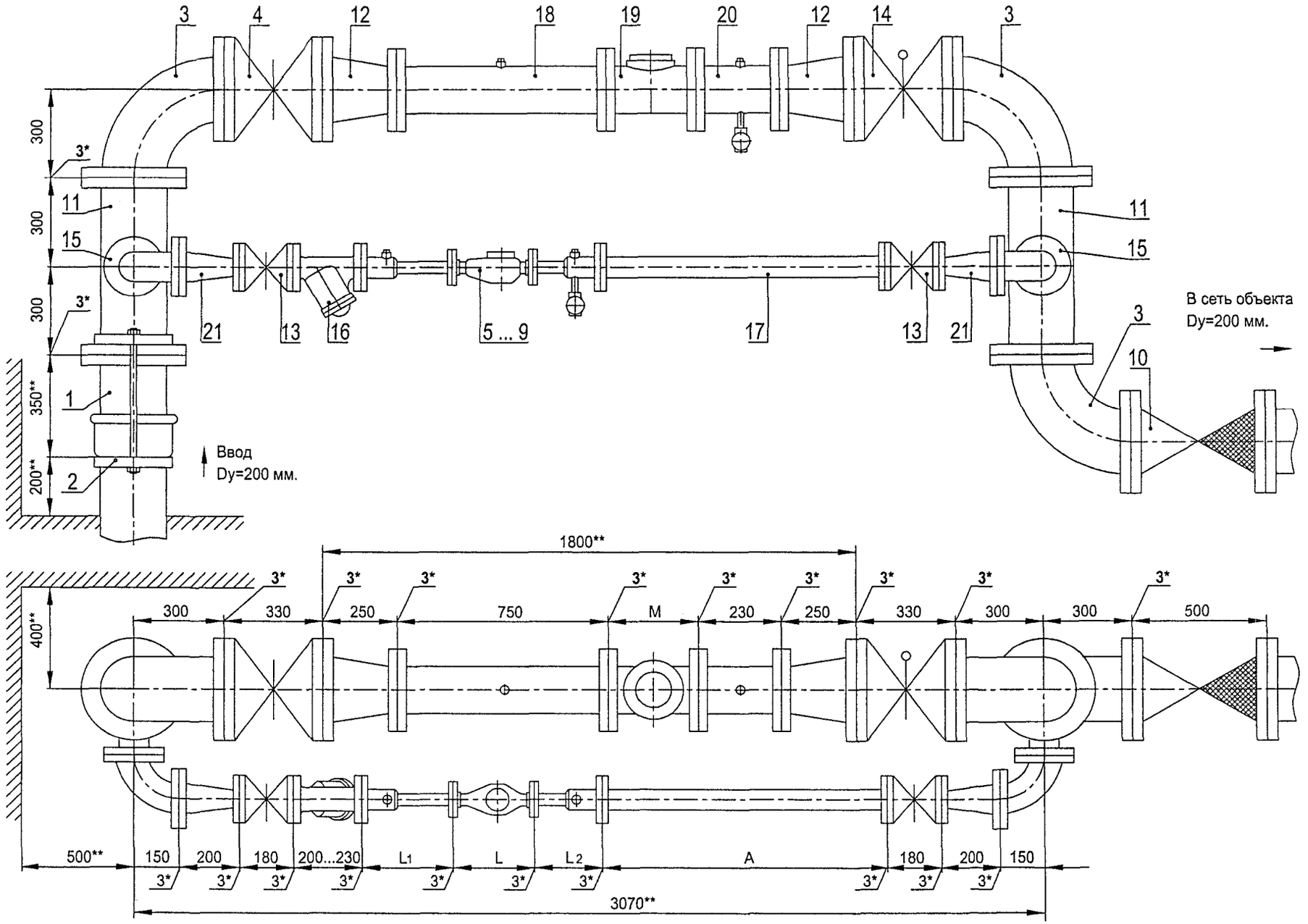

Установка счетчиков dy=20 ... 50 мм на хозяйственно-питьевой линии и счетчика dy=150 мм на пожарно-резервной линии в водомерном узле на вводе диаметром 200 мм.

Схема водомерного узла.

Перечень элементов, технические требования, см. лист 145.

Изм.	Лист	№ документа	Подпись	Дата	ЦИРВ2А. 00. 00. 00	Лист 144

Подпись и дата | Инв. № дубл. | Взам. инв. № | Подпись и дата | Инв. № подл.

Формат А3

Перечень элементов:

Поз.	Наименование, обозначение	Кол.	Прим.
1	Патрубок ПФГ 200	1	
2	Стяжка, Ду=200 мм	1	
3	Колено УФ 200	3	
4	Задвижка клиновая, Ду=200 мм	1	
5	Счетчик dy=20 мм в обвязке ЦИРВ02. 01. 00. 00	1	
6	Счетчик dy=25 мм в обвязке ЦИРВ02. 03. 00. 00	1	
7	Счетчик dy=32 мм в обвязке ЦИРВ02. 05. 00. 00	1	
8	Счетчик dy=40 мм в обвязке ЦИРВ02. 07. 00. 00	1	
9	Счетчик dy=50 мм в обвязке ЦИРВ02. 09. 00. 00	1	
10	Клапан обратный, Ду=200 мм	1	
11	Тройник ТФ 200х80	2	
12	Переход ПФ 200х150	2	
13	Задвижка клиновая, Ду=50 мм	2	
14	Задвижка с электроприводом, Ду=200 мм	1	
15	Колено УФ 80	2	
16	Фильтр, Ду=50 мм (патрубок вместо фильтра)	1	
17	2-й патрубок после счетчика (2-ППС), Ду=50 мм	1	
18	Патрубок до счетчика (ПДС), Ду=150 мм	1	
19	Счетчик dy=150 мм	1	
20	Патрубок после счетчика (ППС), Ду=150 мм	1	
21	Переход ПФ 50х80	2	

Табл. 1

Диаметр условного прохода счетчика dy, мм	Патрубок до счетчика (ПДС) L_1, мм	Патрубок после счетчика (ППС) L_2, мм
20	295	295
25		225
32		
40		185
50		

8. При применении турбинных счетчиков (dy=50, 150 мм) допускается установка:
- струевыпрямителя вместо патрубка до счетчика (ПДС),
- фильтра-струевыпрямителя (ФС) вместо патрубка до счетчика (ПДС) и фильтра (см. прил. 1, рис. 13),
- фильтра-струевыпрямителя-перехода (ФСП) вместо патрубка до счетчика (ПДС), фильтра и перехода (см. прил. 1, рис. 14).

Установка счетчиков dy=20...50 мм на хозяйственно-питьевой линии и счетчика dy=150 мм на пожарно-резервной линии в водомерном узле на вводе диаметром 200 мм.

Перечень элементов. Технические требования.

Таблица 1.

1*. Толщины прокладок между элементами водомерного узла.

2**. Размеры уточнить по месту.

3. Допускается замена задвижек поз. 4, 13, 14 на другую запорную аппаратуру соответствующего условного прохода (dy), разрешенную к применению в системе хозяйственно - питьевого водопровода.

4. Размеры L, M - монтажные длины счетчиков с фланцами. Допускается выполнение обвязок счетчиков на резьбовых соединительных элементах (см. прил. 1, рис. 6... 10), размер А - по месту.

5. Допускается установка компенсирующих патрубков после обвязки счетчика (см. прил. 1, рис 11а, б).

6. Допускается установка бесфланцевого обратного клапана типа 19ч21бр (см. прил. 1, рис. 12). При одном водопроводном вводе на объект клапан обратный поз. 10 не устанавливается.

7. Допускается установка фильтра или фильтра-перехода (ФП) на пожарно-резервной линии (см. прил. 1, рис. 15).

Подпись и дата | Инв. № дубл. | Взам. инв. № | Подпись и дата | Инв. № подл.

Изм.	Лист	№ документа	Подпись	Дата	ЦИРВ02А. 00. 00	Лист 145

Формат А3

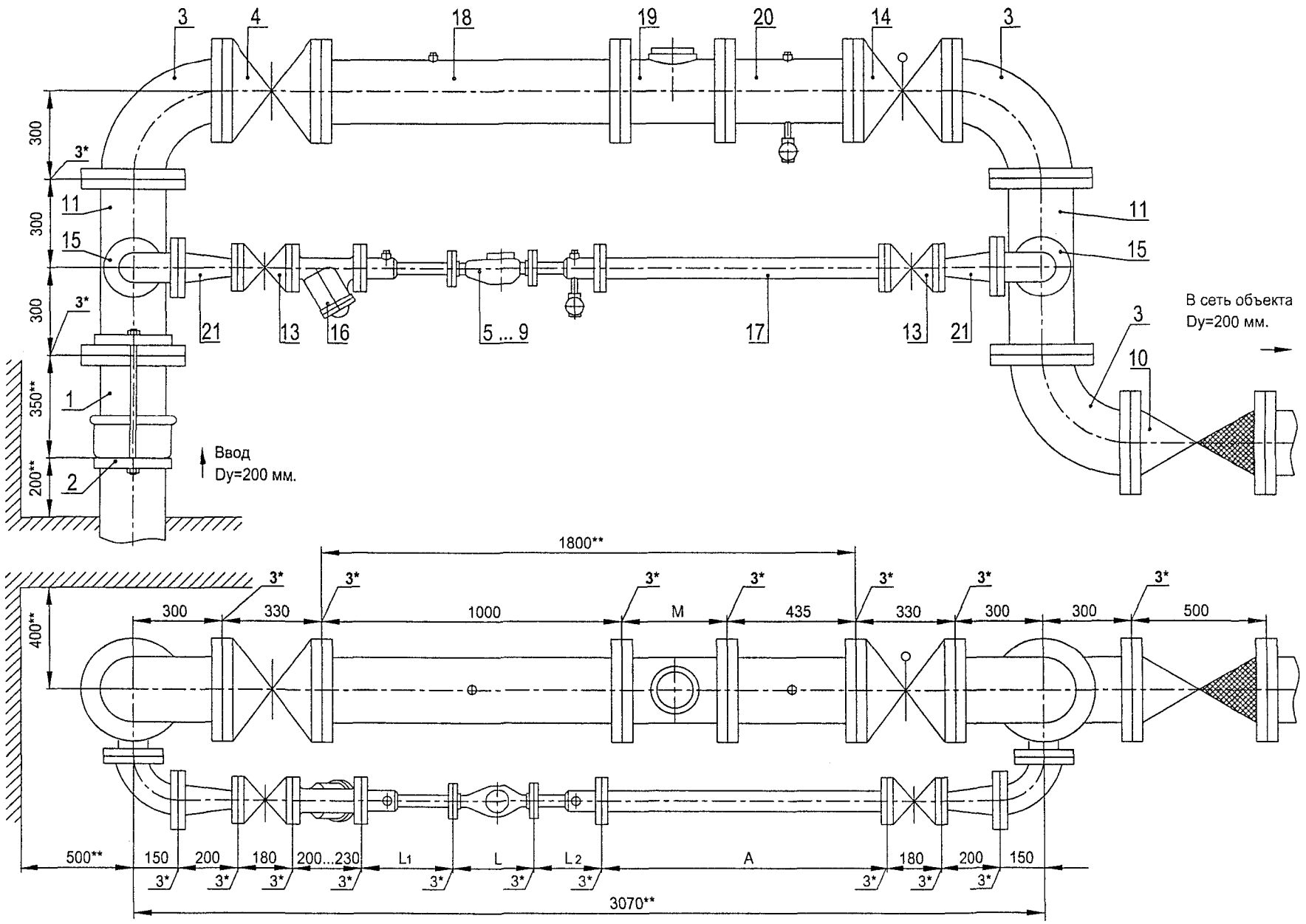

Установка счетчиков dy=20 ... 50 мм на хозяйственно-питьевой линии и счетчика dy=200 мм на пожарно-резервной линии в водомерном узле на вводе диаметром 200 мм.

Схема водомерного узла.

Перечень элементов, технические требования, см. лист 147.

Изм.	Лист	№ документа	Подпись	Дата	ЦИРВ2А. 00. 00. 00	Лист 146

Формат А3

Подпись и дата | Инв. № дубл. | Взам. инв. № | Подпись и дата | Инв. № подл.

Перечень элементов:

Поз.	Наименование, обозначение	Кол.	Прим.
1	Патрубок ПФГ 200	1	
2	Стяжка, Ду=200 мм	1	
3	Колено УФ 200	3	
4	Задвижка клиновая, Ду=200 мм	1	
5	Счетчик dy=20 мм в обвязке ЦИРВ02. 01. 00. 00	1	
6	Счетчик dy=25 мм в обвязке ЦИРВ02. 03. 00. 00	1	
7	Счетчик dy=32 мм в обвязке ЦИРВ02. 05. 00. 00	1	
8	Счетчик dy=40 мм в обвязке ЦИРВ02. 07. 00. 00	1	
9	Счетчик dy=50 мм в обвязке ЦИРВ02. 09. 00. 00	1	
10	Клапан обратный, Ду=200 мм	1	
11	Тройник ТФ 200х80	2	
13	Задвижка клиновая, Ду=50 мм	2	
14	Задвижка с электроприводом, Ду=200 мм	1	
15	Колено УФ 80	2	
16	Фильтр, Ду=50 мм (патрубок вместо фильтра)	1	
17	2-й патрубок после счетчика (2-ППС), Ду=50 мм	1	
18	Патрубок до счетчика (ПДС), Ду=200 мм	1	
19	Счетчик dy=200 мм	1	
20	Патрубок после счетчика (ППС), Ду=200 мм	1	
21	Переход ПФ 50х80	2	

Табл. 1

Диаметр условного прохода счетчика dy, мм	Патрубок до счетчика (ПДС) L_1, мм	Патрубок после счетчика (ППС) L_2, мм
20	295	295
25		225
32		
40		185
50		

8. При применении турбинных счетчиков (dy=50, 200 мм) допускается установка:
- струевыпрямителя вместо патрубка до счетчика (ПДС),
- фильтра-струевыпрямителя (ФС) вместо патрубка до счетчика (ПДС) и фильтра (см. прил. 1, рис. 13),
- фильтра-струевыпрямителя-перехода (ФСП) вместо патрубка до счетчика (ПДС), фильтра и перехода (см. прил. 1, рис. 14).

Установка счетчиков dy=20...50 мм на хозяйственно-питьевой линии и счетчика dy=200 мм на пожарно-резервной линии в водомерном узле на вводе диаметром 200 мм.

Перечень элементов. Технические требования.

Таблица 1.

1*. Толщины прокладок между элементами водомерного узла.

2**. Размеры уточнить по месту.

3. Допускается замена задвижек поз. 4, 13, 14 на другую запорную аппаратуру соответствующего условного прохода (dy), разрешенную к применению в системе хозяйственно - питьевого водопровода.

4. Размеры L, M - монтажные длины счетчиков с фланцами. Допускается выполнение обвязок счетчиков на резьбовых соединительных элементах (см. прил. 1, рис. 6... 10), размер А - по месту.

5. Допускается установка компенсирующих патрубков после обвязки счетчика (см. прил. 1, рис 11а, б).

6. Допускается установка бесфланцевого обратного клапана типа 19ч21бр (см. прил. 1, рис. 12). При одном водопроводном вводе на объект клапан обратный поз. 10 не устанавливается.

7. Допускается установка фильтра или фильтра-перехода (ФП) на пожарно-резервной линии (см. прил. 1, рис. 15).

Подпись и дата | Инв. № дубл. | Взам. инв. № | Подпись и дата | Инв. № подл.

Изм.	Лист	№ документа	Подпись	Дата

ЦИРВ02А. 00. 00. 00

Лист 147

Формат А3

РЕЗЕРВ

"УТВЕРЖДАЮ"

Заместитель директора ЦИРВ

_____ Р. А. Пирумов.

Приложение № 3

к альбому типовых конструкций

водомерных узлов ЦИРВ02А. 00. 00. 00

Схемы установки счетчиков

dy=15 мм

в водомерных узлах на вводах

Dy=50 ... 100 мм.

Согласовано:

Начальник РТО /Тютрин А. В./

Руководитель РГ /Низамова С. В./

Инв. № подл. | Подпись и дата | Взам. инв. № | Инв. № дубл. | Подпись и дата

Изм.	Лист	№ документа	Подпись	Дата	ЦИРВ02А. 00. 00. 00	Лист 149
1	нов.(все)	И-2А. 1-04	Швецов	17.05.04		

Формат А4

Пояснительная записка.

1. Приложение №3 является дополнением к альбому типовых конструкций ЦИРВ02А. 00. 00. 00.

2. В настоящем приложении представлены схемы установки счетчиков dy=15 мм в водомерных узлах на вводах Dy=50 ... 100 мм. Для вводов большего диаметра установка счетчиков dy=15 мм является нецелесообразной.

3. Схемы водомерных узлов указаны на листах 152 ... 180, обвязки счетчиков - лист 151, сборочные единицы, детали - листы 181 ... 187.

4. В случае, если внутренняя сеть объекта выполнена трубами dy=15 мм, допускается устройство водомерных узлов без обводной линии или с раздельной системой хозяйственно-питьевого и противопожарного водопроводов без второго перехода 50xG1/2"-2 (см. листы 178, 179, 180, рис. 20 ... 26).

Подпись и дата | Инв. № дубл. | Взам. инв. № | Подпись и дата | Инв. № подл.

Изм.	Лист	№ документа	Подпись	Дата
Разработ.				
Проверил				
Т. контр.				
Н. контр.				
Утв.				

ЦИРВ02А. 00. 00. 00

Схемы установки счетчиков dy=15 мм в водомерных узлах на вводах Dy=50 ... 100 мм.
Приложение № 3
к альбому типовых конструкций
ЦИРВ02А. 00. 00. 00

Литера	Масса	Масштаб
	—	—

Лист 150 | Листов 38

Центр измерения расхода воды

Формат А4

Схемы обвязок счетчиков, dy=15 мм.

Исполнение 1 (ЦИРВ02А. 01. 00. 00)

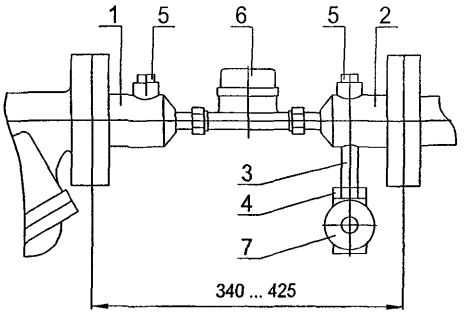

1. Переход 50xG1/2"-1
2. Переход 50xG1/2"-2
3. Сгон Ц-15
4. Контргайка Ц-15
5. Пробка Ц-25
6. Счетчик dy=15 мм
7. Устройство запорное dy=15 мм

Исполнение 2 (ЦИРВ02А. 02. 00. 00)

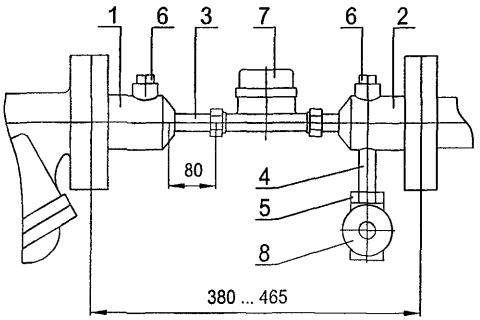

1. Переход 50xG1/2"-1
2. Переход 50xG1/2"-2
3. Ниппель (ЦИРВ03. 00. 00. 01)
4. Сгон Ц-15
5. Контргайка Ц-15
6. Пробка Ц-25
7. Счетчик dy=15 мм
8. Устройство запорное dy=15 мм

Исполнение 3 (ЦИРВ02А. 03. 00. 00)

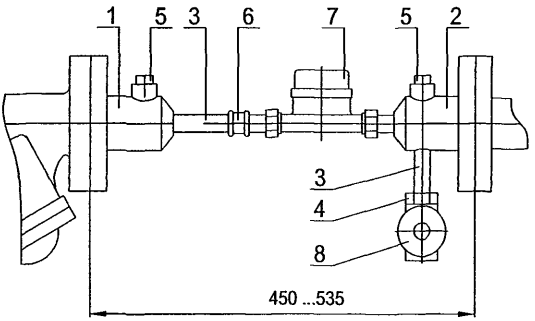

1. Переход 50xG1/2"-1
2. Переход 50xG1/2"-2
3. Сгон Ц-15
4. Контргайка Ц-15
5. Пробка Ц-25
6. Муфта Ц-15
7. Счетчик dy=15 мм
8. Устройство запорное dy=15 мм

Примечание: исполнения 2, 3 обвязок счетчиков следует применять в случае, если штуцера, входящие в комплект заводской поставки к счетчику, не обеспечивают требования к длине прямого участка до счетчика.

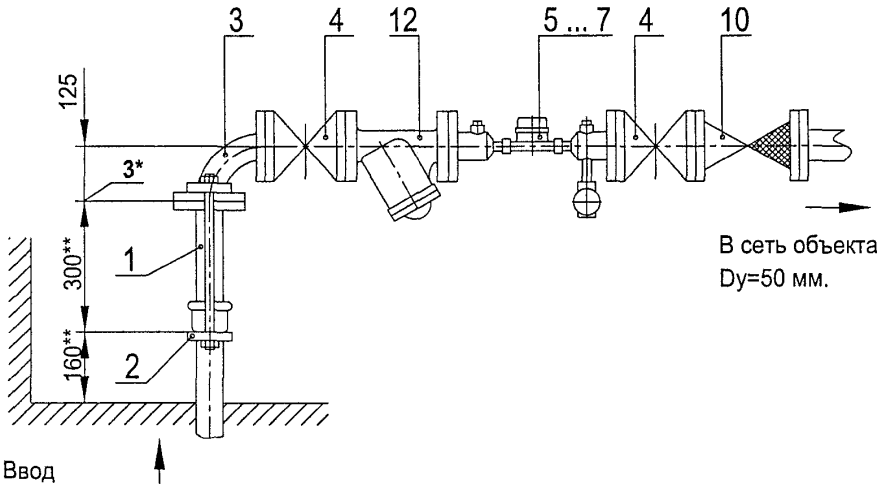

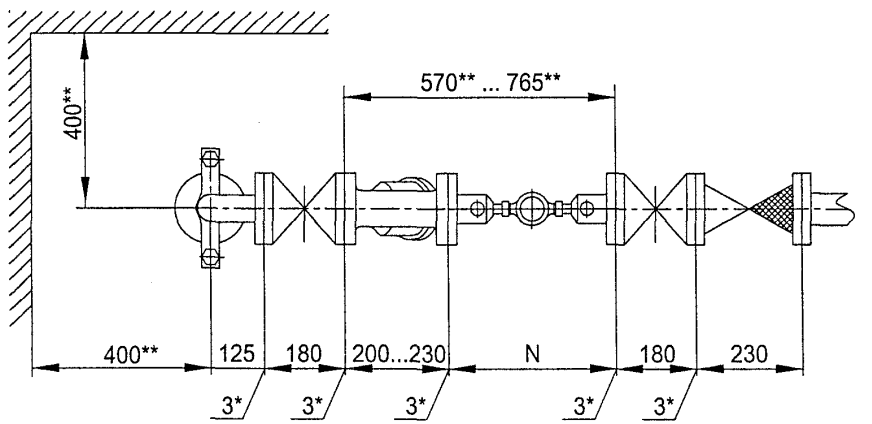

Установка счетчика dy=15 мм в водомерном узле на вводе диаметром 50 мм.

Схемы обвязок счетчиков см. лист 151.

Перечень элементов, технические требования см. лист 153.

Схема водомерного узла.

Изм.	Лист	№ документа	Подпись	Дата	ЦИРВ 02А. 00. 00. 00	Лист 152

Формат А3

Инв. № подл. | Подпись и дата | Взам. инв. № | Инв. № дубл. | Подпись и дата

Перечень элементов:

Поз.	Наименование, обозначение	Кол.	Прим.
1	Патрубок ПФГ 50	1	
2	Стяжка, Ду=50 мм	1	
3	Колено УФ 50	1	
4	Задвижка клиновая, Ду=50 мм	2	
5	Счетчик dy=15 мм в обвязке ЦИРВ02А. 01. 00. 00 (исп. 1)	1	
6	Счетчик dy=15 мм в обвязке ЦИРВ02А. 02. 00. 00 (исп. 2)	1	
7	Счетчик dy=15 мм в обвязке ЦИРВ02А. 03. 00. 00 (исп. 3)	1	
10	Клапан обратный, Ду=50 мм	1	
12	Фильтр, Ду=50 мм (патрубок вместо фильтра)	1	

Установка счетчика dy=15 мм в водомерном узле
на вводе диаметром 50 мм.

Перечень элементов. Технические требования.

1*. Толщины прокладок между элементами водомерного узла.

2**. Размеры уточнить по месту.

3. Допускается замена задвижек поз. 4 на другую запорную аппаратуру соответствующего условного прохода (dy), разрешенную к применению в системе хозяйственно - питьевого водопровода.

4. Размер N - монтажная длина счетчика с переходами (исп. 1, 2, 3).

5. Допускается установка бесфланцевого обратного клапана типа 19ч21бр (см. прил. 1, рис. 12). При одном водопроводном вводе на объект клапан обратный поз. 10 не устанавливается.

6. Допускается установка компенсирующих патрубков после обвязки счетчика (см. прил. 1, рис. 11а, б).

Подпись и дата | Инв. № дубл. | Взам. инв. № | Подпись и дата | Инв. № подл.

Изм.	Лист	№ документа	Подпись	Дата

ЦИРВ 02А. 00. 00. 00

Лист 153

Формат А3

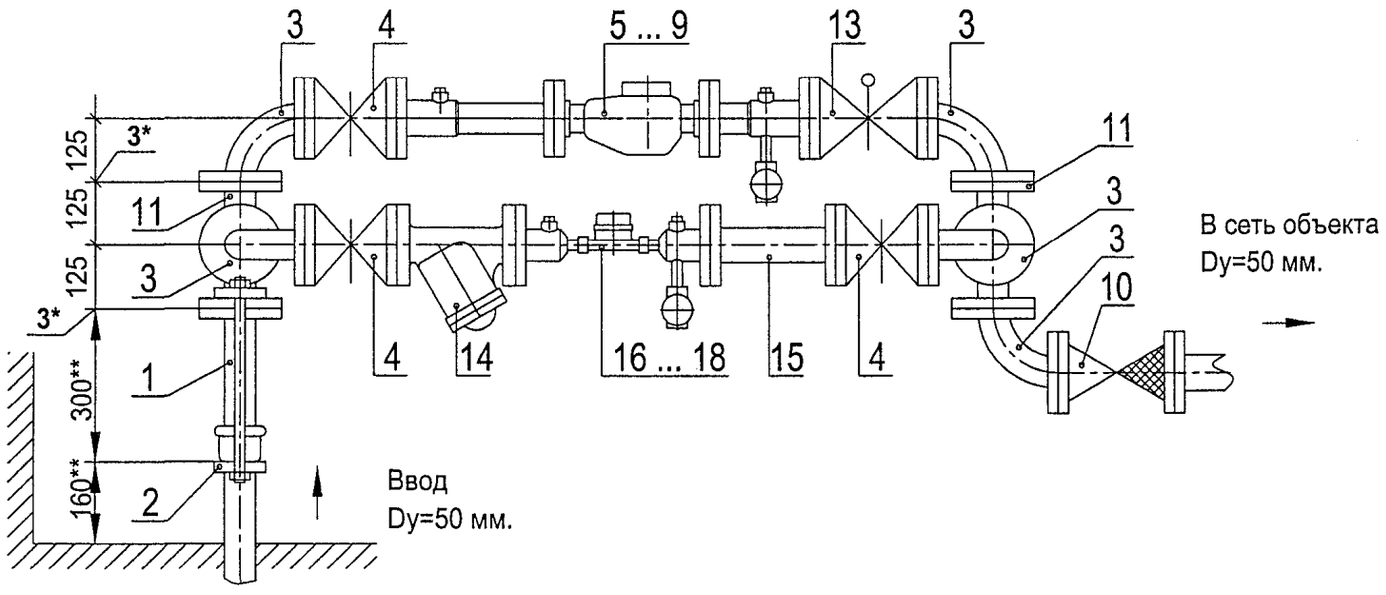

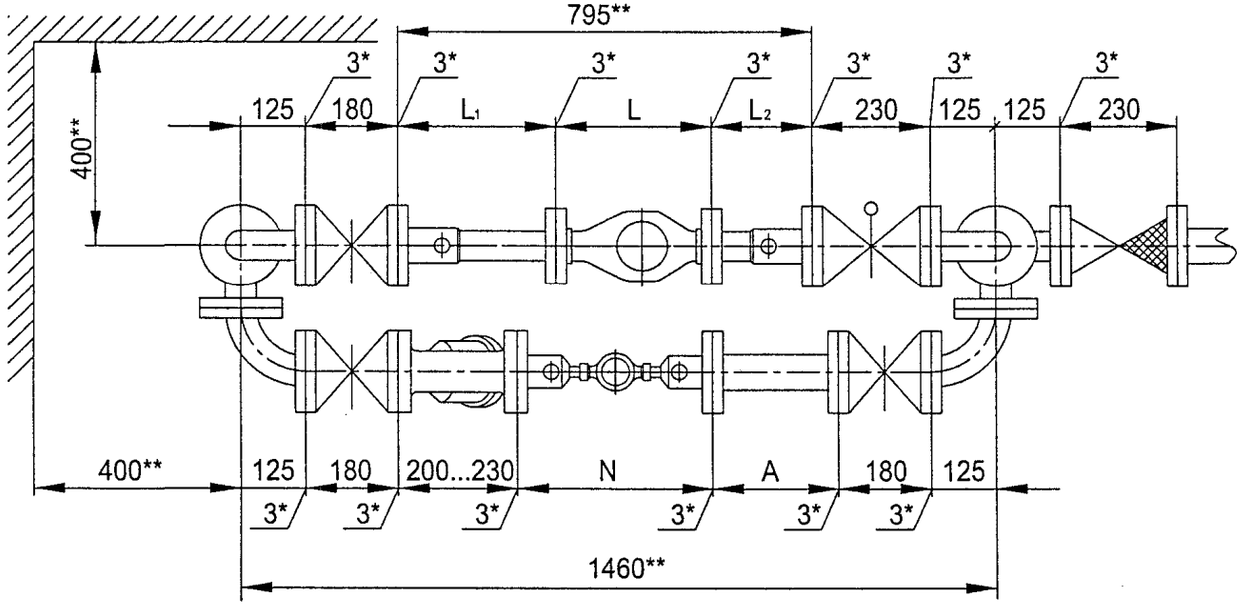

Установка счетчика dy=15 мм на хозяйственно-питьевой линии и счетчиков dy=20 ... 50 мм на пожарно-резервной линии в водомерном узле на вводе диаметром 50 мм.

Схема водомерного узла.

Схемы обвязок счетчиков dy=15 мм см. лист 151.

Перечень элементов, технические требования, таблица 1 см. лист 155.

Изм	Лист	№ документа	Подпись	Дата	ЦИРВ02А. 00. 00	Лист 154

Инв. № подл. | Подпись и дата | Взам. инв. № | Инв. № дубл. | Подпись и дата

Формат А3

Перечень элементов:

Поз.	Наименование, обозначение	Кол.	Прим.
1	Патрубок ПФГ 50	1	
2	Стяжка, Ду=50 мм	1	
3	Колено УФ 50	5	
4	Задвижка клиновая, Ду=50 мм	3	
5	Счетчик dy=20 мм в обвязке ЦИРВ02. 01. 00. 00	1	
6	Счетчик dy=25 мм в обвязке ЦИРВ02. 03. 00. 00	1	
7	Счетчик dy=32 мм в обвязке ЦИРВ02. 05. 00. 00	1	
8	Счетчик dy=40 мм в обвязке ЦИРВ02. 07. 00. 00	1	
9	Счетчик dy=50 мм в обвязке ЦИРВ02. 09. 00. 00	1	
10	Клапан обратный, Ду=50 мм	1	
11	Тройник ТФ 50х50	2	
13	Задвижка (клапан) с электроприводом, Ду=50 мм	1	
14	Фильтр, Ду=50 мм (патрубок вместо фильтра)	1	
15	2-й патрубок после счетчика (2-ППС), Ду=50 мм	1	
16	Счетчик dy=15 мм в обвязке ЦИРВ02А. 01. 00. 00 (исп. 1)	1	
17	Счетчик dy=15 мм в обвязке ЦИРВ02А. 02. 00. 00 (исп. 2)	1	
18	Счетчик dy=15 мм в обвязке ЦИРВ02А. 03. 00. 00 (исп. 3)	1	

Табл. 1

Диаметр условного прохода счетчика dy, мм	Патрубок до счетчика (ПДС) L_1, мм	Патрубок после счетчика (ППС) L_2, мм
20	295	295
25		225
32		
40		185
50		

1*. Толщины прокладок между элементами водомерного узла.

2**. Размеры уточнить по месту.

3. Допускается замена задвижек поз. 4, 13 на другую запорную аппаратуру соответствующего условного прохода (dy), разрешенную к применению в системе хозяйственно - питьевого водопровода.

4. Размер L - монтажная длина счетчика с фланцами. Допускается выполнение обвязок счетчиков на резьбовых соединительных элементах (см. прил. 1, рис. 6... 10), размер N - монтажная длина счетчика с переходами (исп. 1, 2, 3), размер А - по месту.

5. Допускается установка компенсирующих патрубков после обвязки счетчика (см. прил. 1, рис 11а, б).

6. Допускается установка бесфланцевого обратного клапана типа 19ч21бр (см. прил. 1, рис. 12). При одном водопроводном вводе на объект клапан обратный поз. 10 не устанавливается.

7. Допускается установка фильтра на пожарно-резервной линии.

8. При применении турбинных счетчиков (dy=50 мм) допускается установка:
- струевыпрямителя вместо патрубка до счетчика (ПДС),
- фильтра-струевыпрямителя (ФС) вместо патрубка до счетчика (ПДС) и фильтра (см. прил. 1, рис. 13).

Установка счетчика dy=15 мм на хозяйственно-питьевой линии и счетчиков dy=20 ... 50 мм на пожарно-резервной линии в водомерном узле на вводе диаметром 50 мм.

Перечень элементов. Технические требования.

Таблица 1.

Подпись и дата | Инв. № дубл. | Взам. инв. № | Подпись и дата | Инв. № подл.

Изм.	Лист	№ документа	Подпись	Дата	ЦИРВ02А. 00. 00. 00	Лист 155

Формат А3

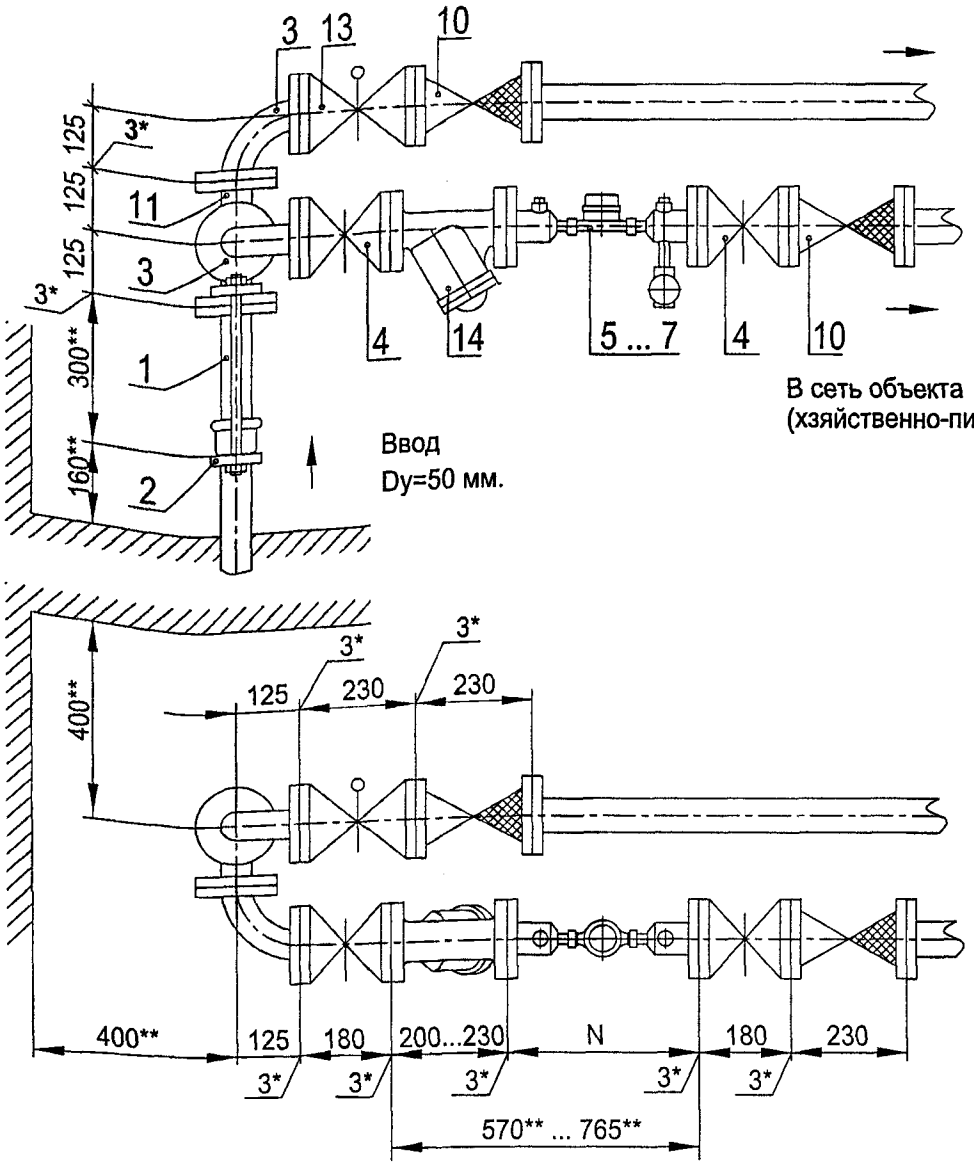

В сеть объекта
(противопожарные нужды) Dy=50 мм.

В сеть объекта
(хзяйственно-питьевые нужды) Dy=50 мм.

Ввод
Dy=50 мм.

Установка счетчика dy=15 мм на хозяйственно-питьевой линии с раздельной системой хозяйственно-питьевого и противопожарного водопроводов на вводе диаметром 50 мм.

Схемы обвязок счетчиков см. лист 151.

Перечень элементов, технические требования, см. лист 157.

Схема водомерного узла.

Изм.	Лист	№ документа	Подпись	Дата	ЦИРВ02А. 00. 00	Лист 156

Инв. № подл. | Подпись и дата | Взам. инв. № | Инв. № дубл. | Подпись и дата

Формат А3

Перечень элементов:

Поз.	Наименование, обозначение	Кол.	Прим.
1	Патрубок ПФГ 50	1	
2	Стяжка, Ду=50 мм	1	
3	Колено УФ 50	2	
4	Задвижка клиновая, Ду=50 мм	2	
5	Счетчик dy=15 мм в обвязке ЦИРВ02А. 01. 00. 00 (исп. 1)	1	
6	Счетчик dy=15 мм в обвязке ЦИРВ02А. 02. 00. 00 (исп. 2)	1	
7	Счетчик dy=15 мм в обвязке ЦИРВ02А. 03. 00. 00 (исп. 3)	1	
10	Клапан обратный, Ду=50 мм	1	
11	Тройник ТФ 50х50	1	
13	Задвижка (клапан) с электроприводом, Ду=50 мм	1	
14	Фильтр, Ду=50 мм (патрубок вместо фильтра)	1	

Установка счетчика dy=15 мм на хозяйственно-питьевой линии с раздельной системой хозяйственно-питьевого и противопожарного водопроводов на вводе диаметром 50 мм.

Перечень элементов. Технические требования.

1*. Толщины прокладок между элементами водомерного узла.

2**. Размеры уточнить по месту.

3. Допускается замена задвижек поз. 4, 13 на другую запорную аппаратуру соответствующего условного прохода (dy), разрешенную к применению в системе хозяйственно - питьевого водопровода.

4. Размер N - монтажная длина счетчика с переходами (исп. 1, 2, 3).

5. Допускается установка бесфланцевого обратного клапана типа 19ч21бр (см. прил. 1, рис. 12). При одном водопроводном вводе на объект клапан обратный поз. 10 не устанавливается.

6. Допускается установка компенсирующих патрубков после обвязки счетчика (см. прил. 1, рис 11а, б).

Инв. № подл. | Подпись и дата | Взам. инв. № | Инв. № дубл. | Подпись и дата

Изм.	Лист	№ документа	Подпись	Дата	ЦИРВ02А. 00. 00. 00	Лист 157

Формат А3

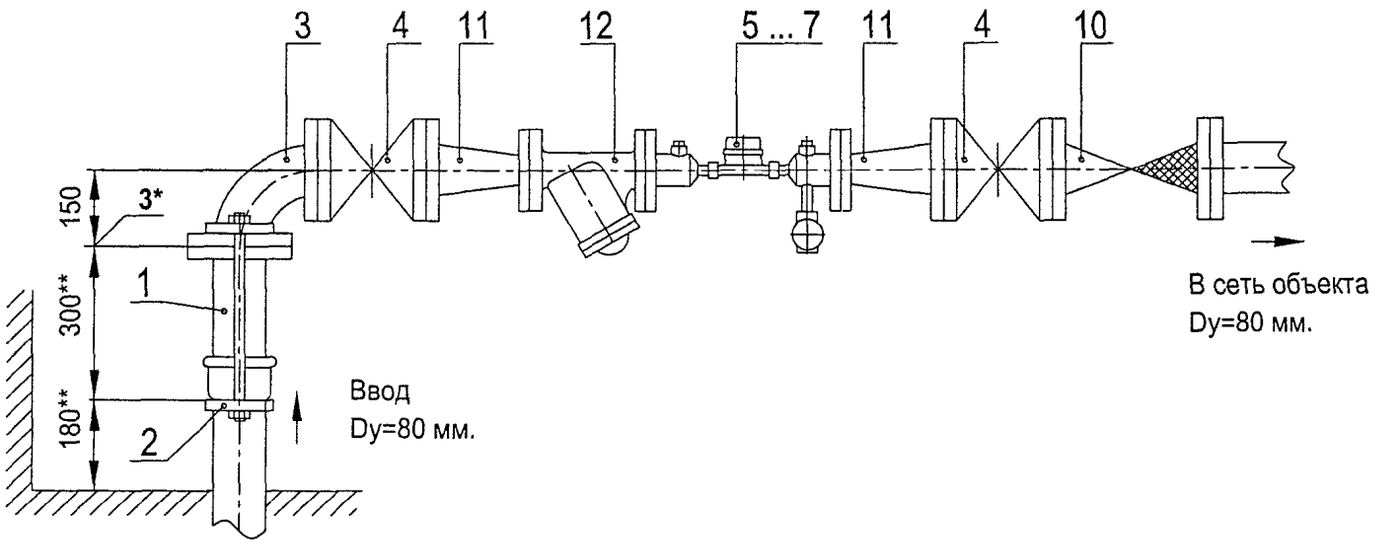

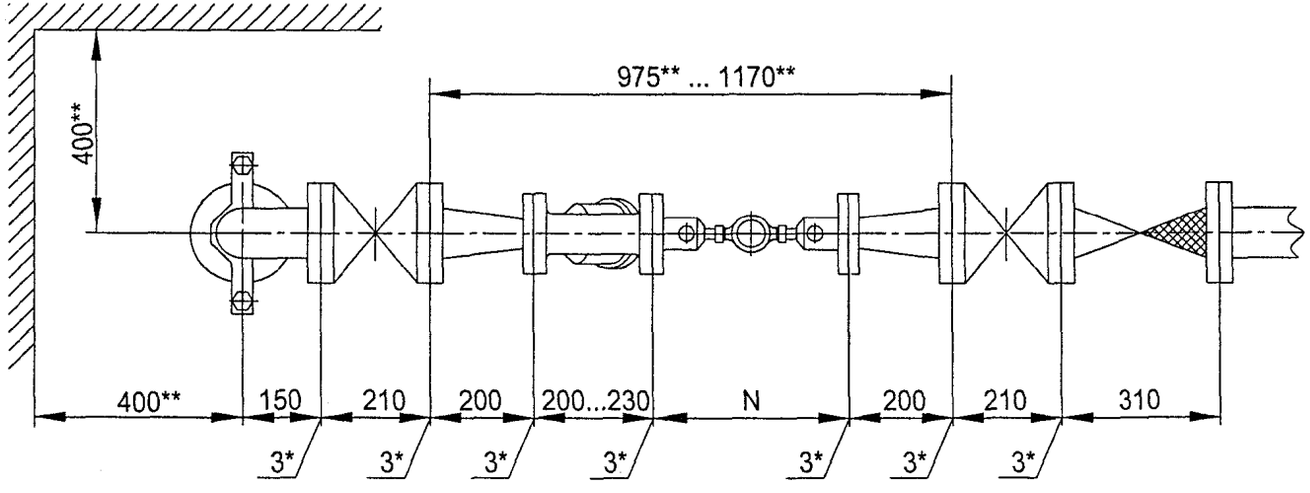

Установка счетчика dy=15 мм в водомерном узле на вводе диаметром 80 мм.

Схема водомерного узла.

Схемы обвязок счетчиков см. лист 151.
Перечень элементов, технические требования см. лист 159.

Изм	Лист	№ документа	Подпись	Дата	ЦИРВ 02А. 00. 00. 00	Лист 158

Инв. № подл. | Подпись и дата | Взам. инв. № | Инв. № дубл. | Подпись и дата

Формат А3

Перечень элементов:

Поз.	Наименование, обозначение	Кол.	Прим.
1	Патрубок ПФГ 80	1	
2	Стяжка, Ду=80 мм	1	
3	Колено УФ 80	1	
4	Задвижка клиновая, Ду=80 мм	2	
5	Счетчик dy=15 мм в обвязке ЦИРВ02А. 01. 00. 00 (исп. 1)	1	
6	Счетчик dy=15 мм в обвязке ЦИРВ02А. 02. 00. 00 (исп. 2)	1	
7	Счетчик dy=15 мм в обвязке ЦИРВ02А. 03. 00. 00 (исп. 3)	1	
10	Клапан обратный, Ду=80 мм	1	
11	Переход ПФ 80х50	2	
12	Фильтр, Ду=50 мм (патрубок вместо фильтра)	1	

Установка счетчика dy=15 мм в водомерном узле
на вводе диаметром 80 мм.

Перечень элементов. Технические требования.

1*. Толщины прокладок между элементами водомерного узла.

2**. Размеры уточнить по месту.

3. Допускается замена задвижек поз. 4 на другую запорную аппаратуру соответствующего условного прохода (dy), разрешенную к применению в системе хозяйственно - питьевого водопровода.

4. Размер N - монтажная длина счетчика с переходами (исп. 1, 2, 3).

5. Допускается установка бесфланцевого обратного клапана типа 19ч21бр (см. прил. 1, рис. 12). При одном водопроводном вводе на объект клапан обратный поз. 10 не устанавливается.

6. Допускается установка компенсирующих патрубков после обвязки счетчика (см. прил. 1, рис 11а, б).

Инв. № подл. | Подпись и дата | Взам. инв. № | Инв. № дубл. | Подпись и дата

Изм.	Лист	№ документа	Подпись	Дата

ЦИРВ 02А. 00. 00. 00

Лист 159

Формат А3

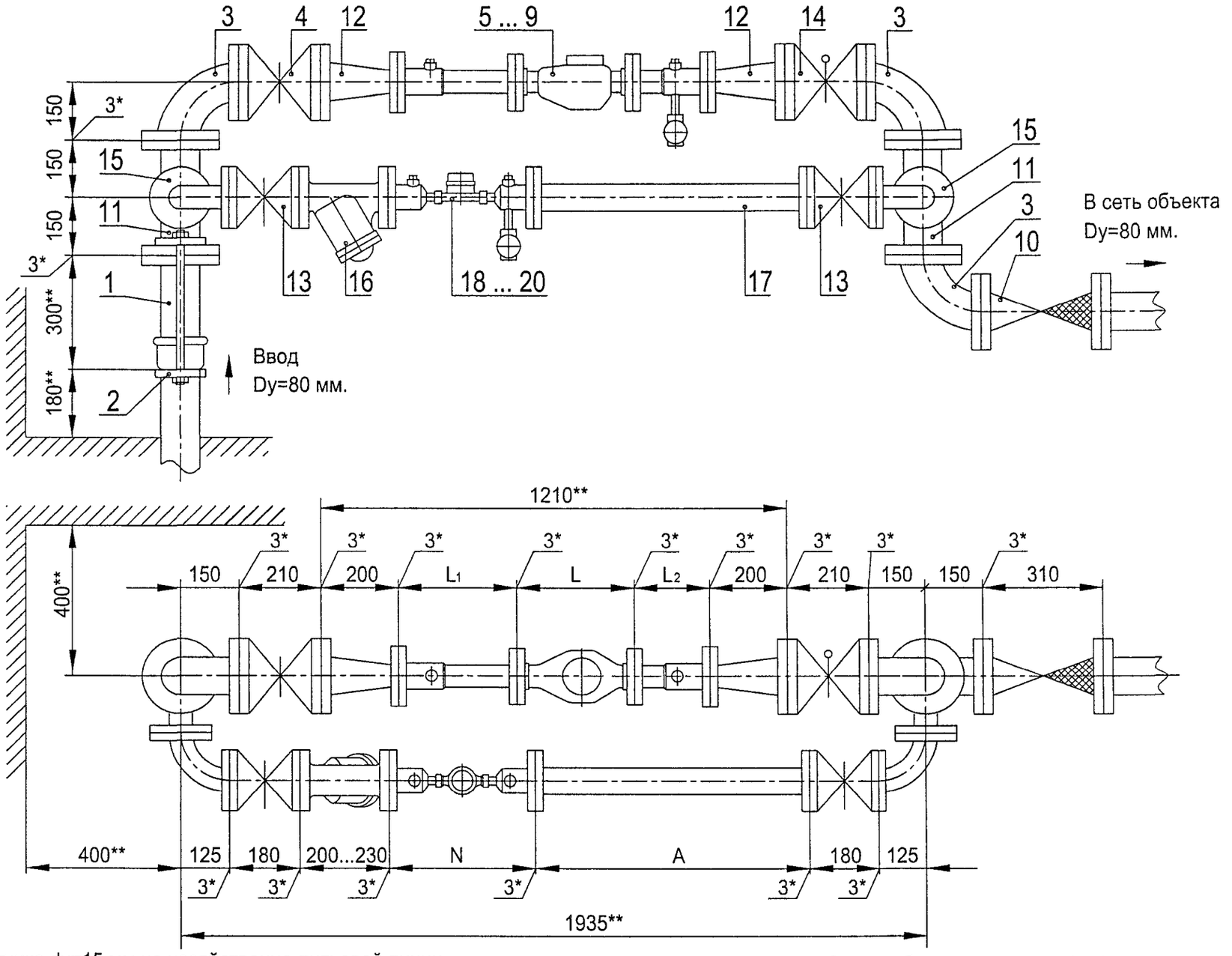

Установка счетчика dy=15 мм на хозяйственно-питьевой линии и счетчиков dy=20 ... 50 мм на пожарно-резервной линии в водомерном узле на вводе диаметром 80 мм.

Схема водомерного узла.

Схемы обвязок счетчиков dy=15 мм см. лист 151.

Перечень элементов, технические требования, таблица 1 см. лист 161.

Изм.	Лист	№ документа	Подпись	Дата	ЦИРВ02А. 00. 00. 00	Лист 160

Инв. № подл. | Подпись и дата | Взам. инв. № | Инв. № дубл. | Подпись и дата

Формат А3

Перечень элементов:

Поз.	Наименование, обозначение	Кол.	Прим.
1	Патрубок ПФГ 80	1	
2	Стяжка, Ду=80 мм	1	
3	Колено УФ 80	3	
4	Задвижка клиновая, Ду=80 мм	1	
5	Счетчик dy=20 мм в обвязке ЦИРВ02. 01. 00. 00	1	
6	Счетчик dy=25 мм в обвязке ЦИРВ02. 03. 00. 00	1	
7	Счетчик dy=32 мм в обвязке ЦИРВ02. 05. 00. 00	1	
8	Счетчик dy=40 мм в обвязке ЦИРВ02. 07. 00. 00	1	
9	Счетчик dy=50 мм в обвязке ЦИРВ02. 09. 00. 00	1	
10	Клапан обратный, Ду=80 мм	1	
11	Тройник ТФ 80х50	2	
12	Переход ПФ 80х50	2	
13	Задвижка клиновая, Ду=50 мм	2	
14	Задвижка с электроприводом, Ду=80 мм	1	
15	Колено УФ 50	2	
16	Фильтр, Ду=50 мм (патрубок вместо фильтра)	1	
17	2-й патрубок после счетчика (2-ППС), Ду=50 мм	1	
18	Счетчик dy=15 мм в обвязке ЦИРВ02А. 01. 00. 00 (исп. 1)	1	
19	Счетчик dy=15 мм в обвязке ЦИРВ02А. 02. 00. 00 (исп. 2)	1	
20	Счетчик dy=15 мм в обвязке ЦИРВ02А. 03. 00. 00 (исп. 3)	1	

Табл. 1

Диаметр условного прохода счетчика dy, мм	Патрубок до счетчика (ПДС) L_1, мм	Патрубок после счетчика (ППС) L_2, мм
20	295	295
25		225
32		
40		185
50		

7. Допускается установка фильтра или фильтра-перехода (ФП) на пожарно-резервной линии.

8. При применении турбинных счетчиков (dy=50 мм) допускается установка:
- струевыпрямителя вместо патрубка до счетчика (ПДС),
- фильтра-струевыпрямителя (ФС) вместо патрубка до счетчика (ПДС) и фильтра (см. прил 1., рис. 13).
- фильтра-струевыпрямителя-перехода (ФСП) вместо патрубка до счетчика (ПДС), фильтра и перехода (см. прил 1., рис. 14).

Установка счетчика dy=15 мм на хозяйственно-питьевой линии и счетчиков dy=20 ... 50 мм на пожарно-резервной линии в водомерном узле на вводе диаметром 80 мм.

1*. Толщины прокладок между элементами водомерного узла.

2**. Размеры уточнить по месту.

3. Допускается замена задвижек поз. 4, 13, 14 на другую запорную аппаратуру соответствующего условного прохода (dy), разрешенную к применению в системе хозяйственно - питьевого водопровода.

4. Размер L - монтажная длина счетчика с фланцами. Допускается выполнение обвязок счетчиков на резьбовых соединительных элементах (см. прил. 1, рис. 6... 10), размер N - монтажная длина счетчика с переходами (исп. 1, 2, 3), размер А - по месту.

5. Допускается установка компенсирующих патрубков после обвязки счетчика (см. прил. 1, рис 11а, б).

6. Допускается установка бесфланцевого обратного клапана типа 19ч21бр (см. прил. 1, рис. 12). При одном водопроводном вводе на объект клапан обратный поз. 10 не устанавливается.

Перечень элементов. Технические требования.

Таблица 1.

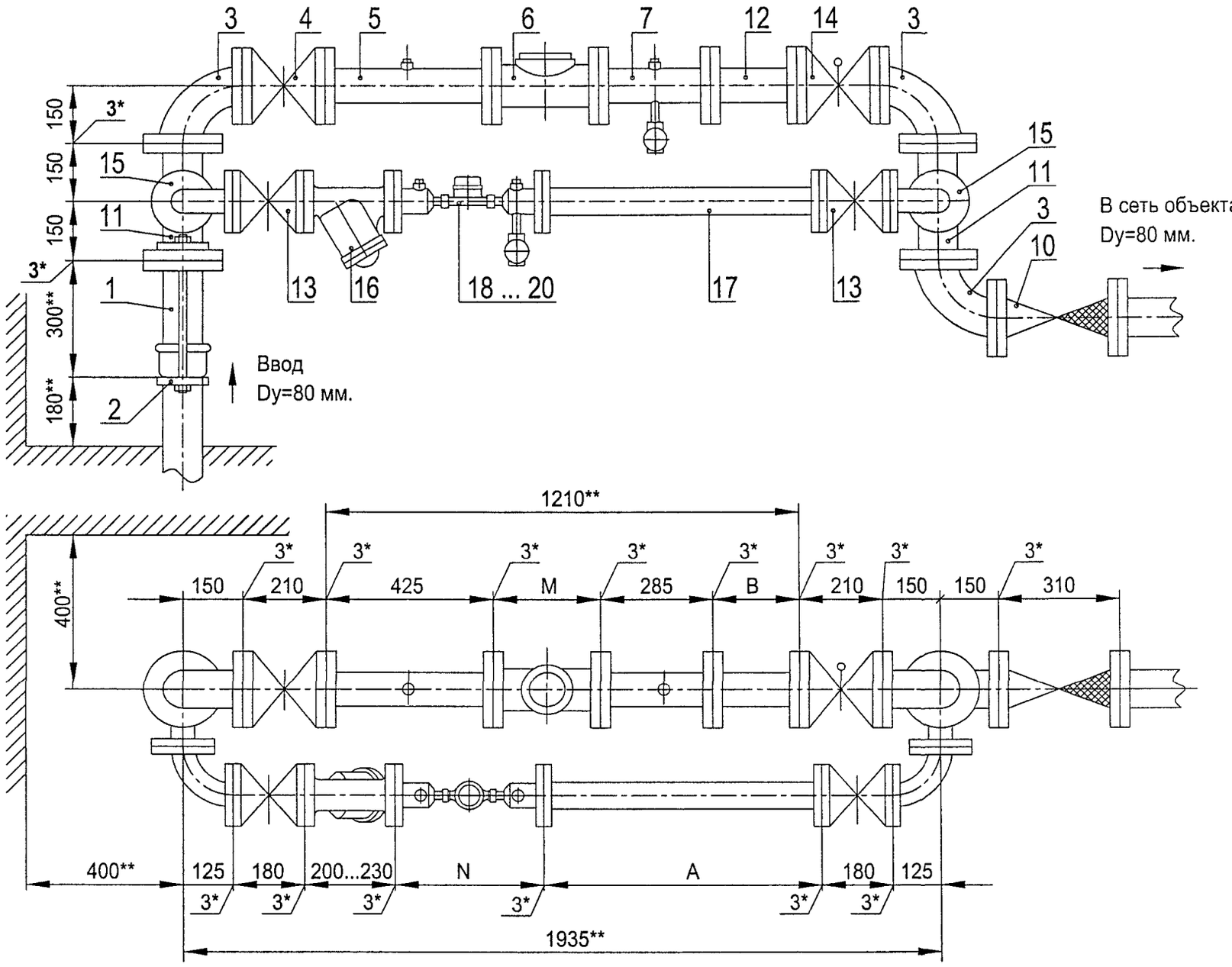

Установка счетчика dy=15 мм на хозяйственно-питьевой линии и счетчика dy=80 мм на пожарно-резервной линии в водомерном узле на вводе диаметром 80 мм.

Схема водомерного узла.

Схемы обвязок счетчиков dy=15 мм см. лист 151.

Перечень элементов, технические требования, см. лист 163.

Изм	Лист	№ документа	Подпись	Дата	ЦИРВ02А. 00. 00	Лист 162

Инв. № подл. | Подпись и дата | Взам. инв. № | Инв. № дубл. | Подпись и дата

Формат А3

Перечень элементов:

Поз.	Наименование, обозначение	Кол.	Прим.
1	Патрубок ПФГ 80	1	
2	Стяжка, Ду=80 мм	1	
3	Колено УФ 80	3	
4	Задвижка клиновая, Ду=80 мм	1	
5	Патрубок до счетчика (ПДС), Ду=80 мм	1	
6	Счетчик dy=80 мм	1	
7	Патрубок после счетчика (ППС), Ду=80 мм	1	
10	Клапан обратный, Ду=80 мм	1	
11	Тройник ТФ 80х50	2	
12	2-й патрубок после счетчика (2-ППС), Ду=80 мм	1	
13	Задвижка клиновая, Ду=50 мм	2	
14	Задвижка с электроприводом, Ду=80 мм	1	
15	Колено УФ 50	2	
16	Фильтр, Ду=50 мм (патрубок вместо фильтра)	1	
17	2-й патрубок после счетчика (2-ППС), Ду=50 мм	1	
18	Счетчик dy=15 мм в обвязке ЦИРВ02А. 01. 00. 00 (исп. 1)	1	
19	Счетчик dy=15 мм в обвязке ЦИРВ02А. 02. 00. 00 (исп. 2)	1	
20	Счетчик dy=15 мм в обвязке ЦИРВ02А. 03. 00. 00 (исп. 3)	1	

6. Допускается установка фильтра на пожарно-резервной линии.

7. При применении турбинных счетчиков (dy=80 мм) допускается установка:
- струевыпрямителя вместо патрубка до счетчика (ПДС),
- фильтра-струевыпрямителя (ФС) вместо патрубка до счетчика (ПДС) и фильтра (см. прил., рис. 13).

Установка счетчика dy=15 мм на хозяйственно-питьевой линии и счетчика dy=80 мм на пожарно-резервной линии в водомерном узле на вводе диаметром 80 мм.

1*. Толщины прокладок между элементами водомерного узла.

2**. Размеры уточнить по месту.

3. Допускается замена задвижек поз. 4, 13, 14 на другую запорную аппаратуру соответствующего условного прохода (dy), разрешенную к применению в системе хозяйственно - питьевого водопровода.

4. Размер М - монтажная длина счетчика dy=80 мм, размер N - - монтажная длина счетчика с переходами (исп. 1, 2, 3), размеры А, В - - по месту.

5. Допускается установка бесфланцевого обратного клапана типа 19ч21бр (см. прил. 1, рис. 12). При одном водопроводном вводе на объект клапан обратный поз. 10 не устанавливается.

Перечень элементов. Технические требования.

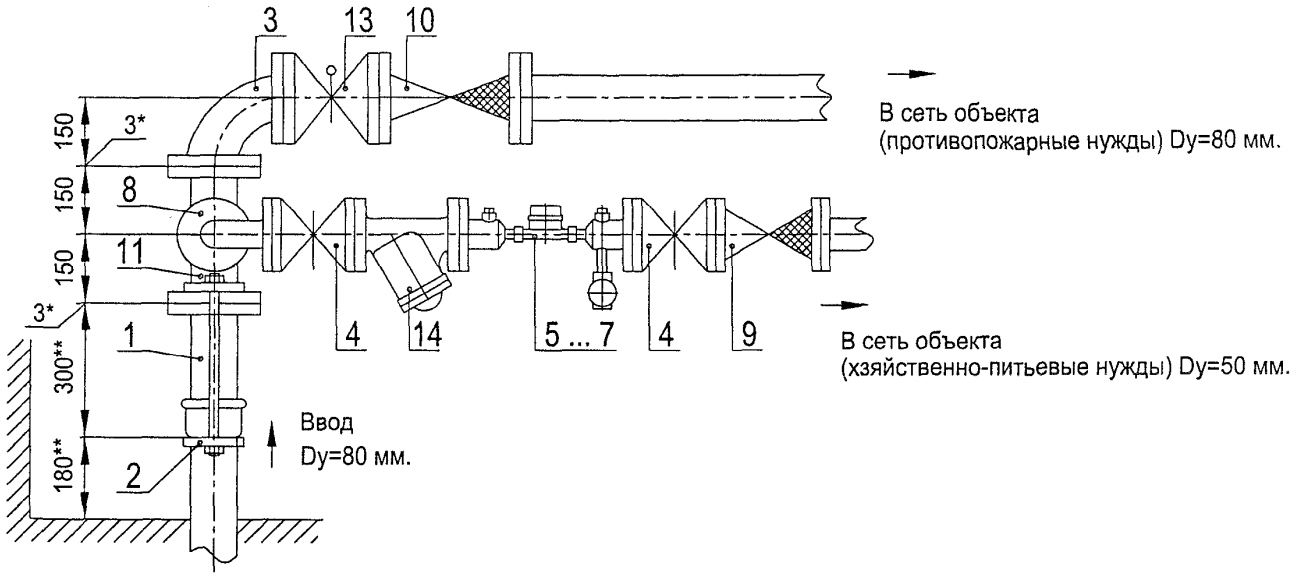

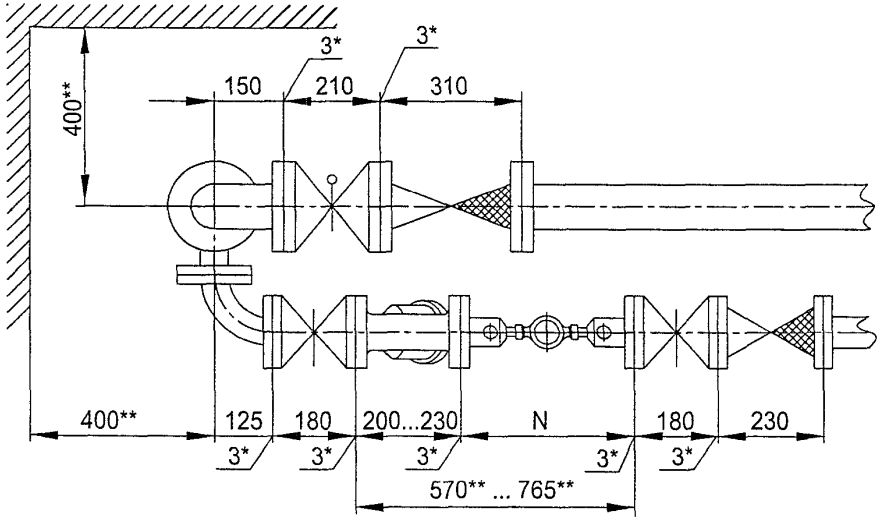

Установка счетчика dy=15 мм на хозяйственно-питьевой линии
с раздельной системой хозяйственно-питьевого и противопожарного
водопроводов на вводе диаметром 80 мм.

Схема водомерного узла.

Схемы обвязок счетчиков dy=15 мм см. лист 151.

Перечень элементов, технические требования, см. лист 165.

Изм	Лист	№ документа	Подпись	Дата	ЦИРВ02А. 00. 00. 00	Лист 164

Формат А3

Инв. № подл. | Подпись и дата | Взам. инв. № | Инв. № дубл. | Подпись и дата

Перечень элементов:

Поз.	Наименование, обозначение	Кол.	Прим.
1	Патрубок ПФГ 80	1	
2	Стяжка, Ду=80 мм	1	
3	Колено УФ 80	1	
4	Задвижка клиновая, Ду=50 мм	2	
5	Счетчик dy=15 мм в обвязке ЦИРВ02А. 01. 00. 00 (исп. 1)	1	
6	Счетчик dy=15 мм в обвязке ЦИРВ02А. 02. 00. 00 (исп. 2)	1	
7	Счетчик dy=15 мм в обвязке ЦИРВ02А. 03. 00. 00 (исп. 3)	1	
8	Колено УФ 50	2	
9	Клапан обратный, Ду=50 мм	1	
10	Клапан обратный, Ду=80 мм	1	
11	Тройник ТФ 80х50	1	
13	Задвижка с электроприводом, Ду=80 мм	1	
14	Фильтр, Ду=50 мм (патрубок вместо фильтра)	1	

1*. Толщины прокладок между элементами водомерного узла.

2**. Размеры уточнить по месту.

3. Допускается замена задвижек поз. 4, 13 на другую запорную аппаратуру соответствующего условного прохода (dy), разрешенную к применению в системе хозяйственно - питьевого водопровода.

4. Размер N - монтажная длина счетчика с переходами (исп. 1, 2, 3).

5. Допускается установка бесфланцевого обратного клапана типа 19ч21бр (см. прил. 1, рис. 12). При одном водопроводном вводе на объект клапаны обратные поз. 9, 10 не устанавливаются.

6. Допускается установка компенсирующих патрубков после обвязки счетчика (см. прил. 1, рис 11а, б).

Установка счетчика dy=15 мм на хозяйственно-питьевой линии с раздельной системой хозяйственно-питьевого и противопожарного водопроводов на вводе диаметром 80 мм.

Перечень элементов. Технические требования.

Подпись и дата | Инв. № дубл. | Взам. инв. № | Подпись и дата | Инв. № подл.

Изм.	Лист	№ документа	Подпись	Дата	ЦИРВ02А. 00. 00. 00	Лист 165

Формат А3

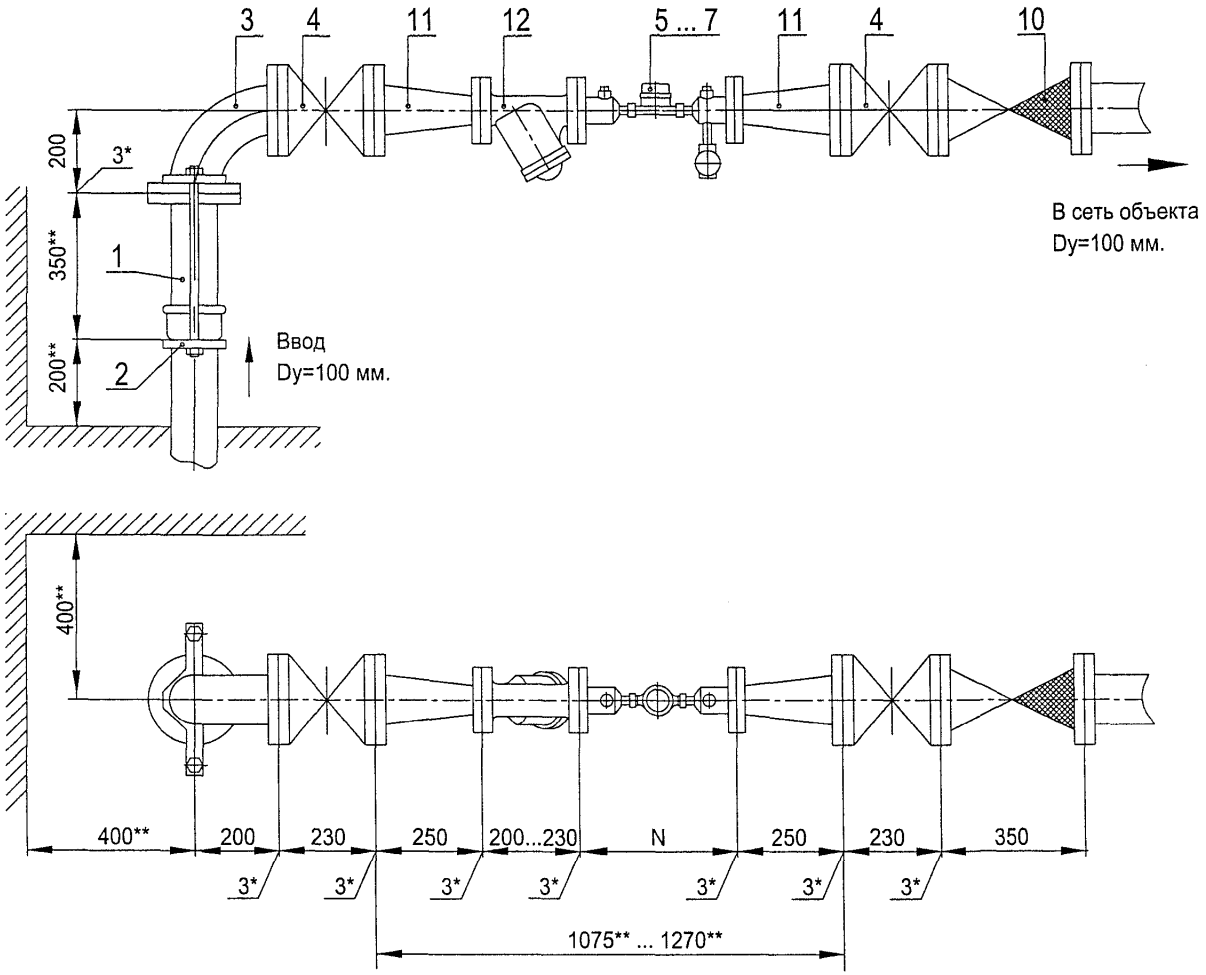

Установка счетчика dy=15 мм в водомерном узле на вводе диаметром 100 мм.

Схемы обвязок счетчиков см. лист 151.

Перечень элементов, технические требования см. лист 167.

Схема водомерного узла.

Изм.	Лист	№ документа	Подпись	Дата	ЦИРВ02А. 00. 00. 00	Лист 166

Формат А3

Инв. № подл. | Подпись и дата | Взам. инв. № | Инв. № дубл. | Подпись и дата

Перечень элементов:

Поз.	Наименование, обозначение	Кол.	Прим.
1	Патрубок ПФГ 100	1	
2	Стяжка, Ду=100 мм	1	
3	Колено УФ 100	1	
4	Задвижка клиновая, Ду=100 мм	2	
5	Счетчик dy=15 мм в обвязке ЦИРВ02А. 01. 00. 00 (исп. 1)	1	
6	Счетчик dy=15 мм в обвязке ЦИРВ02А. 02. 00. 00 (исп. 2)	1	
7	Счетчик dy=15 мм в обвязке ЦИРВ02А. 03. 00. 00 (исп. 3)	1	
10	Клапан обратный, Ду=100 мм	1	
11	Переход ПФ 100х50	2	
12	Фильтр, Ду=50 мм (патрубок вместо фильтра)	1	

Установка счетчика dy=15 мм в водомерном узле
на вводе диаметром 100 мм.

1*. Толщины прокладок между элементами водомерного узла.

2**. Размеры уточнить по месту.

3. Допускается замена задвижек поз. 4 на другую запорную аппаратуру соответствующего условного прохода (dy), разрешенную к применению в системе хозяйственно - питьевого водопровода.

4. Размер N - монтажная длина счетчика с переходами (исп. 1, 2, 3).

5. Допускается установка бесфланцевого обратного клапана типа 19ч21бр (см. прил. 1, рис. 12). При одном водопроводном вводе на объект клапан обратный поз. 10 не устанавливается.

6. Допускается установка компенсирующих патрубков после обвязки счетчика (см. прил. 1, рис 11а, б).

Перечень элементов. Технические требования.

Инв. № подл. | Подпись и дата | Взам. инв. № | Инв. № дубл. | Подпись и дата

Изм.	Лист	№ документа	Подпись	Дата	ЦИРВ 02А. 00. 00	Лист 167

Формат А3

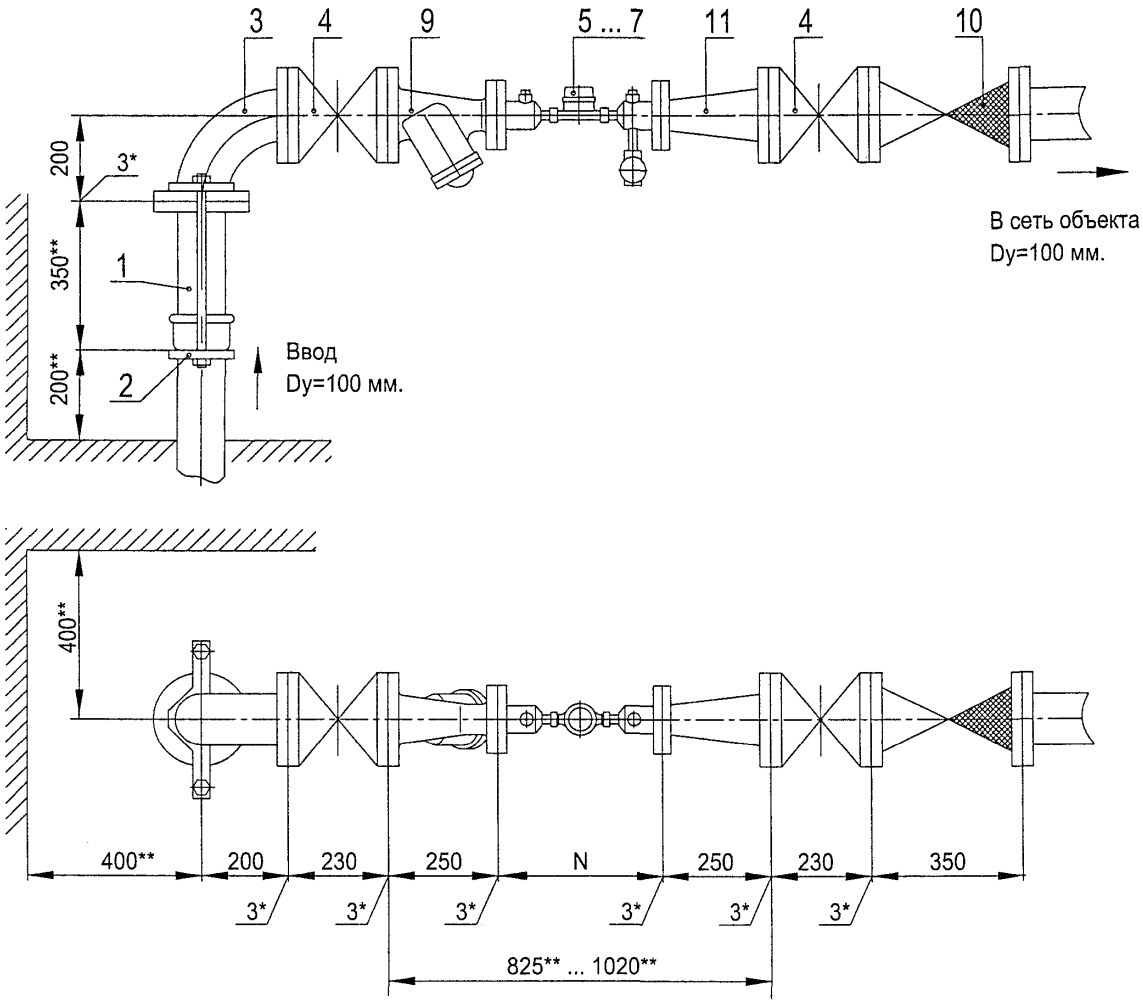

Установка счетчика dy=15 мм с фильтром-переходом (ФП)
в водомерном узле на вводе диаметром 100 мм.

Схема водомерного узла.

Схемы обвязок счетчиков см. лист 151.

Перечень элементов, технические требования см. лист 169.

Изм.	Лист	№ документа	Подпись	Дата	ЦИРВ02А. 00. 00. 00	Лист 168

Формат А3

Подпись и дата | Инв. № дубл. | Взам. инв. № | Подпись и дата | Инв. № подл.

Перечень элементов:

Поз.	Наименование, обозначение	Кол.	Прим.
1	Патрубок ПФГ 100	1	
2	Стяжка, Ду=100 мм	1	
3	Колено УФ 100	1	
4	Задвижка клиновая, Ду=100 мм	2	
5	Счетчик dy=15 мм в обвязке ЦИРВ02А. 01. 00. 00 (исп. 1)	1	
6	Счетчик dy=15 мм в обвязке ЦИРВ02А. 02. 00. 00 (исп. 2)	1	
7	Счетчик dy=15 мм в обвязке ЦИРВ02А. 03. 00. 00 (исп. 3)	1	
9	Фильтр-переход (ФП), Ду=100х50 мм	1	
10	Клапан обратный, Ду=100 мм	1	
11	Переход ПФ 100х50	1	

Установка счетчика dy=15 мм с фильтром-переходом (ФП)
в водомерном узле на вводе диаметром 100 мм.

Перечень элементов. Технические требования.

1*. Толщины прокладок между элементами водомерного узла.

2**. Размеры уточнить по месту.

3. Допускается замена задвижек поз. 4 на другую запорную аппаратуру соответствующего условного прохода (dy), разрешенную к применению в системе хозяйственно - питьевого водопровода.

4. Размер N - монтажная длина счетчика с переходами (исп. 1, 2, 3).

5. Допускается установка бесфланцевого обратного клапана типа 19ч21бр (см. прил. 1, рис. 12). При одном водопроводном вводе на объект клапан обратный поз. 10 не устанавливается.

6. Допускается установка компенсирующих патрубков после обвязки счетчика (см. прил. 1, рис 11а, б).

Инв. № подл. | Подпись и дата | Взам. инв. № | Инв. № дубл. | Подпись и дата

Изм.	Лист	№ документа	Подпись	Дата	ЦИРВ 02А. 00. 00. 00	Лист 169

Формат А3

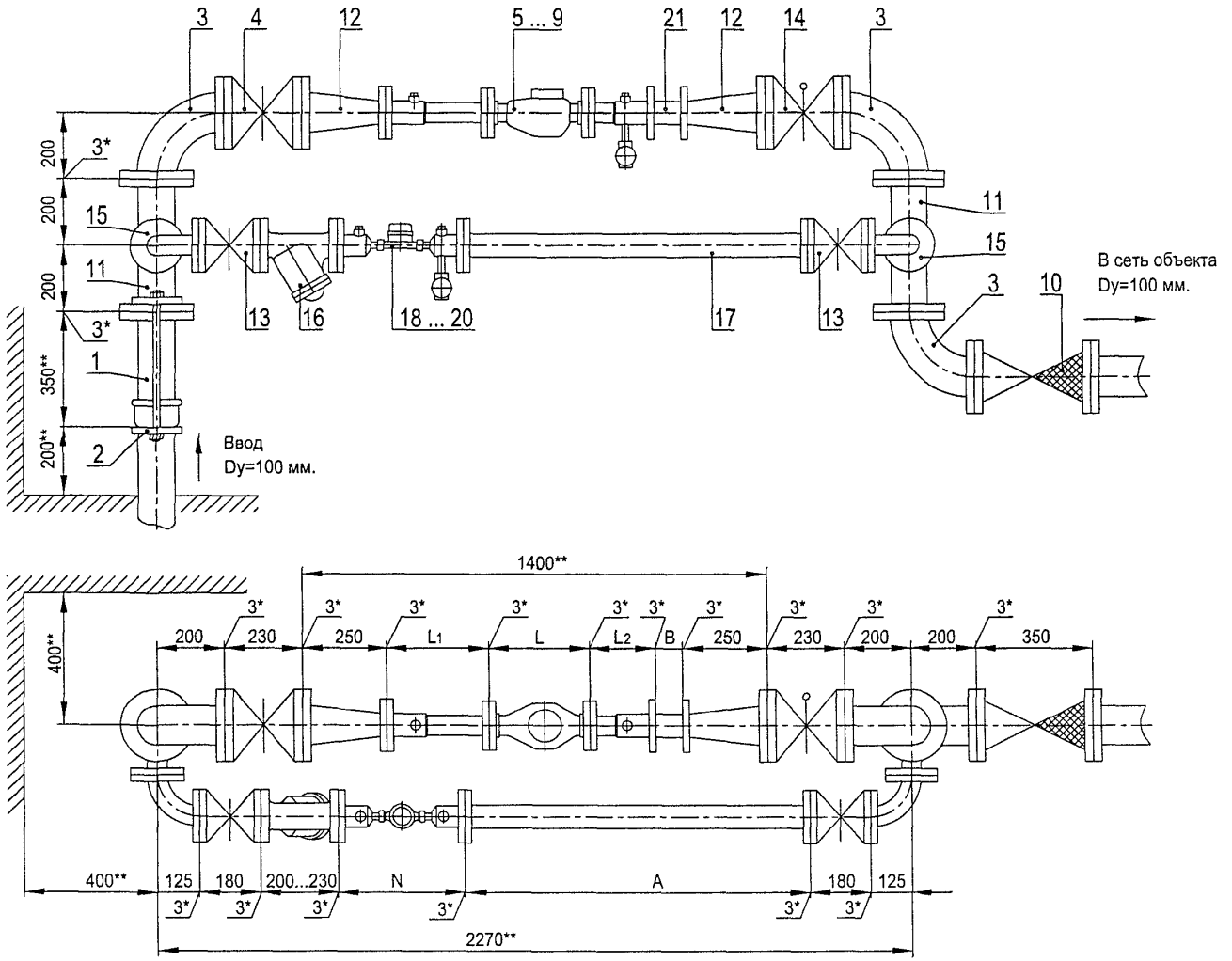

Установка счетчика dy=15 мм на хозяйственно-питьевой линии и счетчиков dy=20 ... 50 мм на пожарно-резервной линии в водомерном узле на вводе диаметром 100 мм.

Схемы обвязок счетчиков dy=15 мм см. лист 151.

Перечень элементов, технические требования, таблица 1 см. лист 171.

Схема водомерного узла.

Изм	Лист	№ документа	Подпись	Дата	ЦИРВ02А. 00. 00. 00	Лист 170

Формат А3

Подпись и дата | Инв. № дубл. | Взам. инв. № | Подпись и дата | Инв. № подл.

Перечень элементов:

Поз.	Наименование, обозначение	Кол.	Прим.
1	Патрубок ПФГ 100	1	
2	Стяжка, Ду=100 мм	1	
3	Колено УФ 100	3	
4	Задвижка клиновая, Ду=100 мм	1	
5	Счетчик dy=20 мм в обвязке ЦИРВ02. 01. 00. 00	1	
6	Счетчик dy=25 мм в обвязке ЦИРВ02. 03. 00. 00	1	
7	Счетчик dy=32 мм в обвязке ЦИРВ02. 05. 00. 00	1	
8	Счетчик dy=40 мм в обвязке ЦИРВ02. 07. 00. 00	1	
9	Счетчик dy=50 мм в обвязке ЦИРВ02. 09. 00. 00	1	
10	Клапан обратный, Ду=100 мм	1	
11	Тройник ТФ 100х50	2	
12	Переход ПФ 100х50	2	
13	Задвижка клиновая, Ду=50 мм	2	
14	Задвижка с электроприводом, Ду=100 мм	1	
15	Колено УФ 50	2	
16	Фильтр, Ду=50 мм (патрубок вместо фильтра)	1	
17	2-й патрубок после счетчика (2-ППС), Ду=50 мм	1	
18	Счетчик dy=15 мм в обвязке ЦИРВ02А. 01. 00. 00 (исп. 1)	1	
19	Счетчик dy=15 мм в обвязке ЦИРВ02А. 02. 00. 00 (исп. 2)	1	
20	Счетчик dy=15 мм в обвязке ЦИРВ02А. 03. 00. 00 (исп. 3)	1	
21	2-й патрубок после счетчика (2-ППС), Ду=50 мм	1	

Табл. 1

Диаметр условного прохода счетчика dy, мм	Патрубок до счетчика (ПДС) L_1, мм	Патрубок после счетчика (ППС) L_2, мм
20	295	295
25		225
32		
40		185
50		

6. Допускается установка фильтра или фильтра-перехода (ФП) на пожарно-резервной линии.

7. При применении турбинных счетчиков (dy=50 мм) допускается установка:
- струевыпрямителя вместо патрубка до счетчика (ПДС),
- фильтра-струевыпрямителя (ФС) вместо патрубка до счетчика (ПДС) и фильтра (см. прил., рис. 13).

Установка счетчика dy=15 мм на хозяйственно-питьевой линии и счетчиков dy=20 ... 50 мм на пожарно-резервной линии в водомерном узле на вводе диаметром 100 мм.

Перечень элементов. Технические требования.

Таблица 1.

1*. Толщины прокладок между элементами водомерного узла.

2**. Размеры уточнить по месту.

3. Допускается замена задвижек поз. 4, 13, 14 на другую запорную аппаратуру соответствующего условного прохода (dy), разрешенную к применению в системе хозяйственно - питьевого водопровода.

4. Размер L - монтажная длина счетчика с фланцами. Допускается выполнение обвязок счетчиков на резьбовых соединительных элементах (см. прил. 1, рис. 6... 10), размер N - монтажная длина счетчика с переходами (исп. 1, 2, 3), размеры A, B - по месту.

5. Допускается установка бесфланцевого обратного клапана типа 19ч21бр (см. прил. 1, рис. 12). При одном водопроводном вводе на объект клапан обратный поз. 10 не устанавливается.

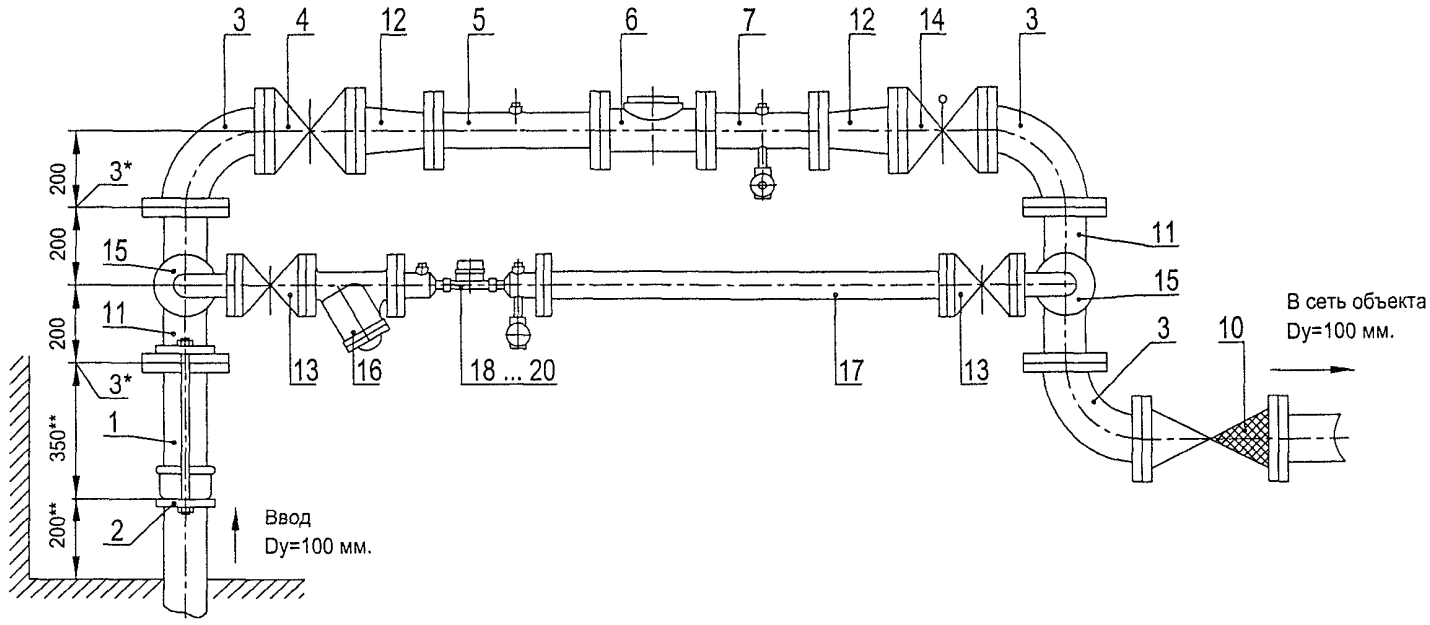

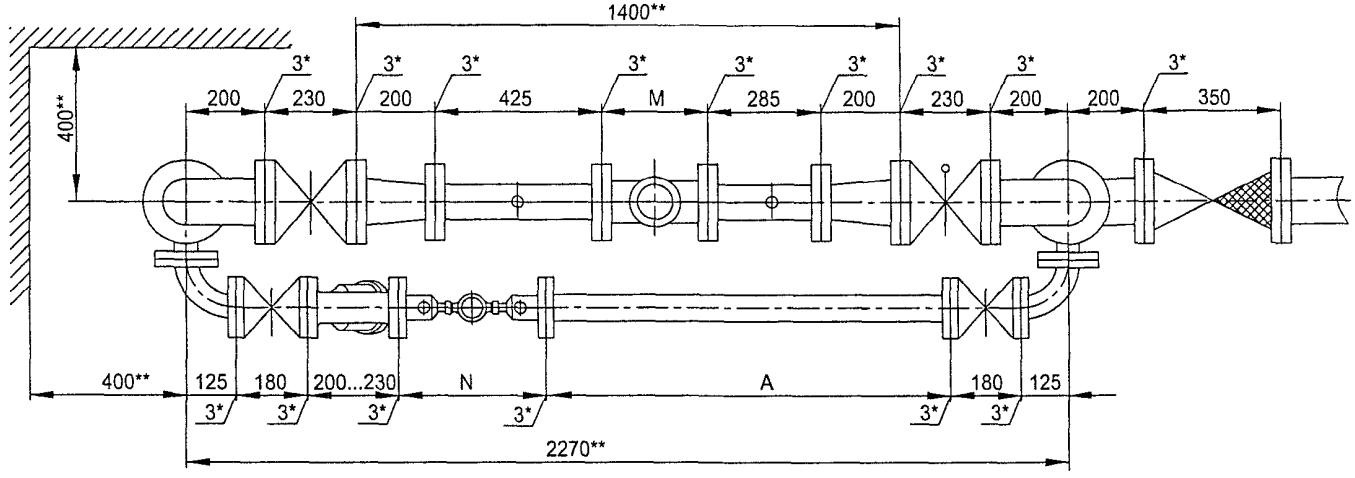

Установка счетчика dy=15 мм на хозяйственно-питьевой линии и счетчика dy=80 мм на пожарно-резервной линии в водомерном узле на вводе диаметром 100 мм.

Схемы обвязок счетчиков dy=15 мм см. лист 151.

Перечень элементов, технические требования, см. лист 173.

Схема водомерного узла.

Изм.	Лист	№ документа	Подпись	Дата	ЦИРВ02А. 00. 00	Лист 172

Формат А3

Подпись и дата | Инв. № дубл. | Взам. инв. № | Подпись и дата | Инв. № подл.

Перечень элементов:

Поз.	Наименование, обозначение	Кол.	Прим.
1	Патрубок ПФГ 100	1	
2	Стяжка, Ду=100 мм	1	
3	Колено УФ 100	3	
4	Задвижка клиновая, Ду=100 мм	1	
5	Патрубок до счетчика (ПДС), Ду=80 мм	1	
6	Счетчик dy=80 мм	1	
7	Патрубок после счетчика (ППС), Ду=80 мм	1	
10	Клапан обратный, Ду=100 мм	1	
11	Тройник ТФ 100х50	2	
12	Переход ПФ 100х80	2	
13	Задвижка клиновая, Ду=50 мм	2	
14	Задвижка с электроприводом, Ду=100 мм	1	
15	Колено УФ 50	2	
16	Фильтр, Ду=50 мм (патрубок вместо фильтра)	1	
17	2-й патрубок после счетчика (2-ППС), Ду=50 мм	1	
18	Счетчик dy=15 мм в обвязке ЦИРВ02А. 01. 00. 00 (исп. 1)	1	
19	Счетчик dy=15 мм в обвязке ЦИРВ02А. 02. 00. 00 (исп. 2)	1	
20	Счетчик dy=15 мм в обвязке ЦИРВ02А. 03. 00. 00 (исп. 3)	1	

6. Допускается установка фильтра или фильтра-перехода (ФП) на пожарно-резервной линии.

7. При применении турбинных счетчиков (dy=80 мм) допускается установка:
- струевыпрямителя вместо патрубка до счетчика (ПДС),
- фильтра-струевыпрямителя (ФС) вместо патрубка до счетчика (ПДС) и фильтра (см. прил., рис. 13).
- фильтра-струевыпрямителя-перехода (ФСП) вместо патрубка до счетчика, фильтра и перехода (см. прил., рис. 14).

Установка счетчика dy=15 мм на хозяйственно-питьевой линии и счетчика dy=80 мм на пожарно-резервной линии в водомерном узле на вводе диаметром 100 мм.

1*. Толщины прокладок между элементами водомерного узла.

2**. Размеры уточнить по месту.

3. Допускается замена задвижек поз. 4, 13, 14 на другую запорную аппаратуру соответствующего условного прохода (dy), разрешенную к применению в системе хозяйственно - питьевого водопровода.

4. Размер М - монтажная длина счетчика dy=80 мм, размер N - - монтажная длина счетчика с переходами (исп. 1, 2, 3), размер А - - по месту.

5. Допускается установка бесфланцевого обратного клапана типа 19ч21бр (см. прил. 1, рис. 12). При одном водопроводном вводе на объект клапан обратный поз. 10 не устанавливается.

Перечень элементов. Технические требования.

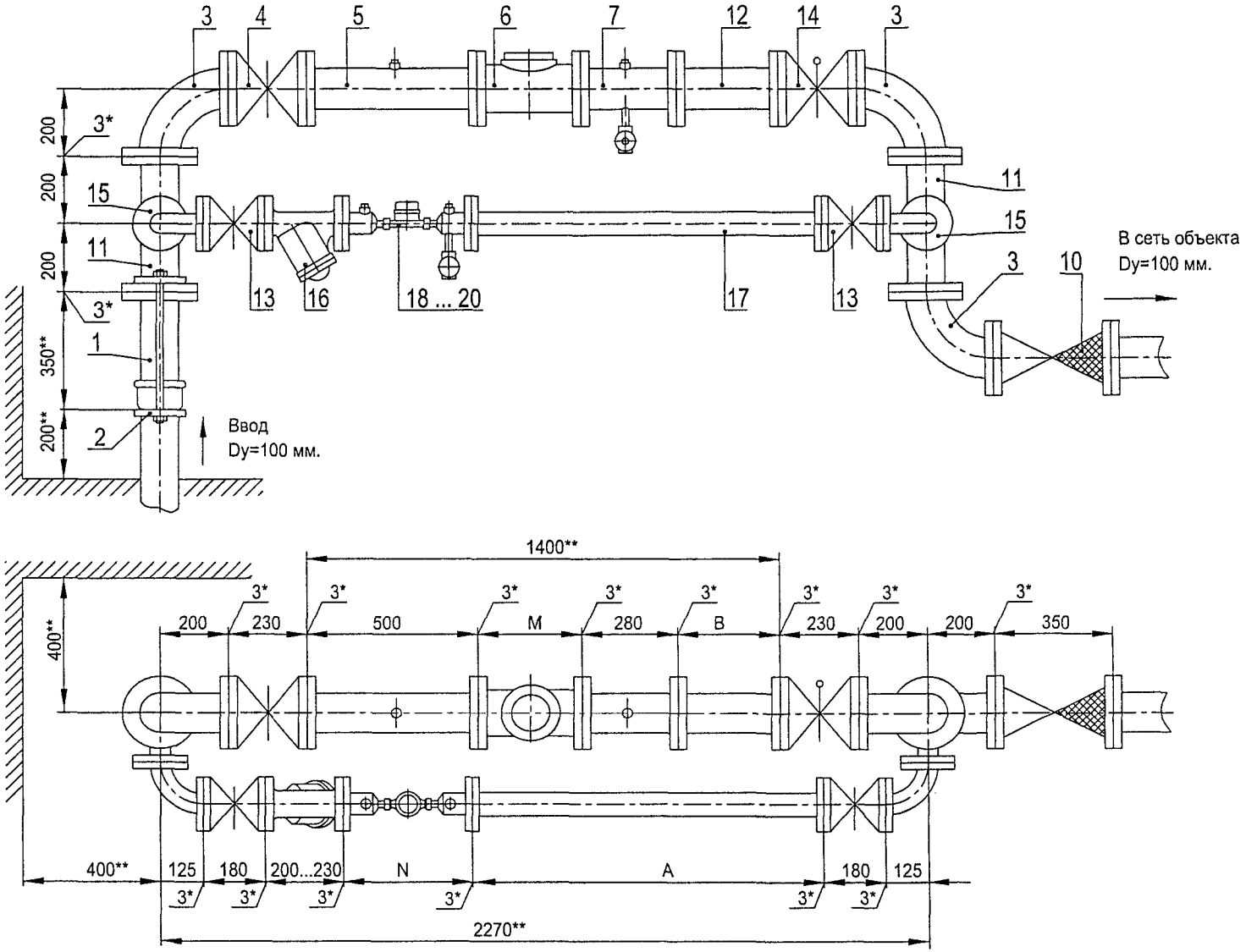

Установка счетчика dy=15 мм на хозяйственно-питьевой линии и счетчика dy=100 мм на пожарно-резервной линии в водомерном узле на вводе диаметром 100 мм.

Схема водомерного узла.

Схемы обвязок счетчиков dy=15 мм см. лист 151.

Перечень элементов, технические требования, см. лист 175.

Изм	Лист	№ документа	Подпись	Дата	ЦИРВ02А. 00. 00. 00	Лист 174

Инв. № подл. | Подпись и дата | Взам. инв. № | Инв. № дубл. | Подпись и дата

Формат А3

Перечень элементов:

Поз.	Наименование, обозначение	Кол.	Прим.
1	Патрубок ПФГ 100	1	
2	Стяжка, Ду=100 мм	1	
3	Колено УФ 100	3	
4	Задвижка клиновая, Ду=100 мм	1	
5	Патрубок до счетчика (ПДС), Ду=100 мм	1	
6	Счетчик dy=100 мм	1	
7	Патрубок после счетчика (ППС), Ду=100 мм	1	
10	Клапан обратный, Ду=100 мм	1	
11	Тройник ТФ 100х50	2	
12	2-й патрубок после счетчика (2-ППС), Ду=100 мм	1	
13	Задвижка клиновая, Ду=50 мм	2	
14	Задвижка с электроприводом, Ду=100 мм	1	
15	Колено УФ 50	2	
16	Фильтр, Ду=50 мм (патрубок вместо фильтра)	1	
17	2-й патрубок после счетчика (2-ППС), Ду=50 мм	1	
18	Счетчик dy=15 мм в обвязке ЦИРВ02А. 01. 00. 00 (исп. 1)	1	
19	Счетчик dy=15 мм в обвязке ЦИРВ02А. 02. 00. 00 (исп. 2)	1	
20	Счетчик dy=15 мм в обвязке ЦИРВ02А. 03. 00. 00 (исп. 3)	1	

6. Допускается установка фильтра на пожарно-резервной линии.

7. При применении турбинных счетчиков (dy=100 мм) допускается установка:
- струевыпрямителя вместо патрубка до счетчика (ПДС),
- фильтра-струевыпрямителя (ФС) вместо патрубка до счетчика (ПДС) и фильтра (см. прил., рис. 13).

Установка счетчика dy=15 мм на хозяйственно-питьевой линии и счетчика dy=100 мм на пожарно-резервной линии в водомерном узле на вводе диаметром 100 мм.

1*. Толщины прокладок между элементами водомерного узла.

2**. Размеры уточнить по месту.

3. Допускается замена задвижек поз. 4, 13, 14 на другую запорную аппаратуру соответствующего условного прохода (dy), разрешенную к применению в системе хозяйственно - питьевого водопровода.

4. Размер М - монтажная длина счетчика dy=100 мм, размер N - - монтажная длина счетчика с переходами (исп. 1, 2, 3), размеры А, В - - по месту.

5. Допускается установка бесфланцевого обратного клапана типа 19ч21бр (см. прил. 1, рис. 12). При одном водопроводном вводе на объект клапан обратный поз. 10 не устанавливается.

Перечень элементов. Технические требования.

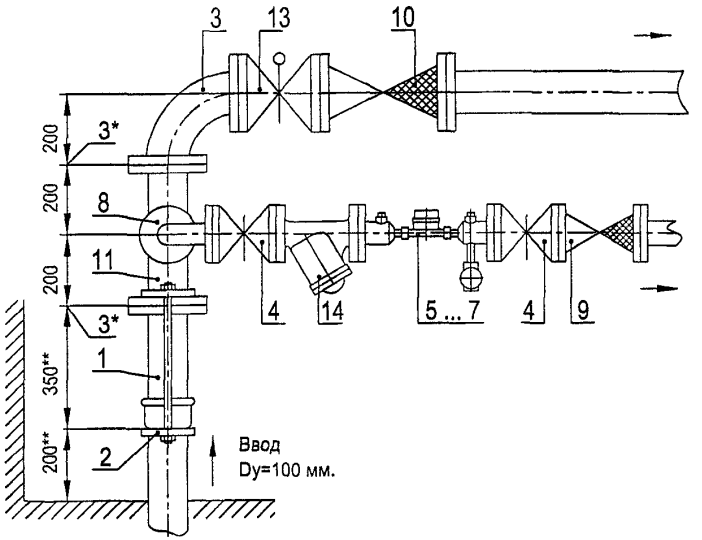

В сеть объекта
(противопожарные нужды) Dy=100 мм.

В сеть объекта
(хзяйственно-питьевые нужды) Dy=50 мм.

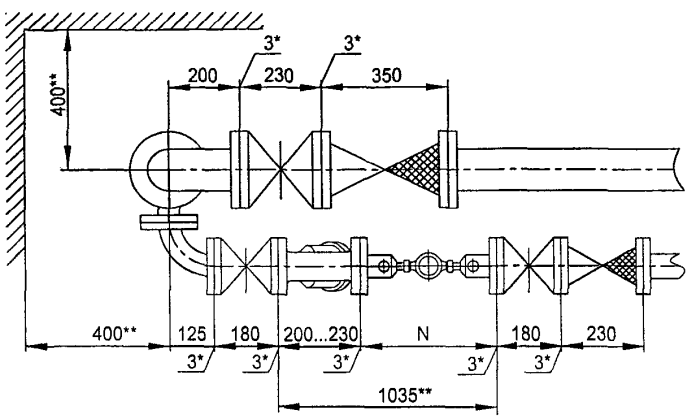

Установка счетчика dy=15 мм на хозяйственно-питьевой линии
с раздельной системой хозяйственно-питьевого и противопожарного
водопроводов на вводе диаметром 100 мм.

Схема водомерного узла.

Схемы обвязок счетчиков dy=15 мм см. лист 151.

Перечень элементов, технические требования, см. лист 177.

Изм	Лист	№ документа	Подпись	Дата	ЦИРВ02А. 00. 00. 00	Лист 176

Формат А3

Инв. № подл. | Подпись и дата | Взам. инв. № | Инв. № дубл. | Подпись и дата

Перечень элементов:

Поз.	Наименование, обозначение	Кол.	Прим.
1	Патрубок ПФГ 100	1	
2	Стяжка, Ду=100 мм	1	
3	Колено УФ 100	1	
4	Задвижка клиновая, Ду=50 мм	2	
5	Счетчик dy=15 мм в обвязке ЦИРВ02А. 01. 00. 00 (исп. 1)	1	
6	Счетчик dy=15 мм в обвязке ЦИРВ02А. 02. 00. 00 (исп. 2)	1	
7	Счетчик dy=15 мм в обвязке ЦИРВ02А. 03. 00. 00 (исп. 3)	1	
8	Колено УФ 50	2	
9	Клапан обратный, Ду=50 мм	1	
10	Клапан обратный, Ду=100 мм	1	
11	Тройник ТФ 100х50	1	
13	Задвижка с электроприводом, Ду=100 мм	1	
14	Фильтр, Ду=50 мм (патрубок вместо фильтра)	1	

1*. Толщины прокладок между элементами водомерного узла.

2**. Размеры уточнить по месту.

3. Допускается замена задвижек поз. 4, 13 на другую запорную аппаратуру соответствующего условного прохода (dy), разрешенную к применению в системе хозяйственно - питьевого водопровода.

4. Размер N - монтажная длина счетчика с переходами (исп. 1, 2, 3),

5. Допускается установка бесфланцевого обратного клапана типа 19ч21бр (см. прил. 1, рис. 12). При одном водопроводном вводе на объект клапаны обратные поз. 9, 10 не устанавливаются.

6. Допускается установка компенсирующих патрубков после обвязки счетчика (см. прил., рис 11а, б).

Установка счетчика dy=15 мм на хозяйственно-питьевой линии с раздельной системой хозяйственно-питьевого и противопожарного водопроводов на вводе диаметром 100 мм.

Перечень элементов. Технические требования.

Инв. № подл. | Подпись и дата | Взам. инв. № | Инв. № дубл. | Подпись и дата

Изм.	Лист	№ документа	Подпись	Дата	ЦИРВ02А. 00. 00. 00	Лист 177

Формат А3

Рис. 20

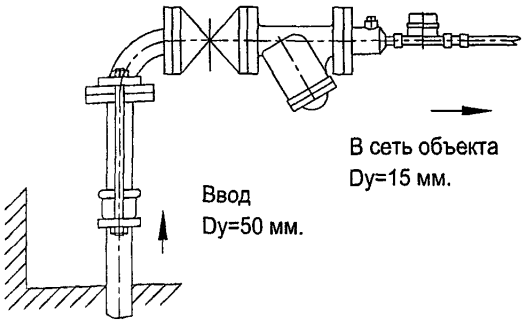

Установка счетчика dy=15 мм в водомерном узле
на вводе диаметром 50 мм.

Рис. 21

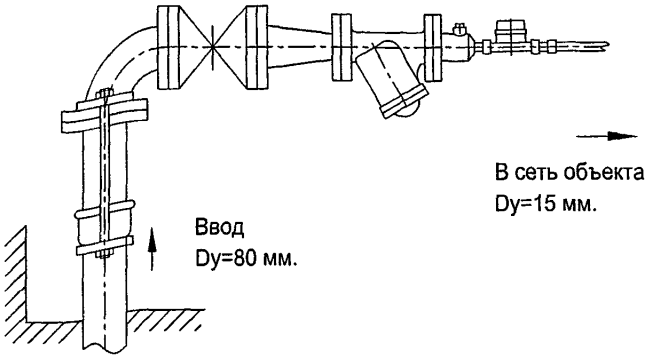

Установка счетчика dy=15 мм в водомерном узле
на вводе диаметром 80 мм.

Рис. 22

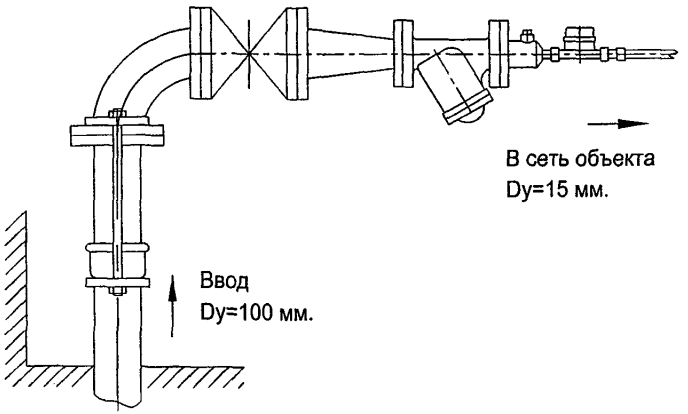

Установка счетчика dy=15 мм в водомерном узле
на вводе диаметром 100 мм.

Рис. 23

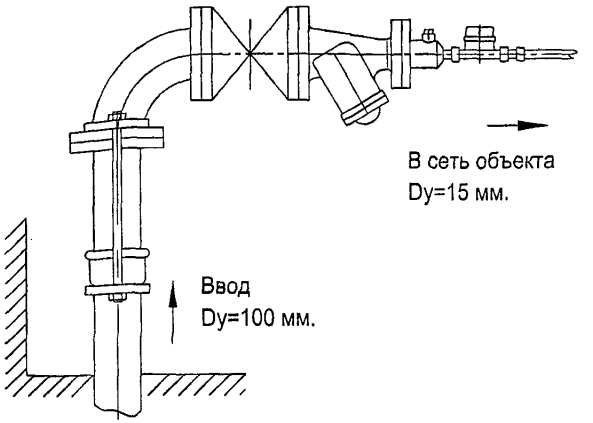

Установка счетчика dy=15 мм с фильтром-переходом (ФП)
в водомерном узле на вводе диаметром 100 мм.

Инв. № подл. | Подпись и дата | Взам. инв. № | Инв. № дубл. | Подпись и дата

Изм.	Лист	№ документа	Подпись	Дата

ЦИРВ 02А. 00. 00. 00

Лист 178

Формат А3

Рис. 24

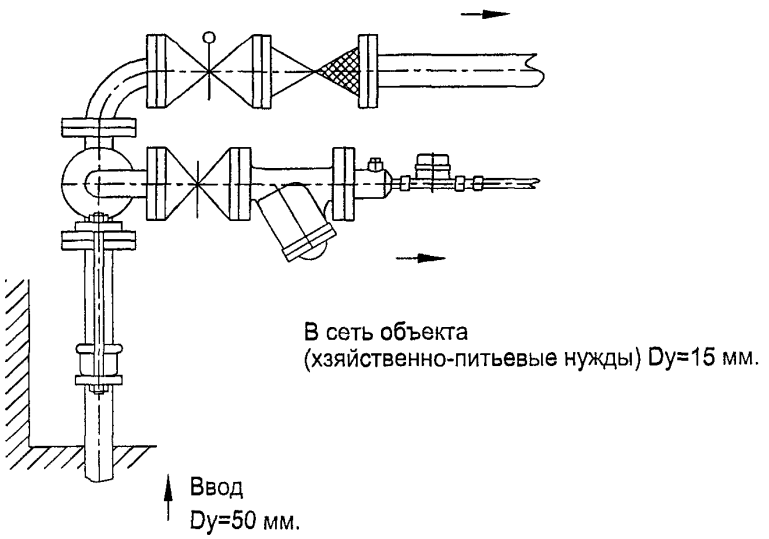

Установка счетчика dy=15 мм на хозяйственно-питьевой линии с раздельной системой хозяйственно-питьевого и противопожарного водопроводов на вводе диаметром 50 мм.

Рис. 25

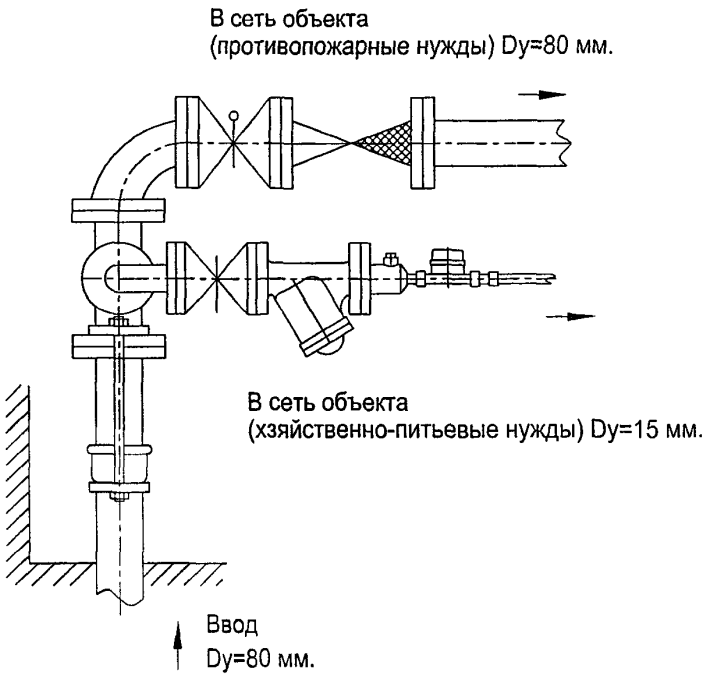

Установка счетчика dy=15 мм на хозяйственно-питьевой линии с раздельной системой хозяйственно-питьевого и противопожарного водопроводов на вводе диаметром 80 мм.

Подпись и дата | Инв. № дубл. | Взам. инв. № | Подпись и дата | Инв. № подл.

Рис. 26

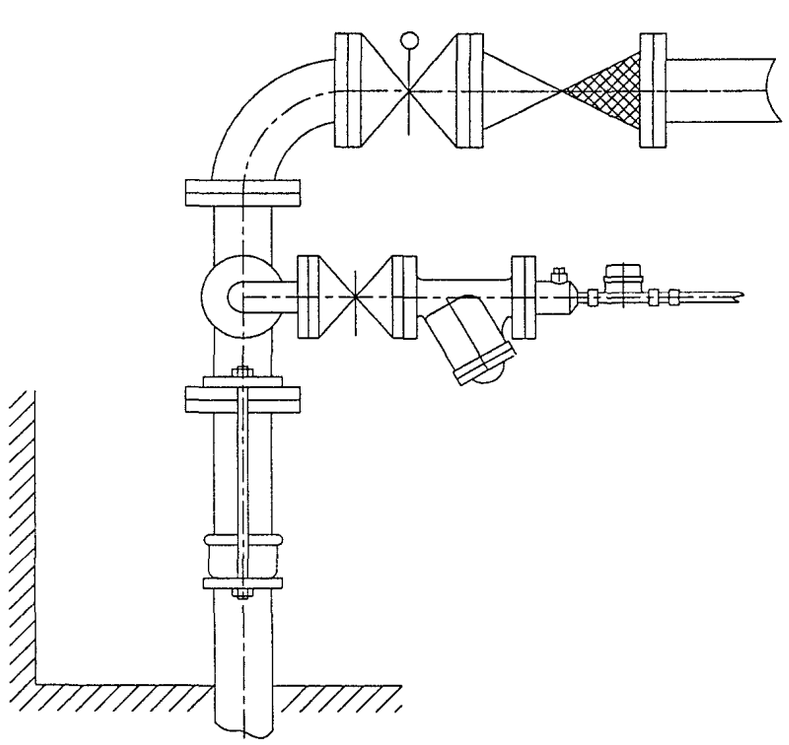

В сеть объекта
(противопожарные нужды) Dy=100 мм.

В сеть объекта
(хзяйственно-питьевые нужды) Dy=15 мм.

Ввод
Dy=100 мм.

Установка счетчика dy=15 мм на хозяйственно-питьевой линии с раздельной системой хозяйственно-питьевого и противопожарного водопроводов на вводе диаметром 100 мм.

Подпись и дата | Инв. № дубл. | Взам. инв. № | Подпись и дата | Инв. № подл.

Изм	Лист	№ документа	Подпись	Дата	ЦИРВ02А. 00. 00	Лист 180

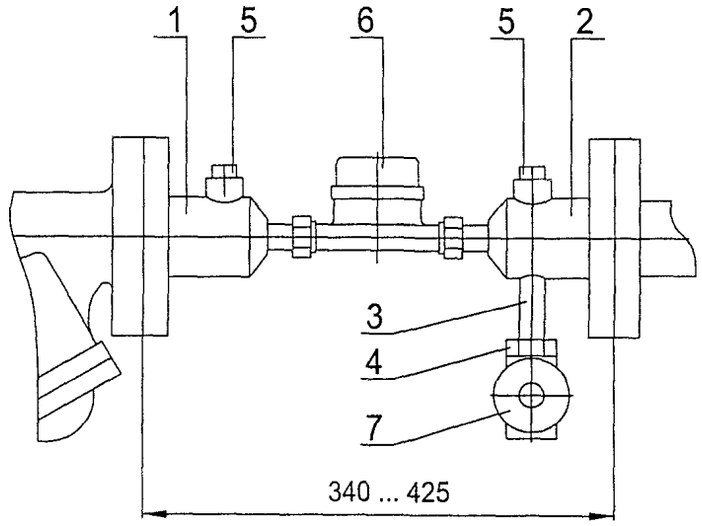

Формат	Зона	Позиция	Обозначение	Наименование	Кол.	Примечание
				Документация		
			ЦИРВ02А. 01. 00. 00.	Сборочный чертеж,		
				спецификация		
				Сборочные единицы		
		1	ЦИРВ02А. 00. 01. 00.	Переход 50xG1/2"-1	1	
		2	ЦИРВ02А. 00. 02. 00.	Переход 50xG1/2"-2	1	
				Стандартные изделия		
		3		Сгон Ц-15	1	
				ГОСТ 8946-75		
		4		Контргайка Ц-15	1	
				ГОСТ 8961-75		
		5		Пробка Ц-25	2	
				ГОСТ 8963-75		
				Покупные изделия		
		6		Счетчик холодной	1	
				воды со штуцерами,		
				dy=15 мм		
		7		Устройство запорное	1	
				dy=15 мм		

1. Размер для справок.

Изм.	Лист	№ документа	Подпись	Дата
Разработ.				
Проверил				
Т. контр.				
Н. контр.				
Утв.				

ЦИРВ02А. 01. 00. 00. СБ.

Обвязка счетчика
dy=15 мм
исполнение 1
Сборочный чертеж

Литера	Масса	Масштаб
		1:10

Лист 181 Листов 1

Формат А4

Первич. примен

Справ. №

Подпись и дата

Инв. № дубл.

Взам. инв. №

Подпись и дата

Инв. № подл.

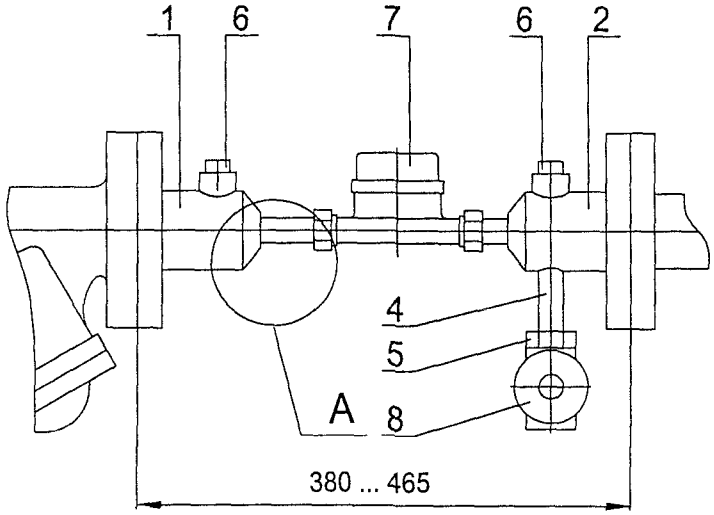

A

M 1:1

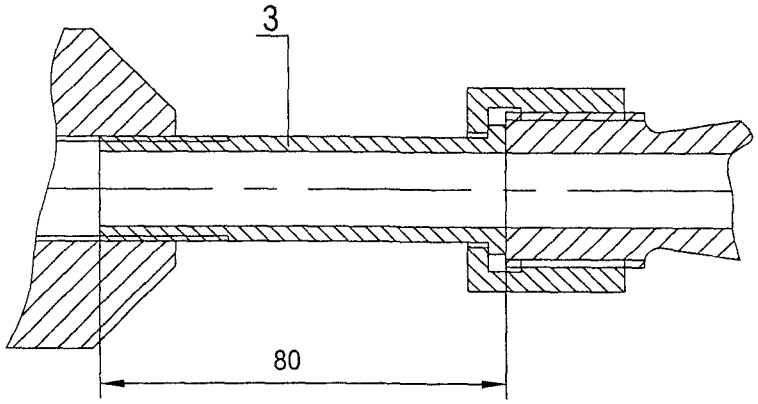

Формат	Зона	Позиция	Обозначение	Наименование	Кол.	Примечание
				Документация		
			ЦИРВ02А. 02. 00. 00.	Сборочный чертеж,		
				спецификация		
				Сборочные единицы		
А4		1	ЦИРВ02А. 00. 01. 00.	Переход 50xG1/2"-1	1	
А4		2	ЦИРВ02А. 00. 02. 00.	Переход 50xG1/2"-2	1	
				Детали		
А4	*	3	ЦИРВ03. 00. 00. 01.	Ниппель	1	
				Стандартные изделия		
		4		Сгон Ц-15	1	
				ГОСТ 8946-75		
		5		Контргайка Ц-15	1	
				ГОСТ 8961-75		
		6		Пробка Ц-25	2	
				ГОСТ 8963-75		
				Покупные изделия		
		7		Счетчик холодной	1	
				воды со штуцерами,		
				dy=15 мм		
		8		Устройство запорное	1	
				dy=15 мм		

1. Размеры для справок.

Изм.	Лист	№ документа	Подпись	Дата
Разработ.				
Проверил				
Т. контр.				
Н. контр.				
Утв.				

ЦИРВ02А. 02. 00. 00. СБ.

Обвязка счетчика
dy=15 мм
исполнение 2

Сборочный чертеж

Литера	Масса	Масштаб
		1:10
Лист 182	Листов 1	

Формат А4

Первич. примен

Справ. №

Подпись и дата

Инв. № дубл.

Взам. инв. №

Подпись и дата

Инв. № подл.

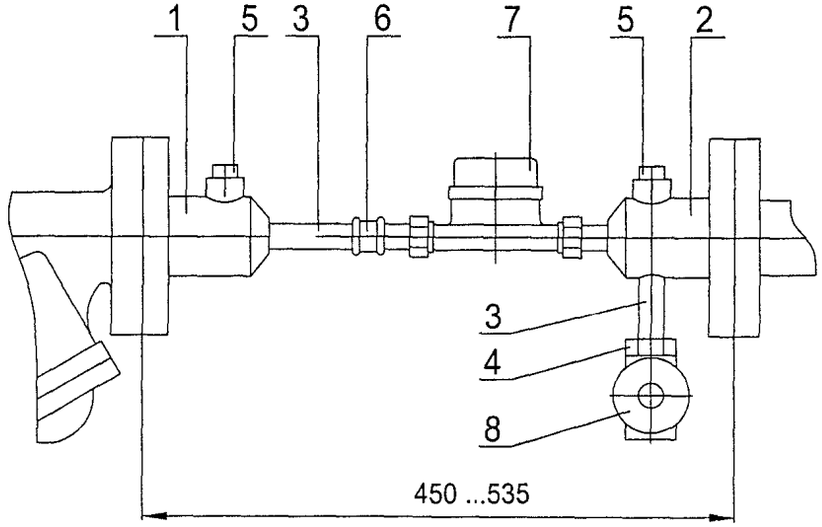

Формат	Зона	Позиция	Обозначение	Наименование	Кол.	Примечание
				Документация		
			ЦИРВ02А. 03. 00. 00.	Сборочный чертеж,		
				спецификация		
				Сборочные единицы		
		1	ЦИРВ02А. 00. 01. 00.	Переход 50xG1/2"-1	1	
		2	ЦИРВ02А. 00. 02. 00.	Переход 50xG1/2"-2	1	
				Стандартные изделия		
		3		Сгон Ц-15	2	
				ГОСТ 8946-75		
		4		Контргайка Ц-15	1	
				ГОСТ 8961-75		
		5		Пробка Ц-25	2	
				ГОСТ 8963-75		
		6		Муфта короткая Ц-15	1	
				ГОСТ 8954-75		
				Покупные изделия		
		7		Счетчик холодной	1	
				воды со штуцерами,		
				dy=15 мм		
		8		Устройство запорное	1	
				dy=15 мм		

1. Размер для справок.

Изм.	Лист	№ документа	Подпись	Дата
Разработ.				
Проверил				
Т. контр.				
Н. контр.				
Утв.				

ЦИРВ02А. 03. 00. 00. СБ.

Обвязка счетчика
dy=15 мм
исполнение 3
Сборочный чертеж

Литера	Масса	Масштаб
		1:10
Лист 183	Листов 1	

Формат А4

Первич. прим-ен | Справ. № | Подпись и дата | Инв. № дубл. | Взам. инв. № | Подпись и дата | Инв. № подл.

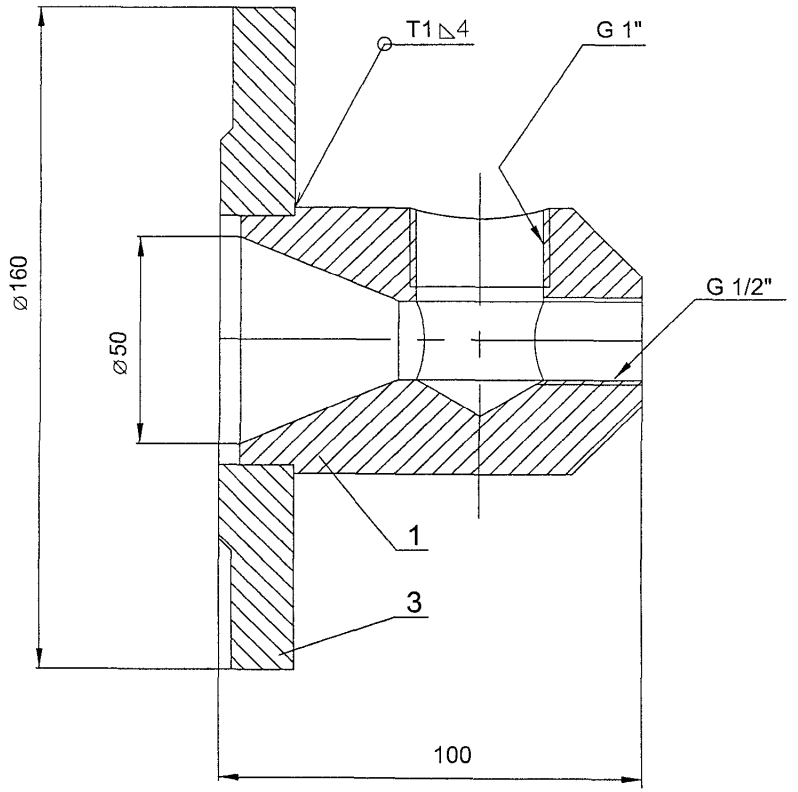

Формат	Зона	Позиция	Обозначение	Наименование	Кол.	Примечание
				Документация		
			ЦИРВ02А. 00. 01. 00.	Сборочный чертеж,		
				спецификация		
				Детали		
		1	ЦИРВ02А. 00. 01. 01.	Втулка-15-1	1	
				Стандартные изделия		
		3		Фланец 50-10	1	
				ГОСТ 12820-80		

1. Размеры для справок.
2. Сварные швы по ГОСТ 5264-80.
3. Сварные швы проверить на герметичность.
Рабочее давление - 1,0 МПА.
4. Покрытие наружных поверхностей - окрашивание.

Изм.	Лист	№ документа	Подпись	Дата
Разработ.				
Проверил				
Т. контр.				
Н. контр.				
Утв.				

ЦИРВ02А. 00. 01. 00. СБ.

Переход 50хG1/2"-1

Сборочный чертеж

Литера	Масса	Масштаб
		1:1
Лист 184	Листов 1	

Формат А4

Перевиц. примен

Справ. №

Подпись и дата

Инв. № дубл.

Взам. инв. №

Подпись и дата

Инв. № подл.

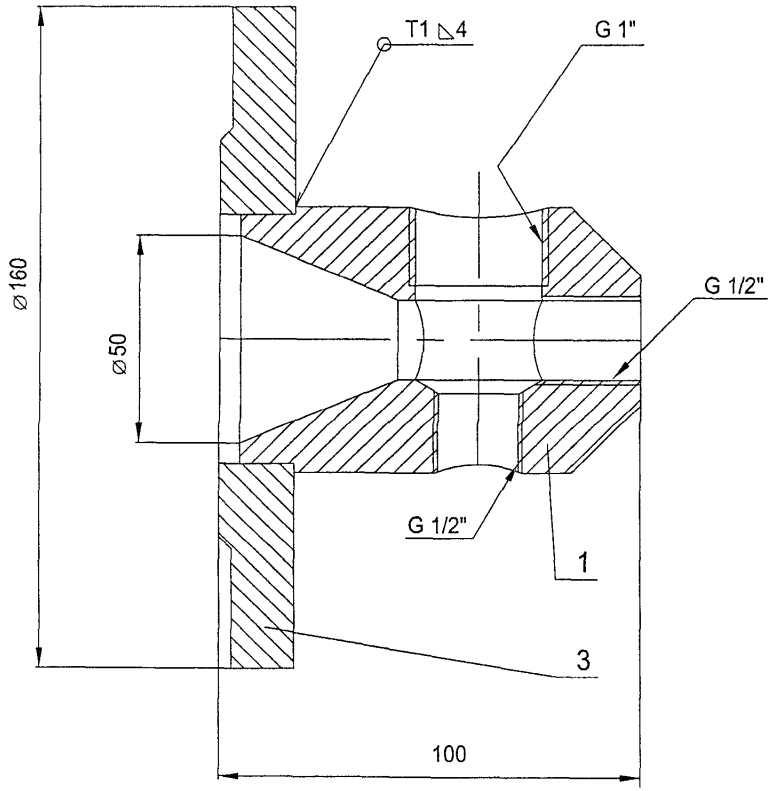

Формат	Зона	Позиция	Обозначение	Наименование	Кол.	Примечание
				Документация		
			ЦИРВ02А. 00. 02. 00.	Сборочный чертеж,		
				спецификация		
				Детали		
		1	ЦИРВ02А. 00. 02. 01.	Втулка-15-2	1	
				Стандартные изделия		
		3		Фланец 50-10	1	
				ГОСТ 12820-80		

1. Размеры для справок.
2. Сварные швы по ГОСТ 5264-80.
3. Сварные швы проверить на герметичность.
   Рабочее давление - 1,0 МПА.
4. Покрытие наружных поверхностей - окрашивание.

Изм.	Лист	№ документа	Подпись	Дата
Разработ.				
Проверил				
Т. контр.				
Н. контр.				
Утв.				

ЦИРВ02А. 00. 02. 00. СБ.

Переход 50xG1/2"-2

Сборочный чертеж

Литера	Масса	Масштаб
		1:1

Лист 185 Листов 1

Формат А4

Первич. примен.

Справ. №

Подпись и дата

Инв. № дубл.

Взам. инв. №

Подпись и дата

Инв. № подл.

10 (√)

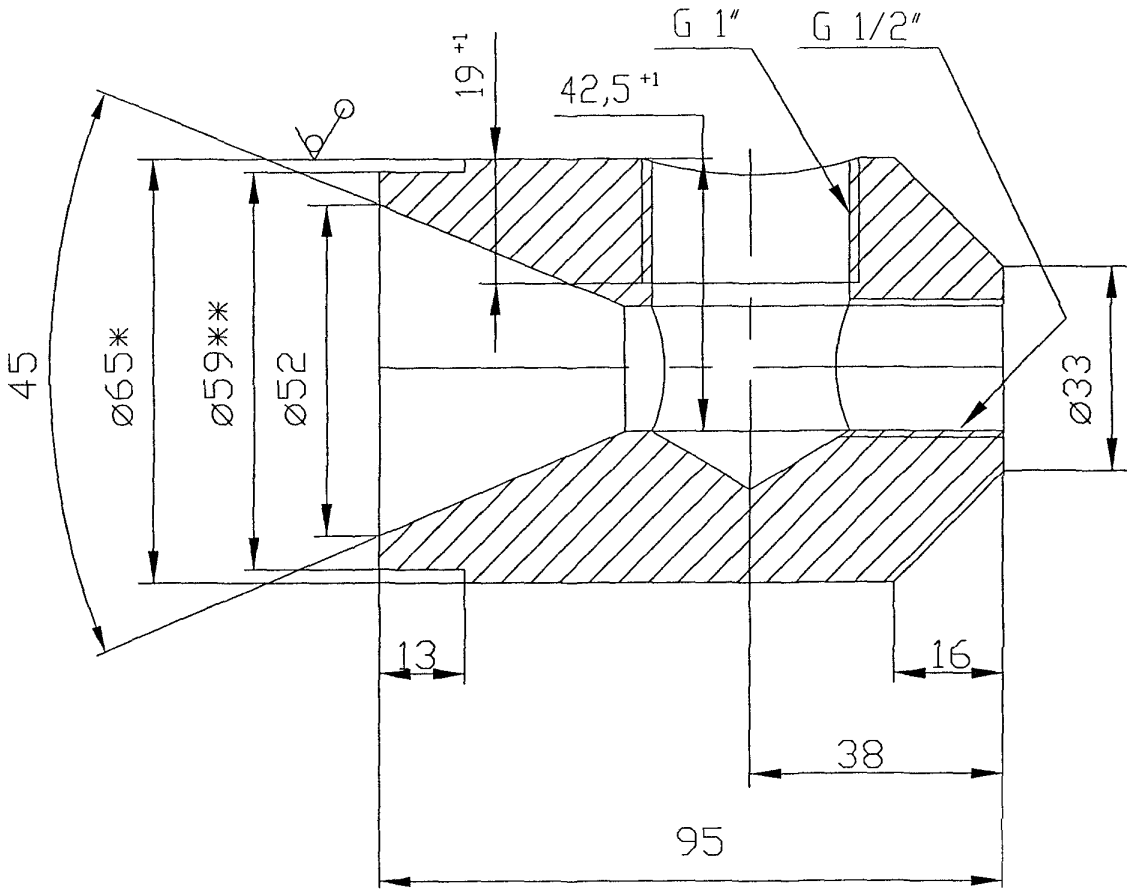

1*. Размер для справок.

2**. Уточнить по сопрягаемой детали.

3. Резьбовые отверстия по ГОСТ 6357-73

4. H14, h14, t2/2.

Изм.	Лист	№ документа	Подпись	Дата
Разработ.				
Проверил				
Т. контр.				
Н. контр.				
Утв.				

ЦИРВ02А. 00. 01. 01

Втулка-15-1

Литера	Масса	Масштаб
		2:1

Лист 186 Листов 1

КРУГ В65 ГОСТ 2590-80 / Ст3 ГОСТ 535-58

Формат А4

Подпись и дата | Инв. № дубл. | Взам. инв. № | Подпись и дата | Инв. № подл.

10

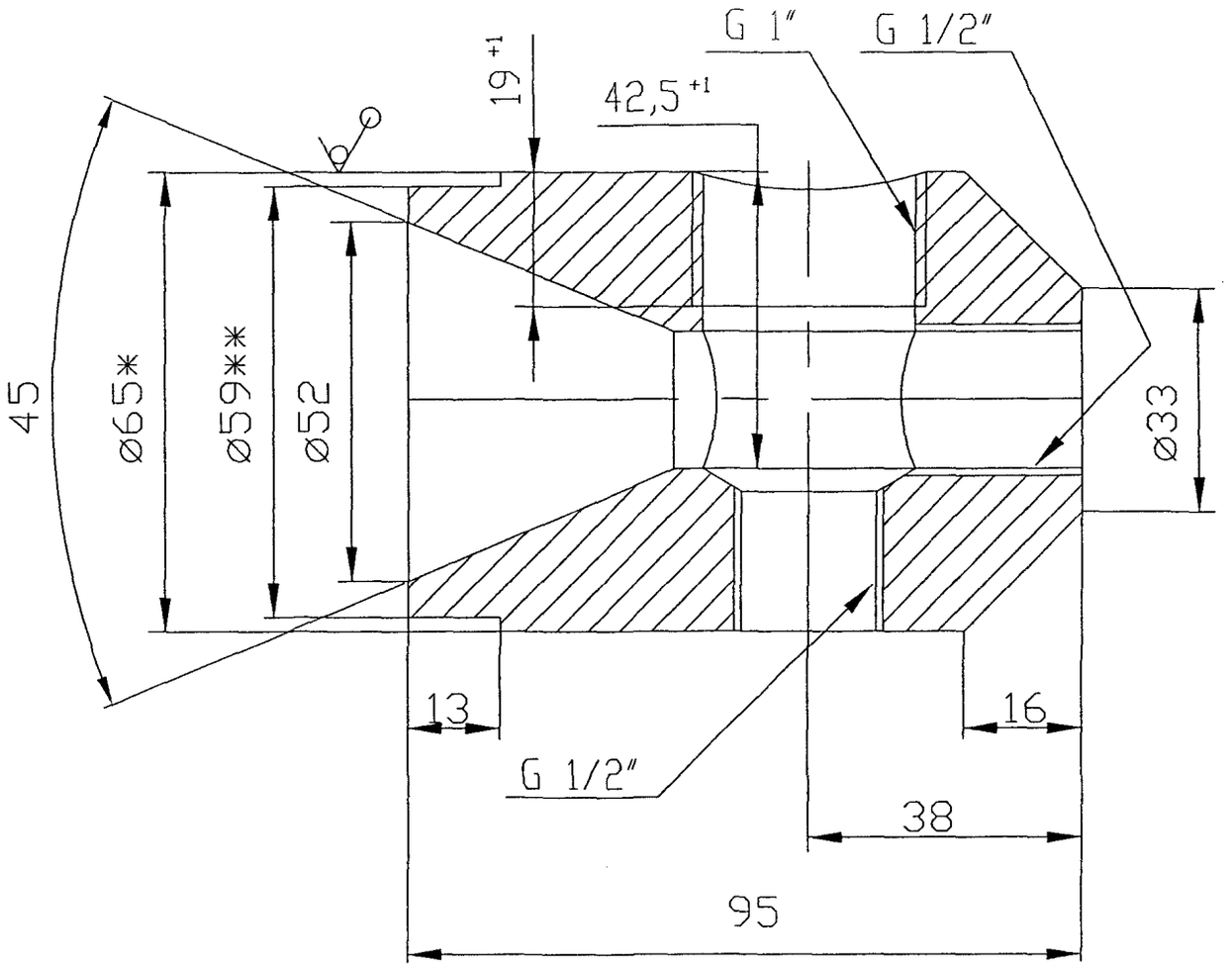

1*. Размер для справок.

2**. Уточнить по сопрягаемой детали.

3. Резьбовые отверстия по ГОСТ 6357-73

4. H14, h14, t2/2.

Изм.	Лист	№ документа	Подпись	Дата
Разработ.				
Проверил				
Т. контр.				
Н. контр.				
Утв.				

ЦИРВ02А. 00. 02. 01

Втулка-15-2

Литера	Масса	Масштаб
		2:1

Лист 187 Листов 1

КРУГ В65 ГОСТ 2590-80 / Ст3 ГОСТ 535-58

Формат А4

Подпись и дата | Инв. № дубл. | Взам. инв. № | Подпись и дата | Инв. № подл.

"УТВЕРЖДАЮ"

Заместитель директора ЦРА по производству и метрологии

_____ В. И. Серков

Приложение № 4

к альбому типовых конструкций

водомерных узлов ЦИРВ02А. 00. 00. 00

Схемы установки комбинированных счетчиков с диаметрами условного прохода основного канала 50 ... 150 мм в водомерных узлах на вводах Dy=50 ... 200 мм.

Согласовано:

Начальник ТС ЦРА /Тютрин А. В./

Начальник РО ТС ЦРА /Низамова С. В./

Подпись и дата | Инв. № дуб. | Взам. инв. № | Подпись и дата | Инв. № подл.

Изм.	Лист	№ документа	Подпись	Дата	(2)	кол.(все)	И-2А. 2-04	Швецов	27.12.04

ЦИРВ02А. 00. 00. 00

Пояснительная записка

Комбинированный счетчик - вид измерительного устройства учета расхода воды, в котором помимо основного пропускного канала имеется дополнительный - байпасный. Оба канала отличаются различной пропускной способностью и снабжены независимыми устройствами измерения расхода воды. Переключение с одного канала на другой в зависимости от расхода в системе производится автоматически специальным клапаном, встроенным в счетчик. Принципиальная конструкция такого типа измерительного устройства показана на рис. 1.

Использование комбинированных приборов учета дает возможность существенно повысить точность измерения расхода воды, особенно при большой неравномерности водопотребления. Кроме того, при применении таких средств измерения упрощается конструкция узла учета и появляется возможность фактически исключить использование водомерных узлов с обводной линией, заменив их "одинарными". При этом сокращается количество элементов водомерного узла, а следовательно и его габариты, металлоемкость, стоимость. В большинстве случаев, при наличии пожаротушения, отпадает необходимость в запорной арматуре с электроприводом.

В таблице 1 приведена информация о соотношении диаметров основного и байпасного каналов (номинальных часовых расходах), а так же расходы, при которых происходит переключение потока с канала на канал у существующих в настоящее время комбинированных счетчиков.

Таблица 1

Диаметр основного канала, мм	50	80	100	150
Номинальный часовой расход, $м^3$/час	15...40	40...120	60...180	150
*Диаметр байпасного канала, мм	20*		25...32*	32*
Номинальный часовой расход, $м^3$/час	2,5		2,5...6	10
Переключение на увеличение потока, $м^3$/час	1,6 ... 2,3		2,5...3,9	6,2
Переключение на уменьшение потока, $м^3$/час	1,1 ... 1,4		1,9...2,3	4,8

Примечание: *диаметры байпасных каналов счетчиков указаны в таблице условно, исходя из приведенных в паспортах комбинированных счетчиков данных о номинальных часовых расходах.

В данном приложении приведены схемы узлов учета с использованием комбинированных (средств измерения) счетчиков, устанавливаемых на вводах диаметром 50 ... 200 мм. Минимальный диаметр основного канала счетчика - 50 мм, максимальный - 150 мм.

Типы водомерных узлов с комбинированными счетчиками представлены на рис. 2 ... 4. В данном приложении рассмотрены варианты узлов, показанные на рис. 2, 3, указанный на рис. 4 компонуется аналогичным образом и в данном приложении не рассматривается.

Устройство комбинированного счетчика

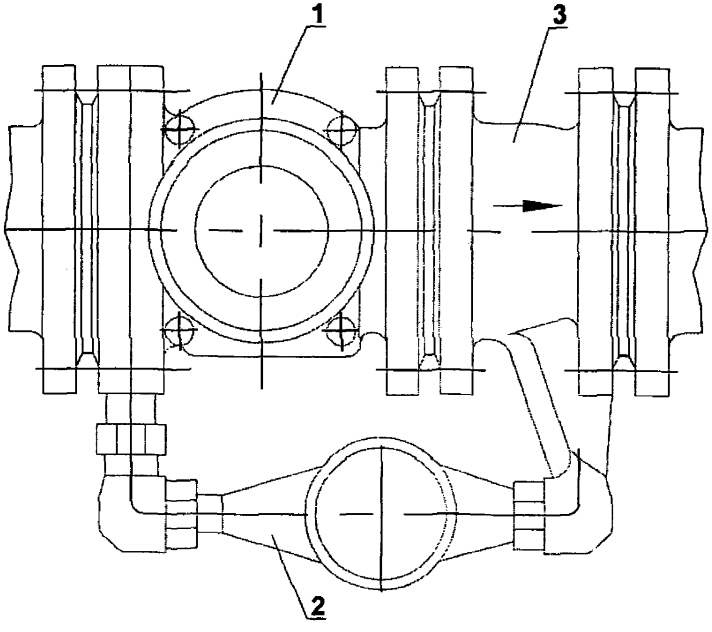

Рис. 1

1. Основной счетчик
2. Байпасный счетчик
3. Специализированный клапан переключения

Водомерный узел с хозяйственно-питьевой линией

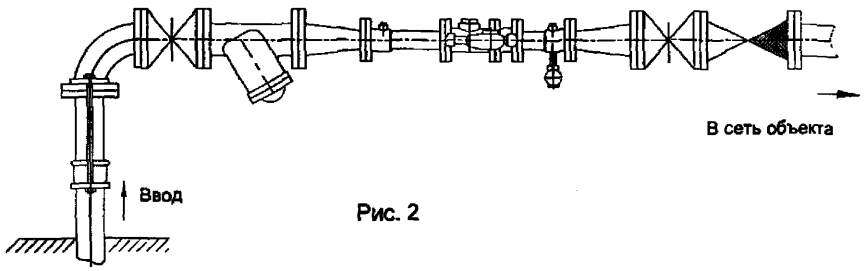

Рис. 2

Водомерный узел с раздельной системой хозяйственно-питьевого и противопожарного водопроводов

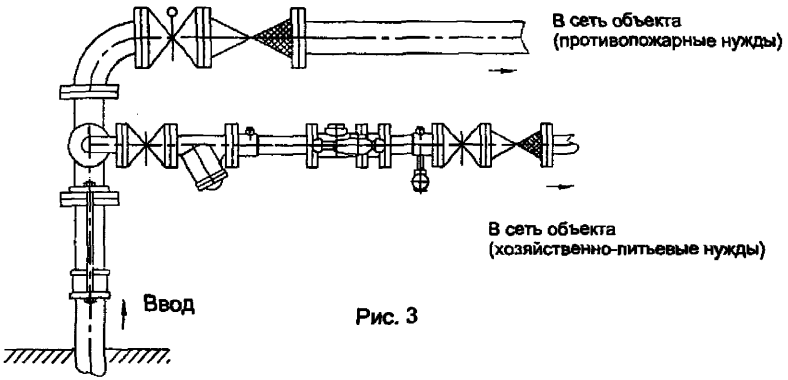

Рис. 3

Водомерный узел с раздельной системой хозяйственно-питьевого и противопожарного водопроводов и счетчиком на пожарной линии.

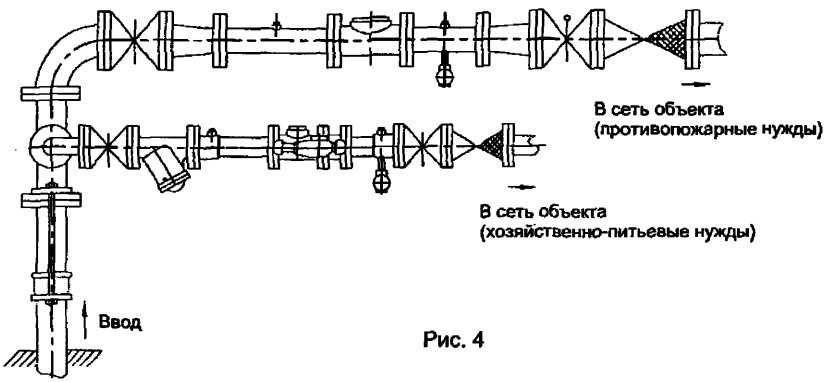

Рис. 4

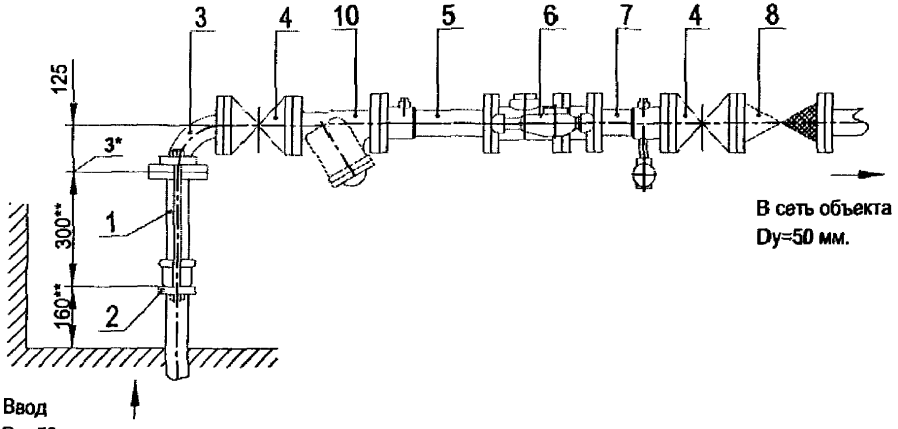

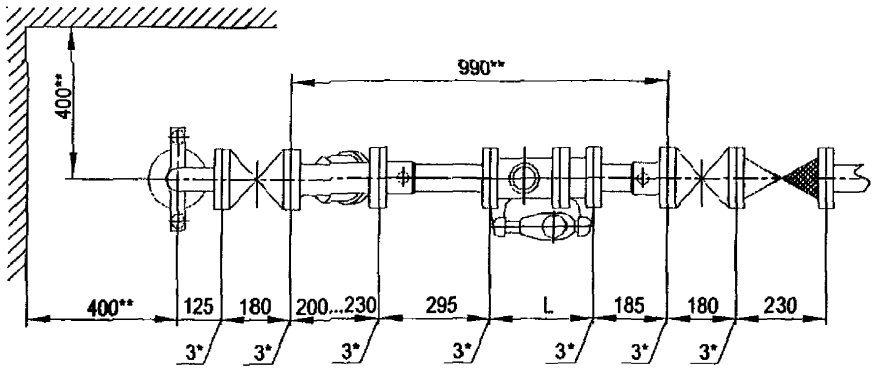

Установка комбинированного счетчика с диаметром основного канала dy=50 мм в водомерном узле на вводе диаметром 50 мм.

Перечень элементов, технические требования см. лист 193.

Схема водомерного узла.

Изм.	Лист	№ документа	Подпись	Дата	ЦИРВ 02А. 00. 00. 00	Лист 192

Инв. № подл. | Подпись и дата | Взам. инв. № | Инв. № дубл. | Подпись и дата

Перечень элементов:

Поз.	Наименование, обозначение	Кол.	Примечание
1	Патрубок ПФГ 50	1	
2	Стяжка, Ду=50 мм	1	
3	Колено УФ 50	1	
4	Задвижка клиновая, Ду=50 мм	2	
5	Патрубок до счетчика (ПДС), dy=50 мм	1	
6	Счетчик комбинированный dy=50/d байпас	1	
7	Патрубок после счетчика (ППС), dy=50 мм	1	
8	Клапан обратный, Ду=50 мм	1	
10	Фильтр, Ду=50 мм (патрубок вместо фильтра)	1	

1*. Толщины прокладок между элементами водомерного узла.

2**. Размеры уточнить по месту.

3. Допускается замена задвижек поз. 4 на другую запорную аппаратуру соответствующего условного прохода (dy) и назначения, разрешенную к применению в системе хозяйственно - питьевого водопровода.

4. Размер L - монтажная длина счетчика.

5. Допускается установка компенсирующих патрубков после обвязки счетчика (см. прил.1, рис 11а, б).

6. Допускается установка бесфланцевого обратного клапана типа 19ч21бр (см. прил.1, рис. 12). При одном водопроводном вводе на объект клапан обратный поз. 8 не устанавливается.

7. Допускается изменение длин патрубков до и после счетчика в соответствии с требованиями, изложенными в паспорте на счетчик (наличие сливных и контролирующих отверстий - обязательно); допускается применение:
- струевыпрямителя вместо патрубка до счетчика (ПДС),
- фильтра-струевыпрямителя (ФС) вместо патрубка до счетчика (ПДС) и фильтра (см. прил.1, рис. 13).

Установка комбинированного счетчика с диаметром основного канала dy=50 мм в водомерном узле на вводе диаметром 50 мм.

Перечень элементов. Технические требования.

Инв. № подл. | Подпись и дата | Взам. инв. № | Инв. № дубл. | Подпись и дата

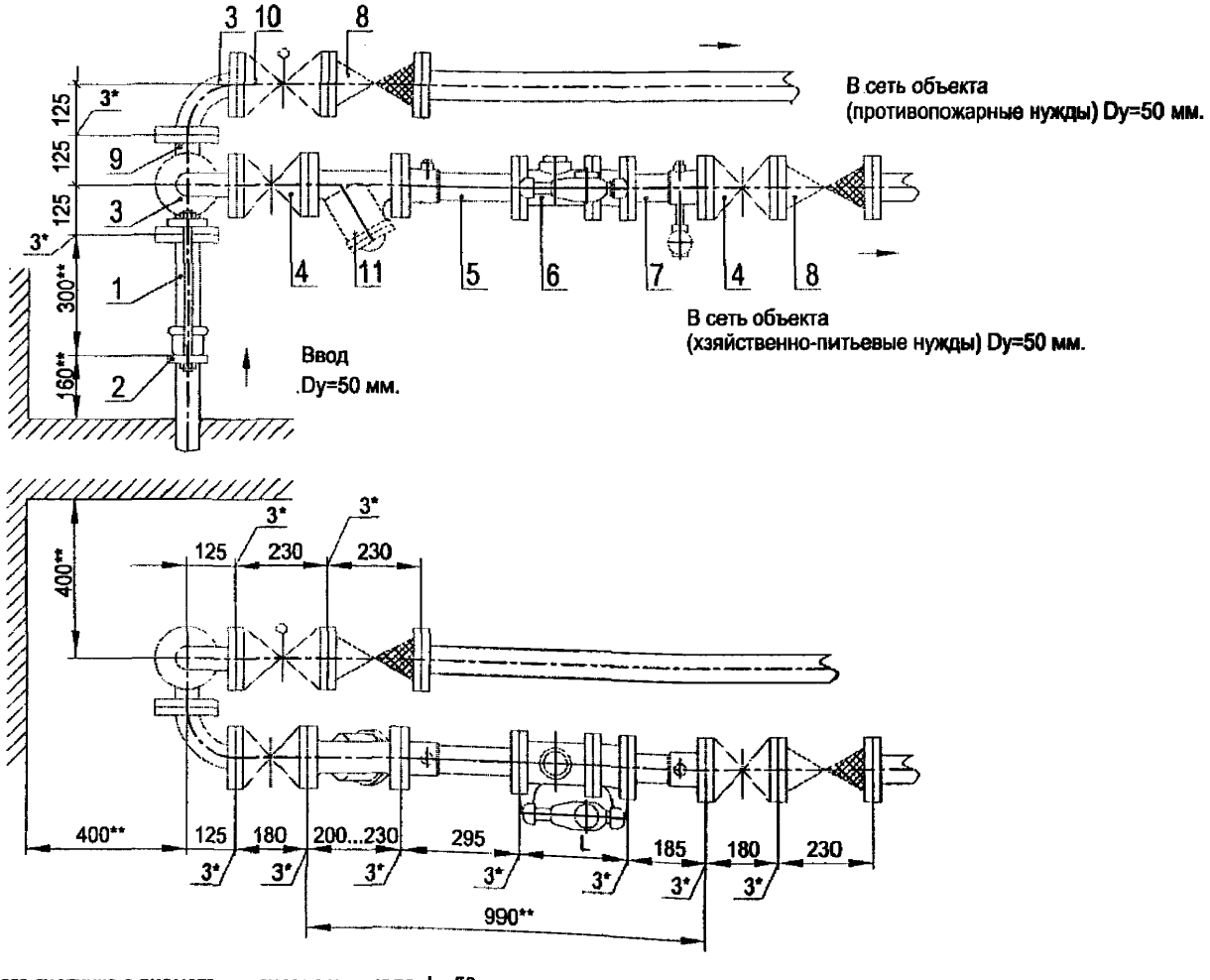

Установка комбинированного счетчика с диаметром основного канала dy=50 мм с раздельной системой хозяйственно-питьевого и противопожарного водопроводов на вводе диаметром 50 мм.

Перечень элементов, технические требования см. лист 195

Схема водомерного узла.

Изм	Лист	№ документа	Подпись	Дата	ЦИРВ02А. 00. 00. 00	Лист 194

Формат А3

Инв. № подл. | Подпись и дата | Взам. инв. № | Инв. № дубл. | Подпись и дата

Перечень элементов:

Поз.	Наименование, обозначение	Кол.	Прим.
1	Патрубок ПФГ 50	1	
2	Стяжка, Ду=50 мм	1	
3	Колено УФ 50	2	
4	Задвижка клиновая, Ду=50 мм	2	
5	Патрубок до счетчика (ПДС), dy=50 мм	1	
6	Счетчик комбинированный dy=50/d байпас	1	
7	Патрубок после счетчика (ППС), dy=50 мм	1	
8	Клапан обратный, Ду=50 мм	2	
9	Тройник ТФ 50х50	1	
10	Задвижка (клапан) с электроприводом, Ду=50 мм	1	
11	Фильтр, Ду=50 мм (патрубок вместо фильтра)	1	

1*. Толщины прокладок между элементами водомерного узла.

2**. Размеры уточнить по месту.

3. Допускается замена задвижек поз. 4, 10 на другую запорную аппаратуру соответствующего условного прохода (dy) и назначения, разрешенную к применению в системе хозяйственно - питьевого водопровода.

4. Размер L - монтажная длина счетчика, размер А - по месту.

5. Допускается установка компенсирующих патрубков после обвязки счетчиков (см. прил., рис 11а, б).

6. Допускается установка бесфланцевого обратного клапана типа 19ч21бр (см. прил., рис. 12). При одном водопроводном вводе на объект клапан обратный поз. 8 не устанавливается.

7. Допускается изменения длин патрубков до и после счетчика в соответствии с требованиями, изложенными в паспорте на счетчик (наличие сливных и контролирующих отверстий - обязательно); допускается применение:

- струевыпрямителя вместо патрубка до счетчика (ПДС),
- фильтра-струевыпрямителя (ФС) вместо патрубка до счетчика (ПДС) и фильтра (см. прил., рис. 13).

Установка комбинированного счетчика с диаметром основного канала dy=50 мм с раздельной системой хозяйственно-питьевого и противопожарного водопроводов на вводе диаметром 50 мм.

Перечень элементов. Технические требования.

Инв. № подл. | Подпись и дата | Взам. инв. № | Инв. № дубл. | Подпись и дата

Изм	Лист	№ документа	Подпись	Дата

ЦИРВ02А. 00. 00. 00

Лист 195

Формат А3

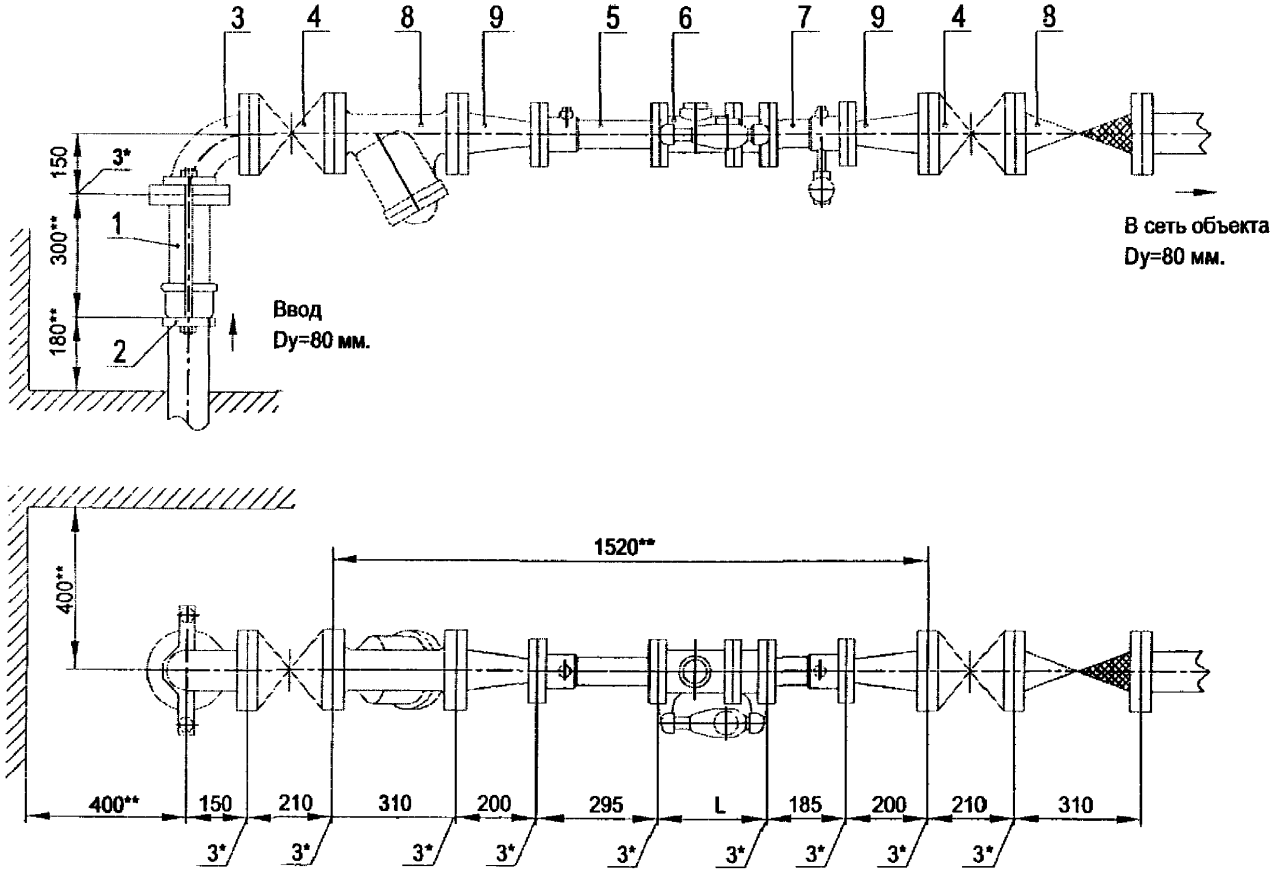

Установка комбинированного счетчика с диаметром основного канала dy=50 мм в водомерном узле на вводе диаметром 80 мм.

Схема водомерного узла.

Перечень элементов, технические требования см. лист 197.

Изм.	Лист	№ документа	Подпись	Дата	ЦИРВ02А. 00. 00	Лист 196

Формат А3

Инв. № подл. | Подпись и дата | Взам. инв. № | Инв. № дубл. | Подпись и дата

Перечень элементов:

Поз.	Наименование, обозначение	Кол.	Примечание
1	Патрубок ПФГ 80	1	
2	Стяжка, Ду=80 мм	1	
3	Колено УФ 80	1	
4	Задвижка клиновая, Ду=80 мм	2	
5	Патрубок до счетчика (ПДС), dy=50 мм	1	
6	Счетчик комбинированный dy=50/d байпас	1	
7	Патрубок после счетчика (ППС), dy=50 мм	1	
8	Клапан обратный, Ду=80 мм	1	
9	Переход ПФ 80х50	2	
10	Фильтр, Ду=80 мм (патрубок вместо фильтра)	1	

1*. Толщины прокладок между элементами водомерного узла.

2**. Размеры уточнить по месту.

3. *Допускается замена задвижек поз. 4 на другую запорную ар*матуру соответствующего условного прохода (dy) и назначения, разрешенную к применению в системе хозяйственно - питьевого водопровода.

4. Размер L - монтажная длина счетчика.

5. Допускается установка компенсирующих патрубков после обвязки счетчика (см. прил. 1, рис 11а, б).

6. Допускается установка бесфланцевого обратного клапана типа 19ч21бр (см. прил. 1, рис. 12). При одном водопроводном вводе на объект клапан обратный поз. 8 не устанавливается.

7. Допускается установка фильтра dy=50 мм, после перехода ПФ 50х80 или фильтра-перехода ФП-80х50 (см. прил. 1, рис. 15).

8. Допускается изменение длин патрубков до и после счетчика в соответствии с требованиями, изложенными в паспорте на счетчик (наличие сливных и контролирующих отверстий - обязательно); допускается применение:

- струевыпрямителя вместо патрубка до счетчика (ПДС),
- фильтра-струевыпрямителя (ФС) вместо патрубка до счетчика (ПДС) и фильтра (см. прил. 1, рис. 13),
- фильтра-струевыпрямителя-перехода (ФСП) вместо патрубка до счетчика (ПДС), фильтра и перехода (см. прил. 1, рис. 14).

Установка комбинированного счетчика с диаметром основного канала dy=50 мм в водомерном узле на вводе диаметром 80 мм.

Перечень элементов. Технические требования.

Инв. № подл. | Подпись и дата | Взам. инв. № | Инв. № дубл. | Подпись и дата

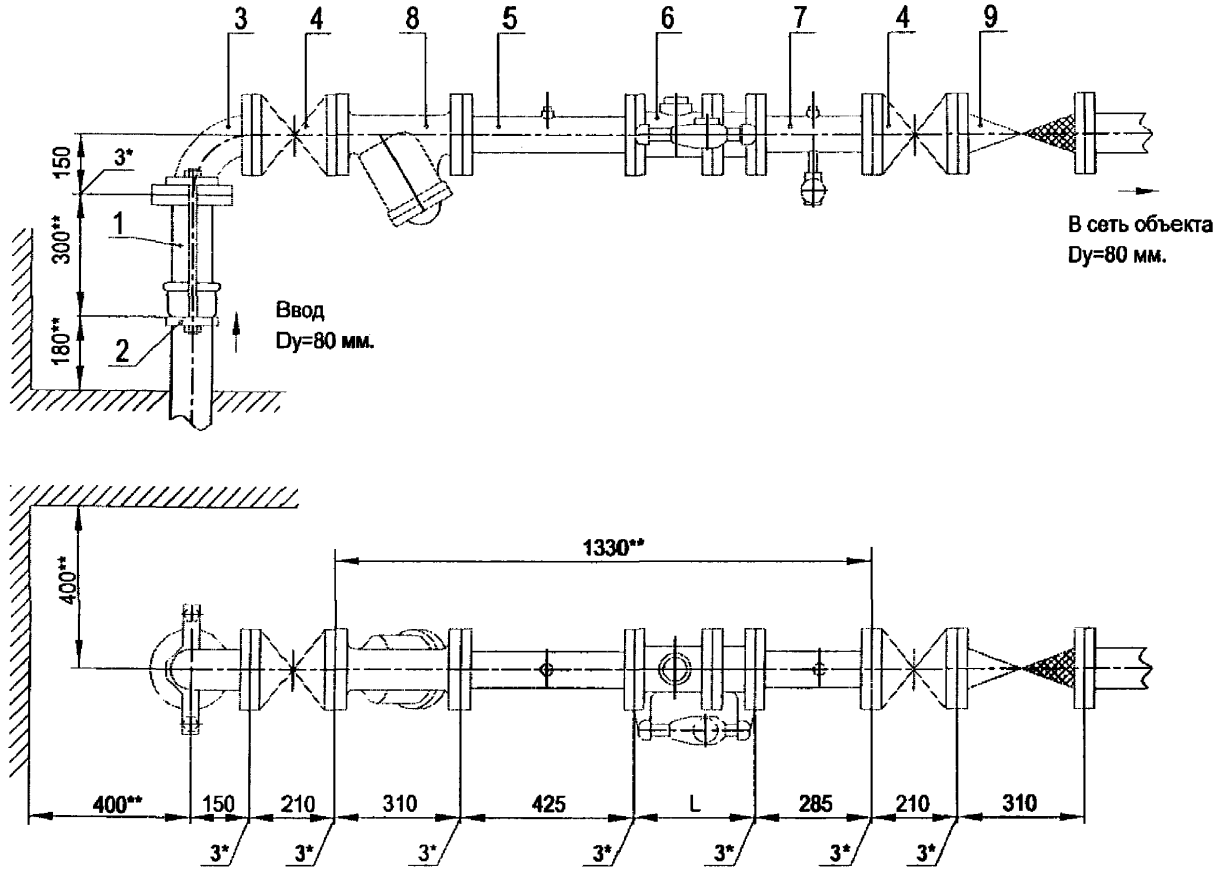

Установка комбинированного счетчика с диаметром основного канала dy=80 мм в водомерном узле на вводе диаметром 80 мм.

Перечень элементов, технические требования см. лист 199.

Схема водомерного узла.

Изм.	Лист	№ документа	Подпись	Дата	ЦИРВ02А. 00. 00	Лист 198

Инв. № подл. | Подпись и дата | Взам. инв. № | Инв. № дубл. | Подпись и дата

Перечень элементов:

Поз.	Наименование, обозначение	Кол.	Примечание
1	Патрубок ПФГ 80	1	
2	Стяжка, Д=80 мм	1	
3	Колено УФ 80	1	
4	Задвижка клиновая, Ду=80 мм	2	
5	Патрубок до счетчика (ПДС) Ду=80 мм	1	
6	Счетчик комбинированный dy=80/d байпас.	1	
7	Патрубок после счетчика (ППС) Ду=80 мм	1	
9	Клапан обратный, Ду=80 мм	1	

1*. Толщины прокладок между элементами водомерного узла.

2**. Размеры уточнить по месту.

3. Допускается замена задвижек поз. 4 на другую запорную аппаратуру соответствующего условного прохода (dy) и назначения, разрешенную к применению в системе хозяйственно - питьевого водопровода.

4. Размер L - монтажная длина счетчика.

5. Допускается установка компенсирующих патрубков после обвязки счетчика (см. прил. 1, рис 11а, б).

6. Допускается установка бесфланцевого обратного клапана типа 19ч21бр (см. прил. 1, рис. 12). При одном водопроводном вводе на объект клапан обратный поз. 9 не устанавливается.

7. Допускается изменение длин патрубков до и после счетчика в соответствии с требованиями, изложенными в паспорте на счетчик (наличие сливных и контролирующих отверстий - обязательно); допускается применение:

- струевыпрямителя вместо патрубка до счетчика (ПДС),
- фильтра-струевыпрямителя (ФС) вместо патрубка до счетчика (ПДС) и фильтра (см. прил. 1, рис. 13),

Установка комбинированного счетчика с диаметром основного канала dy=80 мм в водомерном узле на вводе диаметром 80 мм.

Перечень элементов. Технические требования.

Инв. № подл. | Подпись и дата | Взам. инв. № | Инв. № дубл. | Подпись и дата

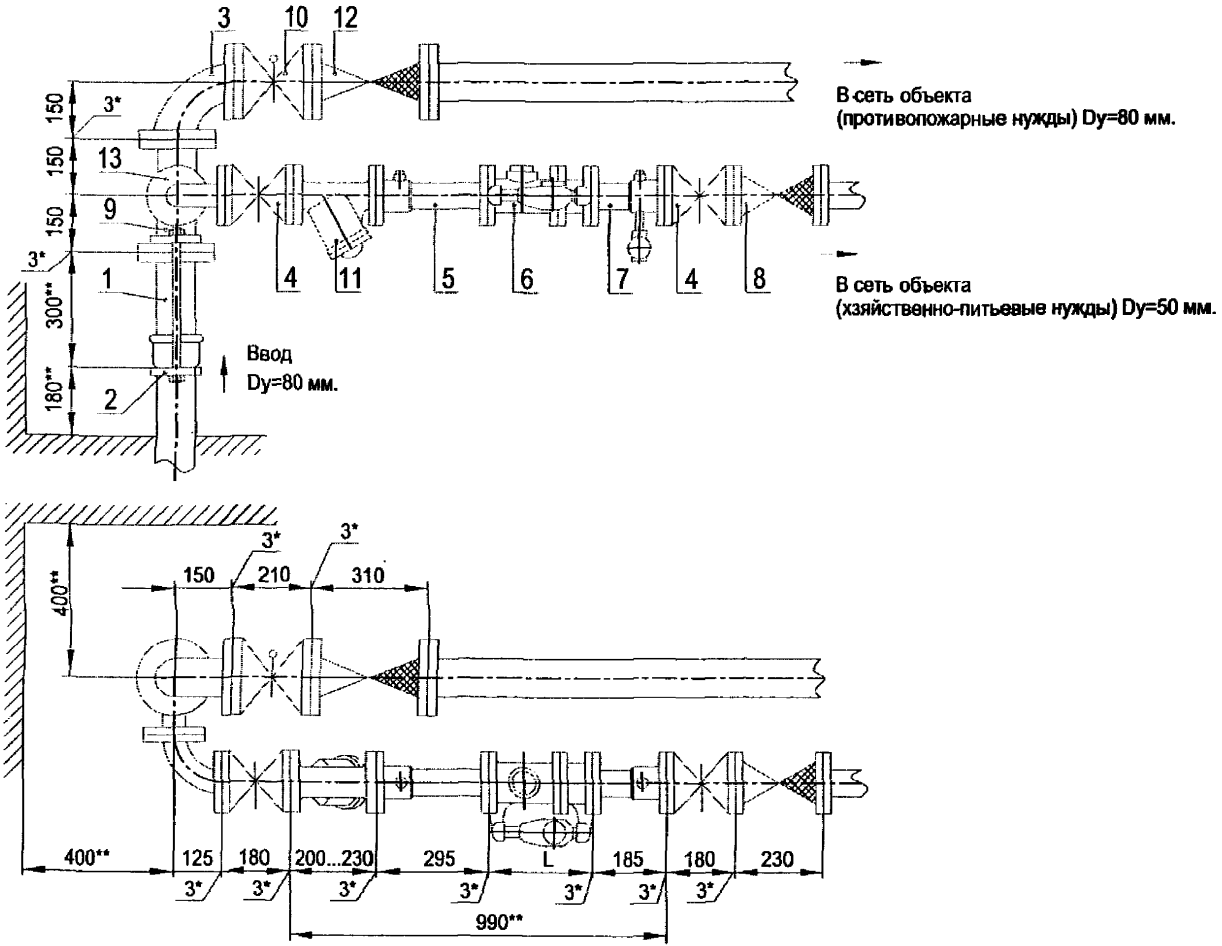

Установка комбинированного счетчика с диаметром основного канала dy=50 мм с раздельной системой хозяйственно-питьевого и противопожарного водопроводов на вводе диаметром 80 мм.

Схема водомерного узла.

Перечень элементов, технические требования см. лист 201.

Изм.	Лист	№ документа	Подпись	Дата	ЦИРВ02А. 00. 00. 00	Лист 200

Инв. № подл. | Подпись и дата | Взам. инв. № | Инв. № дубл. | Подпись и дата

Перечень элементов:

Поз.	Наименование, обозначение	Кол.	Прим.
1	Патрубок ПФГ 80	1	
2	Стяжка, Ду=80 мм	1	
3	Колено УФ 80	1	
4	Задвижка клиновая, Ду=50 мм	2	
5	Патрубок до счетчика (ПДС), dy=50 мм	1	
6	Счетчик комбинированный dy=50/d байпас	1	
7	Патрубок после счетчика (ППС), dy=50 мм	1	
8	Клапан обратный, Ду=50 мм	1	
9	Тройник ТФ 80х50	1	
10	Задвижка с электроприводом, Ду=80 мм	1	
11	Фильтр, Ду=50 мм (патрубок вместо фильтра)	1	
12	Клапан обратный, Ду=80 мм	1	
13	Колено УФ 50	1	

1*. Толщины прокладок между элементами водомерного узла.

2**. Размеры уточнить по месту.

3. Допускается замена задвижек поз. 4, 10 на другую запорную аппаратуру соответствующего условного прохода (dy) и назначения, разрешенную к применению в системе хозяйственно - питьевого водопровода.

4. Размер L - монтажная длина счетчика.

5. Допускается установка компенсирующих патрубков после обвязки счетчиков (см. прил., рис 11а, б).

6. Допускается установка бесфланцевого обратного клапана типа 19ч21бр (см. прил., рис. 12). При одном водопроводном вводе на объект клапан обратный поз. 8, 12 не устанавливается.

7. Допускается изменения длин патрубков до и после счетчика в соответствии с требованиями, изложенными в паспорте на счетчик (наличие сливных и контролирующих отверстий - обязательно); допускается применение:
- струевыпрямителя вместо патрубка до счетчика (ПДС),
- фильтра-струевыпрямителя (ФС) вместо патрубка до счетчика (ПДС) и фильтра (см. прил., рис. 13).

Установка комбинированного счетчика с диаметром основного канала dy=50 мм с раздельной системой хозяйственно-питьевого и противопожарного водопроводов на вводе диаметром 80 мм.

Перечень элементов. Технические требования.

Инв. № подл. | Подпись и дата | Взам. инв. № | Инв. № дубл. | Подпись и дата

Изм.	Лист	№ документа	Подпись	Дата	ЦИРВ02А. 00. 00	Лист 201

Формат А3

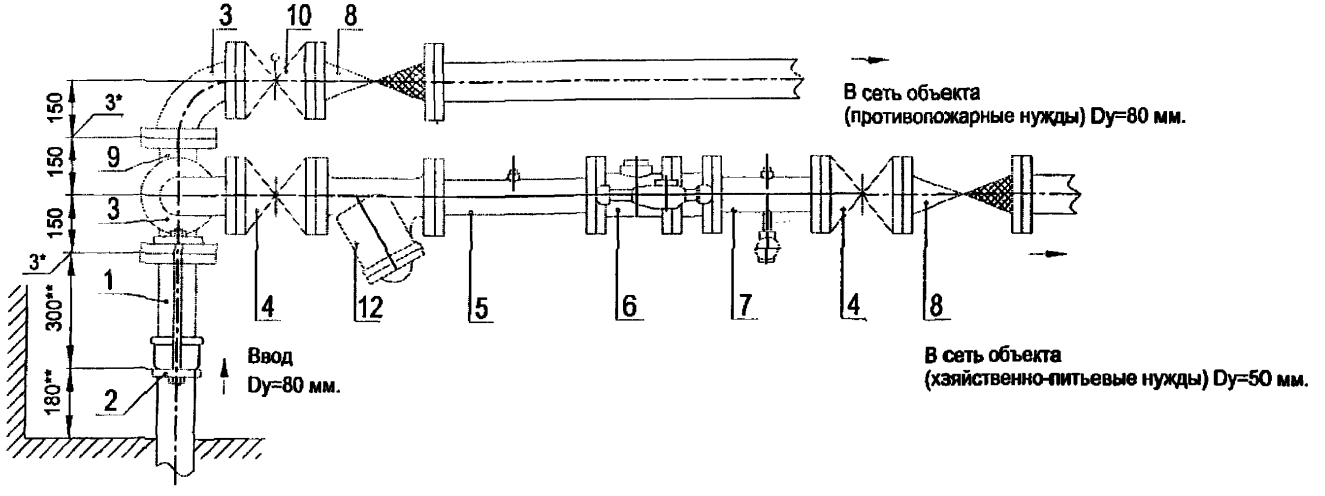

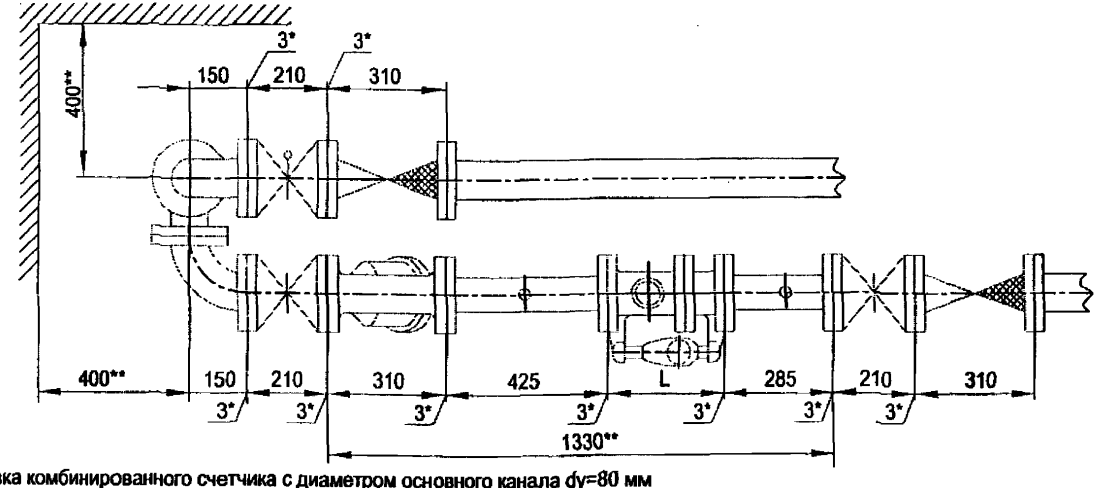

Установка комбинированного счетчика с диаметром основного канала dy=80 мм с раздельной системой хозяйственно-питьевого и противопожарного водопроводов на вводе диаметром 80 мм.

Схема водомерного узла.

Перечень элементов, технические требования см. лист 203.

Изм.	Лист	№ документа	Подпись	Дата	ЦИРВ02А. 00. 00. 00	Лист 202

Инв. № подл. | Подпись и дата | Взам. инв. № | Инв. № дубл. | Подпись и дата

Перечень элементов:

Поз.	Наименование, обозначение	Кол.	Прим.
1	Патрубок ПФГ 80	1	
2	Стяжка, Ду=80 мм	1	
3	Колено УФ 80	2	
4	Задвижка клиновая, Ду=80 мм	2	
5	Патрубок до счетчика (ПДС), dy=80 мм	1	
6	Счетчик комбинированный dy=80/d байпас	1	
7	Патрубок после счетчика (ППС), dy=80 мм	1	
8	Клапан обратный, Ду=80 мм	2	
9	Тройник ТФ 80х80	1	
10	Задвижка (клапан) с электроприводом, Ду=80 мм	1	
11	Фильтр, Ду=80 мм (патрубок вместо фильтра)	1	

1*. Толщины прокладок между элементами водомерного узла.

2**. Размеры уточнить по месту.

3. Допускается замена задвижек поз. 4, 10 на другую запорную аппаратуру соответствующего условного прохода (dy) и назначения, разрешенную к применению в системе хозяйственно - питьевого водопровода.

4. Размер L - монтажная длина счетчика.

5. Допускается установка компенсирующих патрубков после обвязки счетчиков (см. прил., рис 11а, б).

6. Допускается установка бесфланцевого обратного клапана типа 19ч21бр (см. прил., рис. 12). При одном водопроводном вводе на объект клапан обратный поз. 8 не устанавливается.

7. Допускается изменения длин патрубков до и после счетчика в соответствии с требованиями, изложенными в паспорте на счетчик (наличие сливных и контролирующих отверстий - обязательно); допускается применение:
- струевыпрямителя вместо патрубка до счетчика (ПДС),
- фильтра-струевыпрямителя (ФС) вместо патрубка до счетчика (ПДС) и фильтра (см. прил., рис. 13).

Установка комбинированного счетчика с диаметром основного канала dy=80 мм с раздельной системой хозяйственно-питьевого и противопожарного водопроводов на вводе диаметром 80 мм.

Перечень элементов. Технические требования.

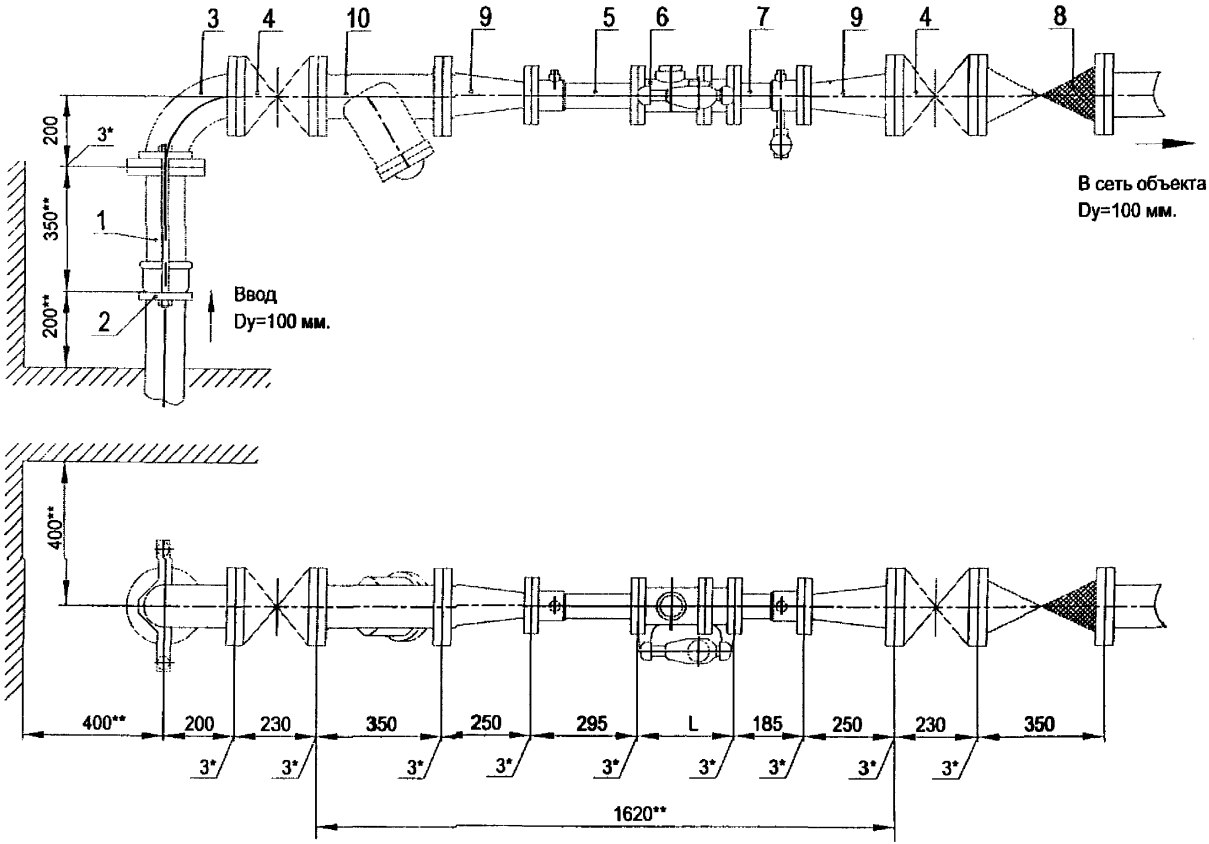

Установка комбинированного счетчика dy=50 мм в водомерном узле на вводе диаметром 100 мм.

Перечень элементов, технические требования см. лист 205.

Схема водомерного узла.

Изм.	Лист	№ документа	Подпись	Дата	ЦИРВ02А. 00. 00. 00	Лист 204

Подпись и дата | Инв. № дубл. | Взам. инв. № | Подпись и дата | Инв. № подл.

Перечень элементов:

Поз.	Наименование, обозначение	Кол.	Примечание
1	Патрубок ПФГ 100	1	
2	Стяжка, Ду=100 мм	1	
3	Колено УФ 100	1	
4	Задвижка клиновая, Ду=100 мм	2	
5	Патрубок до счетчика (ПДС), dy=50 мм	1	
6	Счетчик комбинированный dy=50/d байпас	1	
7	Патрубок после счетчика (ППС), dy=50 мм	1	
8	Клапан обратный, Ду=100 мм	1	
9	Переход ПФ 100х50	2	
10	Фильтр, Ду=100 мм (патрубок вместо фильтра)	1	

1*. Толщины прокладок между элементами водомерного узла.

2**. Размеры уточнить по месту.

3. Допускается замена задвижек поз. 4 на другую запорную аппаратуру соответствующего условного прохода (dy) и назначения, разрешенную к применению в системе хозяйственно - питьевого водопровода.

4. Размер L - монтажная длина счетчика.

5. Допускается установка компенсирующих патрубков после обвязки счетчика (см. прил. 1, рис 11а, б).

6. Допускается установка бесфланцевого обратного клапана типа 19ч21бр (см. прил. 1, рис. 12). При одном водопроводном вводе на объект клапан обратный поз. 8 не устанавливается.

7. Допускается установка фильтра dy=50 мм после перехода ПФ 50х100 или фильтра-перехода ФП-100х50 (см. прил. 1, рис. 15).

8. Допускается изменение длин патрубков до и после счетчика в соответствии с требованиями, изложенными в паспорте на счетчик (наличие сливных и контролирующих отверстий - обязательно); допускается применение:

- струевыпрямителя вместо патрубка до счетчика (ПДС),
- фильтра-струевыпрямителя (ФС) вместо патрубка до счетчика (ПДС) и фильтра (см. прил. 1, рис. 13),
- фильтра-струевыпрямителя-перехода (ФСП) вместо патрубка до счетчика (ПДС), фильтра и перехода (см. прил. 1, рис. 14).

Установка комбинированного счетчика с диаметром основного канала dy=50 мм в водомерном узле на вводе диаметром 100 мм.

Перечень элементов. Технические требования.

Инв. № подл. | Подпись и дата | Взам. инв. № | Инв. № дубл. | Подпись и дата

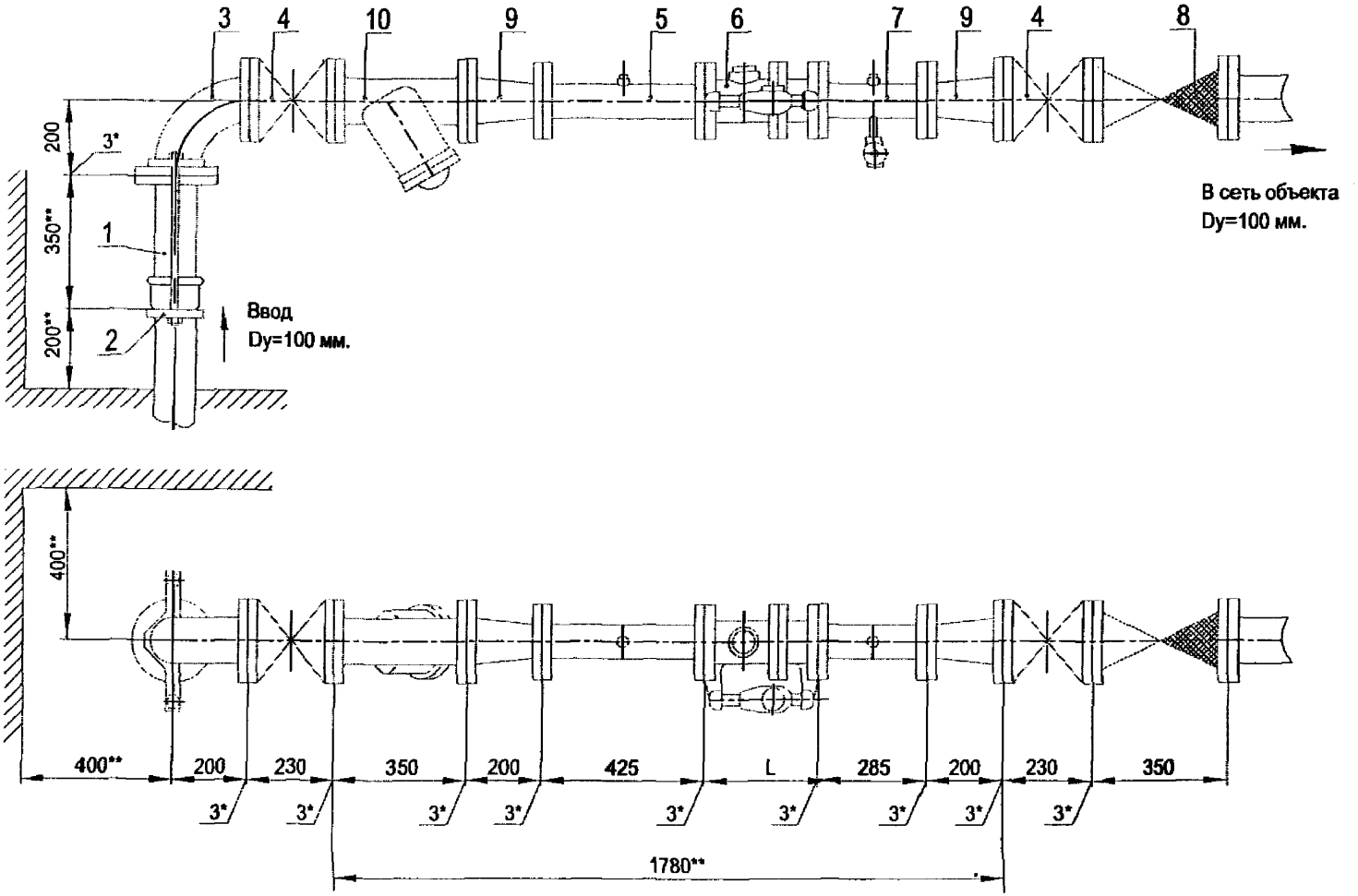

Установка комбинированного счетчика dy=80 мм в водомерном узле линии на вводе диаметром 100 мм.

Перечень элементов, технические требования см. лист 207.

Схема водомерного узла.

Изм.	Лист	№ документа	Подпись	Дата	ЦИРВ02А. 00. 00. 00	Лист 206

Инв. № подл. | Подпись и дата | Взам. инв. № | Инв. № дубл. | Подпись и дата

Перечень элементов:

Поз.	Наименование, обозначение	Кол.	Примечание
1	Патрубок ПФГ 100	1	
2	Стяжка, Ду=100 мм	1	
3	Колено УФ 100	1	
4	Задвижка клиновая, Ду=100 мм	2	
5	Патрубок до счетчика (ПДС), dy=80 мм	1	
6	Счетчик комбинированный dy=80/d байпас	1	
7	Патрубок после счетчика (ППС), dy=80 мм	1	
8	Клапан обратный, Ду=100 мм	1	
9	Переход ПФ 100х80	2	
10	Фильтр, Ду=100 мм (патрубок вместо фильтра)	1	

1*. Толщины прокладок между элементами водомерного узла.

2**. Размеры уточнить по месту.

3. Допускается замена задвижек поз. 4 на другую запорную аппаратуру соответствующего условного прохода (dy) и назначения, разрешенную к применению в системе хозяйственно-питьевого водопровода.

4. Размер L - монтажная длина счетчика.

5. Допускается установка компенсирующих патрубков после обвязки счетчика (см. прил. 1, рис 11а, б).

6. Допускается установка бесфланцевого обратного клапана типа 19ч21бр (см. прил. 1, рис. 12). При одном водопроводном вводе на объект клапан обратный поз. 8 не устанавливается.

7. Допускается установка фильтра dy=80 мм после перехода ПФ 80х100 или фильтра-перехода ФП-100х80 (см. прил. 1, рис. 15).

8. Допускается изменение длин патрубков до и после счетчика в соответствии с требованиями, изложенными в паспорте на счетчик (наличие сливных и контролирующих отверстий - обязательно); допускается применение:

- струевыпрямителя вместо патрубка до счетчика (ПДС),
- фильтра-струевыпрямителя (ФС) вместо патрубка до счетчика (ПДС) и фильтра (см. прил. 1, рис. 13),
- фильтра-струевыпрямителя-перехода (ФСП) вместо патрубка до счетчика (ПДС), фильтра и перехода (см. прил. 1, рис. 14).

Установка комбинированного счетчика с диаметром основного канала dy=80 мм в водомерном узле на вводе диаметром 100 мм.

Перечень элементов. Технические требования.

Инв. № подл. | Подпись и дата | Взам. инв. № | Инв. № дубл. | Подпись и дата

Изм.	Лист	№ документа	Подпись	Дата	ЦИРВ 02А. 00. 00	Лист 207

Формат А3

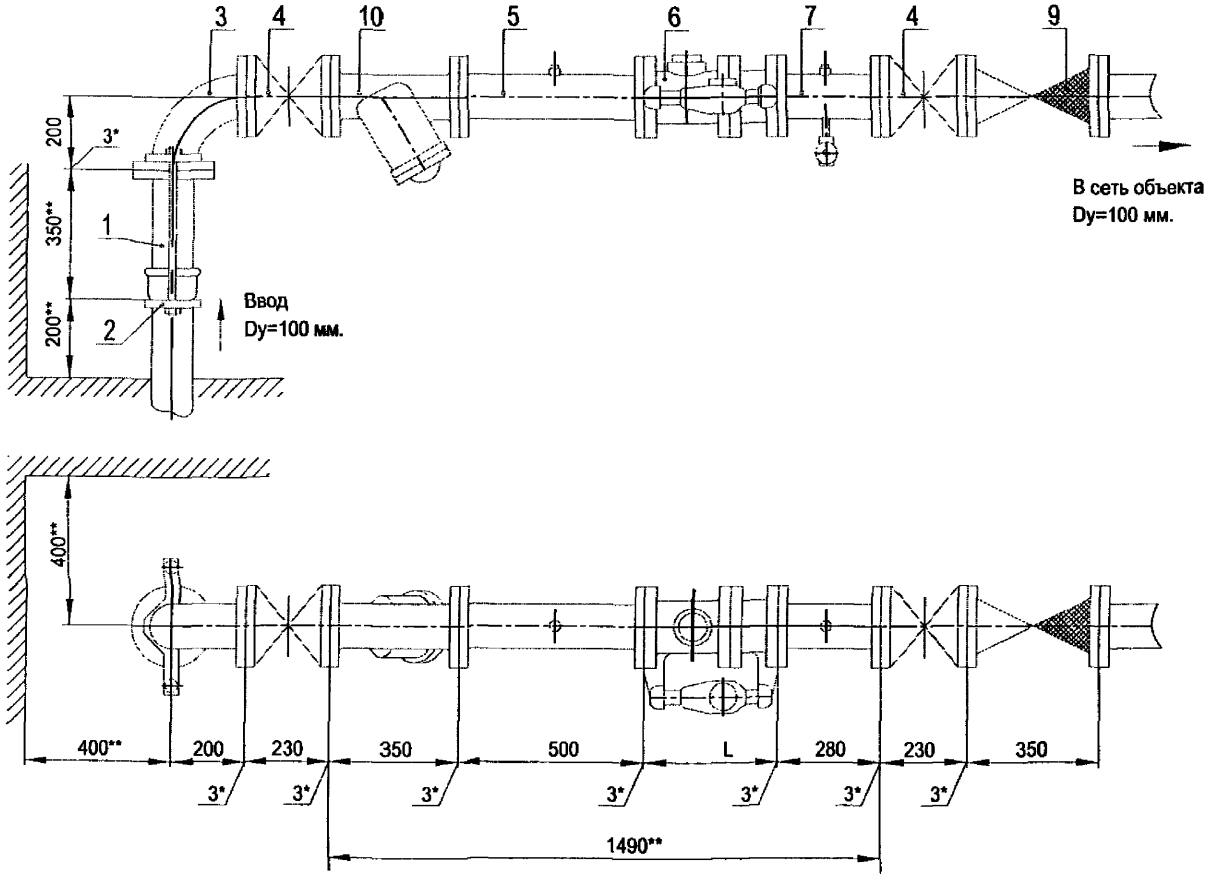

Установка комбинированного счетчика dy=100 мм в водомерном узле на вводе диаметром 100 мм.

Перечень элементов, технические требования см. лист 209

Схема водомерного узла.

Изм.	Лист	№ документа	Подпись	Дата	ЦИРВ02А. 00. 00	Лист 208

Инв. № подл. | Подпись и дата | Взам. инв. № | Инв. № дубл. | Подпись и дата

Перечень элементов:

Поз.	Наименование, обозначение	Кол.	Примечание
1	Патрубок ПФГ 100	1	
2	Стяжка, Д=100 мм	1	
3	Колено УФ 100	1	
4	Задвижка клиновая, Ду=100 мм	2	
5	Патрубок до счетчика (ПДС) Ду=100 мм	1	
6	Счетчик комбинированный dy=100/d байпас.	1	
7	Патрубок после счетчика (ППС) Ду=100 мм	1	
8	Фильтр, Ду=100 мм (патрубок вместо фильтра)	1	
9	Клапан обратный, Ду=100 мм	1	

1*. Толщины прокладок между элементами водомерного узла.

2**. Размеры уточнить по месту.

3. Допускается замена задвижек поз. 4 на другую запорную аппаратуру соответствующего условного прохода (dy) и назначения, разрешенную к применению в системе хозяйственно - питьевого водопровода.

4. Размер L - монтажная длина счетчика.

5. Допускается установка компенсирующих патрубков после обвязки счетчика (см. прил. 1, рис 11а, б).

6. Допускается установка бесфланцевого обратного клапана типа 19ч21бр (см. прил. 1, рис. 12). При одном водопроводном вводе на объект клапан обратный поз. 9 не устанавливается.

7. Допускается изменение длин патрубков до и после счетчика в соответствии с требованиями, изложенными в паспорте на счетчик (наличие сливных и контролирующих отверстий - обязательно); допускается применение:

- струевыпрямителя вместо патрубка до счетчика (ПДС),
- фильтра-струевыпрямителя (ФС) вместо патрубка до счетчика (ПДС) и фильтра (см. прил. 1, рис. 13),

Установка комбинированного счетчика с диаметром основного канала dy=100 мм в водомерном узле на вводе диаметром 100 мм.

Перечень элементов. Технические требования.

Инв. № подл. | Подпись и дата | Взам. инв. № | Инв. № дубл. | Подпись и дата

Изм	Лист	№ документа	Подпись	Дата	ЦИРВ 02А. 00. 00	Лист 209

Формат А3

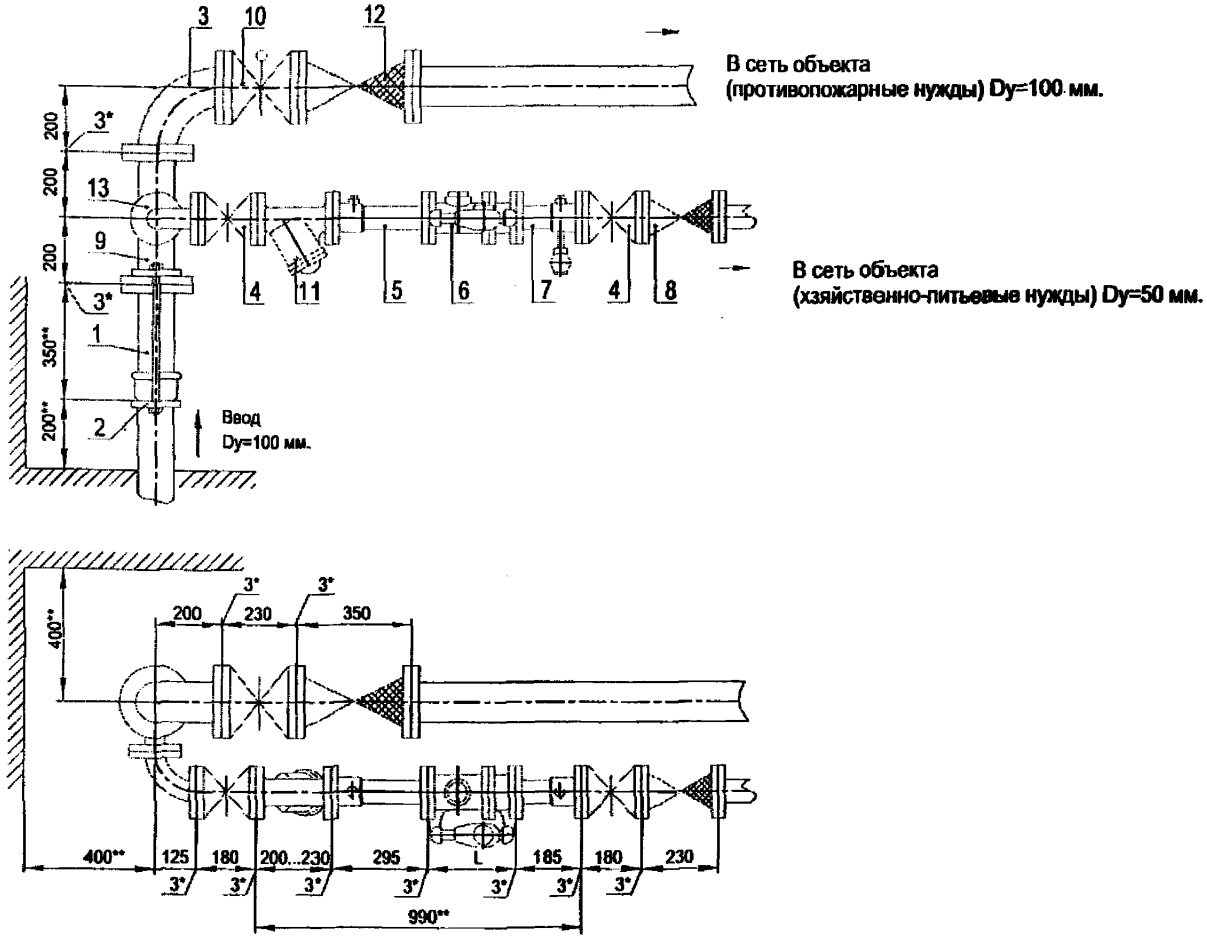

Установка комбинированного счетчика с диаметром основного канала dy=50 мм с раздельной системой хозяйственно-питьевого и противопожарного водопроводов на вводе диаметром 100 мм.

Схема водомерного узла.

Перечень элементов, технические требования см. лист 211.

Изм.	Лист	№ документа	Подпись	Дата	ЦИРВ02А. 00. 00	Лист 210

Инв. № подл. | Подпись и дата | Взам. инв. № | Инв. № дубл. | Подпись и дата

Перечень элементов:

Поз.	Наименование, обозначение	Кол.	Прим.
1	Патрубок ПФГ 100	1	
2	Стяжка, Ду=100 мм	1	
3	Колено УФ 100	1	
4	Задвижка клиновая, Ду=50 мм	2	
5	Патрубок до счетчика (ПДС), dy=50 мм	1	
6	Счетчик комбинированный dy=50/d байпас	1	
7	Патрубок после счетчика (ППС), dy=50 мм	1	
8	Клапан обратный, Ду=50 мм	1	
9	Тройник ТФ 100х50	1	
10	Задвижка с электроприводом, Ду=100 мм	1	
11	Фильтр, Ду=50 мм (патрубок вместо фильтра)	1	
12	Клапан обратный, Ду=100 мм	1	
13	Колено УФ 50	1	

1*. Толщины прокладок между элементами водомерного узла.

2**. Размеры уточнить по месту.

3. Допускается замена задвижек поз. 4, 10 на другую запорную аппаратуру соответствующего условного прохода (dy) и назначения, разрешенную к применению в системе хозяйственно - питьевого водопровода.

4. Размер L - монтажная длина счетчика.

5. Допускается установка компенсирующих патрубков после обвязки счетчиков (см. прил., рис 11а, б).

6. Допускается установка бесфланцевого обратного клапана типа 19ч21бр (см. прил., рис. 12). При одном водопроводном вводе на объект клапан обратный поз. 8, 12 не устанавливается.

7. Допускается изменения длин патрубков до и после счетчика в соответствии с требованиями, изложенными в паспорте на счетчик (наличие сливных и контролирующих отверстий - обязательно); допускается применение:
- струевыпрямителя вместо патрубка до счетчика (ПДС),
- фильтра-струевыпрямителя (ФС) вместо патрубка до счетчика (ПДС) и фильтра (см. прил., рис. 13).

Установка комбинированного счетчика с диаметром основного канала dy=50 мм с раздельной системой хозяйственно-питьевого и противопожарного водопроводов на вводе диаметром 100 мм.

Перечень элементов. Технические требования.

Инв. № подл. | Подпись и дата | Взам. инв. № | Инв. № дубл. | Подпись и дата

Изм | Лист | № документа | Подпись | Дата

ЦИРВ02А. 00. 00. 00

Лист 211

Формат А3

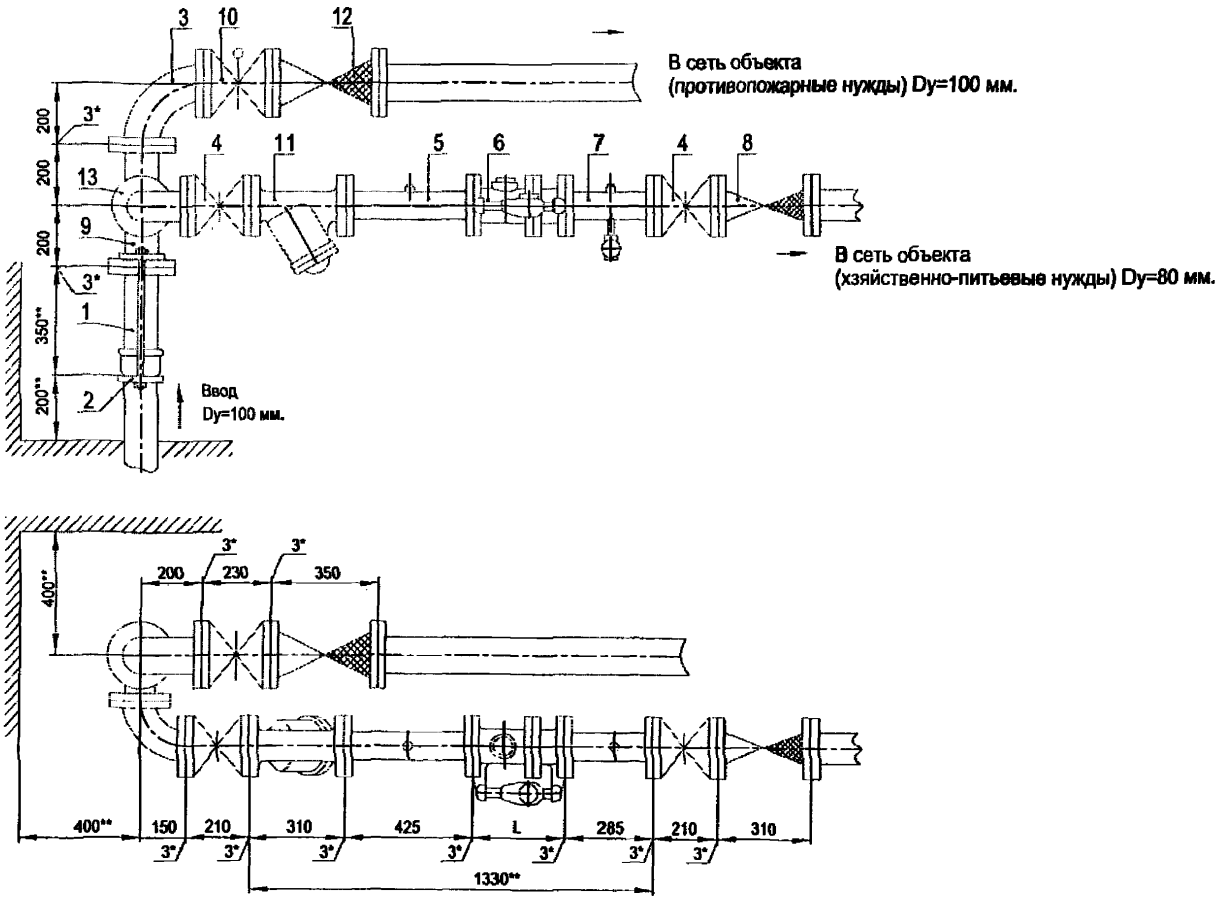

Установка комбинированного счетчика с диаметром основного канала dy=80 мм с раздельной системой хозяйственно-питьевого и противопожарного водопроводов на вводе диаметром 100 мм.

Схема водомерного узла.

Перечень элементов, технические требования см. лист 213.

Изм.	Лист	№ документа	Подпись	Дата	ЦИРВ02А. 00. 00. 00	Лист 212

Инв. № подл. | Подпись и дата | Взам. инв. № | Инв. № дубл. | Подпись и дата

Перечень элементов:

Поз.	Наименование, обозначение	Кол.	Прим.
1	Патрубок ПФГ 100	1	
2	Стяжка, Ду=100 мм	1	
3	Колено УФ 100	1	
4	Задвижка клиновая, Ду=80 мм	2	
5	Патрубок до счетчика (ПДС), dy=80 мм	1	
6	Счетчик комбинированный dy=80/d байпас	1	
7	Патрубок после счетчика (ППС), dy=80 мм	1	
8	Клапан обратный, Ду=80 мм	1	
9	Тройник ТФ 100х80	1	
10	Задвижка с электроприводом, Ду=100 мм	1	
11	Фильтр, Ду=80 мм (патрубок вместо фильтра)	1	
12	Клапан обратный, Ду=100 мм	1	
13	Колено УФ 80	1	

1*. Толщины прокладок между элементами водомерного узла.

2**. Размеры уточнить по месту.

3. Допускается замена задвижек поз. 4, 10 на другую запорную аппаратуру соответствующего условного прохода (dy) и назначения, разрешенную к применению в системе хозяйственно - питьевого водопровода.

4. Размер L - монтажная длина счетчика.

5. Допускается установка компенсирующих патрубков после обвязки счетчиков (см. прил., рис 11а, б).

6. Допускается установка бесфланцевого обратного клапана типа 19ч21бр (см. прил., рис. 12). При одном водопроводном вводе на объект клапан обратный поз. 8, 12 не устанавливается.

7. Допускается изменения длин патрубков до и после счетчика в соответствии с требованиями, изложенными в паспорте на счетчик (наличие сливных и контролирующих отверстий - обязательно); допускается применение:

- струевыпрямителя вместо патрубка до счетчика (ПДС),
- фильтра-струевыпрямителя (ФС) вместо патрубка до счетчика (ПДС) и фильтра (см. прил., рис. 13).

Установка комбинированного счетчика с диаметром основного канала dy=80 мм с раздельной системой хозяйственно-питьевого и противопожарного водопроводов на вводе диаметром 100 мм.

Перечень элементов. Технические требования.

Инв. № подл. | Подпись и дата | Взам. инв. № | Инв. № дубл. | Подпись и дата

Изм.	Лист	№ документа	Подпись	Дата

ЦИРВ02А. 00. 00 00

Лист 213

Формат А3

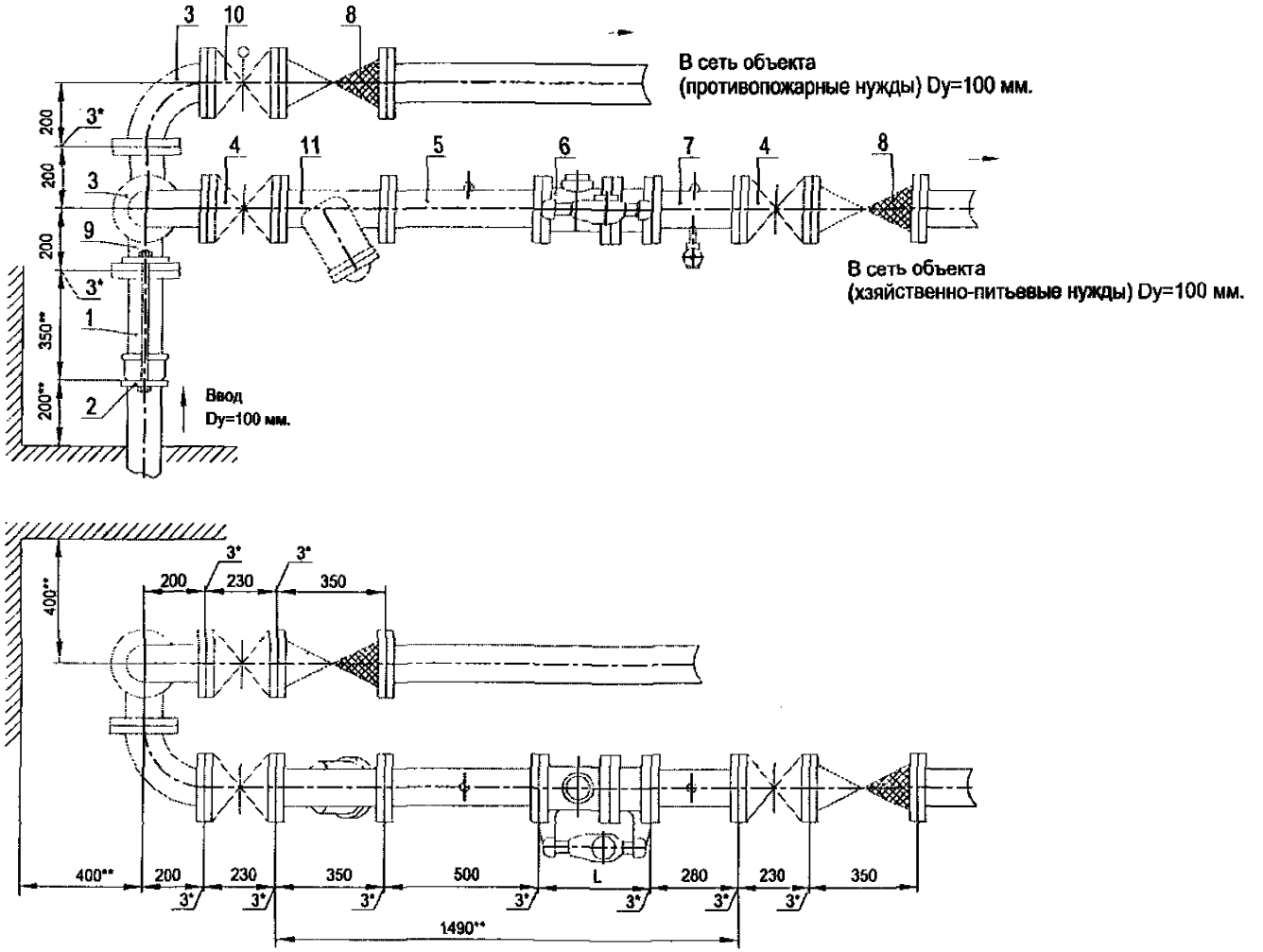

Установка комбинированного счетчика с диаметром основного канала dy=100 мм с раздельной системой хозяйственно-питьевого и противопожарного водопроводов на вводе диаметром 100 мм.

Перечень элементов, технические требования см. лист 215.

Схема водомерного узла.

Изм.	Лист	№ документа	Подпись	Дата	ЦИРВ02А. 00. 00	Лист 214

Инв. № подл. | Подпись и дата | Взам. инв. № | Инв. № дубл. | Подпись и дата

Перечень элементов:

Поз.	Наименование, обозначение	Кол.	Прим.
1	Патрубок ПФГ 100	1	
2	Стяжка, Ду=100 мм	1	
3	Колено УФ 100	1	
4	Задвижка клиновая, Ду=100 мм	2	
5	Патрубок до счетчика (ПДС), dy=100 мм	1	
6	Счетчик комбинированный dy=100/d байпас	1	
7	Патрубок после счетчика (ППС), dy=100 мм	1	
8	Клапан обратный, Ду=100 мм	2	
9	Тройник ТФ 100х100	1	
10	Задвижка (клапан) с электроприводом, Ду=100 мм	1	
11	Фильтр, Ду=100 мм (патрубок вместо фильтра)	1	

1*. Толщины прокладок между элементами водомерного узла.

2**. Размеры уточнить по месту.

3. Допускается замена задвижек поз. 4, 10 на другую запорную аппаратуру соответствующего условного прохода (dy) и назначения, разрешенную к применению в системе хозяйственно - питьевого водопровода.

4. Размер L - монтажная длина счетчика.

5. Допускается установка компенсирующих патрубков после обвязки счетчиков (см. прил., рис 11а, б).

6. Допускается установка бесфланцевого обратного клапана типа 19ч21бр (см. прил., рис. 12). При одном водопроводном вводе на объект клапан обратный поз. 8 не устанавливается.

7. Допускается изменения длин патрубков до и после счетчика в соответствии с требованиями, изложенными в паспорте на счетчик (наличие сливных и контролирующих отверстий - обязательно); допускается применение:
- струевыпрямителя вместо патрубка до счетчика (ПДС),
- фильтра-струевыпрямителя (ФС) вместо патрубка до счетчика (ПДС) и фильтра (см. прил., рис. 13).

Установка комбинированного счетчика с диаметром основного канала dy=100 мм с раздельной системой хозяйственно-питьевого и противопожарного водопроводов на вводе диаметром 100 мм.

Перечень элементов. Технические требования.

Инв. № подл. | Подпись и дата | Взам. инв. № | Инв. № дубл. | Подпись и дата

Изм.	Лист	№ документа	Подпись	Дата	ЦИРВ02А. 00. 00	Лист 215

Формат А3

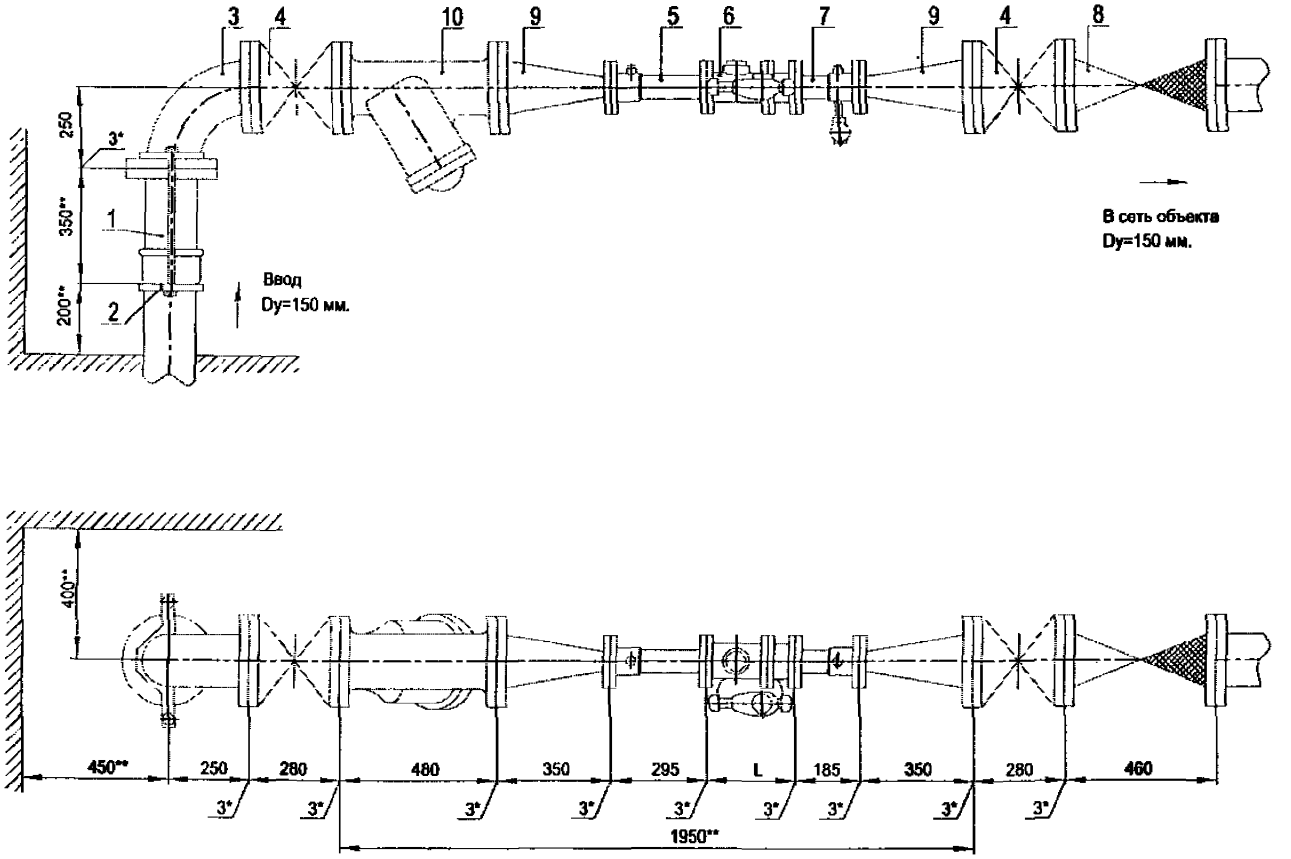

Установка комбинированного счетчика dy=50 мм в водомерном узле на вводе диаметром 150 мм.

Схема водомерного узла.

Перечень элементов, технические требования см. лист 217.

Изм	Лист	№ документа	Подпись	Дата	ЦИРВ02А. 00. 00	Лист 216

Формат А1

Инв. № подл. | Подпись и дата | Взам. инв. № | Инв. № дубл. | Подпись и дата

Перечень элементов:

Поз.	Наименование, обозначение	Кол.	Примечание
1	Патрубок ПФГ 150	1	
2	Стяжка. Ду=150 мм	1	
3	Колено УФ 150	1	
4	Задвижка клиновая, Ду=150 мм	2	
5	Патрубок до счетчика (ПДС), dy=50 мм	1	
6	Счетчик *комбинированный dy=50/d байпас*	1	
7	Патрубок после счетчика (ППС), dy=50 мм	1	
8	Клапан обратный, Ду=150 мм	1	
9	Переход ПФ 150х50	2	
10	Фильтр, Ду=150 мм (патрубок вместо фильтра)	1	

1*. Толщины прокладок между элементами водомерного узла.

2**. Размеры уточнить по месту.

3. Допускается замена задвижек поз. 4 на другую запорную аппаратуру соответствующего условного прохода (dy) и назначения, разрешенную к применению в системе хозяйственно - питьевого водопровода.

4. Размер L - монтажная длина счетчика.

5. Допускается установка компенсирующих патрубков после обвязки счетчика (см. прил. 1, рис 11а, б).

6. Допускается установка бесфланцевого обратного клапана типа 19ч21бр (см. прил. 1, рис. 12). При одном водопроводном вводе на объект клапан обратный поз. 8 не устанавливается.

7. Допускается установка фильтра dy=50 мм после перехода ПФ 50х150 или фильтра-перехода ФП-150х50 (см. прил. 1, рис. 15).

8. Допускается изменение длин патрубков до и после счетчика в соответствии с требованиями, изложенными в паспорте на счетчик (наличие сливных и контролирующих отверстий - обязательно); допускается применение:

- струевыпрямителя вместо патрубка до счетчика (ПДС),
- фильтра-струевыпрямителя (ФС) вместо патрубка до счетчика (ПДС) и фильтра (см. прил. 1, рис. 13),
- фильтра-струевыпрямителя-перехода (ФСП) вместо патрубка до счетчика (ПДС), фильтра и перехода (см. прил. 1, рис. 14).

Установка комбинированного счетчика с диаметром основного канала dy=50 мм в водомерном узле на вводе диаметром 150 мм.

Перечень элементов. Технические требования.

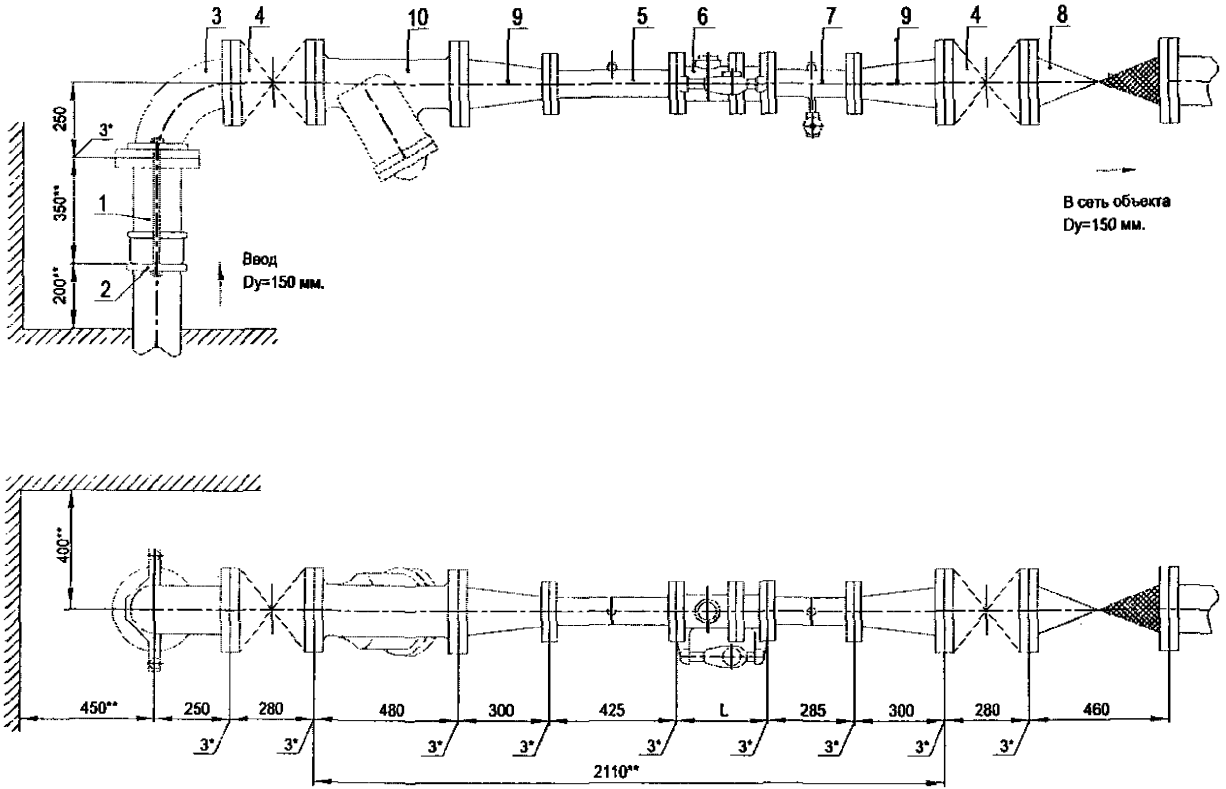

Установка комбинированного счетчика с диаметром основного канала dy=80 мм в водомерном узле на вводе диаметром 150 мм.

Перечень элементов, технические требования см. лист 219.

Схема водомерного узла.

Изм.	Лист	№ документа	Подпись	Дата	ЦИРВ02А. 00. 00	Лист 218

Инв. № подл. | Подпись и дата | Взам. инв. № | Инв. № дубл. | Подпись и дата

Перечень элементов:

Поз.	Наименование, обозначение	Кол.	Примечание
1	Патрубок ПФГ 150	1	
2	Стяжка, Ду=150 мм	1	
3	Колено УФ 150	1	
4	Задвижка клиновая, Ду=150 мм	2	
5	Патрубок до счетчика (ПДС), dy=80 мм	1	
6	Счетчик комбинированный dy=80/d байпас	1	
7	Патрубок после счетчика (ППС), dy=80 мм	1	
8	Клапан обратный, Ду=150 мм	1	
9	Переход ПФ 150х80	2	
10	Фильтр, Ду=150 мм (патрубок вместо фильтра)	1	

1*. Толщины прокладок между элементами водомерного узла.

2**. Размеры уточнить по месту.

3. Допускается замена задвижек поз. 4 на другую запорную аппаратуру соответствующего условного прохода (dy) и назначения, разрешенную к применению в системе хозяйственно - питьевого водопровода.

4. Размер L - монтажная длина счетчика.

5. Допускается установка компенсирующих патрубков после обвязки счетчика (см. прил. 1, рис 11а, б).

6. Допускается установка бесфланцевого обратного клапана типа 19ч21бр (см. прил. 1, рис. 12). При одном водопроводном вводе на объект клапан обратный поз. 8 не устанавливается.

7. Допускается установка фильтра dy=80 мм после перехода ПФ 80х150 или фильтра-перехода ФП-150х80 (см. прил. 1, рис. 15).

8. Допускается изменение длин патрубков до и после счетчика в соответствии с требованиями, изложенными в паспорте на счетчик (наличие сливных и контролирующих отверстий - обязательно); допускается применение:

- струевыпрямителя вместо патрубка до счетчика (ПДС),
- фильтра-струевыпрямителя (ФС) вместо патрубка до счетчика (ПДС) и фильтра (см. прил. 1, рис. 13),
- фильтра-струевыпрямителя-перехода (ФСП) вместо патрубка до счетчика (ПДС), фильтра и перехода (см. прил. 1, рис. 14).

Установка комбинированного счетчика с диаметром основного канала dy=80 мм в водомерном узле на вводе диаметром 150 мм.

Перечень элементов. Технические требования.

Инв. № подл. | Подпись и дата | Взам. инв. № | Инв. № дубл. | Подпись и дата

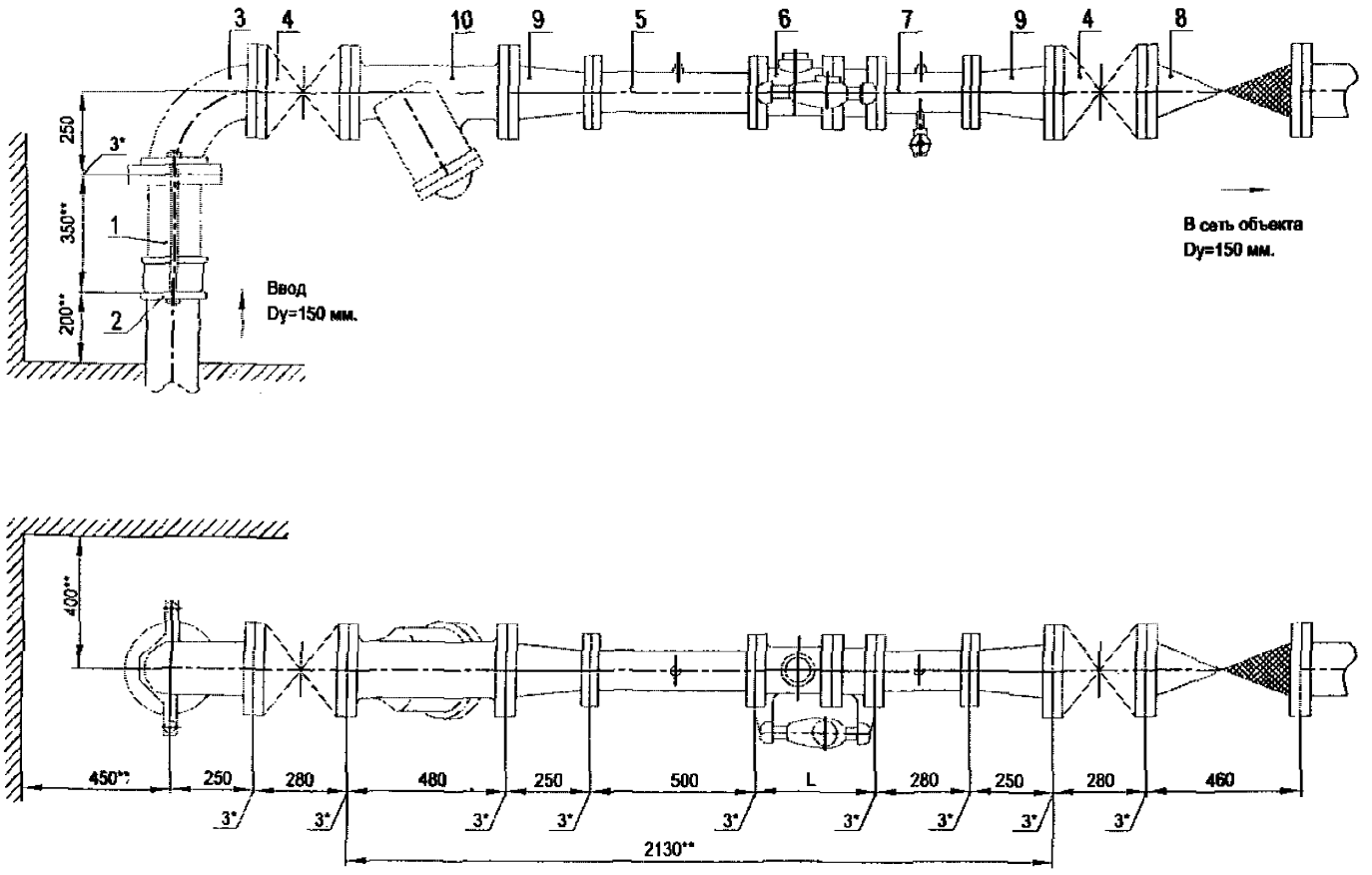

Установка комбинированного счетчика dy=100 мм в водомерном узле на вводе диаметром 150 мм.

Схема водомерного узла.

Перечень элементов, технические требования см. лист 221.

Изм.	Лист	№ документа	Подпись	Дата	ЦИРВ02А. 00. 00	Лист 220

Инв. № подл. | Подпись и дата | Взам. инв. № | Инв. № дубл. | Подпись и дата

Перечень элементов:

Поз.	Наименование, обозначение	Кол.	Примечание
1	Патрубок ПФГ 150	1	
2	Стяжка, Ду=150 мм	1	
3	Колено УФ 150	1	
4	Задвижка клиновая, Ду=150 мм	2	
5	Патрубок до счетчика (ПДС), dy=100 мм	1	
6	Счетчик комбинированный dy=100/d байпас	1	
7	Патрубок после счетчика (ППС), dy=100 мм	1	
8	Клапан обратный, Ду=150 мм	1	
9	Переход ПФ 150х100	2	
10	Фильтр, Ду=150 мм (патрубок вместо фильтра)	1	

1*. Толщины прокладок между элементами водомерного узла.

2**. Размеры уточнить по месту.

3. Допускается замена задвижек поз. 4 на другую запорную аппаратуру соответствующего условного прохода (dy) и назначения, разрешенную к применению в системе хозяйственно - питьевого водопровода.

4. Размер L - монтажная длина счетчика.

5. Допускается установка компенсирующих патрубков после обвязки счетчика (см. прил. 1, рис 11а, б).

6. Допускается установка бесфланцевого обратного клапана типа 19ч21бр (см. прил. 1, рис. 12). При одном водопроводном вводе на объект клапан обратный поз. 8 не устанавливается.

7. Допускается установка фильтра dy=100 мм после перехода ПФ 100х150 или фильтра-перехода ФП-150х100 (см. прил. 1, рис. 15).

8. Допускается изменение длин патрубков до и после счетчика в соответствии с требованиями, изложенными в паспорте на счетчик (наличие сливных и контролирующих отверстий - обязательно); допускается применение:

- струевыпрямителя вместо патрубка до счетчика (ПДС),
- фильтра-струевыпрямителя (ФС) вместо патрубка до счетчика (ПДС) и фильтра (см. прил. 1, рис. 13),
- фильтра-струевыпрямителя-перехода (ФСП) вместо патрубка до счетчика (ПДС), фильтра и перехода (см. прил. 1, рис. 14).

Установка комбинированного счетчика с диаметром основного канала dy=100 мм в водомерном узле на вводе диаметром 150 мм.

Перечень элементов. Технические требования.

Инв. № подл. | Подпись и дата | Взам. инв. № | Инв. № дубл. | Подпись и дата

Изм	Лист	№ документа	Подпись	Дата	ЦИРВ 02А. 00. 00	Лист 221

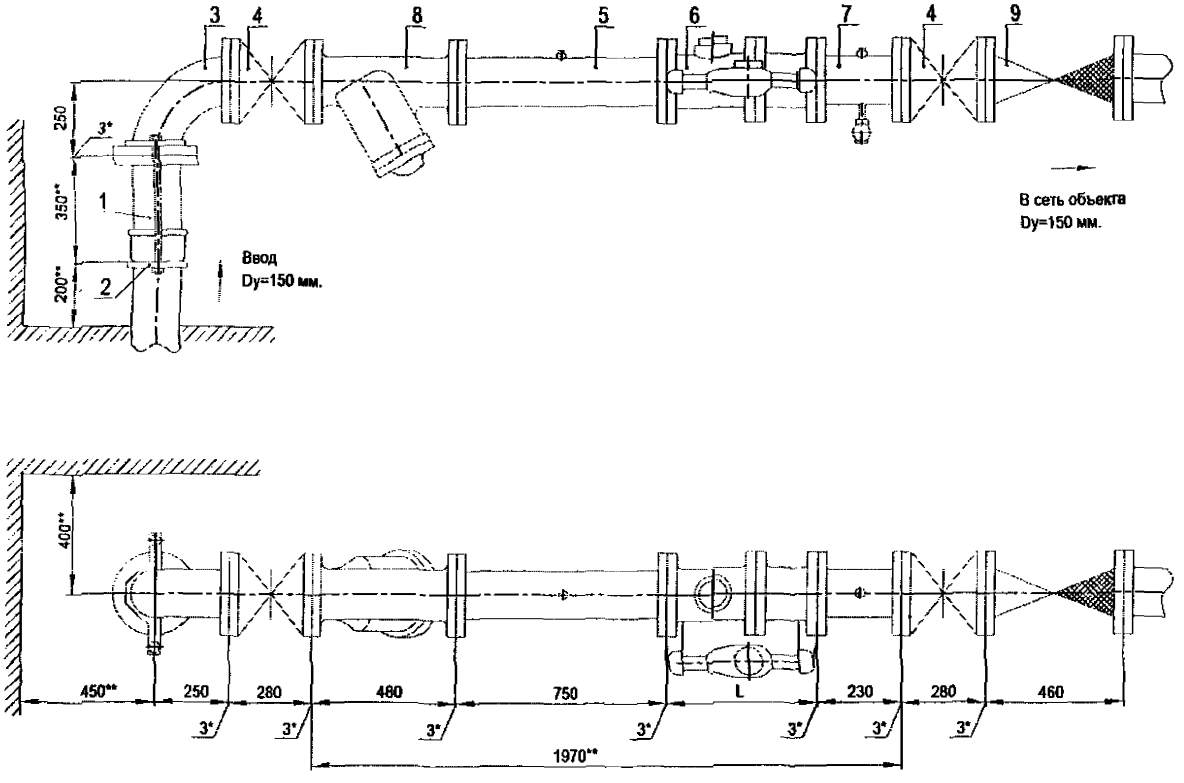

Установка комбинированного счетчика dy=150 мм в водомерном узле на вводе диаметром 150 мм.

Схема водомерного узла.

Перечень элементов, технические требования см. лист 223.

Изм.	Лист	№ документа	Подпись	Дата	ЦИРВ02А. 00. 00. 00	Лист 222

Формат А1

Подпись и дата | Инв. № дубл. | Взам. инв. № | Подпись и дата | Инв. № подл.

Перечень элементов:

Поз.	Наименование, обозначение	Кол.	Примечание
1	Патрубок ПФГ 150	1	
2	Стяжка, Д=150 мм	1	
3	Колено УФ 150	1	
4	Задвижка клиновая, Ду=150 мм	2	
5	Патрубок до счетчика (ПДС) Ду=150 мм	1	
6	Счетчик комбинированный dy=150/d байпас.	1	
7	Патрубок после счетчика (ППС) Ду=150 мм	1	
8	Фильтр, Ду=150 мм (патрубок вместо фильтра)	1	
9	Клапан обратный, Ду=150 мм	1	

1*. Толщины прокладок между элементами водомерного узла.

2**. Размеры уточнить по месту.

3. Допускается замена задвижек поз. 4 на другую запорную аппаратуру соответствующего условного прохода (dy) и назначения, разрешенную к применению в системе хозяйственно - питьевого водопровода.

4. Размер L - монтажная длина счетчика.

5. Допускается установка компенсирующих патрубков после обвязки счетчика (см. прил. 1, рис 11а, б).

6. Допускается установка бесфланцевого обратного клапана типа 19ч21бр (см. прил. 1, рис. 12). При одном водопроводном вводе на объект клапан обратный поз. 9 не устанавливается.

7. Допускается изменение длин патрубков до и после счетчика в соответствии с требованиями, изложенными в паспорте на счетчик (наличие сливных и контролирующих отверстий - обязательно); допускается применение:

- струевыпрямителя вместо патрубка до счетчика (ПДС),
- фильтра-струевыпрямителя (ФС) вместо патрубка до счетчика (ПДС) и фильтра (см. прил. 1, рис. 13).

Установка комбинированного счетчика с диаметром основного канала dy=150 мм в водомерном узле на вводе диаметром 150 мм.

Перечень элементов. Технические требования.

Инв. № подл. | Подпись и дата | Взам. инв. № | Инв. № дубл. | Подпись и дата

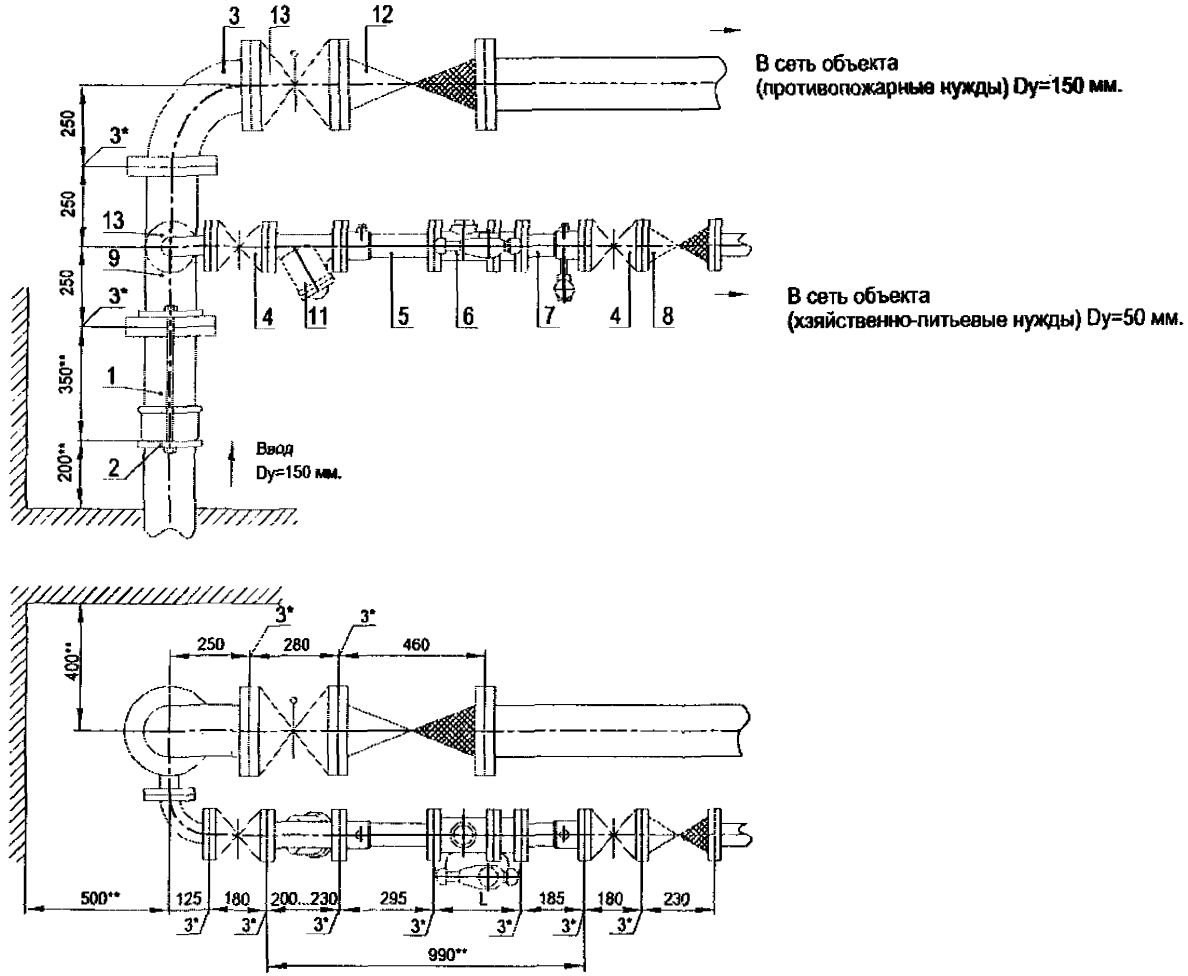

Установка комбинированного счетчика с диаметром основного канала dy=50 мм с раздельной системой хозяйственно-питьевого и противопожарного водопроводов на вводе диаметром 150 мм.

Схема водомерного узла.

Перечень элементов, технические требования см. лист 225.

Изм.	Лист	№ документа	Подпись	Дата	ЦИРВ02А. 00. 00	Лист 224

Инв. № подл. | Подпись и дата | Взам. инв. № | Инв. № дубл. | Подпись и дата

Перечень элементов:

Поз.	Наименование, обозначение	Кол.	Прим.
1	Патрубок ПФГ 150	1	
2	Стяжка, Ду=150 мм	1	
3	Колено УФ 150	1	
4	Задвижка клиновая, Ду=50 мм	2	
5	Патрубок до счетчика (ПДС), dy=50 мм	1	
6	Счетчик комбинированный dy=50/d байпас	1	
7	Патрубок после счетчика (ППС), dy=50 мм	1	
8	Клапан обратный, Ду=50 мм	1	
9	Тройник ТФ 150х50	1	
10	Задвижка с электроприводом, Ду=150 мм	1	
11	Фильтр, Ду=50 мм (патрубок вместо фильтра)	1	
12	Клапан обратный, Ду=150 мм	1	
13	Колено УФ 50	1	

1*. Толщины прокладок между элементами водомерного узла.

2**. Размеры уточнить по месту.

3. Допускается замена задвижек поз. 4, 10 на другую запорную аппаратуру соответствующего условного прохода (dy) и назначения, разрешенную к применению в системе хозяйственно - питьевого водопровода.

4. Размер L - монтажная длина счетчика.

5. Допускается установка компенсирующих патрубков после обвязки счетчиков (см. прил., рис 11а, б).

6. Допускается установка бесфланцевого обратного клапана типа 19ч21бр (см. прил., рис. 12). При одном водопроводном вводе на объект клапан обратный поз. 8, 12 не устанавливается.

7. Допускается изменения длин патрубков до и после счетчика в соответствии с требованиями, изложенными в паспорте на счетчик (наличие сливных и контролирующих отверстий - обязательно); допускается применение:
- струевыпрямителя вместо патрубка до счетчика (ПДС),
- фильтра-струевыпрямителя (ФС) вместо патрубка до счетчика (ПДС) и фильтра (см. прил., рис. 13).

Установка комбинированного счетчика с диаметром основного канала dy=50 мм с раздельной системой хозяйственно-питьевого и противопожарного водопроводов на вводе диаметром 150 мм.

Перечень элементов. Технические требования.

Инв. № подл. | Подпись и дата | Взам. инв. № | Инв. № дубл. | Подпись и дата

Изм. | Лист | № документа | Подпись | Дата

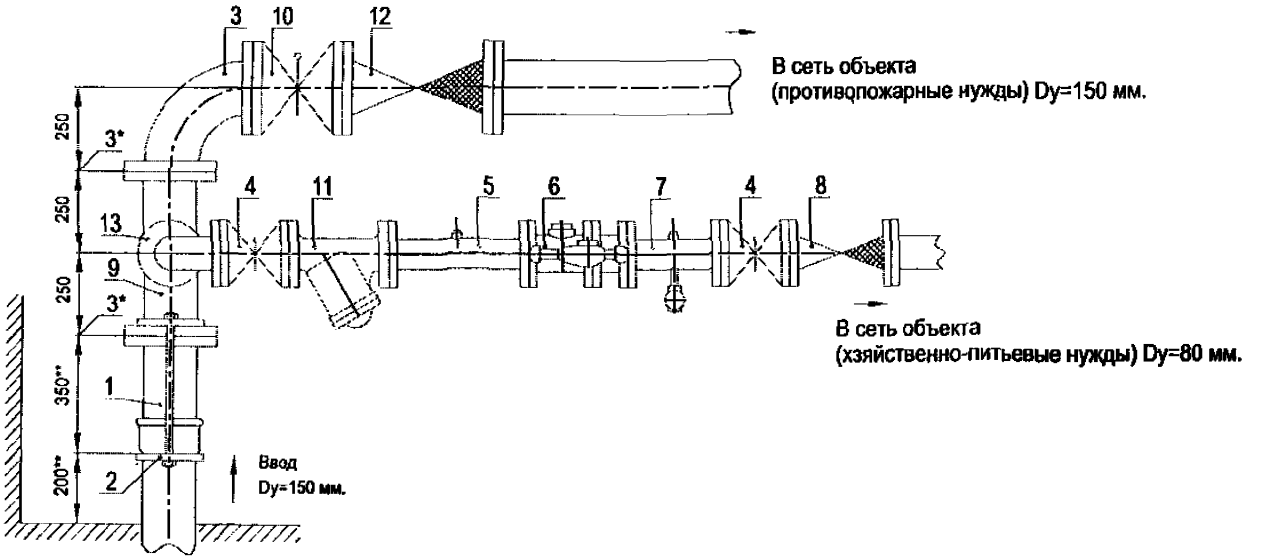

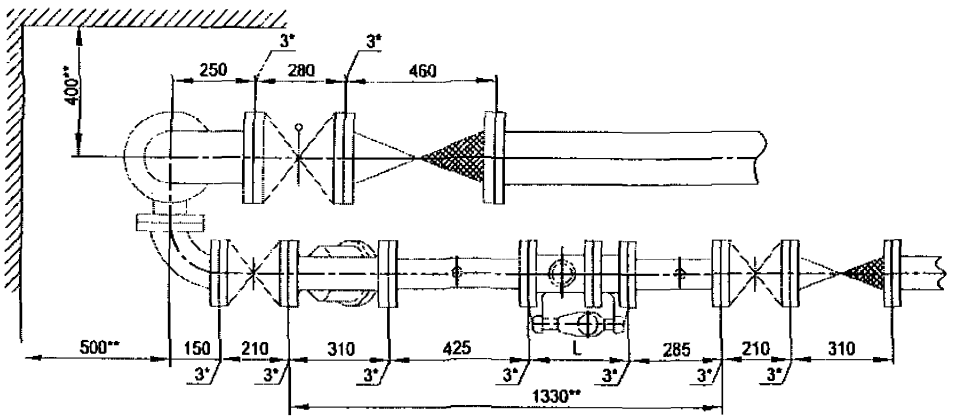

Установка комбинированного счетчика с диаметром основного канала dy=80 мм
с раздельной системой хозяйственно-питьевого и противопожарного
водопроводов на вводе диаметром 150 мм.

Схема водомерного узла.

Перечень элементов, технические требования, см. лист 227.

Изм.	Лист	№ документа	Подпись	Дата	ЦИРВ02А. 00. 00. 00	Лист 226

Инв. № подл. | Подпись и дата | Взам. инв. № | Инв. № дубл. | Подпись и дата

Перечень элементов:

Поз.	Наименование, обозначение	Кол.	Прим.
1	Патрубок ПФГ 150	1	
2	Стяжка, Ду=150 мм	1	
3	Колено УФ 150	1	
4	Задвижка клиновая, Ду=80 мм	2	
5	Патрубок до счетчика (ПДС), dy=80 мм	1	
6	Счетчик комбинированный dy=80/d байпас	1	
7	Патрубок после счетчика (ППС), dy=80 мм	1	
8	Клапан обратный, Ду=80 мм	1	
9	Тройник ТФ 150х50	1	
10	Задвижка с электроприводом, Ду=150 мм	1	
11	Фильтр, Ду=80 мм (патрубок вместо фильтра)	1	
12	Клапан обратный, Ду=150 мм	1	
13	Колено УФ 80	1	

1*. Толщины прокладок между элементами водомерного узла.

2**. Размеры уточнить по месту.

3. Допускается замена задвижек поз. 4, 10 на другую запорную аппаратуру соответствующего условного прохода (dy) и назначения, разрешенную к применению в системе хозяйственно - питьевого водопровода.

4. Размер L - монтажная длина счетчика.

5. Допускается установка компенсирующих патрубков после обвязки счетчиков (см. прил., рис 11а, б).

6. Допускается установка бесфланцевого обратного клапана типа 19ч21бр (см. прил., рис. 12). При одном водопроводном вводе на объект клапан обратный поз. 8, 12 не устанавливается.

7. Допускается изменения длин патрубков до и после счетчика в соответствии с требованиями, изложенными в паспорте на счетчик (наличие сливных и контролирующих отверстий - обязательно); допускается применение:
- струевыпрямителя вместо патрубка до счетчика (ПДС),
- фильтра-струевыпрямителя (ФС) вместо патрубка до счетчика (ПДС) и фильтра (см. прил., рис. 13).

Установка комбинированного счетчика с диаметром основного канала dy=80 мм с раздельной системой хозяйственно-питьевого и противопожарного водопроводов на вводе диаметром 150 мм.

Перечень элементов. Технические требования.

Инв. № подл. | Подпись и дата | Взам. инв. № | Инв. № дубл. | Подпись и дата

Изм.	Лист	№ документа	Подпись	Дата

ЦИРВ02А. 00. 00. 00

Лист 227

Формат А3

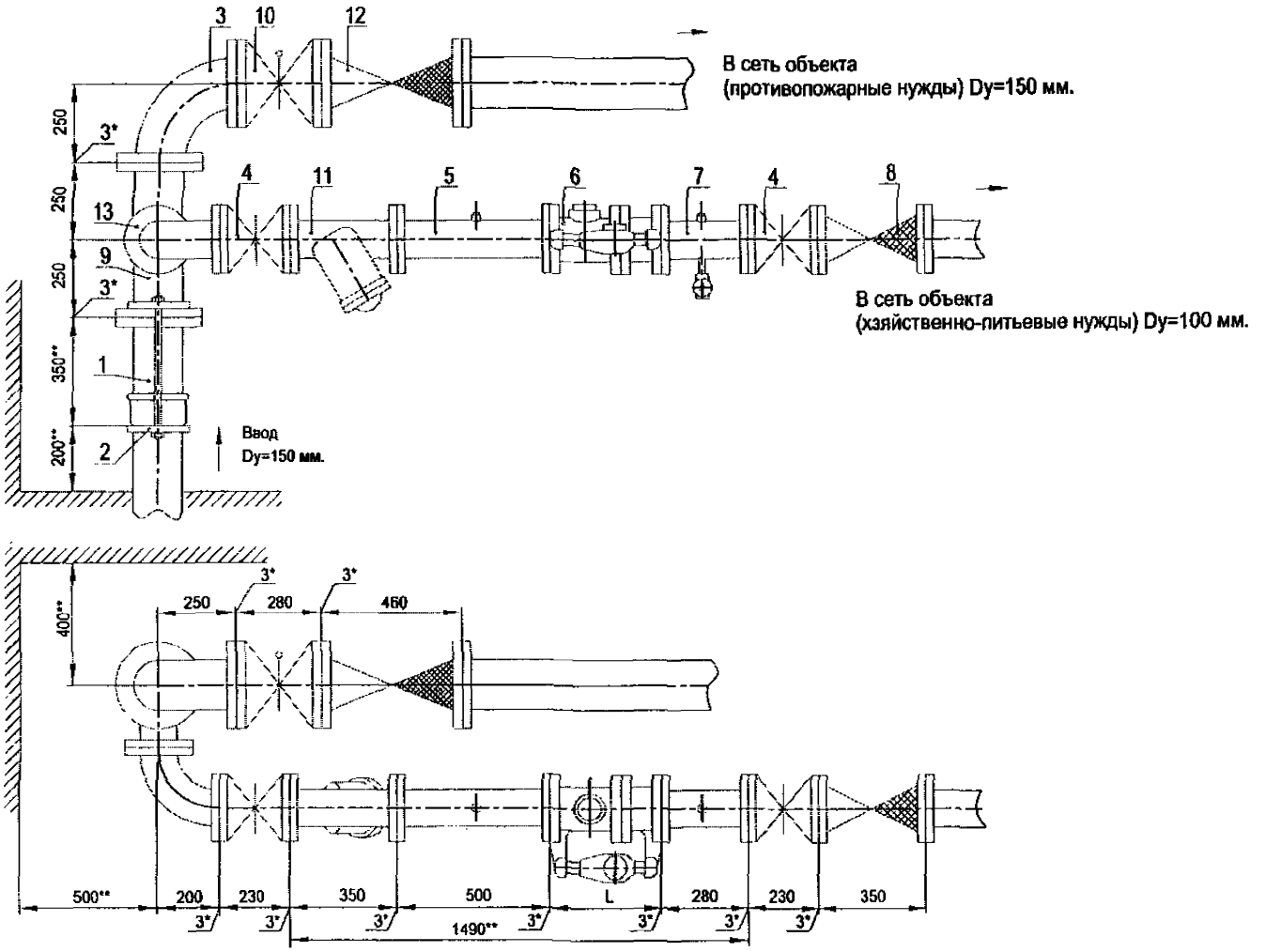

Установка комбинированного счетчика с диаметром основного канала dy=100 мм с раздельной системой хозяйственно-питьевого и противопожарного водопроводов на вводе диаметром 150 мм.

Схема водомерного узла.

Перечень элементов, технические требования, см. лист 229.

Изм.	Лист	№ документа	Подпись	Дата	ЦИРВ02А. 00. 00	Лист 228

Инв. № подл. | Подпись и дата | Взам. инв. № | Инв. № дубл. | Подпись и дата

Перечень элементов:

Поз.	Наименование, обозначение	Кол.	Прим.
1	Патрубок ПФГ 150	1	
2	Стяжка, Ду=150 мм	1	
3	*Колено УФ 150*	1	
4	Задвижка клиновая, Ду=100 мм	2	
5	Патрубок до счетчика (ПДС), dy=100 мм	1	
6	Счетчик комбинированный dy=100/d байпас	1	
7	Патрубок после счетчика (ППС), dy=100 мм	1	
8	Клапан обратный, Ду=100 мм	1	
9	Тройник ТФ 150х100	1	
10	Задвижка с электроприводом, Ду=150 мм	1	
11	Фильтр, Ду=100 мм (патрубок вместо фильтра)	1	
12	Клапан обратный, Ду=150 мм	1	
13	Колено УФ 100	1	

1*. Толщины прокладок между элементами водомерного узла.

2**. Размеры уточнить по месту.

3. Допускается замена задвижек поз. 4, 10 на другую запорную аппаратуру соответствующего условного прохода (dy) и назначения, разрешенную к применению в системе хозяйственно - питьевого водопровода.

4. Размер L - монтажная длина счетчика.

5. Допускается установка компенсирующих патрубков после обвязки счетчиков (см. прил., рис 11а, б).

6. Допускается установка бесфланцевого обратного клапана типа 19ч21бр (см. прил., рис. 12). При одном водопроводном вводе на *объект клапан обратный поз. 8, 12 не устанавливается.*

7. Допускается изменения длин патрубков до и после счетчика в соответствии с требованиями, изложенными в паспорте на счетчик (наличие сливных и контролирующих отверстий - обязательно); допускается применение:

- струевыпрямителя вместо патрубка до счетчика (ПДС),
- фильтра-струевыпрямителя (ФС) вместо патрубка до счетчика (ПДС) и фильтра (см. прил., рис. 13).

Установка комбинированного счетчика с диаметром основного канала dy=100 мм с раздельной системой хозяйственно-питьевого и противопожарного водопроводов на вводе диаметром 150 мм.

Перечень элементов. Технические требования.

Инв. № подл. | Подпись и дата | Взам. инв. № | Инв. № дубл. | Подпись и дата

Изм.	Лист	№ документа	Подпись	Дата

ЦИРВ02А. 00. 00. 00

Лист 229

Формат А3

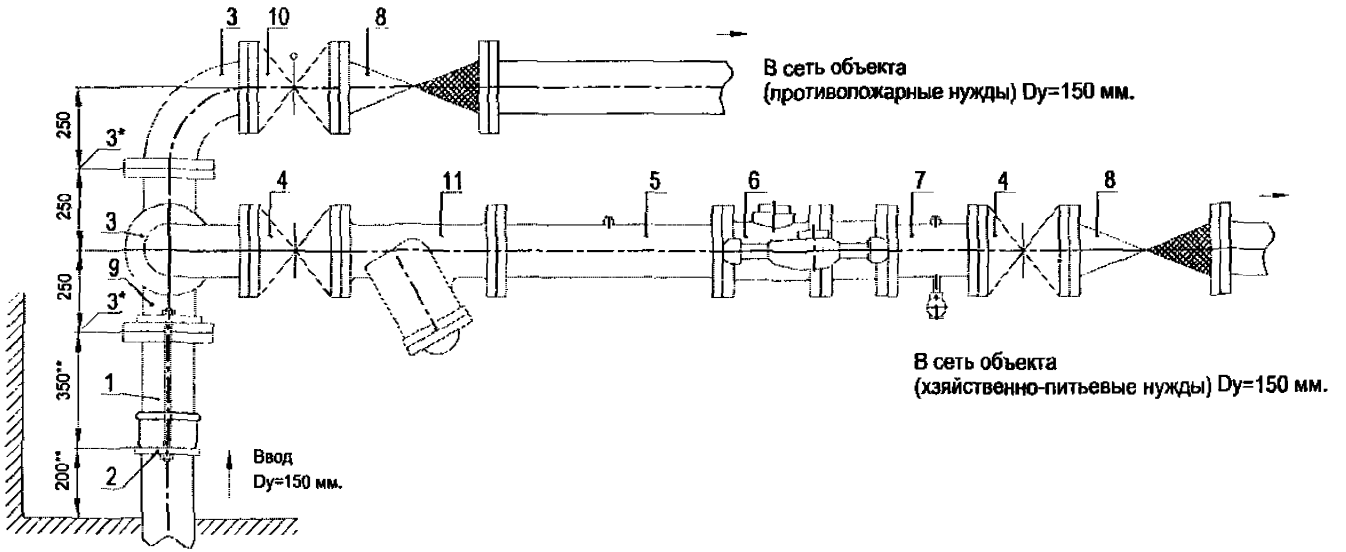

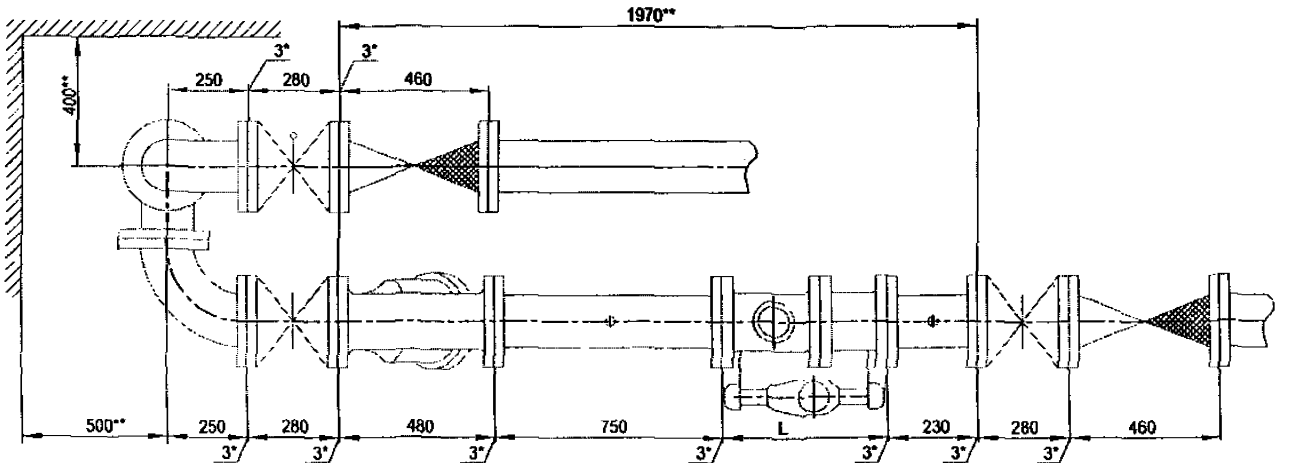

Установка комбинированного счетчика с диаметром основного канала dy=150 мм с раздельной системой хозяйственно-питьевого и противопожарного водопроводов на вводе диаметром 150 мм.

Схема водомерного узла.

Перечень элементов, технические требования, см. лист 231.

Изм	Лист	№ документа	Подпись	Дата	ЦИРВ02А. 00. 00. 00	Лист 230

Формат А3

Инв. № подл. | Подпись и дата | Взам. инв. № | Инв. № дубл. | Подпись и дата

Перечень элементов:

Поз.	Наименование, обозначение	Кол.	Прим.
1	Патрубок ПФГ 150	1	
2	Стяжка, Ду=150 мм	1	
3	Колено УФ 150	2	
4	Задвижка клиновая, Ду=150 мм	2	
5	Патрубок до счетчика (ПДС), dy=150 мм	1	
6	Счетчик комбинированный dy=150/d байпас	1	
7	Патрубок после счетчика (ППС), dy=150 мм	1	
8	Клапан обратный, Ду=150 мм	2	
9	Тройник ТФ 150х150	1	
10	Задвижка (клапан) с электроприводом, Ду=150 мм	1	
11	Фильтр, Ду=150 мм (патрубок вместо фильтра)	1	

1*. Толщины прокладок между элементами водомерного узла.

2**. Размеры уточнить по месту.

3. Допускается замена задвижек поз. 4, 10 на другую запорную аппаратуру соответствующего условного прохода (dy) и назначения, разрешенную к применению в системе хозяйственно - питьевого водопровода.

4. Размер L - монтажная длина счетчика.

5. Допускается установка компенсирующих патрубков после обвязки счетчиков (см. прил., рис 11а, б).

6. Допускается установка бесфланцевого обратного клапана типа 19ч21бр (см. прил., рис. 12). При одном водопроводном вводе на объект клапан обратный поз. 8 не устанавливается.

7. Допускается изменения длин патрубков до и после счетчика в соответствии с требованиями, изложенными в паспорте на счетчик (наличие сливных и контролирующих отверстий - обязательно); допускается применение:

- струевыпрямителя вместо патрубка до счетчика (ПДС),
- фильтра-струевыпрямителя (ФС) вместо патрубка до счетчика (ПДС) и фильтра (см. прил., рис. 13).

Установка комбинированного счетчика с диаметром основного канала dy=150 мм с раздельной системой хозяйственно-питьевого и противопожарного водопроводов на вводе диаметром 150 мм.

Перечень элементов. Технические требования.

Инв. № подл. | Подпись и дата | Взам. инв. № | Инв. № дубл. | Подпись и дата

Изм.	Лист	№ документа	Подпись	Дата

ЦИРВ02А. 00. 00. 00

Лист 231

Формат А3

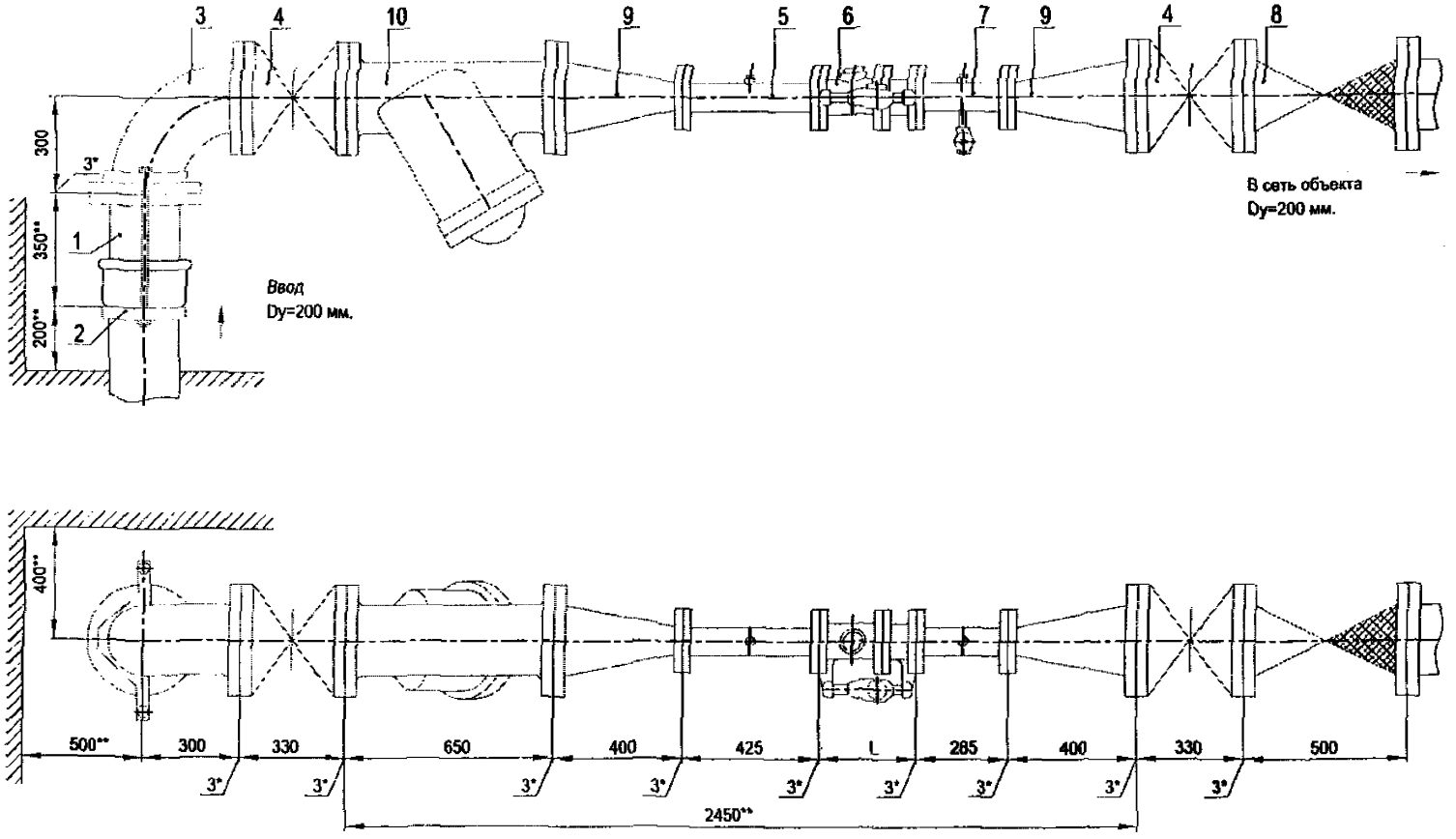

Установка комбинированного счетчика с диаметром основного канала dy=80 мм в водомерном узле на вводе диаметром 200 мм.

Перечень элементов, технические требования см. лист 233.

Схема водомерного узла.

Изм	Лист	№ документа	Подпись	Дата	ЦИРВ02А. 00. 00. 00	Лист 232

Формат А1

Инв. № подл. | Подпись и дата | Взам. инв. № | Инв. № дубл. | Подпись и дата

Перечень элементов:

Поз.	Наименование, обозначение	Кол.	Примечание
1	Патрубок ПФГ 200	1	
2	Стяжка, Ду=200 мм	1	
3	Колено УФ 200	1	
4	Задвижка клиновая, Ду=200 мм	2	
5	Патрубок до счетчика (ПДС), dy=80 мм	1	
6	Счетчик комбинированный dy=80/d байпас	1	
7	Патрубок после счетчика (ППС), dy=80 мм	1	
8	Клапан обратный, Ду=200 мм	1	
9	Переход ПФ 200х80	2	
10	Фильтр, Ду=200 мм (патрубок вместо фильтра)	1	

1*. Толщины прокладок между элементами водомерного узла.

2**. Размеры уточнить по месту.

3. Допускается замена задвижек поз. 4 на другую запорную аппаратуру соответствующего условного прохода (dy) и назначения, разрешенную к применению в системе хозяйственно - питьевого водопровода.

4. Размер L - монтажная длина счетчика.

5. Допускается установка компенсирующих патрубков после обвязки счетчика (см. прил. 1, рис 11а, б).

6. Допускается установка бесфланцевого обратного клапана типа 19ч21бр (см. прил. 1, рис. 12). При одном водопроводном вводе на объект клапан обратный поз. 8 не устанавливается.

7. Допускается установка фильтра dy=80 мм после перехода ПФ80х200 или фильтра-перехода ФП-200х80 (см. прил. 1, рис. 15).

8. Допускается изменение длин патрубков до и после счетчика в соответствии с требованиями, изложенными в паспорте на счетчик (наличие сливных и контролирующих отверстий - обязательно); допускается применение:

- струевыпрямителя вместо патрубка до счетчика (ПДС),
- фильтра-струевыпрямителя (ФС) вместо патрубка до счетчика (ПДС) и фильтра (см. прил. 1, рис. 13),
- фильтра-струевыпрямителя-перехода (ФСП) вместо патрубка до счетчика (ПДС), фильтра и перехода (см. прил. 1, рис. 14).

Установка комбинированного счетчика с диаметром основного канала dy=80 мм в водомерном узле на вводе диаметром 200 мм.

Перечень элементов. Технические требования.

Инв. № подл. | Подпись и дата | Взам. инв. № | Инв. № дубл. | Подпись и дата

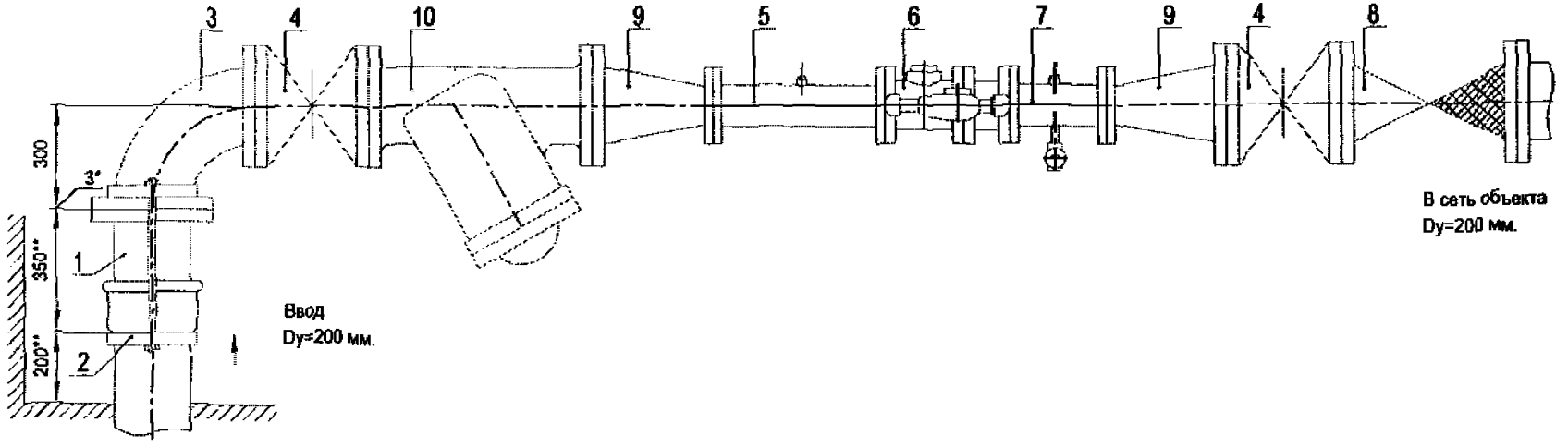

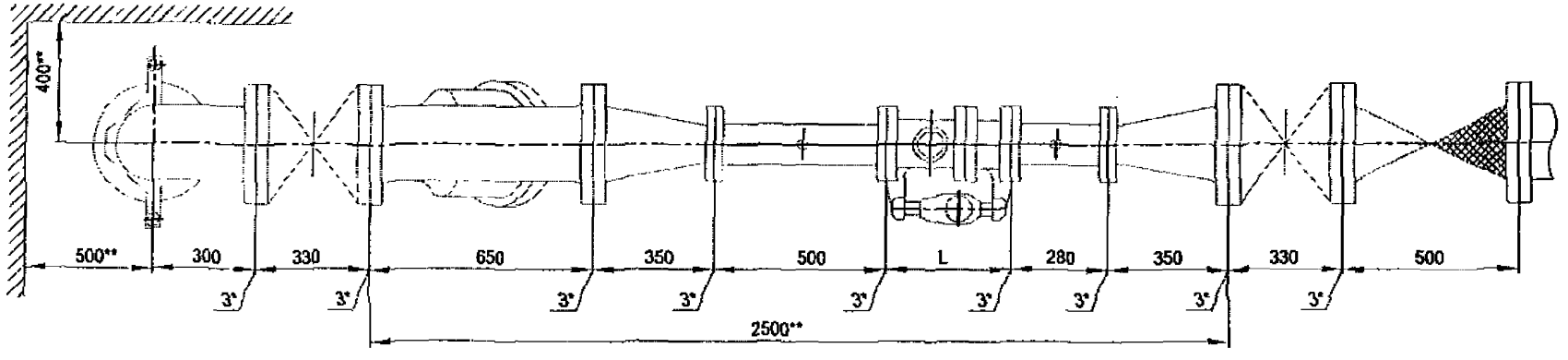

Установка комбинированного счетчика с диаметром основного канала dy=100 мм в водомерном узле на вводе диаметром 200 мм.

Перечень элементов, технические требования см. лист 235.

Схема водомерного узла.

Изм	Лист	№ документа	Подпись	Дата	ЦИРВ02А. 00. 00	Лист 234

Инв. № подл. | Подпись и дата | Взам. инв. № | Инв. № дубл. | Подпись и дата

Перечень элементов:

Поз.	Наименование, обозначение	Кол.	Примечание
1	Патрубок ПФГ 200	1	
2	Стяжка, Ду=200 мм	1	
3	Колено УФ 200	1	
4	Задвижка клиновая, Ду=200 мм	2	
5	Патрубок до счетчика (ПДС), dy=100 мм	1	
6	Счетчик комбинированный dy=100/d байпас	1	
7	Патрубок после счетчика (ППС), dy=100 мм	1	
8	Клапан обратный, Ду=200 мм	1	
9	Переход ПФ 200х100	2	
10	Фильтр, Ду=200 мм (патрубок вместо фильтра)	1	

1*. Толщины прокладок между элементами водомерного узла.

2**. Размеры уточнить по месту.

3. Допускается замена задвижек поз. 4 на другую запорную арматуру соответствующего условного прохода (dy) и назначения, разрешенную к применению в системе хозяйственно - питьевого водопровода.

4. Размер L - монтажная длина счетчика.

5. Допускается установка компенсирующих патрубков после обвязки счетчика (см. прил. 1, рис 11а, б).

6. Допускается установка бесфланцевого обратного клапана типа 19ч21бр (см. прил. 1, рис. 12). При одном водопроводном вводе на объект клапан обратный поз. 8 не устанавливается.

7. Допускается установка фильтра dy=100 мм после перехода ПФ 100х200 или фильтра-перехода ФП-200х100 (см. прил. 1, рис. 15).

8. Допускается изменение длин патрубков до и после счетчика в соответствии с требованиями, изложенными в паспорте на счетчик (наличие сливных и контролирующих отверстий - обязательно); допускается применение:

- струевыпрямителя вместо патрубка до счетчика (ПДС),
- фильтра-струевыпрямителя (ФС) вместо патрубка до счетчика (ПДС) и фильтра (см. прил. 1, рис. 13),
- фильтра-струевыпрямителя-перехода (ФСП) вместо патрубка до счетчика (ПДС), фильтра и перехода (см. прил. 1, рис. 14).

Установка комбинированного счетчика с диаметром основного канала dy=100 мм в водомерном узле на вводе диаметром 200 мм.

Перечень элементов. Технические требования.

Инв. № подл. | Подпись и дата | Взам. инв. № | Инв. № дубл. | Подпись и дата

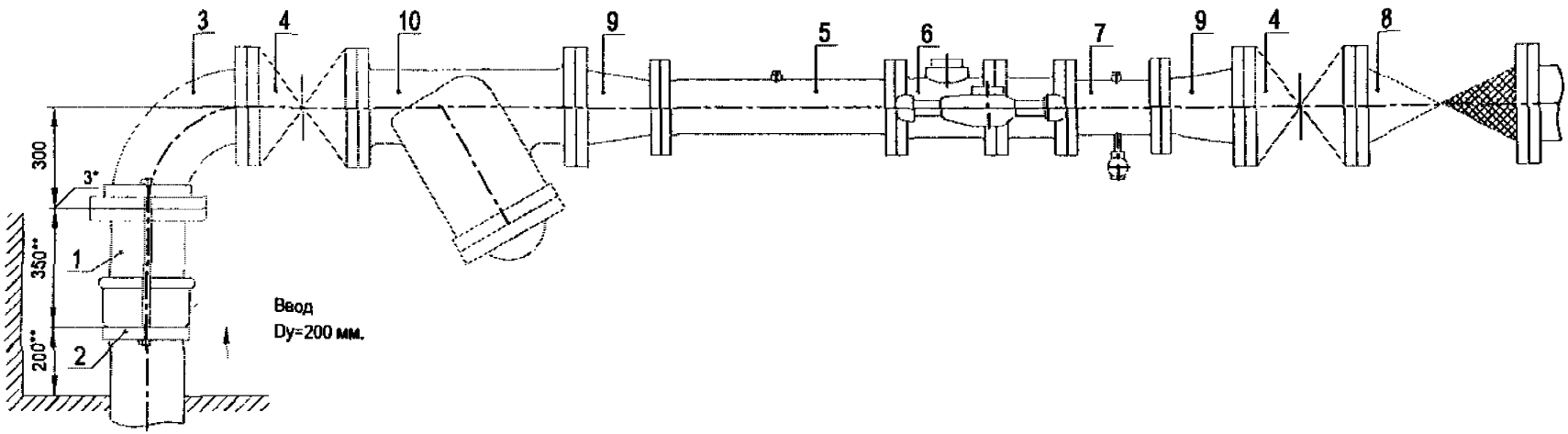

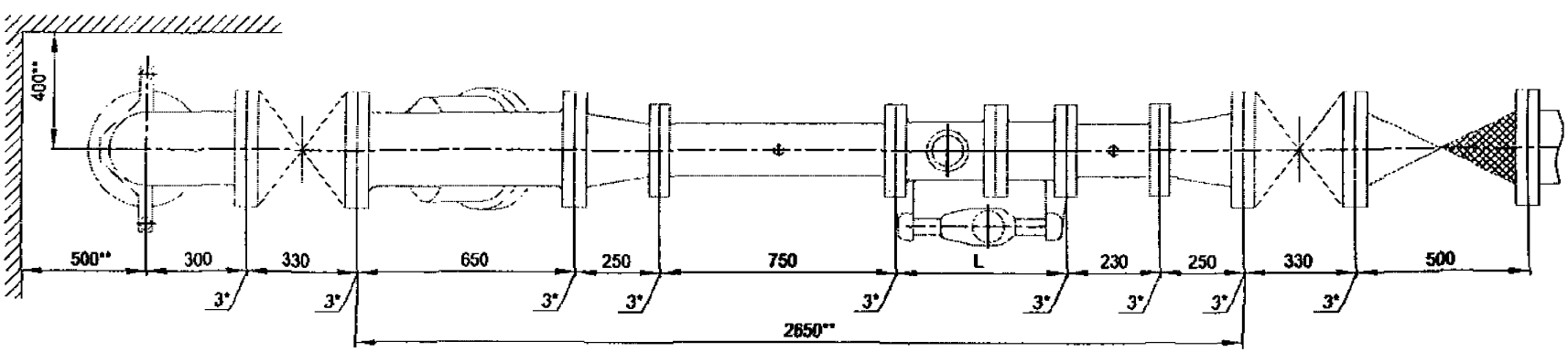

Установка комбинированного счетчика с диаметром основного канала dy=150 мм в водомерном узле на вводе диаметром 200 мм.

Перечень элементов, технические требования см. лист 237.

Схема водомерного узла.

Изм	Лист	№ документа	Подпись	Дата	ЦИРВ02А. 00. 00	Лист 236

Инв. № подл. | Подпись и дата | Взам. инв. № | Инв. № дубл. | Подпись и дата

Перечень элементов:

Поз.	Наименование, обозначение	Кол.	Примечание
1	Патрубок ПФГ 200	1	
2	Стяжка, Ду=200 мм	1	
3	Колено УФ 200	1	
4	Задвижка клиновая, Ду=200 мм	2	
5	Патрубок до счетчика (ПДС), dy=150 мм	1	
6	Счетчик комбинированный dy=150/d байпас	1	
7	Патрубок после счетчика (ППС), dy=150 мм	1	
8	Клапан обратный, Ду=200 мм	1	
9	Переход ПФ 200х150	2	
10	Фильтр, Ду=200 мм (патрубок вместо фильтра)	1	

1*. Толщины прокладок между элементами водомерного узла.

2**. Размеры уточнить по месту.

3. Допускается замена задвижек поз. 4 на другую запорную аппаратуру соответствующего условного прохода (dy) и назначения, разрешенную к применению в системе хозяйственно - питьевого водопровода.

4. Размер L - монтажная длина счетчика.

5. Допускается установка компенсирующих патрубков после обвязки счетчика (см. прил. 1, рис 11а, б).

6. Допускается установка бесфланцевого обратного клапана типа 19ч21бр (см. прил. 1, рис. 12). При одном водопроводном вводе на объект клапан обратный поз. 8 не устанавливается.

7. Допускается установка фильтра dy=150 мм после перехода ПФ 150х200 или фильтра-перехода ФП-200х150 (см. прил. 1, рис. 15).

8. Допускается изменение длин патрубков до и после счетчика в соответствии с требованиями, изложенными в паспорте на счетчик (наличие сливных и контролирующих отверстий - обязательно); допускается применение:

- струевыпрямителя вместо патрубка до счетчика (ПДС),
- фильтра-струевыпрямителя (ФС) вместо патрубка до счетчика (ПДС) и фильтра (см. прил. 1, рис. 13),
- фильтра-струевыпрямителя-перехода (ФСП) вместо патрубка до счетчика (ПДС), фильтра и перехода (см. прил. 1, рис. 14).

Установка комбинированного счетчика с диаметром основного канала dy=150 мм в водомерном узле на вводе диаметром 200 мм.

Перечень элементов. Технические требования.

Инв. № подл. | Подпись и дата | Взам. инв. № | Инв. № дубл. | Подпись и дата

Изм.	Лист	№ документа	Подпись	Дата	ЦИРВ 02А. 00. 00	Лист 237

Формат А3

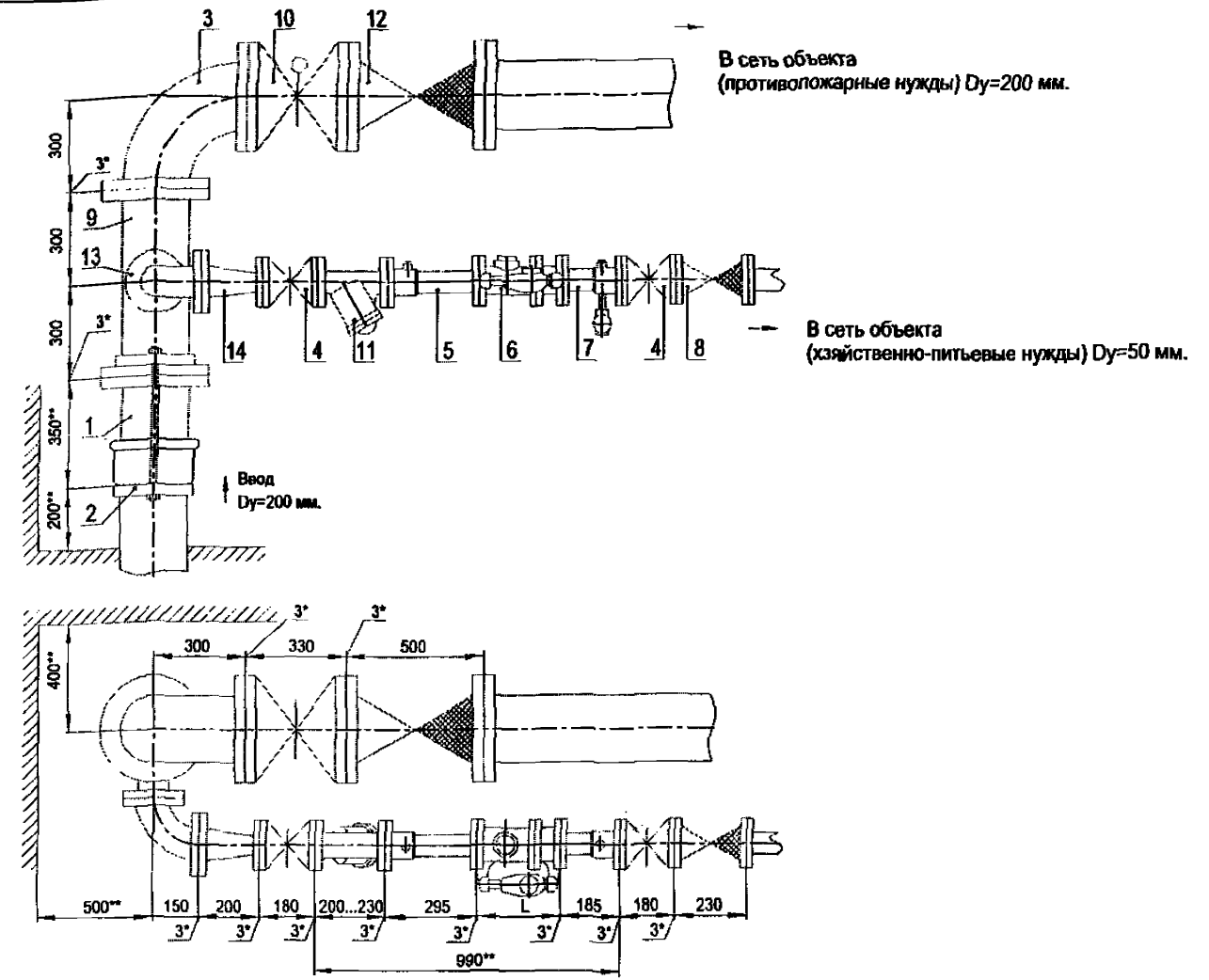

Установка комбинированного счетчика с диаметром основного канала dy=50 мм с раздельной системой хозяйственно-питьевого и противопожарного водопроводов на вводе диаметром 200 мм.

Схема водомерного узла.

Перечень элементов, технические требования, см. лист 239.

Инв. № подл. | Подпись и дата | Взам. инв. № | Инв. № дубл. | Подпись и дата

Изм.	Лист	№ документа	Подпись	Дата

ЦИРВ02А. 00. 00. 00

Лист 238

Перечень элементов:

Поз.	Наименование, обозначение	Кол.	Прим.
1	Патрубок ПФГ 200	1	
2	Стяжка, Ду=200 мм	1	
3	Колено УФ 200	1	
4	Задвижка клиновая, Ду=50 мм	2	
5	Патрубок до счетчика (ПДС), dy=50 мм	1	
6	Счетчик комбинированный dy=50/d байпас	1	
7	Патрубок после счетчика (ППС), dy=50 мм	1	
8	Клапан обратный, Ду=50 мм	1	
9	Тройник ТФ 200х80	1	
10	Задвижка с электроприводом, Ду=200 мм	1	
11	Фильтр, Ду=50 мм (патрубок вместо фильтра)	1	
12	Клапан обратный, Ду=200 мм	1	
13	Колено УФ 80	1	
14	Переход ПФ 80х50	1	

1*. Толщины прокладок между элементами водомерного узла.

2**. Размеры уточнить по месту.

3. Допускается замена задвижек поз. 4, 10 на другую запорную аппаратуру соответствующего условного прохода (dy) и назначения, разрешенную к применению в системе хозяйственно - питьевого водопровода.

4. Размер L - монтажная длина счетчика.

5. Допускается установка компенсирующих патрубков после обвязки счетчиков (см. прил., рис 11а, б).

6. Допускается установка бесфланцевого обратного клапана типа 19ч21бр (см. прил., рис. 12). При одном водопроводном вводе на объект клапан обратный поз. 8, 12 не устанавливается.

7. Допускается изменения длин патрубков до и после счетчика в соответствии с требованиями, изложенными в паспорте на счетчик (наличие сливных и контролирующих отверстий - обязательно); допускается применение:
- струевыпрямителя вместо патрубка до счетчика (ПДС),
- фильтра-струевыпрямителя (ФС) вместо патрубка до счетчика (ПДС) и фильтра (см. прил., рис. 13).

Установка комбинированного счетчика с диаметром основного канала dy=50 мм с раздельной системой хозяйственно-питьевого и противопожарного водопроводов на вводе диаметром 200 мм.

Перечень элементов. Технические требования.

Инв. № подл. | Подпись и дата | Взам. инв. № | Инв. № дубл. | Подпись и дата

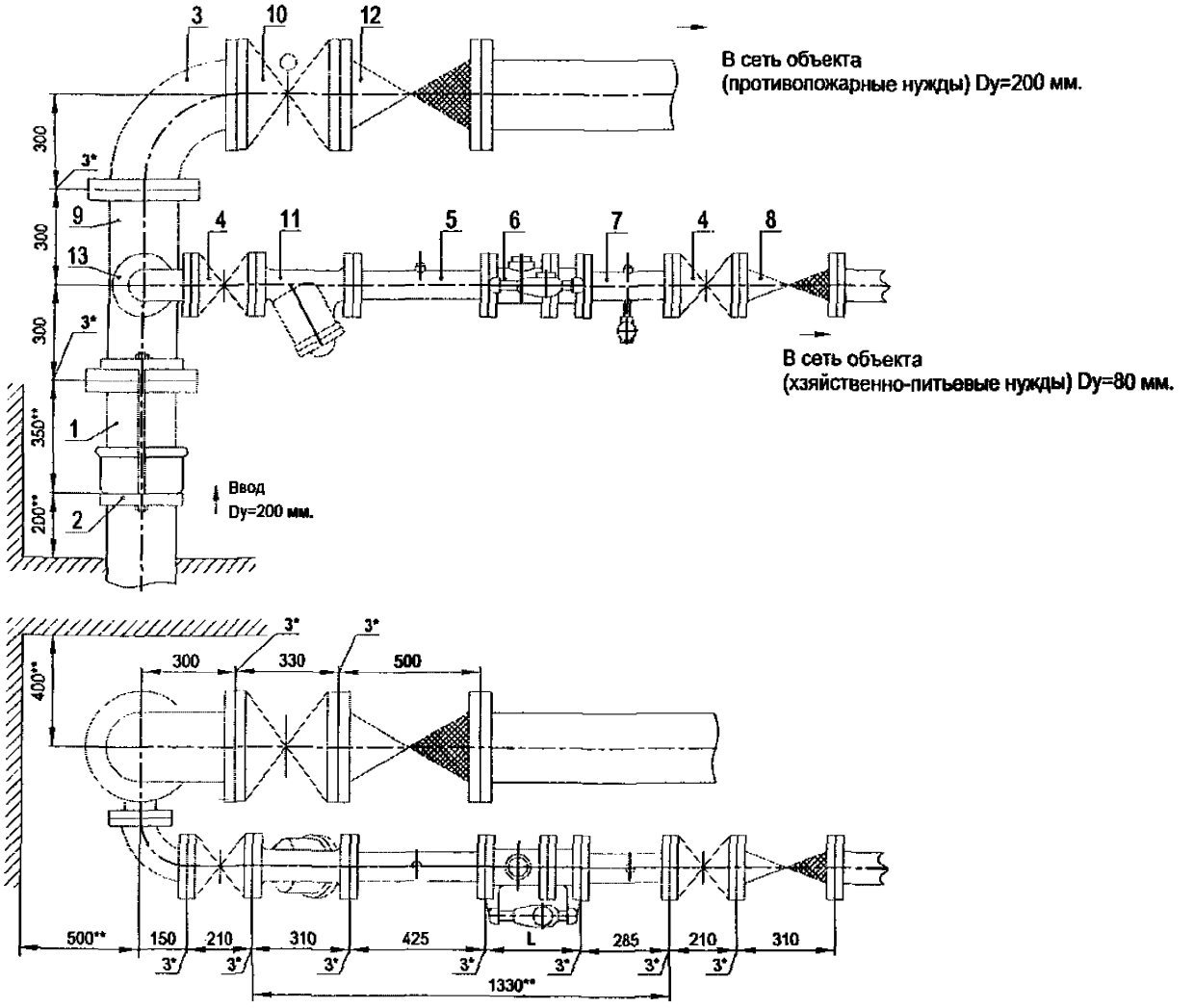

Установка комбинированного счетчика с диаметром основного канала dy=80 мм с раздельной системой хозяйственно-питьевого и противопожарного водопроводов на вводе диаметром 200 мм.

Схема водомерного узла.

Перечень элементов, технические требования, см. лист 241.

Изм.	Лист	№ документа	Подпись	Дата	ЦИРВ02А. 00. 00	Лист 240

Инв. № подл. | Подпись и дата | Взам. инв. № | Инв. № дубл. | Подпись и дата

Перечень элементов:

Поз.	Наименование, обозначение	Кол.	Прим.
1	Патрубок ПФГ 200	1	
2	Стяжка, Ду=200 мм	1	
3	Колено УФ 200	1	
4	*Задвижка клиновая, Ду=80 мм*	2	
5	Патрубок до счетчика (ПДС), dy=80 мм	1	
6	Счетчик комбинированный dy=80/d байпас	1	
7	Патрубок после счетчика (ППС), dy=80 мм	1	
8	Клапан обратный, Ду=80 мм	1	
9	Тройник ТФ 200х80	1	
10	Задвижка с электроприводом, Ду=200 мм	1	
11	Фильтр, Ду=80 мм (патрубок вместо фильтра)	1	
12	Клапан обратный, Ду=200 мм	1	
13	Колено УФ 80	1	

1*. Толщины прокладок между элементами водомерного узла.

2**. Размеры уточнить по месту.

3. Допускается замена задвижек поз. 4, 10 на другую запорную аппаратуру соответствующего условного прохода (dy) и назначения, разрешенную к применению в системе хозяйственно - питьевого водопровода.

4. Размер L - монтажная длина счетчика.

5. Допускается установка компенсирующих патрубков после обвязки счетчиков (см. прил., рис 11а, б).

6. *Допускается установка бесфланцевого обратного клапана типа* 19ч21бр (см. прил., рис. 12). При одном водопроводном вводе на объект клапан обратный поз. 8, 12 не устанавливается.

7. Допускается изменения длин патрубков до и после счетчика в соответствии с требованиями, изложенными в паспорте на счетчик (наличие сливных и контролирующих отверстий - обязательно); допускается применение:
- струевыпрямителя вместо патрубка до счетчика (ПДС),
- фильтра-струевыпрямителя (ФС) вместо патрубка до счетчика (ПДС) и фильтра (см. прил., рис. 13).

Установка комбинированного счетчика с диаметром основного канала dy=80 мм с раздельной системой хозяйственно-питьевого и противопожарного водопроводов на вводе диаметром 200 мм.

Перечень элементов. Технические требования.

Инв. № подл. | Подпись и дата | Взам. инв. № | Инв. № дубл. | Подпись и дата

Изм.	Лист	№ документа	Подпись	Дата

ЦИРВ02А. 00. 00. 00

Лист 241

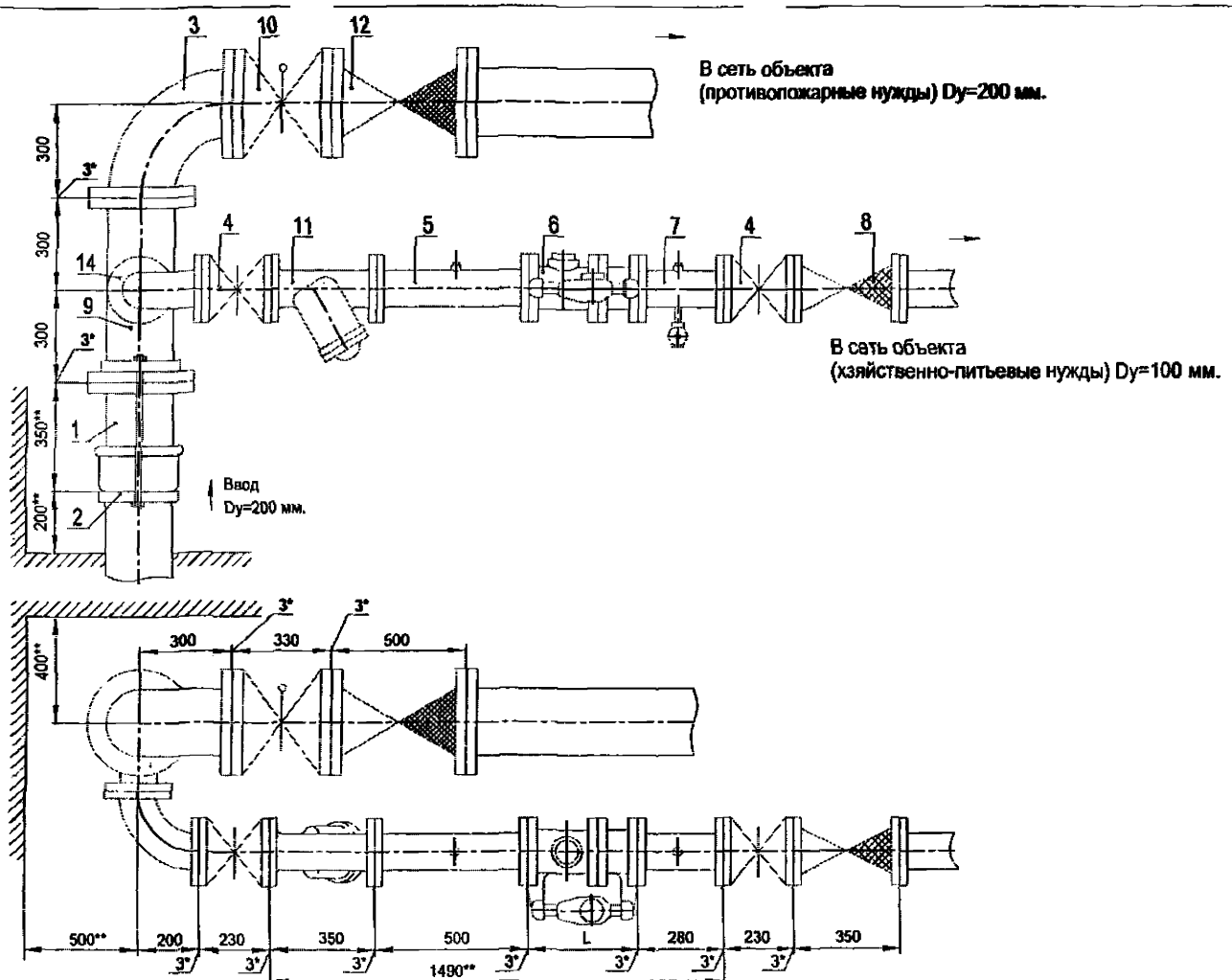

Установка комбинированного счетчика с диаметром основного канала dy=100 мм с раздельной системой хозяйственно-питьевого и противопожарного водопроводов на вводе диаметром 200 мм.

Схема водомерного узла.

Перечень элементов, технические требования, см. лист 243.

Изм.	Лист	№ документа	Подпись	Дата	ЦИРВ02А. 00. 00	Лист 242

Инв. № подл. | Подпись и дата | Взам. инв. № | Инв. № дубл. | Подпись и дата

Перечень элементов:

Поз.	Наименование, обозначение	Кол.	Прим.
1	Патрубок ПФГ 200	1	
2	Стяжка, Ду=200 мм	1	
3	Колено УФ 200	1	
4	Задвижка клиновая, Ду=100 мм	2	
5	Патрубок до счетчика (ПДС), dy=100 мм	1	
6	Счетчик комбинированный dy=100/d байпас	1	
7	Патрубок после счетчика (ППС), dy=100 мм	1	
8	Клапан обратный, Ду=100 мм	1	
9	Тройник ТФ 200х100	1	
10	Задвижка с электроприводом, Ду=200 мм	1	
11	Фильтр, Ду=100 мм (патрубок вместо фильтра)	1	
12	Клапан обратный, Ду=200 мм	1	
13	Колено УФ 100	1	

1*. Толщины прокладок между элементами водомерного узла.

2**. Размеры уточнить по месту.

3. Допускается замена задвижек поз. 4, 10 на другую запорную аппаратуру соответствующего условного прохода (dy) и назначения, разрешенную к применению в системе хозяйственно - питьевого водопровода.

4. *Размер L - монтажная длина счетчика.*

5. Допускается установка компенсирующих патрубков после обвязки счетчиков (см. прил., рис 11а, б).

6. Допускается установка бесфланцевого обратного клапана типа 19ч21бр (см. прил., рис. 12). При одном водопроводном вводе на объект клапан обратный поз. 8, 12 не устанавливается.

7. Допускается изменения длин патрубков до и после счетчика в соответствии с требованиями, изложенными в паспорте на счетчик (наличие сливных и контролирующих отверстий - обязательно); допускается применение:
- струевыпрямителя вместо патрубка до счетчика (ПДС),
- фильтра-струевыпрямителя (ФС) вместо патрубка до счетчика (ПДС) и фильтра (см. прил., рис. 13).

Установка комбинированного счетчика с диаметром основного канала dy=100 мм с раздельной системой хозяйственно-питьевого и противопожарного водопроводов на вводе диаметром 200 мм.

Перечень элементов. Технические требования.

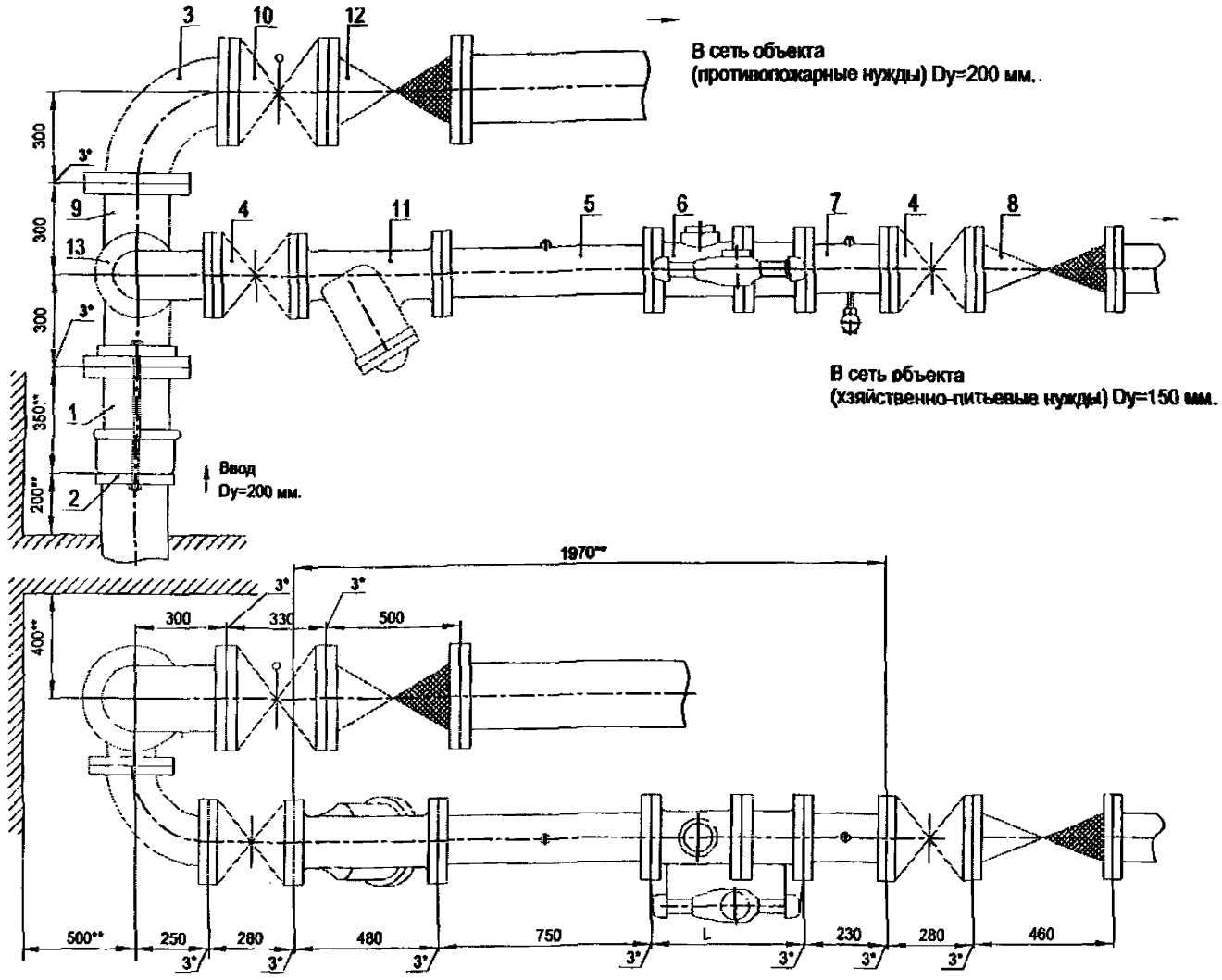

Установка комбинированного счетчика с диаметром основного канала dy=150 мм с раздельной системой хозяйственно-питьевого и противопожарного водопроводов на вводе диаметром 200 мм.

Схема водомерного узла.

Перечень элементов, технические требования, см. лист 245.

Изм.	Лист	№ документа	Подпись	Дата	ЦИРВ02А. 00. 00	Лист 244

Инв. № подл. | Подпись и дата | Взам. инв. № | Инв. № дубл. | Подпись и дата

Перечень элементов:

Поз.	Наименование, обозначение	Кол.	Прим.
1	Патрубок ПФГ 200	1	
2	Стяжка, Ду=200 мм	1	
3	Колено УФ 200	1	
4	Задвижка клиновая, Ду=150 мм	2	
5	Патрубок до счетчика (ПДС), dy=150 мм	1	
6	Счетчик комбинированный dy=150/d байпас	1	
7	Патрубок после счетчика (ППС), dy=150 мм	1	
8	Клапан обратный, Ду=150 мм	1	
9	Тройник ТФ 200х150	1	
10	Задвижка с электроприводом, Ду=200 мм	1	
11	Фильтр, Ду=100 мм (патрубок вместо фильтра)	1	
12	Клапан обратный, Ду=200 мм	1	
13	Колено УФ 150	1	

1*. Толщины прокладок между элементами водомерного узла.

2**. Размеры уточнить по месту.

3. Допускается замена задвижек поз. 4, 10 на другую запорную аппаратуру соответствующего условного прохода (dy) и назначения, разрешенную к применению в системе хозяйственно - питьевого водопровода.

4. Размер L - монтажная длина счетчика.

5. Допускается установка компенсирующих патрубков после обвязки счетчиков (см. прил., рис 11а, б).

6. Допускается установка бесфланцевого обратного клапана типа 19ч21бр (см. прил., рис. 12). При одном водопроводном вводе на объект клапан обратный поз. 8, 12 не устанавливается.

7. Допускается изменения длин патрубков до и после счетчика в соответствии с требованиями, изложенными в паспорте на счетчик (наличие сливных и контролирующих отверстий - обязательно); допускается применение:
- струевыпрямителя вместо патрубка до счетчика (ПДС),
- фильтра-струевыпрямителя (ФС) вместо патрубка до счетчика (ПДС) и фильтра (см. прил., рис. 13).

Установка комбинированного счетчика с диаметром основного канала dy=150 мм с раздельной системой хозяйственно-питьевого и противопожарного водопроводов на вводе диаметром 200 мм.

Перечень элементов. Технические требования.

Инв. № подл. | Подпись и дата | Взам. инв. № | Инв. № дубл. | Подпись и дата

Изм.	Лист	№ документа	Подпись	Дата

ЦИРВ02А. 00. 00

Лист 245

"УТВЕРЖДАЮ"

Заместитель директора ЦРА по производству и метрологии

_____ В. И. Серков

Приложение № 5

к альбому типовых конструкций водомерных узлов ЦИРВ02А. 00. 00. 00

Варианты схем установки пробоотборников воды в водомерных узлах

Согласовано:

Начальник ТС ЦРА /Тютрин А. В./

Начальник РО ТС ЦРА /Низамова С. В./

Подпись и дата | Инв. № дубл. | Взам. инв. № | Подпись и дата | Инв. № подл.

Пояснительная записка

Пробоотборник воды - устройство, предназначенное для отбора части подаваемой на объект воды и контроля ее качества.

Пробоотборник представляет из себя технологическую проставку с выходным отверстием dy=10 ... 15 мм, снабженную запорным устройством и счетчиком расхода воды. Это устройство устанавливается, как правило, перед входной задвижкой узла учета (в водомерных узлах с обводной линией пробоотборник устанавливается только на хозяйственно - питьевой ветви).

Расположение канала отбора в противоотборнике должно быть сверху или сбоку технологической проставки, но не снизу.

Счетчик должен быть опломбирован для исключения его несанкционированного съема и соответствовать требованиям альбома типовых конструкций ЦИРВ03А. 00. 00. 00, "Схемы установки счетчиков в водомерных узлах на внутренних водопроводных сетях объектов", а так же паспорту на конкретный прибор учета.

Запорная арматура в составе пробоотборника должна обеспечивать плавное открытие канала отбора для избежания гидроудара и поломки счетчика и для удобства проведения отбора проб воды.

В составе пробоотборников должны использоваться детали из коррозионностойких материалов, поэтому рекомендуется применение: цветных металлов, нержавеющих сталей, пластмассы.

Крепление пробоотборников в водомерном узле осуществляется, как правило, шпильками или длинными болтами.

Варианты конструкций пробоотборников, с вертикальным и горизонтальным расположением выходного канала, представлены на рис. 1, 2, схемы водомерных узлов с установленными пробоотборниками - на рис. 3 ... 7.

При монтаже пробоотборников в действующих узлах учета возникает необходимость смещения элементов водомерного узла. Для решения этой задачи целесообразным является применение запорной арматуры меньшей строительной длины. Например, при замене задвижек типа ВКЗ на тип МЗВ (рис. 8) или установка затвора поворотного с компенсирующим патрубком (рис. 9).

Рекомендации по конструкции устройств отбора проб воды, рассмотренные в данном приложении, применимы для любых диаметров вводов.

Схема установки отборника проб воды
Вертикальное расположение выходного канала

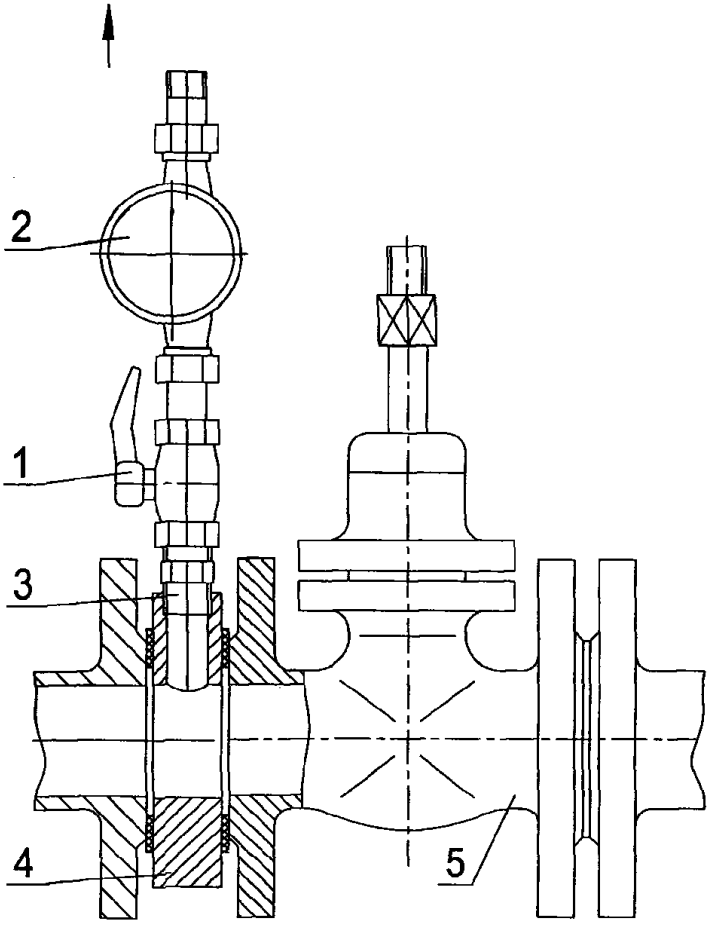

Рис. 1

1. Устройство запорное
2. Счетчик холодной воды
3. Штуцер присоединительный
4. Проставка (технологическая пластина)
5. Задвижка входная

Схема установки отборника проб воды
Горизонтальное расположение выходного канала

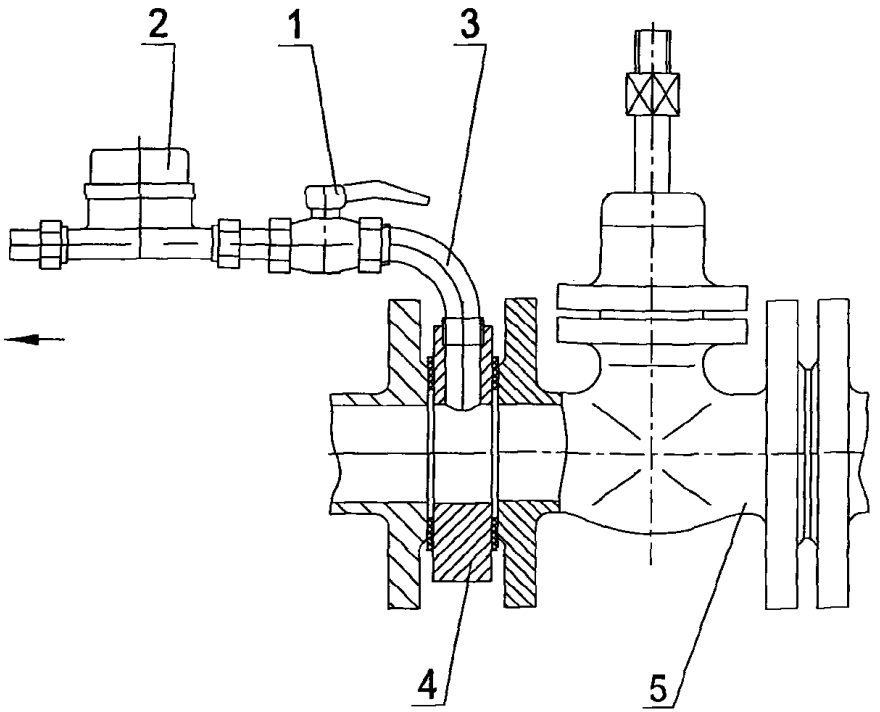

Рис. 2

1. Устройство запорное
2. Счетчик холодной воды
3. Отвод криволинейный присоединительный
4. Проставка (технологическая пластина)
5. Задвижка входная

Варианты расположения пробоотборникаов.

Водомерный узел без обводной линии

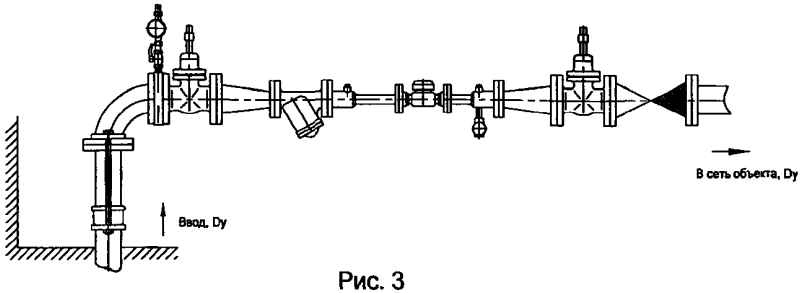

Рис. 3

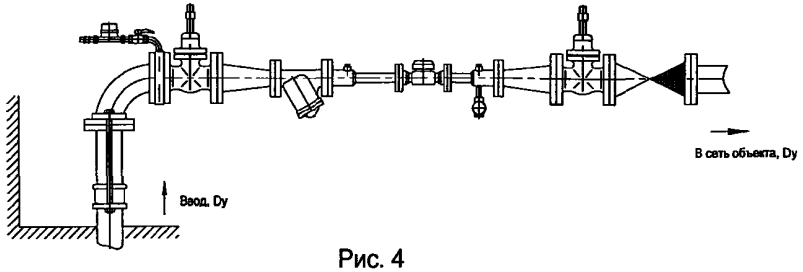

Рис. 4

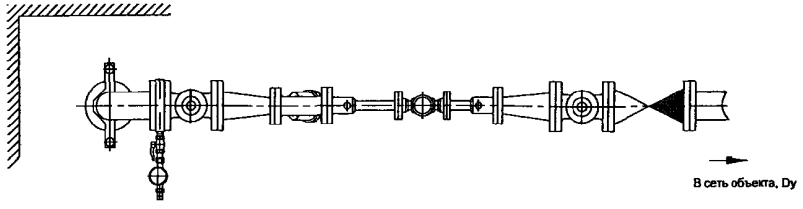

Рис. 5

Варианты расположения пробоотборников.
Водомерный узел с обводной линией

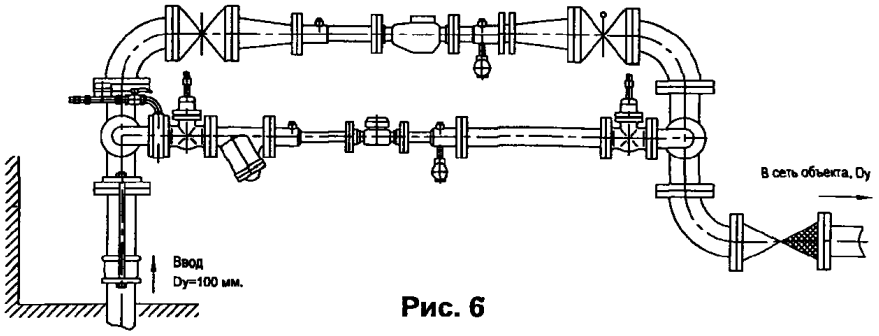

Рис. 6

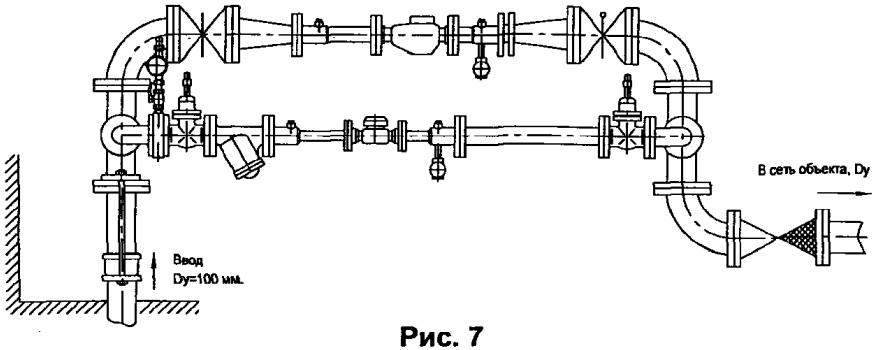

Рис. 7

Схема установки отборника проб воды при замене задвижки ВКЗ 50 на МЗВ 50.

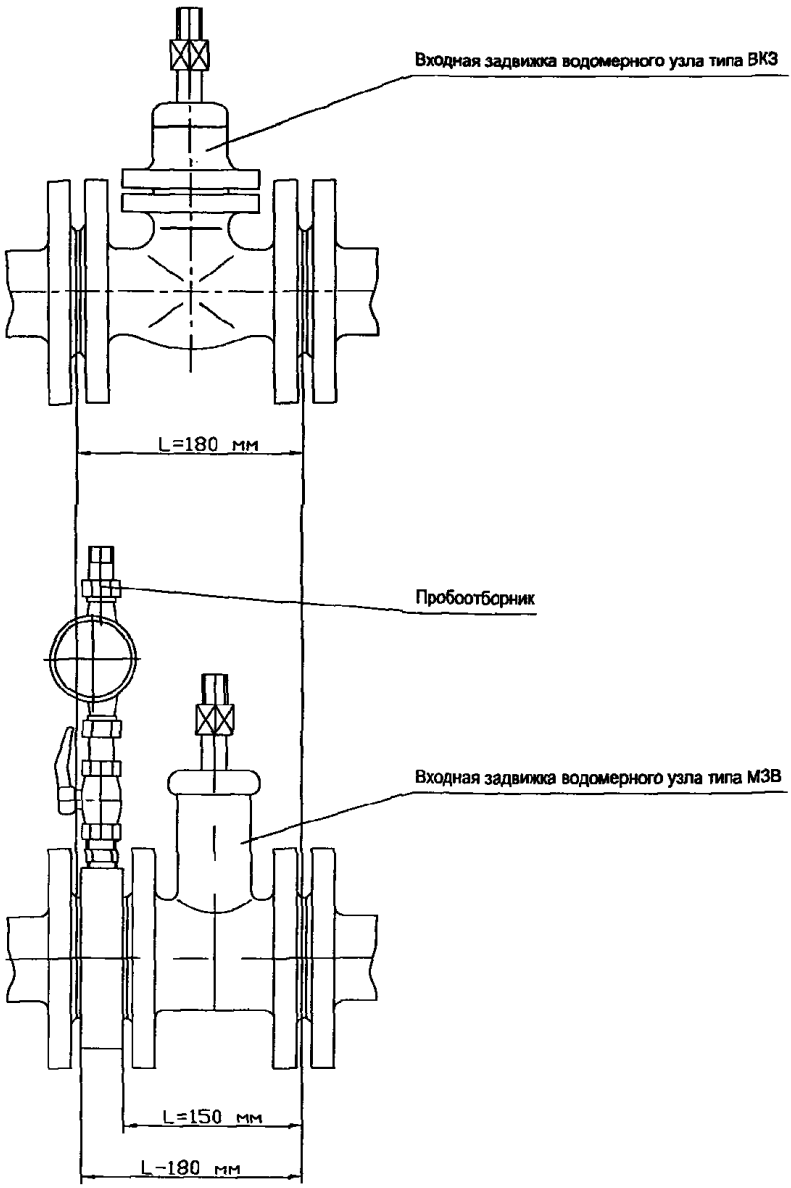

Рис. 8

Схема установки отборника проб воды при замене задвижки ВКЗ 50 (МЗВ 50) на затвор поворотный BF-50 с компенсатором.

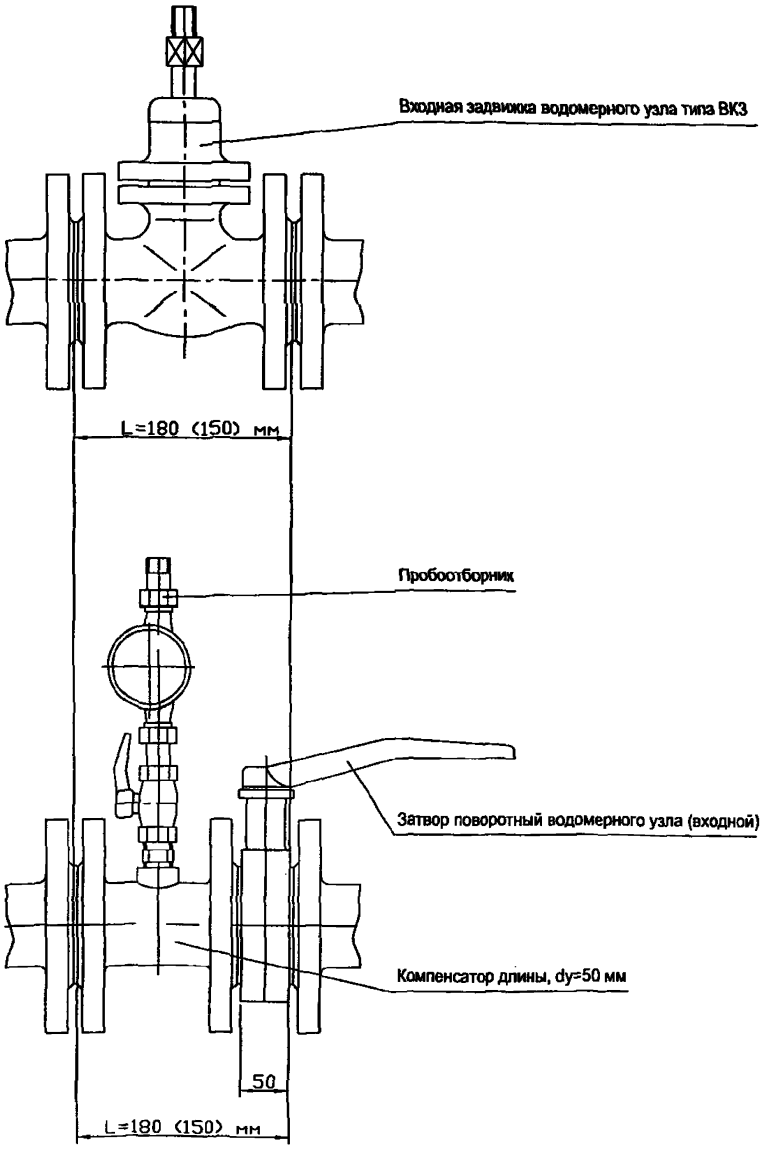

Рис. 9

"УТВЕРЖДАЮ"

Заместитель директора ЦРА по производству и метрологии

_____ В. И. Серков

Приложение № 6
к альбому типовых конструкций
водомерных узлов ЦИРВ02А. 00. 00. 00

Схемы установки счетчиков малых диаметров: dy=15 ... 40 мм в водомерных узлах.

Предложения по модернизаци существующих или вновь проектируемых узлов, примеры установки.

Согласовано:

Начальник ТС ЦРА /Тютрин А. В./

Начальник РО ТС ЦРА /Низамова С. В./

Инв. № подл. | Подпись и дата | Взам. инв. № | Инв. № дубл. | Подпись и дата

Изм.	Лист	№ документа	Подпись	Дата
3	нов.(все)	И-2А. 3-05	Швецов	

Варианты схем водомерных узлов со счетчиками малого диаметра при резьбовом присоединении

Пояснительная записка

Под малыми диаметрами подразумевается диаметры в пределах 15 ... 40 (50) мм. В настоящее время трубопроводная арматура для этих диаметров широко представлена на Российском рынке, включая розничную торговлю. Как правило, эти изделия изготавливаются из цветных металлов или других коррозионностойких материалов и относительно недорогие. Применение подобных комплектующих позволяет уменьшить габариты и металлоемкость водомерного узла, повысить его коррозионно-защищенность, снизить себестоимость.

Счетчики с диаметрами условного похода 15 ... 40 (50) мм, преимущественно, имеют следующие основные характеристики:

- тип счетчика - крыльчатый;
- присоединение - резьбовое (сюда так же можно отнести и крыльчатые счетчики диаметром 50 мм с резьбовым присоединением);
- наличие входных и выходных штуцеров с накидными гайками (комплект заводской поставки).

Для комплектации водомерных узлов предполагается использовать запорную, соединительную и фильтрующую арматуру в резьбовом исполнении малого диаметра.

При установке счетчиков необходимо соблюдать требования монтажа, изложенные в сопроводительных документах на прибор (паспорте). Особое внимание следует обратить на требование к длинам прямых участков до и после счетчика. Различные варианты установки счетчиков с учетом обеспечения длин прямых участков до и после счетчика изложены в альбоме типовых конструкций ЦИРВ03А.

В данном приложении рассматривается тот случай, когда входные и выходные штуцера с накидными гайками, входящие в комплект заводской поставки счетчика удовлетворяют требованиям к длинам прямых участков.

При монтаже водомерного узла предлагаемым способом возникает необходимость использования переходов типа фланец - резьба (ПФР). Возможные конструкции таких элементов указаны на рис. 1, 2.

В первом случае (рис. 1) переход (колено-переход) представляет из себя самостоятельное изделие с резьбовым выходом и крепится к фланцу болтами.

Во втором (рис. 2) - в существующую деталь с фланцем запрессовывается резьбовая втулка, обычно изготавливаемая из коррозионостойких материалов: цветные металлы, нержавеющие стали и т. п.

Существенное упрощение узла, уменьшение его габаритов дает применение переходных колен. Вариант конструкции такого колена показан на рис. 3.

Схемы водомерных узлов с использованием резьбового присоединения и переходных колен представлены на листах 257 ... 261. В указанных схемах рассмотрен вариант присоединения к фланцевой арматуре диаметром 50 мм. Аналогичный способ присоединения можно использовать и для других диаметров - 80, 100, 150 мм и т. д.

Сравнительные варианты конструкций водомерных узлов различного типа показаны на рис. 4 ... 10. Для примера рассмотрен вариант установки на хозяйственно-питьевой линии счетчика dy=25 мм и счетчика dy=40 мм на пожарно-резервной линии в водомерном узле на вводе 100 мм.

Варианты конструкций деталей водомерных узлов
при применении счетчиков малого диаметра.

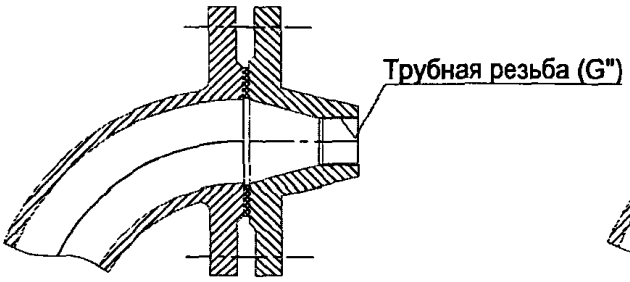

Рис. 1

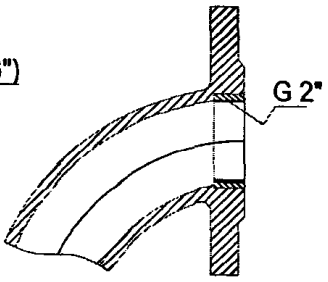

Рис. 2

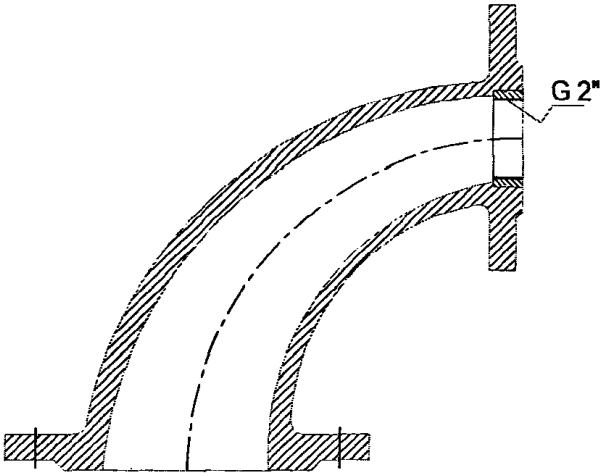

Рис. 3

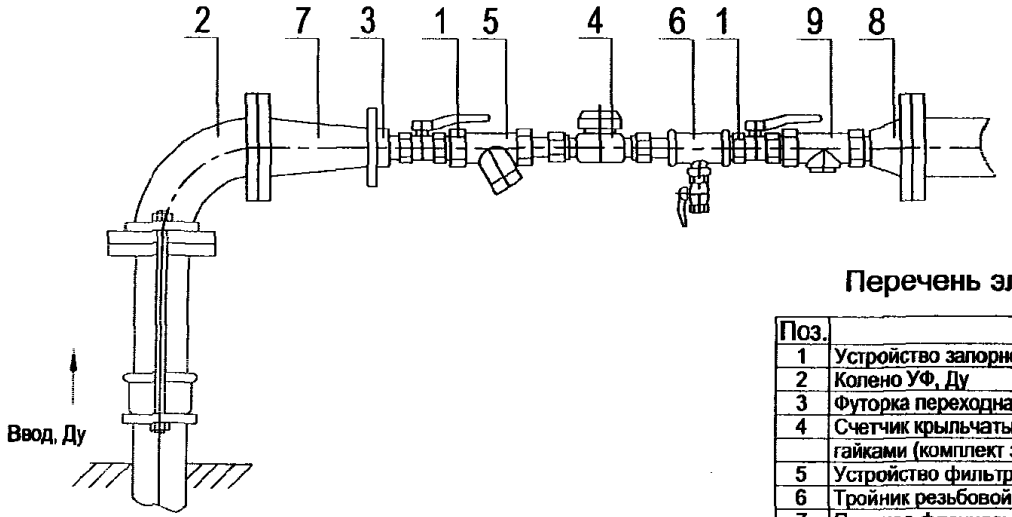

Перечень элементов

Поз.	Наименование	Кол.
1	Устройство запорное резьбовое, dy	2
2	Колено УФ, Ду	1
3	Футорка переходная, G2" x dy	1
4	Счетчик крыльчатый, dy со штуцерами с накидными	1
	гайками (комплект заводской поставки)	
5	Устройство фильтрующее, dy	1
6	Тройник резьбовой, dyxG1/2" со сливным краном	1
7	Переход фланцевый ПФ с запрессованной резьбовой	1
	втулкой Ду x G2"	
8	Переход dy x Ду	1
9	Клапан обратный, резьбовой, dy	1

Схема водомерного узла без обводной линии на вводе Ду со счетчиком dy, выполненная с использованием запорной, соединительной, фильтрующей и другой арматуры в резьбовом исполнении.

1. Толщины прокладок между фланцами элементов водомерного узла не указаны.

2. *Размеры элементов водомерного узла - в зависмости от комплектации*

3. Допускается использование запорных и фильтрующих элементов диаметром более dy с установкой переходной футорки после фильтра.

4. Допускается установка компенсирующих элементов после обвязки счетчика.

5. При одном водопроводном вводе на объект клапан обратный не устанавливается.

Инв. № подл. | Подпись и дата | Взам. инв. № | Инв. № дубл. | Подпись и дата

Изм.	Лист	№ документа	Подпись	Дата	ЦИРВ2А. 00. 00. 00, прил. 6	Лист 257

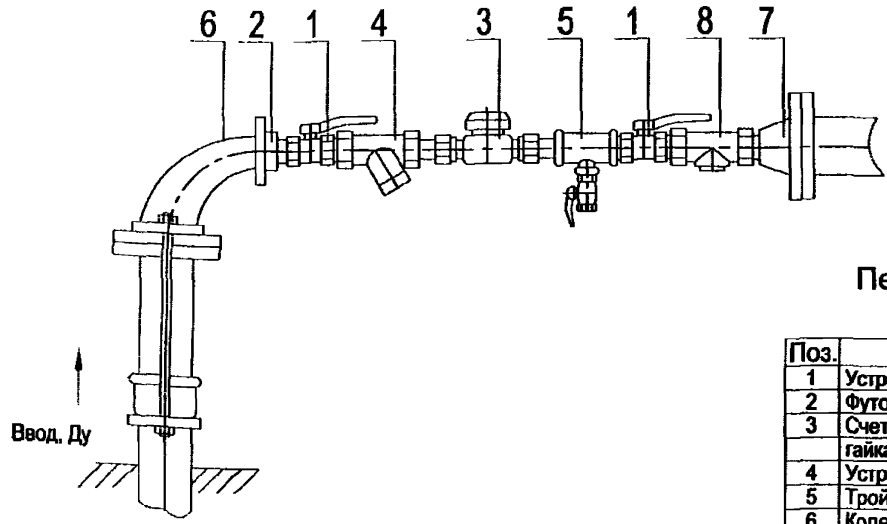

Перечень элементов

Поз.	Наименование	Кол.
1	Устройство запорное резьбовое, dy	2
2	Футорка переходная, G2" x dy	1
3	Счетчик крыльчатый, dy со штуцерами с накидными	1
	гайками (комплект заводской поставки)	
4	Устройство фильтрующее, dy	1
5	Тройник резьбовой, dyxG1/2" со сливным краном	1
6	Колено переходное с запрессованной резьбовой	1
	втулкой Ду x G2"	
7	Переход dy x Ду	1
8	Клапан обратный, резьбовой, dy	1

Схема водомерного узла без обводной линии на вводе Ду со счетчиком dy, выполненная с использованием запорной, соединительной, фильтрующей и другой арматуры в резьбовом исполнении с использованием колена - перехода.

1. Толщины прокладок между фланцами элементов водомерного узла не указаны.
2. Размеры элементов водомерного узла - в зависимости от комплектации
3. Допускается использование запорных и фильтрующих элементов диаметром более dy с установкой переходной футорки после фильтра.
4. Допускается установка компенсирующих элементов после обвязки счетчика.
5. При одном водопроводном вводе на объект клапан обратный не устанавливается.

Инв. № подл. | Подпись и дата | Взам. инв. № | Инв. № дубл. | Подпись и дата

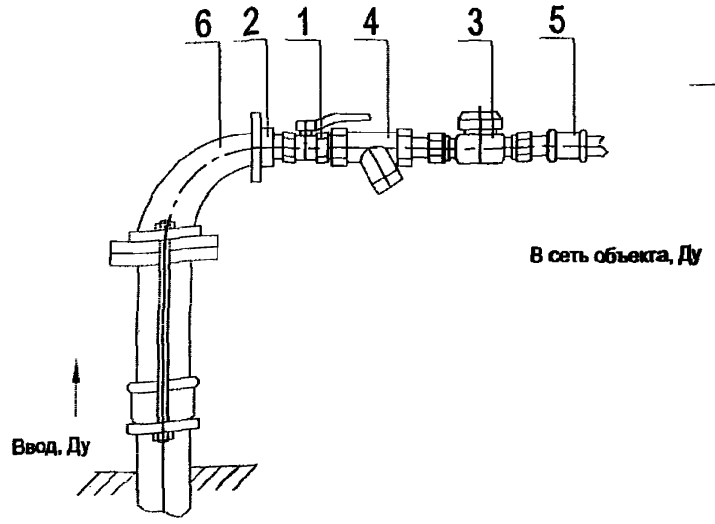

Перечень элементов

Поз.	Наименование	Кол.
1	Устройство запорное резьбовое, dy	2
2	Футорка переходная, G2" x dy	1
3	Счетчик крыльчатый, dy со штуцерами с накидными	1
	гайками (комплект заводской поставки)	
4	Устройство фильтрующее, dy	1
5	Муфта резьбовая соединительная, dy	1
6	Колено переходное с запрессованной резьбовой	1
	втулкой Ду x G2"	

Схема водомерного узла без обводной линии на вводе Ду со счетчиком dy, выполненная с использованием запорной, соединительной, фильтрующей и другой арматуры в резьбовом исполнении с использованием колена-перехода, без второго запорного устройства и клапана обратного.

1. Толщины прокладок между фланцами элементов водомерного узла не указаны.
2. Размеры элементов водомерного узла - в зависмости от комплектации
3. Допускается использование запорных и фильтрующих элементов диаметром более dy с установкой переходной футорки после фильтра.
4. Допускается установка компенсирующих элементов после обвязки счетчика.

Инв. № подл. | Подпись и дата | Взам. инв. № | Инв. № дубл. | Подпись и дата

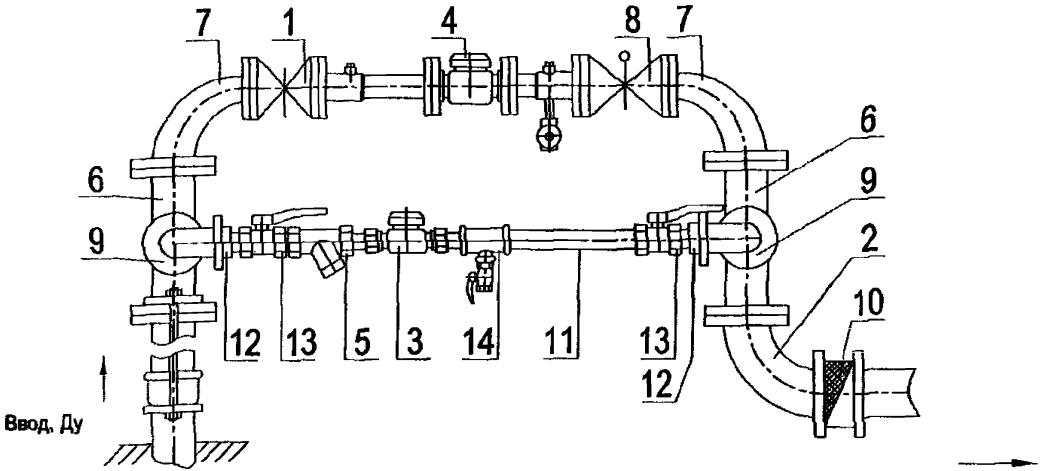

Перечень элементов

Поз.	Наименование	Кол.
1	Устройство запорное, фланцевое, Dy=50 мм	1
2	Колено УФ, Ду	1
3	Счетчик, dy	1
4	*Счетчик, Dy в обвязке ЦИРВ02А (фланц.)*	1
5	Устройство фильтрующее, dy	1
6	Тройник ТФ, Духх50	2
7	Колено переходное с фланцевое, Духх50 мм	2
8	Устройство запорное с электроприводом, фланцевое, Dy=50 мм	1
9	Колено, Ду=50 мм с запрессованной резьбовой втулкой G2"	2
10	Клапан обратный, бесфланцевый, Ду	1
11	Элемент компенсирующий, dy	1
12	Футорка переходная, G2" x dy	2
13	Устройство запорное, резьбовое, dy	2
14	Тройник резьбовой, dyxG1/2" со сливным краном	1

Схема водомерного узла с обводной линией на вводе Ду со счетчиком dy, на хозяйственно-питьевой линии, выполненной с использованием запорной, соединительной, фильтрующей и другой арматуры в резьбовом исполнении и счетчиком Dy на пожарно-резервной линии, выполненной во фланцевом исполнении с применением колен-переходов и бесфланцевого обратного клапана.

1. Толщины прокладок между фланцами элементов водомерного узла не указаны.
2. Размеры элементов водомерного узла - в зависимости от комплектации
3. Допускается использование запорных и фильтрующих элементов диаметром более dy с установкой переходной футорки после фильтра.
4. Допускается установка компенсирующих элементов после обвязки счетчика.
5. При одном водопроводном вводе на объект клапан обратный не устанавливается.

Инв. № подл. | Подпись и дата | Взам. инв. № | Инв. № дубл. | Подпись и дата

Изм.	Лист	№ документа	Подпись	Дата	ЦИРВ2А. 00. 00. 00, прил. 6	Лист 260

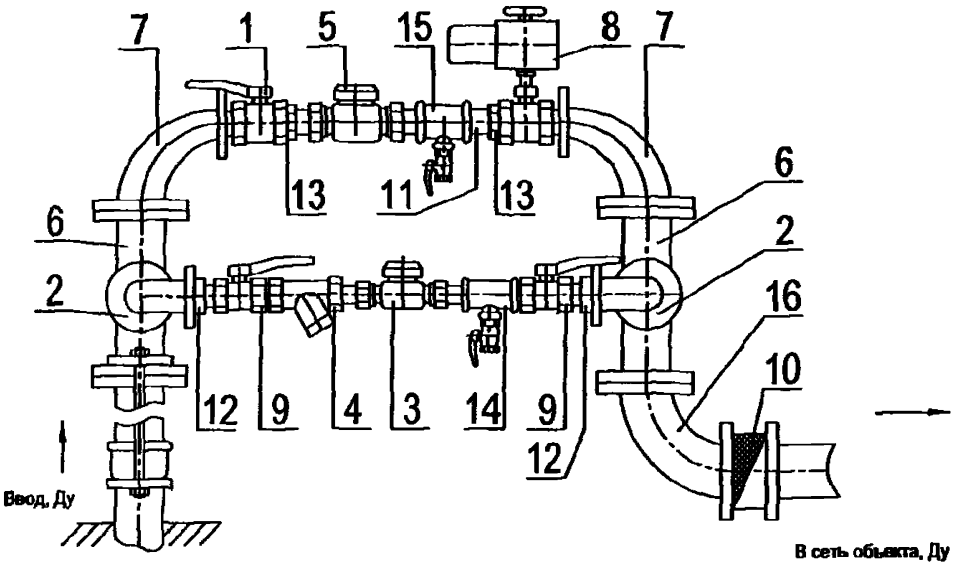

Перечень элементов

Поз.	Наименование	Кол.
1	Устройство запорное, резьбовое, Dy=50 мм	1
2	Колено, Ду=50 мм с запрессованной резьбовой втулкой G2"	2
3	Счетчик крыльчатый, dy со штуцерами с накидными	1
	гайками (комплект заводской поставки)	1
4	Устройство фильтрующее, dy	
5	Счетчик крыльчатый, Dy со штуцерами с накидными	1
	гайками (комплект заводской поставки)	
6	Тройник ТФ, Духх50	2
7	Колено переходное с запрессованной резьбовой	2
	втулкой Ду х G2"	
8	Устройство запорное с электроприводом,	1
	резьбовое, Dy=50 мм	
9	Устройство запорное, резьбовое, dy	2
10	Клапан обратный, бесфланцевый, Ду	1
11	Элемент компенсирующий, Dy	1
12	Футорка переходная, G2" х dy	2
13	Футорка переходная, G2" х Dy	2
14	Тройник резьбовой, dyxG1/2" со сливным краном	1
15	Тройник резьбовой, DyxG1/2" со сливным краном	1
16	Колено УФ, Ду	1

Схема водомерного узла с обводной линией на вводе Ду со счетчиками dy, Dy на хозяйственно-питьевой и пожарно-резервной линиях, соответственно, выполненная с использованием запорной, соединительной, фильтрующей и другой арматуры в резьбовом исполнении с применением колен - переходов и бесфланцевого обратного клапана.

1. Толщины прокладок между фланцами элементов водомерного узла не указаны.

2. Размеры элементов водомерного узла - в зависмости от комплектации

3. Допускается использование запорных и фильтрующих элементов диаметром более dy с установкой переходной футорки после фильтра.

4. Допускается установка компенсирующих элементов после обвязки счетчика.

5. При одном водопроводном вводе на объект клапан обратный не устанавливается.

Инв. № подл. | Подпись и дата | Взам. инв. № | Инв. № дубл. | Подпись и дата

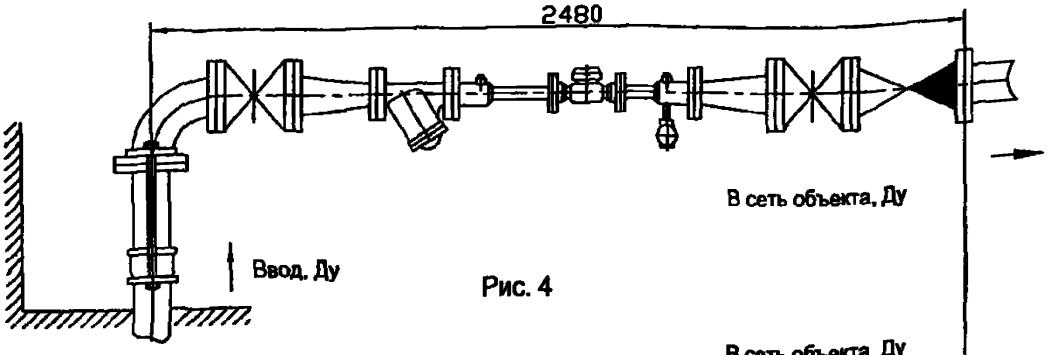

Рис. 4

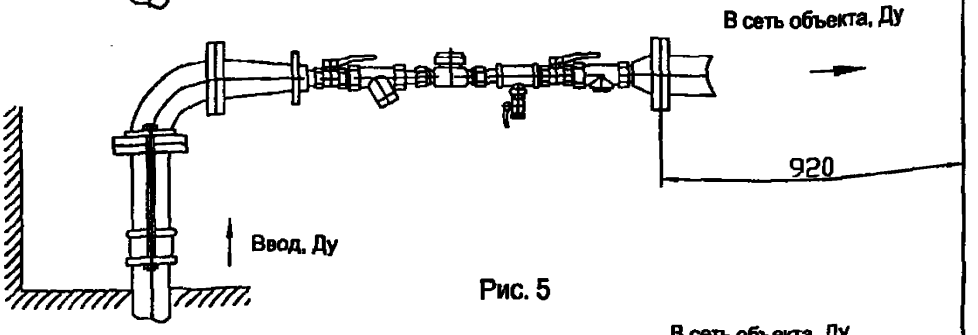

Рис. 5

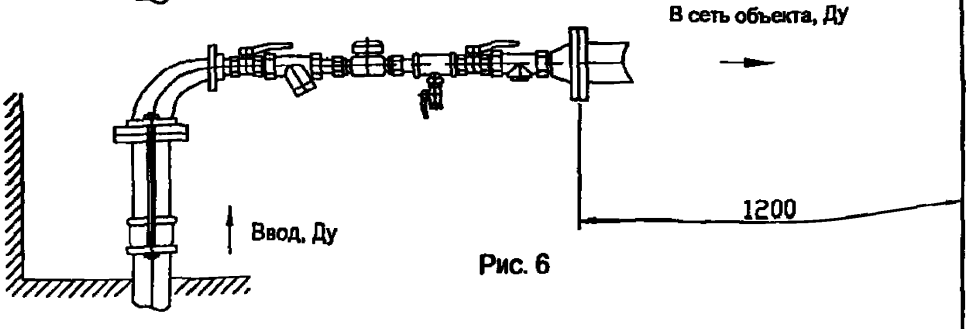

Рис. 6

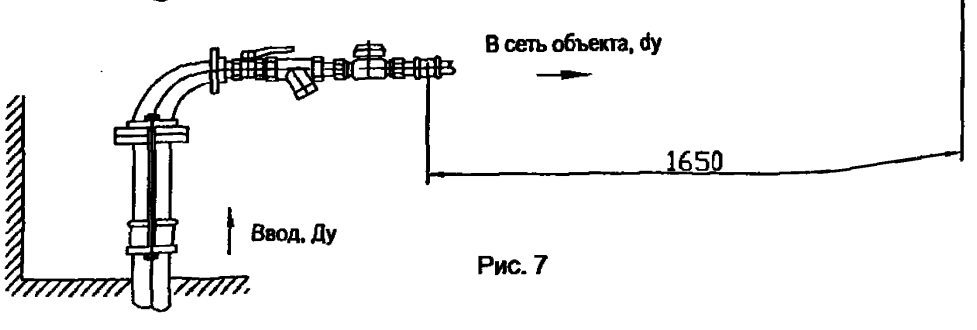

Рис. 7

Рис. 5 - схема водомерного узла без обводной линии со счетчиком dy=25 мм, выполненная по альбому типовых конструкций ЦИРВ02А.

Рис. 6 - схема водомерного узла без обводной линии со счетчиком dy=25 мм, выполненная с использованием запорной, соединительной, фильтрующей и и другой арматуры в резьбовом исполнении.

Рис. 7 - схема водомерного узла без обводной линии со счетчиком dy=25 мм, выполненная с использованием запорной, соединительной, фильтрующей и и др. арматуры в резьбовом исполнении с применением колена - перехода.

Рис. 8 - схема водомерного узла без обводной линии со счетчиком и внутренней сетью dy=25 мм, выполненная с использованием запорной, соединительной, фильтрующей и другой арматуры в резьбовом исполнении применением колена - перехода, без второго запорного устройства.

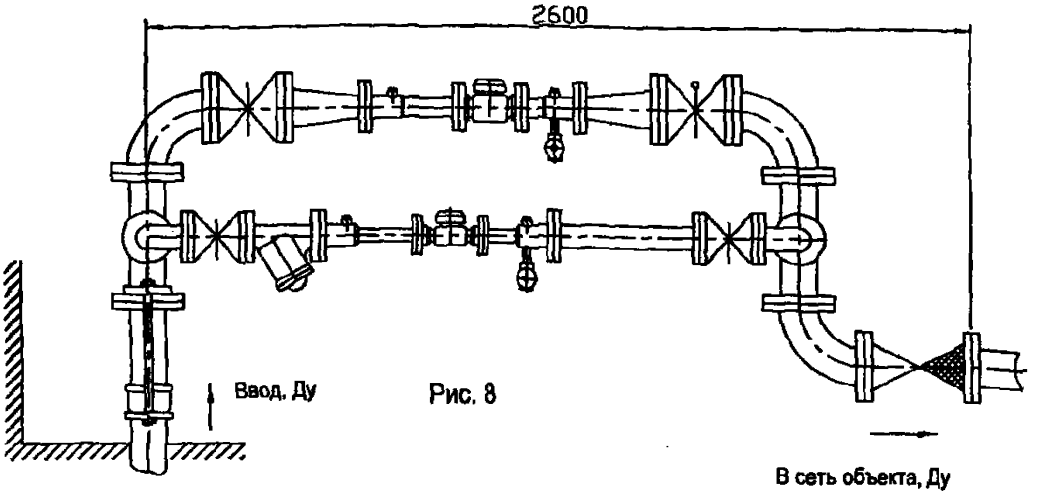

Рис. 8

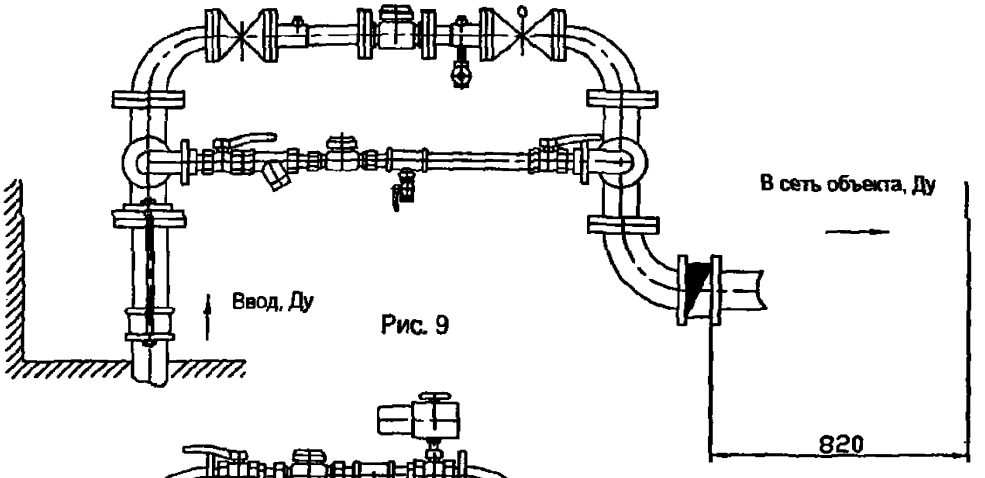

Рис. 9

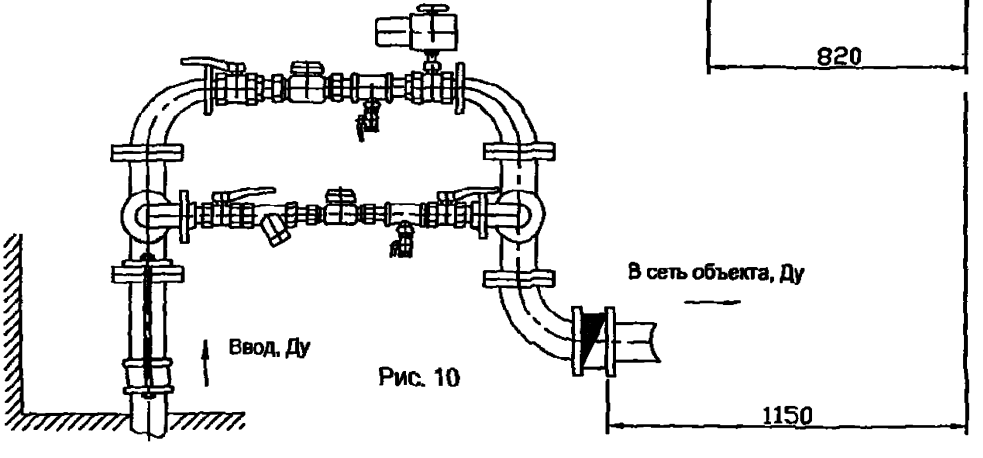

Рис. 10

Рис. 8 - схема водомерного узла с обводной линией со счетчиками dy =25, 40 мм, выполненная по альбому типовых конструкций ЦИРВ02А.

Рис. 9 - схема водомерного узла с обводной линией со счетчиками dy=25, 40 мм, выполненная с использованием запорной, соединительной, фильтрующей и др. арматуры в резьбовом исполнении на хозяйственно-питьевой линии и фланцевого исполнения на пожарно-резервной линии с применением колен-переходов и бесфланцевого клапана обратного.

Рис. 10 - схема водомерного узла с обводной линией со счетчиками dy=25, 40 мм, выполненная с использованием запорной, соединительной, фильтрующей и др. арматуры в резьбовом исполнении с применением колен-переходов и бесфланцевого клапана обратного.

"УТВЕРЖДАЮ"

Заместитель директора ЦРА по производству и метрологии

_____ В. И. Серков

Приложение № 7

к альбому типовых конструкций

водомерных узлов ЦИРВ02А. 00. 00. 00

Схемы установки счетчиков с диаметром условного прохода dy=65 мм в водомерных узлах на вводах Dy=80 ... 200 мм.

Согласовано:

Начальник ТС ЦРА /Тютрин А. В./

Начальник РО ТС ЦРА /Низамова С. В./

Подпись и дата | Инв. № дубл. | Взам. инв. № | Подпись и дата | Инв. № подл.

(3)	нов.(исп)	И-2А. 3-05	Швецов		ЦИРВ02А. 00. 00. 00	Лист 265
	Изм.	Лист	№ документа	Подпись	Дата	

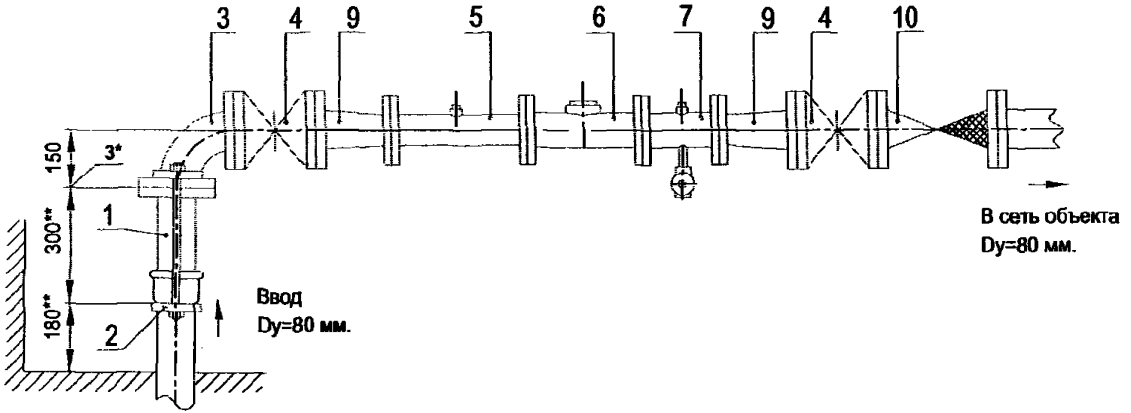

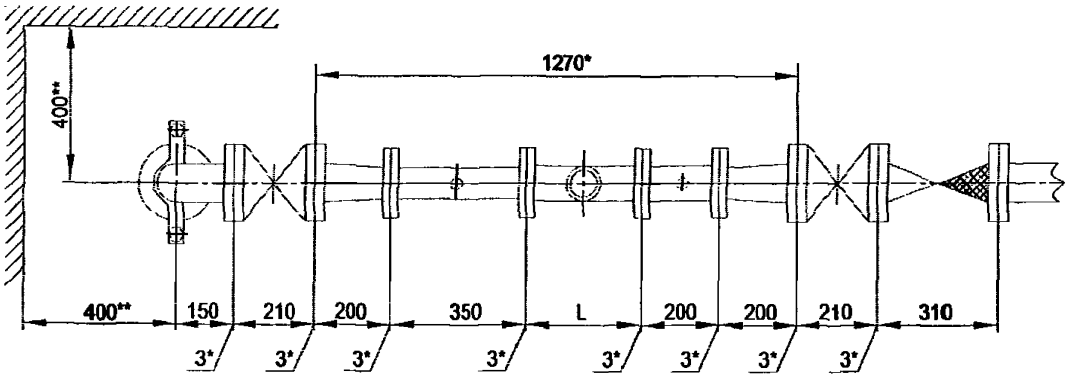

Установка счетчика dy=65 мм в водомерном узле
на вводе диаметром 80 мм.

Перечень элементов, технические требования см. лист 267.

Схема водомерного узла.

Изм	Лист	№ документа	Подпись	Дата	ЦИРВ02А. 00. 00	Лист 266

Формат А3

Инв. № подл. | Подпись и дата | Взам. инв. № | Инв. № дубл. | Подпись и дата

Перечень элементов:

Поз.	Наименование, обозначение	Кол.	Примечание
1	Патрубок ПФГ 80	1	
2	Стяжка, Ду=80 мм	1	
3	Колено УФ 80	1	
4	Задвижка клиновая, Ду=80 мм	2	
5	Патрубок до счетчика (ПДС) Ду=65 мм	1	
6	Счетчик dy=65 мм.	1	
7	Патрубок после счетчика (ППС) Ду=65 мм	1	
9	Переход ПФ 80х65	2	
10	Клапан обратный, Ду=80 мм	1	

Установка счетчика dy=65 мм в водомерном узле
на вводе диаметром 80 мм.

Перечень элементов. Технические требования.

1*. Толщины прокладок между элементами водомерного узла.

2**. Размеры уточнить по месту.

3. Допускается замена задвижек поз. 4 на другую запорную аппаратуру соответствующего условного прохода (dy) и назначения, разрешенную к применению в системе хозяйственно-питьевого водопровода.

4. Размер L - монтажная длина счетчика.

5. Допускается установка бесфланцевого обратного клапана типа 19ч21бр (см. прил. 1, рис. 12). При одном водопроводном вводе на объект клапан обратный поз. 10 не устанавливается.

6. Допускается установка фильтров dy=80, 65 мм на соответствующий диаметр перед патрубком до счетчика, поз. 5; возможно применение фильтра-перехода (ФП) (см. прил. 1, рис. 15).

7. Допускается установка:
- струевыпрямителя вместо патрубка до счетчика (ПДС),
- фильтра-струевыпрямителя (ФС) вместо патрубка до счетчика (ПДС) и фильтра (см. прил. 1, рис. 13),
- фильтра-струевыпрямителя-перехода (ФСП) вместо патрубка до счетчика (ПДС), фильтра и перехода (см. прил. 1, рис. 14).

8. Допускается установка компенсирующих патрубков после обвязки счетчика (см. прил.1, рис 11а, б).

9. Допускается изменение длин патрубков до и после счетчика в соответствии с требованиями, изложенными в паспорте на счетчик (наличие сливных и контролирующих отверстий - обязательно).

Инв. № подл. | Подпись и дата | Взам. инв. № | Инв. № дубл. | Подпись и дата

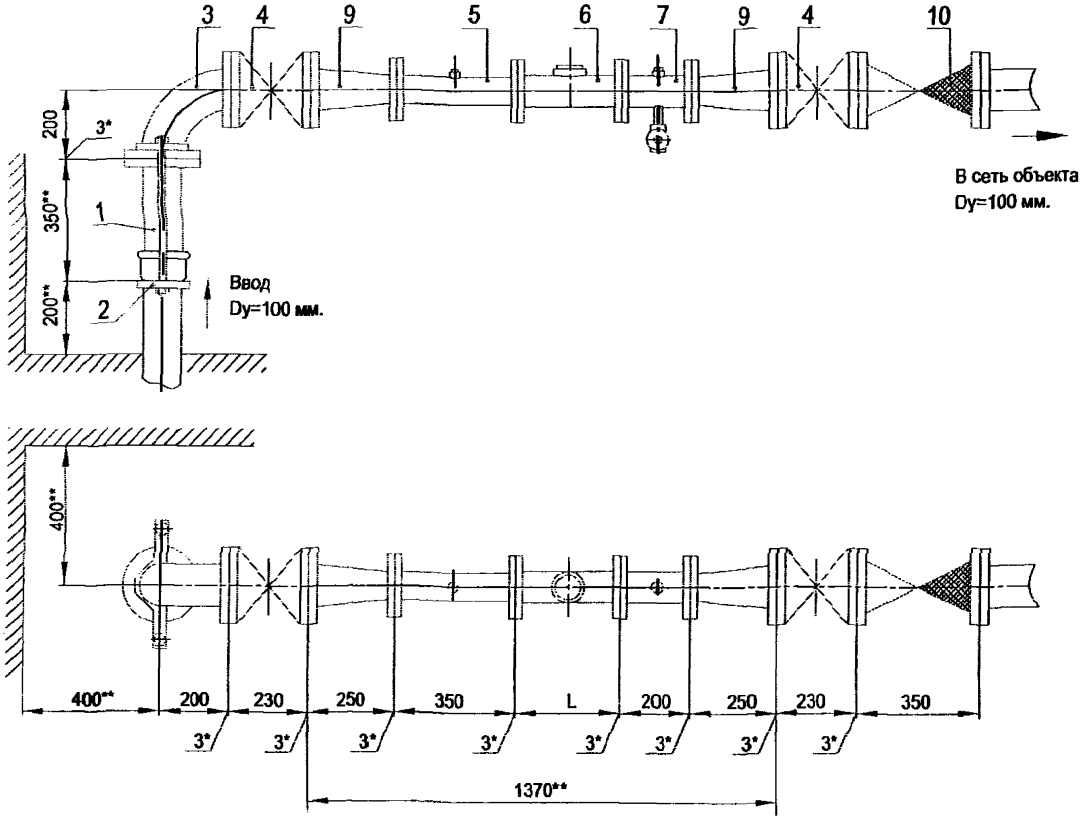

Установка счетчика dy=65 мм в водомерном узле линии на вводе диаметром 100 мм.

Перечень элементов, технические требования см. лист 269.

Схема водомерного узла.

Изм.	Лист	№ документа	Подпись	Дата	ЦИРВ02А. 00. 00. 00	Лист 268

Инв. № подл. | Подпись и дата | Взам. инв. № | Инв. № дубл. | Подпись и дата

Перечень элементов:

Поз.	Наименование, обозначение	Кол.	Примечание
1	Патрубок ПФГ 100	1	
2	Стяжка, Ду=100 мм	1	
3	Колено УФ 100	1	
4	Задвижка клиновая, Ду=100 мм	2	
5	Патрубок до счетчика (ПДС) Ду=65 мм	1	
6	Счетчик dy=65 мм.	1	
7	Патрубок после счетчика (ППС) Ду=65 мм	1	
9	Переход ПФ 100х65	2	
10	Клапан обратный, Ду=100 мм	1	

1*. Толщины прокладок между элементами водомерного узла.

2**. Размеры уточнить по месту.

3. Допускается замена задвижек поз. 4 на другую запорную аппаратуру соответствующего условного прохода (dy) и назначения, разрешенную к применению в системе хозяйственно-питьевого водопровода.

4. Размер L - монтажная длина счетчика.

5. Допускается установка бесфланцевого обратного клапана типа 19ч21бр (см. прил. 1, рис. 12). При одном водопроводном вводе на объект клапан обратный поз. 10 не устанавливается.

6. Допускается установка фильтров dy=100, 65 мм на соответствующий диаметр перед патрубком до счетчика, поз. 5; возможно применение фильтра-перехода (ФП) (см. прил. 1, рис. 15).

7. Допускается установка:
- струевыпрямителя вместо патрубка до счетчика (ПДС),
- фильтра-струевыпрямителя (ФС) вместо патрубка до счетчика (ПДС) и фильтра (см. прил. 1, рис. 13),
- фильтра-струевыпрямителя-перехода (ФСП) вместо патрубка до счетчика (ПДС), фильтра и перехода (см. прил. 1, рис. 14).

8. Допускается установка компенсирующих патрубков после обвязки счетчика (см. прил.1, рис 11а, б).

9. Допускается изменение длин патрубков до и после счетчика в соответствии с требованиями, изложенными в паспорте на счетчик (наличие сливных и контролирующих отверстий - обязательно).

Установка счетчика dy=65 мм в водомерном узле на вводе диаметром 100 мм.

Перечень элементов. Технические требования.

Инв. № подл. | Подпись и дата | Взам. инв. № | Инв. № дубл. | Подпись и дата

Изм	Лист	№ документа	Подпись	Дата	ЦИРВ 02А. 00. 00	Лист 269

Формат А1

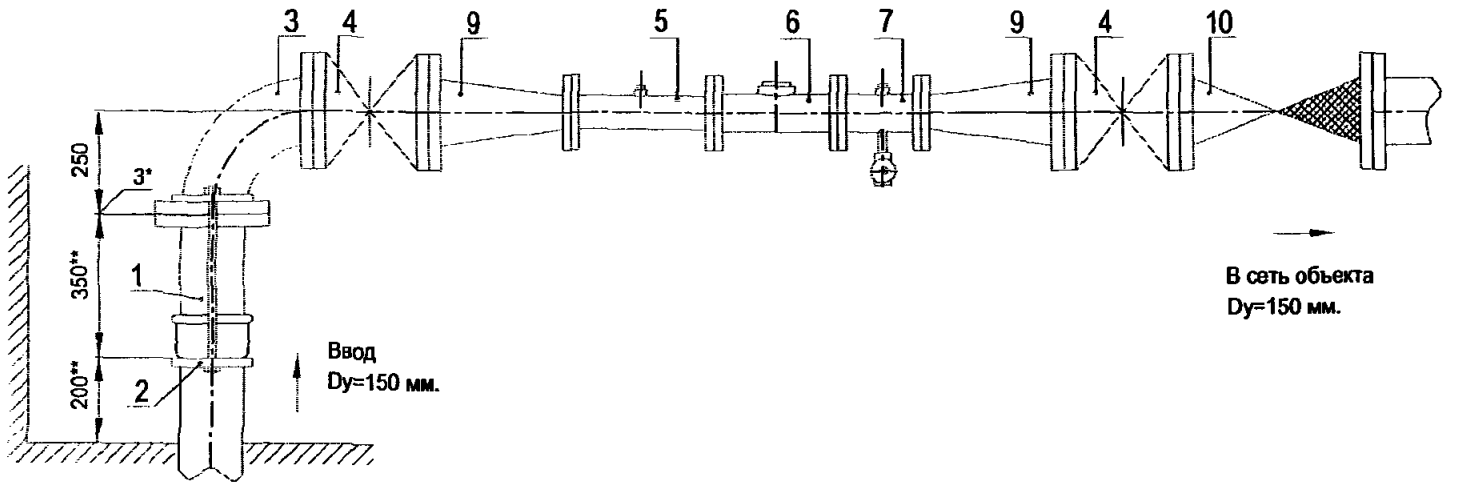

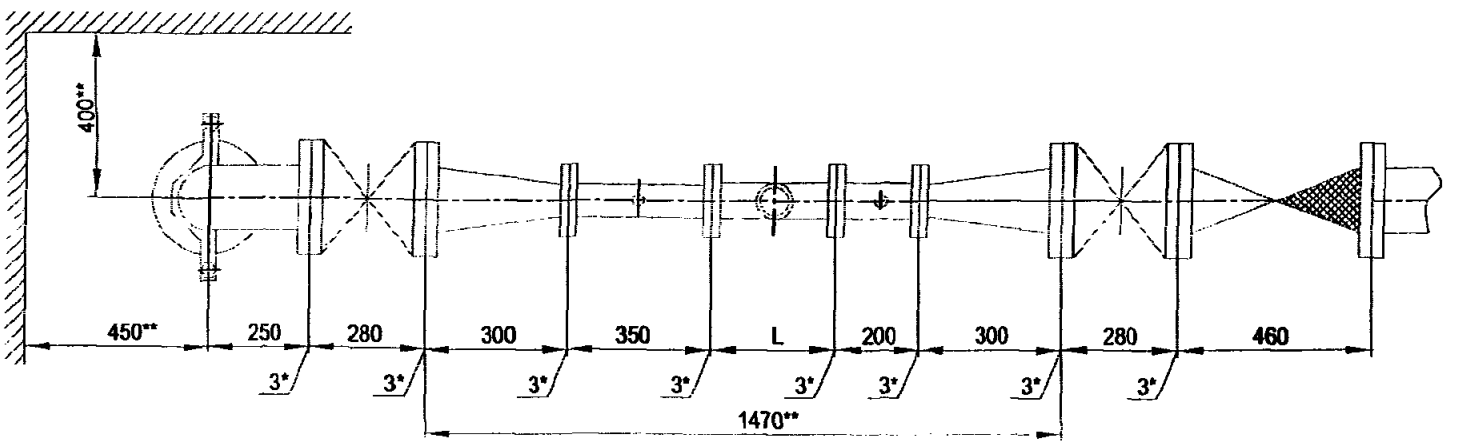

Установка счетчиков dy=65 мм в водомерном узле
на вводе диаметром 150 мм.

Перечень элементов, технические требования см. лист 271.

Схема водомерного узла.

Изм.	Лист	№ документа	Подпись	Дата	ЦИРВ02А. 00. 00	Лист 270

Формат А3

Инв. № подл. | Подпись и дата | Взам. инв. № | Инв. № дубл. | Подпись и дата

Перечень элементов:

Поз.	Наименование, обозначение	Кол.	Примечание
1	Патрубок ПФГ 150	1	
2	Стяжка, Ду=150 мм	1	
3	Колено УФ 150	1	
4	Задвижка клиновая, Ду=150 мм	2	
5	Патрубок до счетчика (ПДС) Ду=65 мм	1	
6	Счетчик dy=65 мм.	1	
7	Патрубок после счетчика (ППС) Ду=65 мм	1	
9	Переход ПФ 150х65	2	
10	Клапан обратный, Ду=150 мм	1	

1*. Толщины прокладок между элементами водомерного узла.

2**. Размеры уточнить по месту.

3. Допускается замена задвижек поз. 4 на другую запорную аппаратуру соответствующего условного прохода (dy) и назначения, разрешенную к применению в системе хозяйственно-питьевого водопровода.

4. Размер L - монтажная длина счетчика.

5. Допускается установка бесфланцевого обратного клапана типа 19ч21бр (см. прил. 1, рис. 12). При одном водопроводном вводе на объект клапан обратный поз. 10 не устанавливается.

6. Допускается установка фильтров dy=150, 65 мм на соответствующий диаметр перед патрубком до счетчика, поз. 5; возможно применение фильтра-перехода (ФП) (см. прил. 1, рис. 15).

7. Допускается установка:
- струевыпрямителя вместо патрубка до счетчика (ПДС),
- фильтра-струевыпрямителя (ФС) вместо патрубка до счетчика (ПДС) и фильтра (см. прил. 1, рис. 13),
- фильтра-струевыпрямителя-перехода (ФСП) вместо патрубка до счетчика (ПДС), фильтра и перехода (см. прил. 1, рис. 14).

8. Допускается установка компенсирующих патрубков после обвязки счетчика (см. прил.1, рис 11а, б).

9. Допускается изменение длин патрубков до и после счетчика в соответствии с требованиями, изложенными в паспорте на счетчик (наличие сливных и контролирующих отверстий - обязательно).

Установка счетчика dy=65 мм в водомерном узле на вводе диаметром 150 мм.

Перечень элементов. Технические требования.

Инв. № подл. | Подпись и дата | Взам. инв. № | Инв. № дубл. | Подпись и дата

Изм.	Лист	№ документа	Подпись	Дата

ЦИРВ 02А. 00. 00. 00

Лист 271

Формат А3

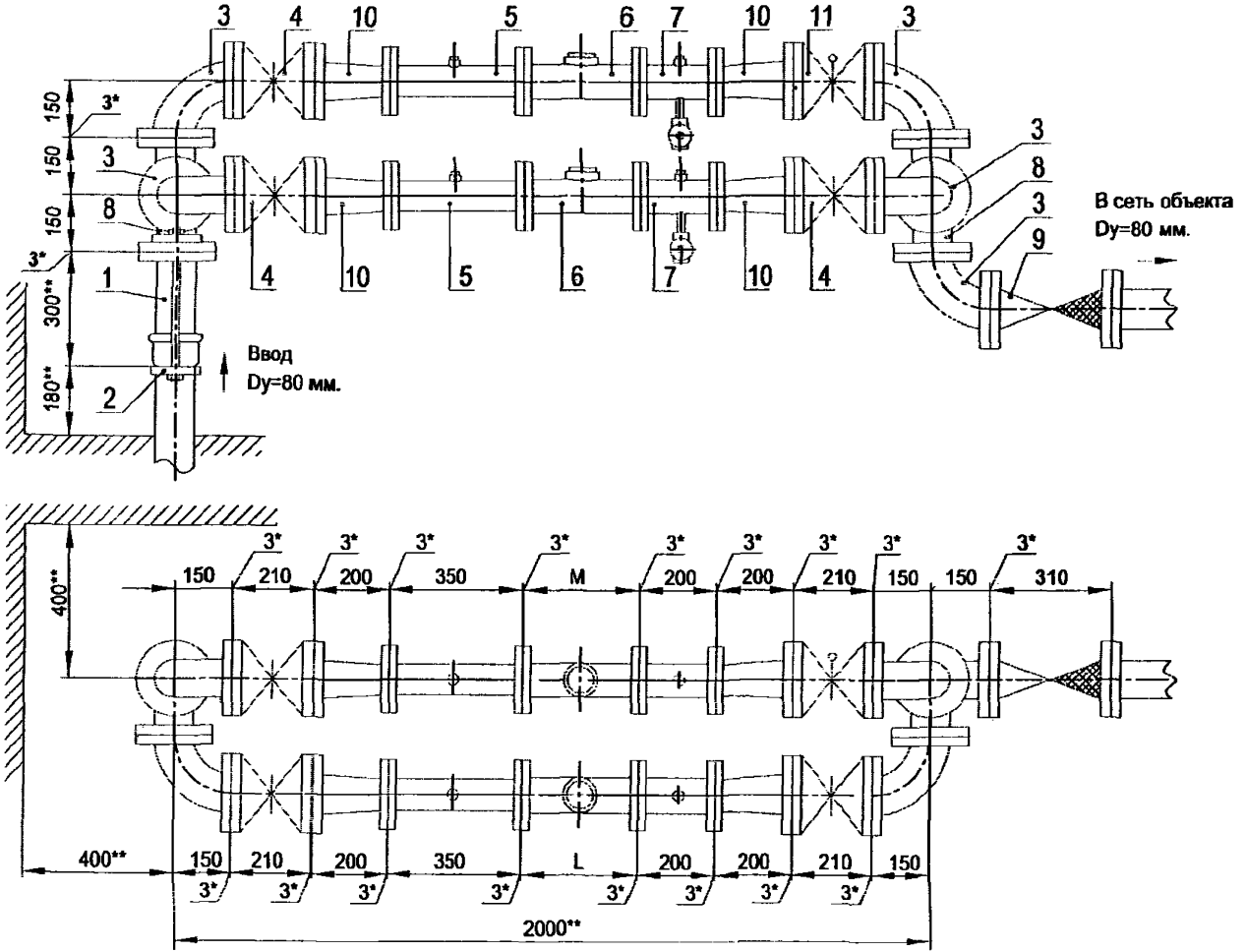

Установка счетчика dy=65 мм на хозяйственно-питьевой линии и счетчика dy=65 мм на пожарно-резервной линии в водомерном узле на вводе диаметром 80 мм.

Схема водомерного узла.

Перечень элементов, технические требования см. лист 273.

Изм.	Лист	№ документа	Подпись	Дата	ЦИРВ02А. 00. 00. 00	Лист 272

Инв. № подл. | Подпись и дата | Взам. инв. № | Инв. № дубл. | Подпись и дата

Перечень элементов:

Поз.	Наименование, обозначение	Кол.	Примечание
1	Патрубок ПФГ 80	1.	
2	Стяжка, Д=80 мм	1	
3	Колено Уф 80	5	
4	Задвижка клиновая, Ду=80 мм	3	
5	Патрубок до счетчика (ПДС) Ду=65 мм	2	
6	Счетчик dy=65 мм.	2	
7	Патрубок после счетчика (ППС) Ду=65 мм	2	
8	Тройник ТФ 80х80	2	
9	Клапан обратный, Ду=80 мм	1	
10	Переход ПФ 65х80	4	
11	Задвижка с электроприводом, Ду=80 мм	1	

8. Допускается установка:
- *струевыпрямителя* вместо патрубка до счетчика (ПДС),
- фильтра-струевыпрямителя (ФС) вместо патрубка до счетчика (ПДС) и фильтра (см. прил. 1, рис. 13),
- фильтра-струевыпрямителя-перехода (ФСП) вместо патрубка до счетчика (ПДС), фильтра и перехода (см. прил. 1, рис. 14).

9. Допускается изменение длин патрубков до и после счетчика в соответствии с требованиями, изложенными в паспортах на счетчики (наличие сливных и контролирующих отверстий - обязательно).

Установка счетчика dy=65 мм на хозяйственно-питьевой линии и счетчика dy=65 мм на пожарно-резервной линии в *водомерном узле на вводе диаметром 80 мм.*

1*. Толщины прокладок между элементами водомерного узла.

2**. Размеры уточнить по месту.

3. Допускается замена задвижек поз. 4, 11 на другую запорную аппаратуру соответствующего условного прохода (dy) и назначения, разрешенную к применению в системе хозяйственно-питьевого водопровода.

4. Размеры L, M - монтажные длины счетчиков.

5. Допускается установка компенсирующих патрубков после *обвязки счетчика (см. прил. 1, рис 11а, б).*

6. Допускается установка бесфланцевого обратного клапана типа 19ч21бр (см. прил. 1, рис. 12). При одном водопроводном вводе на объект клапан обратный поз. 9 не устанавливается.

7. Допускается установка фильтров dy=80, 65 мм на соответствующий диаметр перед патрубками до счетчика, поз. 5; возможно применение фильтра-перехода (ФП) (см. прил. 1, рис. 15).

Перечень элементов. Технические требования.

Инв. № подл. | Подпись и дата | Взам. инв. № | Инв. № дубл. | Подпись и дата

Изм.	Лист	№ документа	Подпись	Дата	ЦИРВ02А. 00. 00	Лист 273

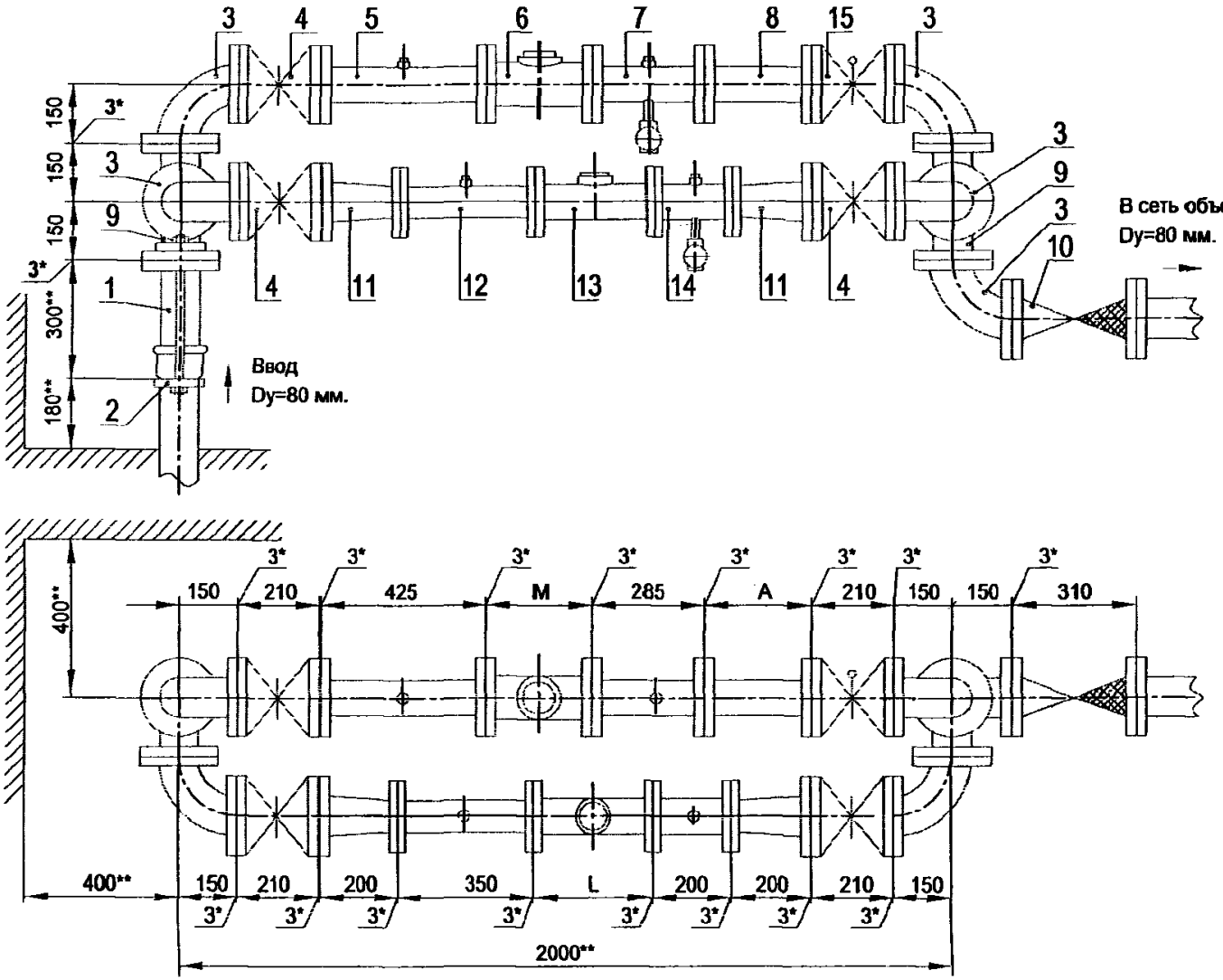

Установка счетчика dy=65 мм на хозяйственно-питьевой линии и счетчика dy=80 мм на пожарно-резервной линии в водомерном узле на вводе диаметром 80 мм.

Схема водомерного узла.

Перечень элементов, технические требования см. лист 275.

Изм.	Лист	№ документа	Подпись	Дата	ЦИРВ02А. 00. 00	Лист 274

Формат А3

Инв. № подл. | Подпись и дата | Взам. инв. № | Инв. № дубл. | Подпись и дата

Перечень элементов:

Поз.	Наименование, обозначение	Кол.	Примечание
1	Патрубок ПФГ 80	1.	
2	Стяжка, Д=80 мм	1	
3	Колено УФ 80	5	
4	Задвижка клиновая, Ду=80 мм	3	
5	Патрубок до счетчика (ПДС) Ду=80 мм	1	
6	Счетчик dy=80 мм.	1	
7	Патрубок после счетчика (ППС) Ду=80 мм	1	
8	2-й патрубок после счетчика (2-ППС) Ду=80 мм (компенсатор)	1	
9	Тройник ТФ 80х80	2	
10	Клапан обратный, Ду=80 мм	1	
11	Переход ПФ 80х65	2	
12	Патрубок до счетчика (ПДС) Ду=65 мм	1	
13	Счетчик dy=65 мм.	1	
14	Патрубок после счетчика (ППС) Ду=65 мм	1	
15	Задвижка с электроприводом Ду=80 мм	1	

7. Допускается установка:
- *струевыпрямителя вместо патрубка до счетчика (ПДС),*
- фильтра-струевыпрямителя (ФС) вместо патрубка до счетчика (ПДС) и фильтра (см. прил. 1, рис. 13).

8. Допускается установка компенсирующих патрубков после обвязки счетчика (см. прил.1, рис 11а, б).

9. Допускается изменение длин патрубков до и после счетчика в соответствии с требованиями, изложенными в паспорте на счетчик (наличие сливных и контролирующих отверстий - обязательно).

Установка счетчика dy=65 мм на хозяйственно-питьевой линии и счетчика dy=80 мм на пожарно-резервной линии в водомерном узле на вводе диаметром 80 мм.

1*. Толщины прокладок между элементами водомерного узла.

2. *Размеры уточнить по месту.***

3. Допускается замена задвижек поз. 4, 15 на другую запорную аппаратуру соответствующего условного прохода (dy) и назначения, разрешенную к применению в системе хозяйственно-питьевого водопровода.

4. Размеры L, M - монтажные длины счетчиков, размер А - по месту.

5. Допускается установка бесфланцевого обратного клапана типа 19ч21бр (см. прил. 1, рис. 12). При одном водопроводном вводе на объект клапан обратный поз. 10 не устанавливается.

6. Допускается установка фильтров dy=80, 65 мм на соответствующий диаметр перед патрубками до счетчика, поз. 5, 12; возможно применение фильтра-перехода (ФП) (см. прил. 1, рис. 15).

Перечень элементов. Технические требования.

Инв. № подл. | Подпись и дата | Взам. инв. № | Инв. № дубл. | Подпись и дата

Изм.	Лист	№ документа	Подпись	Дата	ЦИРВ02А. 00. 00. 00	Лист 275

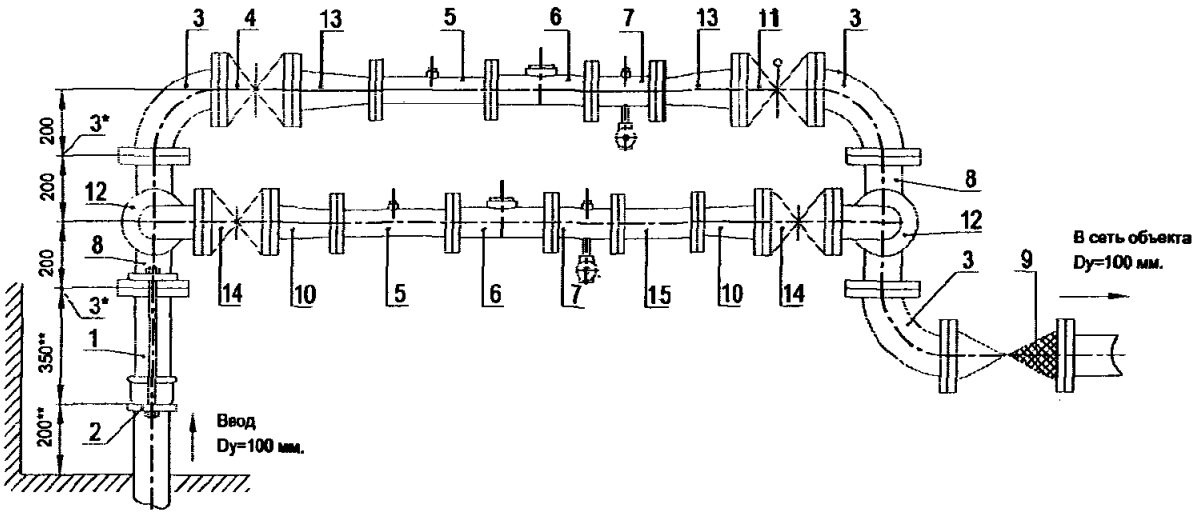

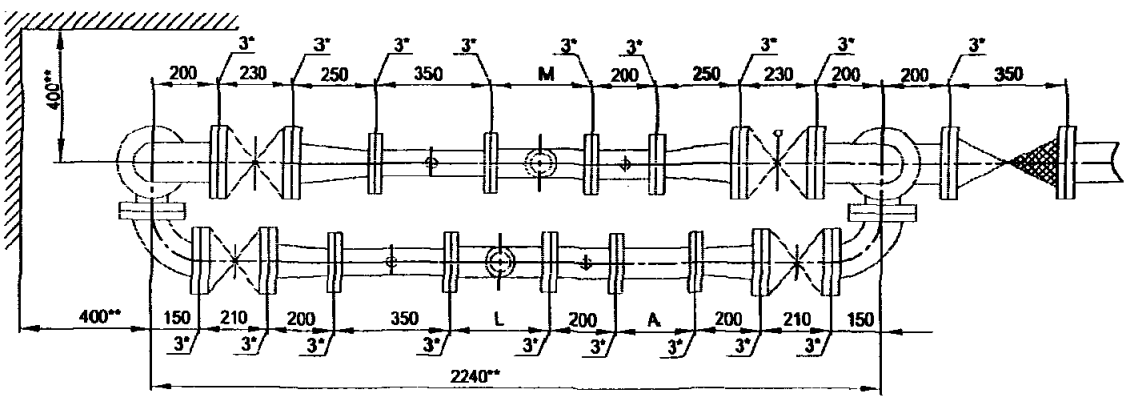

Установка счетчика dy=65 мм на хозяйственно-питьевой линии и счетчика dy=65 мм на пожарно-резервной линии в водомерном узле на вводе диаметром 100 мм.

Схема водомерного узла.

Перечень элементов, технические требования см. лист 277.

Изм.	Лист	№ документа	Подпись	Дата	ЦИРВ02А. 00. 00	Лист 276

Формат А3

Инв. № подл. | Подпись и дата | Взам. инв. № | Инв. № дубл. | Подпись и дата

Перечень элементов:

Поз.	Наименование, обозначение	Кол.	Примечание
1	Патрубок ПФГ 100	1	
2	Стяжка, Д=100 мм	1	
3	Колено УФ 100	3	
4	Задвижка клиновая, Ду=100 мм	1	
5	Патрубок до счетчика (ПДС) Ду=65 мм	2	
6	Счетчик dy=65 мм.	2	
7	Патрубок после счетчика (ППС) Ду=65 мм	2	
8	Тройник ТФ 100х80	2	
9	Клапан обратный, Ду=100 мм	1	
10	Переход ПФ 80х65	2	
11	Задвижка с электроприводом, Ду=100 мм	1	
12	Колено УФ 80	2	
13	Переход ПФ 100х65	2	
14	Задвижка клиновая, Ду=80 мм	2	
15	Патрубок-компенсатор, Ду=65 мм	1	

8. Допускается установка:
- струевыпрямителя вместо патрубка до счетчика (ПДС),
- фильтра-струевыпрямителя (ФС) вместо патрубка до счетчика (ПДС) и фильтра (см. прил. 1, рис. 13),
- фильтра-струевыпрямителя-перехода (ФСП) вместо патрубка до счетчика (ПДС), фильтра и перехода (см. прил. 1, рис. 14).

9. Допускается изменение длин патрубков до и после счетчика в соответствии с требованиями, изложенными в паспортах на счетчики (наличие сливных и контролирующих отверстий - обязательно).

Установка счетчика dy=65 мм на хозяйственно-питьевой линии и счетчика dy=65 мм на пожарно-резервной линии в водомерном узле на вводе диаметром 100 мм.

Перечень элементов. Технические требования.

1*. Толщины прокладок между элементами водомерного узла.

2**. Размеры уточнить по месту.

3. Допускается замена задвижек поз. 4, 11, 14 на другую запорную аппаратуру соответствующего условного прохода (dy) и назначения, разрешенную к применению в системе хозяйственно-питьевого водопровода.

4. Размеры L, M - монтажные длины счетчиков.

5. Допускается установка компенсирующих патрубков после обвязки счетчика (см. прил. 1, рис 11а, б).

6. Допускается установка бесфланцевого обратного клапана типа 19ч21бр (см. прил. 1, рис. 12). При одном водопроводном вводе на объект клапан обратный поз. 9 не устанавливается.

7. Допускается установка фильтров dy=100, 80, 65 мм на соответствующий диаметр перед патрубками до счетчика, поз. 5; возможно применение фильтра-перехода (ФП) (см. прил. 1, рис. 15).

Инв. № подл. | Подпись и дата | Взам. инв. № | Инв. № дубл. | Подпись и дата

Изм.	Лист	№ документа	Подпись	Дата	ЦИРВ02А. 00. 00	Лист 277

Формат А3

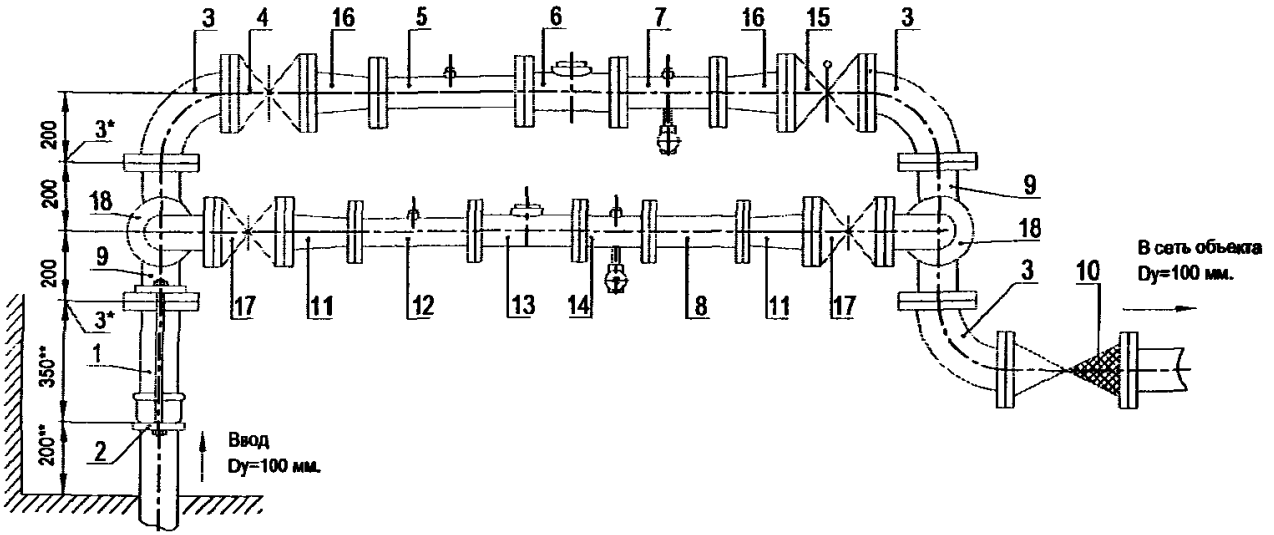

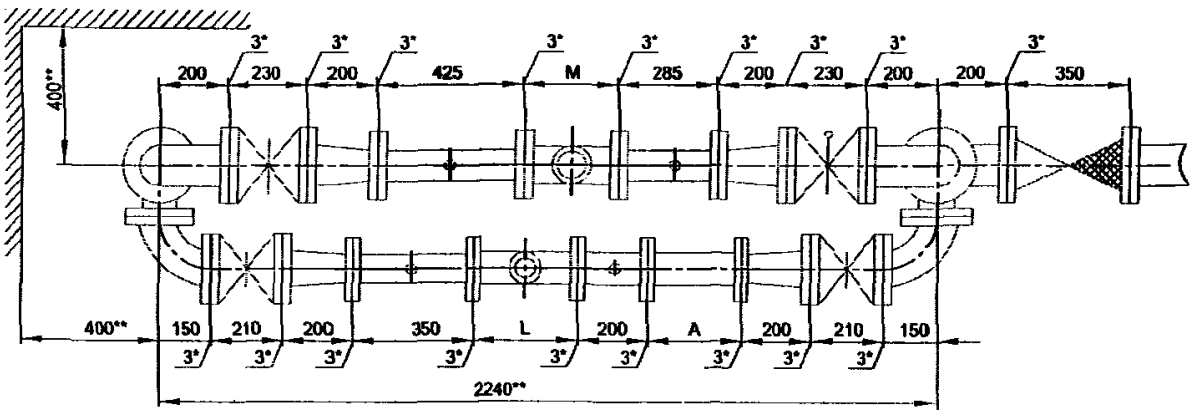

Установка счетчика dy=65 мм на хозяйственно-питьевой линии и счетчика dy=80 мм на пожарно-резервной линии в водомерном узле на вводе диаметром 100 мм.

Перечень элементов, технические требования см. лист 279.

Схема водомерного узла.

Изм.	Лист	№ документа	Подпись	Дата	ЦИРВ02А. 00. 00	Лист 278

Формат А3

Инв. № подл. | Подпись и дата | Взам. инв. № | Инв. № дубл. | Подпись и дата

Перечень элементов:

Поз.	Наименование, обозначение	Кол.	Примечание
1	Патрубок ПФГ 100	1	
2	Стяжка, Д=100 мм	1	
3	Колено УФ 100	3	
4	Задвижка клиновая, Ду=100 мм	1	
5	Патрубок до счетчика (ПДС) Ду=80 мм	1	
6	Счетчик dy=80 мм.	1	
7	Патрубок после счетчика (ППС) Ду=80 мм	1	
8	2-й патрубок после счетчика (2-ППС) Ду=80 мм (компенсатор)	1	
9	Тройник ТФ 100х80	2	
10	Клапан обратный, Ду=100 мм	1	
11	Переход ПФ 80х65	2	
12	Патрубок до счетчика (ПДС) Ду=65 мм	1	
13	Счетчик dy=65 мм.	1	
14	Патрубок после счетчика (ППС) Ду=65 мм	1	
15	Задвижка с электроприводом Ду=100 мм	1	
16	Переход ПФ 100х80	2	
17	Задвижка клиновая, Ду=80 мм	2	
18	Колено УФ 80	2	

7. Допускается установка:
- струевыпрямителя вместо патрубка до счетчика (ПДС),
- фильтра-струевыпрямителя (ФС) вместо патрубка до счетчика (ПДС) и фильтра (см. прил. 1, рис. 13).

8. Допускается установка компенсирующих патрубков после обвязки счетчика (см. прил.1, рис 11а, б).

9. Допускается изменение длин патрубков до и после счетчика в соответствии с требованиями, изложенными в паспорте на счетчик (наличие сливных и контролирующих отверстий - обязательно).

Установка счетчика dy=65 мм на хозяйственно-питьевой линии и счетчика dy=80 мм на пожарно-резервной линии в водомерном узле на вводе диаметром 100 мм.

1*. Толщины прокладок между элементами водомерного узла.

2**. Размеры уточнить по месту.

3. Допускается замена задвижек поз. 4, 15, 17 на другую запорную аппаратуру соответствующего условного прохода (dy) и назначения, разрешенную к применению в системе хозяйственно-питьевого водопровода.

4. Размеры L, M - монтажные длины счетчиков, размер А - по месту.

5. Допускается установка бесфланцевого обратного клапана типа 19ч21бр (см. прил. 1, рис. 12). При одном водопроводном вводе на объект клапан обратный поз. 10 не устанавливается.

6. Допускается установка фильтров dy=100, 80, 65 мм на соответствующий диаметр перед патрубками до счетчика, поз. 5, 12; возможно применение фильтра-перехода (ФП) (см. прил. 1, рис. 15).

Перечень элементов. Технические требования.

Инв. № подл. | Подпись и дата | Взам. инв. № | Инв. № дубл. | Подпись и дата

Изм.	Лист	№ документа	Подпись	Дата	ЦИРВ02А. 00. 00. 00	Лист 279

Формат А3

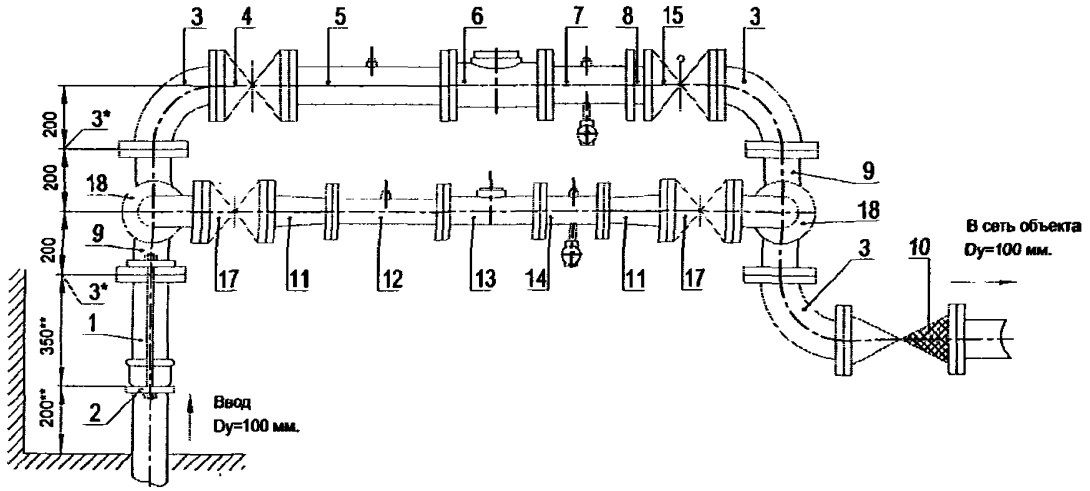

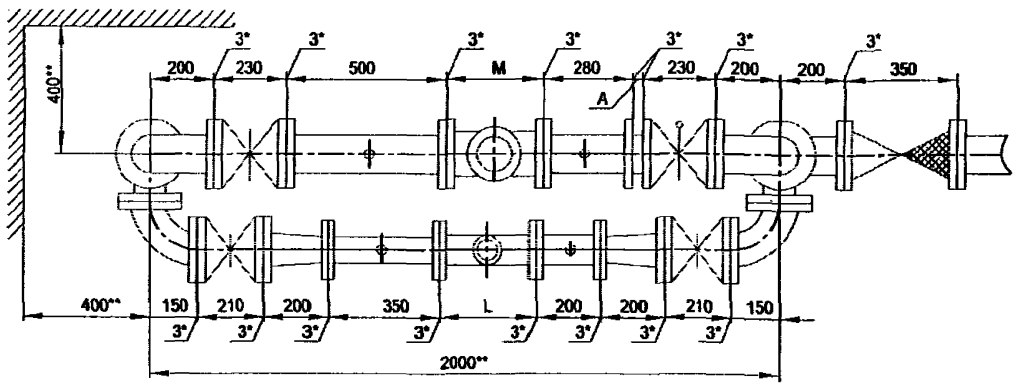

Установка счетчика dy=65 мм на хозяйственно-питьевой линии и счетчика dy=100 мм на пожарно-резервной линии в водомерном узле на вводе диаметром 100 мм.

Перечень элементов, технические требования см. лист 281.

Схема водомерного узла.

Изм	Лист	№ документа	Подпись	Дата	ЦИРВ02А. 00. 00	Лист 280

Инв. № подл. | Подпись и дата | Взам. инв. № | Инв. № дубл. | Подпись и дата

Перечень элементов:

Поз.	Наименование, обозначение	Кол.	Примечание
1	Патрубок ПФГ 100	1	
2	Стяжка, Д=100 мм	1	
3	Колено УФ 100	3	
4	Задвижка клиновая, Ду=100 мм	1	
5	Патрубок до счетчика (ПДС) Ду=100 мм	1	
6	Счетчик dy=100 мм.	1	
7	Патрубок после счетчика (ППС) Ду=100 мм	1	
8	Втулка-компенсатор, Ду=100 мм	1	
9	Тройник ТФ 100х80	2	
10	Клапан обратный, Ду=100 мм	1	
11	Переход ПФ 80х65	2	
12	Патрубок до счетчика (ПДС) Ду=65 мм	1	
13	Счетчик dy=65 мм.	1	
14	Патрубок после счетчика (ППС) Ду=65 мм	1	
15	Задвижка с электроприводом Ду=100 мм	1	
17	Задвижка клиновая, Ду=80 мм	2	
18	Колено УФ 80	2	

7. Допускается установка:
- струевыпрямителя вместо патрубка до счетчика (ПДС),
- фильтра-струевыпрямителя (ФС) вместо патрубка до счетчика (ПДС) и фильтра (см. прил. 1, рис. 13).

8. Допускается установка компенсирующих патрубков после обвязки счетчика (см. прил.1, рис 11а, б).

9. Допускается изменение длин патрубков до и после счетчика в соответствии с требованиями, изложенными в паспорте на счетчик (наличие сливных и контролирующих отверстий - обязательно).

Установка счетчика dy=65 мм на хозяйственно-питьевой линии и счетчика dy=100 мм на пожарно-резервной линии в водомерном узле на вводе диаметром 100 мм.

1*. Толщины прокладок между элементами водомерного узла.

2**. Размеры уточнить по месту.

3. Допускается замена задвижек поз. 4, 15, 17 на другую запорную аппаратуру соответствующего условного прохода (dy) и назначения, разрешенную к применению в системе хозяйственно-питьевого водопровода.

4. Размеры L, M - монтажные длины счетчиков, размер A - по месту.

5. Допускается установка бесфланцевого обратного клапана типа 19ч21бр (см. прил. 1, рис. 12). При одном водопроводном вводе на объект клапан обратный поз. 10 не устанавливается.

6. Допускается установка фильтров dy=100, 80, 65 мм на соответствующий диаметр перед патрубками до счетчика, поз. 5, 12; возможно применение фильтра-перехода (ФП) (см. прил. 1, рис. 15).

Перечень элементов. Технические требования.

Инв. № подл. | Подпись и дата | Взам. инв. № | Инв. № дубл. | Подпись и дата

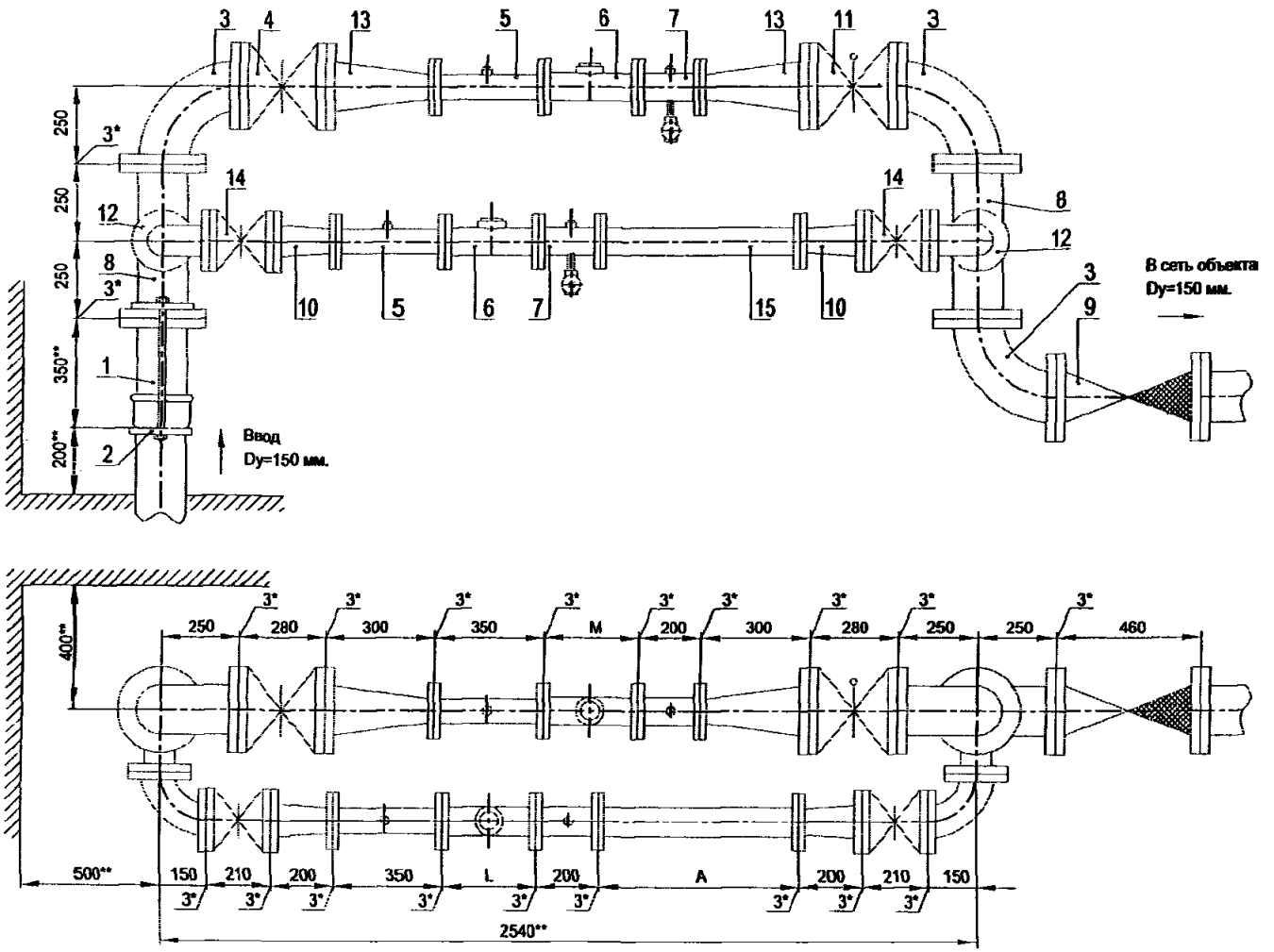

Установка счетчика dy=65 мм на хозяйственно-питьевой линии и счетчика dy=65 мм на пожарно-резервной линии в водомерном узле на вводе диаметром 150 мм.

Схема водомерного узла.

Перечень элементов, технические требования, см. лист 283.

Изм.	Лист	№ документа	Подпись	Дата	ЦИРВ02А. 00. 00	Лист 282

Инв. № подл. | Подпись и дата | Взам. инв. № | Инв. № дубл. | Подпись и дата

Перечень элементов:

Поз.	Наименование, обозначение	Кол.	Примечание
1	Патрубок ПФГ 150	1	
2	Стяжка, Д=150 мм	1	
3	Колено УФ 150	3	
4	Задвижка клиновая, Ду=150 мм	1	
5	Патрубок до счетчика (ПДС) Ду=65 мм	2	
6	Счетчик dy=65 мм.	2	
7	Патрубок после счетчика (ППС) Ду=65 мм	2	
8	Тройник ТФ 150х80	2	
9	Клапан обратный, Ду=150 мм	1	
10	Переход ПФ 80х65	2	
11	Задвижка с электроприводом, Ду=150 мм	1	
12	Колено УФ 80	2	
13	Переход ПФ 150х65	2	
14	Задвижка клиновая, Ду=80 мм	2	
15	Патрубок-компенсатор, Ду=65 мм	1	

8. Допускается установка:
- струевыпрямителя вместо патрубка до счетчика (ПДС),
- фильтра-струевыпрямителя (ФС) вместо патрубка до счетчика (ПДС) и фильтра (см. прил. 1, рис. 13),
- фильтра-струевыпрямителя-перехода (ФСП) вместо патрубка до счетчика (ПДС), фильтра и перехода (см. прил. 1, рис. 14).

9. Допускается изменение длин патрубков до и после счетчика в соответствии с требованиями, изложенными в паспортах на счетчики (наличие сливных и контролирующих отверстий - обязательно).

Установка счетчика dy=65 мм на хозяйственно-питьевой линии и счетчика dy=65 мм на пожарно-резервной линии в водомерном узле на вводе диаметром 150 мм.

1*. Толщины прокладок между элементами водомерного узла.

2**. Размеры уточнить по месту.

3. Допускается замена задвижек поз. 4, 11, 14 на другую запорную аппаратуру соответствующего условного прохода (dy) и назначения, разрешенную к применению в системе хозяйственно-питьевого водопровода.

4. Размеры L, M - монтажные длины счетчиков.

5. Допускается установка компенсирующих патрубков после обвязки счетчика (см. прил. 1, рис 11а, б).

6. Допускается установка бесфланцевого обратного клапана типа 19ч21бр (см. прил. 1, рис. 12). При одном водопроводном вводе на объект клапан обратный поз. 9 не устанавливается.

7. Допускается установка фильтров dy=150, 80, 65 мм на соответствующий диаметр перед патрубками до счетчика, поз. 5; возможно применение фильтра-перехода (ФП) (см. прил. 1, рис. 15).

Перечень элементов. Технические требования.

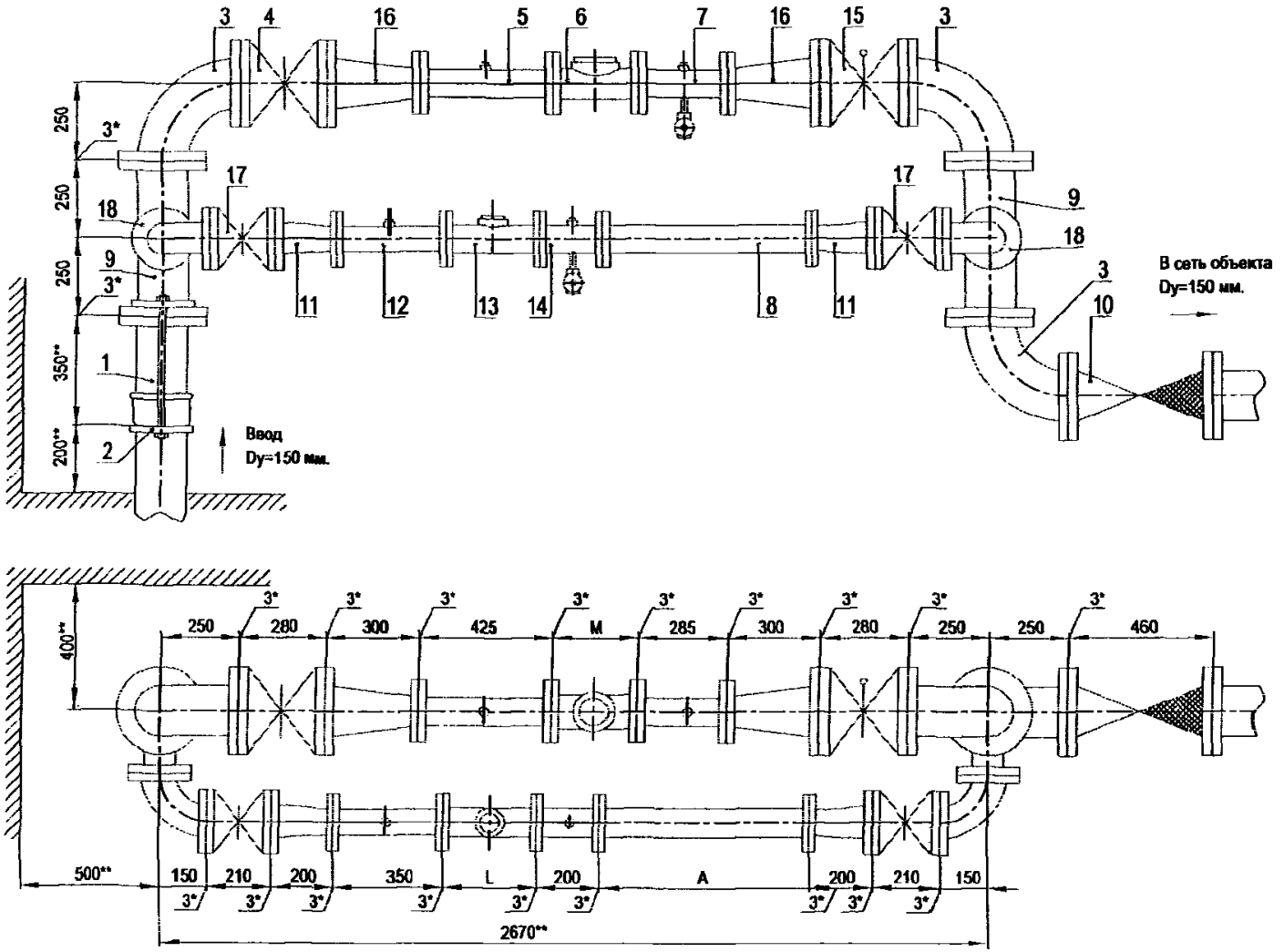

Установка счетчика dy=65 мм на хозяйственно-питьевой линии и счетчика dy=80 мм на пожарно-резервной линии в водомерном узле на вводе диаметром 150 мм.

Схема водомерного узла.

Перечень элементов, технические требования, см. лист 285.

Изм.	Лист	№ документа	Подпись	Дата	ЦИРВ02А. 00. 00	Лист 284

Инв. № подл. | Подпись и дата | Взам. инв. № | Инв. № дубл. | Подпись и дата

Перечень элементов:

Поз.	Наименование, обозначение	Кол.	Примечание
1	Патрубок ПФГ 150	1	
2	Стяжка, Д=150 мм	1	
3	Колено УФ 150	3	
4	Задвижка клиновая, Ду=150 мм	1	
5	Патрубок до счетчика (ПДС) Ду=80 мм	1	
6	Счетчик dy=80 мм.	1	
7	Патрубок после счетчика (ППС) Ду=80 мм	1	
8	2-й патрубок после счетчика (2-ППС) Ду=65 мм (компенсатор)	1	
9	Тройник ТФ 150х80	2	
10	Клапан обратный, Ду=150 мм	1	
11	Переход ПФ 80х65	2	
12	Патрубок до счетчика (ПДС) Ду=65 мм	1	
13	Счетчик dy=65 мм.	1	
14	Патрубок после счетчика (ППС) Ду=65 мм	1	
15	Задвижка с электроприводом Ду=150 мм	1	
16	Переход ПФ 150х80	2	
17	Задвижка клиновая, Ду=80 мм	2	
18	Колено УФ 80	2	

7. Допускается установка:
- струевыпрямителя вместо патрубка до счетчика (ПДС),
- фильтра-струевыпрямителя (ФС) вместо патрубка до счетчика (ПДС) и фильтра (см. прил. 1, рис. 13).

8. Допускается установка компенсирующих патрубков после обвязки счетчика (см. прил.1, рис 11а, б).

9. Допускается изменение длин патрубков до и после счетчика в соответствии с требованиями, изложенными в паспорте на счетчик (наличие сливных и контролирующих отверстий - обязательно).

Установка счетчика dy=65 мм на хозяйственно-питьевой линии и счетчика dy=80 мм на пожарно-резервной линии в водомерном узле на вводе диаметром 150 мм.

1*. Толщины прокладок между элементами водомерного узла.

2**. Размеры уточнить по месту.

3. Допускается замена задвижек поз. 4, 15, 17 на другую запорную алпаратуру соответствующего условного прохода (dy) и назначения, разрешенную к применению в системе хозяйственно-питьевого водопровода.

4. Размеры L, M - монтажные длины счетчиков, размер А - по месту.

5. Допускается установка бесфланцевого обратного клапана типа 19ч21бр (см. прил. 1, рис. 12). При одном водопроводном вводе на объект клапан обратный поз. 10 не устанавливается.

6. Допускается установка фильтров dy=150, 80, 65 мм на соответствующий диаметр перед патрубками до счетчика, поз. 5, 12; возможно применение фильтра-перехода (ФП) (см. прил. 1, рис. 15).

Перечень элементов. Технические требования.

Инв. № подл. | Подпись и дата | Взам. инв. № | Инв. № дубл. | Подпись и дата

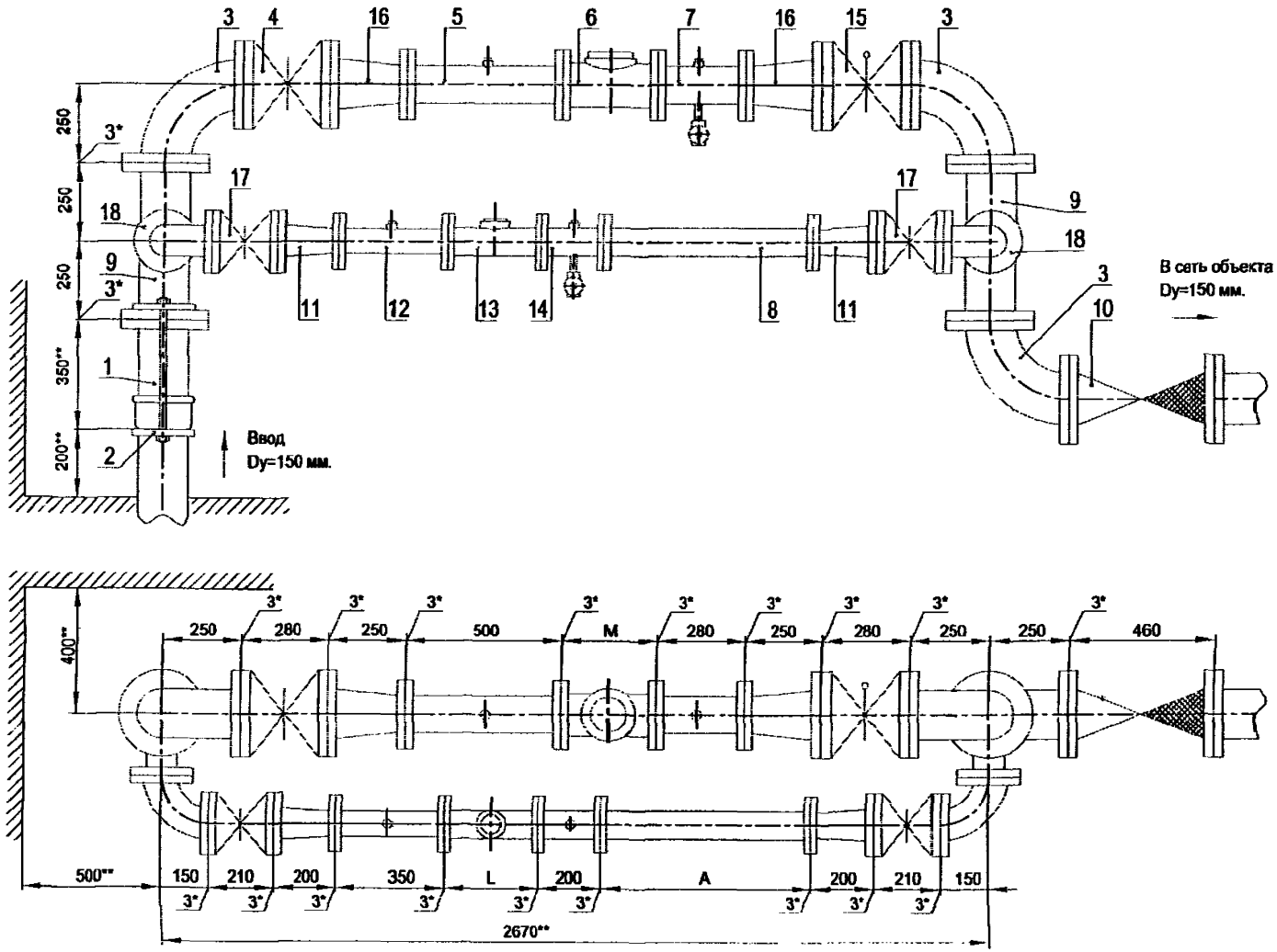

Установка счетчика dy=65 мм на хозяйственно-питьевой линии и счетчика dy=100 мм на пожарно-резервной линии в водомерном узле на вводе диаметром 150 мм.

Перечень элементов, технические требования, см. лист 287.

Схема водомерного узла.

Изм.	Лист	№ документа	Подпись	Дата	ЦИРВ02А. 00. 00	Лист 286

Инв. № подл. | Подпись и дата | Взам. инв. № | Инв. № дубл. | Подпись и дата

Перечень элементов:

Поз.	Наименование, обозначение	Кол.	Примечание
1	Патрубок ПФГ 150	1	
2	Стяжка, Д=150 мм	1	
3	Колено УФ 150	3	
4	Задвижка клиновая, Ду=150 мм	1	
5	Патрубок до счетчика (ПДС) Ду=100 мм	1	
6	Счетчик dy=100 мм.	1	
7	Патрубок после счетчика (ППС) Ду=100 мм	1	
8	2-й патрубок после счетчика (2-ППС) Ду=65 мм (компенсатор)	1	
9	Тройник ТФ 150х80	2	
10	Клапан обратный, Ду=150 мм	1	
11	Переход ПФ 80х65	2	
12	Патрубок до счетчика (ПДС) Ду=65 мм	1	
13	Счетчик dy=65 мм.	1	
14	Патрубок после счетчика (ППС) Ду=65 мм	1	
15	Задвижка с электроприводом Ду=150 мм	1	
16	Переход ПФ 150х100	2	
17	Задвижка клиновая, Ду=80 мм	2	
18	Колено УФ 80	2	

7. Допускается установка:
- струевыпрямителя вместо патрубка до счетчика (ПДС),
- фильтра-струевыпрямителя (ФС) вместо патрубка до счетчика (ПДС) и фильтра (см. прил. 1, рис. 13).

8. Допускается установка компенсирующих патрубков после обвязки счетчика (см. прил.1, рис 11а, б).

9. Допускается изменение длин патрубков до и после счетчика в соответствии с требованиями, изложенными в паспорте на счетчик (наличие сливных и контролирующих отверстий - обязательно).

Установка счетчика dy=65 мм на хозяйственно-питьевой линии и счетчика dy=100 мм на пожарно-резервной линии в водомерном узле на вводе диаметром 150 мм.

1*. Толщины прокладок между элементами водомерного узла.

2**. Размеры уточнить по месту.

3. Допускается замена задвижек поз. 4, 15, 17 на другую запорную аппаратуру соответствующего условного прохода (dy) и назначения, разрешенную к применению в системе хозяйственно-питьевого водопровода.

4. Размеры L, M - монтажные длины счетчиков, размер А - по месту.

5. Допускается установка бесфланцевого обратного клапана типа 19ч21бр (см. прил. 1, рис. 12). При одном водопроводном вводе на объект клапан обратный поз. 10 не устанавливается.

6. Допускается установка фильтров dy=150, 100, 80, 65 мм на соответствующий диаметр перёд патрубками до счетчиков, поз. 5, 12; возможно применение фильтра-перехода (ФП) (см. прил. 1, рис. 15).

Перечень элементов. Технические требования.

Инв. № подл. | Подпись и дата | Взам. инв. № | Инв. № дубл. | Подпись и дата

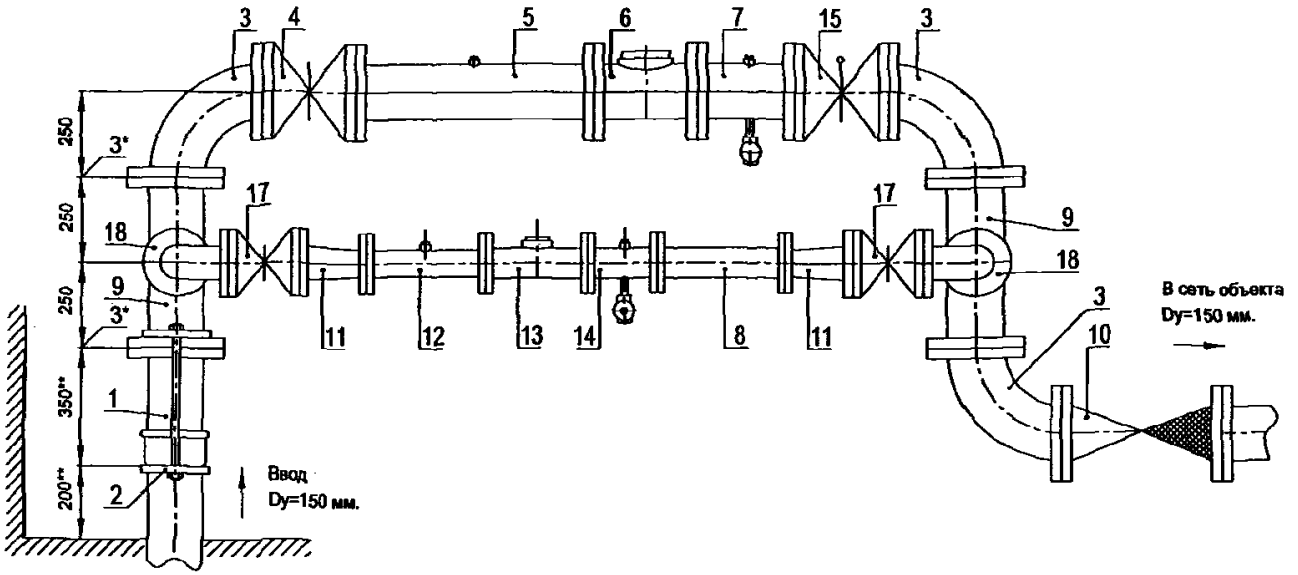

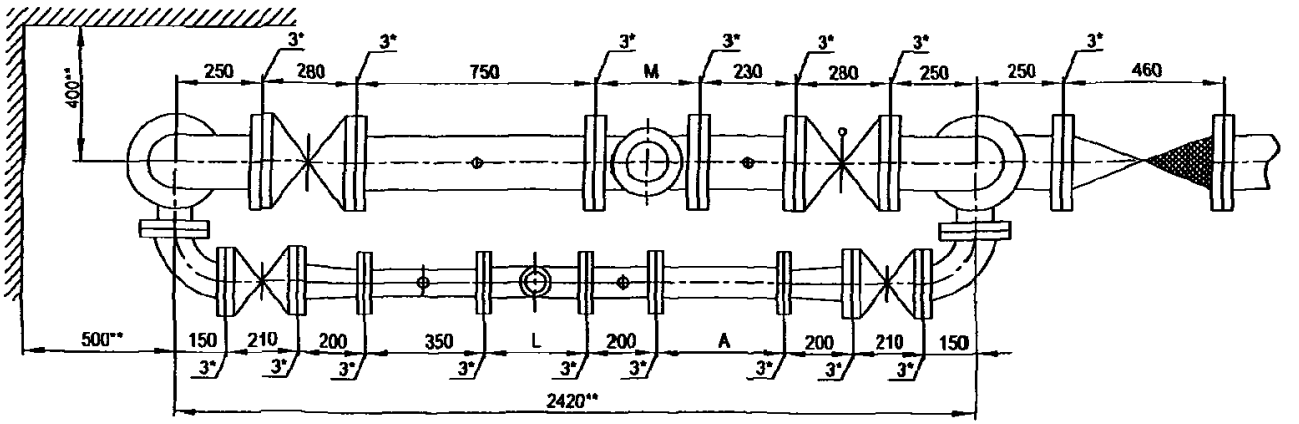

Установка счетчика dy=65 мм на хозяйственно-питьевой линии и счетчика dy=150 мм на пожарно-резервной линии в водомерном узле на вводе диаметром 150 мм.

Перечень элементов, технические требования, см. лист 289.

Схема водомерного узла.

Изм	Лист	№ документа	Подпись	Дата	ЦИРВ02А. 00. 00. 00	Лист 288

Инв. № подл. | Подпись и дата | Взам. инв. № | Инв. № дубл. | Подпись и дата

Перечень элементов:

Поз.	Наименование, обозначение	Кол.	Примечание
1	Патрубок ПФГ 150	1	
2	Стяжка, Д=150 мм	1	
3	Колено УФ 150	3	
4	Задвижка клиновая, Ду=150 мм	1	
5	Патрубок до счетчика (ПДС) Ду=150 мм	1	
6	Счетчик dy=150 мм.	1	
7	Патрубок после счетчика (ППС) Ду=150 мм	1	
8	2-й патрубок после счетчика (2-ППС) Ду=65 мм (компенсатор)	1	
9	Тройник ТФ 150х80	2	
10	Клапан обратный, Ду=150 мм	1	
11	Переход ПФ 80х65	2	
12	Патрубок до счетчика (ПДС) Ду=65 мм	1	
13	Счетчик dy=65 мм.	1	
14	Патрубок после счетчика (ППС) Ду=65 мм	1	
15	Задвижка с электроприводом Ду=150 мм	1	
17	Задвижка клиновая, Ду=80 мм	2	
18	Колено УФ 80	2	

7. Допускается установка:
- струевыпрямителя вместо патрубка до счетчика (ПДС),
- фильтра-струевыпрямителя (ФС) вместо патрубка до счетчика (ПДС) и фильтра (см. прил. 1, рис. 13).

8. Допускается установка компенсирующих патрубков после обвязки счетчика (см. прил.1, рис 11а, б).

9. Допускается изменение длин патрубков до и после счетчика в соответствии с требованиями, изложенными в паспорте на счетчик (наличие сливных и контролирующих отверстий - обязательно).

Установка счетчика dy=65 мм на хозяйственно-питьевой линии и счетчика dy=150 мм на пожарно-резервной линии в водомерном узле на вводе диаметром 150 мм.

1*. Толщины прокладок между элементами водомерного узла.

2**. Размеры уточнить по месту.

3. Допускается замена задвижек поз. 4, 15, 17 на другую запорную аппаратуру соответствующего условного прохода (dy) и назначения, разрешенную к применению в системе хозяйственно-питьевого водопровода.

4. Размеры L, M - монтажные длины счетчиков, размер А - по месту.

5. Допускается установка бесфланцевого обратного клапана типа 19ч21бр (см. прил. 1, рис. 12). При одном водопроводном вводе на объект клапан обратный поз. 10 не устанавливается.

6. Допускается установка фильтров dy=150, 80, 65 мм на соответствующий диаметр перед патрубками до счетчиков, поз. 5, 12; возможно применение фильтра-перехода (ФП) (см. прил. 1, рис. 15).

Перечень элементов. Технические требования.

Инв. № подл. | Подпись и дата | Взам. инв. № | Инв. № дубл. | Подпись и дата

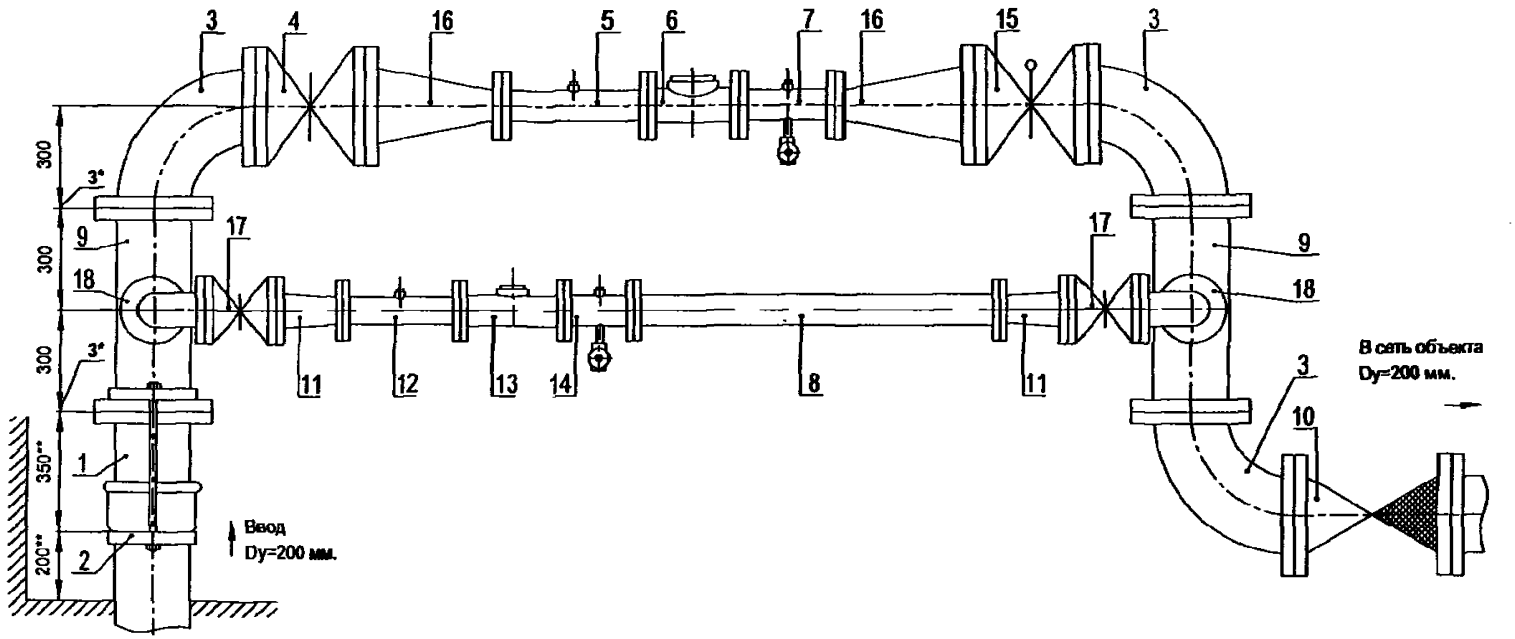

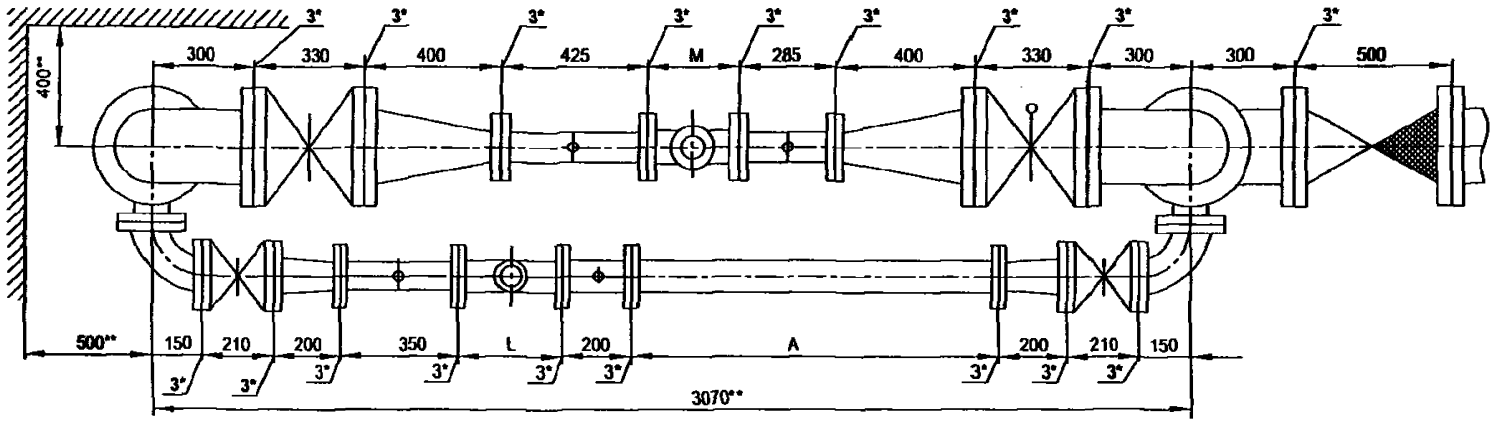

Установка счетчика dy=65 мм на хозяйственно-питьевой линии и счетчика dy=80 мм на пожарно-резервной линии в водомерном узле на вводе диаметром 200 мм.

Схема водомерного узла.

Перечень элементов, технические требования, см. лист 291.

Изм	Лист	№ документа	Подпись	Дата	ЦИРВ02А. 00. 00	Лист 290

Инв. № подл. | Подпись и дата | Взам. инв. № | Инв. № дубл. | Подпись и дата

Перечень элементов:

Поз.	Наименование, обозначение	Кол.	Примечание
1	Патрубок ПФГ 200	1	
2	Стяжка, Д=200 мм	1	
3	Колено УФ 200	3	
4	Задвижка клиновая, Ду=200 мм	1	
5	Патрубок до счетчика (ПДС) Ду=80 мм	1	
6	Счетчик dy=80 мм.	1	
7	Патрубок после счетчика (ППС) Ду=80 мм	1	
8	2-й патрубок после счетчика (2-ППС) Ду=65 мм (компенсатор)	1	
9	Тройник ТФ 200х80	2	
10	Клапан обратный, Ду=200 мм	1	
11	Переход ПФ 80х65	2	
12	Патрубок до счетчика (ПДС) Ду=65 мм	1	
13	Счетчик dy=65 мм.	1	
14	Патрубок после счетчика (ППС) Ду=65 мм	1	
15	Задвижка с электроприводом Ду=200 мм	1	
16	Переход ПФ 200х80	2	
17	Задвижка клиновая, Ду=80 мм	2	
18	Колено УФ 80	2	

7. Допускается установка:
- струевыпрямителя вместо патрубка до счетчика (ПДС),
- фильтра-струевыпрямителя (ФС) вместо патрубка до счетчика (ПДС) и фильтра (см. прил. 1, рис. 13).

8. Допускается установка компенсирующих патрубков после обвязки счетчика (см. прил.1, рис 11а, б).

9. Допускается изменение длин патрубков до и после счетчика в соответствии с требованиями, изложенными в паспорте на счетчик (наличие сливных и контролирующих отверстий - обязательно).

Установка счетчика dy=65 мм на хозяйственно-питьевой линии и счетчика dy=80 мм на пожарно-резервной линии в водомерном узле на вводе диаметром 200 мм.

1*. Толщины прокладок между элементами водомерного узла.

2**. Размеры уточнить по месту.

3. Допускается замена задвижек поз. 4, 15, 17 на другую запорную аппаратуру соответствующего условного прохода (dy) и назначения, разрешенную к применению в системе хозяйственно-питьевого водопровода.

4. Размеры L, M - монтажные длины счетчиков, размер А - по месту.

5. Допускается установка бесфланцевого обратного клапана типа 19ч21бр (см. прил. 1, рис. 12). При одном водопроводном вводе на объект клапан обратный поз. 10 не устанавливается.

6. Допускается установка фильтров dy=200, 80, 65 мм на соответствующий диаметр перед патрубками до счетчиков, поз. 5, 12; возможно применение фильтра-перехода (ФП) (см. прил. 1, рис. 15).

Перечень элементов. Технические требования.

Инв. № подл. | Подпись и дата | Взам. инв. № | Инв. № дубл. | Подпись и дата

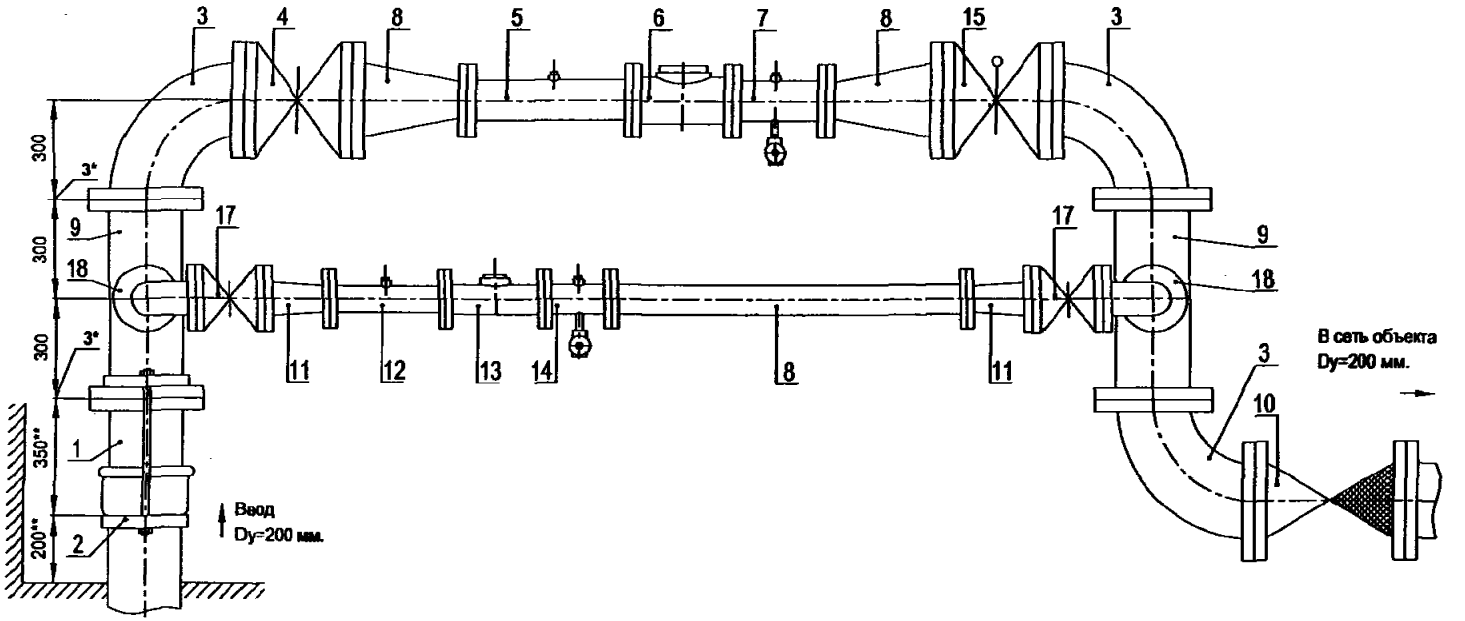

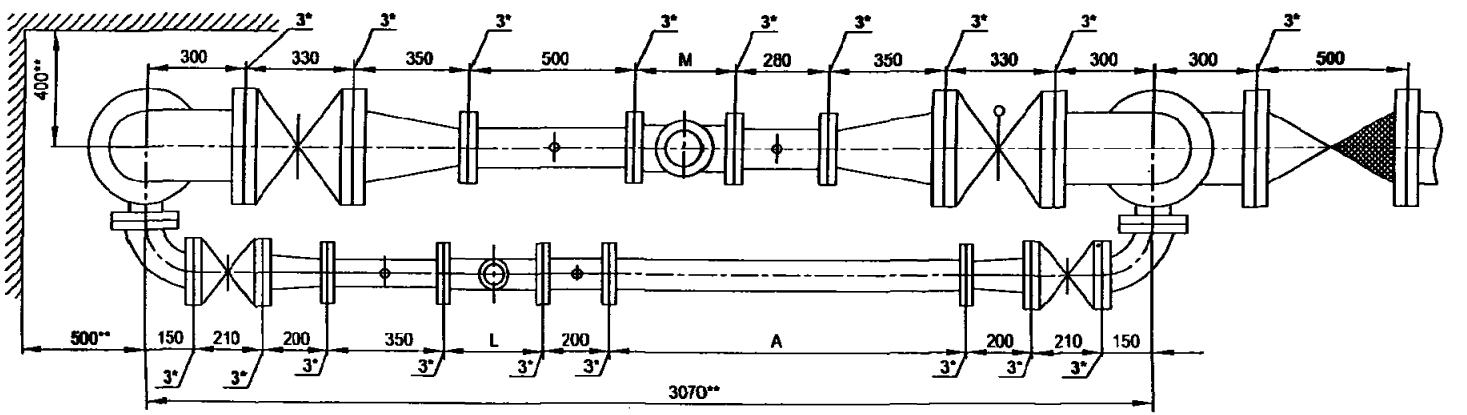

Установка счетчика dy=65 мм на хозяйственно-питьевой линии и счетчика dy=100 мм на пожарно-резервной линии в водомерном узле на вводе диаметром 200 мм.

Схема водомерного узла.

Перечень элементов, технические требования, см. лист 293.

Изм.	Лист	№ документа	Подпись	Дата	ЦИРВ02А. 00. 00	Лист 292

Инв. № подл. | Подпись и дата | Взам. инв. № | Инв. № дубл. | Подпись и дата

Перечень элементов:

Поз.	Наименование, обозначение	Кол.	Примечание
1	Патрубок ПФГ 200	1	
2	Стяжка, Д=200 мм	1	
3	Колено УФ 150	3	
4	Задвижка клиновая, Ду=200 мм	1	
5	Патрубок до счетчика (ПДС) Ду=100 мм	1	
6	Счетчик dy=100 мм.	1	
7	Патрубок после счетчика (ППС) Ду=100 мм	1	
8	2-й патрубок после счетчика (2-ППС) Ду=65 мм (компенсатор)	1	
9	Тройник ТФ 200х80	2	
10	Клапан обратный, Ду=150 мм	1	
11	Переход ПФ 80х65	2	
12	Патрубок до счетчика (ПДС) Ду=65 мм	1	
13	Счетчик dy=65 мм.	1	
14	Патрубок после счетчика (ППС) Ду=65 мм	1	
15	Задвижка с электроприводом Ду=200 мм	1	
16	Переход ПФ 200х100	2	
17	Задвижка клиновая, Ду=80 мм	2	
18	Колено УФ 80	2	

7. Допускается установка:
- струевыпрямителя вместо патрубка до счетчика (ПДС),
- фильтра-струевыпрямителя (ФС) вместо патрубка до счетчика (ПДС) и фильтра (см. прил. 1, рис. 13).

8. Допускается установка компенсирующих патрубков после обвязки счетчика (см. прил.1, рис 11а, б).

9. Допускается изменение длин патрубков до и после счетчика в соответствии с требованиями, изложенными в паспорте на счетчик (наличие сливных и контролирующих отверстий - обязательно).

Установка счетчика dy=65 мм на хозяйственно-питьевой линии и счетчика dy=100 мм на пожарно-резервной линии в водомерном узле на вводе диаметром 200 мм.

1*. Толщины прокладок между элементами водомерного узла.

2**. *Размеры уточнить по месту.*

3. *Допускается замена задвижек поз. 4, 15, 17 на другую запорную* аппаратуру соответствующего условного прохода (dy) и назначения, разрешенную к применению в системе хозяйственно-питьевого водопровода.

4. Размеры L, M - монтажные длины счетчиков, размер А - по месту.

5. Допускается установка бесфланцевого обратного клапана типа 19ч21бр (см. прил. 1, рис. 12). При одном водопроводном вводе на объект клапан обратный поз. 10 не устанавливается.

6. Допускается установка фильтров dy=200, 100, 80, 65 мм на соответствующий диаметр перед патрубками до счетчиков, поз. 5, 12; возможно применение фильтра-перехода (ФП) (см. прил. 1, рис. 15).

Перечень элементов. Технические требования.

Инв. № подл. | Подпись и дата | Взам. инв. № | Инв. № дубл. | Подпись и дата

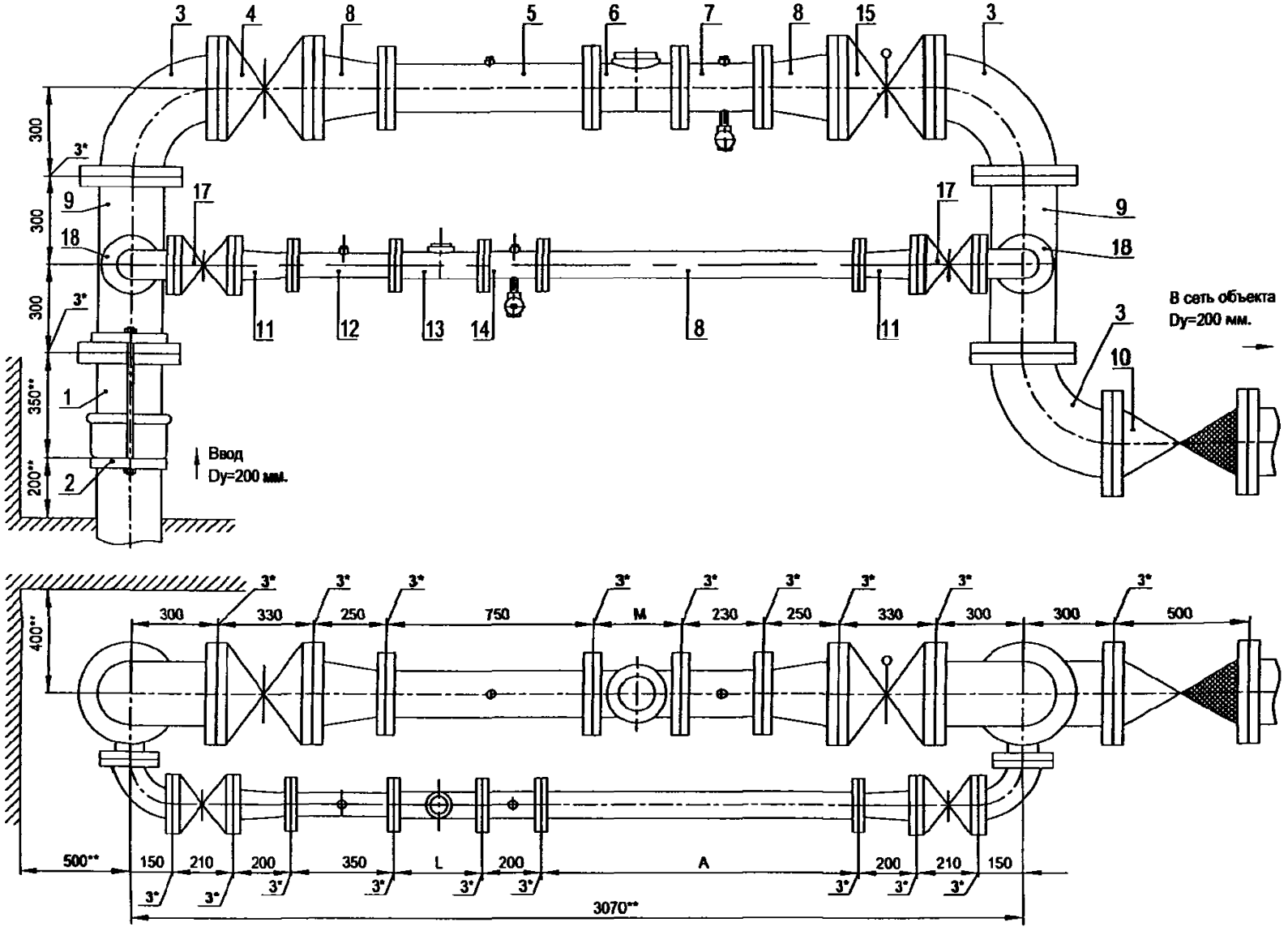

Установка счетчика dy=65 мм на хозяйственно-питьевой линии и счетчика dy=150 мм на пожарно-резервной линии в водомерном узле на вводе диаметром 200 мм.

Схема водомерного узла.

Перечень элементов, технические требования, см. лист 295.

Изм	Лист	№ документа	Подпись	Дата	ЦИРВ02А. 00. 00	Лист 294

Инв. № подл. | Подпись и дата | Взам. инв. № | Инв. № дубл. | Подпись и дата

Перечень элементов:

Поз.	Наименование, обозначение	Кол.	Примечание
1	Патрубок ПФГ 200	1	
2	Стяжка, Д=200 мм	1	
3	Колено УФ 200	3	
4	Задвижка клиновая, Ду=200 мм	1	
5	Патрубок до счетчика (ПДС) Ду=150 мм	1	
6	Счетчик dy=150 мм.	1	
7	Патрубок после счетчика (ППС) Ду=150 мм	1	
8	2-й патрубок после счетчика (2-ППС) Ду=65 мм (компенсатор)	1	
9	Тройник ТФ 200х80	2	
10	Клапан обратный, Ду=200 мм	1	
11	Переход ПФ 80х65	2	
12	Патрубок до счетчика (ПДС) Ду=65 мм	1	
13	Счетчик dy=65 мм.	1	
14	Патрубок после счетчика (ППС) Ду=65 мм	1	
15	Задвижка с электроприводом Ду=200 мм	1	
16	Переход ПФ 200х150	2	
17	Задвижка клиновая, Ду=80 мм	2	
18	Колено УФ 80	2	

7. Допускается установка:
- струевыпрямителя вместо патрубка до счетчика (ПДС),
- фильтра-струевыпрямителя (ФС) вместо патрубка до счетчика (ПДС) и фильтра (см. прил. 1, рис. 13).

8. Допускается установка компенсирующих патрубков после обвязки счетчика (см. прил.1, рис 11а, б).

9. Допускается изменение длин патрубков до и после счетчика в соответствии с требованиями, изложенными в паспорте на счетчик (наличие сливных и контролирующих отверстий - обязательно).

Установка счетчика dy=65 мм на хозяйственно-питьевой линии и счетчика dy=150 мм на пожарно-резервной линии в водомерном узле на вводе диаметром 200 мм.

1*. Толщины прокладок между элементами водомерного узла.

2**. Размеры уточнить по месту.

3. Допускается замена задвижек поз. 4, 15, 17 на другую запорную аппаратуру соответствующего условного прохода (dy) и назначения, разрешенную к применению в системе хозяйственно-питьевого водопровода.

4. Размеры L, M - монтажные длины счетчиков, размер А - по месту.

5. Допускается установка бесфланцевого обратного клапана типа 19ч21бр (см. прил. 1, рис. 12). При одном водопроводном вводе на объект клапан обратный поз. 10 не устанавливается.

6. Допускается установка фильтров dy=200, 150, 80, 65 мм на соответствующий диаметр перед патрубками до счетчиков, поз. 5, 12; возможно применение фильтра-перехода (ФП) (см. прил. 1, рис. 15).

Перечень элементов. Технические требования.

Инв. № подл. | Подпись и дата | Взам. инв. № | Инв. № дубл. | Подпись и дата

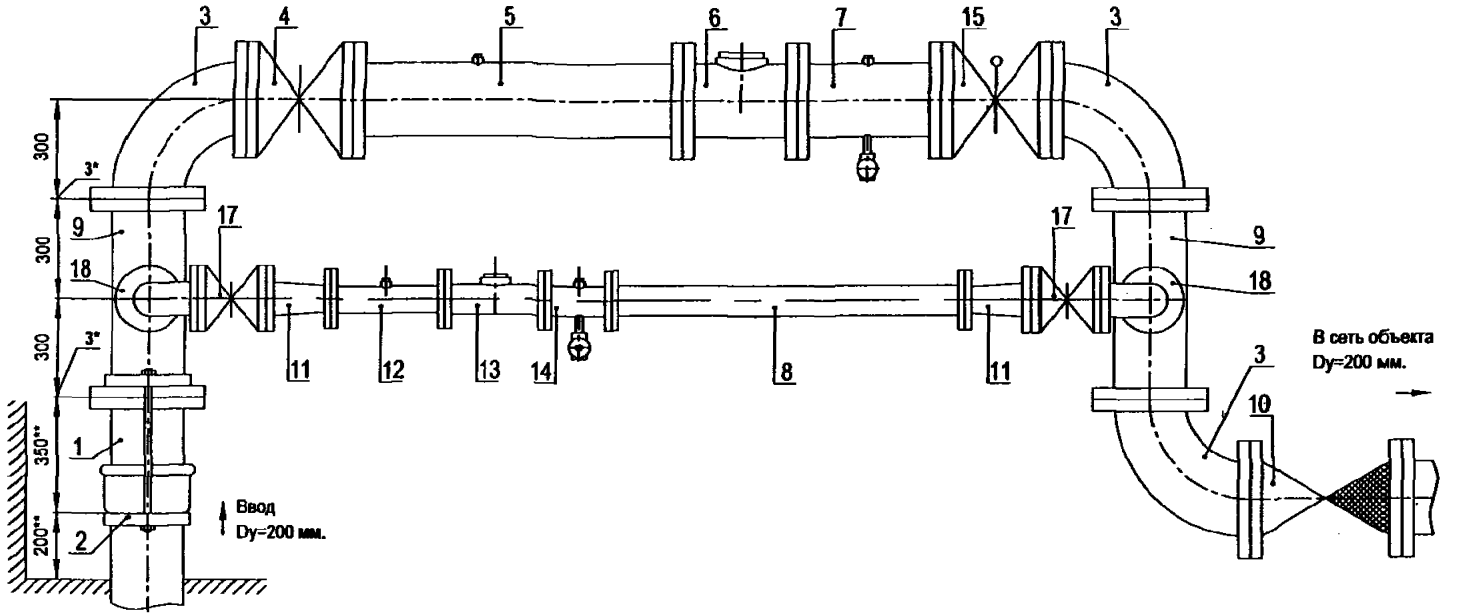

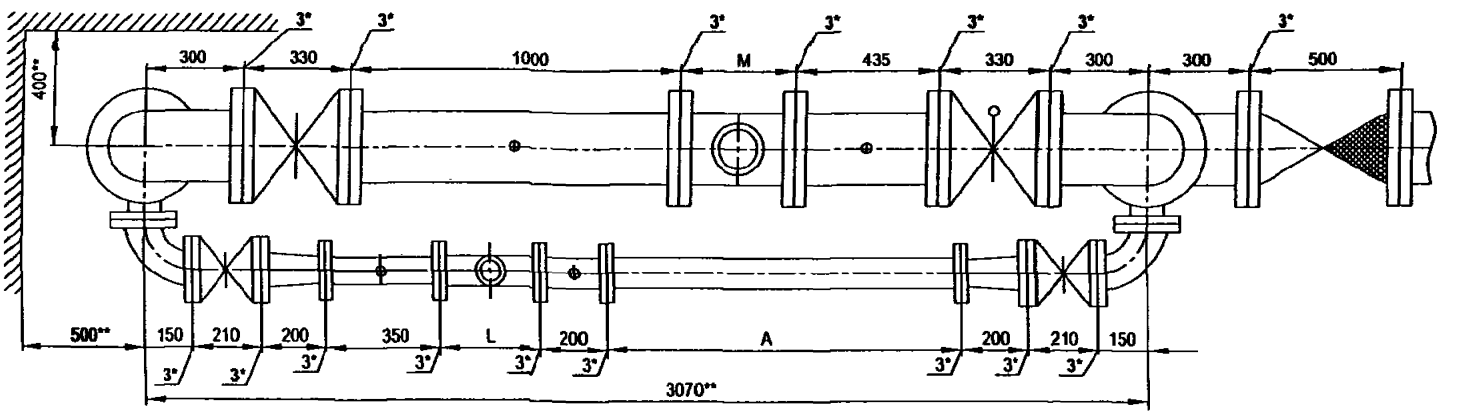

Установка счетчика dy=65 мм на хозяйственно-питьевой линии и счетчика dy=200 мм на пожарно-резервной линии в водомерном узле на вводе диаметром 200 мм.

Схема водомерного узла.

Перечень элементов, технические требования, см. лист 297.

Изм	Лист	№ документа	Подпись	Дата	ЦИРВ02А. 00. 00. 00	Лист 296

Формат А1

Инв. № подл. | Подпись и дата | Взам. инв. № | Инв. № дубл. | Подпись и дата

Перечень элементов:

Поз.	Наименование, обозначение	Кол.	Примечание
1	Патрубок ПФГ 200	1	
2	Стяжка, Д=200 мм	1	
3	Колено УФ 200	3	
4	Задвижка клиновая, Ду=200 мм	1	
5	Патрубок до счетчика (ПДС) Ду=200 мм	1	
6	Счетчик dy=200 мм.	1	
7	Патрубок после счетчика (ППС) Ду=200 мм	1	
8	2-й патрубок после счетчика (2-ППС) Ду=65 мм (компенсатор)	1	
9	Тройник ТФ 200х80	2	
10	Клапан обратный, Ду=200 мм	1	
11	Переход ПФ 80х65	2	
12	Патрубок до счетчика (ПДС) Ду=65 мм	1	
13	Счетчик dy=65 мм.	1	
14	Патрубок после счетчика (ППС) Ду=65 мм	1	
15	Задвижка с электроприводом Ду=200 мм	1	
17	Задвижка клиновая, Ду=80 мм	2	
18	Колено УФ 80	2	

7. Допускается установка:
- струевыпрямителя вместо патрубка до счетчика (ПДС),
- фильтра-струевыпрямителя (ФС) вместо патрубка до счетчика (ПДС) и фильтра (см. прил. 1, рис. 13).

8. Допускается установка компенсирующих патрубков после обвязки счетчика (см. прил.1, рис 11а, б).

9. Допускается изменение длин патрубков до и после счетчика в соответствии с требованиями, изложенными в паспорте на счетчик (наличие сливных и контролирующих отверстий - обязательно).

Установка счетчика dy=65 мм на хозяйственно-питьевой линии и счетчика dy=200 мм на пожарно-резервной линии в водомерном узле на вводе диаметром 200 мм.

1*. Толщины прокладок между элементами водомерного узла.

2**. *Размеры уточнить по месту.*

3. Допускается замена задвижек поз. 4, 15, 17 на другую запорную аппаратуру соответствующего условного прохода (dy) и назначения, разрешенную к применению в системе хозяйственно-питьевого водопровода.

4. Размеры L, M - монтажные длины счетчиков, размер А - по месту.

5. Допускается установка бесфланцевого обратного клапана типа 19ч21бр (см. прил. 1, рис. 12). При одном водопроводном вводе на объект клапан обратный поз. 10 не устанавливается.

6. Допускается установка фильтров dy=200, 80, 65 мм на соответствующий диаметр перед патрубками до счетчиков, поз. 5, 12; возможно применение фильтра-перехода (ФП) (см. прил. 1, рис. 15).

Перечень элементов. Технические требования.

Инв. № подл. | Подпись и дата | Взам. инв. № | Инв. № дубл. | Подпись и дата

Изм	Лист	№ документа	Подпись	Дата	ЦИРВ02А. 00. 00. 00	Лист 297

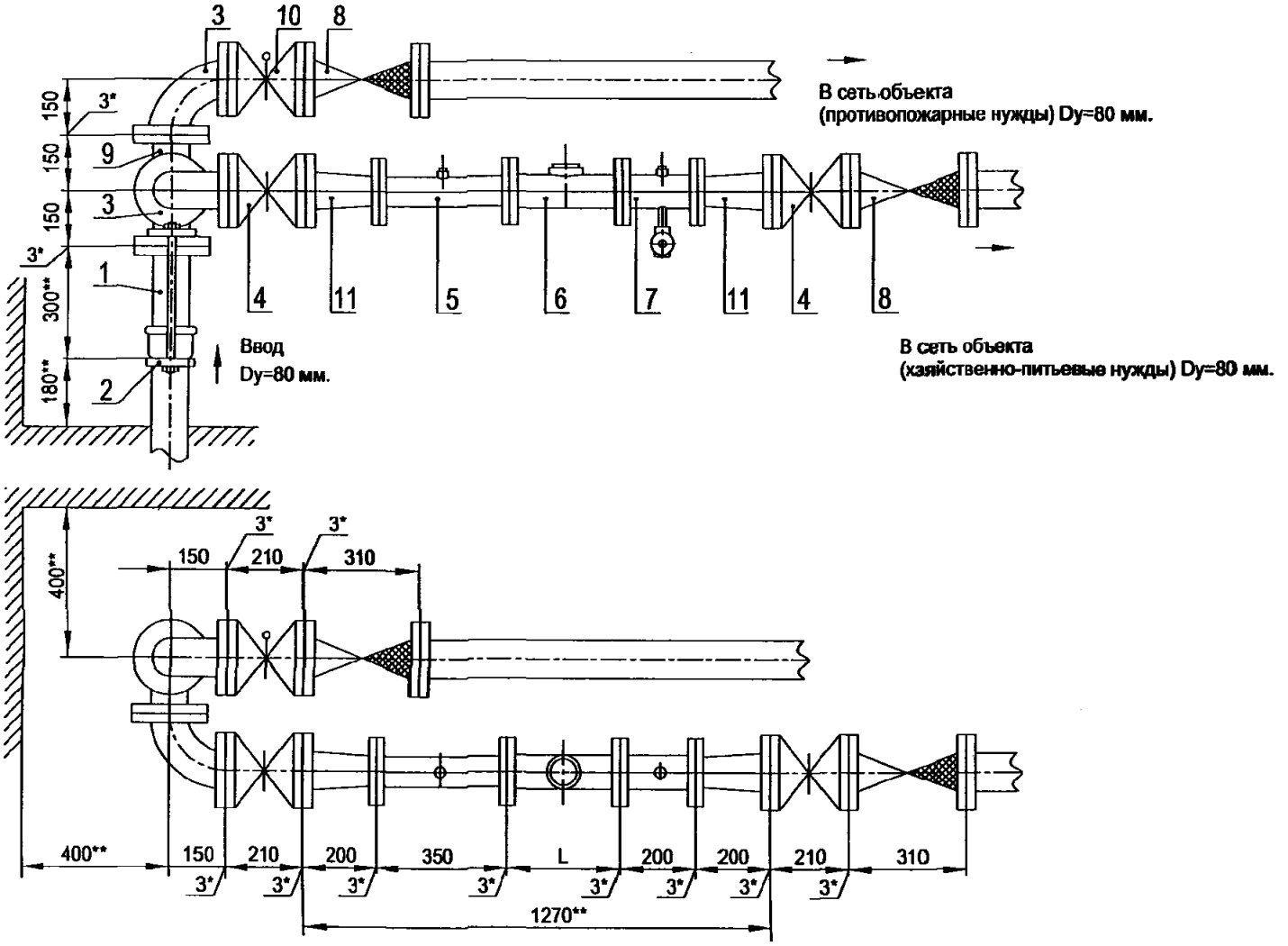

Установка счетчика с dy=65 мм с раздельной системой хозяйственно-питьевого и противопожарного водопроводов на вводе диаметром 80 мм.

Схема водомерного узла.

Перечень элементов, технические требования см. лист 299.

Изм.	Лист	№ документа	Подпись	Дата	ЦИРВ02А. 00. 00	Лист 298

Инв. № подл. | Подпись и дата | Взам. инв. № | Инв. № дубл. | Подпись и дата

Перечень элементов:

Поз.	Наименование, обозначение	Кол.	Прим.
1	Патрубок ПФГ 80	1	
2	Стяжка, Ду=80 мм	1	
3	Колено УФ 80	2	
4	Задвижка клиновая, Ду=80 мм	2	
5	Патрубок до счетчика (ПДС), dy=65 мм	1	
6	Счетчик dy=65	1	
7	Патрубок после счетчика (ППС), dy=65 мм	1	
8	Клапан обратный, Ду=80 мм	2	
9	Тройник ТФ 80х80	1	
10	Задвижка (клапан) с электроприводом, Ду=80 мм	1	
11	Переход ПФ 80х65	2	

1*. Толщины прокладок между элементами водомерного узла.

2**. Размеры уточнить по месту.

3. Допускается замена задвижек поз. 4, 10 на другую запорную аппаратуру соответствующего условного прохода (dy) и назначения, разрешенную к применению в системе хозяйственно - питьевого водопровода.

4. Размер L - монтажная длина счетчика.

5. Допускается установка компенсирующих патрубков после обвязки счетчиков (см. прил., рис 11а, б).

6. Допускается установка бесфланцевого обратного клапана типа 19ч21бр (см. прил., рис. 12). При одном водопроводном вводе на объект клапан обратный поз. 8 не устанавливается.

7. Допускается изменения длин патрубков до и после счетчика в соответствии с требованиями, изложенными в паспорте на счетчик (наличие сливных и контролирующих отверстий - обязательно); допускается применение:

- фильтра перед патрубком до счетчика (ПДС), поз. 5,
- фильтра-струевыпрямителя (ФС) вместо перехода перед счетчиком,
- струевыпрямителя вместо патрубка до счетчика (ПДС),
- фильтра-струевыпрямителя (ФС) вместо патрубка до счетчика (ПДС) и фильтра (см. прил., рис. 13).

Установка счетчика с dy=65 мм с раздельной системой хозяйственно-питьевого и противопожарного водопроводов на вводе диаметром 80 мм.

Перечень элементов. Технические требования.

Подпись и дата | Инв. № дубл. | Взам. инв. № | Подпись и дата | Инв. № подл.

Изм.	Лист	№ документа	Подпись	Дата	ЦИРВ02А. 00. 00	Лист 299

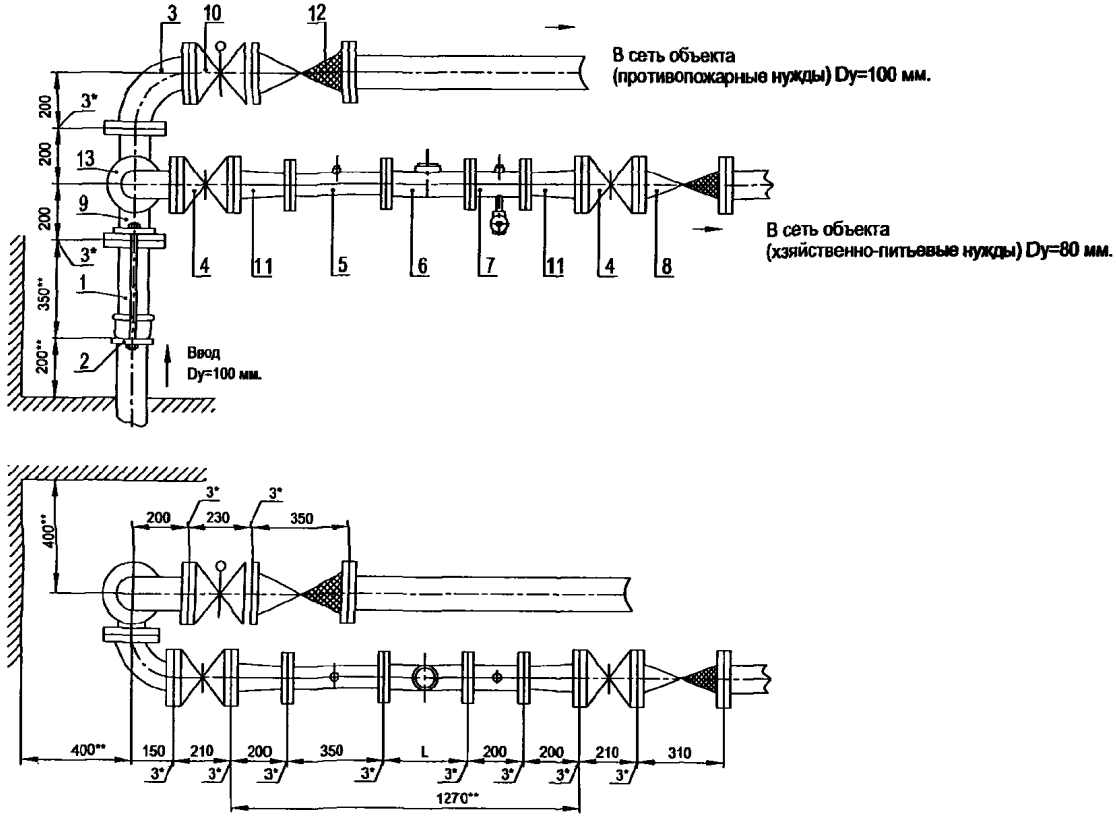

Установка счетчика с dy=65 мм с раздельной системой хозяйственно-питьевого и противопожарного водопроводов на вводе диаметром 100 мм.

Схема водомерного узла.

Перечень элементов, технические требования см. лист 301.

Изм.	Лист	№ документа	Подпись	Дата	ЦИРВ02А. 00. 00	Лист 300

Инв. № подл. | Подпись и дата | Взам. инв. № | Инв. № дубл. | Подпись и дата

Перечень элементов:

Поз.	Наименование, обозначение	Кол.	Прим.
1	Патрубок ПФГ 100	1	
2	Стяжка, Ду=100 мм	1	
3	Колено УФ 100	1	
4	Задвижка клиновая, Ду=80 мм	2	
5	Патрубок до счетчика (ПДС), dy=65 мм	1	
6	Счетчик dy=65	1	
7	Патрубок после счетчика (ППС), dy=65 мм	1	
8	Клапан обратный, Ду=80 мм	1	
9	Тройник ТФ 100х80	1	
10	Задвижка (клапан) с электроприводом, Ду=100 мм	1	
11	Переход ПФ 80х65	2	
12	Клапан обратный, Ду=100 мм	1	
13	Колено УФ 80	1	

1*. Толщины прокладок между элементами водомерного узла.

2**. Размеры уточнить по месту.

3. Допускается замена задвижек поз. 4, 10 на другую запорную аппаратуру соответствующего условного прохода (dy) и назначения, разрешенную к применению в системе хозяйственно - питьевого водопровода.

4. Размер L - монтажная длина счетчика.

5. Допускается установка компенсирующих патрубков после обвязки счетчиков (см. прил., рис 11а, б).

6. Допускается установка бесфланцевого обратного клапана типа 19ч21бр (см. прил., рис. 12). При одном водопроводном вводе на объект клапаны обратные поз. 8, 12 не устанавливается.

7. Допускается изменения длин патрубков до и после счетчика в соответствии с требованиями, изложенными в паспорте на счетчик (наличие сливных и контролирующих отверстий - обязательно); допускается применение:

- фильтра перед патрубком до счетчика (ПДС), поз. 5,
- фильтра-струевыпрямителя (ФС) вместо перехода перед счетчиком,
- струевыпрямителя вместо патрубка до счетчика (ПДС),
- фильтра-струевыпрямителя (ФС) вместо патрубка до счетчика (ПДС) и фильтра (см. прил., рис. 13).

Установка счетчика с dy=65 мм с раздельной системой хозяйственно-питьевого и противопожарного водопроводов на вводе диаметром 100 мм.

Перечень элементов. Технические требования.

Инв. № подл. | Подпись и дата | Взам. инв. № | Инв. № дубл. | Подпись и дата

Изм.	Лист	№ документа	Подпись	Дата	ЦИРВ02А. 00. 00	Лист 301

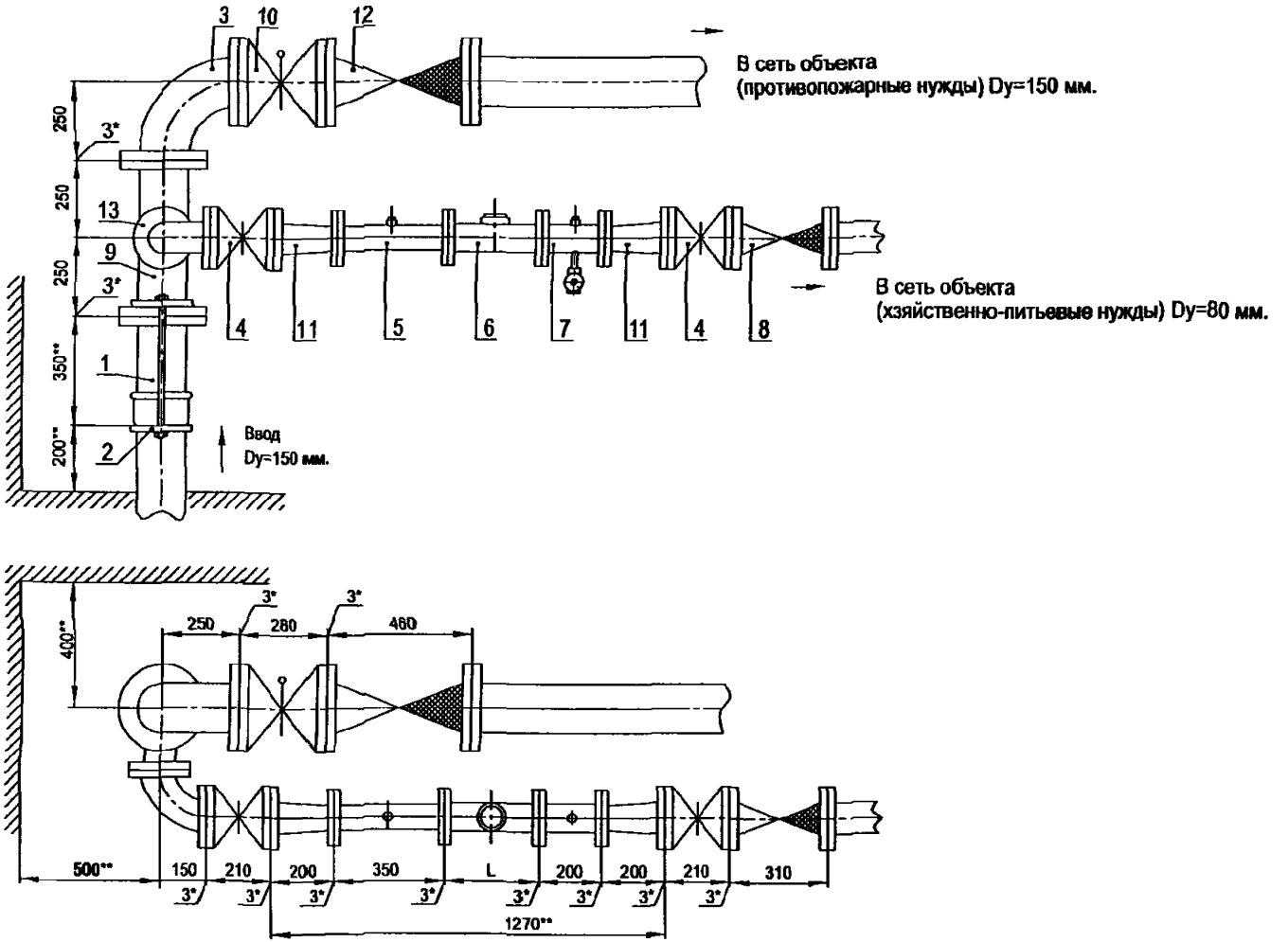

Установка счетчика dy=65 мм на хозяйственно-питьевой линии с раздельной системой хозяйственно-питьевого и противопожарного водопроводов на вводе диаметром 150 мм.

Схема водомерного узла.

Перечень элементов, технические требования, см. лист 303.

Изм.	Лист	№ документа	Подпись	Дата	ЦИРВ02А. 00. 00. 00	Лист 302

Инв. № подл. | Подпись и дата | Взам. инв. № | Инв. № дубл. | Подпись и дата

Перечень элементов:

Поз.	Наименование, обозначение	Кол.	Прим.
1	Патрубок ПФГ 150	1	
2	Стяжка, Ду=150 мм	1	
3	Колено УФ 150	1	
4	Задвижка клиновая, Ду=80 мм	2	
5	Патрубок до счетчика (ПДС), dy=65 мм	1	
6	Счетчик dy=65	1	
7	Патрубок после счетчика (ППС), dy=65 мм	1	
8	Клапан обратный, Ду=80 мм	1	
9	Тройник ТФ 150х80	1	
10	Задвижка (клапан) с электроприводом, Ду=150 мм	1	
11	Переход ПФ 80х65	2	
12	Клапан обратный, Ду=150 мм	1	
13	Колено УФ 80	1	

1*. Толщины прокладок между элементами водомерного узла.

2**. Размеры уточнить по месту.

3. Допускается замена задвижек поз. 4, 10 на другую запорную аппаратуру соответствующего условного прохода (dy) и назначения, разрешенную к применению в системе хозяйственно - питьевого водопровода.

4. Размер L - монтажная длина счетчика.

5. Допускается установка компенсирующих патрубков после обвязки счетчиков (см. прил., рис 11а, б).

6. Допускается установка бесфланцевого обратного клапана типа 19ч21бр (см. прил., рис. 12). При одном водопроводном вводе на объект клапаны обратные поз. 8, 12 не устанавливается.

7. Допускается изменения длин патрубков до и после счетчика в соответствии с требованиями, изложенными в паспорте на счетчик (наличие сливных и контролирующих отверстий - обязательно); допускается применение:

- фильтра перед патрубком до счетчика (ПДС), поз. 5,
- фильтра-струевыпрямителя (ФС) вместо перехода перед счетчиком,
- струевыпрямителя вместо патрубка до счетчика (ПДС),
- фильтра-струевыпрямителя (ФС) вместо патрубка до счетчика (ПДС) и фильтра (см. прил., рис. 13).

Установка счетчика с dy=65 мм с раздельной системой хозяйственно-питьевого и противопожарного водопроводов на вводе диаметром 150 мм.

Перечень элементов. Технические требования.

Инв. № подл. | Подпись и дата | Взам. инв. № | Инв. № дубл. | Подпись и дата

Изм.	Лист	№ документа	Подпись	Дата	ЦИРВ02А. 00. 00	Лист 303

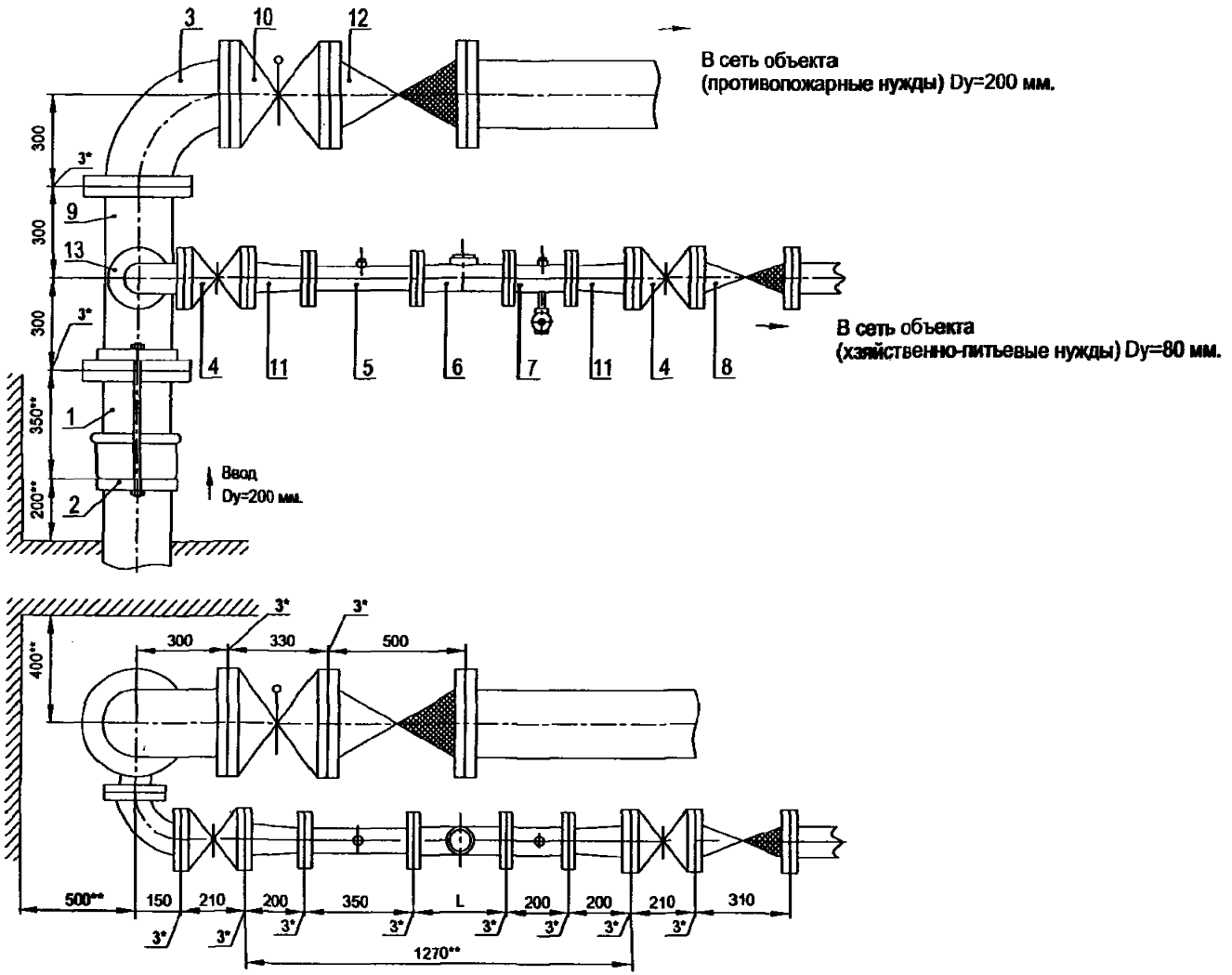

Установка счетчика dy=65 мм на хозяйственно-питьевой линии с раздельной системой хозяйственно-питьевого и противопожарного водопроводов на вводе диаметром 200 мм.

Схема водомерного узла.

Перечень элементов, технические требования, см. лист 305.

Изм.	Лист	№ документа	Подпись	Дата	ЦИРВ02А. 00. 00	Лист 304

Формат А3

Инв. № подл. | Подпись и дата | Взам. инв. № | Инв. № дубл. | Подпись и дата

Перечень элементов:

Поз.	Наименование, обозначение	Кол.	Прим.
1	*Патрубок ПФГ 200*	1	
2	Стяжка, Ду=200 мм	1	
3	Колено УФ 200	1	
4	Задвижка клиновая, Ду=80 мм	2	
5	Патрубок до счетчика (ПДС), dy=65 мм	1	
6	Счетчик dy=65	1	
7	Патрубок после счетчика (ППС), dy=65 мм	1	
8	Клапан обратный, Ду=80 мм	1	
9	Тройник ТФ 200х80	1	
10	Задвижка (клапан) с электроприводом, Ду=200 мм	1	
11	Переход ПФ 80х65	2	
12	Клапан обратный, Ду=200 мм	1	
13	Колено УФ 80	1	

1*. Толщины прокладок между элементами водомерного узла.

2**. Размеры уточнить по месту.

3. Допускается замена задвижек поз. 4, 10 на другую запорную аппаратуру соответствующего условного прохода (dy) и назначения, разрешенную к применению в системе хозяйственно - питьевого водопровода.

4. Размер L - монтажная длина счетчика.

5. Допускается установка компенсирующих патрубков после обвязки счетчиков (см. прил., рис 11а, б).

6. Допускается установка бесфланцевого обратного клапана типа 19ч21бр (см. прил., рис. 12). При одном водопроводном вводе на объект клапаны обратные поз. 8, 12 не устанавливается.

7. Допускается изменения длин патрубков до и после счетчика в соответствии с требованиями, изложенными в паспорте на счетчик (наличие сливных и контролирующих отверстий - обязательно); допускается применение:

- фильтра перед патрубком до счетчика (ПДС), поз. 5,
- фильтра-струевыпрямителя (ФС) вместо перехода перед счетчиком,
- струевыпрямителя вместо патрубка до счетчика (ПДС),
- фильтра-струевыпрямителя (ФС) вместо патрубка до счетчика (ПДС) и фильтра (см. прил., рис. 13).

Установка счетчика с dy=65 мм с раздельной системой хозяйственно-питьевого и противопожарного водопроводов на вводе диаметром 200 мм.

Перечень элементов. Технические требования.

Инв. № подл. | Подпись и дата | Взам. инв. № | Инв. № дубл. | Подпись и дата

Изм.	Лист	№ документа	Подпись	Дата	ЦИРВ02А. 00. 00	Лист 305

Формат А3

"УТВЕРЖДАЮ"

Заместитель директора ЦРА по производству и метрологии

_____ В. И. Серков

Приложение № 8

дополнение к альбому типовых конструкций ЦИРВ02А. 00. 00. 00.

Схемы установки счетчиков dy=20 ... 300 мм в водомерных узлах на вводах диаметром 250, 300 мм

Согласовано:

Начальник ТС ЦРА /Тютрин А. В./

Начальник РО ТС ЦРА /Низамова С. В./

Подпись и дата | Инв. № дубл. | Взам. инв. № | Подпись и дата | Инв. № подл.

Изм	Лист	№ документа	Подпись	Дата	ЦИРВ02А. 00. 00. 00	Лист 307
3	изм.(все)		Швецов			

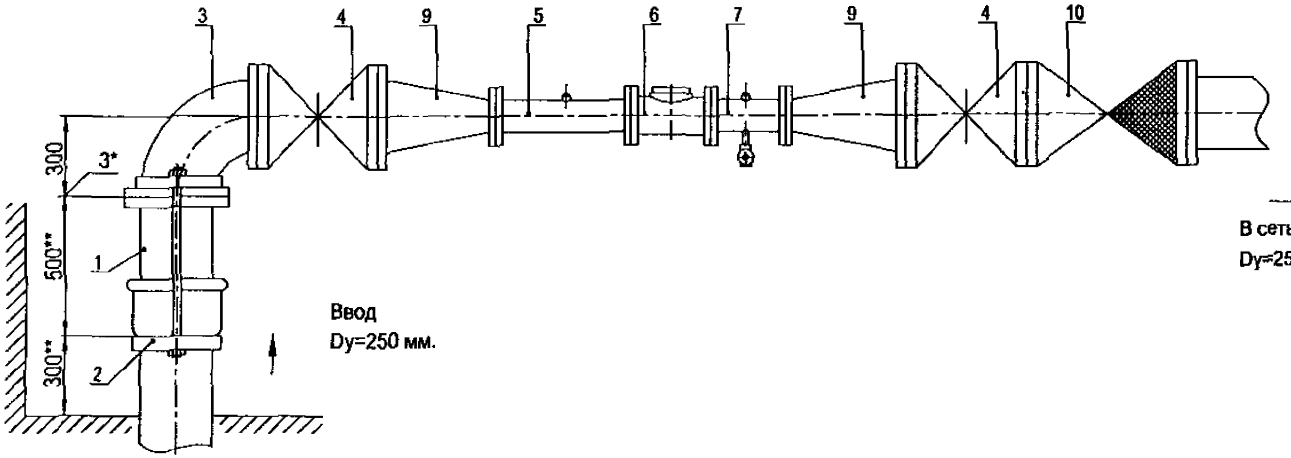

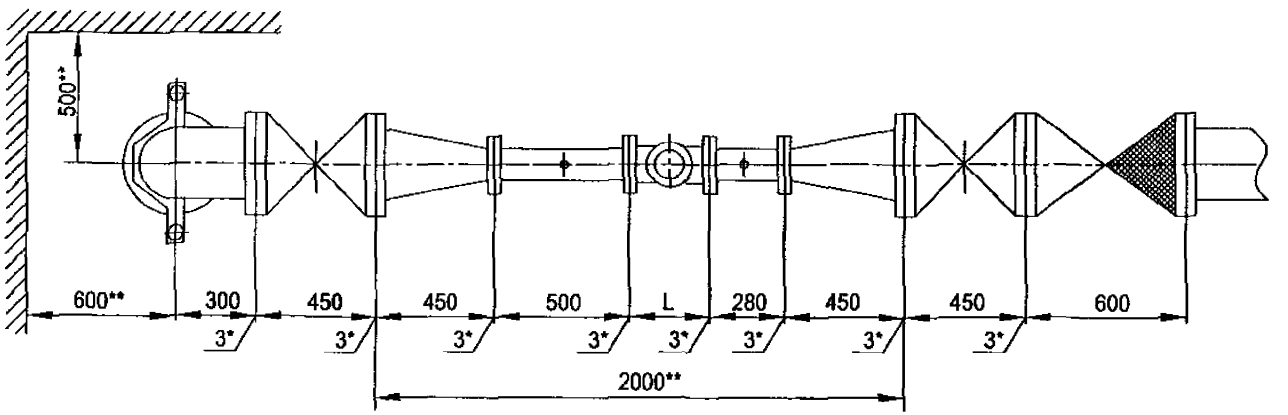

Установка счетчика dy=100 мм в водомерном узле
на вводе диаметром 250 мм.

Перечень элементов, технические требования см. лист 309.

Схема водомерного узла.

Изм.	Лист	№ документа	Подпись	Дата	ЦИРВ02А. 00. 00. 00	Лист 308

Формат А3

Перечень элементов:

Поз.	Наименование, обозначение	Кол.	Примечание
1	Патрубок ПФГ 250	1	
2	Стяжка, Ду=250 мм	1	
3	Колено УФ 250	1	
4	Задвижка клиновая, Ду=250 мм	2	
5	Патрубок до счетчика (ПДС) Ду=100 мм	1	
6	Счетчик dy=100 мм.	1	
7	Патрубок после счетчика (ППС) Ду=100 мм	1	
9	Переход ПФ 250х100	2	
10	Клапан обратный, Ду=250 мм	1	

1*. Толщины прокладок между элементами водомерного узла.

2**. Размеры уточнить по месту.

3. Допускается замена задвижек поз. 4 на другую запорную аппаратуру соответствующего условного прохода (dy) и назначения, разрешенную к применению в системе хозяйственно-питьевого водопровода.

4. Размер L - монтажная длина счетчика.

5. Допускается установка бесфланцевого обратного клапана типа 19ч21бр (см. прил. 1, рис. 12). При одном водопроводном вводе на объект клапан обратный поз. 10 не устанавливается.

6. Допускается установка фильтров dy=100, 250 мм на соответствующий диаметр перед патрубком до счетчика; возможно применение фильтра-перехода (ФП) (см. прил. 1, рис. 15).

7. Допускается установка:
- струевыпрямителя вместо патрубка до счетчика (ПДС),
- фильтра-струевыпрямителя (ФС) вместо патрубка до счетчика (ПДС) и фильтра (см. прил. 1, рис. 13),
- фильтра-струевыпрямителя-перехода (ФСП) вместо патрубка до счетчика (ПДС), фильтра и перехода (см. прил. 1, рис. 14).

8. Допускается установка компенсирующих патрубков после обвязки счетчика (см. прил.1, рис 11а, б).

9. Допускается изменение длин патрубков до и после счетчика в соответствии с требованиями, изложенными в паспорте на счетчик (наличие сливных и контролирующих отверстий - обязательно).

Установка счетчика dy=100 мм в водомерном узле на вводе диаметром 250 мм.

Перечень элементов. Технические требования.

Инв. № подл. | Подпись и дата | Взам. инв. № | Инв. № дубл. | Подпись и дата

Изм.	Лист	№ документа	Подпись	Дата	ЦИРВ 02А. 00. 00. 00	Лист 309

Формат А3

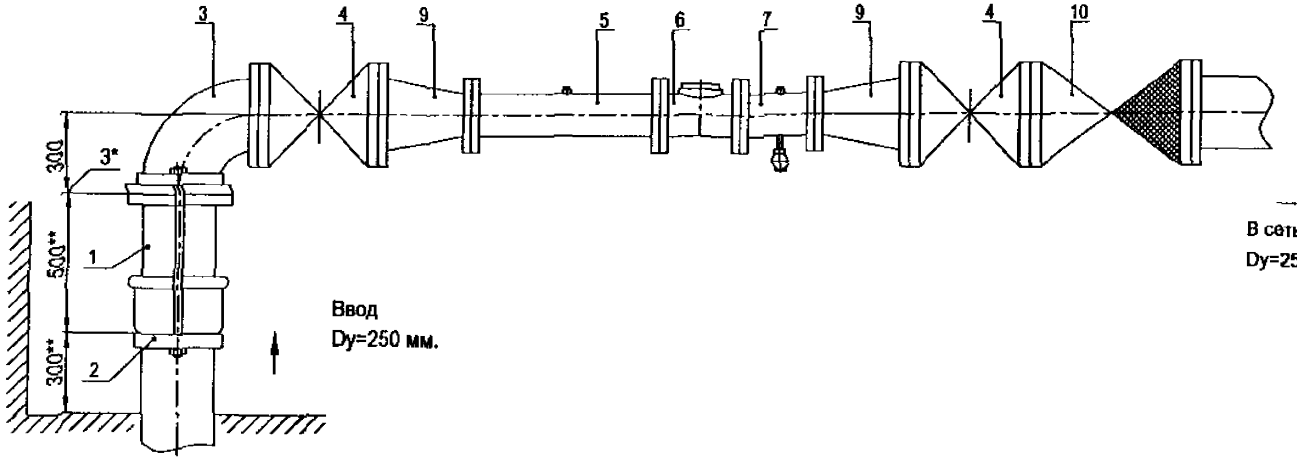

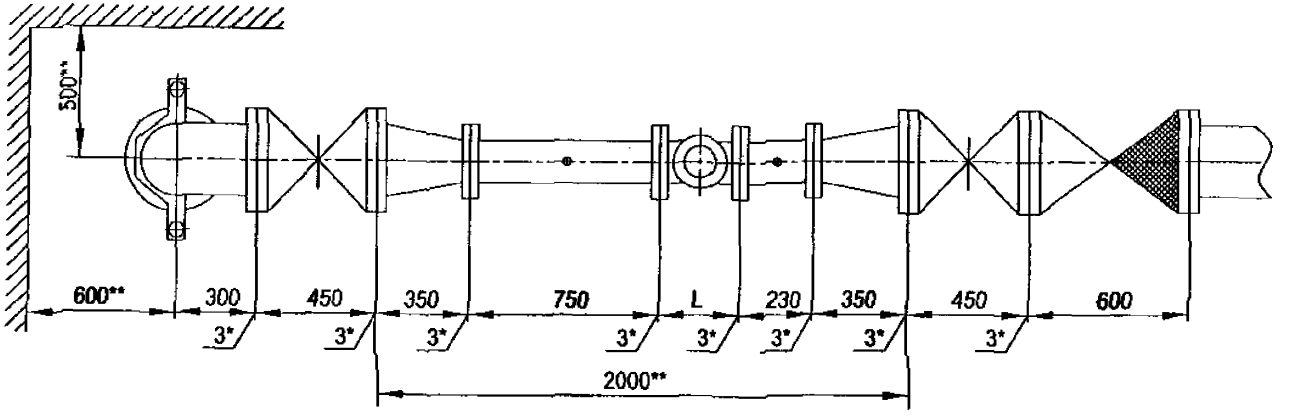

Установка счетчика dy=150 мм в водомерном узле
на вводе диаметром 250 мм.

Перечень элементов, технические требования см. лист 311.

Схема водомерного узла.

Изм.	Лист	№ документа	Подпись	Дата	ЦИРВ02А. 00. 00	Лист 310

Формат А3

Подпись и дата | Инв. № дубл. | Взам. инв. № | Подпись и дата | Инв. № подл.

Перечень элементов:

Поз.	Наименование, обозначение	Кол.	Примечание
1	Патрубок ПФГ 250	1*	
2	Стяжка, Ду=250 мм	1	
3	Колено УФ 250	1	
4	Задвижка клиновая, Ду=250 мм	2	
5	Патрубок до счетчика (ПДС) Ду=150 мм	1	
6	Счетчик dy=150 мм.	1	
7	Патрубок после счетчика (ППС) Ду=150 мм	1	
9	Переход ПФ 250х150	2	
10	Клапан обратный, Ду=250 мм	1	

1*. Толщины прокладок между элементами водомерного узла.

2**. Размеры уточнить по месту.

3. Допускается замена задвижек поз. 4 на другую запорную аппаратуру соответствующего условного прохода (dy) и назначения, разрешенную к применению в системе хозяйственно-питьевого водопровода.

4. Размер L - монтажная длина счетчика.

5. Допускается установка бесфланцевого обратного клапана типа 19ч21бр (см. прил. 1, рис. 12). При одном водопроводном вводе на объект клапан обратный поз. 10 не устанавливается.

6. Допускается установка фильтров dy=150, 250 мм на соответствующий диаметр перед патрубком до счетчика; возможно применение фильтра-перехода (ФП) (см. прил. 1, рис. 15).

7. Допускается установка:
- струевыпрямителя вместо патрубка до счетчика (ПДС),
- фильтра-струевыпрямителя (ФС) вместо патрубка до счетчика (ПДС) и фильтра (см. прил. 1, рис. 13),
- фильтра-струевыпрямителя-перехода (ФСП) вместо патрубка до счетчика (ПДС), фильтра и перехода (см. прил. 1, рис. 14).

8. Допускается установка компенсирующих патрубков после обвязки счетчика (см. прил.1, рис 11а, б).

9. Допускается изменение длин патрубков до и после счетчика в соответствии с требованиями, изложенными в паспорте на счетчик (наличие сливных и контролирующих отверстий - обязательно).

Установка счетчика dy=150 мм в водомерном узле
на вводе диаметром 250 мм.

Перечень элементов. Технические требования.

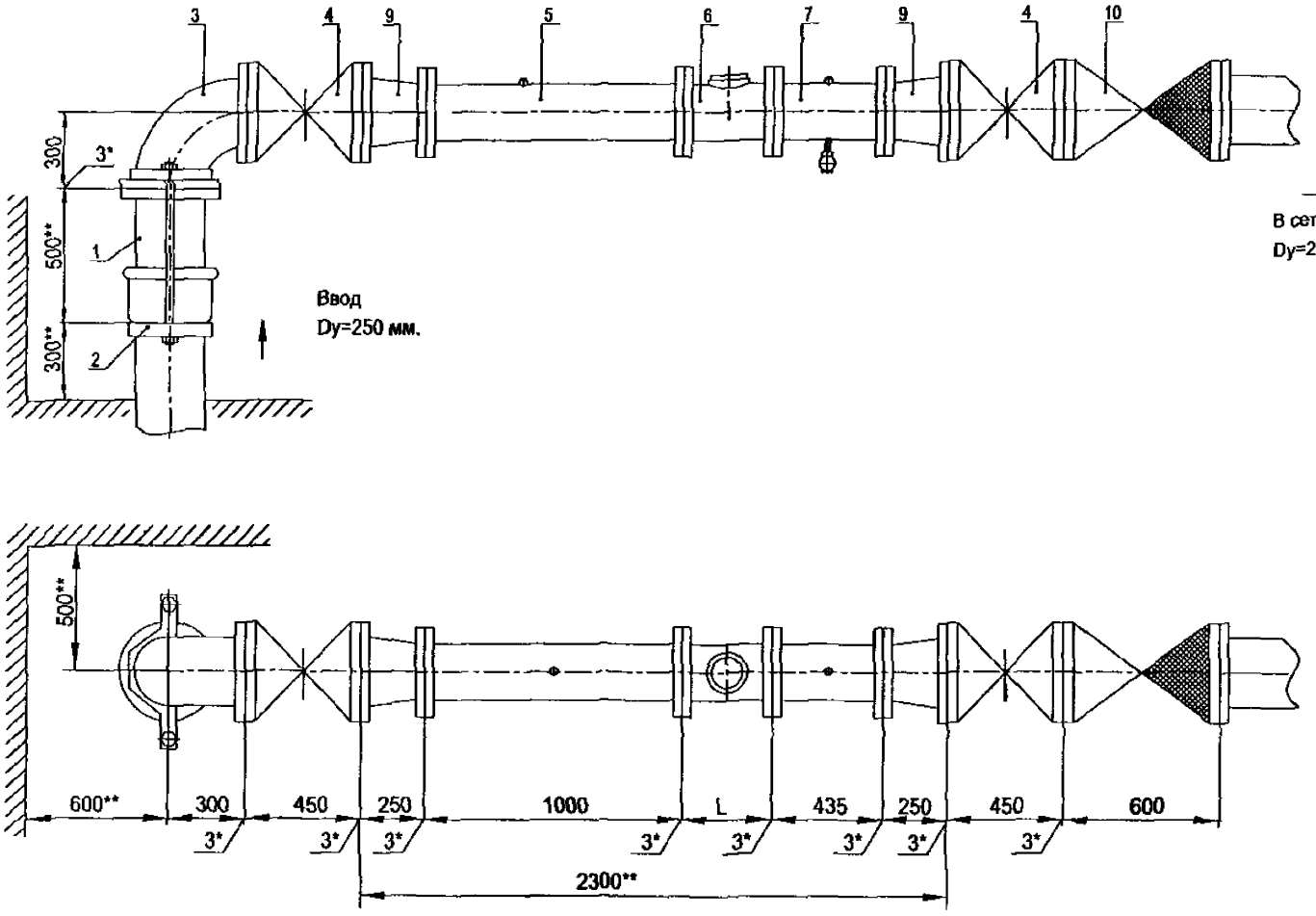

Установка счетчика dy=200 мм в водомерном узле
на вводе диаметром 250 мм.

Перечень элементов, технические требования см. лист 313.

Схема водомерного узла.

Изм.	Лист	№ документа	Подпись	Дата	ЦИРВ02А. 00. 00	Лист 312

Формат А3

Инв. № подл. | Подпись и дата | Взам. инв. № | Инв. № дубл. | Подпись и дата

Перечень элементов:

Поз.	Наименование, обозначение	Кол.	Примечание
1	Патрубок ПФГ 250	1	
2	Стяжка, Ду=250 мм	1	
3	Колено УФ 250	1	
4	Задвижка клиновая, Ду=250 мм	2	
5	Патрубок до счетчика (ПДС) Ду=200 мм	1	
6	Счетчик dy=200 мм.	1	
7	Патрубок после счетчика (ППС) Ду=200 мм	1	
9	Переход ПФ 250х200	2	
10	Клапан обратный, Ду=250 мм	1	

1*. Толщины прокладок между элементами водомерного узла.

2**. Размеры уточнить по месту.

3. Допускается замена задвижек поз. 4 на другую запорную аппаратуру соответствующего условного прохода (dy) и назначения, разрешенную к применению в системе хозяйственно-питьевого водопровода.

4. Размер L - монтажная длина счетчика.

5. Допускается установка бесфланцевого обратного клапана типа 19ч21бр (см. прил. 1, рис. 12). При одном водопроводном вводе на объект клапан обратный поз. 10 не устанавливается.

6. Допускается установка фильтров dy=200, 250 мм на соответствующий диаметр перед патрубком до счетчика; возможно применение фильтра-перехода (ФП) (см. прил. 1, рис. 15).

7. Допускается установка:
- струевыпрямителя вместо патрубка до счетчика (ПДС),
- фильтра-струевыпрямителя (ФС) вместо патрубка до счетчика (ПДС) и фильтра (см. прил. 1, рис. 13),
- фильтра-струевыпрямителя-перехода (ФСП) вместо патрубка до счетчика (ПДС), фильтра и перехода (см. прил. 1, рис. 14).

8. Допускается установка компенсирующих патрубков после обвязки счетчика (см. прил.1, рис 11а, б).

9. Допускается изменение длин патрубков до и после счетчика в соответствии с требованиями, изложенными в паспорте на счетчик (наличие сливных и контролирующих отверстий - обязательно).

Установка счетчика dy=200 мм в водомерном узле
на вводе диаметром 250 мм.

Перечень элементов. Технические требования.

Инв. № подл. | Подпись и дата | Взам. инв. № | Инв. № дубл. | Подпись и дата

Изм.	Лист	№ документа	Подпись	Дата	ЦИРВ 02А. 00. 00	Лист 313

Формат А3

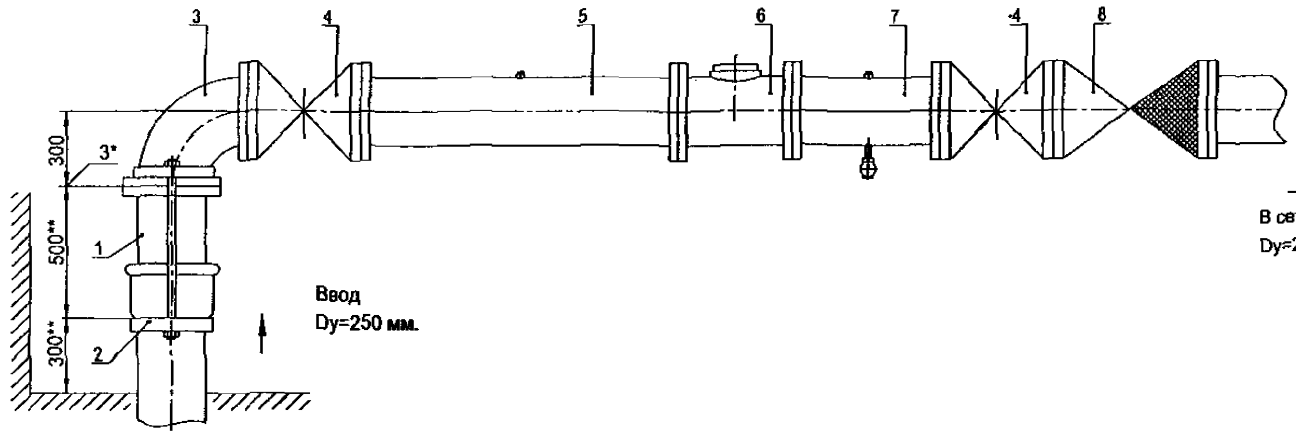

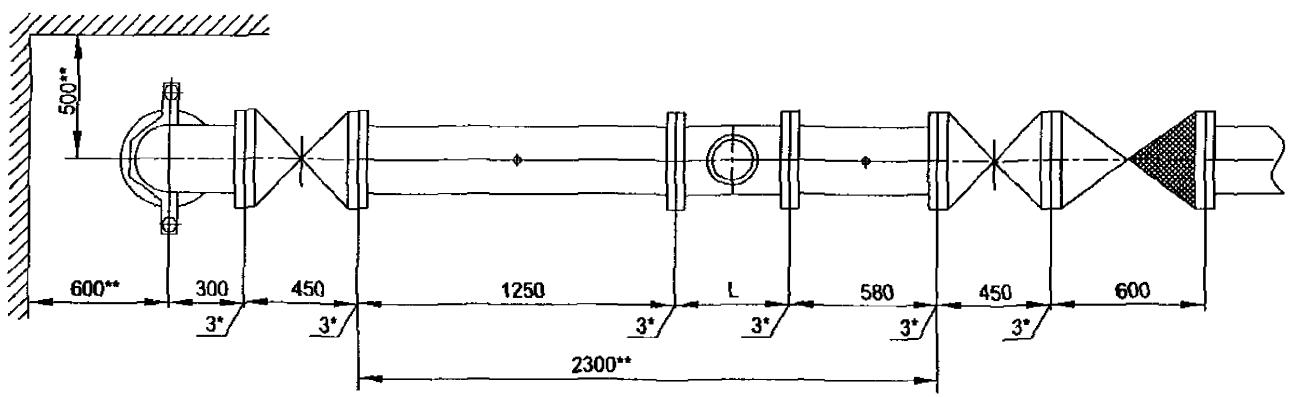

Установка счетчика dy=250 мм в водомерном узле
на вводе диаметром 250 мм.

Перечень элементов, технические требования см. лист 315.

Схема водомерного узла.

Изм.	Лист	№ документа	Подпись	Дата	ЦИРВ02А. 00. 00. 00	Лист 314

Формат А3

Инв. № подл. | Подпись и дата | Взам. инв. № | Инв. № дубл. | Подпись и дата

Перечень элементов:

Поз.	Наименование, обозначение	Кол.	Примечание
1	Патрубок ПФГ 250	1	
2	Стяжка, Ду=250 мм	1	
3	Колено УФ 250	1	
4	Задвижка клиновая, Ду=250 мм	2	
5	Патрубок до счетчика (ПДС) Ду=250 мм	1	
6	Счетчик dy=250 мм.	1	
7	Патрубок после счетчика (ППС) Ду=250 мм	1	
8	Клапан обратный, Ду=250 мм	1	

1*. Толщины прокладок между элементами водомерного узла.

2**. Размеры уточнить по месту.

3. Допускается замена задвижек поз. 4 на другую запорную аппаратуру соответствующего условного прохода (dy) и назначения, разрешенную к применению в системе хозяйственно-питьевого водопровода.

4. Размер L - монтажная длина счетчика.

5. Допускается установка бесфланцевого обратного клапана типа 19ч21бр (см. прил. 1, рис. 12). При одном водопроводном вводе на объект клапан обратный поз. 8 не устанавливается.

6. Допускается установка фильтра dy=250 мм перед патрубком до счетчика.

7. Допускается установка:
- струевыпрямителя вместо патрубка до счетчика (ПДС),
- фильтра-струевыпрямителя (ФС) вместо патрубка до счетчика (ПДС) и фильтра (см. прил. 1, рис. 13),

8. Допускается установка компенсирующих патрубков после обвязки счетчика (см. прил.1, рис 11а, б).

9. Допускается изменение длин патрубков до и после счетчика в соответствии с требованиями, изложенными в паспорте на счетчик (наличие сливных и контролирующих отверстий - обязательно).

Установка счетчика dy=250 мм в водомерном узле на вводе диаметром 250 мм.

Перечень элементов. Технические требования.

Инв. № подл. | Подпись и дата | Взам. инв. № | Инв. № дубл. | Подпись и дата

Изм.	Лист	№ документа	Подпись	Дата	ЦИРВ 02А. 00. 00. 00	Лист 315

Формат А3

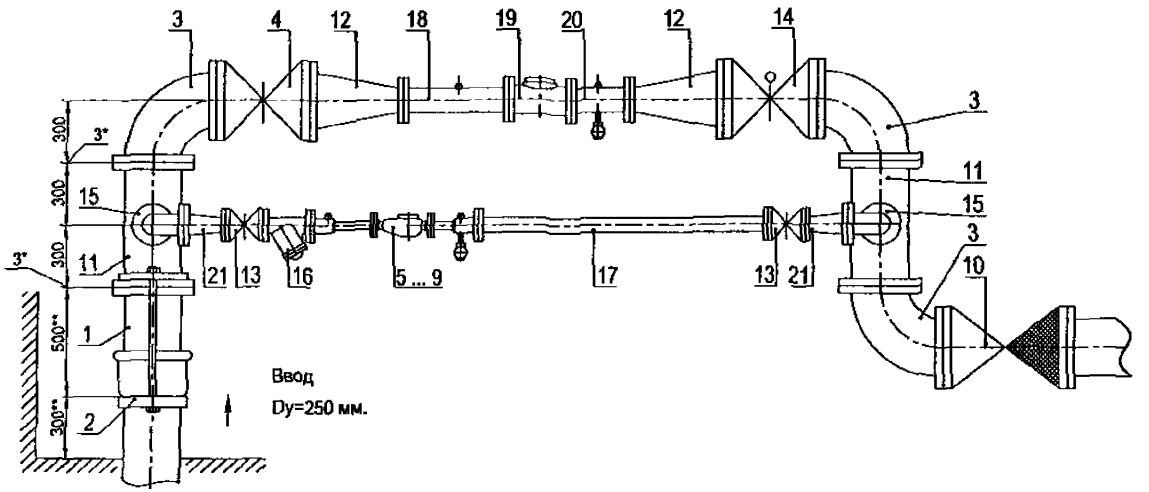

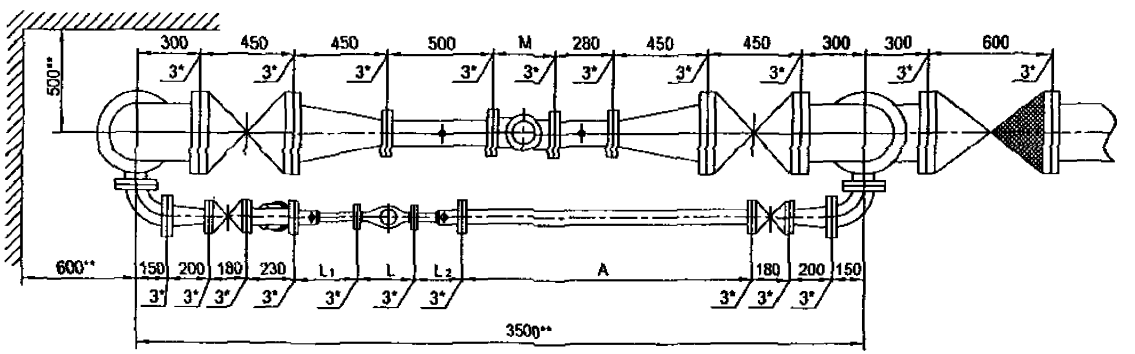

Установка счетчиков dy=20 ... 50 мм на хозяйственно-питьевой линии и счетчика dy=100 мм на пожарно-резервной линии в водомерном узле на вводе диаметром 250 мм.

Схема водомерного узла.

Перечень элементов, технические требования, таблица 1 см. лист 317.

Изм.	Лист	№ документа	Подпись	Дата	ЦИРВ02А. 00. 00. 00	Лист 316

Формат А3

Инв. № подл. | Подпись и дата | Взам. инв. № | Инв. № дубл. | Подпись и дата

Перечень элементов:

Поз.	Наименование, обозначение	Кол.	Прим.
1	Патрубок ПФГ 250	1	
2	Стяжка, Ду=250 мм	1	
3	Колено УФ 250	3	
4	Задвижка клиновая, Ду=250 мм	1	
5	Счетчик dy=20 мм в обвязке ЦИРВ02. 01. 00. 00	1	
6	Счетчик dy=25 мм в обвязке ЦИРВ02. 03. 00. 00	1	
7	Счетчик dy=32 мм в обвязке ЦИРВ02. 05. 00. 00	1	
8	Счетчик dy=40 мм в обвязке ЦИРВ02. 07. 00. 00	1	
9	Счетчик dy=50 мм в обвязке ЦИРВ02. 09. 00. 00	1	
10	Клапан обратный, Ду=250 мм	1	
11	Тройник ТФ 250х80	2	
12	Переход ПФ 250х100	2	
13	Задвижка клиновая, Ду=50 мм	2	
14	Задвижка с электроприводом, Ду=250 мм	1	
15	Колено УФ 80	2	
16	Фильтр, Ду=50 мм (патрубок вместо фильтра)	1	
17	2-й патрубок после счетчика (компенсатор), Ду=50 мм	1	
18	Патрубок до счетчика (ПДС), Ду=100 мм	1	
19	Счетчик dy=100 мм	1	
20	Патрубок после счетчика (ППС), Ду=100 мм	1	
21	Переход ПФ 50х80	2	

Табл. 1

Диаметр условного прохода счетчика dy, мм	Патрубок до счетчика (ПДС) L_1, мм	Патрубок после счетчика (ППС) L_2, мм
20	295	295
25		225
32		
40		185
50		

8. При применении турбинных счетчиков (dy=50, 100 мм) допускается установка:
- струевыпрямителя вместо патрубка до счетчика (ПДС),
- фильтра-струевыпрямителя (ФС) вместо патрубка до счетчика (ПДС) и фильтра (см. прил. 1, рис. 13),
- фильтра-струевыпрямителя-перехода (ФСП) вместо патрубка до счетчика (ПДС), фильтра и перехода (см. прил. 1, рис. 14).

9. Допускается изменение длин патрубков до и после счетчика в соответствии с требованиями, изложенными в паспорте на счетчик (наличие сливных и контролирующих отверстий - обязательно).

Установка счетчиков dy=20...50 мм на хозяйственно-питьевой линии и счетчика dy=100 мм на пожарно-резервной линии в водомерном узле на вводе диаметром 250 мм.

1*. Толщины прокладок между элементами водомерного узла.

2**. Размеры уточнить по месту.

3. Допускается замена задвижек поз. 4, 13, 14 на другую запорную аппаратуру соответствующего условного прохода (dy) и назначения, разрешенную к применению в системе хозяйственно - питьевого водопровода.

4. Размеры L, M - монтажные длины счетчиков с фланцами. Допускается выполнение обвязок счетчиков на резьбовых соединительных элементах (см. прил. 1, рис. 6... 10), размер А - по месту.

5. Допускается установка компенсирующих патрубков после обвязки счетчика (см. прил. 1, рис 11а, б).

6. Допускается установка бесфланцевого обратного клапана типа 19ч21бр (см. прил. 1, рис. 12). При одном водопроводном вводе на объект клапан обратный поз. 10 не устанавливается.

7. Допускается установка фильтра или фильтра-перехода (ФП) перед патрубками до счетчиков (см. прил. 1, рис. 15).

Перечень элементов. Технические требования. Таблица 1.

Подпись и дата | Инв. № дубл. | Взам. инв. № | Подпись и дата | Инв. № подл.

Изм.	Лист	№ документа	Подпись	Дата	ЦИРВ02А. 00. 00. 00	Лист 317

Формат А3

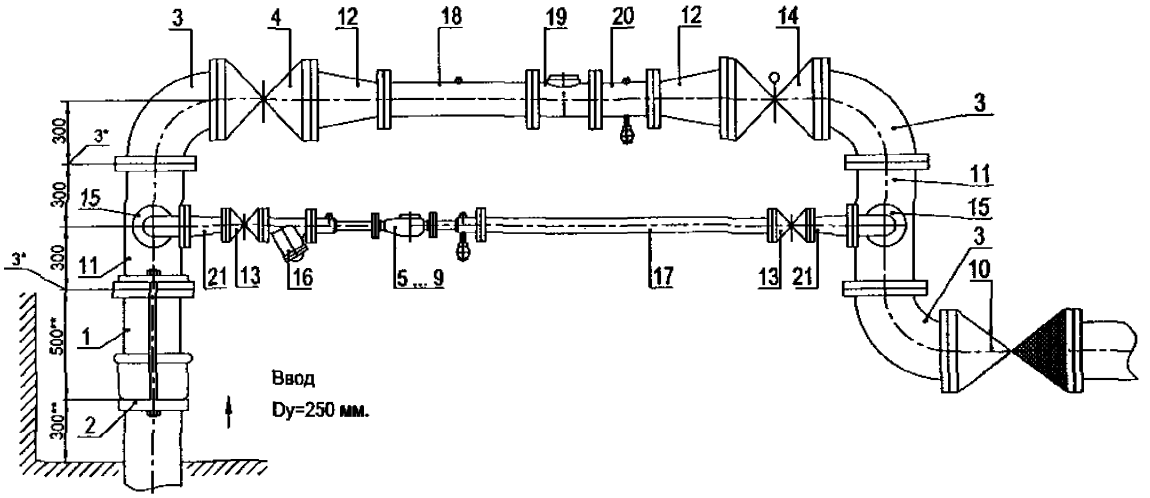

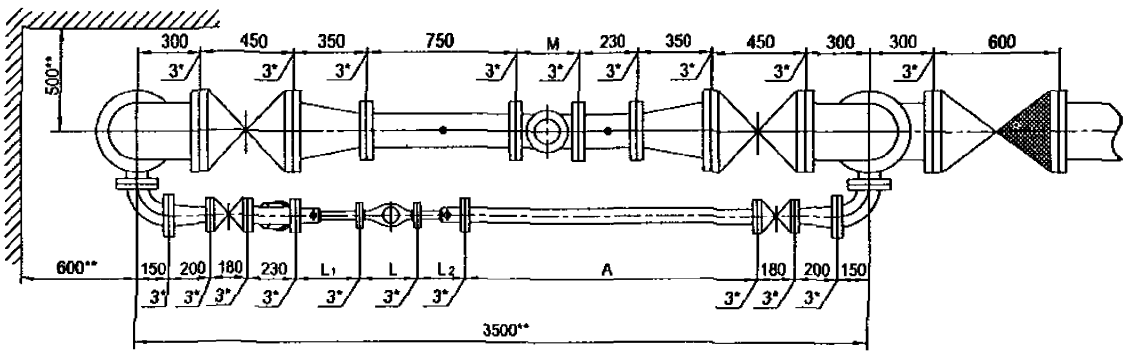

Установка счетчиков dy=20 ... 50 мм на хозяйственно-питьевой линии и счетчика dy=150 мм на пожарно-резервной линии в водомерном узле на вводе диаметром 250 мм.

Схема водомерного узла.

Перечень элементов, технические требования, таблица 1 см. лист 319.

Изм.	Лист	№ документа	Подпись	Дата	ЦИРВ02А. 00. 00	Лист 318

Формат А3

Инв. № подл. | Подпись и дата | Взам. инв. № | Инв. № дубл. | Подпись и дата

Перечень элементов:

Поз.	Наименование, обозначение	Кол.	Прим.
1	Патрубок ПФГ 250	1	
2	Стяжка, Ду=250 мм	1	
3	Колено УФ 250	3	
4	Задвижка клиновая, Ду=250 мм	1	
5	Счетчик dy=20 мм в обвязке ЦИРВ02. 01. 00. 00	1	
6	Счетчик dy=25 мм в обвязке ЦИРВ02. 03. 00. 00	1	
7	Счетчик dy=32 мм в обвязке ЦИРВ02. 05. 00. 00	1	
8	Счетчик dy=40 мм в обвязке ЦИРВ02. 07. 00. 00	1	
9	Счетчик dy=50 мм в обвязке ЦИРВ02. 09. 00. 00	1	
10	Клапан обратный, Ду=250 мм	1	
11	Тройник ТФ 250х80	2	
12	Переход ПФ 250х150	2	
13	Задвижка клиновая, Ду=50 мм	2	
14	Задвижка с электроприводом, Ду=250 мм	1	
15	Колено УФ 80	2	
16	Фильтр, Ду=50 мм (патрубок вместо фильтра)	1	
17	2-й патрубок после счетчика (компенсатор), Ду=50 мм	1	
18	Патрубок до счетчика (ПДС), Ду=150 мм	1	
19	Счетчик dy=150 мм	1	
20	Патрубок после счетчика (ППС), Ду=150 мм	1	
21	Переход ПФ 50х80	2	

Табл. 1

Диаметр условного прохода счетчика dy, мм	Патрубок до счетчика (ПДС) L_1, мм	Патрубок после счетчика (ППС) L_2, мм
20	295	295
25		225
32		
40		185
50		

8. При применении турбинных счетчиков (dy=50, 150 мм) допускается установка:
- струевыпрямителя вместо патрубка до счетчика (ПДС),
- фильтра-струевыпрямителя (ФС) вместо патрубка до счетчика (ПДС) и фильтра (см. прил. 1, рис. 13),
- фильтра-струевыпрямителя-перехода (ФСП) вместо патрубка до счетчика (ПДС), фильтра и перехода (см. прил. 1, рис. 14).

9. Допускается изменение длин патрубков до и после счетчика в соответствии с требованиями, изложенными в паспорте на счетчик (наличие сливных и контролирующих отверстий - обязательно).

Установка счетчиков dy=20...50 мм на хозяйственно-питьевой линии и счетчика dy=150 мм на пожарно-резервной линии в водомерном узле на вводе диаметром 250 мм.

Перечень элементов. Технические требования. Таблица 1.

1*. Толщины прокладок между элементами водомерного узла.

2**. Размеры уточнить по месту.

3. Допускается замена задвижек поз. 4, 13, 14 на другую запорную аппаратуру соответствующего условного прохода (dy) и назначения, разрешенную к применению в системе хозяйственно - питьевого водопровода.

4. Размеры L, M - монтажные длины счетчиков с фланцами. Допускается выполнение обвязок счетчиков на резьбовых соединительных элементах (см. прил. 1, рис. 6... 10), размер А - по месту.

5. Допускается установка компенсирующих патрубков после обвязки счетчика (см. прил. 1, рис 11а, б).

6. Допускается установка бесфланцевого обратного клапана типа 19ч21бр (см. прил. 1, рис. 12). При одном водопроводном вводе на объект клапан обратный поз. 10 не устанавливается.

7. Допускается установка фильтра или фильтра-перехода (ФП) перед патрубком до счетчика (см. прил. 1, рис. 15).

Инв. № подл. | Подпись и дата | Взам. инв. № | Инв. № дубл. | Подпись и дата

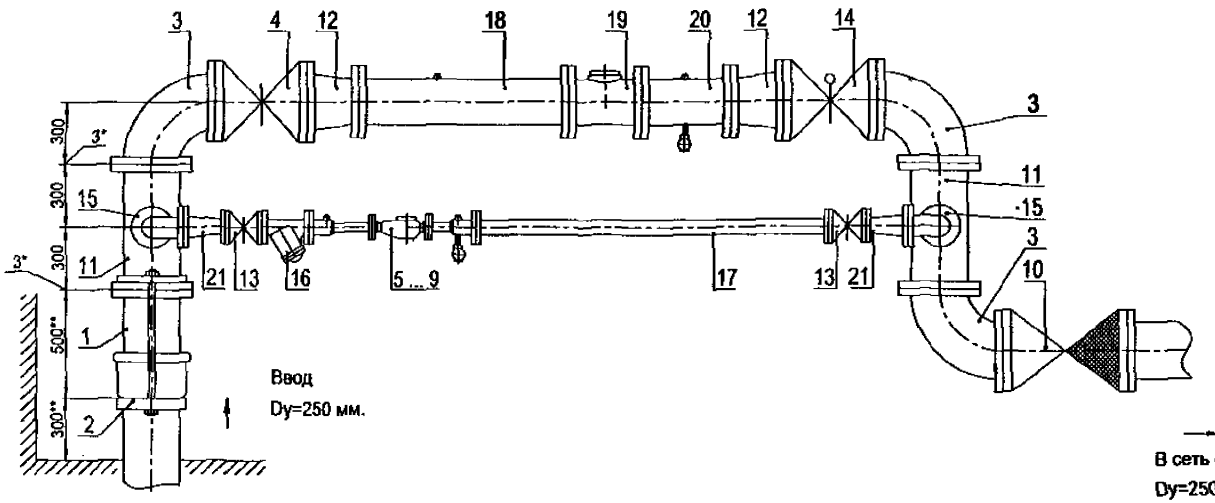

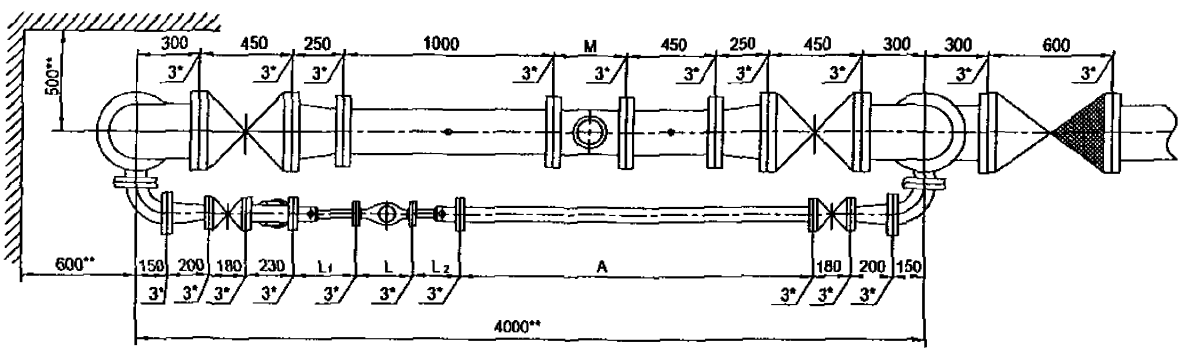

Установка счетчиков dy=20 ... 50 мм на хозяйственно-питьевой линии и счетчика dy=200 мм на пожарно-резервной линии в водомерном узле на вводе диаметром 250 мм.

Схема водомерного узла.

Перечень элементов, технические требования, таблица 1 см. лист 321.

Изм.	Лист	№ документа	Подпись	Дата	ЦИРВ02А. 00. 00. 00	Лист 320

Формат А3

Инв. № подл. | Подпись и дата | Взам. инв. № | Инв. № дубл. | Подпись и дата

Перечень элементов:

Поз.	Наименование, обозначение	Кол.	Прим.
1	Патрубок ПФГ 250	1	
2	Стяжка, Ду=250 мм	1	
3	Колено УФ 250	3	
4	Задвижка клиновая, Ду=250 мм	1	
5	Счетчик dy=20 мм в обвязке ЦИРВ02. 01. 00. 00	1	
6	Счетчик dy=25 мм в обвязке ЦИРВ02. 03. 00. 00	1	
7	Счетчик dy=32 мм в обвязке ЦИРВ02. 05. 00. 00	1	
8	Счетчик dy=40 мм в обвязке ЦИРВ02. 07. 00. 00	1	
9	Счетчик dy=50 мм в обвязке ЦИРВ02. 09. 00. 00	1	
10	Клапан обратный, Ду=250 мм	1	
11	Тройник ТФ 250х80	2	
12	Переход ПФ 250х200	2	
13	Задвижка клиновая, Ду=50 мм	2	
14	Задвижка с электроприводом, Ду=250 мм	1	
15	Колено УФ 80	2	
16	Фильтр, Ду=50 мм (патрубок вместо фильтра)	1	
17	2-й патрубок после счетчика (компенсатор), Ду=50 мм	1	
18	Патрубок до счетчика (ПДС), Ду=200 мм	1	
19	Счетчик dy=200 мм	1	
20	Патрубок после счетчика (ППС), Ду=200 мм	1	
21	Переход ПФ 50х80	2	

Табл. 1

Диаметр условного прохода счетчика dy, мм	Патрубок до счетчика (ПДС) L_1, мм	Патрубок после счетчика (ППС) L_2, мм
20	295	295
25		225
32		
40		185
50		

8. При применении турбинных счетчиков (dy=50, 200 мм) допускается установка:
- струевыпрямителя вместо патрубка до счетчика (ПДС),
- фильтра-струевыпрямителя (ФС) вместо патрубка до счетчика (ПДС) и фильтра (см. прил. 1, рис. 13),
- фильтра-струевыпрямителя-перехода (ФСП) вместо патрубка до счетчика (ПДС), фильтра и перехода (см. прил. 1, рис. 14).

9. Допускается изменение длин патрубков до и после счетчика в соответствии с требованиями, изложенными в паспорте на счетчик (наличие сливных и контролирующих отверстий - обязательно).

Установка счетчиков dy=20...50 мм на хозяйственно-питьевой линии и счетчика dy=200 мм на пожарно-резервной линии в водомерном узле на вводе диаметром 250 мм.

1*. Толщины прокладок между элементами водомерного узла.

2**. Размеры уточнить по месту.

3. *Допускается замена задвижек поз. 4, 13, 14 на другую запорную* аппаратуру соответствующего условного прохода (dy) и назначения, разрешенную к применению в системе хозяйственно - питьевого водопровода.

4. Размеры L, M - монтажные длины счетчиков с фланцами. Допускается выполнение обвязок счетчиков на резьбовых соединительных элементах (см. прил. 1, рис. 6... 10), размер А - по месту.

5. Допускается установка компенсирующих патрубков после обвязки счетчика (см. прил. 1, рис 11а, б).

6. Допускается установка бесфланцевого обратного клапана типа 19ч21бр (см. прил. 1, рис. 12). При одном водопроводном вводе на объект клапан обратный поз. 10 не устанавливается.

7. Допускается установка фильтра или фильтра-перехода (ФП) перед патрубком до счетчика (см. прил. 1, рис. 15).

Перечень элементов. Технические требования. Таблица 1.

Изм.	Лист	№ документа	Подпись	Дата	ЦИРВ02А. 00. 00	Лист 321

Инв. № подл. | Подпись и дата | Взам. инв. № | Инв. № дубл. | Подпись и дата

Формат А3

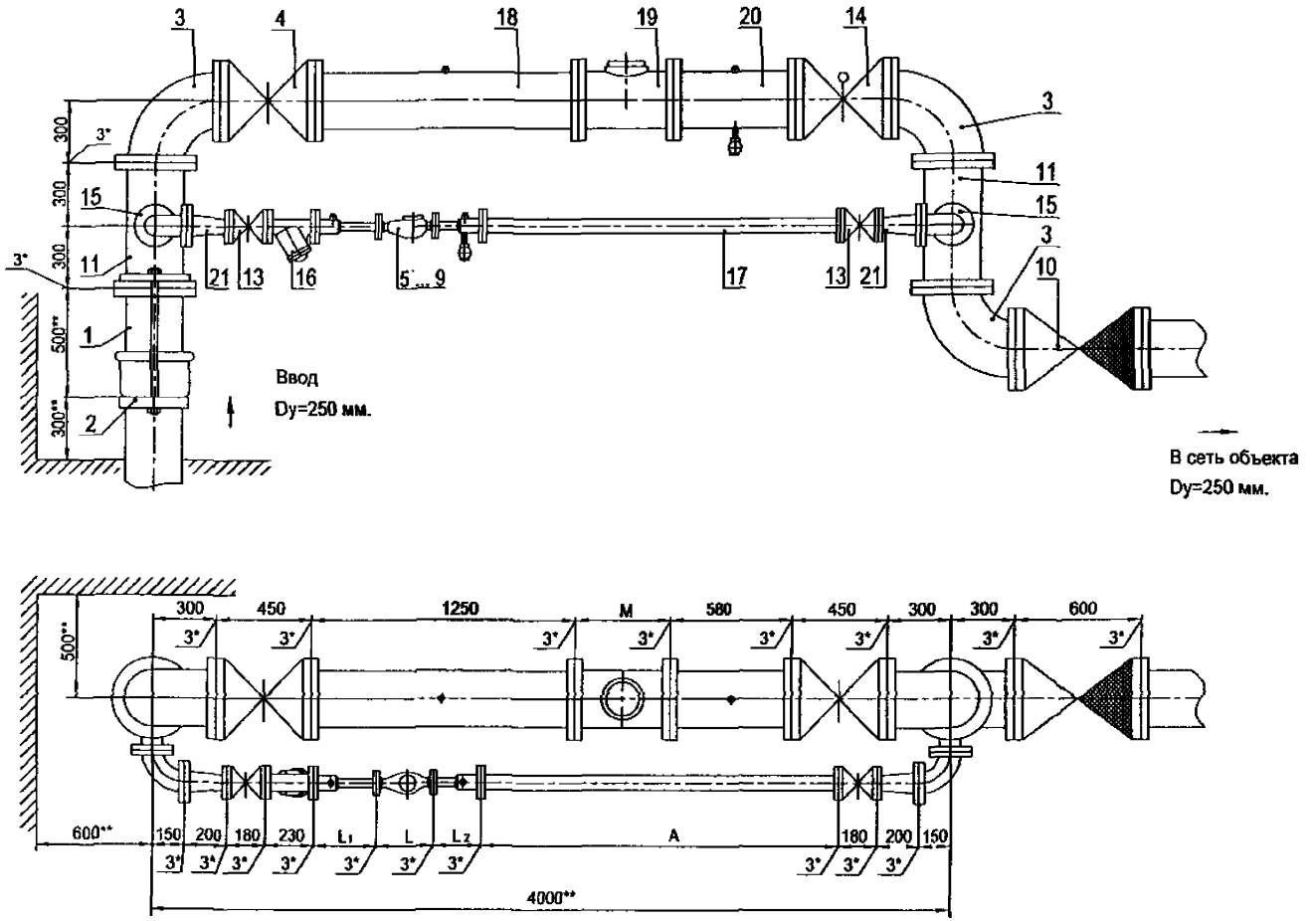

Установка счетчиков dy=20 ... 50 мм на хозяйственно-питьевой линии и счетчика dy=250 мм на пожарно-резервной линии в водомерном узле на вводе диаметром 250 мм.

Схема водомерного узла.

Перечень элементов, технические требования, таблица 1 см. лист 323.

Изм.	Лист	№ документа	Подпись	Дата	ЦИРВ02А. 00. 00. 00	Лист 322

Формат А3

Инв. № подл. | Подпись и дата | Взам. инв. № | Инв. № дубл. | Подпись и дата

Перечень элементов:

Поз.	Наименование, обозначение	Кол.	Прим.
1	Патрубок ПФГ 250	1	
2	Стяжка, Ду=250 мм	1	
3	Колено УФ 250	3	
4	Задвижка клиновая, Ду=250 мм	1	
5	Счетчик dy=20 мм в обвязке ЦИРВ02. 01. 00. 00	1	
6	Счетчик dy=25 мм в обвязке ЦИРВ02. 03. 00. 00	1	
7	Счетчик dy=32 мм в обвязке ЦИРВ02. 05. 00. 00	1	
8	Счетчик dy=40 мм в обвязке ЦИРВ02. 07. 00. 00	1	
9	Счетчик dy=50 мм в обвязке ЦИРВ02. 09. 00. 00	1	
10	Клапан обратный, Ду=250 мм	1	
11	Тройник ТФ 250х80	2	
13	Задвижка клиновая, Ду=50 мм	2	
14	Задвижка с электроприводом, Ду=250 мм	1	
15	Колено УФ 80	2	
16	Фильтр, Ду=50 мм (патрубок вместо фильтра)	1	
17	2-й патрубок после счетчика (компенсатор), Ду=50 мм	1	
18	Патрубок до счетчика (ПДС), Ду=250 мм	1	
19	Счетчик dy=250 мм	1	
20	Патрубок после счетчика (ППС), Ду=250 мм	1	
21	Переход ПФ 50х80	2	

Табл. 1

Диаметр условного прохода счетчика dy, мм	Патрубок до счетчика (ПДС) L_1, мм	Патрубок после счетчика (ППС) L_2, мм
20	295	295
25		225
32		
40		185
50		

8. При применении турбинных счетчиков (dy=50, 250 мм) допускается установка:
- струевыпрямителя вместо патрубка до счетчика (ПДС),
- фильтра-струевыпрямителя (ФС) вместо патрубка до счетчика (ПДС) и фильтра (см. прил. 1, рис. 13),
- фильтра-струевыпрямителя-перехода (ФСП) вместо патрубка до счетчика (ПДС), фильтра и перехода (см. прил. 1, рис. 14).

9. Допускается изменение длин патрубков до и после счетчика в соответствии с требованиями, изложенными в паспорте на счетчик (наличие сливных и контролирующих отверстий - обязательно).

Установка счетчиков dy=20...50 мм на хозяйственно-питьевой линии и счетчика dy=250 мм на пожарно-резервной линии в водомерном узле на вводе диаметром 250 мм.

1*. Толщины прокладок между элементами водомерного узла.

2**. Размеры уточнить по месту.

3. Допускается замена задвижек поз. 4, 13, 14 на другую запорную аппаратуру соответствующего условного прохода (dy) и назначения, разрешенную к применению в системе хозяйственно - питьевого водопровода.

4. Размеры L, M - монтажные длины счетчиков с фланцами. Допускается выполнение обвязок счетчиков на резьбовых соединительных элементах (см. прил. 1, рис. 6... 10), размер А - по месту.

5. Допускается установка компенсирующих патрубков после обвязки счетчика (см. прил. 1, рис 11а, б).

6. Допускается установка бесфланцевого обратного клапана типа 19ч21бр (см. прил. 1, рис. 12). При одном водопроводном вводе на объект клапан обратный поз. 10 не устанавливается.

7. Допускается установка фильтра или фильтра-перехода (ФП) перед патрубком до счетчика (см. прил. 1, рис. 15).

Перечень элементов. Технические требования. Таблица 1.

Инв. № подл. | Подпись и дата | Взам. инв. № | Инв. № дубл. | Подпись и дата

Изм	Лист	№ документа	Подпись	Дата	ЦИРВ02А. 00. 00. 00	Лист 323

Формат А3

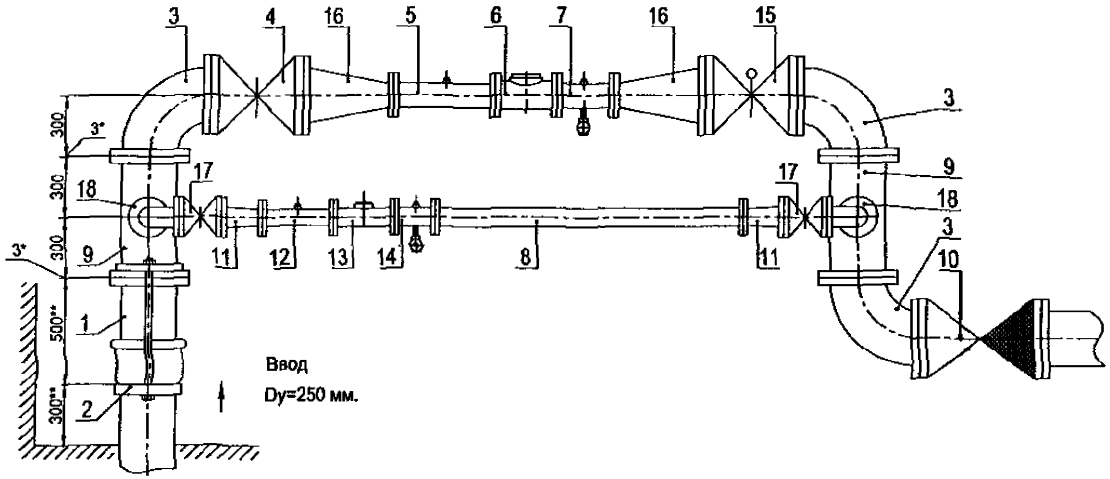

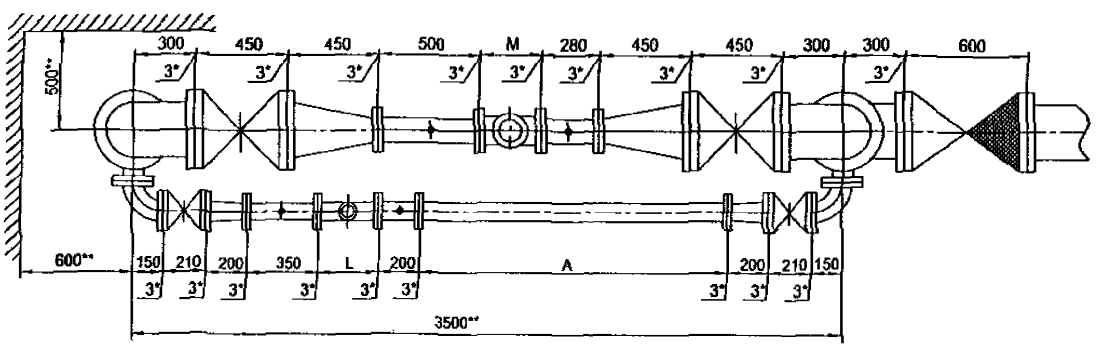

Установка счетчика dy=65 мм на хозяйственно-питьевой линии и счетчика dy=100 мм на пожарно-резервной линии в водомерном узле на вводе диаметром 250 мм.

Схема водомерного узла.

Перечень элементов, технические требования см. лист 325.

Изм.	Лист	№ документа	Подпись	Дата	ЦИРВ02А. 00. 00	Лист 324

Формат А1

Инв. № подл. | Подпись и дата | Взам. инв. № | Инв. № дубл. | Подпись и дата

Перечень элементов:

Поз.	Наименование, обозначение	Кол.	Примечание
1	Патрубок ПФГ 250	1	
2	Стяжка, Д=250 мм	1	
3	Колено УФ 250	3	
4	Задвижка клиновая, Ду=250 мм	1	
5	Патрубок до счетчика (ПДС) Ду=100 мм	1	
6	Счетчик dy=100 мм.	1	
7	Патрубок после счетчика (ППС) Ду=100 мм	1	
8	2-й патрубок после счетчика (2-ППС) Ду=65 мм (компенсатор)	1	
9	Тройник ТФ 250х80	2	
10	Клапан обратный, Ду=250 мм	1	
11	Переход ПФ 80х65	2	
12	Патрубок до счетчика (ПДС) Ду=65 мм	1	
13	Счетчик dy=65 мм.	1	
14	Патрубок после счетчика (ППС) Ду=65 мм	1	
15	Задвижка с электроприводом Ду=250 мм	1	
16	Переход ПФ 250х100	2	
17	Задвижка клиновая, Ду=80 мм	2	
18	Колено УФ 80	2	

7. Допускается установка:
- струевыпрямителя вместо патрубка до счетчика (ПДС),
- фильтра-струевыпрямителя (ФС) вместо патрубка до счетчика (ПДС) и фильтра (см. прил. 1, рис. 13).
- фильтра-струевыпрямителя-перехода (ФСП) вместо перехода перед счетчиком, фильтра и патрубка до счетчика (см. прил. 1, лист 14)

8. Допускается установка компенсирующих патрубков после обвязки счетчика (см. прил.1, рис 11а, б).

9. Допускается изменение длин патрубков до и после счетчика в соответствии с требованиями, изложенными в паспорте на счетчик (наличие сливных и контролирующих отверстий - обязательно).

Установка счетчика dy=65 мм на хозяйственно-питьевой линии и счетчика dy=100 мм на пожарно-резервной линии в водомерном узле на вводе диаметром 250 мм.

1*. Толщины прокладок между элементами водомерного узла.

2**. Размеры уточнить по месту.

3. Допускается замена задвижек поз. 4, 15, 17 на другую запорную аппаратуру соответствующего условного прохода (dy) и назначения, разрешенную к применению в системе хозяйственно-питьевого водопровода.

4. Размеры L, M - монтажные длины счетчиков, размер А - по месту.

5. Допускается установка бесфланцевого обратного клапана типа 19ч21бр (см. прил. 1, рис. 12). При одном водопроводном вводе на объект клапан обратный поз. 10 не устанавливается.

6. Допускается установка фильтров dy=250, 100, 80, 65 мм на соответствующий диаметр перед патрубками до счетчиков; возможно применение фильтра-перехода (ФП) (см. прил. 1, рис. 15).

Перечень элементов. Технические требования.

Инв. № подл. | Подпись и дата | Взам. инв. № | Инв. № дубл. | Подпись и дата

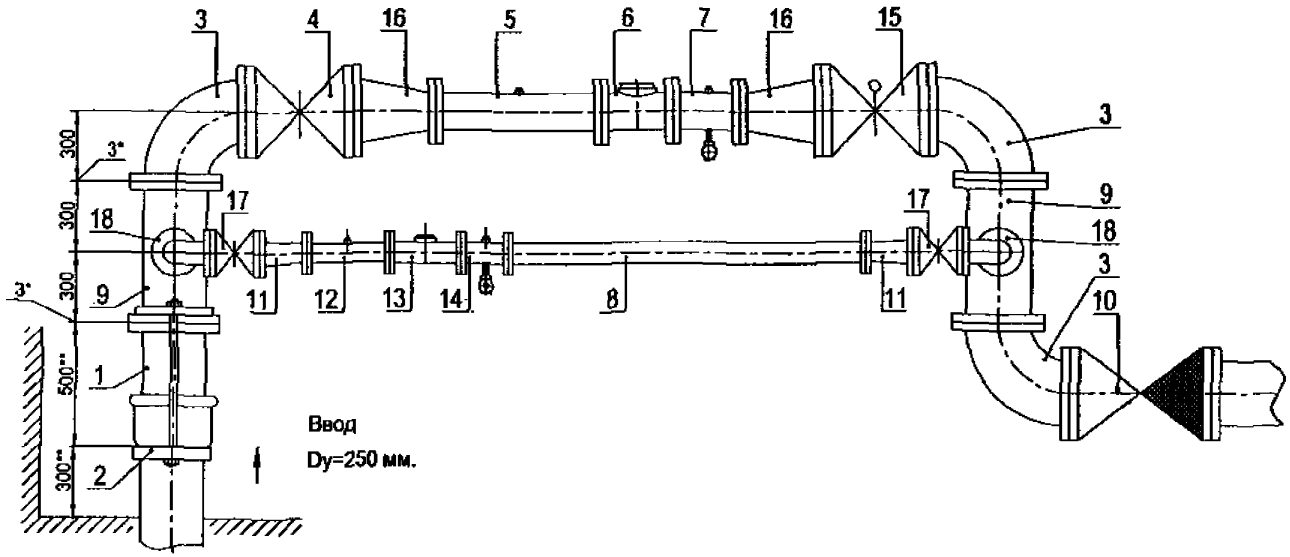

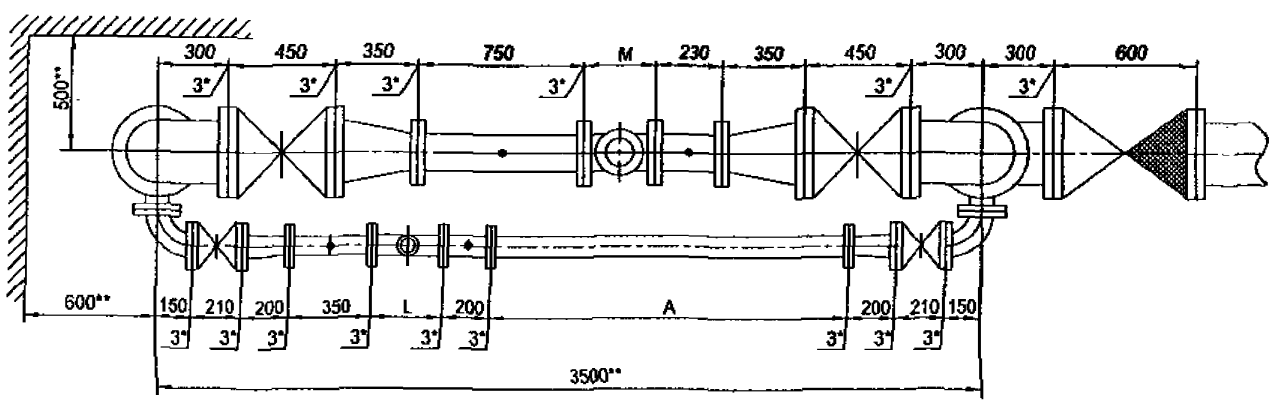

Установка счетчика dy=65 мм на хозяйственно-питьевой линии и счетчика dy=150 мм на пожарно-резервной линии в водомерном узле на вводе диаметром 250 мм.

Схема водомерного узла.

Перечень элементов, технические требования см. лист 327.

Изм.	Лист	№ документа	Подпись	Дата	ЦИРВ02А. 00. 00	Лист 326

Формат А3

Инв. № подл. | Подпись и дата | Взам. инв. № | Инв. № дубл. | Подпись и дата

Перечень элементов:

Поз.	Наименование, обозначение	Кол.	Примечание
1	Патрубок ПФГ 250	1	
2	Стяжка, Д=250 мм	1	
3	Колено УФ 250	3	
4	Задвижка клиновая, Ду=250 мм	1	
5	Патрубок до счетчика (ПДС) Ду=150 мм	1	
6	Счетчик dy=150 мм.	1	
7	Патрубок после счетчика (ППС) Ду=150 мм	1	
8	2-й патрубок после счетчика (2-ППС) Ду=65 мм (компенсатор)	1	
9	Тройник ТФ 250х80	2	
10	Клапан обратный, Ду=250 мм	1	
11	Переход ПФ 80х65	2	
12	Патрубок до счетчика (ПДС) Ду=65 мм	1	
13	Счетчик dy=65 мм.	1	
14	Патрубок после счетчика (ППС) Ду=65 мм	1	
15	Задвижка с электроприводом Ду=250 мм	1	
16	Переход ПФ 250х150	2	
17	Задвижка клиновая, Ду=80 мм	2	
18	Колено УФ 80	2	

7. Допускается установка:
- струевыпрямителя вместо патрубка до счетчика (ПДС),
- фильтра-струевыпрямителя (ФС) вместо патрубка до счетчика (ПДС) и фильтра (см. прил. 1, рис. 13).
- фильтра-струевыпрямителя-перехода (ФСП) вместо перехода перед счетчиком, фильтра и патрубка до счетчика (см. прил. 1, лист 14)

8. Допускается установка компенсирующих патрубков после обвязки счетчика (см. прил.1, рис 11а, б).

9. Допускается изменение длин патрубков до и после счетчика в соответствии с требованиями, изложенными в паспорте на счетчик (наличие сливных и контролирующих отверстий - обязательно).

Установка счетчика dy=65 мм на хозяйственно-питьевой линии и счетчика dy=150 мм на пожарно-резервной линии в водомерном узле на вводе диаметром 250 мм.

1*. Толщины прокладок между элементами водомерного узла.

2**. Размеры уточнить по месту.

3. Допускается замена задвижек поз. 4, 15, 17 на другую запорную аппаратуру соответствующего условного прохода (dy) и назначения, разрешенную к применению в системе хозяйственно-питьевого водопровода.

4. Размеры L, M - монтажные длины счетчиков, размер А - по месту.

5. Допускается установка бесфланцевого обратного клапана типа 19ч21бр (см. прил. 1, рис. 12). При одном водопроводном вводе на объект клапан обратный поз. 10 не устанавливается.

6. Допускается установка фильтров dy=250, 150, 80, 65 мм на соответствующий диаметр перед патрубками до счетчиков; возможно применение фильтра-перехода (ФП) (см. прил. 1, рис. 15).

Перечень элементов. Технические требования.

Подпись и дата | Инв. № дубл. | Взам. инв. № | Подпись и дата | Инв. № подл.

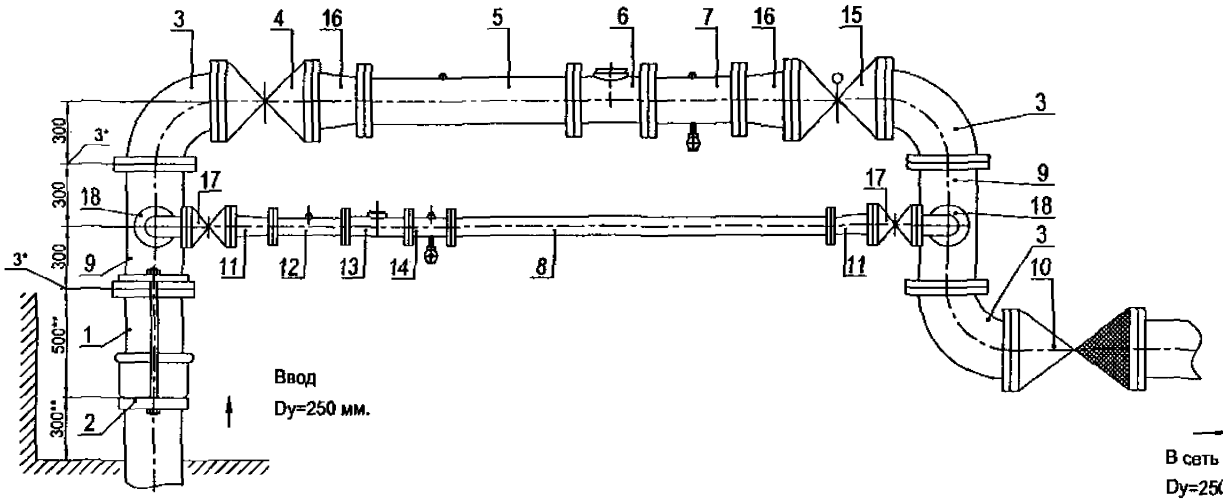

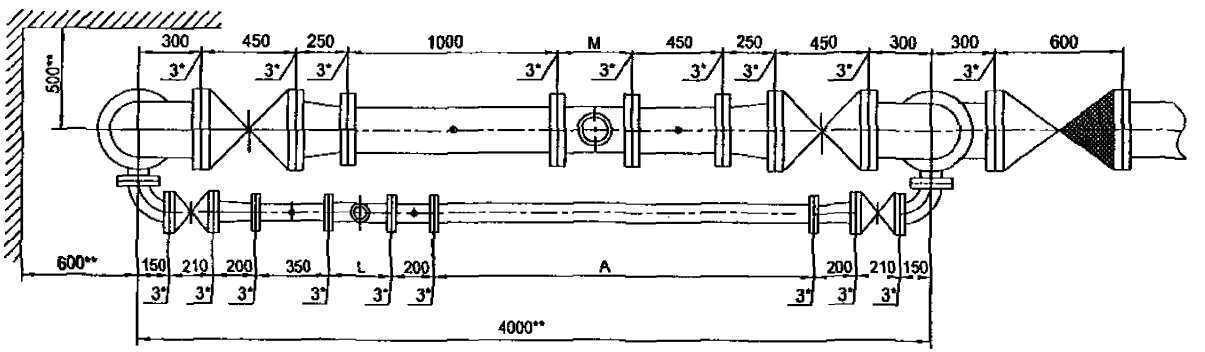

Установка счетчика dy=65 мм на хозяйственно-питьевой линии и счетчика dy=200 мм на пожарно-резервной линии в водомерном узле на вводе диаметром 250 мм.

Схема водомерного узла.

Перечень элементов, технические требования см. лист 329.

Изм.	Лист	№ документа	Подпись	Дата	ЦИРВ02А. 00. 00. 00	Лист 328

Формат А3

Инв. № подл. | Подпись и дата | Взам. инв. № | Инв. № дубл. | Подпись и дата

Перечень элементов:

Поз.	Наименование, обозначение	Кол.	Примечание
1	Патрубок ПФГ 250	1	
2	Стяжка, Д=250 мм	1	
3	Колено УФ 250	3	
4	Задвижка клиновая, Ду=250 мм	1	
5	Патрубок до счетчика (ПДС) Ду=200 мм	1	
6	Счетчик dy=200 мм.	1	
7	Патрубок после счетчика (ППС) Ду=200 мм	1	
8	2-й патрубок после счетчика (2-ППС) Ду=65 мм (компенсатор)	1	
9	Тройник ТФ 250х80	2	
10	Клапан обратный, Ду=250 мм	1	
11	Переход ПФ 80х65	2	
12	Патрубок до счетчика (ПДС) Ду=65 мм	1	
13	Счетчик dy=65 мм.	1	
14	Патрубок после счетчика (ППС) Ду=65 мм	1	
15	Задвижка с электроприводом Ду=250 мм	1	
16	Переход ПФ 250х200	2	
17	Задвижка клиновая, Ду=80 мм	2	
18	Колено УФ 80	2	

7. Допускается установка:
- струевыпрямителя вместо патрубка до счетчика (ПДС),
- фильтра-струевыпрямителя (ФС) вместо патрубка до счетчика (ПДС) и фильтра (см. прил. 1, рис. 13).
- фильтра-струевыпрямителя-перехода (ФСП) вместо перехода перед счетчиком, фильтра и патрубка до счетчика (см. прил. 1, лист 14)

8. Допускается установка компенсирующих патрубков после обвязки счетчика (см. прил.1, рис 11а, б).

9. Допускается изменение длин патрубков до и после счетчика в соответствии с требованиями, изложенными в паспорте на счетчик (наличие сливных и контролирующих отверстий - обязательно).

Установка счетчика dy=65 мм на хозяйственно-питьевой линии и счетчика dy=200 мм на пожарно-резервной линии в водомерном узле на вводе диаметром 250 мм.

1*. Толщины прокладок между элементами водомерного узла.

2**. Размеры уточнить по месту.

3. Допускается замена задвижек поз. 4, 15, 17 на другую запорную аппаратуру соответствующего условного прохода (dy) и назначения, разрешенную к применению в системе хозяйственно-питьевого водопровода.

4. Размеры L, M - монтажные длины счетчиков, размер А - по месту.

5. Допускается установка бесфланцевого обратного клапана типа 19ч21бр (см. прил. 1, рис. 12). При одном водопроводном вводе на объект клапан обратный поз. 10 не устанавливается.

6. Допускается установка фильтров dy=250, 200, 80, 65 мм на соответствующий диаметр перед патрубками до счетчиков; возможно применение фильтра-перехода (ФП) (см. прил. 1, рис. 15).

Перечень элементов. Технические требования.

Инв. № подл. | Подпись и дата | Взам. инв. № | Инв. № дубл. | Подпись и дата

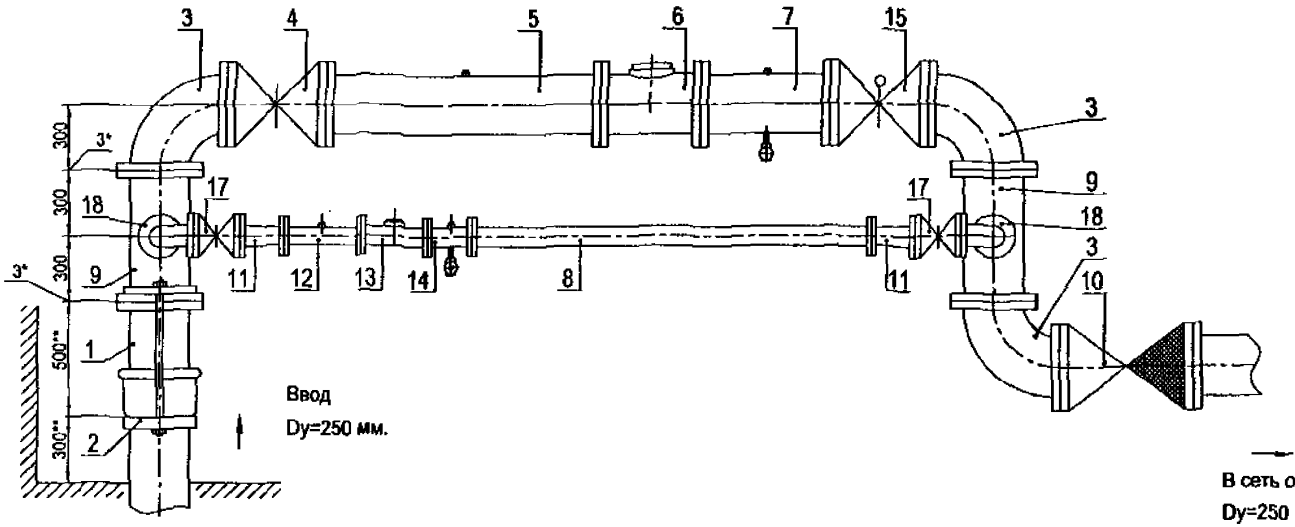

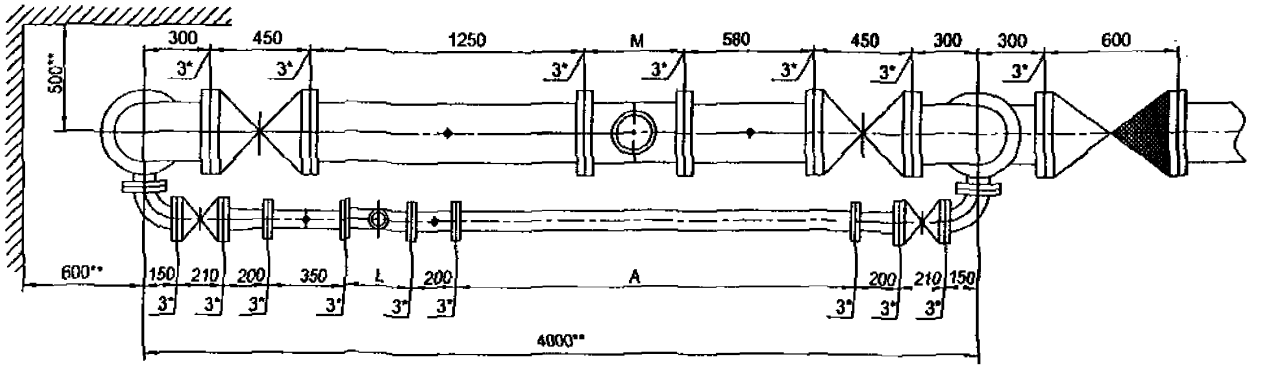

Установка счетчика dy=65 мм на хозяйственно-питьевой линии и счетчика dy=250 мм на пожарно-резервной линии в водомерном узле на вводе диаметром 250 мм.

Схема водомерного узла.

Перечень элементов, технические требования см. лист 331.

Изм.	Лист	№ документа	Подпись	Дата	ЦИРВ02А. 00. 00	Лист 330

Формат А3

Инв. № подл. | Подпись и дата | Взам. инв. № | Инв. № дубл. | Подпись и дата

Перечень элементов:

Поз.	Наименование, обозначение	Кол.	Примечание
1	Патрубок ПФГ 250	1	
2	Стяжка, Д=250 мм	1	
3	Колено УФ 250	3	
4	Задвижка клиновая, Ду=250 мм	1	
5	Патрубок до счетчика (ПДС) Ду=250 мм	1	
6	Счетчик dy=250 мм.	1	
7	Патрубок после счетчика (ППС) Ду=250 мм	1	
8	2-й патрубок после счетчика (2-ППС) Ду=65 мм (компенсатор)	1	
9	Тройник ТФ 250х80	2	
10	Клапан обратный, Ду=250 мм	1	
11	Переход ПФ 80х65	2	
12	Патрубок до счетчика (ПДС) Ду=65 мм	1	
13	Счетчик dy=65 мм.	1	
14	Патрубок после счетчика (ППС) Ду=65 мм	1	
15	Задвижка с электроприводом Ду=250 мм	1	
17	Задвижка клиновая, Ду=80 мм	2	
18	Колено УФ 80	2	

7. Допускается установка:
- струевыпрямителя вместо патрубка до счетчика (ПДС),
- фильтра-струевыпрямителя (ФС) вместо патрубка до счетчика (ПДС) и фильтра (см. прил. 1, рис. 13).
- фильтра-струевыпрямителя-перехода (ФСП) вместо перехода перед счетчиком, фильтра и патрубка до счетчика (см. прил. 1, лист 14)

8. Допускается установка компенсирующих патрубков после обвязки счетчика (см. прил.1, рис 11а, б).

9. Допускается изменение длин патрубков до и после счетчика в соответствии с требованиями, изложенными в паспорте на счетчик (наличие сливных и контролирующих отверстий - обязательно).

Установка счетчика dy=65 мм на хозяйственно-питьевой линии и счетчика dy=250 мм на пожарно-резервной линии в водомерном узле на вводе диаметром 250 мм.

1*. Толщины прокладок между элементами водомерного узла.

2**. Размеры уточнить по месту.

3. Допускается замена задвижек поз. 4, 15, 17 на другую запорную аппаратуру соответствующего условного прохода (dy) и назначения, разрешенную к применению в системе хозяйственно-питьевого водопровода.

4. Размеры L, M - монтажные длины счетчиков, размер А - по месту.

5. Допускается установка бесфланцевого обратного клапана типа 19ч21бр (см. прил. 1, рис. 12). При одном водопроводном вводе на объект клапан обратный поз. 10 не устанавливается.

6. Допускается установка фильтров dy=250, 80, 65 мм на соответствующий диаметр перед патрубками до счетчиков; возможно применение фильтра-перехода (ФП) (см. прил. 1, рис. 15).

Перечень элементов. Технические требования.

Инв. № подл. | Подпись и дата | Взам. инв. № | Инв. № дубл. | Подпись и дата

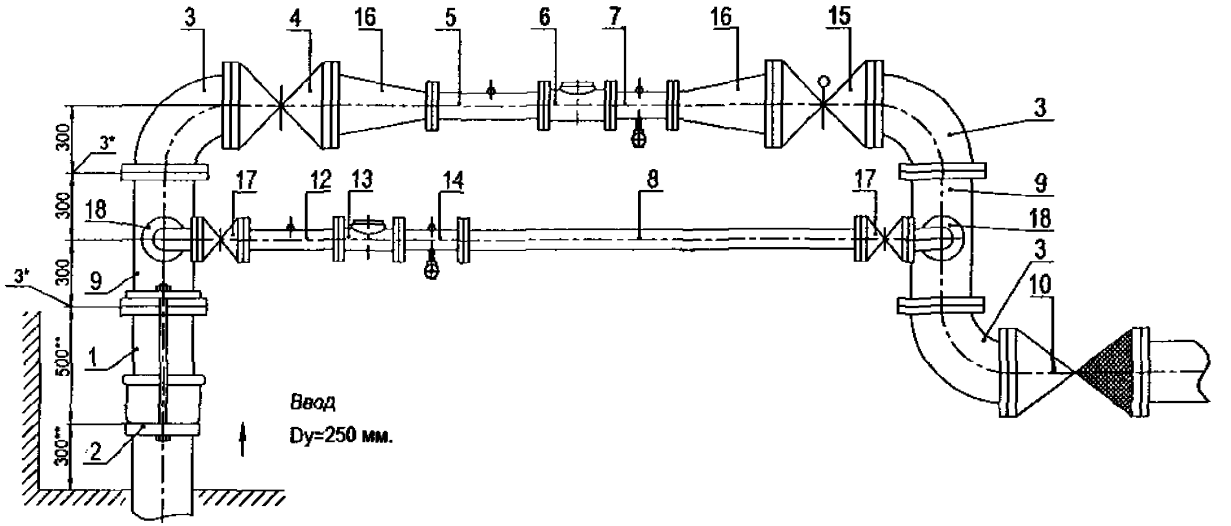

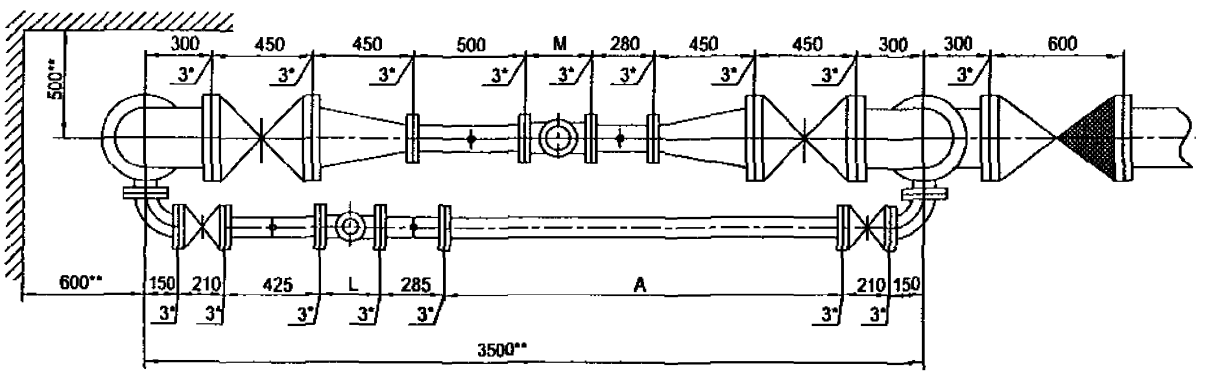

Установка счетчика dy=80 мм на хозяйственно-питьевой линии и счетчика dy=100 мм на пожарно-резервной линии в водомерном узле на вводе диаметром 250 мм.

Схема водомерного узла.

Перечень элементов, технические требования см. лист 333.

Изм.	Лист	№ документа	Подпись	Дата	ЦИРВ02А. 00. 00. 00	Лист 332

Инв. № подл. | Подпись и дата | Взам. инв. № | Инв. № дубл. | Подпись и дата

Перечень элементов:

Поз.	Наименование, обозначение	Кол.	Примечание
1	Патрубок ПФГ 250	1	
2	Стяжка, Д=250 мм	1	
3	Колено УФ 250	3	
4	Задвижка клиновая, Ду=250 мм	1	
5	Патрубок до счетчика (ПДС) Ду=100 мм	1	
6	Счетчик dy=100 мм.	1	
7	Патрубок после счетчика (ППС) Ду=100 мм	1	
8	2-й патрубок после счетчика (2-ППС) Ду=80 мм (компенсатор)	1	
9	Тройник ТФ 250х80	2	
10	Клапан обратный, Ду=250 мм	1	
12	Патрубок до счетчика (ПДС) Ду=80 мм	1	
13	Счетчик dy=80 мм.	1	
14	Патрубок после счетчика (ППС) Ду=80 мм	1	
15	Задвижка с электроприводом Ду=250 мм	1	
16	Переход ПФ 250х100	2	
17	Задвижка клиновая, Ду=80 мм	2	
18	Колено УФ 80	2	

7. Допускается установка:
- струевыпрямителя вместо патрубка до счетчика (ПДС),
- фильтра-струевыпрямителя (ФС) вместо патрубка до счетчика (ПДС) и фильтра (см. прил. 1, рис. 13).
- фильтра-струевыпрямителя-перехода (ФСП) вместо перехода перед счетчиком, фильтра и патрубка до счетчика - на пожарно-резервной линии (см. прил. 1, лист 14).

8. Допускается установка компенсирующих патрубков после обвязки счетчика (см. прил.1, рис 11а, б).

9. Допускается изменение длин патрубков до и после счетчика в соответствии с требованиями, изложенными в паспорте на счетчик (наличие сливных и контролирующих отверстий - обязательно).

Установка счетчика dy=80 мм на хозяйственно-питьевой линии и счетчика dy=100 мм на пожарно-резервной линии в водомерном узле на вводе диаметром 250 мм.

Перечень элементов. Технические требования.

1*. Толщины прокладок между элементами водомерного узла.

2**. Размеры уточнить по месту.

3. Допускается замена задвижек поз. 4, 15, 17 на другую запорную аппаратуру соответствующего условного прохода (dy) и назначения, разрешенную к применению в системе хозяйственно-питьевого водопровода.

4. Размеры L, M - монтажные длины счетчиков, размер А - по месту.

5. Допускается установка бесфланцевого обратного клапана типа 19ч21бр (см. прил. 1, рис. 12). При одном водопроводном вводе на объект клапан обратный поз. 10 не устанавливается.

6. Допускается установка фильтров dy=250, 100, 80 мм на соответствующий диаметр перед патрубками до счетчиков; возможно применение фильтра-перехода (ФП) (см. прил. 1, рис. 15).

Инв. № подл. | Подпись и дата | Взам. инв. № | Инв. № дубл. | Подпись и дата

Изм	Лист	№ документа	Подпись	Дата	ЦИРВ02А. 00. 00	Лист 333

Формат А3

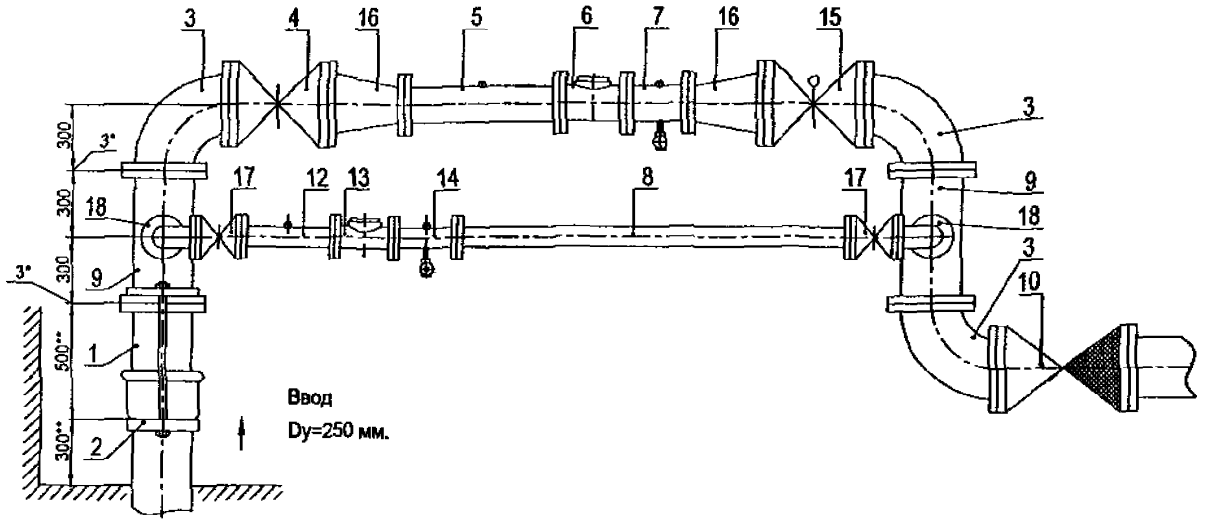

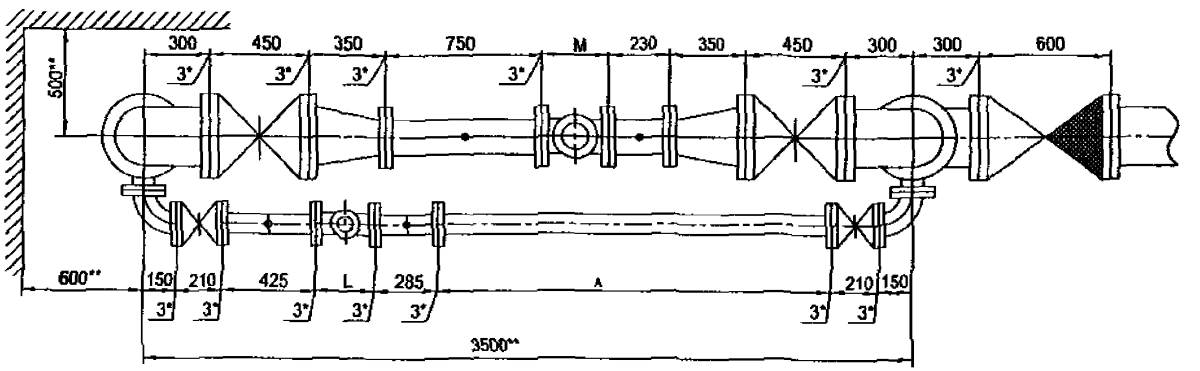

Установка счетчика dy=80 мм на хозяйственно-питьевой линии и счетчика dy=150 мм на пожарно-резервной линии в водомерном узле на вводе диаметром 250 мм.

Схема водомерного узла.

Перечень элементов, технические требования см. лист 335.

Изм.	Лист	№ документа	Подпись	Дата	ЦИРВ02А. 00. 00. 00	Лист 334

Формат А3

Инв. № подл. | Подпись и дата | Взам. инв. № | Инв. № дубл. | Подпись и дата

Перечень элементов:

Поз.	Наименование, обозначение	Кол.	Примечание
1	Патрубок ПФГ 250	1	
2	Стяжка, Д=250 мм	1	
3	Колено УФ 250	3	
4	Задвижка клиновая, Ду=250 мм	1	
5	Патрубок до счетчика (ПДС) Ду=150 мм	1	
6	Счетчик dy=150 мм.	1	
7	Патрубок после счетчика (ППС) Ду=150 мм	1	
8	2-й патрубок после счетчика (2-ППС) Ду=80 мм (компенсатор)	1	
9	Тройник ТФ 250х80	2	
10	Клапан обратный, Ду=250 мм	1	
12	Патрубок до счетчика (ПДС) Ду=80 мм	1	
13	Счетчик dy=80 мм.	1	
14	Патрубок после счетчика (ППС) Ду=80 мм	1	
15	Задвижка с электроприводом Ду=250 мм	1	
16	Переход ПФ 250х150	2	
17	Задвижка клиновая, Ду=80 мм	2	
18	Колено УФ 80	2	

7. Допускается установка:
- струевыпрямителя вместо патрубка до счетчика (ПДС),
- фильтра-струевыпрямителя (ФС) вместо патрубка до счетчика (ПДС) и фильтра (см. прил. 1, рис. 13).
- фильтра-струевыпрямителя-перехода (ФСП) вместо перехода перед счетчиком, фильтра и патрубка до счетчика - на пожарно-резервной линии (см. прил. 1, лист 14).

8. Допускается установка компенсирующих патрубков после обвязки счетчика (см. прил.1, рис 11а, б).

9. Допускается изменение длин патрубков до и после счетчика в соответствии с требованиями, изложенными в паспорте на счетчик (наличие сливных и контролирующих отверстий - обязательно).

Установка счетчика dy=80 мм на хозяйственно-питьевой линии и счетчика dy=150 мм на пожарно-резервной линии в водомерном узле на вводе диаметром 250 мм.

1*. Толщины прокладок между элементами водомерного узла.

2**. Размеры уточнить по месту.

3. Допускается замена задвижек поз. 4, 15, 17 на другую запорную аппаратуру соответствующего условного прохода (dy) и назначения, разрешенную к применению в системе хозяйственно-питьевого водопровода.

4. Размеры L, M - монтажные длины счетчиков, размер А - по месту.

5. Допускается установка бесфланцевого обратного клапана типа 19ч21бр (см. прил. 1, рис. 12). При одном водопроводном вводе на объект клапан обратный поз. 10 не устанавливается.

6. Допускается установка фильтров dy=250, 150, 80 мм на соответствующий диаметр перед патрубками до счетчиков; возможно применение фильтра-перехода (ФП) (см. прил. 1, рис. 15).

Перечень элементов. Технические требования.

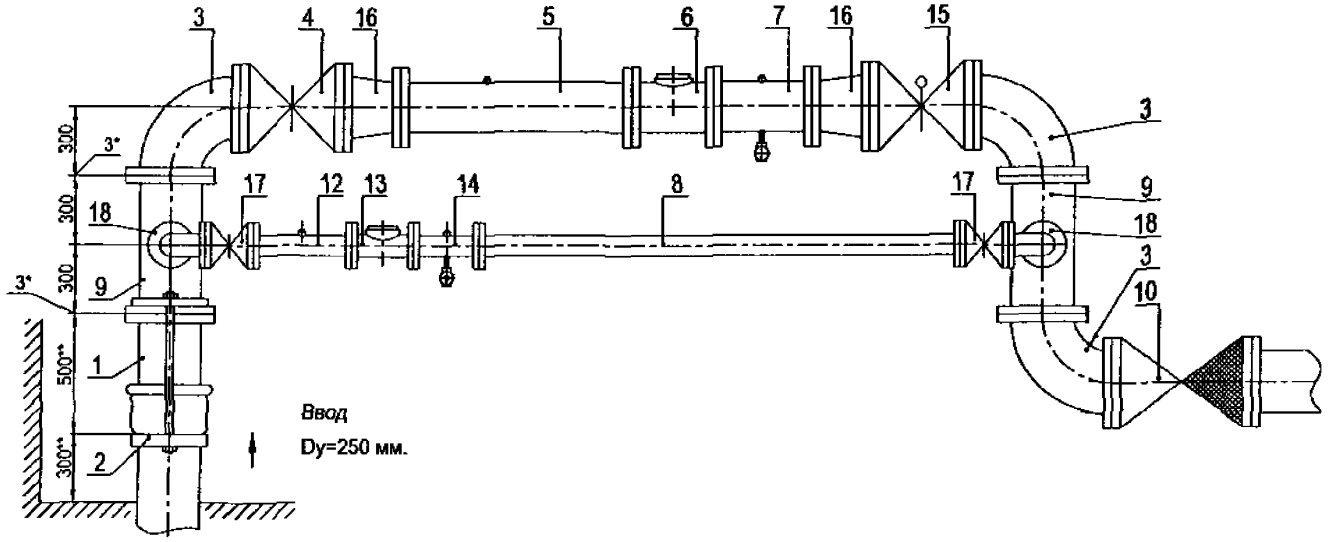

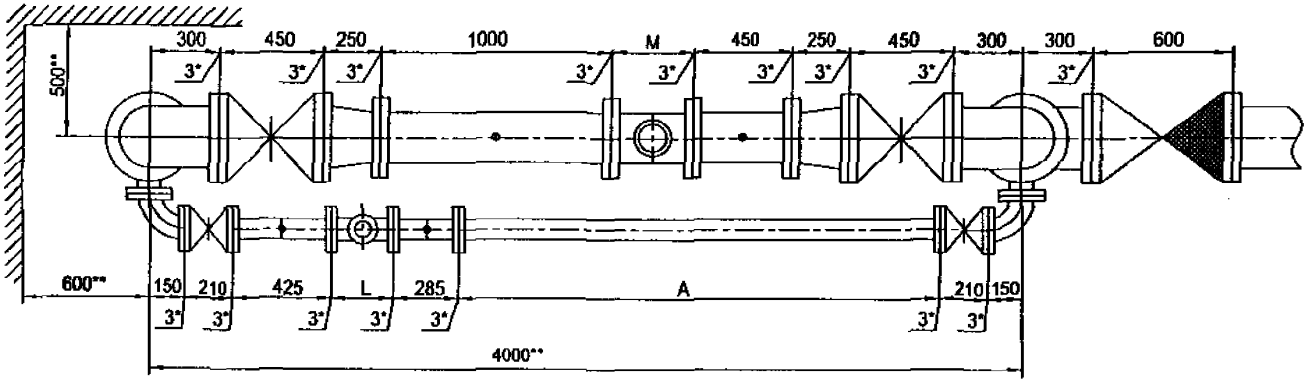

Установка счетчика dy=80 мм на хозяйственно-питьевой линии и счетчика dy=200 мм на пожарно-резервной линии в *водомерном узле на вводе диаметром 250 мм.*

Схема водомерного узла.

Перечень элементов, технические требования см. лист 337.

Изм.	Лист	№ документа	Подпись	Дата	ЦИРВ02А. 00. 00. 00	Лист 336

Формат А3

Инв. № подл. | Подпись и дата | Взам. инв. № | Инв. № дубл. | Подпись и дата

Перечень элементов:

Поз.	Наименование, обозначение	Кол.	Примечание
1	Патрубок ПФГ 250	1	
2	Стяжка, Д=250 мм	1	
3	Колено УФ 250	3	
4	Задвижка клиновая, Ду=250 мм	1	
5	Патрубок до счетчика (ПДС) Ду=200 мм	1	
6	Счетчик dy=200 мм.	1	
7	Патрубок после счетчика (ППС) Ду=200 мм	1	
8	2-й патрубок после счетчика (2-ППС) Ду=80 мм (компенсатор)	1	
9	Тройник ТФ 250х80	2	
10	Клапан обратный, Ду=250 мм	1	
12	Патрубок до счетчика (ПДС) Ду=80 мм	1	
13	Счетчик dy=80 мм.	1	
14	Патрубок после счетчика (ППС) Ду=80 мм	1	
15	Задвижка с электроприводом Ду=250 мм	1	
16	Переход ПФ 250х200	2	
17	Задвижка клиновая, Ду=80 мм	2	
18	Колено УФ 80	2	

7. Допускается установка:
- струевыпрямителя вместо патрубка до счетчика (ПДС),
- фильтра-струевыпрямителя (ФС) вместо патрубка до счетчика (ПДС) и фильтра (см. прил. 1, рис. 13).
- фильтра-струевыпрямителя-перехода (ФСП) вместо перехода перед счетчиком, фильтра и патрубка до счетчика - на пожарно-резервной линии (см. прил. 1, лист 14).

8. Допускается установка компенсирующих патрубков после обвязки счетчика (см. прил.1, рис 11а, б).

9. Допускается изменение длин патрубков до и после счетчика в соответствии с требованиями, изложенными в паспорте на счетчик (наличие сливных и контропирующих отверстий - обязательно).

Установка счетчика dy=80 мм на хозяйственно-питьевой линии и счетчика dy=200 мм на пожарно-резервной линии в водомерном узле на вводе диаметром 250 мм.

1*. Толщины прокладок между элементами водомерного узла.

2**. Размеры уточнить по месту.

3. Допускается замена задвижек поз. 4, 15, 17 на другую запорную аппаратуру соответствующего условного прохода (dy) и назначения, разрешенную к применению в системе хозяйственно-питьевого водопровода.

4. Размеры L, M - монтажные длины счетчиков, размер А - по месту.

5. Допускается установка бесфланцевого обратного клапана типа 19ч21бр (см. прил. 1, рис. 12). При одном водопроводном вводе на объект клапан обратный поз. 10 не устанавливается.

6. Допускается установка фильтров dy=250, 200, 80 мм на соответствующий диаметр перед патрубками до счетчиков; возможно применение фильтра-перехода (ФП) (см. прил. 1, рис. 15).

Перечень элементов. Технические требования.

Подпись и дата
Инв. № дубл.
Взам. инв. №
Подпись и дата
Инв. № подл.

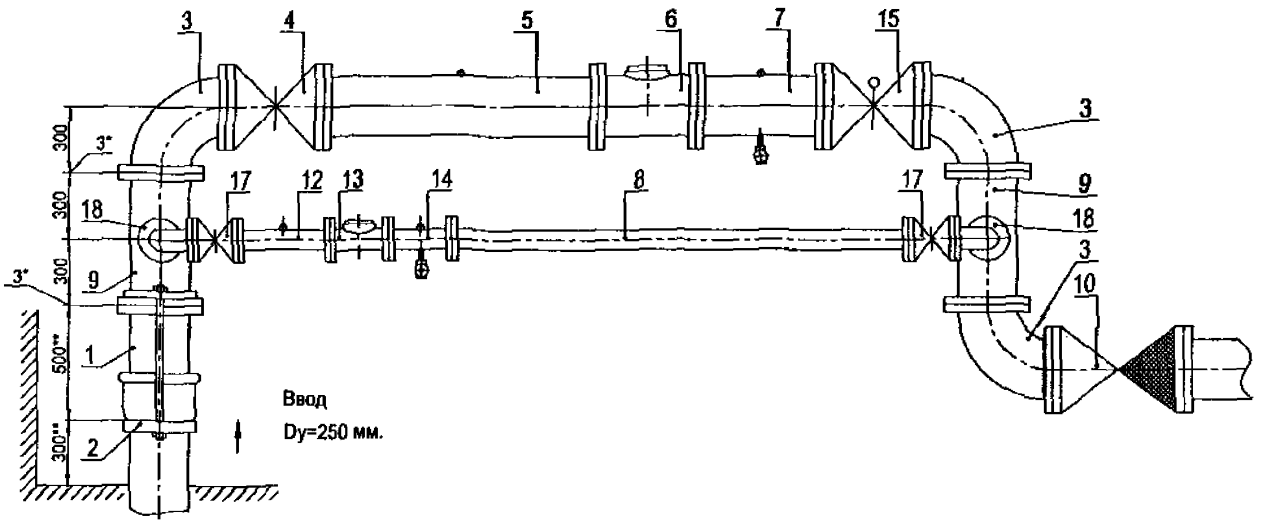

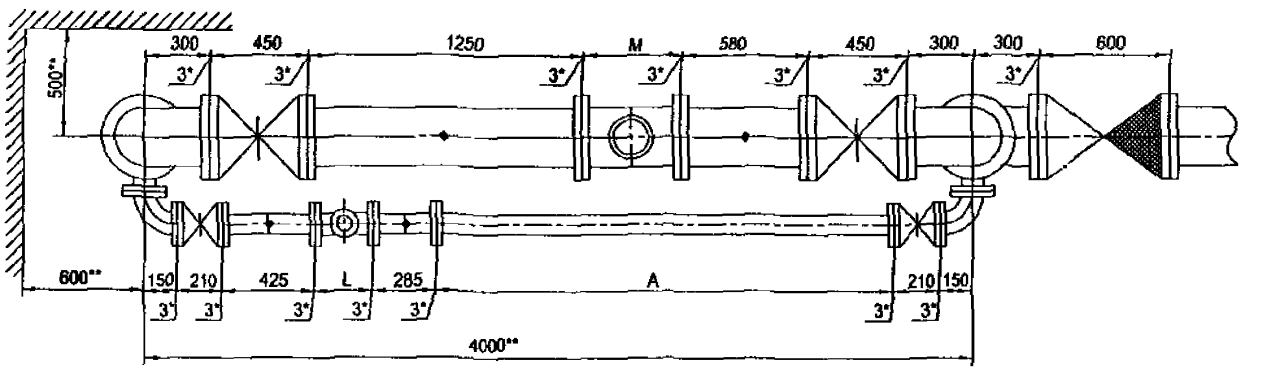

Установка счетчика dy=80 мм на хозяйственно-питьевой линии и счетчика dy=250 мм на пожарно-резервной линии в водомерном узле на вводе диаметром 250 мм.

Схема водомерного узла.

Перечень элементов, технические требования см. лист 339.

					ЦИРВ02А. 00. 00. 00	Лист 338
Изм.	Лист	№ документа	Подпись	Дата		

Инв. № подл. | Подпись и дата | Взам. инв. № | Инв. № дубл. | Подпись и дата

Перечень элементов:

Поз.	Наименование, обозначение	Кол.	Примечание
1	Патрубок ПФГ 250	1	
2	Стяжка, Д=250 мм	1	
3	Колено УФ 250	3	
4	Задвижка клиновая, Ду=250 мм	1	
5	Патрубок до счетчика (ПДС) Ду=250 мм	1	
6	Счетчик dy=250 мм.	1	
7	Патрубок после счетчика (ППС) Ду=250 мм	1	
8	2-й патрубок после счетчика (2-ППС) Ду=80 мм (компенсатор)	1	
9	Тройник ТФ 250х80	2	
10	Клапан обратный, Ду=250 мм	1	
12	Патрубок до счетчика (ПДС) Ду=80 мм	1	
13	Счетчик dy=80 мм.	1	
14	Патрубок после счетчика (ППС) Ду=80 мм	1	
15	Задвижка с электроприводом Ду=250 мм	1	
17	Задвижка клиновая, Ду=80 мм	2	
18	Колено УФ 80	2	

7. Допускается установка:
- струевыпрямителя вместо патрубка до счетчика (ПДС),
- фильтра-струевыпрямителя (ФС) вместо патрубка до счетчика (ПДС) и фильтра (см. прил. 1, рис. 13).

8. Допускается установка компенсирующих патрубков после обвязки счетчика (см. прил.1, рис 11а, б).

9. *Допускается изменение длин патрубков до и после счетчика в* соответствии с требованиями, изложенными в паспорте на счетчик (наличие сливных и контролирующих отверстий - обязательно).

Установка счетчика dy=80 мм на хозяйственно-питьевой линии и счетчика dy=250 мм на пожарно-резервной линии в водомерном узле на вводе диаметром 250 мм.

1*. Толщины прокладок между элементами водомерного узла.

2**. Размеры уточнить по месту.

3. Допускается замена задвижек поз. 4, 15, 17 на другую запорную аппаратуру соответствующего условного прохода (dy) и назначения, *разрешенную к применению в системе хозяйственно-питьевого водопровода.*

4. Размеры L, M - монтажные длины счетчиков, размер А - по месту.

5. Допускается установка бесфланцевого обратного клапана типа 19ч21бр (см. прил. 1, рис. 12). При одном водопроводном вводе на объект клапан обратный поз. 10 не устанавливается.

6. Допускается установка фильтров dy=250, 80 мм на соответствующий диаметр перед патрубками до счетчиков; возможно применение фильтра-перехода (ФП) (см. прил. 1, рис. 15).

Перечень элементов. Технические требования.

Инв. № подл. | Подпись и дата | Взам. инв. № | Инв. № дубл. | Подпись и дата

Изм.	Лист	№ документа	Подпись	Дата	ЦИРВ02А. 00. 00. 00	Лист 339

Формат А3

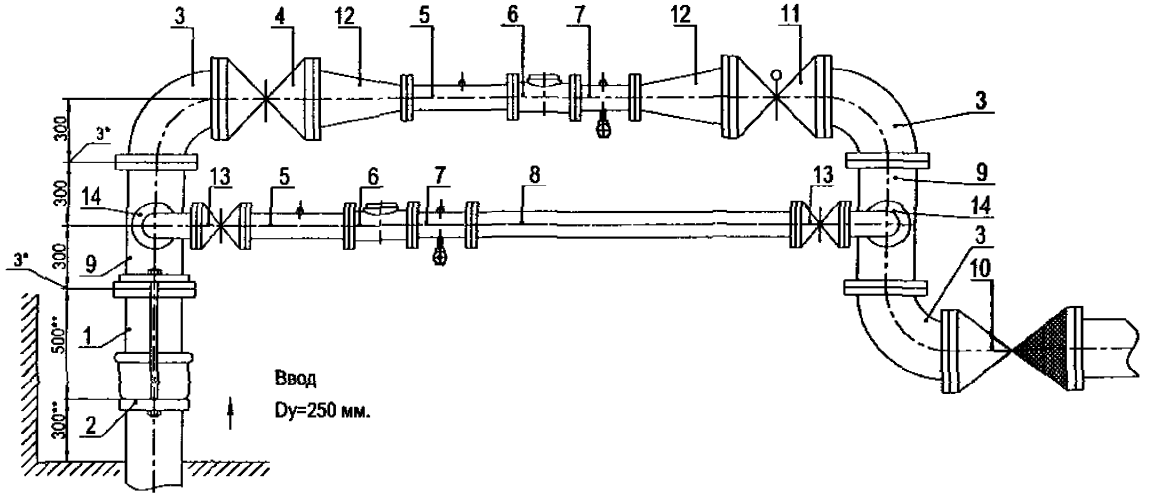

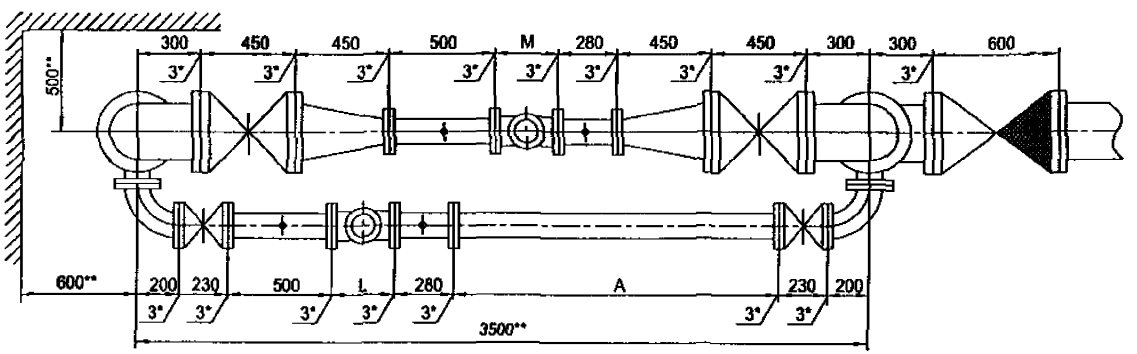

Установка счетчика dy=100 мм на хозяйственно-питьевой линии и счетчика dy=100 мм на пожарно-резервной линии в водомерном узле на вводе диаметром 250 мм.

Схема водомерного узла.

Перечень элементов, технические требования см. лист 341.

Изм.	Лист	№ документа	Подпись	Дата	ЦИРВ02А. 00. 00	Лист 340

Формат А3

Инв. № подл. | Подпись и дата | Взам. инв. № | Инв. № дубл. | Подпись и дата

Перечень элементов:

Поз.	Наименование, обозначение	Кол.	Примечание
1	Патрубок ПФГ 250	1	
2	Стяжка, Д=250 мм	1	
3	Колено УФ 250	3	
4	Задвижка клиновая, Ду=250 мм	1	
5	Патрубок до счетчика (ПДС) Ду=100 мм	2	
6	Счетчик dy=100 мм.	2	
7	Патрубок после счетчика (ППС) Ду=100 мм	2	
8	2-й патрубок после счетчика (2-ППС) Ду=100 мм (компенсатор)	1	
9	Тройник ТФ 250х100	2	
10	Клапан обратный, Ду=250 мм	1	
11	Задвижка с электроприводом Ду=250 мм	1	
12	Переход ПФ 250х100	2	
13	Задвижка клиновая, Ду=100 мм	2	
14	Колено УФ 100	2	

7. Допускается установка:
- струевыпрямителя вместо патрубка до счетчика (ПДС),
- фильтра-струевыпрямителя (ФС) вместо патрубка до счетчика (ПДС) и фильтра (см. прил. 1, рис. 13).
- фильтра-струевыпрямителя-перехода (ФСП) вместо перехода перед счетчиком, фильтра и патрубка до счетчика - на пожарно-резервной линии (см. прил. 1, лист 14).

8. Допускается установка компенсирующих патрубков после обвязки счетчика (см. прил.1, рис 11а, б).

9. Допускается изменение длин патрубков до и после счетчика в соответствии с требованиями, изложенными в паспорте на счетчик (наличие сливных и контролирующих отверстий - обязательно).

Установка счетчика dy=100 мм на хозяйственно-питьевой линии и счетчика dy=100 мм на пожарно-резервной линии в водомерном узле на вводе диаметром 250 мм.

1*. Толщины прокладок между элементами водомерного узла.

2**. Размеры уточнить по месту.

3. Допускается замена задвижек поз. 4, 11, 13 на другую запорную аппаратуру соответствующего условного прохода (dy) и назначения, разрешенную к применению в системе хозяйственно-питьевого водопровода.

4. Размеры L, M - монтажные длины счетчиков, размер А - по месту.

5. Допускается установка бесфланцевого обратного клапана типа 19ч21бр (см. прил. 1, рис. 12). При одном водопроводном вводе на объект клапан обратный поз. 10 не устанавливается.

6. Допускается установка фильтров dy=250, 100 мм на *соответствующий диаметр перед патрубками до счетчиков*; возможно применение фильтра-перехода (ФП) (см. прил.1, рис. 15).

Перечень элементов. Технические требования.

Инв. № подл. | Подпись и дата | Взам. инв. № | Инв. № дубл. | Подпись и дата

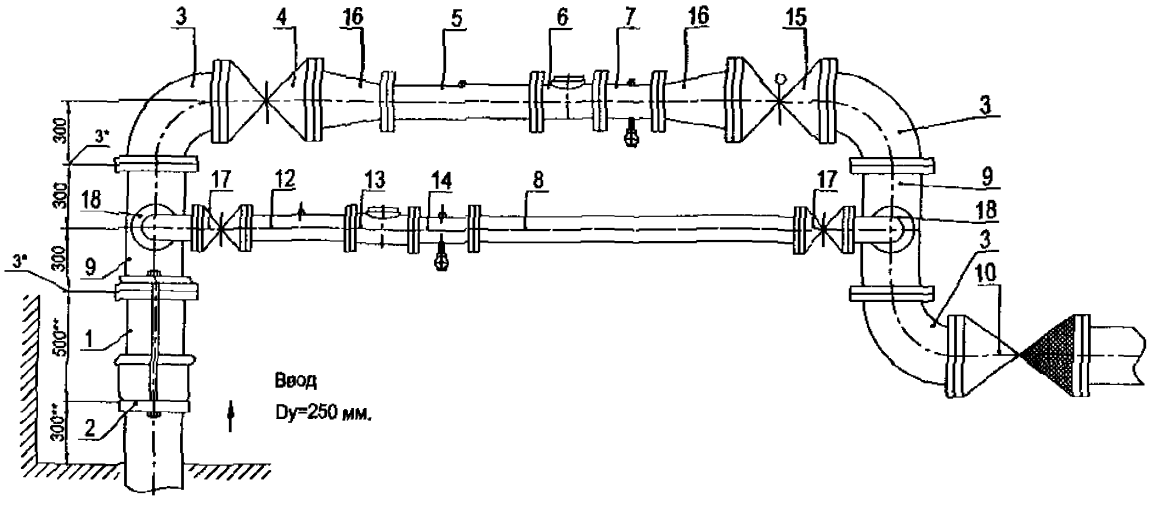

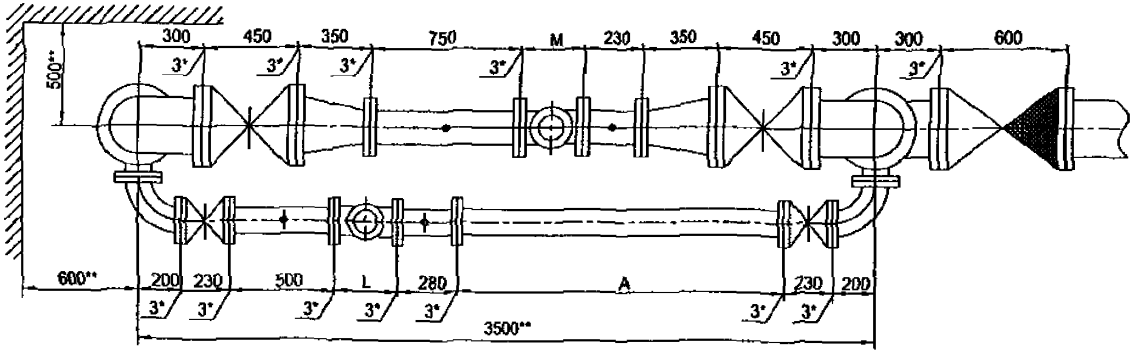

Установка счетчика dy=100 мм на хозяйственно-питьевой линии и счетчика dy=150 мм на пожарно-резервной линии в водомерном узле на вводе диаметром 250 мм.

Схема водомерного узла.

Перечень элементов, технические требования см. лист 343.

Изм.	Лист	№ документа	Подпись	Дата	ЦИРВ02А. 00. 00. 00	Лист 342

Формат А3

Инв. № подл. | Подпись и дата | Взам. инв. № | Инв. № дубл. | Подпись и дата

Перечень элементов:

Поз.	Наименование, обозначение	Кол.	Примечание
1	Патрубок ПФГ 250	1	
2	Стяжка, Д=250 мм	1	
3	Колено УФ 250	3	
4	Задвижка клиновая, Ду=250 мм	1	
5	Патрубок до счетчика (ПДС) Ду=150 мм	1	
6	Счетчик dy=150 мм.	1	
7	Патрубок после счетчика (ППС) Ду=150 мм	1	
8	2-й патрубок после счетчика (2-ППС) Ду=100 мм (компенсатор)	1	
9	Тройник ТФ 250х100	2	
10	Клапан обратный, Ду=250 мм	1	
12	Патрубок до счетчика (ПДС) Ду=100 мм	1	
13	Счетчик dy=100 мм.	1	
14	Патрубок после счетчика (ППС) Ду=100 мм	1	
15	Задвижка с электроприводом Ду=250 мм	1	
16	Переход ПФ 250х150	2	
17	Задвижка клиновая, Ду=100 мм	2	
18	Колено УФ 100	2	

7. Допускается установка:
- струевыпрямителя вместо патрубка до счетчика (ПДС),
- фильтра-струевыпрямителя (ФС) вместо патрубка до счетчика (ПДС) и фильтра (см. прил. 1, рис. 13).
- фильтра-струевыпрямителя-перехода (ФСП) вместо перехода перед счетчиком, фильтра и патрубка до счетчика - на пожарно-резервной линии (см. прил. 1, лист 14).

8. Допускается установка компенсирующих патрубков после обвязки счетчика (см. прил.1, рис 11а, б).

9. Допускается изменение длин патрубков до и после счетчика в соответствии с требованиями, изложенными в паспорте на счетчик (наличие сливных и контролирующих отверстий - обязательно).

Установка счетчика dy=100 мм на хозяйственно-питьевой линии и счетчика dy=150 мм на пожарно-резервной линии в водомерном узле на вводе диаметром 250 мм.

1*. Толщины прокладок между элементами водомерного узла.

2**. Размеры уточнить по месту.

3. Допускается замена задвижек поз. 4, 15, 17 на другую запорную аппаратуру соответствующего условного прохода (dy) и назначения, разрешенную к применению в системе хозяйственно-питьевого водопровода.

4. Размеры L, M - монтажные длины счетчиков, размер А - по месту.

5. Допускается установка бесфланцевого обратного клапана типа 19ч21бр (см. прил. 1, рис. 12). При одном водопроводном вводе на объект клапан обратный поз. 10 не устанавливается.

6. Допускается установка фильтров dy=250, 150, 100 мм на соответствующий диаметр перед патрубками до счетчиков; возможно применение фильтра-перехода (ФП) (см. прил. 1, рис. 15).

Перечень элементов. Технические требования.

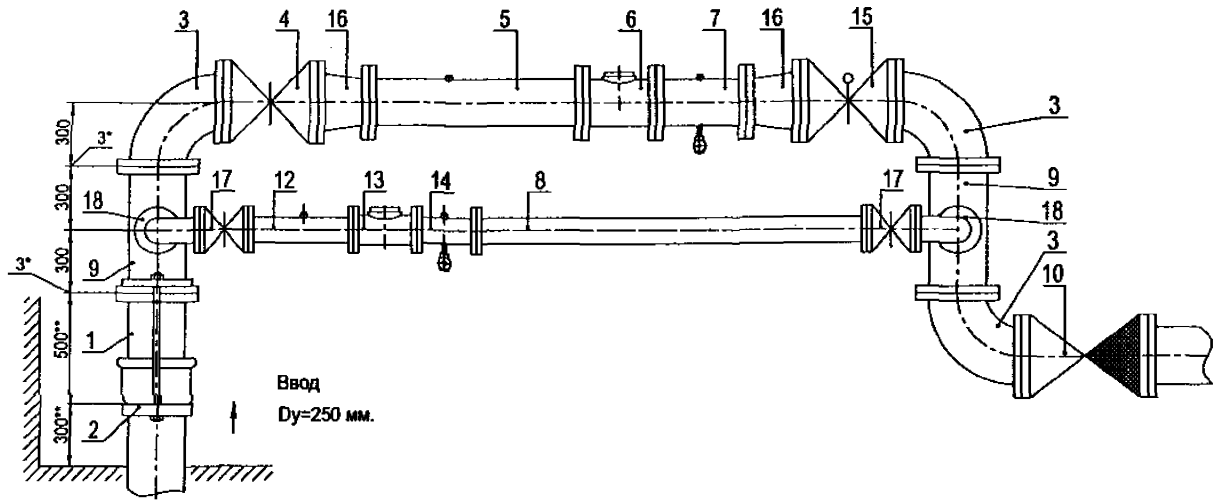

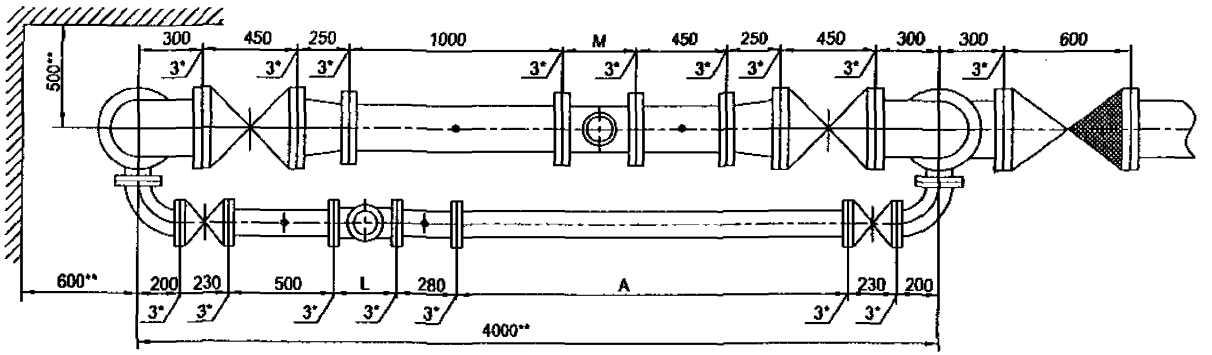

Установка счетчика dy=100 мм на хозяйственно-питьевой линии и счетчика dy=200 мм на пожарно-резервной линии в водомерном узле на вводе диаметром 250 мм.

Схема водомерного узла.

Перечень элементов, технические требования см. лист 345.

Изм.	Лист	№ документа	Подпись	Дата	ЦИРВ02А. 00. 00	Лист 344

Формат А3

Инв. № подл. | Подпись и дата | Взам. инв. № | Инв. № дубл. | Подпись и дата

Перечень элементов:

Поз.	Наименование, обозначение	Кол.	Примечание
1	Патрубок ПФГ 250	1	
2	Стяжка, Д=250 мм	1	
3	Колено УФ 250	3	
4	Задвижка клиновая, Ду=250 мм	1	
5	Патрубок до счетчика (ПДС) Ду=200 мм	1	
6	Счетчик dy=200 мм.	1	
7	Патрубок после счетчика (ППС) Ду=200 мм	1	
8	2-й патрубок после счетчика (2-ППС) Ду=100 мм (компенсатор)	1	
9	Тройник ТФ 250х100	2	
10	Клапан обратный, Ду=250 мм	1	
12	Патрубок до счетчика (ПДС) Ду=100 мм	1	
13	Счетчик dy=100 мм.	1	
14	Патрубок после счетчика (ППС) Ду=100 мм	1	
15	Задвижка с электроприводом Ду=250 мм	1	
16	Переход ПФ 250х200	2	
17	Задвижка клиновая, Ду=100 мм	2	
18	Колено УФ 100	2	

7. Допускается установка:
- струевыпрямителя вместо патрубка до счетчика (ПДС),
- фильтра-струевыпрямителя (ФС) вместо патрубка до счетчика (ПДС) и фильтра (см. прил. 1, рис. 13).
- фильтра-струевыпрямителя-перехода (ФСП) вместо перехода перед счетчиком, фильтра и патрубка до счетчика - на пожарно-резервной линии (см. прил. 1, лист 14).

8. Допускается установка компенсирующих патрубков после обвязки счетчика (см. прил.1, рис 11а, б).

9. Допускается изменение длин патрубков до и после счетчика в соответствии с требованиями, изложенными в паспорте на счетчик (наличие сливных и контролирующих отверстий - обязательно).

Установка счетчика dy=100 мм на хозяйственно-питьевой линии и счетчика dy=200 мм на пожарно-резервной линии в водомерном узле на вводе диаметром 250 мм.

1*. Толщины прокладок между элементами водомерного узла.

2**. Размеры уточнить по месту.

3. Допускается замена задвижек поз. 4, 15, 17 на другую запорную аппаратуру соответствующего условного прохода (dy) и назначения, разрешенную к применению в системе хозяйственно-питьевого водопровода.

4. Размеры L, M - монтажные длины счетчиков, размер А - по месту.

5. Допускается установка бесфланцевого обратного клапана типа 19ч21бр (см. прил. 1, рис. 12). При одном водопроводном вводе на объект клапан обратный поз. 10 не устанавливается.

6. Допускается установка фильтров dy=250, 200, 100 мм на соответствующий диаметр перед патрубками до счетчиков; возможно применение фильтра-перехода (ФП) (см. прил. 1, рис. 15).

Перечень элементов. Технические требования.

Инв. № подл. | Подпись и дата | Взам. инв. № | Инв. № дубл. | Подпись и дата

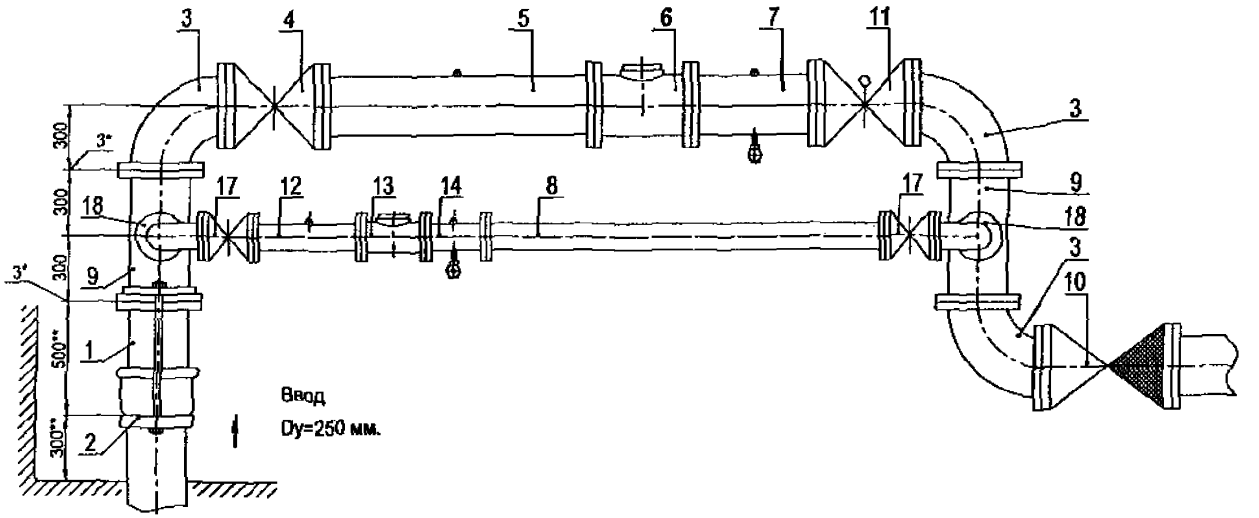

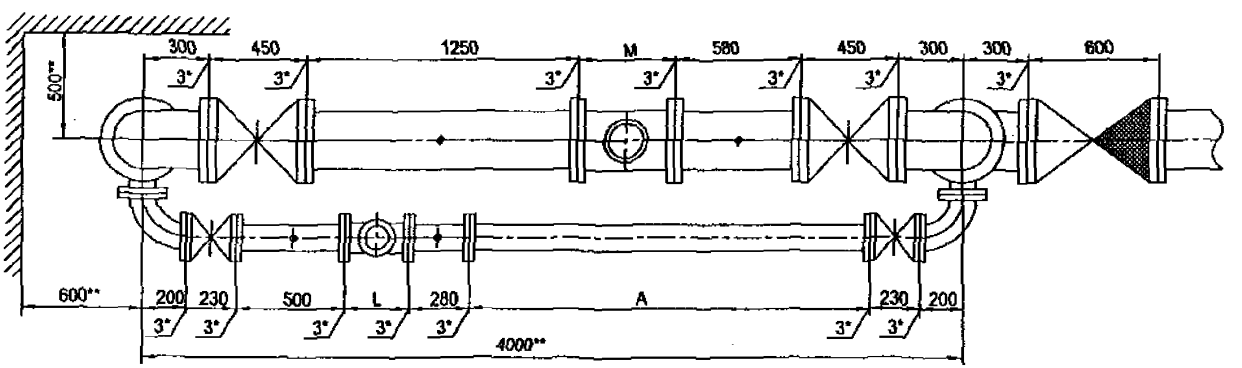

Установка счетчика dy=100 мм на хозяйственно-питьевой линии и счетчика dy=250 мм на пожарно-резервной линии в водомерном узле на вводе диаметром 250 мм.

Схема водомерного узла.

Перечень элементов, технические требования см. лист 347.

Изм.	Лист	№ документа	Подпись	Дата	ЦИРВ02А. 00. 00	Лист 346

Формат А3

Инв. № подл. | Подпись и дата | Взам. инв. № | Инв. № дубл. | Подпись и дата

Перечень элементов:

Поз.	Наименование, обозначение	Кол.	Примечание
1	Патрубок ПФГ 250	1	
2	Стяжка, Д=250 мм	1	
3	Колено УФ 250	3	
4	Задвижка клиновая, Ду=250 мм	1	
5	Патрубок до счетчика (ПДС) Ду=250 мм	1	
6	Счетчик dy=250 мм.	1	
7	Патрубок после счетчика (ППС) Ду=250 мм	1	
8	2-й патрубок после счетчика (2-ППС) Ду=100 мм (компенсатор)	1	
9	Тройник ТФ 250х100	2	
10	Клапан обратный, Ду=250 мм	1	
12	Патрубок до счетчика (ПДС) Ду=100 мм	1	
13	Счетчик dy=100 мм.	1	
14	Патрубок после счетчика (ППС) Ду=100 мм	1	
15	Задвижка с электроприводом Ду=250 мм	1	
17	Задвижка клиновая, Ду=100 мм	2	
18	Колено УФ 100	2	

7. Допускается установка:
- струевыпрямителя вместо патрубка до счетчика (ПДС),
- фильтра-струевыпрямителя (ФС) вместо патрубка до счетчика (ПДС) и фильтра (см. прил. 1, рис. 13).

8. Допускается установка компенсирующих патрубков после обвязки счетчика (см. прил.1, рис 11а, б).

9. Допускается изменение длин патрубков до и после счетчика в соответствии с требованиями, изложенными в паспорте на счетчик (наличие сливных и контролирующих отверстий - обязательно).

Установка счетчика dy=100 мм на хозяйственно-питьевой линии и счетчика dy=250 мм на пожарно-резервной линии в водомерном узле на вводе диаметром 250 мм.

1*. Толщины прокладок между элементами водомерного узла.

2**. Размеры уточнить по месту.

3. Допускается замена задвижек поз. 4, 15, 17 на другую запорную аппаратуру соответствующего условного прохода (dy) и назначения, разрешенную к применению в системе хозяйственно-питьевого водопровода.

4. Размеры L, M - монтажные длины счетчиков, размер А - по месту.

5. Допускается установка бесфланцевого обратного клапана типа 19ч21бр (см. прил. 1, рис. 12). При одном водопроводном вводе на объект клапан обратный поз. 10 не устанавливается.

6. Допускается установка фильтров dy=250, 100 мм на соответствующий диаметр перед патрубками до счетчиков; возможно применение фильтра-перехода (ФП) (см. прил. 1, рис. 15).

Перечень элементов. Технические требования.

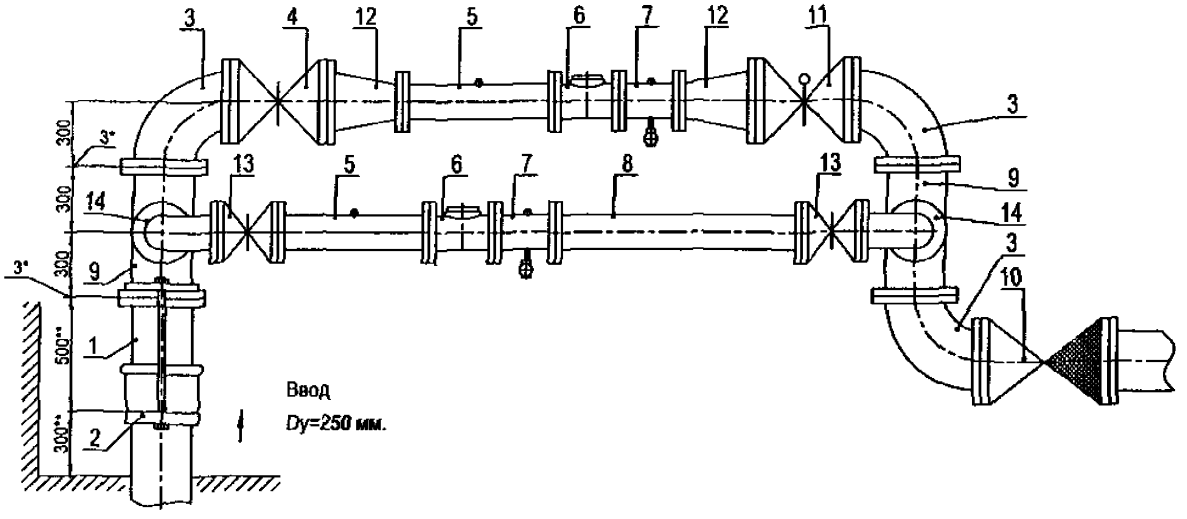

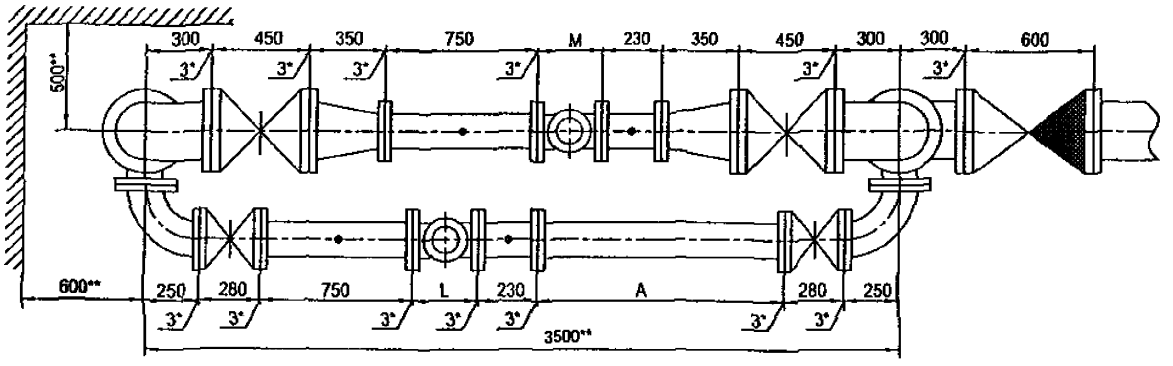

Установка счетчика dy=150 мм на хозяйственно-питьевой линии и счетчика dy=150 мм на пожарно-резервной линии в водомерном узле на вводе диаметром 250 мм.

Перечень элементов, технические требования см. лист 349.

Схема водомерного узла.

Изм	Лист	№ документа	Подпись	Дата	ЦИРВ02А. 00. 00	Лист 348

Инв. № подл. | Подпись и дата | Взам. инв. № | Инв. № дубл. | Подпись и дата

Перечень элементов:

Поз.	Наименование, обозначение	Кол.	Примечание
1	Патрубок ПФГ 250	1	
2	Стяжка, Д=250 мм	1	
3	Колено УФ 250	3	
4	Задвижка клиновая, Ду=250 мм	1	
5	Патрубок до счетчика (ПДС) Ду=150 мм	2	
6	Счетчик dy=150 мм.	2	
7	Патрубок после счетчика (ППС) Ду=150 мм	2	
8	2-й патрубок после счетчика (2-ППС) Ду=150 мм (компенсатор)	1	
9	Тройник ТФ 250х150	2	
10	Клапан обратный, Ду=250 мм	1	
11	Задвижка с электроприводом Ду=250 мм	1	
12	Переход ПФ 250х150	2	
13	Задвижка клиновая, Ду=150 мм	2	
14	Колено УФ 150	2	

7. Допускается установка:
- струевыпрямителя вместо патрубка до счетчика (ПДС),
- фильтра-струевыпрямителя (ФС) вместо патрубка до счетчика (ПДС) и фильтра (см. прил. 1, рис. 13).
- фильтра-струевыпрямителя-перехода (ФСП) вместо перехода перед счетчиком, фильтра и патрубка до счетчика - на пожарно-резервной линии (см. прил. 1, лист 14).

8. Допускается установка компенсирующих патрубков после обвязки счетчика (см. прил.1, рис 11а, б).

9. Допускается изменение длин патрубков до и после счетчика в соответствии с требованиями, изложенными в паспорте на счетчик (наличие сливных и контролирующих отверстий - обязательно).

Установка счетчика dy=150 мм на хозяйственно-питьевой линии и счетчика dy=150 мм на пожарно-резераной линии в водомерном узле на вводе диаметром 250 мм.

1*. Толщины прокладок между элементами водомерного узла.

2**. Размеры уточнить по месту.

3. Допускается замена задвижек поз. 4, 11, 13 на другую запорную аппаратуру соответствующего условного прохода (dy) и назначения, разрешенную к применению в системе хозяйственно-питьевого водопровода.

4. Размеры L, M - монтажные длины счетчиков, размер А - по месту.

5. Допускается установка бесфланцевого обратного клапана типа 19ч21бр (см. прил. 1, рис. 12). При одном водопроводном вводе на объект клапан обратный поз. 10 не устанавливается.

6. Допускается установка фильтров dy=250, 150 мм на соответствующий диаметр перед патрубками до счетчиков; возможно применение фильтра-перехода (ФП) (см. прил. 1, рис. 15).

Перечень элементов. Технические требования.

Инв. № подл. | Подпись и дата | Взам. инв. № | Инв. № дубл. | Подпись и дата

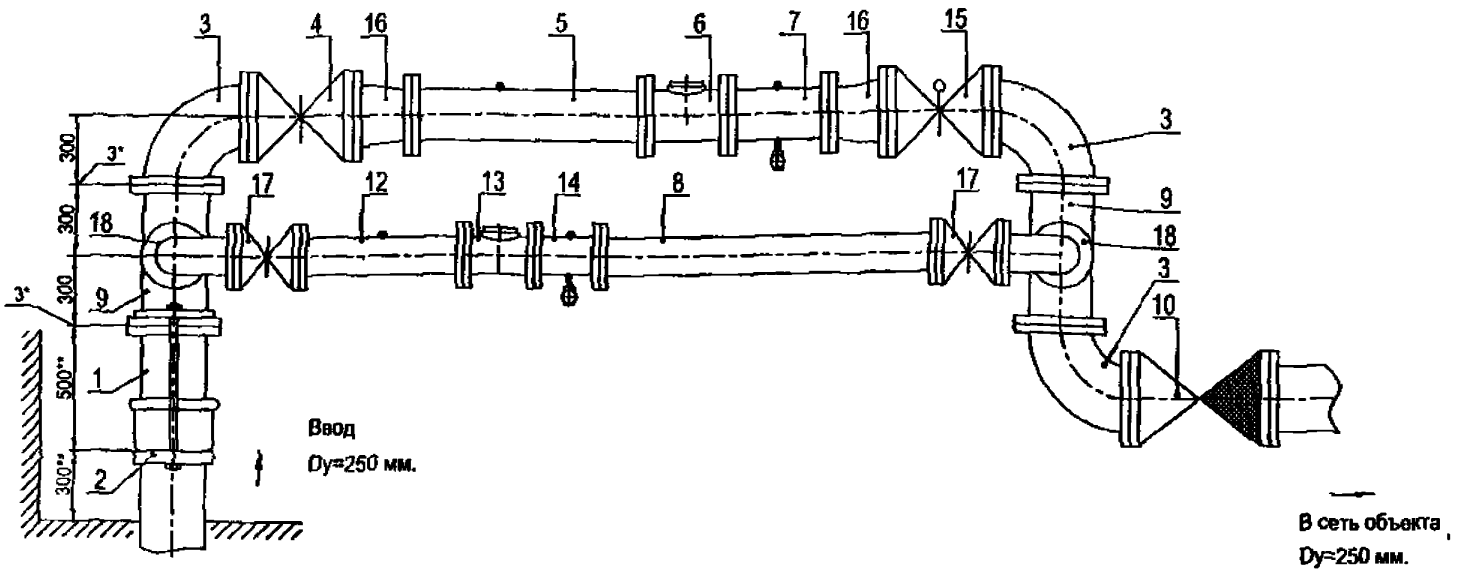

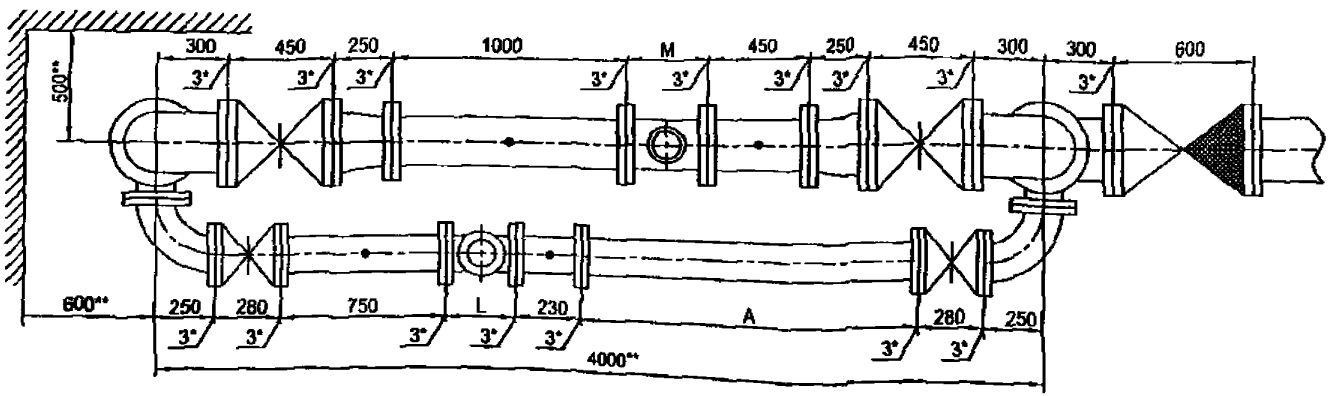

Установка счетчика dy=150 мм на хозяйственно-питьевой линии и счетчика dy=200 мм на пожарно-резервной линии в водомерном узле на вводе диаметром 250 мм.

Схема водомерного узла.

Перечень элементов, технические требования см. лист 351.

Изм.	Лист	№ документа	Подпись	Дата	ЦИРВ02А. 00. 00	Лист 350

Инв. № подл. | Подпись и дата | Взам. инв. № | Инв. № дубл. | Подпись и дата

Перечень элементов:

Поз.	Наименование, обозначение	Кол.	Примечание
1	Патрубок ПФГ 250	1	
2	Стяжка, Д=250 мм	1	
3	Колено УФ 250	3	
4	Задвижка клиновая, Ду=250 мм	1	
5	Патрубок до счетчика (ПДС) Ду=200 мм	1	
6	Счетчик dy=200 мм.	1	
7	Патрубок после счетчика (ППС) Ду=200 мм	1	
8	2-й патрубок после счетчика (2-ППС) Ду=150 мм (компенсатор)	1	
9	Тройник ТФ 250х150	2	
10	Клапан обратный, Ду=250 мм	1	
12	Патрубок до счетчика (ПДС) Ду=150 мм	1	
13	Счетчик dy=150 мм.	1	
14	Патрубок после счетчика (ППС) Ду=150 мм	1	
15	Задвижка с электроприводом Ду=250 мм	1	
16	Переход ПФ 250х200	2	
17	Задвижка клиновая, Ду=150 мм	2	
18	Колено УФ 150	2	

7. Допускается установка:
- струевыпрямителя вместо патрубка до счетчика (ПДС),
- фильтра-струевыпрямителя (ФС) вместо патрубка до счетчика (ПДС) и фильтра (*см. прил. 1, рис. 13*).
- фильтра-струевыпрямителя-перехода (ФСП) вместо перехода перед счетчиком, фильтра и патрубка до счетчика - на пожарно-резервной линии (*см. прил. 1, лист 14*).

8. Допускается установка компенсирующих патрубков после обвязки счетчика (см. прил.1, рис 11а, б).

9. Допускается изменение длин патрубков до и после счетчика в соответствии с требованиями, изложенными в паспорте на счетчик (наличие сливных и контролирующих отверстий - обязательно).

Установка счетчика dy=150 мм на хозяйственно-питьевой линии и счетчика dy=200 мм на пожарно-резервной линии в водомерном узле на вводе диаметром 250 мм.

1*. Толщины прокладок между элементами водомерного узла.

2**. Размеры уточнить по месту.

3. Допускается замена задвижек поз. 4, 15, 17 на другую запорную аппаратуру соответствующего условного прохода (dy) и назначения, разрешенную к применению в системе хозяйственно-питьевого водопровода.

4. Размеры L, M - монтажные длины счетчиков, размер А - по месту.

5. Допускается установка бесфланцевого обратного клапана типа 19ч21бр (см. прил. 1, рис. 12). При одном водопроводном вводе на объект клапан обратный поз. 10 не устанавливается.

6. Допускается установка фильтров dy=250, 200, 150 мм на соответствующий диаметр перед патрубками до счетчиков; возможно применение фильтра-перехода (ФП) (см. прил. 1, рис. 15).

Перечень элементов. Технические требования.

Инв. № подл. | Подпись и дата | Взам. инв. № | Инв. № дубл. | Подпись и дата

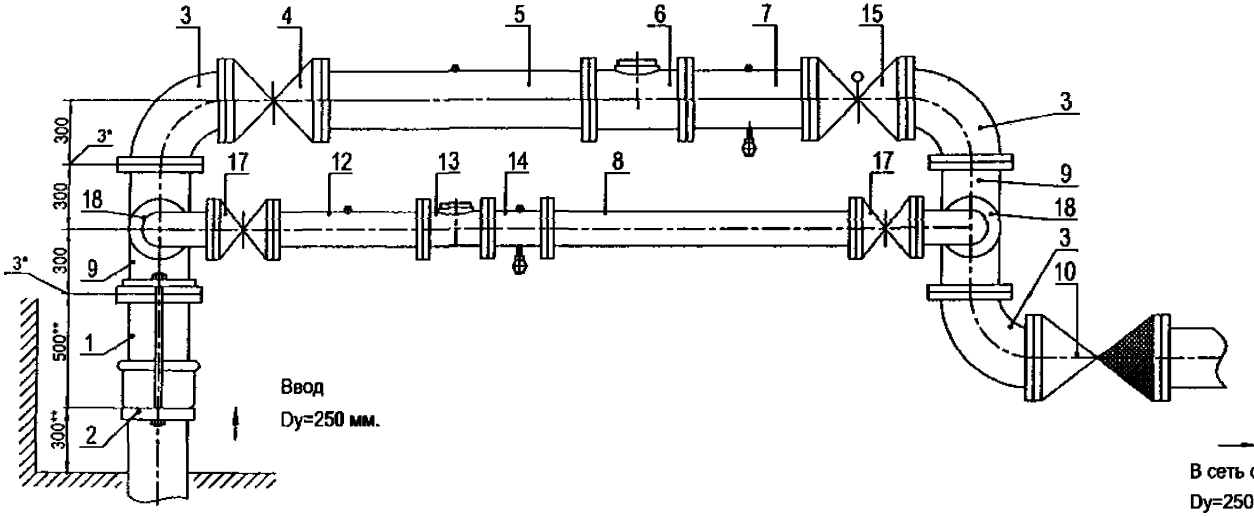

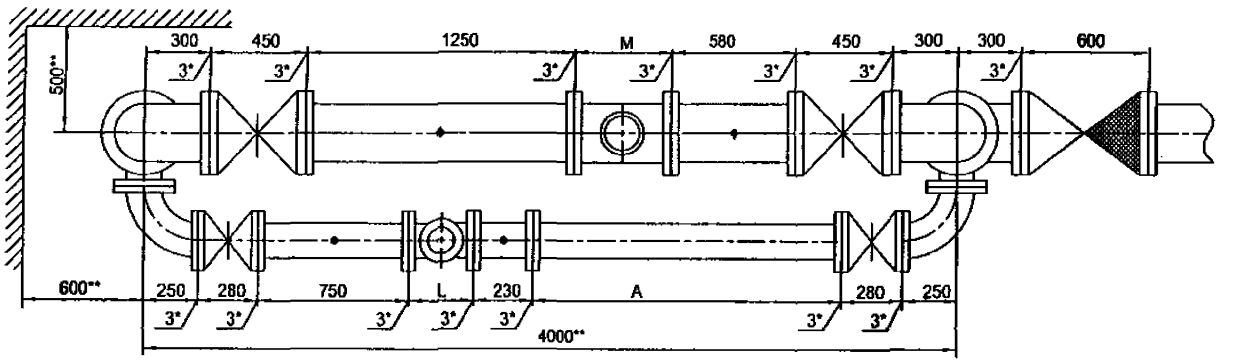

Установка счетчика dy=150 мм на хозяйственно-питьевой линии и счетчика dy=250 мм на пожарно-резервной линии в водомерном узле на вводе диаметром 250 мм.

Схема водомерного узла.

Перечень элементов, технические требования см. лист 353.

Изм	Лист	№ документа	Подпись	Дата	ЦИРВ02А. 00. 00. 00	Лист 352

Подпись и дата | Инв. № дубл. | Взам. инв. № | Подпись и дата | Инв. № подл.

Перечень элементов:

Поз.	Наименование, обозначение	Кол.	Примечание
1	Патрубок ПФГ 250	1	
2	Стяжка, Д=250 мм	1	
3	Колено УФ 250	3	
4	Задвижка клиновая, Ду=250 мм	1	
5	Патрубок до счетчика (ПДС) Ду=250 мм	1	
6	Счетчик dy=250 мм.	1	
7	Патрубок после счетчика (ППС) Ду=250 мм	1	
8	2-й патрубок после счетчика (2-ППС) Ду=150 мм (компенсатор)	1	
9	Тройник ТФ 250х150	2	
10	Клапан обратный, Ду=250 мм	1	
12	Патрубок до счетчика (ПДС) Ду=150 мм	1	
13	Счетчик dy=150 мм.	1	
14	Патрубок после счетчика (ППС) Ду=150 мм	1	
15	Задвижка с электроприводом Ду=250 мм	1	
17	Задвижка клиновая, Ду=150 мм	2	
18	Колено УФ 150	2	

7. Допускается установка:
- струевыпрямителя вместо патрубка до счетчика (ПДС),
- фильтра-струевыпрямителя (ФС) вместо патрубка до счетчика (ПДС) и фильтра (см. прил. 1, рис. 13).

8. Допускается установка компенсирующих патрубков после обвязки счетчика (см. прил.1, рис 11а, б).

9. Допускается изменение длин патрубков до и после счетчика в соответствии с требованиями, изложенными в паспорте на счетчик (наличие сливных и контролирующих отверстий - обязательно).

Установка счетчика dy=150 мм на хозяйственно-питьевой линии и счетчика dy=250 мм на пожарно-резервной линии в водомерном узле на вводе диаметром 250 мм.

1*. Толщины прокладок между элементами водомерного узла.

2**. Размеры уточнить по месту.

3. Допускается замена задвижек поз. 4, 15, 17 на другую запорную аппаратуру соответствующего условного прохода (dy) и назначения, разрешенную к применению в системе хозяйственно-питьевого водопровода.

4. Размеры L, M - монтажные длины счетчиков, размер А - по месту.

5. Допускается установка бесфланцевого обратного клапана типа 19ч21бр (см. прил. 1, рис. 12). При одном водопроводном вводе на объект клапан обратный поз. 10 не устанавливается.

6. Допускается установка фильтров dy=250, 150 мм на соответствующий диаметр перед патрубками до счетчиков; возможно применение фильтра-перехода (ФП) (см. прил. 1, рис. 15).

Перечень элементов. Технические требования.

Инв. № подл. | Подпись и дата | Взам. инв. № | Инв. № дубл. | Подпись и дата

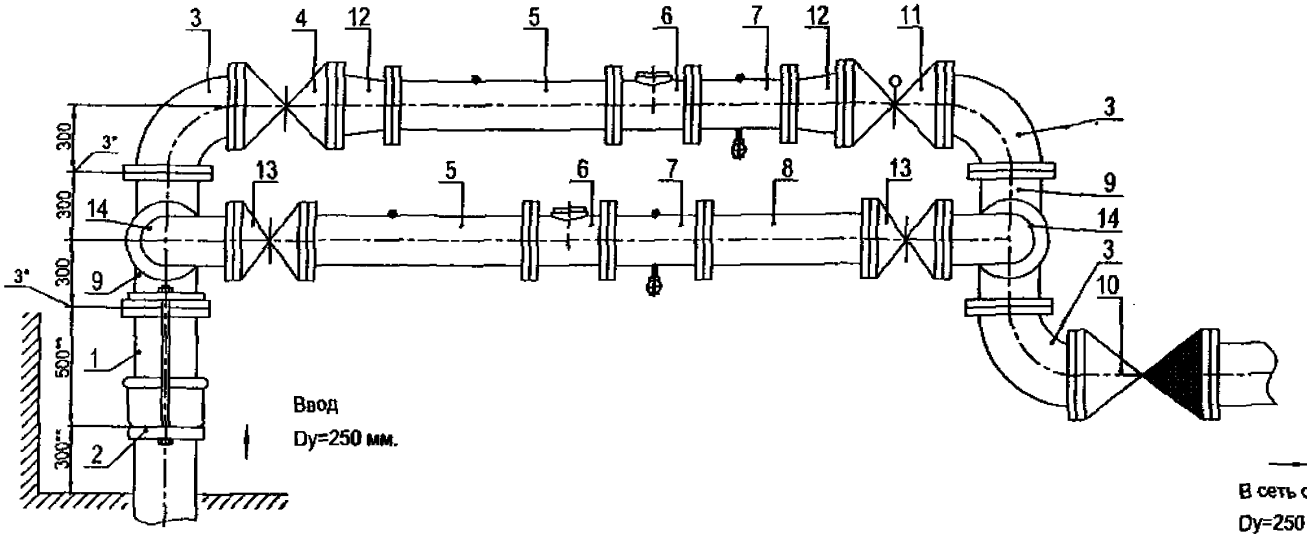

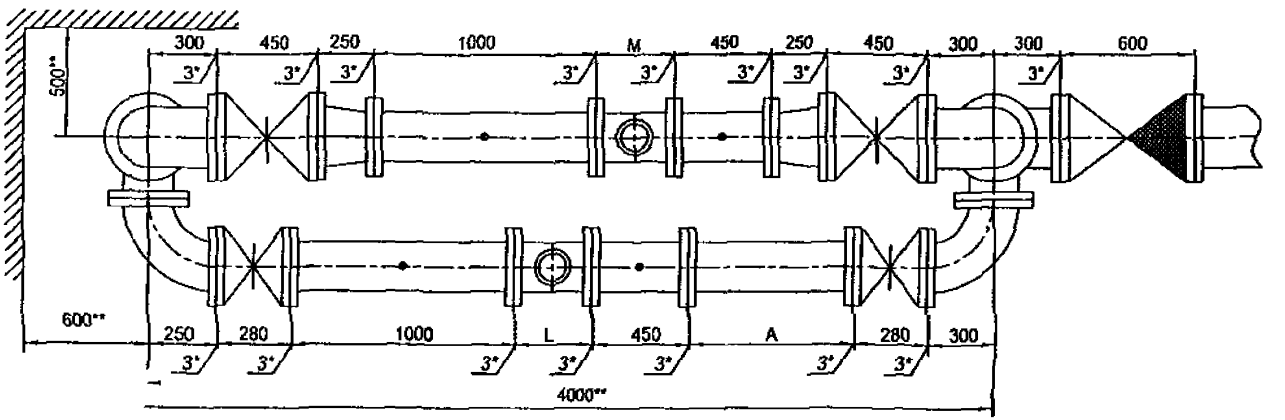

Установка счетчика dy=200 мм на хозяйственно-питьевой линии и счетчика dy=200 мм на пожарно-резервной линии в водомерном узле на вводе диаметром 250 мм.

Схема водомерного узла.

Перечень элементов, технические требования см. лист 355.

Подпись и дата | Инв. № дубл. | Взам. инв. № | Подпись и дата | Инв. № подл.

Изм | Лист | № документа | Подпись | Дата

ЦИРВ02А. 00. 00. 00

Лист 354

Перечень элементов:

Поз.	Наименование, обозначение	Кол.	Примечание
1	Патрубок ПФГ 250	1	
2	Стяжка, Д=250 мм	1	
3	Колено УФ 250	3	
4	Задвижка клиновая, Ду=250 мм	1	
5	Патрубок до счетчика (ПДС) Ду=200 мм	2	
6	Счетчик dy=200 мм.	2	
7	Патрубок после счетчика (ППС) Ду=200 мм	2	
8	2-й патрубок после счетчика (2-ППС) Ду=200 мм (компенсатор)	1	
9	Тройник ТФ 250х200	2	
10	Клапан обратный, Ду=250 мм	1	
11	Задвижка с электроприводом Ду=250 мм	1	
12	Переход ПФ 250х200	2	
13	Задвижка клиновая, Ду=200 мм	2	
14	Колено УФ 200	2	

7. Допускается установка:
- струевыпрямителя вместо патрубка до счетчика (ПДС),
- фильтра-струевыпрямителя (ФС) вместо патрубка до счетчика (ПДС) и фильтра (см. прил. 1, рис. 13).
- фильтра-струевыпрямителя-перехода (ФСП) вместо перехода перед счетчиком, фильтра и патрубка до счетчика - на пожарно-резервной линии (см. прил. 1, лист 14).

8. Допускается установка компенсирующих патрубков после обвязки счетчика (см. прил.1, рис 11а, б).

9. Допускается изменение длин патрубков до и после счетчика в соответствии с требованиями, изложенными в паспорте на счетчик (наличие сливных и контролирующих отверстий - обязательно).

Установка счетчика dy=200 мм на хозяйственно-питьевой линии и счетчика dy=200 мм на пожарно-резервной линии в водомерном узле на вводе диаметром 250 мм.

1*. Толщины прокладок между элементами водомерного узла.

2**. Размеры уточнить по месту.

3. Допускается замена задвижек поз. 4, 11, 13 на другую запорную аппаратуру соответствующего условного прохода (dy) и назначения, разрешенную к применению в системе хозяйственно-питьевого водопровода.

4. Размеры L, M - монтажные длины счетчиков, размер A - по месту.

5. Допускается установка бесфланцевого обратного клапана типа 19ч21бр (см. прил. 1, рис. 12). При одном водопроводном вводе на объект клапан обратный поз. 10 не устанавливается.

6. Допускается установка фильтров dy=250, 200 мм на соответствующий диаметр перед патрубками до счетчиков; возможно применение фильтра-перехода (ФП) (см. прил. 1, рис. 15).

Перечень элементов. Технические требования.

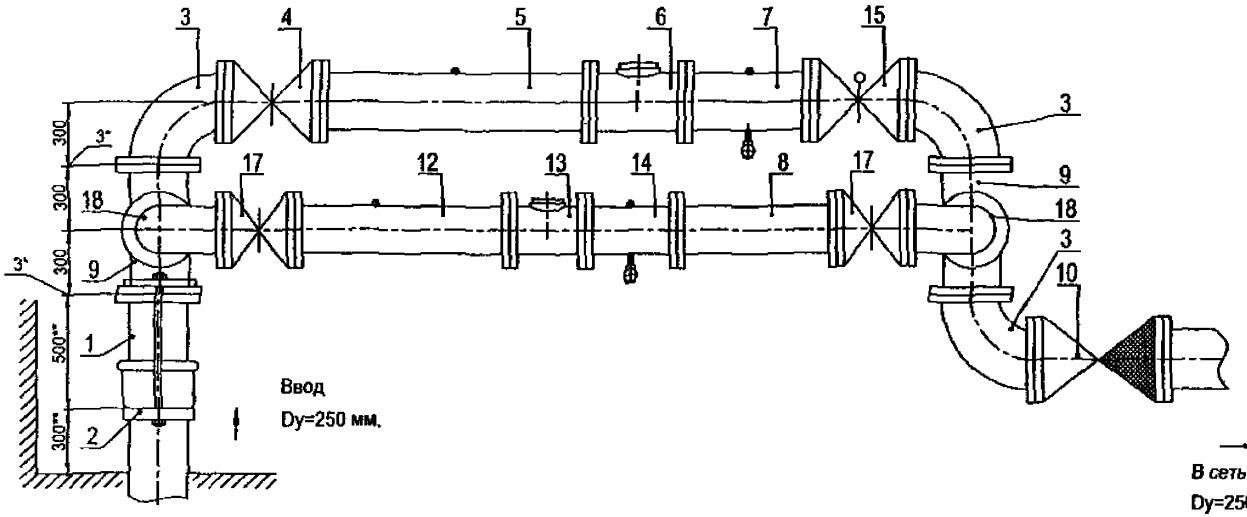

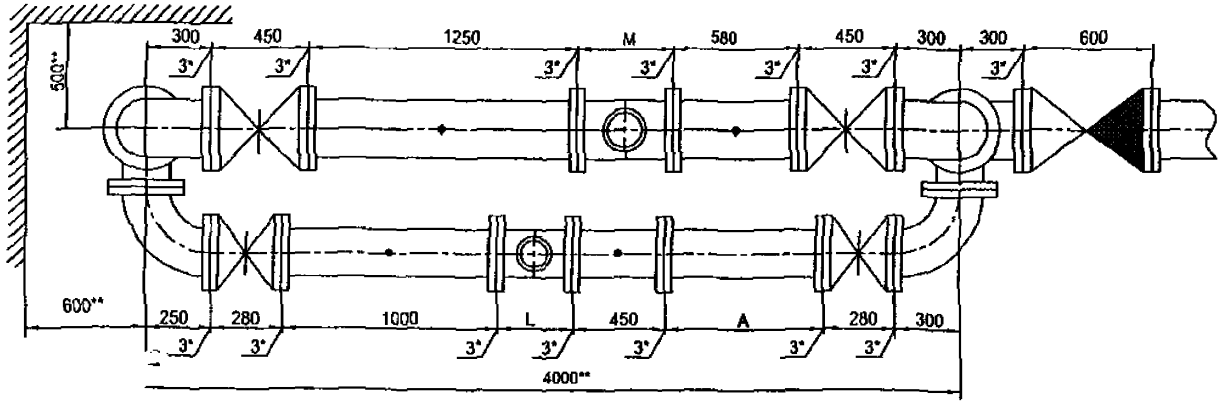

Установка счетчика dy=200 мм на хозяйственно-питьевой линии и счетчика dy=250 мм на пожарно-резервной линии в водомерном узле на вводе диаметром 250 мм.

Перечень элементов, технические требования см. лист 357.

Схема водомерного узла.

Изм.	Лист	№ документа	Подпись	Дата	ЦИРВ02А. 00. 00. 00	Лист 356

Подпись и дата | Инв. № дубл. | Взам. инв. № | Подпись и дата | Инв. № подл.

Перечень элементов:

Поз.	Наименование, обозначение	Кол.	Примечание
1	Патрубок ПФГ 250	1	
2	Стяжка, Д=250 мм	1	
3	Колено УФ 250	3	
4	Задвижка клиновая, Ду=250 мм	1	
5	Патрубок до счетчика (ПДС) Ду=250 мм	1	
6	Счетчик dy=250 мм.	1	
7	Патрубок после счетчика (ППС) Ду=250 мм	1	
8	2-й патрубок после счетчика (2-ППС) Ду=200 мм (компенсатор)	1	
9	Тройник ТФ 250х200	2	
10	Клапан обратный, Ду=250 мм	1	
12	Патрубок до счетчика (ПДС) Ду=200 мм	1	
13	Счетчик dy=200 мм.	1	
14	Патрубок после счетчика (ППС) Ду=200 мм	1	
15	Задвижка с электроприводом Ду=250 мм	1	
17	Задвижка клиновая, Ду=200 мм	2	
18	Колено УФ 200	2	

7. Допускается установка:
- струевыпрямителя вместо патрубка до счетчика (ПДС),
- фильтра-струевыпрямителя (ФС) вместо патрубка до счетчика (ПДС) и фильтра (см. прил. 1, рис. 13).

8. Допускается установка компенсирующих патрубков после обвязки счетчика (см. прил.1, рис 11а, б).

9. Допускается изменение длин патрубков до и после счетчика в соответствии с требованиями, изложенными в паспорте на счетчик (наличие сливных и контролирующих отверстий - обязательно).

Установка счетчика dy=200 мм на хозяйственно-питьевой линии и счетчика dy=250 мм на пожарно-резервной линии в водомерном узле на вводе диаметром 250 мм.

1*. Толщины прокладок между элементами водомерного узла.

2**. Размеры уточнить по месту.

3. Допускается замена задвижек поз. 4, 15, 17 на другую запорную аппаратуру соответствующего условного прохода (dy) и назначения, разрешенную к применению в системе хозяйственно-питьевого водопровода.

4. Размеры L, M - монтажные длины счетчиков, размер А - по месту.

5. Допускается установка бесфланцевого обратного клапана типа 19ч21бр (см. прил. 1, рис. 12). При одном водопроводном вводе на объект клапан обратный поз. 10 не устанавливается.

6. Допускается установка фильтров dy=250, 200 мм на соответствующий диаметр перед патрубками до счетчиков; возможно применение фильтра-перехода (ФП) (см. прил. 1, рис. 15).

Перечень элементов. Технические требования.

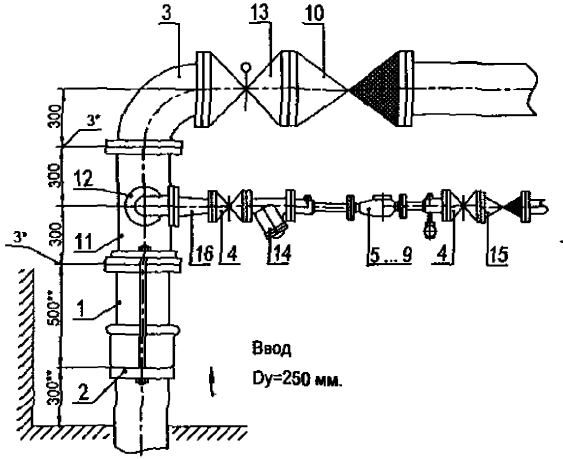

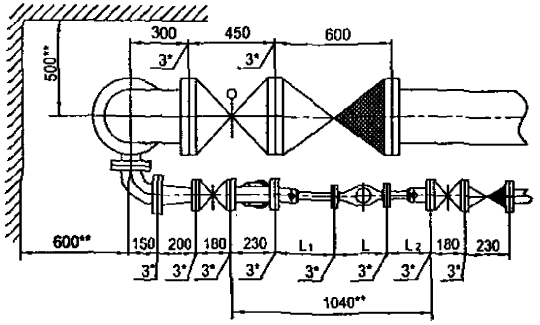

Установка счетчиков dy 20 ... 50 мм на хозяйственно-питьевой линии с раздельной системой хозяйственно-питьевого и противопожарного водопроводов на вводе диаметром 250 мм.

Схема водомерного узла.

Перечень элементов, технические требования, таблица 1 см. лист 359.

Изм	Лист	№ документа	Подпись	Дата	ЦИРВ02А. 00. 00. 00	Лист 358

Инв. № подл. | Подпись и дата | Взам. инв. № | Инв. № дубл. | Подпись и дата

Перечень элементов:

Поз	Наименование, обозначение	Кол.	Прим.
1	Патрубок ПФГ 250	1	
2	Стяжка, Ду=250 мм	1	
3	Колено УФ 250	1	
4	Задвижка клиновая, Ду=50 мм	2	
5	Счетчик dy=20 мм в обвязке ЦИРВ02. 01. 00. 00	1	
6	Счетчик dy=25 мм в обвязке ЦИРВ02. 03. 00. 00	1	
7	Счетчик dy=32 мм в обвязке ЦИРВ02. 05. 00. 00	1	
8	Счетчик dy=40 мм в обвязке ЦИРВ02. 07. 00. 00	1	
9	Счетчик dy=50 мм в обвязке ЦИРВ02. 09. 00. 00	1	
10	Клапан обратный, Ду=250 мм	1	
11	Тройник ТФ 250х80	1	
12	Колено УФ 80	1	
13	Задвижка с электроприводом, Ду=250 мм	1	
14	Фильтр, Ду=50 мм (патрубок вместо фильтра)	1	
15	Клапан обратный, Ду=50 мм	1	
16	Переход ПФ 80х50	1	

Табл. 1

Диаметр условного прохода счетчика dy, мм	Патрубок до счетчика (ПДС) L_1, мм	Патрубок после счетчика (ППС) L_2, мм
20	295	295
25		225
32		
40		185
50		

8. При применении турбинных счетчиков (dy=50 мм) допускается установка:
- струевыпрямителя вместо патрубка до счетчика (ПДС),
- фильтра-струевыпрямителя (ФС) вместо патрубка до счетчика (ПДС) и фильтра (см. прил. 1, рис. 13),
- фильтра-струевыпрямителя-перехода (ФСП) вместо патрубка до счетчика (ПДС), фильтра и перехода (см. прил. 1, рис. 14).

9. Допускается изменение длин патрубков до и после счетчика в соответствии с требованиями, изложенными в паспорте на счетчик (наличие сливных и контролирующих отверстий - обязательно).

Установка счетчиков dy 20 ... 50 мм на хозяйственно-питьевой линии с раздельной системой хозяйственно-питьевого и противопожарного водопроводов на вводе диаметром 250 мм.

1*. Толщины прокладок между элементами водомерного узла.

2**. Размеры уточнить по месту.

3. Допускается замена задвижек поз. 4, 13 на другую запорную *аппаратуру соответствующего условного прохода (dy) и назначения*, разрешенную к применению в системе хозяйственно - питьевого водопровода.

4. Размер L - монтажная длина счетчика с фланцами. Допускается выполнение обвязок счетчиков на резьбовых соединительных элементах (см. прил. 1, рис. 6... 10).

5. Допускается установка компенсирующих патрубков после обвязки счетчика (см. прил. 1, рис 11а, б).

6. Допускается установка бесфланцевого обратного клапана типа 19ч21бр (см. прил. 1, рис. 12). При одном водопроводном вводе на объект клапаны обратные поз. 10, 15 не устанавливаются.

7. Допускается установка фильтра-перехода (ФП) на хозяйственно - питьевой линии вместо перехода поз. 16 и фильтра поз. 14 (см. прил. 1, рис. 15).

Перечень элементов. Технические требования. Таблица 1.

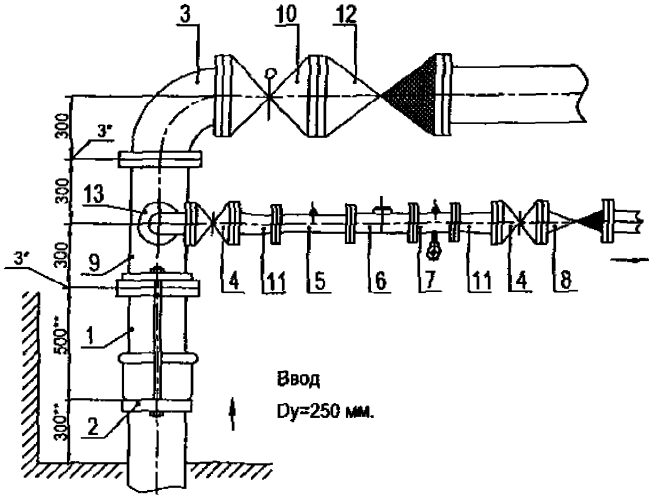

В сеть объекта
(противопожарные нужды) Dy=250 мм.

В сеть объекта
(хозяйственно-питьевые нужды) Dy=80 мм.

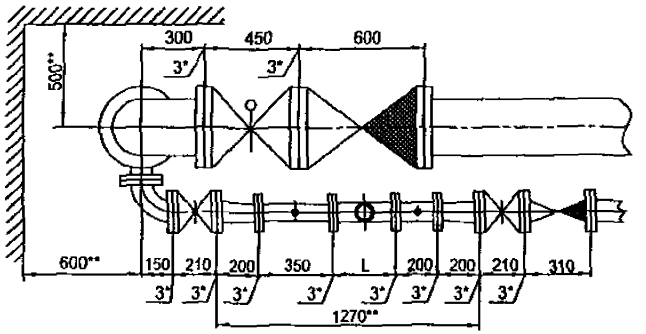

Установка счетчика dy= 65 мм на хозяйственно-питьевой линии с раздельной системой хозяйственно-питьевого и противопожарного водопроводов на вводе диаметром 250 мм.

Перечень элементов, технические требования см. лист 361.

Схема водомерного узла.

Изм.	Лист	№ документа	Подпись	Дата	ЦИРВ02А. 00. 00. 00	Лист 360

Инв. № подл. | Подпись и дата | Взам. инв. № | Инв. № дубл. | Подпись и дата

Перечень элементов:

Поз.	Наименование, обозначение	Кол.	Прим.
1	Патрубок ПФГ 250	1	
2	Стяжка, Ду=250 мм	1	
3	Колено УФ 250	1	
4	Задвижка клиновая, Ду=80 мм	2	
5	Патрубок до счетчика (ПДС), dy=65 мм	1	
6	Счетчик dy=65	1	
7	Патрубок после счетчика (ППС), dy=65 мм	1	
8	Клапан обратный, Ду=80 мм	1	
9	Тройник ТФ 250х80	1	
10	Задвижка (клапан) с электроприводом, Ду=250 мм	1	
11	Переход ПФ 80х65	2	
12	Клапан обратный, Ду=250 мм	1	
13	Колено УФ 80	1	

1*. Толщины прокладок между элементами водомерного узла.

2**. Размеры уточнить по месту.

3. Допускается замена задвижек поз. 4, 10 на другую запорную аппаратуру соответствующего условного прохода (dy) и назначения, разрешенную к применению в системе хозяйственно - питьевого водопровода.

4. Размер L - монтажная длина счетчика.

5. Допускается установка компенсирующих патрубков после обвязки счетчиков (см. прил., рис 11а, б).

6. Допускается установка бесфланцевого обратного клапана типа 19ч21бр (см. прил., рис. 12). При одном водопроводном вводе на объект клапаны обратные поз. 8, 12 не устанавливается.

7. Допускается изменения длин патрубков до и после счетчика в соответствии с требованиями, изложенными в паспорте на счетчик (наличие сливных и контролирующих отверстий - обязательно); допускается применение:

- фильтра перед патрубком до счетчика (ПДС);
- фильтра-перехода (ФП) вместо перехода и фильтра,
- струевыпрямителя вместо патрубка до счетчика (ПДС),
- фильтра-струевыпрямителя (ФС) вместо патрубка до счетчика (ПДС) и фильтра (см. прил., рис. 13).
- фильтра-струевыпрямителя-перехода (ФСП) вместо перехода перед счетчиком, фильтра и патрубка до счетчика (см. прил. 1, лист 14)

Установка счетчика с dy=65 мм с раздельной системой хозяйственно-питьевого и противопожарного водопроводов на вводе диаметром 250 мм.

Перечень элементов. Технические требования.

Подпись и дата | Инв. № дубл. | Взам. инв. № | Подпись и дата | Инв. № подл.

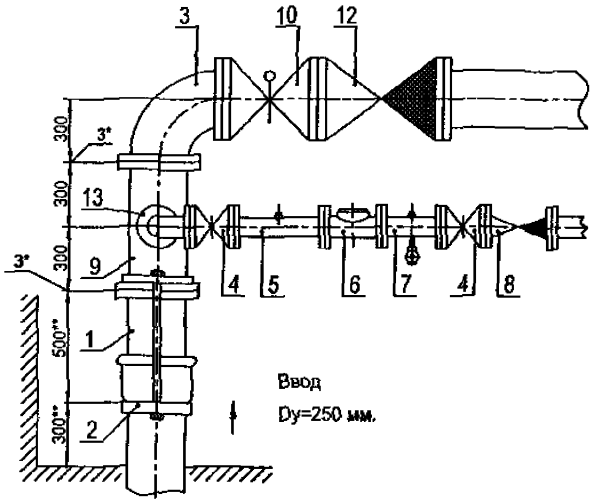

В сеть объекта
(противопожарные нужды) Dy=250 мм.

В сеть объекта
(хозяйственно-питьевые нужды) Dy=80 мм.

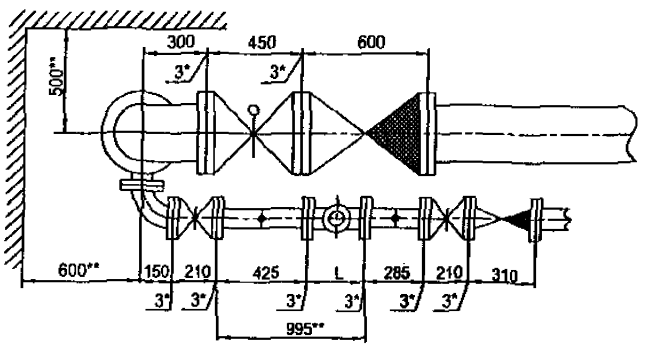

Установка счетчика dy= 80 мм на хозяйственно-питьевой линии с раздельной системой хозяйственно-питьевого и противопожарного водопроводов на вводе диаметром 250 мм.

Схема водомерного узла.

Перечень элементов, технические требования см. лист 363.

Изм.	Лист	№ документа	Подпись	Дата	ЦИРВ02А. 00. 00. 00	Лист 362

Инв. № подл. | Подпись и дата | Взам. инв. № | Инв. № дубл. | Подпись и дата

Перечень элементов:

Поз.	Наименование, обозначение	Кол.	Прим.
1	Патрубок ПФГ 250	1	
2	Стяжка, Ду=250 мм	1	
3	Колено УФ 250	1	
4	Задвижка клиновая, Ду=80 мм	2	
5	Патрубок до счетчика (ПДС), dy=80 мм	1	
6	Счетчик dy=80	1	
7	Патрубок после счетчика (ППС), dy=80 мм	1	
8	Клапан обратный, Ду=80 мм	1	
9	Тройник ТФ 250х80	1	
10	Задвижка (клапан) с электроприводом, Ду=250 мм	1	
12	Клапан обратный, Ду=250 мм	1	
13	Колено УФ 80	1	

1*. Толщины прокладок между элементами водомерного узла.

2**. Размеры уточнить по месту.

3. Допускается замена задвижек поз. 4, 10 на другую запорную аппаратуру соответствующего условного прохода (dy) и назначения, разрешенную к применению в системе хозяйственно - питьевого водопровода.

4. Размер L - монтажная длина счетчика.

5. Допускается установка компенсирующих патрубков после обвязки счетчиков (см. прил., рис 11а, б).

6. Допускается установка бесфланцевого обратного клапана типа 19ч21бр (см. прил., рис. 12). При одном водопроводном вводе на объект клапаны обратные поз. 8, 12 не устанавливается.

7. Допускается изменения длин патрубков до и после счетчика в соответствии с требованиями, изложенными в паспорте на счетчик (наличие сливных и контролирующих отверстий - обязательно); допускается применение:

- фильтра перед патрубком до счетчика (ПДС);
- фильтра-перехода (ФП) вместо перехода и фильтра,
- струевыпрямителя вместо патрубка до счетчика (ПДС);
- фильтра-струевыпрямителя (ФС) вместо патрубка до счетчика (ПДС) и фильтра (см. прил., рис. 13).

Установка счетчика с dy=80 мм с раздельной системой хозяйственно-питьевого и противопожарного водопроводов на вводе диаметром 250 мм.

Перечень элементов. Технические требования.

Подпись и дата | Инв. № дубл. | Взам. инв. № | Подпись и дата | Инв. № подл.

Изм.	Лист	№ документа	Подпись	Дата	ЦИРВ02А. 00. 00	Лист 363

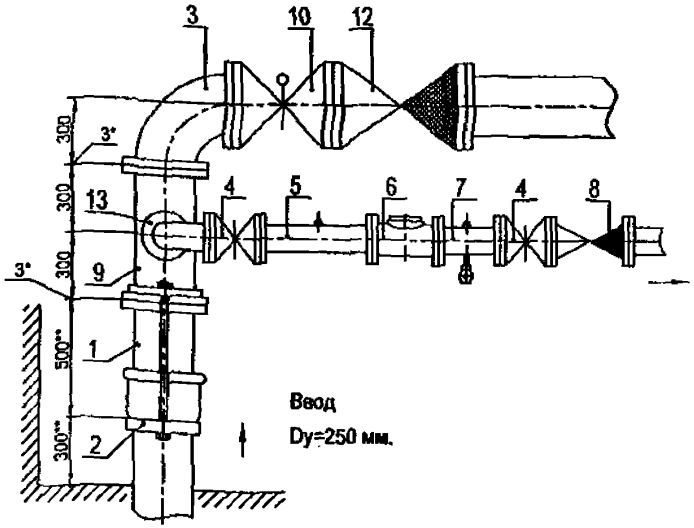

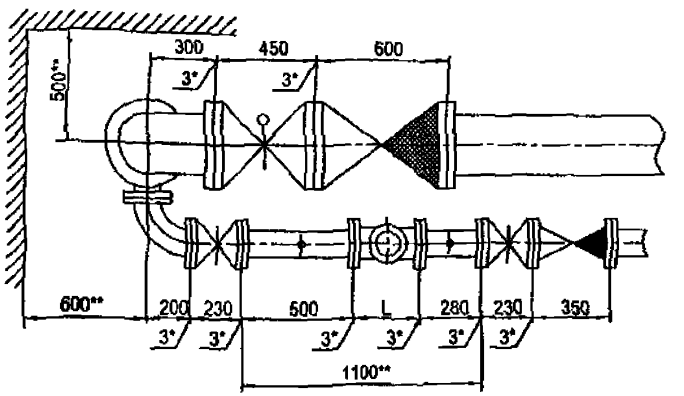

Установка счетчика dy= 100 мм на хозяйственно-питьевой линии с раздельной системой хозяйственно-питьевого и противопожарного водопроводов на вводе диаметром 250 мм.

Схема водомерного узла.

Перечень элементов, технические требования см. лист 365.

Изм.	Лист	№ документа	Подпись	Дата	ЦИРВ02А. 00. 00	Лист 364

Инв. № подл. | Подпись и дата | Взам. инв. № | Инв. № дубл. | Подпись и дата

Перечень элементов:

Поз.	Наименование, обозначение	Кол.	Прим.
1	Патрубок ПФГ 250	1	
2	Стяжка, Ду=250 мм	1	
3	Колено УФ 250	1	
4	Задвижка клиновая, Ду=100 мм	2	
5	Патрубок до счетчика (ПДС), dy=100 мм	1	
6	Счетчик dy=100	1	
7	Патрубок после счетчика (ППС), dy=100 мм	1	
8	Клапан обратный, Ду=100 мм	1	
9	Тройник ТФ 250х100	1	
10	Задвижка (клапан) с электроприводом, Ду=250 мм	1	
12	Клапан обратный, Ду=250 мм	1	
13	Колено УФ 100	1	

1*. Толщины прокладок между элементами водомерного узла.

2**. Размеры уточнить по месту.

3. Допускается замена задвижек поз. 4, 10 на другую запорную аппаратуру соответствующего условного прохода (dy) и назначения, разрешенную к применению в системе хозяйственно - питьевого водопровода.

4. Размер L - монтажная длина счетчика.

5. Допускается установка компенсирующих патрубков после обвязки счетчиков (см. прил., рис 11а, б).

6. Допускается установка бесфланцевого обратного клапана типа 19ч21бр (см. прил., рис. 12). При одном водопроводном вводе на объект клапаны обратные поз. 8, 12 не устанавливается.

7. Допускается изменения длин патрубков до и после счетчика в соответствии с требованиями, изложенными в паспорте на счетчик (наличие сливных и контролирующих отверстий - обязательно); допускается применение:

- фильтра перед патрубком до счетчика (ПДС);
- фильтра-перехода (ФП) вместо перехода и фильтра,
- струевыпрямителя вместо патрубка до счетчика (ПДС),
- фильтра-струевыпрямителя (ФС) вместо патрубка до счетчика (ПДС) и фильтра (см. прил., рис. 13).

Установка счетчика с dy=100 мм с раздельной системой хозяйственно-питьевого и противопожарного водопроводов на вводе диаметром 250 мм.

Перечень элементов. Технические требования.

Подпись и дата | Инв. № дубл. | Взам. инв. № | Подпись и дата | Инв. № подл.

Изм.	Лист	№ документа	Подпись	Дата	ЦИРВ02А. 00. 00	Лист 365

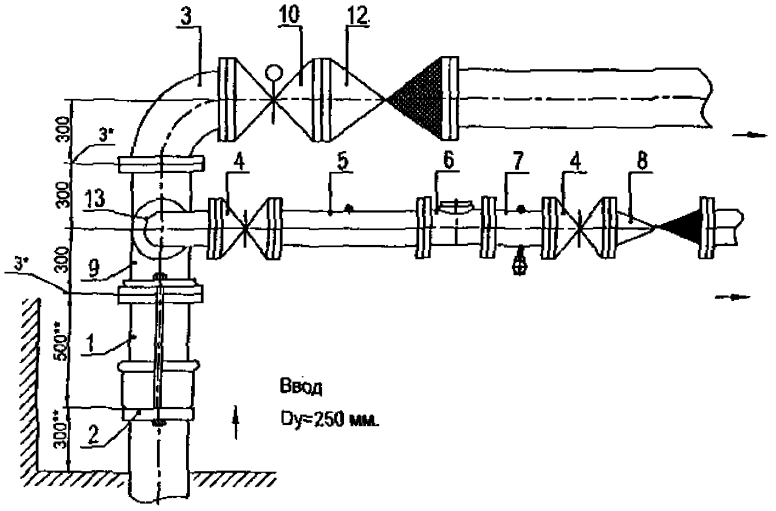

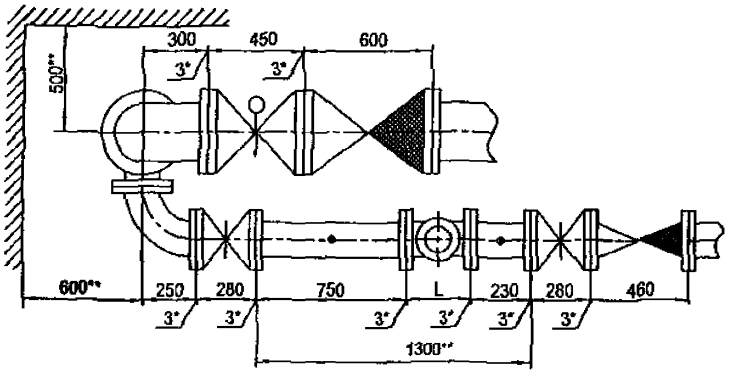

Установка счетчика dy=150 мм на хозяйственно-питьевой линии с раздельной системой хозяйственно-питьевого и противопожарного водопроводов на вводе диаметром 250 мм.

Перечень элементов, технические требования см. лист 367.

Схема водомерного узла.

Изм	Лист	№ документа	Подпись	Дата	ЦИРВ02А. 00. 00. 00	Лист 366

Подпись и дата | Инв. № дубл. | Взам. инв. № | Подпись и дата | Инв. № подл.

Перечень элементов:

Поз.	Наименование, обозначение	Кол.	Прим.
1	Патрубок ПФГ 250	1	
2	Стяжка, Ду=250 мм	1	
3	Колено УФ 250	1	
4	Задвижка клиновая, Ду=150 мм	2	
5	Патрубок до счетчика (ПДС), dy=150 мм	1	
6	Счетчик dy=150	1	
7	Патрубок после счетчика (ППС), dy=150 мм	1	
8	Клапан обратный, Ду=150 мм	1	
9	Тройник ТФ 250х150	1	
10	Задвижка (клапан) с электроприводом, Ду=250 мм	1	
12	Клапан обратный, Ду=250 мм	1	
13	Колено УФ 150	1	

1*. Толщины прокладок между элементами водомерного узла.

2**. Размеры уточнить по месту.

3. Допускается замена задвижек поз. 4, 10 на другую запорную аппаратуру соответствующего условного прохода (dy) и назначения, разрешенную к применению в системе хозяйственно - питьевого водопровода.

4. Размер L - монтажная длина счетчика.

5. Допускается установка компенсирующих патрубков после обвязки счетчиков (см. прил., рис 11а, б).

6. Допускается установка бесфланцевого обратного клапана типа 19ч21бр (см. прил., рис. 12). При одном водопроводном вводе на объект клапаны обратные поз. 8, 12 не устанавливается.

7. Допускается изменения длин патрубков до и после счетчика в соответствии с требованиями, изложенными в паспорте на счетчик (наличие сливных и контролирующих отверстий - обязательно); допускается применение:

- фильтра перед патрубком до счетчика (ПДС);
- фильтра-перехода (ФП) вместо перехода и фильтра,
- струевыпрямителя вместо патрубка до счетчика (ПДС),
- фильтра-струевыпрямителя (ФС) вместо патрубка до счетчика (ПДС) и фильтра (см. прил., рис. 13).

Установка счетчика с dy=150 мм с раздельной системой хозяйственно-питьевого и противопожарного водопроводов на вводе диаметром 250 мм.

Перечень элементов. Технические требования.

Инв. № подл. | Подпись и дата | Взам. инв. № | Инв. № дубл. | Подпись и дата

Изм	Лист	№ документа	Подпись	Дата	ЦИРВ02А. 00. 00	Лист 367

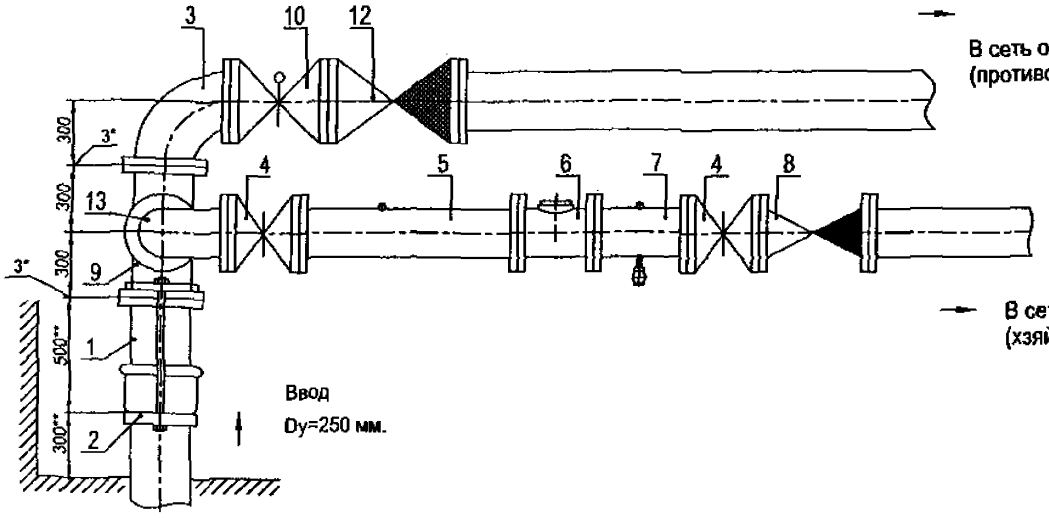

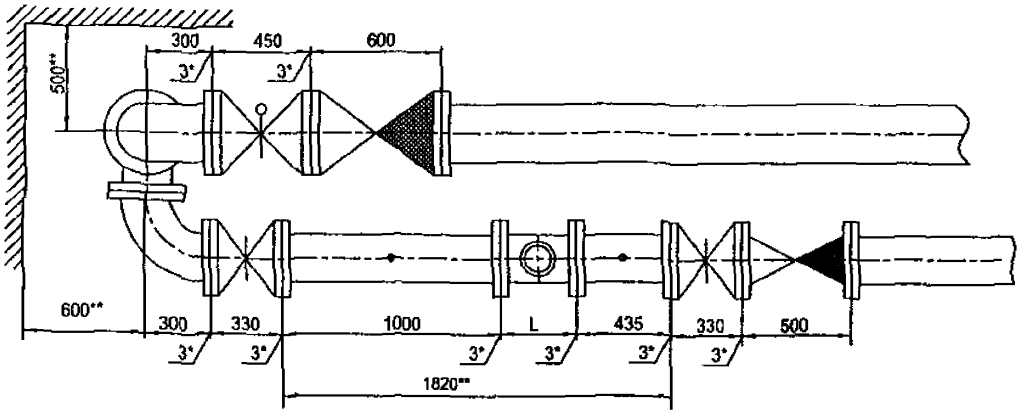

Установка счетчика dy=200 мм на хозяйственно-питьевой линии с раздельной системой хозяйственно-питьевого и противопожарного водопроводов на вводе диаметром 250 мм.

Схема водомерного узла.

Перечень элементов, технические требования см. лист 369.

Изм	Лист	№ документа	Подпись	Дата	ЦИРВ02А. 00. 00	Лист 368

Инв. № подл. | Подпись и дата | Взам. инв. № | Инв. № дубл. | Подпись и дата

Перечень элементов:

Поз.	Наименование, обозначение	Кол.	Прим.
1	Патрубок ПФГ 250	1	
2	Стяжка, Ду=250 мм	1	
3	Колено УФ 250	1	
4	Задвижка клиновая, Ду=200 мм	2	
5	Патрубок до счетчика (ПДС), dy=200 мм	1	
6	Счетчик dy=200	1	
7	Патрубок после счетчика (ППС), dy=200 мм	1	
8	Клапан обратный, Ду=200 мм	1	
9	Тройник ТФ 250х200	1	
10	Задвижка (клапан) с электроприводом, Ду=250 мм	1	
12	Клапан обратный, Ду=250 мм	1	
13	Колено УФ 200	1	

1*. Толщины прокладок между элементами водомерного узла.

2**. Размеры уточнить по месту.

3. Допускается замена задвижек поз. 4, 10 на другую запорную аппаратуру соответствующего условного прохода (dy) и назначения, разрешенную к применению в системе хозяйственно - питьевого водопровода.

4. Размер L - монтажная длина счетчика.

5. Допускается установка компенсирующих патрубков после обвязки счетчиков (см. прил., рис 11а, б).

6. Допускается установка бесфланцевого обратного клапана типа 19ч21бр (см. прил., рис. 12). При одном водопроводном вводе на объект клапаны обратные поз. 8, 12 не устанавливается.

7. Допускается изменения длин патрубков до и после счетчика в соответствии с требованиями, изложенными в паспорте на счетчик (наличие сливных и *контролирующих отверстий - обязательно); допускается применение:*

- фильтра перед патрубком до счетчика (ПДС);
- фильтра-перехода (ФП) вместо перехода и фильтра,
- струевыпрямителя вместо патрубка до счетчика (ПДС),
- фильтра-струевыпрямителя (ФС) вместо патрубка до счетчика (ПДС) и фильтра (см. прил., рис. 13).

Установка счетчика с dy=200 мм с раздельной системой хозяйственно-питьевого и противопожарного водопроводов на вводе диаметром 250 мм.

Перечень элементов. Технические требования.

Инв. № подл. | Подпись и дата | Взам. инв. № | Инв. № дубл. | Подпись и дата

Изм.	Лист	№ документа	Подпись	Дата

ЦИРВ02А. 00. 00. 00

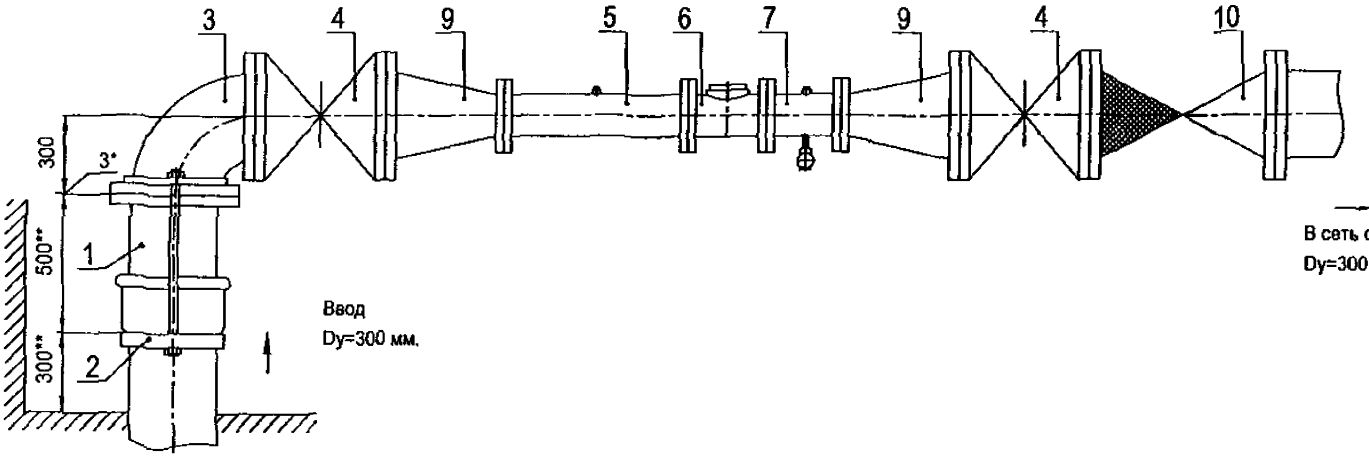

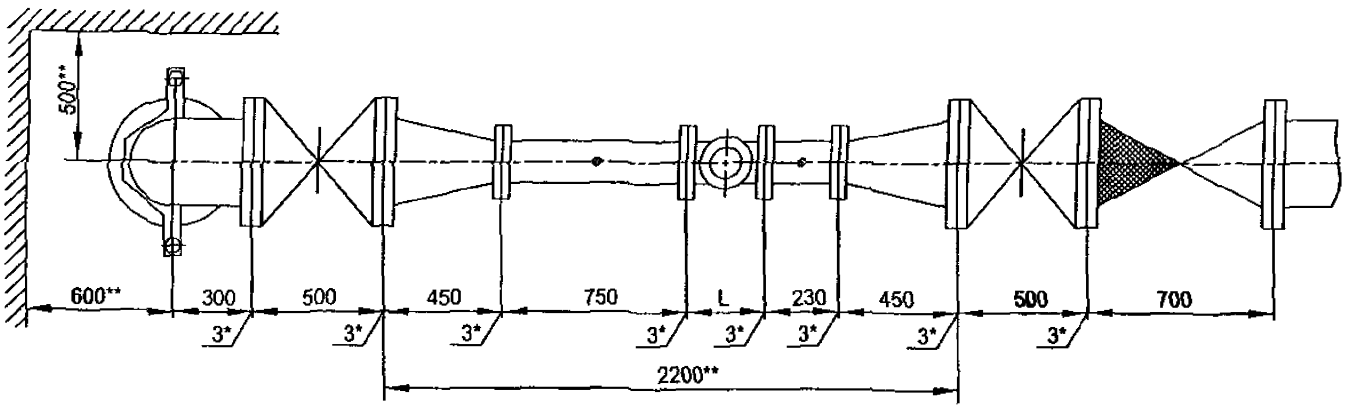

Установка счетчика dy=150 мм в водомерном узле
на вводе диаметром 300 мм.

Перечень элементов, технические требования см. лист 371.

Схема водомерного узла.

Изм.	Лист	№ документа	Подпись	Дата	ЦИРВ02А. 00. 00	Лист 370

Инв. № подл. | Подпись и дата | Взам. инв. № | Инв. № дубл. | Подпись и дата

Перечень элементов:

Поз.	Наименование, обозначение	Кол.	Примечание
1	Патрубок ПФГ 300	1	
2	Стяжка, Ду=300 мм	1	
3	Колено УФ 300	1	
4	Задвижка клиновая, Ду=300 мм	2	
5	Патрубок до счетчика (ПДС) Ду=150 мм	1	
6	Счетчик dy=150 мм.	1	
7	Патрубок после счетчика (ППС) Ду=150 мм	1	
9	Переход ПФ 300х150	2	
10	Клапан обратный, Ду=300 мм	1	

1*. Толщины прокладок между элементами водомерного узла.

2**. Размеры уточнить по месту.

3. Допускается замена задвижек поз. 4 на другую запорную аппаратуру соответствующего условного прохода (dy) и назначения, разрешенную к применению в системе хозяйственно-питьевого водопровода.

4. Размер L - монтажная длина счетчика.

5. Допускается установка бесфланцевого обратного клапана типа 19ч21бр (см. прил. 1, рис. 12). При одном водопроводном вводе на объект клапан обратный поз. 10 не устанавливается.

6. Допускается установка фильтров dy=150, 250 мм на соответствующий диаметр перед патрубком до счетчика; возможно применение фильтра-перехода (ФП) (см. прил. 1, рис. 15).

7. Допускается установка:
- струевыпрямителя вместо патрубка до счетчика (ПДС),
- фильтра-струевыпрямителя (ФС) вместо патрубка до счетчика (ПДС) и фильтра (см. прил. 1, рис. 13),
- фильтра-струевыпрямителя-перехода (ФСП) вместо патрубка до счетчика (ПДС), фильтра и перехода (см. прил. 1, рис. 14).

8. Допускается установка компенсирующих патрубков после обвязки счетчика (см. прил.1, рис 11а, б).

9. Допускается изменение длин патрубков до и после счетчика в соответствии с требованиями, изложенными в паспорте на счетчик (наличие сливных и контролирующих отверстий - обязательно).

Установка счетчика dy=150 мм в водомерном узле на вводе диаметром 300 мм.

Перечень элементов. Технические требования.

Подпись и дата | Инв. № дубл. | Взам. инв. № | Подпись и дата | Инв. № подл.

Изм.	Лист	№ документа	Подпись	Дата

ЦИРВ 02А. 00. 00. 00

Лист 371

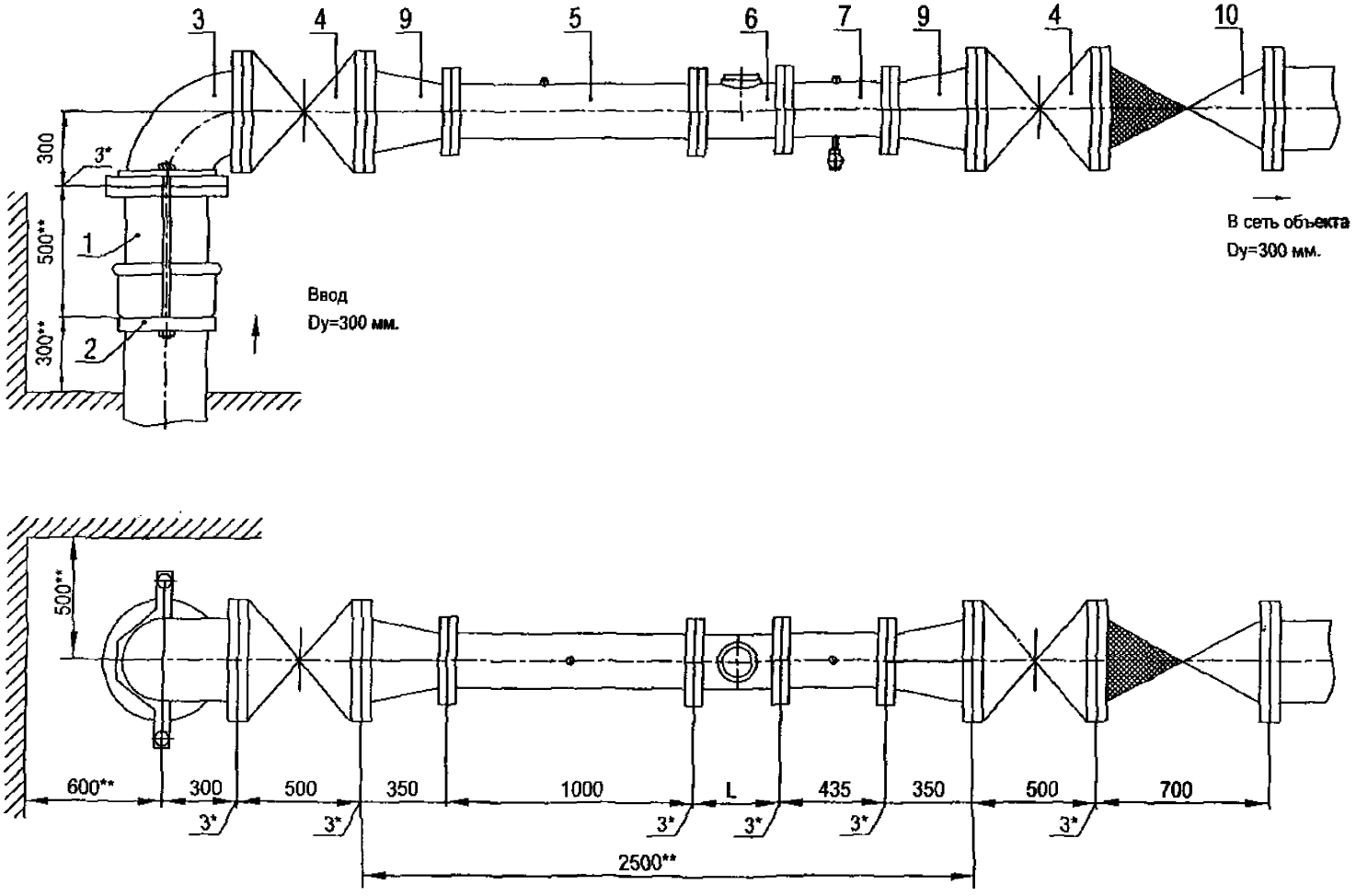

Установка счетчика dy=200 мм в водомерном узле на вводе диаметром 300 мм.

Перечень элементов, технические требования см. лист 373.

Схема водомерного узла.

Изм	Лист	№ документа	Подпись	Дата	ЦИРВ02А. 00. 00. 00	Лист 372

Инв. № подл. | Подпись и дата | Взам. инв. № | Инв. № дубл. | Подпись и дата

Перечень элементов:

Поз.	Наименование, обозначение	Кол.	Примечание
1	Патрубок ПФГ 300	1	
2	Стяжка, Ду=300 мм	1	
3	Колено УФ 300	1	
4	Задвижка клиновая, Ду=300 мм	2	
5	Патрубок до счетчика (ПДС) Ду=200 мм	1	
6	Счетчик dy=200 мм.	1	
7	Патрубок после счетчика (ППС) Ду=200 мм	1	
9	Переход ПФ 300х200	2	
10	Клапан обратный, Ду=300 мм	1	

1*. Толщины прокладок между элементами водомерного узла.

2**. Размеры уточнить по месту.

3. Допускается замена задвижек поз. 4 на другую запорную аппаратуру соответствующего условного прохода (dy) и назначения, разрешенную к применению в системе хозяйственно-питьевого водопровода.

4. Размер L - монтажная длина счетчика.

5. Допускается установка бесфланцевого обратного клапана типа 19ч21бр (см. прил. 1, рис. 12). При одном водопроводном вводе на объект клапан обратный поз. 10 не устанавливается.

6. Допускается установка фильтров dy=200, 250 мм на соответствующий диаметр перед патрубком до счетчика, возможно применение фильтра-перехода (ФП) (см. прил. 1, рис. 15).

7. Допускается установка:
- струевыпрямителя вместо патрубка до счетчика (ПДС),
- фильтра-струевыпрямителя (ФС) вместо патрубка до счетчика (ПДС) и фильтра (см. прил. 1, рис. 13),
- фильтра-струевыпрямителя-перехода (ФСП) вместо патрубка до счетчика (ПДС), фильтра и перехода (см. прил. 1, рис. 14).

8. Допускается установка компенсирующих патрубков после обвязки счетчика (см. прил.1, рис 11а, б).

9. Допускается изменение длин патрубков до и после счетчика в соответствии с требованиями, изложенными в паспорте на счетчик (наличие сливных и контролирующих отверстий - обязательно).

Установка счетчика dy=200 мм в водомерном узле на вводе диаметром 300 мм.

Перечень элементов. Технические требования.

Подпись и дата | Инв. № дубл. | Взам. инв. № | Подпись и дата | Инв. № подл.

Изм.	Лист	№ документа	Подпись	Дата

ЦИРВ 02А. 00. 00. 00

Лист 373

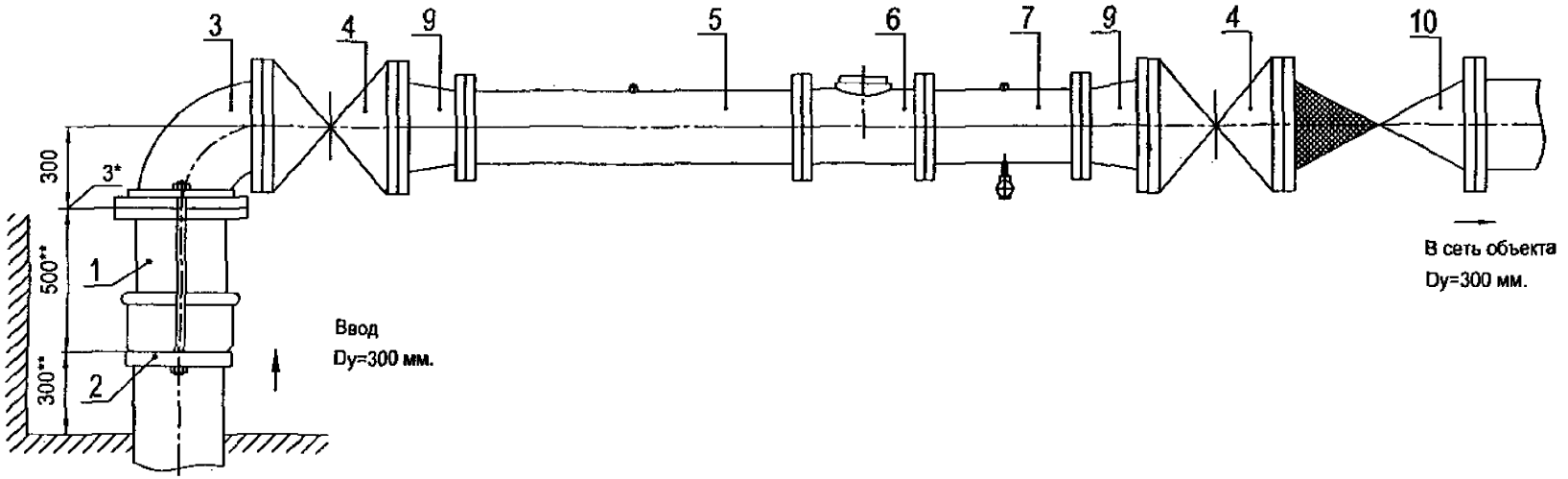

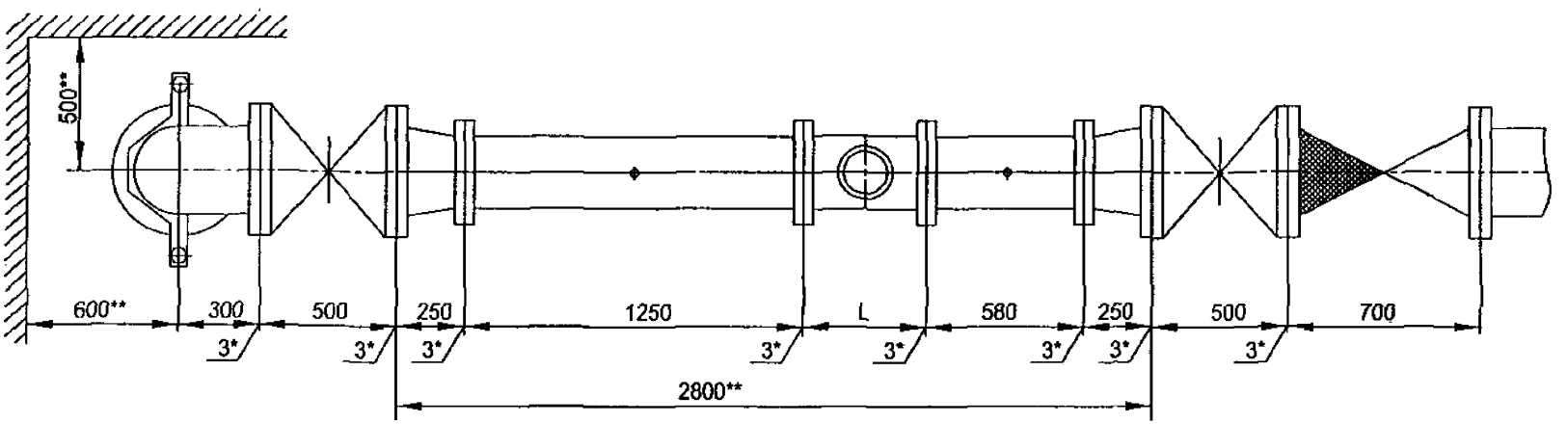

Установка счетчика dy=250 мм в водомерном узле
на вводе диаметром 300 мм.

Перечень элементов, технические требования см. лист 375.

Схема водомерного узла.

Изм	Лист	№ документа	Подпись	Дата	ЦИРВ02А. 00. 00	Лист 374

Инв. № подл. | Подпись и дата | Взам. инв. № | Инв. № дубл. | Подпись и дата

Перечень элементов:

Поз.	Наименование, обозначение	Кол.	Примечание
1	Патрубок ПФГ 300	1	
2	Стяжка, Ду=300 мм	1	
3	Колено УФ 300	1	
4	Задвижка клиновая, Ду=300 мм	2	
5	Патрубок до счетчика (ПДС) Ду=250 мм	1	
6	Счетчик dy=250 мм.	1	
7	Патрубок после счетчика (ППС) Ду=250 мм	1	
9	Переход ПФ 300х250	2	
10	Клапан обратный, Ду=300 мм	1	

1*. Толщины прокладок между элементами водомерного узла.

2**. Размеры уточнить по месту.

3. Допускается замена задвижек поз. 4 на другую запорную аппаратуру соответствующего условного прохода (dy) и назначения, разрешенную к применению в системе хозяйственно-питьевого водопровода.

4. Размер L - монтажная длина счетчика.

5. Допускается установка бесфланцевого обратного клапана типа 19ч21бр (см. прил. 1, рис. 12). При одном водопроводном вводе на объект клапан обратный поз. 10 не устанавливается.

6. Допускается установка фильтров dy=300, 250 мм на соответствующий диаметр перед патрубком до счетчика; возможно применение фильтра-перехода (ФП) (см. прил. 1, рис. 15).

7. Допускается установка:
- струевыпрямителя вместо патрубка до счетчика (ПДС),
- фильтра-струевыпрямителя (ФС) вместо патрубка до счетчика (ПДС) и фильтра (см. прил. 1, рис. 13),
- фильтра-струевыпрямителя-перехода (ФСП) вместо патрубка до счетчика (ПДС), фильтра и перехода (см. прил. 1, рис. 14).

8. Допускается установка компенсирующих патрубков после обвязки счетчика (см. прил.1, рис 11а, б).

9. Допускается изменение длин патрубков до и после счетчика в соответствии с требованиями, изложенными в паспорте на счетчик (наличие сливных и контролирующих отверстий - обязательно).

Установка счетчика dy=250 мм в водомерном узле на вводе диаметром 300 мм.

Перечень элементов. Технические требования.

Инв. № подл. | Подпись и дата | Взам. инв. № | Инв. № дубл. | Подпись и дата

Изм	Лист	№ документа	Подпись	Дата

ЦИРВ 02А. 00. 00

Лист 375

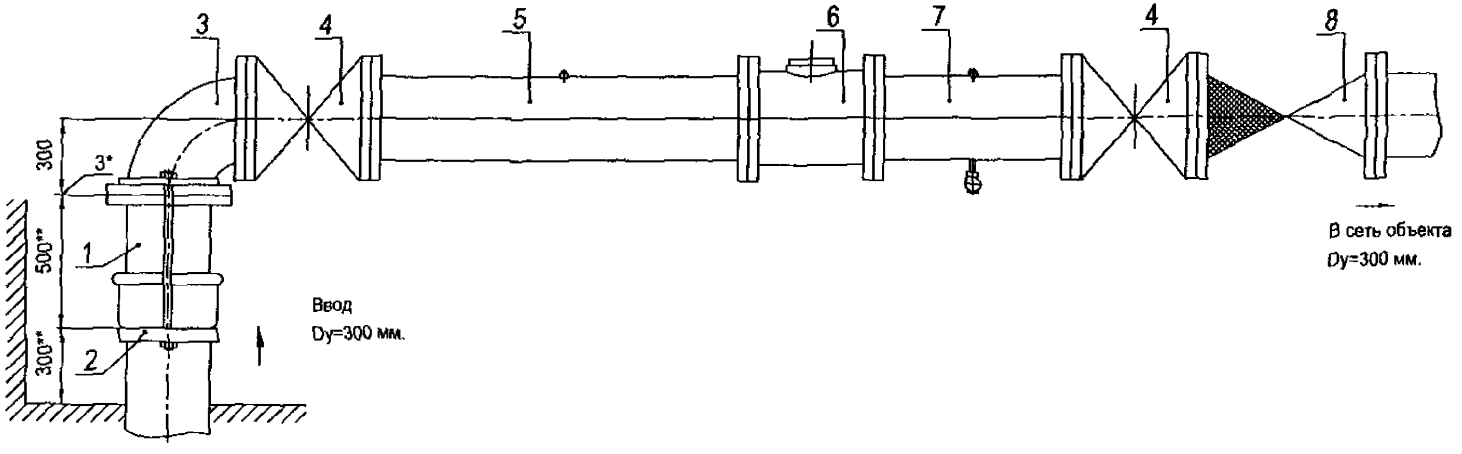

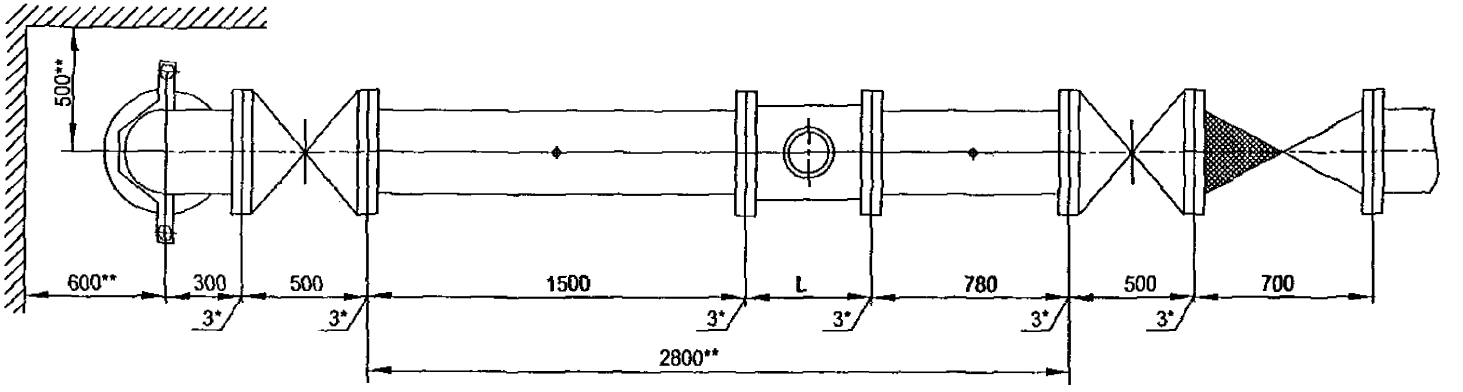

Установка счетчика dy=300 мм в водомерном узле на вводе диаметром 300 мм.

Схема водомерного узла.

Перечень элементов, технические требования см. лист 377.

ЦИРВ02А. 00. 00. 00

Лист 376

Подпись и дата | Инв. № дубл. | Взам. инв. № | Подпись и дата | Инв. № подл.

Перечень элементов:

Поз.	Наименование, обозначение	Кол.	Примечание
1	Патрубок ПФГ 300	1	
2	Стяжка, Ду=300 мм	1	
3	Колено УФ 300	1	
4	Задвижка клиновая, Ду=300 мм	2	
5	Патрубок до счетчика (ПДС) Ду=300 мм	1	
6	Счетчик dy=300 мм.	1	
7	Патрубок после счетчика (ППС) Ду=300 мм	1	
8	Клапан обратный, Ду=300 мм	1	

1*. Толщины прокладок между элементами водомерного узла.

2**. Размеры уточнить по месту.

3. Допускается замена задвижек поз. 4 на другую запорную аппаратуру соответствующего условного прохода (dy) и назначения, разрешенную к применению в системе хозяйственно-питьевого водопровода.

4. Размер L - монтажная длина счетчика.

5. Допускается установка бесфланцевого обратного клапана типа 19ч21бр (см. прил. 1, рис. 12). При одном водопроводном вводе на объект клапан обратный поз. 8 не устанавливается.

6. Допускается установка фильтра dy=300 мм на соответствующий диаметр перед патрубком до счетчика.

7. Допускается установка:
- струевыпрямителя вместо патрубка до счетчика (ПДС),
- фильтра-струевыпрямителя (ФС) вместо патрубка до счетчика (ПДС) и фильтра (см. прил. 1, рис. 13),

8. Допускается установка компенсирующих патрубков после обвязки счетчика (см. прил.1, рис 11а, б).

9. Допускается изменение длин патрубков до и после счетчика в соответствии с требованиями, изложенными в паспорте на счетчик (наличие сливных и контролирующих отверстий - обязательно).

Установка счетчика dy=300 мм в водомерном узле
на вводе диаметром 300 мм.

Перечень элементов. Технические требования.

Подпись и дата | Инв. № дубл. | Взам. инв. № | Подпись и дата | Инв. № подл.

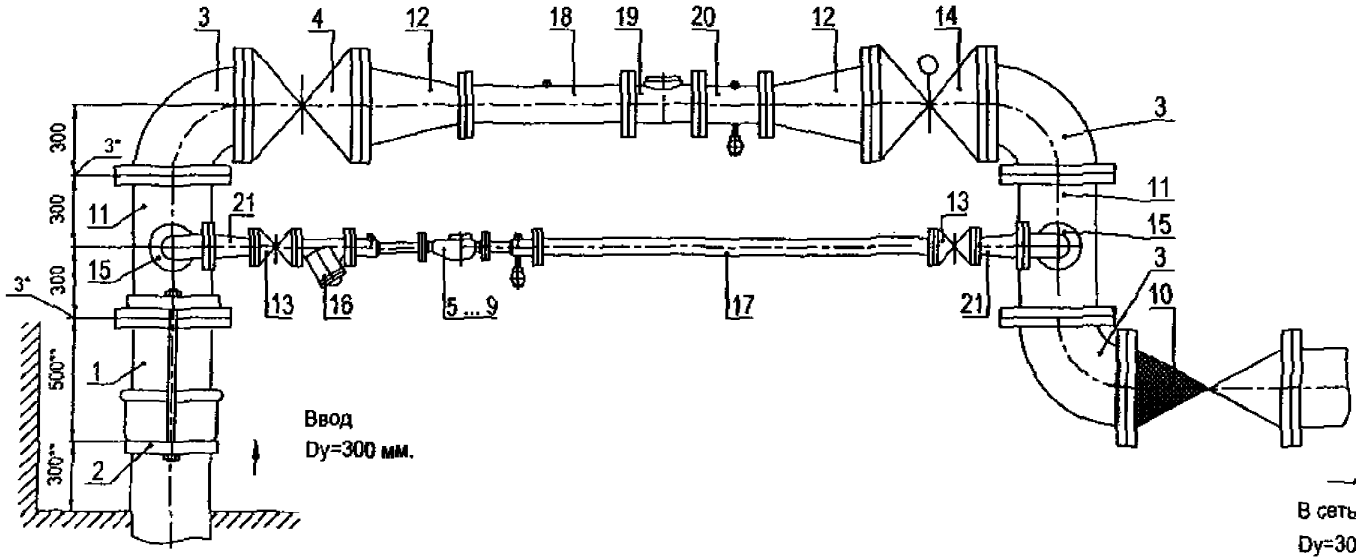

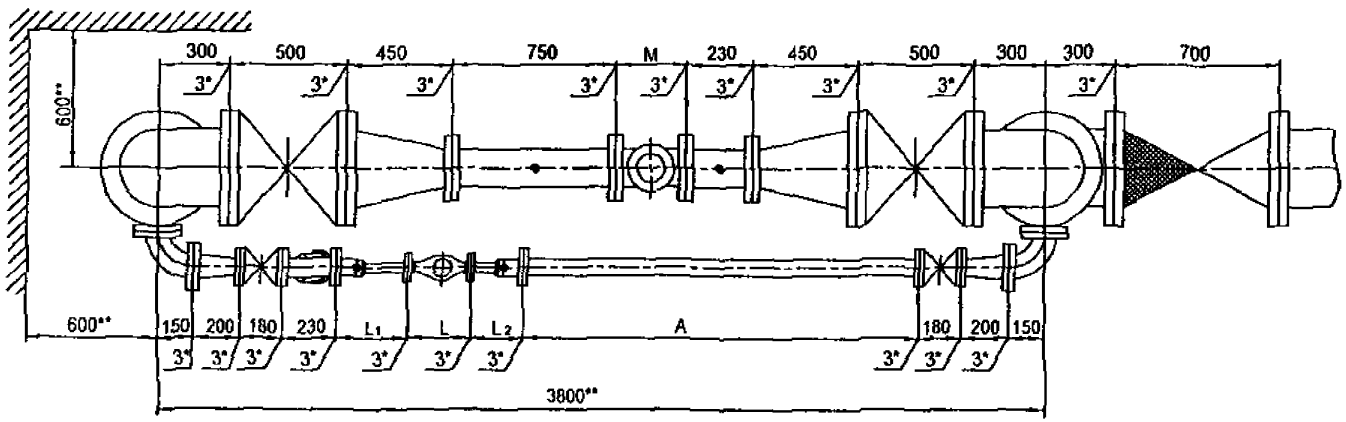

Установка счетчиков dy=20 ... 50 мм на хозяйственно-питьевой линии и счетчика dy=150 мм на пожарно-резервной линии в водомерном узле на вводе диаметром 300 мм.

Схема водомерного узла.

Перечень элементов, технические требования, таблица 1 см. лист 379.

Изм.	Лист	№ документа	Подпись	Дата	ЦИРВ02А. 00. 00. 00	Лист 378

Инв. № подл. | Подпись и дата | Взам. инв. № | Инв. № дубл. | Подпись и дата

Перечень элементов:

Поз.	Наименование, обозначение	Кол.	Прим.
1	Патрубок ПФГ 300	1	
2	Стяжка, Ду=300 мм	1	
3	Колено УФ 300	3	
4	Задвижка клиновая, Ду=300 мм	1	
5	Счетчик dy=20 мм в обвязке ЦИРВ02. 01. 00. 00	1	
6	Счетчик dy=25 мм в обвязке ЦИРВ02. 03. 00. 00	1	
7	Счетчик dy=32 мм в обвязке ЦИРВ02. 05. 00. 00	1	
8	Счетчик dy=40 мм в обвязке ЦИРВ02. 07. 00. 00	1	
9	Счетчик dy=50 мм в обвязке ЦИРВ02. 09. 00. 00	1	
10	Клапан обратный, Ду=300 мм	1	
11	Тройник ТФ 300х80	2	
12	Переход ПФ 300х150	2	
13	Задвижка клиновая, Ду=50 мм	2	
14	Задвижка с электроприводом, Ду=300 мм	1	
15	Колено УФ 80	2	
16	Фильтр, Ду=50 мм (патрубок вместо фильтра)	1	
17	2-й патрубок после счетчика (компенсатор), Ду=50 мм	1	
18	Патрубок до счетчика (ПДС), Ду=150 мм	1	
19	Счетчик dy=150 мм	1	
20	Патрубок после счетчика (ППС), Ду=150 мм	1	
21	Переход ПФ 50х80	2	

Табл. 1

Диаметр условного прохода счетчика dy, мм	Патрубок до счетчика (ПДС) L_1, мм	Патрубок после счетчика (ППС) L_2, мм
20	295	295
25		225
32		
40		185
50		

8. При применении турбинных счетчиков (dy=50, 150 мм) допускается установка:
- струевыпрямителя вместо патрубка до счетчика (ПДС),
- фильтра-струевыпрямителя (ФС) вместо патрубка до счетчика (ПДС) и фильтра (см. прил. 1, рис. 13),
- фильтра-струевыпрямителя-перехода (ФСП) вместо патрубка до счетчика (ПДС), фильтра и перехода (см. прил. 1, рис. 14).

9. Допускается изменение длин патрубков до и после счетчика в соответствии с требованиями, изложенными в паспорте на счетчик (наличие сливных и контролирующих отверстий - обязательно).

Установка счетчиков dy=20...50 мм на хозяйственно-питьевой линии и счетчика dy=150 мм на пожарно-резервной линии в водомерном узле на вводе диаметром 300 мм.

1*. *Толщины прокладок между элементами водомерного узла.*

2**. Размеры уточнить по месту.

3. Допускается замена задвижек поз. 4, 13, 14 на другую запорную аппаратуру соответствующего условного прохода (dy) и назначения, разрешенную к применению в системе хозяйственно - питьевого водопровода.

4. Размеры L, M - монтажные длины счетчиков с фланцами. Допускается выполнение обвязок счетчиков на резьбовых соединительных элементах (см. прил. 1, рис. 6... 10), размер А - по месту.

5. Допускается установка компенсирующих патрубков после обвязки счетчика (см. прил. 1, рис 11а, б).

6. Допускается установка бесфланцевого обратного клапана типа 19ч21бр (см. прил. 1, рис. 12). При одном водопроводном вводе на объект клапан обратный поз. 10 не устанавливается.

7. Допускается установка фильтра или фильтра-перехода (ФП) перед патрубком до счетчика (см. прил. 1, рис. 15).

Перечень элементов. Технические требования. Таблица 1.

Инв. № подл. | Подпись и дата | Взам. инв. № | Инв. № дубл. | Подпись и дата

Изм.	Лист	№ документа	Подпись	Дата	ЦИРВ02А. 00. 00. 00	Лист 379

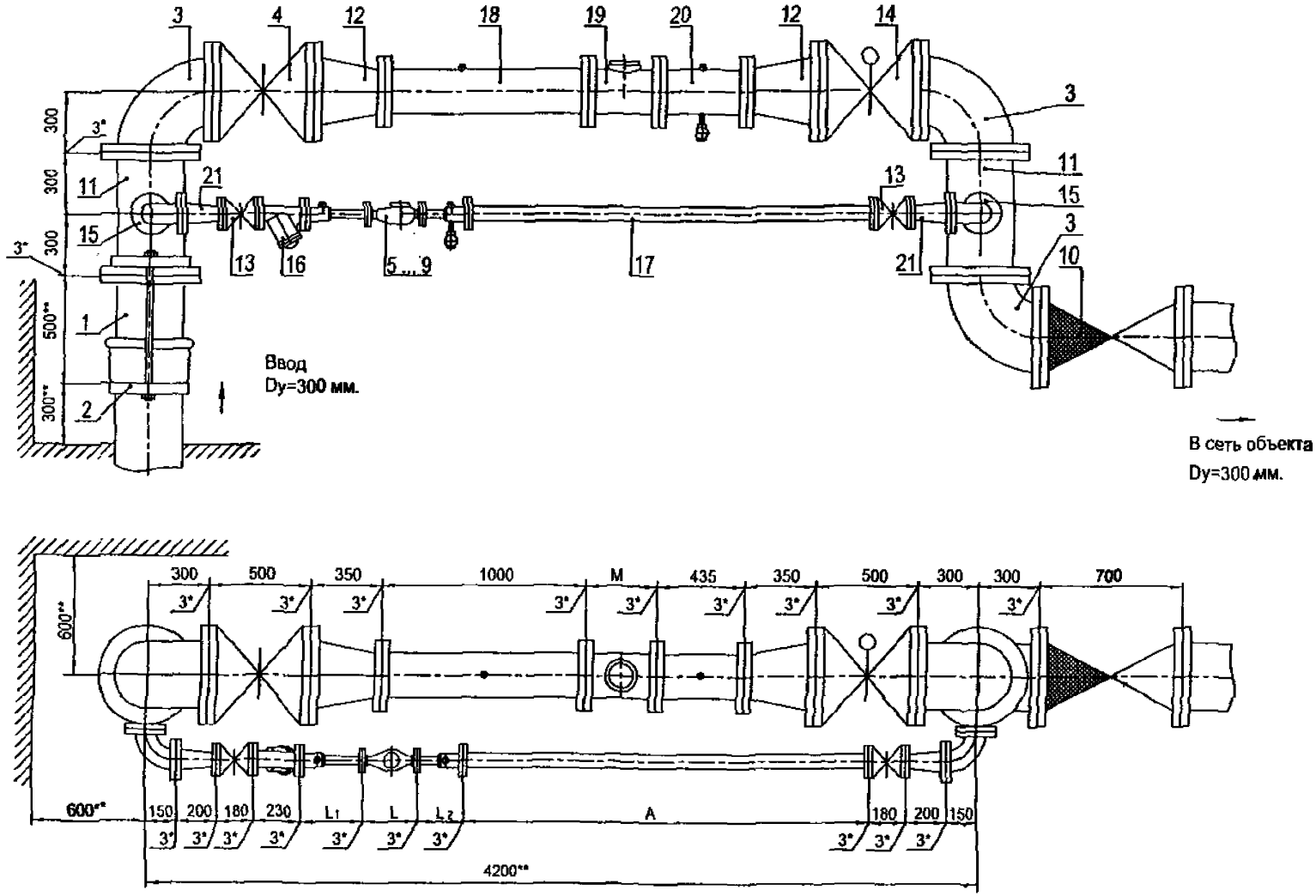

Установка счетчиков dy=20 ... 50 мм на хозяйственно-питьевой линии и счетчика dy=200 мм на пожарно-резервной линии в водомерном узле на вводе диаметром 300 мм.

Схема водомерного узла.

Перечень элементов, технические требования, таблица 1 см. лист 381.

ЦИРВ02А. 00. 00. 00

Лист 380

Инв. № подл. | Подпись и дата | Взам. инв. № | Инв. № дубл. | Подпись и дата

Перечень элементов:

Поз.	Наименование, обозначение	Кол.	Прим.
1	Патрубок ПФГ 300	1	
2	Стяжка, Ду=300 мм	1	
3	Колено УФ 300	3	
4	Задвижка клиновая, Ду=300 мм	1	
5	Счетчик dy=20 мм в обвязке ЦИРВ02. 01. 00. 00	1	
6	Счетчик dy=25 мм в обвязке ЦИРВ02. 03. 00. 00	1	
7	Счетчик dy=32 мм в обвязке ЦИРВ02. 05. 00. 00	1	
8	Счетчик dy=40 мм в обвязке ЦИРВ02. 07. 00. 00	1	
9	Счетчик dy=50 мм в обвязке ЦИРВ02. 09. 00. 00	1	
10	Клапан обратный, Ду=300 мм	1	
11	Тройник ТФ 300х80	2	
12	Переход ПФ 300х200	2	
13	Задвижка клиновая, Ду=50 мм	2	
14	Задвижка с электроприводом, Ду=300 мм	1	
15	Колено УФ 80	2	
16	Фильтр, Ду=50 мм (патрубок вместо фильтра)	1	
17	2-й патрубок после счетчика (компенсатор), Ду=50 мм	1	
18	Патрубок до счетчика (ПДС), Ду=200 мм	1	
19	Счетчик dy=200 мм	1	
20	Патрубок после счетчика (ППС), Ду=200 мм	1	
21	Переход ПФ 50х80	2	

Табл. 1

Диаметр условного прохода счетчика dy, мм	Патрубок до счетчика (ПДС) L_1, мм	Патрубок после счетчика (ППС) L_2, мм
20	295	295
25		225
32		
40		185
50		

8. При применении турбинных счетчиков (dy=50, 200 мм) допускается установка:
- струевыпрямителя вместо патрубка до счетчика (ПДС),
- фильтра-струевыпрямителя (ФС) вместо патрубка до счетчика (ПДС) и фильтра (см. прил. 1, рис. 13),
- фильтра-струевыпрямителя-перехода (ФСП) вместо патрубка до счетчика (ПДС), фильтра и перехода (см. прил. 1, рис. 14).

9. Допускается изменение длин патрубков до и после счетчика в соответствии с требованиями, изложенными в паспорте на счетчик (наличие сливных и контролирующих отверстий - обязательно).

Установка счетчиков dy=20...50 мм на хозяйственно-питьевой линии и счетчика dy=200 мм на пожарно-резервной линии в водомерном узле на вводе диаметром 300 мм.

1*. Толщины прокладок между элементами водомерного узла.

2**. Размеры уточнить по месту.

3. Допускается замена задвижек поз. 4, 13, 14 на другую запорную аппаратуру соответствующего условного прохода (dy) и назначения, разрешенную к применению в системе хозяйственно - питьевого водопровода.

4. Размеры L, M - монтажные длины счетчиков с фланцами. Допускается выполнение обвязок счетчиков на резьбовых соединительных элементах (см. прил. 1, рис. 6... 10), размер А - по месту.

5. Допускается установка компенсирующих патрубков после обвязки счетчика (см. прил. 1, рис 11а, б).

6. Допускается установка бесфланцевого обратного клапана типа 19ч21бр (см. прил. 1, рис. 12). При одном водопроводном вводе на объект клапан обратный поз. 10 не устанавливается.

7. Допускается установка фильтра или фильтра-перехода (ФП) перед патрубком до счетчика (см. прил. 1, рис. 15).

Перечень элементов. Технические требования. Таблица 1.

Подпись и дата | Инв. № дубл. | Взам. инв. № | Подпись и дата | Инв. № подл.

Изм.	Лист	№ документа	Подпись	Дата

ЦИРВ02А. 00. 00. 00

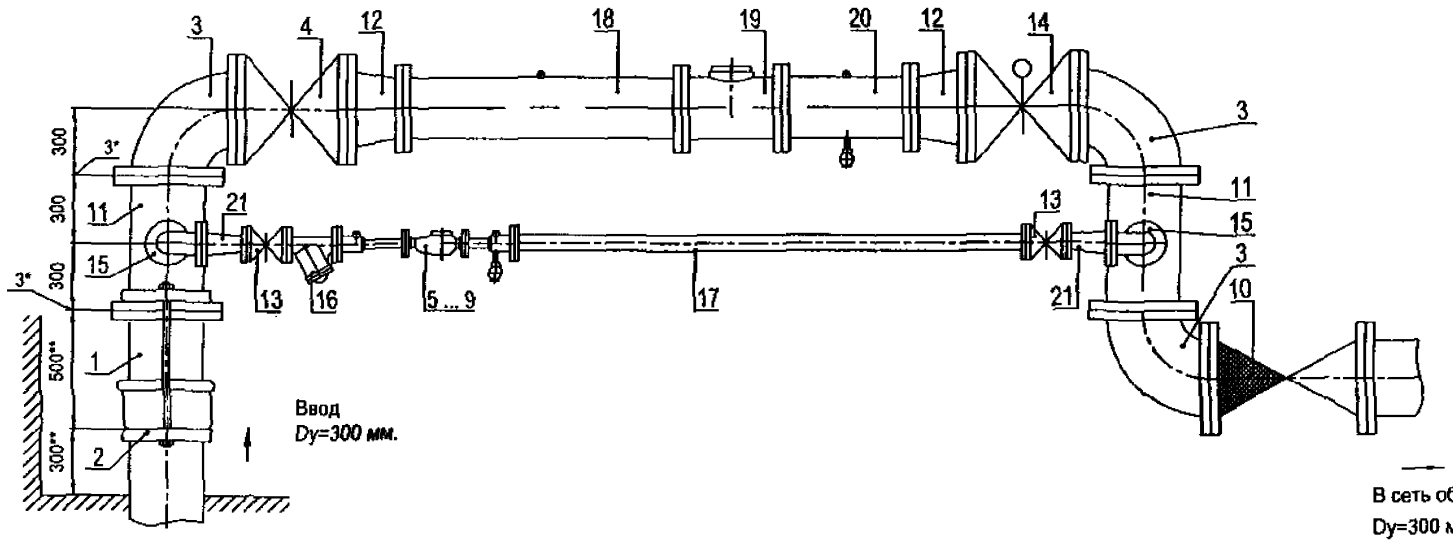

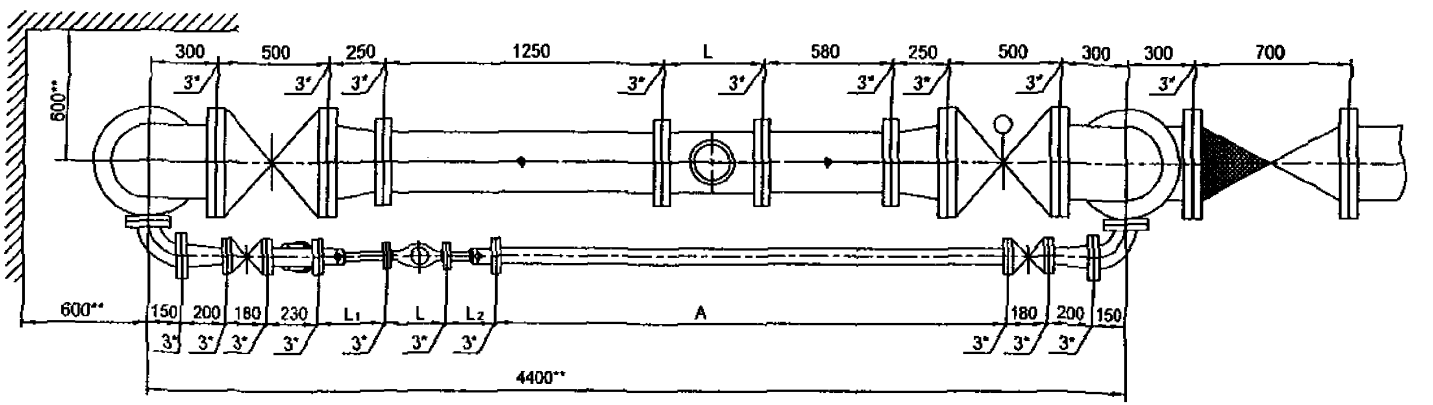

Установка счетчиков dy=20 ... 50 мм на хозяйственно-питьевой линии и счетчика dy=250 мм на пожарно-резервной линии в водомерном узле на вводе диаметром 300 мм.

Схема водомерного узла.

Перечень элементов, технические требования, таблица 1 см. лист 383.

Изм.	Лист	№ документа	Подпись	Дата	ЦИРВ02А. 00. 00	Лист 382

Инв. № подл. | Подпись и дата | Взам. инв. № | Инв. № дубл. | Подпись и дата

Перечень элементов:

Поз.	Наименование, обозначение	Кол.	Прим.
1	Патрубок ПФГ 300	1	
2	Стяжка, Ду=300 мм	1	
3	Колено УФ 300	3	
4	Задвижка клиновая, Ду=300 мм	1	
5	Счетчик dy=20 мм в обвязке ЦИРВ02. 01. 00. 00	1	
6	Счетчик dy=25 мм в обвязке ЦИРВ02. 03. 00. 00	1	
7	Счетчик dy=32 мм в обвязке ЦИРВ02. 05. 00. 00	1	
8	Счетчик dy=40 мм в обвязке ЦИРВ02. 07. 00. 00	1	
9	Счетчик dy=50 мм в обвязке ЦИРВ02. 09. 00. 00	1	
10	Клапан обратный, Ду=300 мм	1	
11	Тройник ТФ 300х80	2	
12	Переход ПФ 300х250	2	
13	Задвижка клиновая, Ду=50 мм	2	
14	Задвижка с электроприводом, Ду=300 мм	1	
15	Колено УФ 80	2	
16	Фильтр, Ду=50 мм (патрубок вместо фильтра)	1	
17	2-й патрубок после счетчика (компенсатор), Ду=50 мм	1	
18	Патрубок до счетчика (ПДС), Ду=250 мм	1	
19	Счетчик dy=250 мм	1	
20	Патрубок после счетчика (ППС), Ду=250 мм	1	
21	Переход ПФ 50х80	2	

Табл. 1

Диаметр условного прохода счетчика dy, мм	Патрубок до счетчика (ПДС) L_1, мм	Патрубок после счетчика (ППС) L_2, мм
20	295	295
25		225
32		
40		185
50		

8. При применении турбинных счетчиков (dy=50, 250 мм) допускается установка:
- струевыпрямителя вместо патрубка до счетчика (ПДС),
- фильтра-струевыпрямителя (ФС) вместо патрубка до счетчика (ПДС) и фильтра (см. прил. 1, рис. 13),
- фильтра-струевыпрямителя-перехода (ФСП) вместо патрубка до счетчика (ПДС), фильтра и перехода (см. прил. 1, рис. 14).

9. Допускается изменение длин патрубков до и после счетчика в соответствии с требованиями, изложенными в паспорте на счетчик (*наличие сливных и контролирующих отверстий - обязательно*).

Установка счетчиков dy=20...50 мм на хозяйственно-питьевой линии и счетчика dy=250 мм на пожарно-резервной линии в водомерном узле на вводе диаметром 300 мм.

1*. Толщины прокладок между элементами водомерного узла.

2**. Размеры уточнить по месту.

3. *Допускается замена задвижек поз. 4, 13, 14 на другую запорную* аппаратуру соответствующего условного прохода (dy) и назначения, разрешенную к применению в системе хозяйственно - питьевого водопровода.

4. Размеры L, M - монтажные длины счетчиков с фланцами. Допускается выполнение обвязок счетчиков на резьбовых соединительных элементах (см. прил. 1, рис. 6... 10), размер А - по месту.

5. Допускается установка компенсирующих патрубков после обвязки счетчика (см. прил. 1, рис 11а, б).

6. Допускается установка бесфланцевого обратного клапана типа 19ч21бр (см. прил. 1, рис. 12). При одном водопроводном вводе на объект клапан обратный *поз. 10 не устанавливается.*

7. Допускается установка фильтра или фильтра-перехода (ФП) перед патрубком до счетчика (см. прил. 1, рис. 15).

Перечень элементов. Технические требования. Таблица 1.

Подпись и дата
Инв. № дубл.
Взам. инв. №
Подпись и дата
Инв. № подл.

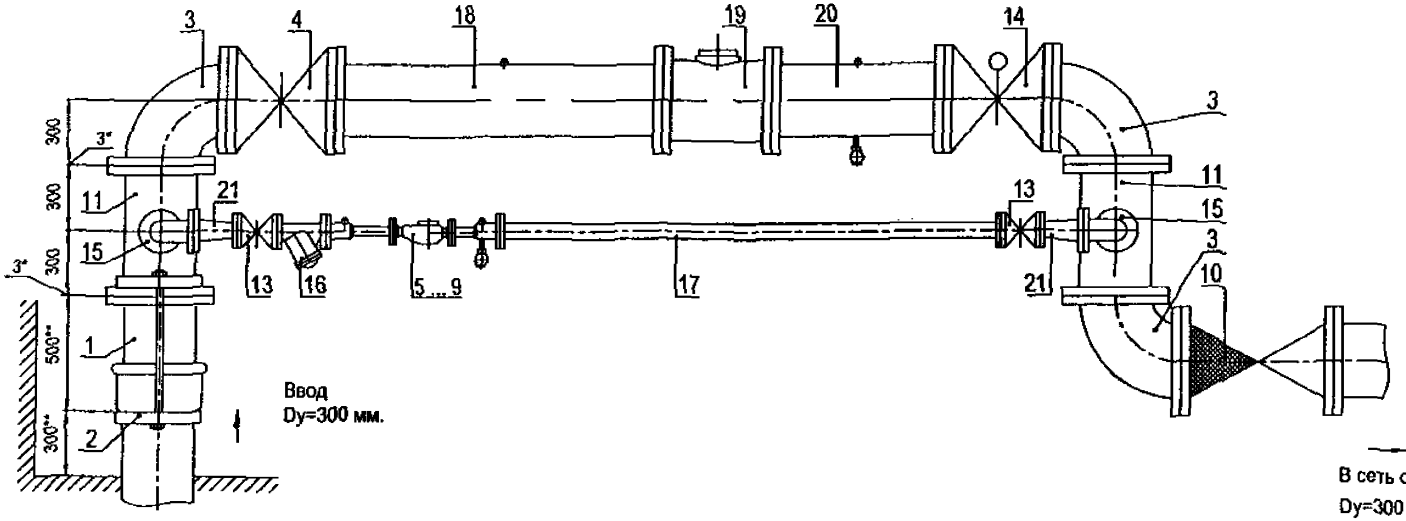

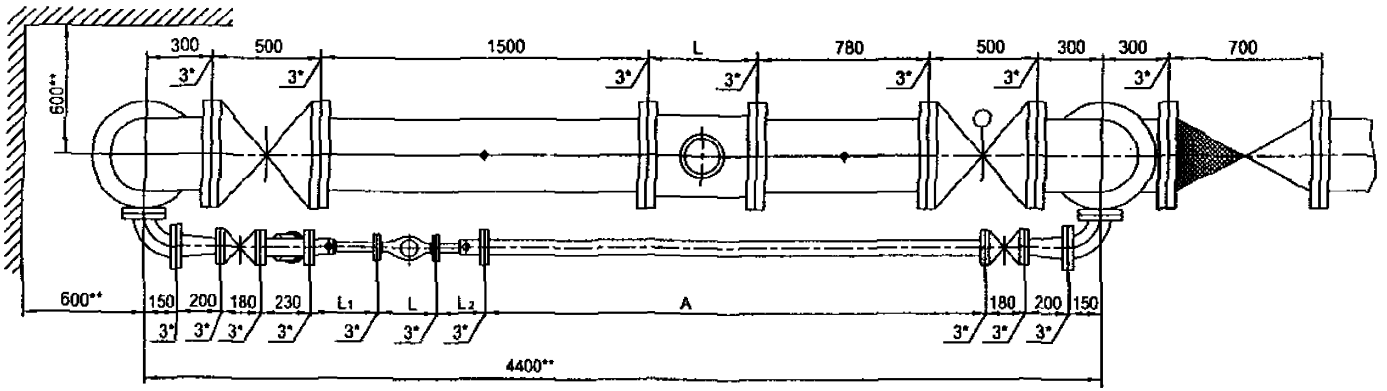

Установка счетчиков dy=20 ... 50 мм на хозяйственно-питьевой линии и счетчика dy=300 мм на пожарно-резервной линии в водомерном узле на вводе диаметром 300 мм.

Схема водомерного узла.

Перечень элементов, технические требования, таблица 1 см. лист 385.

Изм	Лист	№ документа	Подпись	Дата	ЦИРВ02А. 00. 00	Лист 384

Инв. № подл. | Подпись и дата | Взам. инв. № | Инв. № дубл. | Подпись и дата

Перечень элементов:

Поз.	Наименование, обозначение	Кол.	Прим.
1	Патрубок ПФГ 300	1	
2	Стяжка, Ду=300 мм	1	
3	Колено УФ 300	3	
4	Задвижка клиновая, Ду=300 мм	1	
5	Счетчик dy=20 мм в обвязке ЦИРВ02. 01. 00. 00	1	
6	Счетчик dy=25 мм в обвязке ЦИРВ02. 03. 00. 00	1	
7	Счетчик dy=32 мм в обвязке ЦИРВ02. 05. 00. 00	1	
8	Счетчик dy=40 мм в обвязке ЦИРВ02. 07. 00. 00	1	
9	Счетчик dy=50 мм в обвязке ЦИРВ02. 09. 00. 00	1	
10	Клапан обратный, Ду=300 мм	1	
11	Тройник ТФ 300х80	2	
13	Задвижка клиновая, Ду=50 мм	2	
14	Задвижка с электроприводом, Ду=300 мм	1	
15	Колено УФ 80	2	
16	Фильтр, Ду=50 мм (патрубок вместо фильтра)	1	
17	2-й патрубок после счетчика (компенсатор), Ду=50 мм	1	
18	Патрубок до счетчика (ПДС), Ду=300 мм	1	
19	Счетчик dy=300 мм	1	
20	Патрубок после счетчика (ППС), Ду=300 мм	1	
21	Переход ПФ 50х80	2	

Табл. 1

Диаметр условного прохода счетчика dy, мм	Патрубок до счетчика (ПДС) L_1, мм	Патрубок после счетчика (ППС) L_2, мм
20	295	295
25		225
32		
40		185
50		

8. При применении турбинных счетчиков (dy=50, 300 мм) допускается установка:
- струевыпрямителя вместо патрубка до счетчика (ПДС),
- фильтра-струевыпрямителя (ФС) вместо патрубка до счетчика (ПДС) и фильтра (см. прил. 1, рис. 13),
- фильтра-струевыпрямителя-перехода (ФСП) вместо патрубка до счетчика (ПДС), фильтра и перехода (см. прил. 1, рис. 14).

9. Допускается изменение длин патрубков до и после счетчика в соответствии с требованиями, изложенными в паспорте на счетчик (наличие сливных и контролирующих отверстий - обязательно).

Установка счетчиков dy=20...50 мм на хозяйственно-питьевой линии и счетчика dy=300 мм на пожарно-резервной линии в водомерном узле на вводе диаметром 300 мм.

1*. Толщины прокладок между элементами водомерного узла.

2**. Размеры уточнить по месту.

3. Допускается замена задвижек поз. 4, 13, 14 на другую запорную аппаратуру соответствующего условного прохода (dy) и назначения, разрешенную к применению в системе хозяйственно - питьевого водопровода.

4. Размеры L, M - монтажные длины счетчиков с фланцами. Допускается выполнение обвязок счетчиков на резьбовых соединительных элементах (см. прил. 1, рис. 6... 10), размер А - по месту.

5. Допускается установка компенсирующих патрубков после обвязки счетчика (см. прил. 1, рис 11а, б).

6. Допускается установка бесфланцевого обратного клапана типа 19ч21бр (см. прил. 1, рис. 12). При одном водопроводном вводе на объект клапан обратный поз. 10 не устанавливается.

7. Допускается установка фильтра или фильтра-перехода (ФП) перед патрубком до счетчика (см. прил. 1, рис. 15).

Перечень элементов. Технические требования. Таблица 1.

Инв. № подл. | Подпись и дата | Взам. инв. № | Инв. № дубл. | Подпись и дата

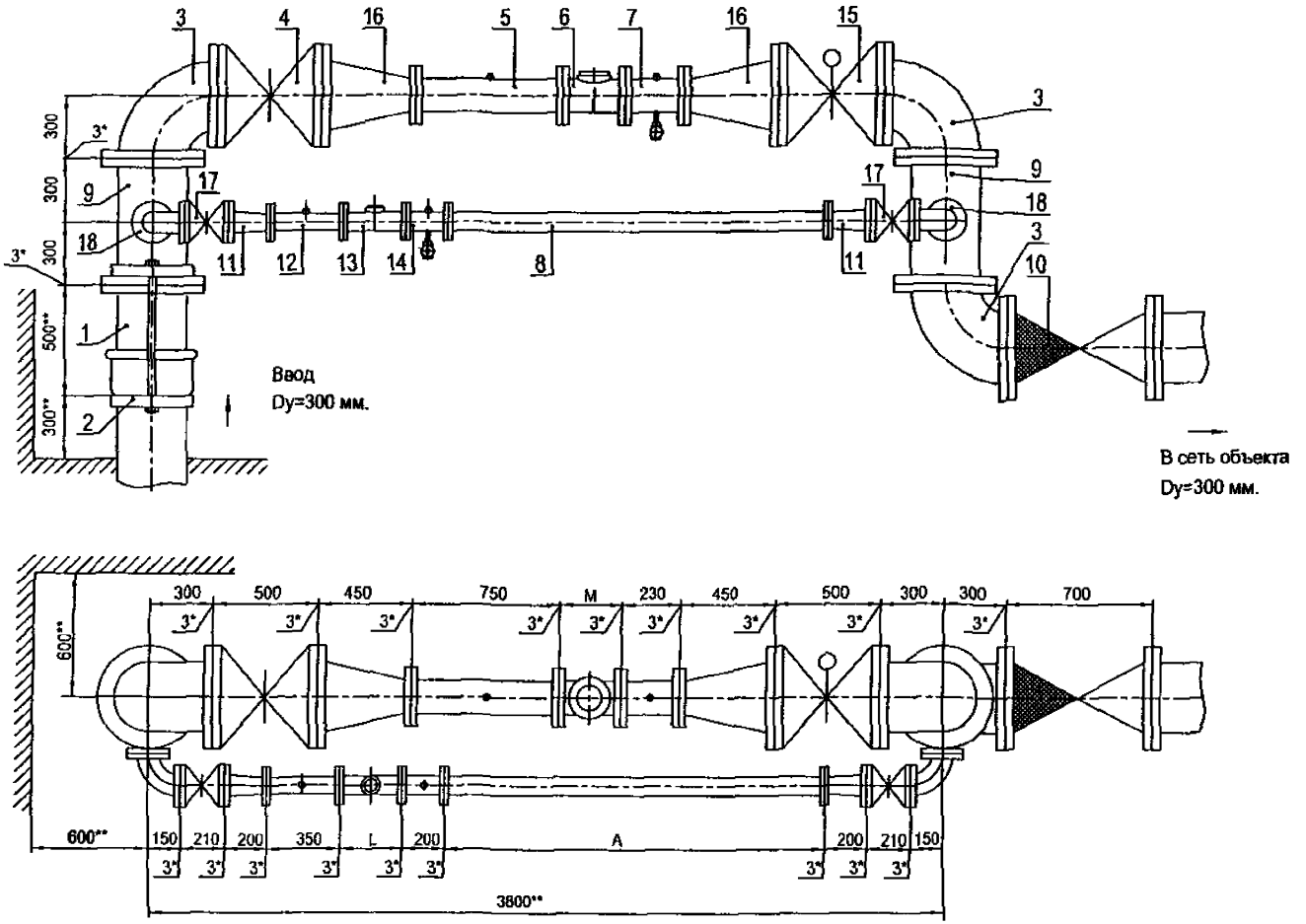

Установка счетчика dy=65 мм на хозяйственно-питьевой линии и счетчика dy=150 мм на пожарно-резервной линии в *водомерном узле на вводе диаметром 300 мм.*

Схема водомерного узла.

Перечень элементов, технические требования см. лист 387.

Изм.	Лист	№ документа	Подпись	Дата	ЦИРВ02А. 00. 00. 00	Лист 386

Подпись и дата | Инв. № дубл. | Взам. инв. № | Подпись и дата | Инв. № подл.

Перечень элементов:

Поз.	Наименование, обозначение	Кол.	Примечание
1	Патрубок ПФГ 300	1	
2	Стяжка, Д=300 мм	1	
3	Колено УФ 300	3	
4	Задвижка клиновая, Ду=300 мм	1	
5	Патрубок до счетчика (ПДС) Ду=150 мм	1	
6	Счетчик dy=150 мм.	1	
7	Патрубок после счетчика (ППС) Ду=150 мм	1	
8	2-й патрубок после счетчика (2-ППС) Ду=65 мм (компенсатор)	1	
9	Тройник ТФ 300х80	2	
10	Клапан обратный, Ду=300 мм	1	
11	Переход ПФ 80х65	2	
12	Патрубок до счетчика (ПДС) Ду=65 мм	1	
13	Счетчик dy=65 мм.	1	
14	Патрубок после счетчика (ППС) Ду=65 мм	1	
15	Задвижка с электроприводом Ду=300 мм	1	
16	Переход ПФ 300х150	2	
17	Задвижка клиновая, Ду=80 мм	2	
18	Колено УФ 80	2	

7. Допускается установка:
- струевыпрямителя вместо патрубка до счетчика (ПДС),
- фильтра-струевыпрямителя (ФС) вместо патрубка до счетчика (ПДС) и фильтра (см. прил. 1, рис. 13).
- фильтра-струевыпрямителя-перехода (ФСП) вместо перехода перед счетчиком, фильтра и патрубка до счетчика (см. прил. 1, лист 14)

8. Допускается установка компенсирующих патрубков после обвязки счетчика (см. прил.1, рис 11а, б).

9. Допускается изменение длин патрубков до и после счетчика в соответствии с требованиями, изложенными в паспорте на счетчик (наличие сливных и контролирующих отверстий - обязательно).

Установка счетчика dy=65 мм на хозяйственно-питьевой линии и счетчика dy=150 мм на пожарно-резервной линии в водомерном узле на вводе диаметром 300 мм.

1*. Толщины прокладок между элементами водомерного узла.

2**. Размеры уточнить по месту.

3. Допускается замена задвижек поз. 4, 15, 17 на другую запорную аппаратуру соответствующего условного прохода (dy) и назначения, разрешенную к применению в системе хозяйственно-питьевого водопровода.

4. Размеры L, M - монтажные длины счетчиков, размер А - по месту.

5. Допускается установка бесфланцевого обратного клапана типа 19ч21бр (см. прил. 1, рис. 12). При одном водопроводном вводе на объект клапан обратный поз. 10 не устанавливается.

6. Допускается установка фильтров dy=300, 150, 80, 65 мм на соответствующий диаметр перед патрубками до счетчиков; возможно применение фильтра-перехода (ФП) (см. прил. 1, рис. 15).

Перечень элементов. Технические требования.

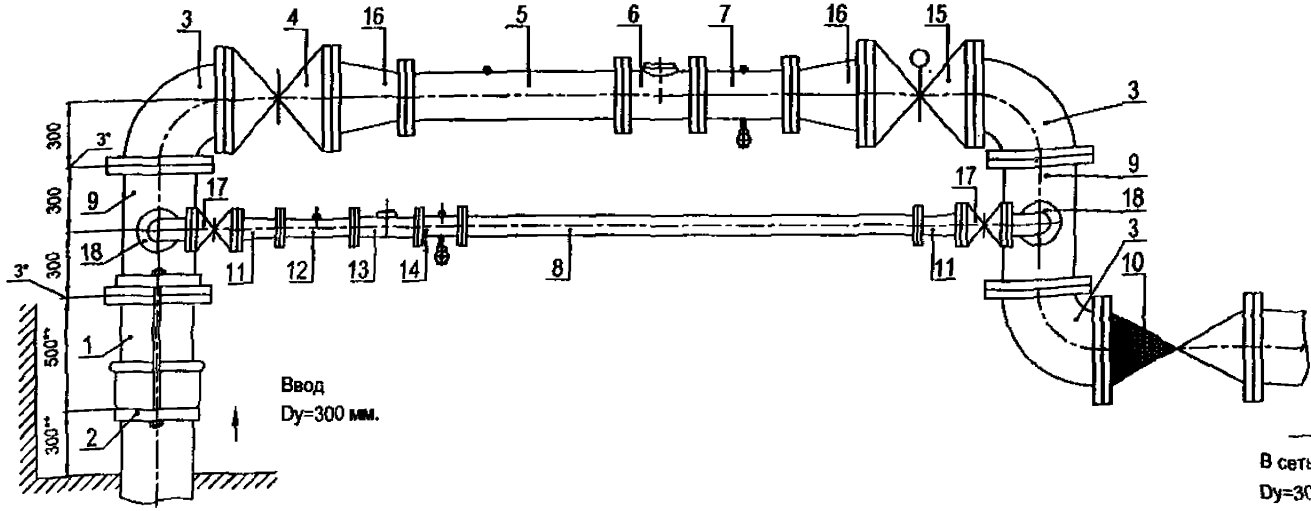

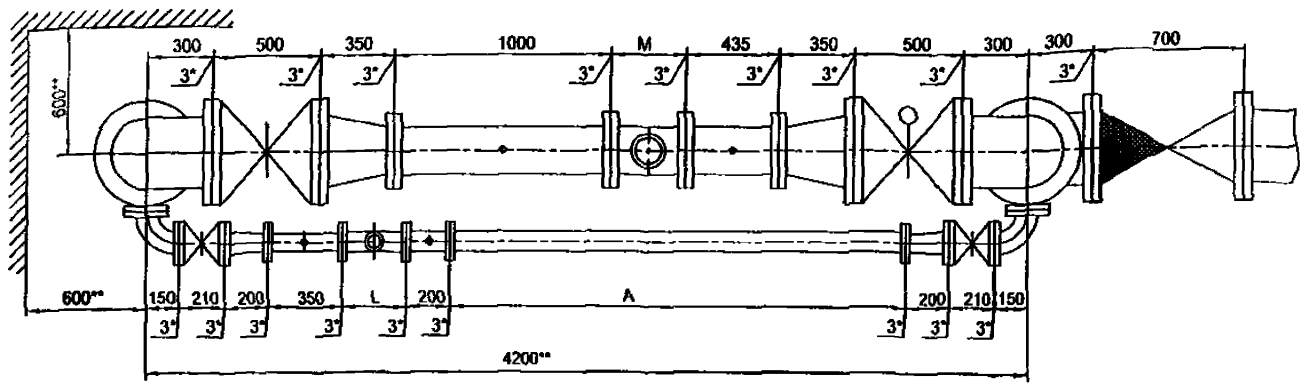

Установка счетчика dy=65 мм на хозяйственно-питьевой линии и счетчика dy=200 мм на пожарно-резервной линии в водомерном узле на вводе диаметром 300 мм.

Схема водомерного узла.

Перечень элементов, технические требования см. лист 389.

ИИРВ02А 00 00 00

Лист

Подпись и дата | Инв. № дубл. | Взам. инв. № | Подпись и дата | Инв. № подл.

Перечень элементов:

Поз.	Наименование, обозначение	Кол.	Примечание
1	Патрубок ПФ 300	1	
2	Стяжка, Д=300 мм	1	
3	Колено УФ 300	3	
4	Задвижка клиновая, Ду=300 мм	1	
5	Патрубок до счетчика (ПДС) Ду=200 мм	1	
6	Счетчик dy=200 мм.	1	
7	Патрубок после счетчика (ППС) Ду=200 мм	1	
8	2-й патрубок после счетчика (2-ППС) Ду=65 мм (компенсатор)	1	
9	Тройник ТФ 300х80	2	
10	Клапан обратный, Ду=300 мм	1	
11	Переход ПФ 80х65	2	
12	Патрубок до счетчика (ПДС) Ду=65 мм	1	
13	Счетчик dy=65 мм.	1	
14	Патрубок после счетчика (ППС) Ду=65 мм	1	
15	Задвижка с электроприводом Ду=300 мм	1	
16	Переход ПФ 300х200	2	
17	Задвижка клиновая, Ду=80 мм	2	
18	Колено УФ 80	2	

7. Допускается установка:
- струевыпрямителя вместо патрубка до счетчика (ПДС),
- фильтра-струевыпрямителя (ФС) вместо патрубка до счетчика (ПДС) и фильтра (см. прил. 1, рис. 13).
- фильтра-струевыпрямителя-перехода (ФСП) вместо перехода перед счетчиком, фильтра и патрубка до счетчика (см. прил. 1, лист 14)

8. Допускается установка компенсирующих патрубков после обвязки счетчика (см. прил.1, рис 11а, б).

9. Допускается изменение длин патрубков до и после счетчика в соответствии с требованиями, изложенными в паспорте на счетчик (наличие сливных и контролирующих отверстий - обязательно).

Установка счетчика dy=65 мм на хозяйственно-питьевой линии и счетчика dy=200 мм на пожарно-резервной линии в водомерном узле на вводе диаметром 300 мм.

1*. Толщины прокладок между элементами водомерного узла.

2**. Размеры уточнить по месту.

3. Допускается замена задвижек поз. 4, 15, 17 на другую запорную аппаратуру соответствующего условного прохода (dy) и назначения, разрешенную к применению в системе хозяйственно-питьевого водопровода.

4. Размеры L, M - монтажные длины счетчиков, размер А - по месту.

5. Допускается установка бесфланцевого обратного клапана типа 19ч21бр (см. прил. 1, рис. 12). При одном водопроводном вводе на объект клапан обратный поз. 10 не устанавливается.

6. Допускается установка фильтров dy=300, 200, 80, 65 мм на соответствующий диаметр перед патрубками до счетчиков; возможно применение фильтра-перехода (ФП) (см. прил. 1, рис. 15).

Перечень элементов. Технические требования.

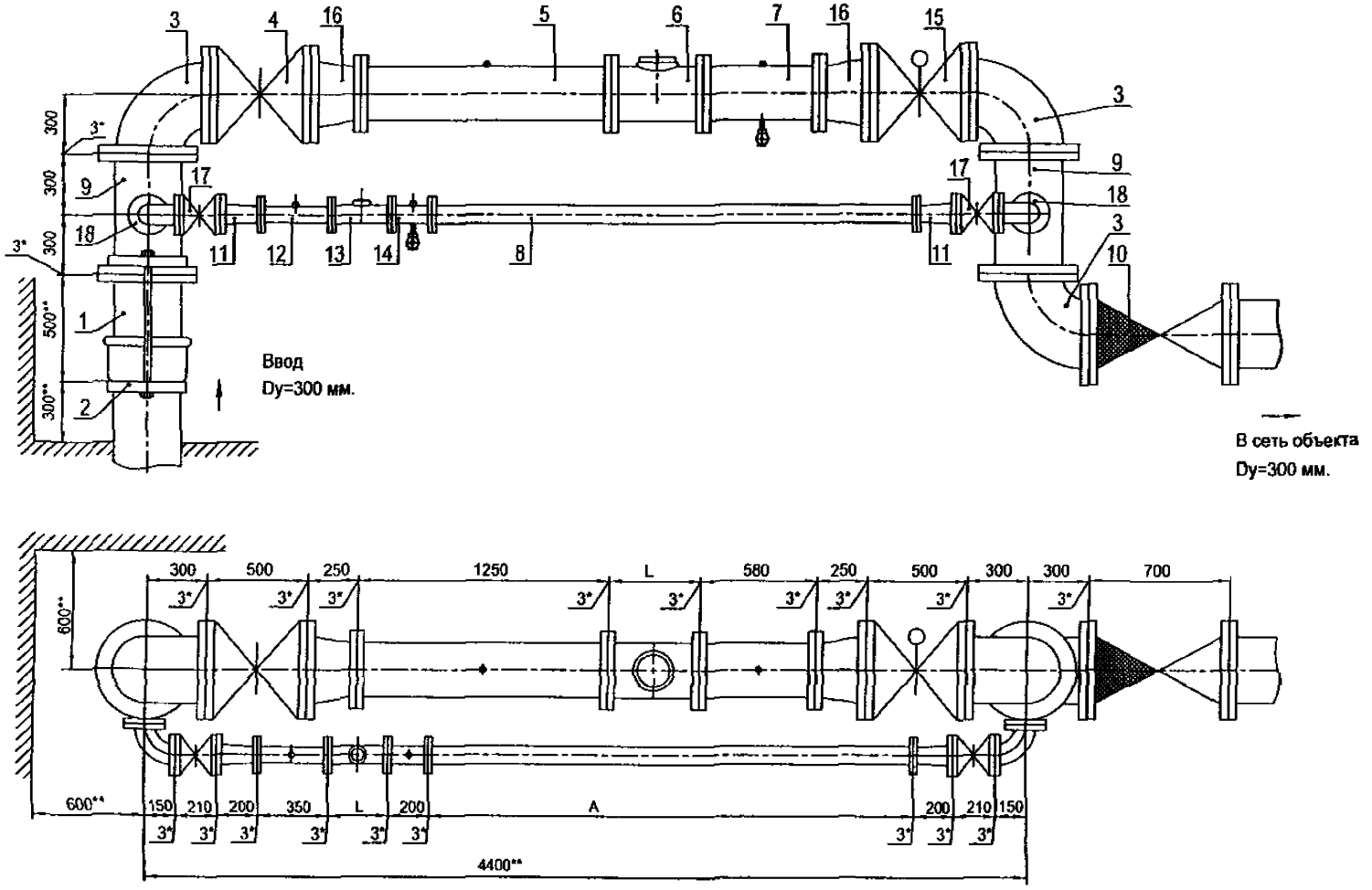

Установка счетчика dy=65 мм на хозяйственно-питьевой линии и счетчика dy=250 мм на пожарно-резервной линии в водомерном узле на вводе диаметром 300 мм.

Схема водомерного узла.

Перечень элементов, технические требования см. лист 391.

Изм	Лист	№ документа	Подпись	Дата	ЦИРВ02А. 00. 00	Лист 390

Подпись и дата | Инв. № дубл. | Взам. инв. № | Подпись и дата | Инв. № подл.

Перечень элементов:

Поз.	Наименование, обозначение	Кол.	Примечание
1	Патрубок ПФГ 300	1	
2	Стяжка, Д=300 мм	1	
3	Колено УФ 300	3	
4	Задвижка клиновая, Ду=300 мм	1	
5	Патрубок до счетчика (ПДС) Ду=250 мм	1	
6	Счетчик dy=250 мм.	1	
7	Патрубок после счетчика (ППС) Ду=250 мм	1	
8	2-й патрубок после счетчика (2-ППС) Ду=65 мм (компенсатор)	1	
9	Тройник ТФ 300х80	2	
10	Клапан обратный, Ду=300 мм	1	
11	Переход ПФ 80х65	2	
12	Патрубок до счетчика (ПДС) Ду=65 мм	1	
13	Счетчик dy=65 мм.	1	
14	Патрубок после счетчика (ППС) Ду=65 мм	1	
15	Задвижка с электроприводом Ду=300 мм	1	
16	Переход ПФ 300х250	2	
17	Задвижка клиновая, Ду=80 мм	2	
18	Колено УФ 80	2	

7. Допускается установка:
- струевыпрямителя вместо патрубка до счетчика (ПДС),
- фильтра-струевыпрямителя (ФС) вместо патрубка до счетчика (ПДС) и фильтра (см. прил. 1, рис. 13).
- *фильтра-струевыпрямителя-перехода (ФСП)* вместо перехода перед счетчиком, фильтра и патрубка до счетчика (см. прил. 1, лист 14)

8. Допускается установка компенсирующих патрубков после обвязки счетчика (см. прил.1, рис 11а, б).

9. Допускается изменение длин патрубков до и после счетчика в соответствии с требованиями, изложенными в паспорте на счетчик (наличие сливных и контролирующих отверстий - обязательно).

Установка счетчика dy=65 мм на хозяйственно-питьевой линии и счетчика dy=250 мм на пожарно-резервной линии в водомерном узле на вводе диаметром 300 мм.

1*. Толщины прокладок между элементами водомерного узла.

2**. Размеры уточнить по месту.

3. Допускается замена задвижек поз. 4, 15, 17 на другую запорную аппаратуру соответствующего условного прохода (dy) и назначения, разрешенную к применению в системе хозяйственно-питьевого водопровода.

4. Размеры L, M - монтажные длины счетчиков, размер А - по месту.

5. Допускается установка бесфланцевого обратного клапана типа 19ч21бр (см. прил. 1, рис. 12). При одном водопроводном вводе на объект клапан обратный поз. 10 не устанавливается.

6. Допускается установка фильтров dy=300, 250, 80, 65 мм на соответствующий диаметр перед патрубками до счетчиков; возможно применение фильтра-перехода (ФП) (см. прил. 1, рис. 15).

Инв. № подл. | Подпись и дата | Взам. инв. № | Инв. № дубл. | Подпись и дата

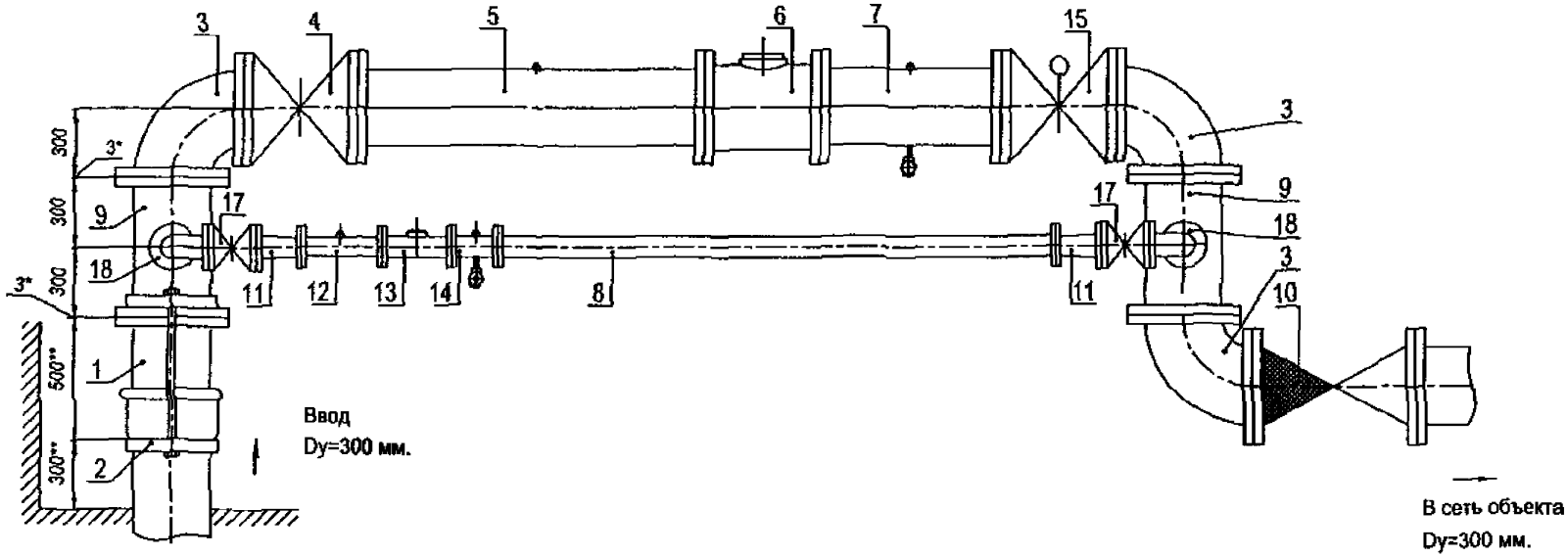

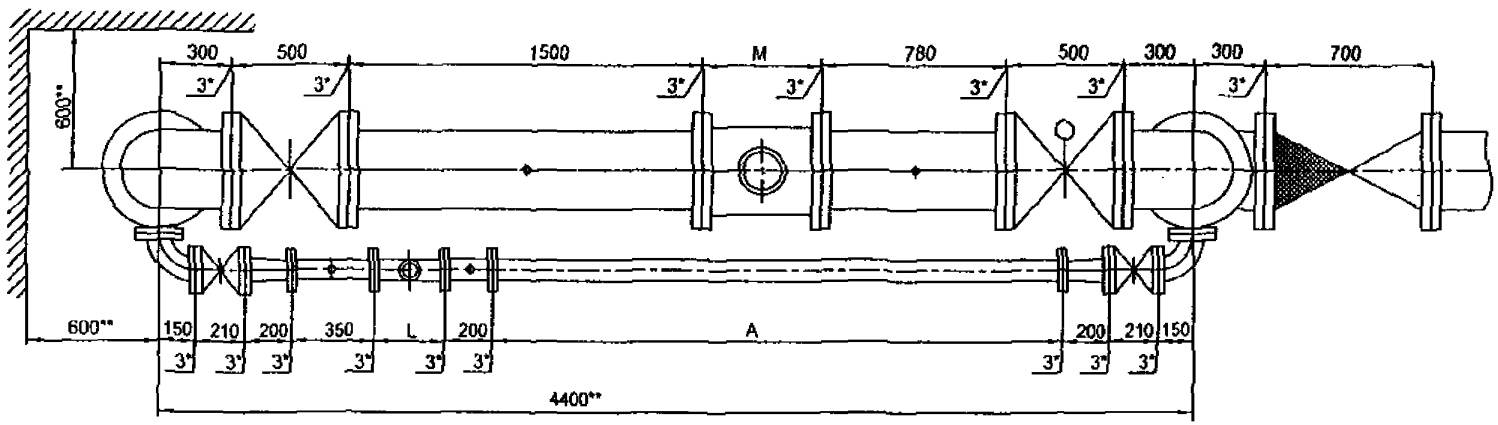

Установка счетчика dy=65 мм на хозяйственно-питьевой линии и счетчика dy=300 мм на пожарно-резервной линии в водомерном узле на вводе диаметром 300 мм.

Схема водомерного узла.

Перечень элементов, технические требования см. лист 393.

Изм	Лист	№ документа	Подпись	Дата	ЦИРВ02А. 00. 00. 00	Лист 392

Подпись и дата | Инв. № дубл. | Взам. инв. № | Подпись и дата | Инв. № подл.

Перечень элементов:

Поз.	Наименование, обозначение	Кол.	Примечание
1	Патрубок ПФГ 300	1	
2	Стяжка, Д=300 мм	1	
3	Колено УФ 300	3	
4	Задвижка клиновая, Ду=300 мм	1	
5	Патрубок до счетчика (ПДС) Ду=300 мм	1	
6	Счетчик dy=300 мм.	1	
7	Патрубок после счетчика (ППС) Ду=300 мм	1	
8	2-й патрубок после счетчика (2-ППС) Ду=65 мм (компенсатор)	1	
9	Тройник ТФ 300х80	2	
10	Клапан обратный, Ду=300 мм	1	
11	Переход ПФ 80х65	2	
12	Патрубок до счетчика (ПДС) Ду=65 мм	1	
13	Счетчик dy=65 мм.	1	
14	Патрубок после счетчика (ППС) Ду=65 мм	1	
15	Задвижка с электроприводом Ду=300 мм	1	
17	Задвижка клиновая, Ду=80 мм	2	
18	Колено УФ 80	2	

7. Допускается установка:
- струевыпрямителя вместо патрубка до счетчика (ПДС),
- фильтра-струевыпрямителя (ФС) вместо патрубка до счетчика (ПДС) и фильтра (см. прил. 1, рис. 13).
- фильтра-струевыпрямителя-перехода (ФСП) вместо перехода перед счетчиком, фильтра и патрубка до счетчика (см. прил. 1, лист 14)

8. Допускается установка компенсирующих патрубков после обвязки счетчика (см. прил.1, рис 11а, б).

9. Допускается изменение длин патрубков до и после счетчика в соответствии с требованиями, изложенными в паспорте на счетчик (наличие сливных и контролирующих отверстий - обязательно).

Установка счетчика dy=65 мм на хозяйственно-питьевой линии и счетчика dy=300 мм на пожарно-резервной линии в водомерном узле на вводе диаметром 300 мм.

1*. Толщины прокладок между элементами водомерного узла.

2**. Размеры уточнить по месту.

3. Допускается замена задвижек поз. 4, 15, 17 на другую запорную аппаратуру соответствующего условного прохода (dy) и назначения, разрешенную к применению в системе хозяйственно-питьевого водопровода.

4. Размеры L, M - монтажные длины счетчиков, размер А - по месту.

5. Допускается установка бесфланцевого обратного клапана типа 19ч21бр (см. прил. 1, рис. 12). При одном водопроводном вводе на объект клапан обратный поз. 10 не устанавливается.

6. Допускается установка фильтров dy=300, 80, 65 мм на соответствующий диаметр перед патрубками до счетчиков; возможно применение фильтра-перехода (ФП) (см. прил. 1, рис. 15).

Перечень элементов. Технические требования.

Подпись и дата
Инв. № дубл.
Взам. инв. №
Подпись и дата
Инв. № подл.

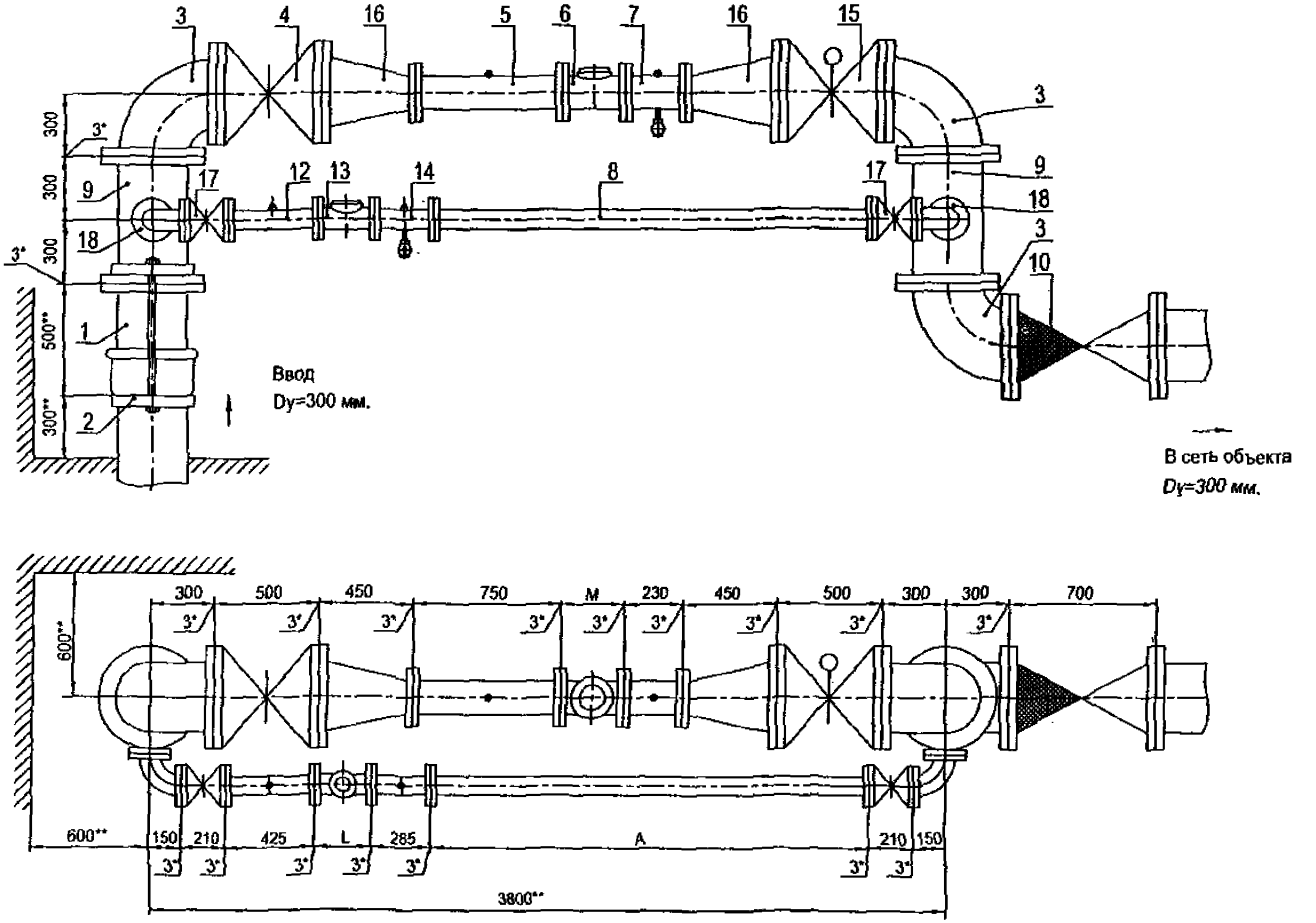

Установка счетчика dy=80 мм на хозяйственно-питьевой линии и счетчика dy=150 мм на пожарно-резервной линии в водомерном узле на вводе диаметром 300 мм.

Схема водомерного узла.

Перечень элементов, технические требования см. лист 395.

Изм.	Лист	№ документа	Подпись	Дата	ЦИРВ02А. 00. 00	Лист 394

Инв. № подл. | Подпись и дата | Взам. инв. № | Инв. № дубл. | Подпись и дата

Перечень элементов:

Поз.	Наименование, обозначение	Кол.	Примечание
1	Патрубок ПФГ 300	1	
2	Стяжка, Д=300 мм	1	
3	Колено УФ 300	3	
4	Задвижка клиновая, Ду=300 мм	1	
5	Патрубок до счетчика (ПДС) Ду=150 мм	1	
6	Счетчик dy=150 мм.	1	
7	Патрубок после счетчика (ППС) Ду=150 мм	1	
8	2-й патрубок после счетчика (2-ППС) Ду=80 мм (компенсатор)	1	
9	Тройник ТФ 300х80	2	
10	Клапан обратный, Ду=300 мм	1	
12	*Патрубок до счетчика (ПДС) Ду=80 мм*	1	
13	Счетчик dy=80 мм.	1	
14	Патрубок после счетчика (ППС) Ду=80 мм	1	
15	Задвижка с электроприводом Ду=300 мм	1	
16	Переход ПФ 300х150	2	
17	Задвижка клиновая, Ду=80 мм	2	
18	Колено УФ 80	2	

7. Допускается установка:
- струевыпрямителя вместо патрубка до счетчика (ПДС),
- фильтра-струевыпрямителя (ФС) вместо патрубка до счетчика (ПДС) и фильтра (см. прил. 1, рис. 13).
- фильтра-струевыпрямителя-перехода (ФСП) вместо перехода перед счетчиком, фильтра и патрубка до счетчика (см. прил. 1, лист 14)

8. Допускается установка компенсирующих патрубков после обвязки счетчика (см. прил.1, рис 11а, б).

9. Допускается изменение длин патрубков до и после счетчика в соответствии с требованиями, изложенными в паспорте на счетчик (наличие сливных и контролирующих отверстий - обязательно).

Установка счетчика dy=80 мм на хозяйственно-питьевой *линии и счетчика dy=150 мм на пожарно-резервной линии в* водомерном узле на вводе диаметром 300 мм.

1*. Толщины прокладок между элементами водомерного узла.

2**. *Размеры уточнить по месту.*

3. Допускается замена задвижек поз. 4, 15, 17 на другую запорную аппаратуру соответствующего условного прохода (dy) и назначения, разрешенную к применению в системе хозяйственно-питьевого водопровода.

4. Размеры L, M - монтажные длины счетчиков, размер А - по месту.

5. Допускается установка бесфланцевого обратного клапана типа 19ч21бр (см. прил. 1, рис. 12). При одном водопроводном вводе на объект клапан обратный поз. 10 не устанавливается.

6. Допускается установка фильтров dy=300, 150, 80 мм на соответствующий диаметр перед патрубками до счетчиков; возможно применение фильтра-перехода (ФП) (см. прил. 1, рис. 15).

Перечень элементов. Технические требования.

Подпись и дата | Инв. № дубл. | Взам. инв. № | Подпись и дата | Инв. № подл.

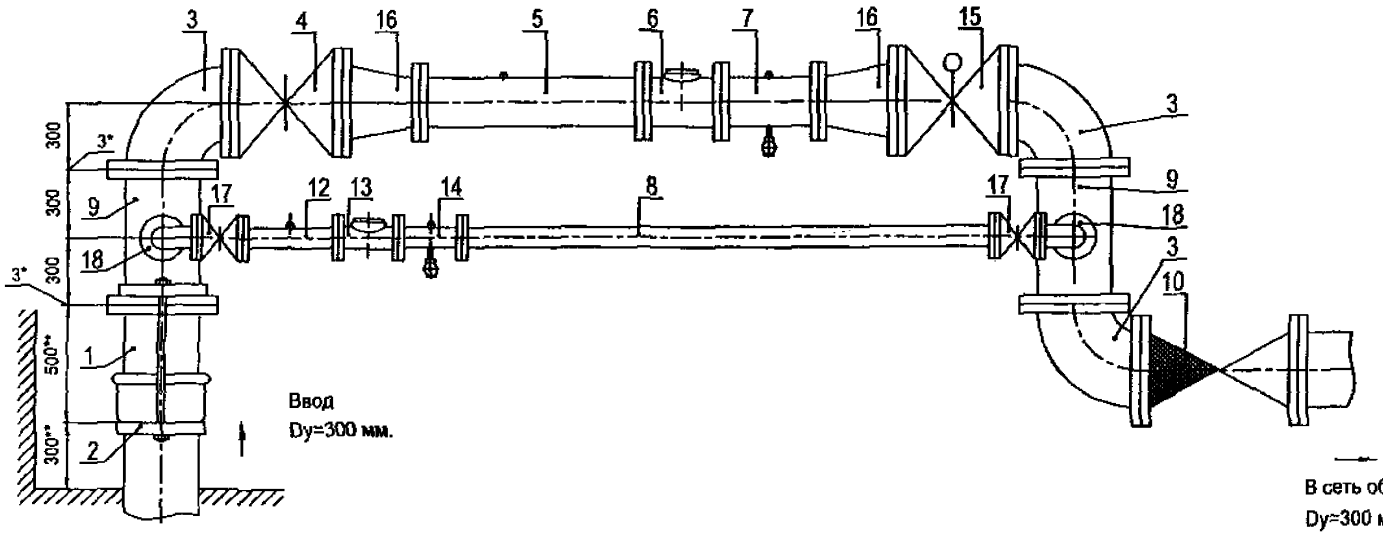

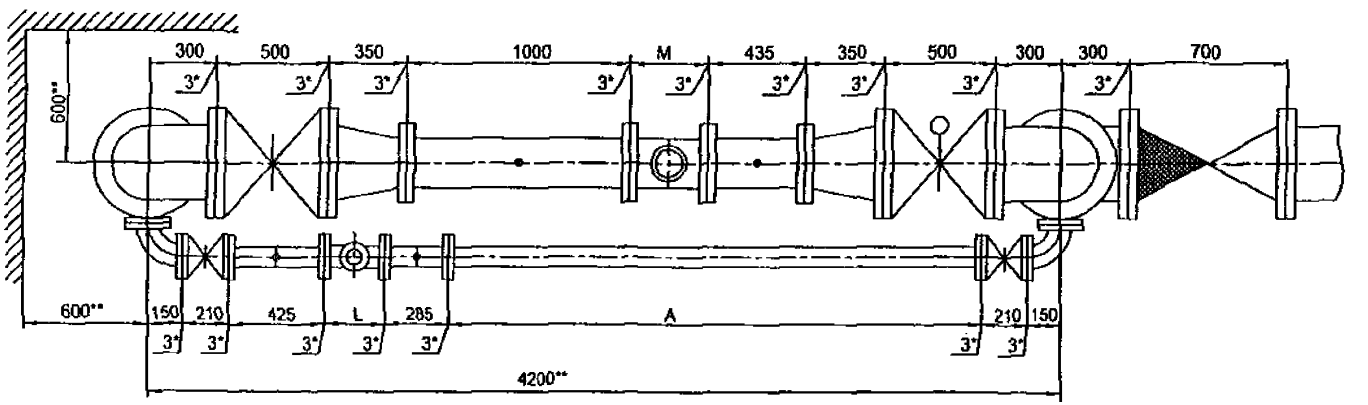

Установка счетчика dy=80 мм на хозяйственно-питьевой линии и счетчика dy=200 мм на пожарно-резервной линии в водомерном узле на вводе диаметром 300 мм.

Схема водомерного узла.

Перечень элементов, технические требования см. лист 397.

Изм	Лист	№ документа	Подпись	Дата	ЦИРВ02А. 00. 00. 00	Лист 396

Инв. № подл. | Подпись и дата | Взам. инв. № | Инв. № дубл. | Подпись и дата

Перечень элементов:

Поз.	Наименование, обозначение	Кол.	Примечание
1	Патрубок ПФГ 300	1	
2	Стяжка, Д=300 мм	1	
3	Колено УФ 300	3	
4	Задвижка клиновая, Ду=300 мм	1	
5	Патрубок до счетчика (ПДС) Ду=200 мм	1	
6	Счетчик dy=200 мм.	1	
7	Патрубок после счетчика (ППС) Ду=200 мм	1	
8	2-й патрубок после счетчика (2-ППС) Ду=80 мм (компенсатор)	1	
9	Тройник ТФ 300х80	2	
10	Клапан обратный, Ду=300 мм	1	
12	Патрубок до счетчика (ПДС) Ду=80 мм	1	
13	Счетчик dy=80 мм.	1	
14	Патрубок после счетчика (ППС) Ду=80 мм	1	
15	Задвижка с электроприводом Ду=300 мм	1	
16	Переход ПФ 300х200	2	
17	Задвижка клиновая, Ду=80 мм	2	
18	Колено УФ 80	2	

7. Допускается установка:
- струевыпрямителя вместо патрубка до счетчика (ПДС),
- фильтра-струевыпрямителя (ФС) вместо патрубка до счетчика (ПДС) и фильтра (см. прил. 1, рис. 13).
- фильтра-струевыпрямителя-перехода (ФСП) вместо перехода перед счетчиком, фильтра и патрубка до счетчика (см. прил. 1, лист 14)

8. Допускается установка компенсирующих патрубков после обвязки счетчика (см. прил.1, рис 11а, б).

9. Допускается изменение длин патрубков до и после счетчика в соответствии с требованиями, изложенными в паспорте на счетчик (наличие сливных и контролирующих отверстий - обязательно).

Установка счетчика dy=80 мм на хозяйственно-питьевой линии и счетчика dy=200 мм на пожарно-резервной линии в водомерном узле на вводе диаметром 300 мм.

1*. Толщины прокладок между элементами водомерного узла.

2**. Размеры уточнить по месту.

3. Допускается замена задвижек поз. 4, 15, 17 на другую запорную аппаратуру соответствующего условного прохода (dy) и назначения, разрешенную к применению в системе хозяйственно-питьевого водопровода.

4. Размеры L, M - монтажные длины счетчиков, размер А - по месту.

5. Допускается установка бесфланцевого обратного клапана типа 19ч21бр (см. прил. 1, рис. 12). При одном водопроводном вводе на объект клапан обратный поз. 10 не устанавливается.

6. Допускается установка фильтров dy=300, 200, 80 мм на соответствующий диаметр перед патрубками до счетчиков; возможно применение фильтра-перехода (ФП) (см. прил. 1, рис. 15).

Перечень элементов. Технические требования.

Инв. № подл. | Подпись и дата | Взам. инв. № | Инв. № дубл. | Подпись и дата

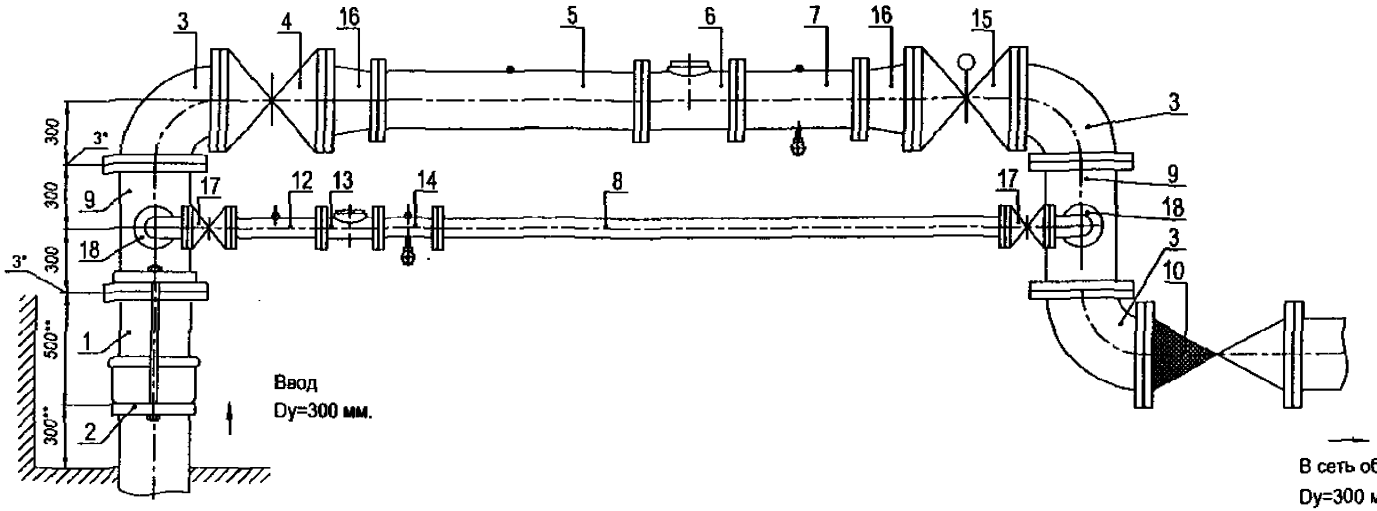

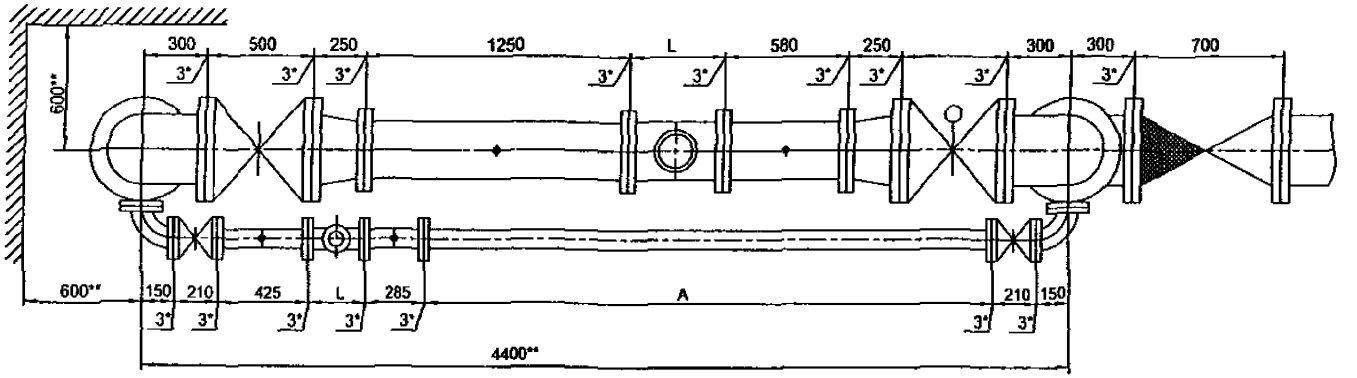

Установка счетчика dy=80 мм на хозяйственно-питьевой линии и счетчика dy=250 мм на пожарно-резервной линии в водомерном узле на вводе диаметром 300 мм.

Схема водомерного узла.

Перечень элементов, технические требования см. лист 399.

Изм	Лист	№ документа	Подпись	Дата	ЦИРВ02А. 00. 00. 00	Лист 398

Инв. № подл. | Подпись и дата | Взам. инв. № | Инв. № дубл. | Подпись и дата

Перечень элементов:

Поз.	Наименование, обозначение	Кол.	Примечание
1	Патрубок ПФГ 300	1	
2	Стяжка, Д=300 мм	1	
3	Колено УФ 300	3	
4	Задвижка клиновая, Ду=300 мм	1	
5	Патрубок до счетчика (ПДС) Ду=250 мм	1	
6	Счетчик dy=250 мм.	1	
7	Патрубок после счетчика (ППС) Ду=250 мм	1	
8	2-й патрубок после счетчика (2-ППС) Ду=80 мм (компенсатор)	1	
9	Тройник ТФ 300х80	2	
10	Клапан обратный, Ду=300 мм	1	
12	Патрубок до счетчика (ПДС) Ду=80 мм	1	
13	Счетчик dy=80 мм.	1	
14	Патрубок после счетчика (ППС) Ду=80 мм	1	
15	Задвижка с электроприводом Ду=300 мм	1	
16	Переход ПФ 300х250	2	
17	Задвижка клиновая, Ду=80 мм	2	
18	Колено УФ 80	2	

7. Допускается установка:
- *струевыпрямителя вместо патрубка до счетчика* (ПДС),
- фильтра-струевыпрямителя (ФС) вместо патрубка до счетчика (ПДС) и фильтра (см. прил. 1, рис. 13).
- фильтра-струевыпрямителя-перехода (ФСП) вместо перехода перед счетчиком, фильтра и патрубка до счетчика (см. прил. 1, лист 14)

8. Допускается установка компенсирующих патрубков после обвязки счетчика (см. прил.1, рис 11а, б).

9. Допускается изменение длин патрубков до и после счетчика в соответствии с требованиями, изложенными в паспорте на счетчик (наличие сливных и контролирующих отверстий - обязательно).

Установка счетчика dy=80 мм на хозяйственно-питьевой линии и счетчика dy=250 мм на пожарно-резервной линии в водомерном узле на вводе диаметром 300 мм.

1*. Толщины прокладок между элементами водомерного узла.

2**. Размеры уточнить по месту.

3. *Допускается замена задвижек поз. 4, 15, 17 на другую запорную* аппаратуру соответствующего условного прохода (dy) и назначения, разрешенную к применению в системе хозяйственно-питьевого водопровода.

4. Размеры L, M - монтажные длины счетчиков, размер А - по месту.

5. Допускается установка бесфланцевого обратного клапана типа 19ч21бр (см. прил. 1, рис. 12). При одном водопроводном вводе на объект клапан обратный поз. 10 не устанавливается.

6. Допускается установка фильтров dy=300, 250, 80 мм на *соответствующий диаметр перед патрубками до счетчиков;* возможно применение фильтра-перехода (ФП) (см. прил. 1, рис. 15).

Перечень элементов. Технические требования.

Подпись и дата | Инв. № дубл. | Взам. инв. № | Подпись и дата | Инв. № подл.

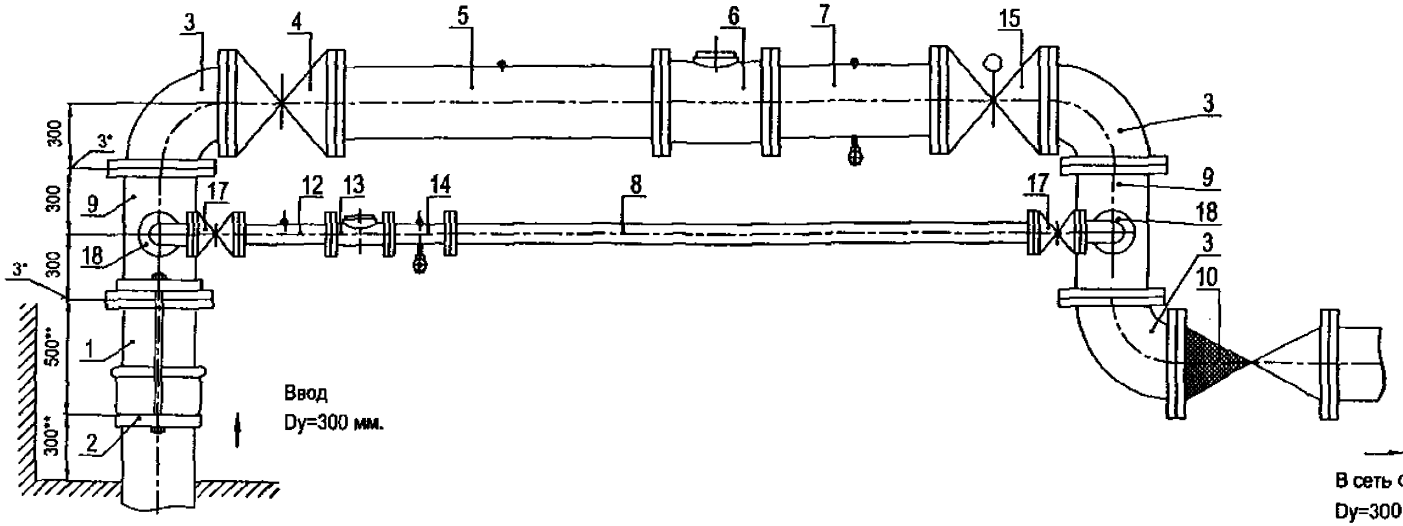

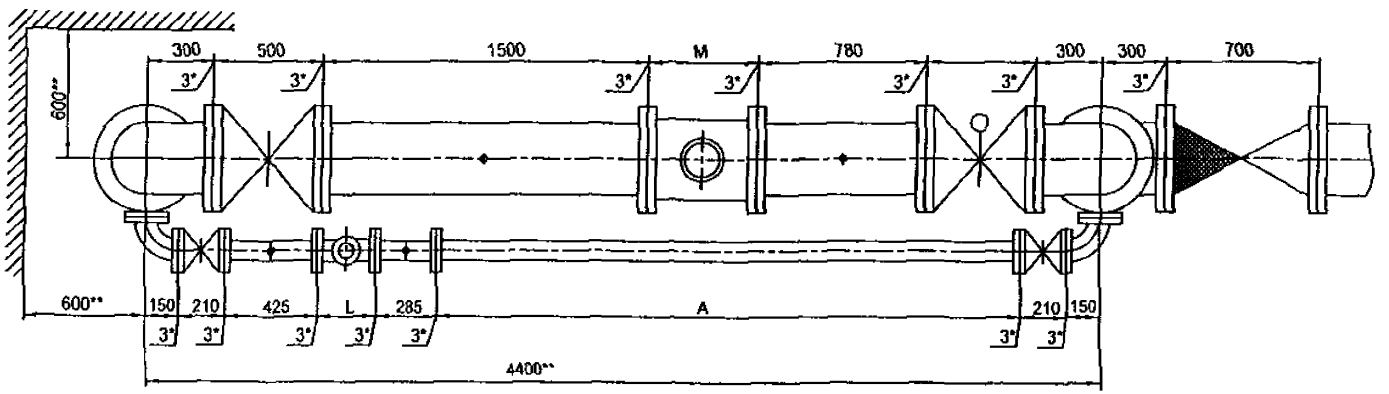

Установка счетчика dy=80 мм на хозяйственно-питьевой линии и счетчика dy=300 мм на пожарно-резервной линии в водомерном узле на вводе диаметром 300 мм.

Схема водомерного узл

Перечень элементов, технические требования см. лист 401.

Изм.	Лист	№ документа	Подпись	Дата	ЦИРВ02А. 00. 00. 00	Лист 400

Подпись и дата | Инв. № дубл. | Взам. инв. № | Подпись и дата | Инв. № подл.

Перечень элементов:

Поз.	Наименование, обозначение	Кол.	Примечание
1	Патрубок ПФГ 300	1	
2	Стяжка, Д=300 мм	1	
3	Колено УФ 300	3	
4	Задвижка клиновая, Ду=300 мм	1	
5	Патрубок до счетчика (ПДС) Ду=300 мм	1	
6	Счетчик dy=300 мм.	1	
7	Патрубок после счетчика (ППС) Ду=300 мм	1	
8	2-й патрубок после счетчика (2-ППС) Ду=80 мм (компенсатор)	1	
9	Тройник ТФ 300х80	2	
10	Клапан обратный, Ду=300 мм	1	
12	Патрубок до счетчика (ПДС) Ду=80 мм	1	
13	Счетчик dy=80 мм.	1	
14	Патрубок после счетчика (ППС) Ду=80 мм	1	
15	Задвижка с электроприводом Ду=300 мм	1	
17	Задвижка клиновая, Ду=80 мм	2	
18	Колено УФ 80	2	

7. Допускается установка:
- струевыпрямителя вместо патрубка до счетчика (ПДС),
- фильтра-струевыпрямителя (ФС) вместо патрубка до счетчика (ПДС) и фильтра (см. прил. 1, рис. 13).

8. Допускается установка компенсирующих патрубков после обвязки счетчика (см. прил.1, рис 11а, б).

9. Допускается изменение длин патрубков до и после счетчика в соответствии с требованиями, изложенными в паспорте на счетчик (наличие сливных и контролирующих отверстий - обязательно).

Установка счетчика dy=80 мм на хозяйственно-питьевой линии и счетчика dy=300 мм на пожарно-резервной линии в водомерном узле на вводе диаметром 300 мм.

1*. Толщины прокладок между элементами водомерного узла.

2**. Размеры уточнить по месту.

3. Допускается замена задвижек поз. 4, 15, 17 на другую запорную аппаратуру соответствующего условного прохода (dy) и назначения, разрешенную к применению в системе хозяйственно-питьевого водопровода.

4. Размеры L, M - монтажные длины счетчиков, размер А - по месту.

5. Допускается установка бесфланцевого обратного клапана типа 19ч21бр (см. прил. 1, рис. 12). При одном водопроводном вводе на объект клапан обратный поз. 10 не устанавливается.

6. Допускается установка фильтров dy=300, 80 мм на соответствующий диаметр перед патрубками до счетчиков; возможно применение фильтра-перехода (ФП) (см. прил. 1, рис. 15).

Перечень элементов. Технические требования.

Подпись и дата
Инв. № дубл.
Взам. инв. №
Подпись и дата
Инв. № подл.

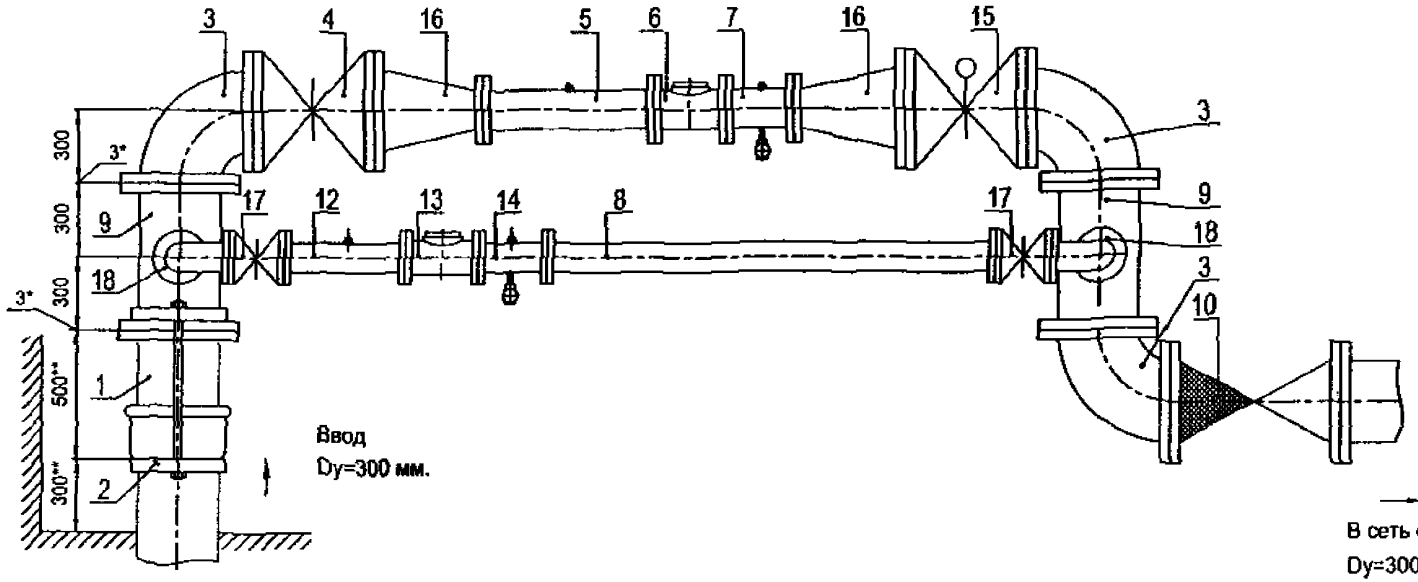

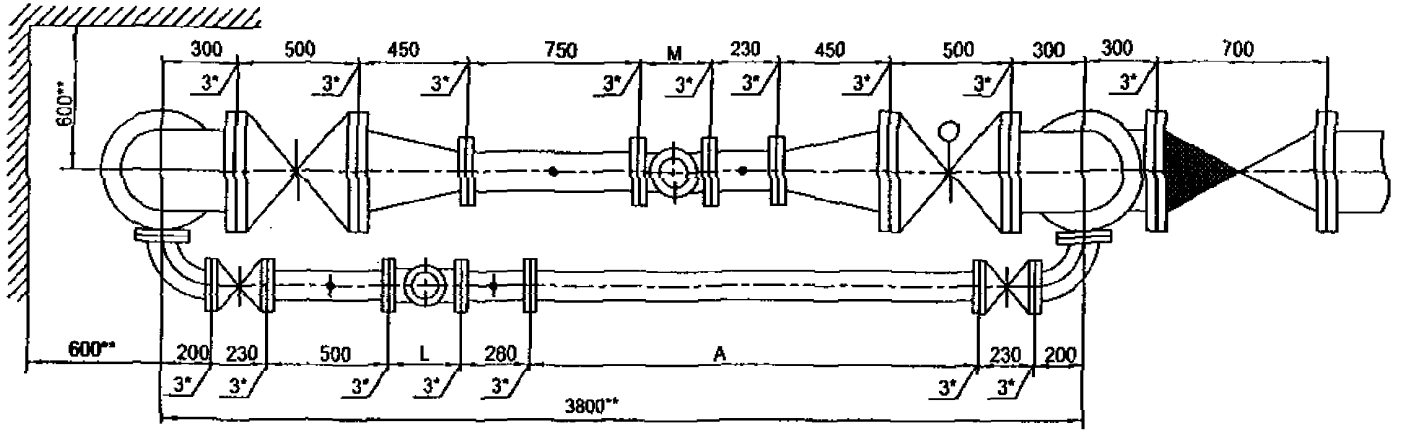

Установка счетчика dy=100 мм на хозяйственно-питьевой линии и счетчика dy=150 мм на пожарно-резервной линии в водомерном узле на вводе диаметром 300 мм.

Схема водомерного узла.

Перечень элементов, технические требования см. лист 403.

Изм	Лист	№ документа	Подпись	Дата	ЦИРВ02А. 00. 00	Лист 402

Инв. № подл. | Подпись и дата | Взам. инв. № | Инв. № дубл. | Подпись и дата

Перечень элементов:

Поз.	Наименование, обозначение	Кол.	Примечание
1	Патрубок ПФГ 300	1	
2	Стяжка, Д=300 мм	1	
3	Колено УФ 300	3	
4	Задвижка клиновая, Ду=300 мм	1	
5	Патрубок до счетчика (ПДС) Ду=150 мм	1	
6	Счетчик dy=150 мм.	1	
7	Патрубок после счетчика (ППС) Ду=150 мм	1	
8	2-й патрубок после счетчика (2-ППС) Ду=100 мм (компенсатор)	1	
9	Тройник ТФ 300х100	2	
10	Клапан обратный, Ду=300 мм	1	
12	Патрубок до счетчика (ПДС) Ду=100 мм	1	
13	Счетчик dy=100 мм.	1	
14	Патрубок после счетчика (ППС) Ду=100 мм	1	
15	Задвижка с электроприводом Ду=300 мм	1	
16	Переход ПФ 300х150	2	
17	Задвижка клиновая, Ду=100 мм	2	
18	Колено УФ 100	2	

7. Допускается установка:
- струевыпрямителя вместо патрубка до счетчика (ПДС),
- фильтра-струевыпрямителя (ФС) вместо патрубка до счетчика (ПДС) и фильтра (см. прил. 1, рис. 13).
- фильтра-струевыпрямителя-перехода (ФСП) вместо перехода перед счетчиком, фильтра и патрубка до счетчика (см. прил. 1, лист 14)

8. Допускается установка компенсирующих патрубков после обвязки счетчика (см. прил.1, рис 11а, б).

9. Допускается изменение длин патрубков до и после счетчика в соответствии с требованиями, изложенными в паспорте на счетчик (наличие сливных и контролирующих отверстий - обязательно).

Установка счетчика dy=100 мм на хозяйственно-питьевой линии и счетчика dy=150 мм на пожарно-резервной линии в водомерном узле на вводе диаметром 300 мм.

1*. Толщины прокладок между элементами водомерного узла.

2.** Размеры уточнить по месту.

3. Допускается замена задвижек поз. 4, 15, 17 на другую запорную аппаратуру соответствующего условного прохода (dy) и назначения, разрешенную к применению в системе хозяйственно-питьевого водопровода.

4. Размеры L, M - монтажные длины счетчиков, размер А - по месту.

5. Допускается установка бесфланцевого обратного клапана типа 19ч21бр (см. прил. 1, рис. 12). При одном водопроводном вводе на объект клапан обратный поз. 10 не устанавливается.

6. Допускается установка фильтров dy=300, 150, 100 мм на соответствующий диаметр перед патрубками до счетчиков; возможно применение фильтра-перехода (ФП) (см. прил. 1, рис. 15).

Перечень элементов. Технические требования.

Инв. № подл. | Подпись и дата | Взам. инв. № | Инв. № дубл. | Подпись и дата

Изм.	Лист	№ документа	Подпись	Дата	ЦИРВ02А. 00. 00. 00	Лист 403

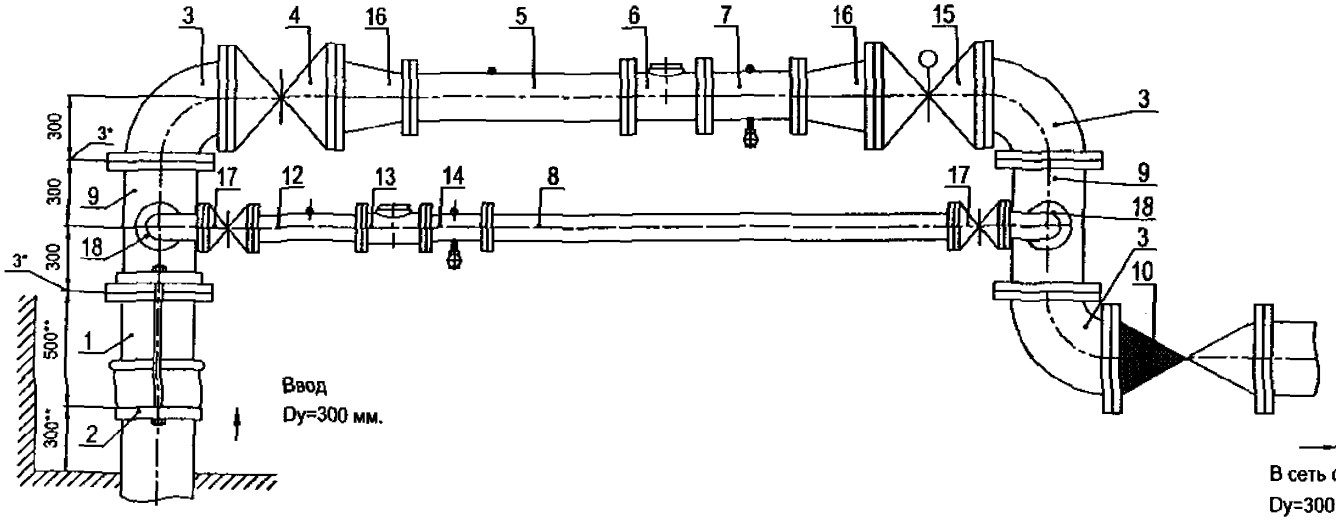

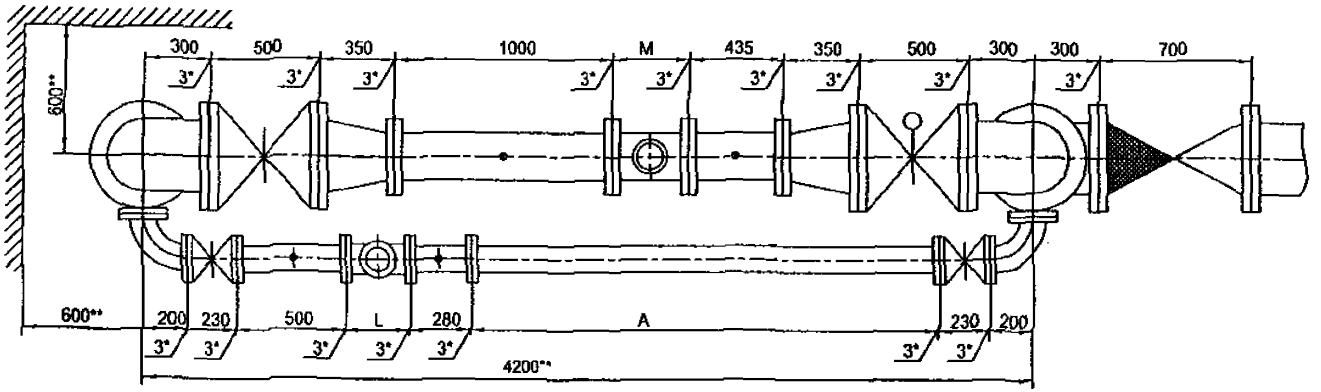

Установка счетчика dy=100 мм на хозяйственно-питьевой линии и счетчика dy=200 мм на пожарно-резервной линии в водомерном узле на вводе диаметром 300 мм.

Схема водомерного узла.

Перечень элементов, технические требования см. лист 405.

Изм.	Лист	№ документа	Подпись	Дата	ЦИРВ02А. 00. 00	Лист 404

Подпись и дата | Инв. № дубл. | Взам. инв. № | Подпись и дата | Инв. № подл.

Перечень элементов:

Поз.	Наименование, обозначение	Кол.	Примечание
1	Патрубок ПФГ 300	1	
2	Стяжка, Д=300 мм	1	
3	Колено УФ 300	3	
4	Задвижка клиновая, Ду=300 мм	1	
5	Патрубок до счетчика (ПДС) Ду=200 мм	1	
6	Счетчик dy=200 мм.	1	
7	Патрубок после счетчика (ППС) Ду=200 мм	1	
8	2-й патрубок после счетчика (2-ППС) Ду=100 мм (компенсатор)	1	
9	Тройник ТФ 300х100	2	
10	Клапан обратный, Ду=300 мм	1	
12	Патрубок до счетчика (ПДС) Ду=100 мм	1	
13	Счетчик dy=100 мм.	1	
14	Патрубок после счетчика (ППС) Ду=100 мм	1	
15	Задвижка с электроприводом Ду=300 мм	1	
16	Переход ПФ 300х200	2	
17	Задвижка клиновая, Ду=100 мм	2	
18	Колено УФ 100	2	

7. Допускается установка:
- струевыпрямителя вместо патрубка до счетчика (ПДС),
- фильтра-струевыпрямителя (ФС) вместо патрубка до счетчика (ПДС) и фильтра (см. прил. 1, рис. 13).
- фильтра-струевыпрямителя-перехода (ФСП) вместо перехода перед счетчиком, фильтра и патрубка до счетчика (см. прил. 1, лист 14)

8. Допускается установка компенсирующих патрубков после обвязки счетчика (см. прил.1, рис 11а, б).

9. Допускается изменение длин патрубков до и после счетчика в соответствии с требованиями, изложенными в паспорте на счетчик (наличие сливных и контролирующих отверстий - обязательно).

Установка счетчика dy=100 мм на хозяйственно-питьевой линии и счетчика dy=200 мм на пожарно-резервной линии в водомерном узле на вводе диаметром 300 мм.

1*. Толщины прокладок между элементами водомерного узла.

2**. Размеры уточнить по месту.

3. Допускается замена задвижек поз. 4, 15, 17 на другую запорную аппаратуру соответствующего условного прохода (dy) и назначения, разрешенную к применению в системе хозяйственно-питьевого водопровода.

4. Размеры L, M - монтажные длины счетчиков, размер А - по месту.

5. Допускается установка бесфланцевого обратного клапана типа 19ч21бр (см. прил. 1, рис. 12). При одном водопроводном вводе на объект клапан обратный поз. 10 не устанавливается.

6. Допускается установка фильтров dy=300, 200, 100 мм на соответствующий диаметр перед патрубками до счетчиков; возможно применение фильтра-перехода (ФП) (см. прил. 1, рис. 15).

Перечень элементов. Технические требования.

Инв. № подл. | Подпись и дата | Взам. инв. № | Инв. № дубл. | Подпись и дата

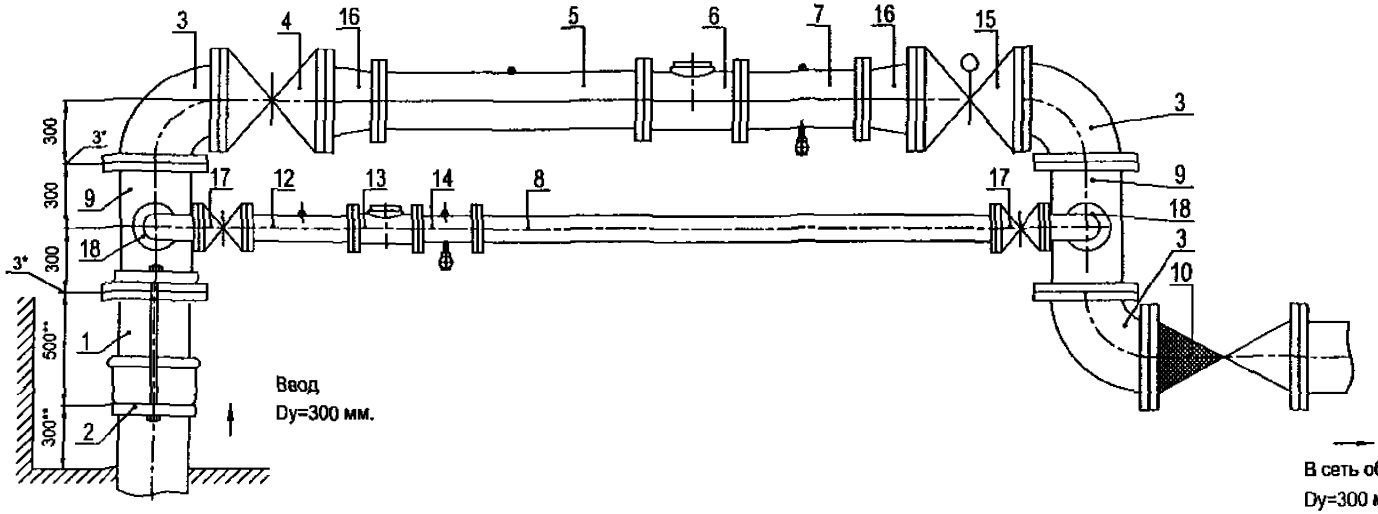

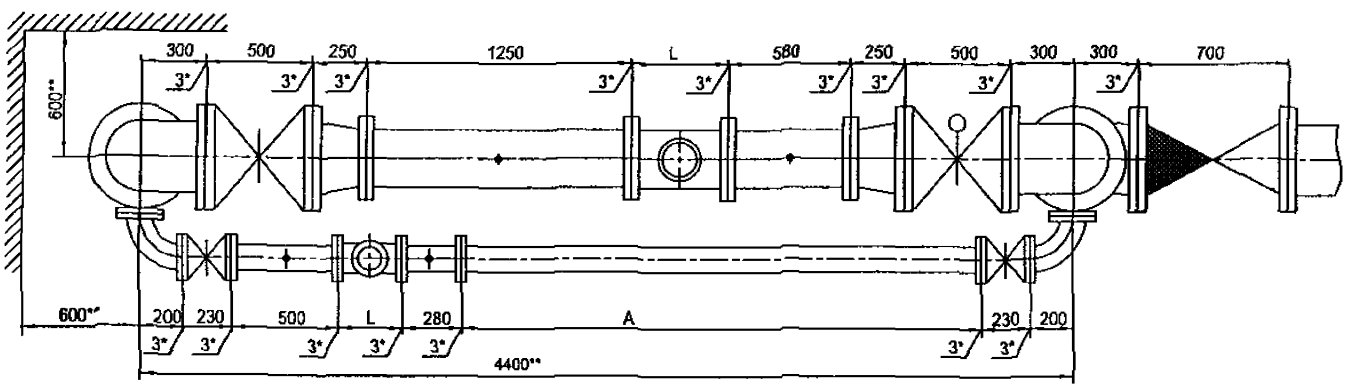

Установка счетчика dy=100 мм на хозяйственно-питьевой линии и счетчика dy=250 мм на пожарно-резервной линии в *водомерном узле на вводе диаметром 300 мм.*

Схема водомерного узла.

Перечень элементов, технические требования см. лист 407.

Изм.	Лист	№ документа	Подпись	Дата	ЦИРВ02А. 00. 00	Лист 406

Формат А3

Подпись и дата | Инв. № дубл. | Взам. инв. № | Подпись и дата | Инв. № подл.

Перечень элементов:

Поз.	Наименование, обозначение	Кол.	Примечание
1	Патрубок ПФГ 300	1	
2	Стяжка, Д=300 мм	1	
3	Колено УФ 300	3	
4	Задвижка клиновая, Ду=300 мм	1	
5	Патрубок до счетчика (ПДС) Ду=250 мм	1	
6	Счетчик dy=250 мм.	1	
7	Патрубок после счетчика (ППС) Ду=250 мм	1	
8	2-й патрубок после счетчика (2-ППС) Ду=100 мм (компенсатор)	1	
9	Тройник ТФ 300х100	2	
10	Клапан обратный, Ду=300 мм	1	
12	Патрубок до счетчика (ПДС) Ду=100 мм	1	
13	Счетчик dy=100 мм.	1	
14	Патрубок после счетчика (ППС) Ду=100 мм	1	
15	Задвижка с электроприводом Ду=300 мм	1	
16	Переход ПФ 300х250	2	
17	Задвижка клиновая, Ду=100 мм	2	
18	Колено УФ 100	2	

7. Допускается установка:
- струевыпрямителя вместо патрубка до счетчика (ПДС),
- фильтра-струевыпрямителя (ФС) вместо патрубка до счетчика (ПДС) и фильтра (см. прил. 1, рис. 13).
- фильтра-струевыпрямителя-перехода (ФСП) вместо перехода перед счетчиком, фильтра и патрубка до счетчика (см. прил. 1, лист 14)

8. Допускается установка компенсирующих патрубков после обвязки счетчика (см. прил.1, рис 11а, б).

9. Допускается изменение длин патрубков до и после счетчика в *соответствии с требованиями, изложенными в паспорте на счетчик* (наличие сливных и контролирующих отверстий - обязательно).

Установка счетчика dy=100 мм на хозяйственно-питьевой линии и счетчика dy=250 мм на пожарно-резервной линии в водомерном узле на вводе диаметром 300 мм.

1*. Толщины прокладок между элементами водомерного узла.

2**. Размеры уточнить по месту.

3. Допускается замена задвижек поз. 4, 15, 17 на другую запорную аппаратуру соответствующего условного прохода (dy) и назначения, разрешенную к применению в системе хозяйственно-питьевого водопровода.

4. Размеры L, M - монтажные длины счетчиков, размер А - по месту.

5. *Допускается установка бесфланцевого обратного клапана типа* 19ч21бр (см. прил. 1, рис. 12). При одном водопроводном вводе на объект клапан обратный поз. 10 не устанавливается.

6. Допускается установка фильтров dy=300, 250, 100 мм на соответствующий диаметр перед патрубками до счетчиков; возможно применение фильтра-перехода (ФП) (см. прил. 1, рис. 15).

Перечень элементов. Технические требования.

Инв. № подл. | Подпись и дата | Взам. инв. № | Инв. № дубл. | Подпись и дата

Изм.	Лист	№ документа	Подпись	Дата	ЦИРВ02А. 00. 00. 00	Лист 407

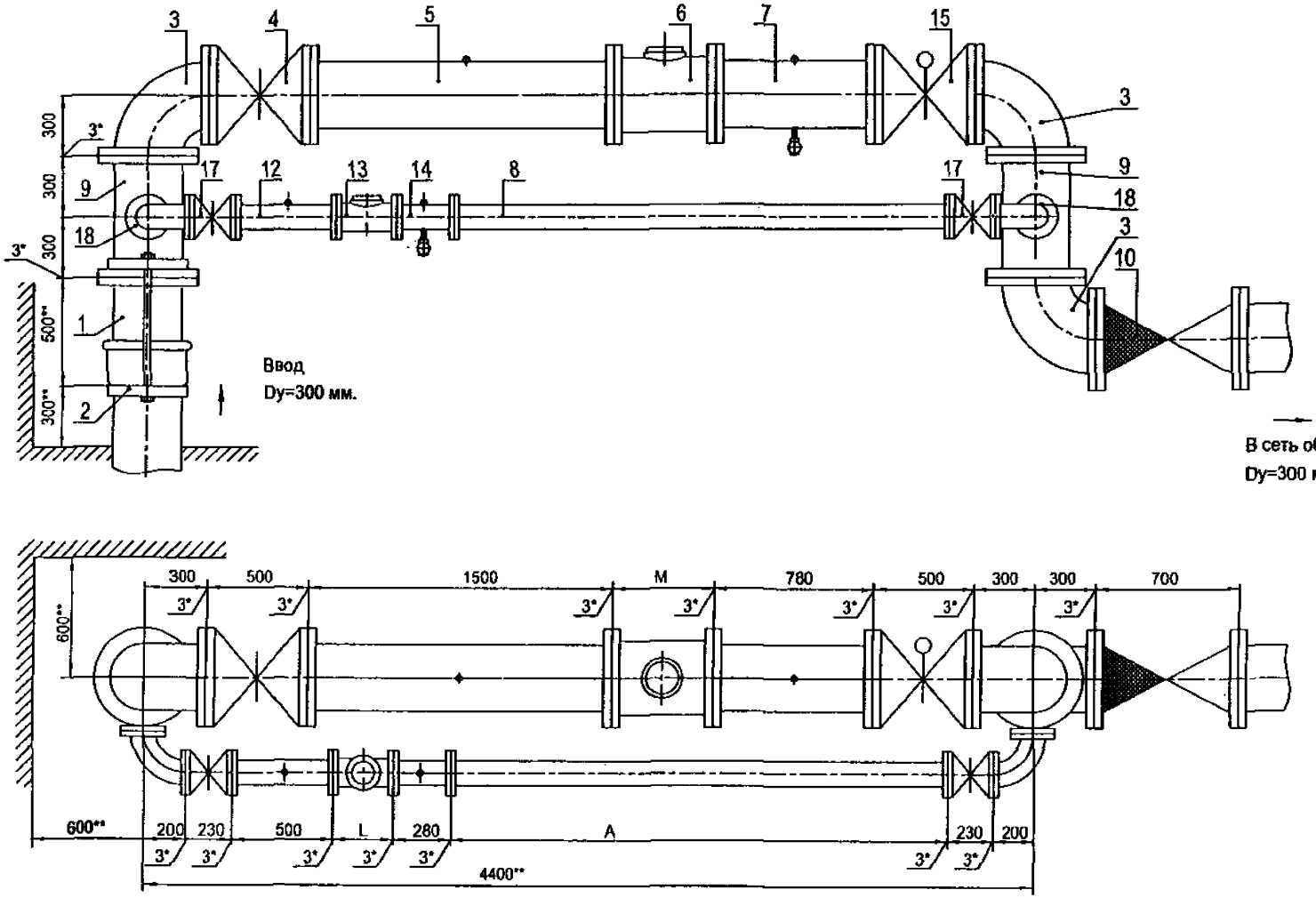

Установка счетчика dy=100 мм на хозяйственно-питьевой линии и счетчика dy=300 мм на пожарно-резервной линии в водомерном узле на вводе диаметром 300 мм.

Схема водомерного узла.

Перечень элементов, технические требования см. лист 409.

Изм.	Лист	№ документа	Подпись	Дата	ЦИРВ02А. 00. 00. 00	Лист 408

Инв. № подл. | Подпись и дата | Взам. инв. № | Инв. № дубл. | Подпись и дата

Перечень элементов:

Поз.	Наименование, обозначение	Кол.	Примечание
1	Патрубок ПФГ 300	1	
2	Стяжка, Д=300 мм	1	
3	Колено УФ 300	3	
4	Задвижка клиновая, Ду=300 мм	1	
5	Патрубок до счетчика (ПДС) Ду=300 мм	1	
6	Счетчик dy=300 мм.	1	
7	Патрубок после счетчика (ППС) Ду=300 мм	1	
8	2-й патрубок после счетчика (2-ППС) Ду=100 мм (компенсатор)	1	
9	Тройник ТФ 300х100	2	
10	Клапан обратный, Ду=300 мм	1	
12	Патрубок до счетчика (ПДС) Ду=100 мм	1	
13	Счетчик dy=100 мм.	1	
14	Патрубок после счетчика (ППС) Ду=100 мм	1	
15	Задвижка с электроприводом Ду=300 мм	1	
17	Задвижка клиновая, Ду=100 мм	2	
18	Колено УФ 100	2	

7. Допускается установка:
- струевыпрямителя вместо патрубка до счетчика (ПДС),
- фильтра-струевыпрямителя (ФС) вместо патрубка до счетчика (ПДС) и фильтра (см. прил. 1, рис. 13).

8. Допускается установка компенсирующих патрубков после обвязки счетчика (см. прил.1, рис 11а, б).

9. Допускается изменение длин патрубков до и после счетчика в соответствии с требованиями, изложенными в паспорте на счетчик (наличие сливных и контролирующих отверстий - обязательно).

Установка счетчика dy=100 мм на хозяйственно-питьевой линии и счетчика dy=300 мм на пожарно-резервной линии в водомерном узле на вводе диаметром 300 мм.

1*. Толщины прокладок между элементами водомерного узла.

2**. Размеры уточнить по месту.

3. Допускается замена задвижек поз. 4, 15, 17 на другую запорную аппаратуру соответствующего условного прохода (dy) и назначения, разрешенную к применению в системе хозяйственно-питьевого водопровода.

4. Размеры L, M - монтажные длины счетчиков, размер A - по месту.

5. Допускается установка бесфланцевого обратного клапана типа 19ч21бр (см. прил. 1, рис. 12). При одном водопроводном вводе на объект клапан обратный поз. 10 не устанавливается.

6. Допускается установка фильтров dy=300, 100 мм на соответствующий диаметр перед патрубками до счетчиков; возможно применение фильтра-перехода (ФП) (см. прил. 1, рис. 15).

Перечень элементов. Технические требования.

Подпись и дата | Инв. № дубл. | Взам. инв. № | Подпись и дата | Инв. № подл.

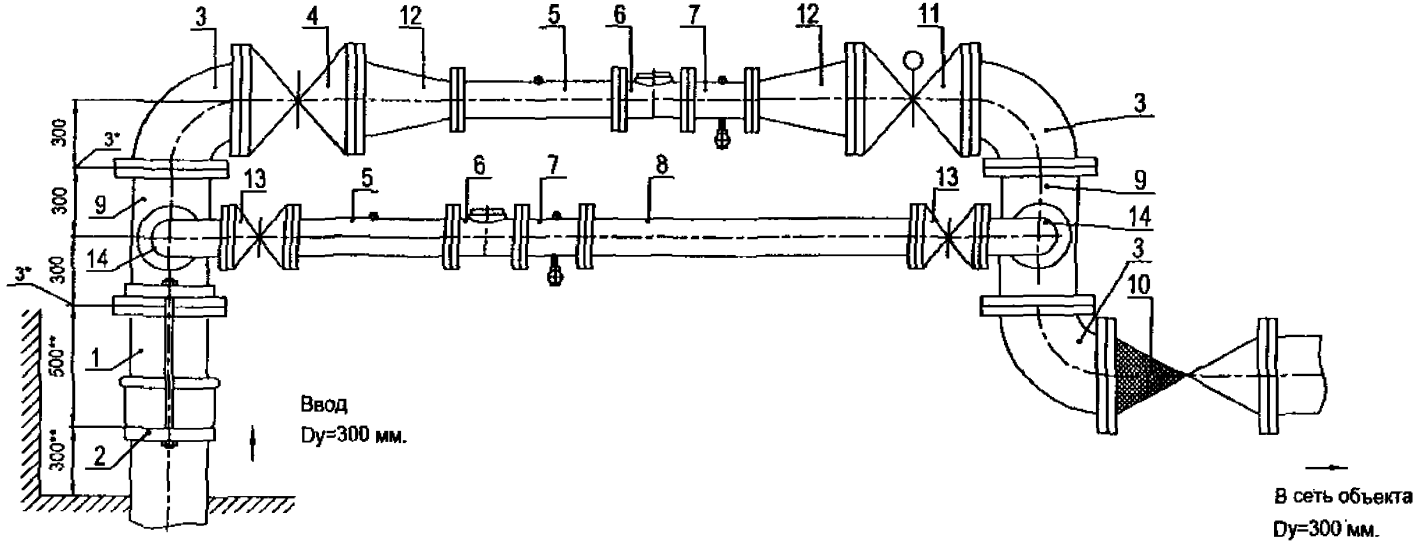

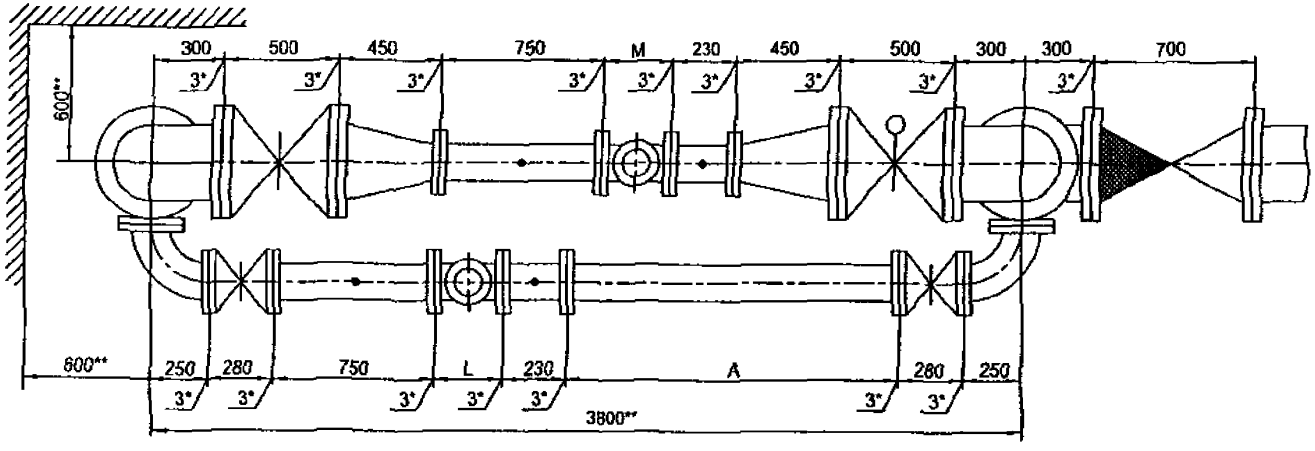

Установка счетчика dy=150 мм на хозяйственно-питьевой линии и счетчика dy=150 мм на пожарно-резервной линии в водомерном узле на вводе диаметром 300 мм.

Схема водомерного узла.

Перечень элементов, технические требования см. лист 411.

Изм.	Лист	№ документа	Подпись	Дата	ЦИРВ02А. 00. 00	Лист 410

Подпись и дата | Инв. № дубл. | Взам. инв. № | Подпись и дата | Инв. № подл.

Перечень элементов:

Поз.	Наименование, обозначение	Кол.	Примечание
1	Патрубок ПФГ 300	1	
2	Стяжка, Д=300 мм	1	
3	Колено УФ 300	3	
4	Задвижка клиновая, Ду=300 мм	1	
5	Патрубок до счетчика (ПДС) Ду=150 мм	2	
6	Счетчик dy=150 мм.	2	
7	Патрубок после счетчика (ППС) Ду=150 мм	2	
8	2-й патрубок после счетчика (2-ППС) Ду=150 мм (компенсатор)	1	
9	Тройник ТФ 300х150	2	
10	Клапан обратный, Ду=300 мм	1	
11	Задвижка с электроприводом Ду=300 мм	1	
12	Переход ПФ 300х150	2	
13	Задвижка клиновая, Ду=150 мм	2	
14	Колено УФ 150	2	

7. Допускается установка:
- струевыпрямителя вместо патрубка до счетчика (ПДС),
- фильтра-струевыпрямителя (ФС) вместо патрубка до счетчика (ПДС) и фильтра (см. прил. 1, рис. 13).
- фильтра-струевыпрямителя-перехода (ФСП) вместо перехода перед счетчиком, фильтра и патрубка до счетчика (см. прил. 1, лист 14)

8. Допускается установка компенсирующих патрубков после обвязки счетчика (см. прил.1, рис 11а, б).

9. Допускается изменение длин патрубков до и после счетчика в соответствии с требованиями, изложенными в паспорте на счетчик (наличие сливных и контролирующих отверстий - обязательно).

Установка счетчика dy=150 мм на хозяйственно-питьевой линии и счетчика dy=150 мм на пожарно-резервной линии в водомерном узле на вводе диаметром 300 мм.

1*. Толщины прокладок между элементами водомерного узла.

2**. Размеры уточнить по месту.

3. Допускается замена задвижек поз. 4, 11, 13 на другую запорную аппаратуру соответствующего условного прохода (dy) и назначения, разрешенную к применению в системе хозяйственно-питьевого водопровода.

4. Размеры L, M - монтажные длины счетчиков, размер A - по месту.

5. Допускается установка бесфланцевого обратного клапана типа 19ч21бр (см. прил. 1, рис. 12). При одном водопроводном вводе на объект клапан обратный поз. 10 не устанавливается.

6. Допускается установка фильтров dy=300, 150 мм на соответствующий диаметр перед патрубками до счетчиков; возможно применение фильтра-перехода (ФП) (см. прил. 1, рис. 15).

Перечень элементов. Технические требования.

Инв. № подл. | Подпись и дата | Взам. инв. № | Инв. № дубл. | Подпись и дата

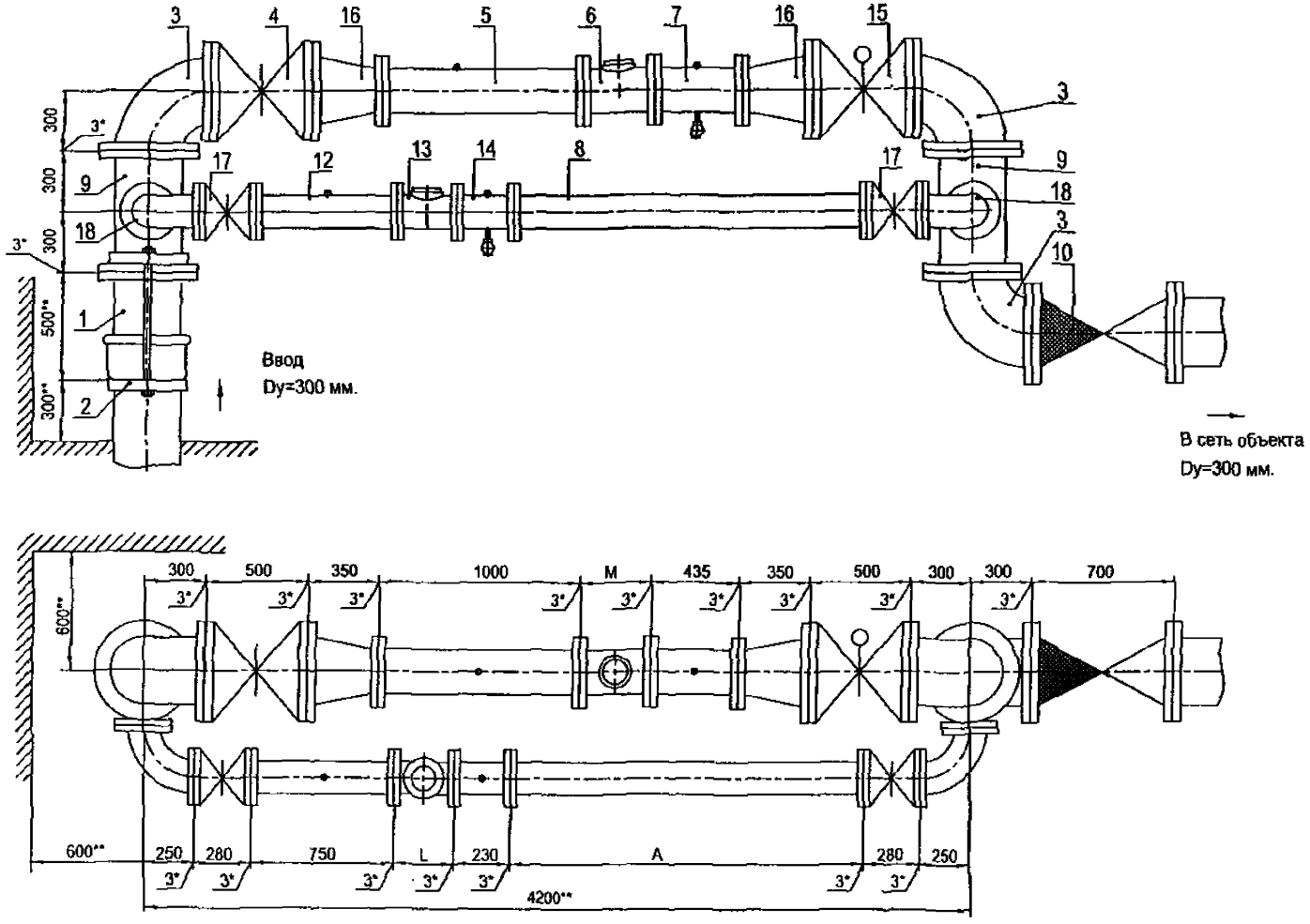

Установка счетчика dy=150 мм на хозяйственно-питьевой линии и счетчика dy=200 мм на пожарно-резервной линии в водомерном узле на вводе диаметром 300 мм.

Перечень элементов, технические требования см. лист 413.

Схема водомерного узла.

Изм.	Лист	№ документа	Подпись	Дата	ЦИРВ02А. 00. 00. 00	Лист 412

Инв. № подл. | Подпись и дата | Взам. инв. № | Инв. № дубл. | Подпись и дата

Перечень элементов:

Поз.	Наименование, обозначение	Кол.	Примечание
1	Патрубок ПФГ 300	1	
2	Стяжка, Д=300 мм	1	
3	Колено УФ 300	3	
4	Задвижка клиновая, Ду=300 мм	1	
5	Патрубок до счетчика (ПДС) Ду=200 мм	1	
6	Счетчик dy=200 мм.	1	
7	Патрубок после счетчика (ППС) Ду=200 мм	1	
8	2-й патрубок после счетчика (2-ППС) Ду=150 мм (компенсатор)	1	
9	Тройник ТФ 300х150	2	
10	Клапан обратный, Ду=300 мм	1	
12	Патрубок до счетчика (ПДС) Ду=150 мм	1	
13	Счетчик dy=150 мм.	1	
14	Патрубок после счетчика (ППС) Ду=150 мм	1	
15	Задвижка с электроприводом Ду=300 мм	1	
16	Переход ПФ 300х200	2	
17	Задвижка клиновая, Ду=150 мм	2	
18	Колено УФ 150	2	

7. Допускается установка:
- струевыпрямителя вместо патрубка до счетчика (ПДС),
- фильтра-струевыпрямителя (ФС) вместо патрубка до счетчика (ПДС) и фильтра (см. прил. 1, рис. 13).
- фильтра-струевыпрямителя-перехода (ФСП) вместо перехода перед счетчиком, фильтра и патрубка до счетчика (см. прил. 1, лист 14)

8. Допускается установка компенсирующих патрубков после обвязки счетчика (см. прил.1, рис 11а, б).

9. Допускается изменение длин патрубков до и после счетчика в соответствии с требованиями, изложенными в паспорте на счетчик (наличие сливных и контролирующих отверстий - обязательно).

Установка счетчика dy=150 мм на хозяйственно-питьевой линии и счетчика dy=200 мм на пожарно-резервной линии в водомерном узле на вводе диаметром 300 мм.

1*. Толщины прокладок между элементами водомерного узла.

2**. Размеры уточнить по месту.

3. Допускается замена задвижек поз. 4, 15, 17 на другую запорную аппаратуру соответствующего условного прохода (dy) и назначения, разрешенную к применению в системе хозяйственно-питьевого водопровода.

4. Размеры L, M - монтажные длины счетчиков, размер A - по месту.

5. Допускается установка бесфланцевого обратного клапана типа 19ч21бр (см. прил. 1, рис. 12). При одном водопроводном вводе на объект клапан обратный поз. 10 не устанавливается.

6. Допускается установка фильтров dy=300, 200, 150 мм на соответствующий диаметр перед патрубками до счетчиков; возможно применение фильтра-перехода (ФП) (см. прил. 1, рис. 15).

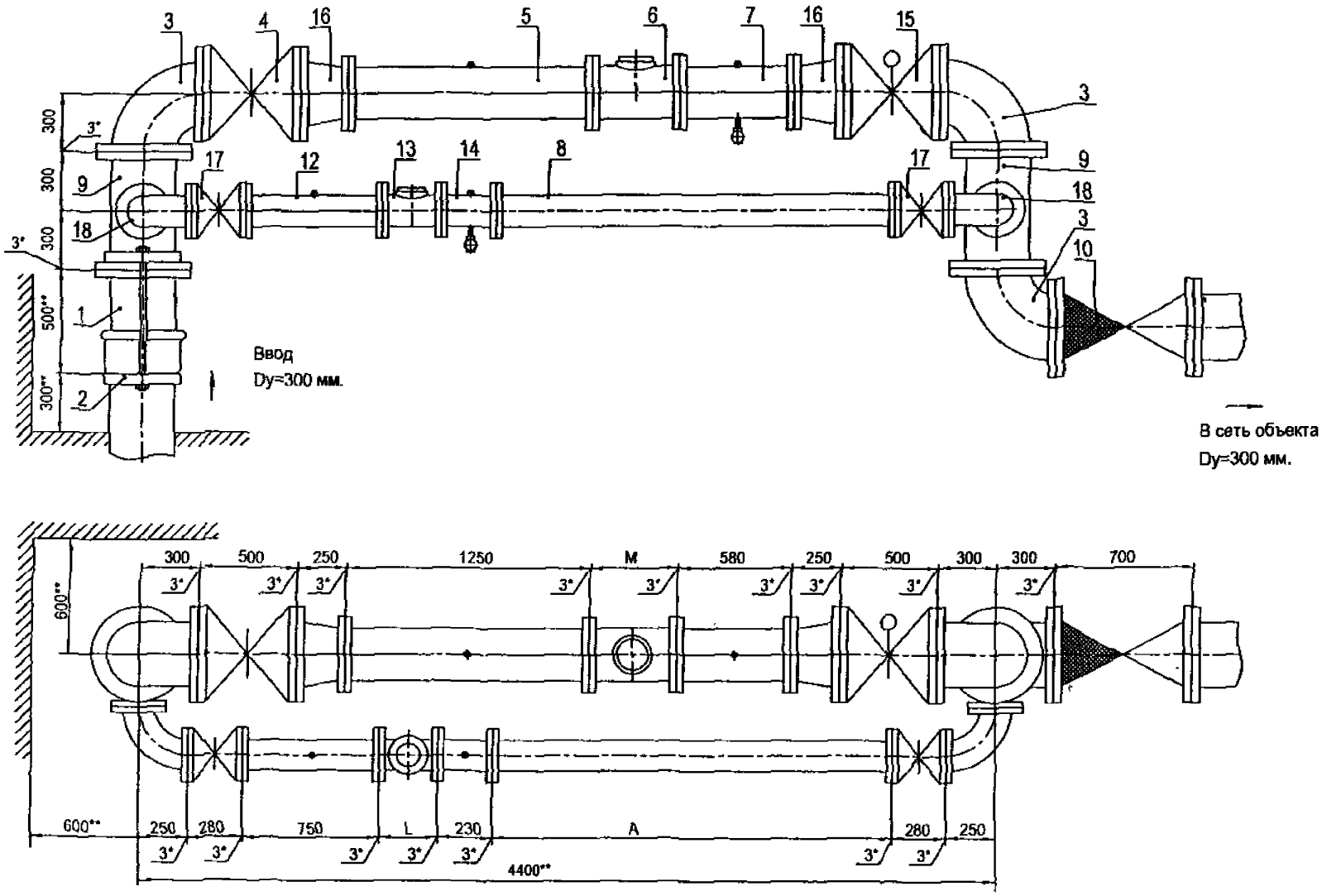

Установка счетчика dy=150 мм на хозяйственно-питьевой линии и счетчика dy=250 мм на пожарно-резервной линии в водомерном узле на вводе диаметром 300 мм.

Схема водомерного узла.

Перечень элементов, технические требования см. лист 415.

Изм	Лист	№ документа	Подпись	Дата	ЦИРВ02А. 00. 00	Лист 414

Подпись и дата | Инв. № дубл. | Взам. инв. № | Подпись и дата | Инв. № подл.

Перечень элементов:

Поз	Наименование, обозначение	Кол.	Примечание
1	Патрубок ПФГ 300	1	
2	Стяжка, Д=300 мм	1	
3	Колено УФ 300	3	
4	Задвижка клиновая, Ду=300 мм	1	
5	Патрубок до счетчика (ПДС) Ду=250 мм	1	
6	Счетчик dy=250 мм.	1	
7	Патрубок после счетчика (ППС) Ду=250 мм	1	
8	2-й патрубок после счетчика (2-ППС) Ду=150 мм (компенсатор)	1	
9	Тройник ТФ 300х150	2	
10	Клапан обратный, Ду=300 мм	1	
12	Патрубок до счетчика (ПДС) Ду=150 мм	1	
13	Счетчик dy=150 мм.	1	
14	Патрубок после счетчика (ППС) Ду=150 мм	1	
15	Задвижка с электроприводом Ду=300 мм	1	
16	Переход ПФ 300х250	2	
17	Задвижка клиновая, Ду=150 мм	2	
18	Колено УФ 150	2	

7. Допускается установка:
- струевыпрямителя вместо патрубка до счетчика (ПДС),
- фильтра-струевыпрямителя (ФС) вместо патрубка до счетчика (ПДС) и фильтра (см. прил. 1, рис. 13).
- *фильтра-струевыпрямителя-перехода (ФСП) вместо перехода перед* счетчиком, фильтра и патрубка до счетчика (см. прил. 1, лист 14)

8. Допускается установка компенсирующих патрубков после обвязки счетчика (см. прил.1, рис 11а, б).

9. Допускается изменение длин патрубков до и после счетчика в соответствии с требованиями, изложенными в паспорте на счетчик (наличие сливных и контролирующих отверстий - обязательно).

Установка счетчика dy=150 мм на хозяйственно-питьевой линии и счетчика dy=250 мм на пожарно-резервной линии в водомерном узле на вводе диаметром 300 мм.

1*. Толщины прокладок между элементами водомерного узла.

2**. Размеры уточнить по месту.

3. Допускается замена задвижек поз. 4, 15, 17 на другую запорную аппаратуру соответствующего условного прохода (dy) и назначения, разрешенную к применению в системе хозяйственно-питьевого водопровода.

4. Размеры L, M - монтажные длины счетчиков, размер А - по месту.

5. Допускается установка бесфланцевого обратного клапана типа 19ч21бр (см. прил. 1, рис. 12). При одном водопроводном вводе на объект клапан обратный поз. 10 не устанавливается.

6. Допускается установка фильтров dy=300, 250, 150 мм на соответствующий диаметр перед патрубками до счетчиков; возможно применение фильтра-перехода (ФП) (см. прил. 1, рис. 15).

Перечень элементов. Технические требования.

Инв. № подл. | Подпись и дата | Взам. инв. № | Инв. № дубл. | Подпись и дата

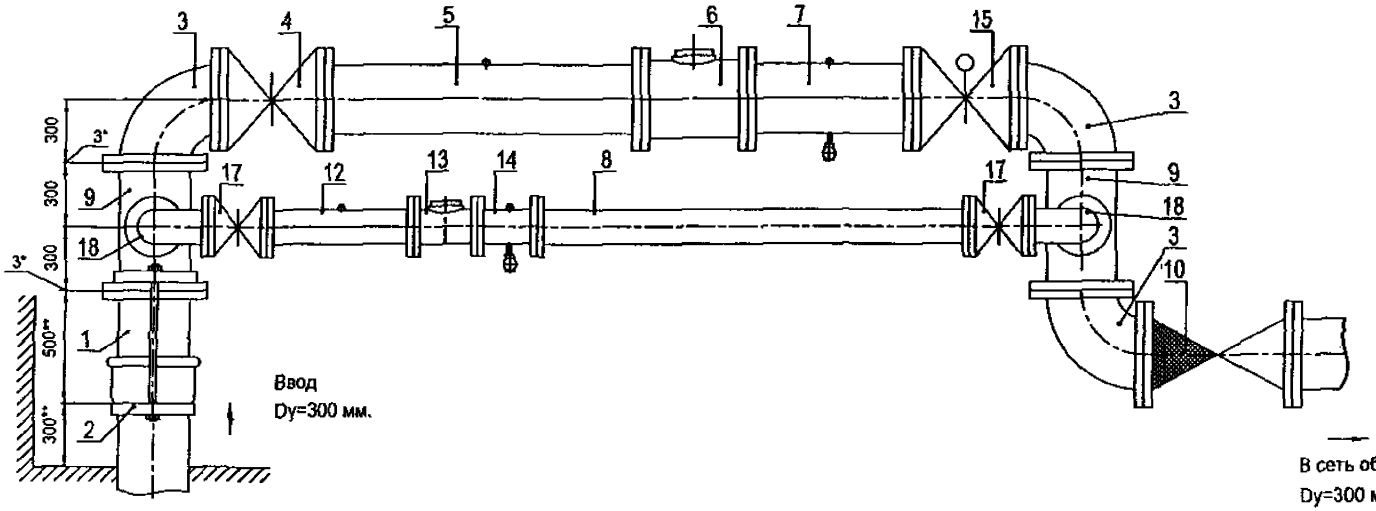

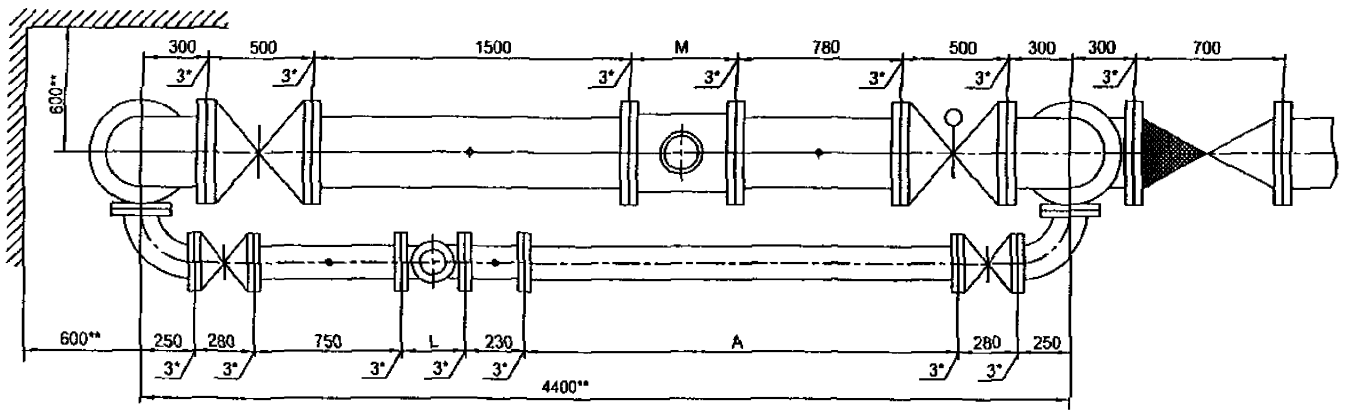

Установка счетчика dy=150 мм на хозяйственно-питьевой линии и счетчика dy=300 мм на пожарно-резервной линии в водомерном узле на вводе диаметром 300 мм.

Схема водомерного узла.

Перечень элементов, технические требования см. лист 417.

Изм.	Лист	№ документа	Подпись	Дата	ЦИРВ02А. 00. 00. 00	Лист 416

Инв. № подл. | Подпись и дата | Взам. инв. № | Инв. № дубл. | Подпись и дата

Перечень элементов:

Поз.	Наименование, обозначение	Кол.	Примечание
1	Патрубок ПФГ 300	1	
2	Стяжка, Д=300 мм	1	
3	Колено УФ 300	3	
4	Задвижка клиновая, Ду=300 мм	1	
5	Патрубок до счетчика (ПДС) Ду=300 мм	1	
6	Счетчик dy=300 мм.	1	
7	Патрубок после счетчика (ППС) Ду=300 мм	1	
8	2-й патрубок после счетчика (2-ППС) Ду=150 мм (компенсатор)	1	
9	Тройник ТФ 300х150	2	
10	Клапан обратный, Ду=300 мм	1	
12	Патрубок до счетчика (ПДС) Ду=150 мм	1	
13	Счетчик dy=150 мм.	1	
14	Патрубок после счетчика (ППС) Ду=150 мм	1	
15	Задвижка с электроприводом Ду=300 мм	1	
17	Задвижка клиновая, Ду=150 мм	2	
18	Колено УФ 150	2	

7. Допускается установка:
- струевыпрямителя вместо патрубка до счетчика (ПДС),
- фильтра-струевыпрямителя (ФС) вместо патрубка до счетчика (ПДС) и фильтра (см. прил. 1, рис. 13).

8. Допускается установка компенсирующих патрубков после обвязки счетчика (см. прил.1, рис 11а, б).

9. Допускается изменение длин патрубков до и после счетчика в соответствии с требованиями, изложенными в паспорте на счетчик (наличие сливных и контролирующих отверстий - обязательно).

Установка счетчика dy=150 мм на хозяйственно-питьевой линии и счетчика dy=300 мм на пожарно-резервной линии в водомерном узле на вводе диаметром 300 мм.

1*. Толщины прокладок между элементами водомерного узла.

2**. Размеры уточнить по месту.

3. Допускается замена задвижек поз. 4, 15, 17 на другую запорную аппаратуру соответствующего условного прохода (dy) и назначения, разрешенную к применению в системе хозяйственно-питьевого водопровода.

4. Размеры L, M - монтажные длины счетчиков, размер A - по месту.

5. Допускается установка бесфланцевого обратного клапана типа 19ч21бр (см. прил. 1, рис. 12). При одном водопроводном вводе на объект клапан обратный поз. 10 не устанавливается.

6. Допускается установка фильтров dy=300, 150 мм на соответствующий диаметр перед патрубками до счетчиков; возможно применение фильтра-перехода (ФП) (см. прил. 1, рис. 15).

Перечень элементов. Технические требования.

Инв. № подл. | Подпись и дата | Взам. инв. № | Инв. № дубл. | Подпись и дата

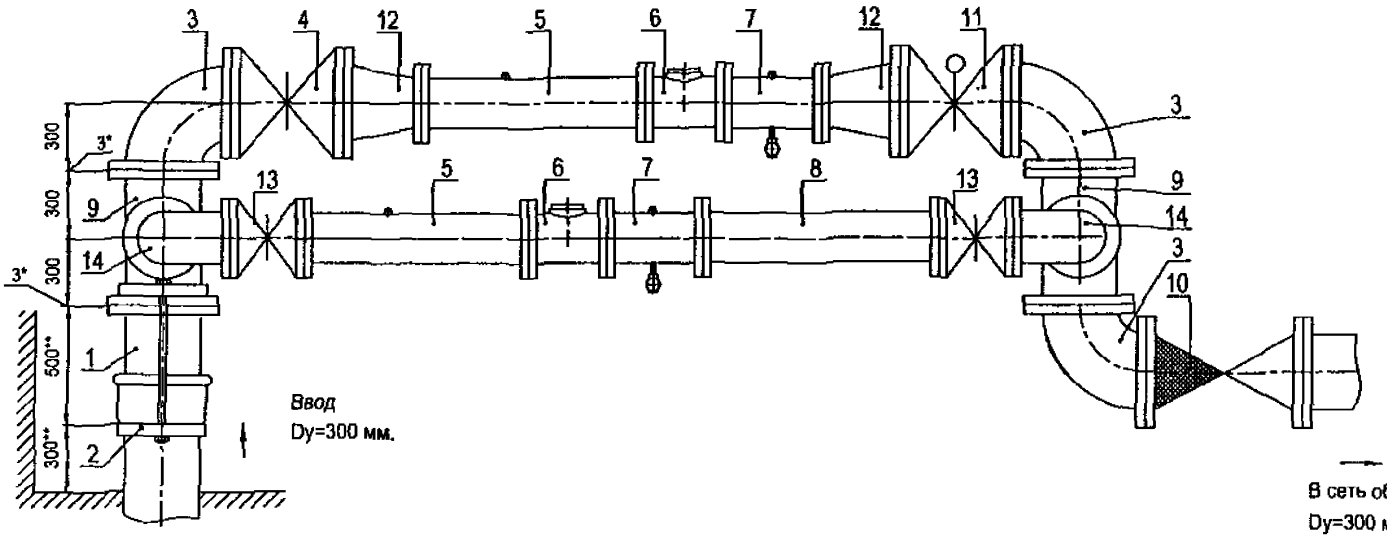

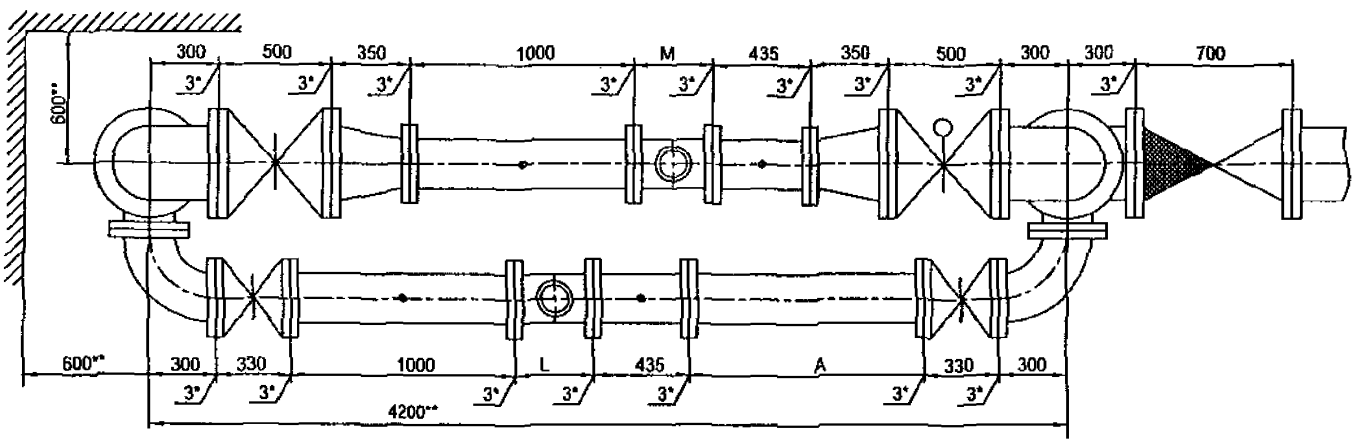

Установка счетчика dy=200 мм на хозяйственно-питьевой линии и счетчика dy=200 мм на пожарно-резервной линии в водомерном узле на вводе диаметром 300 мм.

Схема водомерного узла.

Перечень элементов, технические требования см. лист 419.

Изм.	Лист	№ документа	Подпись	Дата	ЦИРВ02А. 00. 00	Лист 418

Подпись и дата | Инв. № дубл. | Взам. инв. № | Подпись и дата | Инв. № подл.

Перечень элементов:

Поз.	Наименование, обозначение	Кол.	Примечание
1	*Патрубок ПФГ 300*	1	
2	Стяжка, Д=300 мм	1	
3	Колено УФ 300	3	
4	Задвижка клиновая, Ду=300 мм	1	
5	Патрубок до счетчика (ПДС) Ду=200 мм	2	
6	Счетчик dy=200 мм.	2	
7	Патрубок после счетчика (ППС) Ду=200 мм	2	
8	2-й патрубок после счетчика (2-ППС) Ду=200 мм (компенсатор)	1	
9	Тройник ТФ 300х200	2	
10	Клапан обратный, Ду=300 мм	1	
11	Задвижка с электроприводом Ду=300 мм	1	
12	Переход ПФ 300х200	2	
13	Задвижка клиновая, Ду=200 мм	2	
14	Колено УФ 200	2	

7. Допускается установка:
- струевыпрямителя вместо патрубка до счетчика (ПДС),
- фильтра-струевыпрямителя (ФС) вместо патрубка до счетчика (ПДС) и фильтра (см. прил. 1, рис. 13).
- фильтра-струевыпрямителя-перехода (ФСП) вместо перехода перед счетчиком, фильтра и патрубка до счетчика (см. прил. 1, лист 14)

8. Допускается установка компенсирующих патрубков после обвязки счетчика (см. прил.1, рис 11а, б).

9. Допускается изменение длин патрубков до и после счетчика в соответствии с требованиями, изложенными в паспорте на счетчик (наличие сливных и контролирующих отверстий - обязательно).

Установка счетчика dy=200 мм на хозяйственно-питьевой линии и счетчика dy=200 мм на пожарно-резервной линии в водомерном узле на вводе диаметром 300 мм.

1*. Толщины прокладок между элементами водомерного узла.

2**. *Размеры уточнить по месту.*

3. Допускается замена задвижек поз. 4, 11, 13 на другую запорную аппаратуру соответствующего условного прохода (dy) и назначения, разрешенную к применению в системе хозяйственно-питьевого водопровода.

4. Размеры L, M - монтажные длины счетчиков, размер A - по месту.

5. Допускается установка бесфланцевого обратного клапана типа 19ч21бр (см. прил. 1, рис. 12). При одном водопроводном вводе на объект клапан обратный поз. 10 не устанавливается.

6. Допускается установка фильтров dy=300, 200 мм на соответствующий диаметр перед патрубками до счетчиков; возможно применение фильтра-перехода (ФП) (см. прил. 1, рис. 15).

Перечень элементов. Технические требования.

Инв. № подл. | Подпись и дата | Взам. инв. № | Инв. № дубл. | Подпись и дата

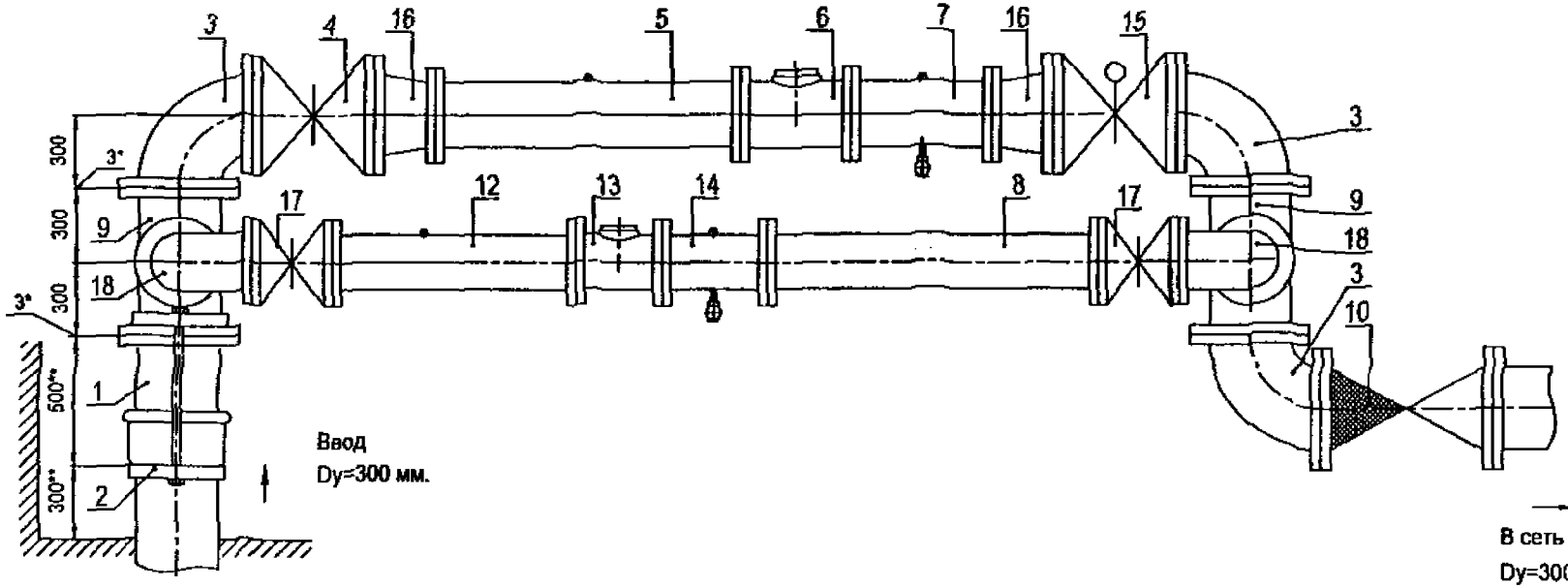

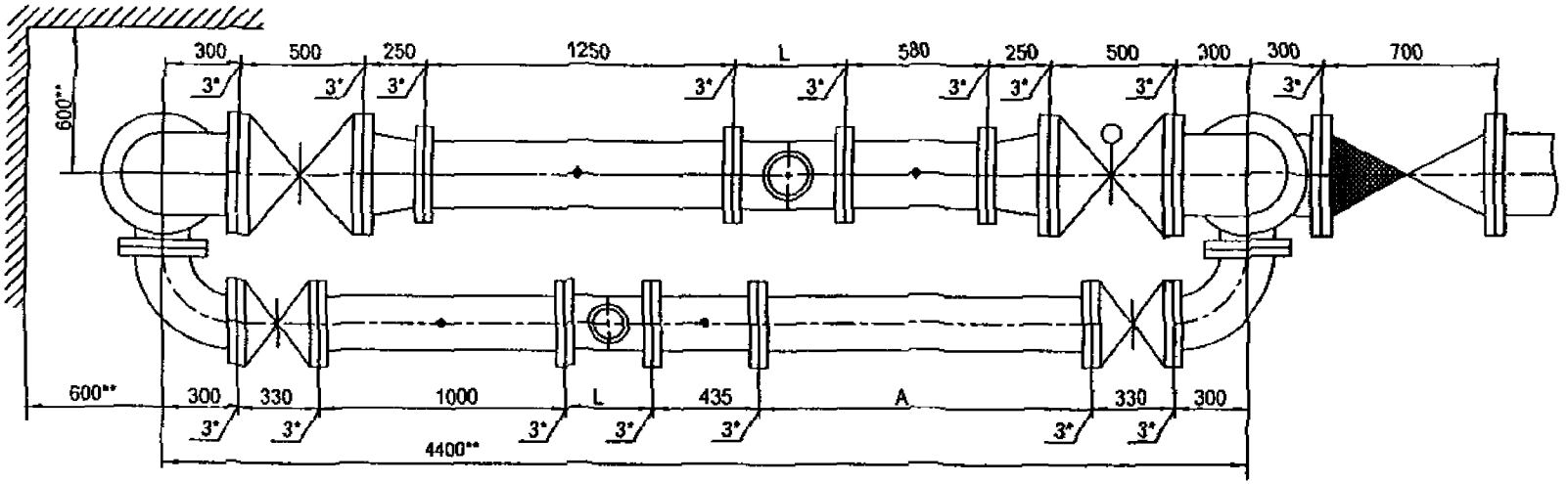

Установка счетчика dy=200 мм на хозяйственно-питьевой линии и счетчика dy=250 мм на пожарно-резервной линии в водомерном узле на вводе диаметром 300 мм.

Схема водомерного узла.

Перечень элементов, технические требования см. лист 421.

Изм.	Лист	№ документа	Подпись	Дата	ЦИРВ02А. 00. 00. 00	Лист 420

Инв. № подл. | Подпись и дата | Взам. инв. № | Инв. № дубл. | Подпись и дата

Перечень элементов:

Поз.	Наименование, обозначение	Кол.	Примечание
1	Патрубок ПФГ 300	1	
2	Стяжка, Д=300 мм	1	
3	Колено УФ 300	3	
4	Задвижка клиновая, Ду=300 мм	1	
5	Патрубок до счетчика (ПДС) Ду=250 мм	1	
6	Счетчик dy=250 мм.	1	
7	Патрубок после счетчика (ППС) Ду=250 мм	1	
8	2-й патрубок после счетчика (2-ППС) Ду=200 мм (компенсатор)	1	
9	Тройник ТФ 300х200	2	
10	Клапан обратный, Ду=300 мм	1	
12	Патрубок до счетчика (ПДС) Ду=200 мм	1	
13	Счетчик dy=200 мм.	1	
14	Патрубок после счетчика (ППС) Ду=200 мм	1	
15	Задвижка с электроприводом Ду=300 мм	1	
16	Переход ПФ 300х250	2	
17	Задвижка клиновая, Ду=200 мм	2	
18	Колено УФ 200	2	

7. Допускается установка:
- струевыпрямителя вместо патрубка до счетчика (ПДС),
- фильтра-струевыпрямителя (ФС) вместо патрубка до счетчика (ПДС) и фильтра (см. прил. 1, рис. 13),
- фильтра-струевыпрямителя-перехода (ФСП) вместо перехода перед счетчиком, фильтра и патрубка до счетчика (см. прил. 1, лист 14)

8. Допускается установка компенсирующих патрубков после обвязки счетчика (см. прил.1, рис 11а, б).

9. Допускается изменение длин патрубков до и после счетчика в соответствии с требованиями, изложенными в паспорте на счетчик (наличие сливных и контролирующих отверстий - обязательно).

Установка счетчика dy=200 мм на хозяйственно-питьевой линии и счетчика dy=250 мм на пожарно-резервной линии в водомерном узле на вводе диаметром 300 мм.

1*. Толщины прокладок между элементами водомерного узла.

2**. Размеры уточнить по месту.

3. Допускается замена задвижек поз. 4, 15, 17 на другую запорную аппаратуру соответствующего условного прохода (dy) и назначения, разрешенную к применению в системе хозяйственно-питьевого водопровода.

4. Размеры L, M - монтажные длины счетчиков, размер A - по месту.

5. Допускается установка бесфланцевого обратного клапана типа 19ч21бр (см. прил. 1, рис. 12). При одном водопроводном вводе на объект клапан обратный поз. 10 не устанавливается.

6. Допускается установка фильтров dy=300, 250, 200 мм на соответствующий диаметр перед патрубками до счетчиков; возможно применение фильтра-перехода (ФП) (см. прил. 1, рис. 15).

Перечень элементов. Технические требования.

Подпись и дата
Инв. № дубл.
Взам. инв. №
Подпись и дата
Инв. № подл.

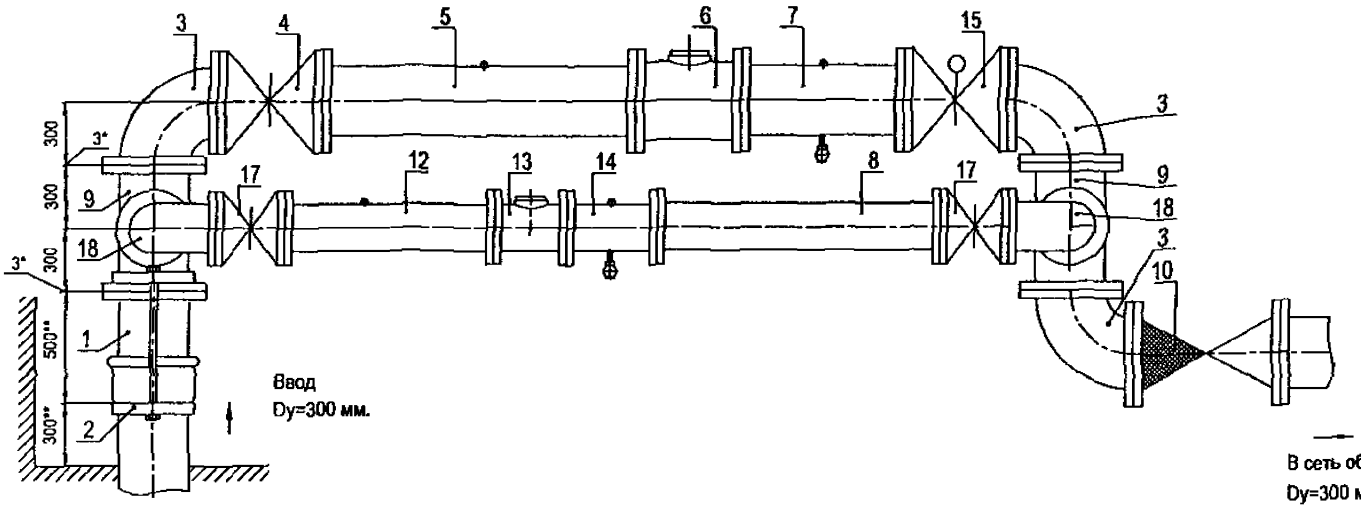

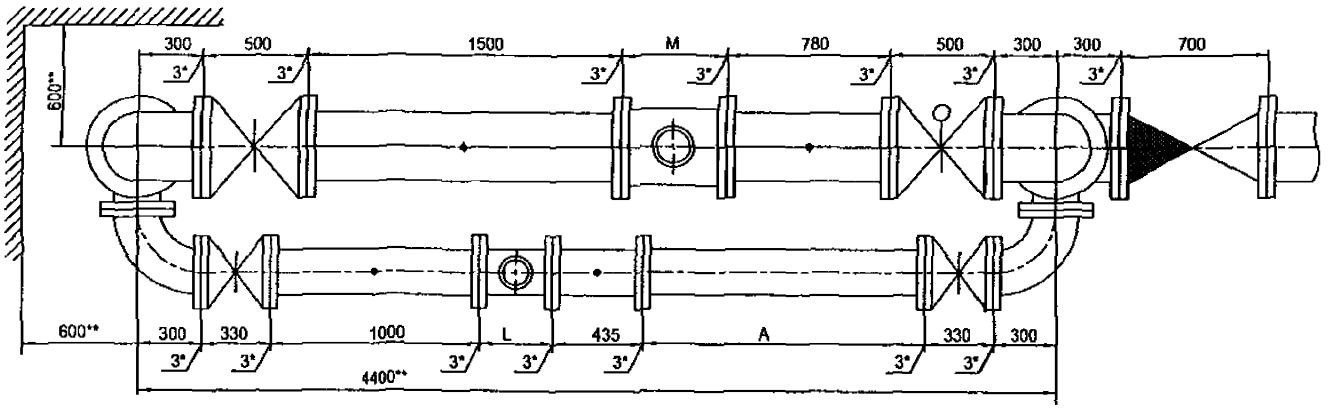

Установка счетчика dy=200 мм на хозяйственно-питьевой линии и счетчика dy=300 мм на пожарно-резервной линии в водомерном узле на вводе диаметром 300 мм.

Схема водомерного узла.

Перечень элементов, технические требования см. лист 423.

Изм.	Лист	№ документа	Подпись	Дата	ЦИРВ02А. 00. 00	Лист 422

Инв. № подл. | Подпись и дата | Взам. инв. № | Инв. № дубл. | Подпись и дата

Перечень элементов:

Поз.	Наименование, обозначение	Кол.	Примечание
1	Патрубок ПФГ 300	1	
2	Стяжка, Д=300 мм	1	
3	Колено УФ 300	3	
4	Задвижка клиновая, Ду=300 мм	1	
5	Патрубок до счетчика (ПДС) Ду=300 мм	1	
6	Счетчик dy=300 мм.	1	
7	Патрубок после счетчика (ППС) Ду=300 мм	1	
8	2-й патрубок после счетчика (2-ППС) Ду=200 мм (компенсатор)	1	
9	Тройник ТФ 300х200	2	
10	Клапан обратный, Ду=300 мм	1	
12	Патрубок до счетчика (ПДС) Ду=200 мм	1	
13	Счетчик dy=200 мм.	1	
14	Патрубок после счетчика (ППС) Ду=200 мм	1	
15	Задвижка с электроприводом Ду=300 мм	1	
17	Задвижка клиновая, Ду=200 мм	2	
18	Колено УФ 200	2	

7. Допускается установка:
- струевыпрямителя вместо патрубка до счетчика (ПДС),
- фильтра-струевыпрямителя (ФС) вместо патрубка до счетчика (ПДС) и фильтра (см. прил. 1, рис. 13).

8. Допускается установка компенсирующих патрубков после обвязки счетчика (см. прил.1, рис 11а, б).

9. Допускается изменение длин патрубков до и после счетчика в соответствии с требованиями, изложенными в паспорте на счетчик (наличие сливных и контролирующих отверстий - обязательно).

Установка счетчика dy=200 мм на хозяйственно-питьевой линии и счетчика dy=300 мм на пожарно-резервной линии в водомерном узле на вводе диаметром 300 мм.

1*. Толщины прокладок между элементами водомерного узла.

2**. Размеры уточнить по месту.

3. Допускается замена задвижек поз. 4, 15, 17 на другую запорную аппаратуру соответствующего условного прохода (dy) и назначения, разрешенную к применению в системе хозяйственно-питьевого водопровода.

4. Размеры L, M - монтажные длины счетчиков, размер A - по месту.

5. Допускается установка бесфланцевого обратного клапана типа 19ч21бр (см. прил. 1, рис. 12). При одном водопроводном вводе на объект клапан обратный поз. 10 не устанавливается.

6. Допускается установка фильтров dy=300, 200 мм на соответствующий диаметр перед патрубками до счетчиков; возможно применение фильтра-перехода (ФП) (см. прил. 1, рис. 15).

Перечень элементов. Технические требования.

Инв. № подл. | Подпись и дата | Взам. инв. № | Инв. № дубл. | Подпись и дата

Изм	Лист	№ документа	Подпись	Дата	ЦИРВ02А. 00. 00. 00	Лист 423

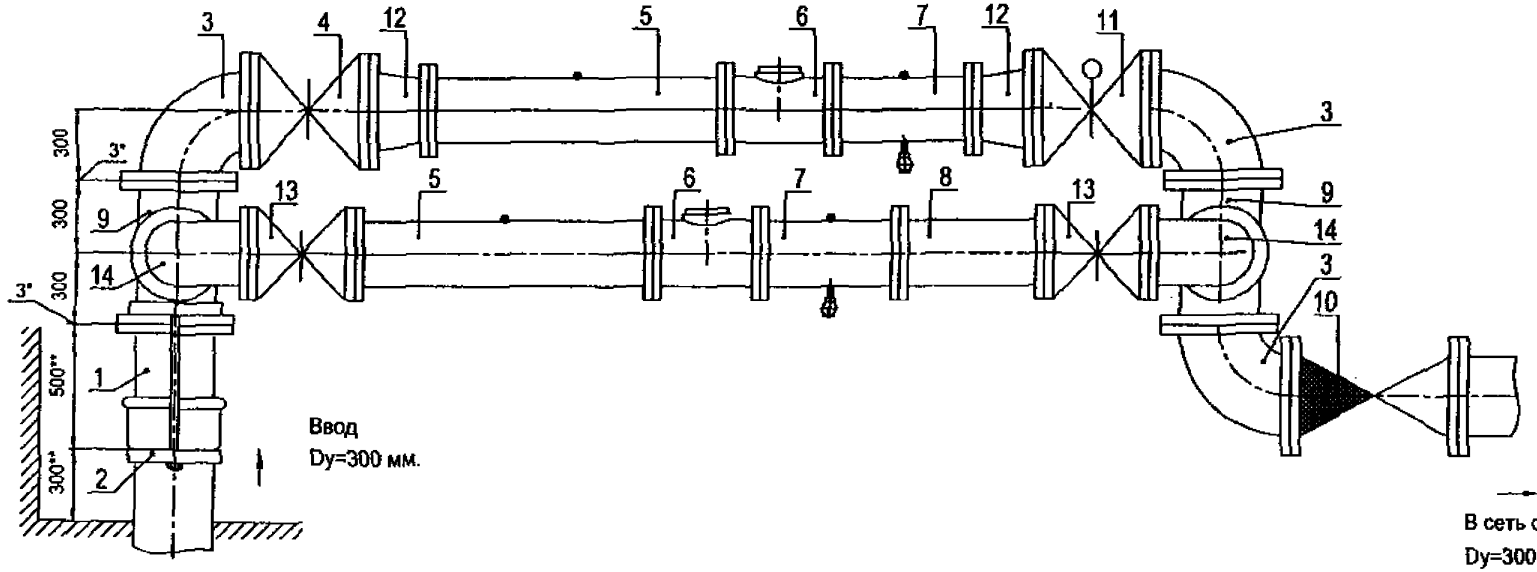

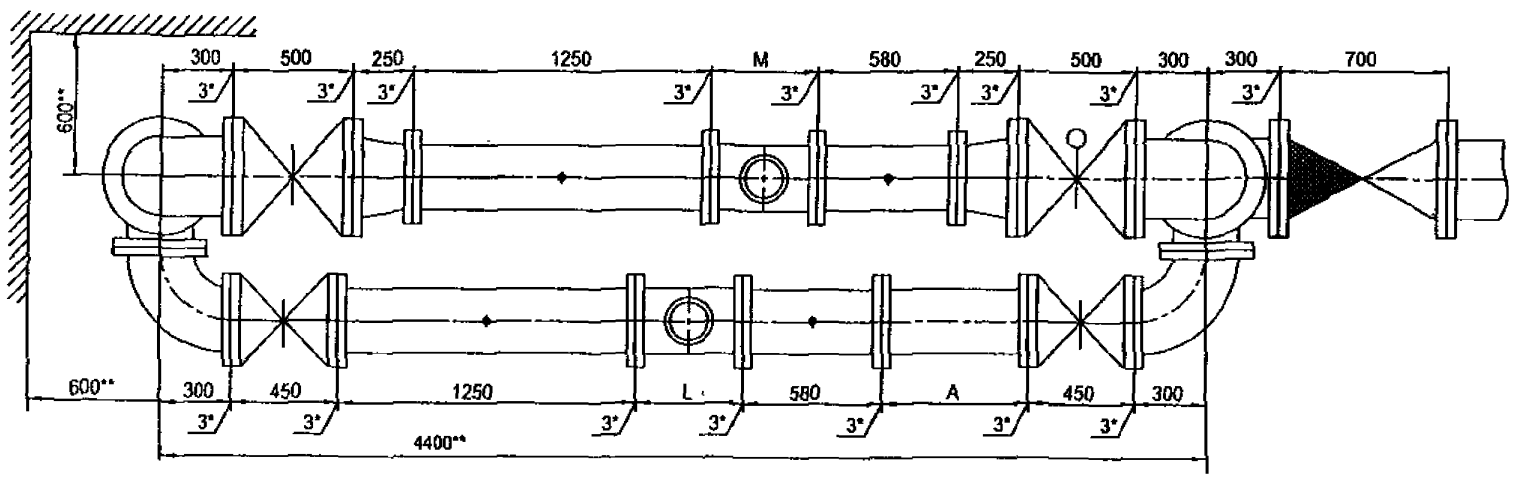

Установка счетчика dy=250 мм на хозяйственно-питьевой линии и счетчика dy=250 мм на пожарно-резервной линии в водомерном узле на вводе диаметром 300 мм.

Схема водомерного узла.

Перечень элементов, технические требования см. лист 425.

Изм.	Лист	№ документа	Подпись	Дата	ЦИРВ02А. 00. 00	Лист 424

Инв. № подл. | Подпись и дата | Взам. инв. № | Инв. № дубл. | Подпись и дата

Перечень элементов:

Поз.	Наименование, обозначение	Кол.	Примечание
1	Патрубок ПФГ 300	1	
2	Стяжка, Д=300 мм	1	
3	Колено УФ 300	3	
4	Задвижка клиновая, Ду=300 мм	1	
5	Патрубок до счетчика (ПДС) Ду=250 мм	2	
6	Счетчик dy=250 мм.	2	
7	Патрубок после счетчика (ППС) Ду=250 мм	2	
8	2-й патрубок после счетчика (2-ППС) Ду=250 мм (компенсатор)	1	
9	Тройник ТФ 300х250	2	
10	Клапан обратный, Ду=300 мм	1	
11	Задвижка с электроприводом Ду=300 мм	1	
12	Переход ПФ 300х250	2	
13	Задвижка клиновая, Ду=250 мм	2	
14	Колено УФ 250	2	

7. Допускается установка:
- струевыпрямителя вместо патрубка до счетчика (ПДС),
- фильтра-струевыпрямителя (ФС) вместо патрубка до счетчика (ПДС) и фильтра (см. прил. 1, рис. 13).
- фильтра-струевыпрямителя-перехода (ФСП) вместо перехода перед счетчиком, фильтра и патрубка до счетчика (см. прил. 1, лист 14)

8. Допускается установка компенсирующих патрубков после обвязки счетчика (см. прил.1, рис 11а, б).

9. Допускается изменение длин патрубков до и после счетчика в соответствии с требованиями, изложенными в паспорте на счетчик (наличие сливных и контролирующих отверстий - обязательно).

Установка счетчика dy=250 мм на хозяйственно-питьевой линии и счетчика dy=250 мм на пожарно-резервной линии в водомерном узле на вводе диаметром 300 мм.

1*. Толщины прокладок между элементами водомерного узла.

2**. Размеры уточнить по месту.

3. Допускается замена задвижек поз. 4, 11, 13 на другую запорную аппаратуру соответствующего условного прохода (dy) и назначения, разрешенную к применению в системе хозяйственно-питьевого водопровода.

4. Размеры L, M - монтажные длины счетчиков, размер А - по месту.

5. Допускается установка бесфланцевого обратного клапана типа 19ч21бр (см. прил. 1, рис. 12). При одном водопроводном вводе на объект клапан обратный поз. 10 не устанавливается.

6. Допускается установка фильтров dy=300, 250 мм на соответствующий диаметр перед патрубками до счетчиков; возможно применение фильтра-перехода (ФП) (см. прил. 1, рис. 15).

Перечень элементов. Технические требования.

Инв. № подл. | Подпись и дата | Взам. инв. № | Инв. № дубл. | Подпись и дата

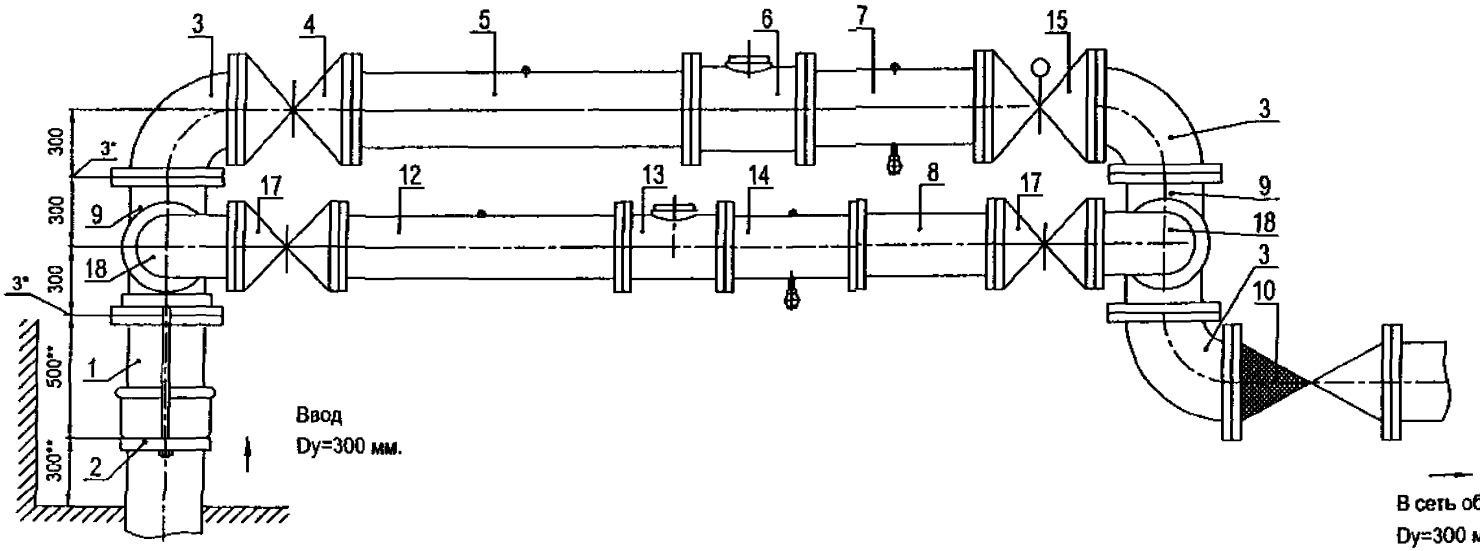

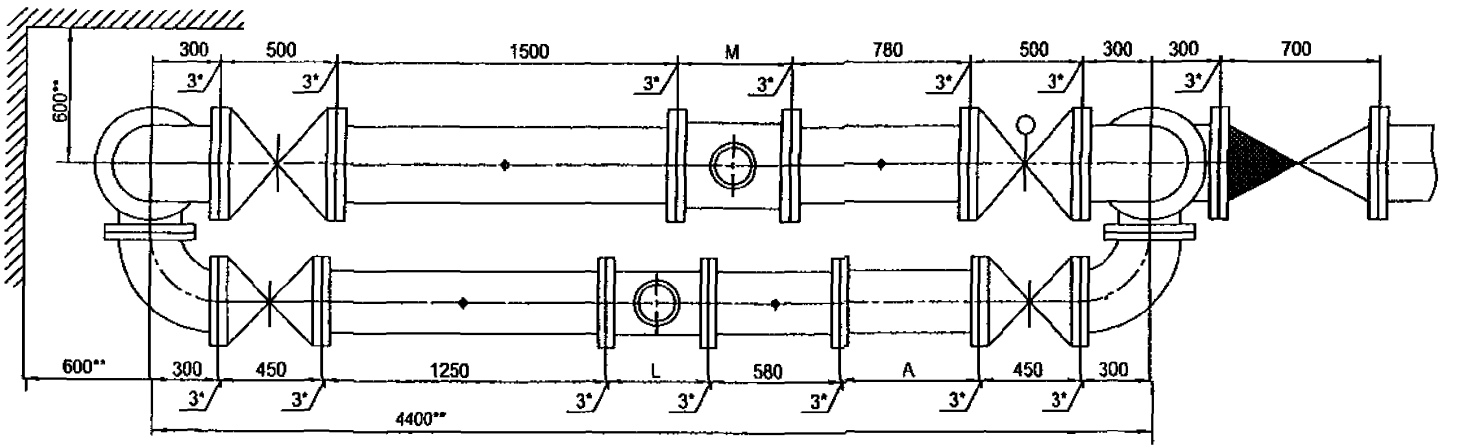

Установка счетчика dy=250 мм на хозяйственно-питьевой линии и счетчика dy=300 мм на пожарно-резервной линии в водомерном узле на вводе диаметром 300 мм.

Схема водомерного узла.

Перечень элементов, технические требования см. лист 427.

Изм.	Лист	№ документа	Подпись	Дата	ЦИРВ02А. 00. 00	Лист 426

Формат А1

Подпись и дата | Инв. № дубл. | Взам. инв. № | Подпись и дата | Инв. № подл.

Перечень элементов:

Поз.	Наименование, обозначение	Кол.	Примечание
1	Патрубок ПФГ 300	1.	
2	Стяжка, Д=300 мм	1	
3	Колено УФ 300	3	
4	Задвижка клиновая, Ду=300 мм	1	
5	Патрубок до счетчика (ПДС) Ду=300 мм	1	
6	Счетчик dy=300 мм.	1	
7	Патрубок после счетчика (ППС) Ду=300 мм	1	
8	2-й патрубок после счетчика (2-ППС) Ду=250 мм (компенсатор)	1	
9	Тройник ТФ 300х250	2	
10	Клапан обратный, Ду=300 мм	1	
12	Патрубок до счетчика (ПДС) Ду=250 мм	1	
13	Счетчик dy=250 мм.	1	
14	Патрубок после счетчика (ППС) Ду=250 мм	1	
15	Задвижка с электроприводом Ду=300 мм	1	
17	Задвижка клиновая, Ду=250 мм	2	
18	Колено УФ 250	2	

7. Допускается установка:
- струевыпрямителя вместо патрубка до счетчика (ПДС),
- фильтра-струевыпрямителя (ФС) вместо патрубка до счетчика (ПДС) и фильтра (см. прил. 1, рис. 13).

8. Допускается установка компенсирующих патрубков после обвязки счетчика (см. прил.1, рис 11а, б).

9. Допускается изменение длин патрубков до и после счетчика в соответствии с требованиями, изложенными в паспорте на счетчик (наличие сливных и контролирующих отверстий - обязательно).

Установка счетчика dy=250 мм на хозяйственно-питьевой линии и счетчика dy=300 мм на пожарно-резервной линии в водомерном узле на вводе диаметром 300 мм.

1*. Толщины прокладок между элементами водомерного узла.

2**. Размеры уточнить по месту.

3. Допускается замена задвижек поз. 4, 15, 17 на другую запорную аппаратуру соответствующего условного прохода (dy) и назначения, разрешенную к применению в системе хозяйственно-питьевого водопровода.

4. Размеры L, M - монтажные длины счетчиков, размер A - по месту.

5. Допускается установка бесфланцевого обратного клапана типа 19ч21бр (см. прил. 1, рис. 12). При одном водопроводном вводе на объект клапан обратный поз. 10 не устанавливается.

6. Допускается установка фильтров dy=300, 250 мм на соответствующий диаметр перед патрубками до счетчиков; возможно применение фильтра-перехода (ФП) (см. прил. 1, рис. 15).

Перечень элементов. Технические требования.

Подпись и дата
Инв. № дубл.
Взам. инв. №
Подпись и дата
Инв. № подл.

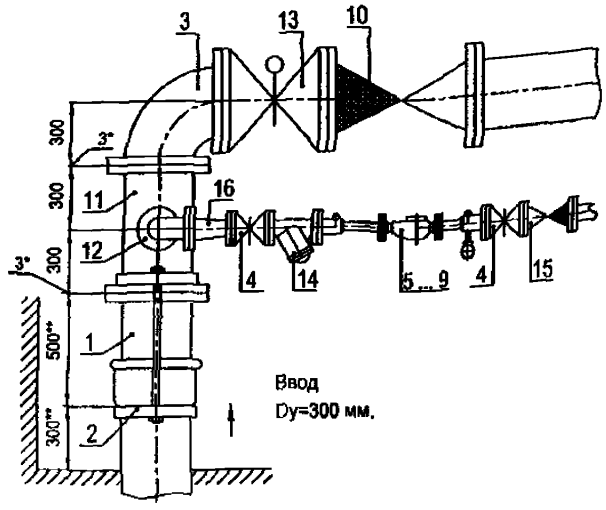

В сеть объекта
(противопожарные нужды) Dy=300 мм.

В сеть объекта
(хозяйственно-питьевые нужды) Dy=50 мм.

Ввод
Dy=300 мм.

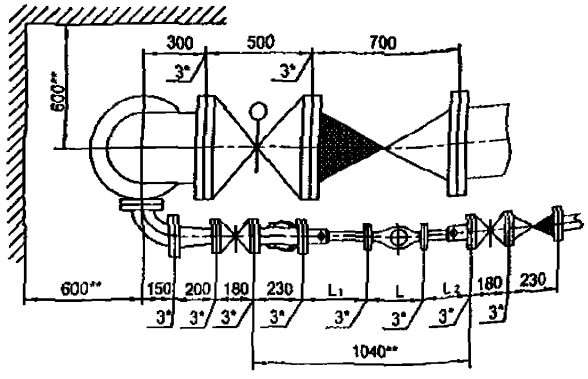

Установка счетчиков dy 20 ... 50 мм на хозяйственно-питьевой линии с раздельной системой хозяйственно-питьевого и противопожарного водопроводов на вводе диаметром 300 мм.

Схема водомерного узла.

Перечень элементов, технические требования, таблица 1 см. лист 429.

Изм.	Лист	№ документа	Подпись	Дата	ЦИРВ02А. 00. 00. 00	Лист 428

Инв. № подл. | Подпись и дата | Взам. инв. № | Инв. № дубл. | Подпись и дата

Перечень элементов:

Поз.	Наименование, обозначение	Кол.	Прим.
1	Патрубок ПФГ 300	1	
2	Стяжка, Ду=300 мм	1	
3	Колено УФ 300	1	
4	Задвижка клиновая, Ду=50 мм	2	
5	Счетчик dy=20 мм в обвязке ЦИРВ02. 01. 00. 00	1	
6	Счетчик dy=25 мм в обвязке ЦИРВ02. 03. 00. 00	1	
7	Счетчик dy=32 мм в обвязке ЦИРВ02. 05. 00. 00	1	
8	Счетчик dy=40 мм в обвязке ЦИРВ02. 07. 00. 00	1	
9	Счетчик dy=50 мм в обвязке ЦИРВ02. 09. 00. 00	1	
10	Клапан обратный, Ду=300 мм	1	
11	Тройник ТФ 300х80	1	
12	Колено УФ 80	1	
13	Задвижка с электроприводом, Ду=300 мм	1	
14	Фильтр, Ду=50 мм (патрубок вместо фильтра)	1	
15	Клапан обратный, Ду=50 мм	1	
16	Переход ПФ 80х50	1	

Табл. 1

Диаметр условного прохода счетчика dy, мм	Патрубок до счетчика (ПДС) L_1, мм	Патрубок после счетчика (ППС) L_2, мм
20	295	295
25		225
32		
40		185
50		

8. При применении турбинных счетчиков (dy=50 мм) допускается установка:
- струевыпрямителя вместо патрубка до счетчика (ПДС),
- фильтра-струевыпрямителя (ФС) вместо патрубка до счетчика (ПДС) и фильтра (см. прил. 1, рис. 13),
- фильтра-струевыпрямителя-перехода (ФСП) вместо патрубка до счетчика (ПДС), фильтра и перехода (см. прил. 1, рис. 14).

9. Допускается изменение длин патрубков до и после счетчика в соответствии с требованиями, изложенными в паспорте на счетчик (наличие сливных и контролирующих отверстий - обязательно).

Установка счетчиков dy 20 ... 50 мм на хозяйственно-питьевой линии с раздельной системой хозяйственно-питьевого и противопожарного водопроводов на вводе диаметром 300 мм.

1*. Толщины прокладок между элементами водомерного узла.

2**. Размеры уточнить по месту.

3. Допускается замена задвижек поз. 4, 13 на другую запорную аппаратуру соответствующего условного прохода (dy) и назначения, разрешенную к применению в системе хозяйственно - питьевого водопровода.

4. Размер L - монтажная длина счетчика с фланцами. Допускается выполнение обвязок счетчиков на резьбовых соединительных элементах (см. прил. 1, рис. 6... 10).

5. Допускается установка компенсирующих патрубков после обвязки счетчика (см. прил. 1, рис 11а, б).

6. Допускается установка бесфланцевого обратного клапана типа 19ч21бр (см. прил. 1, рис. 12). При одном водопроводном вводе на объект клапаны обратные поз. 10, 15 не устанавливаются.

7. Допускается установка фильтра-перехода (ФП) на хозяйственно - питьевой линии вместо перехода поз. 16 и фильтра поз. 14 (см. прил. 1, рис. 15).

Перечень элементов. Технические требования. Таблица 1.

Инв. № подл. | Подпись и дата | Взам. инв. № | Инв. № дубл. | Подпись и дата

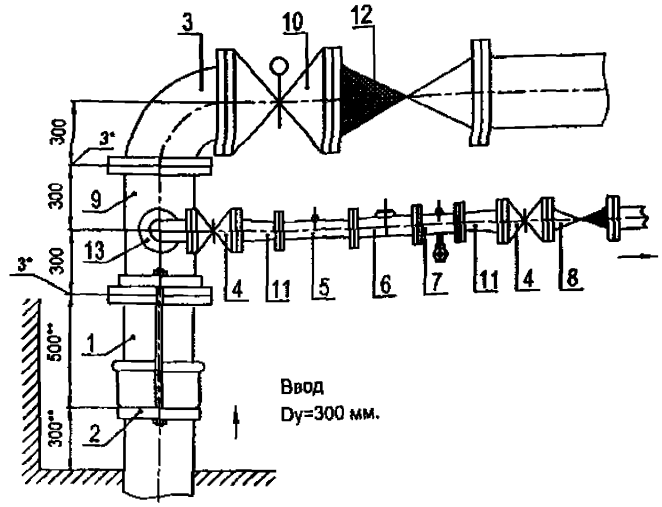

В сеть объекта
(противопожарные нужды) Dy=300 мм.

В сеть объекта
(хозяйственно-питьевые нужды) Dy=80 мм.

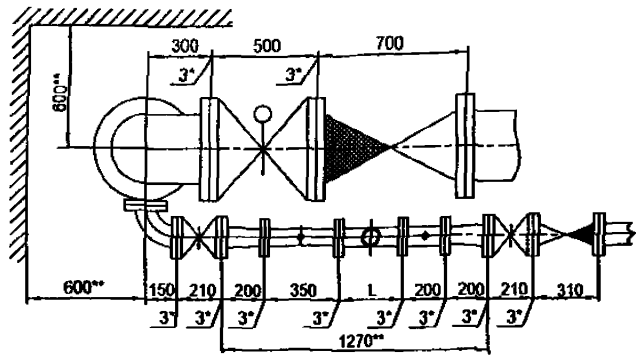

Установка счетчика dy = 65 мм на хозяйственно-питьевой линии с раздельной системой хозяйственно-питьевого и противопожарного водопроводов на вводе диаметром 300 мм.

Перечень элементов, технические требования см. лист 431.

Схема водомерного узла.

Изм.	Лист	№ документа	Подпись	Дата	ЦИРВ02А. 00. 00. 00	Лист 430

Инв. № подл. | Подпись и дата | Взам. инв. № | Инв. № дубл. | Подпись и дата

Формат А3

Перечень элементов:

Поз.	Наименование, обозначение	Кол.	Прим.
1	Патрубок ПФГ 300	1	
2	Стяжка, Ду=300 мм	1	
3	Колено УФ 300	1	
4	Задвижка клиновая, Ду=80 мм	2	
5	Патрубок до счетчика (ПДС), dy=65 мм	1	
6	Счетчик dy=65	1	
7	Патрубок после счетчика (ППС), dy=65 мм	1	
8	Клапан обратный, Ду=80 мм	1	
9	Тройник ТФ 300х80	1	
10	Задвижка (клапан) с электроприводом, Ду=300 мм	1	
11	Переход ПФ 80х65	2	
12	Клапан обратный, Ду=300 мм	1	
13	Колено УФ 80	1	

1*. Толщины прокладок между элементами водомерного узла.

2**. Размеры уточнить по месту.

3. Допускается замена задвижек поз. 4, 10 на другую запорную аппаратуру соответствующего условного прохода (dy) и назначения, разрешенную к применению в системе хозяйственно - питьевого водопровода.

4. Размер L - монтажная длина счетчика.

5. Допускается установка компенсирующих патрубков после обвязки счетчиков (см. прил., рис 11а, б).

6. Допускается установка бесфланцевого обратного клапана типа 19ч21бр (см. прил., рис. 12). При одном водопроводном вводе на объект клапаны обратные поз. 8, 12 не устанавливается.

7. Допускается изменения длин патрубков до и после счетчика в соответствии с требованиями, изложенными в паспорте на счетчик (наличие сливных и контролирующих отверстий - обязательно); допускается применение:

- фильтра перед патрубком до счетчика (ПДС);
- фильтра-перехода (ФП) вместо перехода и фильтра,
- струевыпрямителя вместо патрубка до счетчика (ПДС),
- фильтра-струевыпрямителя (ФС) вместо патрубка до счетчика (ПДС) и фильтра (см. прил., рис. 13).
- фильтра-струевыпрямителя-перехода (ФСП) вместо перехода перед счетчиком, фильтра и патрубка до счетчика (см. прил. 1, лист 14)

Установка счетчика с dy=65 мм с раздельной системой хозяйственно-питьевого и противопожарного водопроводов на вводе диаметром 300 мм.

Перечень элементов. Технические требования.

Подпись и дата | Инв. № дубл. | Взам. инв. № | Подпись и дата | Инв. № подл.

Изм.	Лист	№ документа	Подпись	Дата	ЦИРВ02А. 00. 00	Лист 431

Формат А3

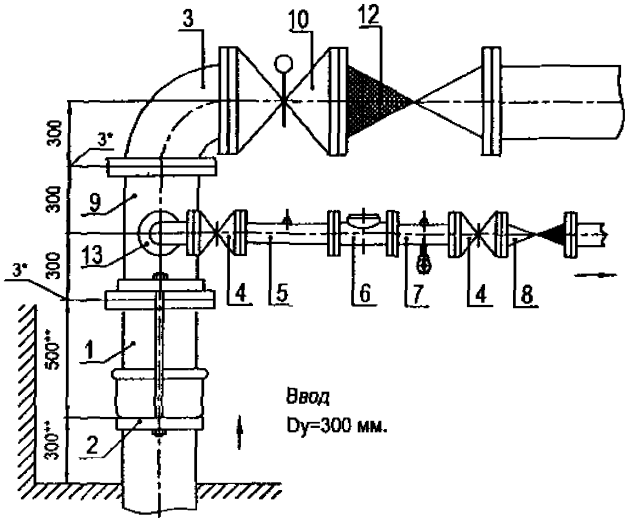

В сеть объекта
(противопожарные нужды) Dy=300 мм.

В сеть объекта
(хозяйственно-питьевые нужды) Dy=80 мм.

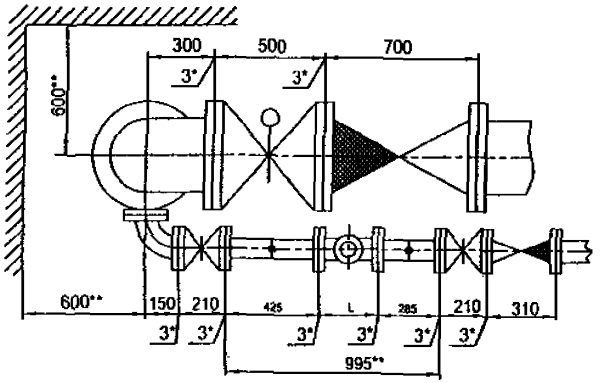

Установка счетчика dy = 80 мм на хозяйственно-питьевой линии с раздельной системой хозяйственно-питьевого и противопожарного водопроводов на вводе диаметром 300 мм.

Перечень элементов, технические требования см. лист 433.

Схема водомерного узла.

Изм	Лист	№ документа	Подпись	Дата	ЦИРВ02А. 00. 00	Лист 432

Формат А3

Инв. № подл. | Подпись и дата | Взам. инв. № | Инв. № дубл. | Подпись и дата

Перечень элементов:

Поз.	Наименование, обозначение	Кол.	Прим.
1	Патрубок ПФГ 300	1	
2	Стяжка, Ду=300 мм	1	
3	Колено УФ 300	1	
4	Задвижка клиновая, Ду=80 мм	2	
5	Патрубок до счетчика (ПДС), dy=80 мм	1	
6	Счетчик dy=80	1	
7	Патрубок после счетчика (ППС), dy=80 мм	1	
8	Клапан обратный, Ду=80 мм	1	
9	Тройник ТФ 300х80	1	
10	Задвижка (клапан) с электроприводом, Ду=300 мм	1	
12	Клапан обратный, Ду=300 мм	1	
13	Колено УФ 80	1	

1*. Толщины прокладок между элементами водомерного узла.

2**. Размеры уточнить по месту.

3. Допускается замена задвижек поз. 4, 10 на другую запорную аппаратуру соответствующего условного прохода (dy) и назначения, разрешенную к применению в системе хозяйственно - питьевого водопровода.

4. Размер L - монтажная длина счетчика.

5. Допускается установка компенсирующих патрубков после обвязки счетчиков (см. прил., рис 11а, б).

6. Допускается установка бесфланцевого обратного клапана типа 19ч21бр (см. прил., рис. 12). При одном водопроводном вводе на объект клапаны обратные поз. 8, 12 не устанавливается.

7. Допускается изменения длин патрубков до и после счетчика в соответствии с требованиями, изложенными в паспорте на счетчик (наличие сливных и контролирующих отверстий - обязательно); допускается применение:

- фильтра перед патрубком до счетчика (ПДС);
- *фильтра-перехода (ФП) вместо перехода и фильтра,*
- струевыпрямителя вместо патрубка до счетчика (ПДС),
- фильтра-струевыпрямителя (ФС) вместо патрубка до счетчика (ПДС) и фильтра (см. прил., рис. 13).

Установка счетчика с dy=80 мм с раздельной системой хозяйственно-питьевого и противопожарного водопроводов на вводе диаметром 300 мм.

Перечень элементов. Технические требования.

Инв. № подл. | Подпись и дата | Взам. инв. № | Инв. № дубл. | Подпись и дата

Изм.	Лист	№ документа	Подпись	Дата	ЦИРВ02А. 00. 00	Лист 433

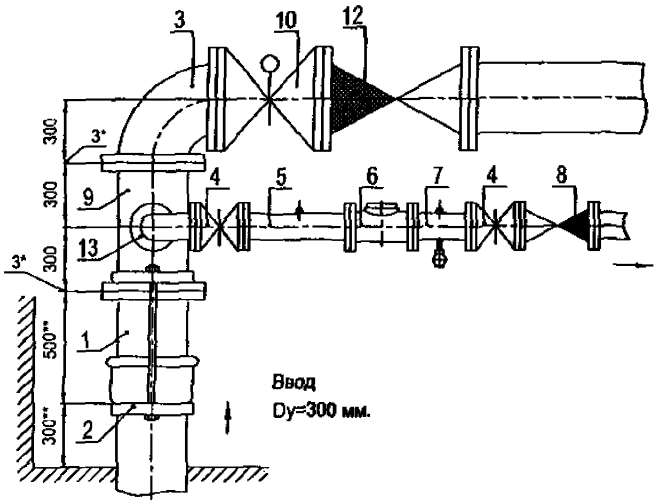

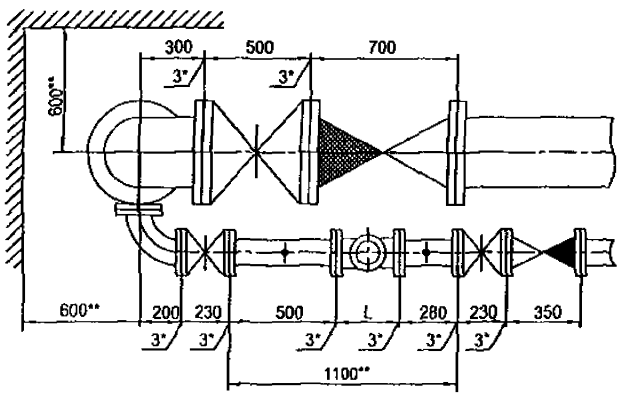

Установка счетчика dy= 100 мм на хозяйственно-питьевой линии с раздельной системой хозяйственно-питьевого и противопожарного водопроводов на вводе диаметром 300 мм.

Схема водомерного узла.

Перечень элементов, технические требования см. лист 435.

Изм.	Лист	№ документа	Подпись	Дата	ЦИРВ02А. 00. 00. 00	Лист 434

Формат А1

Инв. № подл. | Подпись и дата | Взам. инв. № | Инв. № дубл. | Подпись и дата

Перечень элементов:

Поз	Наименование, обозначение	Кол.	Прим.
1	Патрубок ПФГ 300	1	
2	Стяжка, Ду=300 мм	1	
3	Колено УФ 300	1	
4	Задвижка клиновая, Ду=100 мм	2	
5	Патрубок до счетчика (ПДС), dy=100 мм	1	
6	Счетчик dy=80	1	
7	Патрубок после счетчика (ППС), dy=100 мм	1	
8	Клапан обратный, Ду=100 мм	1	
9	Тройник ТФ 300х100	1	
10	Задвижка (клапан) с электроприводом, Ду=300 мм	1	
12	Клапан обратный, Ду=300 мм	1	
13	Колено УФ 100	1	

1*. Толщины прокладок между элементами водомерного узла.

2**. Размеры уточнить по месту.

3. Допускается замена задвижек поз. 4, 10 на другую запорную аппаратуру соответствующего условного прохода (dy) и назначения, разрешенную к применению в системе хозяйственно - питьевого водопровода.

4. Размер L - монтажная длина счетчика.

5. Допускается установка компенсирующих патрубков после обвязки счетчиков (см. прил., рис 11а, б).

6. Допускается установка бесфланцевого обратного клапана типа 19ч21бр (см. прил., рис. 12). При одном водопроводном вводе на объект клапаны обратные поз. 8, 12 не устанавливается.

7. Допускается изменения длин патрубков до и после счетчика в соответствии с требованиями, изложенными в паспорте на счетчик (наличие сливных и контролирующих отверстий - обязательно); допускается применение:

- фильтра перед патрубком до счетчика (ПДС);
- фильтра-перехода (ФП) вместо перехода и фильтра,
- струевыпрямителя вместо патрубка до счетчика (ПДС),
- фильтра-струевыпрямителя (ФС) вместо патрубка до счетчика (ПДС) и фильтра (см. прил., рис. 13).

Установка счетчика с dy=100 мм с раздельной системой хозяйственно-питьевого и противопожарного водопроводов на вводе диаметром 300 мм.

Перечень элементов. Технические требования.

Инв. № подл. | Подпись и дата | Взам. инв. № | Инв. № дубл. | Подпись и дата

Изм	Лист	№ документа	Подпись	Дата	ЦИРВ02А. 00. 00	Лист 435

Формат А3

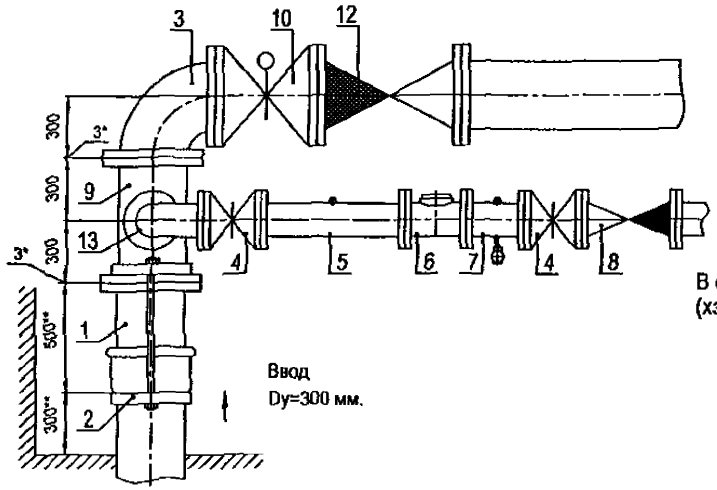

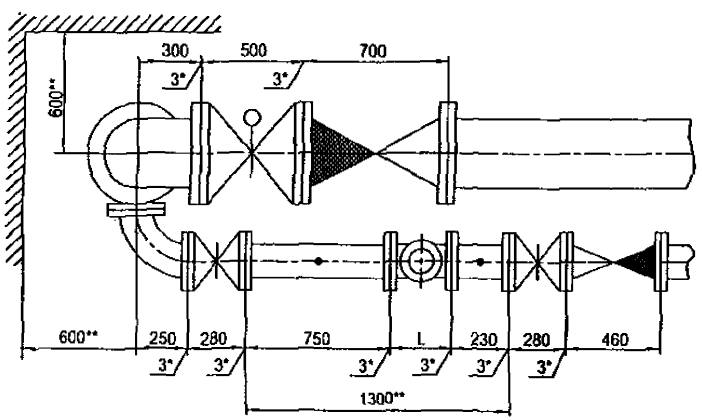

Установка счетчика dy=150 мм на хозяйственно-питьевой линии с раздельной системой хозяйственно-питьевого и противопожарного водопроводов на вводе диаметром 300 мм.

Схема водомерного узла.

Перечень элементов, технические требования см. лист 437.

Изм.	Лист	№ документа	Подпись	Дата	ЦИРВ02А. 00. 00. 00	Лист 436

Инв. № подл. | Подпись и дата | Взам. инв. № | Инв. № дубл. | Подпись и дата

Перечень элементов:

Поз	Наименование, обозначение	Кол.	Прим.
1	Патрубок ПФГ 300	1	
2	Стяжка, Ду=300 мм	1	
3	Колено УФ 300	1	
4	Задвижка клиновая, Ду=100 мм	2	
5	Патрубок до счетчика (ПДС), dy=150 мм	1	
6	Счетчик dy=150	1	
7	Патрубок после счетчика (ППС), dy=150 мм	1	
8	Клапан обратный, Ду=150 мм	1	
9	Тройник ТФ 300х150	1	
10	Задвижка (клапан) с электроприводом, Ду=300 мм	1	
12	Клапан обратный, Ду=300 мм	1	
13	Колено УФ 150	1	

1*. Толщины прокладок между элементами водомерного узла.

2**. Размеры уточнить по месту.

3. Допускается замена задвижек поз. 4, 10 на другую запорную аппаратуру соответствующего условного прохода (dy) и назначения, разрешенную к применению в системе хозяйственно - питьевого водопровода.

4. Размер L - монтажная длина счетчика.

5. Допускается установка компенсирующих патрубков после обвязки счетчиков (см. прил., рис 11а, б).

6. Допускается установка бесфланцевого обратного клапана типа *19ч21бр (см. прил., рис. 12). При одном водопроводном вводе на* объект клапаны обратные поз. 8, 12 не устанавливается.

7. Допускается изменения длин патрубков до и после счетчика в соответствии с требованиями, изложенными в паспорте на счетчик (наличие сливных и контролирующих отверстий - обязательно); допускается применение:

- фильтра перед патрубком до счетчика (ПДС);
- фильтра-перехода (ФП) вместо перехода и фильтра,
- струевыпрямителя вместо патрубка до счетчика (ПДС),
- фильтра-струевыпрямителя (ФС) вместо патрубка до счетчика (ПДС) и фильтра (см. прил., рис. 13).

Установка счетчика с dy=150 мм с раздельной системой хозяйственно-питьевого и противопожарного *водопроводов на вводе диаметром 300 мм.*

Перечень элементов. Технические требования.

Инв. № подл. | Подпись и дата | Взам. инв. № | Инв. № дубл. | Подпись и дата

Изм.	Лист	№ документа	Подпись	Дата	ЦИРВ02А. 00. 00	Лист 437

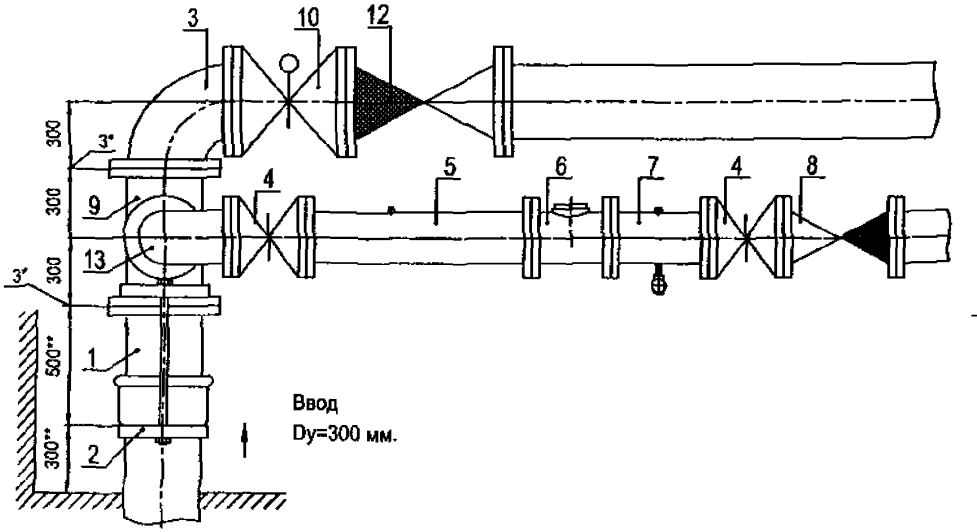

В сеть объекта
(противопожарные нужды) Dy=300 мм.

В сеть объекта
(хзяйственно-питьевые нужды) Dy=200 мм.

Ввод
Dy=300 мм.

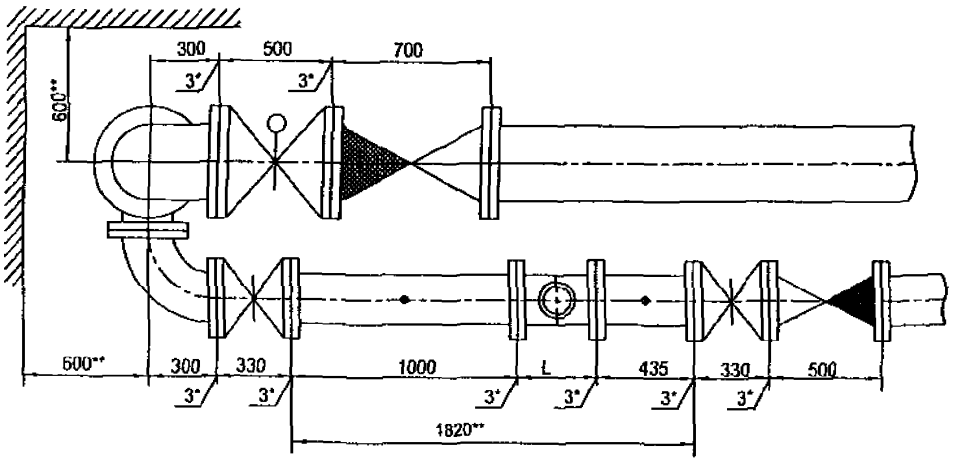

Установка счетчика dy=200 мм на хозяйственно-питьевой линии
с раздельной системой хозяйственно-питьевого и противоложарного
водопроводов на вводе диаметром 300 мм.

Схема водомерного узла.

Перечень элементов, технические требования см. лист 439.

Изм.	Лист	№ документа	Подпись	Дата	ЦИРВ02А. 00. 00. 00	Лист 438

Инв. № подл. | Подпись и дата | Взам. инв. № | Инв. № дубл. | Подпись и дата

Формат А1

Перечень элементов:

Поз.	Наименование, обозначение	Кол.	Прим.
1	Патрубок ПФГ 300	1	
2	Стяжка, Ду=300 мм	1	
3	Колено УФ 300	1	
4	Задвижка клиновая, Ду=200 мм	2	
5	Патрубок до счетчика (ПДС), dy=200 мм	1	
6	Счетчик dy=200	1	
7	Патрубок после счетчика (ППС), dy=200 мм	1	
8	Клапан обратный, Ду=200 мм	1	
9	Тройник ТФ 300х200	1	
10	Задвижка (клапан) с электроприводом, Ду=300 мм	1	
12	Клапан обратный, Ду=300 мм	1	
13	Колено УФ 200	1	

1*. Толщины прокладок между элементами водомерного узла.

2**. Размеры уточнить по месту.

3. Допускается замена задвижек поз. 4,'10 на другую запорную аппаратуру соответствующего условного прохода (dy) и назначения, разрешенную к применению в системе хозяйственно - питьевого водопровода.

4. Размер L - монтажная длина счетчика.

5. Допускается установка компенсирующих патрубков после обвязки счетчиков (см. прил., рис 11а, б).

6. Допускается установка бесфланцевого обратного клапана типа 19ч21бр (см. прил., рис. 12). При одном водопроводном вводе на объект клапаны обратные поз. 8, 12 не устанавливается.

7. Допускается изменения длин патрубков до и после счетчика в соответствии с требованиями, изложенными в паспорте на счетчик (наличие сливных и контролирующих отверстий - обязательно); допускается применение:

- фильтра перед патрубком до счетчика (ПДС);
- фильтра-перехода (ФП) вместо перехода и фильтра,
- струевыпрямителя вместо патрубка до счетчика (ПДС),
- фильтра-струевыпрямителя (ФС) вместо патрубка до счетчика (ПДС) и фильтра (см. прил., рис. 13).

Установка счетчика с dy=200 мм с раздельной системой хозяйственно-питьевого и противопожарного водопроводов на вводе диаметром 300 мм.

Перечень элементов. Технические требования.

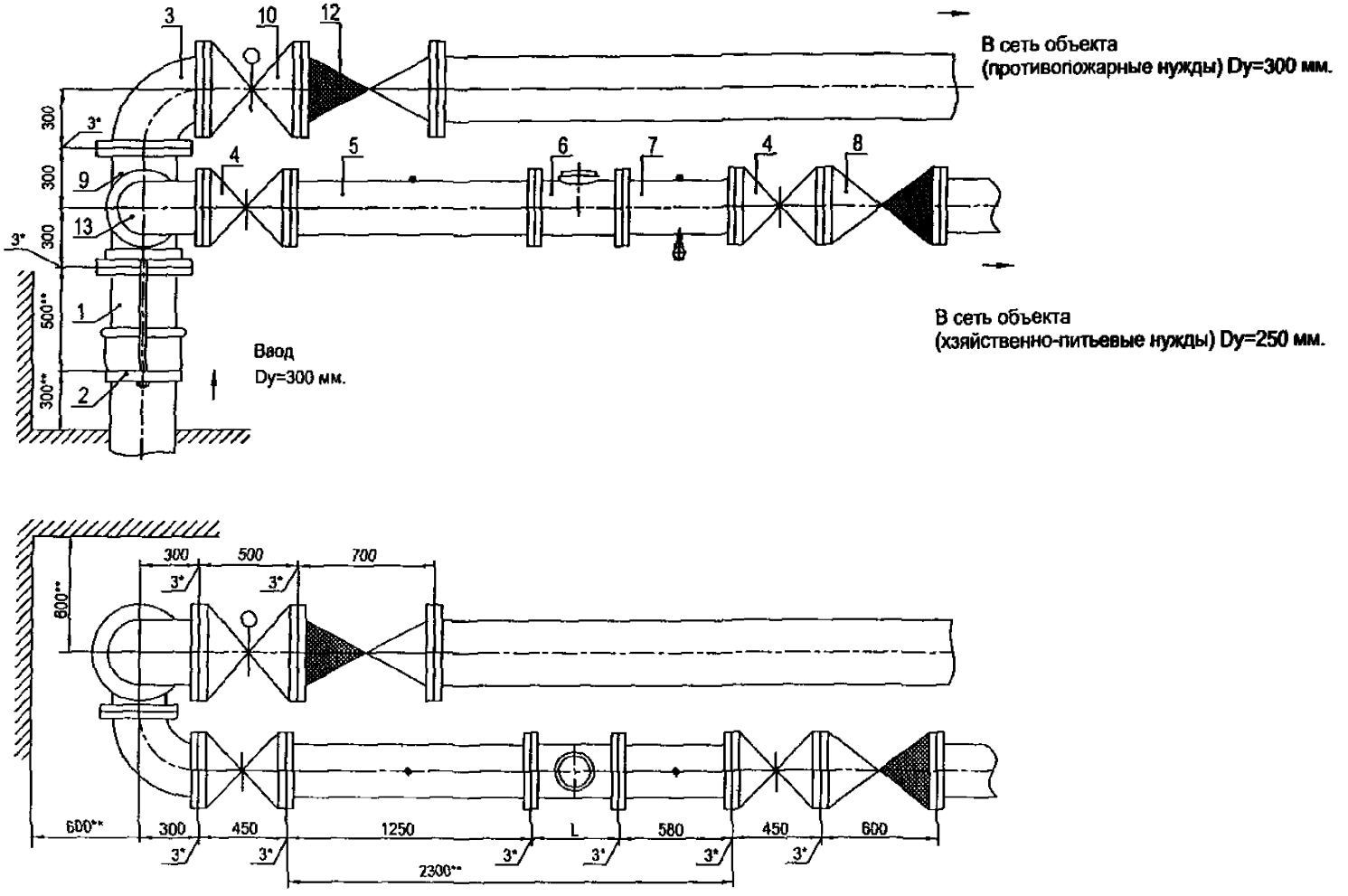

Установка счетчика dy=250 мм на хозяйственно-питьевой линии с раздельной системой хозяйственно-питьевого и противопожарного водопроводов на вводе диаметром 300 мм.

Схема водомерного узла.

Перечень элементов, технические требования см. лист 441.

Изм.	Лист	№ документа	Подпись	Дата	ЦИРВ02А. 00. 00. 00	Лист 440

Подпись и дата | Инв. № дубл. | Взам. инв. № | Подпись и дата | Инв. № подл.

Перечень элементов:

Поз.	Наименование, обозначение	Кол.	Прим.
1	Патрубок ПФГ 300	1	
2	Стяжка, Ду=300 мм	1	
3	Колено УФ 300	1	
4	Задвижка клиновая, Ду=250 мм	2	
5	Патрубок до счетчика (ПДС), dy=250 мм	1	
6	Счетчик dy=250	1	
7	Патрубок после счетчика (ППС), dy=250 мм	1	
8	Клапан обратный, Ду=250 мм	1	
9	Тройник ТФ 300х250	1	
10	Задвижка (клапан) с электроприводом, Ду=300 мм	1	
12	Клапан обратный, Ду=300 мм	1	
13	Колено УФ 250	1	

1*. Толщины прокладок между элементами водомерного узла.

2**. Размеры уточнить по месту.

3. Допускается замена задвижек поз. 4, 10 на другую запорную аппаратуру соответствующего условного прохода (dy) и назначения, разрешенную к применению в системе хозяйственно - питьевого водопровода.

4. Размер L - монтажная длина счетчика.

5. Допускается установка компенсирующих патрубков после обвязки счетчиков (см. прил., рис 11а, б).

6. Допускается установка бесфланцевого обратного клапана типа 19ч21бр (см. прил., рис. 12). При одном водопроводном вводе на объект клапаны обратные поз. 8, 12 не устанавливается.

7. Допускается изменения длин патрубков до и после счетчика в соответствии с требованиями, изложенными в паспорте на счетчик (наличие сливных и контролирующих отверстий - обязательно); допускается применение:

- фильтра перед патрубком до счетчика (ПДС);
- фильтра-перехода (ФП) вместо перехода и фильтра,
- струевыпрямителя вместо патрубка до счетчика (ПДС),
- фильтра-струевыпрямителя (ФС) вместо патрубка до счетчика (ПДС) и фильтра (см. прил., рис. 13).

Установка счетчика с dy=250 мм с раздельной системой хозяйственно-питьевого и противопожарного водопроводов на вводе диаметром 300 мм.

ень элементов. Технические требования.

gost.e-ecolog.ru