ТИПОВОЙ ПРОЕКТ
708 – 75.93

СКЛАД ЦЕМЕНТА ПРИРЕЛЬСОВЫЙ ВМЕСТИМОСТЬЮ 360/240 Т

АЛЬБОМ 6

КМ Конструкции металлические

Ц00058-06

gost.e-ecolog.ru

ТИПОВОЙ ПРОЕКТ
708 — 75 93

СКЛАД ЦЕМЕНТА ПРИРЕЛЬСОВЫЙ ВМЕСТИМОСТЬЮ

360/240Т

АЛЬБОМ 6

Перечень альбомов

Альбом 1	ПЗ	Пояснительная записка
Альбом 2	ТХ	Технология производства
Альбом 3		Электротехническая часть
	ЭМ	Силовое электрооборудование
	ЭМ1	Силовое электрооборудование технологической аспирации
	ЭО	Электроосвещение
	СС	Связь и сигнализация
Альбом 4		Электротехническая часть Чертежи заводу—изготовителю на НКУ
Альбом 5	АР	Архитектурные решения
	КЖ	Конструкции железобетонные
	КЖ1	Конструкции железобетонные (вариант выдачи пневмовинтовым насосом)
Альбом 6	КМ	Конструкции металлические
Альбом 7	КЖИ	Строительные изделия
Альбом 8	ОВ	Отопление и вентиляция Технологическая аспирация
	ВК	Внутренний водопровод и канализация
	ТК	Технологические коммуникации
	ТК1	Технологические коммуникации(вариант выдачи пневмовинтовым насосом)
Альбом 9	СО	Спецификации оборудования
Часть 1		Спецификации технологического оборудования Спецификация электротехнического оборудования
Альбом 9	СО	Спецификация оборудования
Часть 2		Спецификация оборудования по рабочим чертежам марок ОВ ВК,ТК,ТК1
Альбом 10	ВМ	Ведомости потребности в материалах
Альбом 11	С	Сметная документация
Часть 1		Объектные сметы Локальные сметы
Альбом 11	С	Сметная документация
Часть 2		Локальные сметы
Книга 1 2 3		
Альбом 12		Эскизные чертежи общих видов нетиповых конструкций

РАЗРАБОТАН
АП—институт "Гипростроммаш"
Главный инженер института С.К.Казарин
Главный инженер проекта Ф.Н.Шиндеров

Проектный институт N 2
Главный инженер института Б.Л.Аронов
Главный инженер проекта И.В.Иванова

Утвержден ГЛАВПРОЕКТОМ ГОССТРОЯ РОССИИ
письмо от 30.11.93г N 9-3-1/254
Введен в действие АП Гипростроммаш
приказ от 06.12.93
N 14

Альбом 6

Ведомость рабочих чертежей основного комплекта

Лист	Наименование	Примечание
1	Общие данные	
2	Техническая спецификация металла/начало/	
3	Техническая спецификация металла/продолжение/	
4	Техническая спецификация металла/оконч./ Ведомость металлоконструкций по видам профилей	
5	Схема расположения балок на отм. 4.500	
6	опора ОП 1	
7	Схемы расположения прогонов стенового ограждения по стойкам силосов	
8	Схемы раскладки профилированного листа стен по стойкам силосов	
9	силосные банки	
10	воронка силоса	
11	Схемы расположения отверстий в крышках силосов	
12	Схема расположения балок перекрытия на отм. 16.000 (вмест. 720 т)	
13	Схемы расположения колонн, балок, прогонов и связей	
14	Схемы расположения ригелей	
15	Схемы расположения настила, кровли и стен ограждения	
16	Схемы расположения балок, прогонов покрытия в осях А-Д, 3-6	
17	Разрезы 1-1 ÷ 9-9	
18	Схемы расположения прогонов стен в осях А-Д, 3-6	
19	Схемы расположения настила кровли и стен в осях А-Д, 3-6	
20	Схемы расположения колонн, балок, прогонов стен и кровли в осях Е-Ж, 4-8.	
21	Схемы раскладки профлиста по покрытию и стенам	
22	План балок перекрытия приямка на отм. 0.000	
23	План балок перекрытия на отм. -7.000 Разрезы 1-1... 4-4	
24	План воронок. Узлы 1....4; Л	
25	Узлы 5.... 8	
26	Схема расположения балок на отм. -3.000; -5.400	
27	Лестница Л1	
28	Узлы I.... III	

Ведомость ссылочных и прилагаемых документов

Обозначение	Наименование	Примечание
ГОСТ 24045-86	Профили стальные листовые гнутые с трапециевидными гофрами для строительства	
1.450.3-6.0-1.1	Лестницы, площадки, стремянки и ограждения стальные производственных зданий промышленных предприятий	
1.426.2-6.1	Балки путей подвесного транспорта	
1.494-24.2	Стаканы для крепления крышных вентиляторов, дефлекторов и зонтов	
2.440-2.1	Узлы стальных конструкций производственных зданий промышленных предприятий	

1. Чертежи разработаны для следующих условий строительства:
   - вес снегового покрова для III района I КПа (100 кгс/м²)
   - скоростной напор ветра для I района 0.23 КПа (23 кгс/м²)
   - сейсмичность района не выше 6 баллов.
2. За условную отметку 0.000 принята отметка уровня головки рельса, соответствующая абсолютной отметке ____
3. Нормативная временная нагрузка площадки под технологическое оборудование принята 6 КПа (600 кгс/м²).
4. Все заводские соединения сварные, монтажные на болтах с последующей сваркой.
5. Изготовление и монтаж металлоконструкций производить в соответствии с требованиями СНиП III-18-75.
6. Материалы для сварки приняты по табл. 55*. СНиП II-23-81*.
7. Болты приняты класса 4.6 грубой или нормальной точности по ГОСТ 15589-70, ГОСТ 7798-70, кроме оговоренных особо. Отверстия под болты выполнять сверлением.
8. Настил перекрытий из рифленой стали приварить к балкам сплошным швом h=4мм
9. Защиту от коррозии стальных конструкций выполнять в соответствии с требованиями СНиП 2.03.11-85 по первой группе лаком ПФ-170 или ПФ-171 с 10-15% алюминиевой пудры (ГОСТ 15907-70, ГОСТ 5494-71) по грунтовке ГФ-021 или ГФ-0119 (ГОСТ 25129-82, ТУ 6-10-1399-77).
10. Марки стали приведены в технической спецификации металла и на листах проекта.

Типовой проект разработан в соответствии с действующими нормами и правилами и обеспечивает взрывную и пожарную безопасность при эксплуатации здания (сооружения) при соблюдении предусмотренных проектом мероприятий.

Главный инженер проекта _____ /Иванова/

Инв. № подл. | Подпись и дата | Взам. инв. №

Инв. №			
ГИП	Иванова		
Нач. отд.	Рыбкина		
Н. контр.	Рашевский		
Гл. спец.	Рашевский		
Ст. инж.	Иванова		
Пров.	Ланкратова		

Привязан.

708-75.93 КМ

Склад цемента прирельсовый вместимостью 360/2400 т

Стадия	Лист	Листов
Р	1	28

Общие данные

Проектный институт №2

Копировал _____ Формат А2

Ц00058-06 3

Альбом 8

Техническая спецификация металла

Вид профиля и ГОСТ	Марка металла и ГОСТ	Обозначение и размер профиля, мм	№ по порядку	Код: Марки металла	Код: Профиля	Код: Разнера профиля	Количество, шт.	Длина, мм	Масса металла по элементам конструкций: Колонны	Фахверк	Балки покрытий	Связи по колоннам	Связи покрытий	Прогоны	Рабочие площадки в зданиях	Бункеры	Силосы	Опоры под силосы	Монорельсы	Лестницы и ограждения	Конструкции ограждающие	Профнастил кровли	Ограждение кровли и стаканы	Общая масса, т	Масса потребности в металле по кварталам (заполняется изготовителем), т: I	II	III	IV	Заполняется ВЦ
1	2	3	4	5	6	7	8	9	Код элемента конструкций: 526111	526112	526153	526160	526164	526170	526233	526231	526341	526395	526235	526241	526211		526247						
Двутавры стальные горячекатаные с параллельными гранями полок, типа Б, Ш, К ГОСТ 26020-83	С245 ГОСТ 27772-88	I 14Б1	1	1293	2814						0,28				0,50					0,19				0,97					
		I 16Б1	2	1293	2816						0,41/0,30													0,41/0,30					
		I 23Б1	3	1293	2821						1,13				6,05/5,41	0,40								7,58/6,94					
		I 26Б1	4	1293	2822										1,06									1,06					
		I 35Б1	5	1293	2826						1,25				1,17									2,42					
		I 30Ш1	6	1293	2851										0,12									0,12					
		I 20К1	7	1293	2881				2,74															2,74					
		I 30К1	8	1293	2889				4,85							0,42								5,27					
	Итого		9						7,59		3,07/2,96				8,90/8,26	0,82				0,19				20,57/19,82					
	С255 ГОСТ 27772-88	I 26Ш1	10	1457	2853													3,36/2,24						3,36/2,24					
		I 40Б1	11	1457	2827						1,33					0,53								1,86					
	Итого		12								1,33					0,53		3,36/2,24						5,22/4,10					
	С345-3 ГОСТ 27772-88	I 70Ш3	13	2315	2873										4,89									4,89					
	Итого		14												4,89									4,89					
Всего профиля			15						7,59		4,40/4,29				13,79/13,15	1,35		3,36/2,24		0,19				30,68/28,81					
Швеллеры ГОСТ 8240-89	С245 ГОСТ 27772-88	С 14	16	1293	2646						0,09				0,03									0,12					
Всего профиля			17								0,09				0,03									0,12					
Сталь прокатная угловая равнополочная ГОСТ 8509-86	С235 ГОСТ 27772-88	L 50×5	18	1145	2120										0,03									0,03					
	Итого		19												0,03									0,03					
	С245 ГОСТ 27772-88	L 63×5	20	1293	2120										0,10		0,87/0,58						0,30	1,27/0,98					
		L 75×6	21	1293	2120												0,41/0,28			0,53				0,94/0,81					
		L 90×7	22	1293	2120								0,13			0,05								0,18					
		L 110×8	23	1293	2120							0,84/0,69	0,29		0,30		1,62/1,08			1,01				4,06/3,37					
		L 125×8	24	1293	2120											0,37								0,37					
		L 140×9	25	1293	2120					0,65/0,60														0,65/0,60					
		L 160×10	26	1293	2120					0,15														0,15					
	Итого		27							0,80/0,75		0,84/0,69	0,42		0,40	0,42	2,90/1,94			1,54			0,30	7,62/6,46					
	С255 ГОСТ 27772-88	L 70×5	28	1457	2120										0,11			2,16/1,44						2,27/1,55					
	Итого		29												0,11			2,16/1,44						2,27/1,55					
Всего профиля			30							0,80/0,75		0,84/0,69	0,42		0,54	0,42	2,90/1,94	2,16/1,44		1,54			0,30	9,92/8,04					
Балки двутавровые для монорельсов ГОСТ 19425-74	С255 ГОСТ 27772-88	I 24М	31	1457	3912														1,25					1,25					
			32																										
Всего профиля			33																1,25					1,25					

Привязан

Инв №

Инв № подл. | Подпись и дата | Взам. инв №

ГИП	Иванова	
Нач. отд.	Рыбкина	
Н. контр.	Рашевский	
Гл. спец.	Рашевский	
Вед. инж.	Панкратова	
Ст. инж.	Хаимова-Малькова	
Пров.	Панкратова	

708-75.93 КМ

Склад цемента прирельсовый вместимостью 360/2чот

Стадия	Лист	Листов
Р	2	

Техническая спецификация металла (начало)

Проектный институт г. № 2

Копировал

Формат А2

400058-06 4

Альбом 6

ТЕХНИЧЕСКАЯ СПЕЦИФИКАЦИЯ МЕТАЛЛА

Вид профиля и ГОСТ	Марка металла и ГОСТ	Обозначение и размер профиля, мм	NN по порядку	Код: Марки металла	Код: Профиля	Код: Размера профиля	Количество, шт.	Длина, мм	Масса металла по элементам конструкций. Код элемента конструкций: 526111 Колонны	526112 Фахверк	526153 Балки покрытий	526160 Связи по колоннам	526164 Связи покрытий	526170 Прогоны	526233 Рабочие площадки в зданиях	526231 Бункеры	526341 Силосы	526345 Опоры под силосы	526239 Монорельсы	526241 Лестницы и ограждения	526211 Конструкции ограждающие	Профнастил кровли	526247 Ограждение кровли и стеновых	Общая масса, т	Масса потребности в металле по кварталам (заполняется изготовителем): I	II	III	IV	Заполняется ВЦ
1	2	3	4	5	6	7	8	9																				
Профили гнутые квадратные ТУ36-2287-88	С255 ГОСТ 27772-88	□140×5	34	1457	7888				0,87/0,66															0,87/0,66					
Всего профиля			35						0,87/0,66						0,01	0,02								0,03					
Швеллеры стальные гнутые равнополочные ГОСТ 8278-83	С235 ГОСТ 27772-88	[80×50×4	36	1145	7424							0,49			0,37/0,26									0,86/0,75					
		[100×50×3	37	1145	7426										0,39	0,20								0,59					
		[140×60×4	38	1145	7432									1,31/1,18	0,22/0,13					0,19				8,30/7,76					
		[160×80×5	39	1145	7434					4,72/4,40	0,15	1,71			0,81/0,58									2,82/2,06					
		[200×80×5	40	1145	7438					2,01/1,48				1,31/1,18	1,80/1,37	0,22				0,19				12,60/11,19					
Всего профиля			41							6,73/5,88	0,15	2,20			1,07/0,7									1,07/0,70					
Листы стальные рифленые ГОСТ 8568-77	С235 ГОСТ 27772-88	·t4	42	1145	7152										14,03/12,99					0,23				14,26/13,22					
		·t5	43	1145	7152										15,10/13,69					0,23				15,33/13,92					
Всего профиля			44												0,98/0,95	0,07								1,05/1,02					
Прокат листовой горячекатаный ГОСТ 19903-74	С235 ГОСТ 27772-88	·t6	45	1145	7115										0,98/0,95	0,07								1,05/1,02					
	Итого		46														6,22/4,14							6,22/4,14					
	С245 ГОСТ 27772-88	·t4	47	1293	7115												3,20/2,13							3,20/2,13					
		·t6	48	1293	7115											4,20	7,91/5,28							12,11/9,48					
		·t8	49	1293	7115																			0,13					
		·t20	50	1293	7115				0,13							4,20	17,33/11,55							21,66/15,88					
	Итого		51						0,13									0,85/0,57						0,85/0,57					
	С255 ГОСТ 27772-88	·t6	52	1457	7115											3,45								3,45					
		·t10	53	1457	7115											1,10								1,10					
		·t16	54	1457	7115													0,4/0,27						0,4/0,27					
		·t25	55	1457	7115													1,09/0,72						1,09/0,72					
		·t36	56	1457	7115											4,55		2,34/1,56						6,89/6,11					
	Итого		57												0,98/0,95	8,82	17,33/11,55	2,34/1,56						29,60/23,01					
Всего профиля			58						0,13														0,10/0,09	0,10/0,09					
Сталь круглая ГОСТ 2590-88	С235 ГОСТ 27772-88	ф12	59	1145	1111																		0,10/0,09	0,10/0,09					
Всего профиля			60																					0,87					
Рельсы железнодорожные ГОСТ 7174-75	М75 ГОСТ 18267-72*	Р50	61		3114										0,87									0,87					
Всего профиля			62												0,87									0,87					
Оцинкованная сталь ГОСТ 8075-56*	Ст3кп ГОСТ 14918-80	·t0,7	63																		0,33			0,33					
Всего профиля			64																		0,33			0,33					
Профили стальные оцинкованные с трапециевидной формой ГОСТ 24045-86	Ст3кп ГОСТ 14918-80	НС40-800-0,7	65																		6,77/6,36			6,77/6,36					
		Н57-750-0,8	66																			3,86/3,54		3,86/3,54					
Всего профиля			67																		6,77/6,36	3,86/3,54		10,63/9,90					
Итого масса металла			68						8,59/8,38	7,53/6,63	4,64/4,53	3,04/2,89	0,42	1,31/1,18	33,11/30,60	10,81	20,23/13,49	7,86/5,24	1,25	2,15		7,10/6,69	3,86/3,54	0,40/0,39	112,30/96,19					
Всего металла с учетом 1% и 3,7% утоим в КМД									9,0/8,8	7,9/6,9	4,9/4,7	3,2/3,0	0,4	1,4/1,2	34,7/32,0	11,3	21,2/14,1	8,2/5,5	1,3	2,2				0,4/0,4	106/92,0					

Инв. № подл. | Подпись и дата | Взам. инв. №

ПРИВЯЗАН

Инв. №

ГИП	Иванова	
Нач. отд.	Рыбкина	
Н. контр.	Рашевский	
Гл. спец.	Рашевский	
Вед. инж.	Панкратова	
Ст. инж.	Хамова-Налбандова	
Пров.	Панкратова	

708-75.93 КМ

Склад цемента прирельсовый вместимостью 360/240 т

Стадия	Лист	Листов
Р	3	

Техническая спецификация металла (продолжение)

ПРОЕКТМОНТАЖИНСТИТУТ № 2

Копировал

4.900058-06 5

Формат А2

Альбом 6

Техническая спецификация металла

Вид профиля и ГОСТ	Марка металла и ГОСТ	Обозначение и размер профиля, мм	№ по порядку	Код: Марки металла	Код: профиля	Код: размера профиля	Количество, шт.	Длина, мм	Масса металла по элементам конструкций: Колонны	Фахверк	Балки покрытий	Связи по колоннам	Связи покрытий	Прогоны	Рабочие площадки в зданиях	Бункеры	Силосы	Опоры под силосы	Монорельс	Лестницы и ограждения	Конструкции ограждающие	Профнастил кровли	Ограждение кровли и стаканы	Общая масса, т	Масса потребности в металле по кварталам (заполняется заготовителем), т: I	II	III	IV	Заполняется ВЦ
									Код элемента конструкций																				
1	2	3	4	5	6	7	8	9	526111	526112	526153	526160	526164	526170	526233	526231	526341	526395	526235	526241	526211		526247					
Лестницы, стремянки ограждения 1.450.3-6	С235 ГОСТ27772-88		69	1145																1.60				1.60					
Стаканы 1.494-24. в.2	С235 ГОСТ27772-88		70	1145																			0.08	0.08					
Общая масса металла			71						8.59 / 8.38	7.53 / 6.63	4.64 / 4.53	3.04 / 2.89	0.42	1.37 / 1.18	33.11 / 30.60	10.81	20.23 / 13.49	7.86 / 5.24	1.25	3.75	7.10 / 6.69	3.86 / 3.54	0.48 / 0.47	113.98 / 99.87					
В том числе по маркам	С235		72							6.73 / 5.88	0.15	2.20		1.37 / 1.18	17.91 / 16.04	0.29				2.02			0.18 / 0.17	30.79 / 27.93					
	С245		73						7.72	0.80 / 0.75	3.16 / 3.05	0.84 / 0.69	0.42		9.33 / 8.69	5.44	20.23 / 13.49			1.73			0.30	49.97 / 42.28					
	С255		74						0.87 / 0.66		1.33				0.11	5.08		7.86 / 5.24	1.25					16.50 / 13.67					
	С345-3		75												4.89									4.89					
	М75		76												0.87									0.87					
	Ст.3кп		77																		7.10 / 6.69	3.86 / 3.54		10.96 / 10.23					
Масса поставки элементов по кварталам		I	78																										
		II	79																										
		III	80																										
		IV	81																										

Ведомость металлоконструкций по видам профилей

Наименование конструкций по номенклатуре прейскуранта 01-09	Позиции по прейскуранту 01-09	№ строк	Код конструкций	Масса конструкций, т: Всего стали по вышеуказанным сокам прочности	По видам профилей: Балки и швеллеры	Широкополочные двутавры	Круглая сталь	Среднеобычная сталь	Мелкосортная сталь	Толстолистовая сталь	Универсальная сталь	Толстолистовая сталь	Гнутые гнутосвар. профили	Трубы	Прочие	Всего	Количество (шт.)	Серия типовых конструкций
1	2	3	4	5	6	7	8	9	10	11	12	13	14	15	16	17	18	19
Колонны		1	526111			7.59				0.13			0.87 / 0.66			8.59 / 8.38		
Фахверк		2	526112				0.80 / 0.75						6.73 / 5.88			7.53 / 6.63		
Балки покрытий		3	526153			4.40 / 4.29	0.09						0.15			4.64 / 4.53		
Связи по колоннам		4	526160				0.84 / 0.69						2.20			3.04 / 2.89		
Связи покрытий		5	526164				0.42									0.42		
Прогоны		6	526170										1.37 / 1.18			1.37 / 1.18		
Рабочие площадки в зданиях		7	526233			13.79 / 13.15	0.57			16.08 / 14.84			1.80 / 1.37		0.87	33.11 / 30.60		
Бункеры		8	526231			1.35	0.42			8.82			0.22			10.81		
Силосы		9	526341				2.90 / 1.94			17.33 / 11.55						20.23 / 13.49		
Опоры под силосы		10	526395			3.36 / 2.24	2.16 / 1.44			2.34 / 1.56						7.86 / 5.24		
Монорельс		11	526235		1.25											1.25		
Лестницы и ограждения		12	526241			0.19	1.54			0.23			0.19		1.60	3.75		1.450.3-6
Конструкции ограждающие		13	526211												7.10 / 6.69	7.10 / 6.69		
Профнастил кровли		14													3.86 / 3.54	3.86 / 3.54		
Ограждение кровли и стаканы		15	526247				0.30	0.10 / 0.09							0.08	0.48 / 0.47		1.494-24 в. 2
Итого:		16			1.25	30.68 / 28.81	10.04 / 8.16	0.10 / 0.09		44.93 / 36.93			13.47 / 11.85		13.51 / 12.78	113.98 / 99.87		
Всего металла с учетом 1% и 3,7% уточн. в КМД					1.3	32.1 / 30.2	10.5 / 8.5	0.1 / 0.1		47.0 / 38.9			14.1 / 12.4			105.1 / 91.2		

Инв. № подл. | Подпись и дата | Взам. инв. №

Привязан

Инв. №

ГИП	Иванова		
Нач. отд.	Рыбкина		
Гл. спец.	Рашевский		
Н. контр.	Рашевский		
Вед. инж.	Панкратова		
Ст. инж.	Чапрова-Мальцева		
Пров.	Панкратова		

708-75.93 КМ

Склад цемента прирельсовый вместимостью 360/240 т

Стадия	Лист	Листов
Р	4	

Техническая спецификация металла (окончание) / Ведомость металлоконструкций по видам профилей

Проектный институт №2

Копировал Цоо058-06 6 Формат А2

Альбом 6

1-1

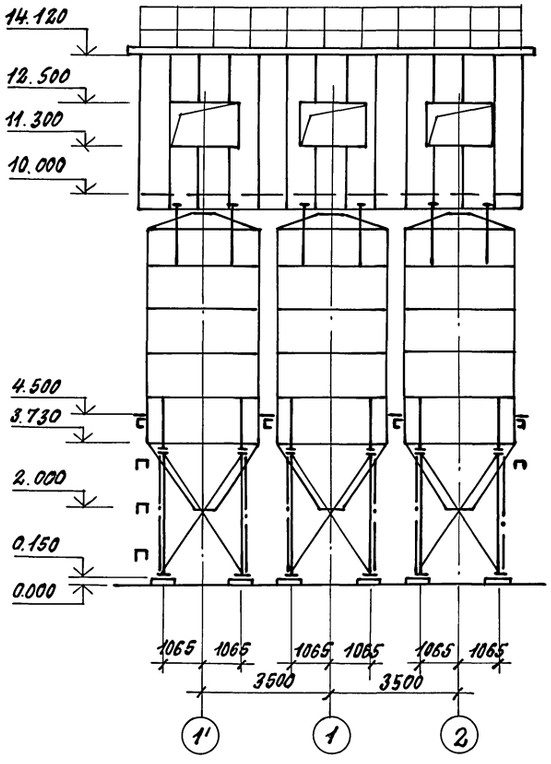

2-2

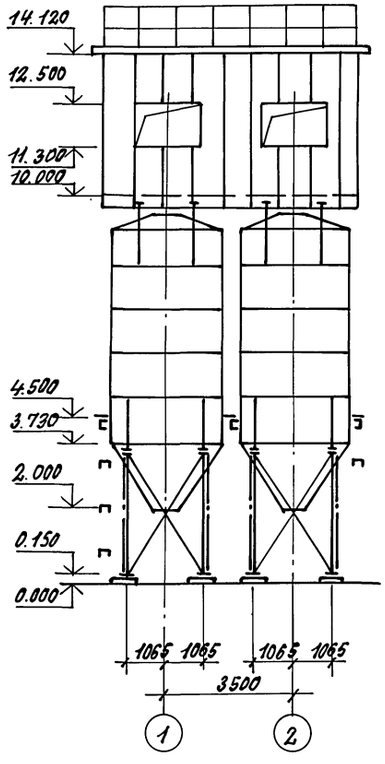

3-3

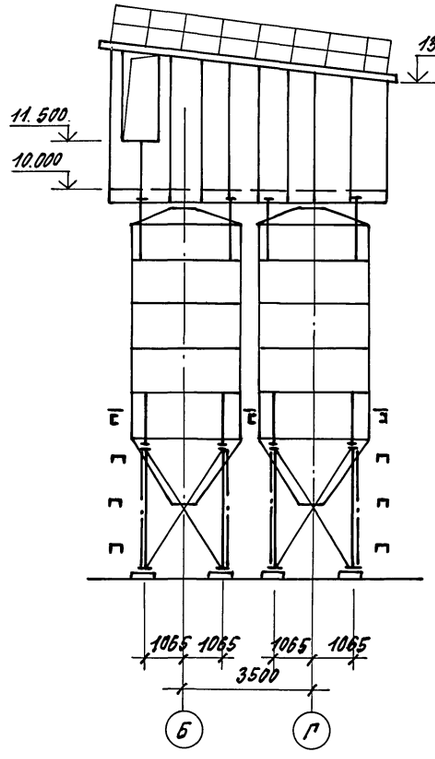

Схема расположения балок на отм. 4.500 для вместимости 360 т

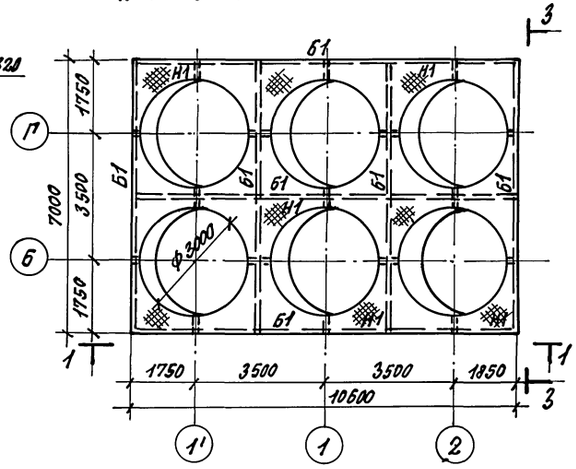

Схема расположения балок на отм. 4.500 для вместимости 240 т

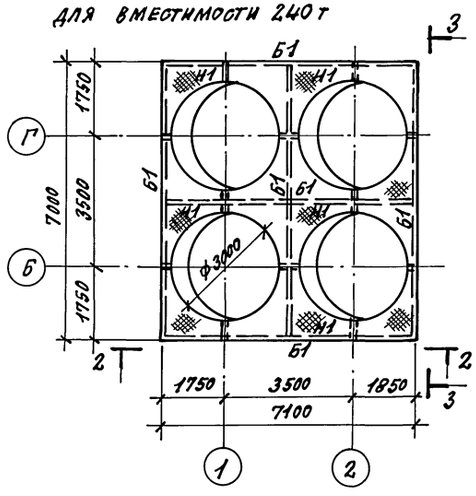

Ведомость элементов

Марка	Сечение			Опорные усилия			Марка металла	Примечания
	Эскиз	Поз.	Состав	M тс.м	N тс	Q тс		
Б1	⊏		Гн С200х90х5			0.5	С245	
Н1	—		Сталь лист t 4				С235	

ГИП	Иванова		
Нач. отд.	Рыбкина		
Н. контр.	Рашевский		
Гл. конс.	Рашевский		
Вед. инж.	Панкратова		
Инженер	Жохова		
Провер.	Панкратова		

Привязан:

Инв. №

708-75.93 КМ

Склад цемента прирельсовый вместимостью 360/240 т

Стадия	Лист	Листов
Р	5	

Схема расположения балок на отм. 4.500

Проектный институт №2

Копировал: Ц 00058-06 7 Формат

Инв. № подл. | Подпись и дата | Взам. инв. №

Альбом 6

Ведомость элементов

Марка	Сечение			Опорные усилия			Марка металла	Примечания
	Эскиз	Поз.	Состав	M тс.м	N тс	Q тс		
СТ1	I		I 26Ш1		70,0		С255	
СВ1	L		L 70×5		5,0		С255	
СВ2	L		L 70×5		по гибкости		С255	
СТ1	L		L 70×5		по гибкости		С255	

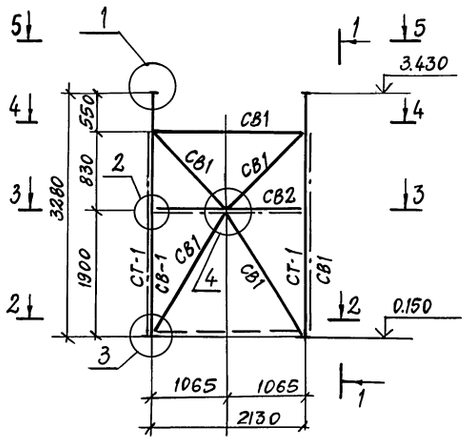

2-2

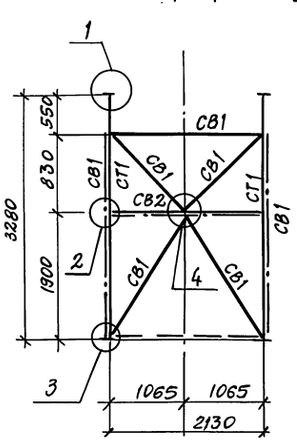

4-4

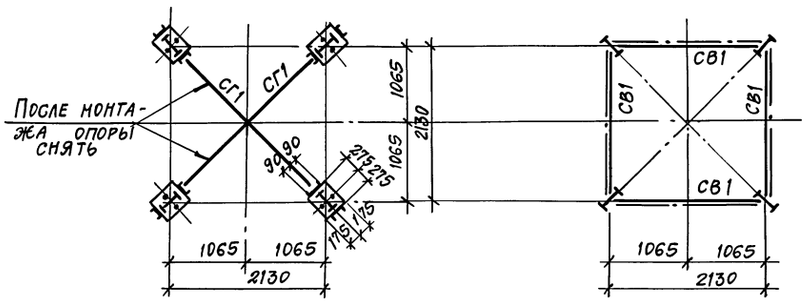

3-3

5-5

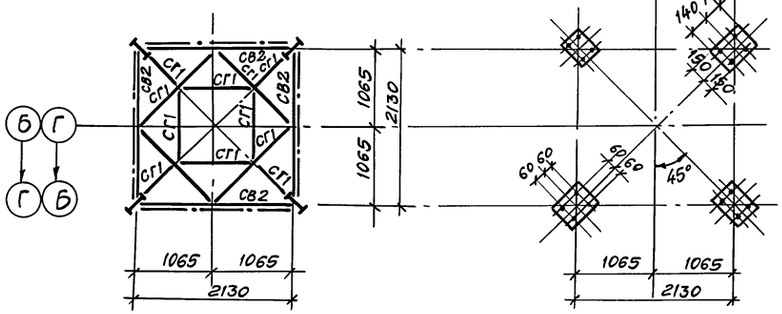

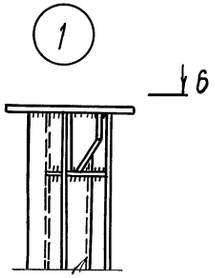

1-1

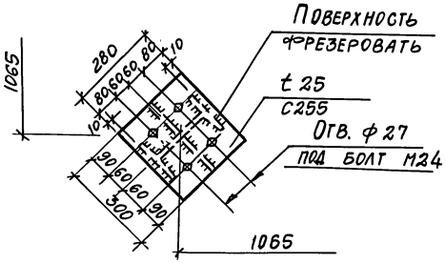

6-6

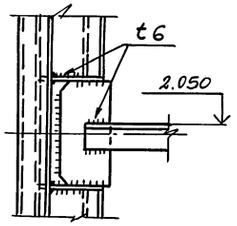

7-7

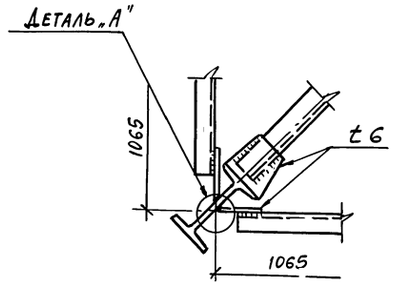

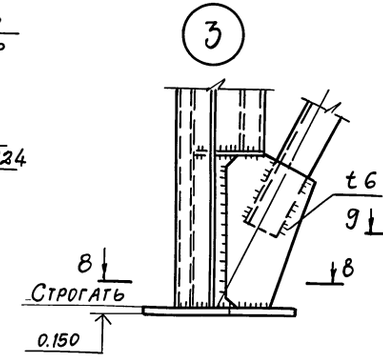

8-8

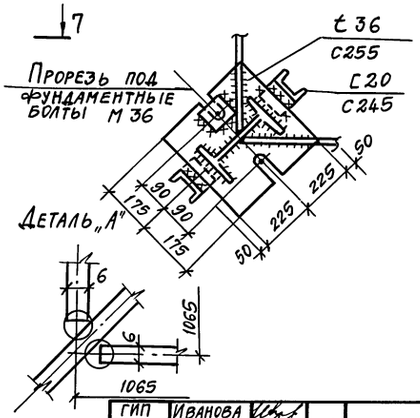

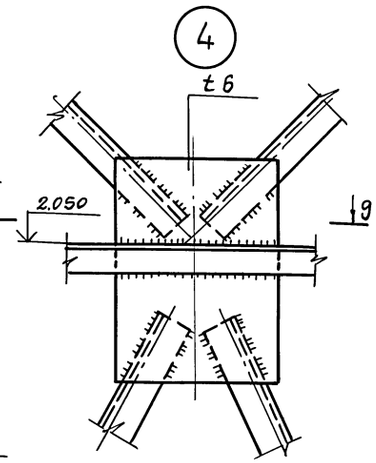

9-9

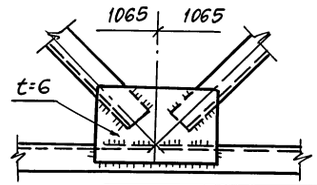

Привязан

Инв.№

ГИП	Иванова		708-75.93 КМ
Нач.отд.	Рыбкина		Склад цемента прирельсовый вместимостью 360/240т
Н. кон.	Рашевский		
Гл.спец.	Рашевский		
Вед.инж.	Панкратова		Стадия Р; Лист 6; Листов
Инж.	Жохова		Опора ОП-1
Пров.	Панкратова		Проектный институт №2

Копировал Формат А2

Инв.№подл. | Подпись и дата | Взам.инв.№

Альбом 6

Схемы расположения прогонов стенового ограждения по стойкам силосов

в осях 1'... 2

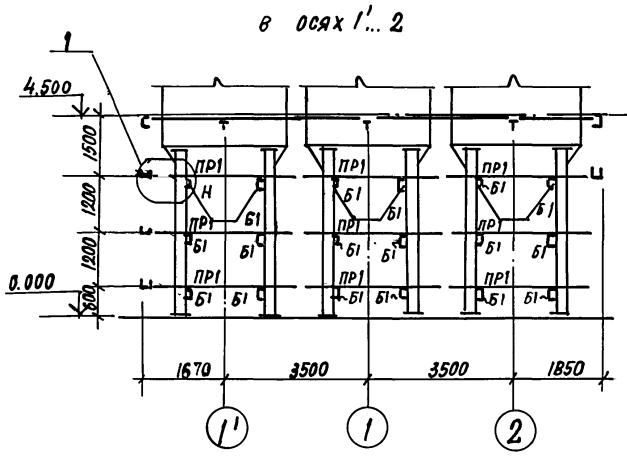

в осях 1; 2
для вместимости 240т

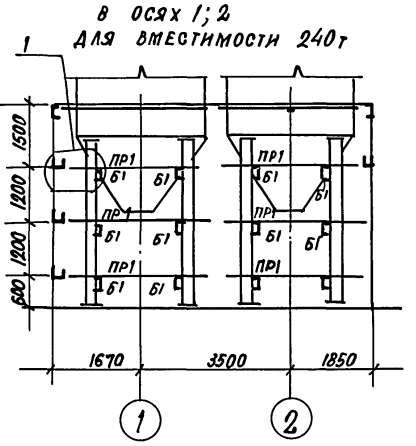

в осях Б; Г

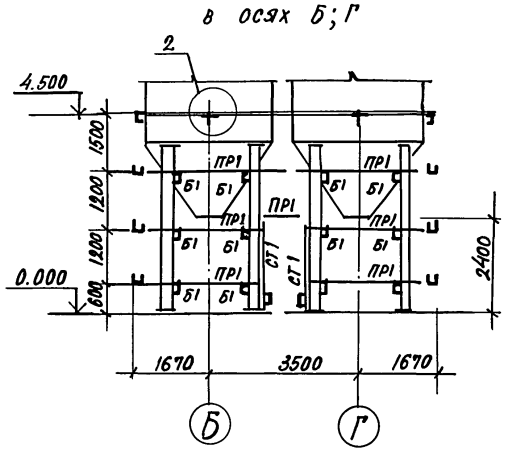

Ведомость элементов

Марка	Сечение			Опорные усилия			Группа констр.	Марка металла	Примечания
	эскиз	поз.	состав	M тс.м	N тс	Q тс			
СТ1	[		Гн.[160×80×5					С 235	
Б1	[		Гн.[200×80×5					С 245	
ПР	[		Гн.[200×80×5			0,5			

Схемы расположения прогонов стенового ограждения по стойкам силосов

в осях 2... 1'

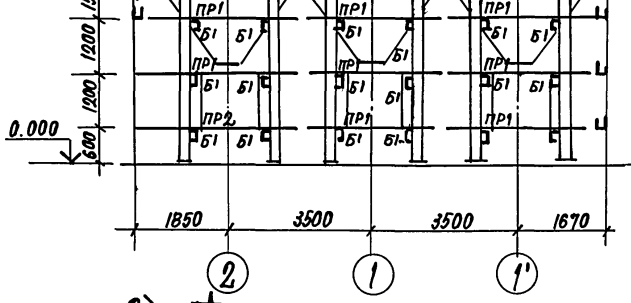

в осях 2; 1
для вместимости 240т

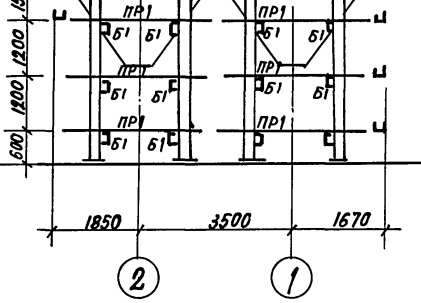

в осях Г; Б

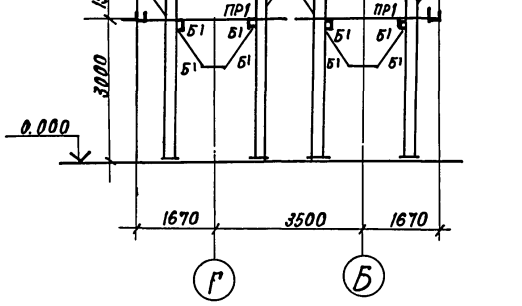

1-1

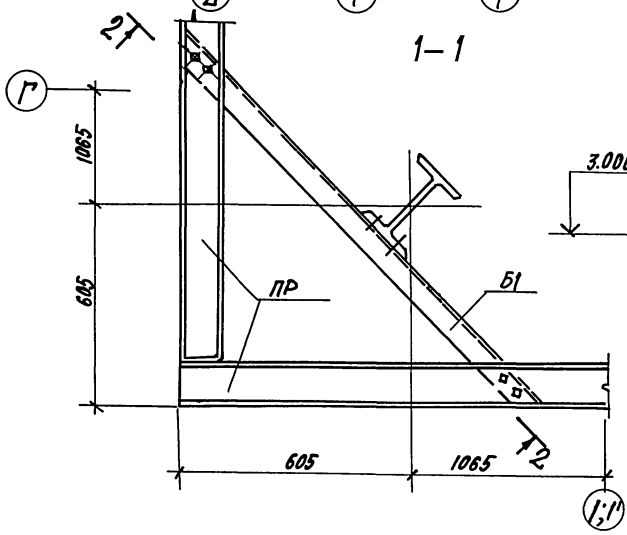

2-2

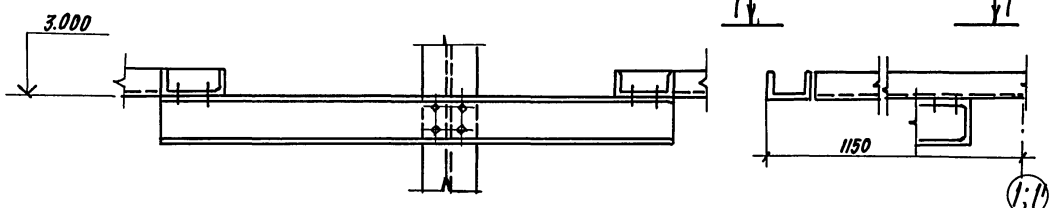

5-5

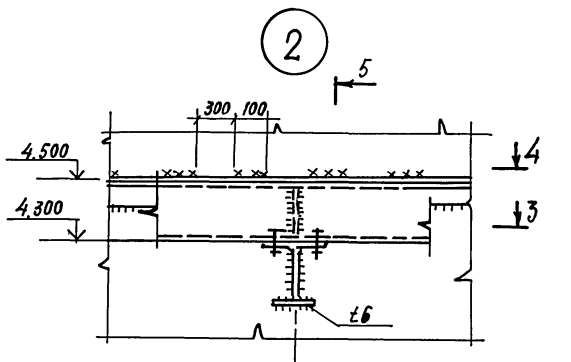

3-3

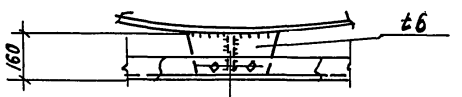

4-4

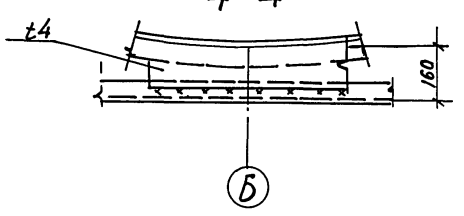

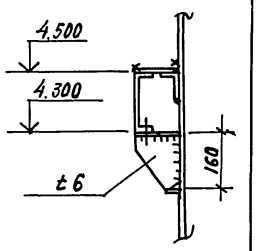

Привязан:

Инв. №

ГИП	Иванова		
Нач.отд.	Рыбкина		
Н. контр.	Рашевский		
Гл.спец.	Рашевский		
Вед. инж.	Панкратова		
Инж.	Нохова		
Пров.	Панкратова		

708-75.93 -КМ

Склад цемента прирельсовый вместимостью 360/240 т

Стадия	Лист	Листов
Р	7	

Схемы расположения прогонов стенового ограждения по стойкам силосов

Проектный институт № 2

Копировал

Формат А3

1900058-06 9

Инв. № подл. | Подпись и дата | Взам. инв. №

Альбом 6

Схемы раскладки профилированного листа для вместимости 720 т

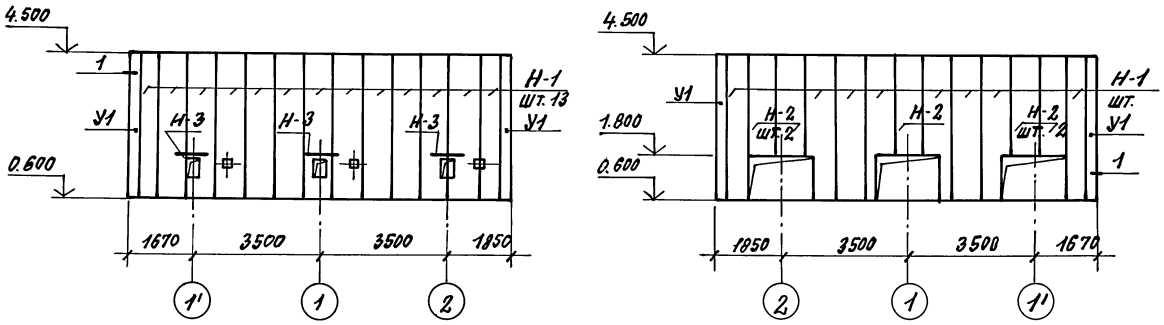

Схемы раскладки профилированного листа для вместимости

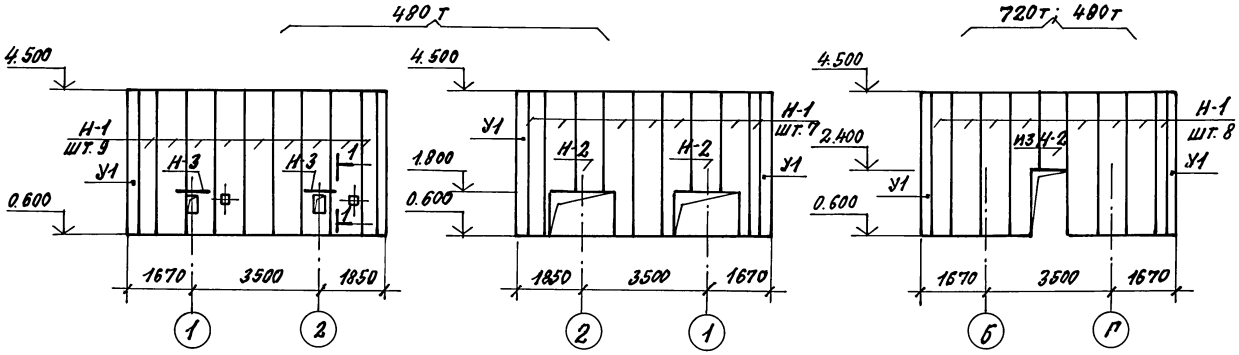

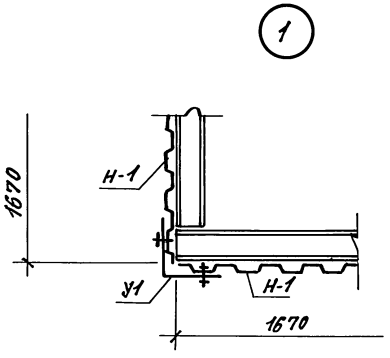

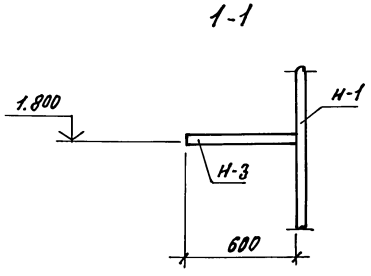

Ведомость элементов

Марка	Сечение			Опорные усилия			Марка металла	Примечания
	Эскиз	Поз.	Состав	M тс, м	N тс	Q тс		
Н-1			НС40-800-0.7	ГОСТ	24045-86			ℓ=3900
Н-2					"			ℓ=2700
Н-3					"			ℓ=600
У1	300 300	1	t=0.7	ГОСТ 8075-56*			оцинкован. сталь	ℓ=3900

1. Профилированный настил крепить к прогонам и ригелям в каждой волне самонарезающими болтами по ОСТ 34-13-016-77.
2. Листы стенового профнастила крепить между собой комбинированными заклепками с шагом 500 мм по ТУ 67-507-84.

ПРИВЯЗАН:			
ИНВ. №			
ГИП	Иванова		708-75.93 КМ-
Нач. отд.	Рыбкина		Склад цемента прирельсовый вместимостью 360/240 т
Н. конт.	Рашевский		
Гл. спец.	Рашевский		
Вед. ин.	Панкратова		
			Стадия: Р; Лист: 8; Листов:
			Схемы раскладки профилированного листа стен по стойкам силосов
			Проектный институт №2

Копировал: Формат

Ц00058-06 10

ИНВ. № ПОДЛ. | ПОДПИСЬ И ДАТА | ВЗАМ. ИНВ. №

Альбом 6

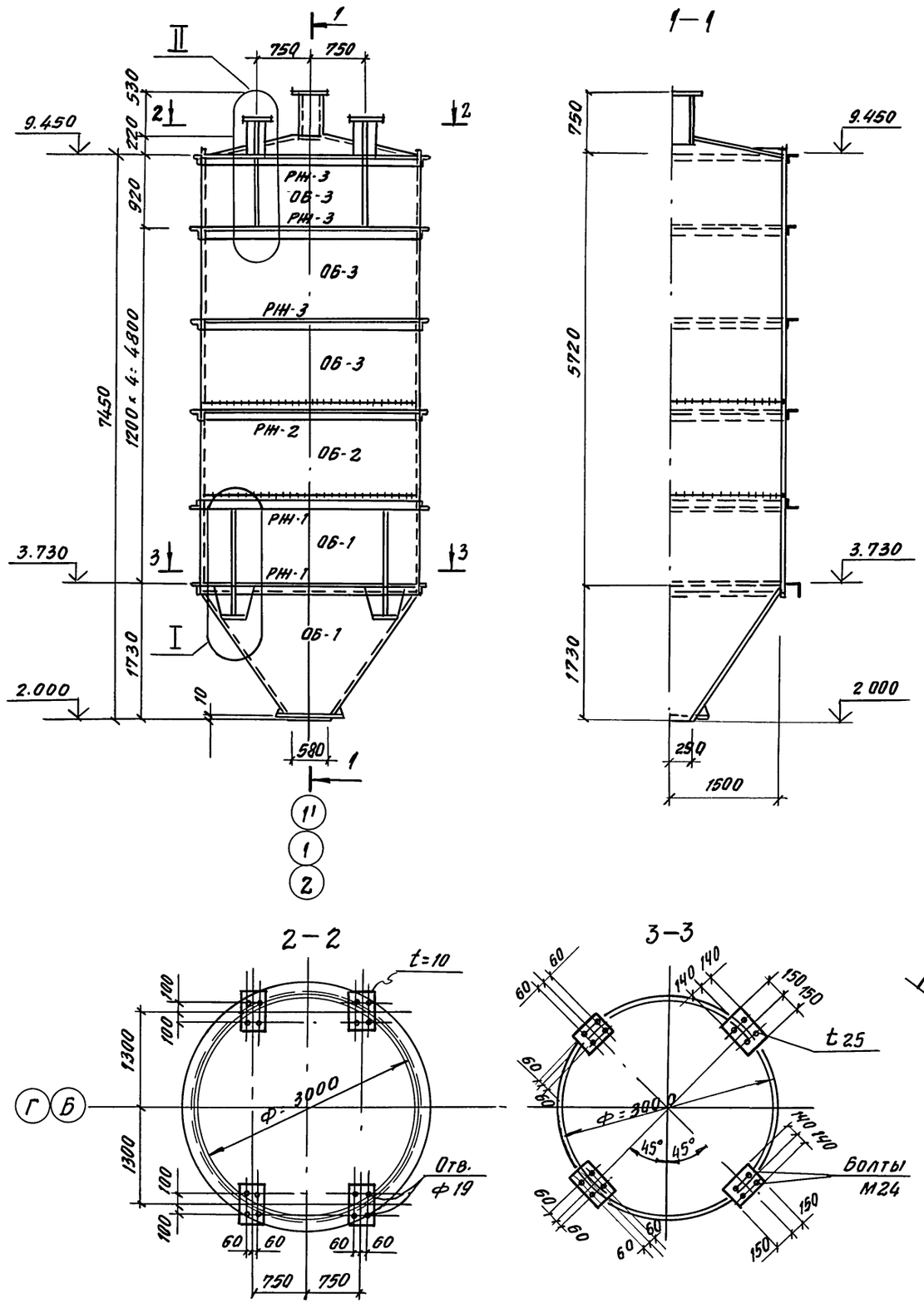

Деталь стыков

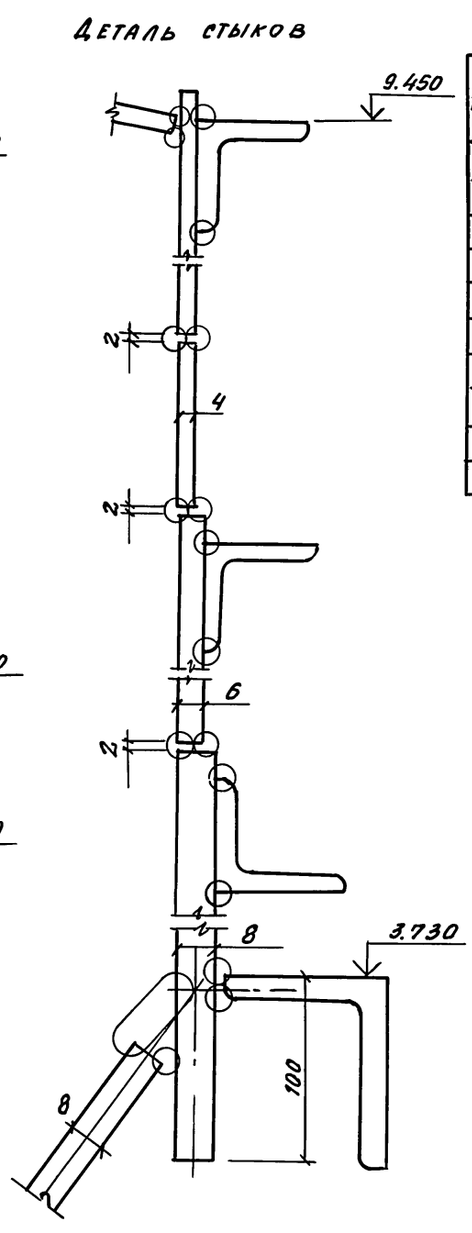

Ведомость элементов

Марка	Сечение			Опорные усилия			Марка металла	Примечания
	эскиз	поз.	состав	M тс.м	H т.с	Q т.с		
РЖ-1	L		L 110×8					
РЖ-2	L		L 75×6					
РЖ-3	L		L 63×5					
ОБ-1	—		δ=8					
ОБ-2	—		δ=6					
ОБ-3	—		δ=4					

Инв. № подл. | Подп. и дата | Взам. инв. №

ГИП	ИВАНОВА	
НАЧ ОТД	РЫБКИНА	
Н. КОНТ	РАШЕВСКИЙ	
ГЛ СПЕЦ	РАШЕВСКИЙ	
ВЕД. ИН.	ПАНКРАТОВА	
ИНЖ.	ЖОХОВА	
ПРОВ.	ПАНКРАТОВА	

ПРИВЯЗАН

Инв №

708-75.93 КМ

СКЛАД ЦЕМЕНТА ПРИРЕЛЬСОВЫЙ ВМЕСТИМОСТЬЮ 360/240 т

СТАДИЯ	ЛИСТ	ЛИСТОВ
Р	9	

СИЛОСНЫЕ БАНКИ

ПРОЕКТНЫЙ ИНСТИТУТ №2

КОППРОВАЛ Ц00058-06 11 ФОРМАТ А2

Альбом 6

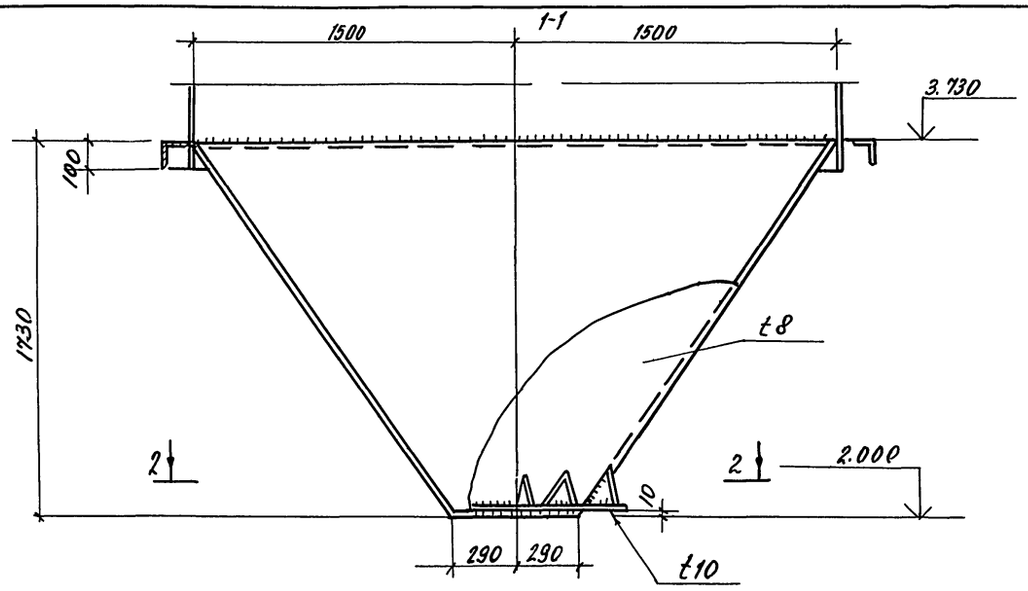

2-2

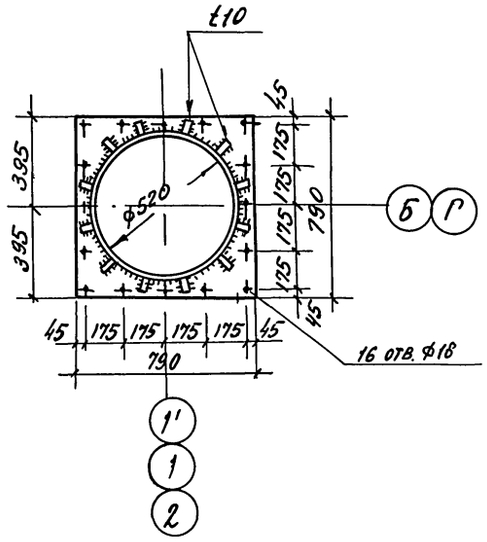

3-3

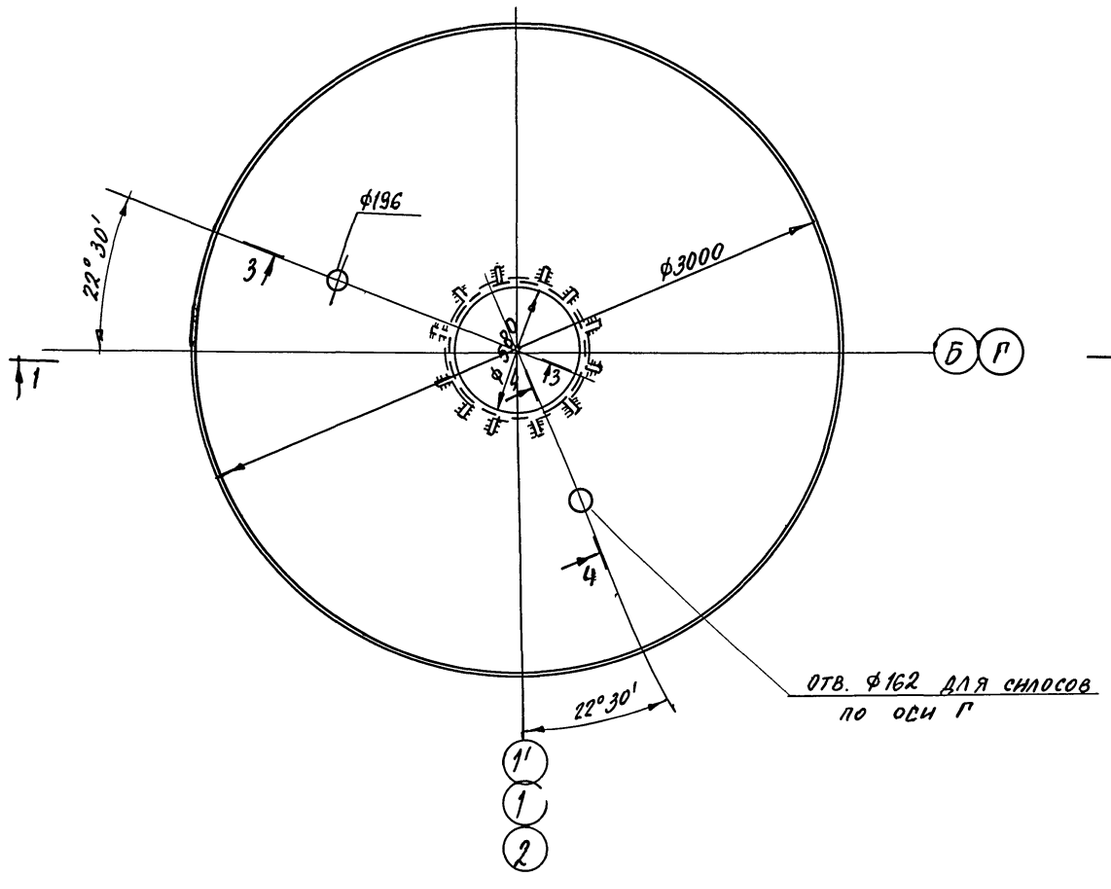

4-4

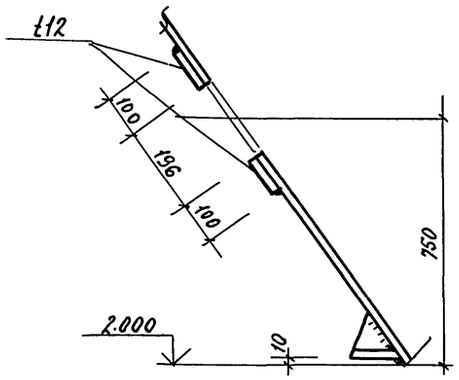

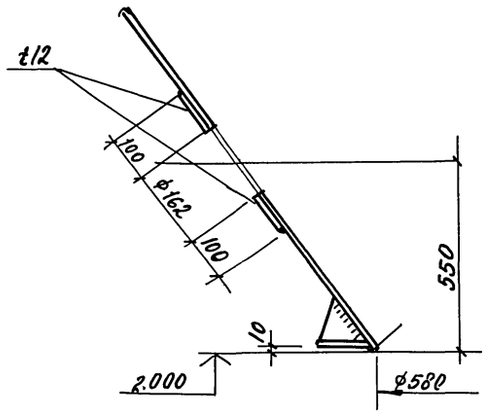

1. Опорные части силоса условно не показаны.
2. Конструкция силосной банки на листе 9.

Привязан

Инв. №

ГИП	Иванова		708-75.93 КМ
Нач. отд.	Рыбкина		Склад цемента прирельсовый вместимостью 360|240т
Н. контр.	Рашевский		
Гл. спец.	Рашевский		
Вед. инж.	Панкратова		Стадия Р; Лист 10; Листов
Инж.	Жохова		
Пров.	Панкратова		Воронка силоса — Проектный институт № 2

Инв. № подл. | Подпись и дата | Взамен инв. №

Копировал Ц 00058-06 12 Формат А2

Альбом 6

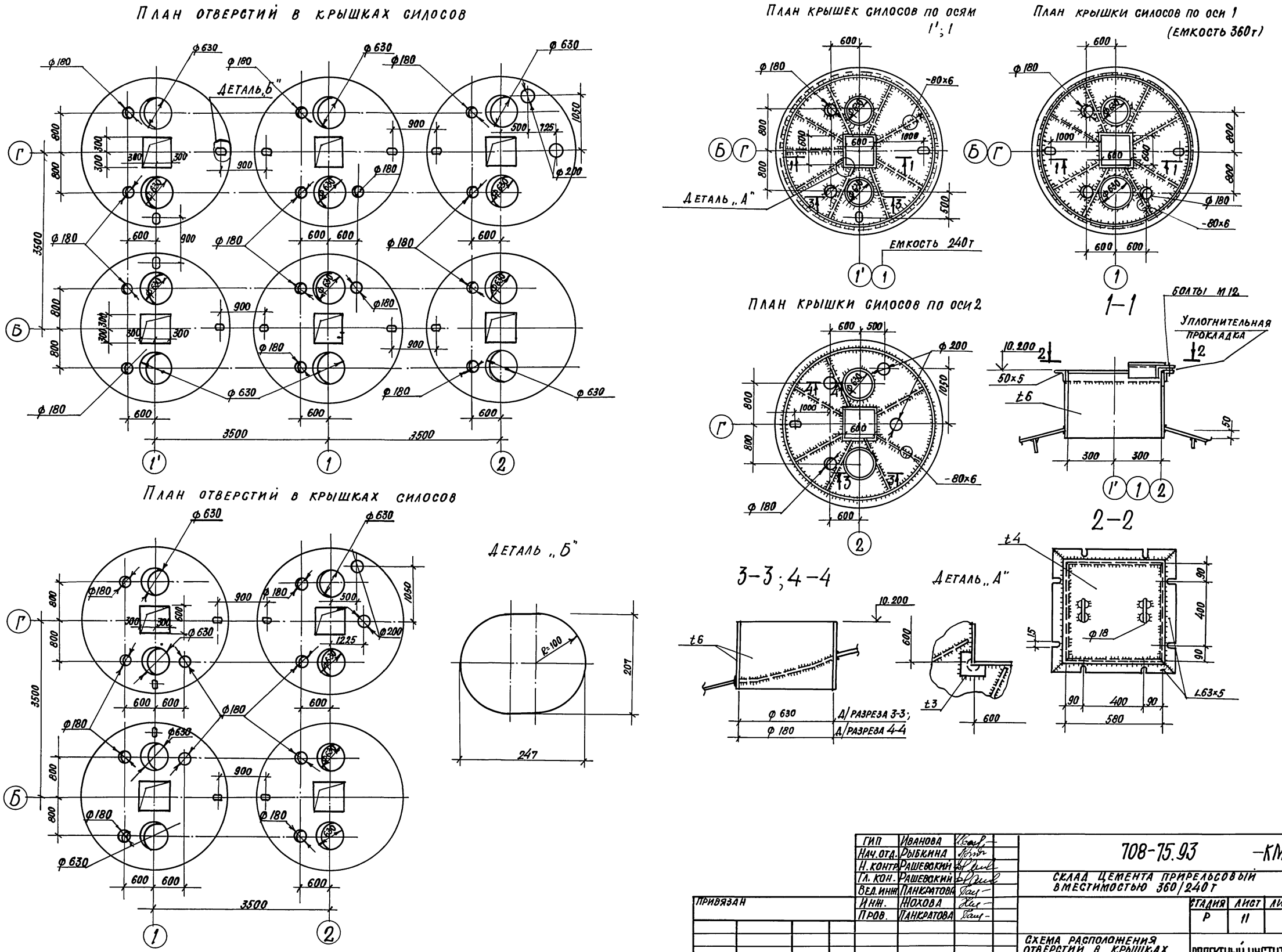

ГИП	Иванова		
Нач.отд.	Рыбкина		
Н.контр.	Рашевский		
Гл.кон.	Рашевский		
Вед.инж.	Панкратова		
Инж.	Жохова		
Пров.	Панкратова		

708-75.93 -КМ

Склад цемента прирельсовый вместимостью 360/240т

Стадия	Лист	Листов
Р	11	

Схема расположения отверстий в крышках силосов

Проектный институт №2

Формат

Привязан

Инв.№

Инв.№ подл. | Подпись и дата | Взам. инв.№

ЦЭ00058-06 13

Альбом 6

Схема для вместимости 360т

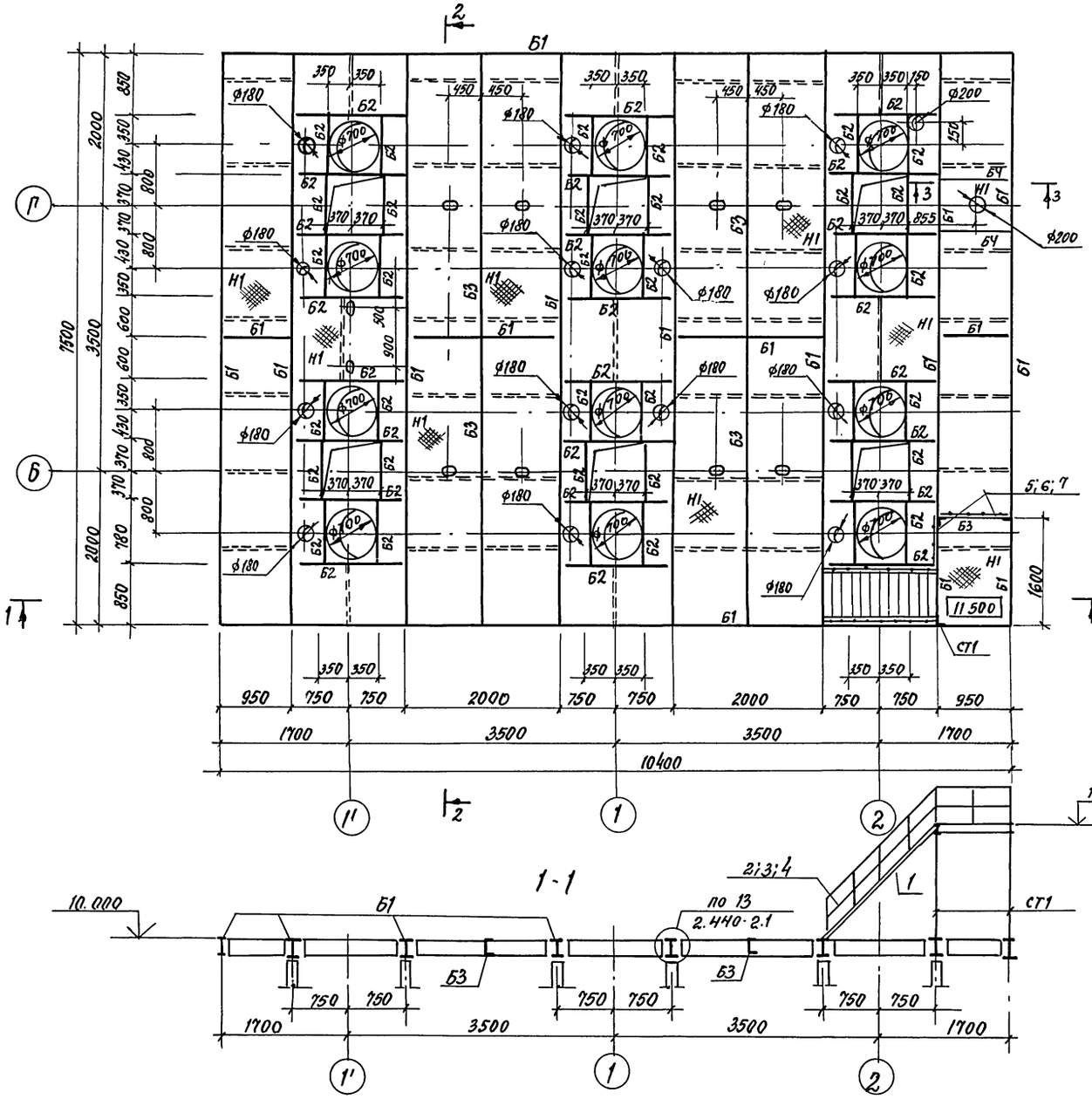

Схема для вместимости 240т

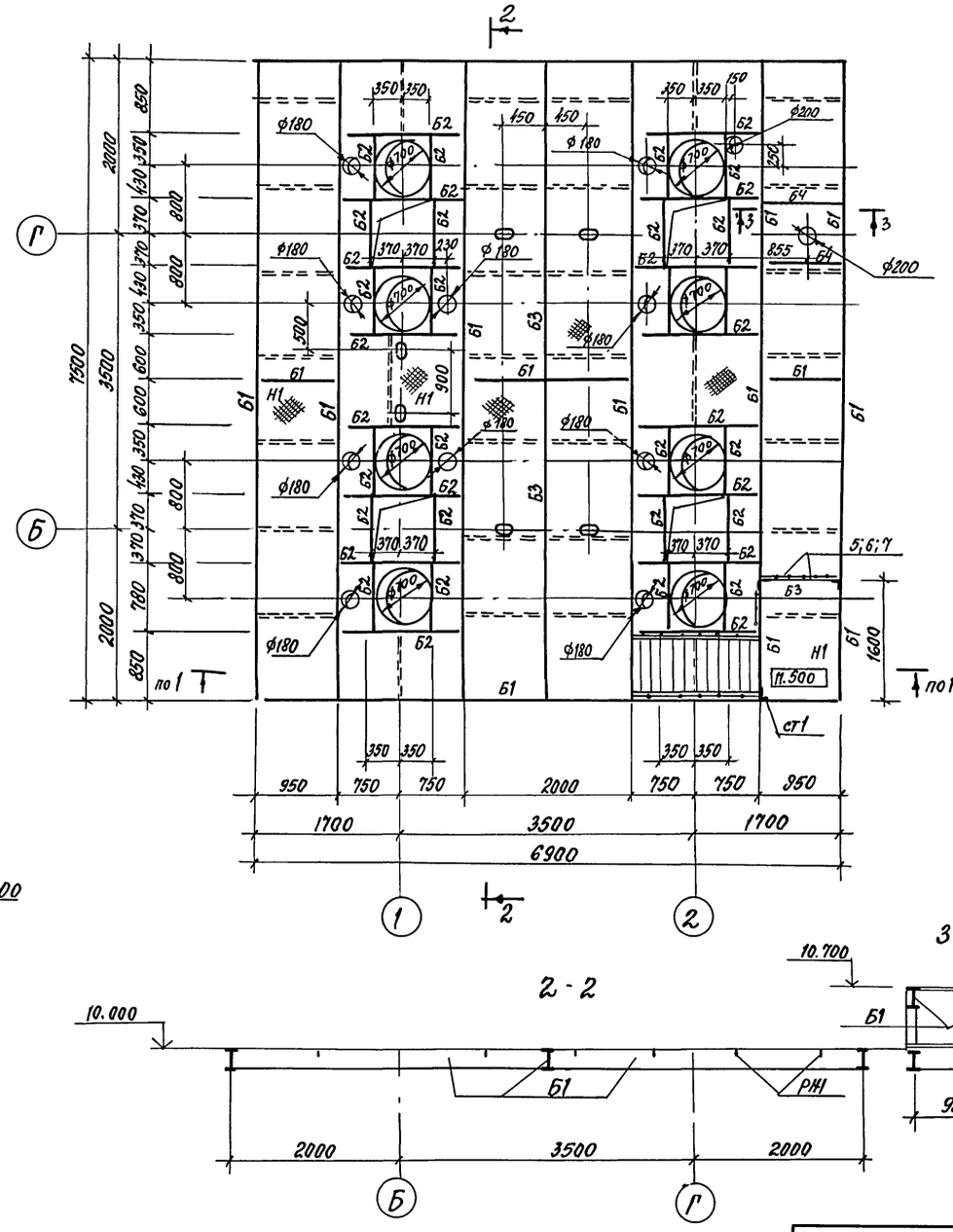

Ведомость элементов

Марка	Сечение: эскиз	поз.	состав	Опорные усилия: M тс.м	N тс	Q тс	Марка металла	Примечания
Б1	I		I 23 Б1			1.2	С245	
Б2	[		Гн [100×50×3			0.25	С235	
Б3	[		Гн [160×80×5			0.6		
Б4	I		I 70 Ш 3		конструктивно		С345	
СТ1	L		L 75×6				С245	
Н1	—		t=5					Ст. рифл.
Р1	—		Лист 50×6				С235	

Ведомость элементов

Марка	Сечение: эскиз	поз.	состав	Опорные усилия: M тс м	N тс	Q тс	Марка металла	Примечания
1	Лестничный марш		ЛХ ф 45-18 7					
2	Ограждение лестничного марша		СЛХ 45л (п)					
3			ЭПЛХ 45-18					
4			ЭСЛХ 45-18		1.450.3-6 в.0-1		С235	
5	Ограждение площадок		СПХ					
6			ЭСПХ-9					
7			ЭБПХ-9					

Ребра 50×6 с шагом 1000 мм приварить к настилу непрерывным швом $h = 4$мм

Привязан

Инв. №

ГИП	Иванова		
Нач. отд.	Рыбкина		
Н. кон.	Рашевский		
Гл. кон.	Рашевский		
Вед. ин.	Панкратова		
Инж.	Шохова		
Пров.	Панкратова		

708-75.93 КМ

Склад цемента прирельсовый вместимостью 360/240т

Стадия	Лист	Листов
Р	12	

Схема расположения балок перекрытия на отм. 10.000

Проектный институт №2

Копировал Ц800058-06 14 Формат А2

Взам. инв. № | Подп. и дата | Инв. № подл.

Альбом 6

Схема расположения колонн и связей навеса

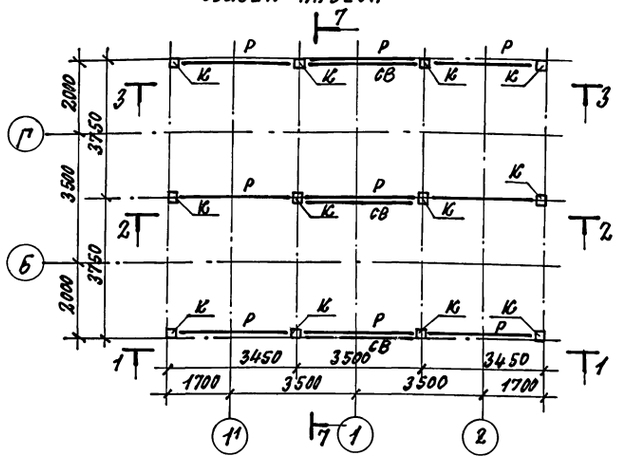

Схема расположения колонн и связей навеса

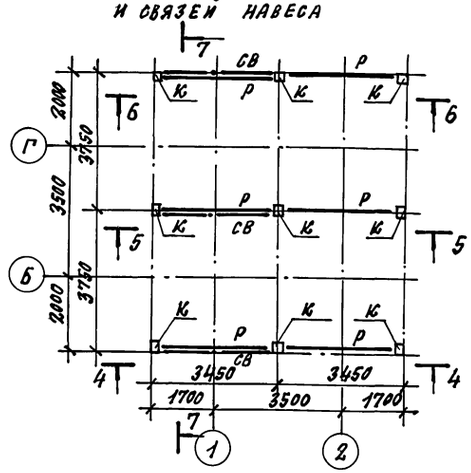

7-7

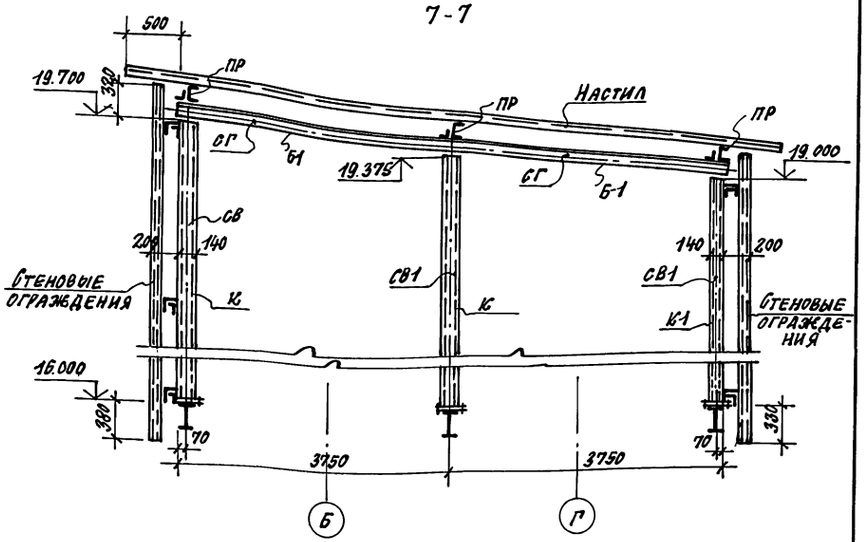

Схема расположения балок, прогонов и связей кровли.

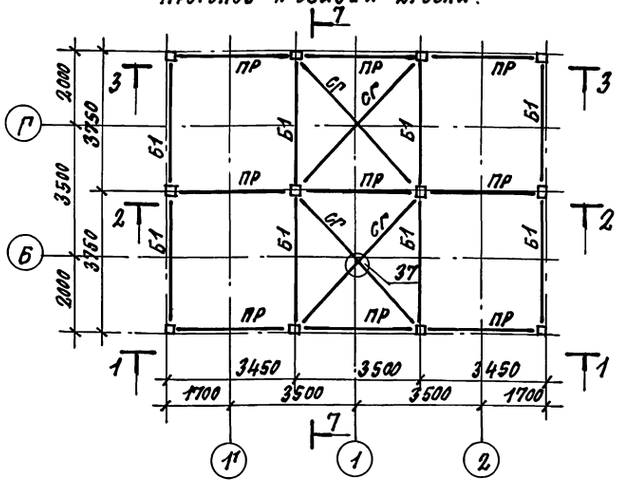

Схема расположения балок, прогонов и связей кровли

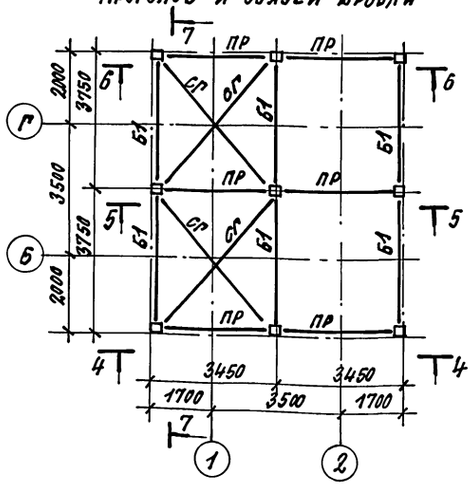

Ведомость элементов

Марка	Сечение			Опорные усилия			Марка металла	Примечания
	Эскиз	Поз.	Состав	M тс, м	N тс	Q тс		
К	□		Гн.□140×5		3.0		С255	
Б1	I		I 23Б1		1.5		С245	
ПР	[		Гн.[160×80×5			1.2		
СВ	⅃L		2L90×7	По	гибкости			
СГ	L		L90×7		"			
Р	L		L110×8		"			
ОГ	•		Ф12					
СТО	L		L63×5				С235	

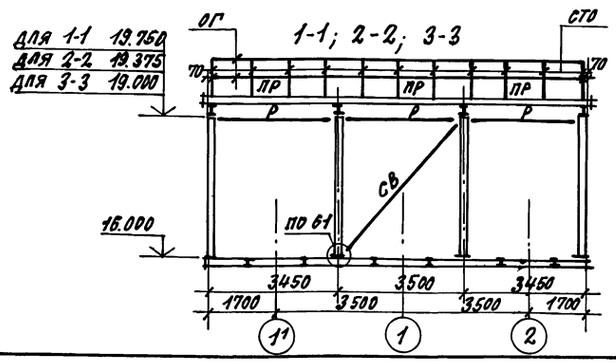

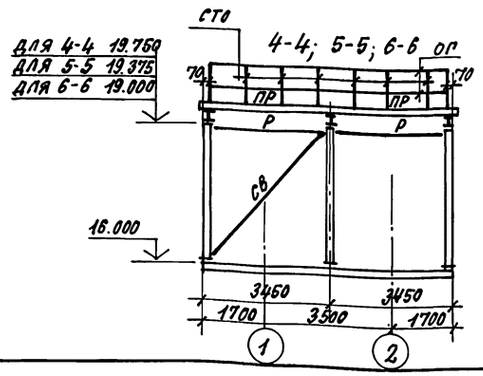

Узлы замаркированы по серии 2.440-1 в. 6.

ПРИВЯЗАН:	
ИНВ. №	

Гип	Иванова	
Нач. отд.	Рыбкина	
Н. контр.	Рашевский	
Гл. спец.	Рашевский	
Вед. ин.	Панкратова	
Инжен.	Жохова	
Провер.	Панкратова	

708-75.93 КМ

Склад цемента прирельсовый вместимостью 360/240т

Стадия	Лист	Листов
Р	13	

Схемы расположения колонн, балок, прогонов и связей

ПРОЕКТНЫЙ ИНСТИТУТ №2

Инв. № подл. | Подпись и дата | Взам. инв. №

Копировал: Ц00058-06 15 Формат

Альбом 6

Схемы расположения ригелей

в осях „1..2"

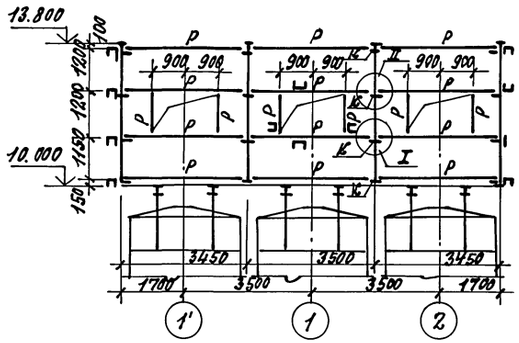

в осях 1;2

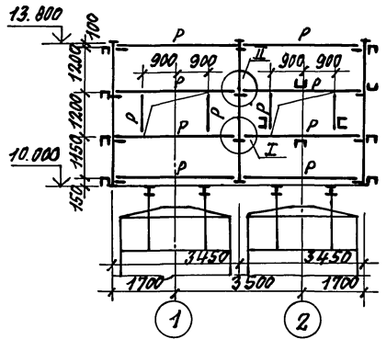

в осях Б, Г

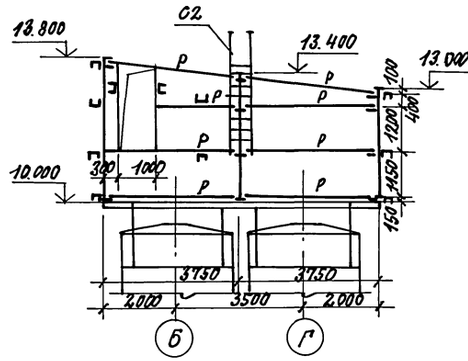

Ведомость элементов

Марка	Сечение: Эскиз	Поз.	Состав	Опорные усилия: M тс.м	N тс	Q тс	Марка металла	Примечания
Р			ГК ⊏160×80×5			0.5	С235	
К			∠140×9				С245	
С2	3400	1	∠75×6					
		2	ф18					

Схемы расположения ригелей

в осях 2...1"

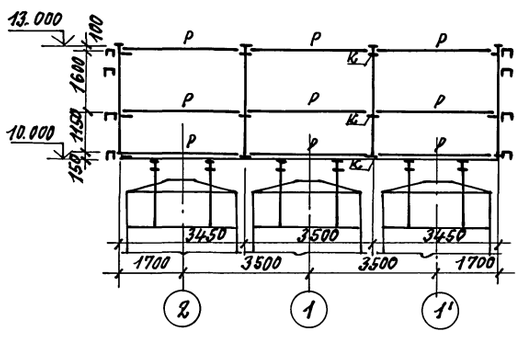

в осях 2;1

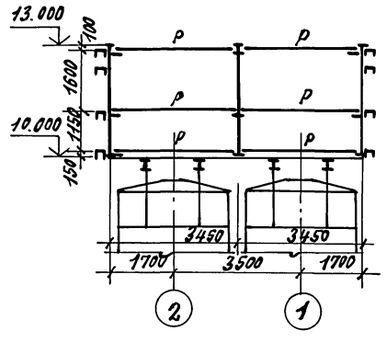

в осях Г, Б

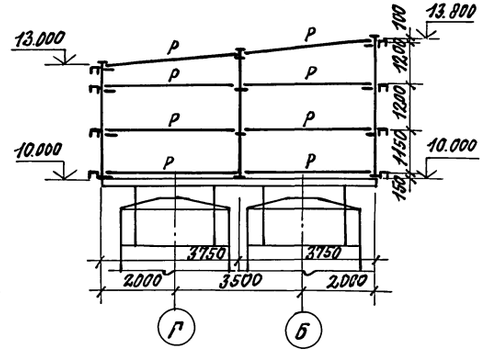

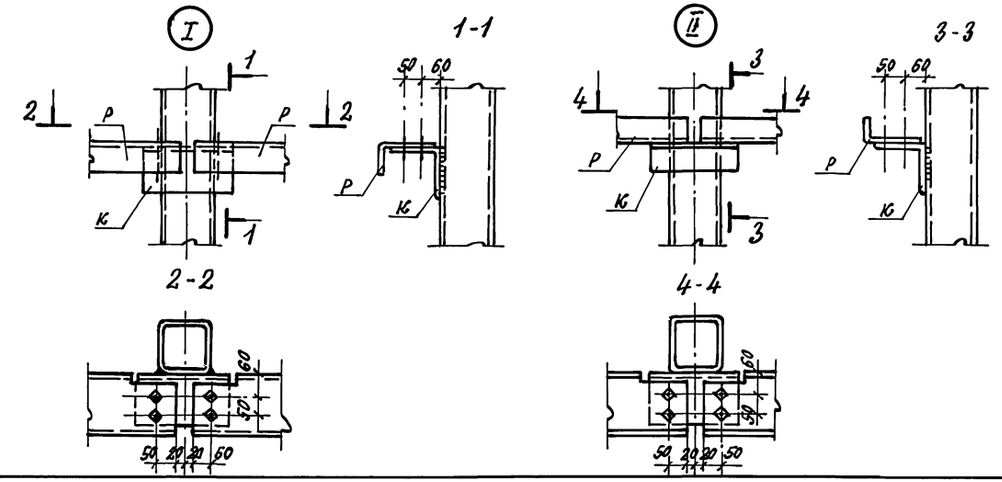

Схема С2

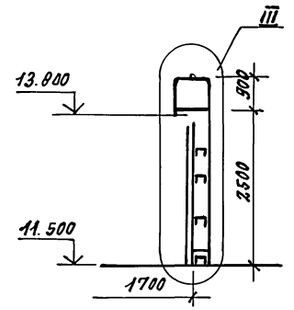

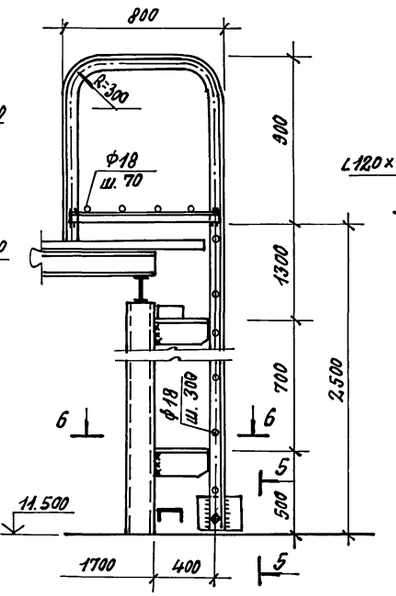

5-5

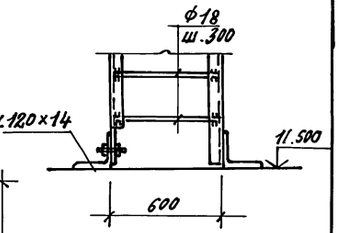

6-6

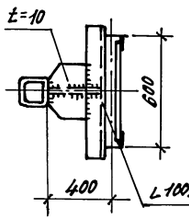

привязан:

инв. №

ГИП	Иванова		
Нач.отд.	Рыбкина		
Н.контр.	Рашевский		
Гл.спец.	Рашевский		
Вед.инж.	Панкратова		
Инженер	Жохова		
Провер.	Панкратова		

708-75.93 КМ

Склад цемента прирельсовый вместимостью 360/240т

Стадия	Лист	Листов
Р	14	

Схемы расположения ригелей

ПРОЕКТНЫЙ ИНСТИТУТ Г2

Копировал: 1500058-06 16

Формат

Инв.№подл. | Подпись и дата | Взам.инв.№

Альбом 6

Схема расположения профлиста стен.

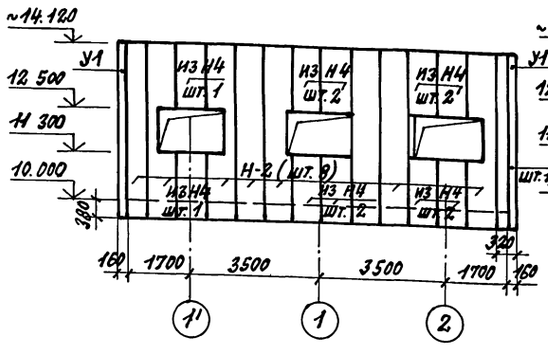

Схема расположения профлиста стен.

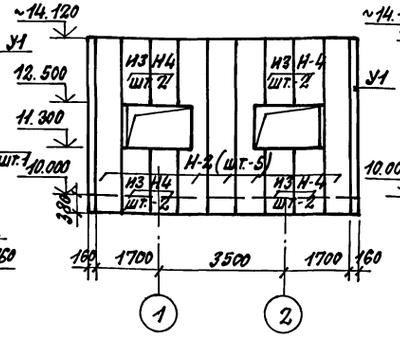

Схема расположения профлиста стен.

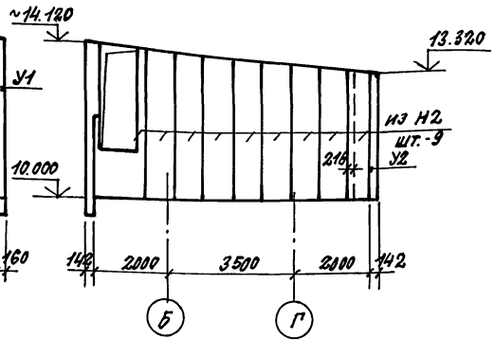

Ведомость элементов

Марка	Сечение: Эскиз	Поз.	Состав	Опорные усилия: M тс.м	N тс	Q тс	Марка металла	Примечания
Н-1	750		Н57-750-0.8	ГОСТ 24045-86				в=8500
Н-2	600		НС40-800-0.7	— " —				в=4500
Н-3	216		НС40-800-0.7	— " —				в=3600
Н-4	800		НС40-800-0.7	— " —				в=3300
У1	300 / 300	1	t=0.7	ГОСТ 8075-56*			оцинков. сталь	в=4500 в=3600
У2								

Схема расположения профлиста стен.

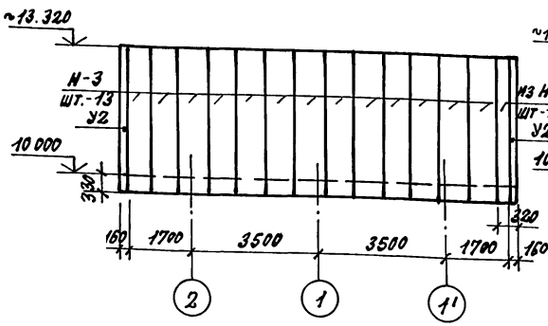

Схема расположения профлиста стен

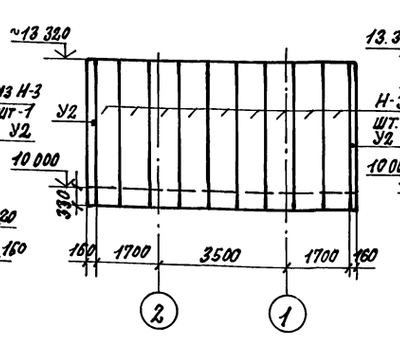

Схема расположения профлиста стен

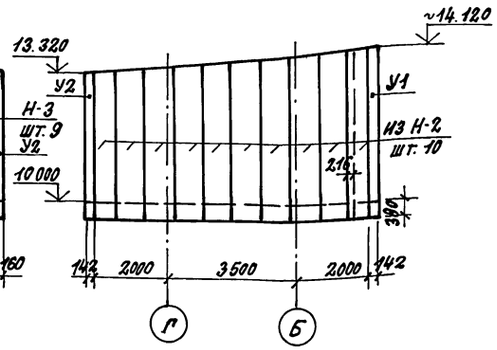

1. Профилированный настил крепить к прогонам и ригелям в каждой волне самонарезающими болтами по ОСТ 34-13-016-77.
2. Листы стенового профнастила крепить между собой комбинированными заклепками с шагом 500 мм по ТУ 67-507-84.

Схема расположения профлиста кровли

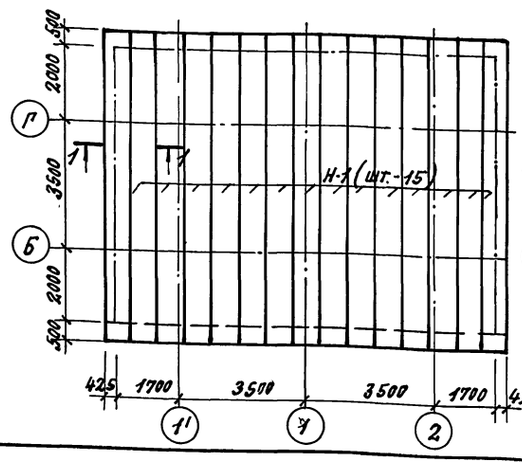

Схема расположения профлиста кровли.

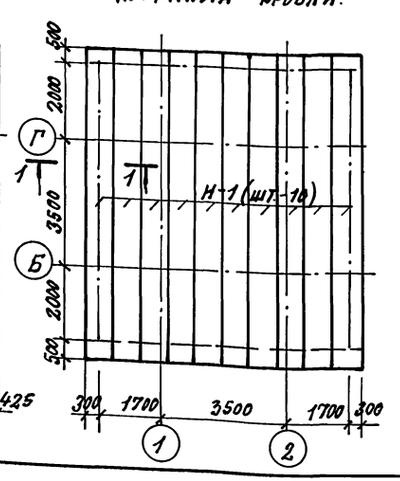

1-1

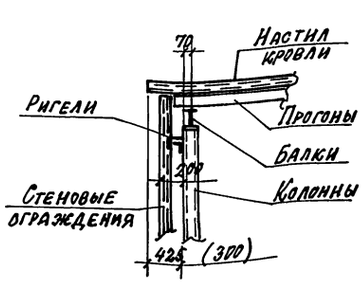

Привязан.

Инв. №

ГИП	Иванова		
Нач.отд	Рыбкина		
Н.контр	Рашевский		
Гл.спец	Рашевский		
Вед.ин	Панкратова		
Инжен	Жохова		
Провер.	Панкратова		

708-75.93 КМ

Склад цемента прирельсовый вместимостью 360/2400 т

Стадия	Лист	Листов
Р	15	

Схемы расположения настила кровли и стен ограждения

Проектный институт Г2

Копировал: 1500058-06 17 формат

Инв. № подл. | Подпись и дата | Взам. инв. №

Альбом 6

Схема расположения балок на отм. 0.000

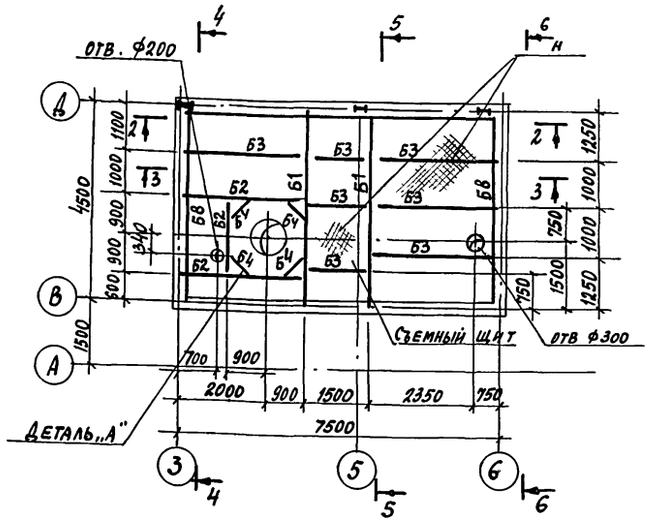

Схема расположения балок на отм. 3.500

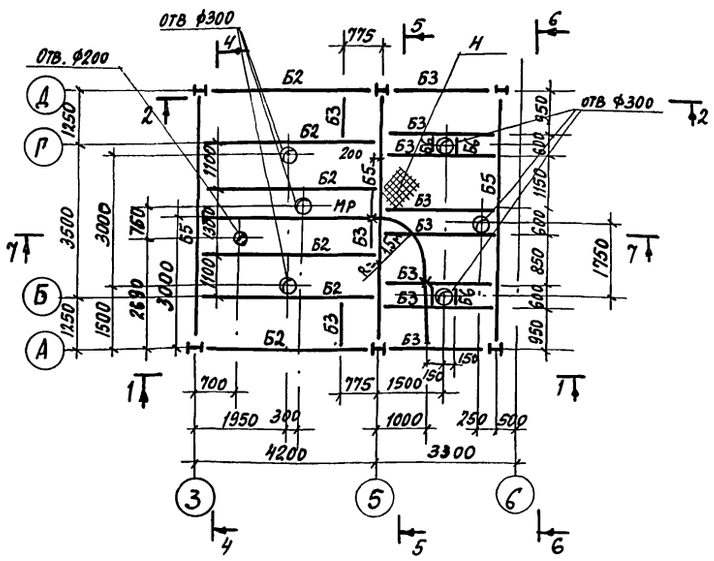

Схема расположения балок на отм. 5.800

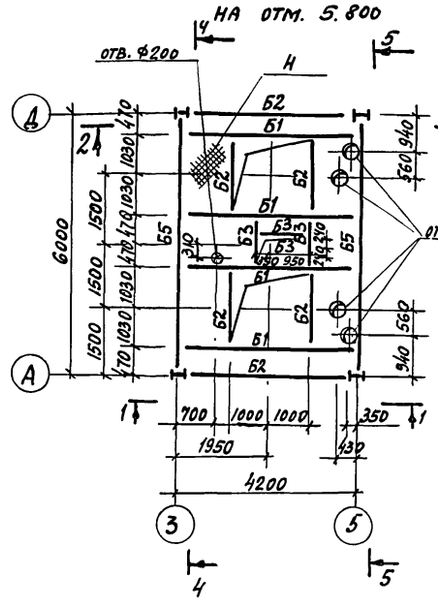

Схема расположения балок на отм. 7.000

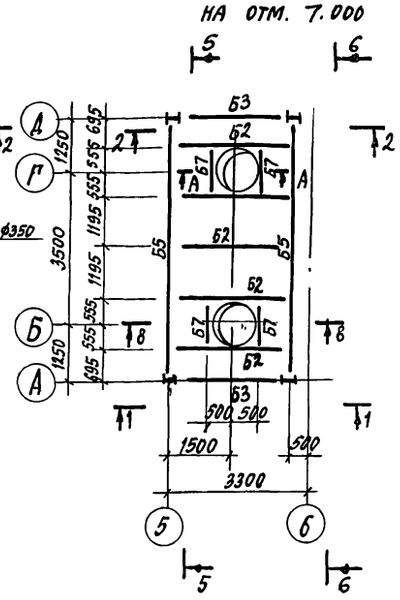

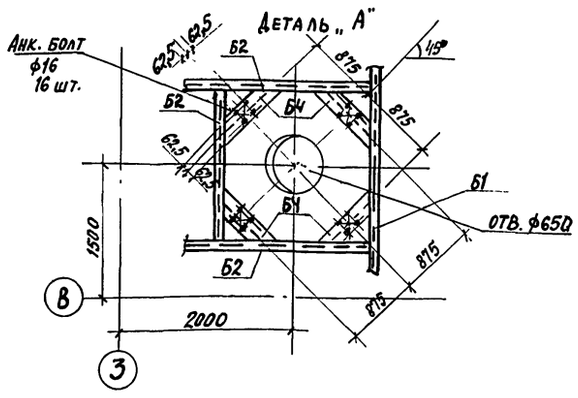

Схема расположения балок на отм. 8.100

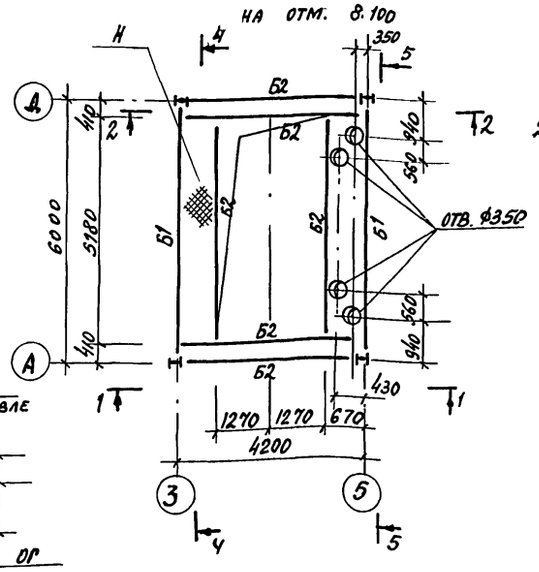

Схема расположения балок на отм. 11.500

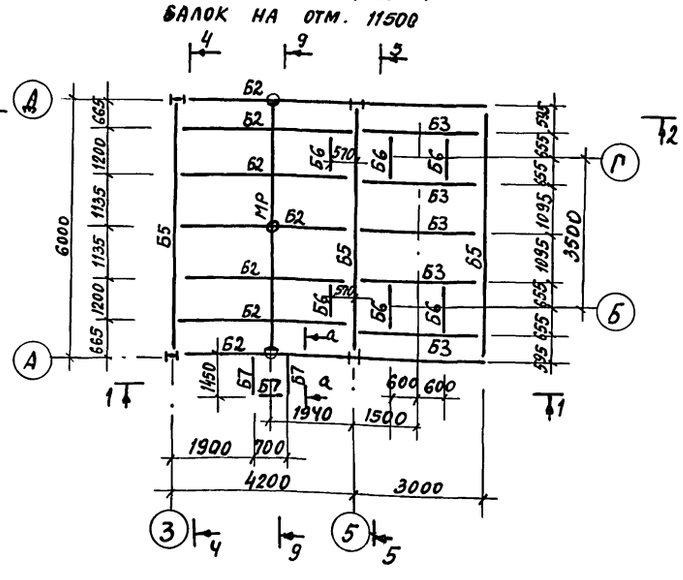

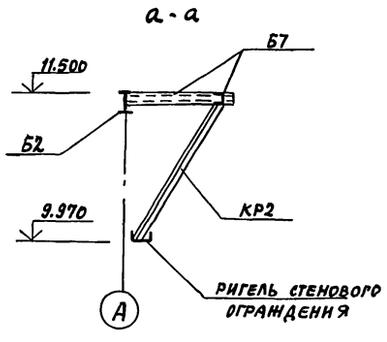

Схема расположения ограждения и рифленого покрытия на отм. 11.500

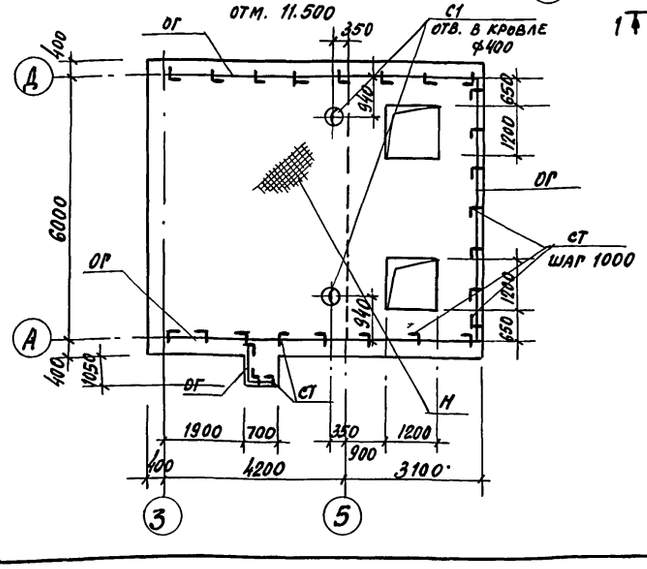

А-А

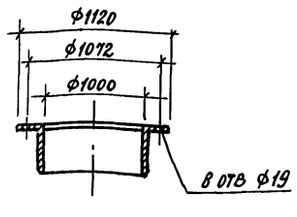

Ведомость элементов см. лист 18.

привязан

инв №

ГИП	Иванова		
Нач. отд.	Рыбкина		
Н. контр.	Рашевский		
Гл. конс	Рашевский		
Вед. ин.	Панкратова		
Ст. инж.	Ханмова-Малькова		
Пров.	Панкратова		

708-75.93 КМ

Склад цемента прирельсовый вместимостью 360 / 240 т

Стадия	Лист	Листов
Р	16	

Схемы расположения балок, прогонов покрытия в осях А-Д, 3-6

Проектный институт № 2

Копировал 1000058-06 18 Формат А2

Инв. № подл. | Подпись и дата | Взамен инв. №

Альбом 6

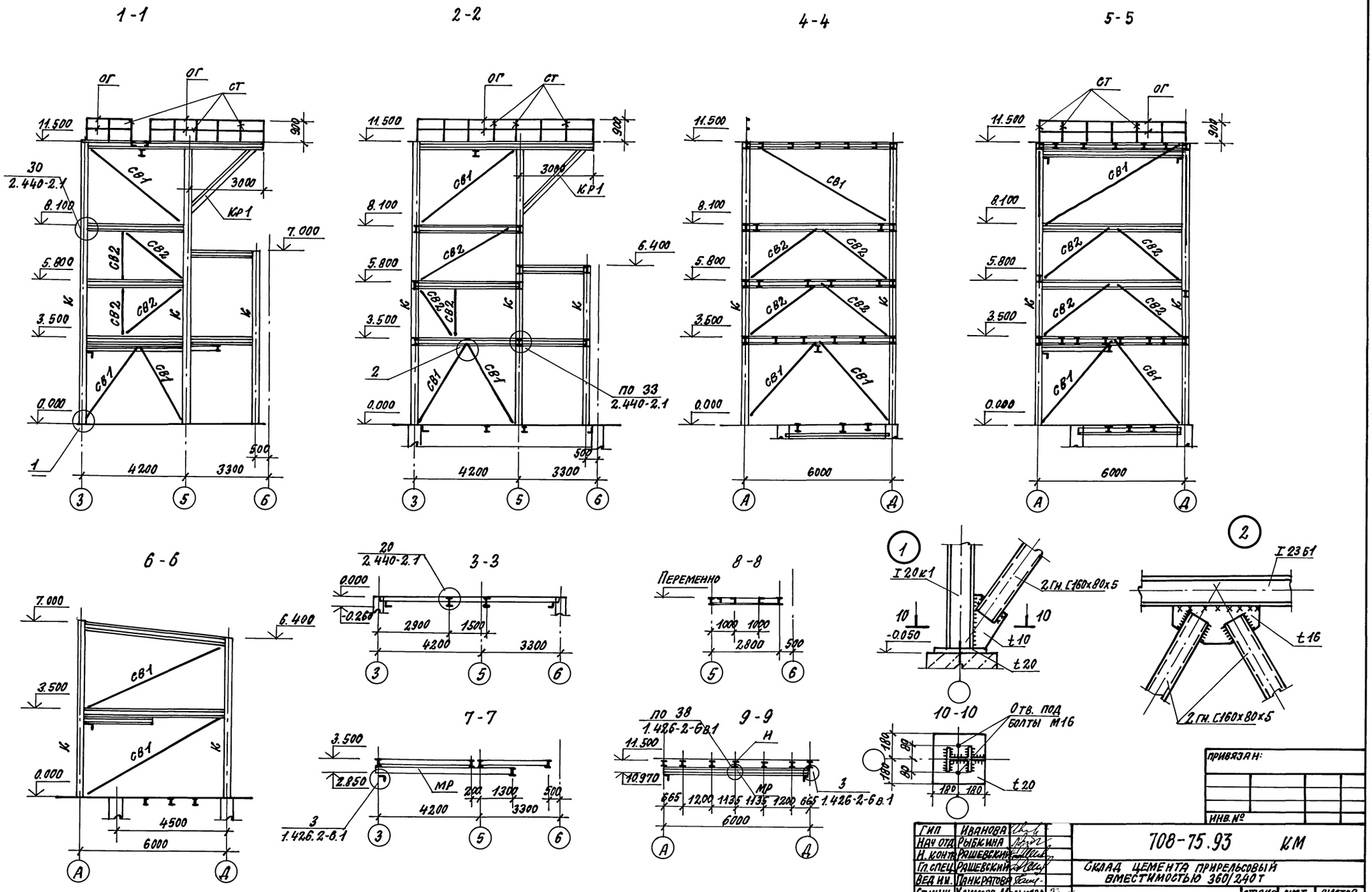

Ведомость элементов см. лист КМ-18.

ГИП	Иванова		
Нач отд	Рыбкина		
Н. контр	Рашевский		
Гл. спец	Рашевский		
Вед инж.	Панкратова		
Ст. инж.	Хаимова-Малькова		
Пров.	Панкратова		

ПРИВЯЗАН:

ИНВ. №

708-75.93 КМ

СКЛАД ЦЕМЕНТА ПРИРЕЛЬСОВЫЙ ВМЕСТИМОСТЬЮ 360/240 Т

СТАДИЯ	ЛИСТ	ЛИСТОВ
Р	17	

РАЗРЕЗЫ 1-1 ÷ 9-9

ПРОЕКТНЫЙ ИНСТИТУТ №2

КОПИРОВАЛ: 1800058-06 19 ФОРМАТ

ИНВ. № ПОДЛ. | ПОДПИСЬ И ДАТА | ВЗАМ. ИНВ. №

Альбом 6

Схема расположения прогонов стен по оси „Д"

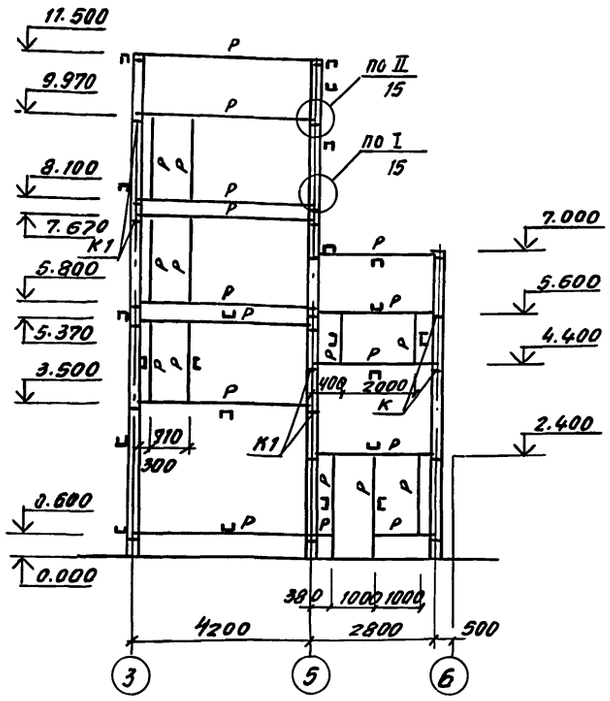

Схема расположения прогонов стен по оси „Д"

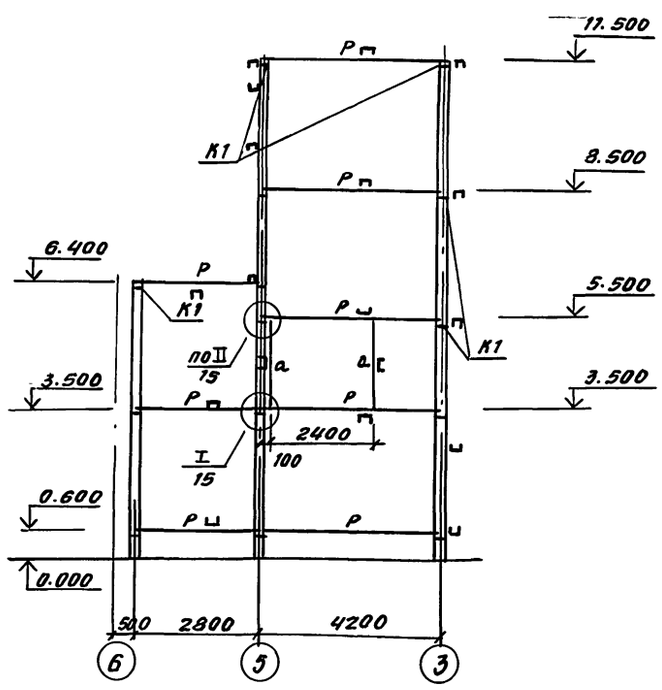

Схема расположения прогонов стен по оси „3"

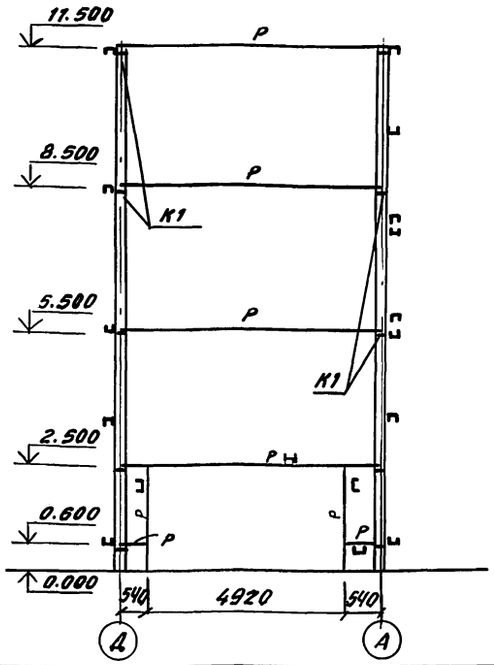

Схема расположения прогонов стен по оси „5"

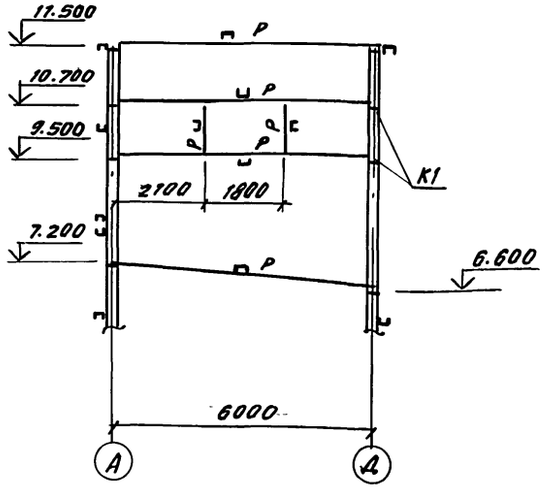

Ведомость элементов

Марка	Сечение эскиз	поз	состав	Опорные усилия М, тс.м	N тс	Q тс	Марка металла	Примечания
Р	[		ГнС160×80×5				С 235	
К1	L		L 140×9				С 245	
К	I		I 20К1		20		С 245	
Б1	I		I 26Б1	4.33			С 245	
Б2	I		I 23Б1	2.60			С 245	
Б3	I		I 16Б1	0.60			С 245	
Б4	I		I 20Ш1				С 245	
Б5	I		I 35Б1	8.25			С 245	
Б6	[		[14				С 245	
Б7	[		ГнС160×80×5				С 235	
Б8	L		L 50×5				С 235	
СВ1	[]		2ГнI160×80×5	по гибкости			С 235	
СВ2	[]		2ГнС100×50×3	по гибкости			С 235	
Сг	L		L 90×7	по гибкости			С 245	
Н		1	РНФЛ t5				С 235	
		2	-t 6×50				С 235	
МР	I		I 24 М				С 255	
КР1	JL		2L 63×5	по гибкости			С 245	
КР2	L		L 63×5	по гибкости			С 245	
С1	сложный		С1	1.494-24 в. 2			С 235	2шт.
ОГ	•		Ф12				С 235	
СТО	L		L 63×5				С 245	

Привязан

Инв. №

ГИП	Иванова		
Нач. отд.	Рыбкина		
Н. контр.	Рашевский		
Гл. спец.	Рашевский		
Вед. инж.	Панкратова		
Ст. инж.	Хапмова-Мальцова		
Пров.	Панкратова		

708-75.93 КМ

Склад цемента прирельсовый вместимостью 300/240 т

Стадия	Лист	Листов
Р	18	

Схемы расположения прогонов стен в осях А-Д, 3-6

Проектный институт №2

Копировал Ед. 1300058-06 20 Формат А2

Инв. № подл. | Подпись и дата | Взам. инв. №

Альбом 6

Схема расположения профлиста стен по оси „А"

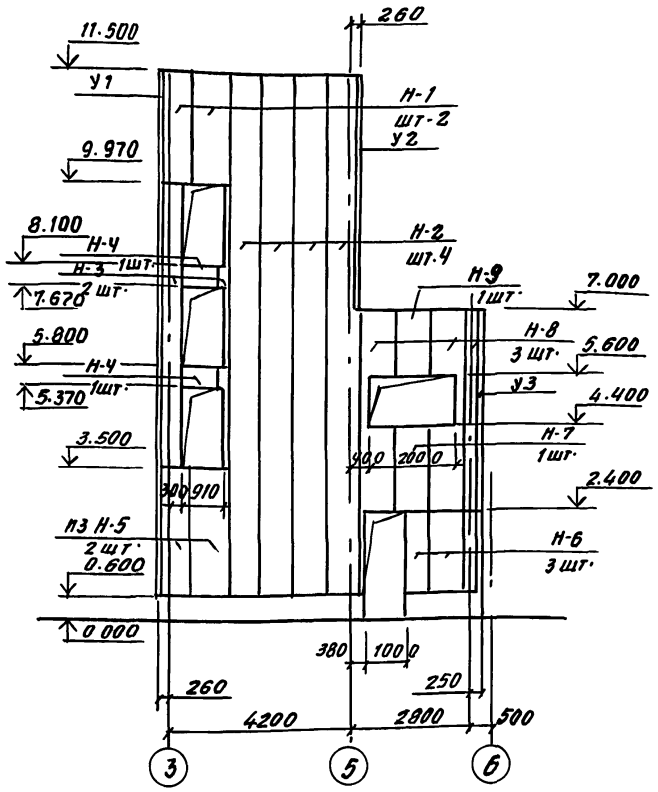

Схема расположения профлиста стен по оси Д

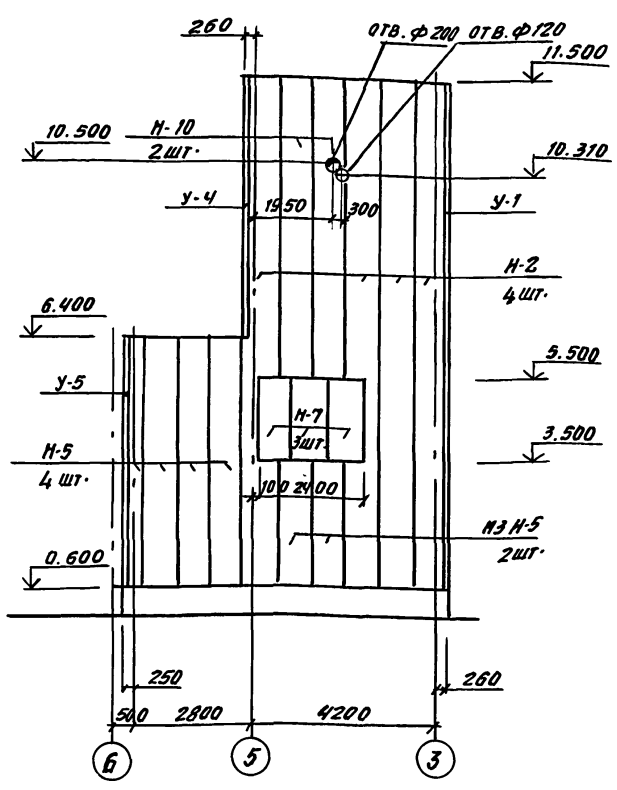

Схема расположения профлиста стен по оси 3

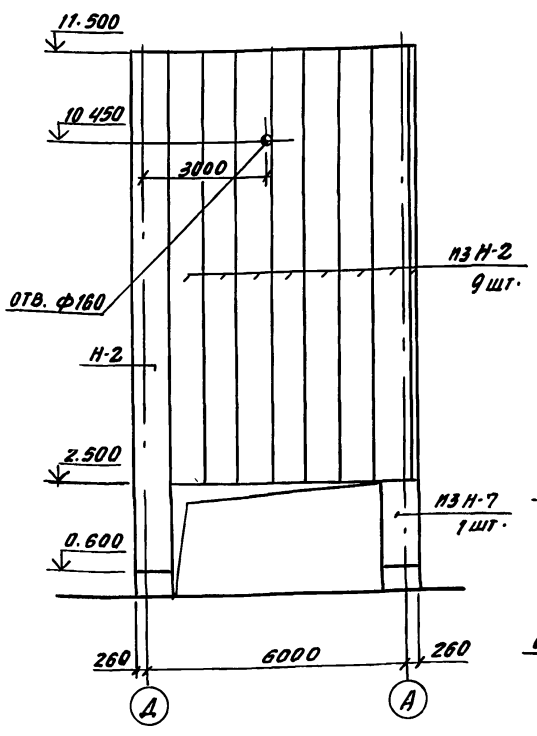

Схема расположения профлиста стен по оси 5

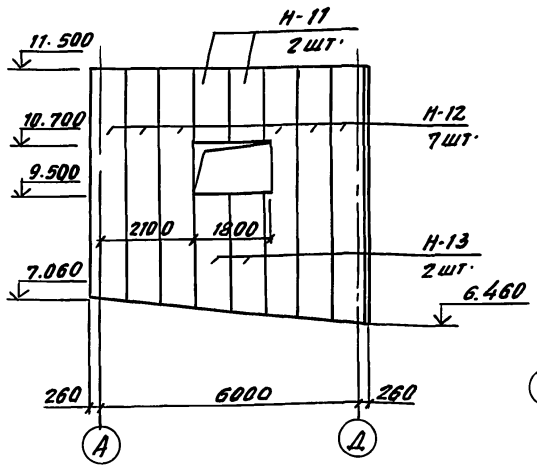

1-1

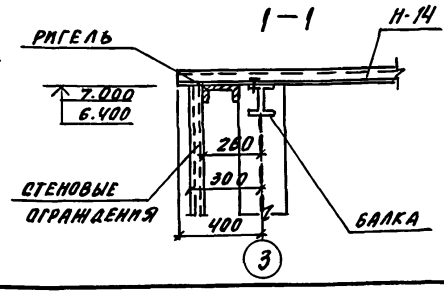

Схема расположения профлиста кровли на отм. 7.000

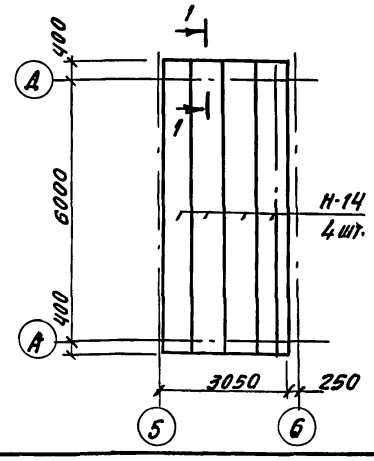

Ведомость элементов

Марка	Сечение: эскиз	Поз.	Состав	Опорные усилия: M тсм	N тс	Q тс	Марка металла	Примечания
Н-1								ℓ=1690
Н-2								ℓ=11060
Н-3								ℓ=6470
Н-4								ℓ=530
Н-5								ℓ=5800
Н-6								ℓ=1800
Н-7								ℓ=2000
Н-8	800		НС40-800-07	ГОСТ 24045-86				ℓ=4600
Н-9								ℓ=1400
Н-10								ℓ=6160
Н-11								ℓ=960
Н-12								ℓ=5200
Н-13								ℓ=2930
Н-14	750		Н57-750-08	ГОСТ 24045-86				ℓ=6800
У-1	300 300		t 0,7	ГОСТ 8075-56*			оцинков. сталь	ℓ=11060
У-2								ℓ=4660
У-3								ℓ=6400
У-4								ℓ=5260
У-5								ℓ=5800

1. Профилированный настил крепить к прогонам и ригелям в каждой волне самонарезающими болтами по ОСТ 34-13-016-77.
2. Листы стенового профнастила крепить между собой комбинированными заклепками с шагом 500 мм по ТУ 67-507-84.

ГИП	Иванова	
Нач. отд.	Рыбкина	
Н. контр.	Рашевский	
Гл. спец.	Рашевский	
Вед. инж.	Панкратова	
Ст. инж.	Хаимова-Малькова	
Провер.	Панкратова	

Привязан

Инв. №

708-75.93 КМ

Склад цемента прирельсовый вместимостью 360/240т

Стадия	Лист	Листов
Р	19	

Схемы расположения настила кровли и стен в осях А-Д, 3-6

Проектный институт №2

Инв. № подл. | Подпись и дата | Взам. инв. №

Копировал Ц00058-06 21 Формат А2

Альбом 6

План на отм. 8.000

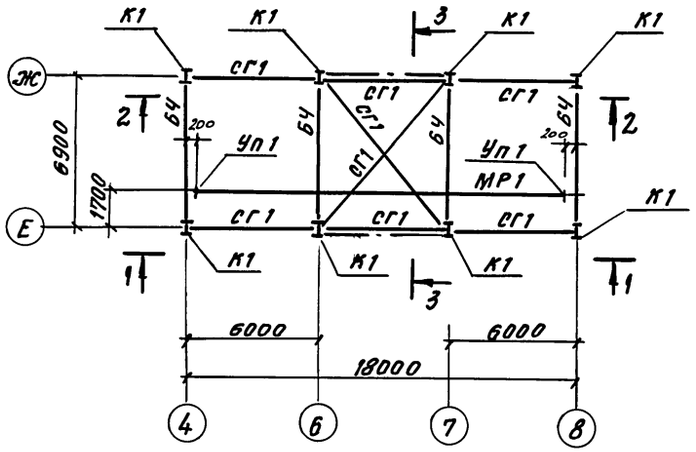

Схема расположения прогонов кровли

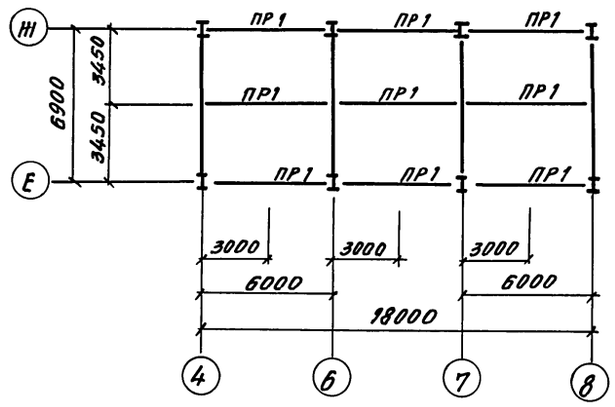

Схема расположения прогонов по оси „4" и по оси „8"

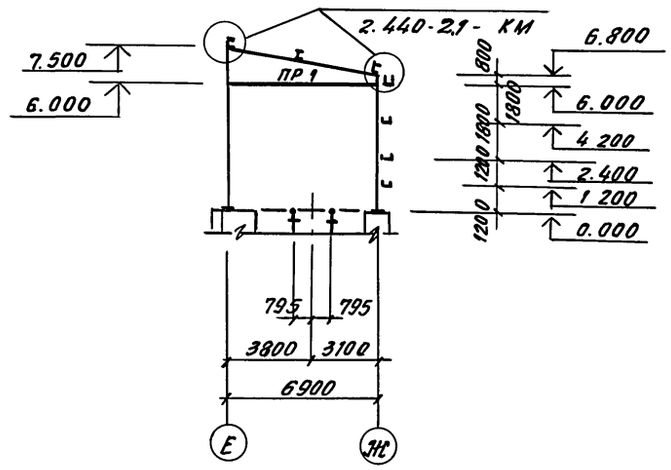

1—1

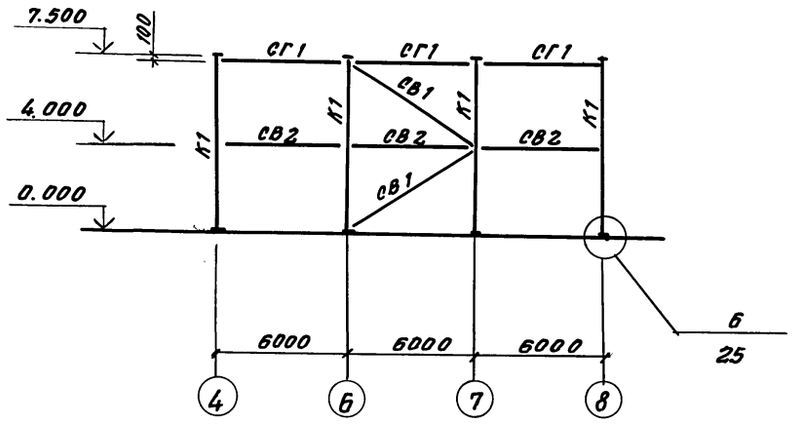

Схема расположения прогонов стен по оси „Ж"

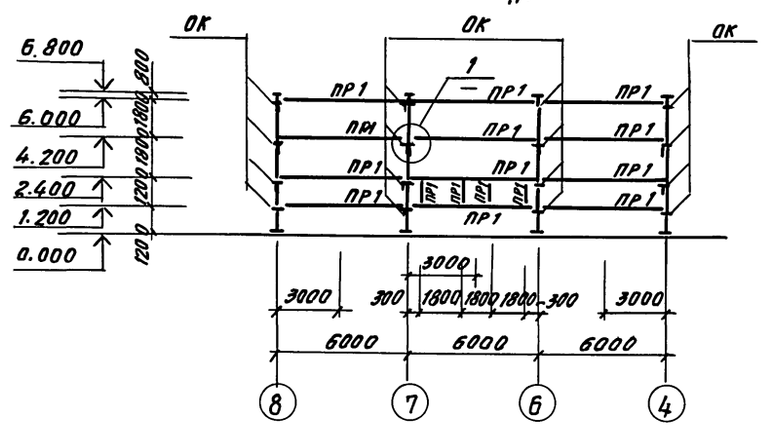

4—4

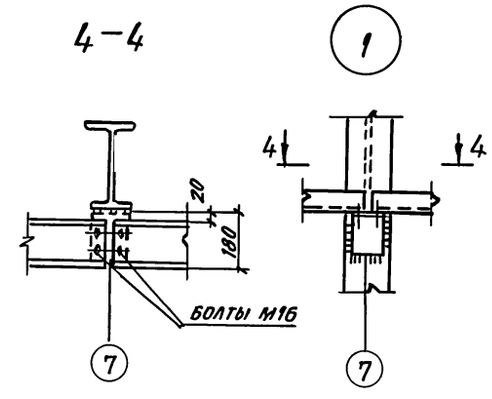

Таблицу элементов см. лист 26.

2—2

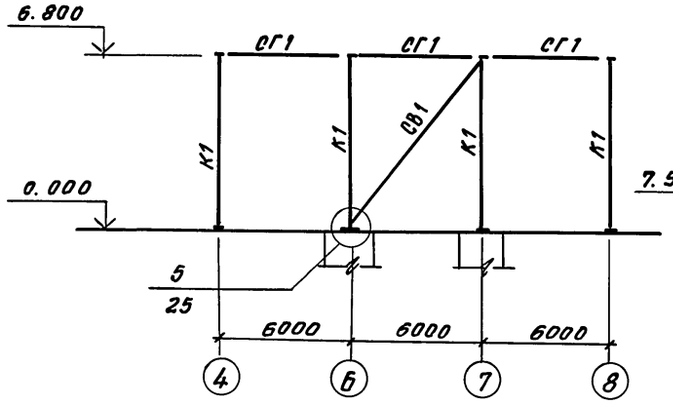

3-3

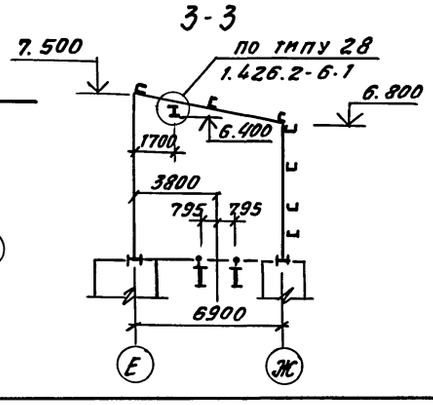

ГИП	Иванова		
Нач.отд.	Рыбкина		
Н. контр.	Рашевский		
Гл. спец.	Рашевский		
Инж.	Усалова		
Пров.	Рашевский		

Привязан:

Инв. №

708-75.93 КМ

Склад цемента прирельсовый вместимостью 360/240 т

Стадия	Лист	Листов
Р	20	

Схемы расположения колонн, балок, прогонов стен и кровли в осях Е-Ж, 4-8

Проектный институт № 2

Инв. № подл. | Подпись и дата | Взам. инв. №

Копировал [signature] Ц00058-06 22 Формат А2

Альбом 6

Схема раскладки профилированного листа по оси „Ж"

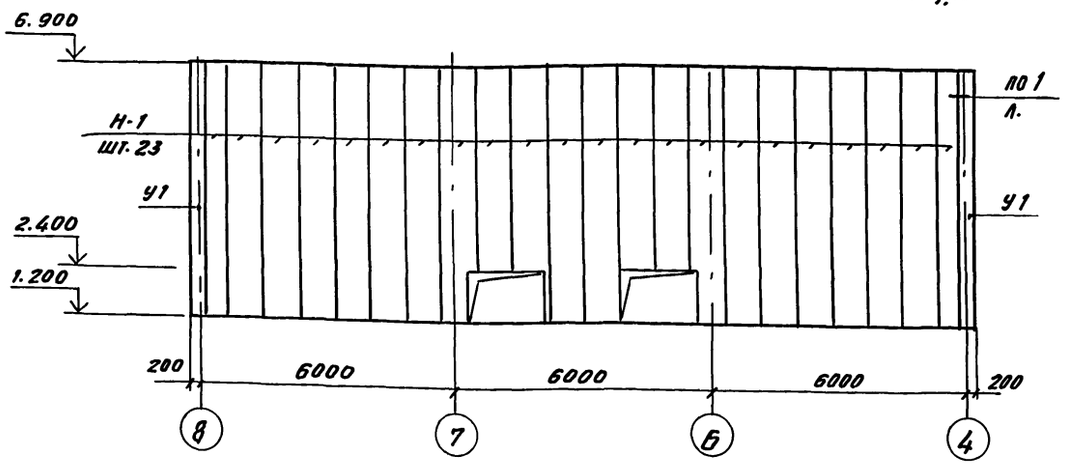

Схема раскладки профилированного листа по покрытию

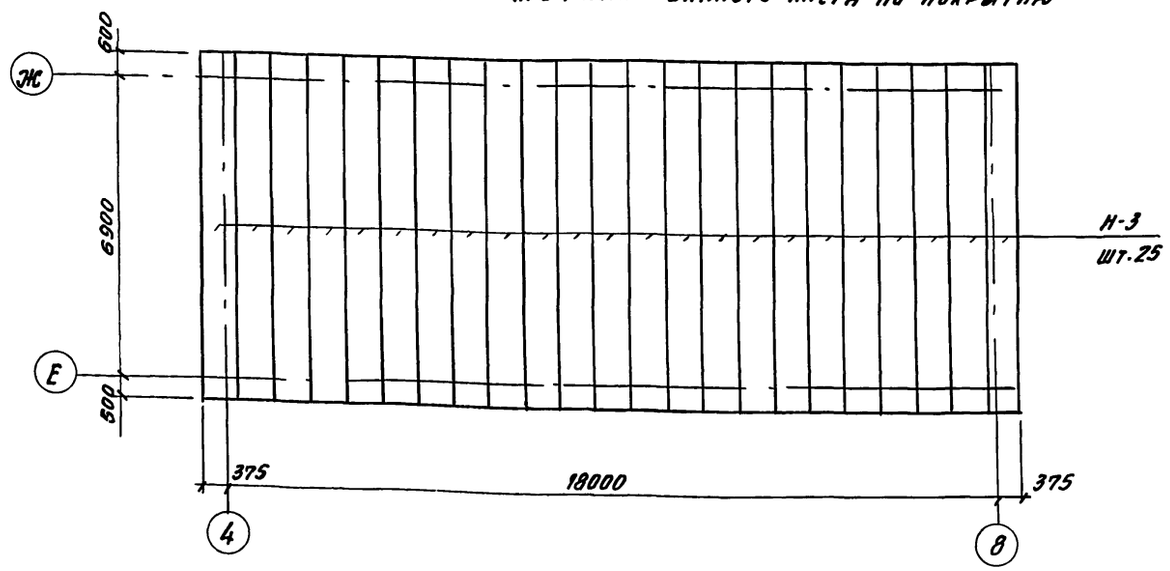

Схема раскладки профлиста по стенам по осям „4", „8"

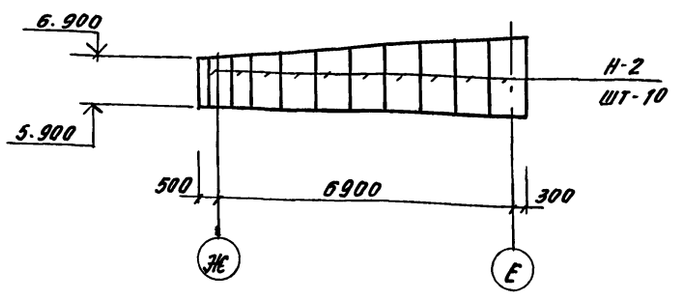

Ведомость элементов

Марка	Сечение: эскиз	поз.	состав	Опорные усилия: М тс. м	Н тс	Q тс	Марка металла	Примечания
Н-1			НС40-800-0,7	ГОСТ 24045-86			С 235	ℓ=5700
Н-2								ℓ=1600
Н-3			Н57-750-0,8					ℓ=8000
У1	300 300	1	ℓ=0,7	ГОСТ 8075-56*			оцинков. сталь	ℓ=5700

1. Профилированный настил крепить к прогонам и ригелям в каждой волне самонарезающими болтами по ОСТ 34-13-016:77.
2. Листы стенового профнастила крепить между собой комбинированными заклепками с шагом 500 мм по ТУ-67-507-84.

ГИП	Иванова		
Нач. отд.	Рыбкина		
Н. контр.	Рашевский		
Гл. спец.	Рашевский		
Вед. ин.	Панкратова		

Привязан

Инв. №

708-75.93 КМ

Склад цемента прирельсовый вместимостью 360/240 т

Стадия	Лист	Листов
Р	21	

Схемы раскладки проф. листа по покрытию и стенам

Проектный институт №2

Копировал Ц00058-06 23 Формат А2

Инв. № под. | Подп. и дата | Взам. инв. №

Альбом 6

План балок перекрытия
приямка на отм. 0.000

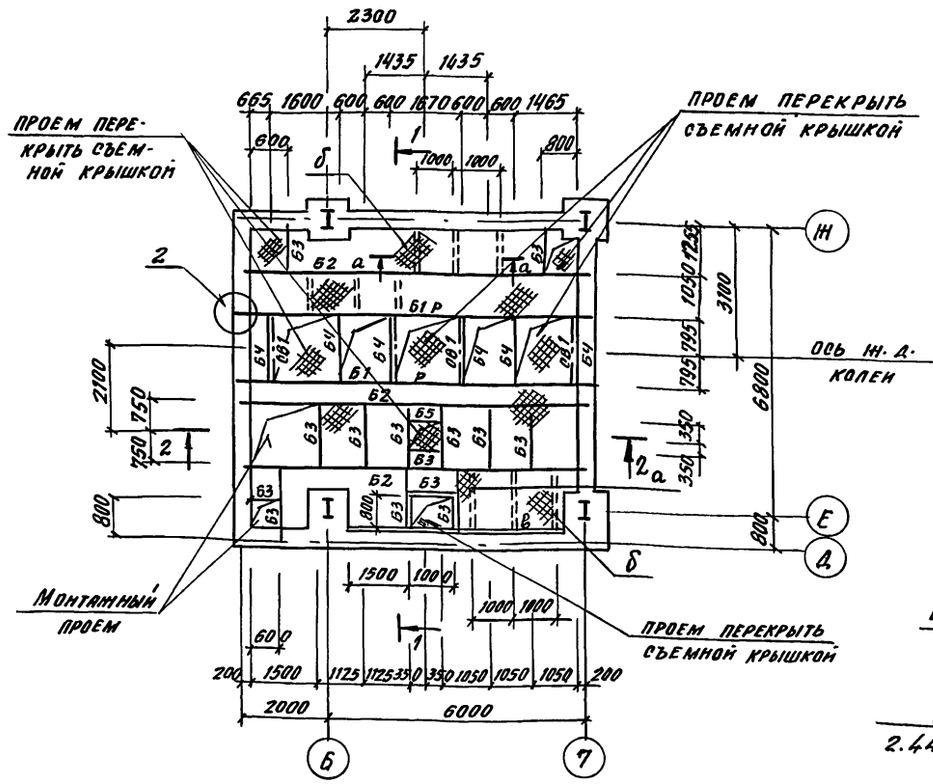

2 — 2

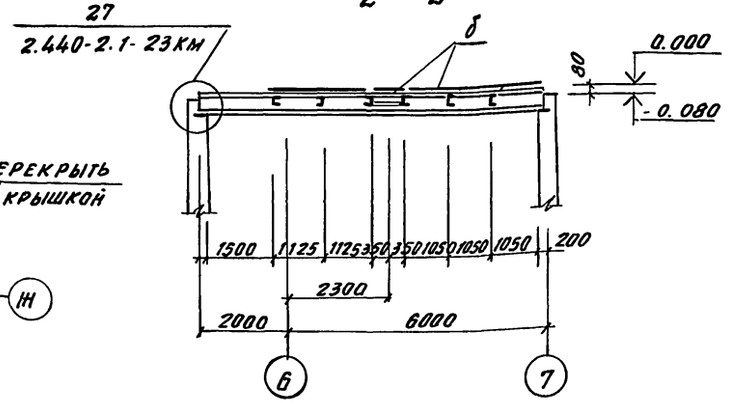

1

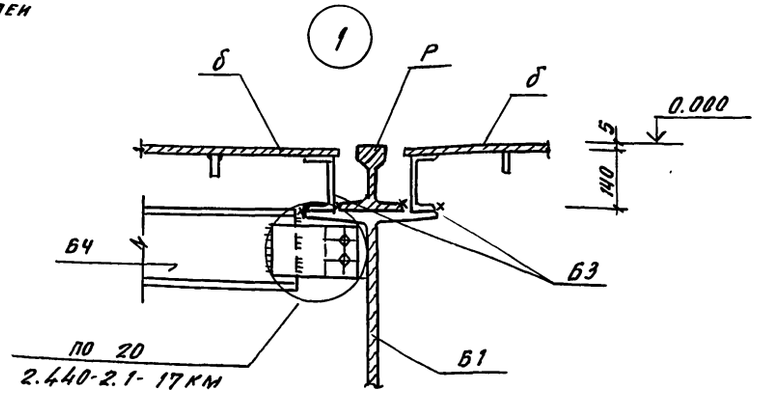

Ведомость элементов

Марка	Сечение эскиз	поз.	состав	Опорные усилия M тс·м	N тс	Q тс	Марка металла	Примечания
Б1		1/2	I70Ш3 — б:32	140.0			С345-3	
Б2	I		I 266 1	2.7			С245	
Б3	[		гн [140×60×4	0.12			С235	
Б4	[		гн [160×80×5	0.3			С235	
С81	⊥L		2 L 70×5	по гибкости			С245	
С82	L		L 70×5	по гибкости			С245	
Р	I		Р50				М75	
а	—		- б: 6				С235	шаг 1000
б	—		- б: 5					рифленая сталь
Б5	1 2 3 1	1	- 200×16			33.0	С255	
		2	- 1968×10				С255	
		3	- б: 8				С245	
В1	1 2 3	1	- б: 8				С245	
		2	L 125×8				С245	
		3	L 90×7				С245	
Б6	[		гн [80×50×4	0.05			С235	
Б7	I		I 406 1				С255	
в	L		L 90×90×7				С245	
К1	I		I 30К1				С245	

1 — 1

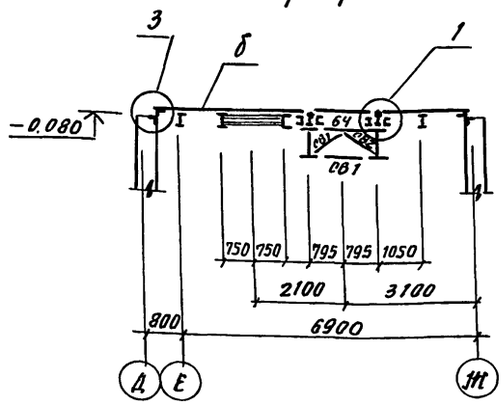

2

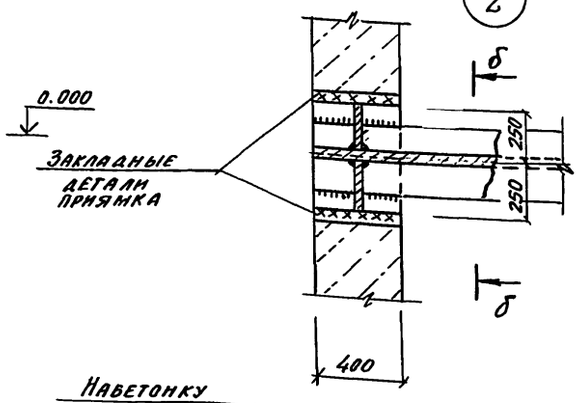

б — б

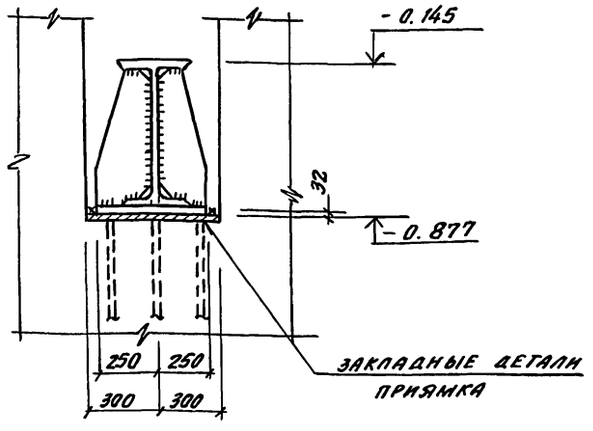

а - а

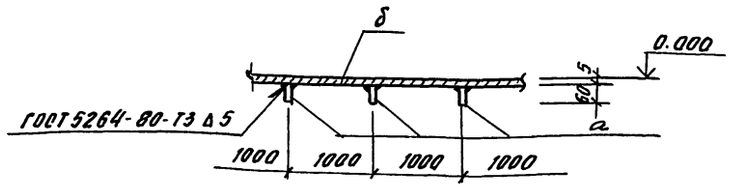

3

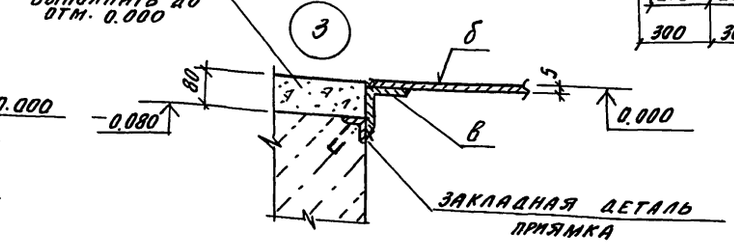

ГИП	Иванова		
Нач. отд.	Рыбкина		
Н. контр.	Рашевский		
Гл. спец.	Рашевский		
Инжен.	Удалова		
Пров.	Рашевский		

Привязан

Инв. №

708-75.93 -КМ

Склад цемента прирельсовый вместимостью 360/240т

Стадия	Лист	Листов
Р	22	

План балок перекрытия приямка на отм. 0.000

Проектный институт №2

Копировал

400058-06 24

Формат А2

Инв. № подл. | Подпись и дата | Взам. инв. №

Альбом 6

План балок перекрытия на отм. -1.000

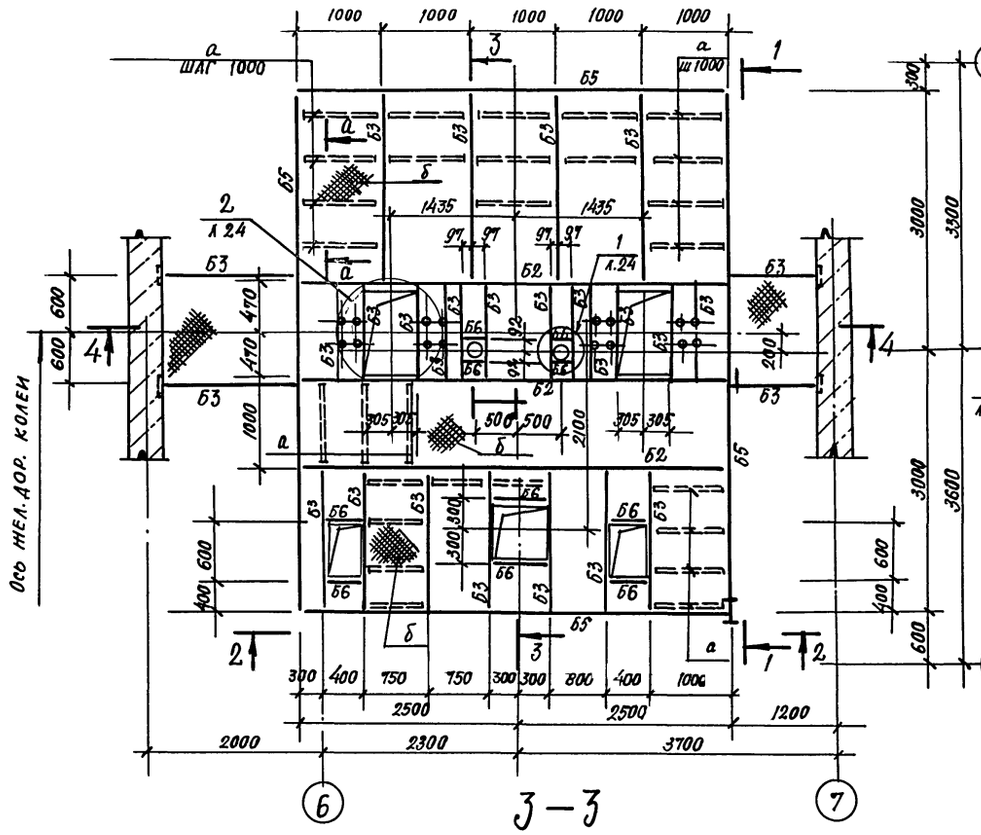

3–3

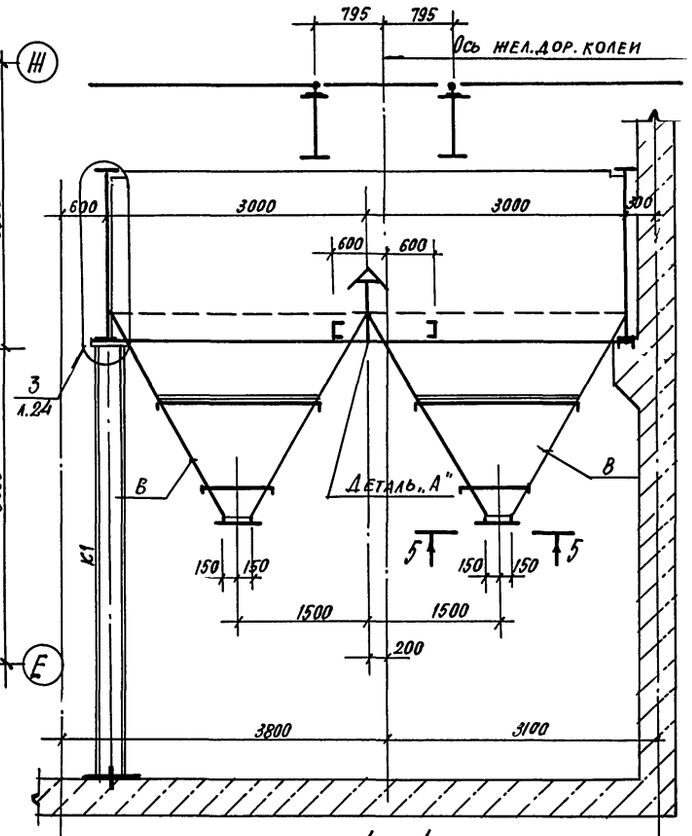

1–1

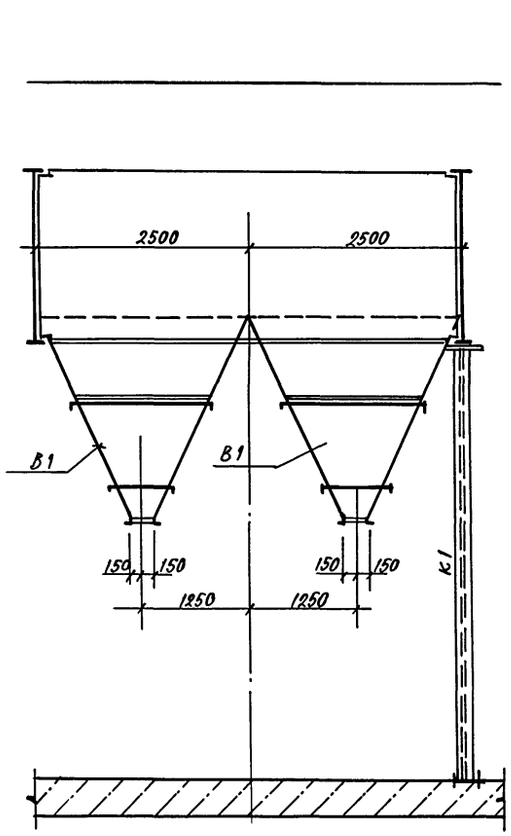

2–2

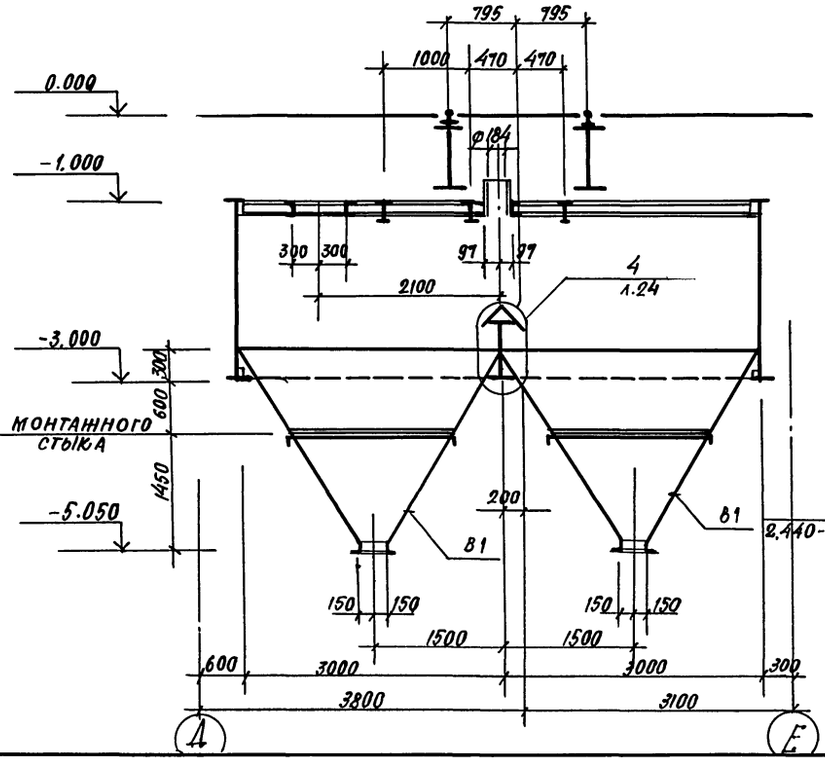

4–4

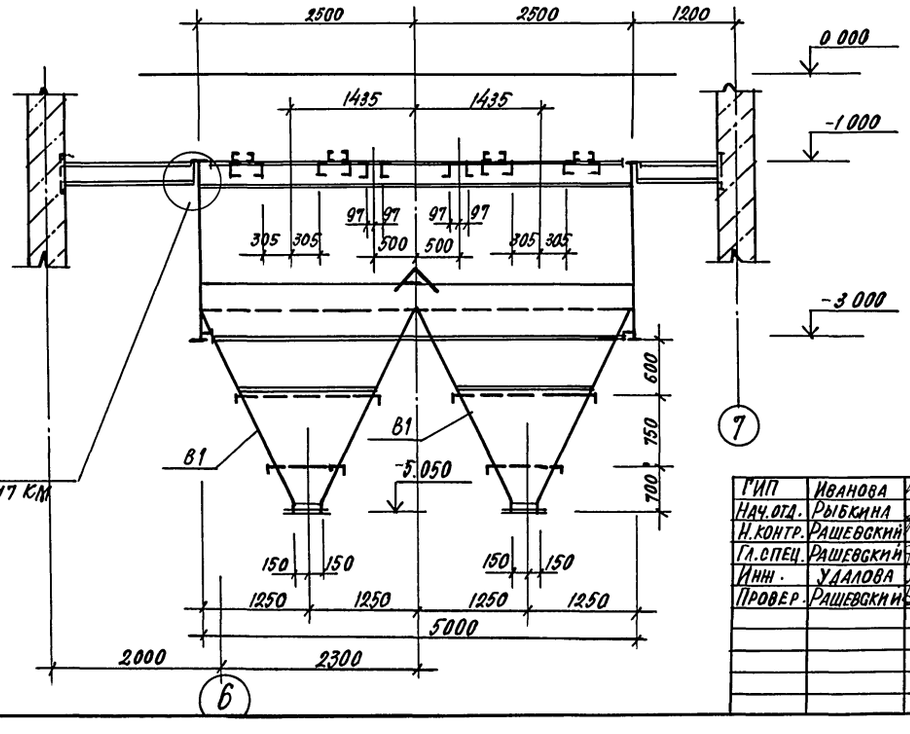

Деталь „А"

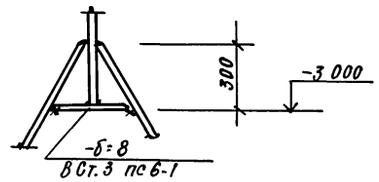

Ведомость элементов см. л. 2.

Привязан

Инв №

ГИП	Иванова		
Нач.отд.	Рыбкина		
Н.контр.	Рашевский		
Гл.спец.	Рашевский		
Инж.	Удалова		
Провер	Рашевский		

708-75.93 -КМ

Склад цемента прирельсовый вместимостью 360/240 т

Стадия	Лист	Листов
Р	23	

План балок перекрытия на отм. -1.000 Разрезы 1-1...4-4

Проектный институт №2

Ц00058-06 25 Формат

Инв. № подл. | Подпись и дата | Взам. инв. №

Альбом 6

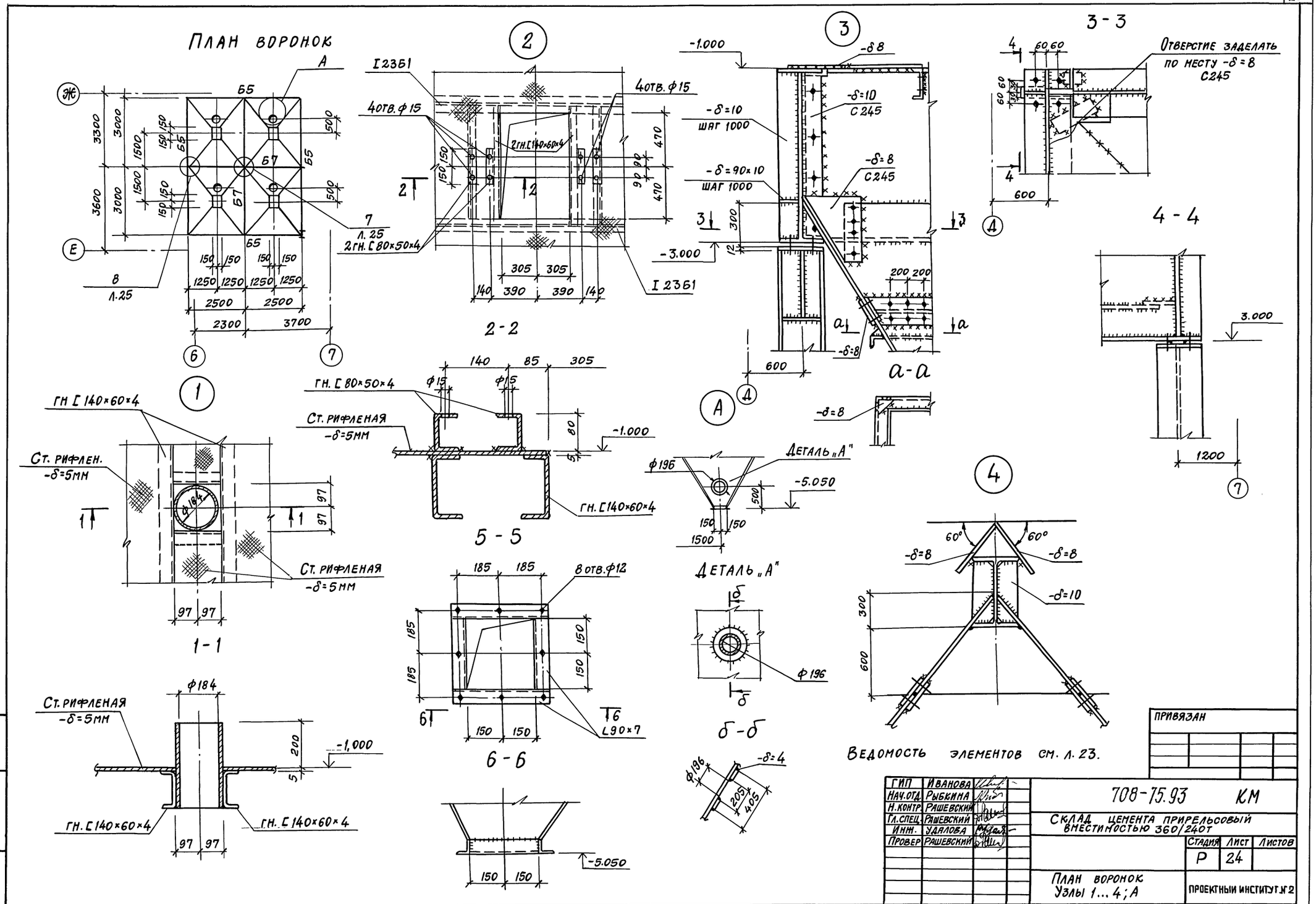
План воронок
2-2
3-3
4-4
1-1
5-5
6-6
а-а
Деталь „А"
б-б
Ст. рифленая -δ=5мм
Гн. [140×60×4
Гн. [80×50×4
Отверстие заделать по месту -δ=8 С245
Ведомость элементов см. л. 23.
Привязан
708-75.93 КМ
Склад цемента прирельсовый вместимостью 360/240т
Стадия Р
Лист 24
Листов
План воронок
Узлы 1...4; А
Проектный институт №2
Копировал
Формат А2

Альбом 8

1–1

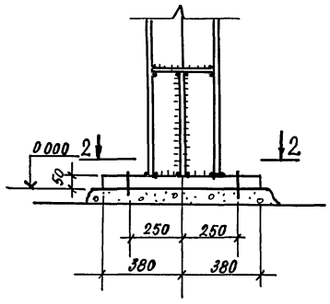

5

1

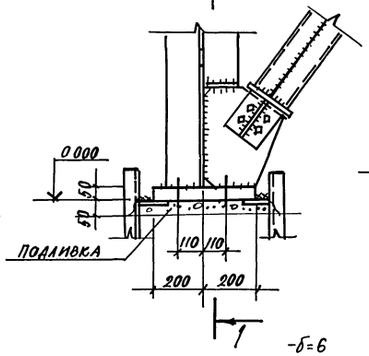

6

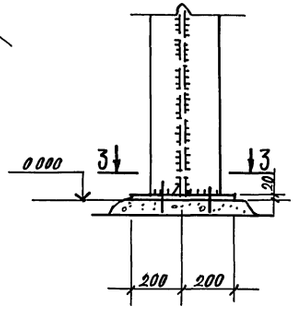

4–4

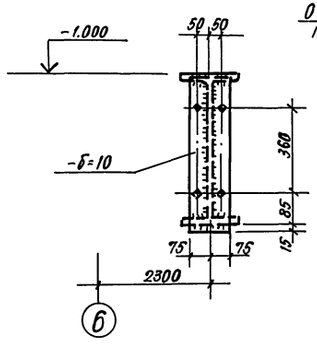

8

По типу 5

Отверстие заделать по месту ⌀=8

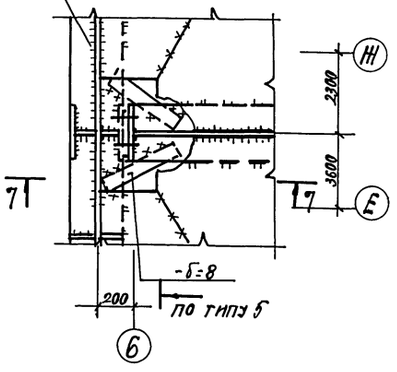

2–2

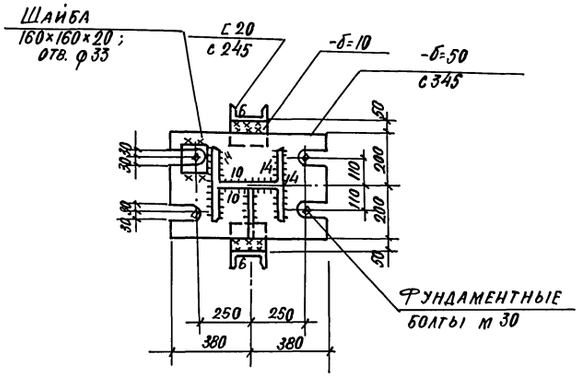

3–3

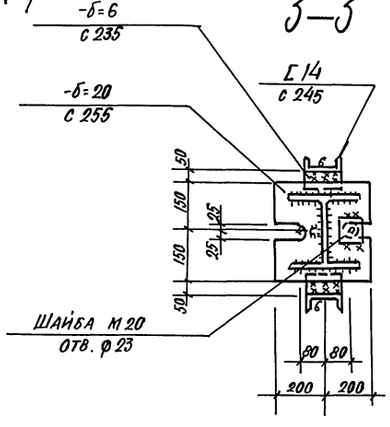

5–5

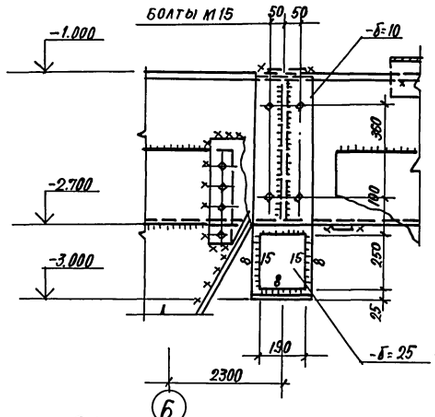

7–7

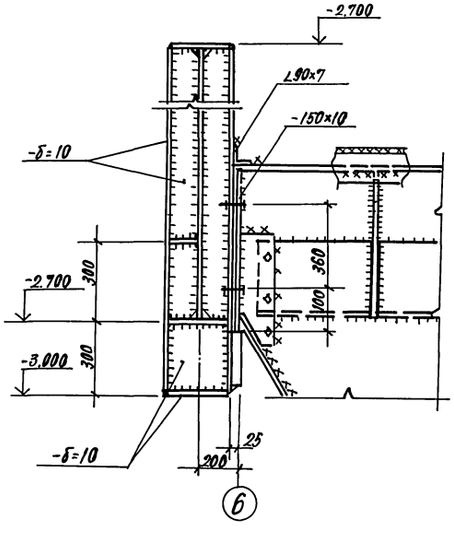

7

6

Отверстие заделать по месту ⌀8

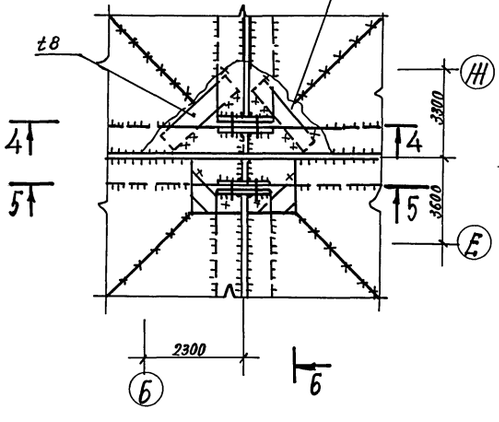

6–6

Зазор от 0 до 10 мм заполнить прокладкой

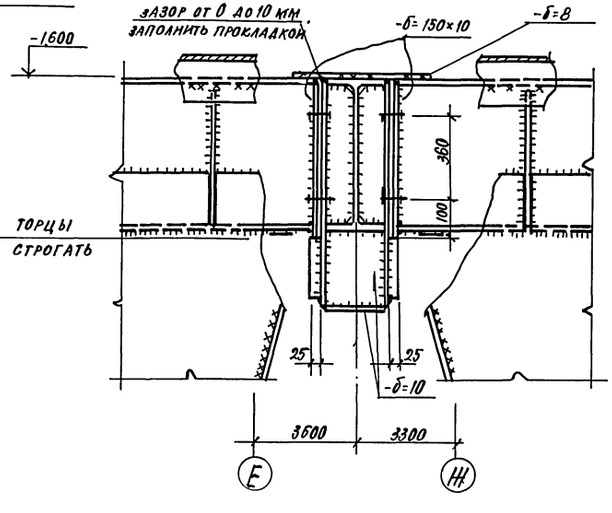

ГИП	Иванова		708-75.93 -КМ
Нач.отд	Рыбкина		
Н.контр	Рашевский		Склад цемента прирельсовый вместимостью 360/2401
Гл.спец.	Рашевский		
Инж.	Удалова		Стадия Р; Лист 25; Листов
Пров.	Рашевский		Узлы 5...8
			Проектный институт №2

Привязан

Инв.№

Инв.№ подл. | Подпись и дата | Взам.инв.№

Ц00058-06 27

Альбом 6

Схемы расположения балок

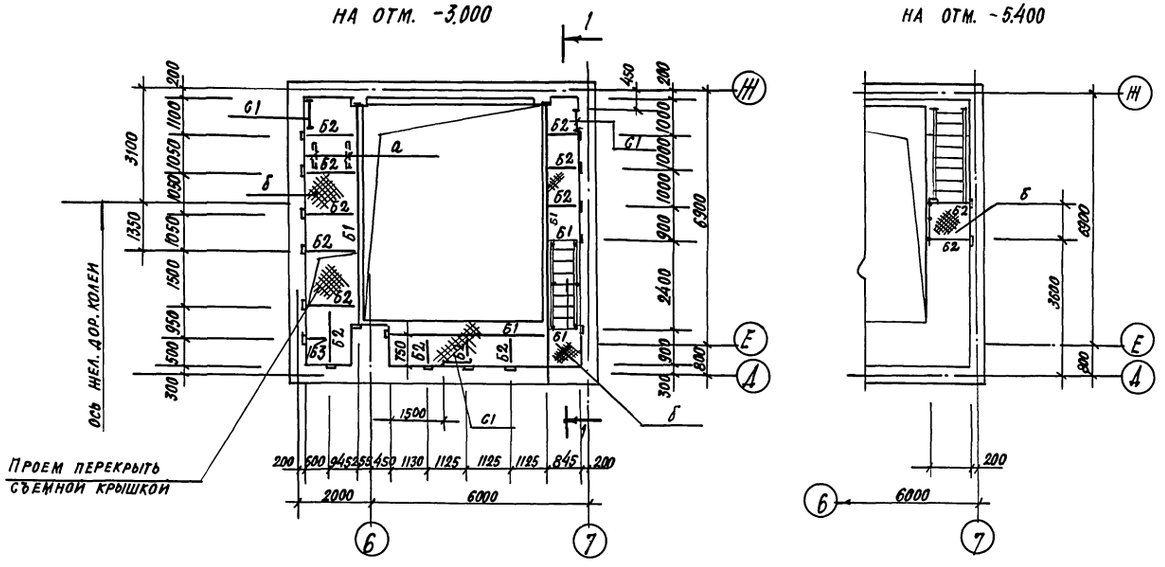

1 — 1

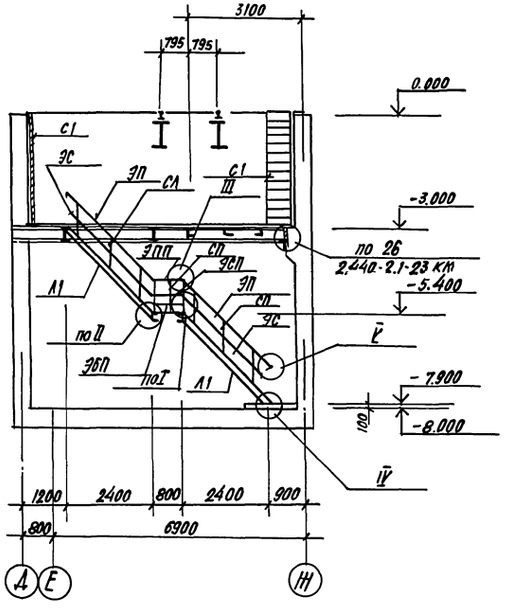

Ведомость элементов

Марка	Сечение: эскиз	Сечение: поз.	Сечение: состав	Опорные усилия: M пр тс.м	Опорные усилия: N тс	Опорные усилия: Q тс	Марка металла	Примечания
Б1	I		I 23Б1	1,4			С 245	
Б2	[		гн [140×50×4	0,12			С 235	
Б3	[		гн [80×50×4	0,05			С 235	
а	—		—60×6				С 235	ШАГ 1000
б	—		—б=5					РИФЛЕНАЯ СТАЛЬ
Л1	(шт. 2)		ЛХФ45-24П	1.450.3-6.0-1-1НИ				90,5 кг
СЛ	(шт. 6)		СЛХ45Л-24	1.450.3-6.0-1-2НИ				2,8 кг
СЛ	(шт. 6)		СЛХ45П-24	1.450.3-6.0-1-2НИ				2,8 кг
ЭП	(шт. 4)		ЭПЛХ45-24	1.450.3-6.0-1-2Н1				6,2 кг
ЭС	(шт. 4)		ЭСЛХ45-24	1.450.3-6.0-1-2НИ				5,2 кг
СП	(шт. 3)		СПХ-9	1.450.3-6.0-1-4НИ				2,7 кг
ЭПП	(шт. 1)		ЭППХ-9	1.450.3-6.0-1-4НИ				1,6 кг
ЭСП	(шт. 1)		ЭСПХ-9	1.450.3-6.0-1-4НИ				1,4 кг
ЭБП	(шт. 1)		ЭБПХ-9	1.450.3-6.0-1-4НИ				2,9 кг
СВ1	□		2гн [160×80×5	по гибкости			С 235	
СВ2	⌂		2гн [100×50×3	по гибкости			С 235	
УП1	L		L 110×8	1.426.2-3			С 245	
МР1	I		I 24 М	1.426.2-3			С 255	
С1	(шт. 3)		СХ 34	1.50.3-6.0-1 6НИ			(укоротить на 56,3 кг 400 мм)	
ПР1	[		гн [160×89×5				С 235	
СГ1	⊡		2гн [100×50×3	по гибкости			С 235	
ОК	L		L 160×10				С 245	
К1	I		I 30 К1				С 245	
Б4	I		I 40Б1				С 255	

Привязан

Инв №

ГИП	Иванова	
Нач. отд.	Рыбкина	
Н. контр.	Рашевский	
Гл. спец.	Рашевский	
Инж.	Удалова	
Провер.	Рашевский	

708-75.93 -КМ

Склад цемента прирельсовый вместимостью 360/2401

Стадия	Лист	Листов
Р	26	

Схема расположения балок на отм. -3.000; -5.400

Проектный институт № 2

Копировал Горз-Ц00058-06 28 Формат

Инв. № подл. | Подпись и дата | Взамен инв. №

Альбом 6

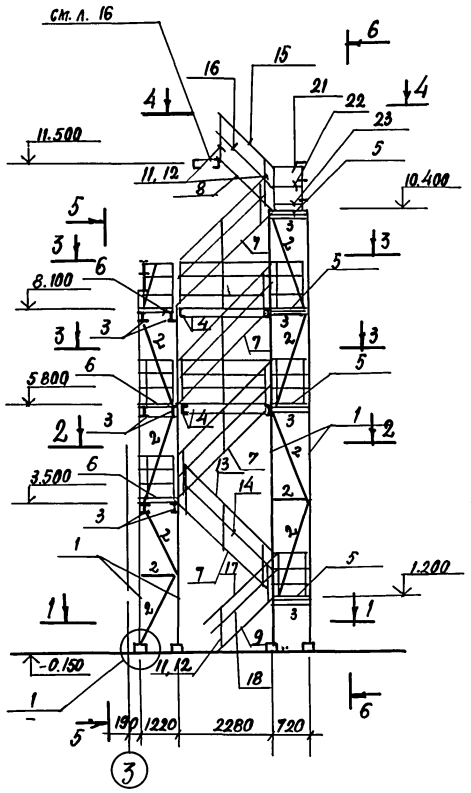

5–5

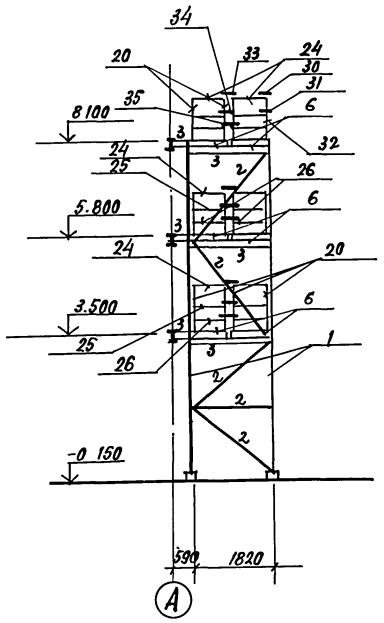

6–6

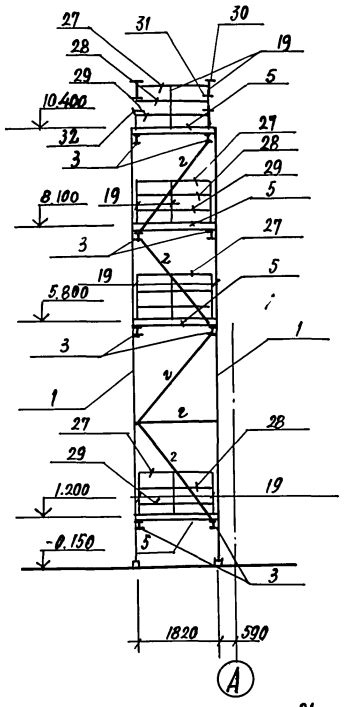

7–7

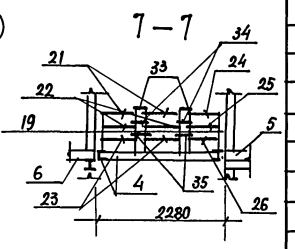

1–1

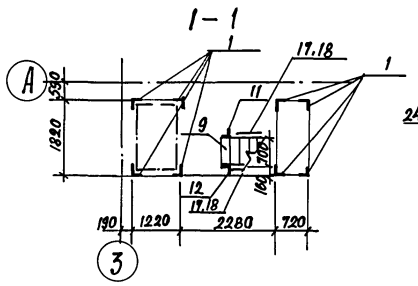

3–3

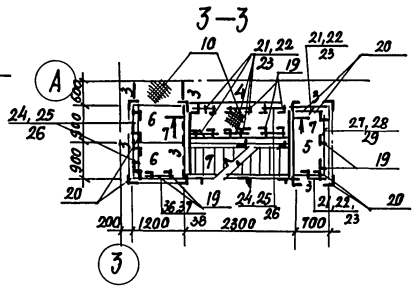

2–2

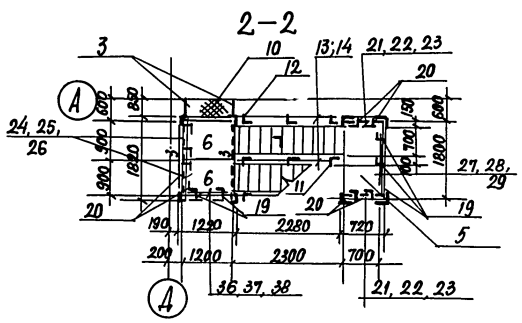

4–4

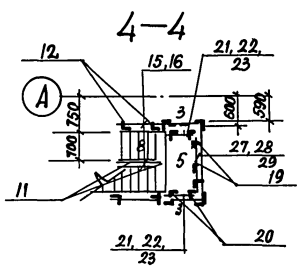

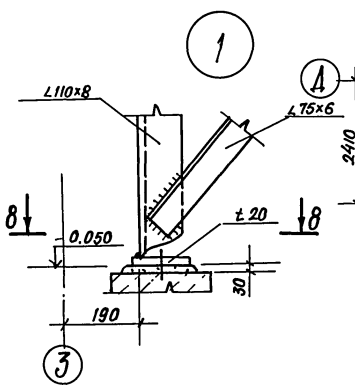

8–8

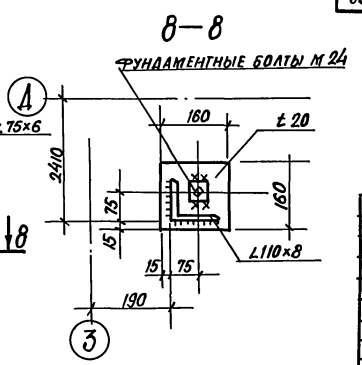

Ведомость элементов

Марка	Сечение: эскиз	Сечение: поз	Сечение: состав	Опорные усилия: M тс.м	Опорные усилия: N тс	Опорные усилия: Q тс	Марка металла	Примечания
1	L		∠110×3				С 245	
2	L		∠75×6				С 245	
3	I		I 14Б1				С 245	
4	C		Гн[160×80×5				С 235	
5	сложный		ПХФ 18.7					
6	"		ПХФ 12.9					
7	"		ЛХФ45-24.7	1.450.3-6				Укоротить на 100 мм
8	"		ЛХФ45-18.7					Укоротить на мм
9	"		ЛХФ43-18.7					Укоротить на 450 мм
10	—		Рифл. ст. t5					
11	сложный		СЛХ 45Л					
12	"		СЛХ 45П					
13			ЭПЛХ45-24					Укоротить на 100 мм
14			ЭСЛХ45-24					
15			ЭПЛХ45-18					Укоротить на мм
16			ЭСЛХ45-18					
17			ЭПЛХ45-18					Укоротить на 450 мм
18			ЭСЛХ45-18					
19			СПХ				С 235	
20			СТПХ					
21			ЭППХ-7	1.450.3-6				
22			ЭСПХ-7					
23			ЭБПХ-7					
24			ЭППХ-9					
25			ЭСПХ-9					
26			ЭБПХ-9					
27			ЭППХ-18					
28			ЭСПХ-18					
29			ЭБПХ-18					
30			ДПУХ-90					
31			ДСУХ-90					
32			ДБУХ-90					
33			ДППХ					
34			ДСПХ					
35			ДБПХ					
36			ЭППХ-12					
37			ЭСПХ-12					
38			ЭБПХ-12					

Инв. № подл. | Подпись и дата | Взам. инв. №

Привязан

Инв №

ГИП	Иванова	
Нач.отд.	Рыбкина	
Н контр.	Рашевский	
Гл.спец.	Рашевский	
Вед.инж.	Панкратова	
Ст.инж.	Хаимова-Малькова	
Пров.	Панкратова	

708-75.93 КМ

Склад цемента прирельсовый вместимостью 360/240т

Стадия	Лист	Листов
Р	27	

Лестница Л1

Проектный институт № 2

Копировал [illegible] Формат

Ц00058-06 29

Альбом 6

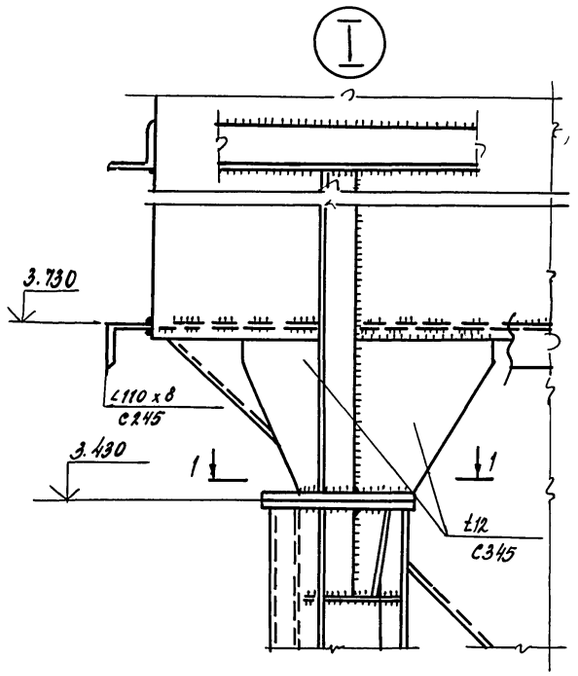

1-1

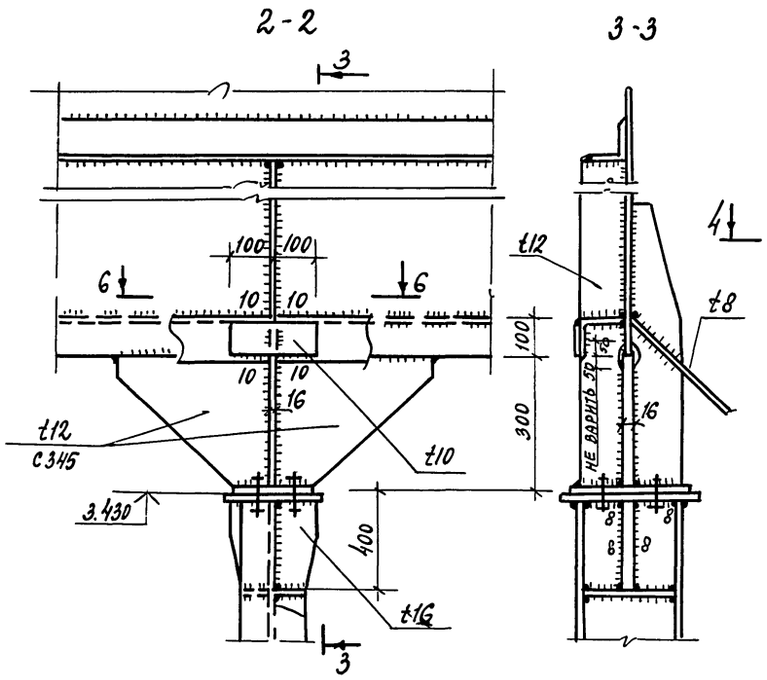

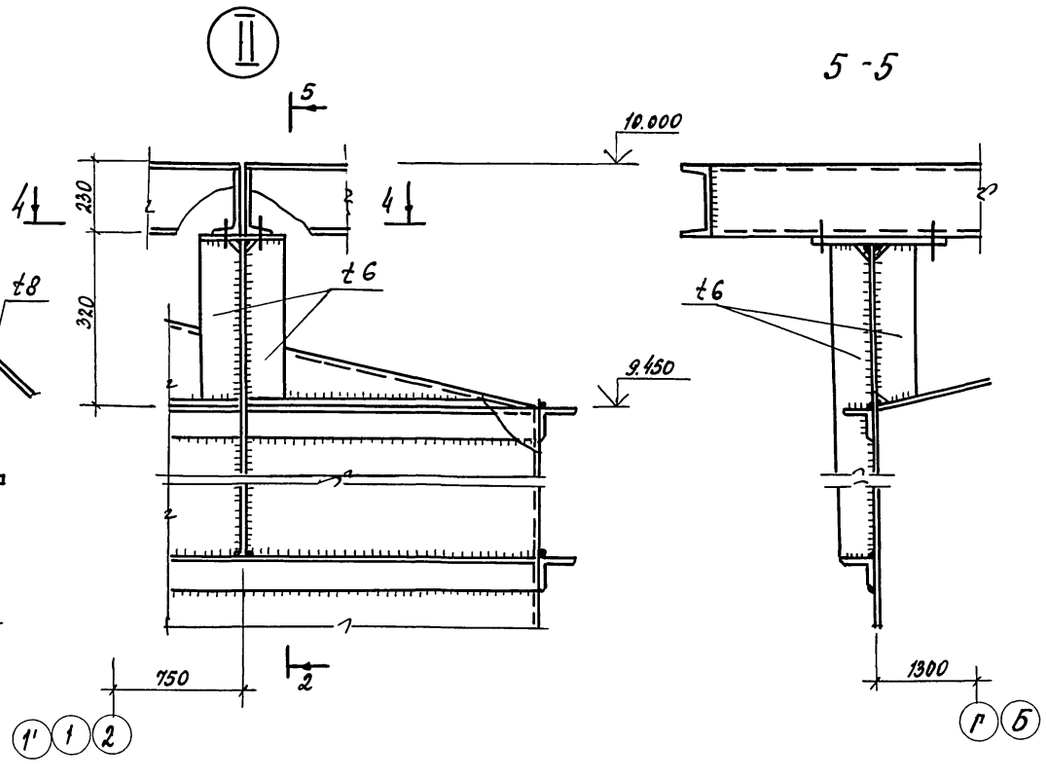

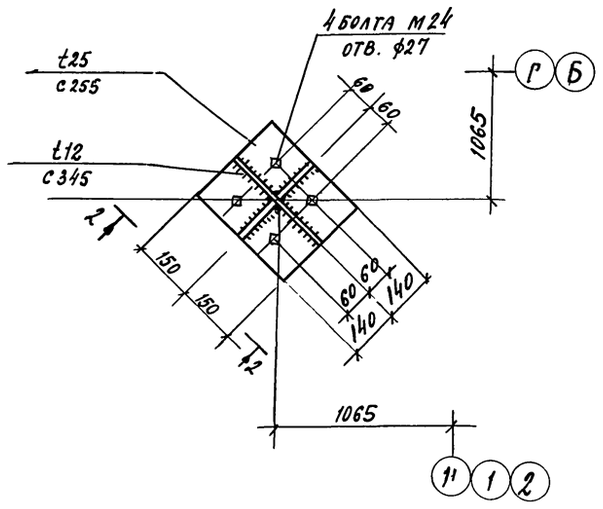

6-6

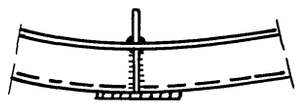

4-4

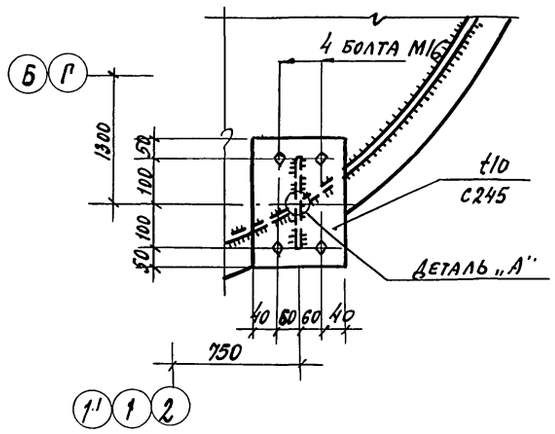

Деталь „А"

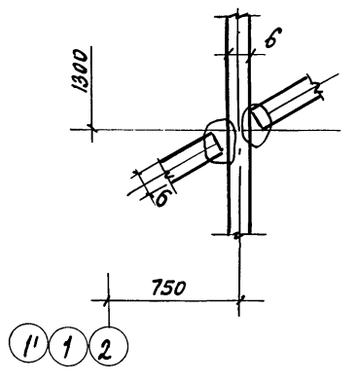

Инв. № подл.	Подпись и дата	Взамен инв.

ГИП	Иванова		
Нач. отд.	Рыбкина		
Н. контр.	Рашевскина		
Рд. спец.	Рашевскина		
Вед. инж.	Панкратова		
Инж.	Жохова		
Пров.	Панкратова		

Привязан

Инв. №

708-75.93 КМ

Склад цемента прирельсовый вместимостью 360/2400т

Стадия	Лист	Листов
Р	28	

Узлы I; II

Проектный институт № 2

Копировал Ц 00058-06 (30) Формат А2

gost.e-ecolog.ru