Группа Е25

ОТРАСЛЕВОЙ СТАНДАРТ

Сборочные единицы и детали подвесок станционных трубопроводов ТЭС, АЭС и пылегазовоздухопроводов ТЭС

Типы и основные параметры

ОКП 311312

ОСТ 34-42-723-85

Приказом Министерства энергетики и электрификации СССР

срок введения установлен

с 1 января 1986 г.

до 31 декабря 1990 г.

1. Настоящий стандарт распространяется на сборочные единицы (блоки) и детали подвесок станционных трубопроводов ТЭС, АЭС и пылегазовоздухопроводов ТЭС с параметрами среды $P_{раб} < 2,2$ МПа (22 кгс/см^2) и $t_{раб} \leqslant 425^{\circ}C$ или $P_y < 4,0$ МПа (40 кгс/см^2) для объектов, строящихся в районах с расчетной температурой наружного воздуха не ниже минус 30°С .

2. Типы унифицированных блоков и деталей, представленных в данном сборнике стандартов, и область их применения приведены в табл.1÷8.

3. Конструкция, размеры, материал, допускаемые нагрузки на блоки и детали и технические требования к их изготовлению устанавливаются ОСТ 34-42-724-85 ÷ ОСТ 34-42-745-85.

4. Маркировка - по ТУ 34-42-10380-83.

5. Массы и длины допустимых пролетов трубопроводов приведены в обязательном приложении 1

Издание официальное

Перепечатка воспрещена

gost.e-ecolog.ru

6.Выполнение монтажных швов сварных соединений элементов подвесок приведены в обязательном приложении 2.

7.Варианты крепления элементов подвесок к трубопроводам ТЭС и АЭС приведены в стандартах на блоки подвесок.

8.Контроль сварных швов узлов и деталей подвесок - по ТУ 34-42-I0380-83.

9.Варианты крепления элементов подвесок к коробам пылегазовоздухопроводов приведены в обязательном приложении 2.

I0.Наиболее распространенные типы подвесок,которые могут быть собраны из представленных в сборнике стандартов блоков и деталей,приведены в приложении к данному стандарту.Наименование составляющих узлов,их количество и обозначение приведены в табл.I÷7*.

II.Для строительства энергообъектов в районах с расчетной температурой наружного воздуха ниже минус 30 °С применять для опор и подвесок трубопроводов следующие материалы:

сталь листовая марки 09Г2С-I4 по ГОСТ I9282-73;

сталь круглая,уголки,швеллеры и двутавры из стали марки 09Г2С-I4 по ГОСТ I9281-73;

болты из стали 35Х по ГОСТ 4543-7I п.2I8М,класс прочности 8.8 по ГОСТ I759-70 с дополнительными требованиями по п.п.3 и 7 табл.I0;

гайки из стали 35Х по ГОСТ 4543-7I,класс прочности I0 ГОСТ I759-70.

*в графе "Исполнения по рабочим чертежам" приведены обозначения соответствующих узлов и деталей,по рабочим чертежам "Унифицированные детали подвесок" Часть I.

Таблица 1

Типы узлов подвесок	Для труб, мм Dн	S	Допускаемая нагрузка, кН (кгс)	Исполнения для трубопроводов из стали углерод.	коррoз.	Стр.
Блок подвески приварной для горизонтальных трубопроводов (ОСТ 34-42-724-85)	57	3	0,9 (90)	01, 29	02, 30	
	76	3; 4,5 *	1,5 (150)	03, 31	04, 32	
	89	3; 3,5; 5 *	2,0 (200)	05, 33	06, 34	
	108	3,5; 4; 5 *	2,9 (300)	07, 35	08, 36	
	133	4; 6 *	3,8 (390)	09, 37	10, 38	
	159	4,5; 5; 6 *	5,4 (550)	11, 39	12, 40	
	219	6; 7; 11 *	11,7 (1200)	13, 41	14, 42	46
	273	6; 8; 11 *	18,1 (1850)	15, 43	16, 44	
	325	6; 8; 12 *	23,5 (2400)	17, 45	18, 46	
	377	6; 9	28,4 (2900)	19, 47	20, 48	
	426	7; 8 *; 9	33,3 (3400)	21, 49	22, 50	
	478	7		23, 51	24, 52	
	530	8	46,1 (4700)	25, 53	26, 54	
	630	8; 12	53,9 (5500)	27, 55	28, 56	
Блок подвески хомутовый для горизонтальных трубопроводов (ОСТ 34-42-725-85)	57	3	0,9 (90)	01, 25	02, 26	
	76	3; 4,5 *	1,5 (150)	03, 27	04, 28	
	89	3; 3,5; 5 *	2,0 (200)	05, 29	06, 30	
	108	3,5; 4; 5 *	2,9 (300)	07, 31	08, 32	
	133	4; 6 *	3,8 (390)	09, 33	10, 34	
	159	4,5; 5; 6 *	5,4 (550)	11, 35	12, 36	55
	219	6; 7; 11 *	11,7 (1200)	13, 37	14, 38	
	273	6; 8; 11 *	18,1 (1850)	15, 39	16, 40	
	325	6; 8; 12 *	23,5 (2400)	17, 41	18, 42	
	377	6 *; 9	28,4 (2900)	19, 43	20, 44	
	426	7; 8 *; 9	33,3 (3400)	21, 45	22, 46	
	530	8		23, 47	24, 48	

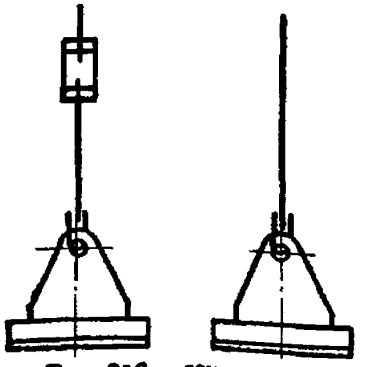

Для $D_н$ > 630 по ОСТ 34-42-726-85

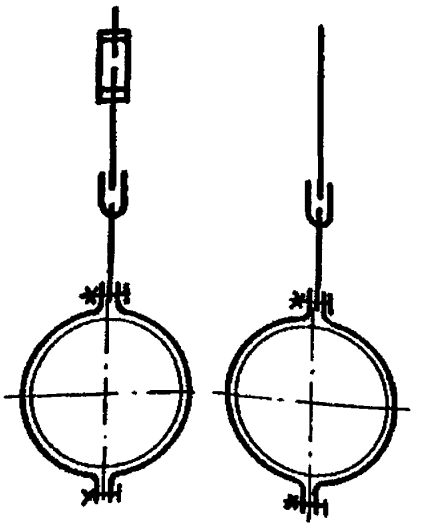

Для $D_н$ > 530 – по ОСТ 34-42-726-85

Продолжение табл. 1

Типы узлов подвесок	Для труб, мм		Допускаемая нагрузка, кН (кгс)	Исполнения для трубопроводов из стали		Стр.
	$D_н$	S		углерод	коррoз	
Блок подвески с опорной балкой для горизонтальных трубопроводов (ОСТ 34-42-726-85)	57	3	0,9 (90)	01, 43, –	02, 44, –	
	76	3; 4,5*	1,5 (150)	03, 45, –	04, 46, –	
	89	3; 3,5; 5*	2,0 (200)	05, 47, 85	06, 48, 86	
	108	3,5; 4; 5*	2,9 (300)	07, 49, 87	08, 50, 88	
	133	4; 6*	3,8 (390)	09, 51, 89	10, 52, 90	
	159	4,5; 5; 6*	5,4 (550)	11, 53, 91	12, 54, 92	
	219	6; 7; 11*	11,7 (1200)	13, 55, 93	14, 56, 94	
	273	6; 8; 11*	18,1 (1850)	15, 57, 95	16, 58, 96	
	325	6; 8; 12*	23,5 (2400)	17, 59, 97	18, 60, 98	
	377	6*; 9	28,4 (2900)	19, 61, 99	20, 62, 100	64
	426	7; 8*; 9	33,3 (3400)	21, 63, 101	22, 64, 102	
	478	7		23, 65, 103	24, 66, 104	
	530	8	46,1 (4700)	25, 67, 105	26, 68, 106	
	630	8; 12	66,7 (6800)	27, 69, 107	28, 70, 108	
	720	8; 9; 10*; 11	78,5 (8200)	29, 71, 109	30, 72, 110	
	820	9; 10*; 11	98,5 (10000)	31, 73, 111	32, 74, 112	
	920	10	112,8 (11500)	33, 75, 113	34, 76, 114	
	1020	10; 14	147,1 (15000)	35, 77, 115	36, 78, 116	
	1220	10*; 11; 14	196,2 (20000)	37, 79, 117	38, 80, 118	
	1420	14		39, 81, 119	40, 82, 120	
	1620			41, 83, 121	42, 84, 122	

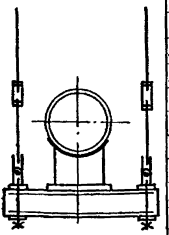

Продолжение табл. 1

Типы узлов подвесок	Для труб, мм $D_н$	Для труб, мм S*	Допускаемая нагрузка, кН (кгс)	Исполнения для трубопроводов из стали углерод.	Исполнения для трубопроводов из стали коррoз.	Стр.
Блок подвески приварной для вертикальных трубопроводов (ОСТ 34-42-727-85)	57	3	0,9 (90)	01, 29	02, 30	
	76	3; 4,5*	1,5 (150)	03, 31	04, 32	
	89	3; 3,5; 5*	2,0 (200)	05, 33	06, 34	
	108	3,5; 4,5*	2,9 (280)	07, 35	08, 36	
	133	4; 6*	3,8 (390)	09, 37	10, 38	
	159	4,5; 5; 6*	5,4 (550)	11, 39	12, 40	
	219	6; 7; 11*	11,7 (1200)	13, 41	14, 42	76
	273	6; 8; 11*	18,1 (1850)	15, 43	16, 44	
	325	6; 8; 12*	23,5 (2400)	17, 45	18, 46	
	377	6*; 9	28,4 (2900)	19, 47	20, 48	
	426	7; 8*; 9	33,3 (3400)	21, 49	22, 50	
	478	7		23, 51	24, 52	
	530	8	46,1 (4700)	25, 53	26, 54	
Для $D_н$ > 630 - по МВН 34-42-738-85	630	8; 12	47,1 (4800)	27, 55	28, 56	
Блок подвески хомутовый для вертикальных трубопроводов (ОСТ 34-42-728-85)	57	3	0,9 (90)	01, 27	02, 28	
	76	3; 4,5*	1,5 (150)	03, 29	04, 30	
	89	3; 3,5; 5*	2,0 (200)	05, 31	06, 32	
	108	3,5; 4,5*	2,9 (300)	07, 33	08, 34	
	133	4; 6*	3,8 (390)	09, 35	10, 36	
	159	4,5; 5; 6*	5,4 (550)	11, 37	12, 38	85
	219	6; 7; 11*	11,7 (1200)	13, 39	14, 40	
	273	6; 8; 11*	18,1 (1850)	15, 41	16, 42	
	325	6; 8; 12*	23,5 (2400)	17, 43	18, 44	
	377	6*; 9	28,4 (2900)	19, 46	20, 46	
	426	7; 8*; 9	33,3 (3400)	21, 47	22, 48	
	530	8	46,1 (4700)	23, 49	24, 50	
Для $D_н$ > 630 - по ОСТ 34-42-738-85	630	8; 12		25, 51	26, 52	

Таблица 2

Типы узлов подвесок	Диаметр тяги d, мм	Допускаемая нагрузка кН (кгс)	Исполнения блоков: с муфтой — по ОСТ 34-42-729-85	с муфтой — по рабочим чертежам Л8-175.000	с гладкой тягой — по ОСТ 34-42-729-85	с гладкой тягой — по рабочим чертежам Л8-176.000	Стр.
Блок подвески с пружиной ОСТ 34-42-729-85	12	4,4 (450)	01	Л8-175.000	02	Л8-176.000	
	16	14,7 (1500)	03	-01	04	-01	
	20	23,5 (2400)	05	-02	06	-02	
	24	33,3 (3400)	07	-03	08	-03	
			09	-16	10	-16	
	30	53,9 (5500)	11	-04	12	-04	94
			13	-17	14	-17	
	36	78,4 (8000)	15	-05	16	-05	
			17	-18	18	-18	
	42	107,9 (11000)	19	-06	20	-06	
			21	-19	22	-19	
	48	147,1 (15000)	23, 25	-07	24, 26	-07	
	56	196,1 (20000)	27, 29	-08	28, 30	-08	

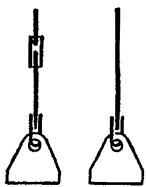

Продолжение табл. 2

Тип	Диаметр тяги d, мм	Допускаемая нагрузка кН (кгс)	Исполнения блоков: с муфтой — по ОСТ 34-42-730-85 34-42-731-85	с муфтой — по рабочим чертежам Л8-175.000	с гладкой тягой — по ОСТ 34-42-730-85 34-42-731-85	с гладкой тягой — по рабочим чертежам Л8-176 000	Стр.
Блок с серьгой ОСТ 34-42-730-85 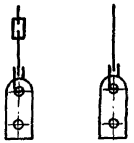	12	4,4 (450)	01	09	02	09	
	16	14,7 (1500)	03	10	04	10	
	20	23,5 (2400)	05	11	06	11	112
	24	33,3 (3400)	07	12	08	12	
Блок с плавником ОСТ 34-42-731-85 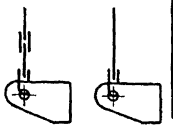	12	4,4 (450)	01	13	02	13	
	16	14,7 (1500)	03	14	04	14	
	20	23,5 (2400)	05	15	06	15	119

Продолжение табл. 2

Типы узлов подвесок	Диаметр тяги d, мм	Допускаемая нагрузка кН (кгс)	Исполнения блоков по		Стр.
			ОСТ 34-42-732-85	рабочим чертежам	
Блок подвески с траверсой ОСТ34-42-732-85 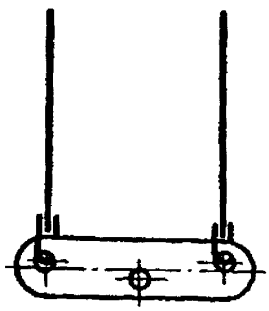	12	4,4 (450)	01	—	124
	16	14,7 (1500)	02		
	20	23,5 (2400)	03		
	24	33,3 (3400)	04		
	30	53,9 (5500)	05		
	36	78,4 (8000)	06		

Таблица 3

Типы узлов подвесок	Для трубопроводов Dн, мм	Допускаемая нагрузка, кН (кгс)	Исполнения для трубопроводов из стали		Стр
			углерод	кл.проч.	
Проушина с накладкой (ОСТ 34-42-733-85)	57	0,9(90)	01	02	
	76	1,5(150)	03	04	
	89	2,0(200)	05	06	
	108	2,9(300)	07	08	
	133	3,8(390)	09	10	
	159	5,4(550)	11	12	
	219	18,1(1850)	13	14	131
	273	17,7(1800)	15	16	Часть
	325	23,5(2400)	17	18	1
	377	28,4(2900)	19	20	
	426	33,3(3400)	21	22	
	478		23	24	
	530	46,1(4700)	25	26	
	630	53,9(5500)	27	28	
Плавник с накладкой (ОСТ 34-42-734-85)	57	0,4 (45)	01	02	
	76	0,7 (75)	03	04	
	89	1,0 (100)	05	06	
	108	1,5 (150)	07	08	
	133	2,0 (200)	09	10	
	159	2,9 (300)	11	12	
	219	5,9 (600)	13	14	3
	273	8,8 (900)	15	16	Часть
	325	11,8 (1200)	17	18	2
	377	14,7 (1500)	19	20	
	426	17,6 (1800)	21	22	
	530	23,5(2400)	23	24	
	630		25	26	

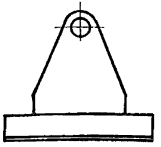

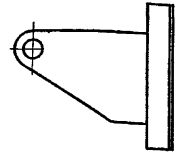

Продолжение табл. 3

Типы узлов подвесок	Для трубопроводов $D_н$, мм	Допускаемая нагрузка кН (кгс)	Исполнения для трубопроводов из стали: углеродистой — по ОСТ 34-42-735-85	углеродистой — по рабочим чертежам Л8-172.000	коррозионностойкой — по ОСТ 34-42-735-85	коррозионностойкой — по рабочим чертежам Л8-172.000	Стр.
Хомут для горизонтальных трубопроводов ОСТ 34-42-735-85 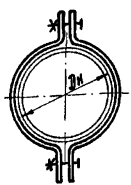	57	0,9 (90)	01	01	02	02	9 Часть 2
	76	1,5 (150)	03	03	04	04	
	89	2,0 (200)	05	05	06	06	
	108	2,8 (300)	07	07	08	08	
	133	3,8 (390)	09	09	10	10	
	159	5,4 (550)	11	11	12	12	
	219	11,7 (1200)	13	13	14	14	
	273	18,1 (1850)	15	15	16	16	
	325	23,5 (2400)	17	17	18	18	
	377	28,4 (2900)	21	21	20	20	
	426	33,3 (3400)	23	23	22	22	
	530		25	25	24	24	

Продолжение табл. 3

Типы узлов подвесок	Для трубопроводов $D_н$, мм	Допускаемая нагрузка кН (кгс)	Исполнения для трубопроводов из стали				Стр.
			углеродистой		коррозионностойкой		
			по ОСТ 34-42-736-85	по рабочим чертежам ЛВ-173.000	по ОСТ 34-42-736-85	по рабочим чертежам ЛВ-173.000	
Хомут для вертикальных трубопроводов ОСТ 34-42-736-85	57	0,9 (90)	01	01	02	02	17 Часть 2
	76	1,5 (150)	03	03	04	04	
	89	2,0 (200)	05	05	06	06	
	108	2,8 (300)	07	07	08	08	
	133	3,8 (390)	09	09	10	10	
	159	5,4 (550)	11	11	12	12	
	219	11,7 (1200)	13	13	14	14	
	273	18,1 (1850)	15	15	16	16	
	325	23,5 (2400)	17	17	18	18	
	377	28,4 (2900)	19	19	20	20	
	426	33,3 (3400)	21	21	22	22	
	530	46,1 (4700)	23	23	24	24	
	630		25	25	26	26	

Таблица 4

Типы узлов подвесок	Под тяги диаметром d, мм	Для трубопроводов $D_н$, мм	Исполнения по ОСТ 34-42-737-85 ОСТ 34-42-738-85	Исполнения по рабочим чертежам ЛВ-181.000	Стр.
Опорная балка ОСТ 34-42-737-85 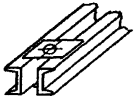	12	57	01	ЛВ-181.000	32 Часть 2
	16	57 ÷ 159	02	-01	
	20	219 ÷ 426	03, 04, 05	-02, 03, 04	
	24	478	06	-05	
	30	530 ÷ 820	07, 08, 09, 10	-06, 07, 08, 09	
	36	920	11, 12	-10, 11	
	42	1020 ÷ 1620	13, 14, 15, 16	-12, 13, 14, 15	
Лапа с накладкой ОСТ 34-42-738-85 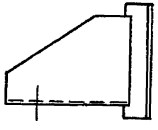	24	630	01, 02	—	40 Часть 2
	30	720; 820	03, 04, 05, 06	—	
		920, 1020	07, 08, 09, 10	—	
	36	1220	11, 12	—	
		1420, 1620	13, 14, 15, 16	—	

Таблица 5

Типы узлов подвесок	Диаметр тяги d, мм	Допускаемая нагрузка кН (кгс)	Исполнения по ОСТ 34-42-739-85 ОСТ 34-42-740÷85	Исполнения по рабочим чертежам Л8-174.000	Стр.
Тяги резьбовые с муфтой ОСТ 34-42-739-85 	12	4,4 (450)	01	—	47 Часть 2
	16	14,7 (1500)	02	—	
	20	23,5 (2400)	03	—	
	24	33,3 (3400)	04	—	
	30	53,9 (5500)	05	—	
	36	78,4 (8000)	06	—	
	42	107,9 (11000)	07	—	
Блок крепления ОСТ 34-42-740-85 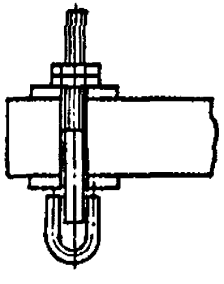	12	4,4 (450)	01, 02, 03	Л8-174.000,-01,-02	61 Часть 2
	16	14,7 (1500)	04, 05, 06	-03, 04, 05	
	20	23,5 (2400)	07, 08, 09	06, 07, 08	
	24	33,3 (3400)	10, 11, 12	09, 10, 11	
	30	53,9 (5500)	13, 14, 15	12, 13, 14	
	36	78,4 (8000)	16, 17, 18	15, 16, 17	
	42	107,9 (11000)	19, 20, 21	18, 19, 20	
	48	147,1 (15000)	22, 23, 24	21, 22, 23	
	56	196,1 (20000)	25, 26, 27	24, 25, 26	

Продолжение табл. 5

Типы узлов подвесок	Диаметр тяги d, мм	Допускаемая нагрузка кН (кгс)	Исполнения по ОСТ 34-42-741-85 34-42-742-85	Исполнения по рабочим чертежам	Стр.
Тяга резьбовая с ушком 1-ОСТ 34-42-741-85 	12	4,4 (450)	1-01 ... 1-03	ЛВ-174...-02	69 Часть 2
	16	14,7 (1500)	1-04 ... 1-06	03, 04, 05	
	20	23,5 (2400)	1-07 ... 1-09	06, 07, 08	
	24	33,3 (3400)	1-10 ... 1-12	09, 10, 11	
	30	53,9 (5500)	1-13 ... 1-15	12, 13, 14	
	36	78,4 (8000)	1-16 ... 1-18	15, 16, 17	
	42	107,9 (11000)	1-19 ... 1-21	18, 19, 20	
	48	147,1 (15000)	1-21 ... 1-24	21, 22, 23	
	56	196,1 (20000)	1-25 ... 1-27	24, 25, 26	
	12	4,4 (450)	1-28	—	
	36	78,4 (8000)	1-29	—	
	12	4,4 (450)	1-30 ... 1-31	ЛВ-172.100-01	
	16	14,7 (1500)	1-32 ... 1-33	02 ; 03	
	20	23,5 (2400)	1-34 ... 1-36	04 ; 05 ; 06	
	24	33,3 (3400)	1-37 ... 1-38	07 ; 08	
	30	53,9 (5500)	1-39 ... 1-40	09 ; 10	
	36	78,4 (8000)	1-41 ... 1-42	11 ; 12	
Тяга шарнирная ОСТ 34-42-742-85 	12	4,4 (450)	01 ... 08	—	76 Часть 2
	16	14,7 (1500)	09 ... 16	—	
	20	23,5 (2400)	17 ... 20	—	
	24	33,3 (3400)	21 ... 28	—	
	30	53,9 (5500)	29 ... 36	—	
	36	78,4 (8000)	37 ... 40	—	
	42	107,9 (11000)	41 ... 44	—	

Таблица 6

Типы узлов подвесок	Максимальная нагрузка на пружину кН (кгс)	Прогиб при максимальной нагрузке мм	Исполнения по ОСТ	Исполнения по рабочим чертежам	Стр.
Блок пружинный ОСТ 34-42-743-85	1,26 (128)	140	01	Л8-177,000	86 Часть 2
	2,73 (278)		02	-01	
	5,24 (534)		03	-02	
	8,00 (816)		04	-03	
	11,67 (1190)		05	-04	
	16,34 (1666)		06	-05	
	19,66 (2005)		07	-06	
	26,34 (2686)		08	-07	
	32,60 (3325)		09	-08	
	40,00 (4080)		10	-09	
	48,60 (4955)		11	-10	
	58,45 (5960)		12	-11	
	1,26 (128)	70	13	-12	
	2,73 (278)		14	-13	
	5,24 (534)		15	-14	
	8,00 (816)		16	-15	
	11,67 (1190)		17	-16	
	16,34 (1666)		18	-17	
	19,66 (2005)		19	-18	
	26,34 (2686)		20	-19	
	32,60 (3325)		21	-20	
	40,00 (4080)		22	-21	
	48,60 (4955)		23	-22	
	58,45 (5960)		24	-23	

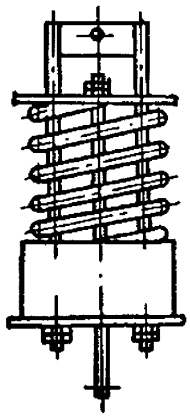

Продолжение табл. 6

Типы узлов подвесок	Максимальная нагрузка на пружину кН (кгс)	Прогиб при максимальной нагрузке мм	Исполнения по ОСТ	Исполнения по рабочим чертежам	Стр.
Блок пружинный сдвоенный ОСТ 34-42-744-85	1,26 (128)	210	01	ЛВ-178.000	
	2,73 (278)		02	-01	
	5,24 (534)		03	-02	
	8,00 (816)		04	-03	
	11,67 (1190)		05	-04	
	16,34 (1666)		06	-05	
	19,66 (2005)		07	-06	
	26,34 (2686)		08	-07	
	32,60 (3325)		09	-08	
	40,00 (4080)		10	-09	
	48,60 (4955)		11	-10	
	58,45 (5960)		12	-11	116
	1,26 (128)	280	13	-12	Часть 2
	2,73 (278)		14	-13	
	5,24 (534)		15	-14	
	8,00 (816)		16	-15	
	11,67 (1190)		17	-16	
	16,34 (1666)		18	-17	
	19,66 (2005)		19	-18	
	26,34 (2686)		20	-19	
	32,60 (3325)		21	-20	
	40,00 (4080)		22	-21	
	48,60 (4955)		23	-22	
	58,45 (5960)		24	-23	

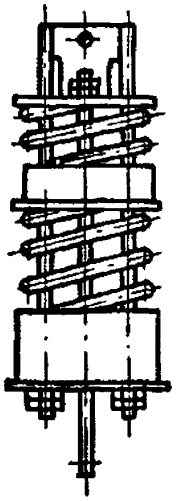

Продолжение табл. 6

Типы узлов подвесок	Максимальная нагрузка на пружину кН (кгс)	Прогиб при максимальной нагрузке мм	Исполнения по ОСТ	Исполнения по рабочим чертежам	Стр.
Блок пружинный опорный ОСТ 34-42-745-85	1,26 (128)	140	01	Л8-179.000	
	2,73 (278)		02	-01	
	5,24 (534)		03	-02	
	8,00 (816)		04	-03	
	11,67 (1190)		05	-04	
	16,34 (1666)		06	-05	
	19,66 (2005)		07	-06	
	26,34 (2685)		08	-07	
	32,60 (3325)		09	-08	
	40,00 (4080)		10	-09	
	48,60 (4955)		11	-10	
	58,45 (5960)		12	-11	124 Часть 2
	1,26 (128)	70	13	-12	
	2,73 (278)		14	-13	
	5,24 (534)		15	-14	
	8,00 (816)		16	-15	
	11,67 (1190)		17	-16	
	16,34 (1666)		18	-17	
	19,66 (2005)		19	-18	
	26,34 (2686)		20	-19	
	32,60 (3325)		21	-20	
	40,00 (4080)		22	-21	
	48,60 (4955)		23	-22	
	58,45 (5960)		24	-23	

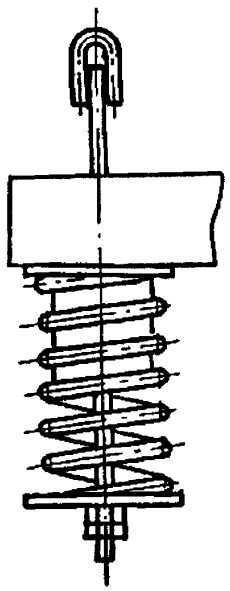

Таблица 7

Типы деталей	Диаметр тяги d, мм	Допускаемая нагрузка кН (кгс)	Исполнения по Зост 34-42-739-85		по рабочим чертежам ЛВ-174.001		Стр.
			правая	левая	правая	левая	
Тяги резьбовые	12	4,4 (450)	3-01...3-03	3-28	ЛВ-174.001-01,02	27	
	16	14,7 (1500)	3-04...3-06	3-29	0,3 0,4 0,5	28	
	20	23,5 (2400)	3-07...3-09	3-30	0,6 0,7 0,8	29	
	24	33,3 (3400)	3-10...3-12	3-31	0,9 10, 11	30	
	30	53,9 (5500)	3-13...3-15	3-32	12, 13, 14	31	55
	36	78,4 (8000)	3-16...3-18	3-33	15, 16, 17	32	Часть 2
	42	107,9 (11000)	3-19...3-21	3-34	18, 19, 20	33	
	48	147,1 (15000)	3-22...3-24	3-35	21, 22, 23	34	
	56	196,1 (20000)	3-25...3-27	3-36	24, 25, 26	35	

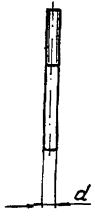

Продолжение табл.7

Типы деталей	Диаметр тяги d, мм	Допускаемая нагрузка кН (кгс)	Исполнения по ОСТ	Исполнения по рабочим чертежам	Стр.
Ушко 1-ОСТ 34-42-729-85	12	4,4 (450)	1-01	ЛВ-174.002	100 Часть 1
	16	14,7 (1500)	1-02	-01	
	20	23,5 (2400)	1-03	-02	
	24	33,3 (3400)	1-04	-03	
	30	53,9 (5500)	1-05	-04	
	36	78,4 (8000)	1-06	-05	
	42	107,9 (11000)	1-07	-06	
	48	147,1 (15000)	1-08	-07	
	56	196,1 (20000)	1-09	-08	
Тяга гладкая 2-ОСТ 34-42-729-85	12	4,4 (450)	2-01 ... 30	ЛВ-167-01.01..30	101 Часть 1
	16	14,7 (1500)	2-31 ... 60	01.31 ... 60	
	20	23,5 (2400)	2-61 ... 90	01.61 ... 90	
	24	33,3 (3400)	2-91 ... 120	01.91 ... 120	
	30	53,9 (5500)	2-121 ... 150	01.121 ... 150	
	36	78,4 (8000)	2-151 ... 180	01.151 ... 180	
	42	107,9 (11000)	2-181 ... 210	01.181 ... 210	
	48	147,1 (15000)	2-211 ... 233	01.211 ... 233	
	56	196,1 (20000)	2-234 ... 256	01.234 ... 256	
Плита 2 ОСТ 34-42-740-84	12	—	2-01	ЛВ-174 003	67 Часть 2
	16	—	2-02	-01	
	20	—	2-03	-02	
	24	—	2-04	-03	
	30	—	2-05	-04	
	36	—	2-06	-05	
	42	—	2-07	-06	
	48	—	2-08	-07	
	56	—	2-09	-08	

Продолжение табл. 7

Типы деталей	Диаметр тяги d, мм	Допускаемая нагрузка кН (кгс)	Исполнения по ОСТ	Исполнения по Рабочим чертежам	Стр.
Муфта резьбовая 1-ОСТ 34-42-739-85 	12	4,4 (450)	1-01	ЛВ-175.001	50 Часть 2
	16	14,7 (1500)	1-02	-01	
	20	23,5 (2400)	1-03	-02	
	24	33,3 (3400)	1-04	-03	
	30	53,9 (5500)	1-05	-04	
	36	78,4 (8000)	1-06	-05	
	42	—	—	—	
	48	—	—	—	
	56	—	—	—	
Муфта сварная 2-ОСТ 34-42-739-85 	12	4,4 (450)	2-01	ЛВ-175.100	51 Часть 2
	16	14,7 (1500)	2-02	-01	
	20	23,5 (2400)	2-03	-02	
	24	33,3 (3400)	2-04	-03	
	30	53,9 (5500)	2-05	-04	
	36	78,4 (8000)	2-06	-05	
	42	107,9 (11000)	2-07	-06	
	48	147,1 (15000)	2-08	-07	
	56	196,1 (20000)	2-09	-08	

Таблица 8

Типы деталей	Для трубопроводов $D_н$, мм	Исполнения для трубопроводов из стали: углеродистой по ОСТ	углеродистой по рабочим чертежам ЛВ-168	коррозионностойкой по ОСТ	коррозионностойкой по рабочим чертежам ЛВ-168	Стр.
Накладка 2 ОСТ 34-42-733-85	57	2-01; 2-03	01; 03	2-02; 2-04	02; 04	
	76	2-05; 2-07	05; 07	2-06; 2-08	06; 08	
	89	2-09; 2-11	09; 11	2-10; 2-12	10; 12	
	108	2-13; 2-15	13; 15	2-14; 2-16	14; 16	
	133	2-17; 2-19	17; 19	2-18; 2-20	18; 20	
	159	2-21; 2-23	21; 23	2-22; 2-24	22; 24	
	219	2-25; 2-27	25; 27	2-26; 2-28	26; 28	
	273	2-29; 2-31	29; 31	2-30; 2-32	30; 32	
	325	2-33; 2-35	33; 35	2-34; 2-36	34; 36	
	377	2-37; 2-39	37; 39	2-38; 2-40	38; 40	138
	426	2-41; 2-43	41; 43	2-42; 2-44	42; 44	Часть 1
	478	2-45; 2-47	45; 47	2-46; 2-48	46; 48	
	530	2-49; 2-51	49; 51	2-50; 2-52	50; 52	
	630	2-53; 2-55	53; 55	2-54; 2-56	54; 56	
	720	2-57	57	2-58	58	
	820	2-59	59	2-60	60	
	920	2-61	61	2-62	62	
	1020	2-63	63	2-64	64	
	1220	2-65	65	2-66	66	
	1420	2-67	67	2-68	68	
	1620	2-69	69	2-70	70	

Продолжение табл. 8

Типы деталей	Для трубопроводов $D_н$ мм	Исполнения для трубопроводов из стали. углеродистой по ОСТ	углеродистой по рабочим чертежам ЛВ-168	коррозионностойкой по ОСТ	коррозионностойкой по рабочим чертежам ЛВ-168	Стр.
Упор 2 ОСТ 34-42-736-85 	57	2-01	01	2-02	02	89 Часть 2
	76	2-03	03	2-04	04	
	89	2-05	05	2-06	06	
	108	2-07	07	2-08	08	
	133	2-09	09	2-10	10	
	159	2-11	11	2-12	12	
	219	2-13	13	2-14	14	
	273	2-15	15	2-16	16	
	325	2-17	17	2-18	18	
	377	2-19	19	2-20	20	
	426	2-21	21	2-22	22	
	478	2-23	23	2-24	24	
	530	2-25	25	2-26	26	
	630	2-27	27	2-28	28	

Типы подвесок

Подвески жесткие приварные для горизонтальных и вертикальных трубопроводов

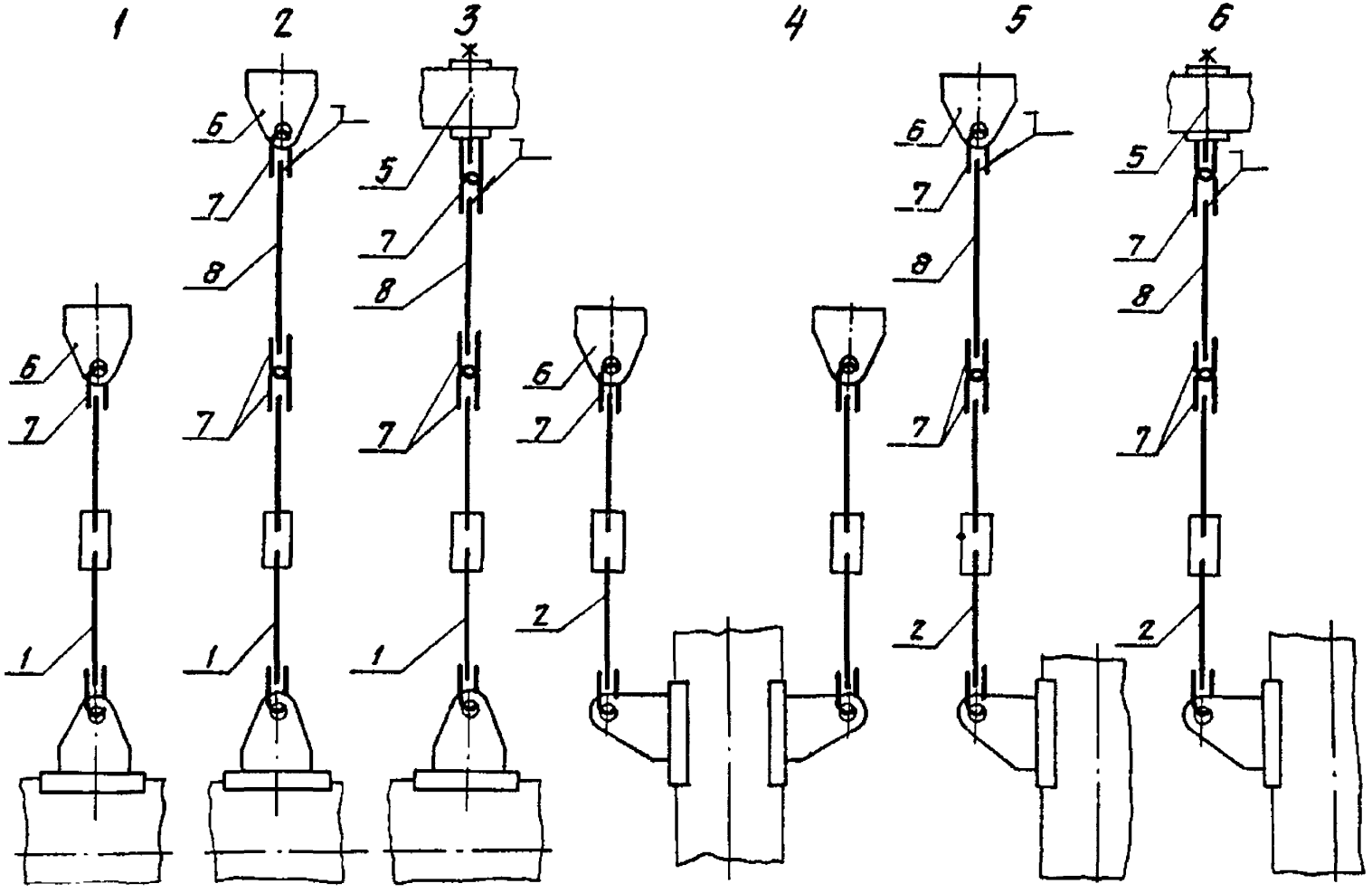

Подвески жесткие хомутовые для горизонтальных и вертикальных трубопроводов

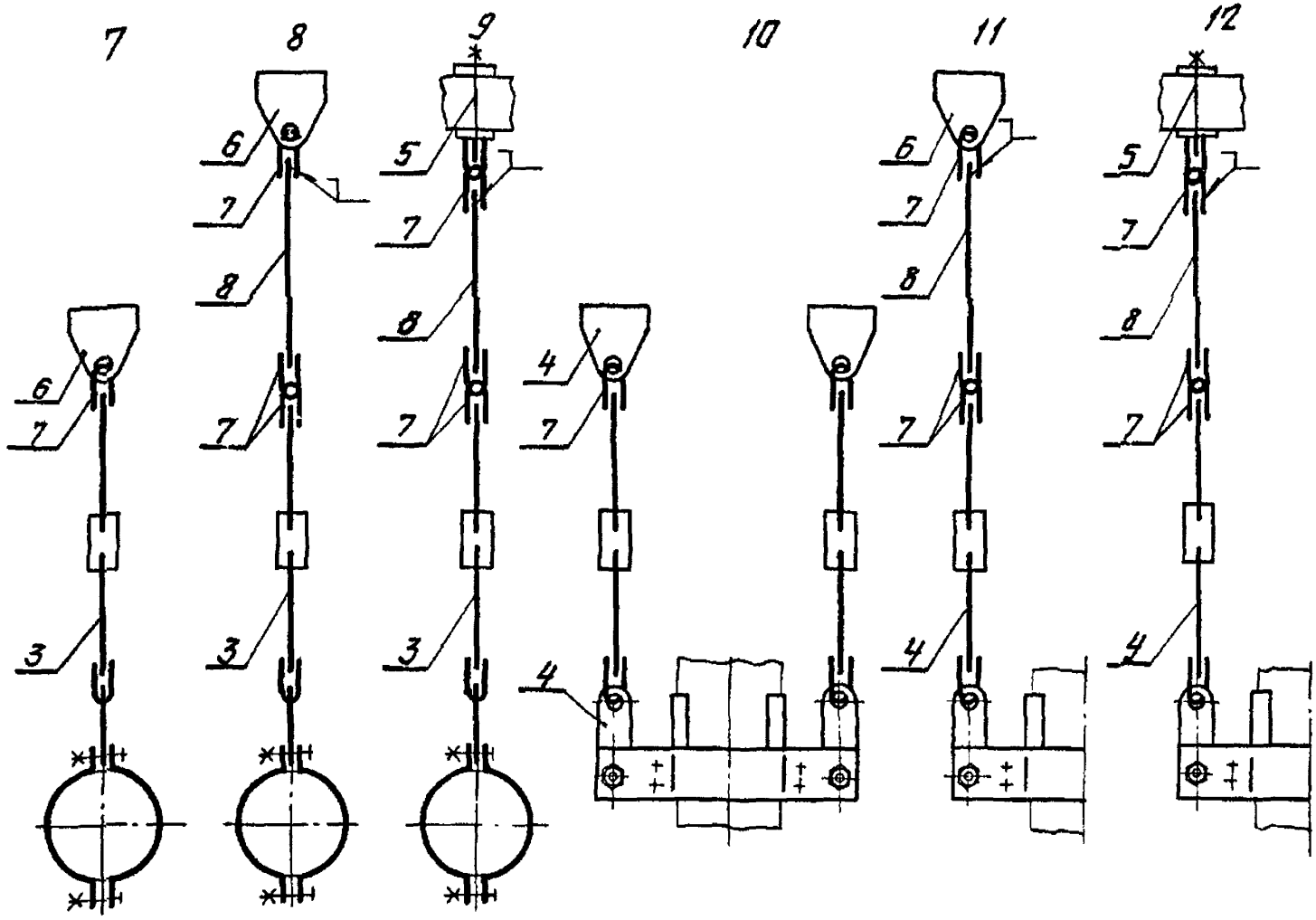

Таблица 1

Номера позиций	Наименование составляющих узлов и деталей	Номера стандартов	Количество по типам подвесок											
			1	2	3	4	5	6	7	8	9	10	11	12
1	Блок подвески приварной для горизонтальных труб	ОСТ34-42-724-85	1	1	1	–	–	–	–	–	–	–	–	–
2	Блок подвески приварной для вертикальных труб	ОСТ34-42-727-85	–	–	–	1	1	1	–	–	–	–	–	–
3	Блок подвески хомутовый для горизонтальных труб	ОСТ34-42-725-85	–	–	–	–	–	–	1	1	1	–	–	–
4	Блок подвески хомутовый для вертикальных труб	ОСТ34-42-728-85	–	–	–	–	–	–	–	–	–	1	1	1
5	Блок крепления подвески	ОСТ34-42-740-85	–	–	1	–	–	2	–	–	1	–	–	2
6	Проушина	1-ОСТ34-42-733-85	1	1	–	2	2	–	1	1	–	2	2	–
7	Ушко	1-ОСТ34-42-729-85	1	3	3	2	6	6	1	3	3	2	6	6
8*	Тяга гладкая	2-ОСТ34-42-729-85	–	1	1	–	2	2	–	1	1	–	2	2

* Допускается гладкую тягу принимать длиной, отличной от ОСТ 34-42-729-85.

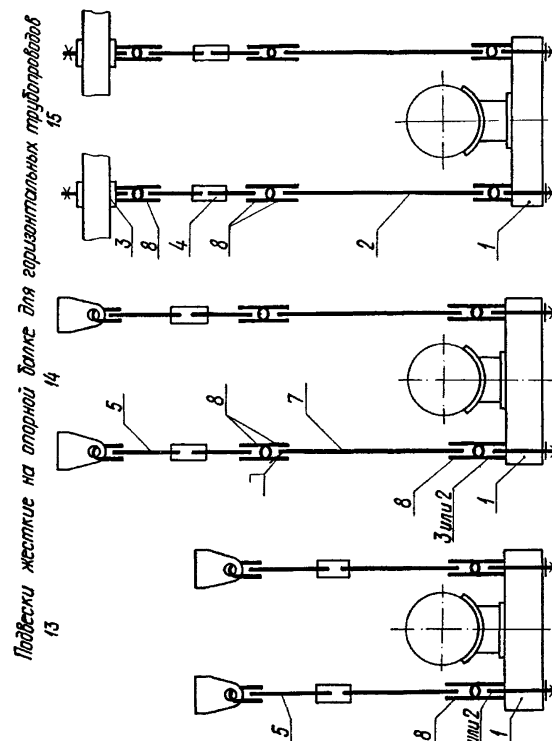
Подвески жесткие на опорной балке для горизонтальных трубопроводов
13
14
15
1
2
3
4
5
7
8
Зили2

Подвески жесткие на приварных лапах для вертикальных трубопроводов

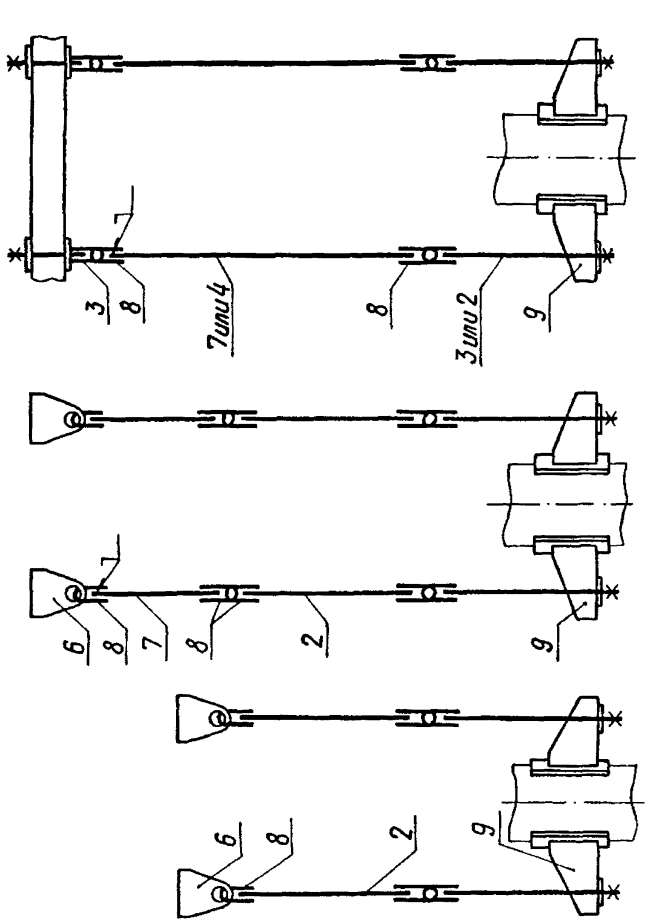

Таблица 2

Номера позиций	Наименование составляющих узлов и деталей	Номера стандартов	Количество по типам подвесок					
			13	14	15	16	17	18
1	Блок крепления подвески с опорной балкой.	34-42-726-85	1	1	1	—	—	—
2	Тяга шарнирная	32-42-742-85	—	—	2	2	2	—
3	Блок крепления подвески	ОСТ 34-42-740-85	2	2	2	—	—	4
4	Тяги резьбовые с муфтой	34-42-739-85	—	—	2	—	—	—
5	Блок подвески с проушиной	ОСТ 34-42-729-85	2	2	—	—	—	—
6	Проушина	1-ОСТ 34-42-733-85	—	—	—	2	2	—
7 *	Тяга гладкая	2-ОСТ 34-42-729-85	—	2	—	2	2	—
8	Ушко	1-ОСТ 34-42-729-85	2	6	6	2	6	4
9	Лапа с накладкой	34-42-738-85	—	—	—	2	2	2

* Допускается гладкую тягу принимать длиной, отличной от ОСТ 34-42-729-85.

Подвески жесткие с траверсой для горизонтальных трубопроводов

ОСТ 34-42-723-85 Стр. 29

Таблица 3

Номера позиций	Наименование составляющих узлов и деталей	Номера стандартов	Количество по типам	
			19	20
1	Блок подвески хомутовый для горизонтальных трубопроводов	ОСТ34-42-725-85	1	1
2	Блок подвески с траверсой	ОСТ34-42-732-85	1	1
3	Блок крепления подвески	ОСТ34-42-740-85	—	—
4	Тяга шарнирная	ОСТ34-42-742-85	2	—
5	Ушко	1-ОСТ34-42-729-85	4	6
6	Ушко	1-ОСТ34-42-729-85	1	1
7	Блок подвески с проушиной	ОСТ34-42-729-85	—	—
8*	Тяга гладкая	2-ОСТ34-42-729-85	—	2
9	Проушина	1-ОСТ34-42-733-85	—	2

* Допускается гладкую тягу принимать длиной, отличной от ОСТ 34-42-729-85.

Подвески приварные и хомутовые с пружинными блоками

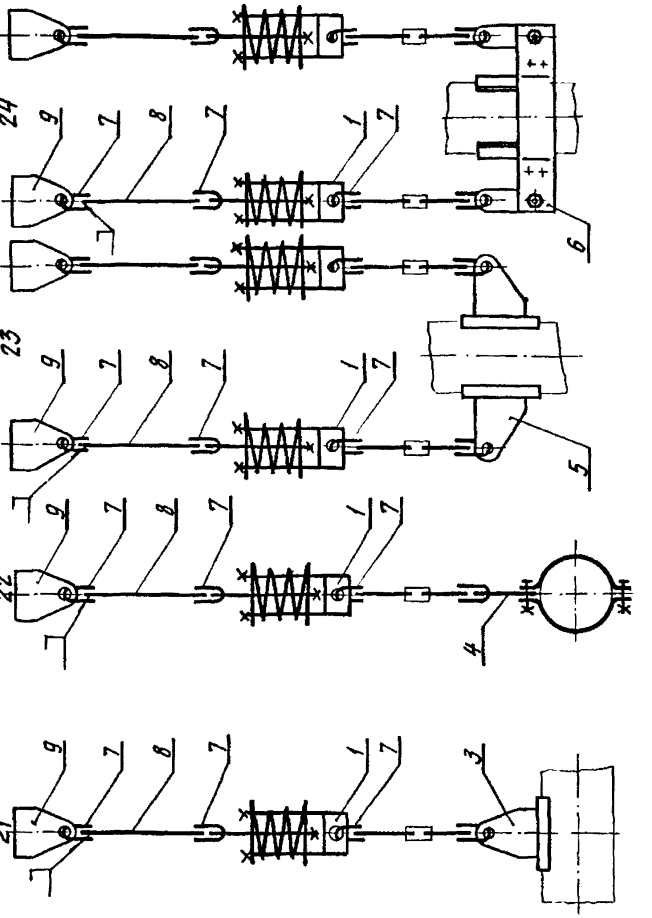

Подвески с пружинными блоками и пружинами на перекрытии.

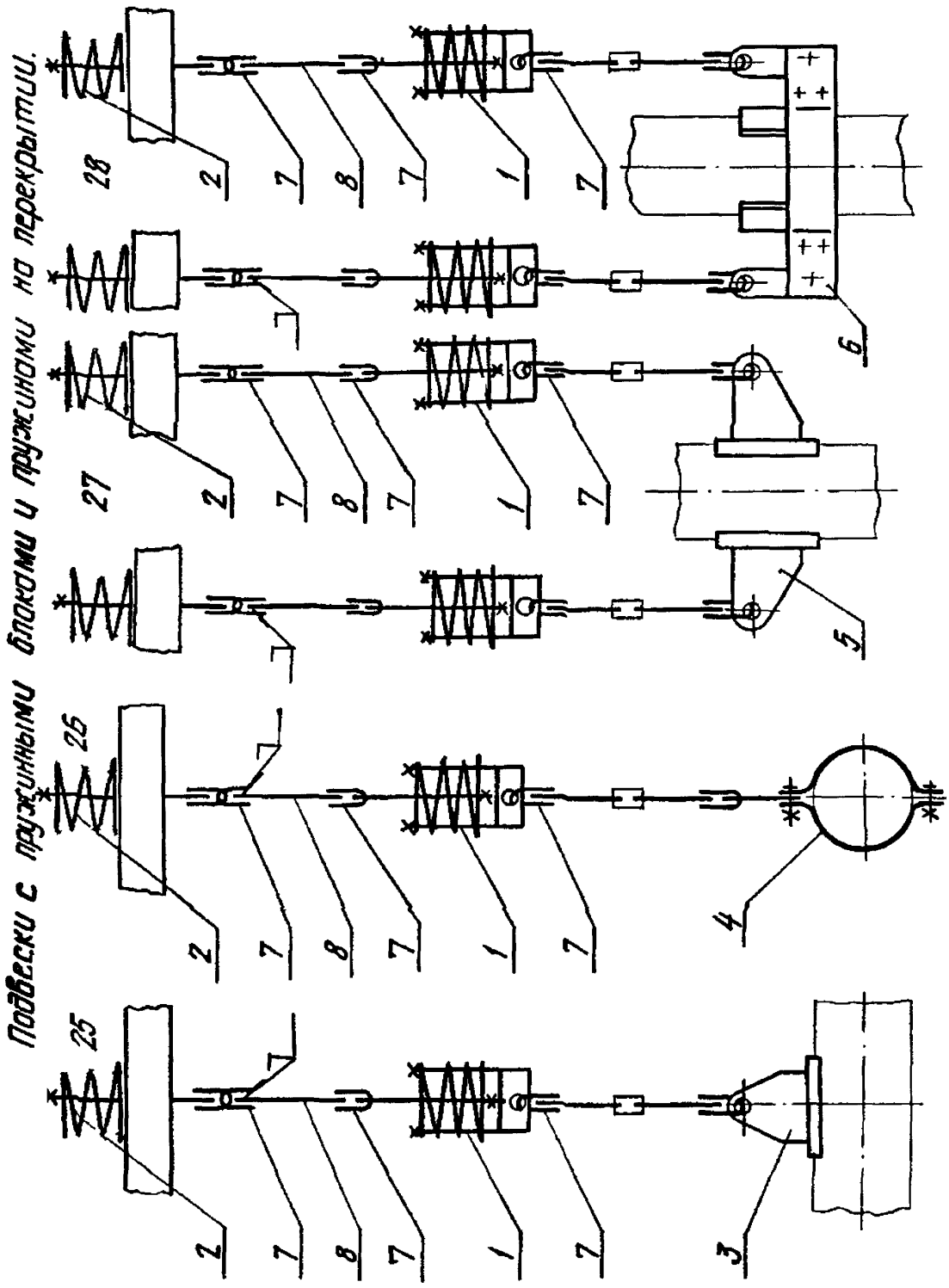

Таблица 4

Номера позиций	Наименование	Номер стандарта	Количество типов							
			21	22	23	24	25	26	27	28
1 [1]	Блок пружинный	ОСТ 34-42-743-85	1	1	2	2	1	1	2	2
2	Блок пружинный опорный	ОСТ 34-42-746-85	—	—	—	—	1	1	2	2
3 [2]	Блок подвески приборной для горизонтальных трубопроводов	ОСТ 34-42-724-85	1	—	—	—	1	—	—	—
4 [2]	Блок подвески хомутовый для горизонтальных трубопроводов	ОСТ 34-42-725-85	—	1	—	—	—	1	—	—
5 [2]	Блок подвески приборной для вертикальных трубопроводов	ОСТ 34-42-727-85	—	—	1	—	—	—	1	—
6 [2]	Блок подвески хомутовый для вертикальных трубопроводов	ОСТ 34-42-728-85	—	—	—	1	—	—	—	1
7	Ушко	1-ОСТ 34-42-729-85	3	3	6	6	3	3	6	6
8 [3]	Гладкая тяга	2-ОСТ 34-42-729-85	1	1	2	2	1	1	2	2
9	Проушина	1-ОСТ 34-42-733-85	1	1	2	2	—	—	—	—

1) или блок пружинный сдвоенный по ОСТ 34-42-744-85

2) могут быть применены блоки с муфтой или с гладкой тягой

3) допускается включать в цепь подвески гладкую тягу свободной длины отличной от ОСТ 34-42-729-85

Подвески приварные и хомутовые с опорными пружинными блоками

Тип 29 Тип 30 Тип 31 Тип 32

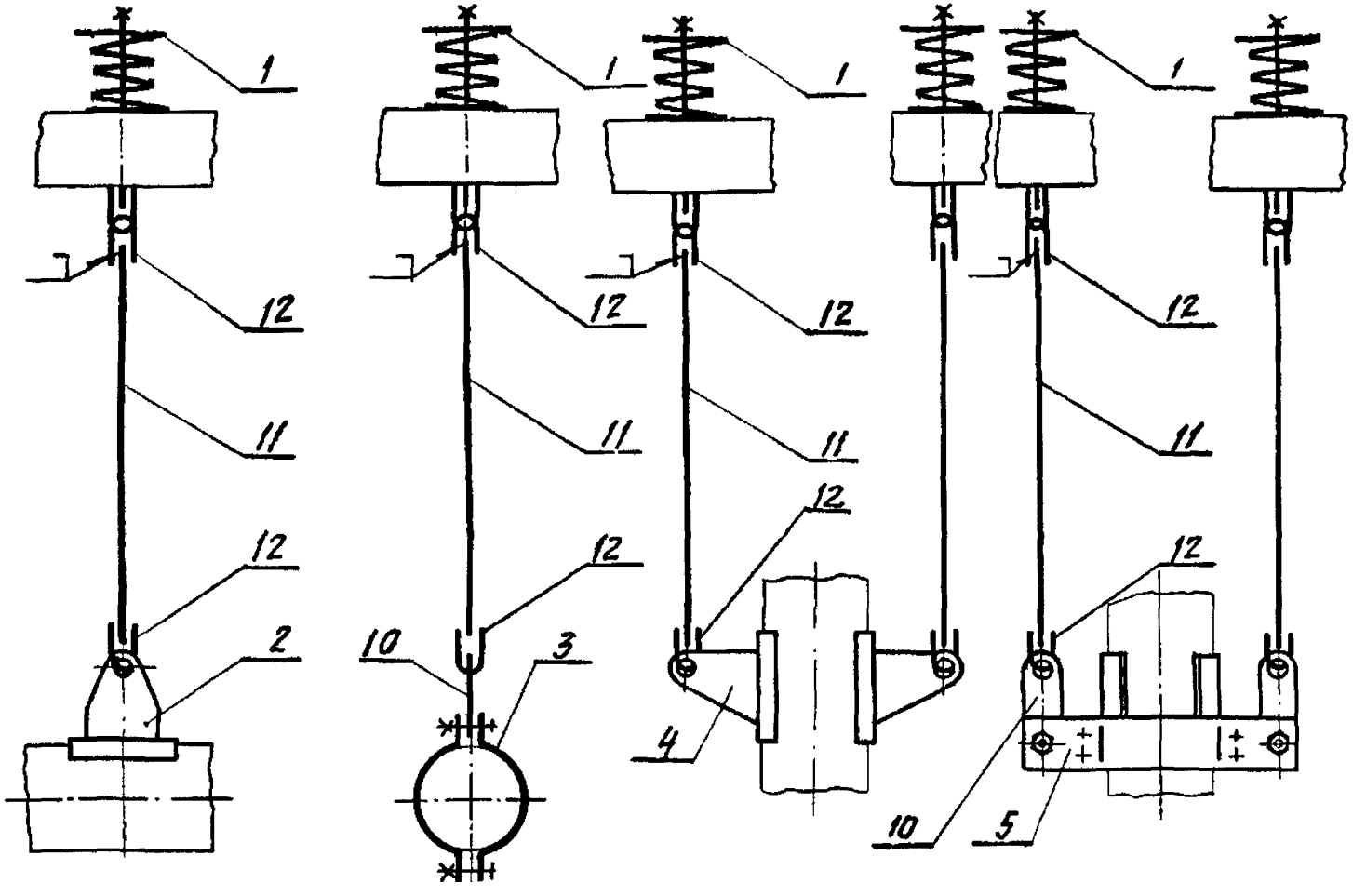

Подвески на опорной балке с опорными пружинными блоками

33

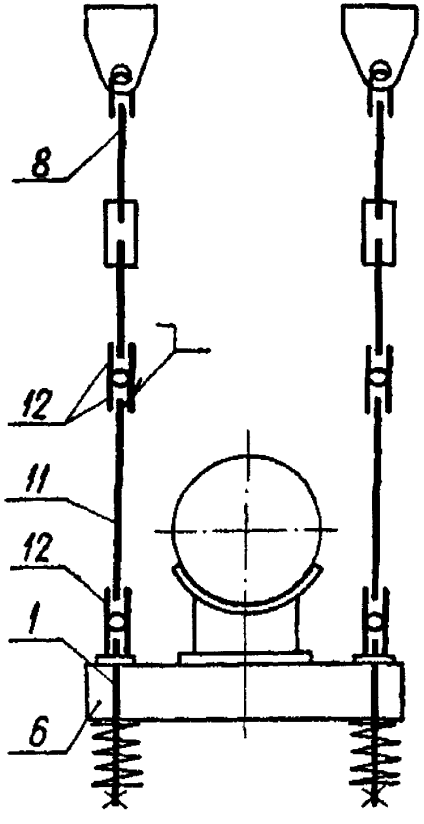

34

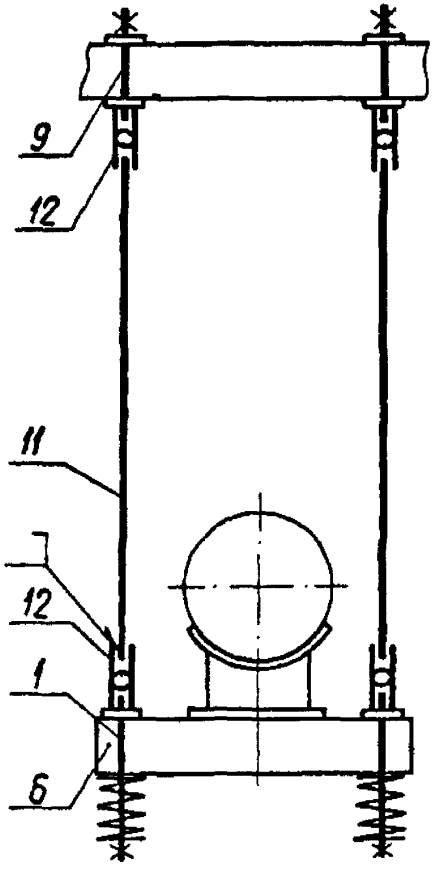

35

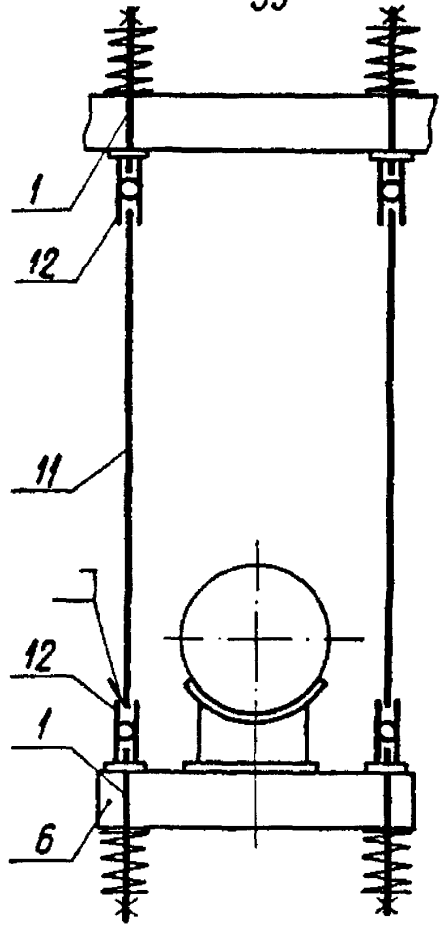

ОСТ34-42-723-85 Стр.35

Подвески на приварных лапах с опорными пружинными блоками

36

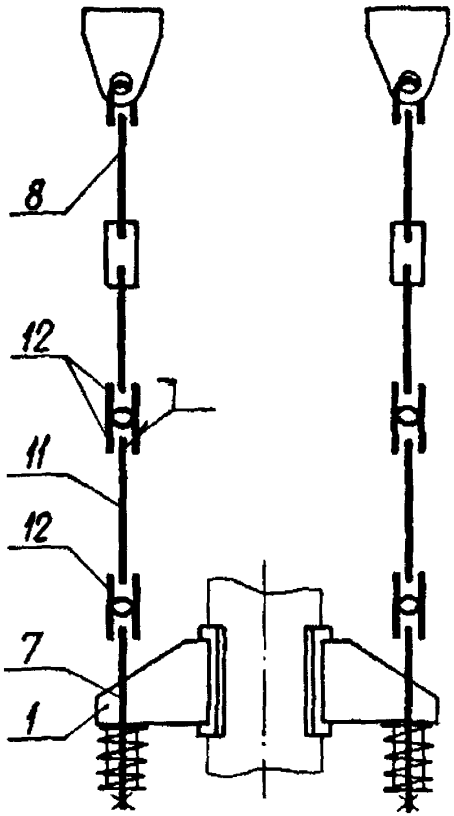

37

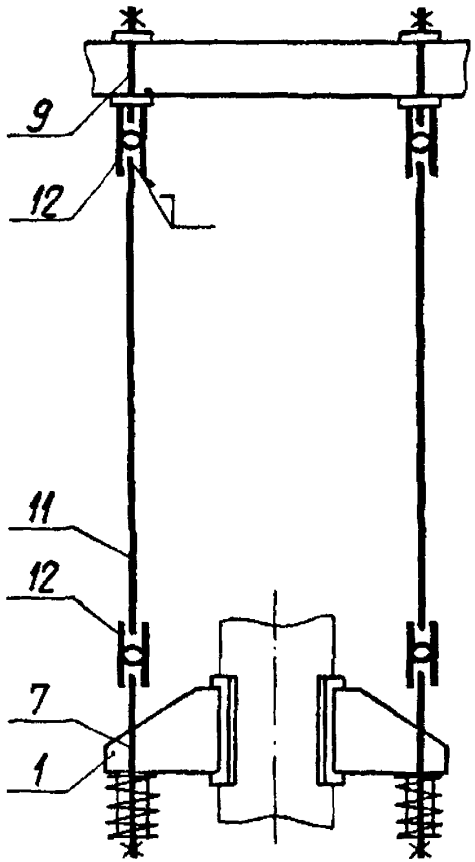

38

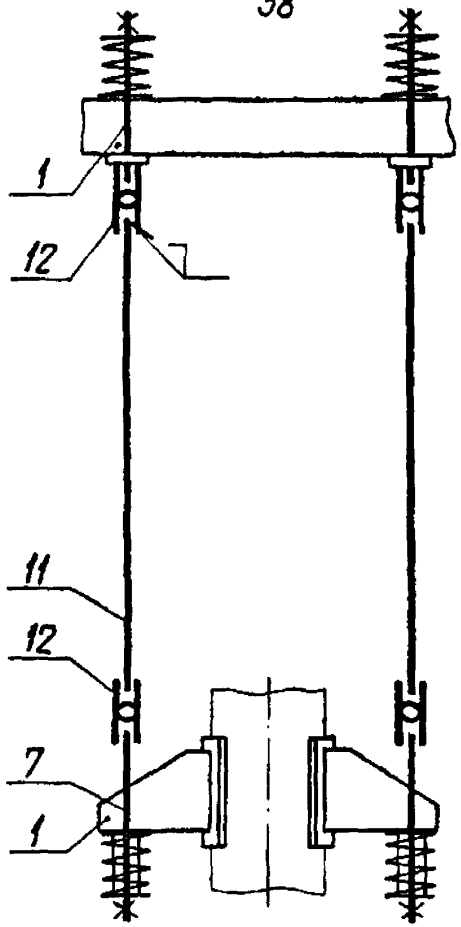

Таблица 5

Номера позиций	Наименование составляющих узлов и деталей	Номера стандартов	Количество по типам подвесок									
			29	30	31	32	33	34	35	36	37	38
1	Блок пружинный опорный	ОСТ34-42-745-85	1	1	2	2	2	2	4	2	2	4
2	Проушина с накладкой	ОСТ34-42-733-85	1	–	–	–	–	–	–	–	–	–
3	Хомут для горизонтальных труб	ОСТ34-42-735-85	–	1	–	–	–	–	–	–	–	–
4	Плавник с накладкой	ОСТ34-42-734-85	–	–	2	–	–	–	–	–	–	–
5	Хомут для вертикальных труб	ОСТ34-42-736-85	–	–	–	1	–	–	–	–	–	–
6	Блок с опорной балкой	ОСТ34-42-726-85	–	–	–	–	1	1	1	–	–	–
7*	Лапа с накладкой	ОСТ34-42-738-85	–	–	–	–	–	–	–	2	2	2
8	Блок подвески с проушиной	ОСТ34-42-729-85	–	–	–	–	2	–	–	2	–	–
9	Блок крепления подвески	ОСТ34-42-740-85	–	–	–	–	–	2	–	–	2	–
10	Серьга	1-ОСТ34-42-730-85	–	1	–	2	–	–	–	–	–	–
11**	Тяга гладкая	2-ОСТ34-42-729-85	1	1	2	2	2	2	2	2	2	2
12	Ушко	1-ОСТ34-42-729-85	2	2	4	4	6	4	4	6	4	4

* Количество лап и, соответственно, всех узлов деталей может быть увеличено.

** Гладкую тягу допускается принимать длиной, отличной от ОСТ34-42-729-85, в цепь подвески могут быть включены резьбовые тяги с регулирующей муфтой по ОСТ34-42-739-85, соединение тяг см. Приложение 2.

Подвески пружинные на опорной балке

39

40

41

Подвески пружинные на приварных лапах

42

43

44

ОСТ 34-42-723-85 стр. 39

Таблица 6

Номера позиций	Наименование составляющих узлов и деталей	Номера стандартов	Количество по типам подвесок					
			39	40	41	42	43	44
1*	Блок пружинный	ОСТ34-42-743-85	2	2	2	2	2	–
2	Блок пружинный опорный	ОСТ34-42-745-85	–	–	2	–	–	2
3	Блок подвески с опорной балкой	ОСТ34-42-726-85	1	1	1	–	–	–
4	Тяга шарнирная	ОСТ34-42-742-85	2	2	2	2	2	–
5	Блок крепления подвески	ОСТ34-42-740-85	–	2	–	–	2	2
6	Блок подвески с проушиной	ОСТ34-42-729-85	2	–	–	2	–	–
7	Тяги резьбовые с муфтой	ОСТ34-42-739-85	–	–	–	–	–	–
8**	Гладкая тяга	2-ОСТ34-42-729-85	2	2	2	–	2	2
9	Ушко	1-ОСТ34-42-729-85	4	6	6	4	6	4
10***	Лапа с накладкой	ОСТ34-42-738-85	–	–	–	2	2	2

* или блок пружинный сдвоенный по ОСТ34-42-744-85,

** гладкую тягу допускается принимать длиной, отличной от ОСТ34-42-729-85,

*** Количество лап и, соответственно, всех узлов и деталей может быть увеличено.

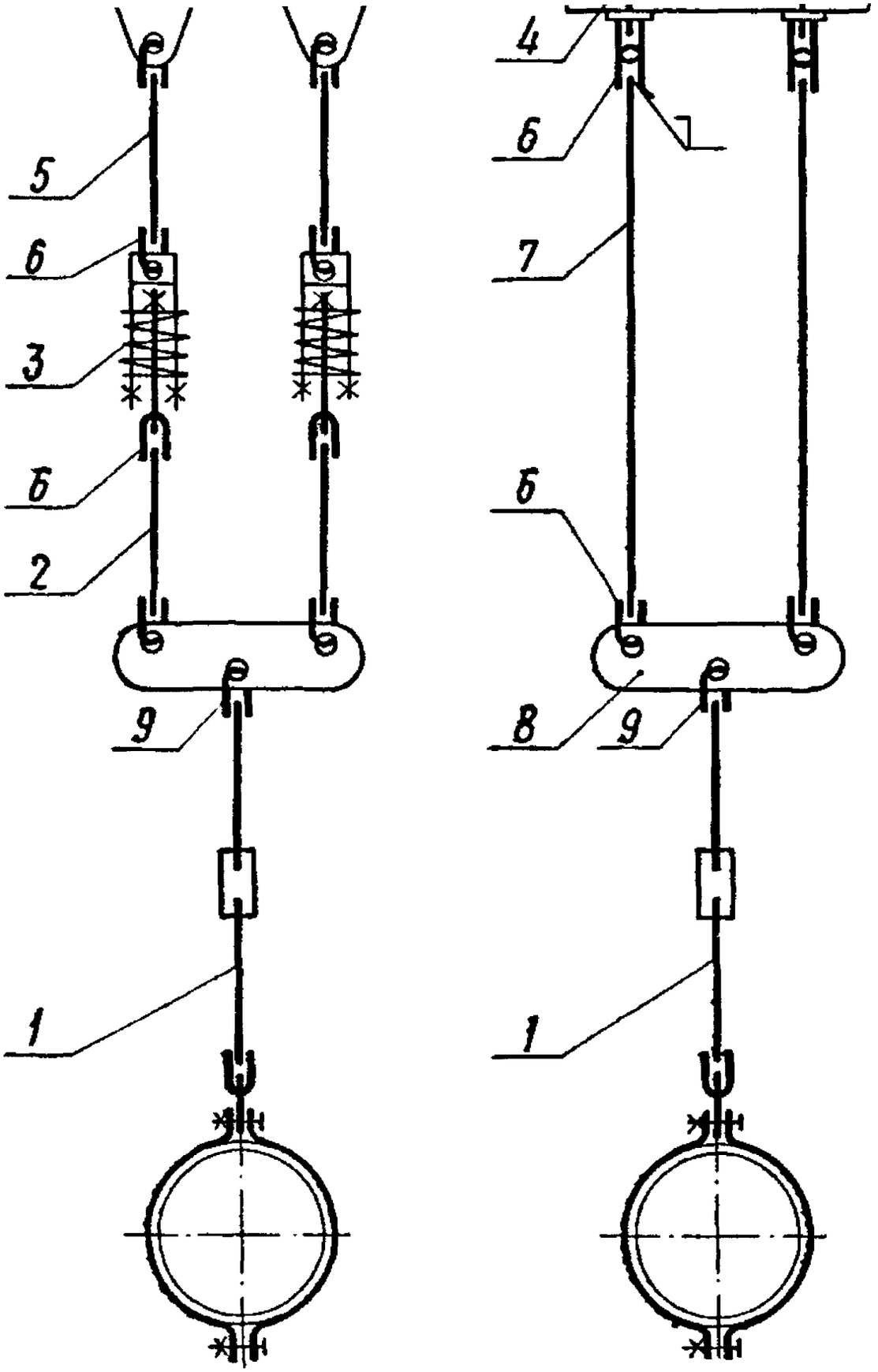
5
6
3
Б
2
9
1
4
6
7
Б
8
9
1

Таблица 7

Номера позиций	Наименование составляющих узлов и деталей	Номера стандартов	Количество по типам	
			45	46
1	Блок подвески хомутовый для горизонтальных трубопроводов	ОСТ 34-42-725-85	1	1
2*	Блок подвески с траверсой	ОСТ 34-42-732-85	1	—
3**	Блок пружинный	ОСТ 34-42-743-85	2	—
4	Блок пружинный опорный	ОСТ 34-42-745-85	—	2
5	Блок подвески с проушиной	ОСТ 34-42-729-85	2	—
6	Ушко	1-ОСТ 34-42-729-85	4	4
7***	Тяга гладкая	2-ОСТ 34-42-729-85	—	2
8	Траверса	1-ОСТ 34-42-732-85	—	1
9	Ушко	1-ОСТ 34-42-729-85	1	1

* или детали поз. 6, 7 и 8

** или блок пружинный сдвоенный по ОСТ 34-42-744-85

*** тягу гладкую допускается принимать длиной, отличной от ОСТ 34-42-729-85.

Изведение №I

об изменении ОСТ 34-42-723-85

"Сборочные единицы и детали подвесок станционных трубопроводов ТЭС, АЭС и пылегазовоздухопроводов ТЭС. Типы и основные параметры"

Дата введения 01.11.88.

Изм.	Содержание изменения	Лист	Листов
		I	3
I	Срок действия до 01.01 91		

Стр.I, пункт I дополнить абзацем:

к/"При температуре среды выше 350 °С для трубопроводов АЭС и свыше 400 °С для трубопроводов ТЭС детали подвесок, прилегающие к трубопроводу, изготавливать из следующих материалов: сталь листовая марки 09Г2С по ГОСТ 5520-79, сортовой прокат марки 09Г2С по ГОСТ I928I-73, крепежные изделия из стали марок 30Х, 35Х или 40Х по ГОСТ 4543-7I.".

Пункт 8 изложить в новой редакции:

"8.Сварка

8.I.Сварка опорных конструкций - ручная электродуговая или полуавтоматическая.

Сварочные материалы по РТМ-IC-8I или ОП I5I3-72 в зависимости от подведомственности трубопровода.

8.2.Сварка опорных конструкций с трубопроводом - ручная аргонодуговая.

Сварочные материалы по РТМ-IC-8I или ОП I5I3-72 в зависимости от подведомственности трубопровода.

8.3.Требования к сварным швам

8.3.I.Сварные швы опорных конструкций по ГОСТ 5264-80.

8.3.2.Сварные швы, соединяющие опорные конструкции с трубопроводом, по РТМ-IC-8I или по ПР I5I 72 и ОП I3I3-72 зависимости от подведомственности трубопровода

Извещение №I

об изменении ОСТ 34-42-723-85

Изм.	Содержание изменения	Лист	Листов
		2	3
I			

8.4.Контроль сварных соединений

8.4.I.Контроль сварных соединений опорных конструкций по ТУ 34-42-I0380-83.

8.4.2.Контроль сварных соединений опорных конструкций с трубопроводом:

- внешним осмотром послойно и измерением - I00 %;

- цветной или люминесцентной дефектоскопией для трубопроводов из перлитных сталей, подведомственных "Правилам АЭС" и "Правилам пара..." в объеме:

25 % -для сварного соединения категории IIБ;

I0 % -для сварного соединения категории IIIБ и IIIВ и разнородных сварных соединений по "Правилам АЭС" и 3 по "Правилам пара..".

8.5.Оценка качества сварных соединений

8.5.I.Оценка качества сварных соединений опорных конструкций по СНиП 3.05.05-84.

8.5.2.Оценка качества сварных соединений опорных конструкций с трубопроводом по РТМ-IC-8I или ПК I5I4-72 в зависимости от подведомственности трубопровода.

8.6.Для трубопроводов, на которые распространяются "Правила АЭС" и "Правила пара...", размещение опорных конструкций должно обеспечивать возможность контроля сварного соединения под ними во время эксплуатации и не допускать перекрытия деталями опорных конструкций зон пересечения и сопряжения сварных соединений.

Извещение №I

об изменении ОСТ 34-42-723-85

Изм.	Содержание изменения	Лист
		3
I		

Стр.3, к табл.I, дополнить примечанием *):

*"Только из коррозионностойкой стали.".

Причина изменения	Требование генпроектировщика
Указание о внедрении	На заделе не отражается
Приложение	

И З В Е Щ Е Н И Е № 2

об изменении ОСТ 34-42-723-85

Сборочные единицы и детали подвесок станционных трубопроводов ТЭС, АЭС и пылегазовоздухопроводов

Типы и основные параметры.

Дата введения 01.01.91

Изм.	Содержание изменения	Лист	Листов
		I	2
2			

Срок действия стандарта продлить до 01.01.95 г.

Пункт I, второй абзац. Исключить слова "... для трубопроводов АЭС и свыше 400°С для трубопроводов ТЭС ...".

Пункт 8.I. и 8.2. Заменить ссылку: ОП I5I3-72 на ПН АЭГ-7-009-89.

Пункт 8.3.2. Заменить ссылки ПК I5I4-72 на ПН АЭГ-7-0I0-89 и ОП I5I3-72 на ПН АЭГ-7-009-89.

Пункт 8.4.2. изложить в новой редакции:

"8.4.2. Контроль сварных соединений опорных конструкций с трубопроводов:

- визуальным осмотром и измерением - I00%;

- капиллярный (цветной или люминесцентный методы) для трубопроводов, на которые распространяются "Правила устройства и безопасной эксплуатации оборудования и трубопроводов атомных энергетических установок ПН-АЭГ-7-008-89" ("Правила АЭУ") в объеме:

25% - для сварных соединений IIв

I0% - для сварных соединений категорий Шв и Шс и разнородных сварных соединений по "Правилам АЭУ";

И З В Е Щ Е Н И Е № 2

об изменении ОСТ 34-42-723-85

Изм.	Содержание изменения	Лист
		2
2		

10% - для трубопроводов, подведомственных "Правилам пара", относящихся к 3 категории.

Допускается снижение объема капиллярного контроля до 2 % в соответствии с ПН АЭГ-7-010-89, (п.9.II.5 и п.9.II.6.).

При выборочном контроле сварных соединений опоры, контролируется соединение по свей протяженности. Количество контролируемых сварных соединений определяется установленным объемом выбочного контроля".

Пункт 8.5.2. Заменить ссылку ПК I5I4-72 на ПНАЭГ-7-010-89.

Причина изменения	Продление срока действия стандарта. Введение в действие Правил ПНАЭГ-7-008-89, ПНАЭГ-7-009-89, ПНАЭГ-7-010-89
Указание о внедрении	При внедрении изменения учесть введенные Правила
Приложения	замененные стр.2а и 2б ОСТ 34-42-723-85

бопроводом:

- визуальным осмотром и измерением - 100%;

- капиллярный (цветной или люминесцентный методы) для трубопроводов, на которые распространяются "Правила АЭУ" в объеме:

25% - для сварных соединений IIв

10% - для сварных соединений категорий IIIв и IIIс и разнородных сварных соединений по "Правилам АЭУ";

10% - для трубопроводов, подведомственных "Правилам пара ..." относящихся к 3 категории.

Допускается снижение объема капиллярного контроля до 2% в соответствии с ПН АЭ Г-7-010-89. *(п.9.11.5 и п.9.11.6.)*.

При выборочном контроле сварных соединений опоры, контролируется соединение по всей протяженности. Количество контролируемых сварных соединений определяется установленным объемом выборочного контроля .

8.5. Оценка качества сварных соединений.

8.5.1. Оценка качества сварных соединений опорных конструкций по СНиП 3.05.05-84.

8.5.2. Оценка качества сварных соединений опорных конструкций с трубопроводом по РТМ-1С-81 или ПН АЭ Г-7-010-89 в зависимости от подведомственности трубопровода.

8.6. Для трубопроводов, на которые распространяются "Правила АЭУ" и "Правила пара ...", размещение опорных конструкций должно обеспечивать возможность контроля сварного соединения под ними во время эксплуатации и не допускать перекрытия деталями опорных конструкций зон пересечения и сопряжения сварных соединений.

(1) Зам.

9. Варианты крепления элементов подвесок к коробам пылегазовоздухопроводов приведены в обязательном приложении 2.

I0. Наиболее распространенные типы подвесок, которые могут быть собраны из представленных в сборнике стандартов блоков и деталей, приведены в приложении к данному стандарту. Наименование составляющих узлов, их количество и обозначение приведены в табл.I - 7*.

II. Для строительства энергообъектов в районах с расчетной температурой наружного воздуха ниже минус 30°С применять для опор и подвесок трубопроводов следующие материалы:

сталь листовая марки 09Г2С-I4 по ГОСТ I9282-73;

сталь круглая, уголки, швеллеры и двутавры из стали марки 09Г2С-I4 по ГОСТ I928I-73;

болты из стали 35Х по ГОСТ 4543-7I п.2.I8 М) класс прочности 8.8 по ГОСТ I759-70 с дополнительными требованиями по п.п.3 и 7 табл.I0;

гайки из стали 35Х по ГОСТ 4543-7I, класс прочности I0 ГОСТ I759-70.

*В графе "Исполнения по рабочим чертежам" приведены обозначения соответствующих узлов и деталей, по рабочим чертежам "Унифицированные детали подвесок" часть I.

(I) Зам.

gost.e-ecolog.ru